გაზმომარაგების სქემები

საოფისე შენობა

ქ.თბილისი, ქუჩა კაირო , N 38

ს/კ : 01.19.21.002.506

თბილისი

2023წ.

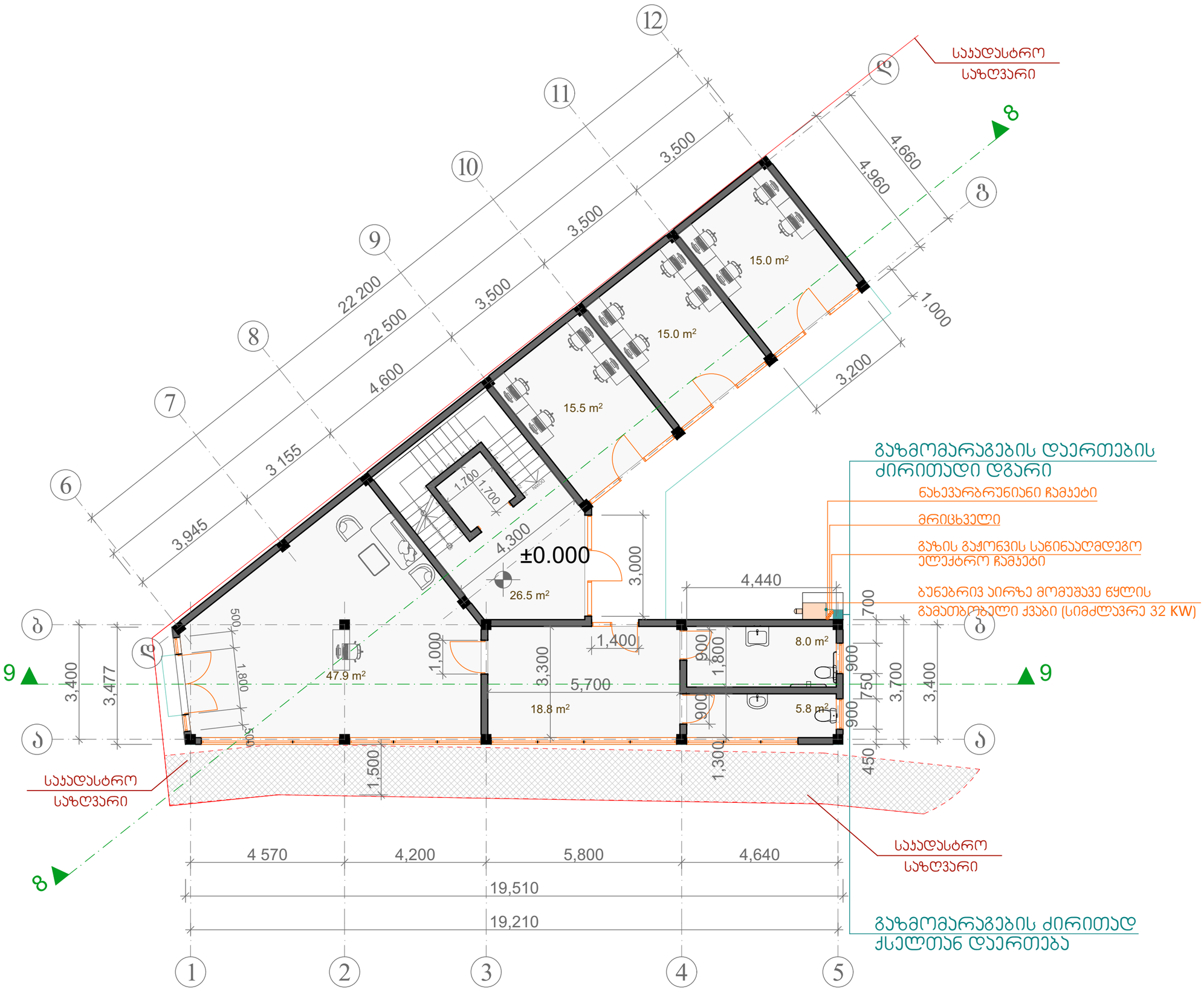

გაზმომარაგების გეგმა

ობიექტი

საოფისე შენობა

მისამართი

ქ.თბილისი, ქუჩა კაირო , N 38
ს/კ : 01.19.21.002.506

პირობითი აღნიშვნები

- ბუნებრივი აირის დგარი
- ბუნებრივი აირის მრიცხველი
- ბუნებრივი აირის მილი

ფურცლის ზომა

A3

თბილისი 2023წ.

გაზმომარაგების გეგმა
სართულებზე ნიშნულებით

+0.00

ელექტროგაყვანილობის სქემები

საოფისე შენობა
ქ.თბილისი, ქუჩა კაირო , N 38
ს/კ : 01.19.21.002.506

თბილისი
2023წ.

ელ მომარაგების სისტემის აღწერა:

საპროექტო ობიექტი წარნმოადგენს ორ სართულიან ინდივიდუალურ საცხოვრებელ სახლს.
ელექტრო მომარაგების სქემები დამუშავებულია არქიტექტურული პროექტის შესაბამისად.

ობიექტის სავარაუდო სიმძლავრე 1-10 კვტ. (220 ვ.)

ელექტრო მომარაგების პროექტი მოიცავს შენობაში ელ. ენერგიის განაწილების სქემებს.

ელექტრო მომარაგება განხორციელდება ენერგო-სადისტრიბუციო კომპანიის მიერ გაცემული
ტექნიკური პირობის საბუძველზე .
ელ. ენერგიის მიღება განაწილება მოხდება **MDB-1** მათავარი ელ. გამანაწილებელი ფარის
მეშვეობით, ხოლო სართულებზე MD-1, MD-2 და MD-3 ელ. გამანაწილებელი ფარის მეშვეობით.
განათების ქსელში გამოყენებული კაბელი - **NYM-J 3x1,**5
როზეტების ქსელში გამოყენებული კაბელი - **NYM-J 3x2,5**
გაყვანილობა შესრულდება ფარულად კედლის ლესვაში.
დამიწება:
საპროექტო შენობისთვის საჭიეროა მოეწყოს ხელოვნური დამიწების კონტური.
მთავარი დამიწების სალტე დამონტაჟდება MDB-1 ელ. ფარში საიდანაც განაწილდება დანარჩენ ქვე ფარებში და სათავსებში.

პირობითი აღნიშვნები:

ელ. გამანაწილებელი ფარი

როზეტი

ჩამრთველი ერთი კლავიშით

ჩამრთველი ორი კლავიშით

სანათი

ჰაერის გამწოვი

შენიშვნა:
ყველა როზეტი მონტაჟდება იატაკის დონიდან 40 სმ-ში, თუ არ არის მითითებული კონკრეტული სიმაღლე .
ყველა ჩამრთველი მონტაჟდება იატაკის დონიდან 80 სმ-ში.

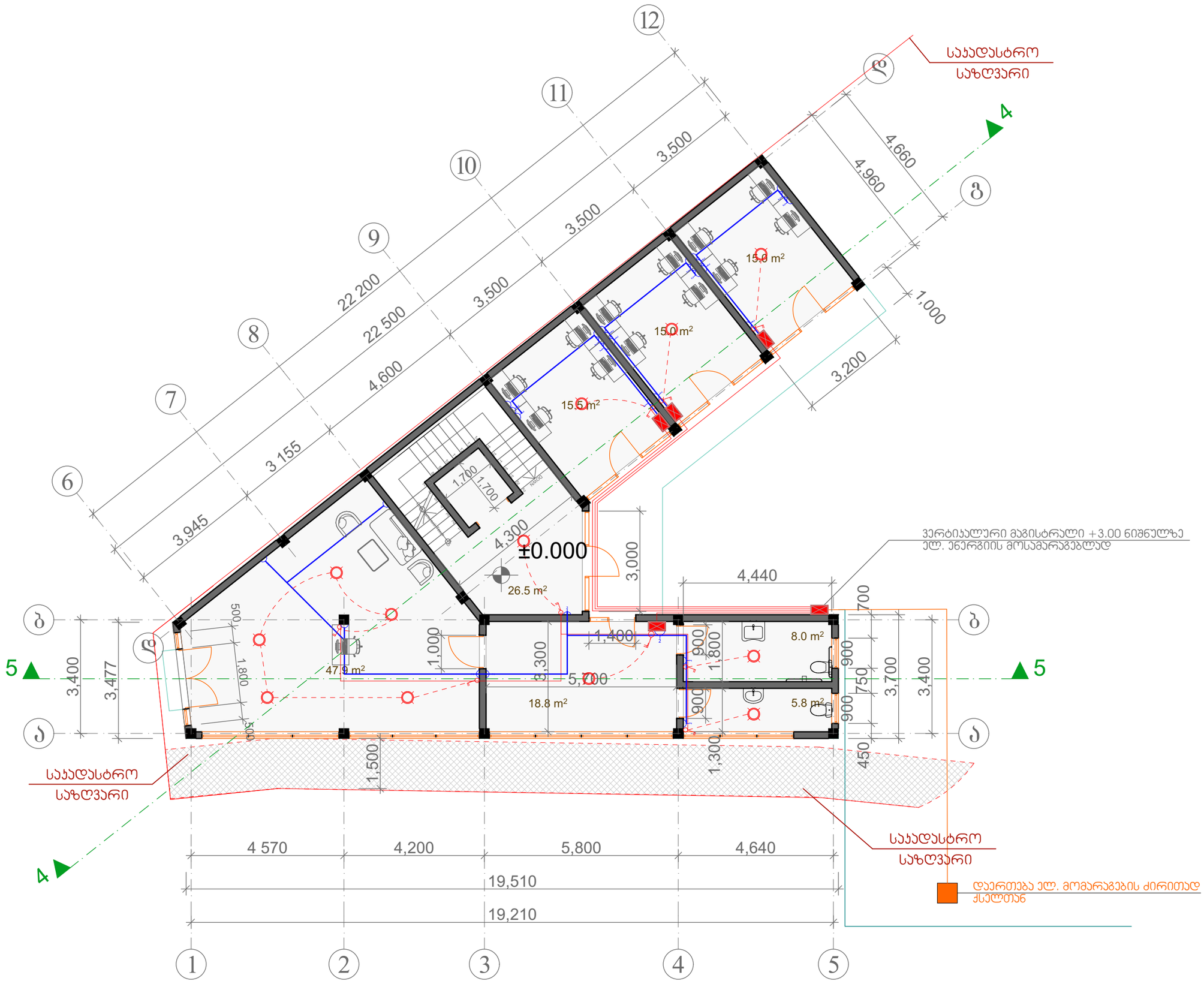

ელექტროგაყვანილობის გეგმა

ობიექტი

საოფისე შენობა

მისამართი

ქ.თბილისი, ქუჩა კაირო , N 38
ს/კ : 01.19.21.002.506

პირობითი აღნიშვნები

- ელ. გამანაწილებელი ფარი
- როზეტი
- ჩამრთველი ერთი კლავიშით
- ჩამრთველი ორი კლავიშით
- სანათი
- ძირითადი გამანაწილებელი ფარიდან მიმავალი სადენი
- ელექტრო კაბელი როზეტის ქსელისთვის
- სანათებთან დამაკავშირებელი სადენი
- მაღალი ძაბვის კაბელი

ფურცლის ზომა

A3

თბილისი 2023წ.

ელექტროგაყვანილობის გეგმა სართულებზე ნიშნულით:

+0.00

ელექტროგაყვანილობის გეგმა

ობიექტი

საოფისე შენობა

მისამართი

ქ.თბილისი, ქუჩა კაირო , N 38
ს/კ : 01.19.21.002.506

პირობითი აღნიშვნები

- ელ. გამანაწილებელი ფარი
- როზეტი
- ჩამრთველი ერთი კლავიშით
- ჩამრთველი ორი კლავიშით
- სანათი
- ძირითადი გამანაწილებელი ფარიდან მიმავალი სადენი
- ელექტრო კაბელი როზეტის ქსელისთვის
- სანათებთან დამაკავშირებელი სადენი
- მაღალი ძაბვის კაბელი

ფურცლის ზომა

A3

თბილისი 2023წ.

ელექტროგაყვანილობის გეგმა სართულებზე ნიშნულით:

+3.00

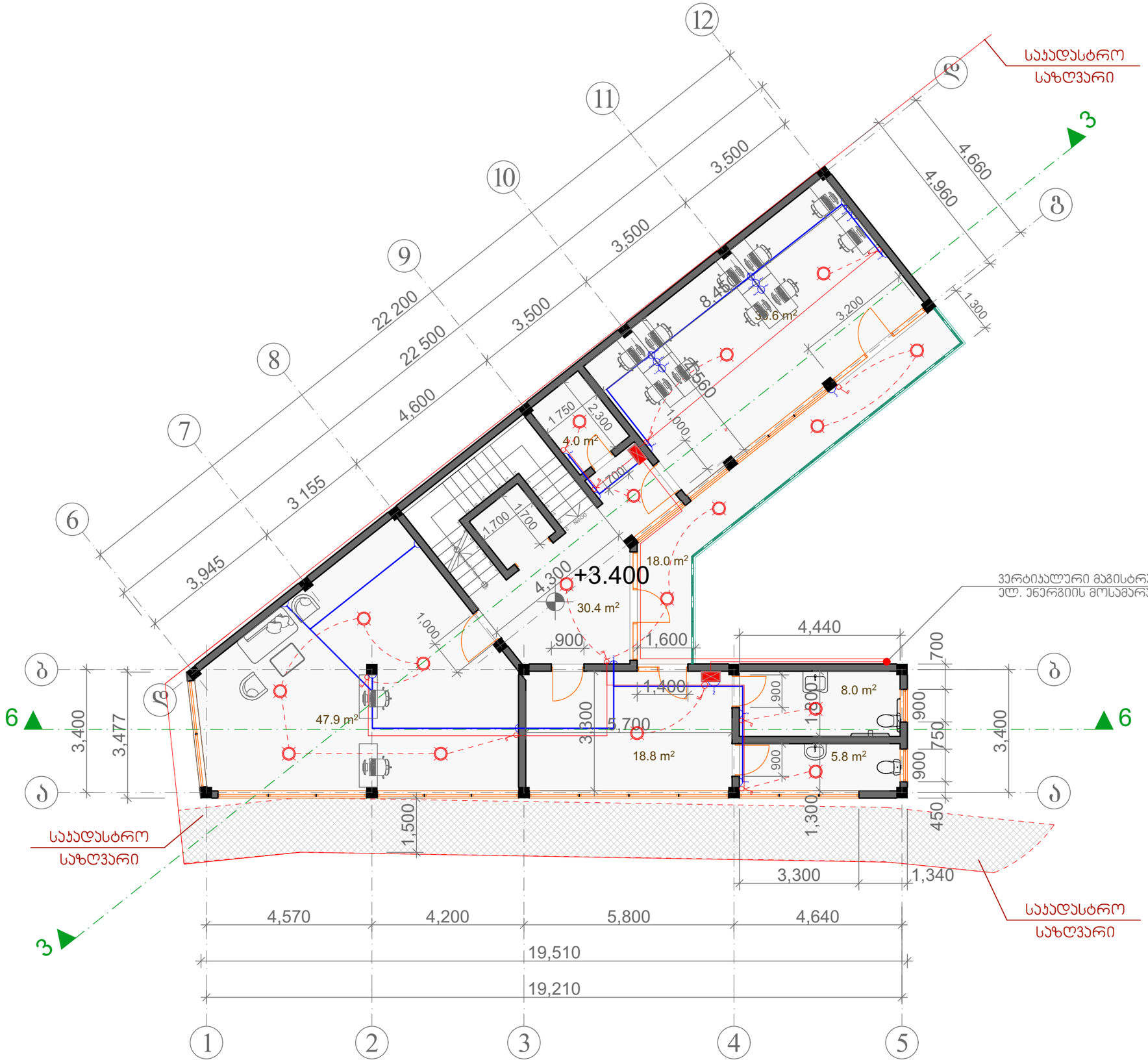

გათბობა-ვენტილაციის სქემები

საოფისე შენობა

ქ.თბილისი, ქუჩა კაირო , N 38

ს/კ : 01.19.21.002.506

თბილისი

2023წ.

გათბობა-ვენტილაციის სისტემის სპეციფიკაცია

		ბუნებრივ აირზე მომუშავე წყლის გამათბობელი ქვაბი სიმძლავრე - 32**KW** ცხელი წყლის და გათბობის სიტემებისთვის
		გამათბობელი სექციური ან პანელური რადიატორი რაოდენობა - 14 ცალი (ჯამურად სიმძლავრე 20 კვტ.)
		**ჰაერის გამწოვი ვენტილიატორი** **ტუალეტების ვენტილაციისთვის** რაოდენობა - 4 ცალი

გათბობა - ვენტილაციის გეგმა

ობიექტი

საოფისე შენობა

მისამართი

ქ.თბილისი, ქუჩა კაირო , N 38
ს/კ : 01.19.21.002.506

პირობითი აღნიშვნები

- გათბობის გამშვები მილი
- გათბობის უკუმილი
- ფოლადის პანელური რადიატორი
- ჰაერგამწოვი
- გათბობის ქვაბი
- ფოლადის პანელური რადიატორი

ფურცლის ზომა

A3

თბილისი 2023წ.

გათბობა-ვენტილაციის გეგმა
სართულებზე ნიშნულებით:
+0.00

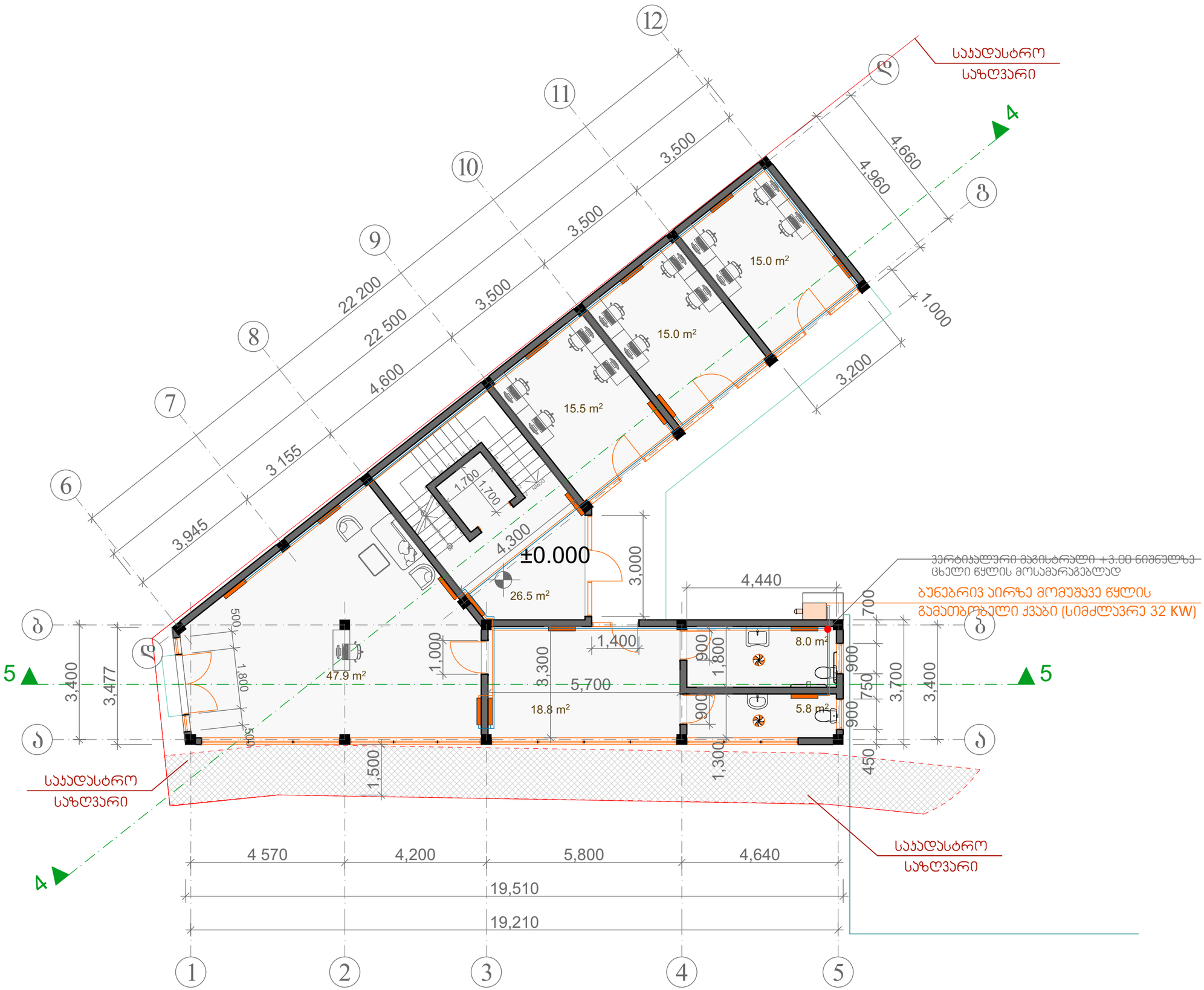

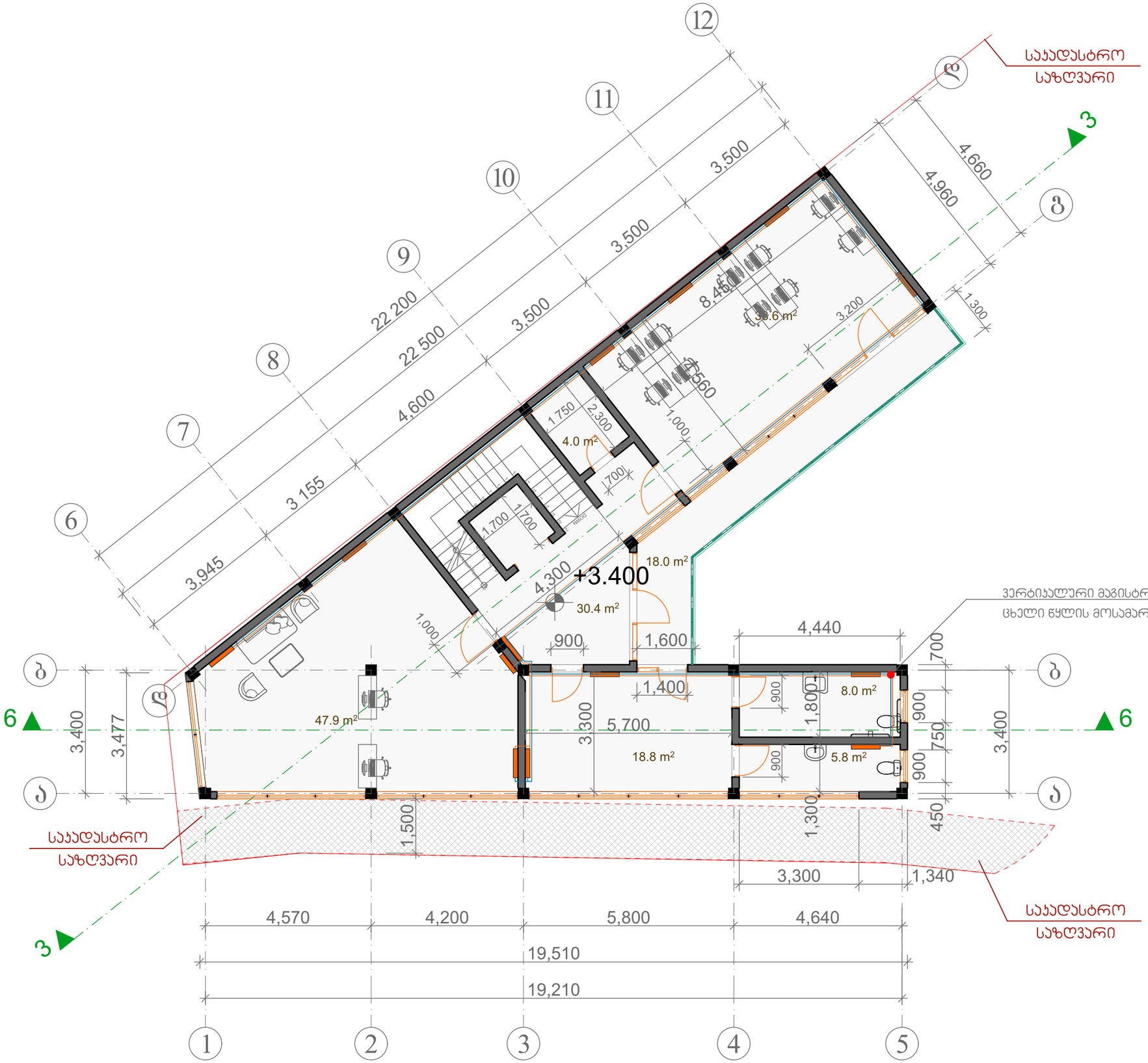

გათბობა - ვენტილაციის გეგმა

ობიექტი

საოფისე შენობა

მისამართი

ქ.თბილისი, ქუჩა კაირო , N 38
ს/კ : 01.19.21.002.506

პირობითი აღნიშვნები

- გათბობის გამშვები მილი
- გათბობის უკუმილი
- ფოლადის პანელური რადიატორი
- ჰაერგამწოვი
- გათბობის ქვაბი
- ფოლადის პანელური რადიატორი

ფურცლის ზომა

A3

თბილისი 2023წ.

გათბობა-ვენტილაციის გეგმა სართულებზე ნიშნულებით:

+3.00

გათბობა - ვენტილაციის იზონომეტრიული გეგმები

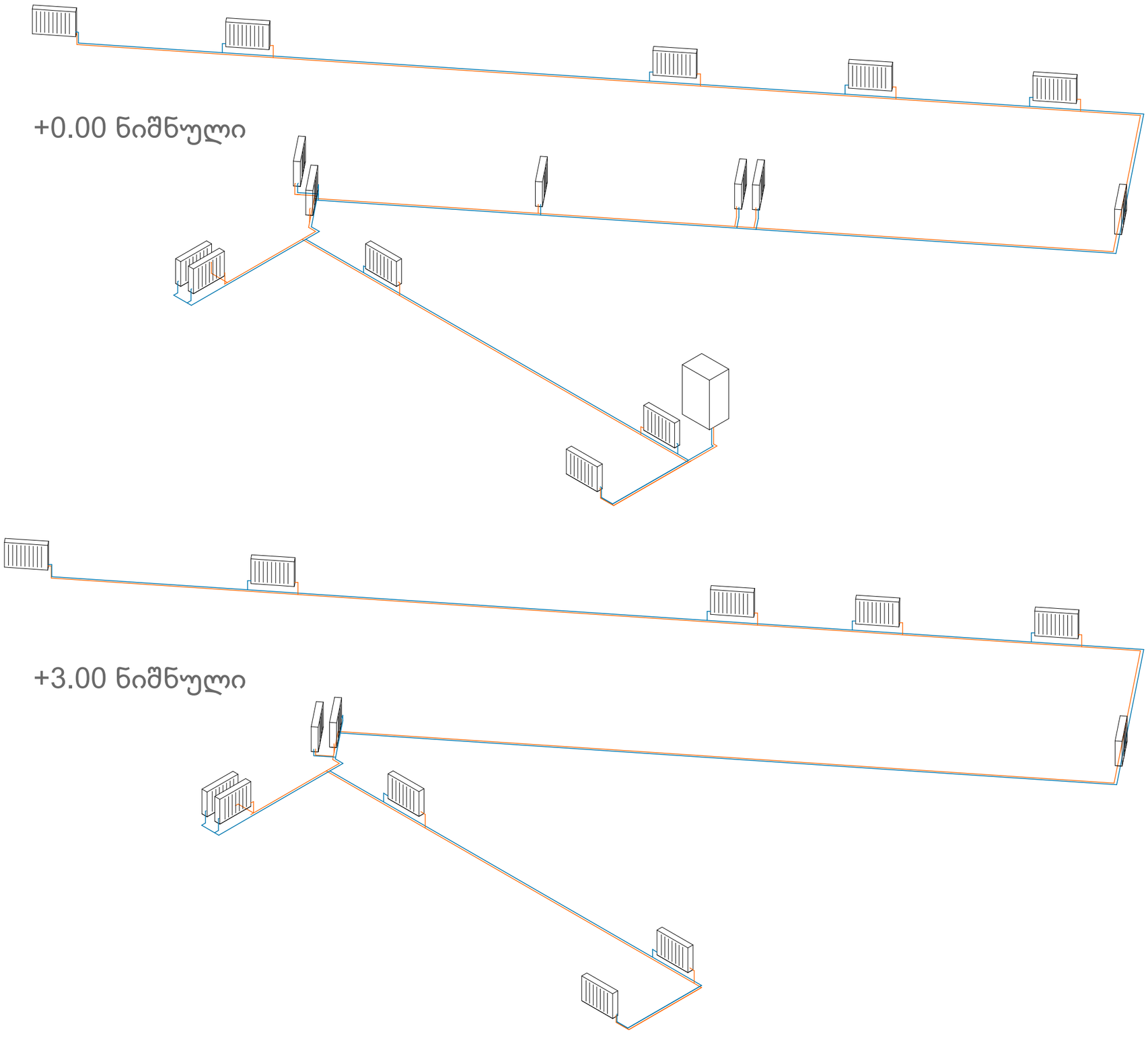

გათბობა - ვენტილაციის გეგმა

ობიექტი

საოფისე შენობა

მისამართი

ქ.თბილისი, ქუჩა კაირო , N 38
ს/კ : 01.19.21.002.506

პირობითი აღნიშვნები

- გათბობის გამშვები მილი
- გათბობის უკუმილი
- ფოლადის პანელური რადიატორი
- ჰაერგამწოვი
- გათბობის ქვაბი
- ფოლადის პანელური რადიატორი

ფურცლის ზომა

A3

თბილისი 2023წ.

გათბობა-ვენტილაციის გეგმა სართულებზე ნიშნულებით:

+0.00

+3.00

წყალმომარაგება-წყალარინების სქემები

საოფისე შენობა
ქ.თბილისი, ქუჩა კაირო , N 38
ს/კ : 01.19.21.002.506

თბილისი
2023წ.

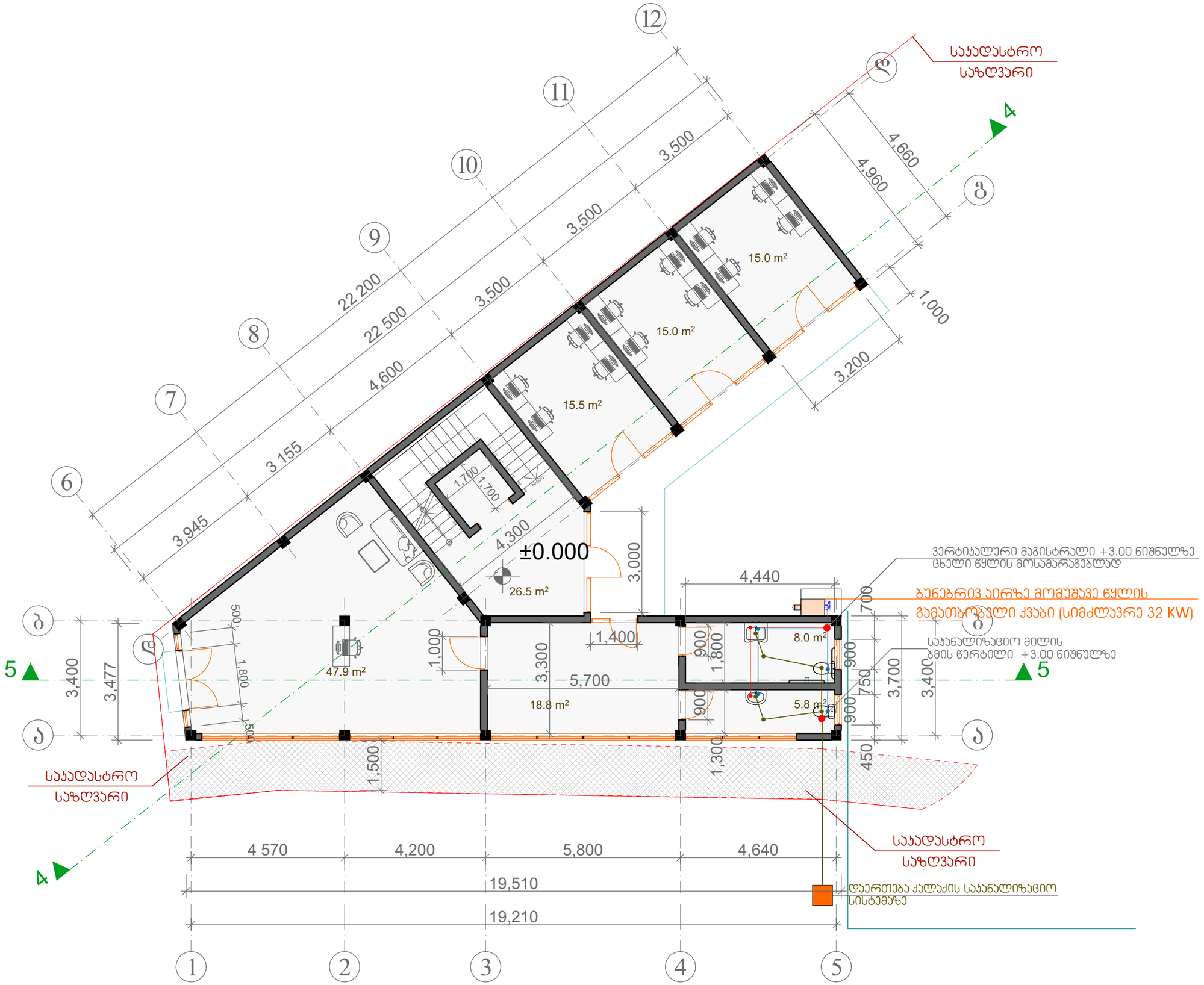

წყალმომარაგებისა და წყალარინების გეგმა

ობიექტი

საოფისე შენობა

მისამართი

ქ.თბილისი, ქუჩა კაირო , N 38
ს/კ : 01.19.21.002.506

პირობითი აღნიშვნები

- წყლის დგარი
- ცხელი წყლის მილი
- ცივი წყლის მილი
- წყლის ვენტილი
- ცხელი წყლის დგარი
- ცივი წყლის დგარი
- საკანალიზაციო მილი
- საკანალიზაციო დგარი

ფურცლის ზომა

A3

თბილისი 2023წ.

წყალმომარაგებისა და წყალარინების გეგმა სართულებზე ნიშნულებით:

+0.00

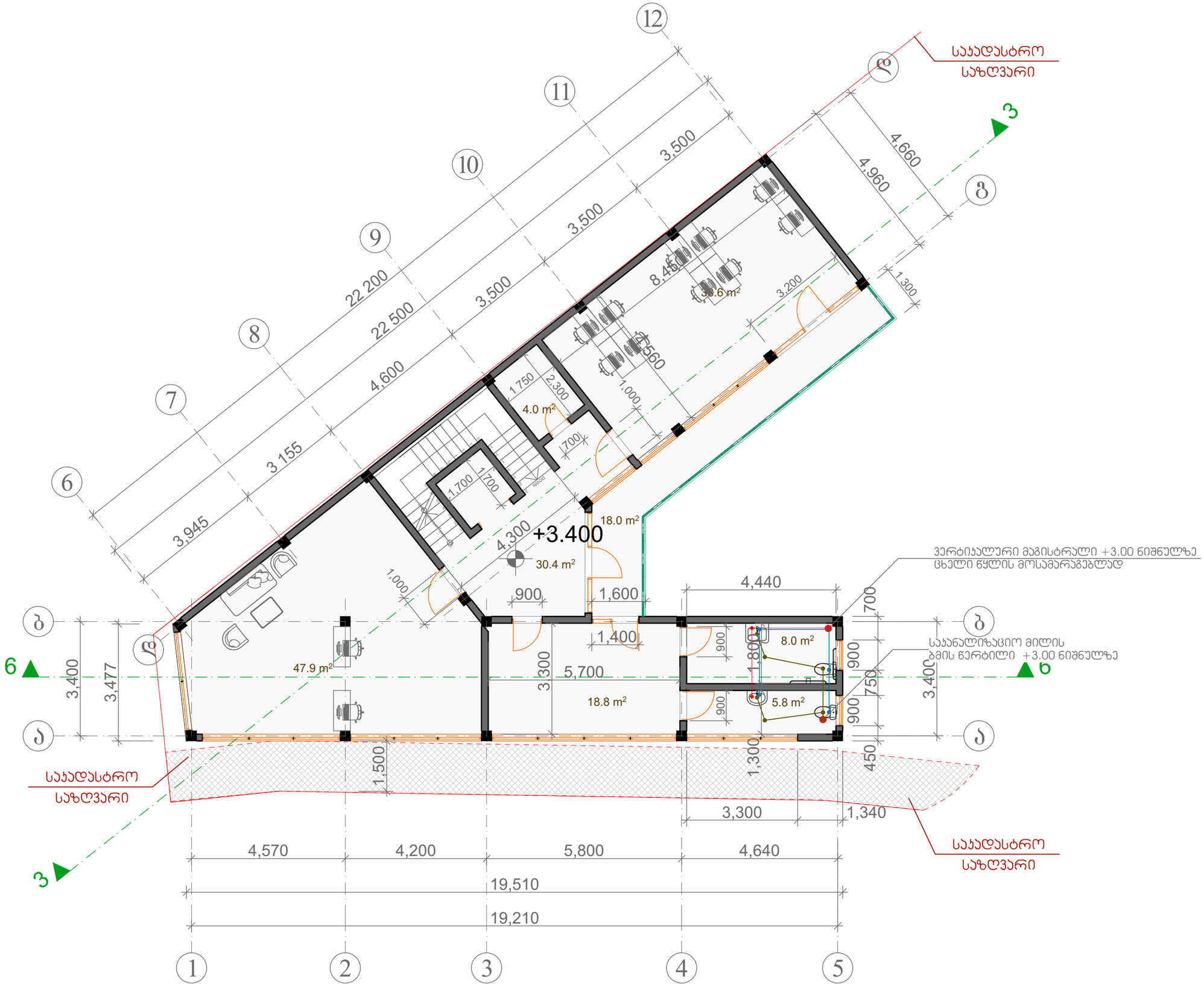

წყალმომარაგებისა და წყალარინების გეგმა

ობიექტი

საოფისე შენობა

მისამართი

ქ.თბილისი, ქუჩა კაირო , N 38
ს/კ : 01.19.21.002.506

პირობითი აღნიშვნები

- წყლის დგარი
- ცხელი წყლის მილი
- ცივი წყლის მილი
- წყლის ვენტილი
- ცხელი წყლის დგარი
- ცივი წყლის დგარი
- საკანალიზაციო მილი
- საკანალიზაციო დგარი

ფურცლის ზომა

A3

თბილისი 2023წ.

წყალმომარაგებისა და წყალარინების გეგმა სართულებზე ნიშნულებით:

+3.00

წყალმომარაგებისა და წყალარინების იზონომეტრიული გეგმები

+0.00 ნიშნული

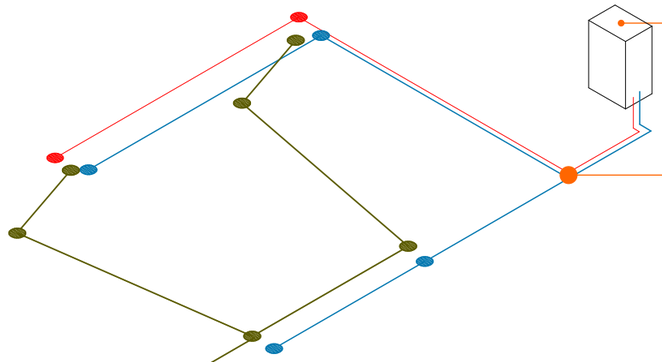

ბუნებრივ აირზე მომუშავე წყლის გამათბობელი ქვაბი (სიმძლავრე 32 KW)

ვერტიკალური მაგისტრალი +3.00 ნიშნულზე ცხელი წყლის მოსამარაგებლად



დაერთება ქალაქის საკანალიზაციო სისტემაზე

+3.00 ნიშნული

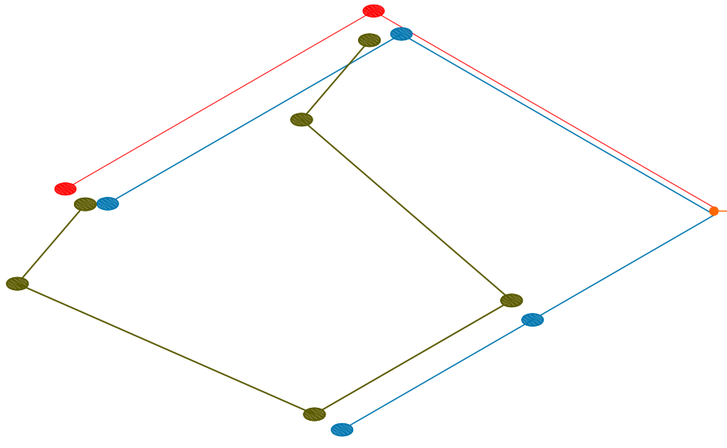

ვერტიკალური მაგისტრალი +3.00 ნიშნულზე ცხელი წყლის მოსამარაგებლად

წყალმომარაგებისა და წყალარინების გეგმა

ობიექტი

საოფისე შენობა

მისამართი

ქ.თბილისი, ქუჩა კაირო , N 38
ს/კ : 01.19.21.002.506

პირობითი აღნიშვნები

- წყლის დგარი
- ცხელი წყლის მილი
- ცივი წყლის მილი
- წყლის ვენტილი
- ცხელი წყლის დგარი
- ცივი წყლის დგარი
- საკანალიზაციო მილი
- საკანალიზაციო დგარი

ფურცლის ზომა

A3

თბილისი 2023წ.

წყალმომარაგებისა და წყალარინების გეგმა სართულებზე ნიშნულებით:

+0.00
+3.00

ელექტროგაყვანილობის სქემები

სასაწყობო შენობა
ქ.თბილისი, ქუჩა კაირო , N 38
ს/კ : 01.19.21.002.506

თბილისი
2023წ.

ელ მომარაგების სისტემის აღწერა:

საპროექტო ობიექტი წარნმოადგენს სამ სართულიან სასაწყობო შენობას.
ელექტრო მომარაგების სქემები დამუშავებულია არქიტექტურული პროექტის შესაბამისად.

ობიექტის სავარაუდო სიმძლავრე 1-10 კვტ. (220 ვ.)

ელექტრო მომარაგების პროექტი მოიცავს შენობაში ელ. ენერგიის განაწილების სქემებს.

ელექტრო მომარაგება განხორციელდება ენერგო-სადისტრიბუციო კომპანიის მიერ გაცემული
ტექნიკური პირობის საბუძველზე .
ელ. ენერგიის მიღება განაწილება მოხდება **MDB-1** მათავარი ელ. გამანაწილებელი ფარის
მეშვეობით, ხოლო სართულებზე MD-1, MD-2 და MD-3 ელ. გამანაწილებელი ფარის მეშვეობით.
განათების ქსელში გამოყენებული კაბელი - **NYM-J 3x1,**5
როზეტების ქსელში გამოყენებული კაბელი - **NYM-J 3x2,5**
გაყვანილობა შესრულდება ფარულად კედლის ლესვაში.
დამიწება:
საპროექტო შენობისთვის საჭიეროა მოეწყოს ხელოვნური დამიწების კონტური.
მთავარი დამიწების სალტე დამონტაჟდება MDB-1 ელ. ფარში საიდანაც განაწილდება დანარჩენ ქვე ფარებში და სათავსებში.

პირობითი აღნიშვნები:

ელ. გამანაწილებელი ფარი

როზეტი

2 X 36 LED სანათი

ძირითადი გამანაწილებელი
ფარიდან მიმავალი სადენი

ელექტრო კაბელი
როზეტის ქსელისთვის

სანათებთან დამაკავშირებელი
სადენი

მაღალი ძაბვის კაბელი

შენიშვნა:
ყველა როზეტი მონტაჟდება იატაკის დონიდან 40 სმ-ში, თუ არ არის მითითებული კონკრეტული სიმაღლე .
ყველა ჩამრთველი მონტაჟდება იატაკის დონიდან 80 სმ-ში.

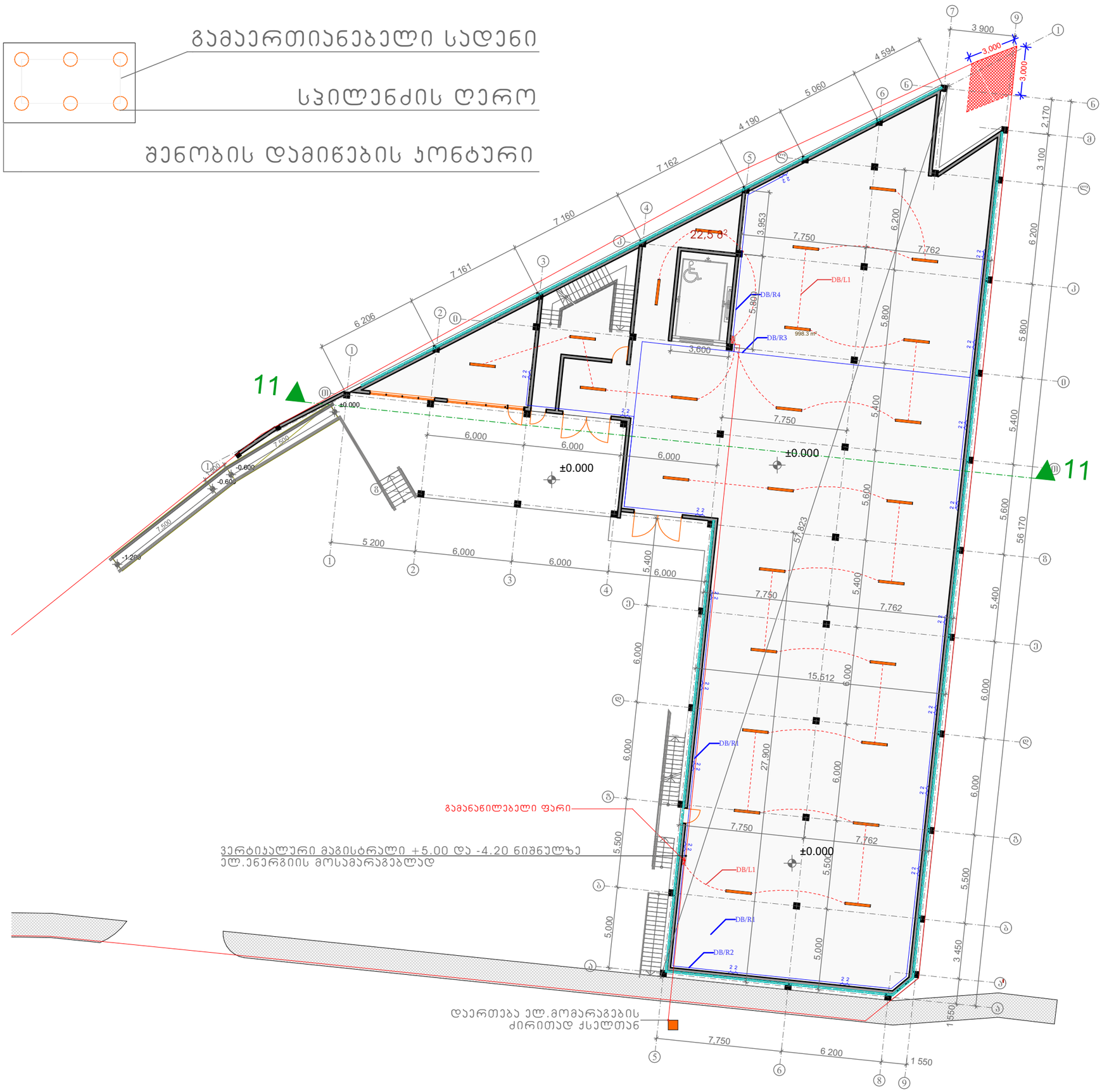

ელექტროგაყვანილობის გეგმა

ობიექტი

სასაწყობო შენობა

მისამართი

ქ.თბილისი, ქუჩა კაირო , N 38
ს/კ : 01.19.21.002.506

პირობითი აღნიშვნები

- ელ. გამანაწილებელი ფარი
- როზეტი
- 2 X 36 LED სანათი
- ძირითადი გამანაწილებელი ფარიდან მომავალი სადენი
- ელექტრო კაბელი როზეტის ქსელისთვის
- სანათებთან დამაკავშირებელი სადენი
- მაღალი ძაბვის კაბელი

ფურცლის ზომა

A3

თბილისი 2023წ.

ელექტროგაყვანილობის გეგმა სართულებზე ნიშნულით:

+0.00

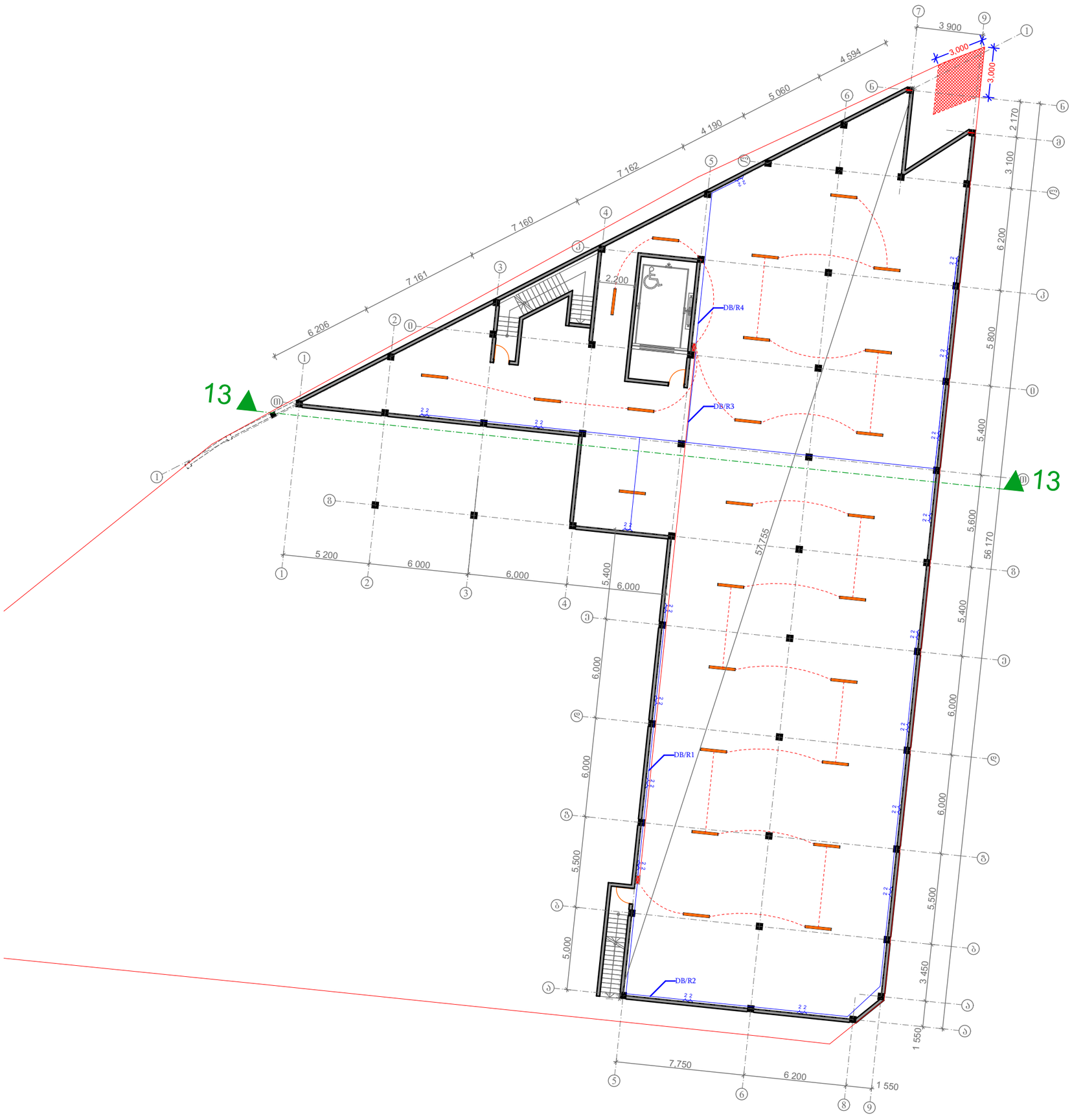

ელექტროგაყვანილობის გეგმა

ობიექტი

სასაწყობო შენობა

მისამართი

ქ.თბილისი, ქუჩა კაირო , N 38
ს/კ : 01.19.21.002.506

პირობითი აღნიშვნები

- ელ. გამანაწილებელი ფარი
- როზეტი
- 2 X 36 LED სანათი
- ძირითადი გამანაწილებელი ფარიდან მომავალი სადენი
- ელექტრო კაბელი როზეტის ქსელისთვის
- სანათებთან დამაკავშირებელი სადენი
- მაღალი ძაბვის კაბელი

ფურცლის ზომა

A3

თბილისი 2023წ.

ელექტროგაყვანილობის გეგმა სართულებზე ნიშნულით:

-4.20

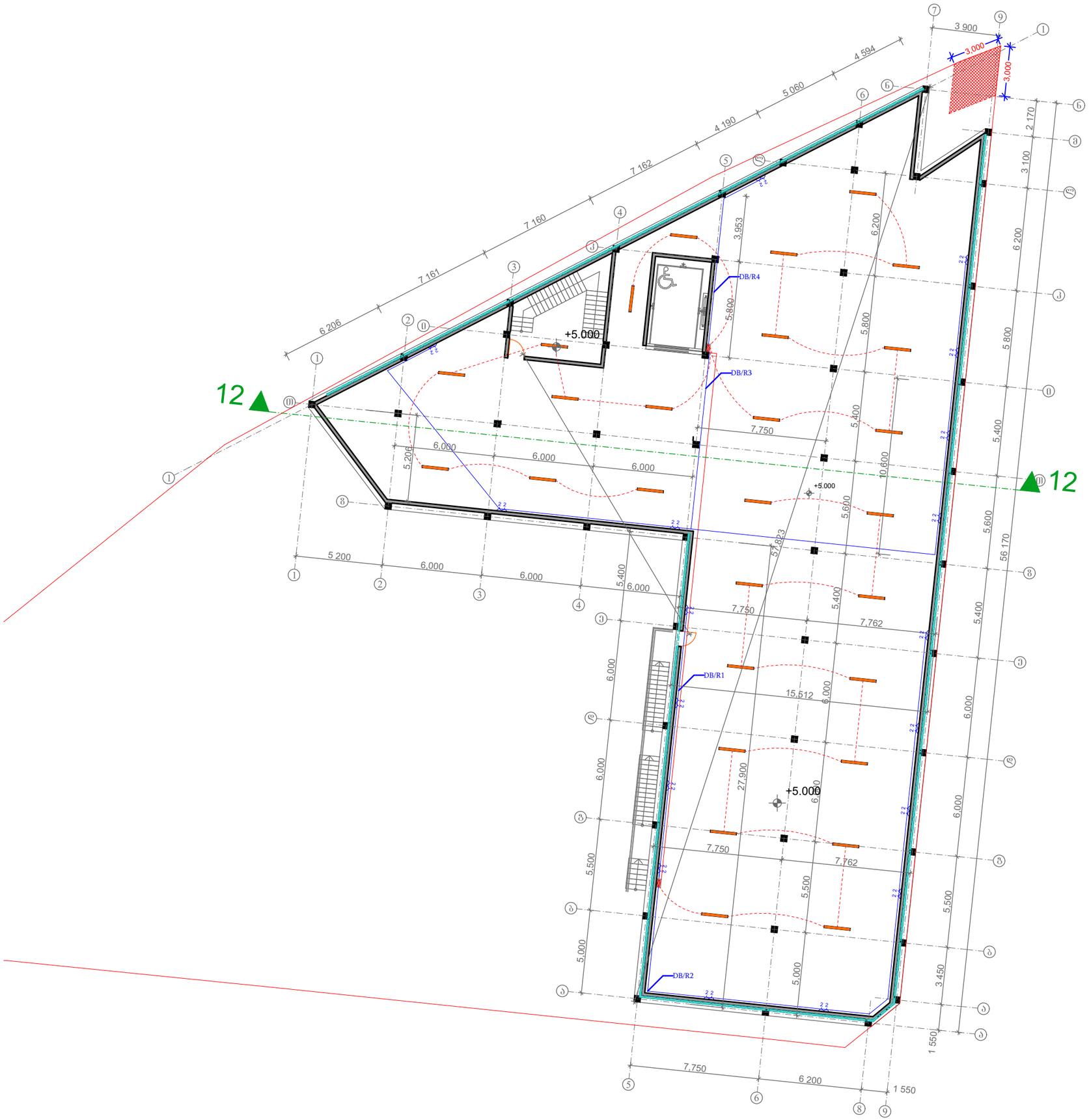

ელექტროგაყვანილობის გეგმა

ობიექტი

სასაწყობო შენობა

მისამართი

ქ.თბილისი, ქუჩა კაირო , N 38
ს/კ : 01.19.21.002.506

პირობითი აღნიშვნები

- ელ. გამანაწილებელი ფარი
- როზეტი
- 2 X 36 LED სანათი
- ძირითადი გამანაწილებელი ფარიდან მომავალი სადენი
- ელექტრო კაბელი როზეტის ქსელისთვის
- სანათებთან დამაკავშირებელი სადენი
- მაღალი ძაბვის კაბელი

ფურცლის ზომა

A3

თბილისი 2023წ.

ელექტროგაყვანილობის გეგმა სართულებზე ნიშნულით:

+5.00

ვენტილაციის სქემები

სასაწყობო შენობა

ქ.თბილისი, ქუჩა კაირო , N 38

ს/კ : 01.19.21.002.506

თბილისი

2023წ.

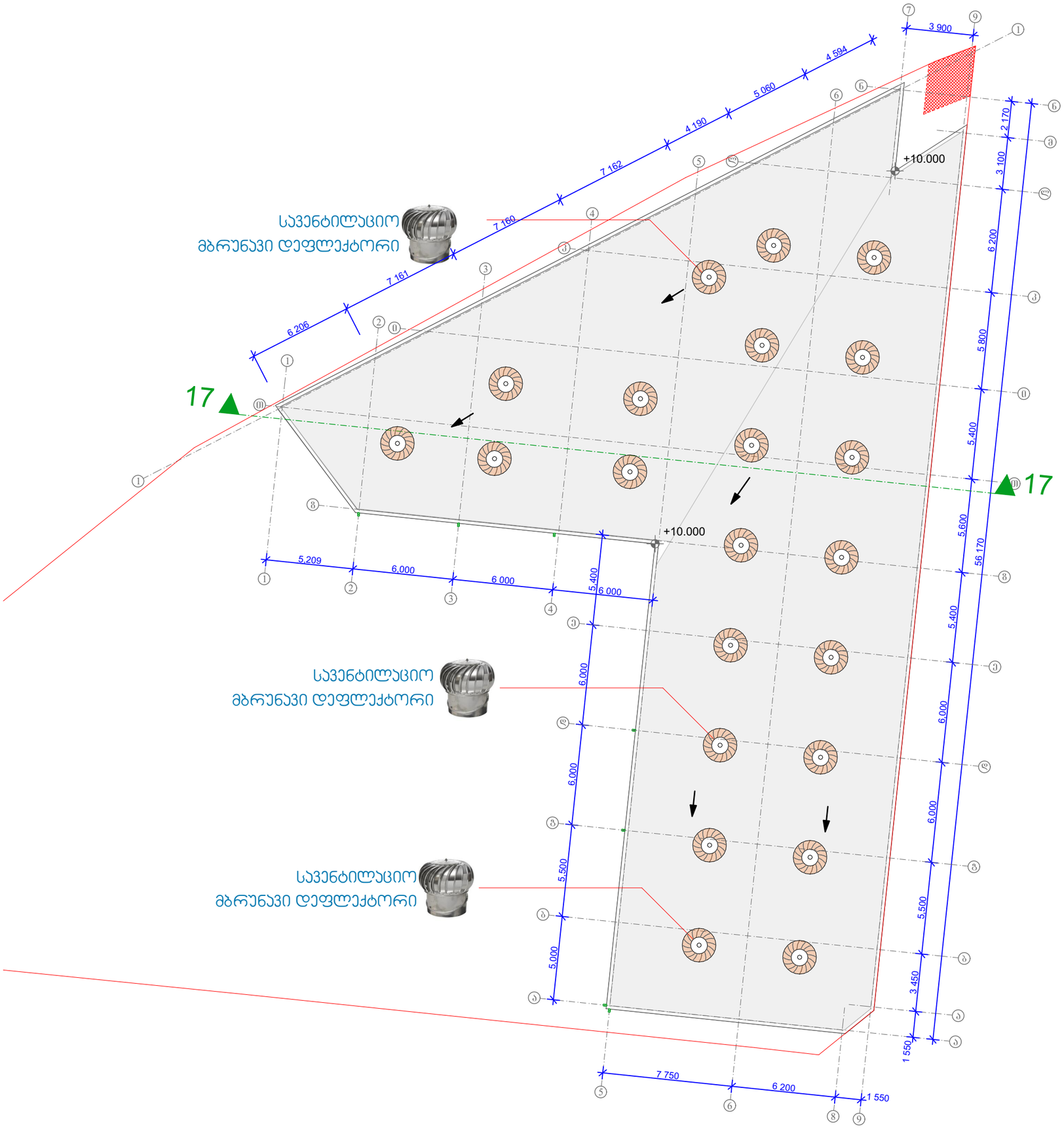

გათბობა - ვენტილაციის გეგმა

ობიექტი

საოფისე შენობა

მისამართი

ქ.თბილისი, ქუჩა კაირო , N 38
ს/კ : 01.19.21.002.506

პირობითი აღნიშვნები

სავენტილაციო მბრუნავი დეფლექტორის სიმბოლური აღნიშვნა გეგმაზე

მბრუნავი დეფლექტორების დამაკავშირებელი სავენტილაციო მილი

სავენტილაციო მილების დამაკავშირებელი სავენტილაციო შახტა ვერტიკალურ მაგისტრალზე

ფურცლის ზომა

A3

თბილისი 2023წ.

გათბობა-ვენტილაციის გეგმა სახურავზე

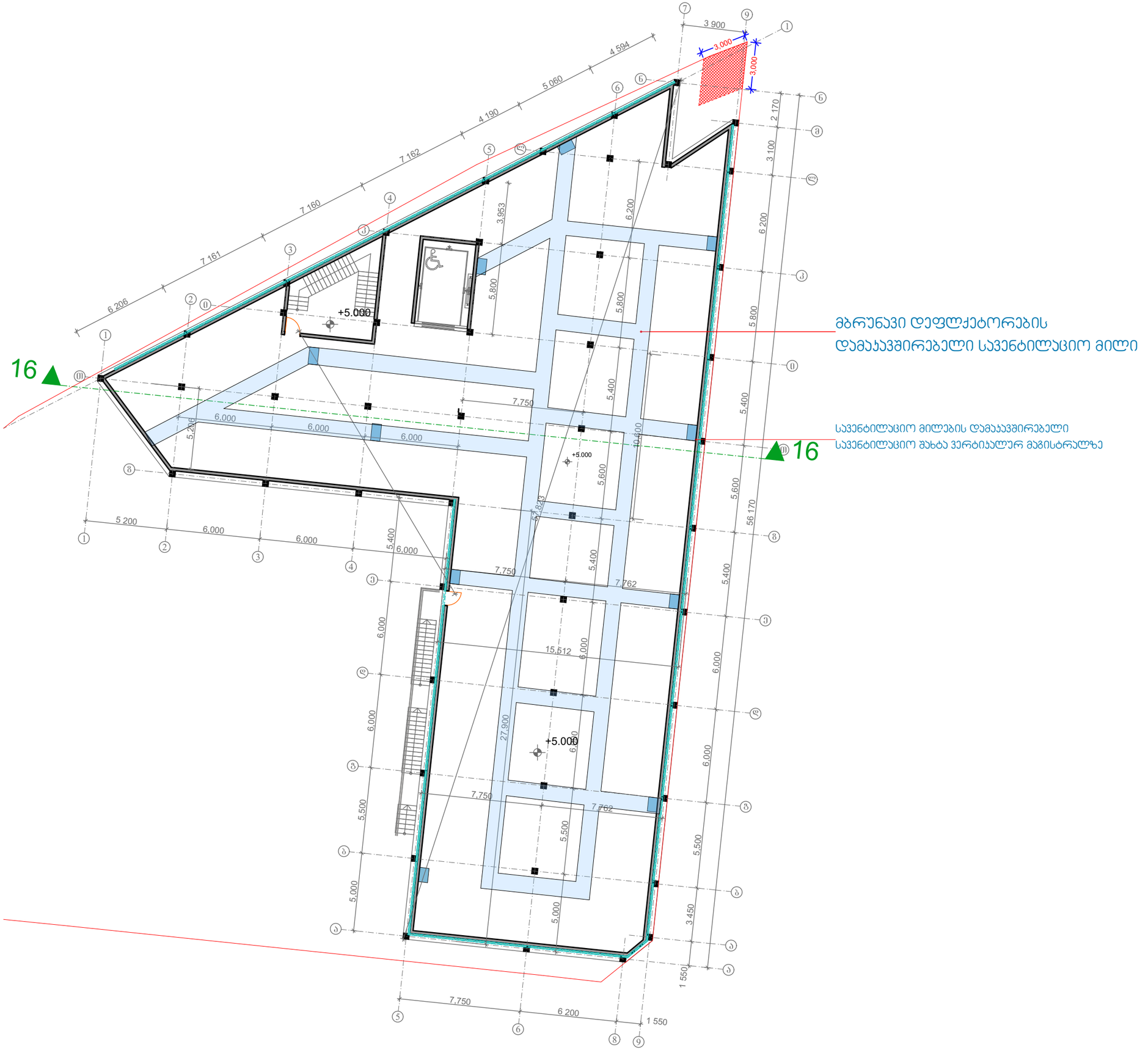

გათბობა - ვენტილაციის გეგმა

ობიექტი

საოფისე შენობა

მისამართი

ქ.თბილისი, ქუჩა კაიროს , N 38
ს/კ : 01.19.21.002.506

პირობითი აღნიშვნები



სავენტილაციო მბრუნავი დეფლექტორის სიმბოლური აღნიშვნა გეგმაზე

მბრუნავი დეფლექტორების დამაყავშირებელი სავენტილაციო მილი

სავენტილაციო მილების დამაყავშირებელისავენტილაციო შახტა ვერტიკალურ მაგისტრალზე

ფურცლის ზომა

A3

თბილისი 2023წ.

გათბობა-ვენტილაციის გეგმა სართულებზე ნიშნულით:

+5.00

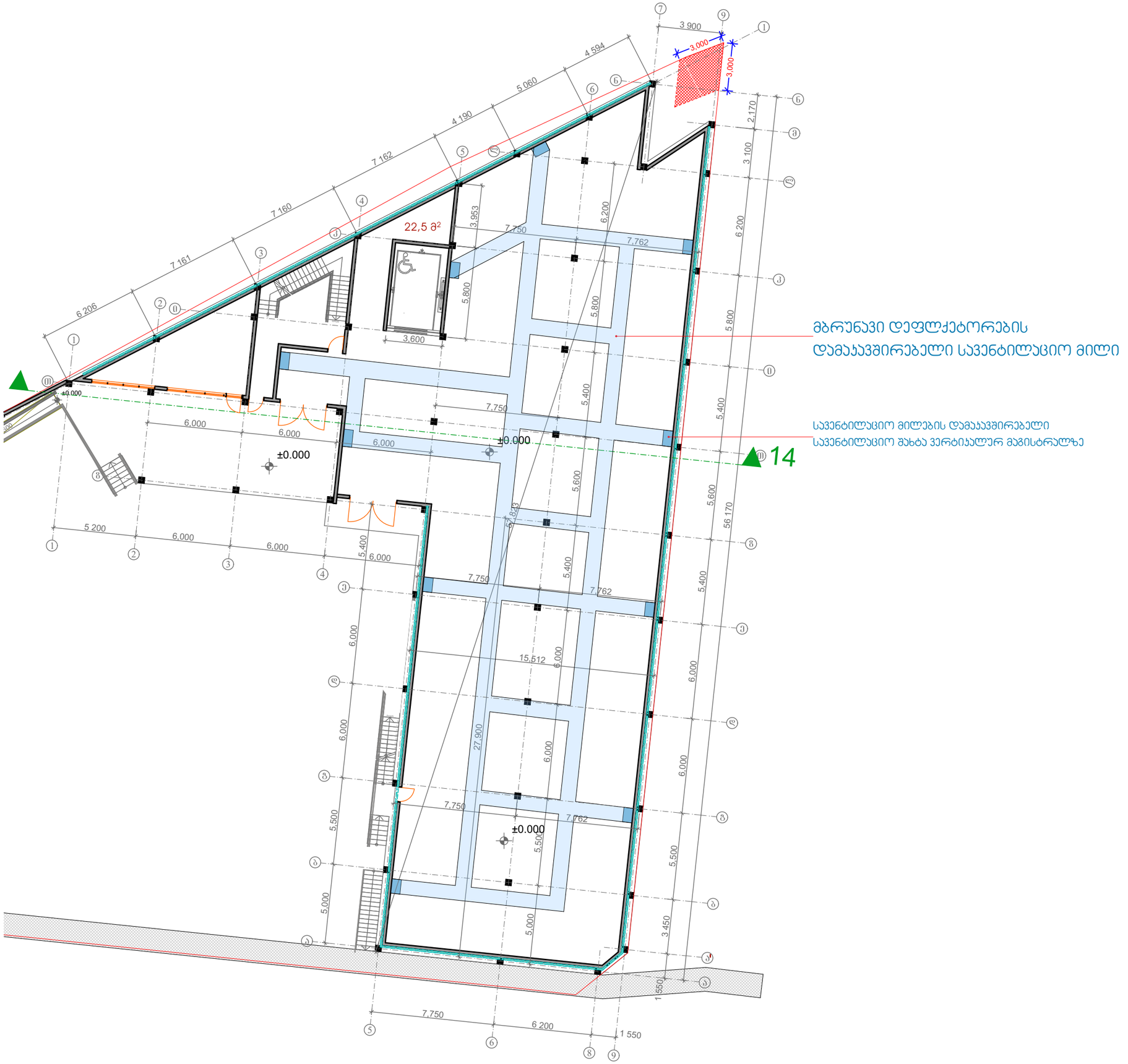

მბრუნავი დეფლექტორების დამაყავშირებელი სავენტილაციო მილი

სავენტილაციო მილების დამაყავშირებელი სავენტილაციო შახტა ვერტიკალურ მაგისტრალზე

გათბობა - ვენტილაციის გეგმა

ობიექტი

საოფისე შენობა

მისამართი

ქ.თბილისი, ქუჩა კაიროს , N 38
ს/კ : 01.19.21.002.506

პირობითი აღნიშვნები

სავენტილაციო მბრუნავი დეფლექტორის სიმბოლური აღნიშვნა გეგმაზე

მბრუნავი დეფლექტორების დამაყავშირებელი სავენტილაციო მილი

სავენტილაციო მილების დამაყავშირებელისავენტილაციო შახტა ვერტიკალურ მაგისტრალზე

ფურცლის ზომა

A3

თბილისი 2023წ.

გათბობა-ვენტილაციის გეგმა სართულებზე ნიშნულით:

+0.00

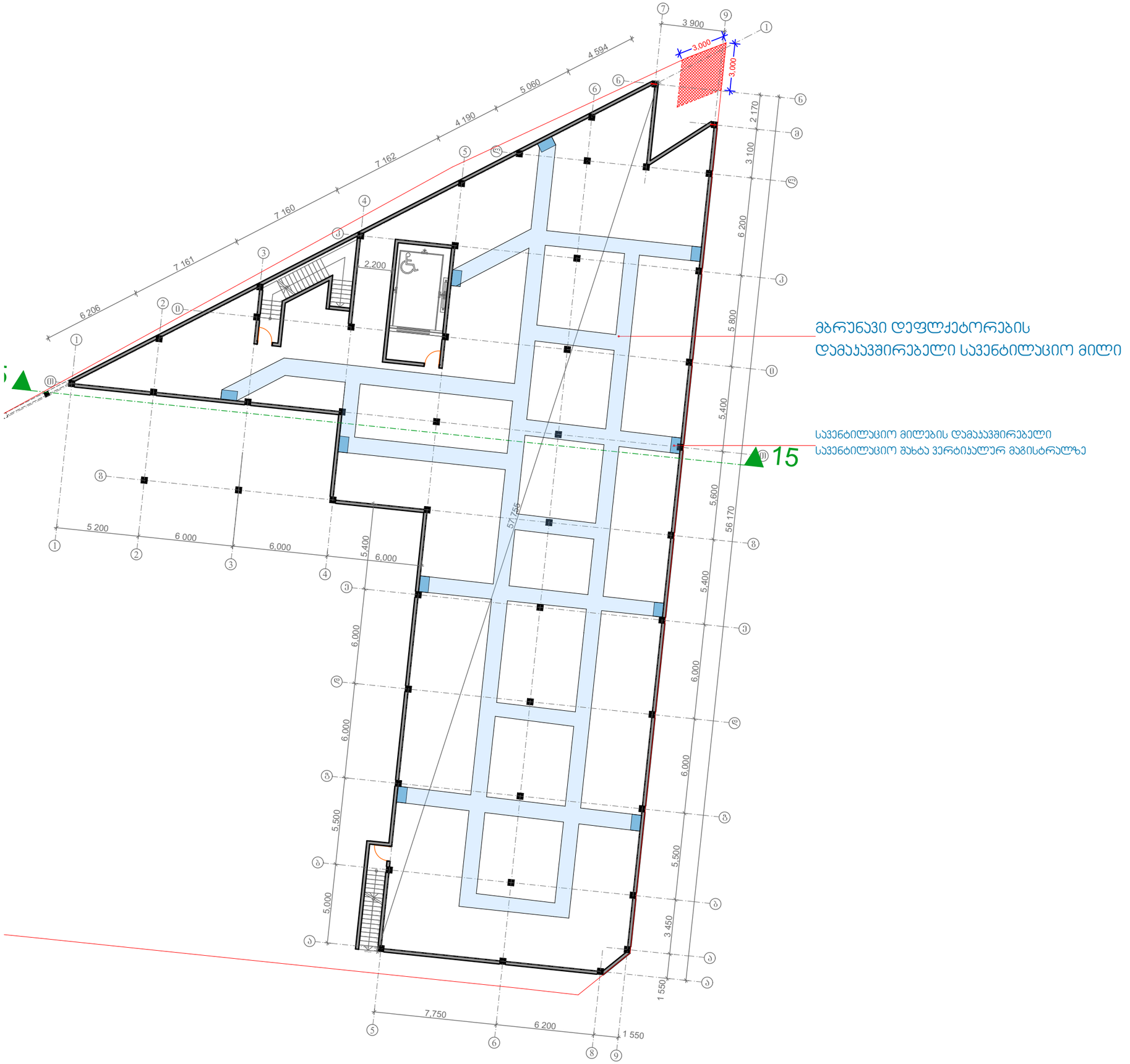

მბრუნავი დეფლექტორების დამაკავშირებელი სავენტილაციო მილი

სავენტილაციო მილების დამაკავშირებელი სავენტილაციო შახტა ვერტიკალურ მაგისტრალზე

გათბობა - ვენტილაციის გეგმა

ობიექტი

საოფისე შენობა

მისამართი

ქ.თბილისი, ქუჩა კაიროს , N 38
ს/კ : 01.19.21.002.506

პირობითი აღნიშვნები

სავენტილაციო მბრუნავი დეფლექტორის სიმბოლური აღნიშვნა გეგმაზე

მბრუნავი დეფლექტორების დამაკავშირებელი სავენტილაციო მილი

სავენტილაციო მილების დამაკავშირებელისავენტილაციო შახტა ვერტიკალურ მაგისტრალზე

ფურცლის ზომა

A3

თბილისი 2023წ.

გათბობა-ვენტილაციის გეგმა სართულებზე ნიშნულით:

-4.20

საექსპერტო დასკვნა

ქ. თბილისი, კაიროს ქუჩა №38, (ნაკვ. 02/047)

საკადასტრო კოდი. 01.19.21.002.506

საწყობის (სოფლის მეურნეობის პროდუქტების შესანახი მაცივრების) შენობის მშენებლობისას მოსაზღვრედ მდებარე შენობა – ნაგებობებზე ზეგავლენის შესახებ

დამკვეთი: შპს „ივერია იმპექსი“

შპს „GMG“:

დირექტორი: გ. მირინაშვილი

შრომითი სტაჟი 40 წელი. 24.11.2022. წ.

2022 წელი

Sps „GMG“

საპროექტო – სამშენებლო ფირმა

ქ. თბილისი, კაიროს ქუჩა №38, (ნაკვ. 02/047)
საკადასტრო კოდი. 01.19.21.002.506

საექსპერტო დასკვნა

საწყობის (სოფლის მეურნეობის პროდუქტების შესანახი მაცივრების) შენობის მშენებლობისას მოსაზღვრედ მდებარე შენობა – ნაგებობებზე ზეგავლენის შესახებ

დამკვეთი: შპს „ივერია იმპექსი“

დამკვეთის მოთხოვნის საფუძველზე შეფასებულია ქ. თბილისში კაიროს ქუჩა №38-ში (ნაკვ. 02/047). ნაკვეთის საკადასტრო კოდი: 01.19.21.002.506. საწყობის (სოფლის მეურნეობის პროდუქტების შესანახი მაცივრების) შენობის მშენებლობისას მოსაზღვრედ მდებარე შენობა ნაგებობებზე ზეგავლენა მდგრადობის თვალსაზრისით.

დამკვეთის მიერ საექსპერტიზოდ წარმოდგენილი იქნა შემდეგი მასალები:

1. სამშენებლო მოედნის საინჟინრო – გეოლოგიური კვლევები. რომელიც დამუშავებულია შპს „ნიუექსპერტგრუპი“-ს ინჟინერ-გეოლოგების მიერ 2021 წელს. თან ერთვის გეოლოგიური კვლევის საექსპერტო დასკვნა.
2. ასაშენებელი შენობის არქიტექტურული პროექტის ელექტრონული ვერსია (Pln და Pdf ფაილები) და დაბეჭდილი ალბომი.
3. შენობის მონოლითური რკინაბეტონის მზიდ კონსტრუქციათა ტექნიკური გადაწყვეტები. მათ შორის, საძირკვლის კონსტრუქციები, სვეტების, კედლების, დიაფრაგმების, კიბეების და სართულშუა გადახურვების

კონსტრუქციათა სამონტაჟო სქემები, მათი კვანძები და შემაერთებელი კვანძების გადაწყვეტის ტექნიკური დოკუმენტაცია.

4. ქვაბულის მოსაწყობად კონსტრუქციული გადაწყვეტების ტექნიკური დოკუმენტაცია.

საპროექტო – სამშენებლო ფირმა

შენობის გეგმარებითი პარამეტრები და მოკლე აღწერა:

ასაშენებელი შენობა სამსართულიანია, გათვალისწინებულია მოეწყოს სარდაფი, პირველი და მეორე სართული, რელიეფიდან გამომდინარე შენობა მდებარეობს სწორ ზედაპირზე. გეგმაში იგი მოქცეულია არსებული საკადასტრო საზღვრების გასწვრივ. მაქსიმალური მალის ზომა შეადგენს 6,0 მეტრს.

შენობის მიწისქვეშა სართულის (სარდაფის) სიმაღლე 0,000 ნიშნულამდე შეადგენს 4,2 მეტრს.

პირველი სართულის სიმაღლე შეადგენს 5,0 მეტრს.

მეორე სართულის სიმაღლე შეადგენს 4,2 მეტრს.

შენობის კონსტრუქციული ნაწილი დამუშავებულია რკ/ბეტ-ის ჩარჩოსებრ-კავშირებიანი სისტემით მონოლითური რკ/ბეტ-ის დიაფრაგმებით.

შენობის დაფუძნების პირობების მოკლე აღწერა:

სამშენებლო მოედნის გეოტექნიკური აგებულებიდან გამომდინარე შენობა მთლიანად საძირკვლის მონოლითური ფილის გამოყენებით აფუძნება ძირითად ქანს.

საქართველოს ტერიტორიის სეისმური დარაიონებისა და საინჟინრო გეოლოგიური კვლევების შესაბამისი დასკვნებისა და რეკომენდაციების მიხედვით სამშენებლო მოედანი განლაგებულია 8 ბალიან სეისმურ ზონაში.

სამშენებლო მოედანზე ქარის ნორმატიული დატვირთვა შეადგენს -45 კგძ/მ^2 (15 წლიანი განმეორებადობის პერიოდით), ხოლო თოვლის საფარის

ნორმატიული დატვირთვა -50 კგძ/მ^2 (14 დღე – თოვლის საფარის დღეთა რიცხვი).

აღმოსავლეთის მხრიდან სამშენებლო მოედანს ესაზღვრება მიწის ნაკვეთი (საკადასტრო კოდით 01.19.21.002.509), რომელზედაც შენობა ნაგებობა არ არსებობს.

Sps „GMG“

საპროექტო – სამშენებლო ფირმა

დასავლეთის მხრიდან სამშენებლო მოედანს ესაზღვრება ტერიტორია (საკადასტრო კოდით 01.19.21.002.153), რომელზედაც მდებარე შენობამდე მანძილი შეადგენს 9,5 მეტრს.

სამხრეთის მხრიდან სამშენებლო მოედანს ესაზღვრება ტერიტორია (საკადასტრო კოდით 01.19.21.002.153), რომელზედაც მდებარე შენობამდე მანძილი შეადგენს 14,2 მეტრს.

ჩრდილოეთის მხრიდან სამშენებლო მოედანს ესაზღვრება ცარიელი ტერიტორია.

კონსტრუქციული პროექტის მიხედვით ადგილზე არსებული სიტუაციური მდგომარეობის გათვალისწინებით უნდა მოეწყოს სარდაფი, რის საშუალებასაც იძლევა სამშენებლო მოედანი. კედლების მოწყობისას რაიმე სპეციალური ღონისძიებების გატარების აუცილებლობა არ არსებობს.

დ ა ს კ ვ ნ ა :

გამომდინარე შენობის დაფუძნების პირობებიდან და იმ ღონისძიებებიდან, რომლებიც განხორციელებულია პროექტის კონსტრუქციულ ნაწილში საინჟინრო-გეოლოგიურ კვლევებზე დაყრდნობით, შეიძლება გაკეთდეს დასკვნა, რომ საპროექტო შენობის მშენებლობის პროცესი არ იქონიებს უარყოფით ზეგავლენას მოსაზღვრედ მდებარე შენობა – ნაგებობებზე მდგრადობის თვალსაზრისით.

შპს „GMG“:

შეასრულა:

მშენებელ-კონსტრუქტორი: გ. მირინაშვილი

შრომითი სტაჟი 40 წელი.

Sps „GFN“ LTD

saproeqto – samSeneblo firma

ქ. თბილისი, კაიროს ქუჩა №38, (ნაკვ. 02/047)

საკადასტრო კოდი. 01.19.21.002.506

განმარტებითი ბარათი

საწყობის (სოფლის მეურნეობის პროდუქტების შესანახი მაცივრების) შენობის პროექტი

კონსტრუქციული ნაწილი

დამკვეთი: შპს „ივერია იმპექსი“

კონსტრუქციული თვალსაზრისით ნაგებობა მიეკუთვნება კარკასული ტიპის შენობას, საძირკვლები გათვალისწინებულია მოეწყოს მონოლითური რკ/ბეტ-ის, ასევე რკ/ბეტ-ით უნდა შესრულდეს სვეტები, კოჭები და გადახურვის ფილები.

პროექტით გათვალისწინებულია ბეტონირებისათვის გამოყენებული იქნეს B25 კლასის ბეტონი და ბეტონირება შესრულდეს უწყვეტად და ვიბრირებით. ყოველი ჩასხმის შესრულებისას შემოწმებული იქნეს ბეტონის მარკა.

კონსტრუქციებისთვის განკუთვნილი არმატურების გადაბმა მოხდეს პროექტში მითითებული ნახაზების მიხედვით.

სამშენებლო სამონტაჟო სამუშაოების შესრულებისას მკაცრად იქნეს დაცული დღეისათვის მოქმედი სამშენებლო წესები და ნორმები.

Seasrula: **z. nasyidaSvili**

ნახაზების ჩამონათვალი

კონსტრუქციული ნაწილი

№	დასახელება	შენიშვნა
1.	ნახაზების ჩამონათვალი	
2.	ღერძები გეგმაში	
3.	საძირკვლის ფილის გეომეტრიული გომები	
4.	საძირკვლის ფილის ძირითადი არმირება -3,050 ნიშნულზე	
5.	კვეთი 1 – 1 და 2 – 2	
6.	საძირკვლის ფილის ქვედა შრის არმირებების გაძლიერება -3,050 ნიშნულზე	
7.	კვეთი 3 – 3	
8.	კვეთი 4 – 4 და 5 – 5	
9.	საძირკვლის ფილის ზედა შრის არმირებების გაძლიერება -3,050 ნიშნულზე	
10.	კვეთი 6 – 6	
11.	არმატურის ნაშვერები კედლებისათვის გეგმაში -3,050 ნიშნულზე	
12.	კვეთი 7 – 7	
13.	კედლები გეგმაში -3,050 ნიშნულზე	
14.	კვეთი 8 – 8 და 9 – 9	
15.	სვეტები გეგმაში -3,050 ნიშნულზე	
16.	სვეტი სვ – 1	
17.	სარდაფის გადახურვის ფილის განლაგების სქემა (ნიშნ. -0,050)	
18.	კვეთი 10 – 10	
19.	კვეთი 11 – 11	
20.	სვეტები გეგმაში -0,050 ნიშნულზე	
21.	სვეტი სვ – 2	
22.	პირველი სართულის გადახურვის ფილის განლაგების სქემა (ნიშნ. 4,950)	
23.	სვეტები გეგმაში 4,950 ნიშნულზე	
24.	სვეტი სვ – 3	
25.	მეორე სართულის გადახურვის ფილის განლაგების სქემა (ნიშნ. 9,150)	
26.	კვეთი 12 – 12	
27.	ფილის არმირების სქემატური ნახაზი	
28.	კვეთი 13 – 13	
29.	კვეთი 14 – 14	
30.	საკედლე პანელების სამაგრი გრძივების განლაგების სქემა (გეგმა)	
31.	საკედლე პანელების სამაგრი გრძივების განლაგების სქემა (ხედი „ა“ და ხედი „ბ“)	
32.	კიბის არმირების სქემატური ნახაზი	

GFN

შ.პ.ს. „GFN“

„GFN“ LTD

საპროექტო-სამშ. ფირმა

მისამართი

ქ. თბილისი,
კაიროს ქუჩა №38,
(ნაკვ. 02/047)
საკად. კოდი: 01.19.21.002.506

დამკვეთი

შპს „ივერია იმპექსი“

ობიექტის დასახელება

საწყობის (სოფლის მეურნეობის პროდუქტების შესანახი მაცივრების) შენობის პროექტი

2022 წელი

სამშ. კონსტრ. ნაწილი

ნახაზის დასახელება

ნახაზების ჩამონათვალი

დირექტორი		ზ. ნასყიდაშვილი
არქ. პროექტის		ზ. ნასყიდაშვილი
მთავარქიტ.		ლ. ოქროპირიძე
კონსტრუქტ.		ზ. ნასყიდაშვილი
მასშტაბი		
ფურც.	1	
ფურცლები	32	
წელი	2022	

ღერძები გეგმაში

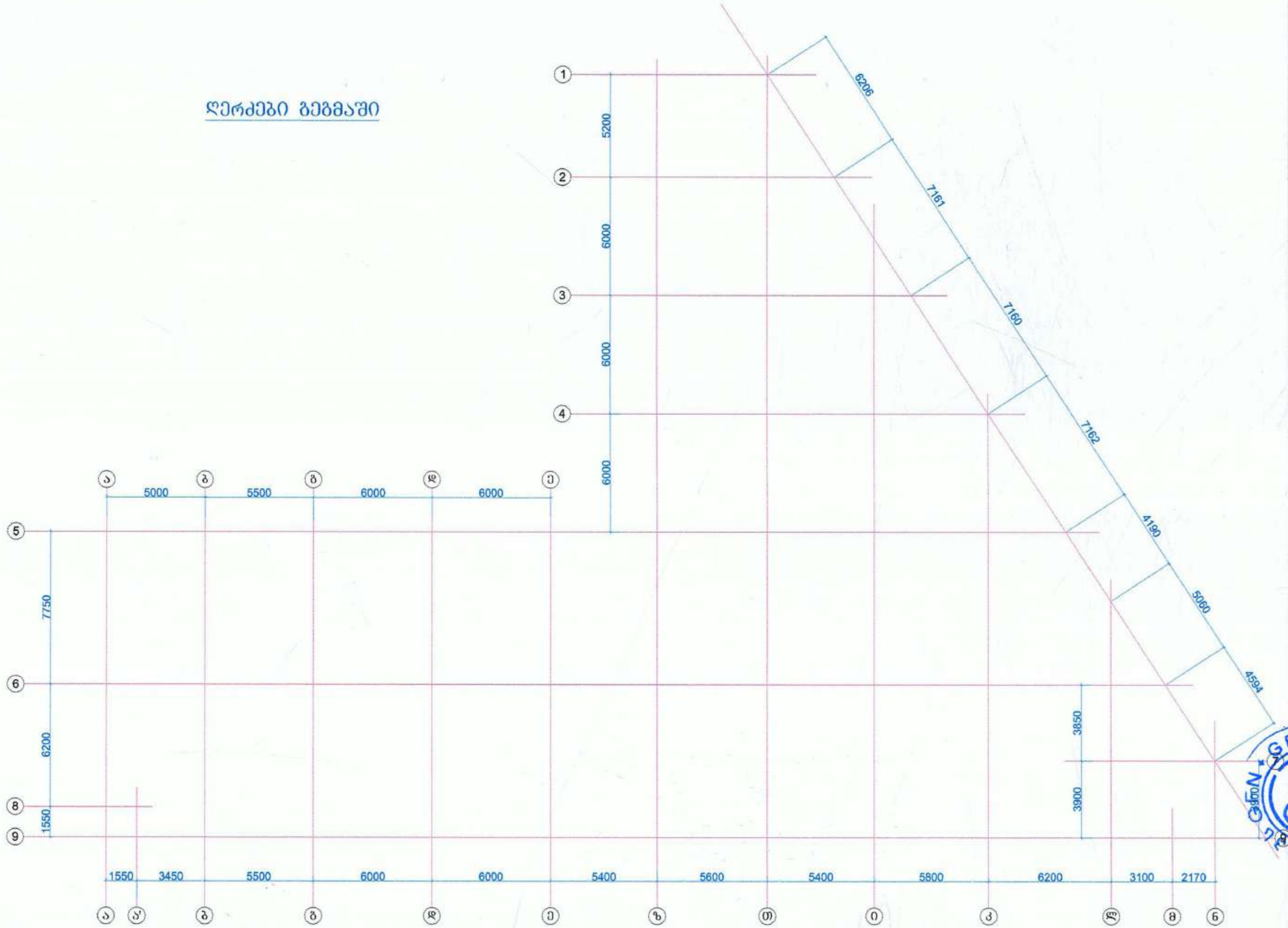

შ.პ.ს. „GFN"

„GFN" LTD

საპროექტო-სამშ. ფირმა,

მისამართი

ქ. თბილისი,
კაიროს ქუჩა №38,
(ნაკვ. 02/047)
საკ. კოდი: 01.19.21.002.506

დამკვეთი

შპს „ივერია იმპექსი"

ობიექტის დასახელება

საწყობის (სოფლის მეურნეობის პროდუქტების შესანახი მაცივრების) შენობის პროექტი

2022 წელი

სამშ. კონსტრ. ნაწილი

ნახაზის დასახელება

ღერძები გეგმაში

დირექტორი		ბ. ნასყიდაშვილი
მთ. ავტორი		ბ. ნასყიდაშვილი
არქიტექტ.		ლ. ოქროპირიძე
კონსტრუქტ.		ბ. ნასყიდაშვილი
მასშტაბი		
ფურც.		2
ფურცლები		32
წელი		2022

საძირკვლის ფილის გეომეტრიული ზომები

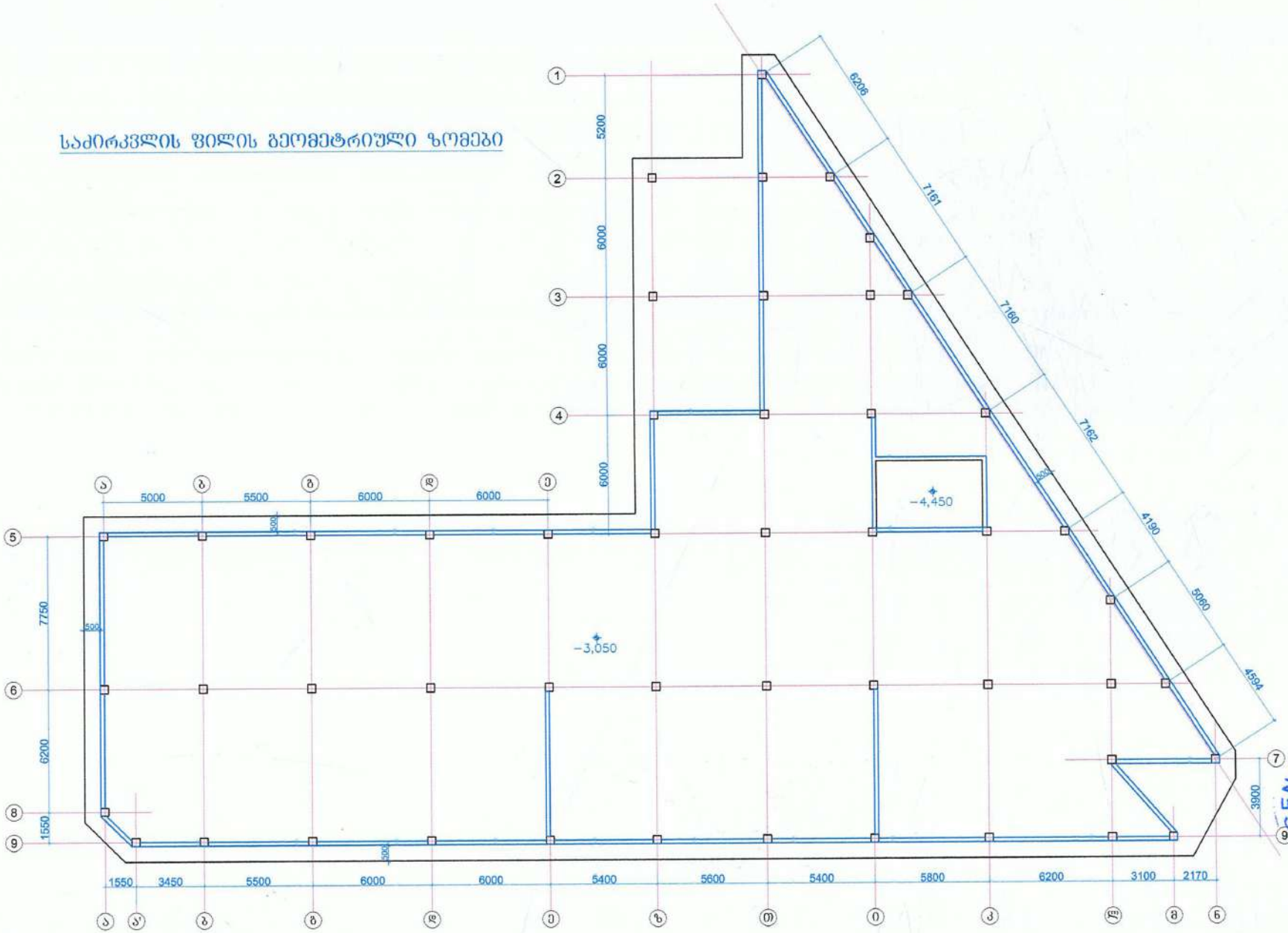

GFN

შ.პ.ს. „GFN“
„GFN“ LTD
საპროექტო-სამშ. ფირმა

მისამართი
ქ. თბილისი, კაიროს ქუჩა №38, (ნაკვ. 02/047) საკ. კოდი: 01.19.21.002.506
დამკვეთი
შპს „ივერია იმპექსი“
ობიექტის დასახელება
საწყობის (სოფლის მეურნეობის პროდუქტების შესანახი მაცივრების) შენობის პროექტი
2022 წელი
სამშ. კონსტრ. ნაწილი
ნახაზის დასახელება
საძირკვლის ფილის გეომეტრიული ზომები

დირექტორი		შ. ნასყიდაშვილი
არქ. ავტორი		შ. ნასყიდაშვილი
პროექტირ.		ლ. ოქროპირიძე
კონსტრუქტ.		შ. ნასყიდაშვილი
მასშტაბი		
ფურც.		3
ფურცლები		32
წელი		2022

საძირკვლის ფილის ძირითადი არმირება -3,050 ნიშნულზე

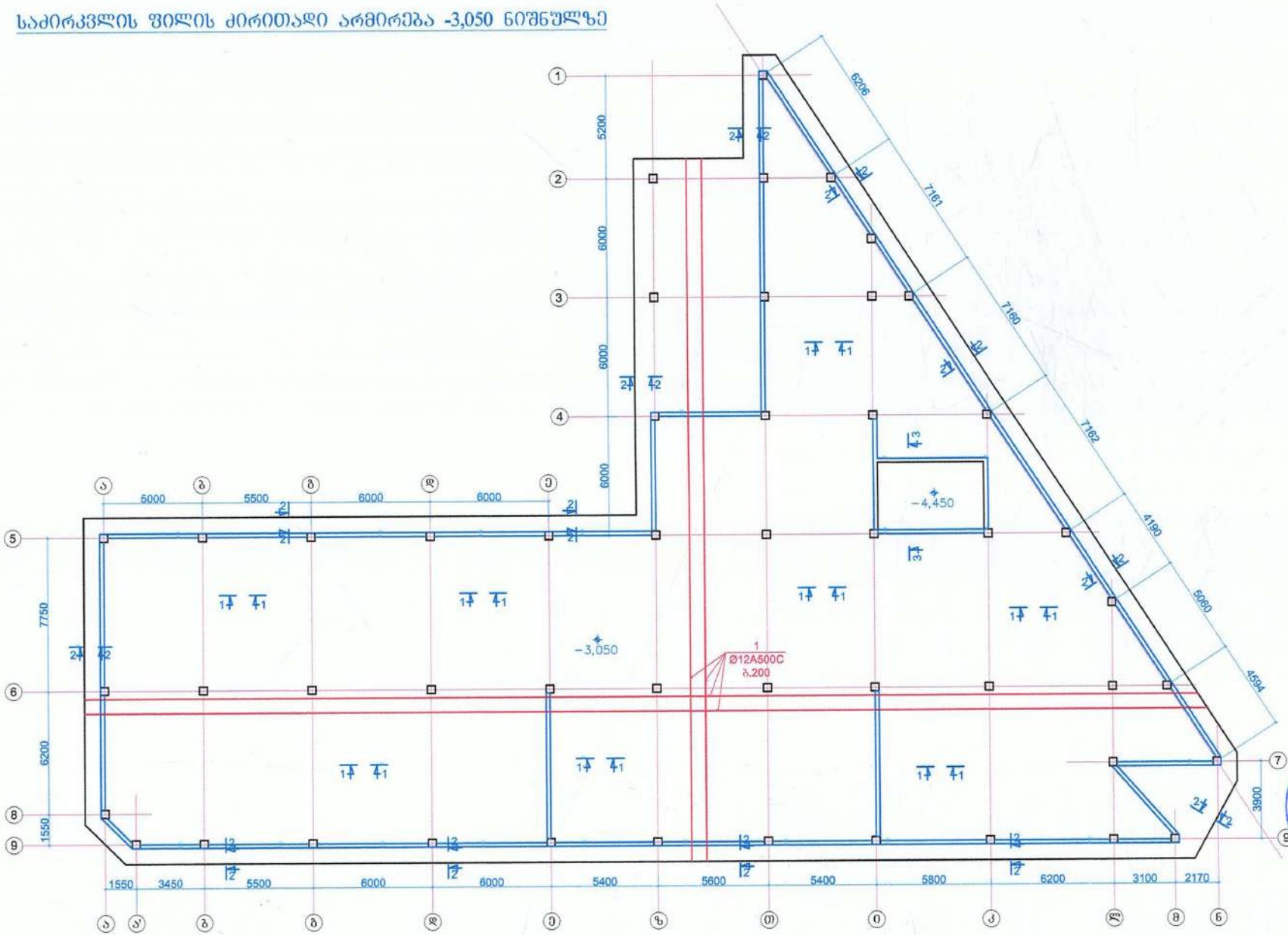

GFN

შ.პ.ს. „GFN“

„GFN“ LTD

საპროექტო-სამშ. ფირმა

მისამართი	
ქ. თბილისი, კაიროს ქუჩა №38, (ნაკვ. 02/047) საკ. კოდი: 01.19.21.002.506	
დამკვეთი	
შპს „ივერია იმპექსი“	
ობიექტის დასახელება	
საწყობის (სოფლის მეურნეობის პროდუქტების შესანახი მაცივრების) შენობის პროექტი	
2022 წელი	
სამშ. კონსტრ. ნაწილი	
ნახაზის დასახელება	
საძირკვლის ფილის ძირითადი არმირება -3,050 ნიშნულზე	
დირექტორი	ზ. ნასყიდაშვილი
პრ. ავტორი	ზ. ნასყიდაშვილი
შემოწმებ.	ლ. ოქროპირიძე
კონსტრუქტ.	ზ. ნასყიდაშვილი
მასშტაბი	
ფურც.	4
ფურცლები	32
წელი	2022

1 - 1
მ 1:10

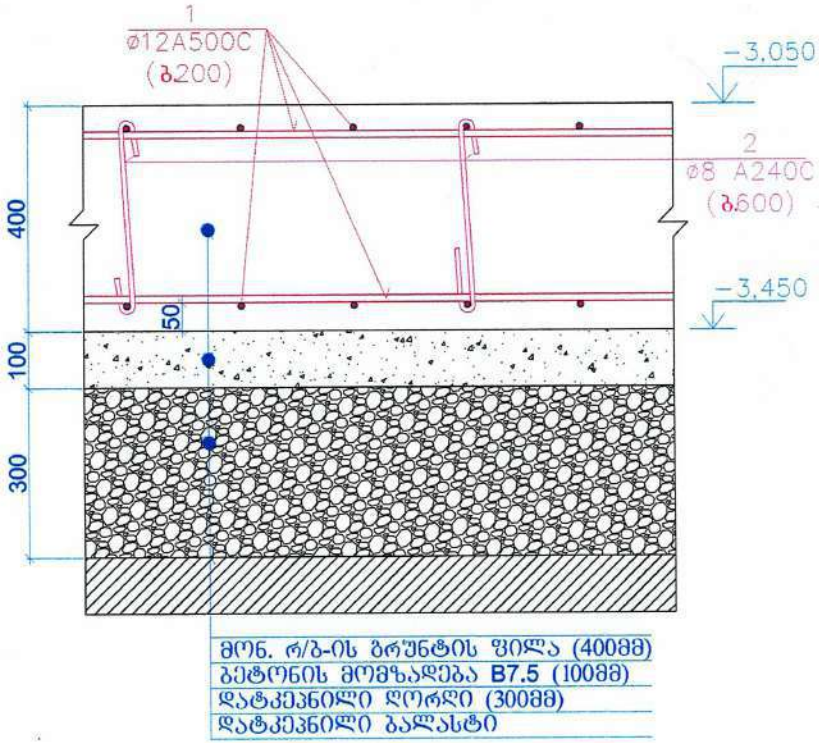

2 - 2
მ 1:10

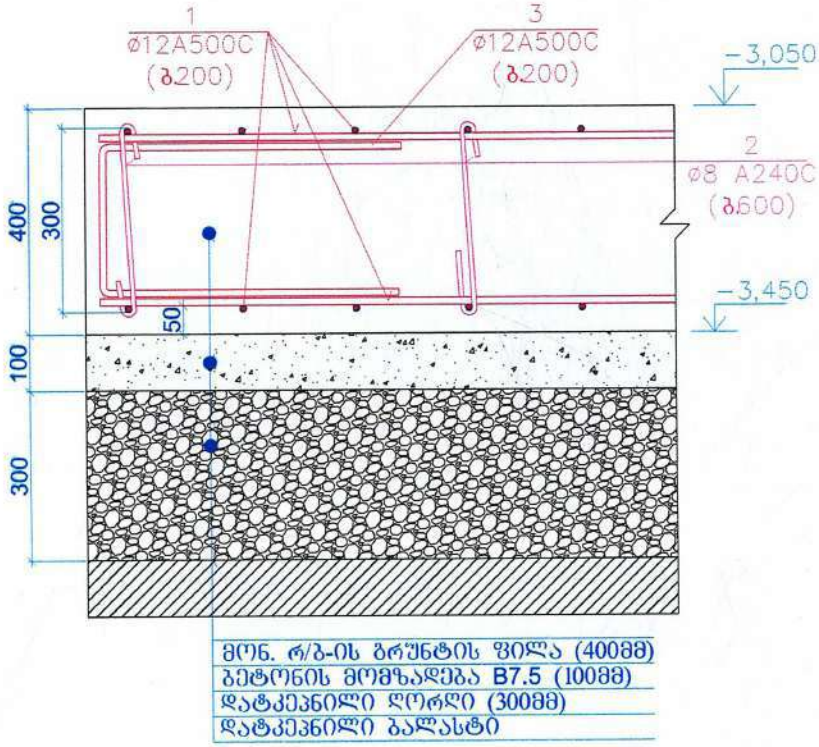

შ.პ.ს. „GFN“
„GFN“ LTD
საპროექტო-სამშ. ფირმა

მისამართი

ქ. თბილისი,
კაიროს ქუჩა №38,
(ნაკვ. 02/047)
საკ. კოდი: 01.19.21.002.506

დამკვეთი

შპს „ივერია იმპექსი“

ობიექტის დასახელება

საწყობის (სოფლის მეურნეობის პროდუქტების შესანახი მაცივრების) შენობის პროექტი

2022 წელი

სამშ. კონსტრ. ნაწილი

ნახაზის დასახელება

კვეთი 1 - 1 და 2 - 2

დირექტორი		შ. ნასყიდაშვილი
არქიტექტ.		შ. ნასყიდაშვილი
არქიტექტ.		ლ. ოქროპირიძე
კონსტრუქტ.		შ. ნასყიდაშვილი

მასშტაბი	
ფურც.	5
ფურცლები	32
წელი	2022

საძირკვლის ფილის ძვედა შრის არმირებების გაძლიერება -3,050 ნიშნულზე

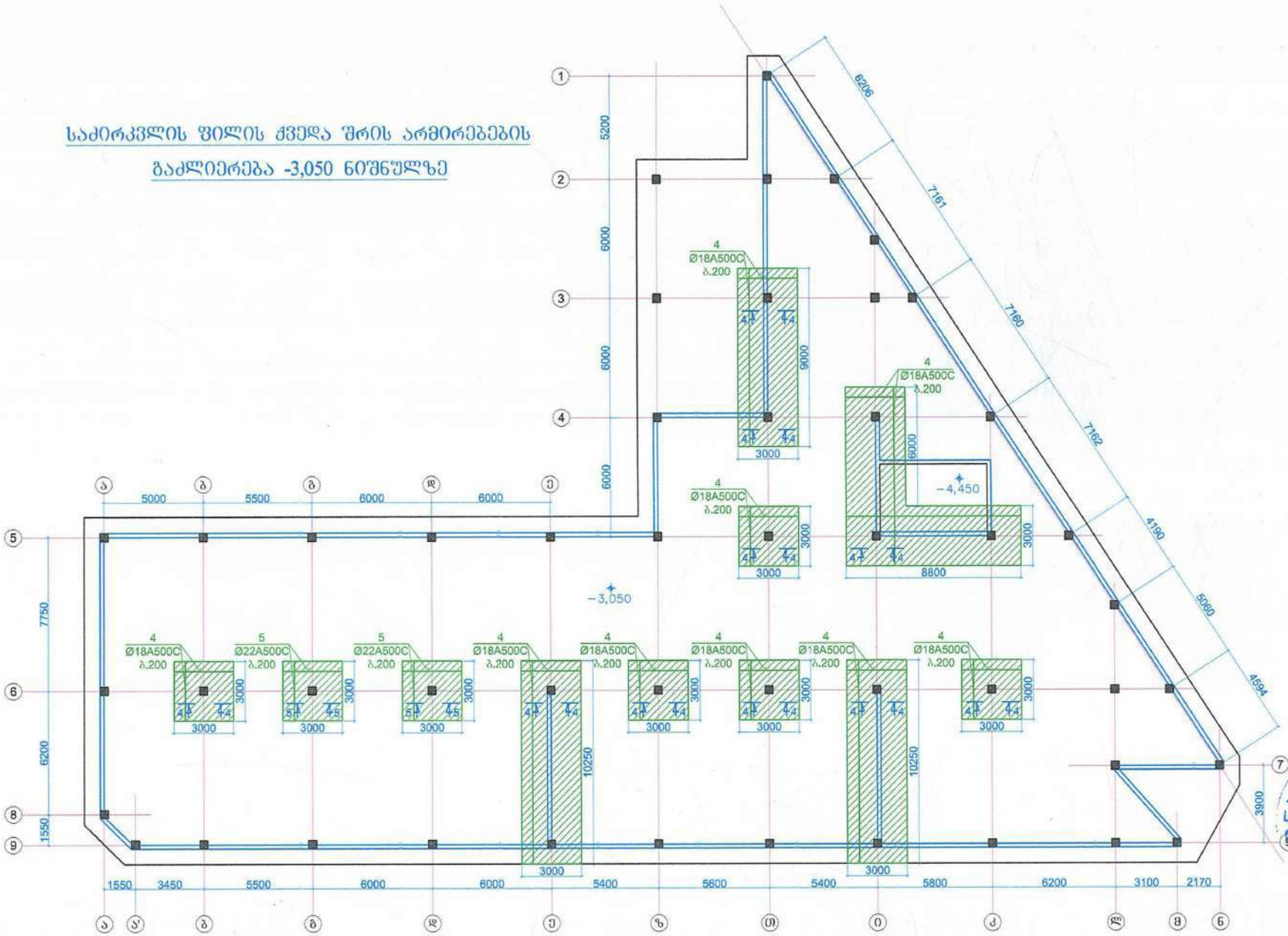

შ.პ.ს. „GFN“ „GFN“ LTD	
საპროექტო-სამშ. ფირმა	
მისამართი	
ქ. თბილისი, კაირის ქუჩა №38, (ნაკვ. 02/047) საკ. კოდი: 01.19.21.002.506	
დამკვეთი	
შპს „ივერია იმპექსი“	
ობიექტის დასახელება	
საწყობის (სოფლის მეურნეობის პროდუქტების შესანახი მაცივრების) შენობის პროექტი	
2022 წელი	
სამშ. კონსტრ. ნაწილი	
ნახაზის დასახელება	
საძირკვლის ფილის ძვედა შრის არმირებების გაძლიერება -3,050 ნიშნულზე	
დირექტორი	შ. ნასყიდაშვილი
ხელ. ავტორი	შ. ნასყიდაშვილი
არქიტექტ.	ლ. ოქროპირიძე
კონსტრუქტ.	შ. ნასყიდაშვილი
მასშტაბი	
ფურც.	6
ფურცლები	32
წელი	2022

კვეთი 3 – 3

(ლიფტის შახტის არმირების სქემატური ნახაზი)

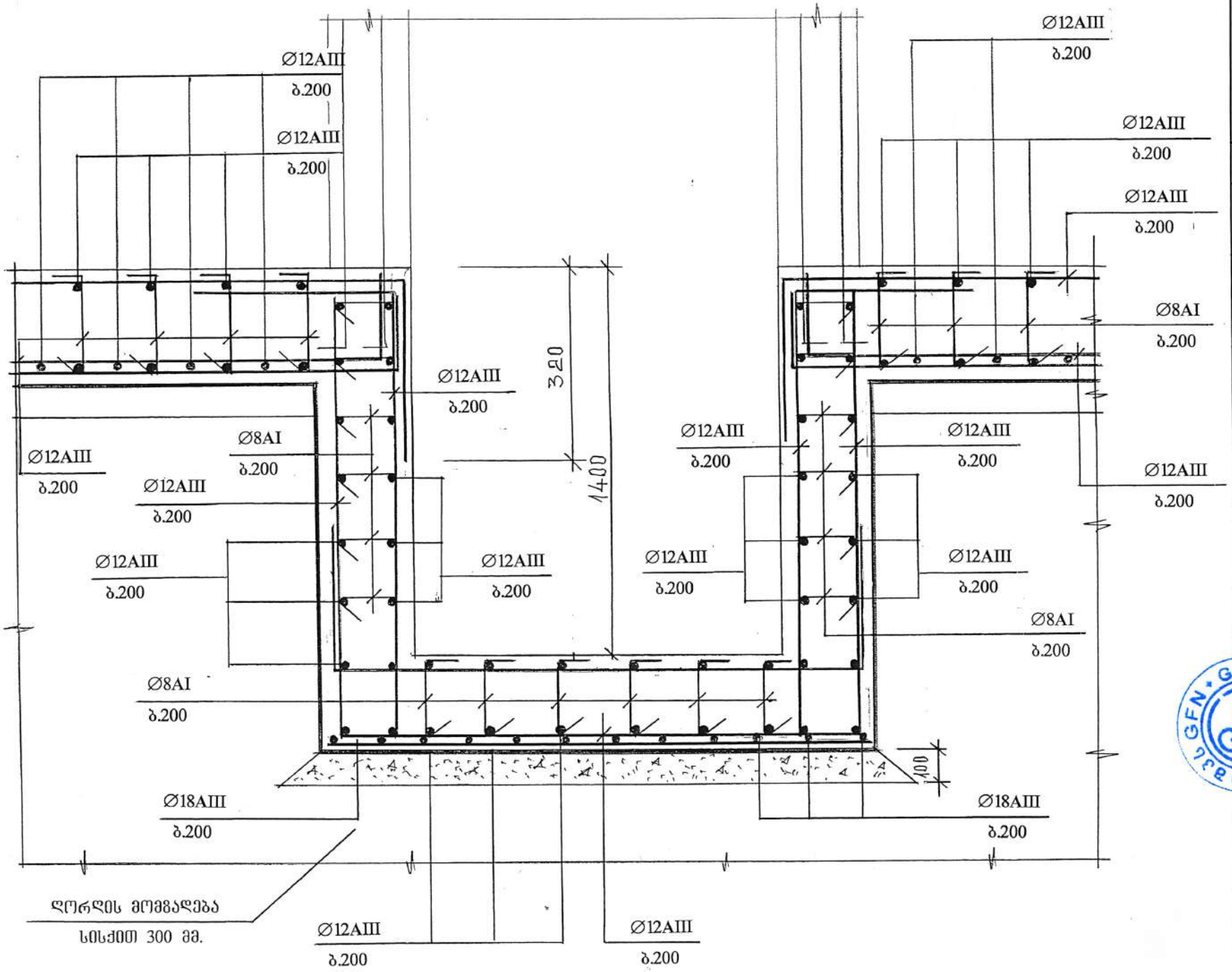

შ.პ.ს. „GFN“ „GFN“ LTD	
საპროექტო-სამშ. ფირმა	
მისამართი	
ქ. თბილისი, კაიროს ქუჩა №38, (ნაკვ. 02/047) საკ. კოდი: 01.19.21.002.506	
დამკვეთი	
შპს „ივერია იმპექსი“	
ობიექტის დასახელება	
საწყობის (სოფლის მეურნეობის პროდუქტების შესანახი მაცივრების) შენობის პროექტი	
2022 წელი	
სამშ. კონსტრ. ნაწილი	
ნახაზის დასახელება	
კვეთი 3 - 3	
დირექტორი	შ. ნასყიდაშვილი
არქიტექტ.	შ. ნასყიდაშვილი
არქიტექტ.	ლ. ოქროპირიძე
კონსტრუქტ.	შ. ნასყიდაშვილი
მასშტაბი	
ფურც.	7
ფურცლები	32
წელი	2022

4 - 4
მ 1:10

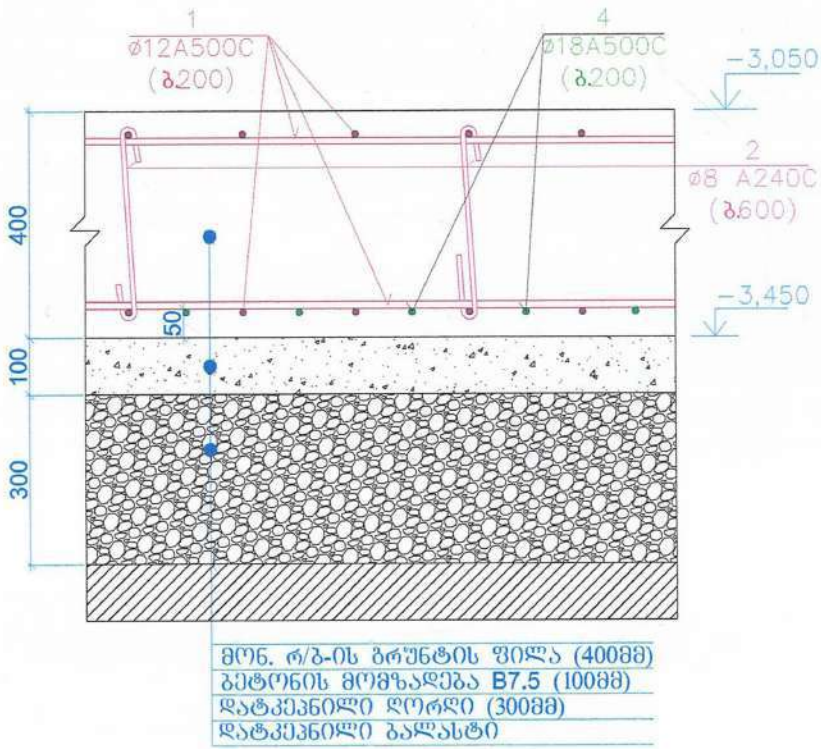

5 - 5
მ 1:10

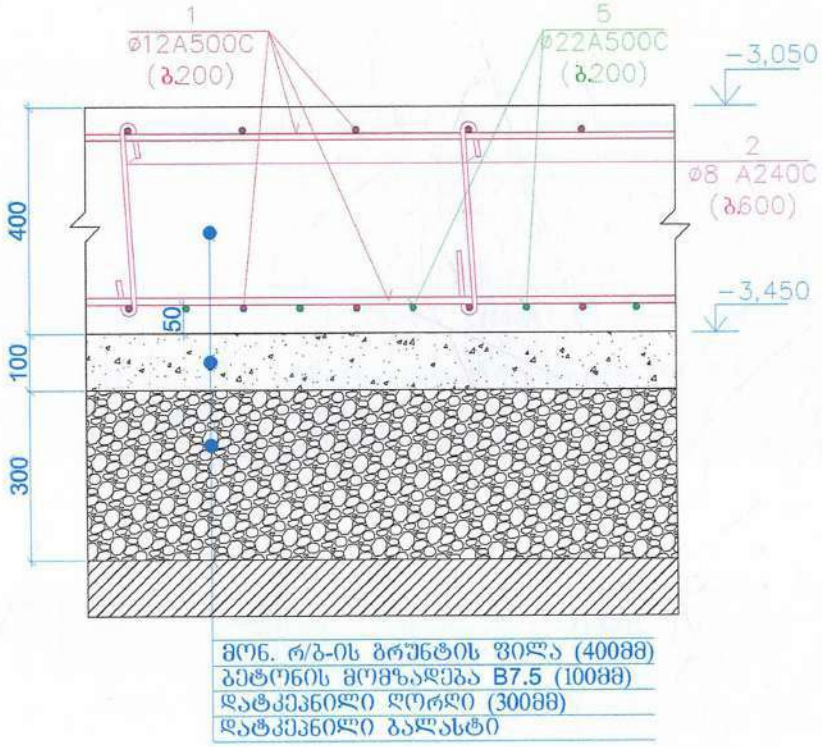

შ.პ.ს. „GFN“ „GFN“ LTD საპროექტო-სამშ. ფირმა
მისამართი
ქ. თბილისი, კაიროს ქუჩა №38, (ნაკვ. 02/047) საკ. კოდი: 01.19.21.002.506
დამკვეთი
შპს „ივერია იმპექსი“
ობიექტის დასახელება
საწყობის (სოფლის მეურნეობის პროდუქტების შესანახი მაცივრების) შენობის პროექტი
2022 წელი
სამშ. კონსტრ. ნაწილი
ნახაზის დასახელება
კვეთი 4 - 4 და 5 - 5

დირექტორი		გ. ნასყიდაშვილი
არქიტექტ.		გ. ნასყიდაშვილი
არქიტექტ.		ლ. ოქროპირიძე
კონსტრუქტ.		გ. ნასყიდაშვილი

მასშტაბი	
ფურც.	8
ფურცლები	32
წელი	2022

საძირკვლის ფილის ზედა შრის არმირებების
გაძლიერება -3,050 ნიშნულზე

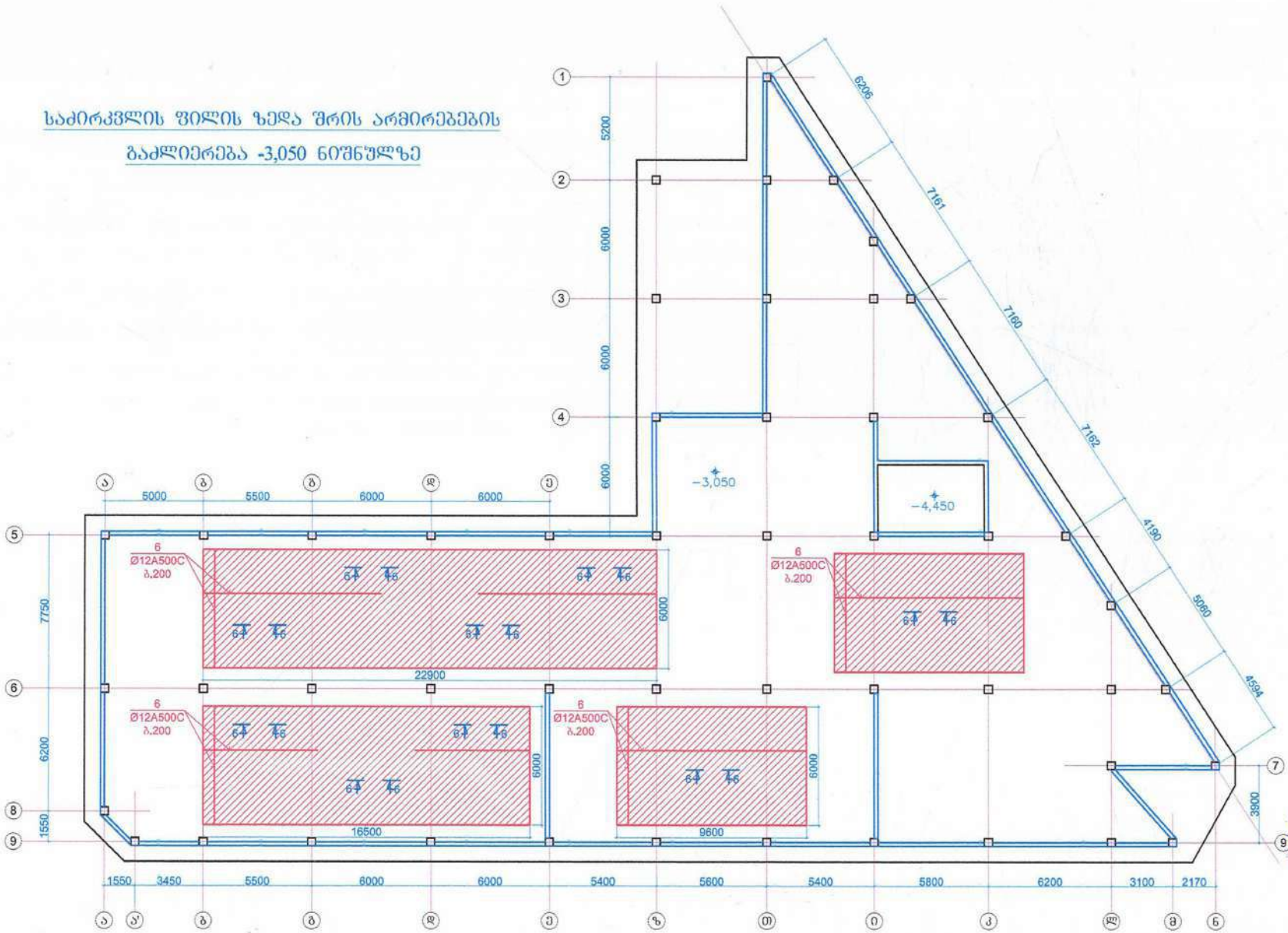

შ.პ.ს. „GFN“ „GFN“ LTD	
საპროექტო-სამშ. ფირმა	
მისამართი	
ქ. თბილისი, კაიროს ქუჩა №38, (ნაკვ. 02/047) საკად. კოდი: 01.19.21.002.506	
დამკვეთი	
შპს „ივერია იმპექსი“	
ობიექტის დასახელება	
საწყობის (სოფლის მეურნეობის პროდუქტების შესანახი მაცივრების) შენობის პროექტი	
2022 წელი	
სამშ. კონსტრ. ნაწილი	
ნახაზის დასახელება	
საძირკვლის ფილის ზედა შრის არმირებების გაძლიერება -3,050 ნიშნულზე	
დირექტორი:	ზ. ნასყიდაშვილი
არქიტექტ.:	ზ. ნასყიდაშვილი
არქიტექტ.:	ლ. ოქროპირიძე
კონსტრუქტ.:	ზ. ნასყიდაშვილი
მასშტაბი	
ფურც.	9
ფურცლები	32
წელი	2022

6 - 6
მ 1:10

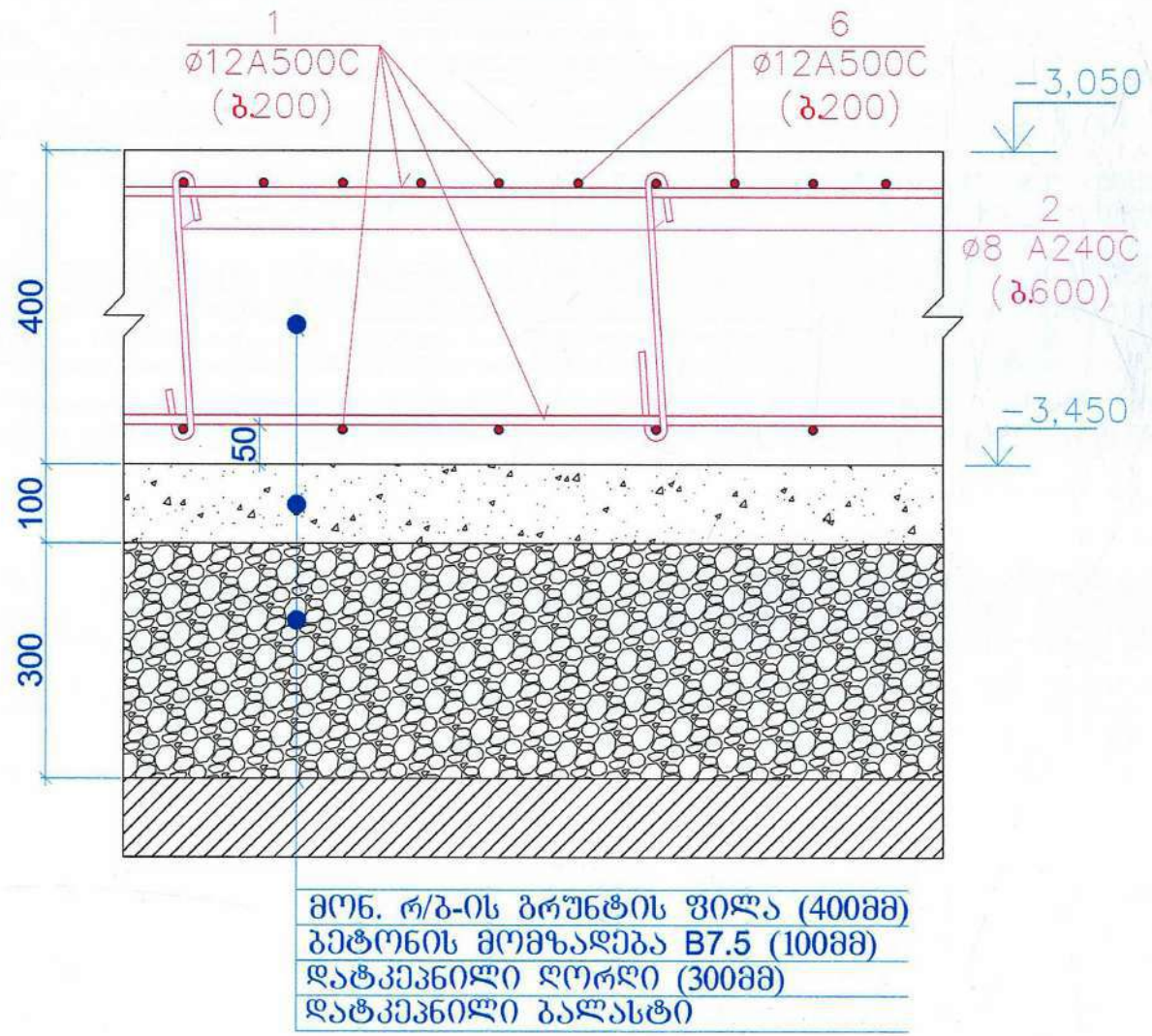

მონ. რ/ბ-ის ბრუნტის ფილა (400მმ)
ბეტონის მომზადება B7.5 (100მმ)
დატკეპნილი ღორღი (300მმ)
დატკეპნილი ბალასტი

შ.პ.ს. „GFN“ „GFN“ LTD საპროექტო-სამშ. ფირმა,	
მისამართი	
ქ. თბილისი, კაიროს ქუჩა №38, (ნაკვ. 02/047) საკ. კოდი: 01.19.21.002.506	
დამკვეთი	
შპს „ივერია იმპექსი“	
ობიექტის დასახელება	
საწყობის (სოფლის მეურნეობის პროდუქტების შესანახი მაცივრების) შენობის პროექტი	
2022 წელი	
სამშ. კონსტრ. ნაწილი	
ნახაზის დასახელება	
კვეთი 6 - 6	

დირექტორი		გ. ნასყიდაშვილი
მთ. არქიტექტ.		გ. ნასყიდაშვილი
პროექტის ხელმძღვ.		ლ. ოქროპირიძე
კონსტრუქტ.		გ. ნასყიდაშვილი

მასშტაბი	
ფურც.	10
ფურცლები	32
წელი	2022

არმატურის ნაშვერები კედლებისათვის
გეგმაში -3,050 ნიშნულზე

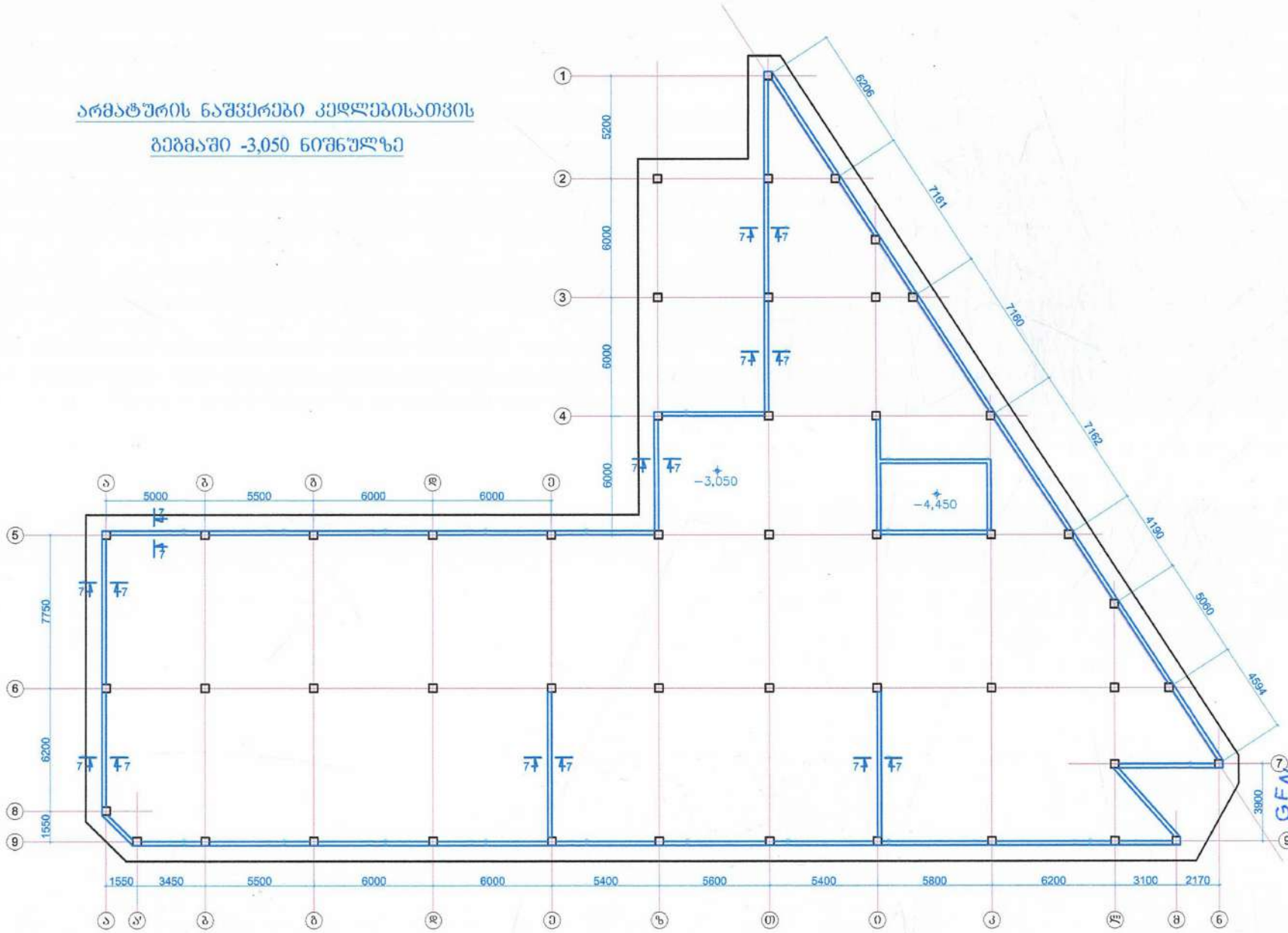

შ.პ.ს. „GFN“ „GFN“ LTD საპროექტო-სამშ. ფირმა	
მისამართი	
ქ. თბილისი, კაიროს ქუჩა №38, (ნაკვ. 02/047) საკ. კოდი: 01.19.21.002.506	
დამკვეთი	
შპს „ივერია იმპექსი“	
ობიექტის დასახელება	
საწყობის (სოფლის მეურნეობის პროდუქტების შესანახი მაცივრების) შენობის პროექტი	
2022 წელი	
სამშ. კონსტრ. ნაწილი	
ნახაზის დასახელება	
არმატურის ნაშვერები კედლებისათვის გეგმაში -3,050 ნიშნულზე	
დირექტორი	ზ. ნასყიდაშვილი
პრ. ავტორი	ზ. ნასყიდაშვილი
პროექტირ.	ლ. ოქროპირიძე
კონსტრუქტ.	ზ. ნასყიდაშვილი
მასშტაბი	
ფურც.	11
ფურცლები	32
წელი	2022

7 - 7
მ 1:10

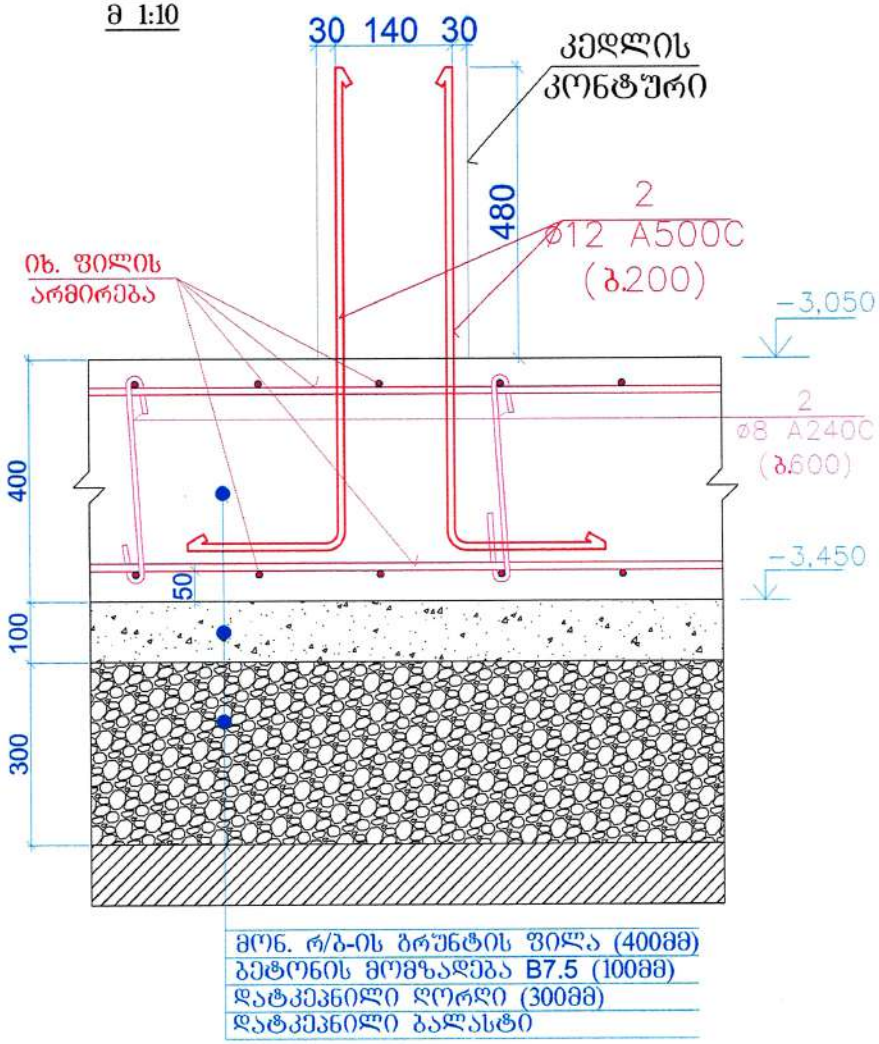

შ.პ.ს. „GFN“
„GFN“ LTD
საპროექტო-სამშ. ფირმა

მისამართი

ქ. თბილისი,
კაიროს ქუჩა №38,
(ნაკვ. 02/047)
საკად. კოდი: 01.19.21.002.506

დამკვეთი

შპს „ივერია იმპექსი“

ობიექტის დასახელება

საწყობის (სოფლის მეურნეობის პროდუქტების შესანახი მაცივრების) შენობის პროექტი

2022 წელი

სამშ. კონსტრ. ნაწილი

ნახაზის დასახელება

კვეთი 7 - 7

დირექტორი		გ. ნასყიდაშვილი
არქ. პროექტ.		გ. ნასყიდაშვილი
პროექტირებ.		ლ. ოქროპირიძე
კონსტრუქტ.		გ. ნასყიდაშვილი
მასშტაბი		
ფურც.		12
ფურცლები		32
წელი		2022

კედლები გეგმაში -3,050 ნიშნულზე

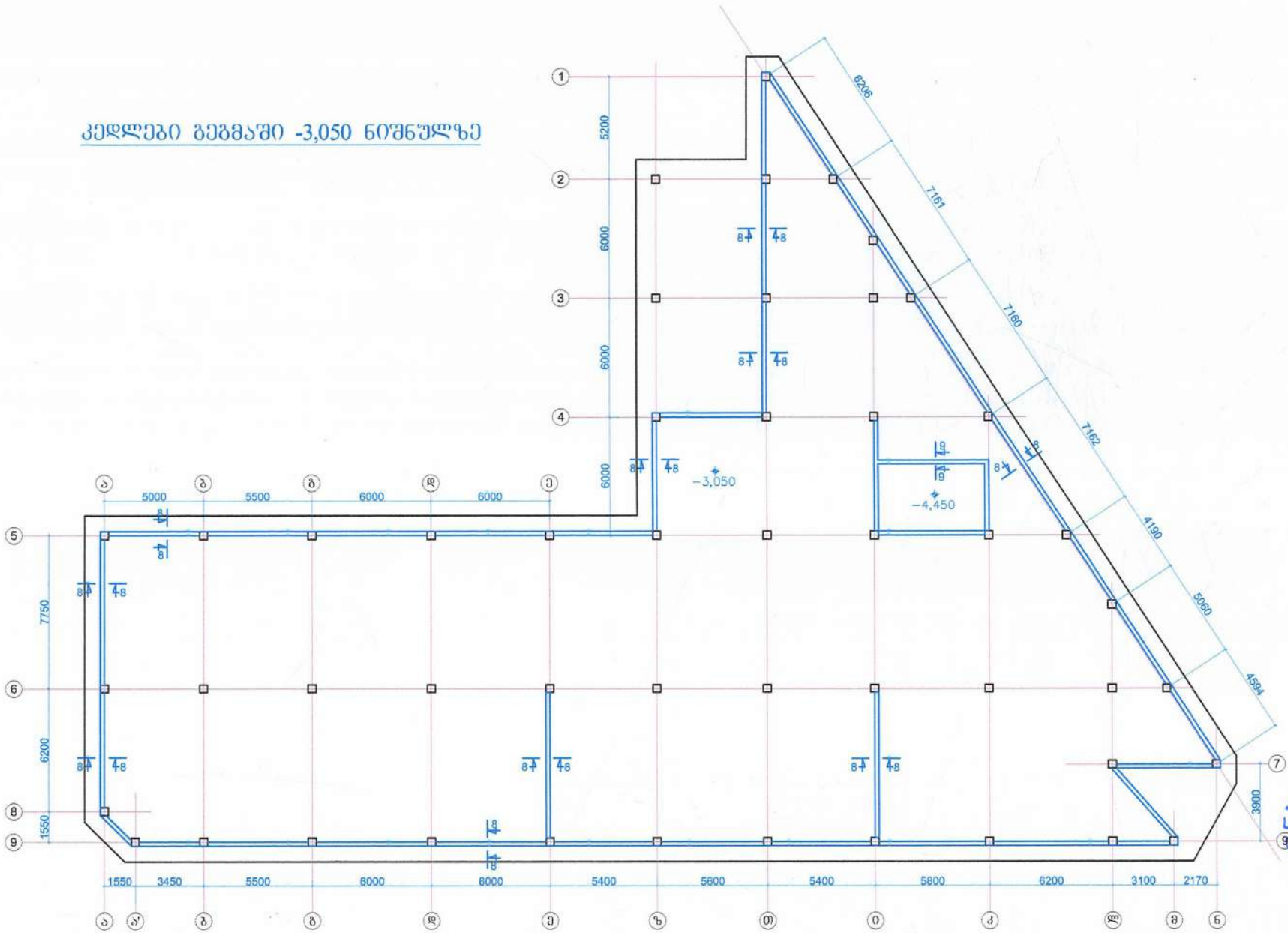

შ.პ.ს. „GFN“ „GFN“ LTD	
საპროექტო-სამშ. ფირმა.	
მისამართი	
ქ. თბილისი, კაიროს ქუჩა №38, (ნაკვ. 02/047) საკ. კოდი: 01.19.21.002.506	
დამკვეთი	
შპს „ივერია იმპექსი“	
ობიექტის დასახელება	
საწყობის (სოფლის მეურნეობის პროდუქტების შესანახი მაცივრების) შენობის პროექტი	
2022 წელი	
სამშ. კონსტრ. ნაწილი	
ნახაზის დასახელება	
კედლები გეგმაში -3,050 ნიშნულზე	
დირექტორი:	ზ. ნასყიდაშვილი
არქ. ავტორი:	ზ. ნასყიდაშვილი
პროექტირ.:	ლ. ოქროპირიძე
კონსტრუქტ.:	ზ. ნასყიდაშვილი
მასშტაბი	
ფურც.	13
ფურცლები	32
წელი	2022

8 - 8
მ 1:20

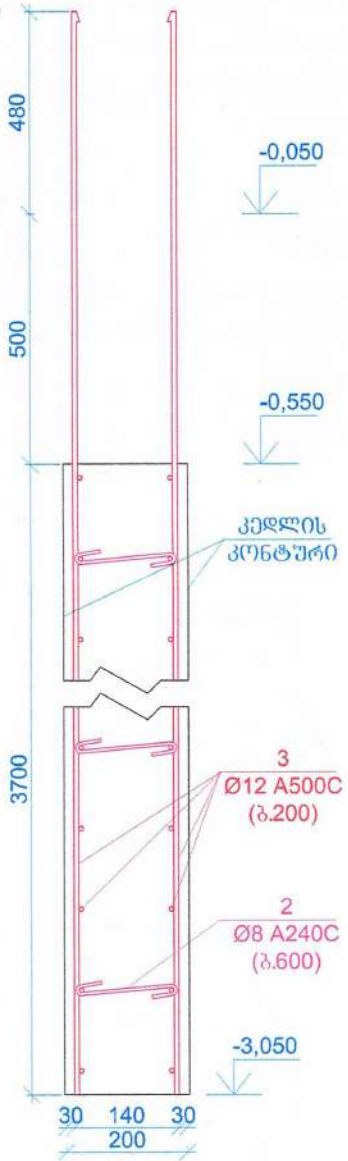

9 - 9
მ 1:20

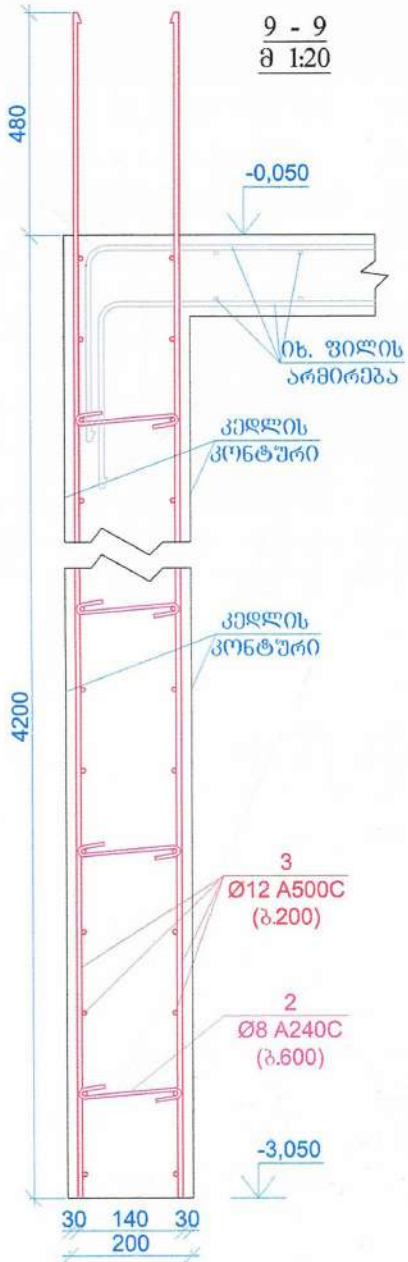

შ.პ.ს. „GFN“
„GFN“ LTD
საპროექტო-სამშ. ფირმა

მისამართი

ქ. თბილისი,
კაიროს ქუჩა №38,
(ნაკვ. 02/047)
საკ. კოდი: 01.19.21.002.506

დამკვეთი

შპს „ივერია იმპექსი“

ობიექტის დასახელება

საწყობის (სოფლის მეურნეობის პროდუქტების შესანახი მაცივრების) შენობის პროექტი

2022 წელი

სამშ. კონსტრ. ნაწილი

ნახაზის დასახელება

კვეთი 8 - 8 და 9 - 9

დირექტორი:		ზ. ნასყიდაშვილი
პროექტორი:		ზ. ნასყიდაშვილი
არქიტექტ.:		ლ. ოქროპირიძე
კონსტრუქტ.		ზ. ნასყიდაშვილი

მასშტაბი	
ფურც.	14
ფურცლები	32
წელი	2022

სვეტები გეგმაში -3,050 ნიშნულზე

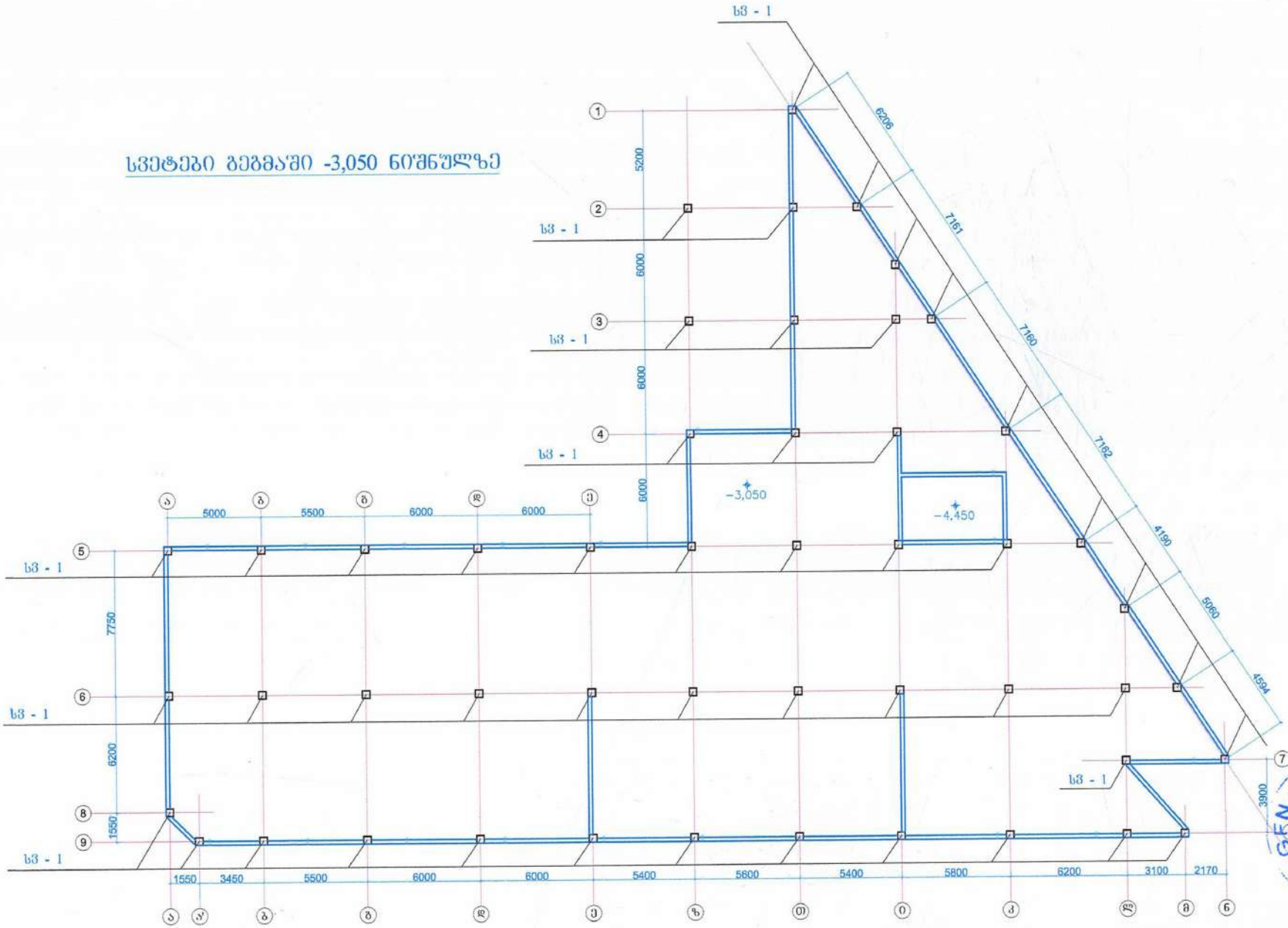

შ.პ.ს. „GFN“
„GFN“ LTD
საპროექტო-სამშ. ფირმა

მისამართი	
ქ. თბილისი, კაიროს ქუჩა №38, (ნაკვ. 02/047) საკ. კოდი: 01.19.21.002.506	
დამკვეთი	
შპს „ივერია იმპექსი“	
ობიექტის დასახელება	
საწყობის (სოფლის მეურნეობის პროდუქტების შესანახი მაცივრების) შენობის პროექტი	
2022 წელი	
სამშ. კონსტრ. ნაწილი	
ნახაზის დასახელება	
სვეტები გეგმაში -3,050 ნიშნულზე	
დირექტორი	ზ. ნასყიდაშვილი
არქიტექტ.	ლ. ოქროპირიძე
კონსტრუქტ.	ზ. ნასყიდაშვილი
მასშტაბი	
ფურც.	15
ფურცლები	32
წელი	2022

სვეტი სვ – 1

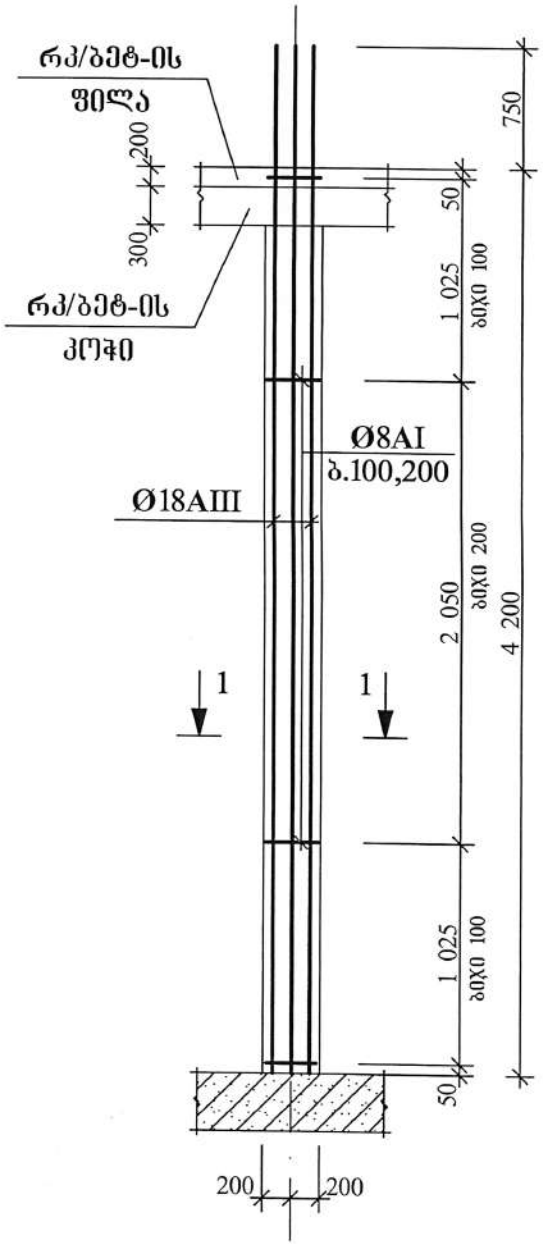

სვეტი სვ – 1 მოთავსებულია
სვეტების ბეჭდში -3,050 ნიშნულზე
იხ. შურც. №15.

1 - 1

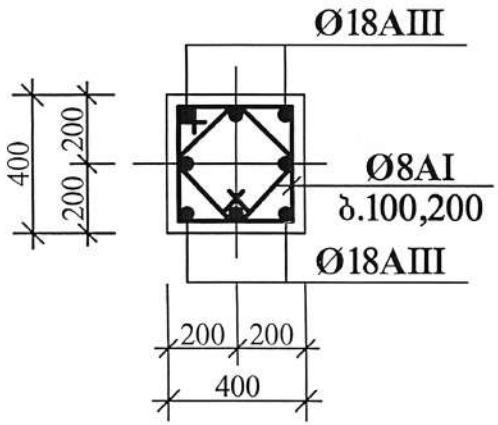

საკიდი

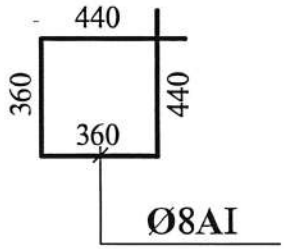

საკიდი

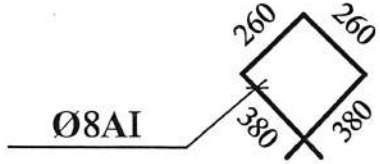

შ.პ.ს. „GFN“ „GFN“ LTD საპროექტო-სამშ. შირმა	
მისამართი	
ქ. თბილისი, კაიროს ქუჩა №38, (ნაკვ. 02/047) საკ. კოდი: 01.19.21.002.506	
დამკვეთი	
შპს „ივერია იმპექსი“	
ობიექტის დასახელება	
საწყობის (სოფლის მეურნეობის პროდუქტების შესანახი მაცივრების) შენობის პროექტი	
2022 წელი	
სამშ. კონსტრ. ნაწილი	
ნახაზის დასახელება	
სვეტი სვ - 1	
დირექტორი	შ. ნასყიდაშვილი
არქ. ავტორი	შ. ნასყიდაშვილი
ხელმძღვ.	ო. ოქროპირიძე
კონსტრუქტ.	შ. ნასყიდაშვილი
მასშტაბი	
შურც.	16
შურცლები	32
წელი	2022

სარდაფის გადახურვის ფილის
განლაგების სქემა (ნიშნ. -0,050)

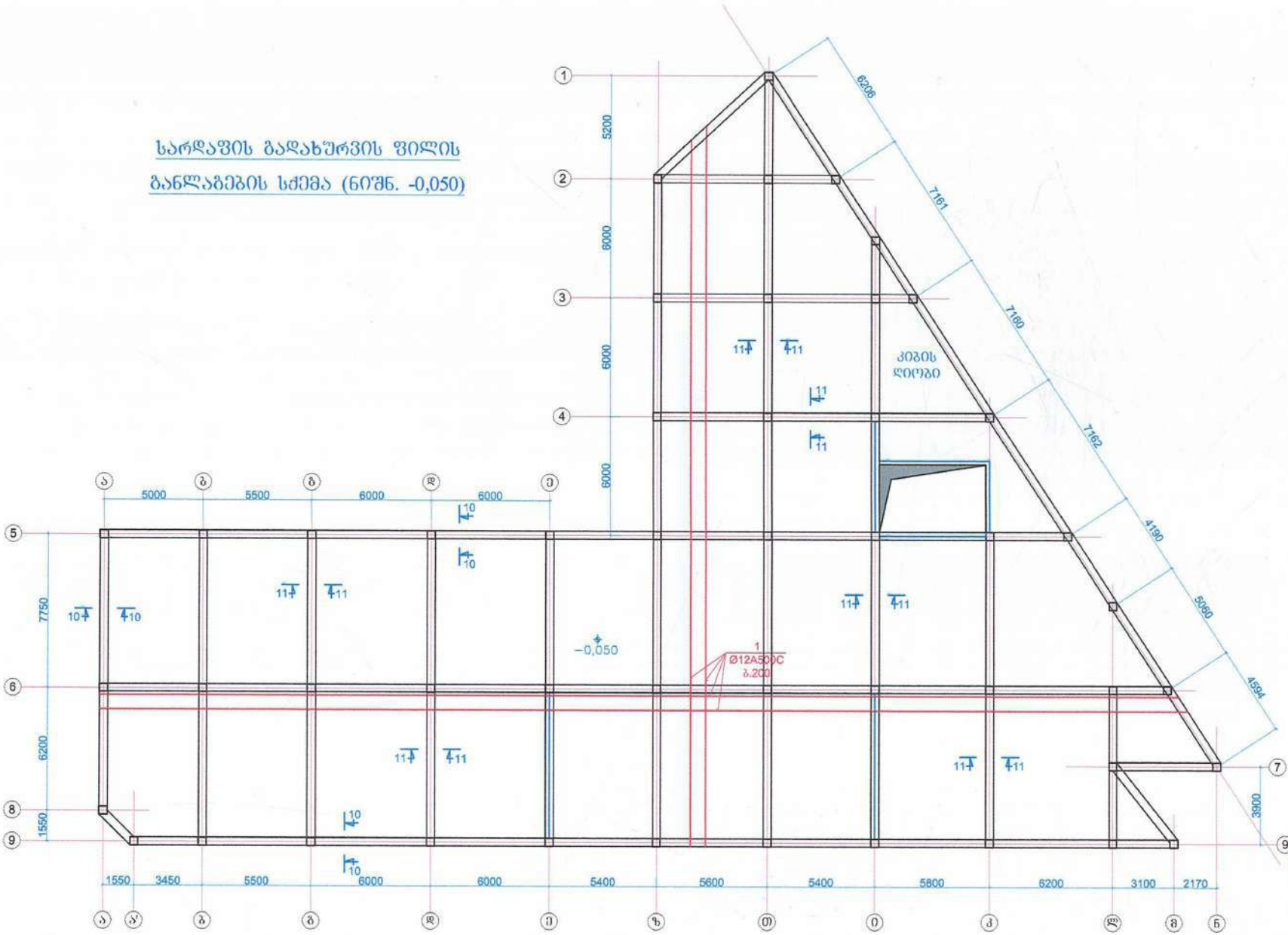

შ.პ.ს. „GFN“ „GFN“ LTD	
საპროექტო-სამშ. ფირმა	
მისამართი	
ქ. თბილისი, კაიროს ქუჩა №38, (ნაკვ. 02/047) საკ. კოდი: 01.19.21.002.506	
დამკვეთი	
შპს „ივერია იმპექსი“	
ობიექტის დასახელება	
საწყობის (სოფლის მეურნეობის პროდუქტების შესანახი მაცივრების) შენობის პროექტი	
2022 წელი	
სამშ. კონსტრ. ნაწილი	
ნახაზის დასახელება	
სარდაფის გადახურვის ფილის განლაგების სქემა (ნიშნ. -0,050)	
დირექტორი	შ. ნასყიდაშვილი
არქიტექტორი	შ. ნასყიდაშვილი
გაანგარიშ.	ლ. ოქროპირიძე
კონსტრუქტ.	შ. ნასყიდაშვილი
მასშტაბი	
ფურც.	17
ფურცლები	32
წელი	2022

კვეთი 10 – 10

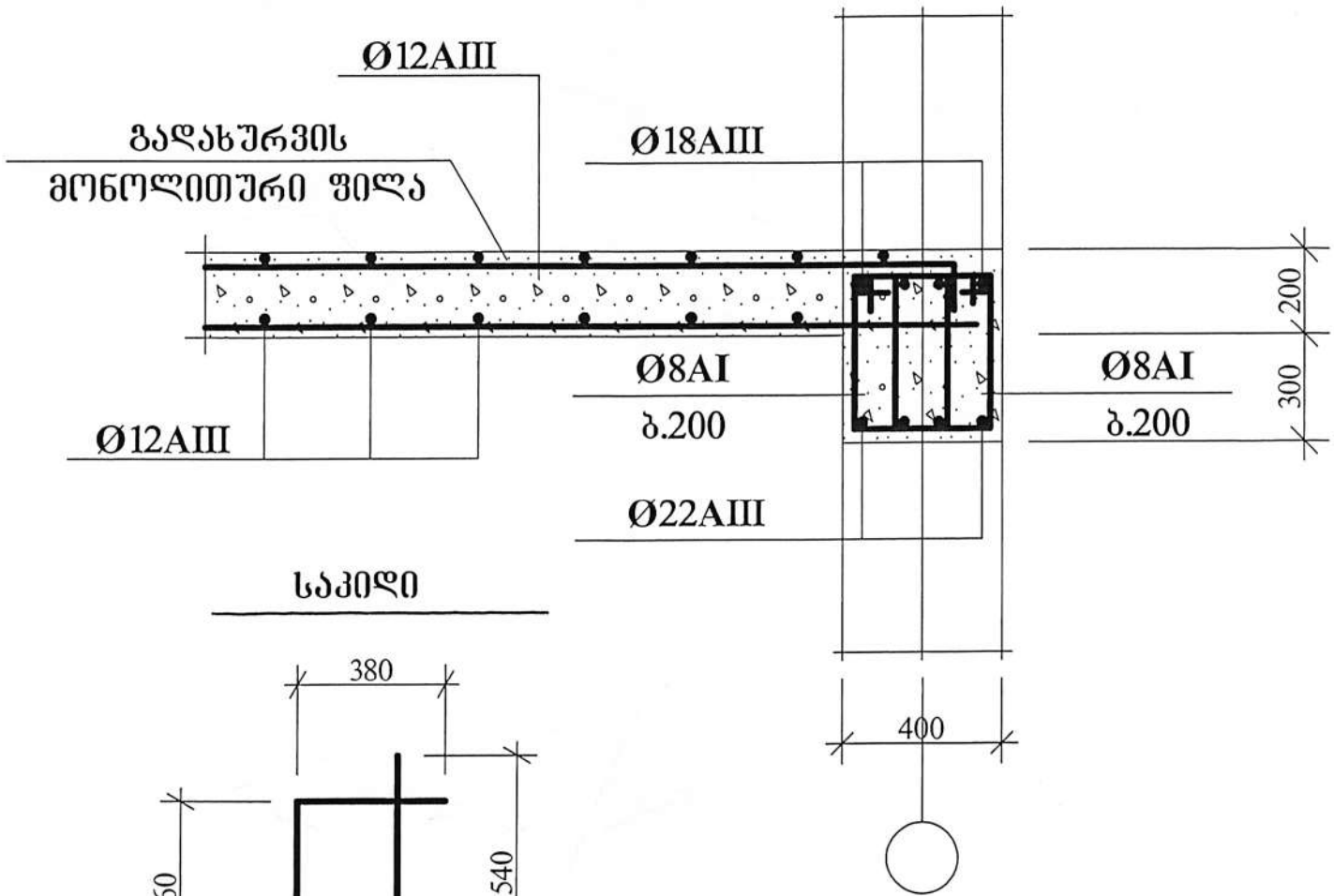

საკიდი

კვეთი 10 – 10 მითითებულია სარდაფისა და პირველი სართულის გადახურვის ფილის განლაგების სქემაზე იხ. ფურც. №17 და №22.

GFN

შ.პ.ს. „GFN“
„GFN“ LTD
საპროექტო-სამშ. ფირმა

მისამართი	
ქ. თბილისი, კაიროს ქუჩა №38, (ნაკვ. 02/047) საკ. კოდი: 01.19.21.002.506	
დამკვეთი	
შპს „ივერია იმპექსი“	
ობიექტის დასახელება	
საწყობის (სოფლის მეურნეობის პროდუქტების შესანახი მაცივრების) შენობის პროექტი	
2022 წელი	
სამშ. კონსტრ. ნაწილი	
ნახაზის დასახელება	
კვეთი 10 - 10	
მთავარი არქიტექტორი	შ. ნასყიდაშვილი
პროექტის ავტორი	შ. ნასყიდაშვილი
პრაქტიკოსი არქიტექტორი	ლ. ოქროპირიძე
მთავარი კონსტრუქტორი	შ. ნასყიდაშვილი
მასშტაბი	
ფურც.	18
ფურცლები	32
წელი	2022

კვეთი 11 – 11

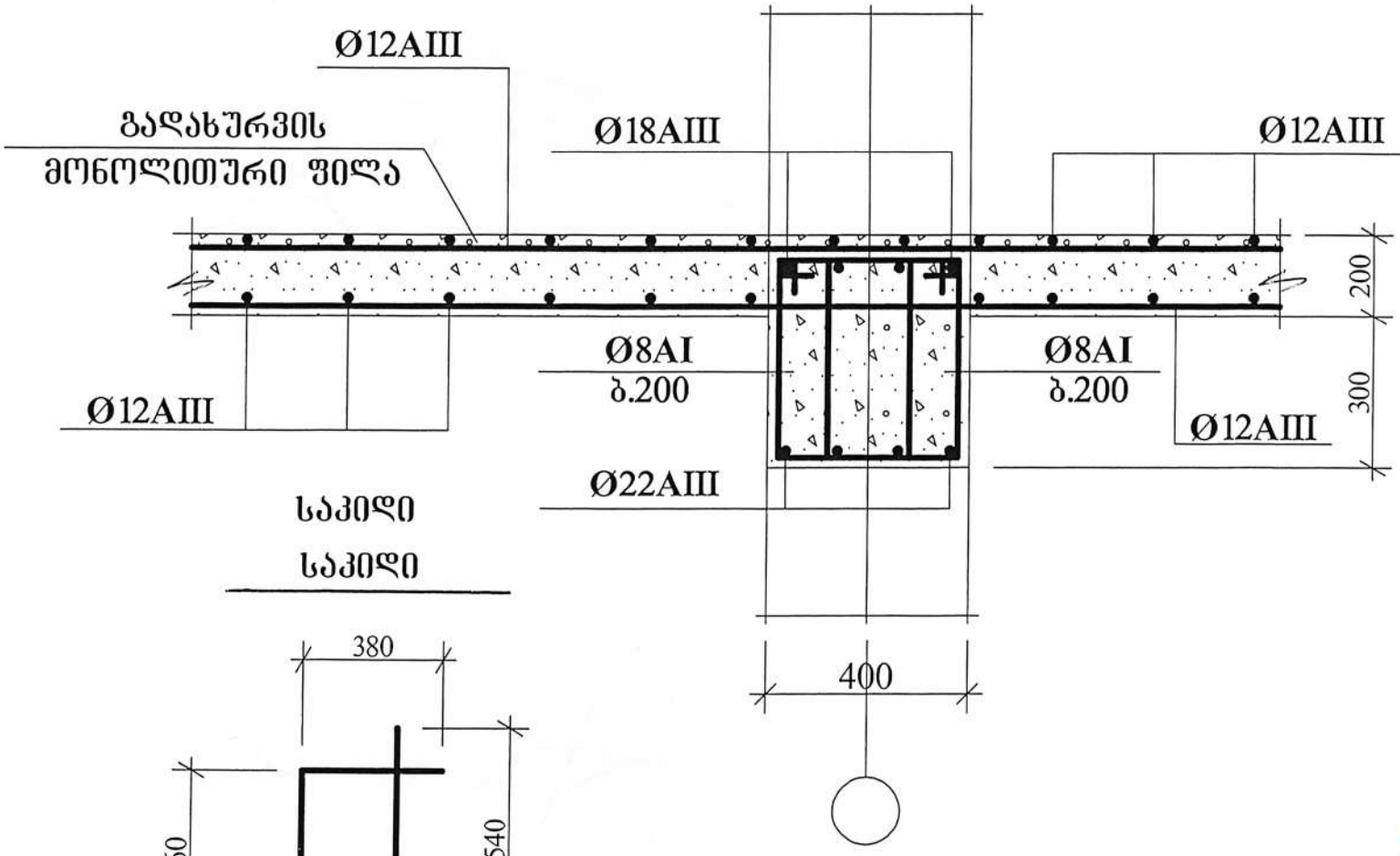

საკიდი

საკიდი

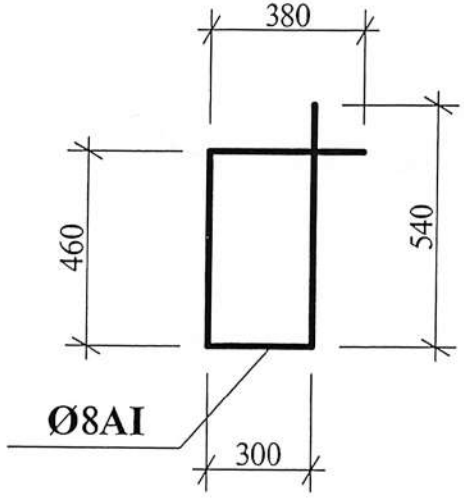

კვეთი 11 – 11 მითითებულია სარდაფისა და პირველი სართულის გადახურვის ფილის განლაგების სქემაზე იხ. ფურც. №17 და №22.

შ.პ.ს. „GFN“
„GFN“ LTD
საპროექტო-სამშ. ფირმა

მისამართი

ქ. თბილისი,
კაიროს ქუჩა №38,
(ნაკვ. 02/047)
საკ. კოდი: 01.19.21.002.506

დამკვეთი

შპს „ივერია იმპექსი“

ობიექტის დასახელება

საწყობის (სოფლის მეურნეობის პროდუქტების შესანახი მაცივრების) შენობის პროექტი

2022 წელი

სამშ. კონსტრ. ნაწილი

ნახაზის დასახელება

კვეთი 11 - 11

დირექტორი		შ. ნასყიდაშვილი
არქიტექტ.		შ. ნასყიდაშვილი
არქიტექტ.		ო. ოქროპირიძე
კონსტრუქტ.		შ. ნასყიდაშვილი

მასშტაბი	
ფურც.	19
ფურცლები	32
წელი	2022

სვეტები გეგმაში -0,050 ნიშნულზე

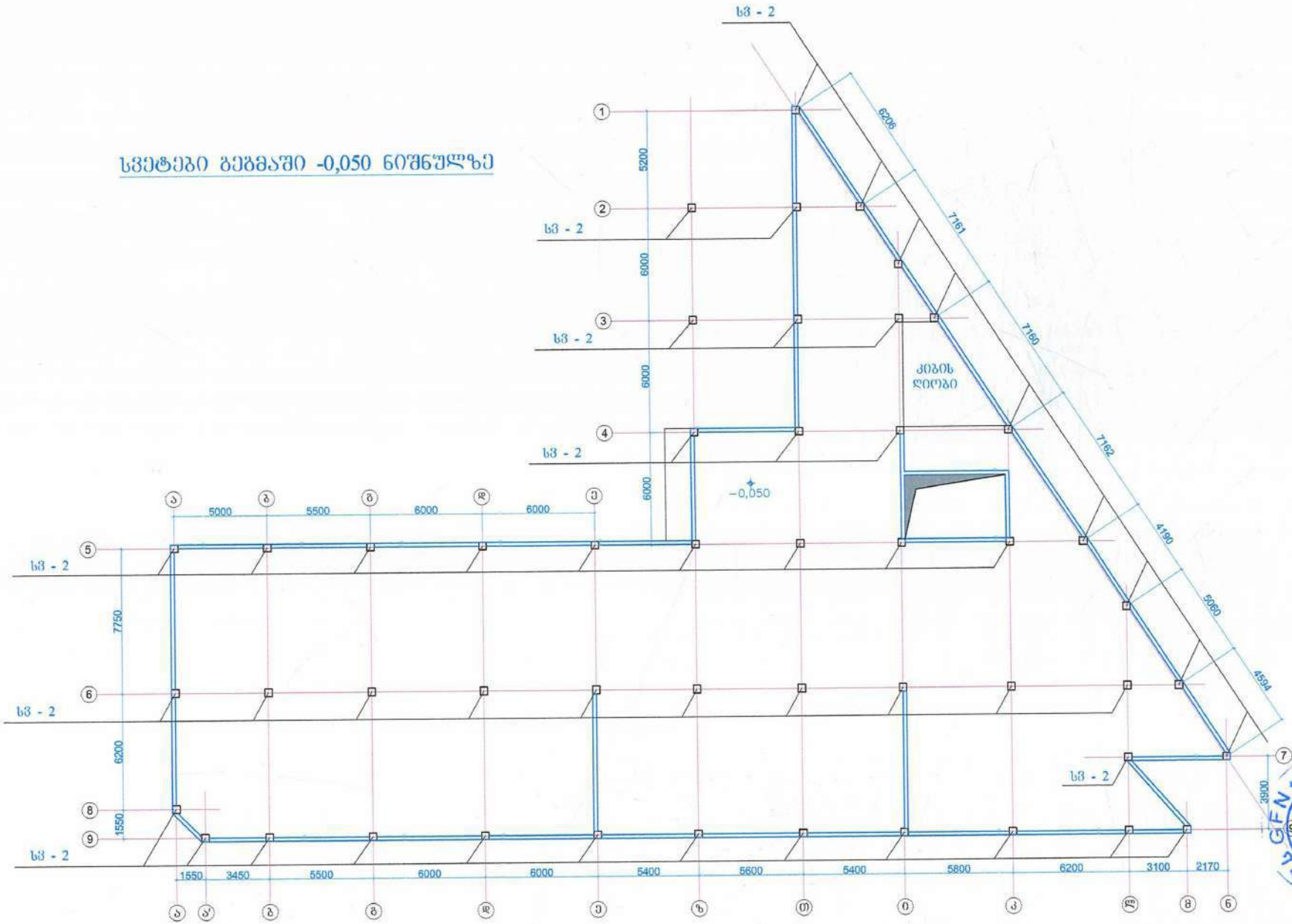

შ.პ.ს. „GFN“ „GFN“ LTD	
საპროექტო-სამშ. ფირმა	
მისამართი	
ქ. თბილისი, კაიროს ქუჩა №38, (ნაკვ. 02/047) საკ. კოდი: 01.19.21.002.506	
დამკვეთი	
შპს „ივერია იმპექსი“	
ობიექტის დასახელება	
საწყობის (სოფლის მეურნეობის პროდუქტების შესანახი მაცივრების) შენობის პროექტი	
2022 წელი	
სამშ. კონსტრ. ნაწილი	
ნახაზის დასახელება	
სვეტები გეგმაში -0,050 ნიშნულზე	
ხელმძღვანელი	ზ. ნასყიდაშვილი
მთ. არქიტექტ.	ზ. ნასყიდაშვილი
პროექტირებ.	ლ. ოქროპირიძე
კონსტრუქტ.	ზ. ნასყიდაშვილი
მასშტაბი	
ფურც.	20
ფურცლები	32
წელი	2022

სვეტი სვ – 2

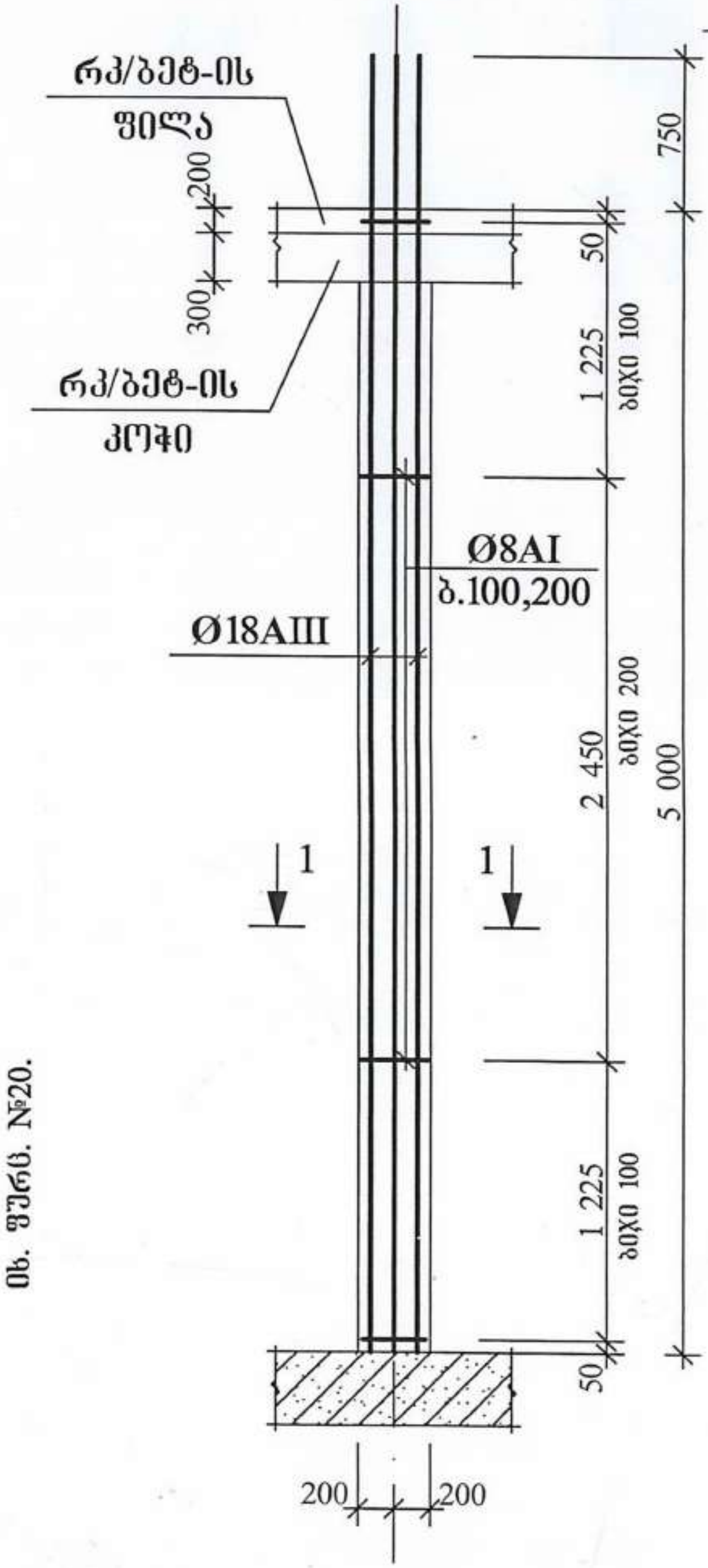

სვეტი სვ – 2 მითითებულია
სვეტების გეგმაზე -,050 ნიშნულზე
იხ. ფურც. №20.

1 - 1

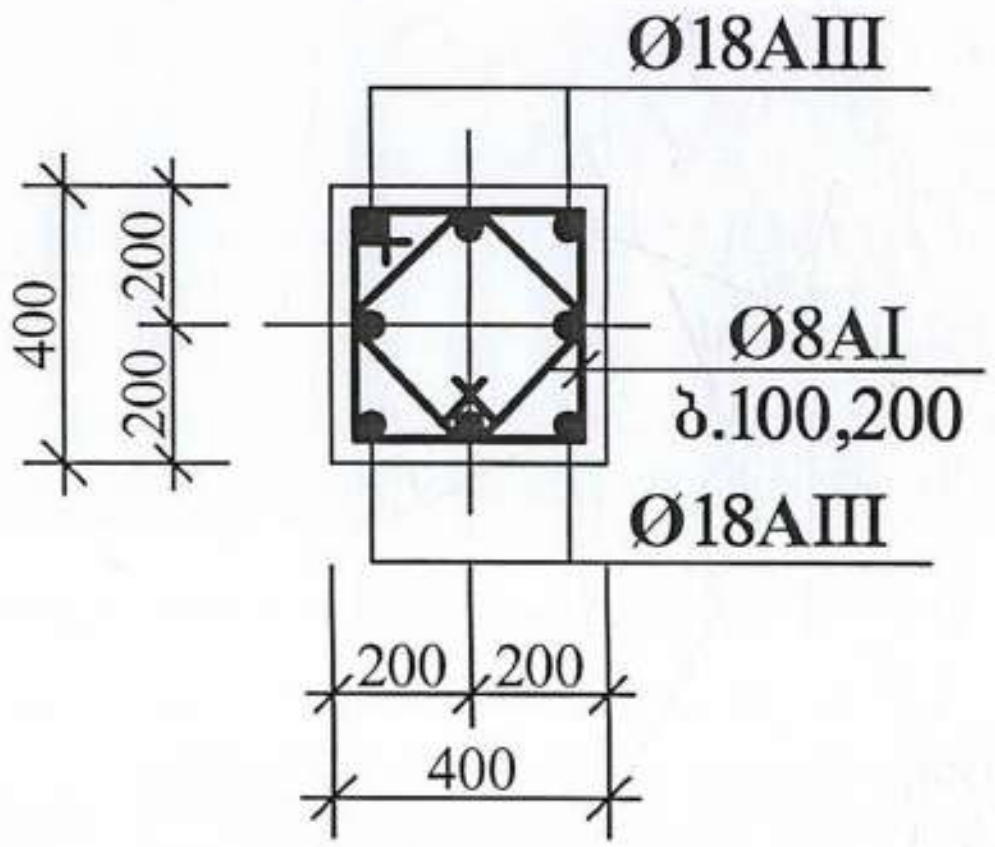

საკიდი

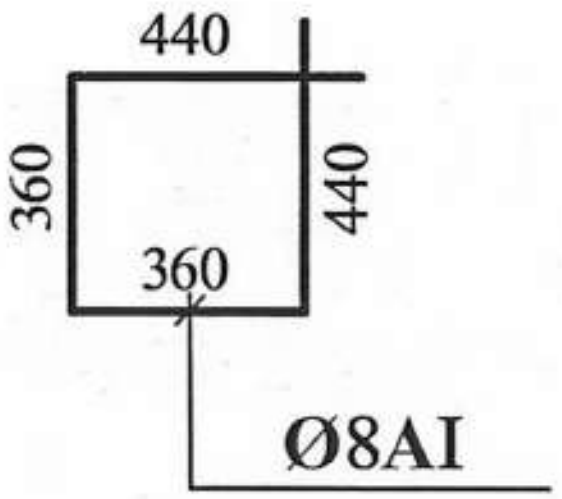

საკიდი

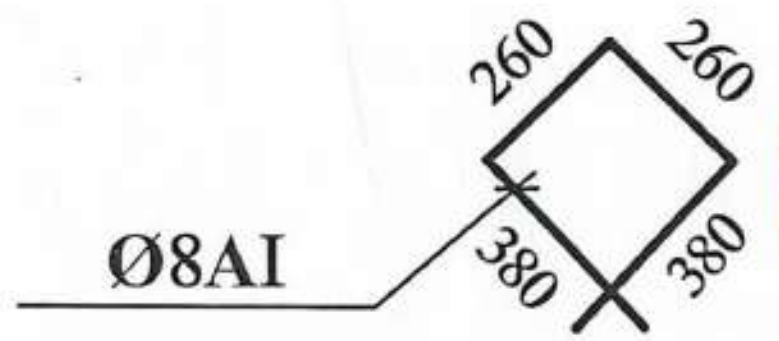

შ.პ.ს. „GFN“ „GFN“ LTD საპროექტო-სამშ. ფირმა	
მისამართი	
ქ. თბილისი, კაიროს ქუჩა №38, (ნაკვ. 02/047) საკ. კოდი: 01.19.21.002.506	
დამკვეთი	
შპს „იბერია იმპექსი“	
ობიექტის დასახელება	
საწყობის (სოფლის მეურნეობის პროდუქტების შესანახი მაცივრების) შენობის პროექტი	
2022 წელი	
სამშ. კონსტრ. ნაწილი	
ნახაზის დასახელება	
სვეტი სვ - 2	
დირექტორი	ბ. ნასყიდაშვილი
პრ. ავტორი	ბ. ნასყიდაშვილი
არქიტექტ.	ლ. ოქროპირიძე
კონსტრუქ.	ბ. ნასყიდაშვილი
მასშტაბი	
ფურც.	21
ფურცლები	32
წელი	2022

პირველი სართულის გადახურვის ფილის განლაგების სქემა (ნიშნ. 4,950)

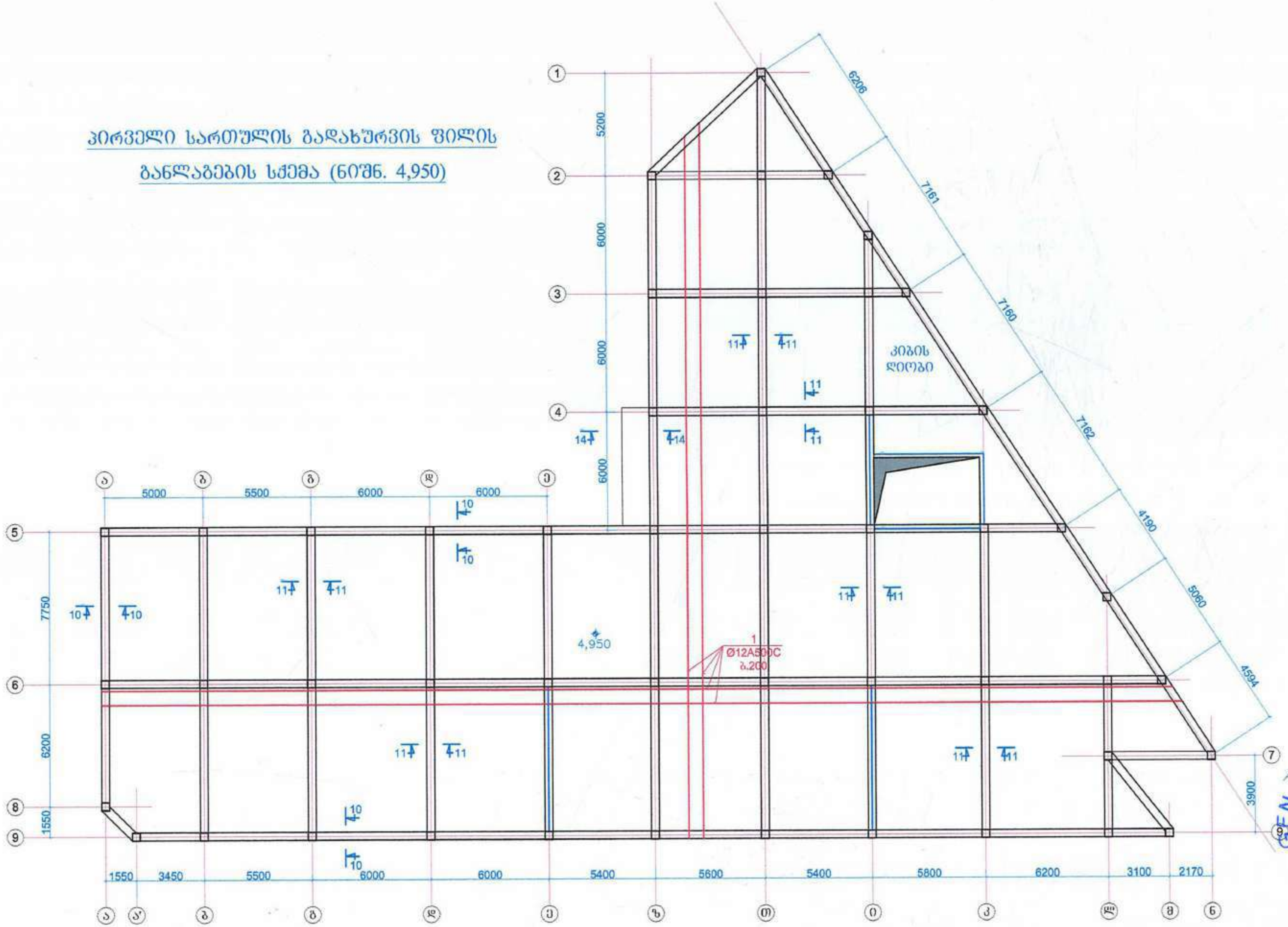

GFN		
შ.პ.ს. ,,GFN" ,,GFN" LTD საპროექტო-სამშ. ფირმა		
მისამართი		
ქ. თბილისი, კაიროს ქუჩა №38, (ნაკვ. 02/047) საკ. კოდი: 01.19.21.002.506		
დამკვეთი		
შპს „იბერია იმპექსი"		
ობიექტის დასახელება		
საწყობის (სოფლის მეურნეობის პროდუქტების შესანახი მაცივრების) შენობის პროექტი		
2022 წელი		
სამშ. კონსტრ. ნაწილი		
ნახაზის დასახელება		
პირველი სართულის გადახურვის ფილის განლაგების სქემა (ნიშნ. 4,950)		
დირექტორი		ვ. ნასყიდაშვილი
პრ. ავტორი		ვ. ნასყიდაშვილი
არქიტექტ.		ლ. ოქროპირიძე
კონსტრუქტ.		ვ. ნასყიდაშვილი
მასშტაბი		
ფურც.		22
ფურცლები		32
წელი		2022

სვეტები გეგმაში 4,950 ნიშნულზე

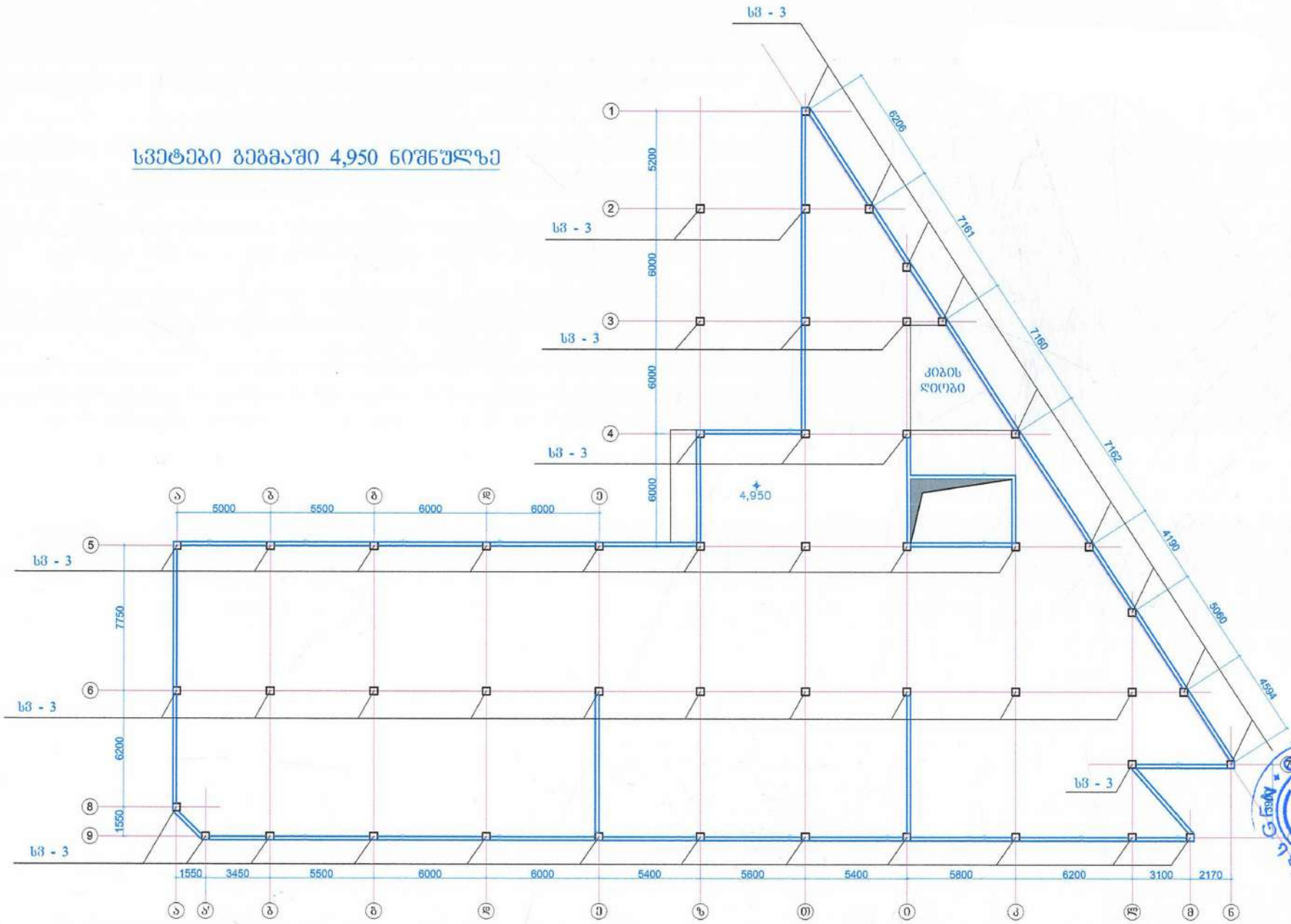

	შ.პ.ს. „GFN“ „GFN“ LTD საპროექტო-სამშ. ფირმა,
	მისამართი
	ქ. თბილისი, კაიროს ქუჩა №38, (ნაკვ. 02/047) საკად. კოდი: 01.19.21.002.506
	დამკვეთი
	შპს „ივერია იმპექსი“
	ობიექტის დასახელება
	საწყობის (სოფლის მეურნეობის პროდუქტების შესანახი მაცივრების) შენობის პროექტი
	2022 წელი
	სამშ. კონსტრ. ნაწილი
	ნახაზის დასახელება
	სვეტები გეგმაში 4,950 ნიშნულზე

დირექტორი		ზ. ნასყიდაშვილი
არქ. ავტორი		ზ. ნასყიდაშვილი
შრომატევად.		ლ. ოქროპირიძე
კონსტრუქტ.		ზ. ნასყიდაშვილი

მასშტაბი	
ფურც.	23
ფურცლები	32
წელი	2022

სვეტი სვ – 3

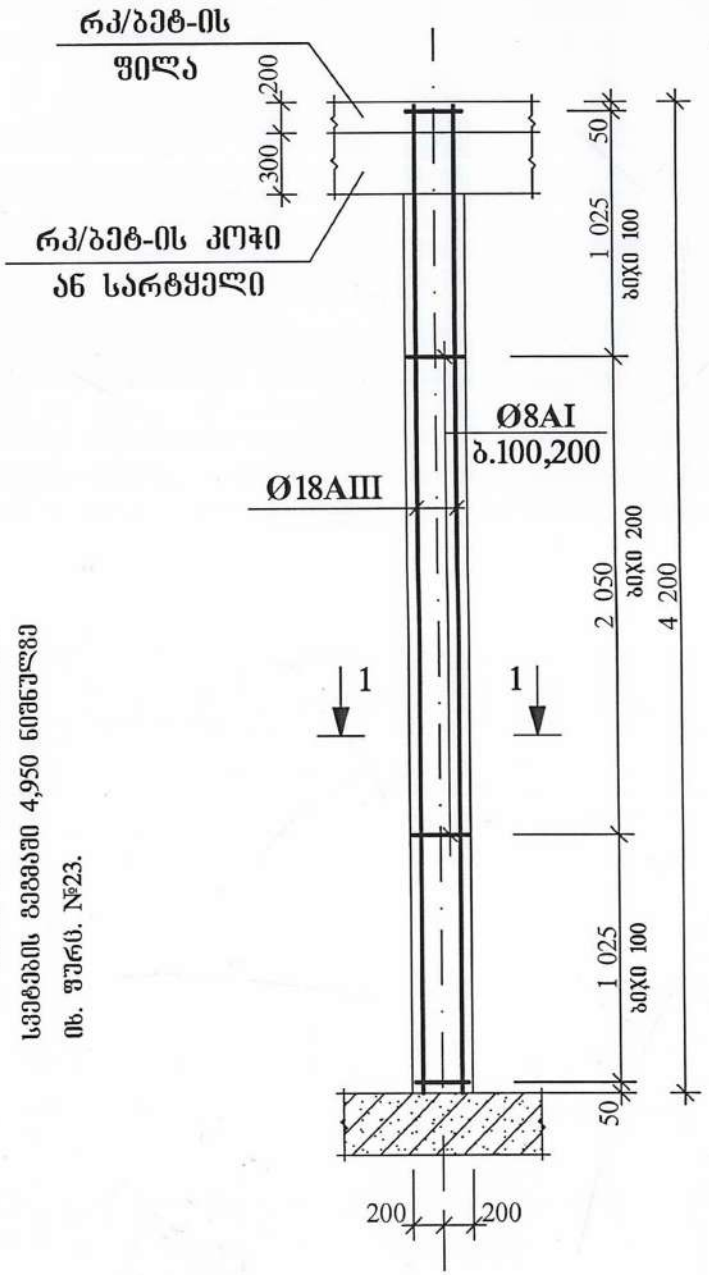

სვეტი სვ – 3 მოთავსებულია
სვეტების ფენაში 4,950 ნიშნულზე
იხ. ფურც. №23.

1 - 1

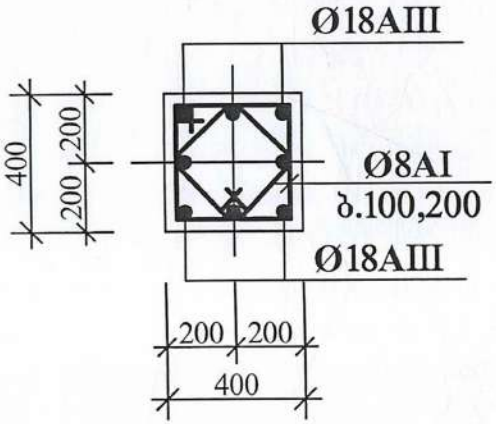

საკიდი

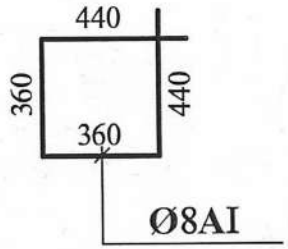

საკიდი

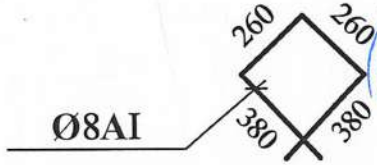

შ.პ.ს. „GFN“ „GFN“ LTD საპროექტო-სამშ. ფირმა	
მისამართი	
ქ. თბილისი, კაიროს ქუჩა №38, (ნაკვ. 02/047) საკ. კოდი: 01.19.21.002.506	
დამკვეთი	
შპს „ივერია იმპექსი“	
ობიექტის დასახელება	
საწყობის (სოფლის მეურნეობის პროდუქტების შესანახი მაცივრების) შენობის პროექტი	
2022 წელი	
სამშ. კონსტრ. ნაწილი	
ნახაზის დასახელება	
სვეტი სვ - 3	
დირექტორი	შ. ნასყიდაშვილი
არქიტექტ.	შ. ნასყიდაშვილი
არქიტექტ.	ლ. ოქროპირიძე
კონსტრუქტ.	შ. ნასყიდაშვილი
მასშტაბი	
ფურც.	24
ფურცლები	32
წელი	2022

მეორე სართულის გადახურვის ფილის განლაგების სქემა (ნიშნ. 9,150)

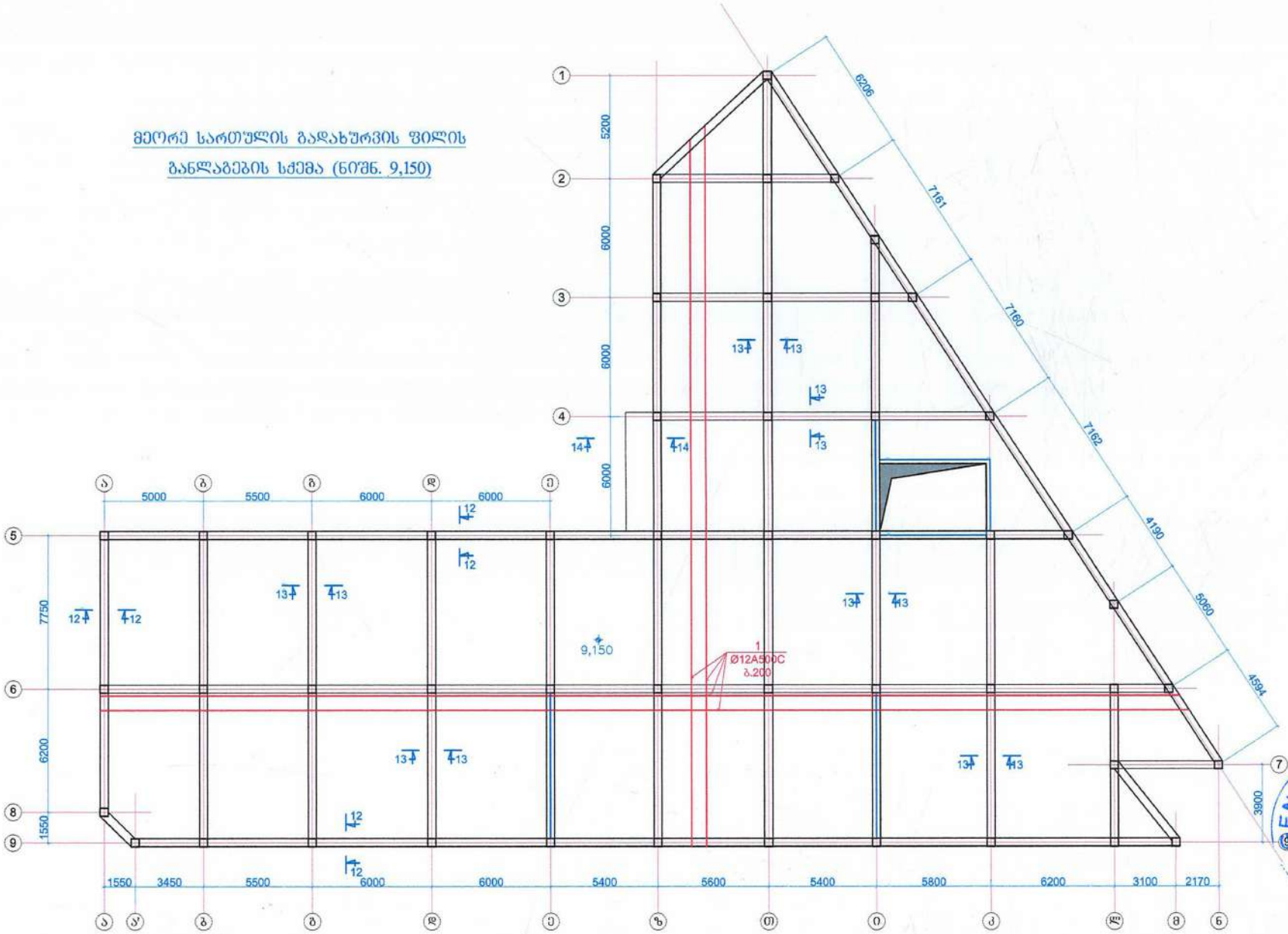

შ.პ.ს. „GFN“ „GFN“ LTD	
საპროექტო-სამშ. ფირმა	
მისამართი	
ქ. თბილისი, კაიროს ქუჩა №38, (ნაკვ. 02/047) საკ. კოდი: 01.19.21.002.506	
დამკვეთი	
შპს „ივერია იმპექსი“	
ობიექტის დასახელება	
საწყობის (სოფლის მეურნეობის პროდუქტების შესანახი მაცივრების) შენობის პროექტი	
2022 წელი	
სამშ. კონსტრ. ნაწილი	
ნახაზის დასახელება	
მეორე სართულის გადახურვის ფილის განლაგების სქემა (ნიშნ. 9,150)	
დირექტორი	ზ. ნასყიდაშვილი
პრ. ავტორი	ზ. ნასყიდაშვილი
პროექტმ.	ლ. ოძროპირიძე
პონსტრუქტ.	ზ. ნასყიდაშვილი
მასშტაბი	
ფურც.	25
ფურცლები	32
წელი	2022

კვეთი 12 – 12

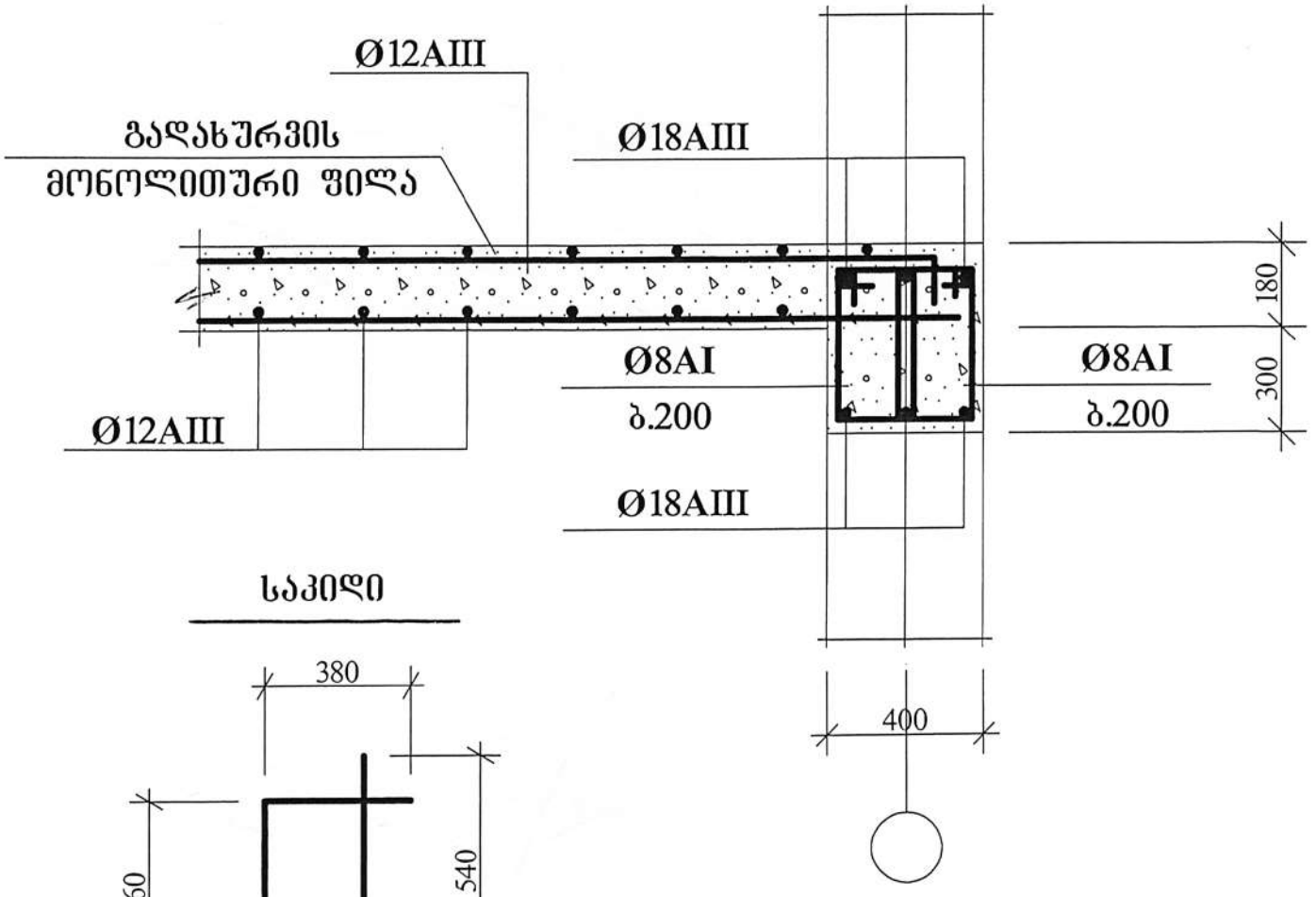

საკიდი

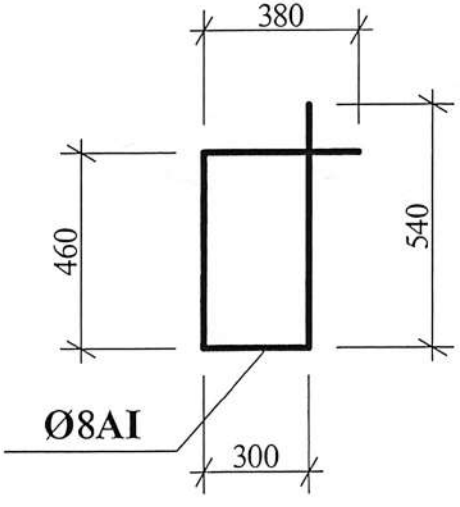

კვეთი 12 – 12 მითითებულია მეორე სართულის გადახურვის ფილის განლაგების სქემაზე იხ. ფურც. №25.

შ.პ.ს. „GFN“ „GFN“ LTD	
საპროექტო-სამშ. ფირმა	
მისამართი	
ქ. თბილისი, კაიროს ქუჩა №38, (ნაკვ. 02/047) საკ. კოდი: 01.19.21.002.506	
დამკვეთი	
შპს „ივერია იმპექსი“	
ობიექტის დასახელება	
საწყობის (სოფლის მეურნეობის პროდუქტების შესანახი მაცივრების) შენობის პროექტი	
2022 წელი	
სამშ. კონსტრ. ნაწილი	
ნახაზის დასახელება	
კვეთი 12 - 12	
დირექტორი	ზ. ნასყიდაშვილი
არქიტექტ.	ზ. ნასყიდაშვილი
არქიტექტ.	ლ. ოქროპირიძე
კონსტრუქტ.	ზ. ნასყიდაშვილი
მასშტაბი	
ფურც.	26
ფურცლები	32
წელი	2022

ფილის არმირების სქემატური ნახაზი

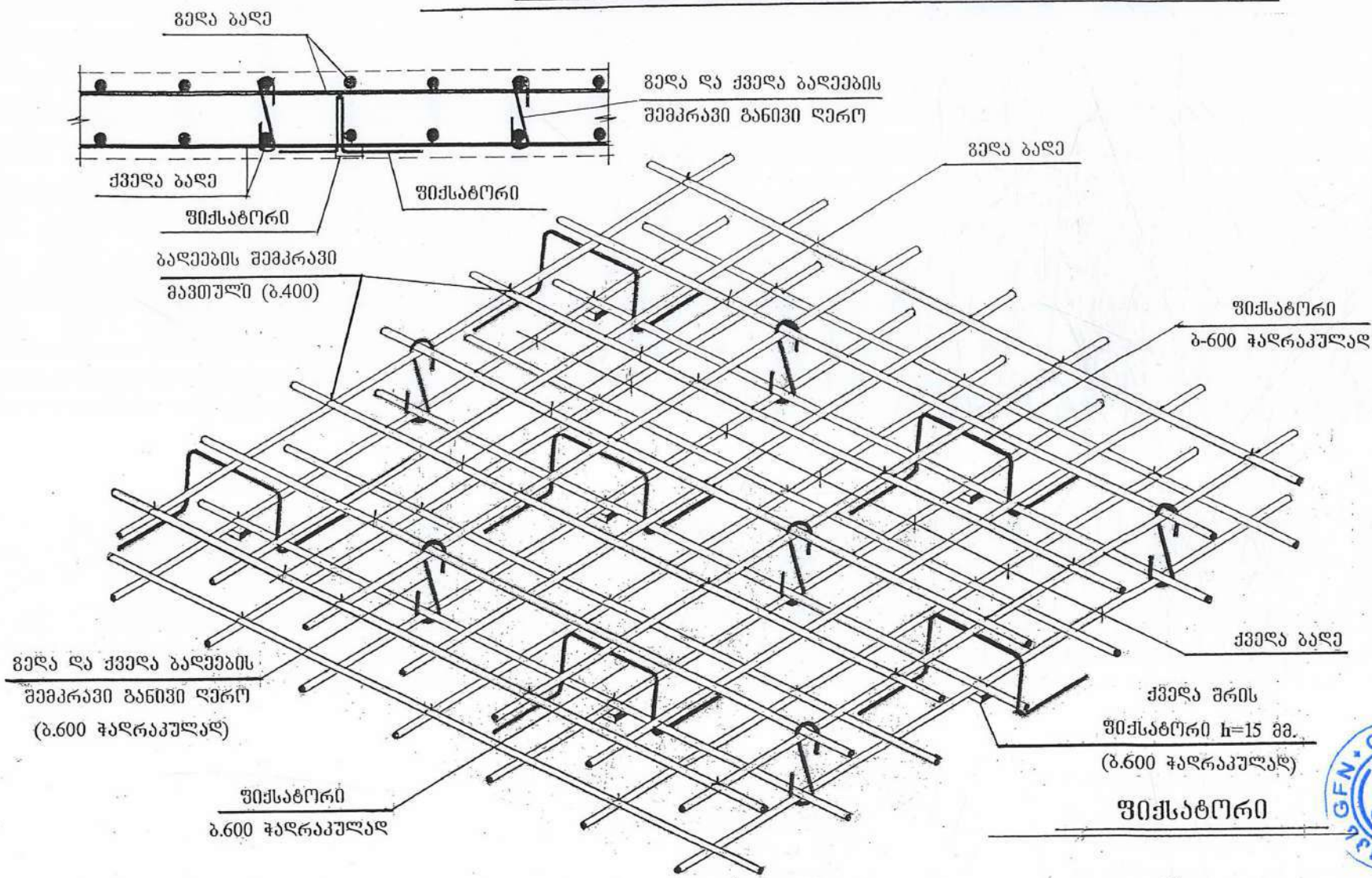

შიქსატორი

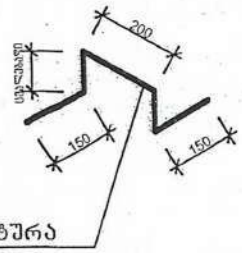

არმატურის გადაბმა განხორციელდეს ურთიერთგადაშვერით (35d) ერთ გოლგე გადაბმული ღეროების რაოდენობა 1 გრძ.მ. კვეთში არ უნდა აღემატებოდეს 20 %-ს. ბეტონის დამცავი შრის სისქე 20 მმ.

შ.პ.ს. „GFN“ „GFN“ LTD	
საპროექტო-სამშ. ფირმა	
მისამართი	
ქ. თბილისი, კაიროს ქუჩა №38, (ნაკვ. 02/047) საკ. კოდი: 01.19.21.002.506	
დამკვეთი	
შპს „ივერია იმპექსი“	
ობიექტის დასახელება	
საწყობის (სოფლის მეურნეობის პროდუქტების შესანახი მაცივრების) შენობის პროექტი	
2022 წელი	
სამშ. კონსტრ. ნაწილი	
ნახაზის დასახელება	
ფილის არმირების სქემატური ნახაზი	
პროექტორი	ნ. ნასყიდაშვილი
არქ. პატრონი	ნ. ნასყიდაშვილი
პროექტის ხელმძღვ.	ლ. ოქროპირიძე
კონსტრუქტ.	ნ. ნასყიდაშვილი
მასშტაბი	
ფურც.	27
ფურცლები	32
წელი	2022

კვეთი 13 – 13

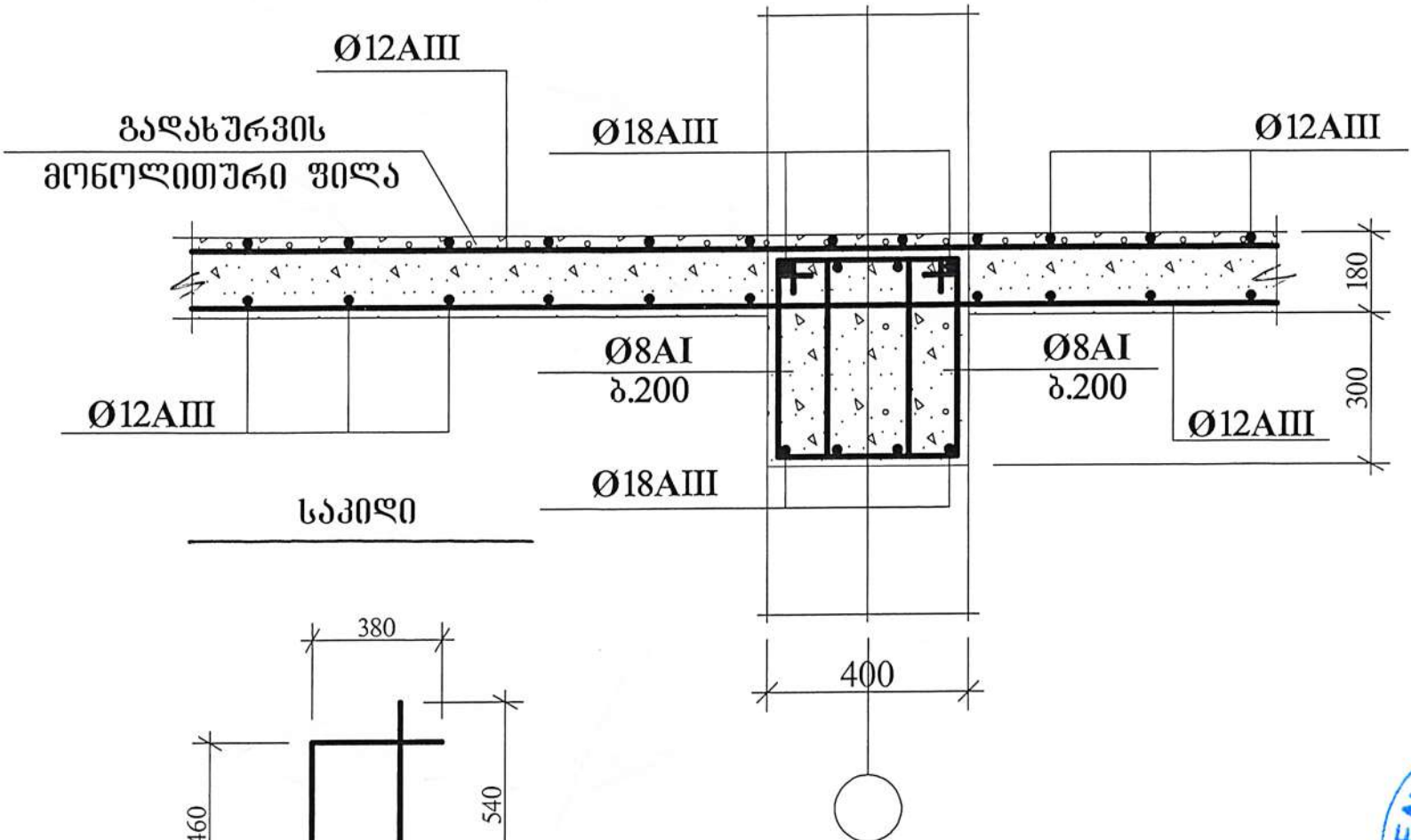

საკიდი

კვეთი 13 – 13 მითითებულია მეორე სართულის გადახურვის ფილის განლაგების სქემაზე იხ. ფშრც. №25.

შ.პ.ს. „GFN“
„GFN“ LTD
საპროექტო-სამშ. ფირმა

მისამართი
ქ. თბილისი, კაიროს ქუჩა №38, (ნაკვ. 02/047)
საკ. კოდი: 01.19.21.002.506

დამკვეთი
შპს „ივერია იმპექსი“

ობიექტის დასახელება
საწყობის (სოფლის მეურნეობის პროდუქტების შესანახი მაცივრების) შენობის პროექტი

2022 წელი

სამშ. კონსტრ. ნაწილი

ნახაზის დასახელება
კვეთი 13 - 13

დირექტორი		შ. ნასყიდაშვილი
მთ. არქიტექტორი		შ. ნასყიდაშვილი
არქიტექტ.		ლ. ოქროპირიძე
კონსტრუქტ.		შ. ნასყიდაშვილი

მასშტაბი	
ფშრც.	28
ფშრცლები	32
წელი	2022

კვეთი 14 – 14

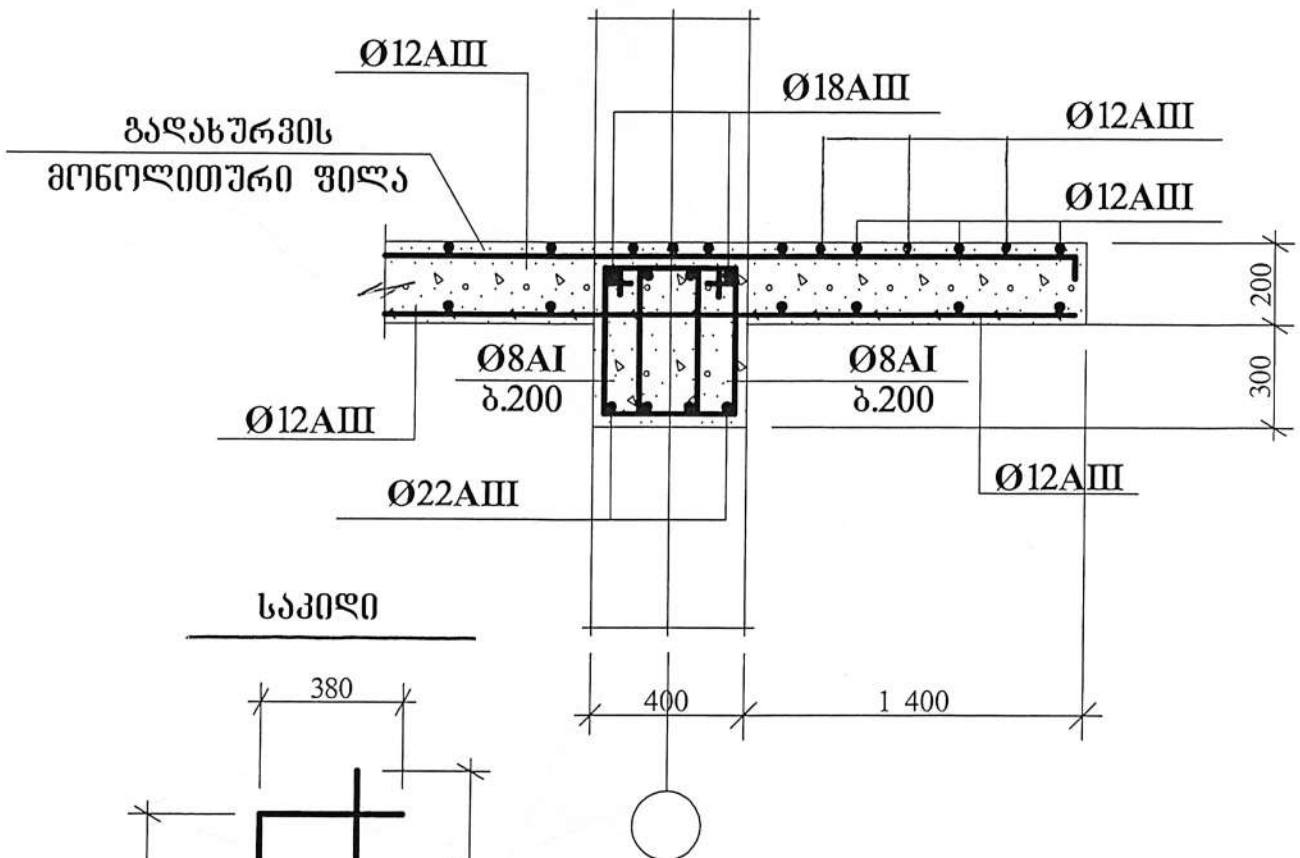

საკიდი

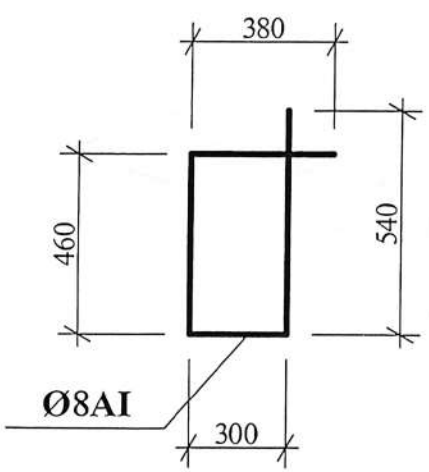

კვეთი 14 – 14 მითითებულია პირველი და მეორე სართულის გადახურვის ფილის განლაგების სქემაზე იხ. ფურც. №22 და №25.

შ.პ.ს. „GFN“ „GFN“ LTD	
საპროექტო-სამშ. ფირმა	
მისამართი	
ქ. თბილისი, კაიროს ქუჩა №38, (ნაკვ. 02/047) საკ. კოდი: 01.19.21.002.506	
დამკვეთი	
შპს „ივერია იმპექსი“	
ობიექტის დასახელება	
საწყობის (სოფლის მეურნეობის პროდუქტების შესანახი მაცივრების) შენობის პროექტი	
2022 წელი	
სამშ. კონსტრ. ნაწილი	
ნახაზის დასახელება	
კვეთი 14 - 14	
დირექტორი	ზ. ნასყიდაშვილი
პრ. პეტრე	ზ. ნასყიდაშვილი
არქიტექტ.	ლ. ოქროპირიძე
კონსტრუქტ.	ზ. ნასყიდაშვილი
ფასშტაბი	
ფურც.	29
ფურცლები	32
წელი	2022

საკედლე პანელების სამაგრი
გრძივების განლაგების სქემა (გეგმა)

ხედი „ა“ დამუშავებულია
კონსტრუქციულ ნაწილში
იხ. ფურც. №31.

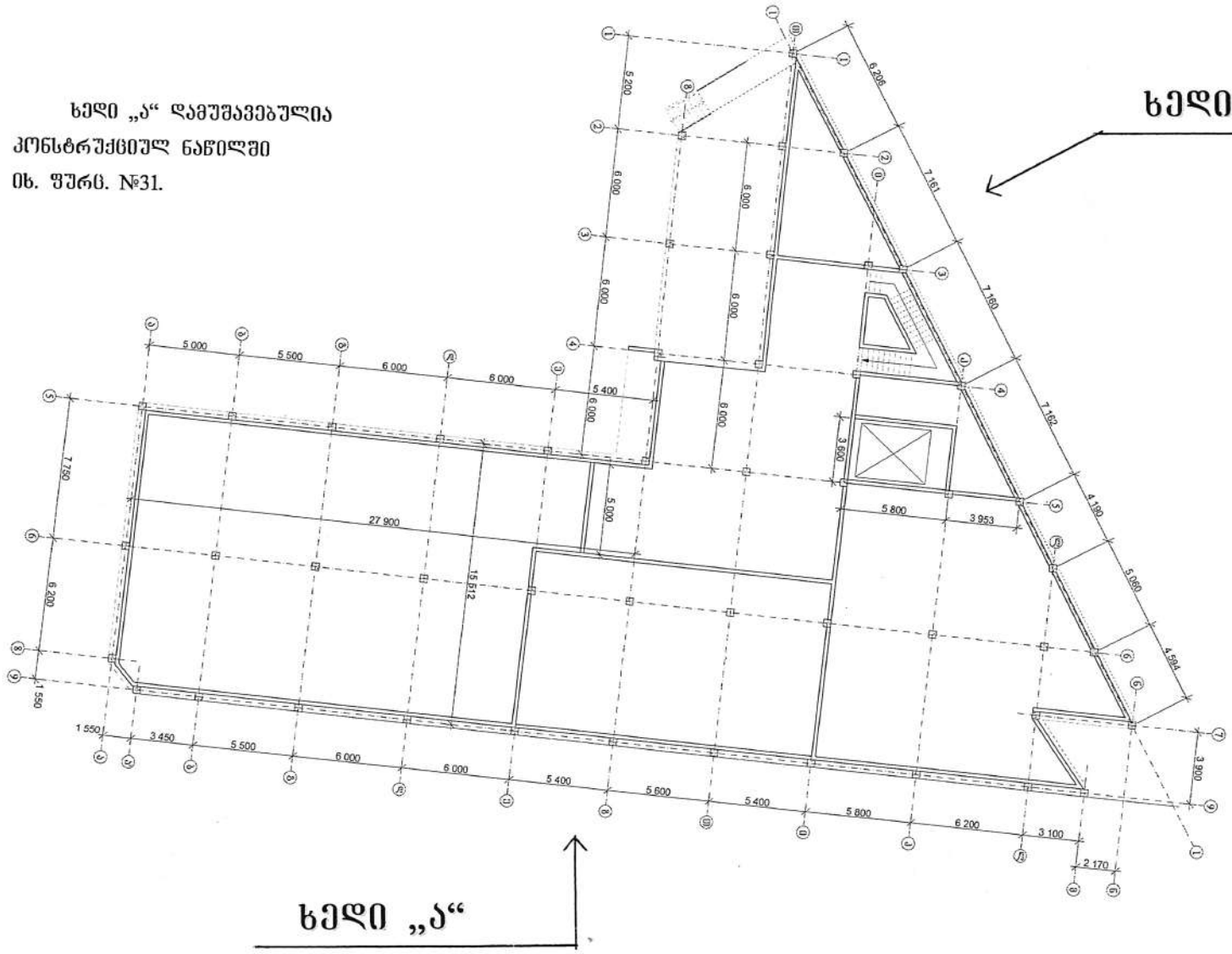

ხედი „ბ“ დამუშავებულია
კონსტრუქციულ ნაწილში
იხ. ფურც. №31.

შ.პ.ს. „GFN“ „GFN“ LTD საპროექტო-სამშ. ფირმა	
მისამართი	
ქ. თბილისი, კაიროს ქუჩა №38, (ნაკვ. 02/047) საკ. კოდი: 01.19.21.002.506	
დამკვეთი	
შპს „ივერია იმპექსი“	
ობიექტის დასახელება	
საწყობის (სოფლის მეურნეობის პროდუქტების შესანახი მაცივრების) შენობის პროექტი	
2022 წელი	
სამშ. კონსტრ. ნაწილი	
ნახაზის დასახელება	
საკედლე პანელების სამაგრი გრძივების განლაგების სქემა (გეგმა)	
დირექტორი	შ. ნასყიდაშვილი
პრ. ავტორი	შ. ნასყიდაშვილი
პროექტირ.	ე. ოქროპირიძე
კონსტრუქტ.	შ. ნასყიდაშვილი
მასშტაბი	
ფურც.	30
ფურცლები	32
წელი	2022

ხედი „ა“

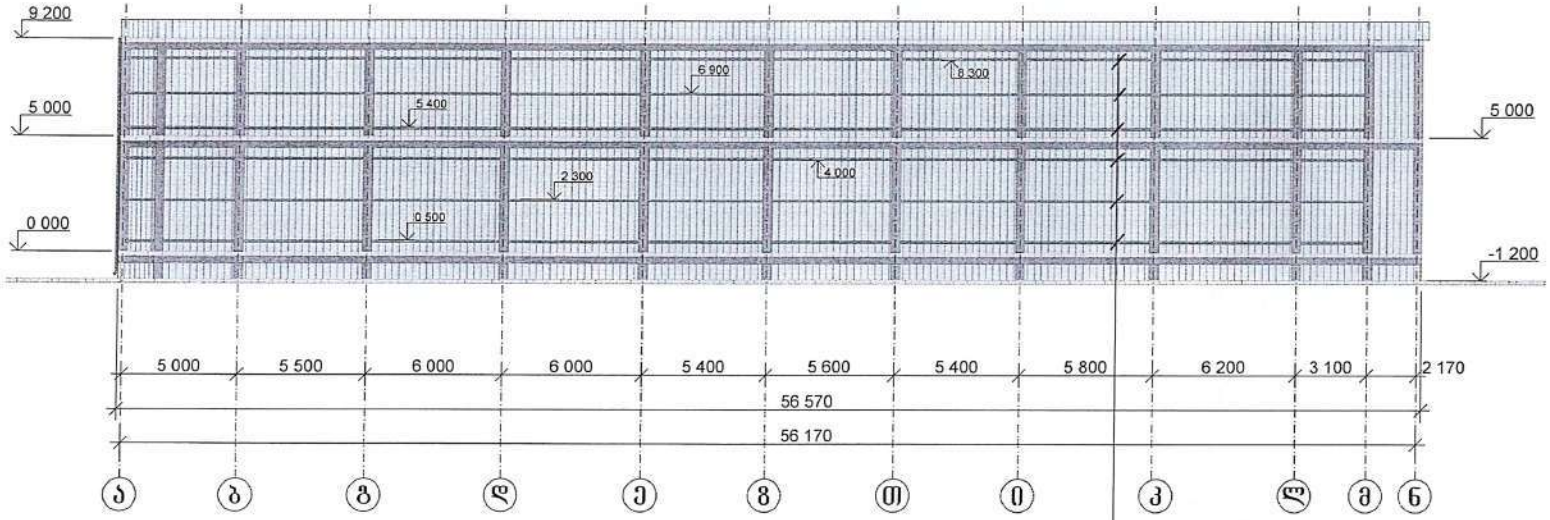

ხედი „ა“ მითითებულია საკედლე პანელების სამაგრი გრძივების განლაგების სქემაზე იხ. ფურც. №30.

საკედლე სენდვიჩპანელების სამაგრი გრძივები

საკედლე პანელების სამაგრი გრძივების განლაგების სქემა (ხედი „ა“ და ხედი „ბ“)

ხედი „ბ“

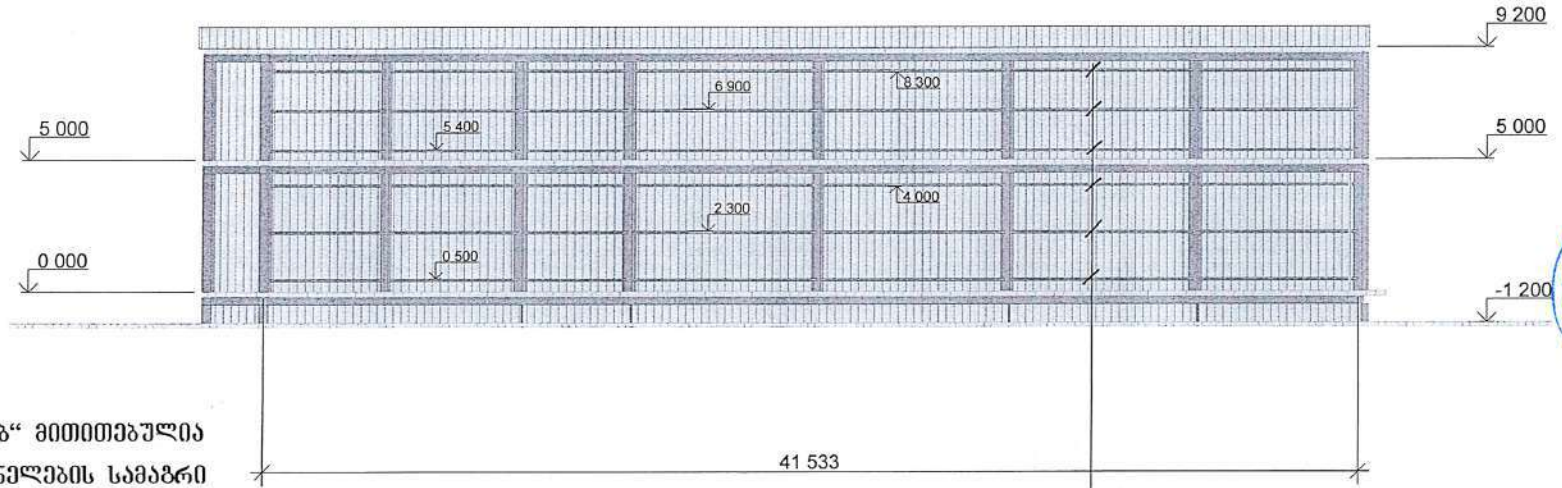

ხედი „ბ“ მითითებულია საკედლე პანელების სამაგრი გრძივების განლაგების სქემაზე იხ. ფურც. №30.

საკედლე სენდვიჩპანელების სამაგრი გრძივები

შ.პ.ს. „GFN“
„GFN“ LTD
საპროექტო-სამშ. ფირმა

მისამართი	
ქ. თბილისი, კაირის ქუჩა №38, (ნაკვ. 02/047) საკ. კოდი: 01.19.21.002.506	
დამკვეთი	
შპს „ივერია იმპექსი“	
ობიექტის დასახელება	
საწყობის (სოფლის მეურნეობის პროდუქტების შესანახი მაცივრების) შენობის პროექტი	
2022 წელი	
სამშ. კონსტრ. ნაწილი	
ნახაზის დასახელება	
საკედლე პანელების სამაგრი გრძივების განლაგების სქემა (ხედი „ა“ და ხედი „ბ“)	
დირექტორი	ზ. ნასყიდაშვილი
არქიტექტორი	ზ. ნასყიდაშვილი
გრაფიკოსი	ლ. ოქროპირიძე
კონსტრუქტ.	ზ. ნასყიდაშვილი
მასშტაბი	
ფურც.	31
ფურცლები	32
წელი	2022

კიბის არმირების სქემატური ნახაზი

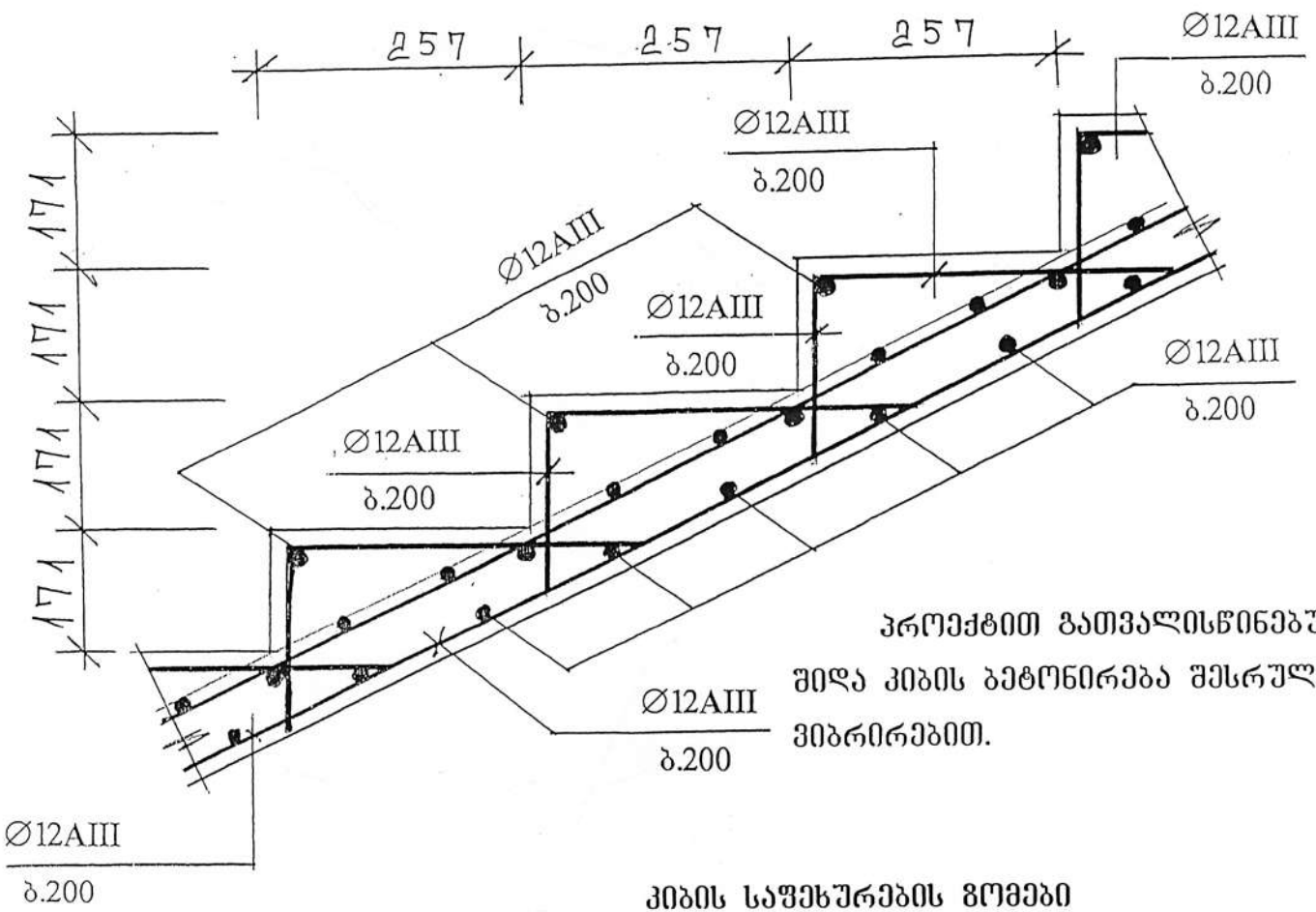

პროექტით გათვალისწინებულია შიდა კიბის ბეტონირება შესრულდეს ვიბრირებით.

კიბის საფეხურების ზომები დაგუსტდეს ადგილზე მშენებლობის პერიოდში.

შ.პ.ს. „GFN“ „GFN“ LTD საპროექტო-სამშ. ფირმა	
მისამართი	
ქ. თბილისი, კაიროს ქუჩა №38, (ნაკვ. 02/047) საკ. კოდი: 01.19.21.002.506	
დამკვეთი	
შპს „ივერია იმპექსი“	
ობიექტის დასახელება	
საწყობის (სოფლის მეურნეობის პროდუქტების შესანახი მაცივრების) შენობის პროექტი	
2022 წელი	
სამშ. კონსტრ. ნაწილი	
ნახაზის დასახელება	
კიბის არმირების სქემატური ნახაზი	
დირექტორი	ზ. ნასყიდაშვილი
მთ. ბეტონი	ზ. ნასყიდაშვილი
არქიტექტ.	ლ. ოქროპირიძე
კონსტრუქტ.	ზ. ნასყიდაშვილი
მასშტაბი	
ფურც.	32
ფურცლები	32
წელი	2022

ნახაზების ჩამონათვალი

კონსტრუქციული ნაწილი

№	დასახელება	შენიშვნა
1.	ნახაზების ჩამონათვალი	
2.	საძირკვლების განლაგების სქემა	
3.	წერტილოვანი საძირკველი წს – 1	
4.	წერტილოვანი საძირკველი წს – 2	
5.	კვეთი 1 – 1	
6.	ლიფტის შახტის საძირკვლის ფილის განლაგების სქემა	
7.	ლიფტის შახტის კედლების არმირების სქემა	
8.	ბეტონის იატაკის მოწყობის სქემა	
9.	კვეთი 2 – 2	
10.	პირველი სართულის სვეტების განლაგების სქემა	
11.	სვეტი სვ – 1	
12.	პირველი სართულის გადახურვის ფილის განლაგების სქემა	
13.	კვეთი 3 – 3	
14.	კოჭებში არმატურების გადაბმისა და განაწილების სქემა	
15.	კვეთი 4 – 4	
16.	მეორე სართულის სვეტების განლაგების სქემა	
17.	სვეტი სვ – 2	
18.	მეორე სართულის გადახურვის ფილის განლაგების სქემა	
19.	კვეთი 5 – 5 და 6 – 6	
20.	ფილის არმირების სქემატური ნახაზი	
21.	კვეთი 7 – 7	
22.	კიბის მოწყობის სქემა; კიბის დაარმირების ფრაგმენტი	
23.	პარაპეტის მოწყობის სქემა	
24.	კვეთი 8 – 8	

GFN

შ.პ.ს. ,,GFN“
,,GFN“ LTD
საპროექტო-სამშ. ფირმა

მისამართი
ქ. თბილისი,
კაიროს ქუჩა №38,
(ნაკვ. 02/047)
საკ. კოდი: 01.19.21.002.506

დამკვეთი

შპს „ივერია იმპექსი“

ობიექტის დასახელება

საოფისე შენობის პროექტი

2022 წელი

სამშ. კონსტრ. ნაწილი

ნახაზის დასახელება

ნახაზების ჩამონათვალი

დირექტორი		გ. ნასყიდაშვილი
პრ. ავტორი		გ. ნასყიდაშვილი
არქიტექტ.		ლ. ოქროპირიძე
კონსტრუქტ.		გ. ნასყიდაშვილი
მასშტაბი		
ფურც.		1
ფურცლები		24
წელი		2022

საძირკვლების განლაგების სქემა

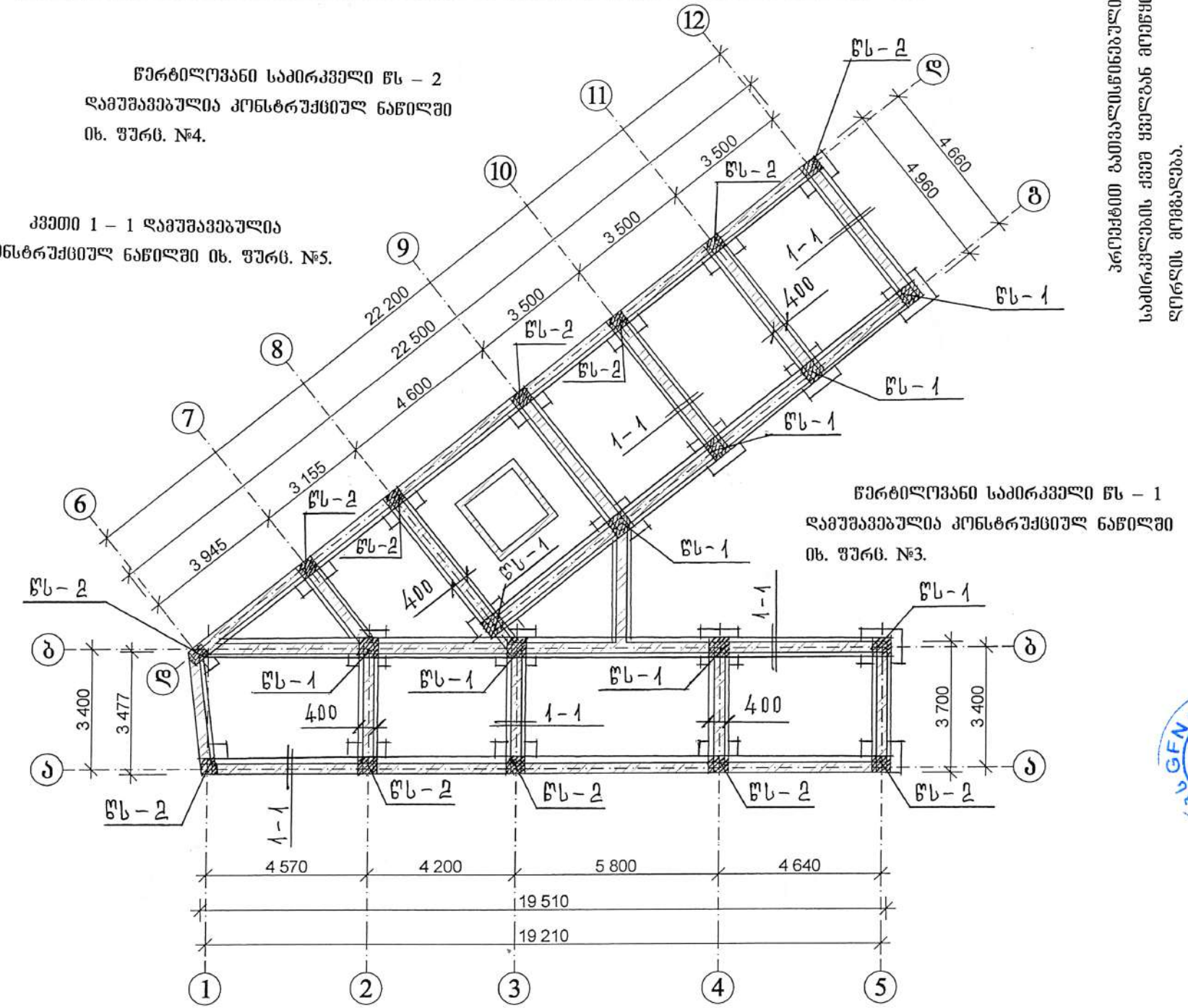

პროექტით გათვალისწინებულია საძირკვლების ქვეშ ყველგან მოეწყოს ღორღის მომზადება.

	შ.პ.ს. „GFN“ „GFN“ LTD საპროექტო-სამშ. ფირმა
მისამართი	
	ქ. თბილისი, კაიროს ქუჩა №38, (ნაკვ. 02/047) საკ. კოდი: 01.19.21.002.506
დამკვეთი	
შპს „ივერია იმპექსი“	
ობიექტის დასახელება	
საოფისე შენობის პროექტი	
2022 წელი	
სამშ. კონსტრ. ნაწილი	
ნახაზის დასახელება	
საძირკვლების განლაგების სქემა	
დირექტორი	ზ. ნასყიდაშვილი
მთ. არქიტექტ.	ზ. ნასყიდაშვილი
არქიტექტ.	ლ. ოქროპირიძე
კონსტრუქტ.	ზ. ნასყიდაშვილი
მასშტაბი	
შურც.	2
შურცლები	24
წელი	2022

წერტილოვანი საძირკველი წს – 1

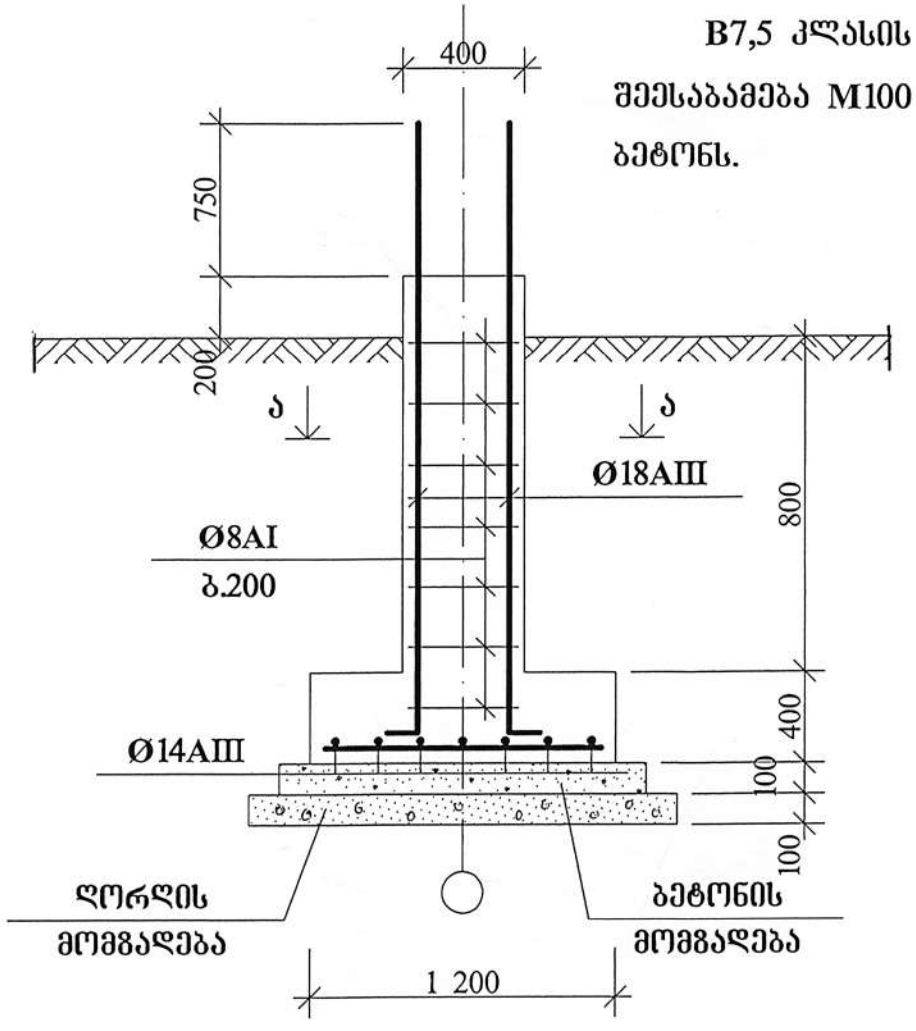

B7,5 კლასის ბეტონი შეესაბამება M100 მარკის ბეტონს.

კვეთი ა - ა

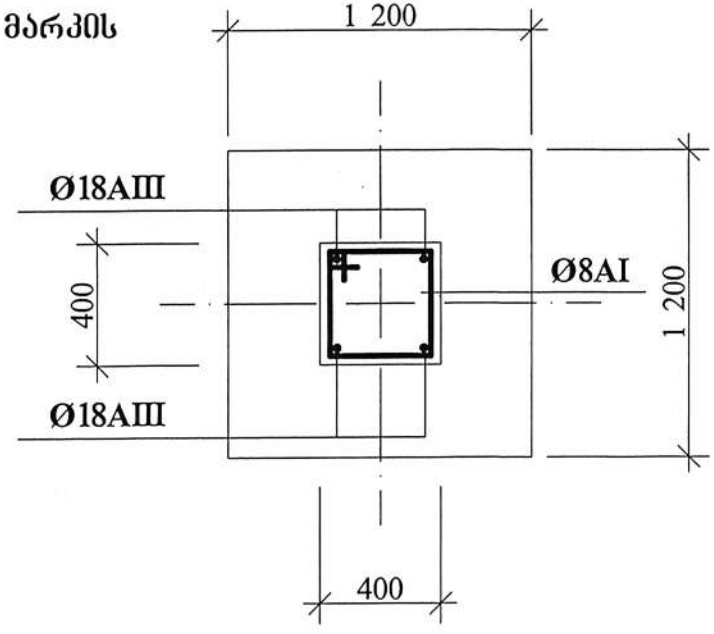

ლენტური საძირკვლებისათვის საჭირო მასალების სპეციფიკაცია

ღორღი – 8,8 მ³.

ბეტონი B-7,5 – 6,7 მ³.

B-25 – 26,4 მ³.

არმატურა Ø14AIII – 661,6 გრძ.მ.

Ø8AI – 882,2 გრძ.მ.

წერტილოვანი საძირკველი წს – 1 მითითებულია საძირკვლების განლაგების სქემაზე იხ. ფურც. №2.

	შ.პ.ს. „GFN“ „GFN“ LTD საპროექტო-სამშ. ფირმა
	მისამართი
	ქ. თბილისი, კაიროს ქუჩა №38, (ნაკვ. 02/047) საკ. კოდი: 01.19.21.002.506
	დამკვეთი
	შპს „ივერია იმპექსი“
	ობიექტის დასახელება
	საოფისე შენობის პროექტი
	2022 წელი
	სამშ. კონსტრ. ნაწილი
	ნახაზის დასახელება
	წერტილოვანი საძირკველი წს - 1
დირექტორი	შ. ნასყიდაშვილი
არქიტექტ.	შ. ნასყიდაშვილი
არქიტექტ.	ლ. ოქროპირიძე
კონსტრუქტ.	შ. ნასყიდაშვილი
მასშტაბი	
ფურც.	3
ფურცლები	24
წელი	2022

წერტილოვანი საძირკველი წს – 2

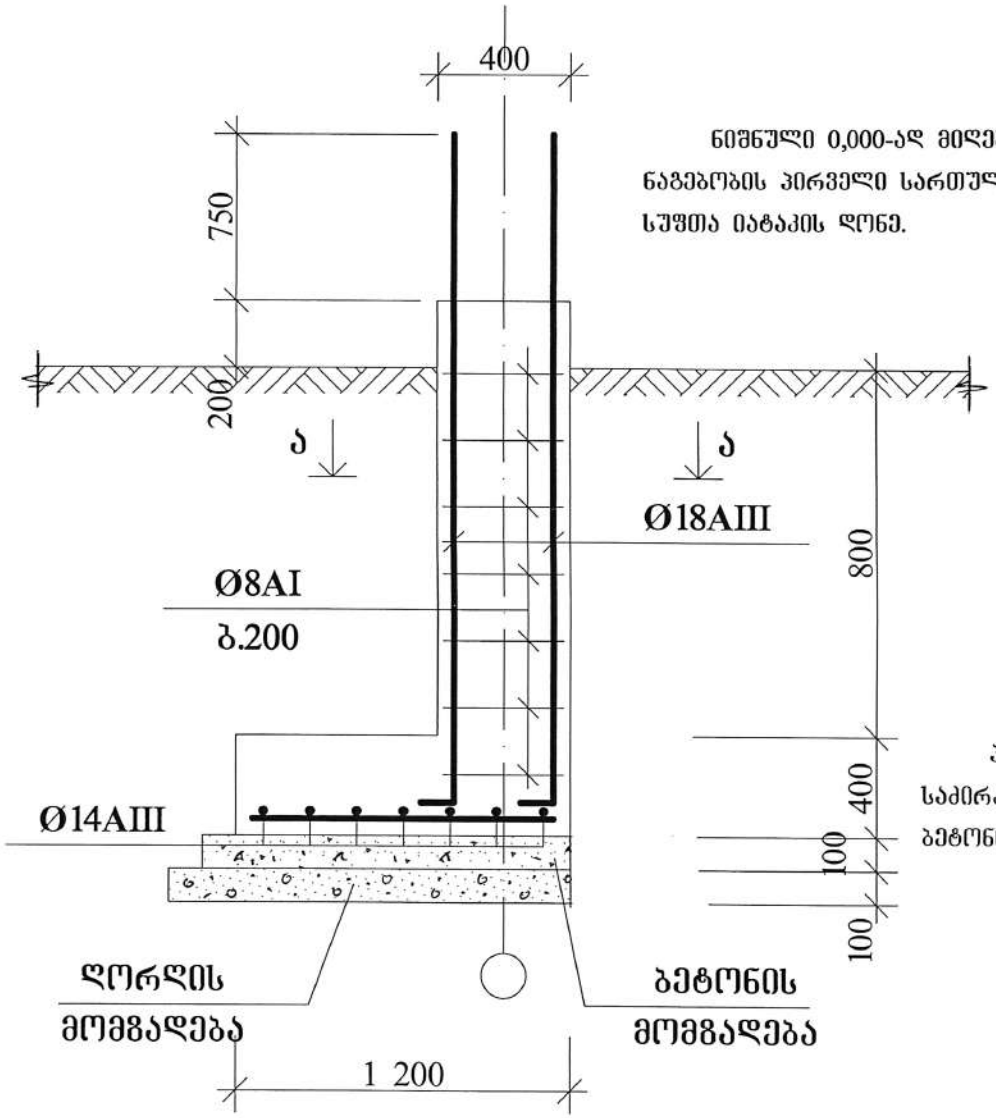

ნიშნული 0,000-ად მიღებულია ნაგებობის პირველი სართულის სუფთა იატაკის დონე.

კვეთი ა - ა

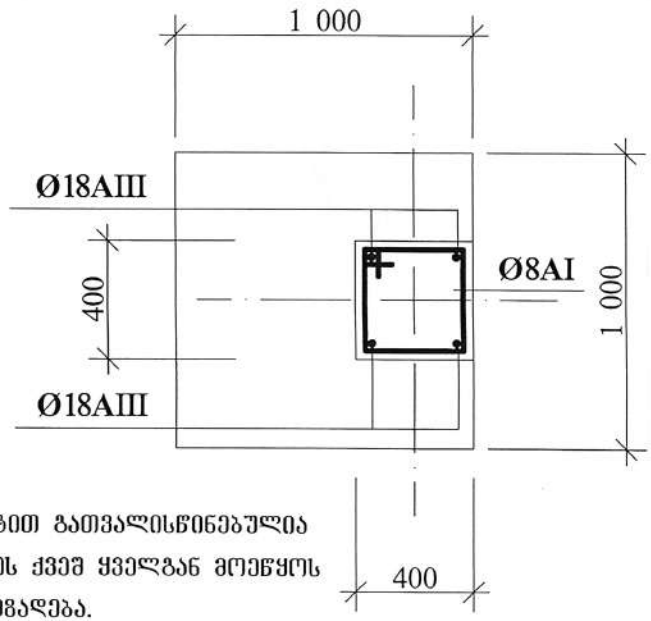

პროექტით გათვალისწინებულია საძირკვლების ქვეშ ქველგან მოეწყოს ბეტონის მომზადება.

წერტილოვანი საძირკველი წს – 2 მითითებულია საძირკვლების განლაგების სქემაზე იხ. ფურც. №2.

წერტილოვანი საძირკვლებისათვის საჭირო მასალების სპეციფიკაცია

ღორღი – 5,6 მ³.

ბეტონი B-7,5 – 4,3 მ³.

B-25 – 16,8 მ³.

არმატურა Ø18AIII – 198,4 გრძ.მ.

Ø14AIII – 370,4 გრძ.მ.

Ø8AI – 352,8 გრძ.მ.

GFN

შ.პ.ს. „GFN“

„GFN“ LTD

საპროექტო-სამშ. ფირმა

მისამართი

ქ. თბილისი, კაიროს ქუჩა №38, (ნაკვ. 02/047) საკ. კოდი: 01.19.21.002.506

დამკვეთი

შპს „ივერია იმპექსი“

ობიექტის დასახელება

საოფისე შენობის პროექტი

2022 წელი

სამშ. კონსტრ. ნაწილი

ნახაზის დასახელება

წერტილოვანი საძირკველი წს - 2

დირექტორი		მ. ნასყიდაშვილი
პრ. ავტორი		მ. ნასყიდაშვილი
არქიტექტ.	12.05.22	ლ. ოქროპირიძე
კონსტრუქტ.	12.05.22	მ. ნასყიდაშვილი
მასშტაბი		
ფურც.	4	
ფურცლები	24	
წელი	2022	

კვეთი 1 – 1

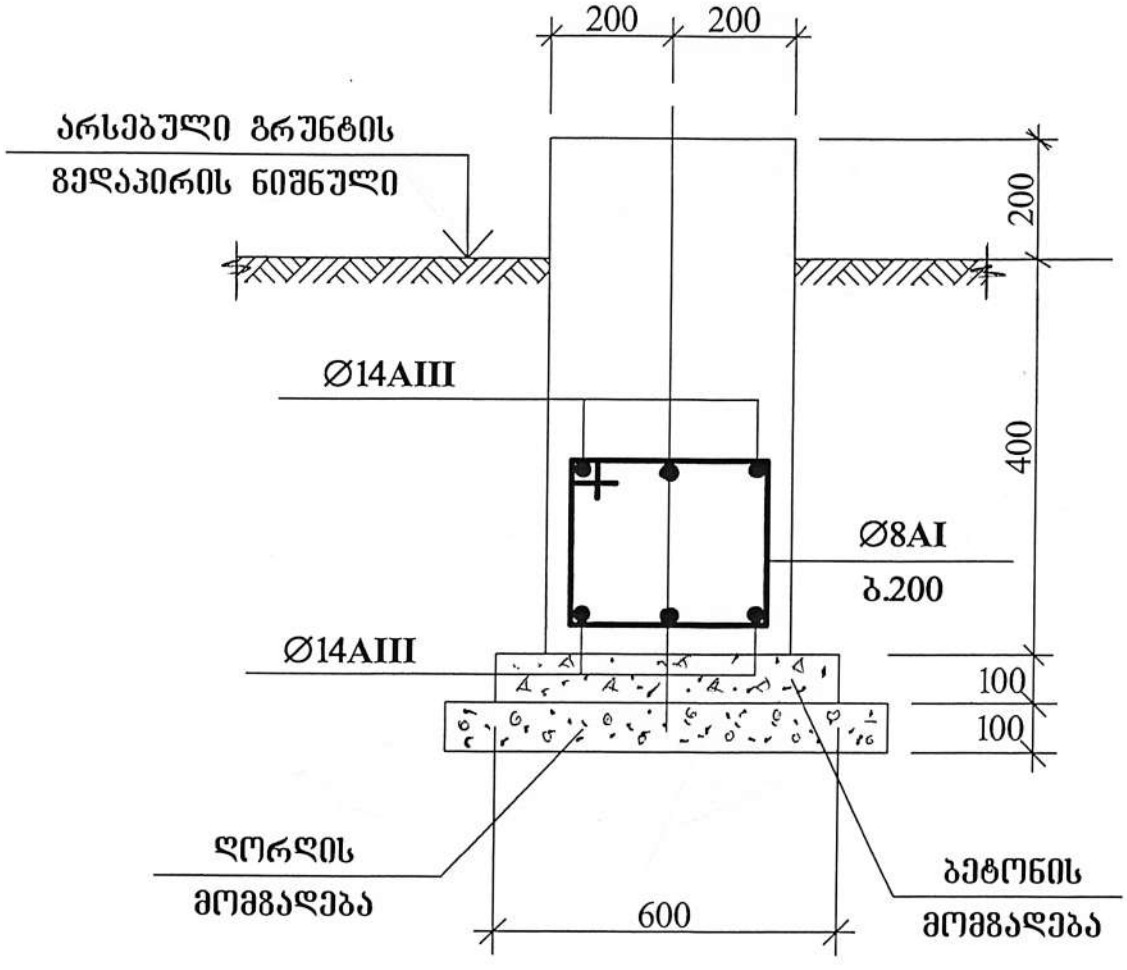

კვეთი 1 – 1 მითითებულია საძირკვლების განლაგების სქემაზე იხ. ფურც. №2.

საკიდი

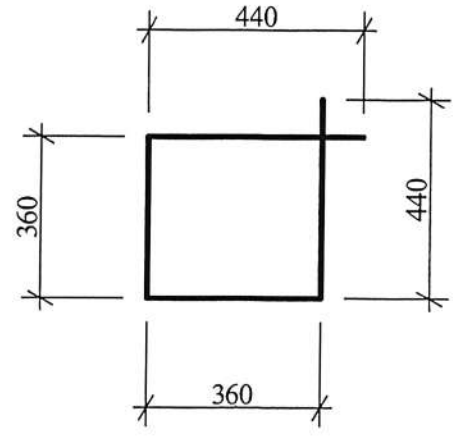

B18,5 კლასის ბეტონი შეესაბამება M250 მარკის ბეტონს.

შ.პ.ს. „GFN“ „GFN“ LTD	
საპროექტო-სამშ. ფირმა	
მისამართი	
ქ. თბილისი, კაიროს ქუჩა №38, (ნაკვ. 02/047) საკ. კოდი: 01.19.21.002.506	
დამკვეთი	
შპს „ივერია იმპექსი“	
ობიექტის დასახელება	
საოფისე შენობის პროექტი	
2022 წელი	
სამშ. კონსტრ. ნაწილი	
ნახაზის დასახელება	
კვეთი 1 - 1	
პროექტორი	ზ. ნასყიდაშვილი
მთ. არქიტექტ.	ზ. ნასყიდაშვილი
არქიტექტ.	ლ. ოქროპირიძე
კონსტრუქტ.	ზ. ნასყიდაშვილი
მასშტაბი	
ფურც.	5
ფურცლები	24
წელი	2022

ლიფტის შახტის საძირკვლის ფილის განლაგების სქემა

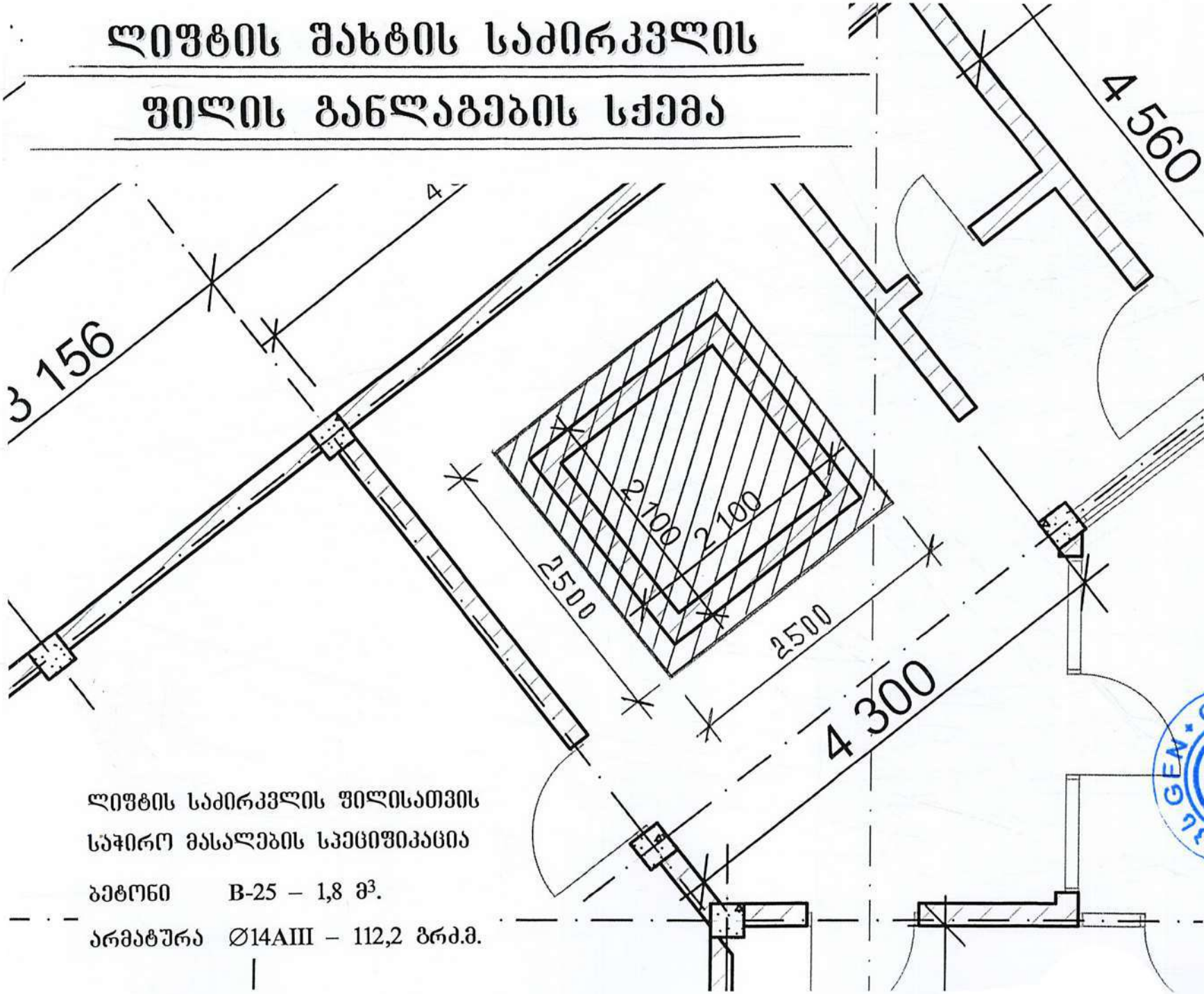

ლიფტის საძირკვლის ფილისათვის
სჭირო მასალების სპეციფიკაცია

ბეტონი	B-25 – 1,8 მ³.
არმატურა	∅14AIII – 112,2 გრძ.მ.

	შ.პ.ს. „GFN“ „GFN“ LTD
	საპროექტო-სამშ. ფირმა
	მისამართი
	ქ. თბილისი, კაიროს ქუჩა №38, (ნაკვ. 02/047) საკ. კოდი: 01.19.21.002.506
	დამკვეთი
	შპს „ივერია იმპექსი“
	ობიექტის დასახელება
	საოფისე შენობის პროექტი
	2022 წელი
	სამშ. კონსტრ. ნაწილი
	ნახაზის დასახელება
	ლიფტის შახტის საძირკვლის ფილის განლაგების სქემა
დირექტორი	შ. ნასყიდაშვილი
მთ. არქიტექტორი	შ. ნასყიდაშვილი
არქიტექტორი	მ. ოქროპირიძე
კონსტრუქტორი	შ. ნასყიდაშვილი
მასშტაბი	
ფურც.	6
ფურცლები	24
წელი	2022

ლიფტის შახტის კედლების არმირების სქემა

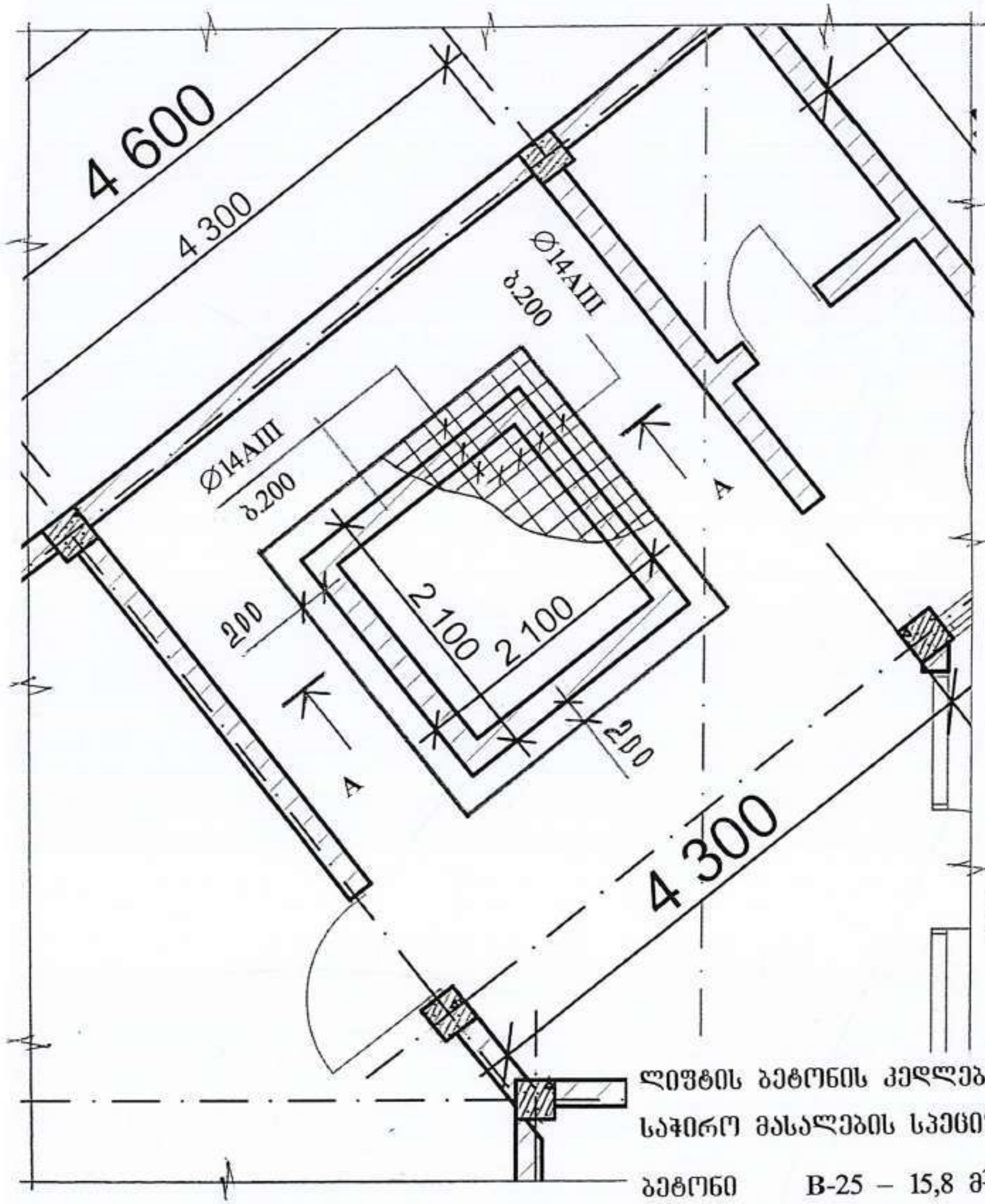

კვეთი A – A

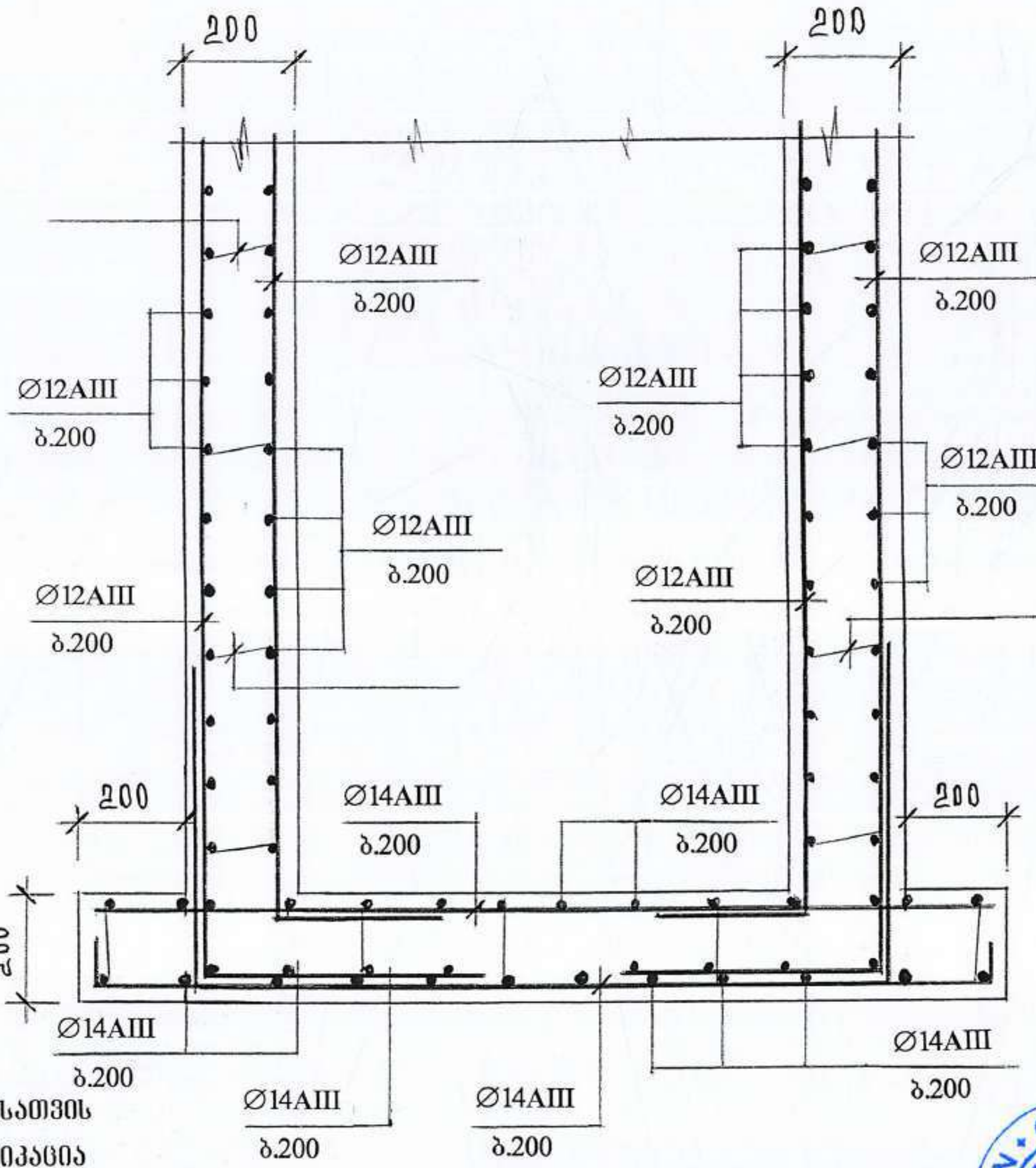

ლიფტის ბეტონის კედლებისათვის საჭირო მასალების სპეციფიკაცია

ბეტონი	B-25 – 15,8 მ³.	
არმატურა	Ø12AIII – 1765,0 გრძ.მ.	
	Ø8AI – 50,2 გრძ.მ.	

პროექტით გათვალისწინებულია ლიფტის შახტის კედლების ბეტონირება შესრულდეს ვიბრირებით.

სამშენებლო სამონტაჟო სამუშაოების შესრულებისას მკაცრად იქნეს დაცული დღეისათვის მოქმედი უსაფრთხოების წესები და ნორმები.

GFN შ.პ.ს. „GFN“ „GFN“ LTD საპროექტო-სამშ. ფირმა	
მისამართი	
ქ. თბილისი, კაიროს ქუჩა №38, (ნაკვ. 02/047) საკ. კოდი: 01.19.21.002.506	
დამკვეთი	
შპს „ივერია იმპექსი“	
ობიექტის დასახელება	
საოფისე შენობის პროექტი	
2022 წელი	
სამშ. კონსტრ. ნაწილი	
ნახაზის დასახელება	
ლიფტის შახტის კედლების არმირების სქემა	
დირექტორი	ზ. ნასყიდაშვილი
არ. ავტორი	ზ. ნასყიდაშვილი
არქიტექტ.	ლ. ოქრუაშვილი
კონსტრუქტ.	ზ. ნასყიდაშვილი
მასშტაბი	
ფურც.	7
ფურცლები	24
წელი	2022

ბეტონის იატაკის მოწყობის სქემა

ბეტონის იატაკისათვის
საჭირო მასალების სპეციფიკაცია

ღორღი – 20,2 მ³.

ბეტონი B-18,5 – 20,2 მ³.

არმატურა Ø8AI – 2100,0 გრძ.მ.

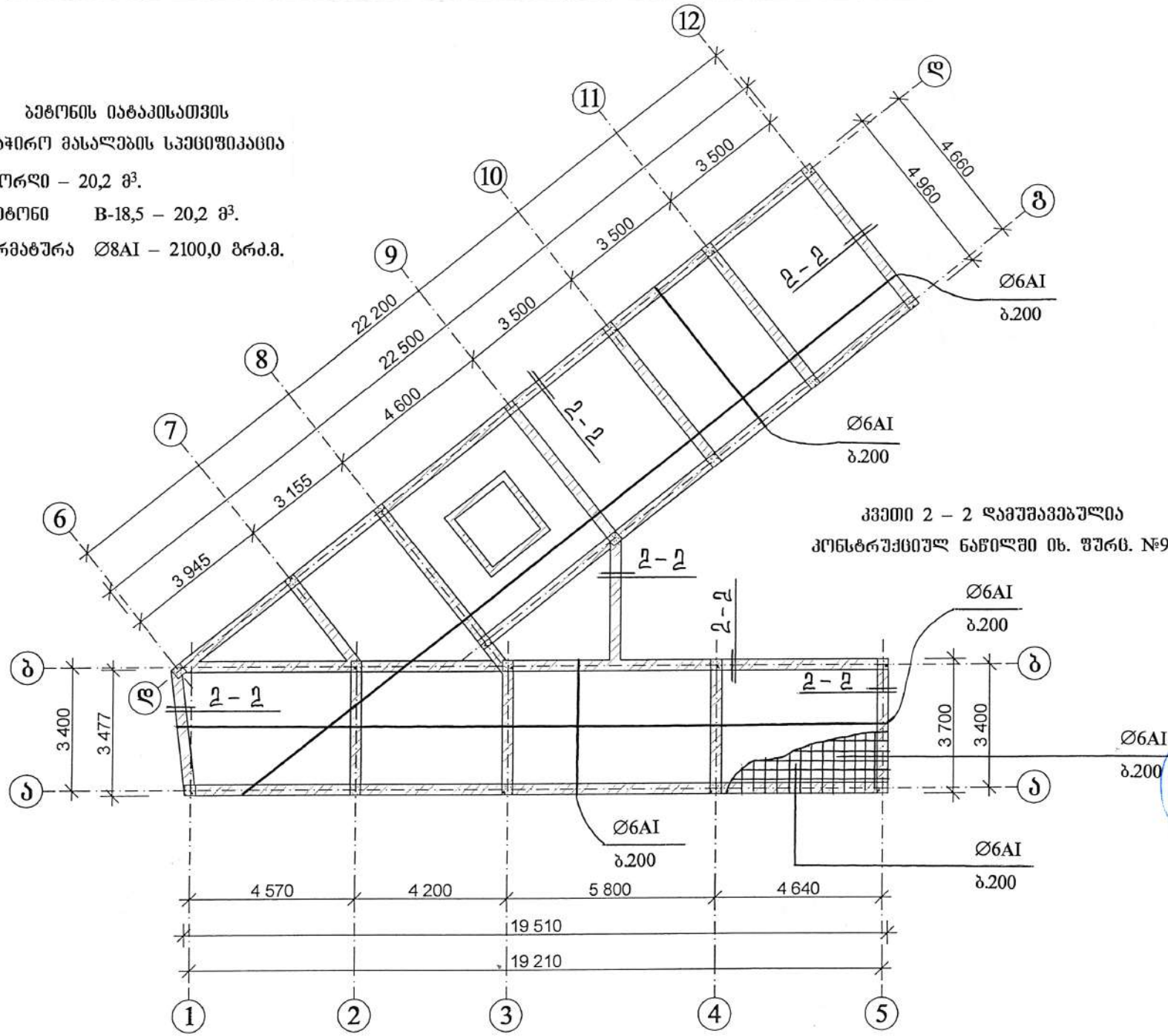

კვეთი 2 – 2 დამუშავებულია
კონსტრუქციულ ნაწილში იხ. შურც. №9.

შ.პ.ს. „GFN“ „GFN“ LTD	
საპროექტო-სამშ. ფირმა	
მისამართი	
ქ. თბილისი, კაიროს ქუჩა №38, (ნაკვ. 02/047) საკ. კოდი: 01.19.21.002.506	
დამკვეთი	
შპს „ივერია იმპექსი“	
ობიექტის დასახელება	
საოფისე შენობის პროექტი	
2022 წელი	
სამშ. კონსტრ. ნაწილი	
ნახაზის დასახელება	
ბეტონის იატაკის მოწყობის სქემა	
დირექტორი	ზ. ნასყიდაშვილი
ხელმძღვანელი	ზ. ნასყიდაშვილი
პროექტირების	ლ. ოქროპირიძე
კონსტრუქც.	ზ. ნასყიდაშვილი
მასშტაბი	
შურც.	8
შურცლები	24
წელი	2022

კვეთი 2 – 2

B18,5 კლასის ბეტონი შეესაბამება მ250 მარკის ბეტონს.

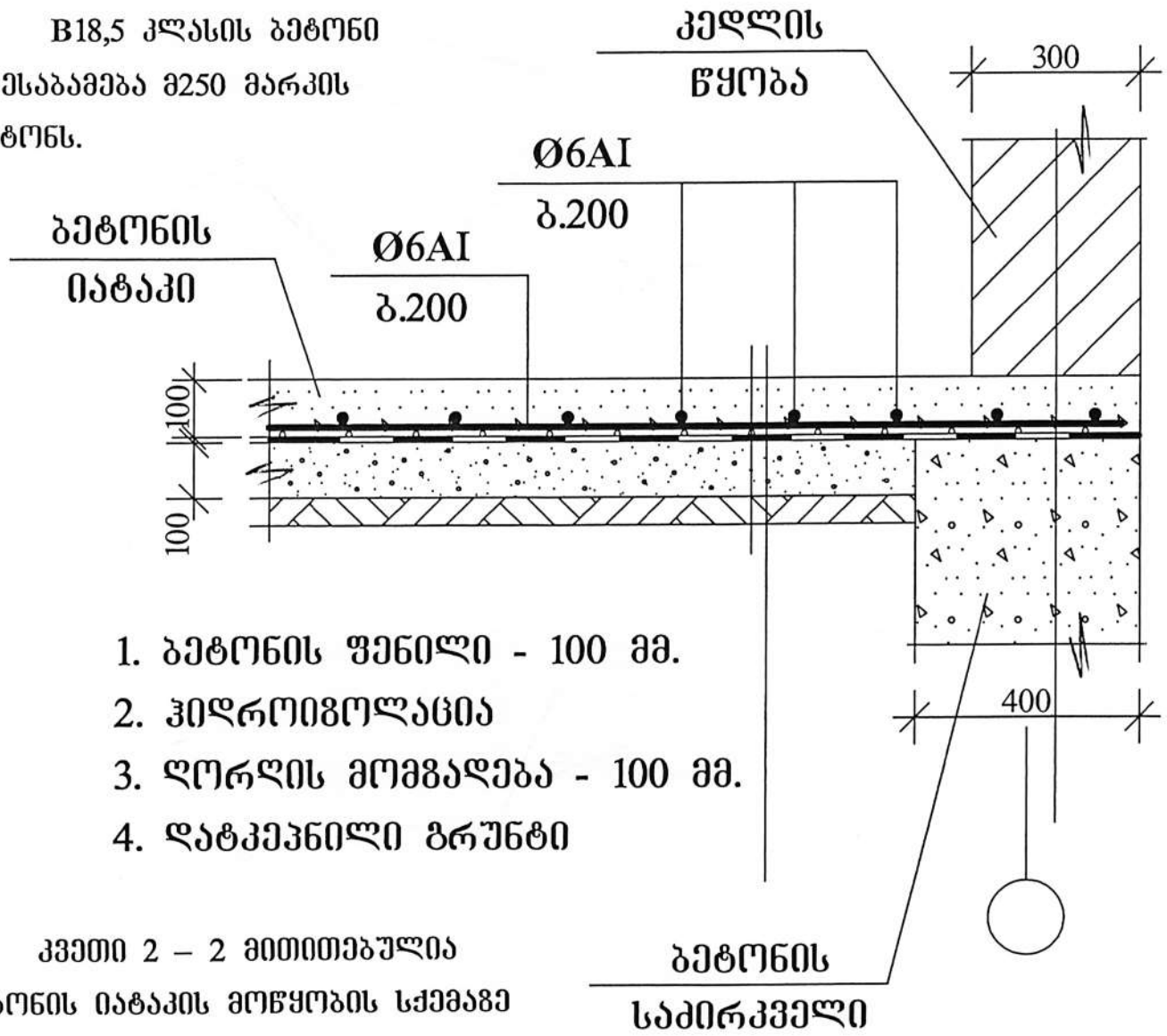

1. ბეტონის ფენილი - 100 მმ.
2. ჰიდროიზოლაცია
3. ღორღის მომზადება - 100 მმ.
4. დატკეპნილი გრუნტი

კვეთი 2 – 2 მითითებულია ბეტონის იატაკის მოწყობის სქემაზე იხ. ფურც. №8.

შ.პ.ს. „GFN“ „GFN“ LTD	
საპროექტო-სამშ. ფირმა	
მისამართი	
ქ. თბილისი, კაიროს ქუჩა №38, (ნაკვ. 02/047) საკ. კოდი: 01.19.21.002.506	
დამკვეთი	
შპს „ივერია იმპექსი“	
ობიექტის დასახელება	
საოფისე შენობის პროექტი	
2022 წელი	
სამშ. კონსტრ. ნაწილი	
ნახაზის დასახელება	
კვეთი 2 - 2	
დირექტორი	მ. ნასყიდაშვილი
პრ. კმტორი	ნ. ნასყიდაშვილი
არქიტექტ.	ლ. ოძროპირიძე
კონსტრუქტ.	მ. ნასყიდაშვილი
მასშტაბი	
ფურც.	9
ფურცლები	24
წელი	2022

პირველი სართულის სვეტების განლაგების სქემა

პირველი სართულის სვეტებისათვის
საჭირო მასალების სპეციფიკაცია

ბეტონი B-25 – 6,8 მ³.

არმატურა Ø18AIII – 366,0 გრძ.მ.
Ø8AI – 600,0 გრძ.მ.

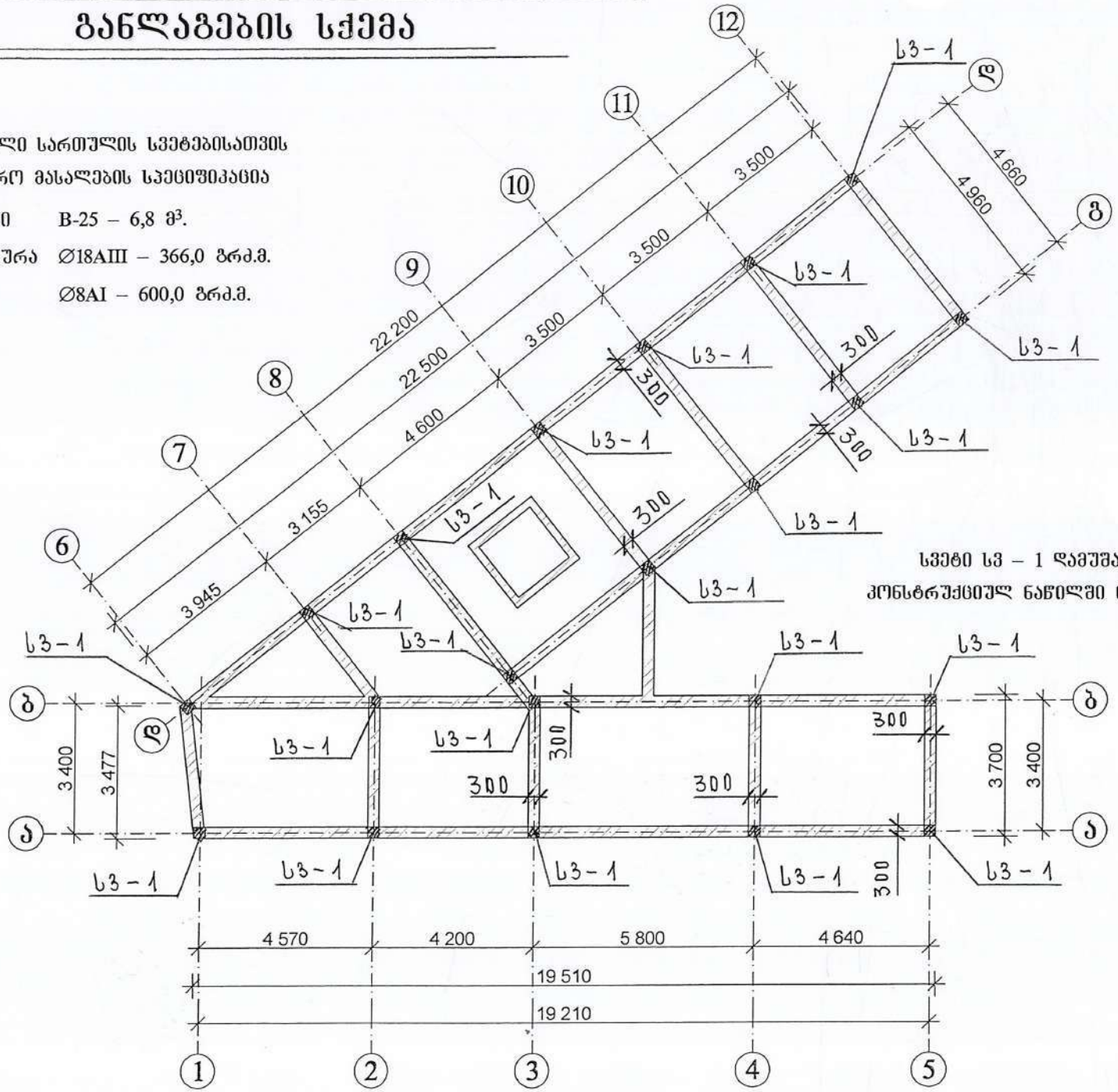

სვეტი Ს3 – 1 დამუშავებულია
კონსტრუქციულ ნაწილში იხ. ფურც. №11.

GFN

შ.პ.ს. „GFN“
„GFN“ LTD
საპროექტო-სამშ. ფირმა

მისამართი	
ქ. თბილისი, კაიროს ქუჩა №38, (ნაკვ. 02/047) საკ. კოდი: 01.19.21.002.506	
დამკვეთი	
შპს „ივერია იმპექსი“	
ობიექტის დასახელება	
საოფისე შენობის პროექტი	
2022 წელი	
სამშ. კონსტრ. ნაწილი	
ნახაზის დასახელება	
პირველი სართულის სვეტების განლაგების სქემა	
დირექტორი	ზ. ნასყიდაშვილი
ხელმძღვანელი	ზ. ნასყიდაშვილი
არქიტექტ.	ლ. ოქროპირიძე
კონსტრუქტ.	ზ. ნასყიდაშვილი
მასშტაბი	
ფურც.	10
ფურცლები	24
წელი	2022

სვეტი სვ – 1

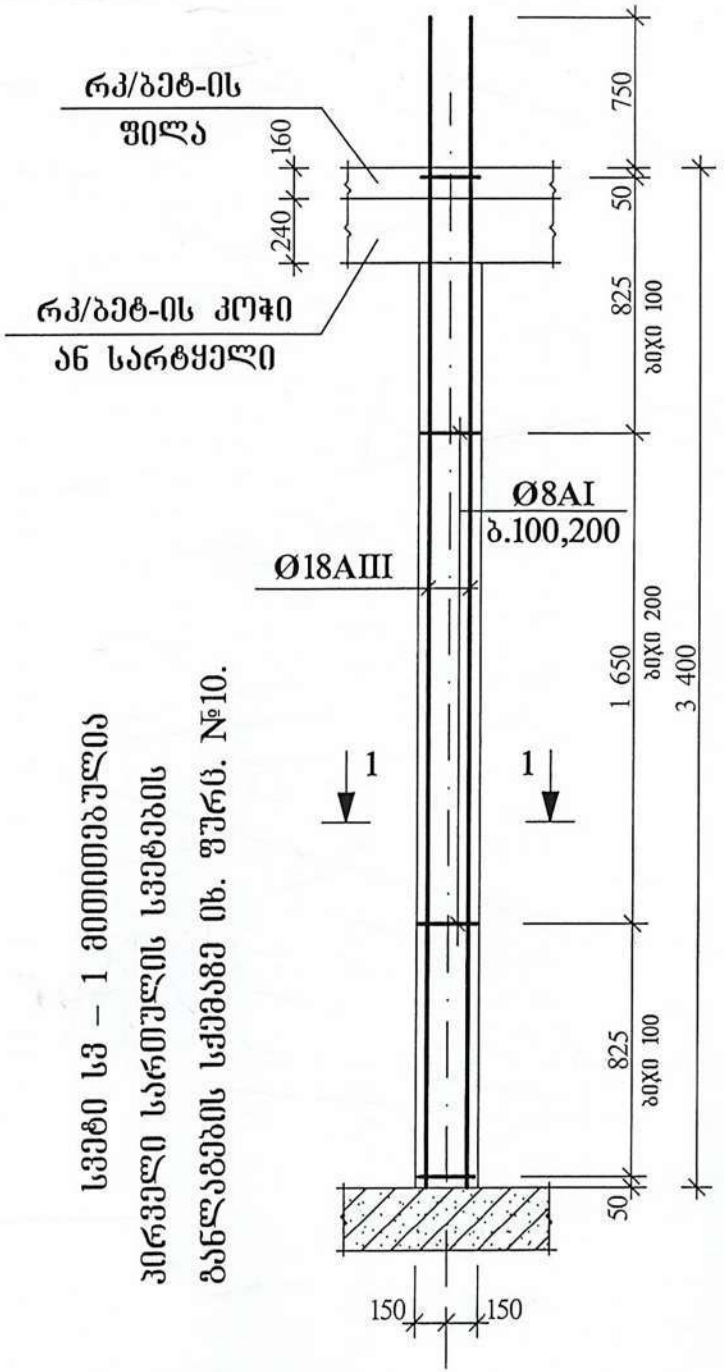

სვეტი სვ – 1 მოთავსებულია პირველი სართულის სვეტების განლაგების სქემაზე იხ. ფურც. №10.

1 - 1

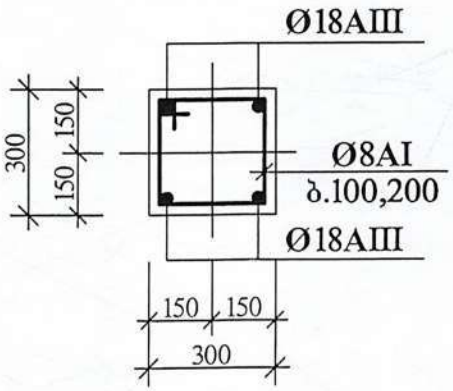

საკიდი

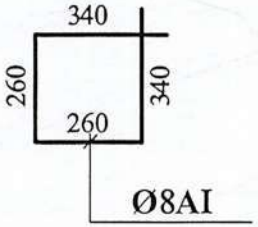

პირველი სართულის გადახურვის ფილისათვის საჭირო მასალების სპეციფიკაცია

ბეტონი	B-25 – 40,2 მ^3.
არმატურა	Ø20AIII – 472,5 გრძ.მ.
	Ø14AIII – 168,0 გრძ.მ.
	Ø12AIII – 3970,8 გრძ.მ.
	Ø8AI – 1039,5 გრძ.მ.

	შ.პ.ს. „GFN“ „GFN“ LTD
	საპროექტო-სამშ. ფირმა
მისამართი	
	ქ. თბილისი, კაიროს ქუჩა №38, (ნაკვ. 02/047) საკ. კოდი: 01.19.21.002.506
დამკვეთი	
	შპს „ივერია იმპექსი“
ობიექტის დასახელება	
	საოფისე შენობის პროექტი
	2022 წელი
სამშ. კონსტრ. ნაწილი	
ნახაზის დასახელება	
	სვეტი სვ - 1
დირექტორი	ნ. ნასყიდაშვილი
მთ. ინჟინერი	ნ. ნასყიდაშვილი
არქიტექტ.	ლ. ოქროპირიძე
კონსტრუქც.	ნ. ნასყიდაშვილი
მასშტაბი	
ფურც.	11
ფურცლები	24
წელი	2022

პირველი სართულის გადახურვის ფილის განლაგების სქემა

კვეთი 4 – 4 დამუშავებულია
კონსტრუქციულ ნაწილში იხ. ფურც. №15.

კვეთი 5 – 5 დამუშავებულია
კონსტრუქციულ ნაწილში იხ. ფურც. №19.

კვეთი 3 – 3 დამუშავებულია
კონსტრუქციულ ნაწილში იხ. ფურც. №13.

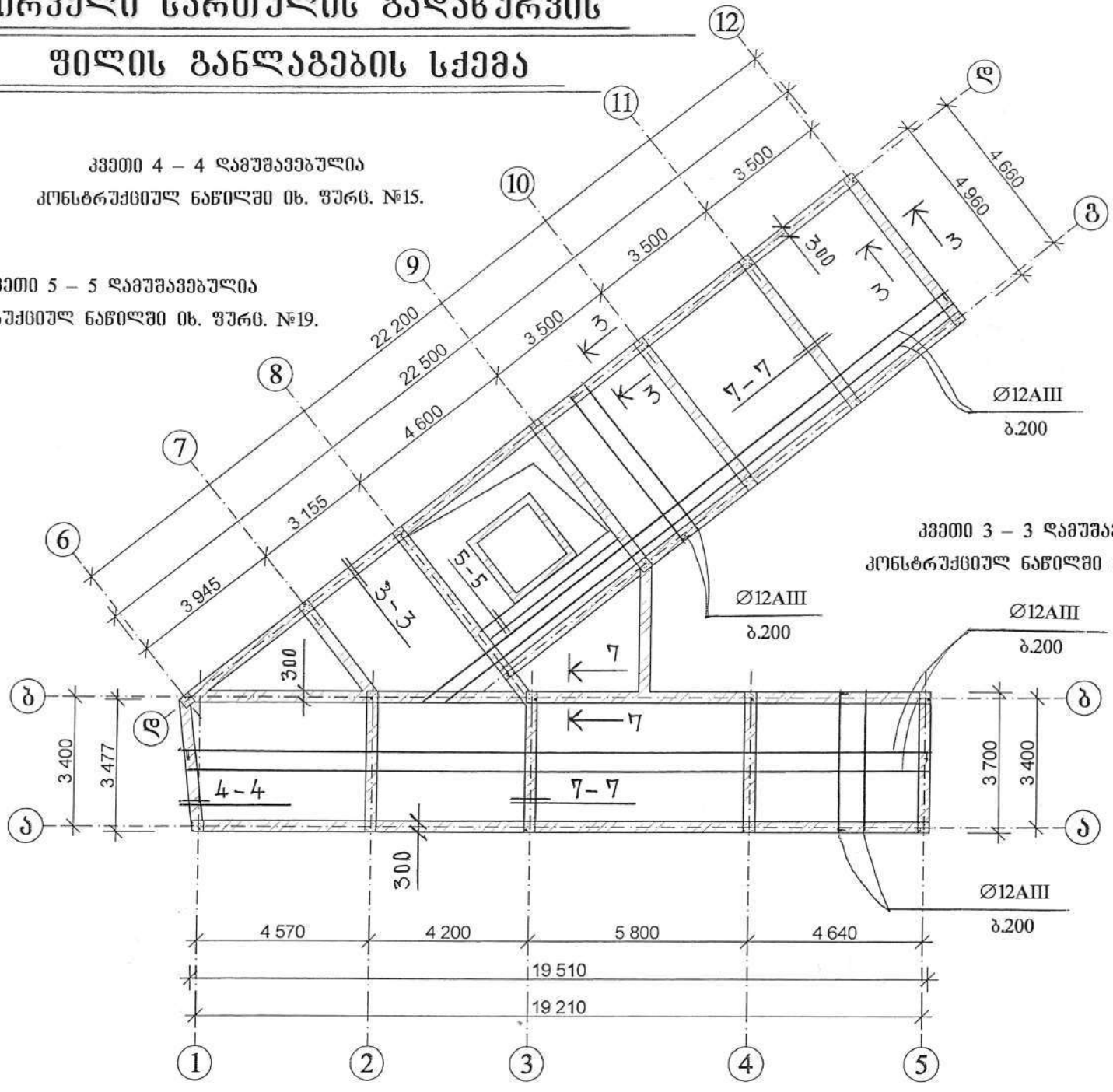

შ.პ.ს. „GFN“ „GFN“ LTD	
საპროექტო-სამშ. ფირმა	
მისამართი	
ქ. თბილისი, კაიროს ქუჩა №38, (ნაკვ. 02/047) საკ. კოდი: 01.19.21.002.506	
დამკვეთი	
შპს „ივერია იმპექსი“	
ობიექტის დასახელება	
საოფისე შენობის პროექტი	
2022 წელი	
სამშ. კონსტრ. ნაწილი	
ნახაზის დასახელება	
პირველი სართულის გადახურვის ფილის განლაგების სქემა	
დირექტორი	ზ. ნასყიდაშვილი
არქიტექტორი	ზ. ნასყიდაშვილი
პროექტმენ.	ლ. ოქროპირიძე
კონსტრუქტ.	ზ. ნასყიდაშვილი
მასშტაბი	
ფურც.	12
ფურცლები	24
წელი	2022

კვეთი 3 – 3

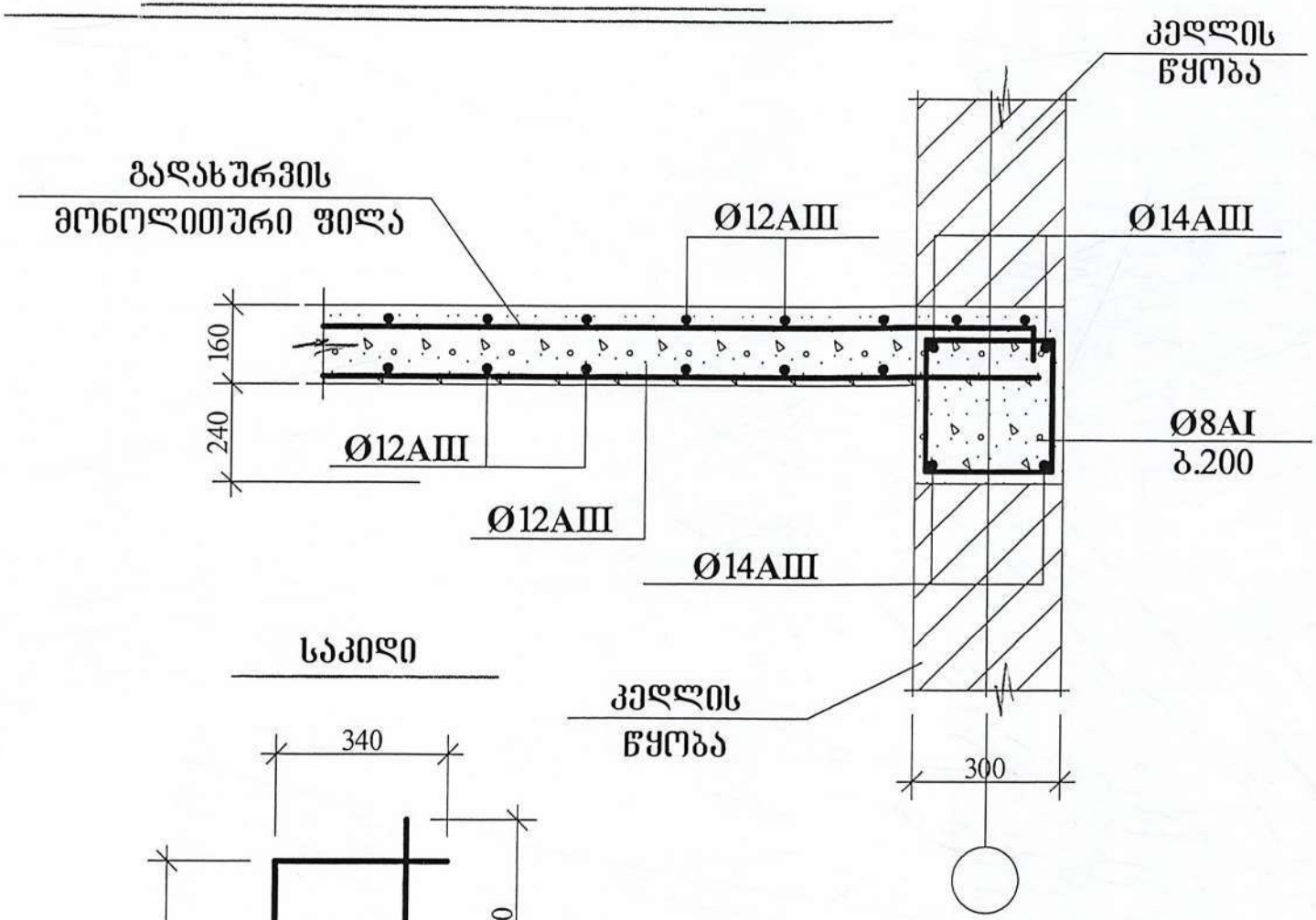

კვეთი 3 – 3 მითითებულია პირველი და მეორე სართულის გადახურვის ფილის განლაგების სქემაზე იხ. ფურც. №12 და №18.

GFN

შ.პ.ს. „GFN“
„GFN“ LTD
საპროექტო-სამშ. ფირმა

მისამართი

ქ. თბილისი,
კაიროს ქუჩა №38,
(ნაკვ. 02/047)
საკ. კოდი: 01.19.21.002.506

დამკვეთი

შპს „ივერია იმპექსი“

ობიექტის დასახელება

საოფისე შენობის პროექტი

2022 წელი

სამშ. კონსტრ. ნაწილი

ნახაზის დასახელება

კვეთი 3 - 3

დირექტორი		შ. ნასყიდაშვილი
პრ. ინჟინერი		შ. ნასყიდაშვილი
არქიტექტ.		ო. ოძროპირიძე
კონსტრუქც.		შ. ნასყიდაშვილი

მასშტაბი	
ფურც.	13
ფურცლები	24
წელი	2022

კოჭებში არმატურების გადაბმის სქემა და განაწილების სქემა

კოჭებში არმატურების გადაბმის სქემა

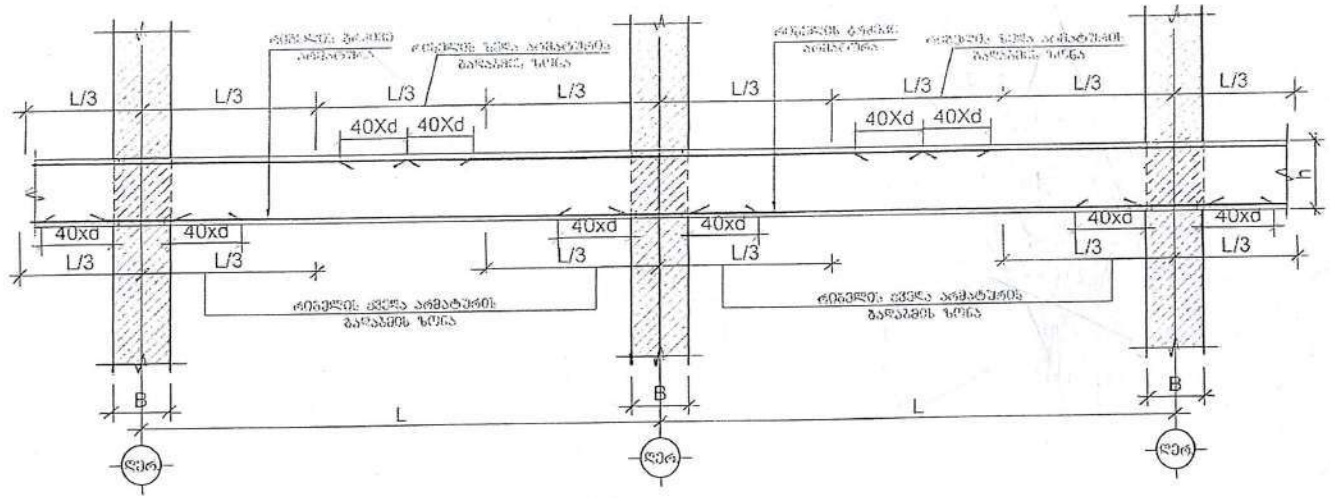

კოჭებში განივი არმატურების განაწილების სქემა

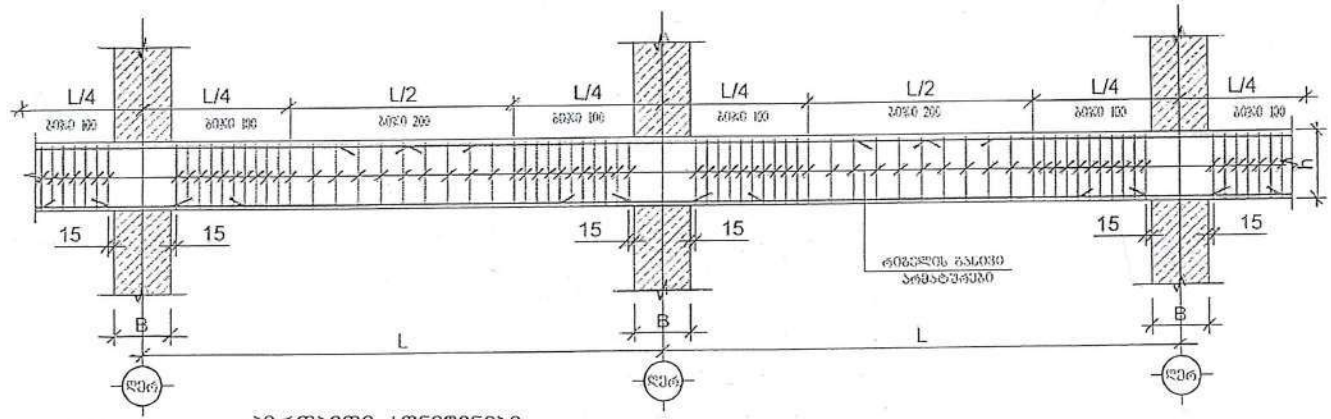

პირობითი აღნიშვნები

B-სვეტის ზომა

L-მალებს შორის მანძილი

d-არმატურის დიამეტრი

h-კოჭის სიმაღლე

შ.პ.ს. „GFN“ „GFN“ LTD	
საპროექტო-სამშ. ფირმა	
მისამართი	
ქ. თბილისი, კაიროს ქუჩა №38, (ნაკვ. 02/047) საკ. კოდი: 01.19.21.002.506	
დამკვეთი	
შპს „ივერია იმპექსი“	
ობიექტის დასახელება	
საოფისე შენობის პროექტი	
2022 წელი	
სამშ. კონსტრ. ნაწილი	
ნახაზის დასახელება	
კოჭებში არმატურების გადაბმისა და განაწილების სქემა	
დირექტორი	გ. ნასყიდაშვილი
მთ. არქიტექტ.	გ. ნასყიდაშვილი
პროექტ.	ლ. ოქროპირიძე
კონსტრუქტ.	გ. ნასყიდაშვილი
მასშტაბი	
ფურც.	14
ფურცლები	24
წელი	2022

კვეთი 4 – 4

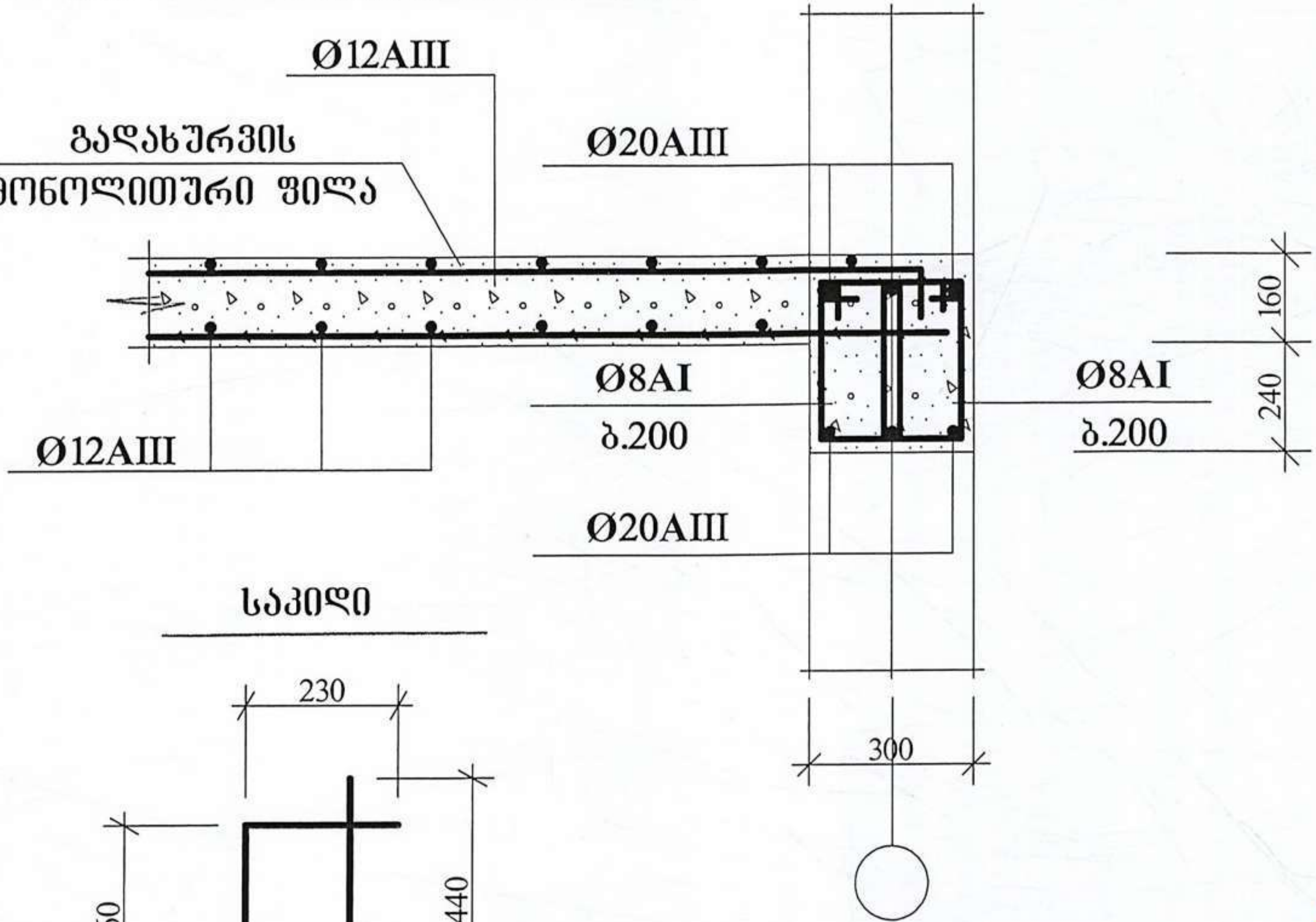

საკიდი

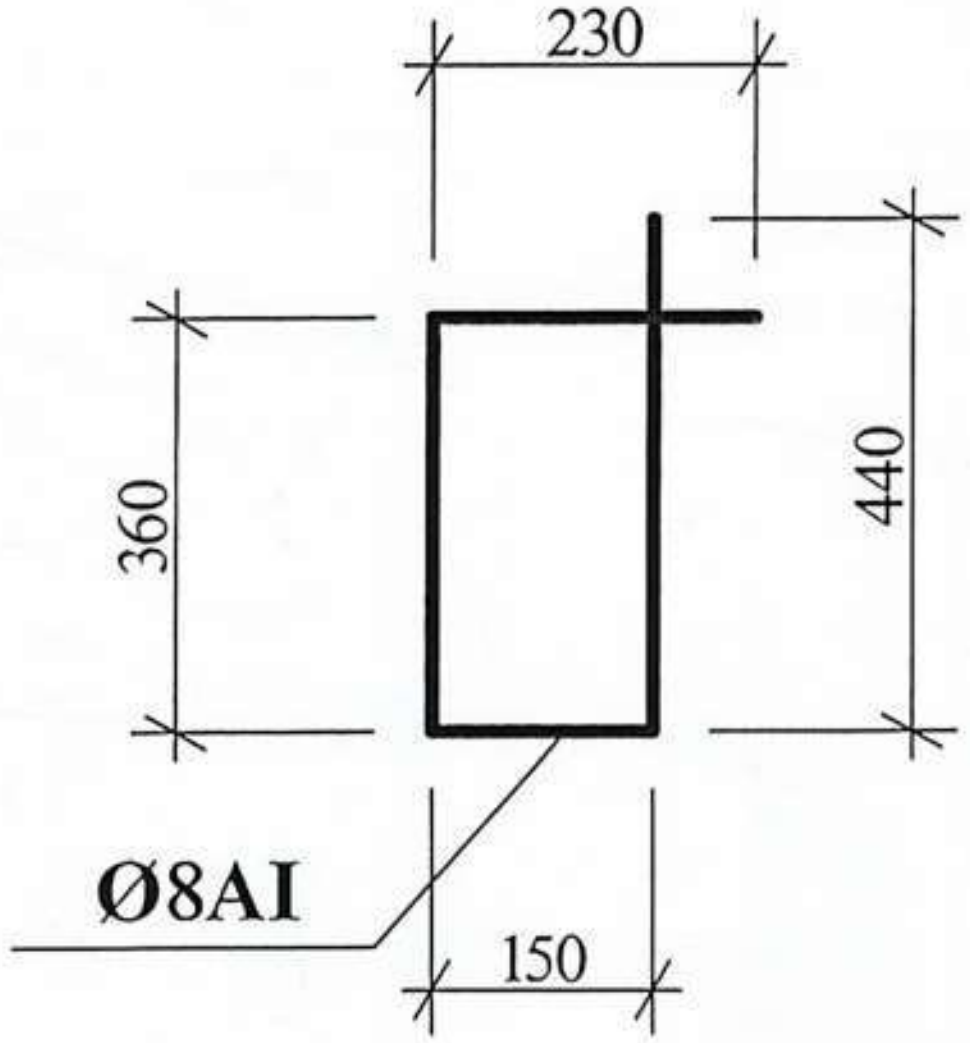

კვეთი 4 – 4 მითითებულია პირველი და მეორე სართულის გადახურვის ფილის განლაგების სქემაზე იხ. ფურც. №12 და №18.



შ.პ.ს. „GFN“
„GFN“ LTD
საპროექტო-სამშ. ფირმა

მისამართი	
ქ. თბილისი, კაიროს ქუჩა №38, (ნაკვ. 02/047) საკ. კოდი: 01.19.21.002.506	
დამკვეთი	
შპს „ივერია იმპექსი“	
ობიექტის დასახელება	
საოფისე შენობის პროექტი	
2022 წელი	
სამშ. კონსტრ. ნაწილი	
ნახაზის დასახელება	
კვეთი 4 - 4	
დირექტორი	გ. ნასყიდაშვილი
პრ. ავტორი	გ. ნასყიდაშვილი
არქიტექტ.	ლ. ოქროპირიძე
კონსტრუქტ.	გ. ნასყიდაშვილი
მასშტაბი	
ფურც.	15
ფურცლები	24
წელი	2022

მეორე სართულის სვეტების განლაგების სქემა

მეორე სართულის სვეტებისათვის
საჭირო მასალების სპეციფიკაცია

ბეტონი	B-25 – 6,8 მ³.	
არმატურა	Ø18AIII – 302,4 გრძ.მ.	
	Ø8AI – 600,0 გრძ.მ.	

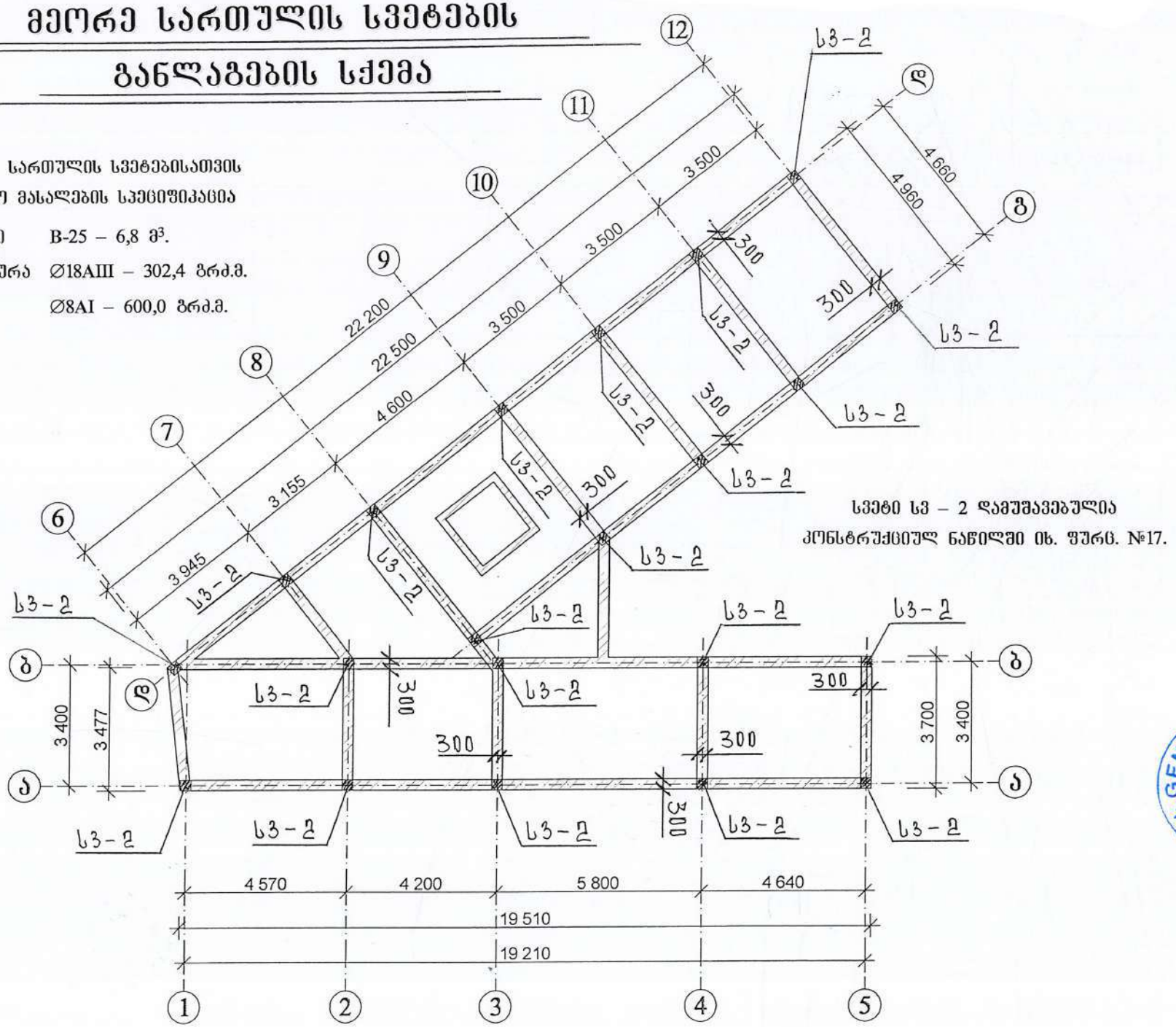

სვეტი სვ – 2 დამუშავებულია
კონსტრუქციულ ნაწილში იხ. ფურც. №17.

შ.პ.ს. „GFN“ „GFN“ LTD	
საპროექტო-სამშ. ფირმა	
მისამართი	
ქ. თბილისი, კაიროს ქუჩა №38, (ნაკვ. 02/047) საკ. კოდი: 01.19.21.002.506	
დამკვეთი	
შპს „ივერია იმპექსი“	
ობიექტის დასახელება	
საოფისე შენობის პროექტი	
2022 წელი	
სამშ. კონსტრ. ნაწილი	
ნახაზის დასახელება	
მეორე სართულის სვეტების განლაგების სქემა	
დირექტორი	შ. ნასყიდაშვილი
მთ. ინჟინერი	შ. ნასყიდაშვილი
არქიტექტ.	ლ. ოქროპირიძე
კონსტრუქტ.	შ. ნასყიდაშვილი
მასშტაბი	
ფურც.	16
ფურცლები	24
წელი	2022

სვეტი სვ – 2

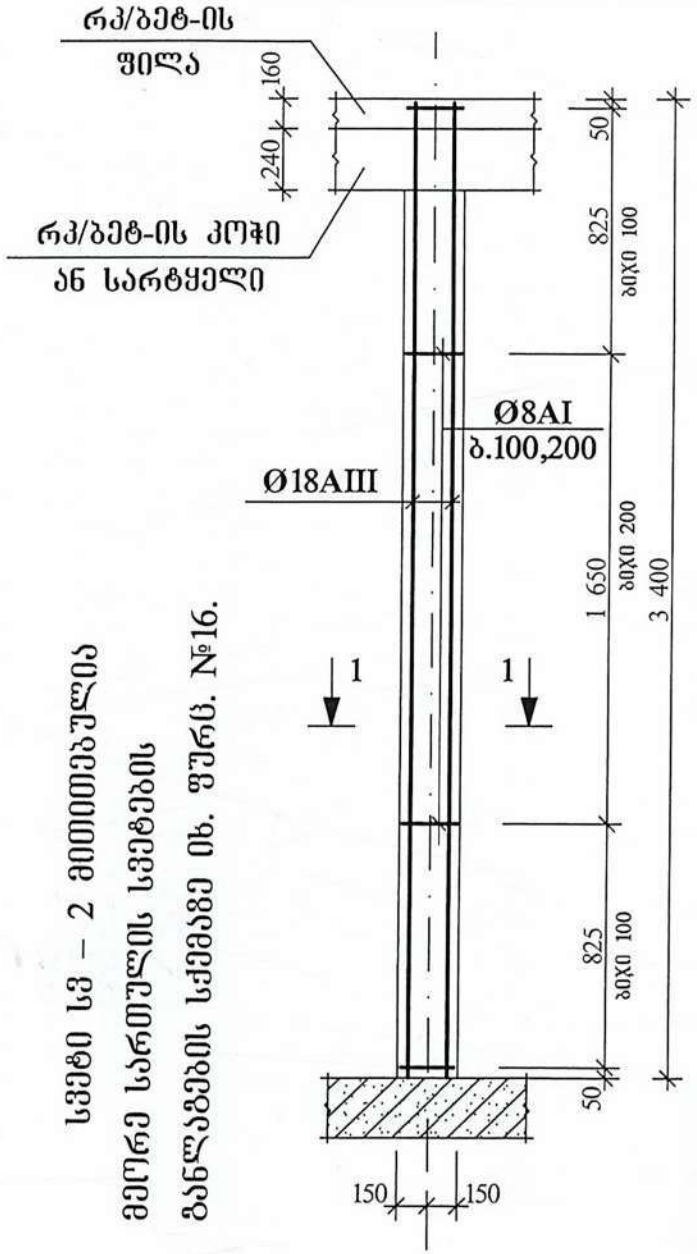

სვეტი სვ – 2 მიმოთვლა
მეორე სართულის სვეტების
განლაგების სქემაზე იხ. ფურც. №16.

1 - 1

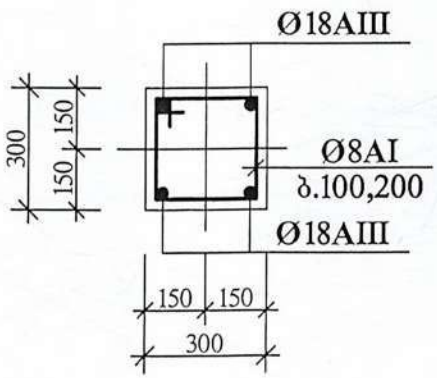

საკიდი

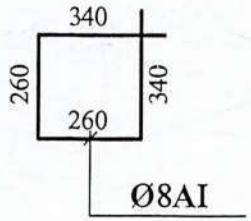

მეორე სართულის გადახურვის ფილისათვის საჭირო მასალების სპეციფიკაცია

ბეტონი	B-25 – 42,2 მ^3.
არმატურა	Ø20AIII – 472,5 გრძ.მ.
	Ø14AIII – 168,0 გრძ.მ.
	Ø12AIII – 4242,6 გრძ.მ.
	Ø8AI – 1039,8 გრძ.მ.

GFN

შ.პ.ს. „GFN“
„GFN“ LTD
საპროექტო-სამშ. ფირმა

მისამართი	
ქ. თბილისი, კაიროს ქუჩა №38, (ნაკვ. 02/047) საკ. კოდი: 01.19.21.002.506	
დამკვეთი	
შპს „ივერია იმპექსი“	
ობიექტის დასახელება	
საოფისე შენობის პროექტი	
2022 წელი	
სამშ. კონსტრ. ნაწილი	
ნახაზის დასახელება	
სვეტი სვ - 2	
დირექტორი	შ. ნასყიდაშვილი
პრ. ხელმძღვანელი	შ. ნასყიდაშვილი
არქიტექტ.	ლ. ოქროპირიძე
კონსტრუქც.	შ. ნასყიდაშვილი
მასშტაბი	
ფურც.	17
ფურცლები	24
წელი	2022

მეორე სართულის გადახურვის ფილის განლაგების სქემა

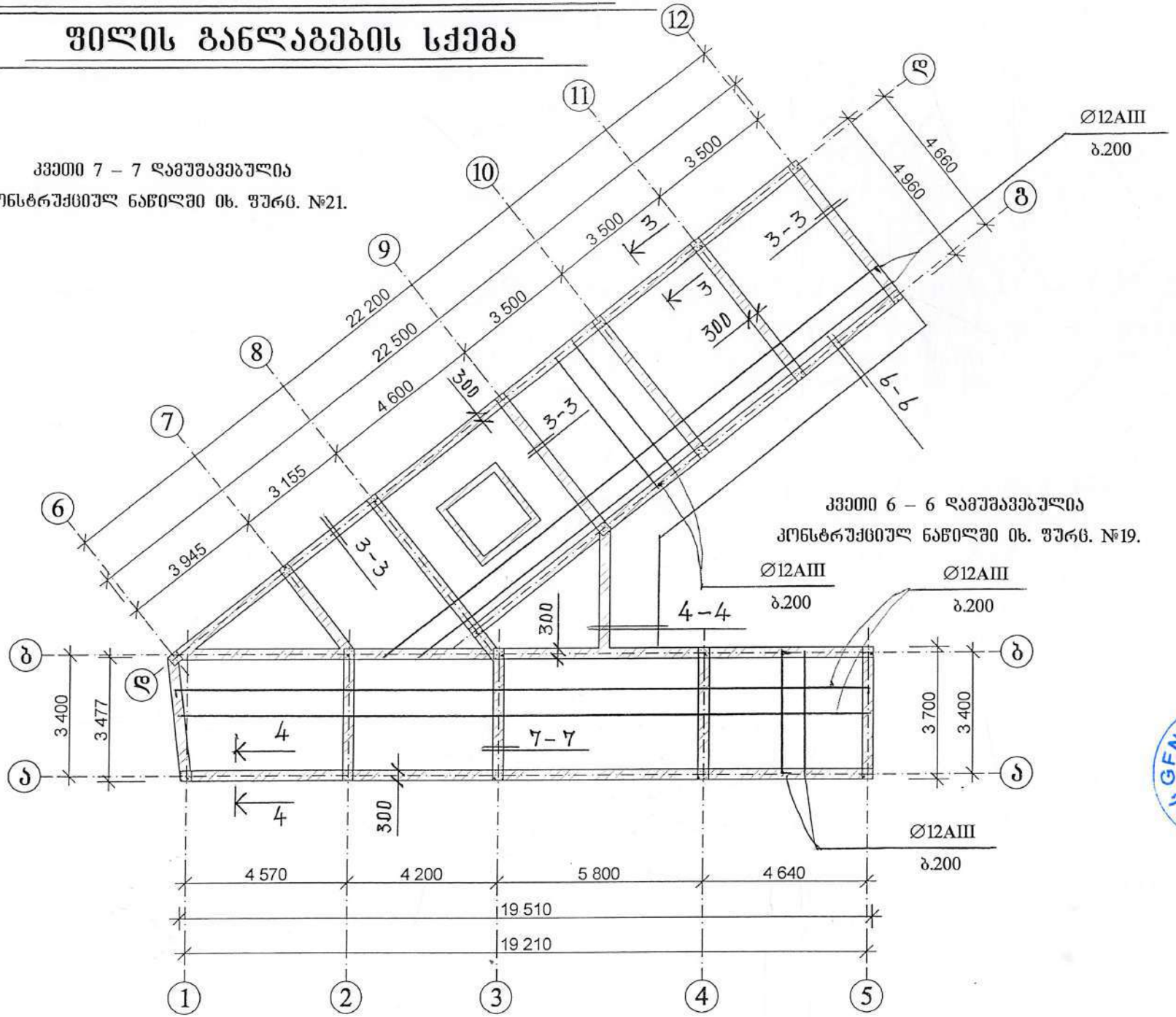

შ.პ.ს. „GFN“ „GFN“ LTD	
საპროექტო-სამშ. ფირმა	
მისამართი	
ქ. თბილისი, კაიროს ქუჩა №38, (ნაკვ. 02/047) საკ. კოდი: 01.19.21.002.506	
დამკვეთი	
შპს „ივერია იმპექსი“	
ობიექტის დასახელება	
საოფისე შენობის პროექტი	
2022 წელი	
სამშ. კონსტრ. ნაწილი	
ნახაზის დასახელება	
მეორე სართულის გადახურვის ფილის განლაგების სქემა	
დირექტორი	ზ. ნასყიდაშვილი
პრ. ავტორი	ზ. ნასყიდაშვილი
პროექტირ.	ლ. ოქროპირიძე
კონსტრუქტ.	ზ. ნასყიდაშვილი
მასშტაბი	
შურც.	18
შურცლები	24
წელი	2022

კვეთი 5 – 5

კვეთი 5 – 5 მითითებულია პირველი და მეორე სართულის გადახურვის ფილის განლაგების სქემაზე იხ. ფურც. №12 და №18.

B25 კლასის ბეტონი შეესაბამება მ327 მარკის ბეტონს.

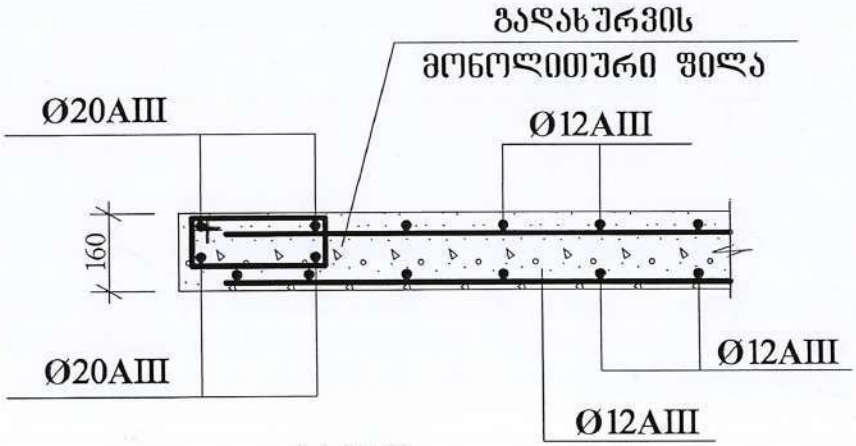

საკიდი

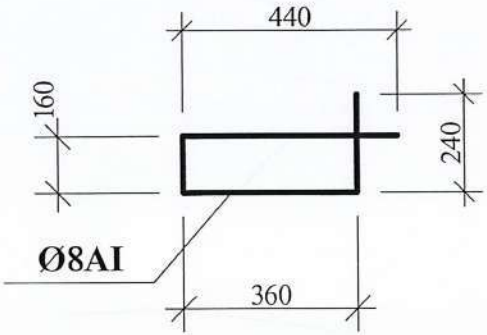

კვეთი 6 – 6 მითითებულია პირველიდა მეორე სართულის გადახურვის ფილის განლაგების სქემაზე იხ. ფურც. №12 და №18.

კვეთი 6 – 6

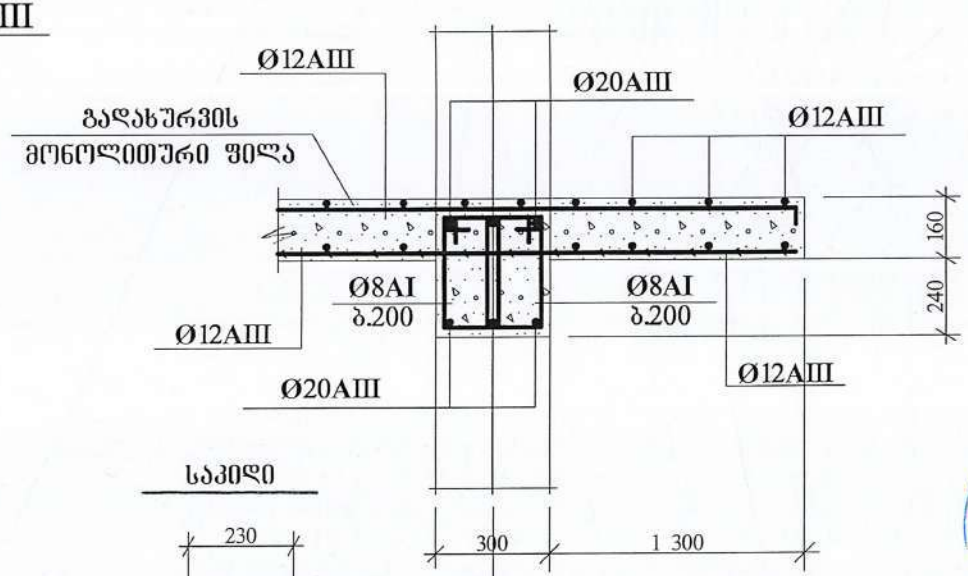

საკიდი

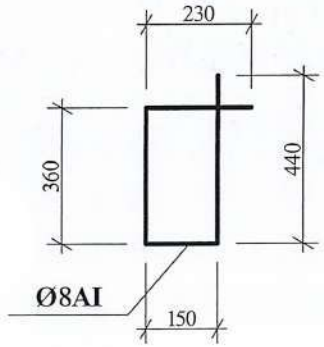

შ.პ.ს. ,,GFN“ ,,GFN“ LTD	
საპროექტო-სამშ. ფირმა	
მისამართი	
ქ. თბილისი, კაიროს ქუჩა №38, (ნაკვ. 02/047) საკ. კოდი: 01.19.21.002.506	
დამკვეთი	
შპს „ივერია იმპექსი“	
ობიექტის დასახელება	
საოფისე შენობის პროექტი	
2022 წელი	
სამშ. კონსტრ. ნაწილი	
ნახაზის დასახელება	
კვეთი 5 - 5 და 6 - 6	
დირექტორი	შ. ნასყიდაშვილი
პროექტის ხელმძღვანელი	შ. ნასყიდაშვილი
შემსრულებელი	ლ. ოქროპირიძე
კონსტრუქც.	შ. ნასყიდაშვილი
მასშტაბი	
ფურც.	19
ფურცლები	24
წელი	2022

ფილის არმირების სქემატური ნახაზი

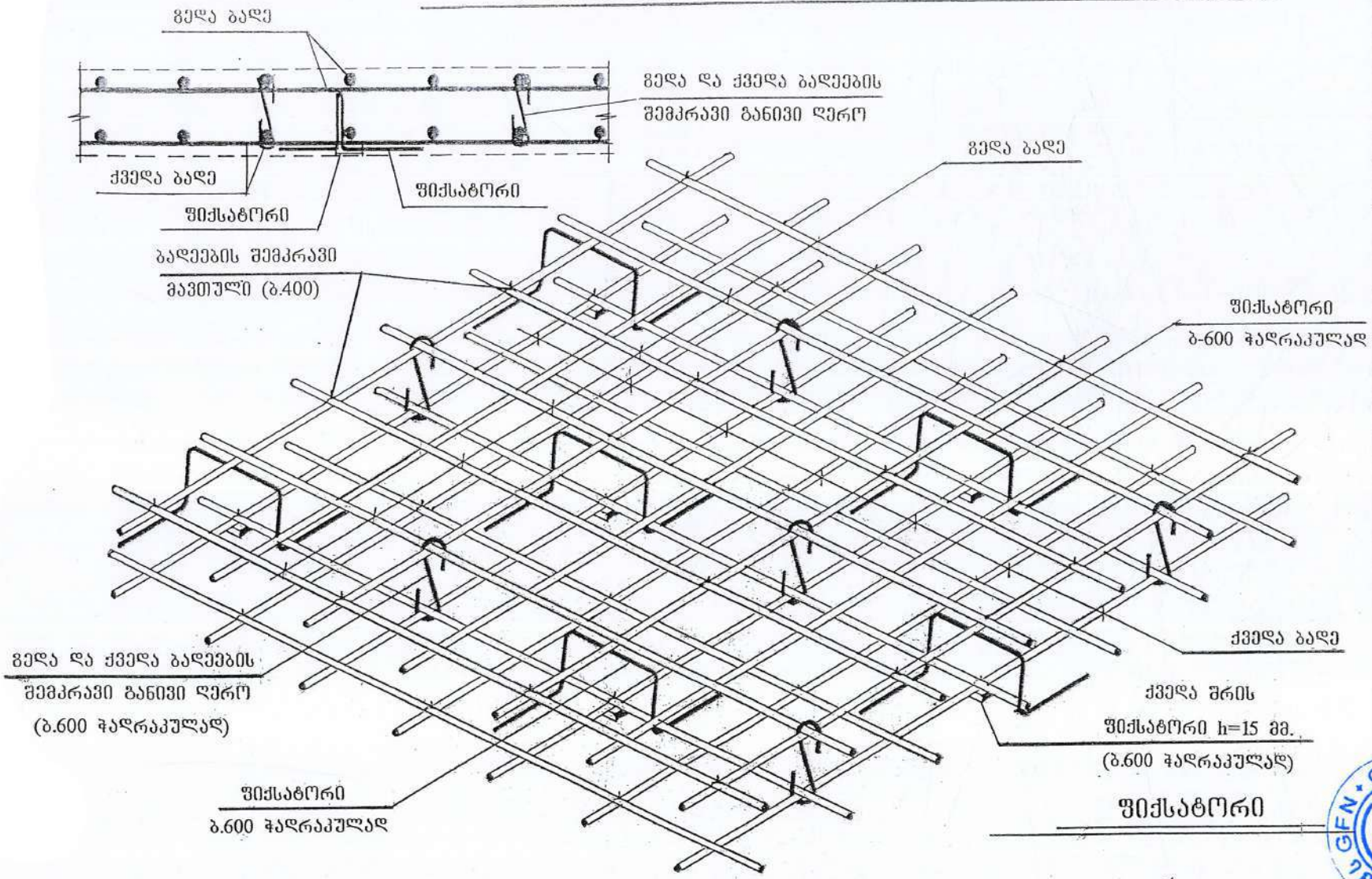

შიქსატორი

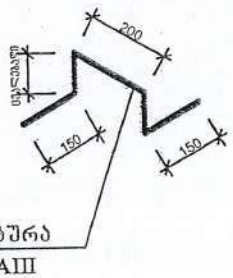

არმატურის გადაბმა განხორციელდეს შრთიერთგადაშვერით (35d) ერთ გოლგე გადაბმული ღეროების რაოდენობა 1 გრძ.მ. კვეთში არ უნდა აღემატებოდეს 20 %-ს. ბეტონის დამცავი შრის სისქე 20 მმ.

შ.პ.ს. „GFN“ „GFN“ LTD საპროექტო-სამშ. ფირმა	
მისამართი	
ქ. თბილისი, კაიროს ქუჩა №38, (ნაკვ. 02/047) საკ. კოდი: 01.19.21.002.506	
დამკვეთი	
შპს „ივერია იმპექსი“	
ობიექტის დასახელება	
საოფისე შენობის პროექტი	
2022 წელი	
სამშ. კონსტრ. ნაწილი	
ნახაზის დასახელება	
ფილის არმირების სქემატური ნახაზი	
დირექტორი	ზ. ნასყიდაშვილი
არქიტექტორი	ზ. ნასყიდაშვილი
პროექტის ხელმძღვ.	ვ. ოქროპირიძე
კონსტრუქტ.	ზ. ნასყიდაშვილი
მასშტაბი	
ფურც.	20
ფურცლები	24
წელი	2022

კვეთი 7 – 7

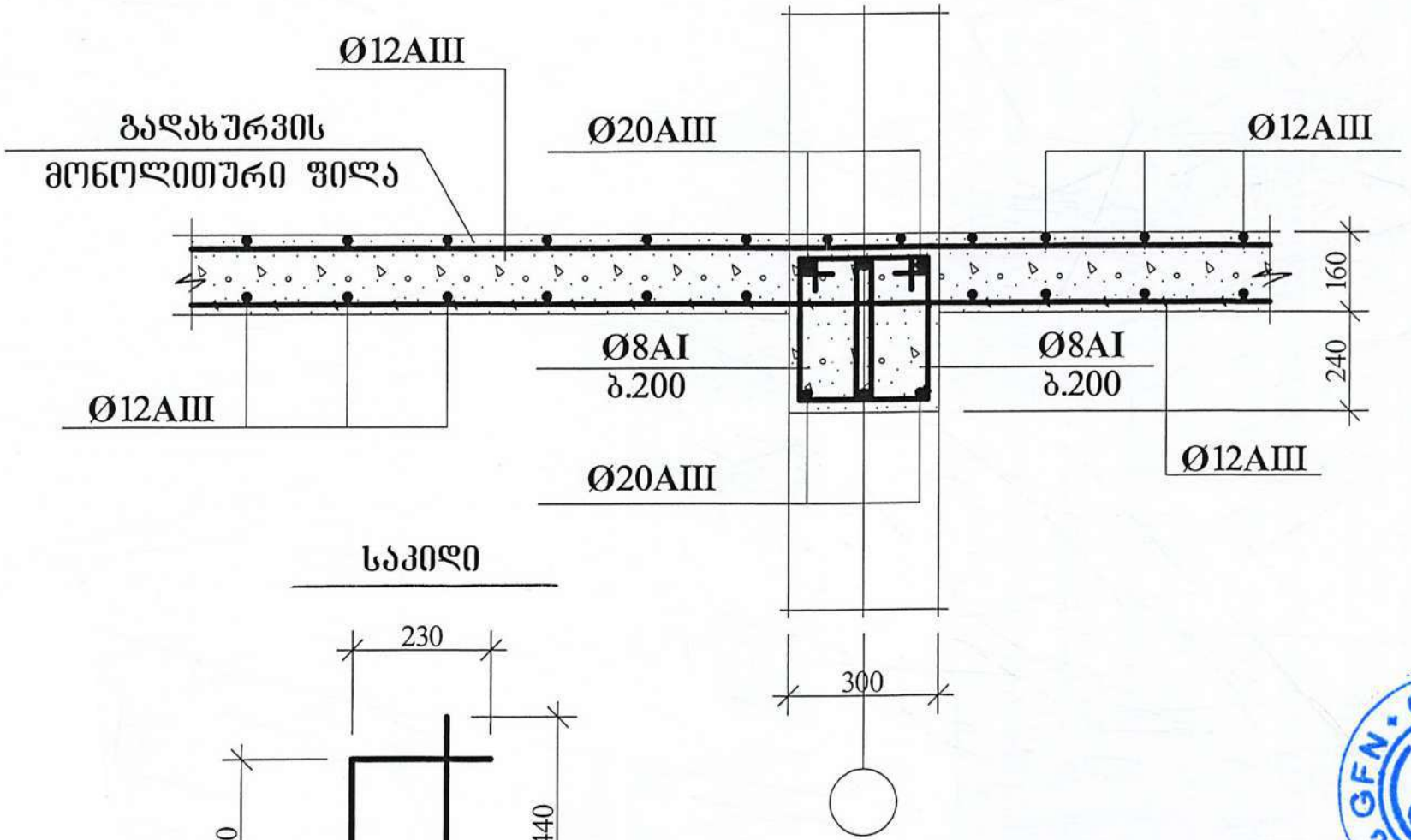

საკიდი

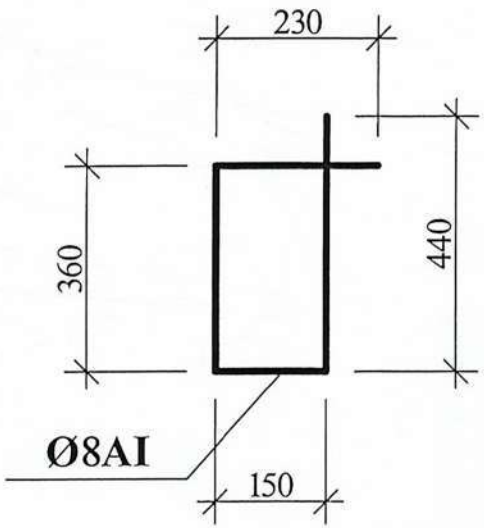

კვეთი 7 – 7 მითითებულია პირველი და მეორე სართულის გადახურვის ფილის განლაგების სქემაზე იხ. ფურც. №12 და №18.

შ.პ.ს. „GFN“ „GFN“ LTD	
საპროექტო-სამშ. ფირმა	
მისამართი	
ქ. თბილისი, კაიროს ქუჩა №38, (ნაკვ. 02/047) საკ. კოდი: 01.19.21.002.506	
დამკვეთი	
შპს „ივერია იმპექსი“	
ობიექტის დასახელება	
საოფისე შენობის პროექტი	
2022 წელი	
სამშ. კონსტრ. ნაწილი	
ნახაზის დასახელება	
კვეთი 7 - 7	
დირექტორი	ბ. ნასყიდაშვილი
არქიტექტ.	ბ. ნასყიდაშვილი
არქიტექტ.	ლ. ოქროპირიძე
კონსტრუქტ.	ბ. ნასყიდაშვილი
მასშტაბი	
ფურც.	21
ფურცლები	24
წელი	2022

კიბის მოწყობის სქემა

კიბისათვის
საჭირო მასალების სპეციფიკაცია

ბეტონი B-25 – 2,2 მ³.

არმატურა ∅12AIII – 232,8 გრძ.მ.



პროექტით გათვალისწინებულია კიბის მოსაწყობად გამოყენებული იქნეს B25 კლასის ბეტონი.

GFN

შ.პ.ს. „GFN“
„GFN“ LTD
საპროექტო-სამშ. ფირმა

მისამართი	
ქ. თბილისი, კაიროს ქუჩა №38, (ნაკვ. 02/047) საკ. კოდი: 01.19.21.002.506	
დამკვეთი	
შპს „ივერია იმპექსი“	
ობიექტის დასახელება	
საოფისე შენობის პროექტი	
2022 წელი	
სამშ. კონსტრ. ნაწილი	
ნახაზის დასახელება	
კიბის მოწყობის სქემა; კიბის დაარმირების ფრაგმენტი	
დირექტორი	ზ. ნასყიდაშვილი
არქიტექტორი	ზ. ნასყიდაშვილი
პროექტმენეჯერი	ლ. ოქროპირიძე
კონსტრუქტორი	ზ. ნასყიდაშვილი
მასშტაბი	
ფურც.	22
ფურცლები	24
წელი	2022

პარაპეტის მოწყობის სქემა

კვეთი 8 – 8 დამუშავებულია
კონსტრუქციულ ნაწილში იხ. ფურც. №24.



შ.პ.ს. „GFN“ „GFN“ LTD საპროექტო-სამშ. ფირმა	
მისამართი	
ქ. თბილისი, კაიროს ქუჩა №38, (ნაკვ. 02/047) საკ. კოდი: 01.19.21.002.506	
დამკვეთი	
შპს „ივერია იმპექსი“	
ობიექტის დასახელება	
საოფისე შენობის პროექტი	
2022 წელი	
არქ-სამშ. ნაწილი	
ნახაზის დასახელება	
პარაპეტის მოწყობის სქემა	
დირექტორი	ნ. ნასყიდაშვილი
არქიტექტ.	ნ. ნასყიდაშვილი
კონსტრუქტ.	ნ. ნასყიდაშვილი
ჯგუფ. ბელშ.	ნ. მამაიაშვილი
მასშტაბი	
ფურც.	23
ფურცლები	24
წელი	2022

კვეთი 8 – 8

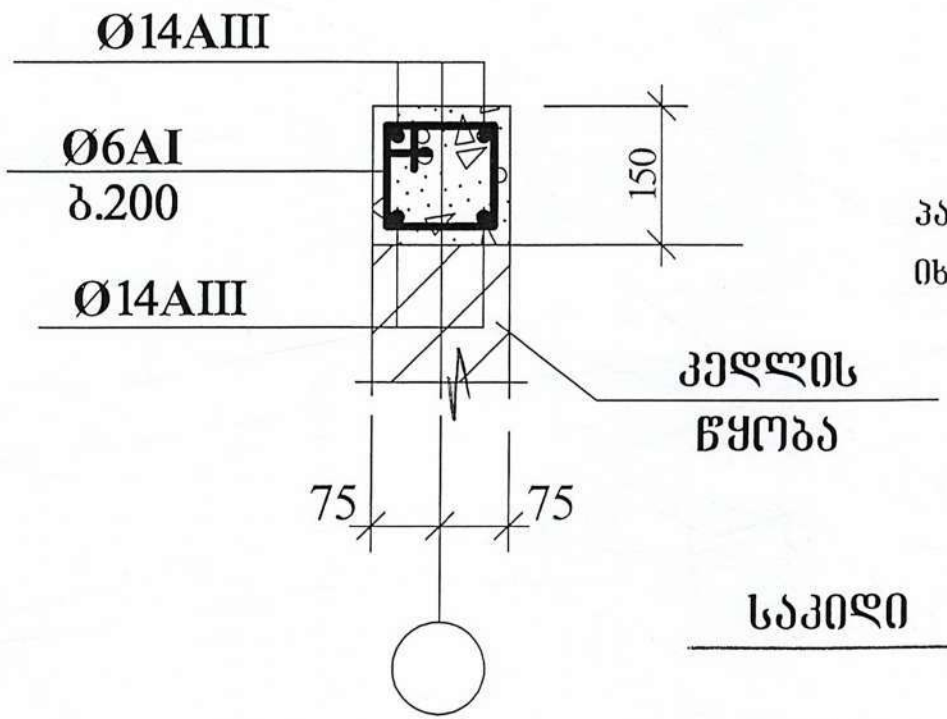

კვეთი 8 – 8 მითითებულია პარაპეტის მოწყობის სქემაზე იხ. შურც. №23.

საკიდი

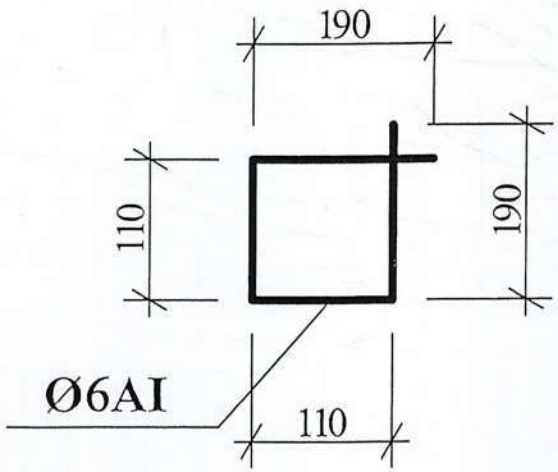

პარაპეტის სარტყელისათვის საჭირო მასალების სპეციფიკაცია

ბეტონი	B-25 – 3,6 მ^3.
არმატურა	Ø12AIII – 319,2 გრძ.მ.
	Ø8AI – 236,4 გრძ.მ.

პროექტით გათვალისწინებულია პარაპეტის რკ/ბეტ-ის სარტყელის ბეტონირება მშრალ ამინდში.

შ.პ.ს. „GFN“ „GFN“ LTD	
საპროექტო-სამშ. ფირმა	
მისამართი	
ქ. თბილისი, კაიროს ქუჩა №38, (ნაკვ. 02/047)	
საკ. კოდი: 01.19.21.002.506	
დამკვეთი	
შპს „ივერია იმპექსი“	
ობიექტის დასახელება	
საოფისე შენობის პროექტი	
2022 წელი	
სამშ. კონსტრ. ნაწილი	
ნახაზის დასახელება	
კვეთი 8 - 8	
დირექტორი	ნ. ნასყიდაშვილი
არქიტექტ.	ნ. ნასყიდაშვილი
არქიტექტ.	ნ. ოქროპირიძე
კონსტრუქტ.	ნ. ნასყიდაშვილი
მასშტაბი	
შურც.	24
შურცლები	24
წელი	2022

СОБСТВЕННЫЕ ЗНАЧЕНИЯ, ЧАСТОТЫ, ПЕРИОДЫ КОЛЕБАНИЙ, ЗАГРУЖЕНИЯ 4

N П/П	СОБСТВ. ЗНАЧЕНИЯ	ЧАСТОТЫ РАД/С	ЧАСТОТЫ ГЦ	ПЕРИОДЫ С	КОЭФФИЦИЕНТ РАСПРЕДЕЛЕНИЯ	МОДАЛЬНАЯ МАССА В %	
1	0.069034	14.49	2.31	0.4335	-3.468085	2.9	2.9
2	0.059342	16.85	2.68	0.3727	13.369100	43.2	46.1
3	0.044622	22.41	3.57	0.2802	7.339503	13.0	59.1
4	0.031261	31.99	5.09	0.1963	-0.350215	0.0	59.2
5	0.029882	33.46	5.33	0.1877	-1.025949	0.3	59.4
6	0.027541	36.31	5.78	0.1730	-0.747818	0.1	59.6
7	0.025559	39.12	6.23	0.1605	-1.422360	0.5	60.0
8	0.023758	42.09	6.70	0.1492	0.516856	0.1	60.1
9	0.023164	43.17	6.87	0.1455	-0.563123	0.1	60.2

СОБСТВЕННЫЕ ЗНАЧЕНИЯ, ЧАСТОТЫ, ПЕРИОДЫ КОЛЕБАНИЙ, ЗАГРУЖЕНИЯ 5

N П/П	СОБСТВ. ЗНАЧЕНИЯ	ЧАСТОТЫ РАД/С	ЧАСТОТЫ ГЦ	ПЕРИОДЫ С	КОЭФФИЦИЕНТ РАСПРЕДЕЛЕНИЯ	МОДАЛЬНАЯ МАССА В %	
1	0.069034	14.49	2.31	0.4335	11.017421	29.3	29.3
2	0.059342	16.85	2.68	0.3727	8.219250	16.3	45.7
3	0.044622	22.41	3.57	0.2802	-8.687180	18.2	63.9
4	0.031261	31.99	5.09	0.1963	-0.256269	0.0	63.9
5	0.029882	33.46	5.33	0.1877	0.014856	0.0	63.9
6	0.027541	36.31	5.78	0.1730	1.873491	0.8	64.8
7	0.025559	39.12	6.23	0.1605	1.180731	0.3	65.1
8	0.023758	42.09	6.70	0.1492	-0.848593	0.2	65.3
9	0.023164	43.17	6.87	0.1455	1.811259	0.8	66.1

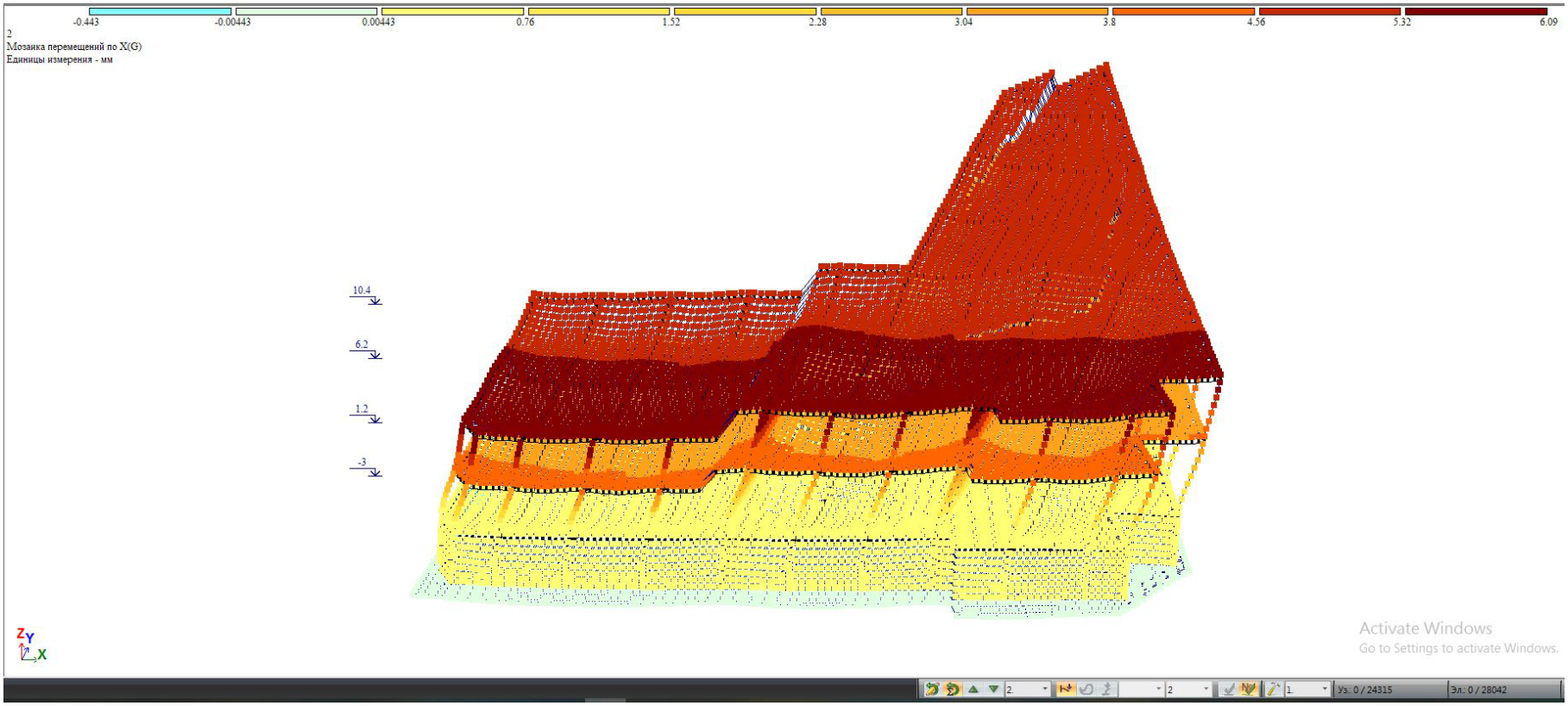
-0.443
-0.00443
0.00443
0.76
1.52
2.28
3.04
3.8
4.56
5.32
6.09
2
Мозаика перемещений по X(G)
Единицы измерения - мм
10.4
6.2
1.2
-3
Z
Y
X
Activate Windows
Go to Settings to activate Windows.
Уз: 0 / 24315
Эл: 0 / 28042

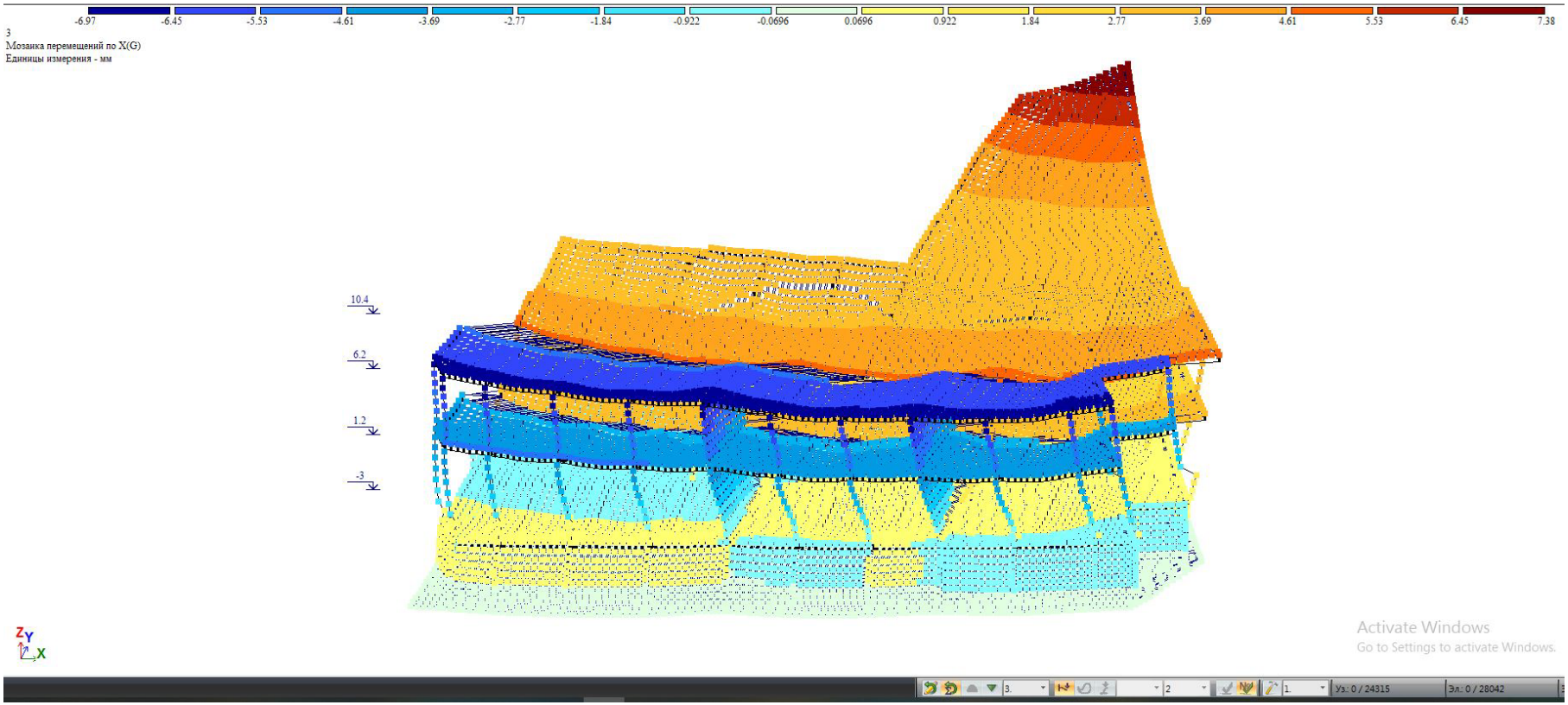
-6.97
-6.45
-5.53
-4.61
-3.69
-2.77
-1.84
-0.922
-0.0696
0.0696
0.922
1.84
2.77
3.69
4.61
5.53
6.45
7.38
3
Мозаика перемещений по X(G)
Единицы измерения - мм
10.4
6.2
1.2
-3
Z
Y
X
Activate Windows
Go to Settings to activate Windows.
Уз: 0 / 24315
Эл: 0 / 28042

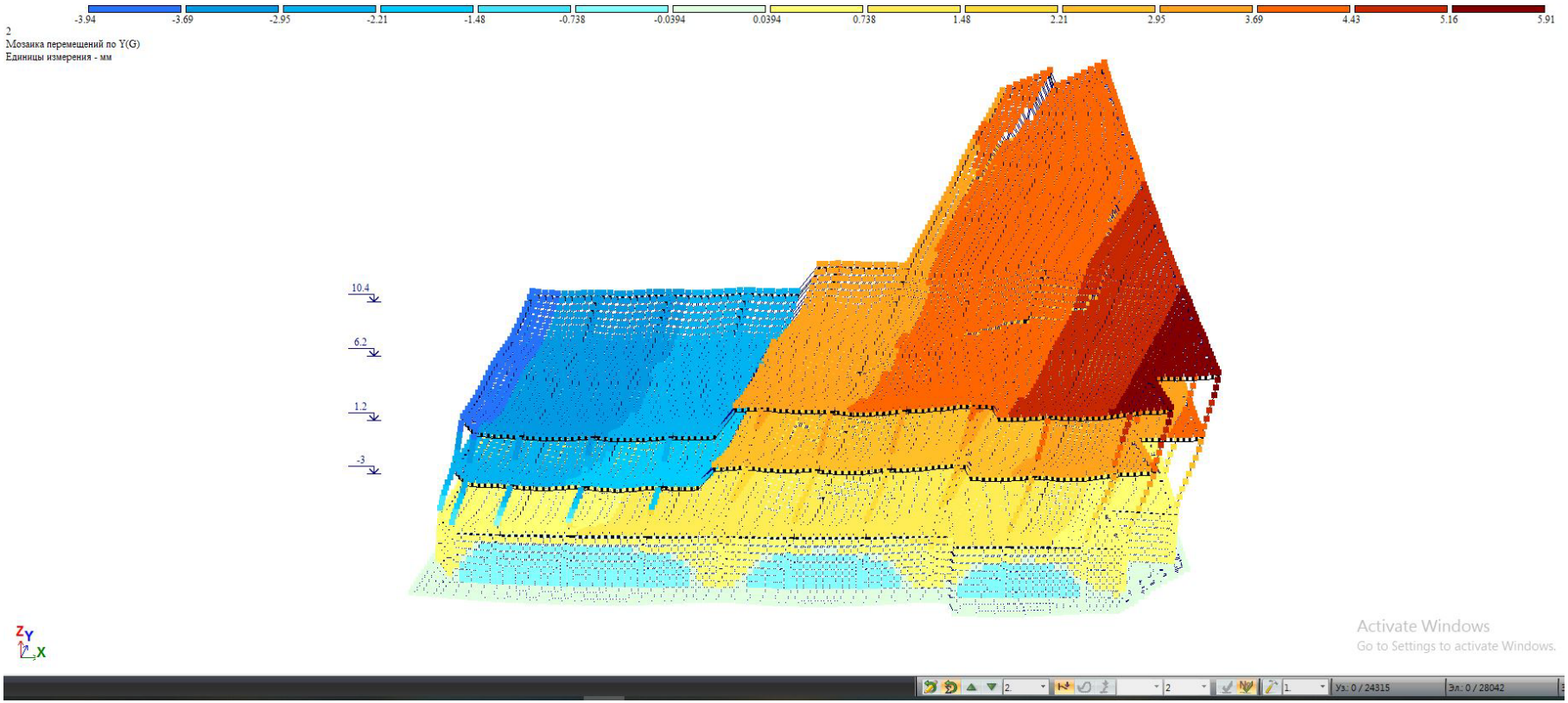
-3.94
-3.69
-2.95
-2.21
-1.48
-0.738
-0.0394
0.0394
0.738
1.48
2.21
2.95
3.69
4.43
5.16
5.91
2
Мозаика перемещений по Y(G)
Единицы измерения - мм
10.4
6.2
1.2
-3
Z
Y
X
Activate Windows
Go to Settings to activate Windows.
Уз: 0 / 24315
Эл: 0 / 28042

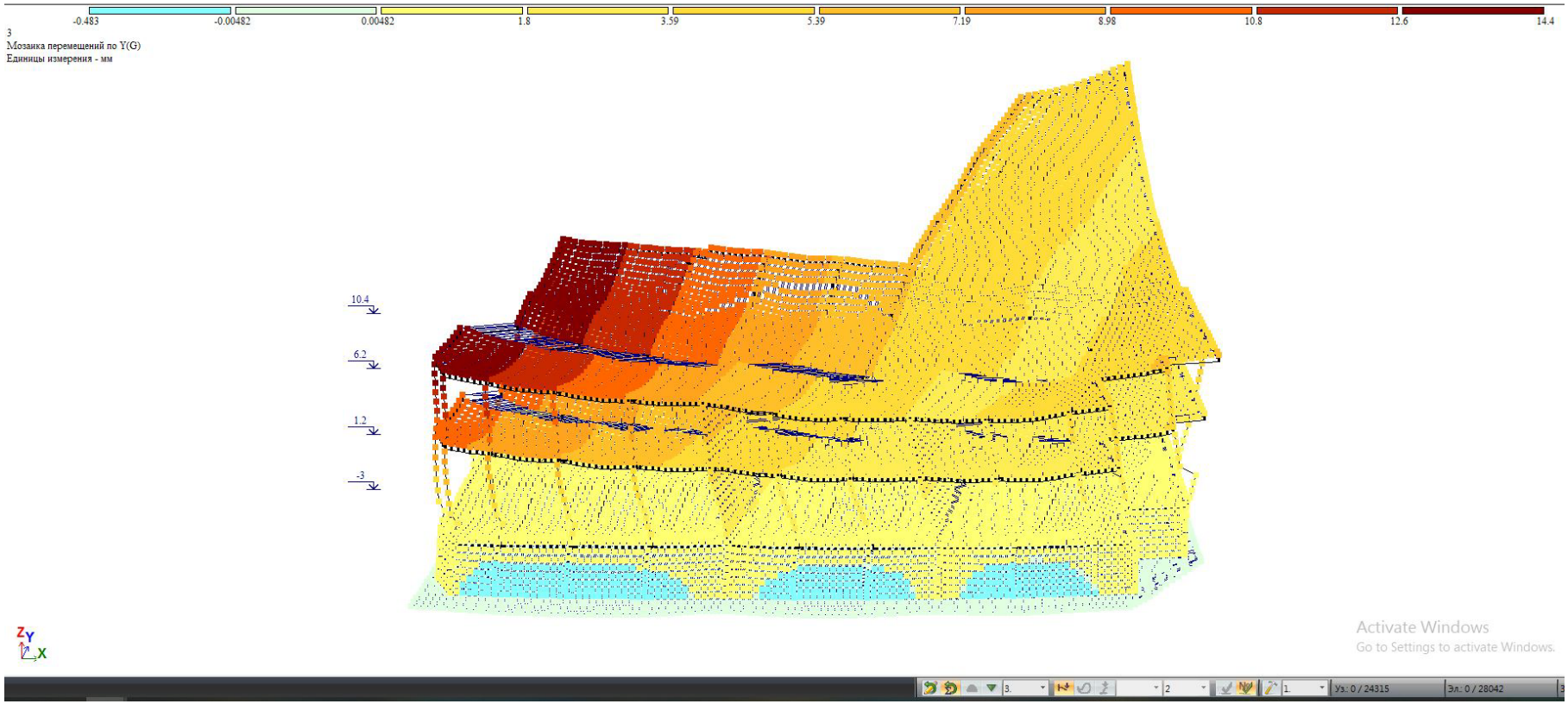
-0.483
-0.00482
0.00482
1.8
3.59
5.39
7.19
8.98
10.8
12.6
14.4
3
Мозаика перемещений по Y(G)
Единицы измерения - мм
10.4
6.2
1.2
-3
Z
Y
X
Activate Windows
Go to Settings to activate Windows.
Уз: 0 / 24315
Эл: 0 / 28042

შპს “საინჟინრო ნაგებობათა პროექტირების, კვლევის და ექსპერტიზის სამეცნიერო ცენტრი”
LTD “THE SCIENTIFIC CENTER OF ENGINEERING BUILDING DESIGNING RESEARCH AND EXPERTISE”
ტელ:
E-mail: d.tabatadze@gtu.ge

“25.10.2022 361

გამტკიცებ,
დირექტორი:
დემური ტაბატაძე
/ხელმოწერა/ */სახელი გვარი/*

ექსპერტიზის დასკვნა

დამკვეთის იდენტიფიკაცია: შპს "ივერია იმპექსი"-

დასკვნის შედგენის საფუძველი: ხელშეკრულება №20.10-22 (20.10.2022 წელი)

ექსპერტიზის ობიექტი: ქ.თბილისი,კაიროს ქუჩა №38(ნაკვეთი 02/047) შპს "ივერია იმპექსი"-ს საკუთრებაში არსებული მიწის ნაკვეთზე (ს.კ.01.19.21.002.506) ასაშენებელი სასაწყობე და საოფისე შენობის პროექტის კონსტრუქციული ნაწილი

ექსპერტიზის ამოცანა: წარმოდგენილი პროექტის (ქ.თბილისი,კაიროს ქუჩა №38(ნაკვეთი 02/047) შპს "ივერია იმპექსი"-ს საკუთრებაში არსებული მიწის ნაკვეთზე (ს.კ.01.19.21.002.506) ასაშენებელი სასაწყობე და საოფისე შენობის პროექტი) კონსტრუქციული ნაწილის ექსპერტიზა

თბილისი

2022 წელი

შემადგენლობა

1. ინსპექტირების შემსრულებელები - - - - - - - - - - - - - - - - - - - 3
2. გამოყენებული ნორმატიული დოკუმენტები - - - - - - - - - - - - - - - - - - 3
3. წარმოდგენილი მასალები - - - - - - - - - - - - - - - - - - - 4
4. კვლევითი ნაწილი - - - - - - - - - - - - - - - - - - - 5
5. დასკვნა - - - - - - - - - - - - - - - - - - - 10



ინსპექტირების შემსრულებლები

დემური ტაბატაძე – განათლება უმაღლესი, კვალიფიკაცია: ინჟინერ-მშენებელი, ტექნ. მეცნ. კანდიდატი მშენებლობის დარგში, სამშენებლო მექანიკისა და სეისმომედეგობის კათედრის პროფესორი საქართველოს ტექნიკურ უნივერსიტეტში, საინჟინრო აკადემიიის აკადემიკოსი, მუშაობის სტაჟი – 43 წელი.

გამოყენებული ნორმატიული ლიტერატურა

1. საქართველოს მთავრობის 2009 წლის 24 მარტის №57 დადგენილება „მშენებლობის ნებართვის გაცემის წესისა და სანებართვო პირობების შესახებ“;
2. СНиП 2.02.01-83 основания зданий и сооружений, 1983 г.;
3. Справочник проектировщика. „Основания фундаменты и подземные сооружения“. М. 1985 г;
4. СНиП 2.03.01-84* „Бетонные и железобетонные конструкции“. М. 1988 г;
5. საქართველოს მთვარობის №71 დადგენილება –„საქართველოს ტერიტორიაზე სამშენებლო სფეროს მარეგულირებელი ტექნიკური რეგლამენტები“:
   - ტექნიკური რეგლამენტი – „ბეტონისა და რკინაბეტონის კონსტრუქციები“ (დანართი 1);
   - ტექნიკური რეგლამენტი – „შენობებისა და ნაგებობების ფუძეები“ (დანართი 2);
   - ტექნიკური რეგლამენტი – „სეისმომედეგი მშენებლობა“ (დანართი 3);
   - ტექნიკური რეგლამენტი – „სამშენებლო კლიმატოლოგია“ (დანართი 5).

წარმოდგენილი მასალები

1. ქ.თბილისი, კააიროს ქუჩა №38(ნაკვეთი 02/047) შპს "ივერია იმპექსი"-ს საკუთრებაში არსებული მიწის ნაკვეთზე (ს.კ.01.19.21.002.506) ასაშენებელი სასაწყობე და საოფისე შენობის პროექტის, არქიტექტურული ნაწილი – ელ-ვერსია;
2. ქ.თბილისი, კააიროს ქუჩა №38(ნაკვეთი 02/047) შპს "ივერია იმპექსი"-ს საკუთრებაში არსებული მიწის ნაკვეთზე (ს.კ.01.19.21.002.506) ასაშენებელი

სასაწყობე და საოფისე შენობის პროექტის კონსტრუქციული ნაწილი – ელ.ვერსია, PDF-ფაილი;

3. ქ.თბილისი, კააიროს ქუჩა №38(ნაკვეთი 02/047) შპს "ივერია იმპექსი"-ს საკუთრებაში არსებული მიწის ნაკვეთზე (ს.კ.01.19.21.002.506) ასაშენებელი სასაწყობე და საოფისე შენობის პროექტის მზიდი კონსტრუქციების გაანგარიშება კომპიუტერული პროგრამა „ЛИРА-САПР“-ს საშუალებით – ელ.ვერსია;
4. ქ.თბილისი, კააიროს ქუჩა №38(ნაკვეთი 02/047) შპს "ივერია იმპექსი"-ს საკუთრებაში არსებული მიწის ნაკვეთზე (ს.კ.01.19.21.002.506) ასაშენებელი სასაწყობე და საოფისე შენობის მშენებლობისათვის გამოყოფილი სამშენებლო მოედნის საინჟინრო-გეოლოგიური კვლევების ტექნიკური ანგარიში – ელ.ვერსია.

კვლევითი ნაწილი

შესავალი

ექსპერტის ამოცანას წარმოადგენს: ქ.თბილისი,კააიროს ქუჩა №38(ნაკვეთი 02/047) შპს "ივერია იმპექსი"-ს საკუთრებაში არსებული მიწის ნაკვეთზე (ს.კ.01.19.21.002.506) ასაშენებელი სასაწყობე და საოფისე შენობის პროექტის კონსტრუქციული ნაწილის ექსპერტიზა – ნორმატიულ ლიტერატურაში მითითებულ მოთხოვნებთან შესაბამისობის

კვლევა

ექსპერტიზაზე წარმოდგენილია შპს „ GFN “-ში (დირექტორი გ.ნასყიდაშვილი) კონსტრუქტორის გ.ნასყიდაშვილის მიერ, არქიტექტორი ლ.ოქროპირიძის არქიტექტურული დავალების საფუძველზე შესრულებული „ ქ.თბილისი,კააიროს ქუჩა №38(ნაკვეთი 02/047) შპს "ივერია იმპექსი"-ს საკუთრებაში არსებული მიწის ნაკვეთზე (ს.კ.01.19.21.002.506) ასაშენებელი სასაწყობე და საოფისე შენობის პროექტის კონსტრუქციული ნაწილი.

პროექტი წარმოდგენილია A-3 ფორმატის PDF-ალბომის სახით. ალბომში წარმოდგენილია 57 ნახაზი, რომლებიც შესრულებულია პროფესიულ დონეზე, გამოხაზულია კონსტრუქციული დეტალის გეგმები, კვანძები, ჭრილები და კვეთები.

საპროექტო ობიექტი: სასაწყობე შენობა არქიტექტურული პროექტის მიხედვით წარმოადგენს ორსართულიან შენობას: ერთი მიწისქვეშა სართულით, რომლებიც გათვალისწინებულია სათავსებისათვის. შენობას ტეხილი ფორმა აქვს, მისი ზომა ღერძებში:ა-ა^{1}-ბ-გ-დ-ე-ზ-თ-ი-კ-ლ-მ-ნ ზომით 1.55-3.45-5.50-6.0-6.0-5.4-5.65.4-5.8-6.2-3.1-2.17

მეტრი ხოლო ღერძებში 1-2-3-4-5-6-7-8 ზომით 5.2-6.0-6.0-6.0-7.75-6.2-1.55 მეტრი.შენობის მიწისქვეშა სართულის სიმაღლე 3.05 მეტრია ხოლო პირველი სართულის 4.95 ხოლო მეორე სართულის 4.2 მეტრი. შენობის მაქსიმალური კონსტრუქციული სიმაღლე შეადგენს 0.0ნიშნულის დონიდან ლიფტის უჯრედის გადახურვის დონემდე 9.15 მტერს. შენობის ±0.00 ნიშნული შეესაბამება პირველი სართულის იატაკის ნიშნულს შენობის სართულების დამაკავშირებელი კონსტრუქცია არის შენობის ბირთვში განთავსებული კიბის უჯრედი და მექანიკური ამწე საშუალება – ლიფტი.

პროექტის განმარტებითი ბარათის თანახმად:

შენობის დაფუძნების პირობები – კონსტრუქციული გადაწყვეტილებების მიხედვით საპროექტო შენობის დაფუძნება განხორციელებულია, ძნელადპლასტიკურ თიხაზე(საანგარიშო წინაღობით ერთღერძა კუმშვაზე Rსაან=0.22 მპა, დეფორმაციის მოდული E=15.5 მპა). (მშენებლობის პროექტისთვის ჩატარებული საინჟინრო გეოლოგიური კვლევის შედეგები. შპს "ნიუქსპერტგრუპი"-ის" საინჟინრო გეოლოგიური კვლევების თბილისი 2021წელი).

კონსტრუქციული სქემის გადაწყვეტის მიხედვით შენობა მიეკუთვნება მონოლითური რკინაბეტონის ჩარჩო-კავშირებიანი სივრცულ სისტემას, რომლის მზიდი ელემენტებია:

მონოლითური რკინაბეტონის საძირკველი - საძირკველის ფილის სისქე შენობის ძირითადი ნაწილის ქვეშ h=40 სმ. (ფილა 40 სმ+ ბეტონის მომზადება 10სმ+ დატკეპნილი ღორღი 30სმ)საძირკველში გამოყენებული ბეტონის კლასია B-25. არმატურის კლასი გრძივი და განივი მიმართულებებზე A500C.

მონოლითური რკინაბეტონის სვეტები – შენობის სვეტების განიკვეთის ზომები ცვალებადია;40X40 სმ. სვეტების ქვეშ ფილა გაძლიერებულია -სვეტებში გამოყენებული ბეტონის კლასია B-25, გამოყენებული არმატურის კლასი გრძივი და განივი მიმართულებებზე A500C.

მონოლითური რკინაბეტონის შემომზღუდი კედლები, დიაფრაგმები და ბირთვი – პერიმეტრის შემომზღუდი კედლები სარდაფის დონეზე 250 მმ სისქის ტოლია, -.მასში გამოყენებული არის ბეტონი B-25 კლასის. სიხისტის ბირთვის (კიბის უჯრედის და ლიფტის შახტის კედლები)კედლები -3.05 მეტრი ნიშნულიდან + 9.15 მეტრ ნიშნულამდე 250 მმ სისქისაა.. რკინაბეტონის მონოლითურ კედლებში გამოყენებული ბეტონის კლასია B-25, გამოყენებული არმატურის კლასი გრძივი და განივი მიმართულებებზე A500C.

მონოლითური რკინაბეტონის სართულშუა გადახურვის ფილები და კიბის მარშბაქნები – მიწისქვეშა ნაწილში გადახურვა ფილის სისქით 20სმ ხოლო პირველი და

მეორე სართულის ფილის სისქით 18 სმ . მონოლითური რკინაბეტონისაა აგრეთვე კიბის და პანდუსის კონსტრუქციებიც.

რიგელები მონოლითური რკინაბეტონისაა კვეთით 40X50სმ რკინაბეტონის მონოლითურ რიგელებში გამოყენებული ბეტონის კლასია B-25, გამოყენებული არმატურის კლასი გრძივი და განივი მიმართულებებზე A500C. მიწის ზევით კარკასის შევსება საკედლე პანელებით ნიშნულებზე:05-2.3-4.0-5.4-6.9-8.3 მეტრი

საპროექტო ობიექტი: საოფისე შენობა არქიტექტურული პროექტის მიხედვით წარმოადგენს ორსართულიან შენობასშენობას ტეხილი ფორმა აქვს, მისი ზომა ღერძებში:ა-ბ-გ-დ- ზომით 3.4-4.96 მეტრი ხოლო ღერძებში 1-2-3-4-5-6-7-89-10-11-12 ზომით 4.57-4.2-5.8-4.64-3.95-3.15-4.6-3.5-3.5-3.5 მეტრი.შენობის პირველი სართულის 4.95 ხოლო მეორე სართულის 4.2 მეტრი. შენობის ±0.00 ნიშნული შეესაბამება პირველი სართულის იატაკის ნიშნულს შენობის სართულების დამაკავშირებელი კონსტრუქცია არის შენობის ბირთვში განთავსებული კიბის უჯრედი და მექანიკური ამწე საშუალება – ლიფტი.

პროექტის განმარტებითი ბარათის თანახმად:

შენობის დაფუძნების პირობები – კონსტრუქციული გადაწყვეტილებების მიხედვით საპროექტო შენობის დაფუძნება განხორციელებულია, ძნელადპლასტიკურ თიხაზე(საანგარიშო წინაღობით ერთღერძა კუმშვაზე $R_{საან}$=0.22 მპა, დეფორმაციის მოდული E=15.5 მპა). (მშენებლობის პროექტისთვის ჩატარებული საინჟინრო გეოლოგიური კვლევის შედეგები. შპს "ნიუქსპერტგრუპი"-ის" საინჟინრო გეოლოგიური კვლევების თბილისი 2021წელი).

კონსტრუქციული სქემის გადაწყვეტის მიხედვით შენობა მიეკუთვნება მონოლითური რკინაბეტონის ჩარჩო-კავშირებიანი სივრცულ სისტემას, რომლის მზიდი ელემენტებია:

მონოლითური რკინაბეტონის საძირკველი - წერტილოვანი საძირკველი კვეთით120X120X40სმ;120X100X40სმ შეკრული რანდკოჭებით კვეთით 40X40სმ; პერიმეტრზე ლენტური საძირკველი კვეთით 40X40სმ ჩაღრმავებით 120 სმსაძირკველში გამოყენებული ბეტონის კლასია B-25. არმატურის კლასი გრძივი და განივი მიმართულებებზე A500C.

მონოლითური რკინაბეტონის სვეტები – შენობის სვეტების განიკვეთის ზომები ცვალებადია;30X30 სმ. -სვეტებში გამოყენებული ბეტონის კლასია B-25, გამოყენებული არმატურის კლასი გრძივი და განივი მიმართულებებზე A500C.

მონოლითური რკინაბეტონის შემომზღუდი კედლები, დიაფრაგმები და ბირთვი – პერიმეტრის შემომზღუდი კედლები მიწისქვეშა დონეზე 200 მმ სისქის ტოლია, -

.მასში გამოყენებული არის ბეტონი B-25 კლასის. სიხისტის ბირთვის (კიბის უჯრედის და ლიფტის შახტის კედლები)კედლები -1.2 მეტრი ნიშნულიდან 200 მმ სისქისაა.. რკინაბეტონის მონოლითურ კედლებში გამოყენებული ბეტონის კლასია B-25, გა-მოყენებული არმატურის კლასი გრძივი და განივი მიმართულებებზე A500C.

მონოლითური რკინაბეტონის სართულშუა გადახურვის ფილები და კიბის მარშ-ბაქნები – მიწისქვეშა ნაწილში ფილის სისქით 10 სმ ხოლო პირველი და მეორე სართულის ფილის სისქით 16 სმ . მონოლითური რკინაბეტონისაა აგრეთვე კიბის და პანდუსის კონსტრუქციებიც. იატაკი მონოლითური რკინაბეტონისაა კვეთით 10 სმ

რიგელები მონოლითური რკინაბეტონისაა კვეთით 30X50სმ რკინაბეტონის მონოლითურ რიგელებში გამოყენებული ბეტონის კლასია B-25, გამოყენებული არმატურის კლასი გრძივი და განივი მიმართულებებზე A500C. მიწის ზევით კარკასის შევსება საკედლე პანელებით ნიშნულებზე:05-2.3-4.0-5.4-6.9-8.3 მეტრი

პროექტის განმარტებით ბარათში ასევე მოცემულია ზოგადი სახის შენიშვნები. შე-ნიშვნებია წარმოდგენილი ნახაზებზეც.

შენობის რკინაბეტონის ელემენტებში გამოყენებულია არმატურა C -I Ø8 C -I Ø10; C -I Ø12 და 500- C –Ø18, 500- C –Ø20, 500- C –Ø22, ბეტონი კლასით: ბეტონის მომზადებისათვის B-7.5, დანარჩენი კონსტრუქციებისათვის B-25. კლასი.

პროექტის განმარტებითი ბარათის თანახმად: შენობის მზიდი კარკასის კონსტრუქციები გაანგარიშებულია როგორც ერთიანი სივრცითი სისტემა დრეკად ფუძეზე. გაანგარიშებები ჩატარებულია როგორც საანგარიშო (პირველი ზღვრული მდგომარეობა) ასევე ნორმატიულ დატვირთვებზე (მეორე ზღვრული მდგომარეობა). გამოყენებულია სამშენებლო კონსტრუქციების საანგარიშო ტიპური პროგრამა „LiRA“. თოვლის ნორმატიული დატვირთვა w_0=50 კგ/მ2. ქარის სიჩქარე v=25 მ/წმ. გაანგარიშებაში ქარის ნორმატიული დატვირთვა მიღებულია s=39 კგ/მ2.

კომპიუტერული საანგარიშო მოდელის აღწერა:

მთლიანად, შენობის როგორც ერთიანი სივრცული კარკასულ-კავშირებიანი სისტემის გაანგარიშება სასრულ ელემენტთა მეთოდით მუდმივ და დროებით ვერტიკალურ დატვირთვებზე, აგრეთვე ჰორიზონტალურ 8 ბალიან სეისმურ ზემოქმედებასა და ქარის პულსაციურ დატვირთვებზე საანგარიშო მოდელში სტატიკური და დინამიკური დატვირთვები წარმოდგენილია შემდეგი დატვირთვების სახით:

სტატიკური მუდმივი. სტატიკური დროებითი ხანგრძლივი.

სტატიკური დროებითი ხანმოკლე. *(სასარგებლო დატვირთვები)*

ქარის სტატიკური დატვირთვა „X„ მიმართულებით.

ქარის სტატიკური დატვირთვა „Y“ მიმართულებით.

შენობის მზიდი ელემენტების ანგარიში შესრულებულია ძალვათა ძირითად და განსაკუთრებულ თანწყობაზე. დინამიური დატვირთვები შეხამების ცხრილში განხილულია როგორც ურთიერთგამომრიცხავი. დინამიური ზემოქმედებისას საანგარიშო მოდელში გათვალისწინებულია რხევის 10 ფორმა.

საექსპერტოდ წარმოდგენილი საანგარიშო მოდელის დაძაბულ-დეფორმირებული მდგომარეობის ანალიზით შედეგები აკმაყოფილებენ ქვეყანაში მოქმედ სამშენებლო და სესმური ნორმების მოთხოვნებს, მაქსიმალური გადაადგილებები და დეფორმაციები დასაშვების ფარგლებშია.

პროექტის კონსტრუქციული ნაწილი შესრულებულია საქართველოში მოქმედი სამშენებლო ნორმებისა და წესების მოთხოვნის გათვალისწინებით.

ცალკეული შენიშვნები ჩვენს მიერ გამოთქმული სამუშაოების მიმართ, ავტორის მიერ მიღებული იქნა და ანგარიშში შეტანილია სათანადო კორექტივები.

კონსტრუქციულ პროექტში მიღებული მზიდი კონსტრუქციების გეომეტრიული პარამეტრები, ბეტონის კლასი და არმირებები შეესაბამება საანგარიშო მოდელის პარამეტრებს. ნახაზები შესრულებულია შესაბამისი სტანდარტების მიხედვით.

ანგარიშით მიღებული შედეგების საფუძველზე შეიძლება გაკეთდეს დასკვნა, რომ ნაგებობა აკმაყოფილებს მდგრადობისა და სიმტკიცის შესაბამისი ნორმატიული დაკუმენტების მოთხოვნებს..

პროექტის კონსტრუქციული ნაწილი შესრულებულია საქართველოში მოქმედი სამშენებლო ნორმებისა და წესების ყველა მოთხოვნის გათვალისწინებით – "სეისმომედეგი მშენებლობა (პნ 01.01-09)"; “ბეტონისა და რკინაბეტონის კონსტრუქციები (პნ 03..01.-09)"; "მშენებლობის და ნაგებობების ფუძეები (პნ 02.01.-08)"; "სამშენებლო კლიმატოლოგია (პნ 01.05.-08)"; “СНиП 2.01.07.85 Нагрузки и воздействия”; მოთხოვნების შესაბამისად.

დასკვნა

ექსპერტიზაზე წარმოდგენილი: შპს „ GFN “-ში (დირექტორი გ.ნასყიდაშვილი) კონსტრუქტორის გ.ნასყიდაშვილის მიერ, არქიტექტორი ლ.ოქროპირიძის არქიტექტურული დავალების საფუძველზე შესრულებული „ ქ.თბილისი, კაიროს ქუჩა №38(ნაკვეთი 02/047) შპს "ივერია იმპექსი"-ს საკუთრებაში არსებული მიწის ნაკვეთზე (ს.კ.01.19.21.002.506) ასაშენებელი სასაწყობე და საოფისე შენობის პროექტის კონსტრუქციული ნაწილი. მისაღებია პროექტს ეძლევა დადებითი შეფასება.

კვლევის ანგარიში შეადგინა:

ექსპერტი: /დ. ტაბატაძე/



ექსპერტის რეკომენდაციები:

მკაცრი კონტროლი მშენებლისა და დამკვეთის მიერ პროექტით გათვალისწინებულ შესასრულებელ სამუშაოებზე და ტექნიკურ უსაფრთხოებაზე. ასევე ქვაბულის დამუშავების დროს მომიჯნავე შენობებზე ნორმებით გათვალისწინებულ დაშორებაზე და მათ ტექნიკურ მდგომარეობაზე მონიტორინგი. თავფურცელი, განმარტებითი ბარათი და მასალების სპეციფიკაცია დაერთოს პროექტს.

პროქტის კონსტრუქტორის ზ ო გ ა დ ი შ ე ნ ი შ ვ ნ ე ბ ი

მშენებლობის პროცესი წარიმართოს საქართველოს მთავრობის 2019 წლის 19 თებერვლის საქართველოს ორგანული კანონის - „შრომის უსაფრთხოების შესახებ და საქართველოს მთავრობის 2014 წლის 27 მაისის 361-ე დადგენილების - „მშენებლობის უსაფრთხოების შესახებ ტექნიკური რეგლამენტის მოთხოვნების შესაბამისად და მკაცრად იქნას დაცული უსაფრთხოების წესები.

მასალების ანტიკოროზიული და ხანძარსაწინააღმდეგო დაცვა - შესრულდეს ნორმების СНиП 2.01.02-85* და СНиП 2.03.11-85 მოთხოვნების შესაბამისად;

ბეტონი - შენობის მზიდ კონსტრუქციებში გამოყენებულია ბეტონი კლასით - 25, საძირკვლის ქვეშ გამოყენებულია ბეტონის მომზადება 15 (ГОСТ 25192 - 2012);

არმატურა - შენობის რკ.ბეტონის ელემენტებში გამოყენებულია არმატურა კლასით - 500С; 240С (ДСТУ 3760-98);

ჰიდროიზოლაცია - შენობის კედლები რომლებიც შეხებაში არის გრუნტთან დაიფაროს ჰიდროსაიზოლაციო შრით, (ჰიდროიზოლაციის ტიპი განისაზღვროს დამკვეთთან შეთანხმებით);

სამშენებლო სამუშაოები უნდა შესრულდეს “სამუშაოების ორგანიზაციის პროექტის” და “სამუშაოების წარმოების პროექტის” მიხედვით. სამუშაოების წარმოება უნდა მოხდეს

СНиП III-4-80* Техника безопасности в строительстве, СНиП 3.03.01-87 НЕСУЩИЕ И ОГРАЖДАЮЩИЕ КОНСТРУКЦИИ. მოთხოვნების მკაცრი შესრულებით.



სრული პროფესორი დემური ტაბატაძე

(CV)

სტუ-ს საინჟინრო მექანიკისა და ტექნიკური ექსპერტიზის დეპარტამენტი

საქართველოს ტექნიკური უნივერსიტეტი	კოსტავას ქ. № 68, სტუ-ს I სასწავლო კორპუსი, IV სართული, ოთახი ბ-430
ეროვნება	ქართველი
დაბადების თარიღი, პ/№	1949 წლის 23 ივლისი, პ/№01009021555
ოჯახური მდგომარეობა	ცოლშვილიანი

საკონტაქტო ინფორმაცია

ქვეყანა, ქალაქი		საქართველო, ქ. თბილისი
მისამართი		ქ. თბილისი, აბაშიძის 41.ბინა17
PHONE/FAX	სამ.	60-30 36-35-06
	ბინა	+(99532) **2227704**
	მობ.	599 179823
E-mail:		demuritabatadze@yahoo.com; demuri 10@ mail.ru.

კვალიფიკაცია

- ტექნიკის მეცნიერებათა კანდიდატი, „სამშენებლო მექანიკა“, მოსკოვის სამშენებლო საინინრო ინსტიტუტი 1983 წ. 28ოქტომბერი დისერტაცია „მილსადენების დინამიკური ანგარიში საყრდენებზე მშრალი ხახუნის გათვალისწინებით“. ხელმძღვანელი პროფესორი მ. სობოლევი.
- ინჟინერ მშენებელი, ვ.ი. ლენინის სახელობის საქართველოს პოლიტექნიკური ინსტიტუტი. 1971 წლის ივნისი. თემა: „ლითონის კონსტრუქციებისგნ შედგენილი სტრუქტურული გადახურვის ანგარიში“. ხელმძღვანელი პროფ. კ. რაზმაძე.

განათლება

- 1974-1978 წწ. ასპირანტურა, მოსკოვის ვ.ვ. კუიბიშევის სახელობის სამშენებლო საინჟინრო ინსტიტუტი. სამშენებლო მექანიკის კათედრა.
- 1966-1971 წწ. ვ.ი. ლენინის სახ. საქართველოს პოლიტექნიკური ინსტიტუტი, სამშენებლო ფაკულტეტი. წარჩინებით.

პედაგოგიური აქტივობა: (სალექციო კურსები)

- სამშენებლო მექანიკა (ბაკალავრიატი),
- სეისმომედეგობა (ბაკალავრიატი).
- თხელკედლიანი სივრცითი სისტემები (ბაკალავრიატი, მაგისტრატურა)
- სამშენებლო მექანიკის სპეცკურსი (მაგისტრატურა).

სამეცნიერო აქტივობა:

- ფილებისა და გარსების ოპტიმალური დაგეგმარება.
- დრეკად-პლასტიკური სისტემების და ანაკრები კონსტრუქციების ზიდვის უნარის საკითხები.
- ფილებისა და გარსების გაანგარიშების საკითხები მათი გეომეტრიული და ფიზიკური მახასიათებლების ნახტომისებური ცვლილებების გათვალისწინებით.
- სამფენოვანი ფირფიტებისა და გარსების გაანგარიშება მასალის დრეკად-პლასტიკური თვისებების გათვალისწინებით.
- შენობების, როგორც დისკრეტულ-კონტინუალური სისტემების გამოკვლევა, მიწისძვრისას აღძრული იმპულსურ ზემოქმედებაში.

საზოგადოებრივი საქმიანობა

- პროფბიუროს მდივანი.
- ფაკულტეტის სასწავლო-მეთოდური კომისიის წევრი.
- ფაკულტეტის საბჭოს წევრი,
- ფაკულტეტის დიპლომების დაცვის სახელმწიფო კომისიის წევრი.
- დისერტაციის დაცვის კომისიის წევრი.
- საქართველოს სოციალურ ურთიერთობათა აკადემიის ნამდვილი წევრი.
- საქართველოს საინჟინრო აკადემიის წევრ კორესპოდენტი

სამუშაო გამოცდილება

1971-75 – საქართველოს მეცნიერებათა აკადემიის ა. რაზმაძის სახ. მათემატიკის ინსტიტუტი ინჟინერი.

1975-83 – საქართველოს მეცნიერებათა აკადემიის ა. რაზმაძის სახ. მათემატიკის ინსტიტუტი ტექნიკური სექტორის ხელმძღვანელი.

1992-2009 – ს.ს.ი.პ კირიაკ ზავრიევის სამშენებლო მექანიკის და სეისმომედეგობის ინსტიტუტი უფროსი მეცნიერ თანამშრომელი

2009 – ს.ს.ი.პ კირიაკ ზავრიევის სამშენებლო მექანიკის და სეისმომედეგობის ინსტიტუტი უფროსი მეცნიერ თანამშრომელი.

1992-2006 – საქართველოს ტექნიკური უნივერსიტეტის სამშენებლო ფაკულტეტის სამ-შენებლო და სეისმომედეგობის კათედრის დოცენტი.

2006-2013 – საქართველოს ტექნიკური უნივერსიტეტის სამშენებლო ფაკულტეტის სამშე-ნებლო და სეისმომედეგობის მიმართულების ასოცირებული პროფესორი.

2008-დღემდე – შპს „მშენ-ექსპერტი“

გამოცდილება	პროექტი 249. საქართველოს ეროვნული სამეცნიერო ფონდის გრანტი. თემა „მიწისძვრისას კარკასულ შენობების სვეტებში დარტყმის ეფექტის გათვალისწინება“ 2007-2008 წ. ძირითადი შემსრულებელი. პროექტი 5526. „ნავთობის ნათელი ფრაქციების გამოსავლიანობის გაზრდა და მათი გაკეთილშობილება“. 2.1. თეორიული მკვლევარი. გაგზავნილია МНТЦ. პროექტი 5486. „მინერალური ზეთების წარმოება და ნამუშევარი მოტორული ზეთის რეგენერაცია“. თეორიული მკვლევარი. გაგზავნილია МНТЦ. პროექტი 5464. „ექსტრემალური ჰიდროდინამიკური მოქმედებების პროგნოზირება ჰიდროსისტემებში და გარემის დაცვა“. თეორიული მკვლევარი. გაგზავნილია МНТЦ. 2002-2013 წლების განმავლობაში მრავალი შენობა-ნაგებობის ექსპერტიზა.მდგრადობის გამოკვლევა, ნაგებობათა ურთიერთ გავლენის გამოკვლევა მშენებლობის პროცესში.
ენები	ქართული – მშობლიური რუსული – კარგად ინგლისური – ლექსიკონის დახმარებით
კომპიუტერული პროგრამები	Windows Ms Word Ms Excel Internet Explorer AutoCAD Лира.

ცნობა

ბოლო 5 წლის მანძილზე პროფესორ დემური ტაბატაძის საექსპერტო საქმიანობის თაობაზე, სამშენებლო კონსტრუქციების ტექნიკური მდგომარეობის გამოკვლევასა და ექსპერტიზაში

№	სამუშაოს დასახელება	წელი	დამკვეთი
1	*2*	*3*	*4*
1	ქ. თბილისში კაიროს ქ. №38-ში მდებარე სამრეწველო შენობა-ნაგებობების ტექნიკური მდგომარეობის გამოკვლევა და დასკვნის მომზადება.	2009	შპს „ორდი“
	ქ. თბილისში სანდრო ეულის ქ. №5ა-ში მდებარე „რუსთავი 2“-ის კუთვნილი შენობის ე.წ. სტუდიური ნაწილის ტექნიკური მდგომარეობის გამოკვლევა და დასკვნის მომზადება.	2009	შპს სამაუწყებლო კომპანია „რუსთავი 2“
	ქ. თბილისში ი. ჭავჭავაძის გამზირის I ჩიხის №2^{2ა} მრავალსართულიანი საცხოვრებელი სახლის საინჟინრო-გეოლოგიური დასკვნის და კონსტრუქციულ ნაწილზე საექსპერო დასკვნის მომზადება.	2009	მოქალაქე ვასილ სოხაძე
	ქ. რუსთავში მშვიდობის ქ. №12 ქიმბოჭკოს ტერიტორიაზე ტყავის წარმოების საამქროების და ადმინისტრაციული შენობის ტექნიკური მდგომარეობის გამოკვლევა და დასკვნის მომზადება.	2009	შპს „ფილიმასკა.ჯი“
	ქ. მარნეულში 26 მაისის ქუჩაზე მდებარე ავტოგასა-მართი სადგურის და ავტოსახელოსნოების ნაგებობე-ბის ტექნიკური მდგომარეობის შესახებ;	2009	–
	ქ. თბილისში, გურამიშვილის გამზირის №33ბ-ში მდე-ბარე რვასართულიან ორ სადარბაზოიანი შენობაზე განხორციელებული მინაშენის მზიდი კონსტრუქციების ტექნიკური მდგომარეობის შესახებ ვიზუალური დათ-ვალიერებით	2009	ბმა ამხანაგობა
	ქ. თბილისში შეშელიძის ქ. №41-ში მდებარე ნაკვეთის და ნაკვეთში აშენებული შენობის ტექნიკური ექსპერ-ტიზა;	2009	მოქალაქე ზაურ ბიწაძე
	ქ. რუსთავში XIV მკ/რ-ში მდებარე შპს „იკორთა-2007“-ის კუთვნილი 54 ბინიან 9 სართულიან მსხვილ	2009	შპს „იკორთა 2007“

1	*2*	*3*	*4*
	ბლოკოვან სახლზე სართულის დაშენების პროექტის ექსპერტიზა;		
	ქ. თბილისში კაიროს ქ. №38-ში მდებარე შენობა-ნაგებობების ტექნიკური მდგომარეობის გამოკვლევა;	2009	–
	ქ. თბილისში პეკინის ქ. №23, II სართ. ბ.2-ის მიშენების ტექნიკურ მდგომარეობის გამოკვლევა;	2009	მოქალაქე ვ. შარაბიძე
	ქ. თბილისში წყნეთის ქ. №14-ში მდებარე კორპუსის, I სადარბაზოს ბ. №2-ზე მიშენებული აივნის კონსტრუქციის ტექნიკური მდგომარეობის გამოკვლევა	2009	მოქალაქე თ. მაჭავარიანი
	ქ. თბილისში წყნეთის ქ. №14-ში მდებარე კორპუსის, I სადარბაზოს ბ. №6-ზე მიშენებული აივნის კონსტრუქციის ტექნიკური მდგომარეობის გამოკვლევა;	2009	მოქალაქე გ. მაისურაძე
	შპს სამაუწყებლო კომპანია „რუსთავი 2“-ის ტერიტორიაზე (სანდრო ეულის ქ. №5ა) მდებარე შენობის გამოკვლევა, ექსპერტიზა	2010	შპს სამაუწყებლო კომპანია „რუსთავი 2“
	მოსკოვის გამზირზე №1-ში მდებარე კორპუსის II სადარბაზოს I სართულის ღია ნაწილის კონსტრუქციების მდგომარეობის გამოკვლევს და დასკვნის მომზადება;	2010	–
	ქაიროს ქუჩა №13ა-ში მდებარე სამაცივრო-სასაწყობო ნაგებობის ექსპერტიზა;	2010	–
	ქ. თილისში, საბურთალოს ქ. №43-ში მრავალბინიანი საცხოვრებელი სახლის მზიდი კონსტრუქციების ექსპერტიზა;	2010	
	შპს „რემონტალი“-ს კუთვნილის შენობის მზიდი კონსტრუქციების ექსპერტიზა;	2010	შპს „რემონტალი“
	შპს „ინფინიტი“-ს კუთვნილის ქ. თბილისში ალ. ყაზბეგის გამზირი №26/3ბ-ში მდებარე მრავალბინიანი საცხოვრებელი სახლის საპროექტო დოკუმენტაციის კონსტრუქციული ნაწილის ექსპერტიზა;	2010	შპს „ინფინიტი“
	ქ. თბილისის ისანი-სამგორის რაიონში კახეთის გზატკეცილზე შპს „ელსავაკო“-ს კუთვნილ ტერიტორიაზე ბიზნეს ცენტრის ნაგებობის რკინაბეტონის მზიდი კონსტრუქციების სიმტკიცის შემოწმება;	2010	შპს „ელსავაკო“
	ქ. მარნეულში, გიორგაძის ქ. №3ა-ში მდებარე, მოქალაქე ლელა ხარშილაძის სარგებლობაში	2010	მოქალაქე ლელა ხარშილაძე

1	2	3	4
	არსებულ ბინა №9-ზე განხორციელებული მიშენების მდგრადობის შემოწმება;		
	ქ. მარნეული, გამსახურდიას ქ. №3-ში მდებარე ერთ-სართულიანი საზოგადოებრივი დანიშნულების შენობის ტექნიკური მდგომარეობის გამოკვლევა მისი შემდგომი უსაფრთხო ექსპლუატაციის მიზნით;	2010	
	შპს სამაუწყებლო კომპანია „რუსთავი 2“-ის ტერიტორიაზე (სანდრო ეულის ქ. №5ა) მიმდინარე მშენებლობის ტექნიკური ზედამხედველობა;	2010	შპს სამაუწყებლო კომპანია „რუსთავი 2“
	ფსიქიკური დაწესებულებების რეაბილიტაცია-რეკონსტრუქციისათვის შერჩეული შენობა-ნაგებობების ტექნიკური და კონსტრუქციული მდგრადობის შესწავლა: – ქ. თბილისი სს „აკად. ო. ღუდუშაურის სახ. ეროვნული სამედიცინო ცენტრი“ ქ. თბილისი, ლუბლიანას ქ. №18/20 მარცხენა ფლიგელის დამხმარე შენობა; – ქ. რუსთავში, წმ. ნინოს ქ. №5, ამბულატორიული მეთვალყურეობისა და კრიზისული ინტერვენციის ცენტრის შენობა; – ქ. თბილისში, ქავთარაძის ქ. №21ა, არსებული კომპლექსის 5 სართულიანი შენობა;	2011	–
	ბილაინის ანძების ტექნიკური ზედამხედველობა;	2012	შპს „გ და თ სერვისი“
	ქ. თბილისში უნივერსიტეტის ქ. №2-ში მდებარე სს „თიბისი ბანკი“-ს კუთვნილი შენობა-ნაგებობების გამოკვლევა;	2012	სს „თიბისი ბანკი“
	ქ. თბილისში, მიცკევიის ქ. №9-ში მდებარე შენობა-ნაგებობის (ყოფილი პროფესიულ-ტექნიკური სასწავლებლის შენობა) ტექნიკური მდგომარეობის გამოკვლევა;	2012	შპს „ბეგი/ჯორჯია“
	შპს „რუსთავის ფოლადი“-ს კუთვნილი ობიექტების (ქ. რუსთავი, გაგარინის 12, ფასონური სხმულების საამქრო; ბლუმსებისა და სლიაბების საწყობის მიშენება 48 გრძ.მ-ზე 15 ტ. რკალური ღუმელის განთავსებისათვის) 15700 მ2 საწარმოო ფართის კარკასისა და	2012	შპს „რუსთავის ფოლადი“

1	2	3	4
	კონსტრუქციული ელემენტების სრული ინსტრუმენტული გამოკვლევა;		
	შპს „რუსმეტალი“-ს კუთვნილი საწარმოო შენობის გამოკვლევა;	2012	შპს „რუსმეტალი
	ქ. თბილისში, შატბერაშვილის და კეკელიძის ქუჩების მიმდებარედ მრავალბინიანი საცხოვრებელი კომპლექსის რკინაბეტონის კონსტრუქციების სიმტკიცის განსაზღვრა და საპროექტოსთან შესაბამისობის დადგენა;	2012	შპს „პაულ შულერ უნდ ირაო გრუპ“
	ქ. თბილისში, ყიფშიძის ქ. №2-ში მდებარე მრავალფუნქციური შენობის ავტოფარეხის ოთხი სართულის ტორსებზე ღიობების გამოღების და პანდუსის მოხსნის მიზნით გაძლიერების პროექტის მომზადება;	2012	შპს „ინ-სი“
	ქ. თბილისში, ყოფილი ბალნეოლოგიური კურორტის, რეაბილიტაციის ეროვნული სამეცნიერო ცენტრის შენობის მზიდი კონსტრუქციების და საძირკვლის გამოკვლევა;	2012	შპს „მარინა ბიჩ ქლაბ ბათუმი“
	ქ. რუსთავში მდებარე შპს „რუსმეტალი“-ს კუთვნილი ერთმალიანი საამქროს სახურავის წიბოვანი ფილების გამოკვლევა;	2012	შპს „რუსმეტალი“
	ქ. თბილისი, ალექსანდრე გობრონიძის №27-ში მდებარე სამკურნალო პროფილაქტიკური ცენტრის შენობის ტექნიკური მდგომარეობის გამოკვლევა, დაშლა-დემონტაჟის სამუშაოების პროექტის და კიბის, პანდუსის და გადახურვის მოწყობის კონსრუქციული პროექტის მომზადება;	2012	შპს „№2 სამკურნალო პროფილაქტიკური ცენტრი“
	ქ. თბილისი, ვაჟა-ფშაველაზე მდებარე სამკურნალო პროფილაქტიკური ცენტრის შენობის ტექნიკური მდგომარეობის გამოკვლევა, დაშლა-დემონტაჟის სამუშაოების პროექტის და კიბის, პანდუსის და გადახურვის მოწყობის კონსრუქციული პროექტის მომზადება;	2012	შპს „თბილისის №1 სამკურნალო პროფილაქტიკური ცენტრი“
	შპს „რუსთავის ფოლადი“-ს კუთვნილი ობიექტების (ორი რკინაბეტონის ხიდის: წიდასაყარის მიმდებარე ტერიტორიის მარის არხის ხიდი; დამკვეთის ცენტრალური ადმინისტრაციის შენობის მიმდებარე ტერიტორიაზე არსებული ხიდის) გამოკვლევა;	2012	შპს „რუსთავის ფოლადი“

1	2	3	4
	შპს „რუსთავის ფოლადი“-ს კუთვნილი ფოლადსადნობი საამქროს კარკასის ინსტრუმენტალური გამოკვლევა 45-87 ღერძებში, ი-კ-ლ მალები, საერთო ფართობით 15120 მ^2;	2012	შპს „რუსთავის ფოლადი“
	ქ. თბილისში, ბოგდან ხმელნიცკის ქ. №48-ში კორპუსი №10-ის მიმდებარედ ერთსართულიანი ნაგებობის შიდა წყლის მილების ხანდაზმულობის დადგენა;	2012	შპს „ჯორჯიან უოთერ ენდ ფაუერი“
	დუშეთის რაიონში, სოფელ სეთურებში მდებარე მიწის ნაკვეთზე (ს/კ №71.35.47.024) მშენებარე 9-სართულიანი საცხოვრებელი კორპუსის სახურავის ტექნიკური მდგომარეობის გამოკვლევა მისი პროექტთან შესაბამისობისა და მდგრადობის დადგენის მიზნით;	2013	შპს „Green Wall Development“
	- შპს „რუსთავის ფოლადი“-ს კუთვნილი ფართების სრული ინსტრუმენტალური გამოკვლევა;	2013	შპს „რუსთავის ფოლადი“
	- ხონში არსებული ტერიტორიის შემოღობვის შესრულებული სამუშაოების ექსპერტიზა;	2013	შპს „LAV-TRAVEL“
	ბმ ამხანაგობა „აისი“-ს კუთვნილი ობიექტის, მდებარე ქ. თბილისი, აღმაშენებლის 151-ის კორპუსის სადარბაზოს რემონტის შესრულებული სამუშაოების (ფორმა №2) ექსპერტიზა;	2014	შპს „ჯეოგარანტი“
	ქარელის მუნიციპალიტეტში (სოფლები ავლევი, ბრეძა, თამარაშენი, კოდა, რუისი) ამბულატორიების საძირკვლის მოწყობის შესრულებული სამუშაოების (ფორმა №2) ექსპერტიზა;	2015	შპს „სმ ბილდინგ კომპანი“
	ქ. თბილისი, ლიხაურის შესახვევი №9-ში შესრულებული სამუშაოების მოცულობების ექსპერტიზა;	2015	ბინათმშენებლობის ამხანაგობა „მეცნიერება-2005“
	ქ. თბილისი, გლდანი (ნაკვეთი 074, კვარტალი 12, სექტორი 13, ზონა 72), მშენებარე ინდივიდუალური საცხოვრებელი სახლის ექსპერტიზა პროექტთან შესაბამისობის დადგენის, მისი პროექტთან შესაბამისობაში მოყვანის ხარჯების დადგენისა და დარჩენილი სამუშაოების შესრულების ხარჯთაღრიცხვის შედგენის მიზნით;	2015	მოქალაქე მარინა ნიქაბაძე
	ბმ ამხანაგობა „ელექტროტრანსპორტი“-ს ობიექტის, მდებარე ქ. თბილისი, დიღმის მასივი, მე-3 კვარტალი,	2015	იმ „ვახტანგ ხინიკაძე“

1	*2*	*3*	*4*
	კორპუსი №33 I, II, III, IV სადარბაზოების შესრულებული შიდა სარემონტო სამუშაოების მოცულობების ექსპერტიზა;		

დოცენტის ატესტატი

№ 001143

საქართველოს ტექნიკური უნივერსიტეტის
პროფესორთა საბჭოს გადაწყვეტილებით
(ოქმი № 3 15. 10. 2004;)

გიორგი ცხებაძეს

მიენიჭა

დოცენტის სამეცნიერო-პედაგოგიური წოდება
05. 23. 17; ხაშენებლო მექანიკა;
სპეციალობით

ამ გადაწყვეტილების საფუძველზე ატესტატი გასცა
საქართველოს სწავლულ ექსპერტთა საბჭომ

პროფესორთა საბჭოს
თავმჯდომარე:

სწავლულ ექსპერტთა საბჭოს
თავმჯდომარე:

CERTIFICATE OF A DOCENT

№ 001143

Georgian Technical University

By decision of the Professors' Board
(Protocol № 3 of 15. 10. 2004;)

the scientific-pedagogical title of the Docent
by specialization of 05. 23. 17; Structural Mechanics

WAS CONFERRED ON

Demuri Dabatadze

On the grounds of this decision the certificate has been issued
by the Board of Academic Experts of Georgia

(Seal)

Chairman of the Board of Professors R. Khurodze

Chairman of the Board of Academic Experts G. Kharadze

საქართველოს ეროვნულ და სოციალურ
ურთიერთობათა აკადემია

დიპლომი №248

აკადემიის საერთო კრების 2004 წლის
27 ივნისის გადაწყვეტილებით

ბ-ნი დემურ ტაბატაძე

არჩეულია საქართველოს ეროვნულ და სოციალურ ურთიერთობათა აკადემიის

აკადემიკოსად

აკადემიის პრეზიდენტი
გ.ჯ.ჟვანია

მთავარი სწავლული მდივანი
გ. ძმარაძელია

გაცემის თარიღი: 07.07.2004

АКАДЕМИЯ НАЦИОНАЛЬНЫХ И СОЦИАЛЬНЫХ ОТНОШЕНИЙ ГРУЗИИ

ДИПЛОМ №248

Постановлением собрания Академии нац. и соц. отношений Грузии
(постановление от 27.06.2004)

Г-н Демур Табатадзе

избран действительным членом Академии

АКАДЕМИКОМ

THE ACADEMY OF NATIONAL AND SOCIAL RELATIONS OF GEORGIA

Mr. Demur Tabatadze

ACADEMICIAN

Президент
Г.К. Жвания

Гл.ученый секретарь
В.Кикнадзе

Выдан: 07.07.2004

ДИПЛОМ
КАНДИДАТА НАУК

ТН № 069423

Москва 14 марта 1984 г.

Решением
Совета в Грузинском НИИ энергетики
и гидротехнических сооружений
от 28 октября 1983 г. (протокол № 5)

присуждена ученая степень

Табатадзе Думури Владимировичу

КАНДИДАТА
ТЕХНИЧЕСКИХ НАУК

Председатель совета

Ученый секретарь совета

დიპლომი

ვ № 001063

ეს დიპლომი მიეცა ტაბატაძეს
დემური ვლადიმერის-ძეს
მასზე, რომ იგი 1966 წელს შევიდა ლენინის
სახ. ქართის წითელი დროშის ორდენოსანი
საქართველოს პოლიტექნიკურ ინსტიტუტში
და 1971 წელს დაამთავრა
ლენინგრადის ინსტიტუტის
სრული კურსი სპეციალობით
სამრეწველო და საბოქალაქო
მშენებლობა
სახელმწიფო საგამოცდო კომისიის 1971 წ.
30 - მაისის გადაწყვეტილებით
ტაბატაძეს დ. ვ. მიენიჭა
ინჟინერი-მშენებლის კვალიფიკაცია.
სახელმწიფო საგამოცდო
კომისიის თავმჯდომარე
ბ. პ. რექტორი
მდივანი
ქალაქი თბილისი 1971 წ. 8 ოქტომბერი
სარეგისტრაციო № С-П-300

Грузинский яз.

ДИПЛОМ

№ 001063

Настоящий диплом выдан Табатадзе
Демури Владимировичу
в том, что он в 1966 году поступил
в Грузинский ордена Трудового Красного
Знамени политехнический ин-т им. В. И. Ленина
и в 1971 году окончил полный курс
названного института
по специальности
Промышленное и гражданское
строительство
Решением Государственной экзаменационной
комиссии от 30 июня 1971 г.
Табатадзе Д. В.
присвоена квалификация
Инженера строителя
Председатель Государственной
экзаменационной комиссии
Ректор
Секретарь
М. П.
Город Тбилиси 8 октября 1971 г.
Регистрационный № С-П-300

Московская типография Гознака. 1963.

АТТЕСТАТ
СТАРШЕГО НАУЧНОГО СОТРУДНИКА

СН № 069576

Москва

Решением
Высшей аттестационной комиссии
при Совете Министров СССР

от 15 мая 1991 г. (протокол № 15с/1)

Табатадзе Дмитрию Владимировичу

ПРИСВОЕНО УЧЕНОЕ ЗВАНИЕ

СТАРШЕГО НАУЧНОГО СОТРУДНИКА

ПО СПЕЦИАЛЬНОСТИ

„Строительная механика"

Зам. Председатель
Высшей аттестационной комиссии

Главный ученый секретарь
Высшей аттестационной комиссии

პედაგოგიკური კვლევისა და პროფესიული განვითარების ცენტრი

CENTER of EDUCATIONAL RESEARCH and PROFESSIONAL DEVELOPMENT (CERPD)

ასოციაციასა "სკოლა – ოჯახი – საზოგადოება"
SCHOOL–FAMILY–SOCIETY ASSOCIATION

გრიგოლ რობაქიძის სახელობის უნივერსიტეტი
Grigol Robakidze University

სერტიფიკატი

დემურ ტაბატაძე

შეისწავლა კურსის „უნივერსიტეტის სასწავლო გეგმის შედგენა და განვითარება" გავლისა და საკურსო ნაშრომის წარმატებით შესრულების შედეგად

„კურსი შედგება ერთი ორდღიანი ტრენინგისა და დამოუკიდებელი სამუშაოსგან.

კურსი მოიცავს 15 საათს.

Certificate

Demur Tabatadze

has satisfactorily met all of the requirements of

University Curriculum Development Course

This 15 hour course offers professional development training that promotes outcome-centered curriculum development for critical thinking and active learning. It is designed by the School-Family-Society Association and coordinated by the Center of Educational Research and Professional Development.

მეცნიერული კვლევის და პროფესიული განვითარების ცენტრის დირექტორი

ასოციაციის პრეზიდენტი

CENTER OF EDUCATIONAL RESEARCH AND PROFESSIONAL DEVELOPMENT 205065127

თბილისი, 2006

შ.პ.ს. „ნიუ ექსპერტ გრუპი“

საქართველო. ქარელი.
ვაჟა-ფშაველას ქ. №2
ტელ. (+995 599) 111 577
e-mail: newexpertgroup1@gmail.com

L.T.D. “new expert group”

Vaja-pshavela str. N2
kareli. Georgia
mob (+995 599) 111 577
e-mail: newexpertgroup1@gmail.com

ანგარიში

ქ. თბილისი, კაიროს ქ. N38 (ნაკვ 02/047), შპს. „ივერია იმპექსი“-ს საკუთრებაში არსებულ 2600 კვ.მ მიწის ნაკვეთზე (საკ. კოდი N01.19.21.002.506), ასაშენებელი სასაწყობე და საოფისე შენობების სამშენებლო მოედნის, საინჟინრო-გეოლოგიური კვლევის შედეგები

შპს. „ნიუექსპერტგრუპი“-ს
დირექტორი: ზ. ნაფიშვილი

ინჟინერ-გეოლოგი: შ. კავსაძე

2021 წელი

ს ა რ ჩ ე ვ ი

1. ტექნიკური დავალება.....3
2. პროგრამა.....4
3. ზოგადი ნაწილი.....5
4. სპეციალური ნაწილი.....7
5. დასკვნები და რეკომენდაციები.....11

დანართი

1. გრუნტის სიმკვრივის ნორმატიული და საანგარიშო მნიშვნელობების გამოთვლა – 3 ფურც.
2. გრუნტის ლაბორატორიული გამოკვლევების შედეგები – 1 ფურც.
3. ჭაბურღილის ლითოლოგიური სვეტი – 4 ფურც.
4. საინჟინრო-გეოლოგიური ჭრილი – 1 ფურც.
5. ტოპო გეგმა 1:500 მასშტაბიში – 1 ფურც.

ტექნიკური დავალება

საინჟინრო-გეოლოგიური კვლევების ჩასატარებლად

ობიექტის დასახელება - სასაწყობე და საოფისე შენობები.

დამკვეთი - შპს. „ივერია იმპექსი“.

ობიექტის მდებარეობა - ქ. თბილისი, კაიროს ქ. N38 (ნაკვ 02/047) (საკ. კოდი N01.19.21.002.506).

დაპროექტების სტადია - მუშა დოკუმენტაცია.

ობიექტის ტექნიკური დახასიათება:

გათვალისწინებულია: ორსართულიანი (სარდაფით) სასაწყობე შენობის და ორსართულიანი საოფისე შენობის მშენებლობა.

1. შენობების მაქსიმალური ზომები: სასაწყობე შენობა 60.00X42.20; საოფისე შენობა 22.30X12.00.
2. საძირკვლის სავარაუდო ტიპი: ლენტური, ფილა (გეოლოგიური პირობებიდან გამომდინარე).
3. შენობების კლასი პასუხისმგებლობის მიხედვით: III
4. შენობების ტიპი: კარკასული, ბლოკის შევსებით.
5. დატვირთვები საძირკვლებზე: 16-18 ტ.ძ/მ^2
6. საინჯინრო-გეოლოგიური კვლევის დოკუმენტაცია წარმოდგენილი იქნეს აკინძული 3 ეგზემპლარად.
7. დანართი, ტერიტორიის ტოპო გეგმა 1:500 მასშტაბში.

პროგრამა

ქ. თბილისი, კაიროს ქ. N38 (ნაკვ 02/047), სასაწყობე და საოფისე შენობების სამშენებლო მოედნის საინჟინრო-გეოლოგიური კვლევების ჩასატარებლად, პროგრამა შედგენილია ს.ნ. და წ. 01.02.07-87 (საინჟინრო კვლევები მშენებლობისათვის) 1.15, 1.19, 1.20, 1.21 პუნქტების, ს.ნ. და წ. 2.02.01.-83 პ.ნ.02.01-08 (შენობების და ნაგებობების ფუძეები) პ.ნ. 01.01-09 „სეისმომედეგი მშენებლობა“ ს.ნ. და წ. IV-5-82 და სახსტანდარტი 25100-82 (გრუნტები, კლასიფიკაცია) მოთხოვნათა საფუძველზე.

ჩასატარებელი კვლევის მიზანია:

- დასაპროექტებელი ორსართულიანი (სარდაფით) სასაწყობე შენობის და ორსართულიანი საოფისე შენობის დაფუძნების პირობების დადგენა.

მიზნობრივი დანიშნულების შესაბამისად, კვლევის წინაშე დასმულია შემდეგი ამოცანები:

1. საკვლევი ტერიტორიის საინჟინრო-გეოლოგიური პირობების შესწავლა;
2. საკვლევ უბანზე და მის მიმდებარე ტერიტორიაზე მოქმედი გეოლოგიური პროცესების გამოვლენა და მათი პროგნოზირება;

დასახული ამოცანების გადასაწყვეტად ს.ნ. და წ. 1.02.07-87 „მშენებლობის საინჟინრო კვლევები“-ს მოთხოვნათა შესაბამისად უნდა ჩატარდეს შემდეგი სამუშაოები:

1. არსებული ფონდური მასალის შეგროვება, დამუშავება;
2. საკვლევი მოედნის და მიმდებარე ტერიტორიის რეკოგნოსცირება;
3. საკვლევი მოედნის საინჟინრო-გეოლოგიური აგეგმვა;
4. სამთო გამონამუშევრების გაყვანა;
5. გრუნტის დასინჯვა და სინჯების აღება;
6. გრუნტის სინჯების ლაბორატორიული გამოცდა და მონაცემთა დამუშავება;
7. კამელარული სამუშაოების ჩატარება;
8. ჩატარებული სამუშაოების საფუძველზე შედეგის საინჟინრო-გეოლოგიური კვლევითი ტექნიკური ანგარიში (დასკვნა) თანახმად ს.ნ. და წ. 1.02.07-87-ის მე-9 დანართისა.

ზოგადი ნაწილი

შპს „ივერია იმპექსი“-ს დაკვეთის საფუძველზე შპს. „ნიუექსპერტგრუპის“ ინჟინერ-გეოლოგმა შოთა კავსაძემ 2021 წლის მაისის თვეში, ქ. თბილისში, კაიროს ქ. N38 (ნაკვ 02/047)-ში ჩავატარე საინჟინრო გეოლოგიური კვლევა. ჩატარებული საინჟინრო-გეოლოგიური კვლევების საფუძველს წარმოადგენს, ტექნიკურ დავალებაზე დაყრდნობით შედგენილი პროგრამა, რომლის მიზანია „საკვლევ ტერიტორიაზე“ ორსართულიანი (სარდაფით) სასაწყობე შენობის და ორსართულიანი საოფისე შენობის დაფუძნებისათვის, საინჟინრო გეოლოგიური პირობების შესწავლა.

საკვლევ ტერიტორიას ჩრდილო-დასავლეთით აქვს მისასვლელი გზა, ხოლო დანარჩენი სამი მხრიდან ესაზღვრება კერძო მიწის ნაკვეთები.

საინჟინრო-გეოლოგიური შეფასების მიზნით, საწყის ეტაპზე მოხდა მშენებლობისათვის გამოყოფილი ტერიტორიის ფართის და მის მთელ პერიმეტრზე, მიმდებარე ტერიტორიების დეტალური დათვალიერება, განისაზღვრა ტერიტორიის გეოდინამიკური მდგომარეობა.

გეოლოგიური ჭრილის დადგენისათვის გაიბურღა 5 მეტრამდე სიღრმის 4 ჭაბურღილი, მშრალი ბურღვის წესით, შემოკლებული რეისებით, კერნის უწყვეტი ამოღებით. ჭაბურღილის სიღრმეები მოქმედი ნორმატიული დოკუმენტის ს.ნ. და წ. 1.02.07-87-ის 3.64 პუნქტის მოთხოვნის და საკვლევი ტერიტორიის გეოლოგიურ-ლითოლოგიური აგებულების გათვალისწინებით.

ჭაბურღილების სხვადასხვა სიღრმეებიდან აღებულია თოთხმეტი დაურღვეველი სტრუქტურის ნიმუში, ლაბორატორიული კვლევების ჩასატარებლად. ლაბორატორიული კვლევები ჩატარდა საქართველოს ტექნიკური უნივერსიტეტის გრუნტების მექანიკისა და ფუძე-საძირკვლების მიმართულების ლაბორატორიაში.

ტოპო გადაღება შესრულებულია შპს. „ქორსიარდი“-ს მიერ, ტოპო გეგმის მიხედვით, მისი ნიშნულები 427.52მ-დან 428.51მ-მდე მერყეობს, ჭაბურღილები დატანილია 1:500 მასშტაბის ტოპო რუკაზე.

გეომორფოლოგია, ზოგადი გეოლოგიური და ჰიდროგეოლოგიური პირობები

გეომორფოლოგიური თვალსაზრისით, საკვლევი ტერიტორია წარმოადგენს მდინარე მტკვრის ტაფობის აუზს, შემოფარგლულია სხვადასხვა სიმაღლის მცირე ზომის მთათა სისტემით. ტერიტორიის გეოლოგიურ აგებულებაში მონაწილეობენ მდინარე მტკვრის დელუვიურ-პროლუვიური გრუნტები.

ჰიდროგეოლოგიური თვალსაზრისით საკვლევ ტერიტორიაზე, გრუნტის წყლების მოძრაობა და გავრცელება განისაზღვრება მდინარე მტკვრის გეომორფოლოგიური პირობებითა და გეოლოგიური აგებულებით. გრუნტის წყლების კვება ხდება, ასევე ფართობზე ატმოსფერული ნალექების ინფილტრაციით.

დასკვნის შედგენისას ჩვენს მიერ გამოყენებული იქნა საქგეოლოგიის საფონდო მასალები, მიმდებარე ტერიტორიაზე ჩატარებული გეოლოგიური კვლევის მონაცემები, სხვადასხვა სამეცნიერო და ლიტერატურული მასალები.

საკვლევი ტერიტორია კლიმატური პირობების შეფასებისათვის, გამოყენებულია მეტეოსადგურების და ს.ნ. და წ. „სამშენებლო კლიმატოლოგია“ (პნ. 01.06.-08)-ის მონაცემები.

საკვლევი ტერიტორია კლიმატური თვალსაზრისით მდებარეობს ქართლის ზომიერ-კონტინენტური ჰავის ზონაში, ზომიერათ ცივი ზამთრით და ცხელი ზაფხულით, ისე როგორც ქართლის დანარჩენ ტერიტორიებზე, აქაც აღინიშნება ჰაერის ცირკულირების ორი ძირითადი მიმართულება, დასავლეთის და აღმოსავლეთის, რომელსაც რელიეფის თავისებურებებიდან გამომდინარე ახასიათებს ცალკეული გადახრები, დასავლეთიდან მომავალი ნაკადები დაღმავალია და გამოშრობის პროცესების წარმოქმნას განაპირობებს, ხოლო აღმოსავლეთიდან მომდინარე ჰაერის მასები კი აღმავალია და კონდენსაციის, ნალექწარმოქმნის პროცესებს უწყობს ხელს.

ტემპერატურის მატება თითქმის თანაბრად იწყება გაზაფხულიდან, ხოლო კლება სექტემბრის თვიდან, ყველაზე დაბალი ტემპერატურა აღინიშნება იანვრის თვეში. ჰაერის საშუალო წლიური ტემპერატურა $+12.6^0$,

მაქსიმალური ტემპერატურა მრავალწლიანი დაკვირვების მონაცემებით 40-41^0, ხოლო მინიმალური -24^0.

ჰაერის ფარდობითი ტენიანობა 58-65%-ია, საშუალო მრავალწლიური ატმოსფერული ნალექები შეადგენს 640-660მმ-ს.

ქარის წნევის ნორმატიული მნიშვნელობა 15 წელიწადში ერთხელ 0.85კპა.

ქარის უდიდესი სიჩქარე 20 წლიანი განმეორებით 37 მ/წმ.

სპეციალური ნაწილი

საკვლევ უბანზე და მის მიმდებარე ტერიტორიაზე ჩატარებული სარეკოგნოსცირებო მარშრუტის მონაცემებით, საშიში გეოლოგიური პროცესების ჩასახვა-განვითარება არ აღინიშნება, უბანი მდგრადია და მშენებლობისათვის დამაკმაყოფილებელ საინჟინრო გეოლოგიურ პირობებში იმყოფება. თავისი გეომორფოლოგიური, ჰიდროგეოლოგიური და საინჟინრო გეოლოგიური პირობებიდან გამომდინარე, თანახმად ს.ნ. და წ. 1.02.07-87-ის დანართი 10-ს მიხედვით, განეკუთვნება II (საშუალო) სირთულის კატეგორიას.

ჩატარებული საველე სამუშაოების და ლაბორატორიული კვლევების მონაცემების საფუძველზე გამოყოფილია ორი ფენა:

ფენა N1 ნიადაგის ფენა, ნაყარი გრუნტი სამშენებლო ნარჩენებით.

ფენა N2 თიხა, ძნელადპლასტიკური (მორუხო-მოყავისფრო).

ფენა N1 ნიადაგის ფენა, გავრცელებულია საკვლევი ტერიტორიის მთელ ფართობზე, ფენის სიმძლავრე 0.70-0.80მ-ია.

ფენა N2 თიხა, ძნელადპლასტიკური (მორუხო-მოყავისფრო), 0.8 მეტრიდან გამოკვლეულ სიღრმემდე.

საველე საინჟინრო გეოლოგიური, ლაბორატორიული გამოკვლევების და სტანდარტი 20522-75 რეკომენდაციების საფუძველზე გამოიყო ერთი საინჟინრო გეოლოგიური ერთეული, ს.გ.ე. N1 თიხა (ფენა 2).

ცხრილი N1

	ფიზიკური მახასიათებლები			განზ.	მიღებული სიდიდეების ცვალებადობის დიაპაზონი	საშუალო არითმეთიკული (ნორმატიული) მნიშვნელობა
1	პლასტიკურობის რიცხვი		Ip	ერთ. ნაწ.	0.23-0.34	0.28
2	ტენიანობა		W	%	35.8-42.4	38.9
3	სიმკვ-რივე	გრუნტის	P	გ/სმ³	1.67-1.82	1.75
		მშრალი გრუნტის	P_d		1.20-1.32	1.26
		გრუნტის ნაწილაკების	P_s		2.71-2.71	2.71
4	ფორიანობა		N	ერთ.ნაწ	51.3-55.6	53.6
5	ფორიანობის კოეფიციენტი		E	-	1.052-1.255	1.156
6	დენადობის მაჩვენებელი		I_L	-	0.32-0.49	0.38
7	ტენიანობის ხარისხი		S_r	-	0.75-0.83	0.79

პლასტიკურობის რიცხვის მიხედვით, სახ.სტანდარტი 25100-95 (გრუნტების კლასიფიკაცია) ბ12 ცხრილის თანახმად, გრუნტი მიეკუთვნება თიხნარს.

გრუნტი ბუნებრივი ტენიანობის მიხედვით, ტენიანს მიეკუთვნება.

ტენიანობის ხარისხის მიხედვით, გრუნტი ხასიათდება არასრული წყალგაჯერებით, რადგან $S_r<0.8$.

ფორიანობის და ფორიანობის კოეფიციენტის მიხედვით, გრუნტი მაღალი სიმკვრივისაა.

გრუნტის სიმტკიცისა და დეფორმაციის მაჩვენებლები მოცემულია გრუნტის ჭრასა და კომპრესიის გრაფიკების სახით, გრუნტის ჭრაზე გამოცდა ჩატარდა პროფესორ მასლოვის ე.წ. ჩქარი ჭრის მეთოდით ჰიდროპროექტის ჭრის ხელსაწყოზე. პროფ. გ. ნოჩიპოროვის კლასიფიკაციის მიხედვით გრუნტი მაღალი სიმკვრივისაა, წყლით დასველების შემთხვევაში თიხის სიმტკიცის მაჩვენებელი, შიდა ხახუნის კუთხე და შეჭიდულობა რამოდენიმედ იკლებს.

გამონაკლისს წარმოადგენს გრუნტის სიმკვრივე „ρ“, ვინაიდან იგი შედის ფუძის ანგარიშის ფორმულაში, ს.ნ. და წ. 2.02.01-83-ის მოთხოვნათა შესაბამისად ჩატარდა მიღებული მნიშვნელობების სტატისტიკური დამუშავება სახ.სტანდარტი 20522-75-ის მეთოდიკით და მიღებულია ამ მახასიათებლების ნორმატიული და საანგარიშო მნიშვნელობები. ჩატარდა კომპრესიული გამოცდა ბუნებრივი სიმკვრივის და ტენიანობის პირობებში, P=0.5 კგ.ძ/სმ²დატვირთვებით, P=4.0კგ.ძ/სმ²-მდე აყვანით.

ქვემოთ N2 ცხრილში მოცემულია თიხის ჯდენის მოდულის (ℓp) მნიშვნელობები P=3.0კგ.ძ/სმ² დატვირთვისას (დატვირთვა, როდესაც ფასდება გრუნტის კუმშვადობის ℓp-ს მიხედვით), აგრეთვე დეფორმაციის მოდულის მნიშვნელობები P=2.0კგ.ძ/სმ² დატვირთვისას.

ცხრილი N2

ჭაბ. NN	ნიმუშების აღების სიღრმე, მ.	ჯდენის მოდული ℓp მმ/მ P=3.0 კგ.ძ/სმ²	დეფორმაციის მოდული Eკგ.ძ/სმ² P=2.0კგ.ძ/სმ²
1	1.30	41	140
1	2.30	46	152
1	3.50	58	145
1	4.40	60	157
2	1.80	47	230
2	3.60	49	164
2	4.50	45	172
3	1.40	48	156
3	2.50	56	185
3	3.70	51	177
3	4.70	44	168
4	2.20	40	162
4	3.80	47	149
4	4.90	52	181
	საშუალო მნიშვნელობები	49	167

როგორც ცხრილიდან ჩანს ჯდენის მოდულის მიხედვით გრუნტი მიეკუთვნება მომეტებულად კუმშვად გრუნტს, რადგან P=3.0კგ.ძ/სმ² დატვირთვის დროს ℓp=49მმ/მ და იმყოფება (20-60მმ/მ-ის დიაპაზონში).

გრუნტის ძვრაზე გამოცდები ჩატარდა ბუნებრივი ტენიანობის ნიმუშებზე P=2.0-3.0 კგ.ძ/სმ² დატვირთვებით. მიღებული იქნა შემდეგი მნიშვნელობები:

შიგა ხახუნის კუთხე φ=11-15⁰, ხვედრითი შეჭიდულობა C=32-44კგ.ძ/სმ².

ფუძე-საძირკვლების გაანგარიშებისათვის ცხრ. N3-ში, თიხნარების ფიზიკურ-მექანიკური მახასიათებლების აუცილებელი მნიშვნელობები მიღებულია: ლაბორატორიული გამოკვლევების, ს.ნ. და წ. 2.02.01-83, დანართი 3, ცხრილი 1 და 3-ის ს.ნ. და წ. 2.02.01-83-ის დამხმარე ცხრილის 119-ის, ნორმატიული დოკუმენტების, საფონდო მასალების და დამპროექტებლის საანგარიშო თეორიული ცნობარის გამოყენების საფუძველზე.

ცხრილი N3

გრუნტის მახასიათებლები	საანგარიშო მნიშვნელობები		(ფენა N2)
სიმკვრივე ρg.ძ/სმ³	II ზღვრული მდგომარეობა (ანგარიშები დეფორმაციაზე)	$\underline{P^1}$ P^2	$\underline{1.76}$ 1.74
	I ზღვრული მდგომარეობა (ანგარიშები ამტანუნარიანობაზე)	$\underline{P^1}$ P^2	$\underline{1.77}$ 1.73
	ნორმატიული მნიშვნელობა	$P^ნ$	1.75
შიდა ხახუნის კუთხე φ^0	II ზღვრული მდგომარეობა	φ^1	12^0
	I ზღვრული მდგომარეობა	φ^2	11^0
	ნორმატიული მნიშვნელობა	$\varphi^ნ$	13^0
ხვედრითი შეჭიდულობა C კპა (კგ.ძ/სმ²)	II ზღვრული მდგომარეობა	C_{II}	33(0.33)
	I ზღვრული მდგომარეობა	C_I	30(0.30)
	ნორმატიული მნიშვნელობა	$C^ნ$	38(0.38)
დეფორმაციის მოდული E მპა (კგ.ძ/სმ²)			15.5 (155)
საანგარიშო წინაღობა R_0კპა (კგ.ძ/სმ²)			220(2.2)
საგების კოეფიციენტი k კგ/სმ³			2.5
პუასონის კოეფიციენტი μ			0.42

დასკვნები და რეკომენდაციები

1. საინჟინრო-გეოლოგიური თვალსაზრისით, მშენებლობისათვის გამოყოფილი ტერიტორია მდგრადია და იმყოფება დამაკმაყოფილებელ პირობებში. არახელსაყრელი ფიზიკურ-გეოლოგიური მოვლენები (მეწყერი, კარსტი, ჩაქცევა და სხვა) არ აღინიშნება.
2. სამშენებლო მოედანზე უბნის ამგებ გრუნტებში გამოყოფილი იქნა ორი ფენა:
   1) ნიადაგის ფენა, ნაყარი გრუნტი სამშენებლო ნარჩენებით.
   2) თიხა, ძნელადპლასტიკური - ს.გ.ე.-1.
   - საანგარიშო წინაღობა R_0=2.2 კგ.ძ/სმ^2.
3. უბნის გეოლოგიური აგებულებიდან გამომდინარე დასაპროექტებელი შენობების დასაძირკვლება უნდა განხორციელდეს ს.გ.ე.-1-ზე (თიხა) საძირკვლის ტიპად გამოყენებული შეიძლება იქნეს როგერც ლენტური, ასევე ფილა.
4. გრუნტის წყალი სამთო გამონამუშევრებში არ დაფიქსირდა.
5. საკვლევი მოედანი საინჟინრო-გეოლოგიური პირობების მიხედვით, სამშენებლო ნორმები ს.ნ. და წ. 1.02.07-87-ის სავალდებულო მე-10 დანართის თანახმად მიეკუთვნება II (საშუალო) სირთულის კატეგორიას.
6. საძირკველზე აუცილებელია ჰიდროიზოლაციის მოწყობა.
7. აგრეთვე მიზანშეწონილია ფუძეში გამოყენებული იქნეს ფენობრივად (0.20-0.25მ) სიმძლავრის, მოტკეპნილი შემკვრივებული ხრეშ-კენჭნარის ფენილი, ხრეშ-კენჭნარის გრუნტის ფენა იცავს ღია ქვაბულში თიხოვან გრუნტს, ატმოსფერული ფაქტორების ნეგატიური ზემოქმედებისგან.
8. საქართველოს ტერიტორია, როგორც კავკასიის სეისმოაქტიური რეგიონის შემადგენელი ნაწილი, მიეკუთვნება ხმელთაშუა ზღვის სეისმურ სარტელს და მდებარეობს სეისმური აქტივობის ზომიერ ზონაში. საქართველოს ეკონომიკური განვითარების სამინისტროს 2009 წლის 07 ოქტომბრის სამშენებლო ნორმებისა და წესების „სეისმომედეგი მშენებლობა“ (პნ 01.01.09) დამტკიცების შესახებ, ქ. თბილისი, ზოგადი სეისმური დარაიონების სქემის მიხედვით,

განეკუთვნება 8 ბალიან სეისმური ინტენსივობის ზონას. საკვლევ უბანსაც ვაკუთვნებ 8 ბალიან სეისმური ინტენსივობის ზონას.

9. ს.ნ. და წ. 1.02.07-87-ის დანართი 10-ს თანახმად, სამშენებლო ტერიტორიაზე გავრცელებული გრუნტები, სეისმური თვისებების მიხედვით მიეკუთვნებიან:

ა) ნიადაგის (ფენა 1) – III კატეგორიას.

ბ) თიხა (ფენა 2) განეკუთვნება II (საშუალო) სირთულის კატეგორიას.

10. ფერდოს მაქსიმალური დასაშვები დახრა, ტერიტორიაზე გავრცელებული გრუნტებისათვის მიღებული იქნეს ს.ნ. და წ. 3.02.01-87-ის პ.პ. 3.11 3.12, 3.15 და ს.ნ. და წ. III -4-80 მოთხოვნათა გათვალისწინებით.
11. დამუშავების სიძნელის მიხედვით, საკვლევ უბანზე გავრცელებული გრუნტები, ს.ნ. და წ. IV-2-82 I-I ცხრილის თანახმად, მიეკუთვნებიან:
ა) ნიადაგის ფენა (ფენა 1) - ერთციცხვიანი ექსკავატორით დამუშავებისას - I ჯგუფს, ბულდოზერით და ხელით დამუშავებისას - II ჯგუფს, (რიგ N9ა)
ბ) დელუვიურ-პროლუვიური თიხა (ფენა 2) - სამივე სახეობით (ერთციცხვიანი ექსკავატორით, ბულდოზერით და ხელით) დამუშავებისას - II ჯგუფს, (რიგ N8დ).
12. სამშენებლო ტერიტორიაზე უარყოფითი ფიზიკურ-გეოლოგიური მოვლენები მოსალოდნელი არ არის და შერჩეული ტერიტორია, მითითებული ღონისძიებების გათვალისწინების შემდეგ, ვარგისია მშენებლობისათვის

შემსრულებელი:
ინჟ. გეოლოგი: შ. კავსაძე

შპს."ნიუქსპერტგრუპი" საინჟინრო გეოლოგიური კვლევების განყოფილება	გრუნტების ლაბორატორიული გამოკვლევის შედეგები			სტუ-ს ლაბორატორია ქ.თბილისი კოსტავას ქ. N68
	ობიექტის დასახელება	ქ. თბილისი, კაიროს ქ. N38 (ნაკვ 02/047) სასაწყობე და საოფისე შენობები		

ნიმუშის N	ბურღვილის N	ნიმუშის სიღრმე	ნიმუშის სახე	ლაბ. N	კლასტიკურობა			ბუნებრივი ტენიანობა	სიმკვრივე			ფორიანობა	ფორიანობის კოეფიციენტი		კონსისტენციის მაჩვენებელი	ტენიანობის ხარისხი	მაჩვენებელი	წინააღმდეგობა ძვრაზე		გრუნტის დასახელება
					ზღვარი	ზღვარი	რიცხვი		ბრუნტის	მშრალი ბრუნტის	ბრუნტის ნაწილაკების		საერთო	დინამიკური					შინაგანი ხახუნის კუთხე	ხვედრითი შეჭიდულ.
		h			W_L	W_p	I_p	W	γ	γ_d	γ_s	n	e	e_L	I_L	S_r	Iss	φ	c	
		მ			-	-	-	%	გ/სმ³			%	-	-	-	-	-	გრად.	კპა	
1	2	3	4	5	6	7	8	9	10	11	12	13	14	15	16	17	18	19	20	21
1	1	1.30	მონ.	439	0.51	0.28	0.23	35.8	1.67	1.23	2.71	54.6	1.204	1.382	0.34	0.81	0.08	12	40	თიხა
2	1	2.30	მონ.	440	0.59	0.26	0.33	39.0	1.70	1.22	2.71	54.9	1.216	1.599	0.39	0.75	0.17			თიხა
3	1	3.50	მონ.	441	0.60	0.28	0.32	32.0	1.80	1.36	2.71	49.7	0.987	1.626	0.13	0.77	0.32			თიხა
4	1	4.40	მონ.	442	0.63	0.31	0.32	35.9	1.85	1.36	2.71	49.8	0.991	1.707	0.15	0.83	0.36			თიხა
5	2	1.80	მონ.	443	0.57	0.27	0.30	31.8	1.79	1.36	2.71	49.9	0.995	1.545	0.16	0.82	0.28			თიხა
6	2	3.60	მონ.	444	0.60	0.28	0.32	40.6	1.69	1.20	2.71	55.6	1.255	1.626	0.39	0.76	0.16	11	32	თიხა
7	2	4.50	მონ.	445	0.50	0.26	0.24	36.2	1.72	1.26	2.71	53.4	1.146	1.355	0.43	0.80	0.10			თიხა
8	3	1.40	მონ.	446	0.59	0.25	0.34	36.0	1.79	1.32	2.71	51.4	1.059	1.599	0.32	0.81	0.26	14	39	თიხა
9	3	2.50	მონ.	447	0.57	0.27	0.30	40.1	1.80	1.28	2.71	52.6	1.109	1.545	0.44	0.76	0.21			თიხა
10	3	3.70	მონ.	448	0.57	0.29	0.28	31.4	1.82	1.39	2.71	48.9	0.957	1.545	0.09	0.78	0.30			თიხა
11	3	4.70	მონ.	449	0.57	0.28	0.29	33.0	1.80	1.35	2.71	50.1	1.002	1.545	0.17	0.82	0.27			თიხა
12	4	2.20	მონ.	450	0.62	0.33	0.29	36.2	1.85	1.36	2.71	49.9	0.995	1.680	0.11	0.81	0.34			თიხა
13	4	3.80	მონ.	451	0.54	0.31	0.23	37.8	1.77	1.28	2.71	52.6	1.110	1.463	0.30	0.79	0.17			თიხა
14	4	4.90	მონ	452	0.58	0.32	0.27	38.4	1.78	1.29	2.71	53.3	1.12	1.480	0.33	0.80	0.22			თიხა

დანართი

გრუნტის სიმკვრივის (ρ გ/სმ^3) ნორმატიული და საანგარიშო მნიშვნელობების გამოთვლა

გრუნტის სიმკვრივის (p გ/სმ^3) ნორმატიული და საანგარიშო მნიშვნელობების გამოთვლა

NN	P_1	$p^ნ$	$p^ნ$- P_1	$(p^ნ- P_1)^2$
1	1.67	1.75	0.08	0.0064
2	1.69	1.75	0.06	0.0036
3	1.70	1.75	0.05	0.0025
4	1.72	1.75	0.03	0.0009
5	1.73	1.75	0.02	0.0004
6	1.73	1.75	0.02	0.0004
7	1.74	1.75	0.01	0.0001
8	1.75	1.75	0.00	0.0000
9	1.75	1.75	0.00	0.0000
10	1.77	1.75	-0.02	0.0004
11	1.79	1.75	-0.04	0.0016
12	1.80	1.75	-0.05	0.0025
13	1.80	1.75	-0.05	0.0025
14	1.82	1.75	0.07	0.0049
Σ	24.46	-	-	0.0262

გრუნტის სიმკვრივის (pგ/სმ^3) ნორმატიული (საშუალო) მნიშვნელობა ტოლი იქნება

$p^ნ=\frac{1}{n}\sum_{i=1}^{n} p=\frac{24.46}{14}=1.75$გ/სმ^3

$p^ნ=1.75$გ/სმ^3

შემოწმება უხეშ შეცდომაზე $|pn-pi| \leq \nu\sigma$გად

როცა n=14, ν=2.60

$\nu\sigma$გად$=\sqrt{\frac{1}{n}\sum_{i=1}^{n}(pn-pi)^2}=\sqrt{\frac{0.0262}{14}}=0.04$

$\nu\sigma$გად=2.60X0.04=0.11

რადგან მოცემულ ცხრილში დაცულია პირობა |pn-pi |≤ $\nu\sigma$გად. p_i-ს ყველა მნიშვნელობა ვარგისია გაანგარიშებისთვის.

საშუალო კვადრატული გადახრა

$$\sigma = \sqrt{\frac{1}{n-1}}\sum_{i=1}^{n}(pn - pi)^2 = \sqrt{\frac{0.0262}{14-1}} = 0.04$$

ვარიაციის კოეფიციენტი

$$\nu = \frac{\sigma}{pn} = \frac{0.04}{1.75} = 0.03$$

გამოვთვალოთ გრუნტის სიმკვრივის მნიშვნელობები მეორე ზღვრული მდგომარეობისათვის (დეფორმაციის მიხედვით)

α=0.85. როცა n-1=14-1=13 გვაქვს t_α=1.08

სიზუსტის მაჩვენებელი

$$p = \frac{t\alpha\nu}{\sqrt{n}} = \frac{1.08X0.03}{\sqrt{14}} = 0.007$$

გრუნტის უსაფრთხოების კოეფიციენტი

$$k_გ = \frac{1}{1 \pm p}$$

$$k_გ = \frac{1}{1+0.007} = 0.993 \quad გ = \frac{1}{1-0.007} = 1.007$$

სიმკვრივის მნიშვნელობები ტოლი იქნება

$$p = \frac{pn}{k_გ}$$

$p^1 = \frac{1.75}{0.993} = 1.76$ გ/სმ^3 $p^2 = \frac{1.75}{1.007} = 1.074$გ/სმ^3

გამოვთვალოთ სიმკვრივის მნიშვნელობები პირველი ზღვრული მნიშვნელობებისათვის (ამტანუნარიანობის მიხედვით)

α=0.95. როცა n-1=14-1=13 გვაქვს t_α=1.77

სიზუსტის მაჩვენებელი

$$p = \frac{t\alpha\nu}{\sqrt{n}} = \frac{1.77X0.003}{\sqrt{14}} = 0.012$$

გრუნტის უსაფრთხოების კოეფიციენტი

$k_გ = \frac{1}{1+0.012} = 0.988$ $\quad k_გ = \frac{1}{1-0.012} = 1.012$

სიმკვრივის მნიშვნელობები ტოლი იქნება

$p^1 = \frac{1.75}{0.988} = 1.77$ გ/სმ^3 $\quad p^2 = \frac{1.75}{1.012} = 1.73$გ/სმ^3

ქ.თბილისი კაიროს ქუჩა №38
ნაკვეთის საკადასტრო კოდი 01.19.21.002.506

ტოპოგრაფიული გეგმა

სიტუაციური გეგმა

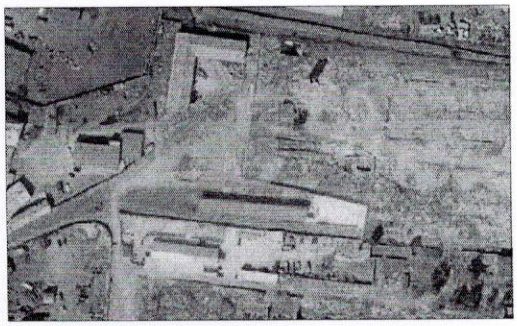

შენიშვნა: სააზომველო სამუშაოები შესრულებულია საქართველოს შუდხივმოქმედი რეფერენს სადგურების ქსელი - GEOCORS -ის გამოყენებით.

პირობითი აღნიშვნები	კორექტირებული საზღვარი	ღობე	წყ წყალგაყვანილობა
UTM (საერთაშორისო) სისტემის კოორდინატები	რეგისტრირებული საზღვარი	კედელი	გ გაზი
ადგილობრივი სისტემის სამუშაო კოორდინატები	ფარდული	მაღალი ძაბვის ელექტრო გადამცემი ხაზი	კ კანალიზაცია
არასაცხოვრებელი შენობა	სატრანსფორმატორო ჯიხური	ხეები	კავშირგაბმულობა
საცხოვრებელი შენობა	რეზერვუარი	სამეთვალყურეო ჭა	ელ. ქსელები
	დამცავი რკინის ბოძი	რელიეფი	სკ სანიაღვრე
			ბორდიური

შპს "ქორსიარდი"		ტელ. 599 95 75 58	
დირექტორი			
შემსრულებელი	ზ.ელბაძიაე		
დამკვეთი			
მასშტაბი 1:500		22.01.2021	

ქ. თბილისი

კაიროს ქ. N38 (ნაკვ 02/047)

ჭაბურღილის ლითოლოგიური სვეტი

ჭაბურღილი 1 მასშტაბი 1:40 აბს. ნიშნული: 427.66

ფენა N	გეოლოგიური ინდექსი	ჭაბურღილის კონსტრუქცია მმ	გეოლოგიური ჭრილი	ფენის სიღრმე. მ	ფენის სიმძლავრე. მ	გრუნტის აღწერა	ნიმუშების აღების სიღრმე. მ.	გრუნტის წყლის დონე მ.
1	2	3	4	5	6	7	8	9
		92		0.80	0.80	ნიადაგის ფენა, ნაყარი გრუნტი სამშენებლო ნარჩენებით.		
1	dpQIv			4.95	4.15	თიხა, ძნელადპლასტიკური (მორუხო-მოყავისფრო).	1.30 2.30 3.50 4.40	

შეადგინა:

ქ. თბილისი

კაიროს ქ. N38 (ნაკვ 02/047)

ჭაბურღილის ლითოლოგიური სვეტი

ჭაბურღილი 2 მასშტაბი 1:40 აბს. ნიშნული: 427.90

ფრე N	გეოლოგიური ინდექსი	ჭაბურღილის კონსტრუქცია მმ	გეოლოგიური ჩრილი	ფრის ფენების სიღრმე. მ	ფრის სიმძლავრე. მ.	გრუნტის აღწერა	ნიმუშების აღების სიღრმე. მ.	გრუნტის წყლის დონე მ.
1	2	3	4	5	6	7	8	9
				0.70	0.70	ნიადაგის ფენა, ნაყარი გრუნტი სამშენებლო ნარჩენებით.		
1	dpQIV	92		5.00	4.30	თიხა, ძნელადპლასტიკური (მორუხო-მოყავისფრო).	1.80 3.60 4.50	

შეადგინა:

ქ. თბილისი

კაიროს ქ. N38 (ნაკვ 02/047)

ჭაბურღილის ლითოლოგიური სვეტი

ჭაბურღილი 3 მასშტაბი 1:40 აბს. ნიშნული: 428.35

ფრა N	გეოლოგიური ინდექსი	ჭაბურღილის კონსტრუქცია მმ	გეოლოგიური ჭრილი	ფრის სვეტის სიღრმე. მ	ფრის სიმძლავრე. მ.	გრუნტის აღწერა	ნიშნულის აღების სიღრმე. მ.	გრუნტის წყლის დონე მ.
1	2	3	4	5	6	7	8	9
				0.75	0.75	ნიადაგის ფენა, ნაყარი გრუნტი სამშენებლო ნარჩენებით.		
1	dpQ_{IV}	92		5.00	4.25	თიხა, ძნელადპლასტიკური (მორუხო-მოყავისფრო).	1.40 2.50 3.70 4.70	

შეადგინა:

ქ. თბილისი

კაიროს ქ. N38 (ნაკვ 02/047)

ჭაბურღილის ლითოლოგიური სვეტი

ჭაბურღილი 4 მასშტაბი 1:40 აბს. ნიშნული: 427.58

ფრე N	გეოლოგიური ინდექსი	ჭაბურღილის კონსტრუქცია მმ	გეოლოგიური ჭრილი	ფრის სიგების სიღრმე. მ	ფრის სიმძლავრე. მ	გრუნტის აღწერა	ნიმუშების აღების სიღრმე. მ.	გრუნტის წყლის დონე მ.
1	2	3	4	5	6	7	8	9
				0.80	0.80	ნიადაგის ფენა, ნაყარი გრუნტი სამშენებლო ნარჩენებით.		
1	dpQIV	92		5.05	4.25	თიხა, ძნელადპლასტიკური (მორუხო-მოყავისფრო).	2.20 3.80 4.90	

შეადგინა:

ქ. თბილისი, კაიროს ქ. №38 (ნაკვ 02/047)

საინჟინრო გეოლოგიური ჭრილი I-III

მასშტაბი ჰორიზონტალური: - 1:150

ვერტიკალური: 1:50

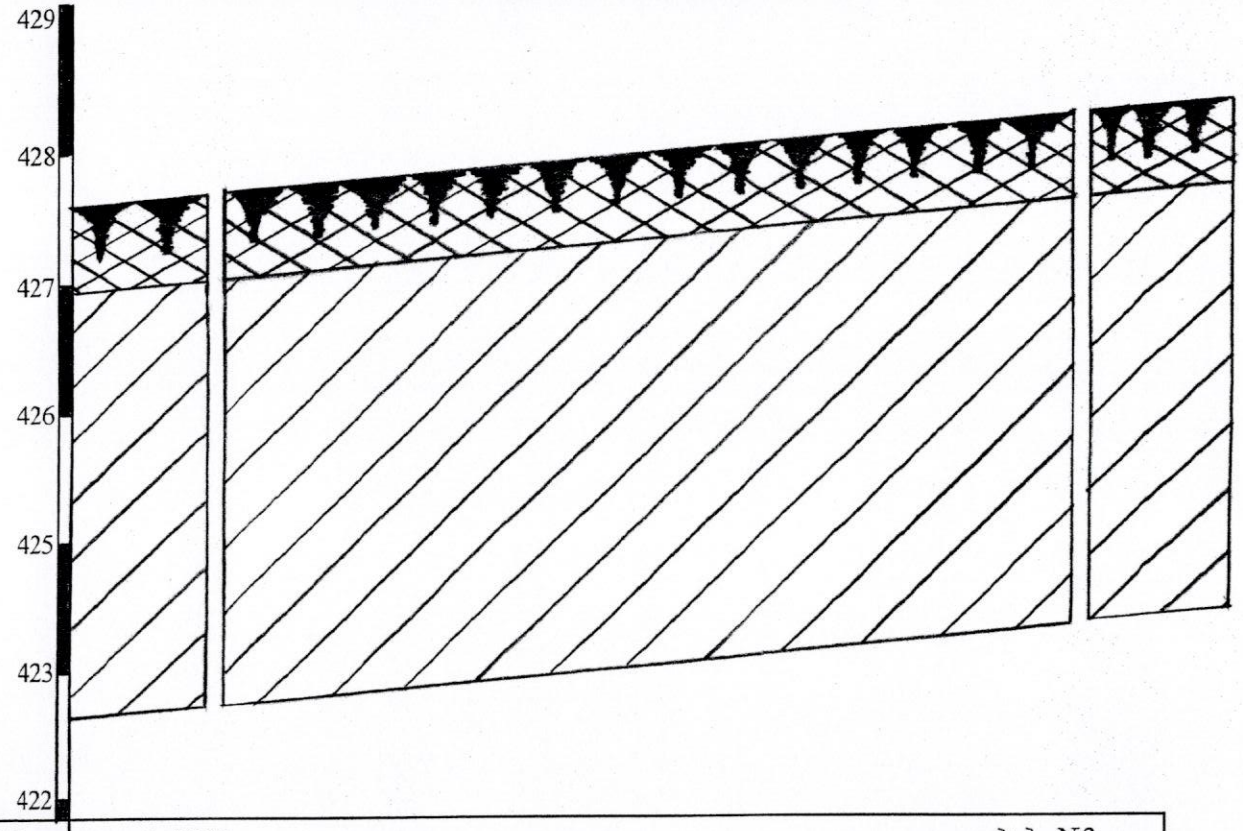

გამონამუშევრების №№	ჭაბ.№1	ჭაბ. №3
მიწის ზედ. ნიშნულები	427.66	428.35
მანძილი მ-ში	80.75	

შეადგინა:

საექსპერტო შეფასება

ანგარიშზე: „ქ. თბილისი, კაიროს ქ. N38 (ნაკვ 02/047), (საკ. კოდი N01.19.21.002.506), სასაწყობე და საოფისე შენობების მშენებლობისათვის გამოყოფილი მიწის ნაკვეთის საინჟინრო-გეოლოგიური პირობები”

შპს. „ივერია იმპექსი“-ს თხოვნით, ჩვენს მიერ 2021 წლის მაისში შემოწმებული იქნა ქ. თბილისში, კაიროს ქ. N38 (ნაკვ 02/047)-ში, სასაწყობე და საოფისე შენობების მშენებლობისათვის გამოყოფილ მიწის ნაკვეთზე ჩატარებული საინჟინრო-გეოლოგიური სამუშაოების ტექნიკური დოკუმენტაცია.

შემოწმების მიზანი: დადგინდეს ქ. თბილისში, კაიროს ქ. N38 (ნაკვ 02/047)-ში, სასაწყობე და საოფისე შენობების მშენებლობისათვის გამოყოფილ მიწის ნაკვეთზე ჩატარებული საინჟინრო-გეოლოგიური სამუშაოების და მის საფუძველზე შედგენილი ტექნიკური დოკუმენტაციის შესაბამისობა საქართველოში მოქმედ სამშენებლო ნორმებთან, წესებთან და სახელმწიფო სტანდარტებთან.

საინჟინრო-გეოლოგიური სამუშაოები შესრულებულია შ.პ.ს. „ნიუექსპერტგრუპი“-ს გეოლოგიური ჯგუფის მიერ 2021 წლის მაისში, სამუშაოების უშუალო ხელმძღვანელი ინჟინერ გეოლოგი შ. კავსაძე. ლაბორატორიული სამუშაოები შესრულებულია საქართველოს ტექნიკური უნივერსიტეტის სამშენებლო ფაკულტეტის გეოტექნიკურ ლაბორატორიაში.

საექსპერტოდ წარმოდგენილია:

1. ანგარიშის ტექსტური ნაწილი, აკრეფილი კომპიუტერზე .....14 გვ.
2. ტექნიკური დავალება.....1 გვ.
3. ცხრილი გრუნტების თვისებებზე.....1 გვ.
4. მოედნის ტოპოგეგმა.....1 ფურც.
5. სამთო გამონამუშევრების ლითოლოგიური სვეტები.....4 ფურც.
6. მოედნის გეოლოგიური ჭრილი.....1 ფურც.

პროექტით საკვლევ მოედანზე უნდა აშენდეს ორსართულიანი (სარდაფით) სასაწყობე და ორსართულიანი საოფისე შენობა. კონსტრუქციულად შენობები გადაწყვეტილია რკინა-ბეტონის კარკასული კონსტრუქცია, ბლოკის შევსებით, რაც შეეხება საძირკვლების ტიპსა და ჩაღრმავებას, ის გადაწყდება მოედნის საინჟინრო-გეოლოგიური გამოკვლევების შემდეგ.

მოედნის საინჟინრო-გეოლოგიური პირობების დასადგენად საკვლევ მოედანზე გაყვანილი იქნა 4 ჭაბურღილი, თითოეული 5 მ სიგრძის, საიდანაც ამოღებული იქნა ნიმუშები მათი თვისებების დასახასიათებლად.

ჩატარებული საველე და ლაბორატორიული სამუშაოების ანალიზის შედეგად, მოედანზე გეოლოგიურ ჭრილში გამოყოფილი იქნა გრუნტის შემდეგი ფენები:

1. ფენა 1 - ნიადაგის ფენა.
2. ფენა 2 - თიხა, ძნელადპლასტიკური.

ანგარიშში მოცემული საკვლევი ტერიტორიის გეომორფოლოგიური, გეოლოგიური და ჰიდროგეოლოგიური პირობები. მოცემულია ზემოაღნიშნული გრუნტების საინჟინრო-გეოლოგიური დახასიათება, მოცემულია მათი ნორმატიული და საანგარიშო მაჩვენებლები. ჩატარებული საველე და ლაბორატორიული სამუშაოების ანალიზის საფუძველზე ავტორი იძლევა წინადადებას მომავალი შენობებისათვის ფუძე-გრუნტების შერჩევის თაობაზე.

ჩატარებული საველე და ლაბორატორიული სამუშაოების ანალიზის საფუძველზე ავტორი აღნიშნავს, რომ შენობები დაფუძნდეს თიხებზე. მოცემულია თიხების ნორმატიული და საანგარიშო მაჩვენებლები. ხაზგასმითაა აღნიშნული, რომ თიხები ხასიათდებიან მაღალი სიმტკიცის მაჩვენებლებით. მოცემულია თიხების პირობითი წინაღობა, რომლის მნიშვნელობაც აღებულია სამშენებლო ნორმების გამოყენებით. ავტორი მშენებლობის საინჟინრო გეოლოგიურ პირობებს დადებითად აფასებს.

დასკვნა

ქ. თბილისში, კაიროს ქ. N38 (ნაკვ 02/047)-ში (საკ. კოდი N01.19.21.002.506), სასაწყობე და საოფისე შენობების მშენებლობისათვის გამოყოფილ მიწის ნაკვეთზე ჩატარებული საინჟინრო-გეოლოგიური სამუშაოები, აკმაყოფილებს საქართველოში მოქმედ სამშენებლო ნორმების მოთხოვნებს. ჩვენს მიერ გამოთქმული ცალკეული შენიშვნები ჩატარებული სამუშაოების მიმართ, ავტორის მიერ მიღებული იქნა მხედველობაში და ანგარიშში შეტანილია სათანადო კორექტივები. დასასრულს ავღნიშნავთ, რომ წარმოდგენილი ანგარიში იმსახურებს დადებით შეფასებას. იგი შეიძლება საფუძვლად დაედოს მშენებლობის პროექტს საინჟინრო-გეოლოგიურ ნაწილში.

საქართველოს დამსახურებული მშენებელი

ტექნიკურ მეცნიერებათა დოქტორი,

პროფესორი გ. ჭოხონელიძე

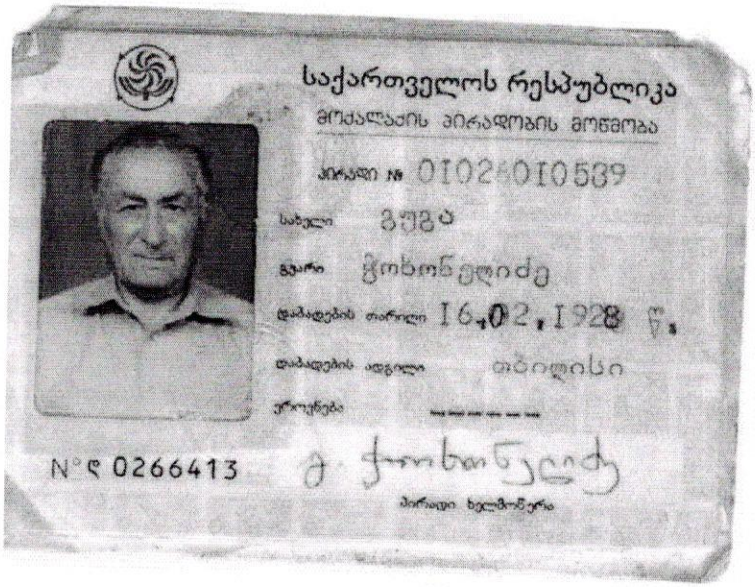

საქართველოს რესპუბლიკა

მოქალაქის პირადობის მოწმობა

პირადი № 01026010539

სახელი გიგა

გვარი ჭოხონელიძე

დაბადების თარიღი 16.02.1928 წ.

დაბადების ადგილი თბილისი

ეროვნება ------

№ ღ 0266413

პირადი ხელმოწერა

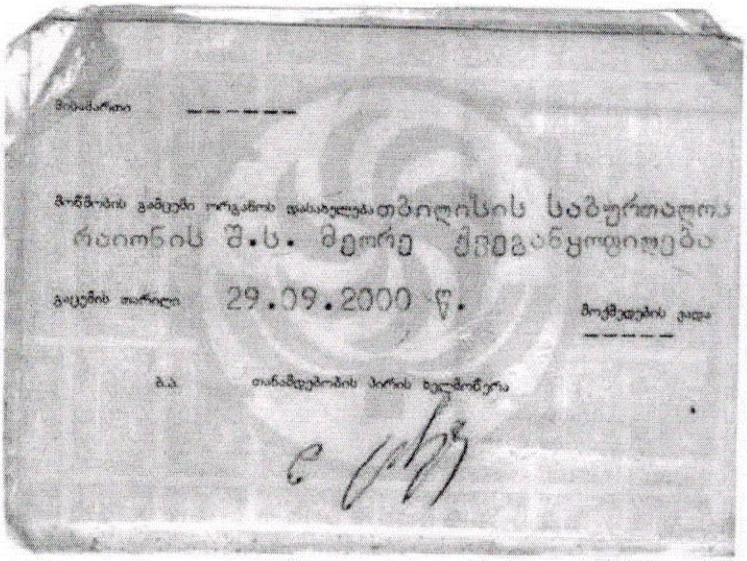

მისამართი ------

მოწმობის გამცემი ორგანოს დასახელება თბილისის საბურთალოს რაიონის შ.ს. მეორე ტიპის განყოფილება

გაცემის თარიღი 29.09.2000 წ.

მოქმედების ვადა ------

ბ.ა. თანამდებობის პირის ხელმოწერა

დიპლომი

Я № 168169

ეს დიპლომი მიეცა გუგა ილიას ძე
ჭოხონელიძეს
მასზე, რომ იგი 1961 წელს შევიდა ვ.ი. ლენინის
სახ. შრომის წითელი დროშის ორდენოსანი
საქართველოს პოლიტექნიკურ ინსტიტუტში
და 1972 წელს დაამთავრა
აღნიშნული ინსტიტუტის

სრული კურსი სპეციალობით ჰიდროგეოლოგია
და საინჟინრო გეოლოგია

სახელმწიფო საგამოცდო კომისიის 1972 წ.
„30" ივნისის გადაწყვეტილებით
გ.ი. ჭოხონელიძეს მიენიჭა
სამთო ინჟინერ
ჰიდროგეოლოგის კვალიფიკაცია.

სახელმწიფო საგამოცდო
კომისიის თავმჯდომარე

რექტორი

მდივანი

მ. ა.

ქალაქი თბილისი 1973 წ. „2" აპრილი

სარეგისტრაციო № ГЕ-205

Грузинский ш.

ДИПЛОМ
ДОКТОРА НАУК

МТН № 007499

Москва 2 декабря 1975 г.

Решением
Высшей Аттестационной Комиссии
от 28 ноября 1975 г. (протокол № 18)

Сохиашвили Гурам Ильичу

ПРИСУЖДЕНА УЧЕНАЯ СТЕПЕНЬ ДОКТОРА
ТЕХНИЧЕСКИХ НАУК

Председатель Высшей
Аттестационной Комиссии

Ученый Секретарь Высшей
Аттестационной Комиссии

CV - ჭობონელიძე გუგა

გვარი, სახელი, მამის სახელი	ჭობონელიძე გუგა ილიას ძე
ბინის ტელეფონის ნომერი	ქ. თბილისი, კეკელიძის №10, ბინა 25 ტელ.: 2-22-00-44
დაბადების თარიღი	1928 წლის 16 თებერვალი
განათლება	1945 წელს დავამთავრე ქ. თბილისის 12 ვაჟთა სკოლა, 1950 წელს დავამთავრე საქართველოს პოლიტექნიკური ინსტიტუტ საწარმოებლო ფაკულტეტი, მშენებელ-ინჟინერის სპეციალობით, 1972 წელს დავამთავრე იგივე ინსტიტუტი, ინჟინერ-გეოლოგის სპეციალობით.
მინიჭებული კვალიფიკაცია	1974 წელს ტექნიკურ მეცნიერებათა დოქტორი (დიპლომი) 1975 წელს პროფესორი საინჟინრო გეოლოგიაში (დიპლომი) 2000 წელს საქართველოს საინჟინრო აკადემიის - აკადემიკოსი
საქმიანობა და სამუშაო გამოცდილება	1950-1958 წწ. ჰიდროგეოლოგიისა და მელიორაციის ინსტიტუტის მეცნიერ-თანამშრომელი; 1958-1974წწ. საქართველოს მეცნიერებათა აკადემიის ჰიდროგეოლოგიისა და საინჟინრო გეოლოგიის ინსტიტუტის დირექტორის მოადგილე სამეცნიერო ნაწილში; 1983 წლიდან დღემდე საქართველოს ტექნიკური უნივერსიტეტის გრუნტების მექანიკისა და ფუძე-საძირკვლების მიმართულების ხელმძღვანელი
გამოქვეყნებული სამეცნიერო შრომები და პუბლიკაციები	გამოქვეყნებულია 98 სამეცნიერო შრომა, მათ შორის მონოგრაფია „საქართველოს ლიოსისებური გრუნტები“ (1976წ) და „ამიერკავკასიის ლიოსისებური გრუნტები“ (1988 წ.) შესწავლილი და ანგარიშები დაწერილი მაქვს იწგურის ჰიდროელექტროსადგურის, ქ. თბილისის, ქ. რუსთავის, სოხუმისა და ქ. ფოთის საინჟინრო „გეოლოგიურ პირობებ გაცემული მაქვს 100-ზე მეტი საექსპერტო დასკვნა მშენებლობა დაკავშირებული ობიექტის საინჟინრო-გეოლოგიურ პირობებზე. მაქვს გამოგონებები გრუნტების გამაგრებაზე. ვარ ავტორი სახელმძღვანელოებისა: „გრუნტების მექანიკა და ფუძე-საძირკვლები“ 2005 წ. და „ საინჟინრო ნაგებობები“ (2012 წ.). ვარ ავტორი სამშენებლო ნორმების: 2.02.01 – 2003 წ. „შენობა-ნაგებობათა ფუძე-საძირკვლები“.
უცხო ენების ცოდნა	ქართული - მშობლიური; რუსული - კარგად; ინგლისური - ლექსიკონის დახმარებით