საპროექტო მიწის ნაკვეთი მდებარეობს მისამართზე: ქ. თბილისი, სოფელი ზურგოვანი, ასი ათასი მოწამის ქუჩა №24 ს/კ 01.10.06.002.033 (გაპი № - 6046301). მიწის ნაკვეთის ფართობია 909.00კვ.მ იგი განეკუთვნება სასხოვრებელ ზონა 6 (სზ-6), სადაც: კ1=0,5; კ2=2,5; კ3=0,3

ტერიტორიაზე იგეგმება 6 სართულიანი მრავალბინიანი სასხოვრებელი სახლის მშენებლობა.

ნაკვეთი ხასიათდება მარტივი რელიეფით, მცირე ქანობით. ჩრდილო-აღმოსავლეთით ესაზღვრება მთავარი მოსასვლელი საავტომობილო გზა - ასი ათასი მოწამის ქუჩა და მოპირდაპირედ მდებარე მრავალბინიანი სასხოვრებელი სახლები. ჩრდილოეთით, დასავლეთითა და სამხრეთით - კერძო მიწის ნაკვეთები.

საპროექტო ტერიტორიაზე მოსვლა ხორციელდება ასი ათასი მოწამის ქუჩის მხრიდან (მთავარი საავტომობილო გზა). სასხოვრებელი სახლი განთავსებულია მიწის ნაკვეთის საქადასტრო საზღვრიდან 4მ.-ის სიღრმეში. აქვს სამანქანო შემოსასვლელი გზა, რომლის საშუალებით შესაძლებელია უკანა ეზოში მოხვედრა, სადაც გათვალისწინებულია ავტოსადგომები 12 მანქანაზე (მათ შორის მიკრომავტომობუსის გასაჩერებელი სივრცე).

პირველი მიწისპირა სართული ნიშნულზე 0.00 ეთმობა მთავარ შემოსასვლელს სასხოვრებელი სახლის სადარბაზოში და კომერციულ ფართს, ხოლო დანარჩენი 5 სართული - სასხოვრებელ ბინებს (სართულზე 5 ერთეული). შენობას ასევე აქვს სასაწყობო დანიშნულების მიწისქვეშა (სარდაფის) სართული.

შენობის ვერტიკალურ საკომუნიკაციო სისტემას წარმოადგენს მის შუა ნაწილში განთავსებული ლიფტი და ორი კიბის უჯრედი, რომლებთან წვდომა თანაბრად ხელმისაწვდომია სართულზე არსებული ყველა ბინიდან.

ბოლო სასხოვრებელი სართულის დაკავებული იატაკი მოეწყობა ნიშნულზე +16.50, ხოლო შემდეგი მიშნული +19.70 წარმოადგენს სახლის ბრტყელ სახურავს, რომელზეც განთავსდება ლიფტის სამანქანო და მასზე მოხვედრა შესაძლებელია ორივე კიბის უჯრედის საშუალებით.

პროექტით იგეგმება შენობის ფასადების გარე ზედაპირის ტრავერტინის ფილებით მოპირკეთება. მოეწყობა ლითონის მოაჯირები და ფარები ბადით. ფასადზე გამოყენებული ლითონის ელემენტები შეიღებება რუხი ფერის საღებავით.

მიწისპირა სართულის დონეზე დამონტაჟდება ალუმინის ალათებიანი ვიტრაჟები, ხოლო სსხოვრებელ სართულებზე - მეტალოპლასტმასის კარ-ფანჯარა (ფერი - ყავისფერი, ხის ფაქტურით).

საპროექტო ტერიტორიაზე იგეგმება ახალი დენდროლოგიური პროექტის განხორციელება დადგენილი კ3-ის შესაბამისად. მოეწყობა ბალახის საფარი, დაირგვება ახალი ნარგავები. ასევე გათვალისწინებულია ტერიტორიაზე არსებული 1ძირი კაკლისა და 1 ძირი იფნის შენარჩუნება.

განმარტებითი ბარათი		მიწის ნაკვეთის მისამართი	საპროექტო ობიექტის ფუნქციური დანიშნულება			შენიშვნა	საპროექტო ჯგუფი
		ქ.თბილისი, სოფელი ზურგოვანი, ასი ათასი მოწამის ქუჩა №24	მრავალბინიანი სასხოვრებელი სახლი				მთ. არქიტექტორი ლ. მასხარაშვილი Levanmasxarashvili@yahoo.com T: +559 571 34 10 55
		მიწის ნაკვეთის ს.კ.	დამკვეთი				არქიტექტორი თ. მანაგაძე Tamunamanagadze@ yahoo.com T: +559 597 90 34 91
		N 01.10.06.002.033	მესაკუთრე: შპს "შოდე"(400208869)				არქიტექტურული ნაწილი
		სტადია	ქალაქგებმარებითი პარამეტრები				2022 ფურცელი
ფორმატი		პროექტის შეთანხმება	კ1	კ2	კ3		
მასშტაბი			0.4	2.5	0.3		

პირობითი აღნიშვნები

	კედლის ცეცხლმედეგობა (ერთსაათიანი)
	კედლის ცეცხლმედეგობა (ორსაათიანი)
	შენობიდან გამოსასვლელი
	მისაწვდომი სვლაგეზი
	დიაფრაგმა
	მაქსიმალური სავალი მანძილი
	მაქსიმალური სავალი მანძილი გასასვლელთან მისადგომის გზა-კარებს შორის

	გასასვლელი
	მექანიკური განიავების სისტემა
	ავტოსაშხეფი სისტემა
	ხელის ცეცხლმაქრი
	სახანძრო განგაშის სისტემა
	სახანძრო მილდგარების სისტემა
	ხანძრის მართვის ცენტრი
	ცეცხლის აღმოჩენის და კვამლის კონტროლის სისტემა
*	ავარიული განათება

პირობითი აღნიშვნები		მიწის ნაკვეთის მისამართი	საპროექტო ობიექტის ფუნქციური დანიშნულება	შენიშვნა	საპროექტო ჯგუფი
		ქ.თბილისი, სოფელი ზურგოვანი, ასი ათასი მოწამის ქუჩა №24	მრავალბინიანი საცხოვრებელი სახლი		მთ. არქიტექტორი ლ. მასხარაშვილი
					Levanmasxarashvili@yahoo.com T: +559 571 34 10 55
		მიწის ნაკვეთის ს.კ.	დამკვეთი		არქიტექტორი თ. მანაგაძე
		N 01.10.06.002.033	მესაკუთრე: შპს "შოდე"(400208869)		Tamunamanagadze@ yahoo.com T: +559 595 90 34 91
		სტადია	ქალაქგებგმარებითი პარამეტრები		არქიტექტურული ნაწილი
ფორმატი		პროექტის შეთანხმება	კ1 კ2 კ3		2022 ფურცელი
მასშტაბი			0.4 2.5 0.3		

შენობა-ნაგებობის უსაფრთხოების წესებთან შესაბამისობის ანალიზი

გამოყენებული წესები - **„შენობა-ნაგებობის უსაფრთხოების წესები“**

ჩამოთვალეთ შენობის დაკავებულებები და აღწერეთ თითოეული გამოყენება
1. სასაწყობო ჯგუფი **სწ-2** მცირე საფრთხის შემცვლელი სასაწყობო ქვეჯგუფი (სარდაფის სივრცე)-3.70 ნიშნ.
2. სასაწყობო ჯგუფი **სწ-2** მცირე საფრთხის შემცვლელი სასაწყობო ქვეჯგუფი (შემოუზღუდავი ავტოსადგომი)
3. სავაჭრო ჯგუფი **სვ** (სავაჭრო სივრცე) მიწისპირა სართული ±0.00 ნიშნული))
4. საცხორვებელი ჯგუფი **სც-2** ქვეჯგუფი (მრავალბინიანი სახლები) +3.70 ნიშნ.-დან +16.50 ნიშნ.-ის ჩათვლით))

კონსტრუქციის ტიპი:	
განსაზღვრეთ კონსტრუქციის არსებული შენობისთვის: მაგალითი: II-A, II-B, V-A, V-B	
განსაზღვრეთ კონსტრუქციის ტიპი ახალი შენობისთვის: მაგალითი: II-A, II-B, V-A, V-B	I-B
შერეული კონსტრუქციის შემთხვევაში მიუთითეთ ტიპები, რომელიც გამოყენებული იქნება, განსაზღვრეთ ტიპები და მათი მდებარეობა:	

სიმაღლის შეზღუდვები ცხრილი 503 -ის მიხედვით		
დაკავებულობები	**დასაშვები სართულიანობა**	**შემოთავაზებული სართულიანობა**
სასაწყობო ჯგუფი **სწ-2** მცირე საფრთხის შემცვლელი სასაწყობო ქვეჯგუფი (სარდაფის სივრცე)-3.70 ნიშნული	**11 სართული**	**1 სართული**
სასაწყობო ჯგუფი **სწ-2** მცირე საფრთხის შემცვლელი სასაწყობო ქვეჯგუფი (შემოუზღუდავი ავტოსადგომი)	**11 სართული**	**1 სართული**
სავაჭრო ჯგუფი **სვ** (სავაჭრო სივრცე) ±0.00 ნიშნული	**11 სართული**	**1 სართული**
საცხორვებელი ჯგუფი **სც-2** ქვეჯგუფი (მრავალბინიანი სახლები) +3.70 ნიშნულიდან +16.50 ნიშნ.-ის ჩათვლით	**11 სართული**	**5 სართული**
	დასაშვები სიმაღლე	**შემოთავაზებული სიმაღლე**
საერთო სიმაღლე =	**შეუზღუდავი**	**16.50 დაკავებული იატაკის ნიშნული**
მიწის ზემოთ სართულის რაოდენობა =		**5**
მიწის დონის ქვედა სართულის რაოდენობა =		**0**

ფართობის შეზღუდვები ცხრილი 503 -ის მიხედვით		
დაკავებულობები	**დასაშვები ფართობი კვ.მ.**	**შემოთავაზებული ფართობი კვ.მ.**
სასაწყობო ჯგუფი **სწ-2** მცირე საფრთხის შემცვლელი სასაწყობო ქვეჯგუფი (სარდაფის სივრცე)-3.70 ნიშნული	**7340**	**293,5**
სასაწყობო ჯგუფი **სწ-2** მცირე საფრთხის შემცვლელი სასაწყობო ქვეჯგუფი (შემოუზღუდავი ავტოსადგომი)	**7340**	**საერთო ჯამი: 177,4**
სავაჭრო ჯგუფი **სვ** (სავაჭრო სივრცე) მიწისპირა სართული ±0.00 ნიშნული))		**105,8**
საცხორვებელი ჯგუფი **სც-2** ქვეჯგუფი (მრავალბინიანი სახლები) +3.70 ნიშნულიდან +16.50 ნიშნულის ჩათვლით))	**3300**	**საერთო ჯამი: 1495.5**
იატაკის საერთო ფართობი =	**2,072.2 კვ.მ.**	
იატაკების რაოდენობა =	**მიწის დონის ზედა 5 და მიწის დონის ქვემოთ 0**	
შენობის საერთო ფართობი =	**2580.0კვ.მ.**	

გარე კედლის ცეცხლმედეგობისა და ღიობისადმი მოთხოვნები ცხრილების 602-ის და 705.8 -ის მიხედვით									
გარე კედელი	**ხანძარსაწინააღმდეგო მანძილი** (მეტრი)	**ცეცხლმედეგობის ხარისხი**(საათი)		**კედლის ღიობების ფართობი** (კედლის %)					
		მოთხოვნილი	**გათვალისწინებული**	**დასაშვები**			**გათვალისწინებული**		
				დაცული	**დაუცველი საშხეფებით**	**დაუცველი**	**დაცული**	**დაუცველი საშხეფებით**	**დაუცველი**
1- 4 ღეძებში	6.0 მ და მეტი და 7.5 მ-ზე ნაკლები (საზოგადოებრივი გზის მხარე)	1	1	შეუზღუდავი	შეუზღუდავი	45%			აკმაყოფილებს
4-1 ღეძებში	9.0 მ ან მეტი	1	1	შეუზღუდავი	შეუზღუდავი	შეუზღუდავი			აკმაყოფილებს
E-A ღეძებში	9 მ.-ზე მეტი (საზოგადოებრივი გზის მხარე)	1	1	შეუზღუდავი	შეუზღუდავი	შეუზღუდავი			აკმაყოფილებს
A-E ღეძებში	6.0 მ და მეტი და 7.5 მ-ზე ნაკლები (საზოგადოებრივი გზის მხარე)	1	1	შეუზღუდავი	შეუზღუდავი	45%			აკმაყოფილებს

ხანძრისაგან დაცვის სისტემებისადმი მოთხოვნები							
დაკავებულობები/სივრცეები/გასასვლელი საშუალებები	ავტოსაშხეფი სისტემა	ალტერნატიული ავტომატური ცეცხლსაქრობი სისტემები	სახანძრო განგაშისა და ცეცხლაღმომჩენი სისტემები	სახანძრო მილდგარეგბის სისტემები	კვამლის საკონტროლო სისტემები	ხელის ცეცხლმაქრები	საავარიო განგაშის სისტემები
სასაწყობო ჯგუფი **სწ-2** მცირე საფრთხის შემცვლელი სასაწყობო ქვეჯგუფი ღია ავტოსადგომი	–	–	–	–	–	–	–
სასაწყობო ჯგუფი **სწ-2** მცირე საფრთხის შემცვლელი სასაწყობო ქვეჯგუფი (სარდაფის სივრცე)-3.70 ნიშნული	–	–	–	–	კი	კი	–
სავაჭრო ჯგუფი **სვ** (სავაჭრო სივრცე) მიწისპირა სართული ±0.00 ნიშნული))	–	–	კი	–	კი	კი	–
3. საცხორვებელი ჯგუფი **სც-2** ქვეჯგუფი (+3.70 ნიშნულიდან +16.50 ნიშნულის ჩათვლით))	–	–	კი კვამლზე მორეაგირე მაუწყებლის ერთი და მრავალბლოკიანი მოწყობილობები - საძინებლებში);	–	კი	–	–
კიბის უჯრედები	–	–	–	კი	კი	–	–
დერეფნები	–		–	კი	კი	კი	–
ლიფტის შახტი	–	–	–	კი	კი	–	კი

განიავებისადმი მოთხოვნები		
დაკავებულობები/სივრცეები/გასასვლელი საშუალებები	**ბუნებრივი განიავება**	**ხელოვნური განიავება**
სასაწყობო ჯგუფი **სწ-2** მცირე საფრთხის შემცვლელი სასაწყობო ქვეჯგუფი (შემოუზღუდავი ავტოსადგომი) ღია ავტოსადგომი	კი	–
სასაწყობო ჯგუფი **სწ-2** მცირე საფრთხის შემცვლელი სასაწყობო ქვეჯგუფი (სარდაფის სივრცე)-3.70 ნიშნული	–	**კი**
სავაჭრო ჯგუფი **სვ** (სავაჭრო სივრცე) მიწისპირა სართული ±0.00 ნიშნული))	კი	–
3. საცხორვებელი ჯგუფი **სც-2** ქვეჯგუფი (მრავალბინიანი სახლები) +3.70 ნიშნულიდან +16.50 ნიშნულის ჩათვლით))	კი	–
კიბის უჯრედები	–	**კი**
ლიფტის შახტი	**კი**	–
დერეფნები	–	**კი**

თითოეული სართულიდან გასასვლელი საშუალება									
სართულები	**დაკავებულობა და დაკავებულობის დატვირთვის ჯამური მაჩვენებელი**	**მოთხოვნილი გასასვლელების/გასასვლელთან მისადგომის რაოდენობა**	**გათვალისწინებული გასასვლელების /გასასვლელთან მისადგომის რაოდენობა და ტიპი**	**გასასვლელი საშუალებების სიგანე**(მეტრი)					
				გზა-კიბეები		**დერაფანი,**		**გასასვლელის გზა-კარი**	
				მოთხოვნილი	**გათვალისწინებული**	**მოთხოვნილი**	**გათვალისწინებული**	**მოთხოვნილი**	**გათვალისწინებული**
-3.70 ნიშნული	სასაწყობო ჯგუფი **სწ-2 დ.დ. 6**	**1**	**1 გზა-კარები**	–	–	–	–	**0.82**	**0,82 -ზე მეტი**
±0.00 ნიშნული	სავაჭრო ჯგუფი **სვ სულ: დ.დ. 38**	**1**	**1 გზა-კარები**	–	–	–	–	**0.82**	**0,82 -ზე მეტი**
+3.70 ნიშნული დან +16.50 ნიშნულის ჩათვლით	**საცხორვებელი ჯგუფი სც-2 ქვეჯგუფი სულ: დ.დ. 15X5=75**	**2**	**2**	**1.10**	**1.10-ზე მეტი**	**1.50**	**1,50-ზე მეტი**	**0.82**	**0,82 -ზე მეტი**

წყალსადენი სისტემის ფიქსირებული მოწყობილობების რაოდენობა ცხრილი 1602.1-ის მიხედვით													
სართულები	დაკავებულობა და დაკავებულობის დატვირთვის ჯამური მაჩვენებელი	ფიქსირებული მოწყობილობები(ცალი)											
		უნიტაზი		ტუალეტის ხელსაბანები		აბაზანა/შხაპი		სასმელი წყლის ფანტანი		სამომსახურეო ნიჟარა		სამზარეულოს ნიჟარა	
		ცივი წყლის მიერთება	ცხელი წყლის მიერთება	ცივი წყლის მიერთება	ცხელი წყლის მიერთება	ცივი წყლის მიერთება	ცხელი წყლის მიერთება	ცივი წყლის მიერთება	ცხელი წყლის მიერთება	ცივი წყლის მიერთება	ცხელი წყლის მიერთება	ცივი წყლის მიერთება	ცხელი წყლის მიერთება
-3.70 ნიშნული	სასაწყობო ჯგუფი სწ-2 დ.დ. 6	–	–	–	–	–	–	–	–	–	–	–	–
±0.00 ნიშნული	სავაჭრო ჯგუფი სვ სულ: დ.დ. 38	1	1	1	1	–	–	1	1	1	1	–	–

წყალსადენი სისტემის ფიქსირებული მოწყობილობების რაოდენობა-საცხოვრებელი ჯგუფი სც-2 და სც-3 ქვეჯგუფები ცხრილი 1602.1-ის მიხედვით											
სართულები	საცხოვრებელი ერთეულები	ფიქსირებული მოწყობილობები									
		უნიტაზი (ერთ საცხოვრებელ ერთეულზე)		ტუალეტის ხელსაბანები (ერთ საცხოვრებელ ერთეულზე)		აბაზანა/შხაპი (ერთ საცხოვრებელ ერთეულზე)		სამზარეულოს ნიჟარა (ერთ საცხოვრებელ ერთეულზე)		ავტომატური სარეცხი მანქანის მისაერთებელი	
		ცივი წყლის მიერთება	ცხელი წყლის მიერთება	ცივი წყლის მიერთება	ცხელი წყლის მიერთება	ცივი წყლის მიერთება	ცხელი წყლის მიერთება	ცივი წყლის მიერთება	ცხელი წყლის მიერთება	ცივი წყლის მიერთება	ცხელი წყლის მიერთება
+3.70 ნიშნულიდან +16.50 ნიშნულის ჩათვლით	საცხორვებელი ჯგუფი სც-2 ქვეჯგუფი სულ: დ.დ. 15X5=75	1	1	1	1	1	1	1	1	1	1

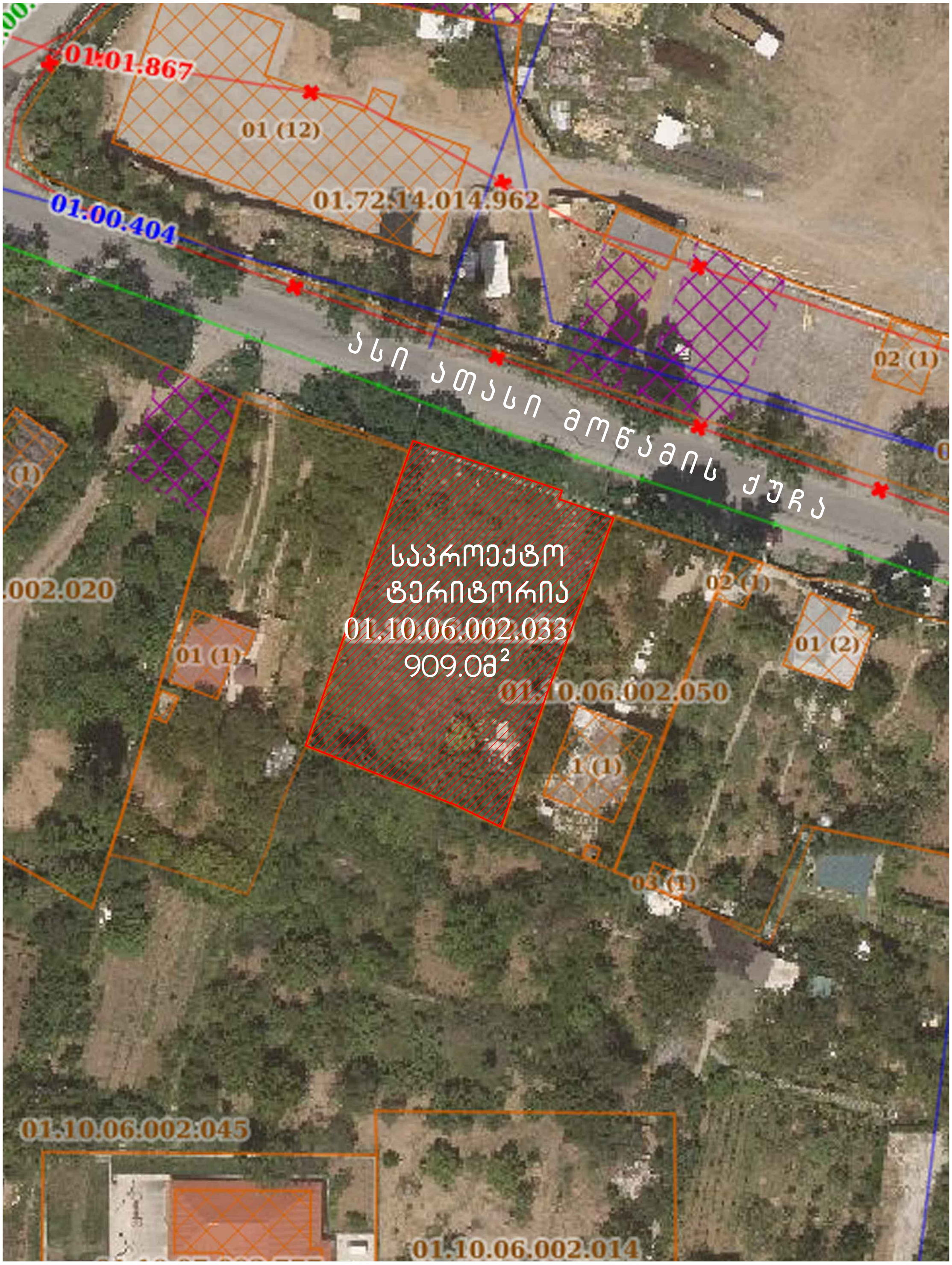

საინფორმაციო ბანერის განთავსების ამსახველი ფოტომასალა		მიწის ნაკვეთის მისამართი	საპროექტო ობიექტის ფუნქციური დანიშნულება			შენიშვნა	საპროექტო ჯგუფი
		ქ.თბილისი, სოფელი ზურგოვანი, ასი ათასი მოწამის ქუჩა №24	მრავალბინიანი საცხოვრებელი სახლი				მთ. არქიტექტორი ლ. მასხარაშვილი
		მიწის ნაკვეთის ს.კ.	დამკვეთი				Levanmasxarashvili@yahoo.com T: +559 571 34 10 55
		N 01.10.06.002.033	მესაკუთრე: შპს "შოდე"(400208869)				არქიტექტორი თ. მანაგაძე
		სტადია	ქალაქგებმარებითი პარამეტრები				Tamunamanagadze@ yahoo.com T: +559 597 90 34 91
ფორმატი	A2	პროექტის შეთანხმება	კ1	კ2	კ3		არქიტექტურული ნაწილი
მასშტაბი	1:100		0.4	2.5	0.3		2022 ფურცელი

ბინის ნომერი	A2		
მასშტაბი	1:100		
ბინის ფართის ექსპლიკაცია			
ბინის ნომერი	ფართი კვ.მ-ში		
1	0.4		
2	2.5		
3	0.3		

ბინის ნომერი	
ბინის ფართი კვ.მ-ში	
ბინის ფართის ექსპლიკაცია	
ბინის ნომერი	
ბინის ფართი კვ.მ-ში	
ბინის ფართის ექსპლიკაცია	
ბინის ნომერი	
ბინის ფართი კვ.მ-ში	
ბინის ფართის ექსპლიკაცია

მომიჯნავე მიწის ნაკვეთი

-0.50
468.20

3000

განაშენიანების რეგულირების ხაზი (უკანა ეზოსთვის)

საპროექტო ტერიტორიის საკადასტრო საზღვრები

ჰიდრანტი

5500

3600

10 9 8 7 6 5 4 3

N 01.10.06.002.033

1 2 3 4

E D C B A

ნაკვეთის მიწა

წყალსაწრეტი მილი

3600
4900
5700

-0.15
468.55

800

1 2

12 11

ქიბე 1

1400
2800
1550

1500 3500 2500

5500

20.4m².
0.00
468.70

1100
H=2200
90 გრ.

36.5m².

52.0m².

2000
H=2500
45 გრ.

300

მომიჯნავე მიწის ნაკვეთი

E

წყალსაწრეტი მილი

6400

გათბობა/გაგრილების გარე დანადგარები შენიღბული ლითონის ფარით

D

1500 2800 1300

0.00
468.70

280X176

2060 2500

5.8m²

47.8m²

ქიბე 2

1100
H=2200
90 გრ.

1

21300

4800

C

8

12.2m²

5500

B

წყალსაწრეტი მილი

სავაჭრო სივრცე
120.0m².
0.00
468.70

24.0m².

4200

6200

6655

-0.15
468.55

3140

4000

0.30
469.00

3910

A

მთავარი მესაკუთრის ტერიტორიაზე

ქუჩა და საავტომობილო გზა

5700 5600 6400
18100

6180
3500

5708

1 2 3 4

საავტომობილო გზა
ასი ათასიმოწვამის ქუჩა

ტერიტორიის კეთილმოწყობის სქემა		მიწის ნაკვეთის მისამართი	საპროექტო ობიექტის ფუნქციური დანიშნულება	შენიშვნა	საპროექტო ჯგუფი
		ქ.თბილისი, სოფელი ზურგოვანი, ასი ათასი მოწვამის ქუჩა №24	მრავალბინიანი საცხოვრებელი სახლი		მთ. არქიტექტორი ლ. მასხარაშვილი
		მიწის ნაკვეთის ს.კ.	დამკვეთი		Levanmasxarashvili@yahoo.com T: +559 571 34 10 55
		N 01.10.06.002.033	მესაკუთრე: შპს "შოდე"(400208869)		არქიტექტორი თ. მანაბაძე
		სტადია	ქალაქგეგმარებითი პარამეტრები		Tamunamanagadze@ yahoo.com T: +559 597 90 34 91
ფორმატი	A2	პროექტის შეთანხმება	კ1 კ2 კ3		არქიტექტურული ნაწილი
მასშტაბი	1:100		0.4 2.5 0.3		2022 ფურცელი

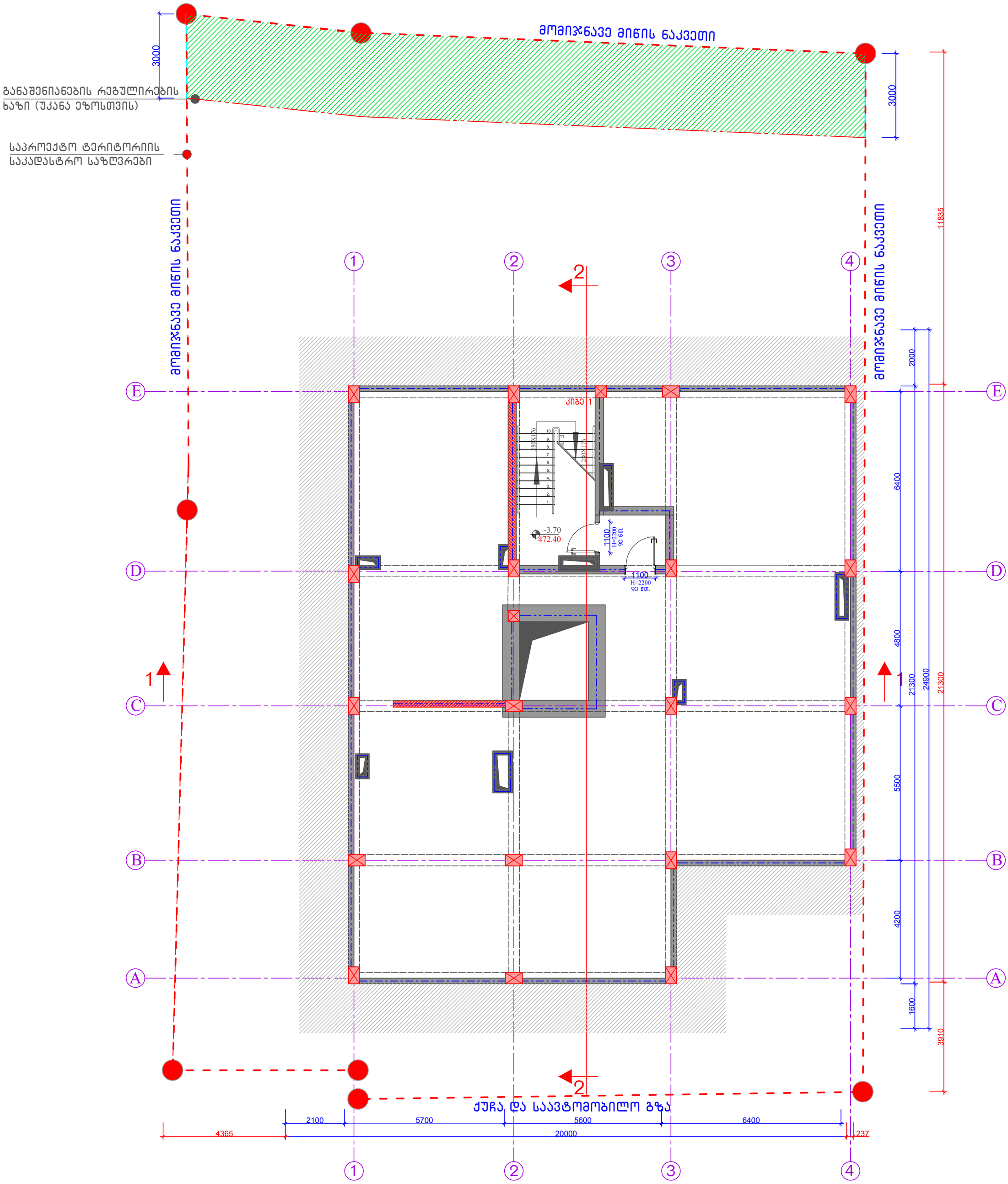

-I სართულის გეგმა ნიშნულზე -3.70		მიწის ნაკვეთის მისამართი	საპროექტო ობიექტის ფუნქციური დანიშნულება		შენიშვნა	საპროექტო ჯგუფი
		ქ.თბილისი, სოფელი ზურგოვანი, ასი ათასი მოწამის ქუჩა №24	მრავალბინიანი საცხოვრებელი სახლი			მთ. არქიტექტორი ლ. მასხარაშვილი
						Levanmasxarashvili@yahoo.com T: +559 571 34 10 55
		მიწის ნაკვეთის ს.კ.	დამკვეთი			არქიტექტორი თ. მანაგაძე
		N 01.10.06.002.033	მესაკუთრე: შპს "შოდე"(400208869)			Tamunamanagadze@ yahoo.com T: +559 595 90 34 91
		სტადია	ქალაქგეგმარებითი პარამეტრები			არქიტექტურული ნაწილი
ფორმატი	A2	პროექტის შეთანხმება	კ1	კ2	კ3	2022 ფურცელი
მასშტაბი	1:100		0.4	2.5	0.3	

მომიჯნავე მიწის ნაკვეთი

განაშენიანების რეგულირების ხაზი (უკანა ეზოსთვის)

საპროექტო ტერიტორიის საკადასტრო საზღვრები

ჰიდრანტი

მომიჯნავე მიწის ნაკვეთი

მიკროავტობუსის გასაჩერებელი სივრცე

წყალსაწრეტი მილი

მომიჯნავე მიწის ნაკვეთი

გათბობა/გაგრილების გარე დანადგარები შენიღბული ლითონის ფარით

წყალსაწრეტი მილი

წყალსაწრეტი მილი

მთავარი შესასვლელი ტერიტორიაზე

ქუჩა და საავტომობილო გზა

I სართულის გეგმა ნიშნულზე 0.00		მიწის ნაკვეთის მისამართი	საპროექტო ობიექტის ფუნქციური დანიშნულება	შენიშვნა	საპროექტო ჯგუფი
		ქ.თბილისი, სოფელი ზურგოვანი, ასი ათასი მოწამის ქუჩა №24	მრავალბინიანი საცხოვრებელი სახლი		მთ. არქიტექტორი ლ. მასხარაშვილი Levanmasxarashvili@yahoo.com T: +559 571 34 10 55 არქიტექტორი თ. მანაბაძე Tamunamanagadze@ yahoo.com T: +559 597 90 34 91
		მიწის ნაკვეთის ს.კ.	დამკვეთი		არქიტექტურული ნაწილი
		N 01.10.06.002.033	მესაკუთრე: შპს "შოდე"(400208869)		2022 ფურცელი
		სტადია	ქალაქგეგმარებითი პარამეტრები		
ფორმატი	A2	პროექტის შეთანხმება	კ1 კ2 კ3		
მასშტაბი	1:100		0.4 2.5 0.3		

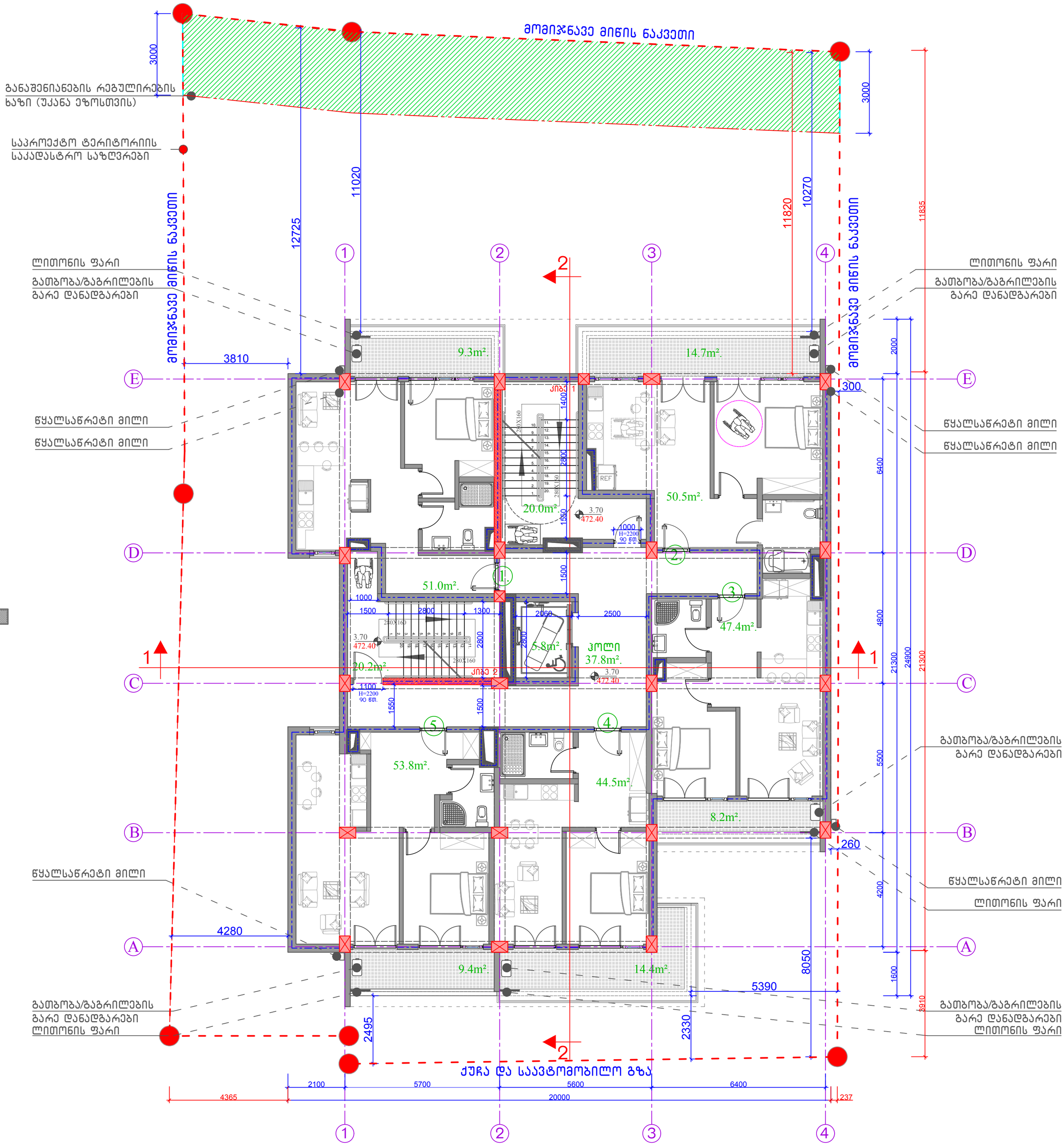

II სართულის გგეგმა ნიშნულზე 3.70		მიწის ნაკვეთის მისამართი	საპროექტო ობიექტის ფუნქციური დანიშნულება		შენიშვნა
		ქ.თბილისი, სოფელი ზურგოვანი, ასი ათასი მოწამის ქუჩა №24	მრავალბინიანი საცხოვრებელი სახლი		
		მიწის ნაკვეთის ს.კ.	დამკვეთი		
		N 01.10.06.002.033	მესაკუთრე: შპს "შოდე"(400208869)		
		სტადია	ქალაქგებმარებითი პარამეტრები		
ფორმატი	A2	პროექტის შეთანხმება	კ1	კ2	კ3
მასშტაბი	1:100		0.4	2.5	0.3

საპროექტო ჯგუფი		
მთ. არქიტექტორი		ლ. მასხარაშვილი
Levanmasxarashvili@yahoo.com T: +559 571 34 10 55		
არქიტექტორი		თ. მანაგაძე
Tamunamanagadze@ yahoo.com T: +559 599 90 34 91		
არქიტექტურული ნაწილი		
2022	ფურცელი	

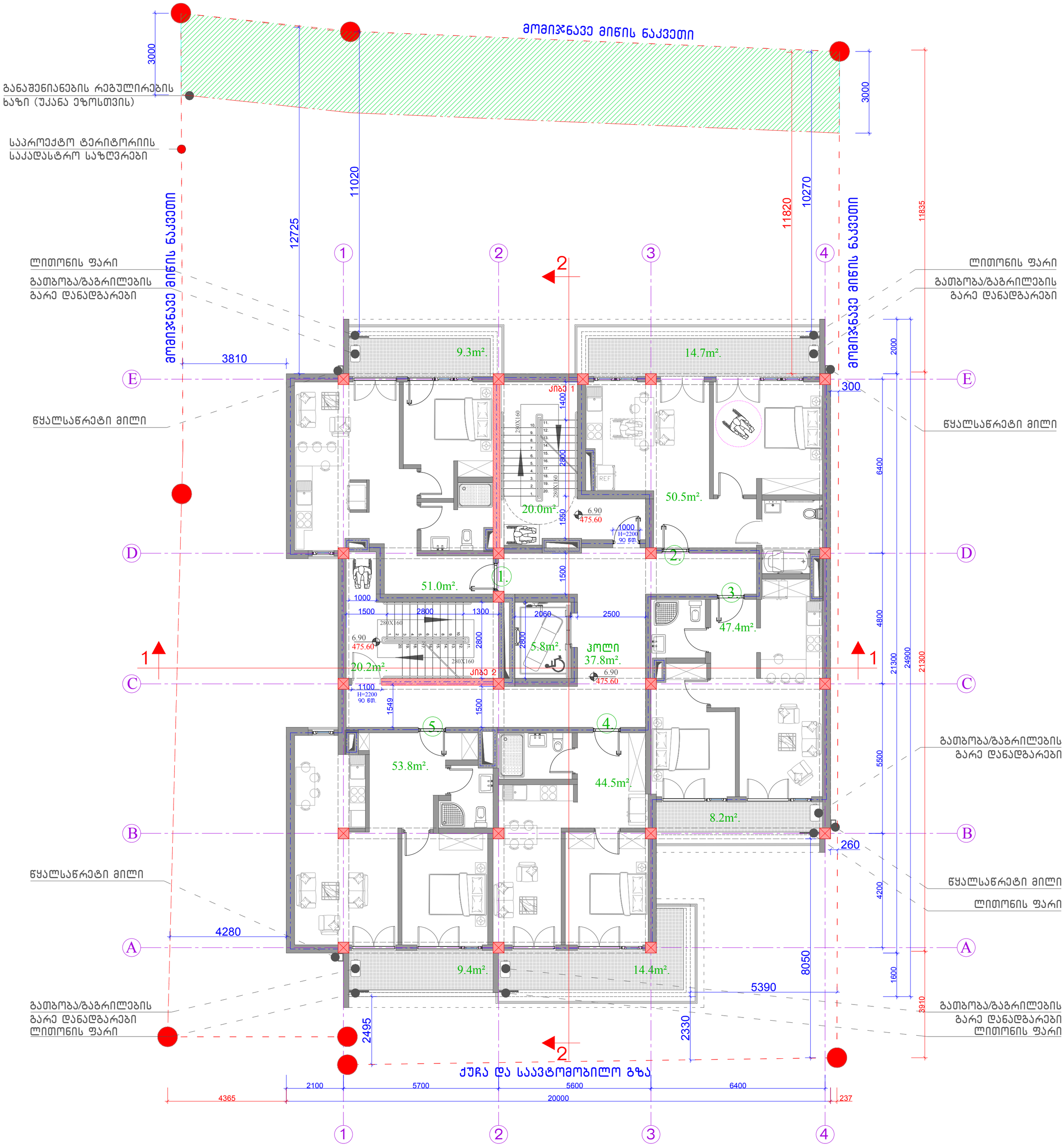

III სართულის გგეგმა ნიშნულზე 6.90		მიწის ნაკვეთის მისამართი	საპროექტო ობიექტის ფუნქციური დანიშნულება		შენიშვნა	საპროექტო ჯგუფი
		ქ.თბილისი, სოფელი ზურგოვანი, ასი ათასი მოწამის ქუჩა №24	მრავალბინიანი საცხოვრებელი სახლი			მთ. არქიტექტორი ლ. მასხარაშვილი
						Levanmasxarashvili@yahoo.com T: +559 571 34 10 55
		მიწის ნაკვეთის ს.კ.	დამკვეთი			არქიტექტორი თ. მანაგაძე
		N 01.10.06.002.033	მესაკუთრე: შპს "შოდე"(400208869)			Tamunamanagadze@ yahoo.com T: +559 597 90 34 91
		სტადია	ქალაქგეგმარებითი პარამეტრები			არქიტექტურული ნაწილი
ფორმატი	A2	პროექტის შეთანხმება	კ1	კ2	კ3	2022 ფურცელი
მასშტაბი	1:100		0.4	2.5	0.3	

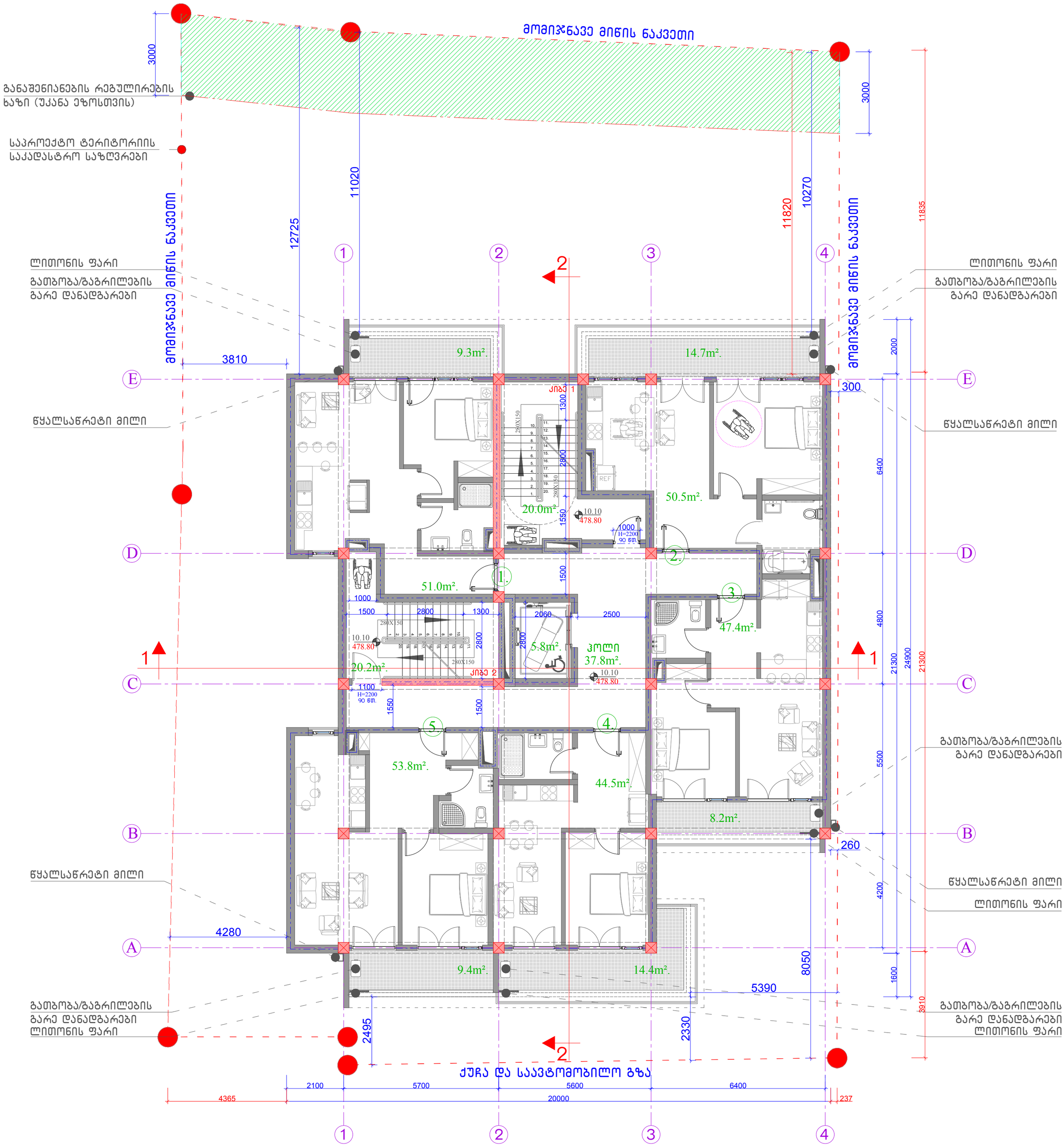

IV სართულის გგეგმა ნიშნულზე 10.10		მიწის ნაკვეთის მისამართი	საპროექტო ობიექტის ფუნქციური დანიშნულება		შენიშვნა	საპროექტო ჯგუფი
		ქ.თბილისი, სოფელი ზურგოვანი, ასი ათასი მოწამის ქუჩა №24	მრავალბინიანი საცხოვრებელი სახლი			მთ. არქიტექტორი ლ. მასხარაშვილი
						Levanmasxarashvili@yahoo.com T: +559 571 34 10 55
		მიწის ნაკვეთის ს.კ.	დამკვეთი			არქიტექტორი თ. მანაგაძე
		N 01.10.06.002.033	მესაკუთრე: შპს "შოდე"(400208869)			Tamunamanagadze@ yahoo.com T: +559 597 90 34 91
		სტადია	ქალაქგეგმარებითი პარამეტრები			არქიტექტურული ნაწილი
ფორმატი	A2	პროექტის შეთანხმება	კ1	კ2	კ3	2022 ფურცელი
მასშტაბი	1:100		0.4	2.5	0.3	

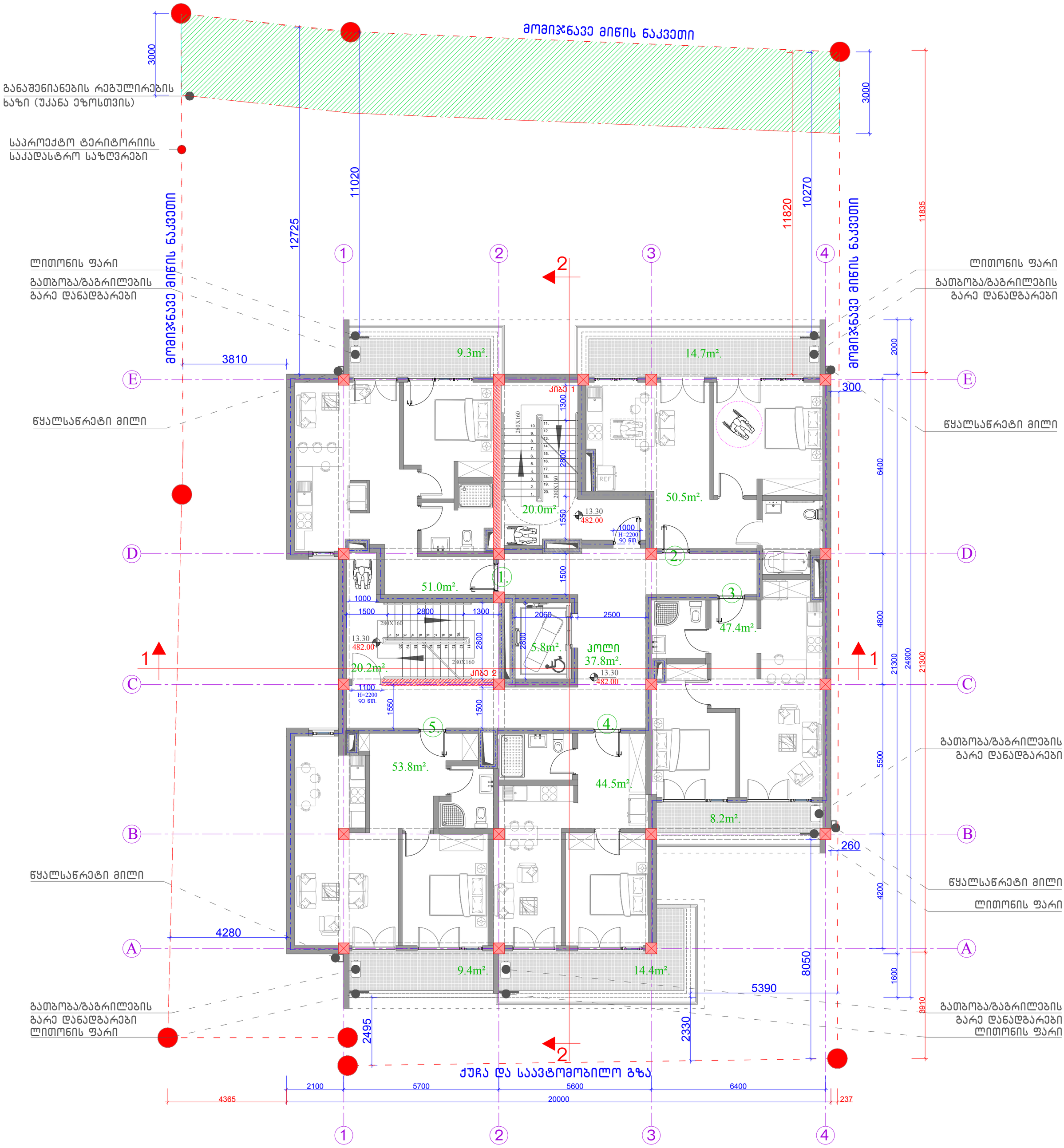

V სართულის გგეგმა ნიშნულზე 13.30		მიწის ნაკვეთის მისამართი	საპროექტო ობიექტის ფუნქციური დანიშნულება		შენიშვნა	საპროექტო ჯგუფი
		ქ.თბილისი, სოფელი ზურგოვანი, ასი ათასი მოწამის ქუჩა №24	მრავალბინიანი საცხოვრებელი სახლი			მთ. არქიტექტორი ლ. მასხარაშვილი
						Levanmasxarashvili@yahoo.com T: +559 571 34 10 55
		მიწის ნაკვეთის ს.კ.	დამკვეთი			არქიტექტორი თ. მანაგაძე
		N 01.10.06.002.033	მესაკუთრე: შპს "შოდე"(400208869)			Tamunamanagadze@ yahoo.com T: +559 597 90 34 91
		სტადია	ქალაქგეგმარებითი პარამეტრები			არქიტექტურული ნაწილი
ფორმატი	A2	პროექტის შეთანხმება	კ1	კ2	კ3	2022 ფურცელი
მასშტაბი	1:100		0.4	2.5	0.3	

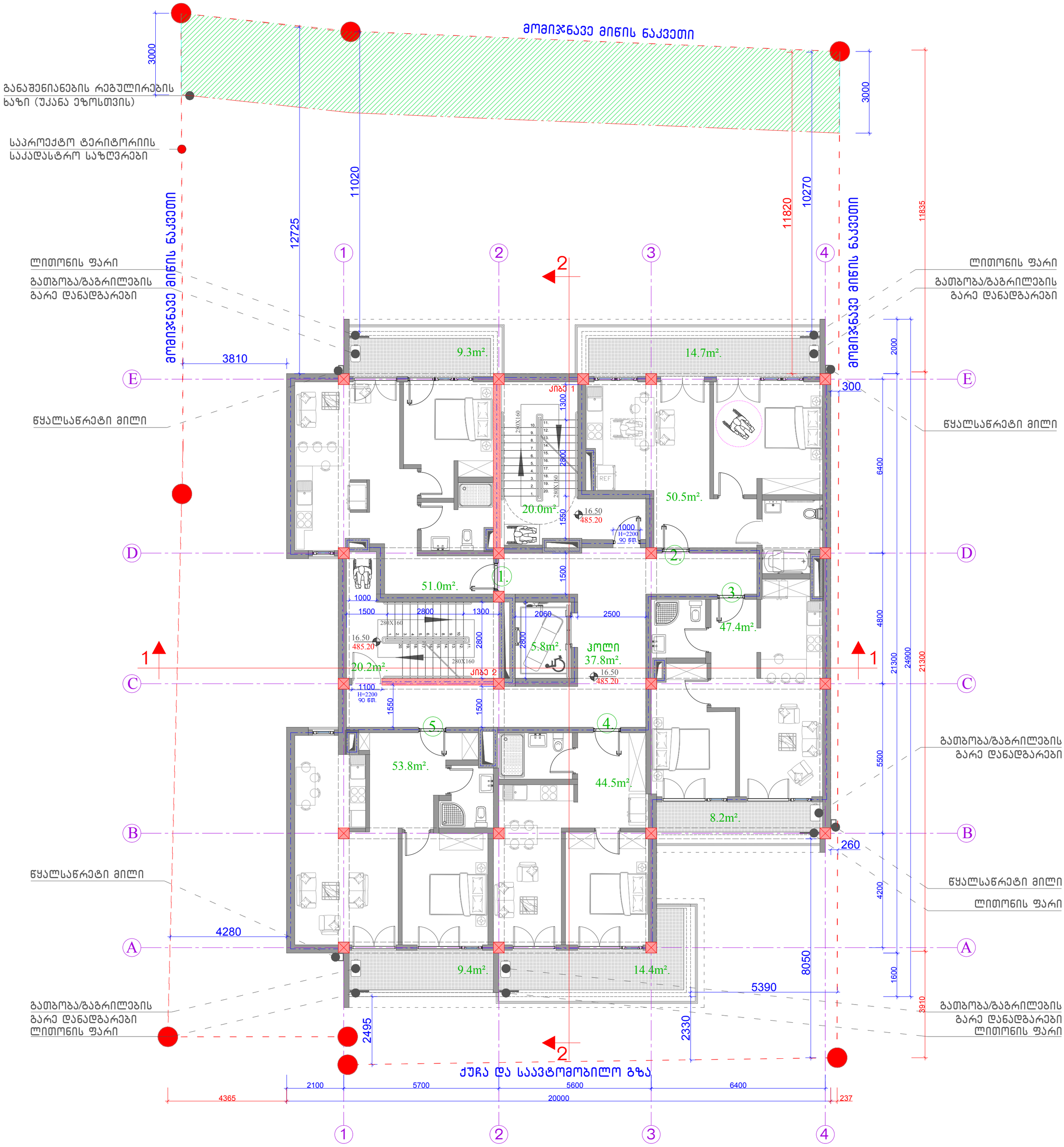

VI სართულის გგეგმა ნიშნულზე 16.50		მიწის ნაკვეთის მისამართი	საპროექტო ობიექტის ფუნქციური დანიშნულება	შენიშვნა	საპროექტო ჯგუფი
		ქ.თბილისი, სოფელი ზურგოვანი, ასი ათასი მოწამის ქუჩა №24	მრავალბინიანი საცხოვრებელი სახლი		მთ. არქიტექტორი ლ. მასხარაშვილი
					Levanmasxarashvili@yahoo.com T: +559 571 34 10 55
		მიწის ნაკვეთის ს.კ.	დამკვეთი		არქიტექტორი თ. მანაგაძე
		N 01.10.06.002.033	მესაკუთრე: შპს "შოდე"(400208869)		Tamunamanagadze@ yahoo.com T: +559 597 90 34 91
		სტადია	ქალაქგეგმარებითი პარამეტრები		არქიტექტურული ნაწილი
ფორმატი	A2	პროექტის შეთანხმება	კ1 კ2 კ3		2022 ფურცელი
მასშტაბი	1:100		0.4 2.5 0.3		

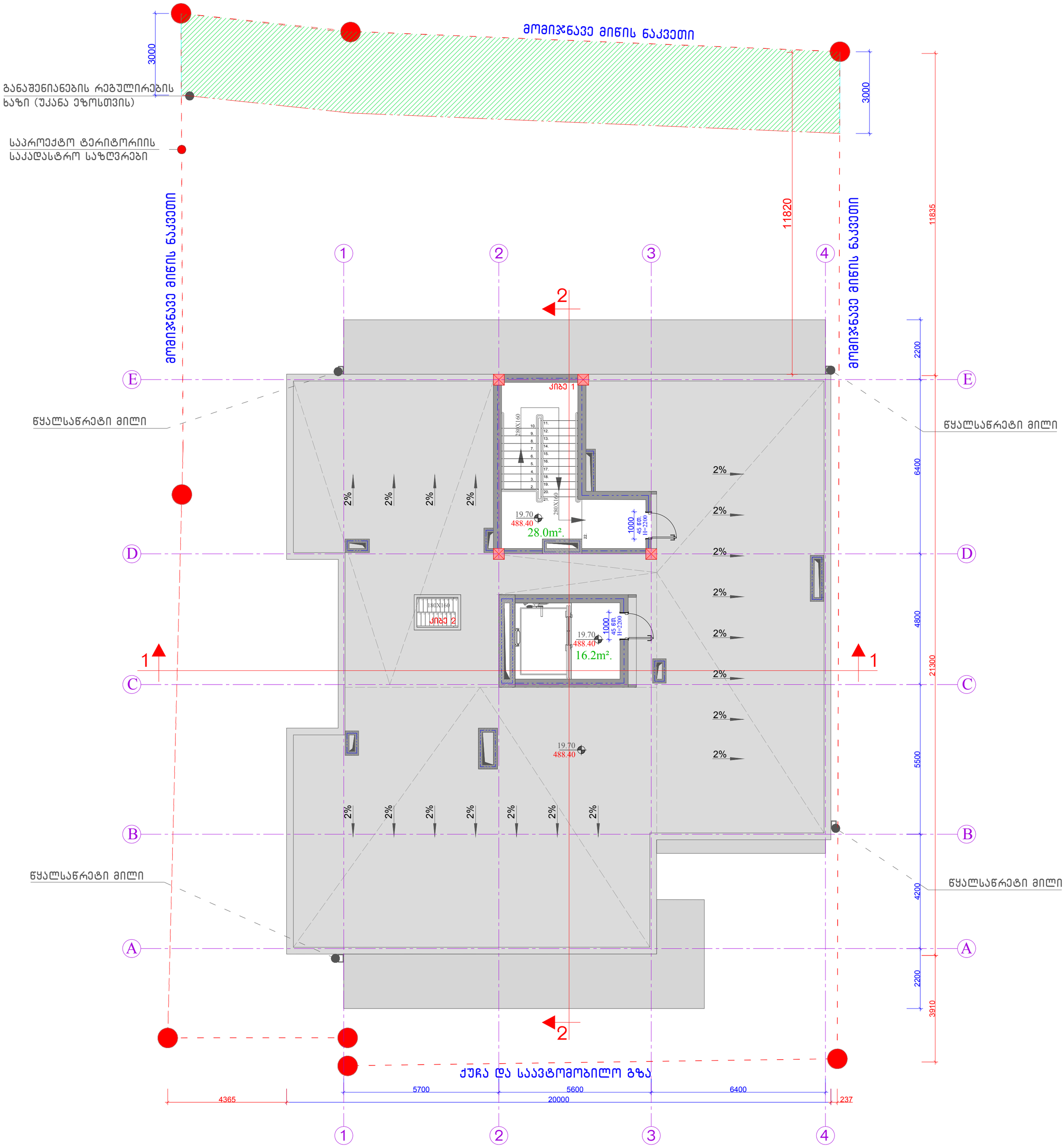

კიბის უჯრედისა და ლიფტის სამანქანოს გეგმა ნიშნულზე 19.70	მიწის ნაკვეთის მისამართი	საპროექტო ობიექტის ფუნქციური დანიშნულება	შენიშვნა	საპროექტო ჯგუფი	
	ქ.თბილისი, სოფელი ზურგოვანი, ასი ათასი მოწამის ქუჩა №24	მრავალბინიანი საცხოვრებელი სახლი		მთ. არქიტექტორი	ლ. მასხარაშვილი
				Levanmasxarashvili@yahoo.com T: +559 571 34 10 55	
	მიწის ნაკვეთის ს.კ.	დამკვეთი		არქიტექტორი	თ. მანაგაძე
	N 01.10.06.002.033	მესაკუთრე: შპს "შოდე"(400208869)		Tamunamanagadze@ yahoo.com T: +559 595 90 34 91	
	სტადია	ქალაქგეგმარებითი პარამეტრები		არქიტექტურული ნაწილი	
ფორმატი A2	პროექტის შეთანხმება	კ1	კ2	კ3	2022 ფურცელი
მასშტაბი 1:100		0.4	2.5	0.3	

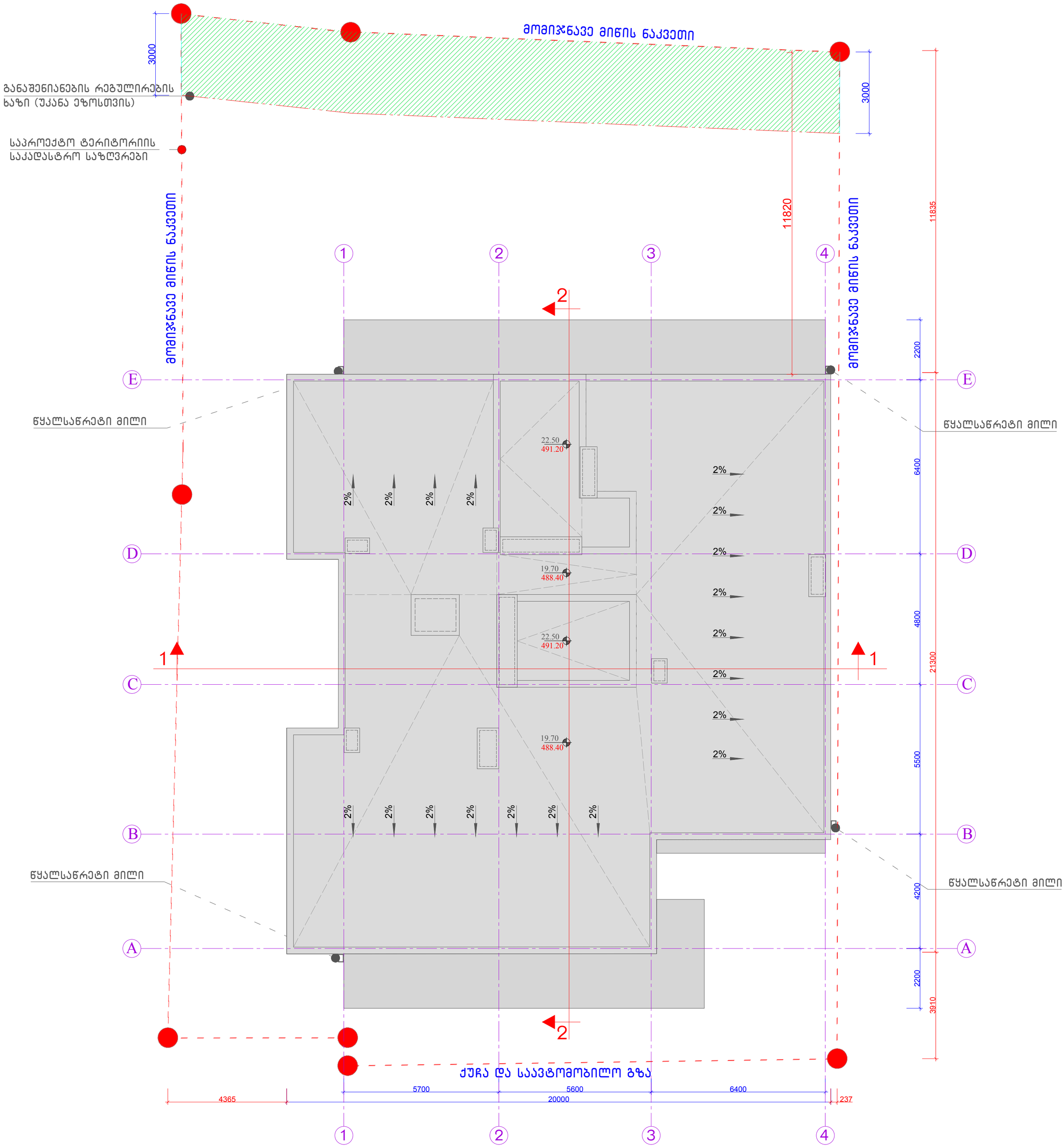

სახურავის გეგმა ნიშნულზე 22.50		მიწის ნაკვეთის მისამართი	საპროექტო ობიექტის ფუნქციური დანიშნულება		შენიშვნა	საპროექტო ჯგუფი
		ქ.თბილისი, სოფელი ზურგოვანი, ასი ათასი მოწამის ქუჩა №24	მრავალბინიანი საცხოვრებელი სახლი			მთ. არქიტექტორი ლ. მასხარაშვილი
						Levanmasxarashvili@yahoo.com T: +559 571 34 10 55
		მიწის ნაკვეთის ს.კ.	დამკვეთი			არქიტექტორი თ. მანაბაძე
		N 01.10.06.002.033	მესაკუთრე: შპს "შოდე"(400208869)			Tamunamanagadze@ yahoo.com T: +559 597 90 34 91
		სტადია	ქალაქგეგმარებითი პარამეტრები			არქიტექტურული ნაწილი
ფორმატი	A2	პროექტის შეთანხმება	კ1	კ2	კ3	2022 ფურცელი
მასშტაბი	1:100		0.4	2.5	0.3	

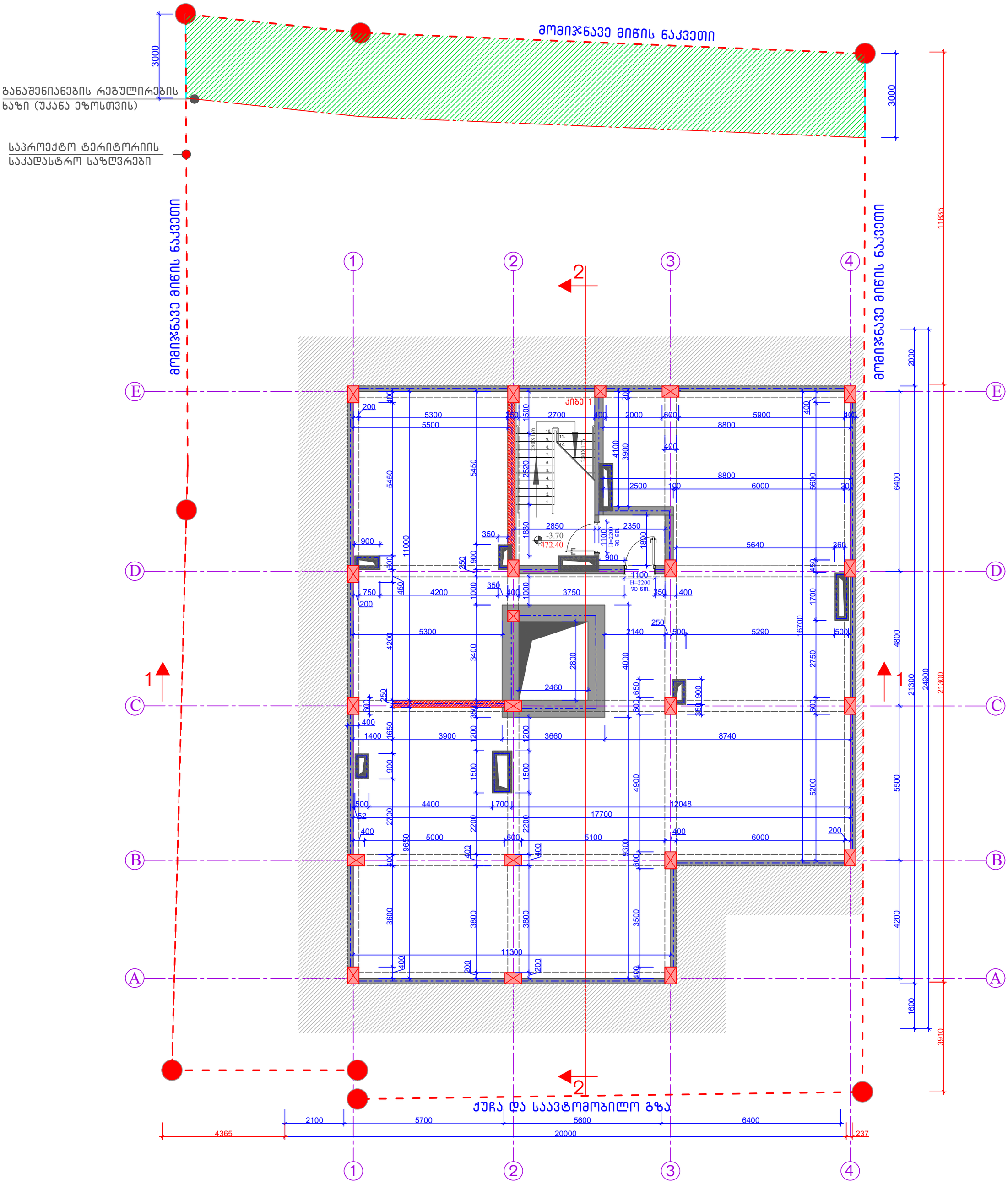

-I სართულის გეგმა ზომებით ნიშნულზე -3.70		მიწის ნაკვეთის მისამართი	საპროექტო ობიექტის ფუნქციური დანიშნულება		შენიშვნა	საპროექტო ჯგუფი
		ქ.თბილისი, სოფელი ზურგოვანი, ასი ათასი მოწამის ქუჩა №24	მრავალბინიანი საცხოვრებელი სახლი			მთ. არქიტექტორი ლ. მასხარაშვილი
						Levanmasxarashvili@yahoo.com T: +559 571 34 10 55
		მიწის ნაკვეთის ს.კ.	დამკვეთი			არქიტექტორი თ. მანაგაძე
		N 01.10.06.002.033	მესაკუთრე: შპს "შოდე"(400208869)			Tamunamanagadze@ yahoo.com T: +559 595 90 34 91
		სტადია	ქალაქგეგმარებითი პარამეტრები			არქიტექტურული ნაწილი
ფორმატი	A2	პროექტის შეთანხმება	კ1	კ2	კ3	2022 ფურცელი
მასშტაბი	1:100		0.4	2.5	0.3	

მომიჯნავე მიწის ნაკვეთი

განაშენიანების რეგულირების ხაზი (უკანა ეზოსთვის)

საპროექტო ტერიტორიის საკადასტრო საზღვრები

ჰიდრანტი

მომიჯნავე მიწის ნაკვეთი

წყალსაწრეტი მილი

მიკროავტობუსის გასაჩერებელი სივრცე

წყალსაწრეტი მილი

გათბობა/გაგრილების გარე დანადგარები შენიღბული ლითონის ფარით

წყალსაწრეტი მილი

მთავარი შესასვლელი ტერიტორიაზე

ქუჩა და საავტომობილო გზა

I სართულის გეგმა ზომებით ნიშნულზე 0.00		მიწის ნაკვეთის მისამართი	საპროექტო ობიექტის ფუნქციური დანიშნულება	შენიშვნა	საპროექტო ჯგუფი
		ქ.თბილისი, სოფელი ზურგოვანი, ასი ათასი მოწამის ქუჩა №24	მრავალბინიანი საცხოვრებელი სახლი		მთ. არქიტექტორი ლ. მასხარაშვილი
					Levanmasxarashvili@yahoo.com T: +559 571 34 10 55
		მიწის ნაკვეთის ს.კ.	დამკვეთი		არქიტექტორი თ. მანაგაძე
		N 01.10.06.002.033	მესაკუთრე: შპს "შოდე"(400208869)		Tamunamanagadze@ yahoo.com T: +559 597 90 34 91
		სტადია	ქალაქგებგმარებითი პარამეტრები		არქიტექტურული ნაწილი
ფორმატი	A2	პროექტის შეთანხმება	კ1 კ2 კ3		2022 ფურცელი
მასშტაბი	1:100		0.4 2.5 0.3		

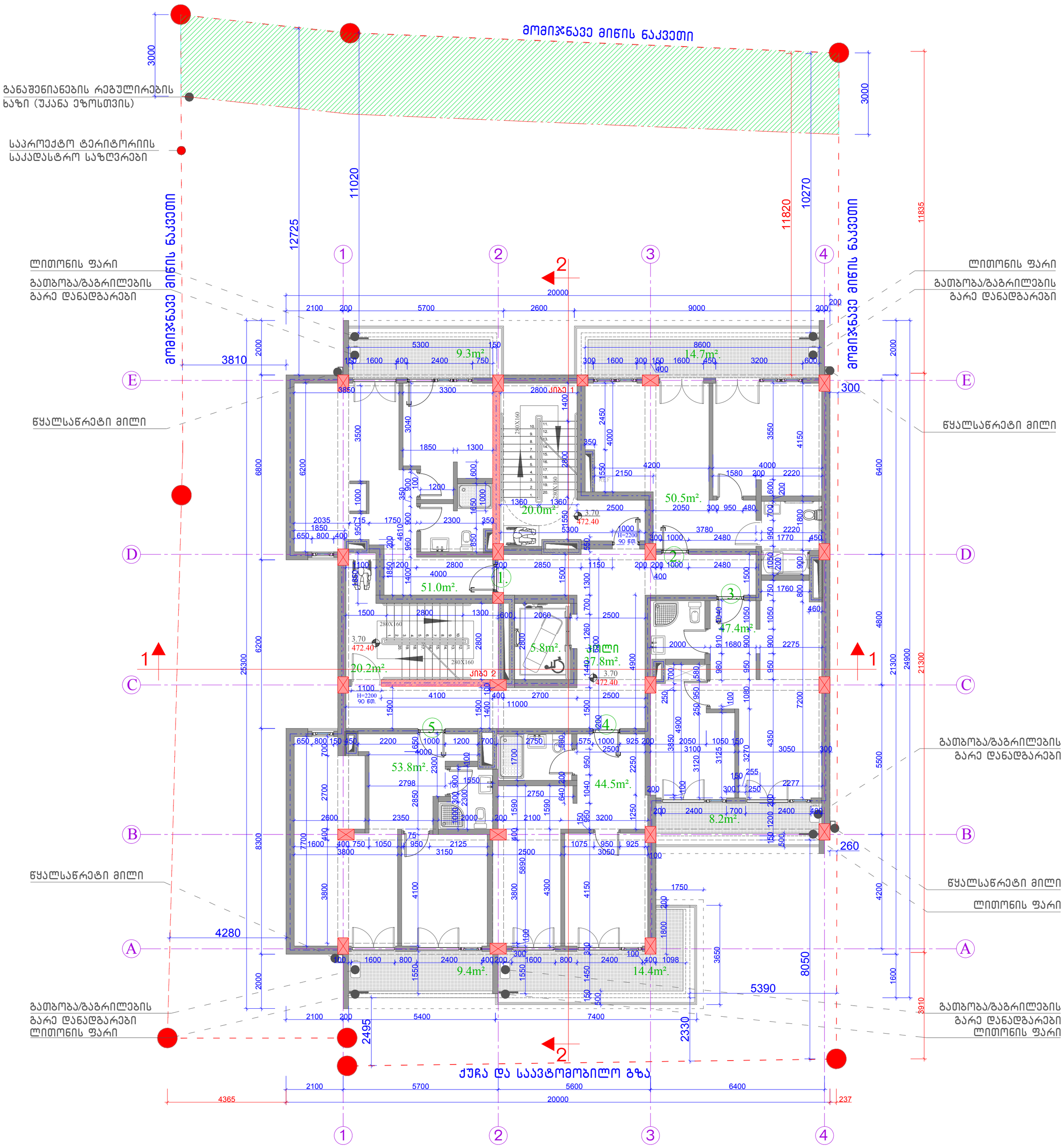

II სართულის გეგმა ზომებით ნიშნულზე 3.70		მიწის ნაკვეთის მისამართი	საპროექტო ობიექტის ფუნქციური დანიშნულება		შენიშვნა
		ქ.თბილისი, სოფელი ზურგოვანი, ასი ათასი მოწამის ქუჩა №24	მრავალბინიანი საცხოვრებელი სახლი		
		მიწის ნაკვეთის ს.კ.	დამკვეთი		
		N 01.10.06.002.033	მესაკუთრე: შპს "შოდე"(400208869)		
		სტადია	ქალაქგეგმარებითი პარამეტრები		
ფორმატი	A2	პროექტის შეთანხმება	კ1	კ2	კ3
მასშტაბი	1:100		0.4	2.5	0.3

საპროექტო ჯგუფი	
მთ. არქიტექტორი	ლ. მასხარაშვილი
Levanmasxarashvili@yahoo.com T: +559 571 34 10 55	
არქიტექტორი	თ. მანაბაძე
Tamunamanagadze@ yahoo.com T: +559 597 90 34 91	
არქიტექტურული ნაწილი	
2022	ფურცელი

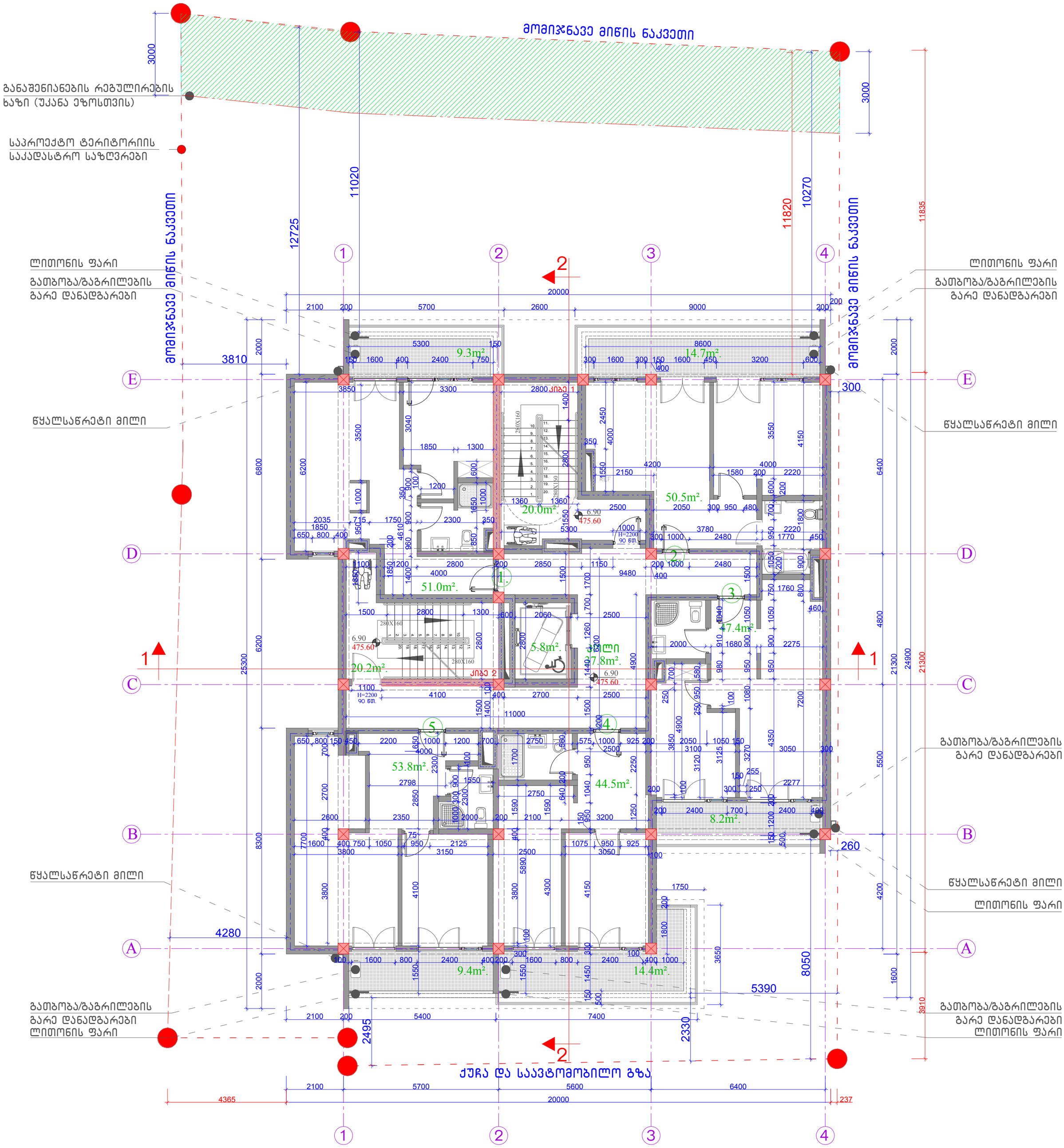

III სართულის გეგმა ზომებით ნიშნულზე 6.90		მიწის ნაკვეთის მისამართი	საპროექტო ობიექტის ფუნქციური დანიშნულება		შენიშვნა
		ქ.თბილისი, სოფელი ზურგოვანი, ასი ათასი მოწამის ქუჩა №24	მრავალბინიანი საცხოვრებელი სახლი		
		მიწის ნაკვეთის ს.კ.	დამკვეთი		
		N 01.10.06.002.033	მესაკუთრე: შპს "შოდე"(400208869)		
		სტადია	ქალაქგებმარებითი პარამეტრები		
ფორმატი	A2	პროექტის შეთანხმება	კ1	კ2	კ3
მასშტაბი	1:100		0.4	2.5	0.3

საპროექტო ჯგუფი	
მთ. არქიტექტორი	ლ. მასხარაშვილი
Levanmasxarashvili@yahoo.com T: +559 571 34 10 55	
არქიტექტორი	თ. მანაგაძე
Tamunamanagadze@ yahoo.com T: +559 599 90 34 91	
არქიტექტურული ნაწილი	
2022 ფურცელი	

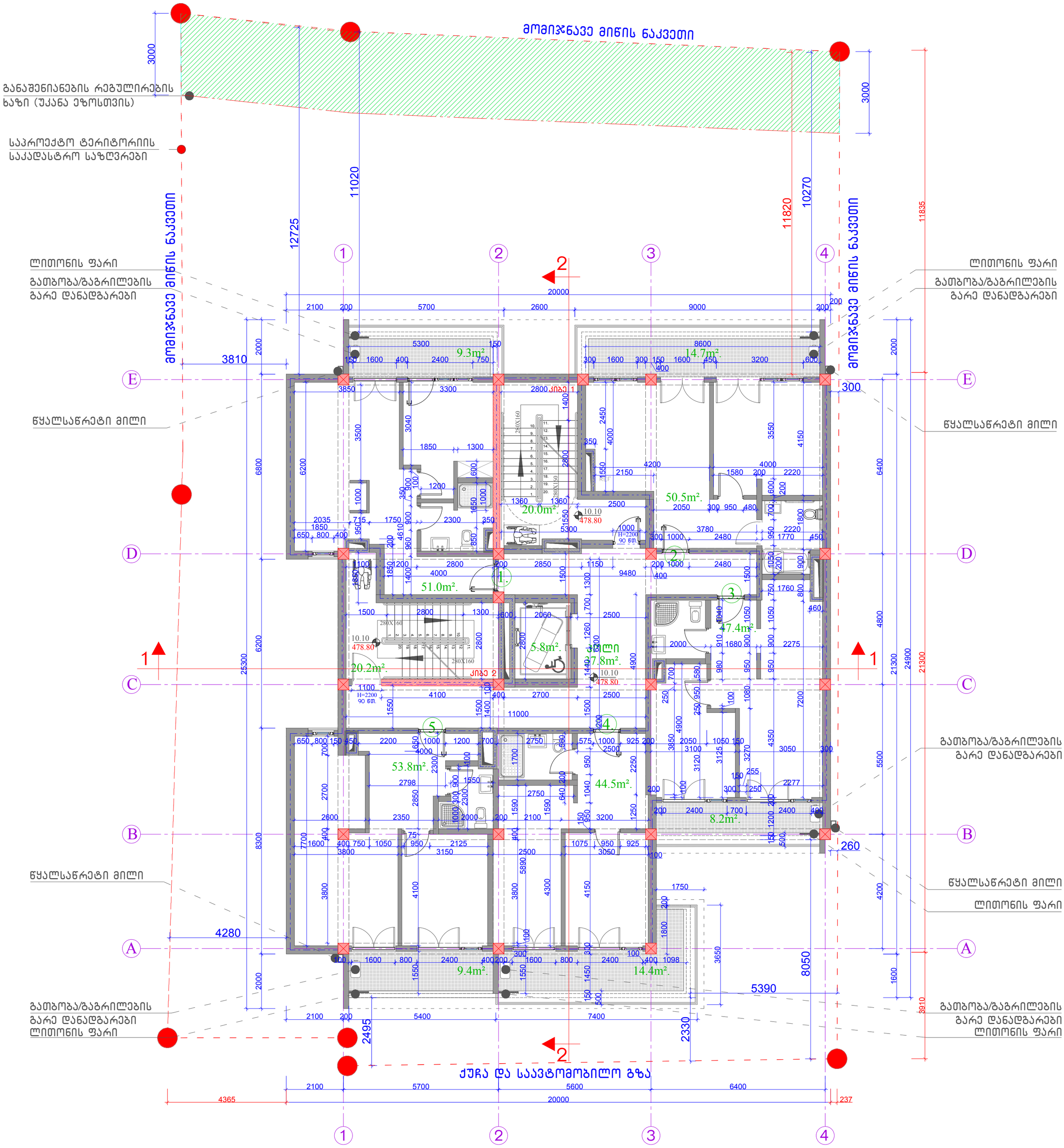

IV სართულის გეგმა ზომებით ნიშნულზე 10.10		მიწის ნაკვეთის მისამართი	საპროექტო ობიექტის ფუნქციური დანიშნულება	შენიშვნა	საპროექტო ჯგუფი
		ქ.თბილისი, სოფელი ზურგოვანი, ასი ათასი მოწამის ქუჩა №24	მრავალბინიანი საცხოვრებელი სახლი		მთ. არქიტექტორი ლ. მასხარაშვილი Levanmasxarashvili@yahoo.com T: +559 571 34 10 55 არქიტექტორი თ. მანაგაძე Tamunamanagadze@ yahoo.com T: +559 599 90 34 91
		მიწის ნაკვეთის ს.კ.	დამკვეთი		არქიტექტურული ნაწილი
		N 01.10.06.002.033	მესაკუთრე: შპს "შოდე"(400208869)		2022 ფურცელი
		სტადია	ქალაქგეგმარებითი პარამეტრები		
ფორმატი	A2	პროექტის შეთანხმება	კ1 / კ2 / კ3		
მასშტაბი	1:100		0.4 / 2.5 / 0.3		

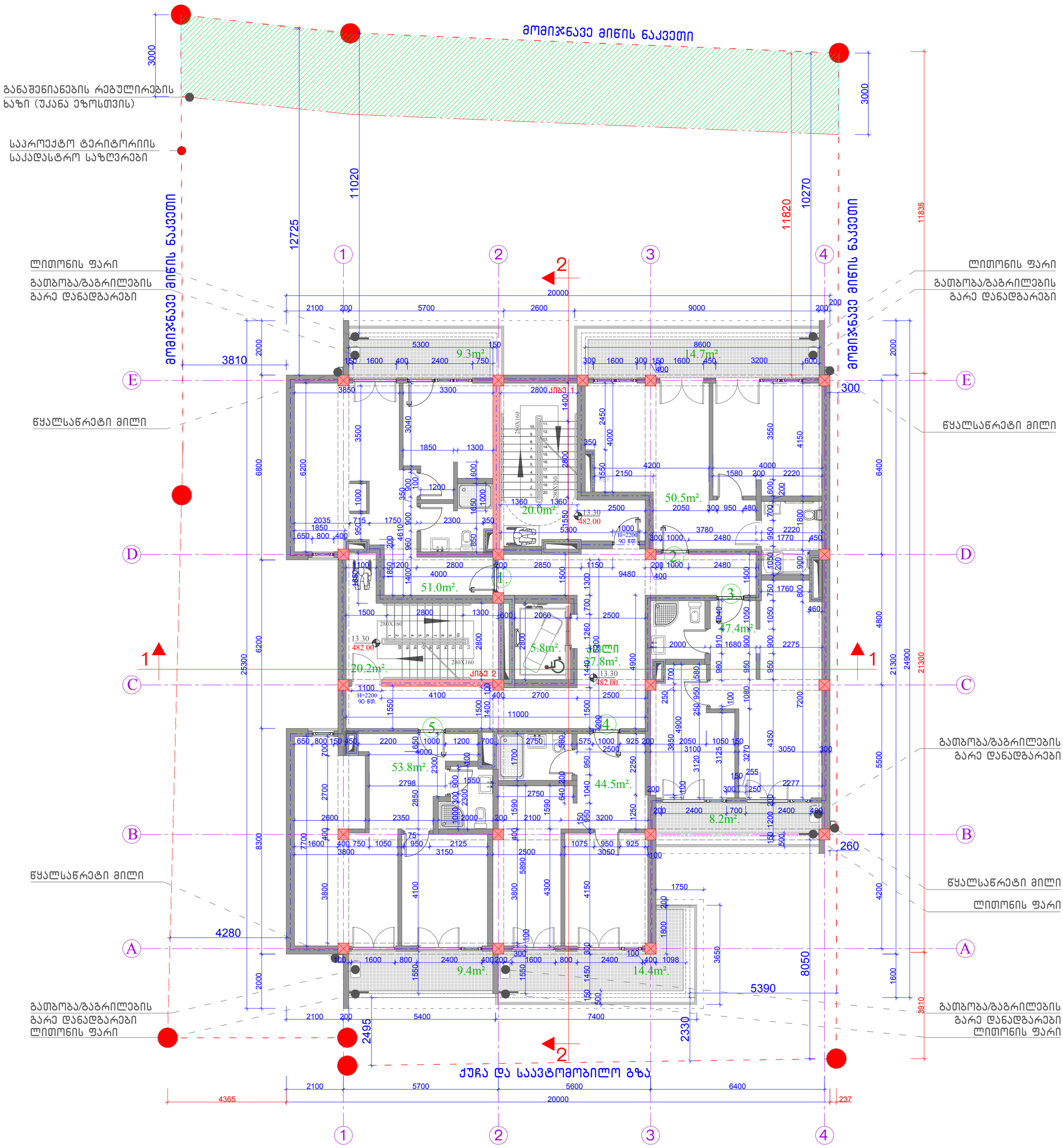

V სართულის გეგმა ზომებით ნიშნულზე 13.30		მიწის ნაკვეთის მისამართი	საპროექტო ობიექტის ფუნქციური დანიშნულება		შენიშვნა	საპროექტო ჯგუფი
		ქ.თბილისი, სოფელი ზურგოვანი, ასი ათასი მოწამის ქუჩა №24	მრავალბინიანი საცხოვრებელი სახლი			მთ. არქიტექტორი ლ. მასხარაშვილი
						Levanmasxarashvili@yahoo.com T: +559 571 34 10 55
		მიწის ნაკვეთის ს.კ.	დამკვეთი			არქიტექტორი თ. მანაბაძე
		N 01.10.06.002.033	მესაკუთრე: შპს "შოდე"(400208869)			Tamunamanagadze@ yahoo.com T: +559 597 90 34 91
		სტადია	ქალაქგეგმარებითი პარამეტრები			არქიტექტურული ნაწილი
ფორმატი	A2	პროექტის შეთანხმება	კ1	კ2	კ3	2022 ფურცელი
მასშტაბი	1:100		0.4	2.5	0.3	

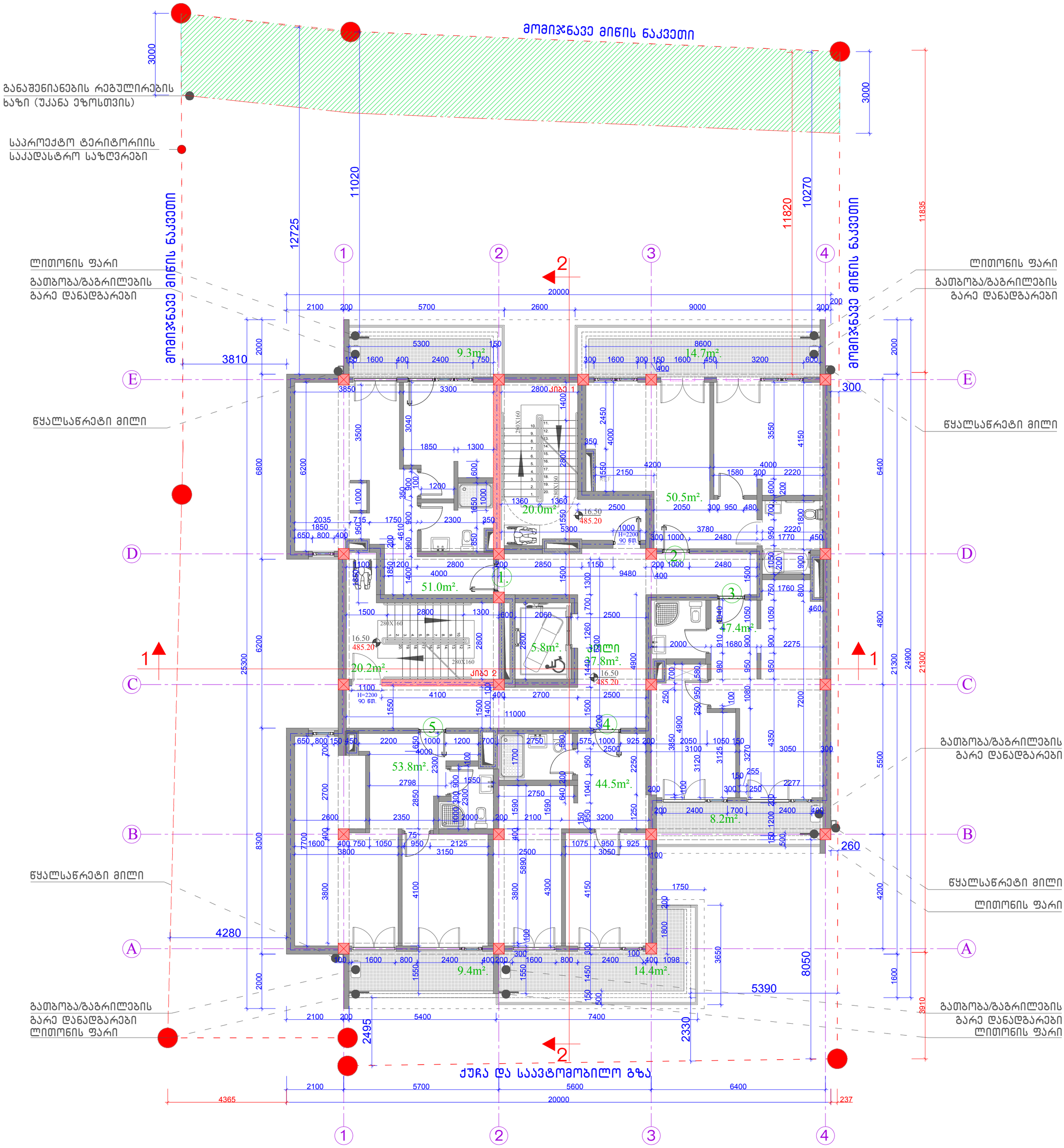

VI სართულის გეგმა ზომებით ნიშნულზე 16.50		მიწის ნაკვეთის მისამართი	საპროექტო ობიექტის ფუნქციური დანიშნულება			შენიშვნა	საპროექტო ჯგუფი
		ქ.თბილისი, სოფელი ზურგოვანი, ასი ათასი მოწამის ქუჩა №24	მრავალბინიანი საცხოვრებელი სახლი				მთ. არქიტექტორი ლ. მასხარაშვილი
							Levanmasxarashvili@yahoo.com T: +559 571 34 10 55
		მიწის ნაკვეთის ს.კ.	დამკვეთი				არქიტექტორი თ. მანაგაძე
		N 01.10.06.002.033	მესაკუთრე: შპს "შოდე"(400208869)				Tamunamanagadze@ yahoo.com T: +559 595 90 34 91
		სტადია	ქალაქგეგმარებითი პარამეტრები				არქიტექტურული ნაწილი
ფორმატი	A2	პროექტის შეთანხმება	კ1	კ2	კ3		2022 ფურცელი
მასშტაბი	1:100		0.4	2.5	0.3		

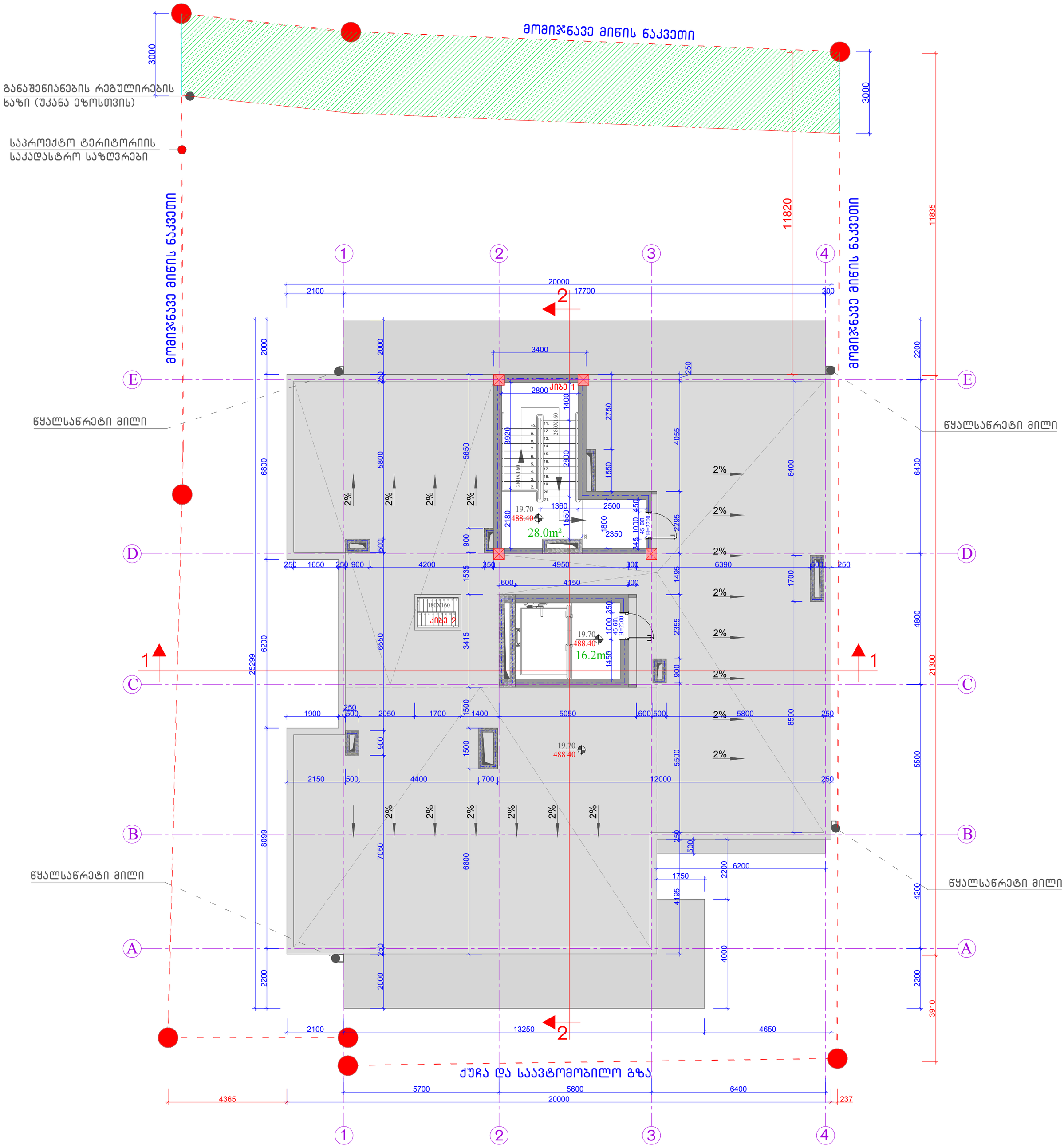

კიბის უჯრედისა და ლიფტის სამანქანოს გეგმა ზომებით ნიშნულზე 19.70		მიწის ნაკვეთის მისამართი	საპროექტო ობიექტის ფუნქციური დანიშნულება		შენიშვნა
		ქ.თბილისი, სოფელი ზურგოვანი, ასი ათასი მოწამის ქუჩა №24	მრავალბინიანი საცხოვრებელი სახლი		
		მიწის ნაკვეთის ს.კ.	დამკვეთი		
		N 01.10.06.002.033	მესაკუთრე: შპს "შოდე"(400208869)		
		სტადია	ქალაქგებმარებითი პარამეტრები		
ფორმატი	A2	პროექტის შეთანხმება	კ1	კ2	კ3
მასშტაბი	1:100		0.4	2.5	0.3

საპროექტო ჯგუფი		
მთ. არქიტექტორი		ლ. მასხარაშვილი
Levanmasxarashvili@yahoo.com T: +559 571 34 10 55		
არქიტექტორი		თ. მანაგაძე
Tamunamanagadze@ yahoo.com T: +559 599 90 34 91		
არქიტექტურული ნაწილი		
2022	ფურცელი	23

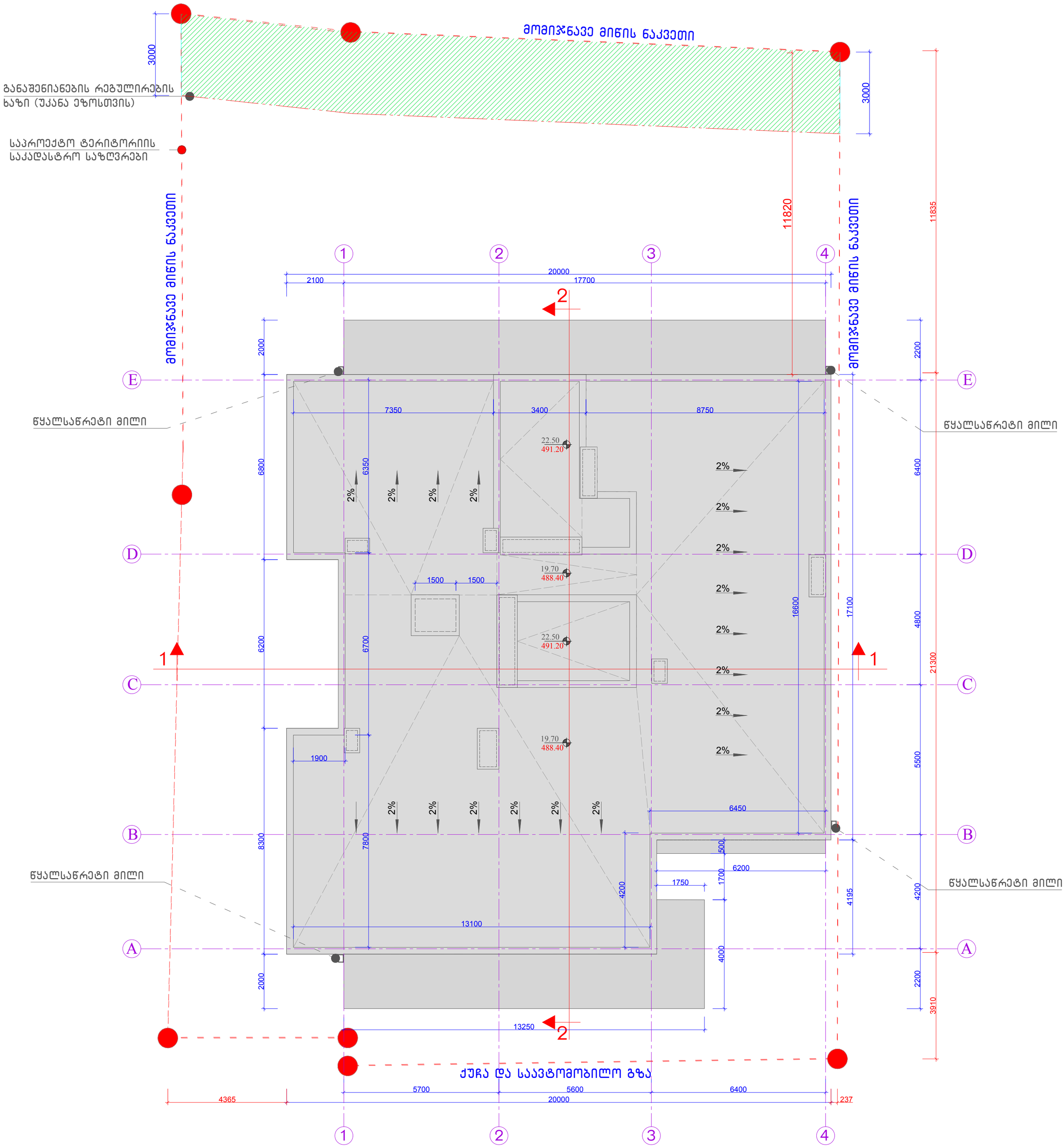

სახურავის გეგმა ზომებით ნიშნულზე 22.20

ფორმატი	A2
მასშტაბი	1:100

მიწის ნაკვეთის მისამართი	საპროექტო ობიექტის ფუნქციური დანიშნულება	შენიშვნა	საპროექტო ჯგუფი
ქ.თბილისი, სოფელი ზურგოვანი, ასი ათასი მოწამის ქუჩა №24	მრავალბინიანი საცხოვრებელი სახლი		მთ. არქიტექტორი ლ. მასხარაშვილი
მიწის ნაკვეთის ს.კ.	დამკვეთი		Levanmasxarashvili@yahoo.com T: +559 571 34 10 55
N 01.10.06.002.033	მესაკუთრე: შპს "შოდე"(400208869)		არქიტექტორი თ. მანაგაძე
სტადია	ქალაქგეგმარებითი პარამეტრები		Tamunamanagadze@ yahoo.com T: +559 595 90 34 91
			არქიტექტურული ნაწილი

პროექტის შეთანხმება	კ1	კ2	კ3
	0.4	2.5	0.3

2022 ფურცელი

კიბე 1. ჭრილი 1-1

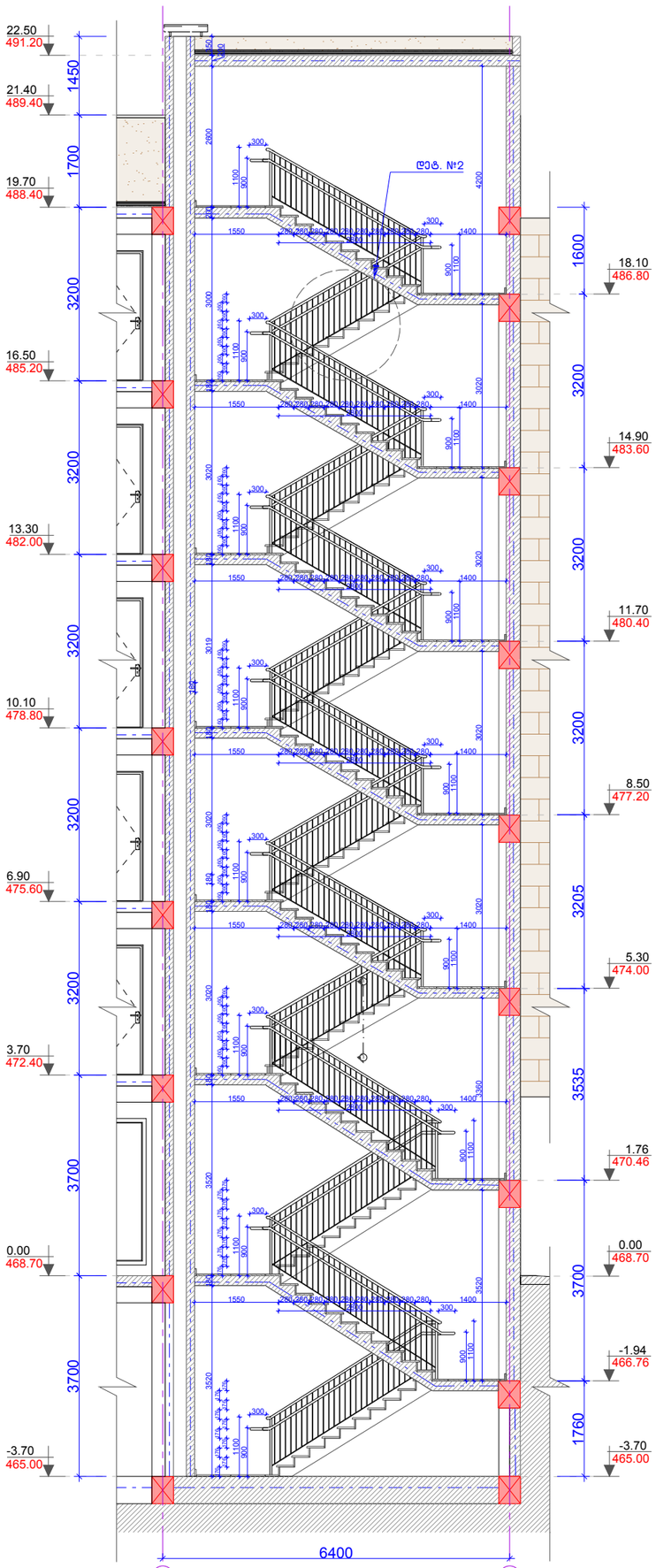

კიბის გეგმა ნიშნულზე 6.90

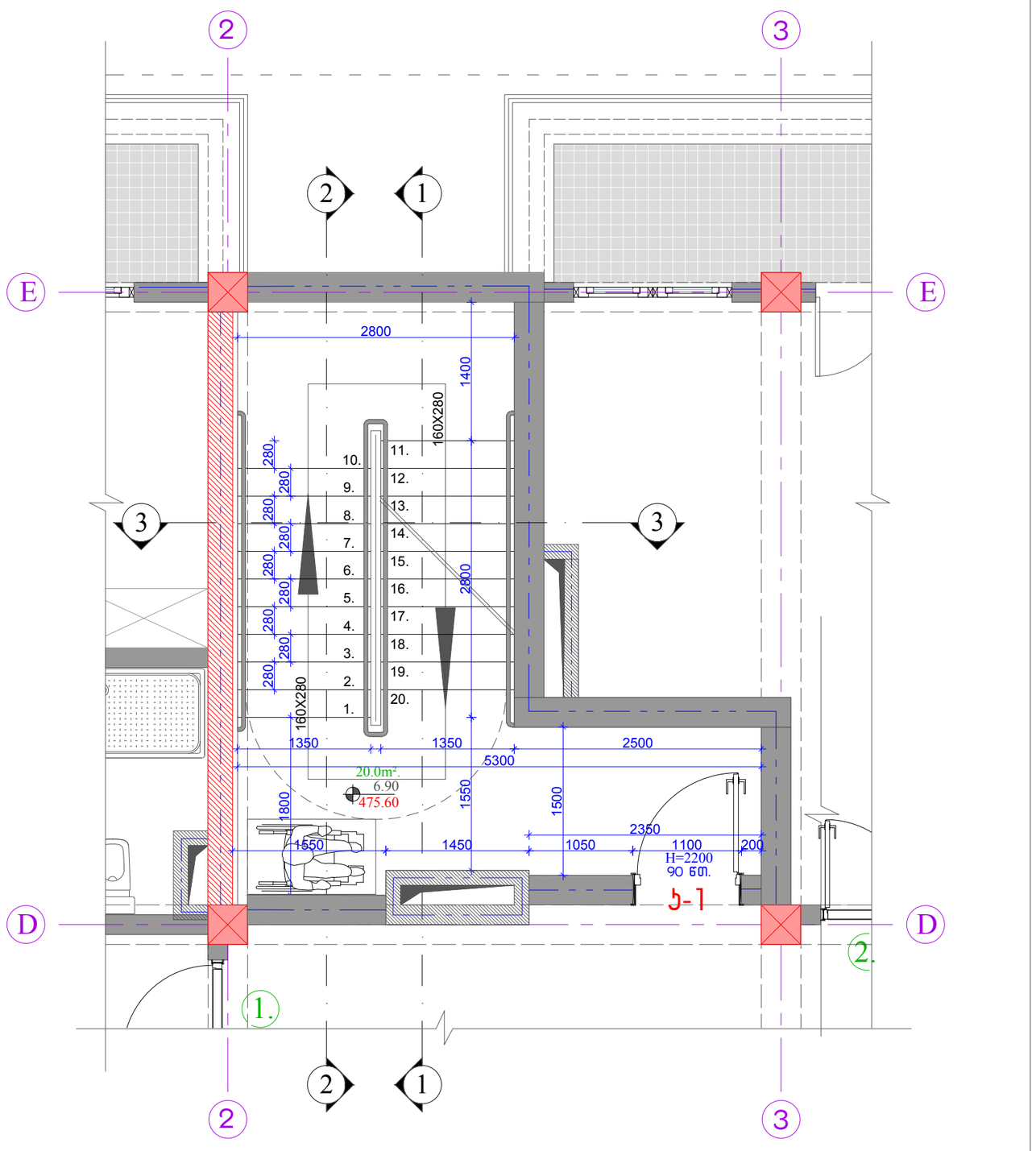

ჭრილი 2-2

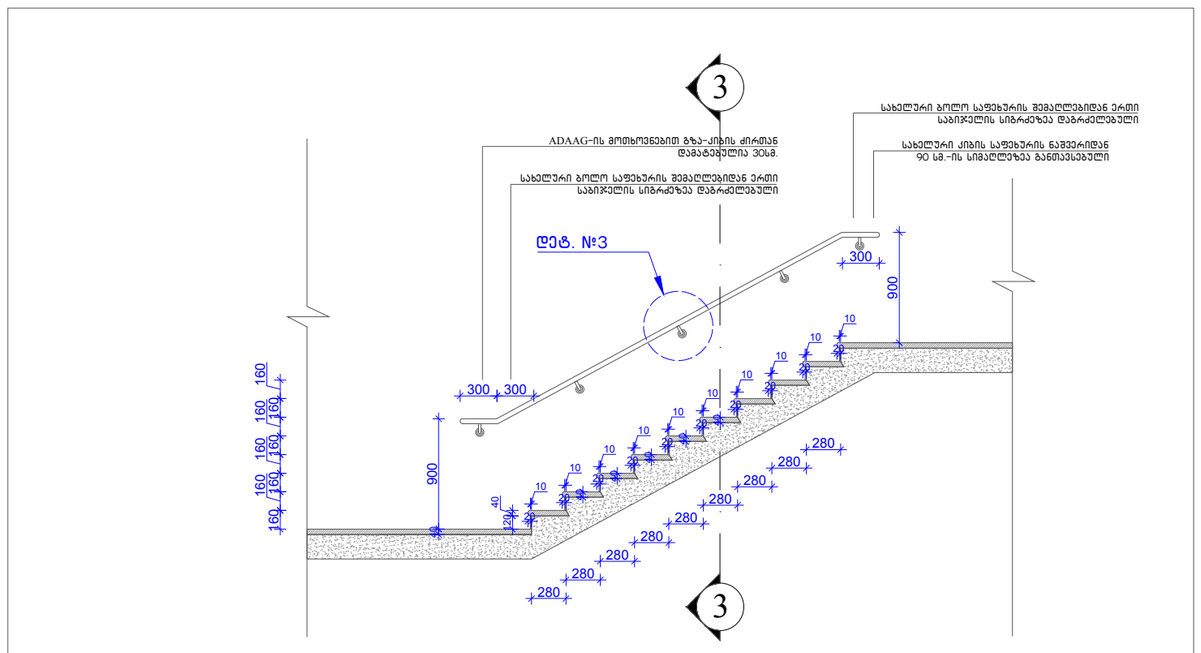

ჭრილი 3-3

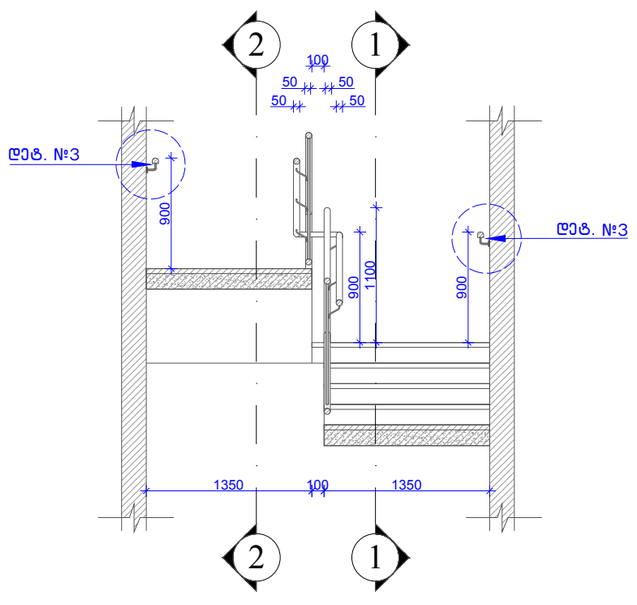

დეტ. N3

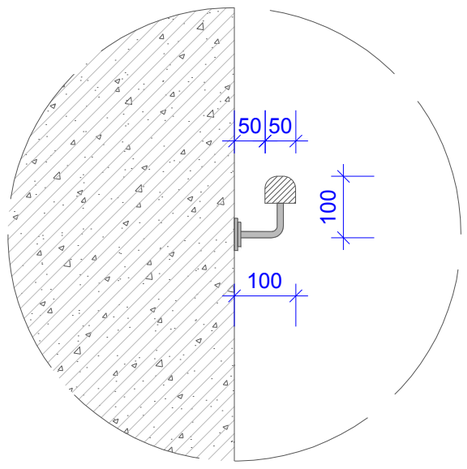

დეტ. N2

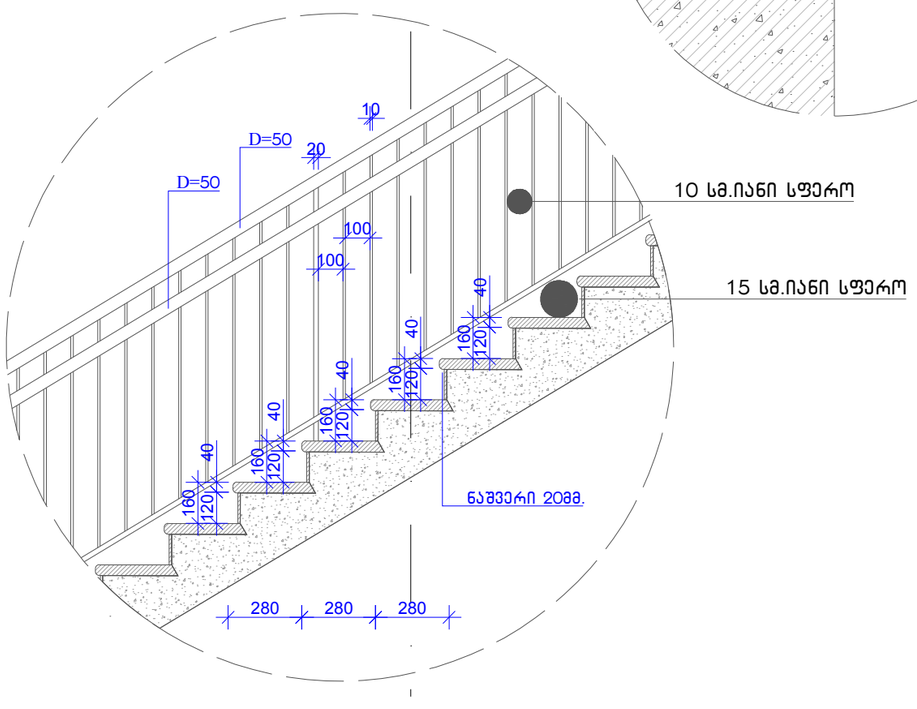

კვანძი 5 კიბე – 1 დეტალიზაცია		მიწის ნაკვეთის მისამართი	საპროექტო ობიექტის ფუნქციური დანიშნულება		პირობითი აღნიშვნები
		ქ.თბილისი, სოფელი ზურგოვანი, ასი ათასი მოწამის ქუჩა №24	მრავალბინიანი საცხოვრებელი სახლი		- - - მიწის ნაკვეთის საკადასტრო საზღვრები
		მიწის ნაკვეთის ს.კ.	დამკვეთი		0.00 / 468.70 ნიშნულის აღმნიშვნელი ერთეული
		N 01.10.06.002.033	მესაკუთრე: შპს "შოდე"(400208869)		ჭრილის ხაზი
		სტადია	ქალაქგებმარებითი პარამეტრები		ღერძის ხაზი
ფორმატი	A2	პროექტის შეთანხმება	კ1	კ2	კ3
მასშტაბი	1:100		0.4	2.5	0.3

საპროექტო ჯგუფი
მთ. არქიტექტორი ლ. მასხარაშვილი
Levanmasxarashvili@yahoo.com T: +559 571 34 10 55
არქიტექტორი თ. მანაბაძე
Tamunamanagadze@ yahoo.com T: +559 597 90 34 91

არქიტექტურული ნაწილი

2022

ფურცელი

კიბე 2. ჭრილი 1-1

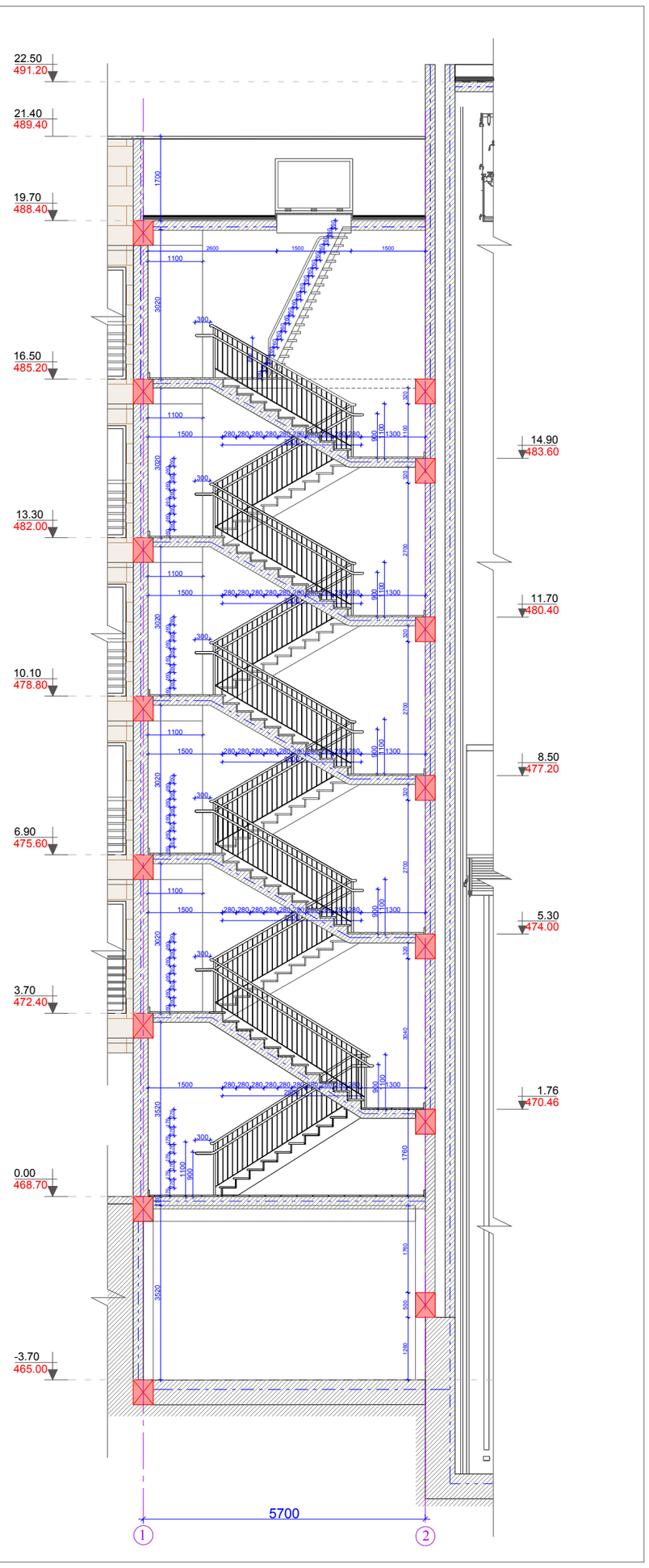

კიბის გეგმა ნიშნულზე 6.90

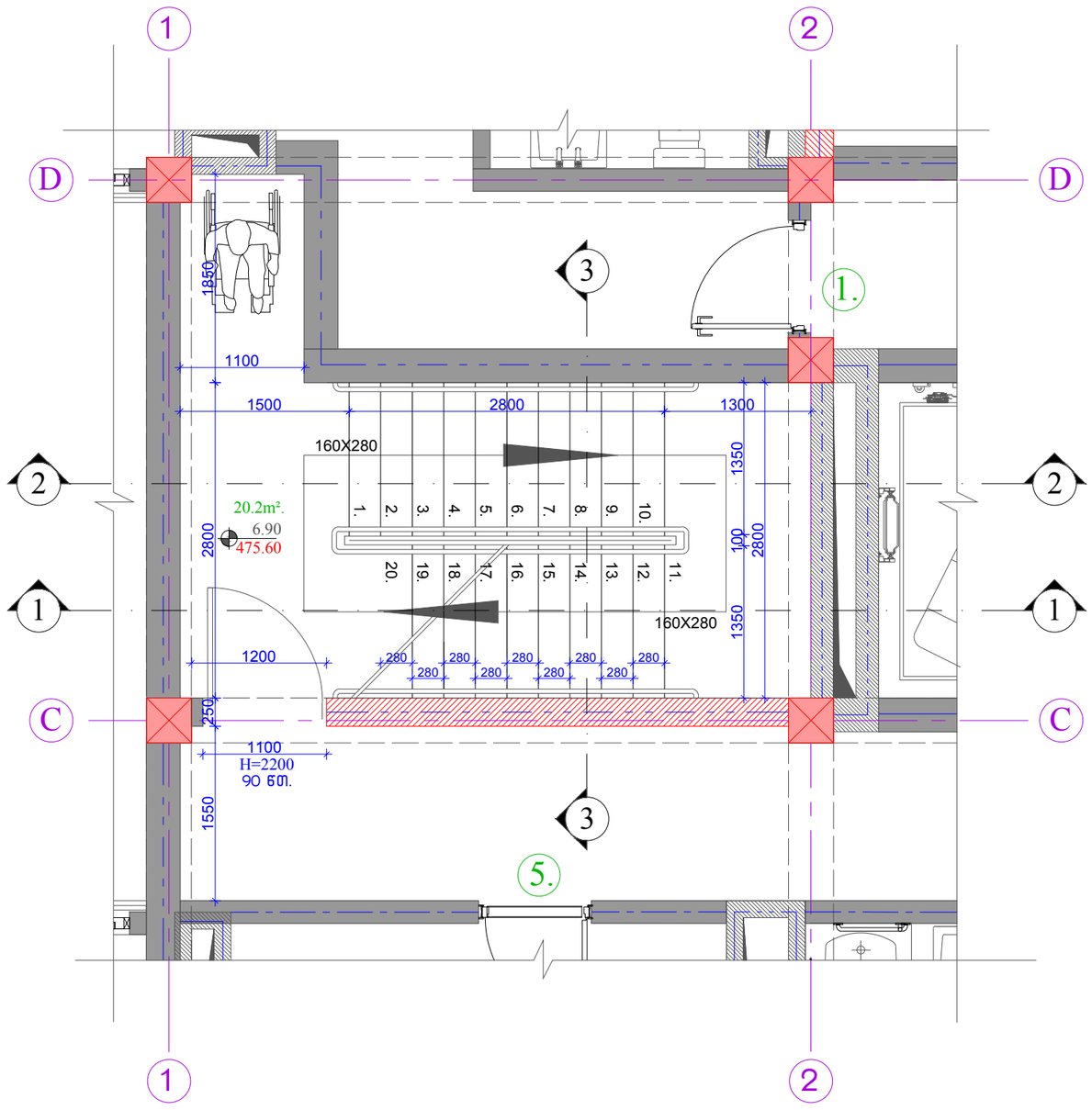

ჭრილი 2-2

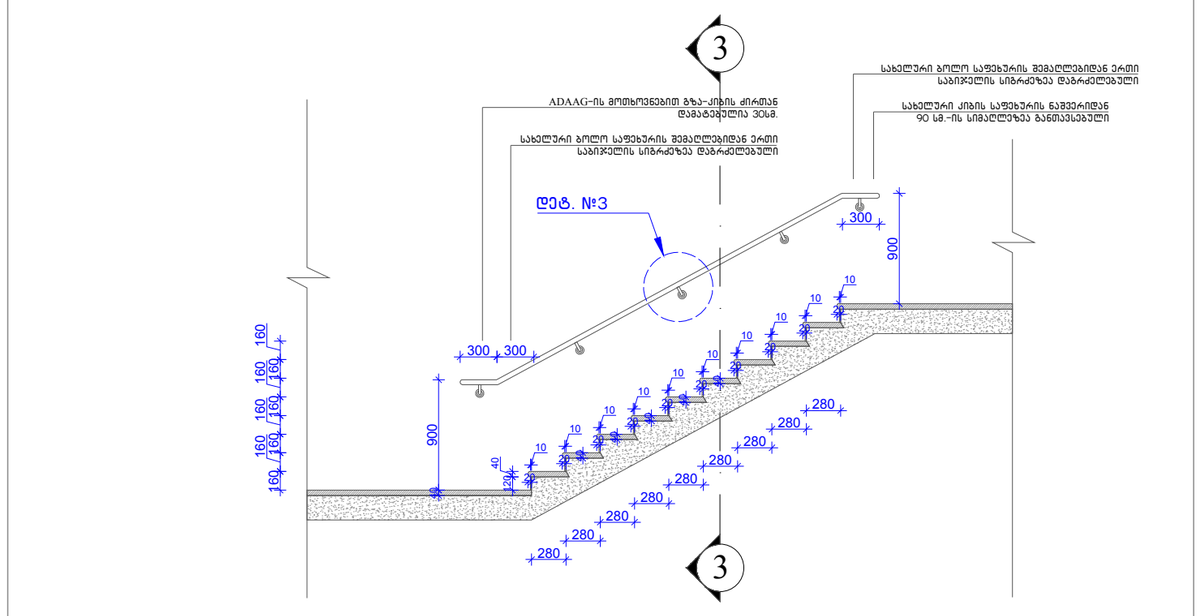

ჭრილი 3-3

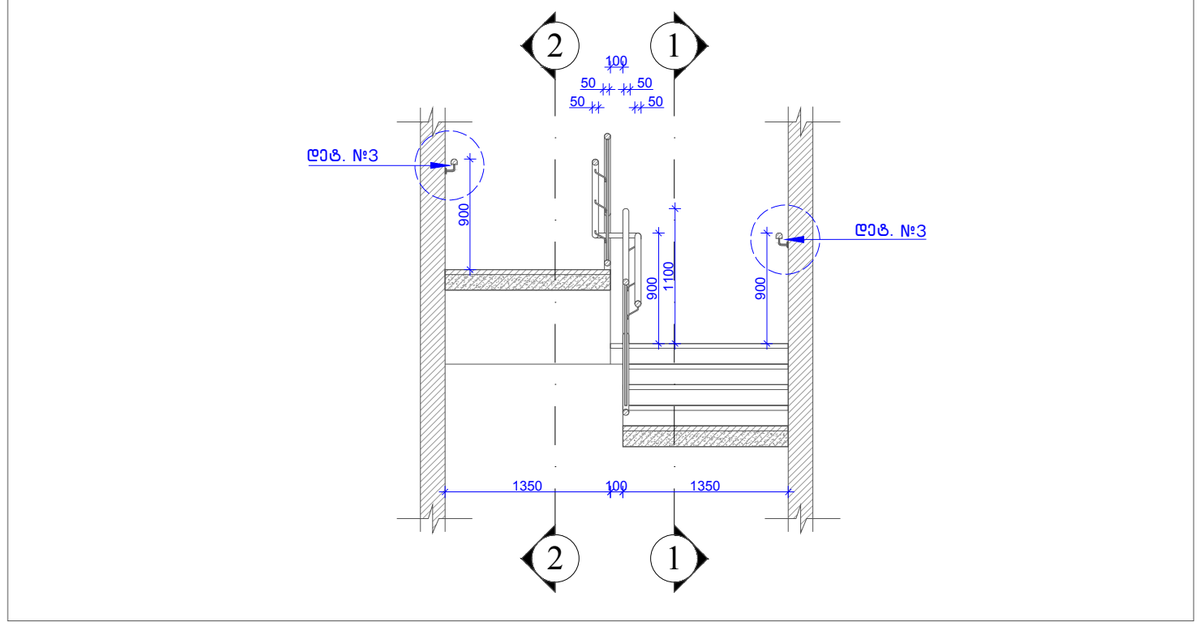

დეტ. N3

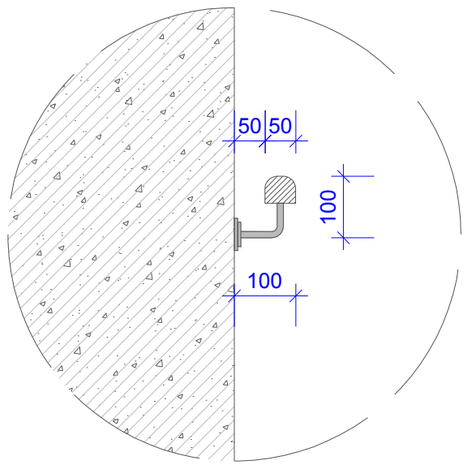

დეტ. N2

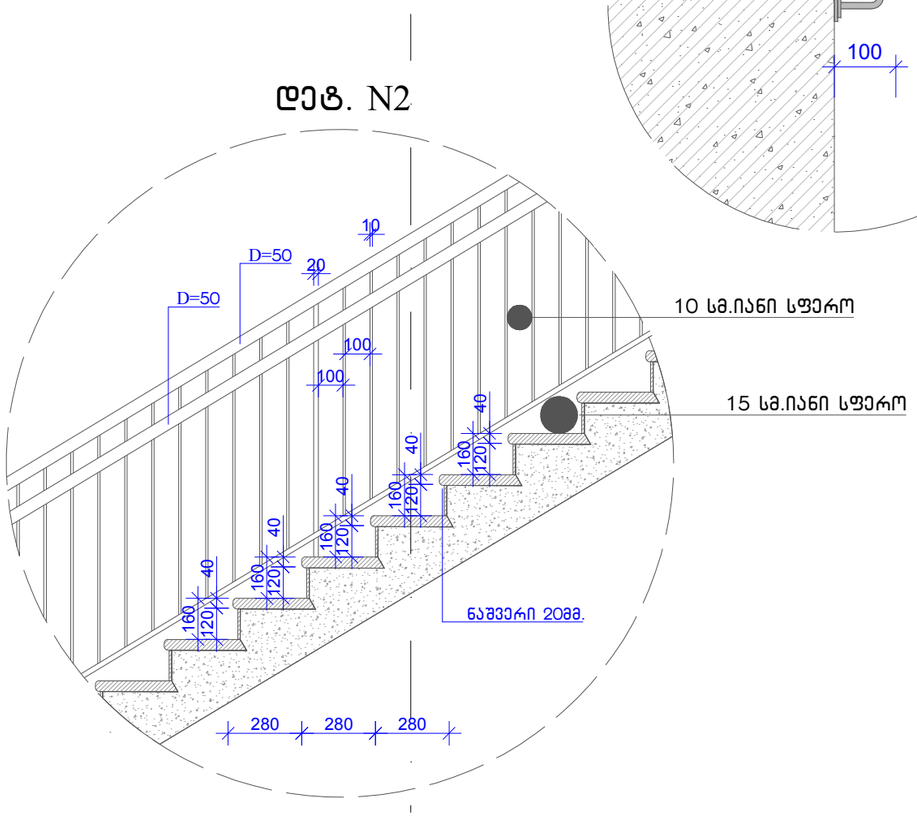

კვანძი 6 კიბე – 2 დეტალიზაცია		მიწის ნაკვეთის მისამართი	საპროექტო ობიექტის ფუნქციური დანიშნულება		პირობითი აღნიშვნები	საპროექტო ჯგუფი
		ქ.თბილისი, სოფელი ზურგოვანი, ასი ათასი მოწამის ქუჩა №24	მრავალბინიანი საცხოვრებელი სახლი		მიწის ნაკვეთის საკადასტრო საზღვრები	მთ. არქიტექტორი ლ. მასხარაშვილი Levanmasxarashvili@yahoo.com T: +559 571 34 10 55
		მიწის ნაკვეთის ს.კ.	დამკვეთი		0.00 / 468.70 ნიშნულის აღმნიშვნელი ერთეული	არქიტექტორი თ. მანაბაძე Tamunamanagadze@ yahoo.com T: +559 597 90 34 91
		N 01.10.06.002.033	მესაკუთრე: შპს "შოდე"(400208869)		ჭრილის ხაზი	არქიტექტურული ნაწილი
		სტადია	ქალაქგეგმარებითი პარამეტრები		ღერძის ხაზი	2022 ფურცელი
ფორმატი	A2	პროექტის შეთანხმება	კ1	კ2	კ3	
მასშტაბი	1:100		0.4	2.5	0.3	

დანართი 1:

მონაცვლესაფეხურებიანი კიბე

"ტექნიკური რეგლამენტის შენობა-ნაგებობის უსაფრთხოების წესების დამტკიცების თაობაზე" საქართველოს მთავრობის 2016 წლის 28 იანვრის 41 დადგენილებით დამტკიცებული რეგლამენტის, მოთხოვნების შესაბამისად, რაც გულისხმობს შემდეგს – ოთხ ან ოთხზე მეტსართულიან შენობებში ერთი გზა-კიბე უნდა გაგრძელდეს სახურავის ზედაპირამდე, თუ სახურავის ქანობი არ აღემატება 33%-ს (4 შვეული ერთეული 12 თარაზულ ერთეულთან). შენობებში, რომელთა სახურავები დაუკავებელია, ბოლო სართულიდან სახურავზე დასაშვებია ადიოდეს მონაცვლესაფეხურებიანი კიბე. ჩვენს მიერ არის გათვალისწინებული ზემოთ აღნიშნული მოთხოვნა. საპროექტო შენობის +16.50 ნიშნულზე მოეწყობა მონაცვლესაფეხურებიანი კიბე. თარაზულად (ჰორიზონტალიდან) 50-70 გრადუსით დახრილი საფეხურების წყება, რომელშიც საფეხურები, ჩვეულებრივ, მიმაგრებული იქნება ცენტრალურ საყრდენზე ისეთი მონაცვლეობით, რომ მომხმარებელს ორივე ფეხი ერთსა და იმავე დროს ერთ დონეზე არ უდგას.

მაგალითი (ანალოგები):







გათვალისწინებული იქნება ქვეთავი 1009.13.1-ის მოთხოვნები, მონაცვლესაფეხურებიან კიბეს ორივე მხარეს ექნება მოჯირები, რომლებიც შეესაბამება 10125-ე ქვეთავის შემდეგ, მოთხოვნას:

მონაცვლესაფეხურებიანი კიბისა და დახრილი პწკალა კიბის სახელურები დასაშვებია შეწყდეს თავსა და ბოლოში მდებარე შემაღლებებთან/შუბლებთან. არ არის აუცილებელი, მონაცვლესაფეხურებიანი კიბისა და დახრილი პწკალა კიბის სახელურები უწყვეტი იყოს მარშებს შორის ან გრძელდებოდეს თავსა და ბოლოში მდებარე შემაღლებების/შუბლების მიღმა.

ასევე გათვალისწინებული იქნება ქვეთავი 1013.1 ზოგადი. მოაჯირები 1013.2-1013.7-ის შემდეგი მოთხოვნები:

მონაცვლესაფეხურებიანი კიბეებისა და დახრილი პწკალა კიბეების გასწვრივ განთავსებული მოაჯირები, რომელთა ზედა რგოლი (რელსი) ასევე ასრულებს სახელურის ფუნქციას, უნდა მდებარეობდეს არანაკლებ 75სმ. და არაუმეტეს 85სმ. სიმაღლეზე კიბის საფეხურის ნაშვერის წინა კიდიდან.

რაც შეეხება საფეხურებს, გათვალისწინებული იქნება ქვეთავი 1009.13.2-ის მოთხოვნა:

მონაცვლესაფეხურებიანი კიბის საფეხურების თარაზული ზედაპირები (საბიჯელები).

მონაცვლესაფეხურებიანი კიბის თარაზული ზედაპირების (საბიჯელების) სიღრმე უნდა იყოს 13სმ, გამოშვერილი საფეხურების თარაზული ზედაპირების (საბიჯელების) ყველაზე გამოშვერილი ნაწილების შვეულ სიბრტყეებს შორის შემაღლების/შუბლის სიმაღლე და საფეხურის თარაზული ზედაპირის (საბიჯელის) სიღრმე უდა ქმნიდეს თარაზულასთან (ჰორიზონტალთან) მიმართებაში 50°C-დან 70°C-მდე კუთხეს. კიბის საწყისი საფეხური უნდა მდებარეობდეს პლატფორმის, ბაქნის ან იატაკის ზედაპირის სიმაღლეზე.

სახურავის ლუქის ღიობი:



სახურავის ლუქის ღიობის ზომები შეესაბამება 1,50X1,00მ. რაც აკმაყოფილებს თავისუფალ მისადგომობას სახურავზე.

დაცული იქნება ქვეთავი 1009.16.2-ის მოთხოვნა სახურავის ლუქის ღიობის დამცავების შესახებ, რაც გულისხმობს შემდეგს: თუ სახურავის ლუქის ღიობი სახურავის კიდიდან 3.0მ.-ის საზღვრებშია, ასეთი სახურავის მისადგომი ან სახურავის კიდე დაცული უნდა იყოს გისოსებით, რომლებსაც აყენებენ 1013-ე ქვეთავის შესაბამისად.

დასპორტული ნაკლული ნიშნული -3.70

ფორმატი	A2
მასშტაბი	1:100

ავტორი	ა.ტაბიძე, სოფლის მეურნეობის ინჟინერი, ბიოლოგიის მაგისტრი ქ.ბათუმი, ალი ასლანი ქუჩა №24		
ხელმძღვანელი	ა.ტაბიძე		
კონსულტანტი			
კონტროლიორი			
დამკვეთი			

ნახაზის დასახელება			
ნახაზის ნომერი			
ფურცელი			
ფურცლების რაოდენობა			

ავტორი	ა.ტაბიძე		
ხელმძღვანელი

ტექნიკური პირობები 1 სარეზერვუარო ნიშნული 0.00

ფორმატი	A2
მასშტაბი	1:100

ობიექტის მისამართი				
ქ.თბილისი, სოფელი ზურგოული, სოს სამსახურის ტერიტორია №24				
ობიექტის სახელწოდება				
ობიექტის ს.კ.				
N 01.10.06.002.033				
ნახაზის დასახელება				
ტექნიკური მონაკვეთების განლაგების გეგმა				
ნახაზის ნომერი				
0.4	2.5	0.3		
J1	J2	J3		

დასკვნითი პროექტი
ნაკრები 3.70
ნიმუშის ბინა

ფორმატი	A2
მასშტაბი	1:100

ბინის ნახაზების ნუსხა

ნახ. N	ნახაზის დასახელება	შენიშვნა
1	ბინის ნახაზების ნუსხა	
2	ბინის გეგმა	
3	ბინის ელექტრული სქემა	
4	ბინის წყალმომარაგების სქემა	
5	ბინის კანალიზაციის სქემა	

ავტორი	ა.ტარხნიშვილი, სოფლის მეურნეობის ინჟინერ-მექანიკოსთა ეროვნული ასოციაციის წევრი N°24
ხელმძღვანელი	ლ.ბერიძე
კონსულტანტი	
კონტროლი	ნ 01.10.06.002.033
ტექნიკური ზედამხედველობის განმახორციელებელი პირის ხელმოწერა	

J1	J2	J3
0.4	2.5	0.3

ა. ტარხნიშვილი
T.: +559 571 34 10 55
Levanmasxarashvili@yahoo.com

თ. ბერიძე
T.: +559 599 90 34 91
Tamunamanagadze@ yahoo.com

2022

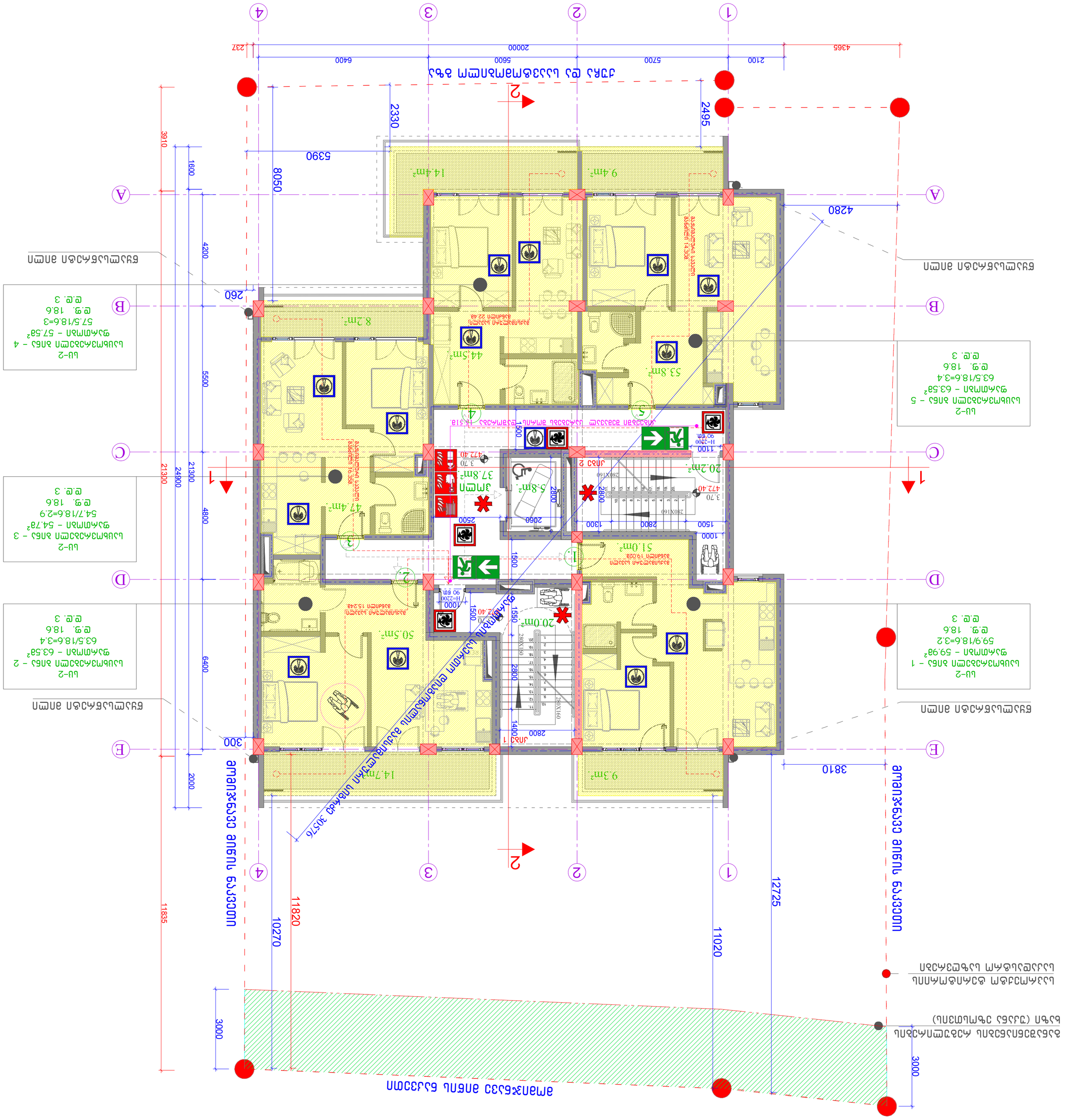
ბინის ნახაზების ნუსხა
ბინის გეგმა
ბინის ელექტრული სქემა
ბინის წყალმომარაგების სქემა
ბინის კანალიზაციის სქემა
LU-2
სველი წერტილების ბინა – 1
ფაქტობრივი – 59.92²
ე.ფ. 18.6
ე.ე. 3
LU-2
სველი წერტილების ბინა – 2
ფაქტობრივი – 63.58²
ე.ფ. 18.6
ე.ე. 3
LU-2
სველი წერტილების ბინა – 3
ფაქტობრივი – 54.78²
ე.ფ. 18.6
ე.ე. 3
LU-2
სველი წერტილების ბინა – 4
ფაქტობრივი – 57.58²
ე.ფ. 18.6
ე.ე. 3
LU-2
სველი წერტილების ბინა – 5
ფაქტობრივი – 63.58²
ე.ფ. 18.6
ე.ე. 3
ბინის ნახაზების ნუსხა
ბინის ნახაზების ნუსხა
ბინის ნახაზების ნუსხა

ტაძრის ეზოში III სამლოცველო ნაგებობის 6.90 მ სიმაღლის ანძა

ფორმატი	A2
მასშტაბი	1:100

ანძის ტიპიური ფუნდამენტის ბეტონის კლასი			B25
ანძის ფუნდამენტის ქვეშ ბეტონის ქვაბულის სიღრმე	0.4	2.5	0.3
ანძის ფუნდამენტის ქვეშ ბეტონის ქვაბულის ზომები	J1	J2	J3

ანძის ტიპიური ფუნდამენტის ბეტონის კლასი	B25
ანძის ფუნდამენტის ქვეშ ბეტონის ქვაბულის სიღრმე	0.4 2.5 0.3
ანძის ფუნდამენტის ქვეშ ბეტონის ქვაბულის ზომები	J1 J2 J3

ქ.თბილისი, სოფელი წავკისი სას სამხარეთ აღმოსავლეთით N°24	
ანძის ტიპიური ფუნდამენტის ბეტონის ქვაბულის ზომები	
N 01.10.06.002.033	
ტაძრის ეზოში: ანძა "ეროვნული"(40020869)	
ანძის ფუნდამენტის ქვეშ ბეტონის ქვაბულის ზომები	

ანძის ტიპიური ფუნდამენტის ბეტონის კლასი	B25
ანძის ფუნდამენტის ქვეშ ბეტონის ქვაბულის სიღრმე	0.4 2.5 0.3
ანძის ფუნდამენტის ქვეშ ბეტონის ქვაბულის ზომები	J1 J2 J3

ტექნიკური ზედამხედველი	
ტექნიკური ხელმძღვანელი	
ავტორი	

ელ. ფოსტა		ელ. ფოსტა
Levanmaxaraxhvili@yahoo.com	T: +559 571 34 10 55	
ტელეფონი		ტელეფონი
Tamunamanagadze@ yahoo.com	T: +559 599 90 34 91	

2022

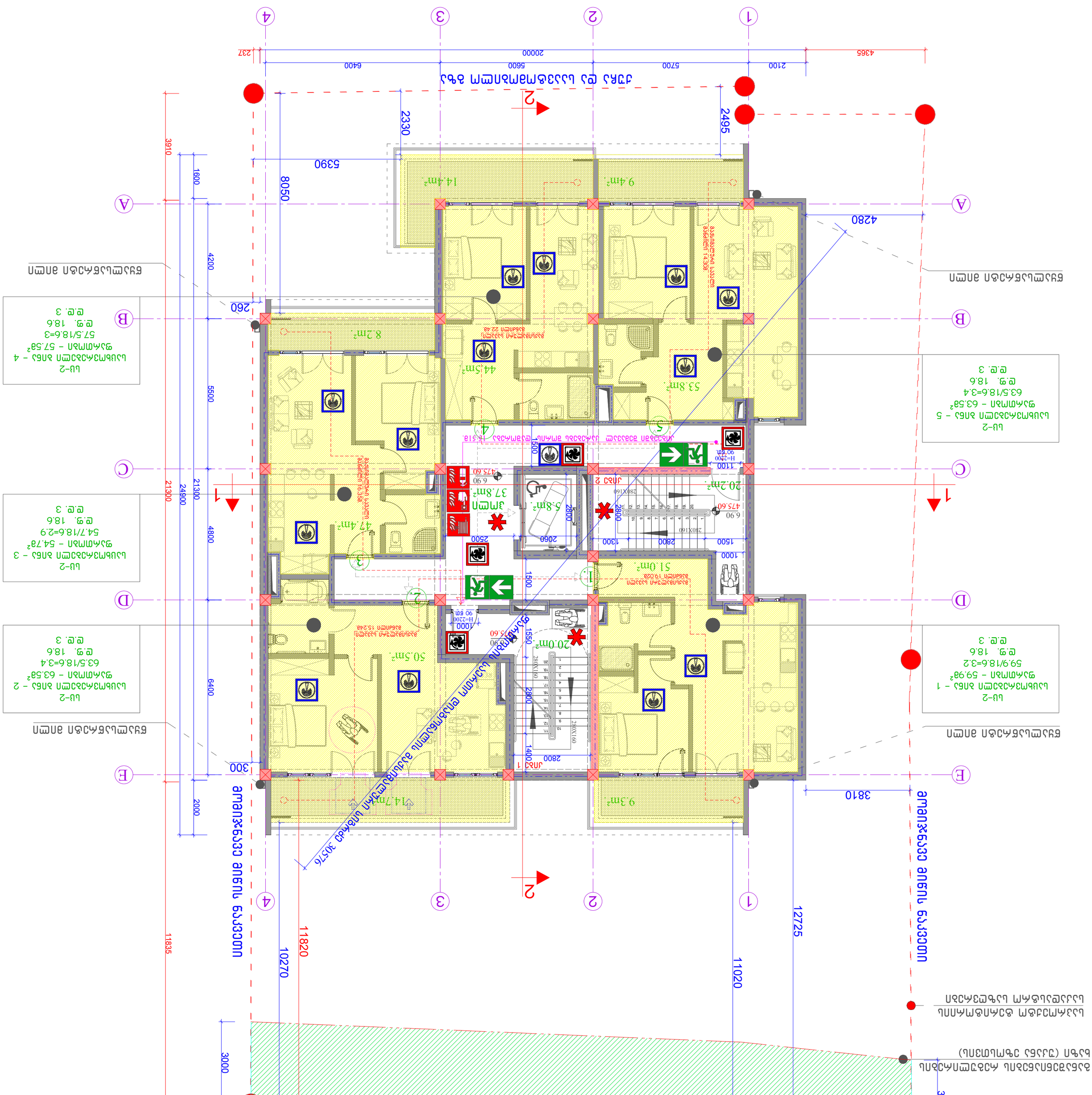
ანძის ადგილსამყოფელი
ანძის ადგილსამყოფელი
(ტაძრის ეზოში) ანძის
ბაზის ზედა ნიშნული
ანძის ფუნდამენტის ქვაბული
ანძის ფუნდამენტის ქვაბული
ანძის ფუნდამენტის ქვაბ

ՊՇԱՐԱՏՆԵՐԻ ԵՎ ԱՇԽԱՏԱՆՔՆԵՐԻ ԾԱՎԱԼԱԳՐՈՒԹՅՈՒՆ 10.10

ԾՐԱԳՐԻ ՏԵՍԱԿԸ	ԱՇԽԱՏԱՆՔԱՅԻՆ ՆԱԽԱԳԻԾ
ՄԱՍՇՏԱԲԱՅԻՆ ՊԼԱՆ	1:100
ՀԱՏԱԿԱԳԻՐ	A2

ՀԱՍՏԱՏՈՂ	ՀԵՂԻՆԱԿ	ՀԱՄԱՀԵՂԻՆԱԿ
ՀՀ, ք. ԵՐԵՎԱՆ, ԱՎԱՆ ԱՐԱՅԻ ՓՈՂՈՑ N°24, ՇԱՆ ՀԱՄԱՐ ՀԻՆԳ ՀԱՐԿ ՈՉ ԲՆԱԿԱՆ ԱՇՇԱՆ	ՀՀ ՔԱՂԱՔԱՇԻՆՈՒԹՅԱՆ ՆՅՈՒԹԵՐԻ ՀԱՄԱՀԱՎԱՔԱԿԱՆ ԳՐԱՆՑՄԱՆ ՀԱՄԱՐ	ՀՀ ՇԻՆԱՐԱՐՈՒԹՅԱՆ ԵՎ ՏԱՐԱԾՔԱՅԻՆ ԶԱՐԳԱՑՄԱՆ ՆԱԽԱՐԱՐՈՒԹՅՈՒՆ
ՀՀ 01.10.06.002.033	ՀՀԼՀՀՇՀ-ՀԱՇՎ: ՀԱՅԼ "ՀՄԵՑ"(40020869)	ՀՀ ՇԻՆԱՐԱՐՈՒԹՅԱՆ ԵՎ ՏԱՐԱԾՔԱՅԻՆ ԶԱՐԳԱՑՄԱՆ ՆԱԽԱՐԱՐՈՒԹՅՈՒՆ
ԼՈՒՍԱՆԿԱՐ	ՀԱՄԱՀԵՂԻՆԱԿԱՑՎԱԾ ՇԻՆԱՐԱՐՈՒԹՅԱՆ ԱՆՁՆԱԳԻՐ	ՀՀ ՇԻՆԱՐԱՐՈՒԹՅԱՆ ԵՎ ՏԱՐԱԾՔԱՅԻՆ ԶԱՐԳԱՑՄԱՆ ՆԱԽԱՐԱՐՈՒԹՅՈՒՆ

ՀՀ ՔԱՂԱՔԱՇԻՆՈՒԹՅԱՆ ՆՅՈՒԹԵՐԻ ՀԱՄԱՀԱՎԱՔԱԿԱՆ ԳՐԱՆՑՄԱՆ ՀԱՄԱՐ	ՀՀՇՀ-ՀԱՇՎ	ՀՀ ՇԻՆԱՐԱՐՈՒԹՅԱՆ ԵՎ ՏԱՐԱԾՔԱՅԻՆ ԶԱՐԳԱՑՄԱՆ ՆԱԽԱՐԱՐՈՒԹՅՈՒՆ
ՀՀ ՔԱՂԱՔԱՇԻՆՈՒԹՅԱՆ ՆՅՈՒԹԵՐԻ ՀԱՄԱՀԱՎԱՔԱԿԱՆ ԳՐԱՆՑՄԱՆ ՀԱՄԱՐ	ՀՀՇՀ-ՀԱՇՎ	ՀՀ ՇԻՆԱՐԱՐՈՒԹՅԱՆ ԵՎ ՏԱՐԱԾՔԱՅԻՆ ԶԱՐԳԱՑՄԱՆ ՆԱԽԱՐԱՐՈՒԹՅՈՒՆ

J1	J2	J3	ՀՀ ՔԱՂԱՔԱՇԻՆՈՒԹՅԱՆ ՆՅՈՒԹԵՐԻ ՀԱՄԱՀԱՎԱՔԱԿԱՆ ԳՐԱՆՑՄԱՆ ՀԱՄԱՐ
0.4	2.5	0.3	

ՀՀ ՇԻՆԱՐԱՐՈՒԹՅԱՆ ԵՎ ՏԱՐԱԾՔԱՅԻՆ ԶԱՐԳԱՑՄԱՆ ՆԱԽԱՐԱՐՈՒԹՅՈՒՆ

2022

ՀԱՍՏԱՏՈՂԻ ՏՎՅԱԼՆԵՐ

ՀԵՂԻՆԱԿ ԱՆՁՆԱԳԻՐ ՀԱՄԱՐ

ՀԵՂԻՆԱԿԻ ԱԶԳԱՆՈՒՆ, ԱԱԿ

ՀԵՂԻՆԱԿԻ ՀԱՍՏԱՏՈՒԹՅԱՆ ՀԱՄԱՐ

ՀԵՂԻՆԱԿԻ ԱԶԳԱՆՈՒՆ, ԱԱԿ

ՀԵՂԻՆԱԿԻ ՀԱՍՏԱՏՈՒԹՅԱՆ ՀԱՄԱՐ

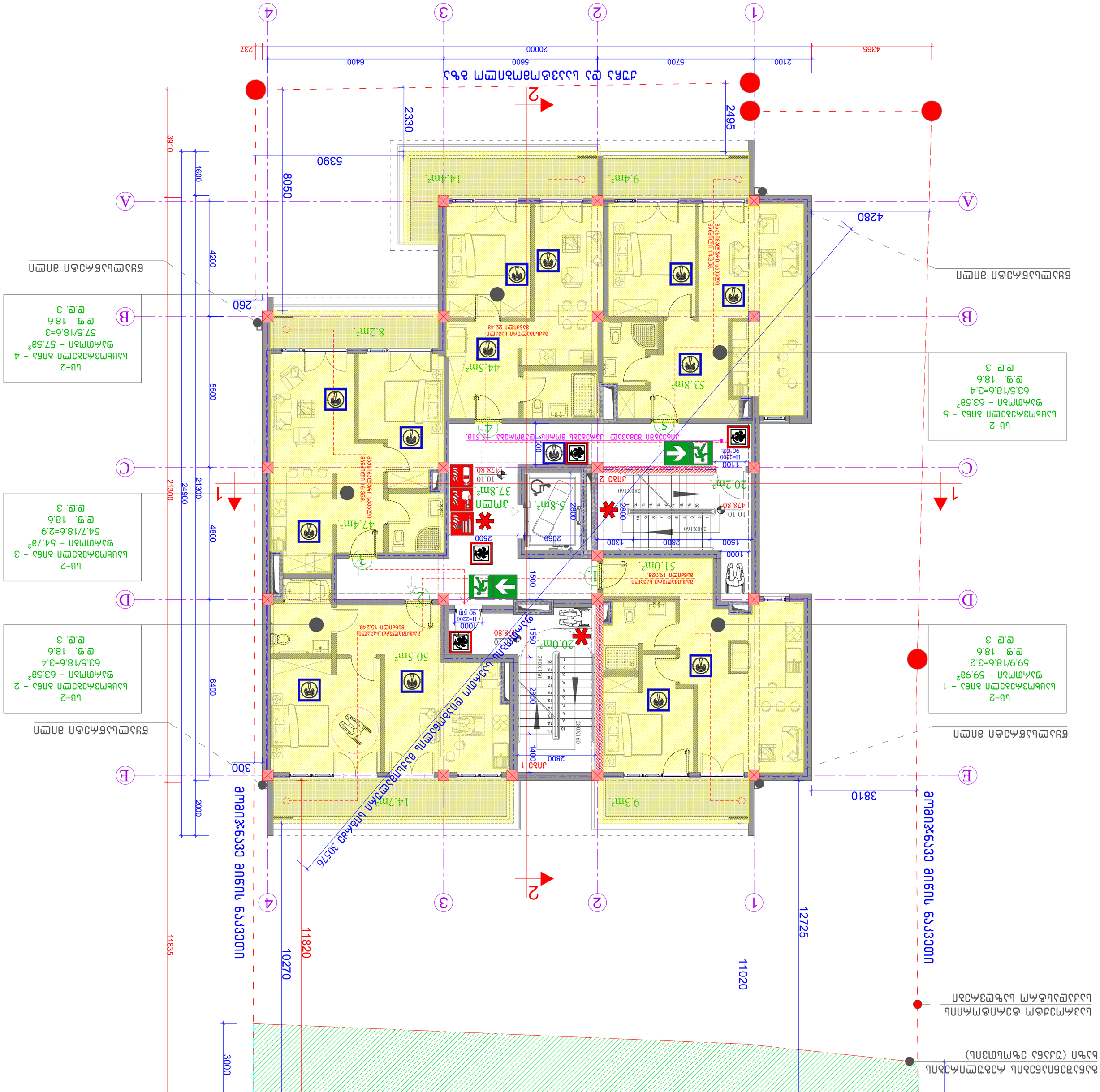
1
2
3
4
A
B
C
D
E
4365
2100
5700
5600
6400
20000
237
2495
2330
8050
5390
4280
3910
1600
4200
5500
6400
4800
2000
260
300
3810
12725
11020
10270
11820
11835
3000
2100
1100
1000
2800
1300
1500
2500
2060
1550
1400
1500
2800
2800
1500
1100
1000
2800
2800
1500
1100
1000
2800
2800
1500
1100
1000

ტაძრის ეზოში მოწყობილი ბაღის 13.30 ვ საკომუნიკაციო ნაგებობის

ფორმატი	A2
მასშტაბი	1:100

ობიექტის მისამართი

0.4	2.5	0.3
J1	J2	J3

ობიექტის მისამართი	ქ.ტბილისი, სოფელი წავკისი, სოფ. ახალი სამანქანო გზატკეცილი N°24
ობიექტის ს.კ.	N 01.10.06.002.033
ნაკვეთის	ტაძრის ეზო: მიწა "ვარდი"(400208869)
ტერიტორიის ადმინისტრაციული ერთეული	

ინვესტორი	ტაძრის ეზოში მოწყობილი ბაღის პროექტის ავტორი
ტაძრის ეზო	
პასუხისმგებელი პირი	ალექსანდრე ლაშქარაშვილი
ტელ.	+559 571 34 10 55
ელ. ფოსტა	Levanmaxaraxhvrili@yahoo.com
პროექტის ხელმძღვანელი	ალექსანდრე ლაშქარაშვილი
ტელ.	+559 599 90 34 91
ელ. ფოსტა	Tamunamanagadze@yahoo.com

2022

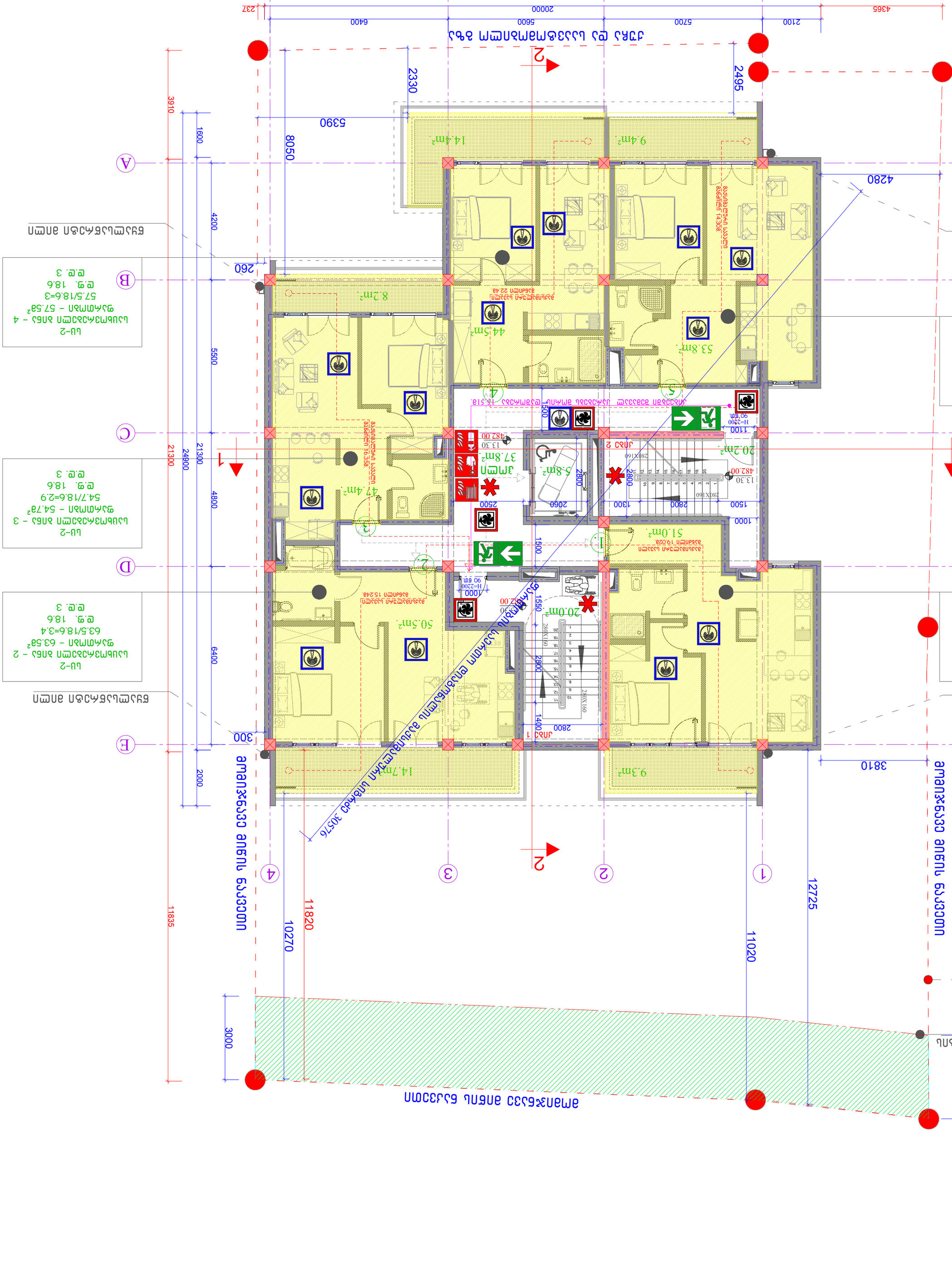
1
2
3
4
A
B
C
D
E
4365
20000
2100
5700
5600
6400
237
2495
2330
5390
8050
3910
1600
4200
5500
6400
4800
2000
260
300
4280
3810
12725
11020
11820
10270
11835
3000
21300
24900
21300
1270
1500
1100
2800
2500
2060
1000
1550
1400
1500
2800
2800
1000
1500
2800
1100
2800
1500
1000
2500
2800
1500
1000
1500
1500
1500

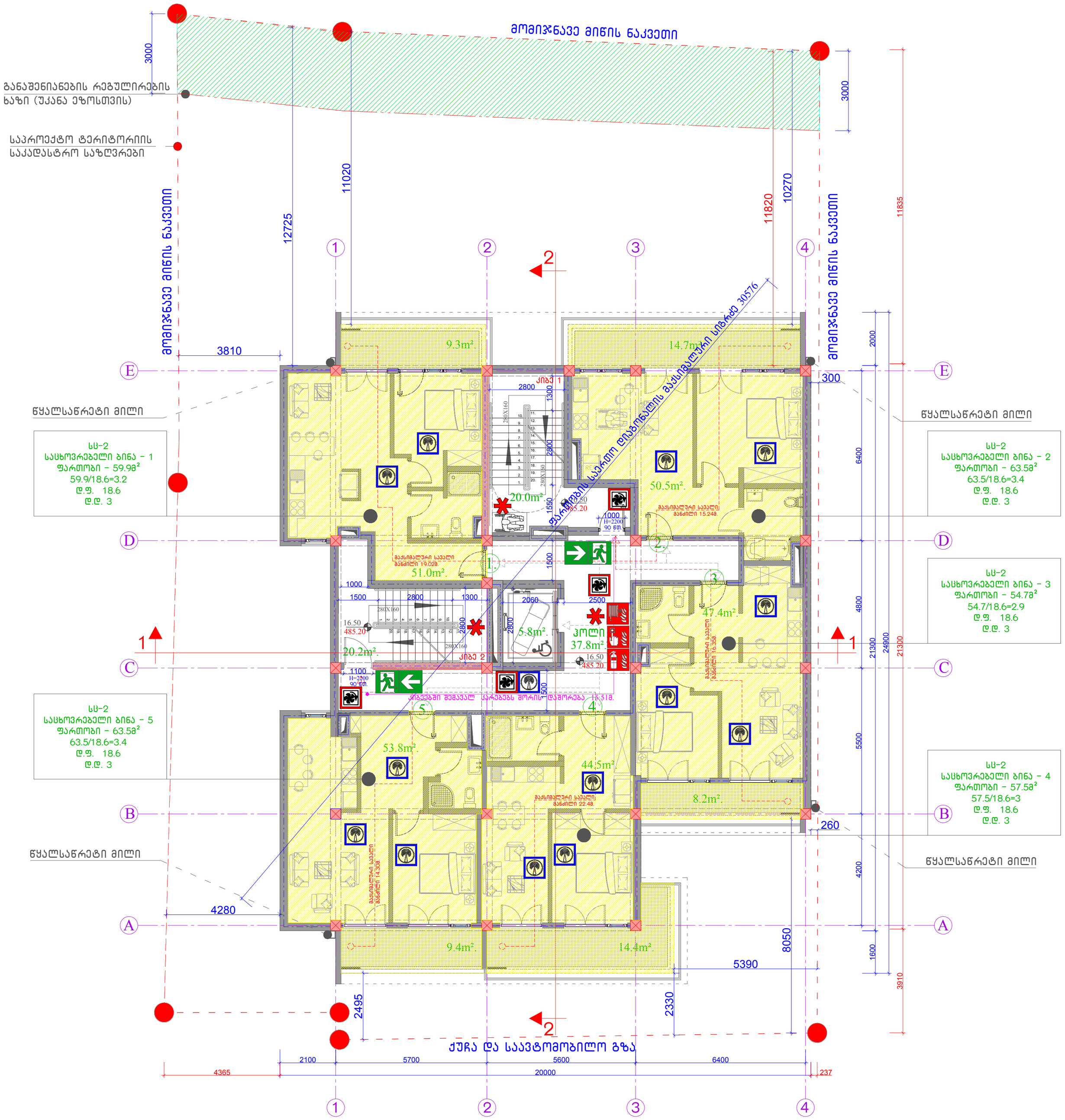

დაკავებულობა VI სართული ნიშნული 16.50		მიწის ნაკვეთის მისამართი	საპროექტო ობიექტის ფუნქციური დანიშნულება		შენიშვნა	საპროექტო ჯგუფი
		ქ.თბილისი, სოფელი ზურგოვანი, ასი ათასი მოწამის ქუჩა №24	მრავალბინიანი საცხოვრებელი სახლი			მთ. არქიტექტორი ლ. მასხარაშვილი Levanmasxarashvili@yahoo.com T: +559 571 34 10 55 არქიტექტორი თ. მანაბაძე Tamunamanagadze@ yahoo.com T: +559 597 90 34 91
		მიწის ნაკვეთის ს.კ.	დამკვეთი			არქიტექტურული ნაწილი
		N 01.10.06.002.033	მესაკუთრე: შპს "შოდე"(400208869)			2022 ფურცელი
		სტადია	ქალაქგებმარებითი პარამეტრები			
ფორმატი	A2	პროექტის შეთანხმება	კ1	კ2	კ3	
მასშტაბი	1:100		0.4	2.5	0.3	

განაშენიანების საანგარიშო ფართობი = 2928.1მ²

განაშენიანების საანგარიშო ფართობი ნიშნულზე -3.70 (465.00) = 358.6 მ²

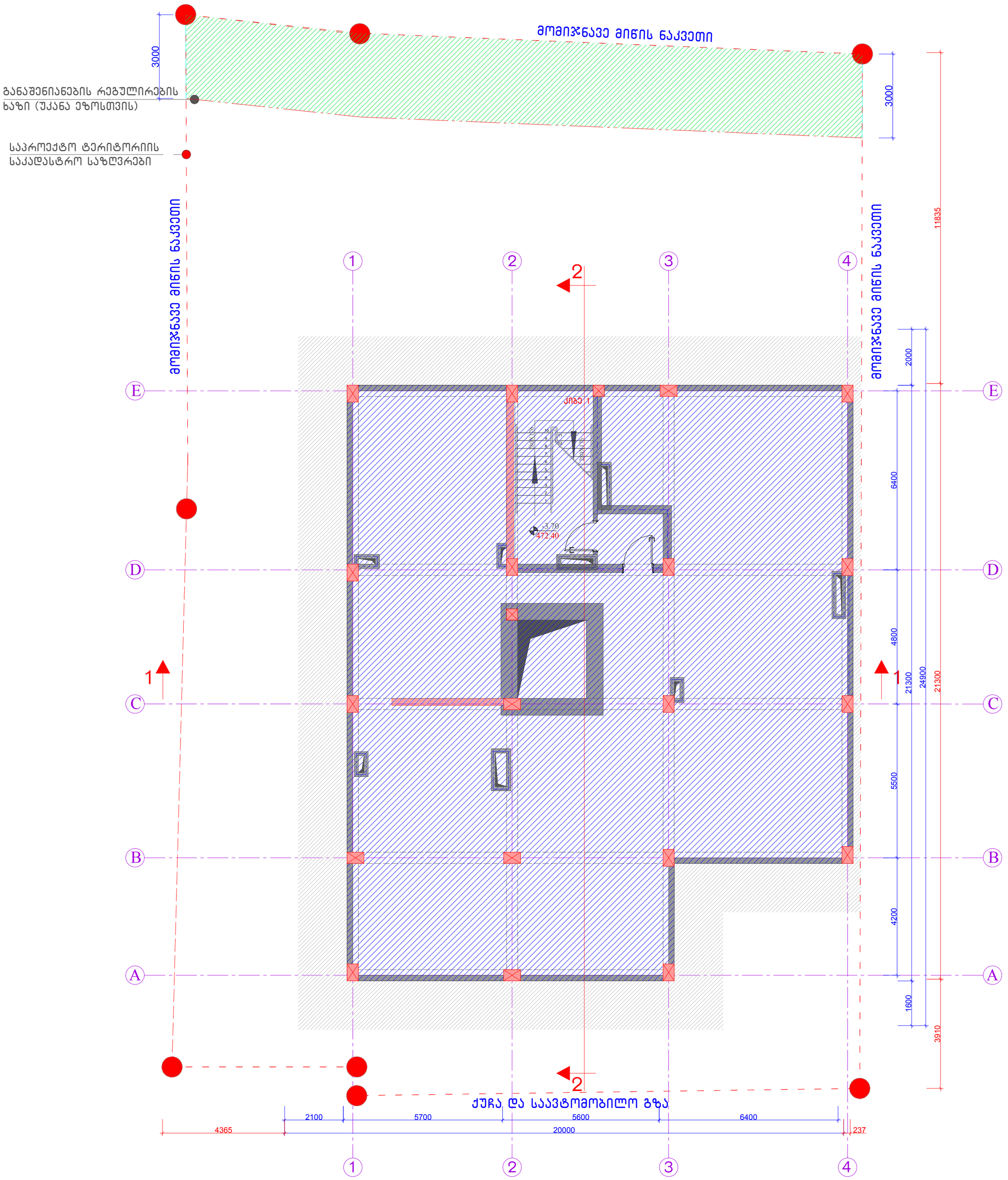

განაშენიანების საანგარიშო კროკი ნიშნულზე -3.70		მიწის ნაკვეთის მისამართი	საპროექტო ობიექტის ფუნქციური დანიშნულება		შენიშვნა	საპროექტო ჯგუფი
		ქ.თბილისი, სოფელი ზურგოვანი, ასი ათასი მოწვამის ქუჩა №24	მრავალბინიანი საცხოვრებელი სახლი			მთ. არქიტექტორი ლ. მასხარაშვილი
						Levanmasxarashvili@yahoo.com T: +559 571 34 10 55
		მიწის ნაკვეთის ს.კ.	დამკვეთი			არქიტექტორი თ. მანაგაძე
		N 01.10.06.002.033	მესაკუთრე: შპს "შოლე"(400208869)			Tamunamanagadze@ yahoo.com T: +559 59[illegible] 90 34 91
		სტადია	ქალაქგებგმარებითი პარამეტრები			არქიტექტურული ნაწილი
ფორმატი	A2	პროექტის შეთანხმება	კ1	კ2	კ3	2022 ფურცელი
მასშტაბი	1:100		0.4	2.5	0.3	

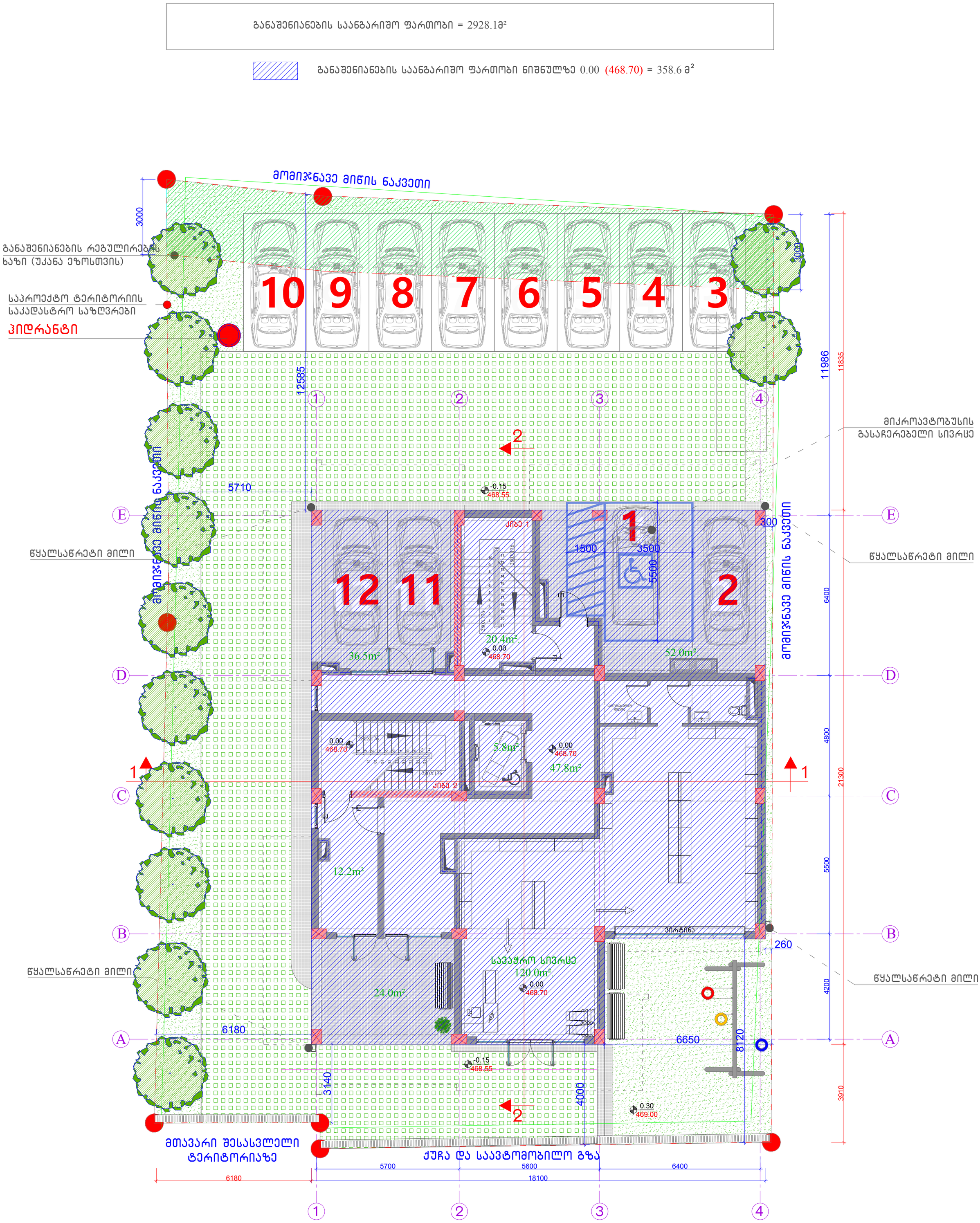

განაშენიანების საანგარიშო კროკი ნიშნულზე 0.00	მიწის ნაკვეთის მისამართი	საპროექტო ობიექტის ფუნქციური დანიშნულება		შენიშვნა	საპროექტო ჯგუფი
	ქ.თბილისი, სოფელი ზურგოვანი, ასი ათასი მოწამის ქუჩა №24	მრავალბინიანი საცხოვრებელი სახლი			მთ. არქიტექტორი ლ. მასხარაშვილი
					Levanmasxarashvili@yahoo.com T: +559 571 34 10 55
	მიწის ნაკვეთის ს.კ.	დამკვეთი			არქიტექტორი თ. მანაბაძე
	N 01.10.06.002.033	მესაკუთრე: შპს "შოდე"(400208869)			Tamunamanagadze@ yahoo.com T: +559 597 90 34 91
	სტადია	ქალაქგეგმარებითი პარამეტრები			არქიტექტურული ნაწილი
ფორმატი A2	პროექტის შეთანხმება	კ1	კ2	კ3	2022 ფურცელი
მასშტაბი 1:100		0.4	2.5	0.3	

განაშენიანების საანგარიშო ფართობი = 2928.1მ²

განაშენიანების საანგარიშო ფართობი ნიშნულზე 3.70 (472.40) = 433.3 მ²



განაშენიანების საანგარიშო კროკი ნიშნულზე 3.70	მიწის ნაკვეთის მისამართი	საპროექტო ობიექტის ფუნქციური დანიშნულება	შენიშვნა	საპროექტო ჯგუფი	
	ქ.თბილისი, სოფელი ზურგოვანი, ასი ათასი მოწვამის ქუჩა №24	მრავალბინიანი საცხოვრებელი სახლი		მთ. არქიტექტორი	ლ. მასხარაშვილი
				Levanmasxarashvili@yahoo.com T: +559 571 34 10 55	
	მიწის ნაკვეთის ს.კ.	დამკვეთი		არქიტექტორი	თ. მანაგაძე
	N 01.10.06.002.033	მესაკუთრე: შპს "შოდე"(400208869)		Tamunamanagadze@ yahoo.com T: +559 59 90 34 91	
	სტადია	ქალაქგეგმარებითი პარამეტრები		არქიტექტურული ნაწილი	
ფორმატი: A2	პროექტის შეთანხმება	კ1: 0.4	კ2: 2.5	კ3: 0.3	2022 ფურცელი
მასშტაბი: 1:100					

განაშენიანების საანგარიშო ფართობი = 2928.1მ²

განაშენიანების საანგარიშო ფართობი ნიშნულზე 6.90 (475.60) = 433.3 მ²

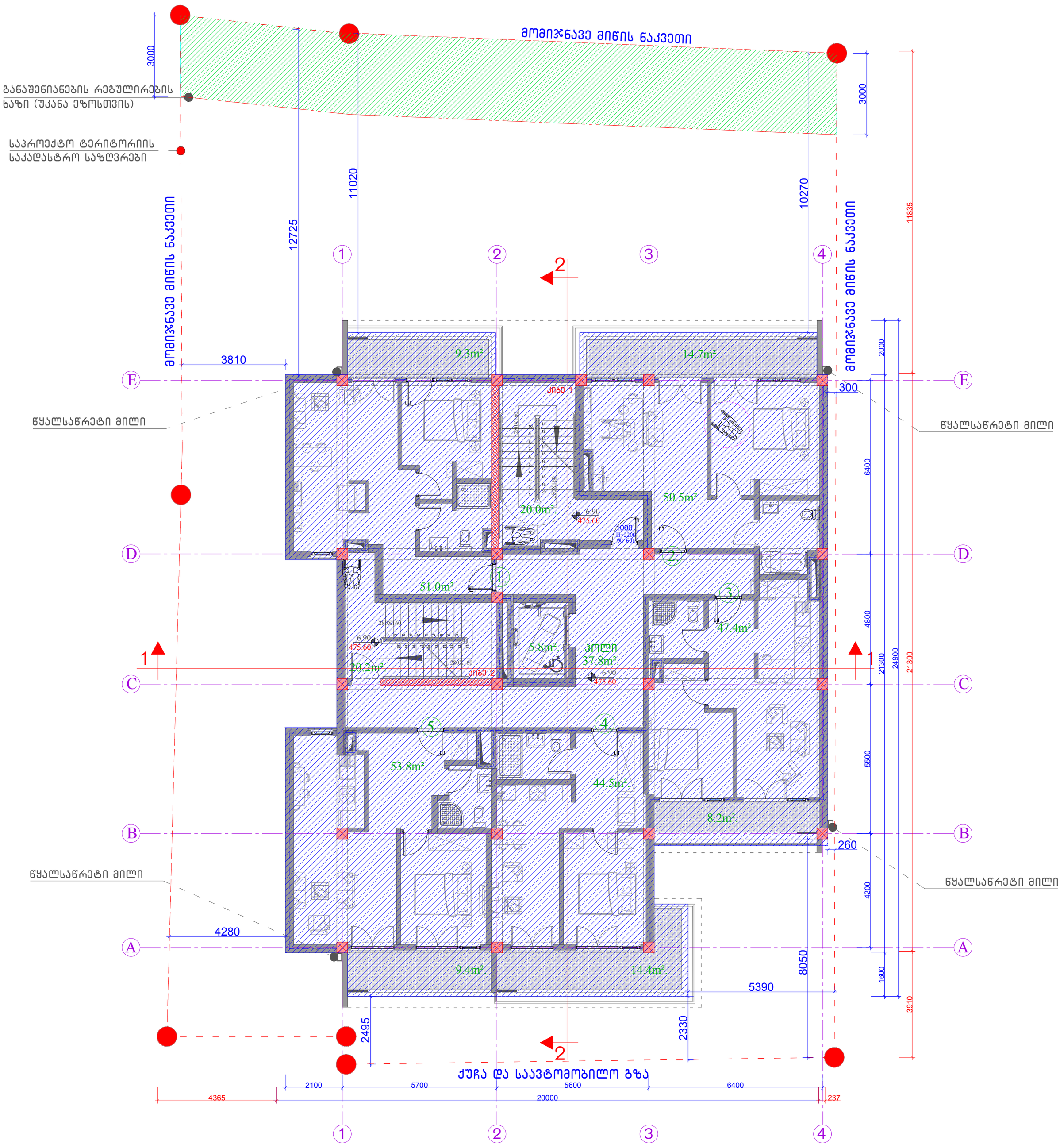

განაშენიანების საანგარიშო კროკი ნიშნულზე 6.90	მიწის ნაკვეთის მისამართი	საპროექტო ობიექტის ფუნქციური დანიშნულება		შენიშვნა	საპროექტო ჯგუფი
	ქ.თბილისი, სოფელი ზურგოვანი, ასი ათასი მოწამის ქუჩა №24	მრავალბინიანი საცხოვრებელი სახლი			მთ. არქიტექტორი ლ. მასხარაშვილი
					Levanmasxarashvili@yahoo.com T: +559 571 34 10 55
	მიწის ნაკვეთის ს.კ.	დამკვეთი			არქიტექტორი თ. მანაგაძე
	N 01.10.06.002.033	მესაკუთრე: შპს "შოდე"(400208869)			Tamunamanagadze@ yahoo.com T: +559 59[illegible] 90 34 91
	სტადია	ქალაქგეგმარებითი პარამეტრები			არქიტექტურული ნაწილი
ფორმატი A2	პროექტის შეთანხმება	კ1	კ2	კ3	2022 ფურცელი
მასშტაბი 1:100		0.4	2.5	0.3	

განაშენიანების საანგარიშო ფართობი = 2928.1მ²

განაშენიანების საანგარიშო ფართობი ნიშნულზე 10.10 (478.80) = 433.3 მ²



განაშენიანების საანგარიშო კროკი ნიშნულზე 10.10		მიწის ნაკვეთის მისამართი	საპროექტო ობიექტის ფუნქციური დანიშნულება			შენიშვნა	საპროექტო ჯგუფი		
		ქ.თბილისი, სოფელი ზურგოვანი, ასი ათასი მოწამის ქუჩა №24	მრავალბინიანი საცხოვრებელი სახლი				მთ. არქიტექტორი		ლ. მასხარაშვილი
							Levanmasxarashvili@yahoo.com T: +559 571 34 10 55		
		მიწის ნაკვეთის ს.კ.	დამკვეთი				არქიტექტორი		თ. მანაგაძე
		N 01.10.06.002.033	მესაკუთრე: შპს "შოდე"(400208869)				Tamunamanagadze@ yahoo.com T: +559 597 90 34 91		
		სტადია	ქალაქგეგმარებითი პარამეტრები				არქიტექტურული ნაწილი		
ფორმატი	A2	პროექტის შეთანხმება	კ1	კ2	კ3		2022		ფურცელი
მასშტაბი	1:100		0.4	2.5	0.3				

განაშენიანების საანგარიშო ფართობი = 2928.1მ²

განაშენიანების საანგარიშო ფართობი ნიშნულზე 13.30 (482.00) = 433.3 მ²



განაშენიანების საანგარიშო კროკი ნიშნულზე 13.30		მიწის ნაკვეთის მისამართი	საპროექტო ობიექტის ფუნქციური დანიშნულება			შენიშვნა	საპროექტო ჯგუფი
		ქ.თბილისი, სოფელი ზურგოვანი, ასი ათასი მოწამის ქუჩა №24	მრავალბინიანი საცხოვრებელი სახლი				მთ. არქიტექტორი — ლ. მასხარაშვილი Levanmasxarashvili@yahoo.com T: +559 571 34 10 55
		მიწის ნაკვეთის ს.კ.	დამკვეთი				არქიტექტორი — თ. მანაგაძე Tamunamanagadze@ yahoo.com T: +559 597 90 34 91
		N 01.10.06.002.033	მესაკუთრე: შპს "შოდე"(400208869)				
		სტადია	ქალაქგეგმარებითი პარამეტრები				არქიტექტურული ნაწილი
ფორმატი	A2	პროექტის შეთანხმება	კ1	კ2	კ3		2022
მასშტაბი	1:100		0.4	2.5	0.3		ფურცელი

განაშენიანების საანგარიშო ფართობი = 2928.1მ²

განაშენიანების საანგარიშო ფართობი ნიშნულზე 16.50 (485.20) = 433.3 მ²

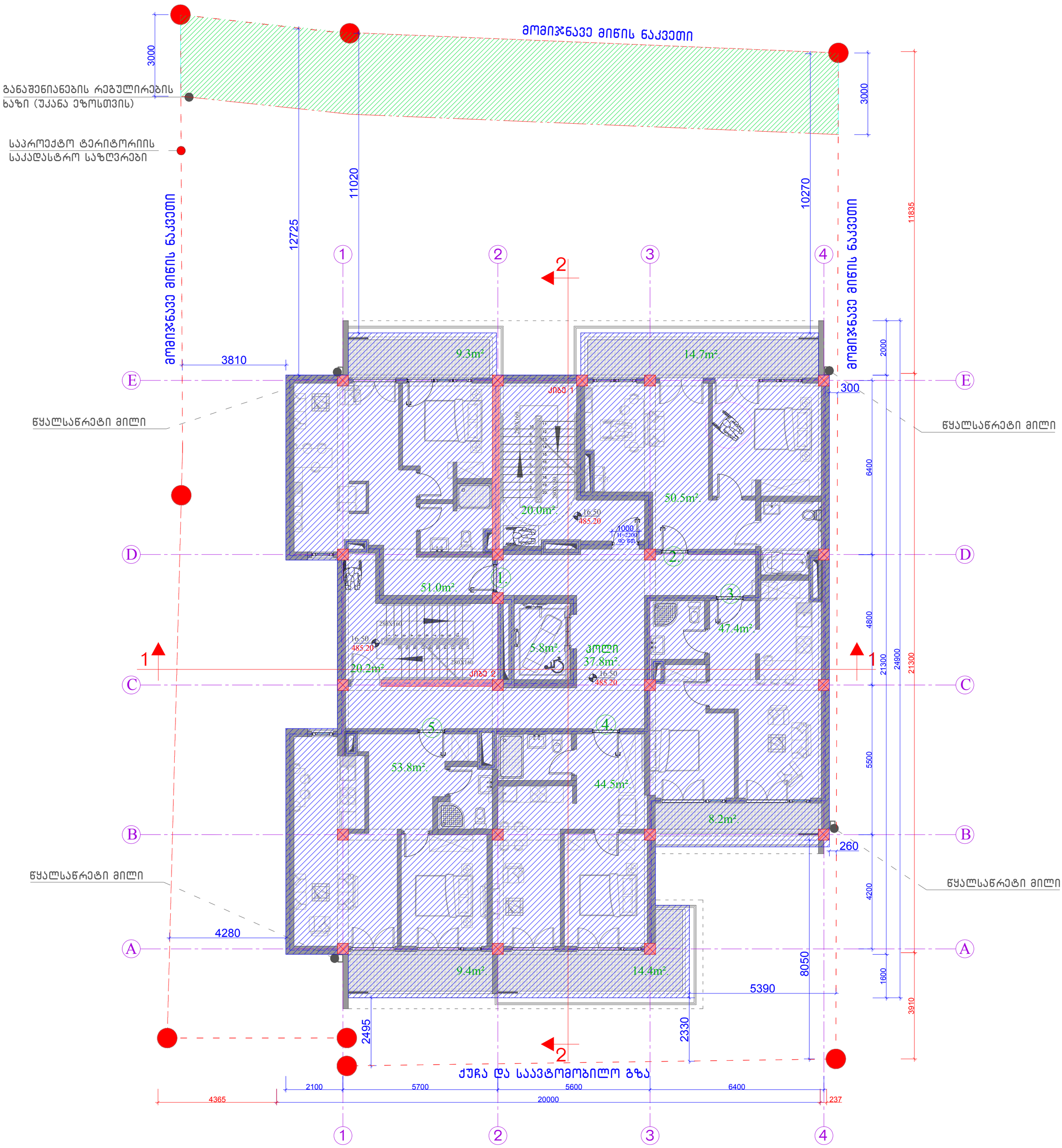

განაშენიანების საანგარიშო კროკი ნიშნულზე 16.50	მიწის ნაკვეთის მისამართი	საპროექტო ობიექტის ფუნქციური დანიშნულება		შენიშვნა	საპროექტო ჯგუფი
	ქ.თბილისი, სოფელი ზურგოვანი, ასი ათასი მოწამის ქუჩა №24	მრავალბინიანი საცხოვრებელი სახლი			მთ. არქიტექტორი ლ. მასხარაშვილი
					Levanmasxarashvili@yahoo.com T: +559 571 34 10 55
	მიწის ნაკვეთის ს.კ.	დამკვეთი			არქიტექტორი თ. მანაგაძე
	N 01.10.06.002.033	მესაკუთრე: შპს "შოდე"(400208869)			Tamunamanagadze@ yahoo.com T: +559 59[illegible] 90 34 91
	სტადია	ქალაქგეგმარებითი პარამეტრები			არქიტექტურული ნაწილი
ფორმატი A2	პროექტის შეთანხმება	კ1	კ2	კ3	2022 ფურცელი
მასშტაბი 1:100		0.4	2.5	0.3	

განაშენიანების საანგარიშო ფართობი = 2928.1მ²

განაშენიანების საანგარიშო ფართობი ნიშნულზე 19.70 (488.40) = 44.4 მ²

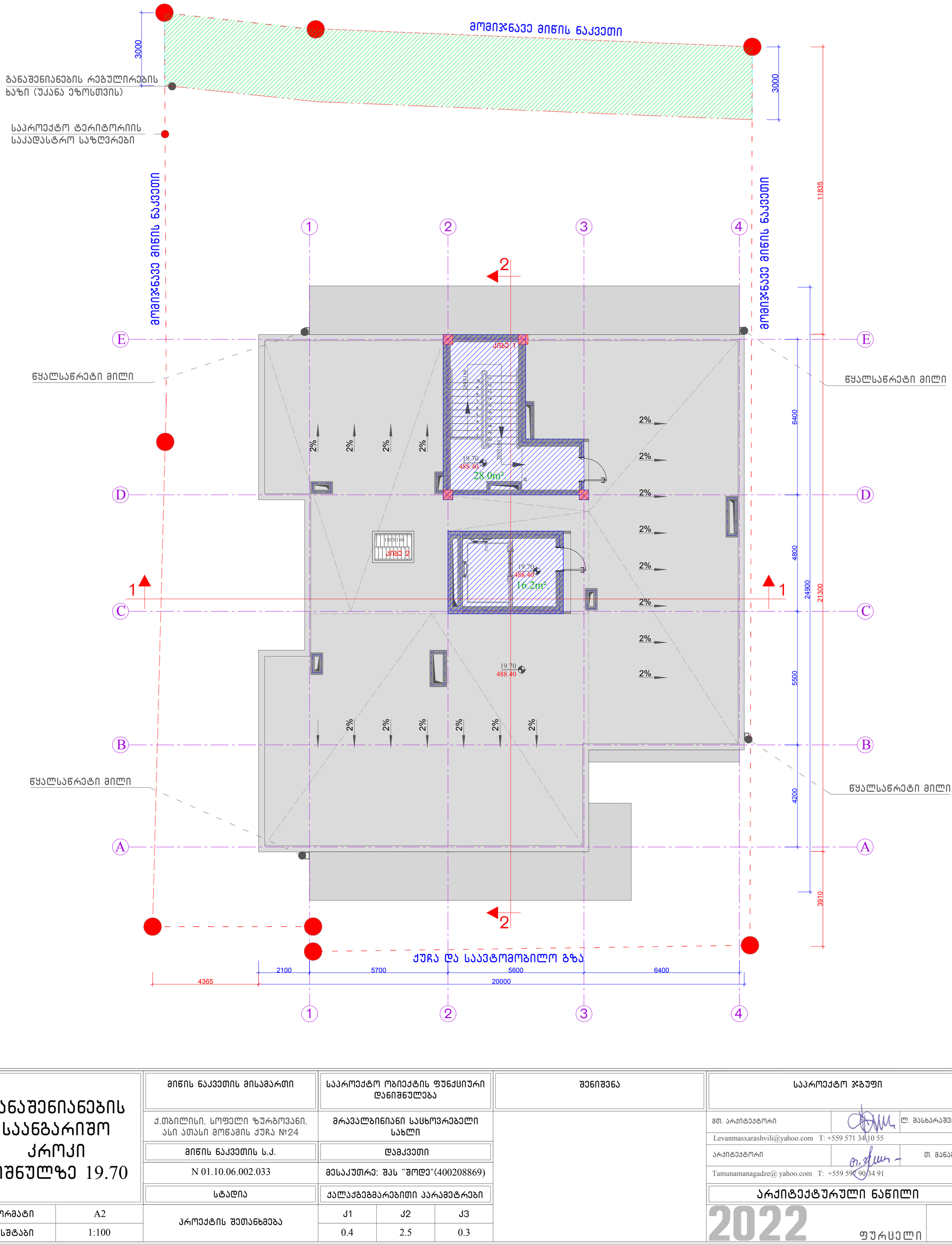

განაშენიანების საანგარიშო კროკი ნიშნულზე 19.70	მიწის ნაკვეთის მისამართი	საპროექტო ობიექტის ფუნქციური დანიშნულება		შენიშვნა	საპროექტო ჯგუფი
	ქ.თბილისი, სოფელი ზურგოვანი, ასი ათასი მოწამის ქუჩა №24	მრავალბინიანი საცხოვრებელი სახლი			მთ. არქიტექტორი ლ. მასხარაშვილი Levanmasxarashvili@yahoo.com T: +559 571 34 10 55
	მიწის ნაკვეთის ს.კ.	დამკვეთი			არქიტექტორი თ. მანაბაძე Tamunamanagadze@ yahoo.com T: +559 597 90 34 91
	N 01.10.06.002.033	მესაკუთრე: შპს "შოდე"(400208869)			არქიტექტურული ნაწილი
	სტადია	ქალაქგეგმარებითი პარამეტრები			2022 ფურცელი
ფორმატი A2	პროექტის შეთანხმება	კ1	კ2	კ3	
მასშტაბი 1:100		0.4	2.5	0.3	

კ1-ის საანგარიშო ფართობი ნიშნულზე 0.00 (468.70) = 358.6 მ²
358.6/909 = 0.4 კ1 = 0.4 (დადგენილი კ1 = 0.5)

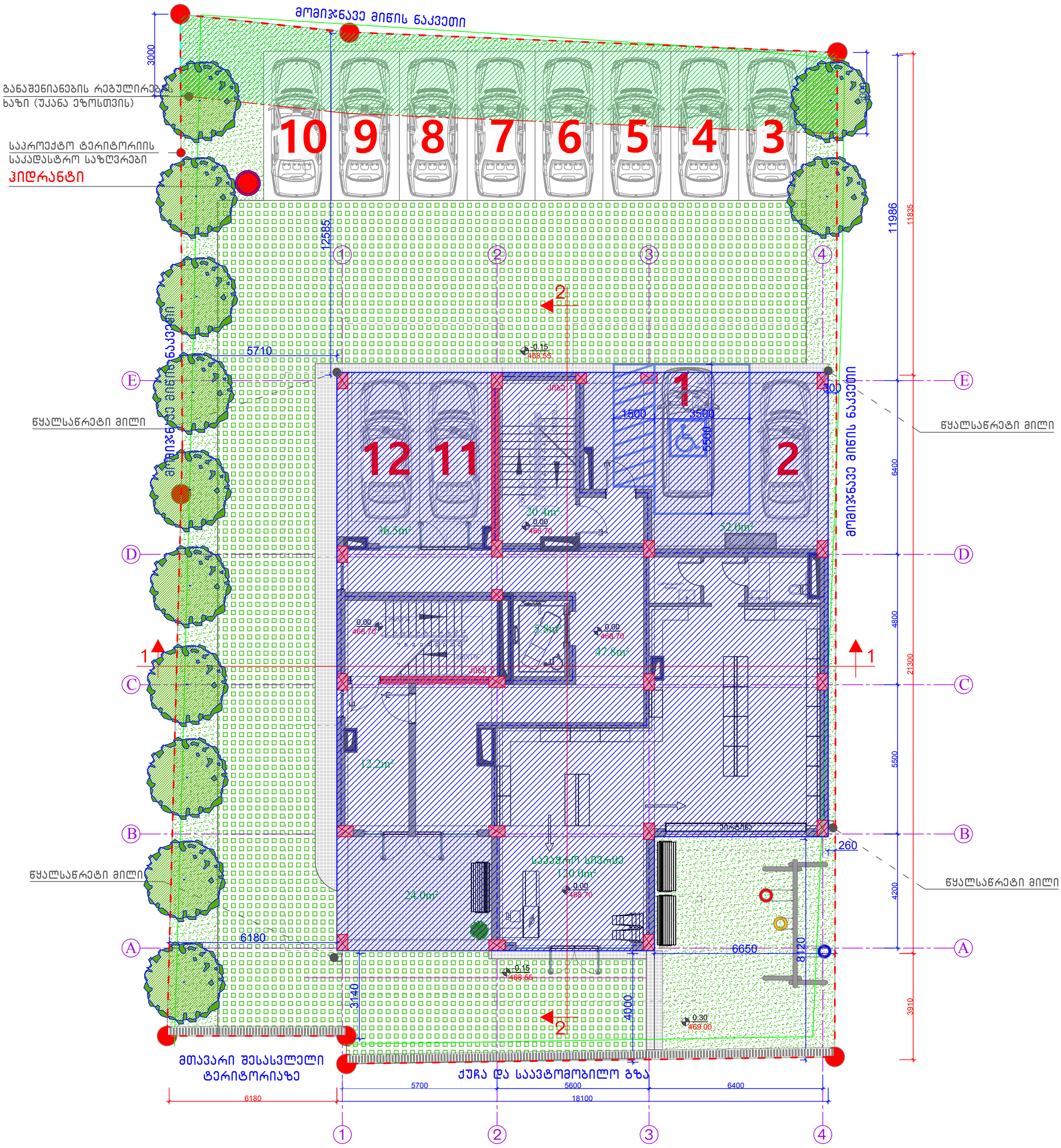

კ1-ის საანგარიშო კროკი ნიშნულზე 0.00		მიწის ნაკვეთის მისამართი	საპროექტო ობიექტის ფუნქციური დანიშნულება		შენიშვნა	საპროექტო ჯგუფი
		ქ.თბილისი, სოფელი ზურგოვანი, ასი ათასი მოწამის ქუჩა №24	მრავალბინიანი საცხოვრებელი სახლი			მთ. არქიტექტორი ლ. მასხარაშვილი
						Levanmasxarashvili@yahoo.com T: +559 571 34 10 55
		მიწის ნაკვეთის ს.კ.	დამკვეთი			არქიტექტორი თ. მანაბაძე
		N 01.10.06.002.033	მესაკუთრე: შპს "შოდე"(400208869)			Tamunamanagadze@ yahoo.com T: +559 597 90 34 91
		სტადია	ქალაქგეგმარებითი პარამეტრები			არქიტექტურული ნაწილი
ფორმატი	A2	პროექტის შეთანხმება	კ1	კ2	კ3	2022 ფურცელი
მასშტაბი	1:100		0.4	2.5	0.3	

კ2-ის მთლიანი საანგარიშო ფართობი =2230.6მ² აქედან:
2230.6/909.0 =2.5 კ2 = 2.5 (დადგენილი კ2 = 2.5)

მიწისქვეშა სასაწყობო ფართი ნიშნულზე -3.70 = 358.6მ² და იგი არ წარმოადგენს განაშენიანების ინტენსივობის კ2 კოეფიციენტის საანგარიშო ფართობს.

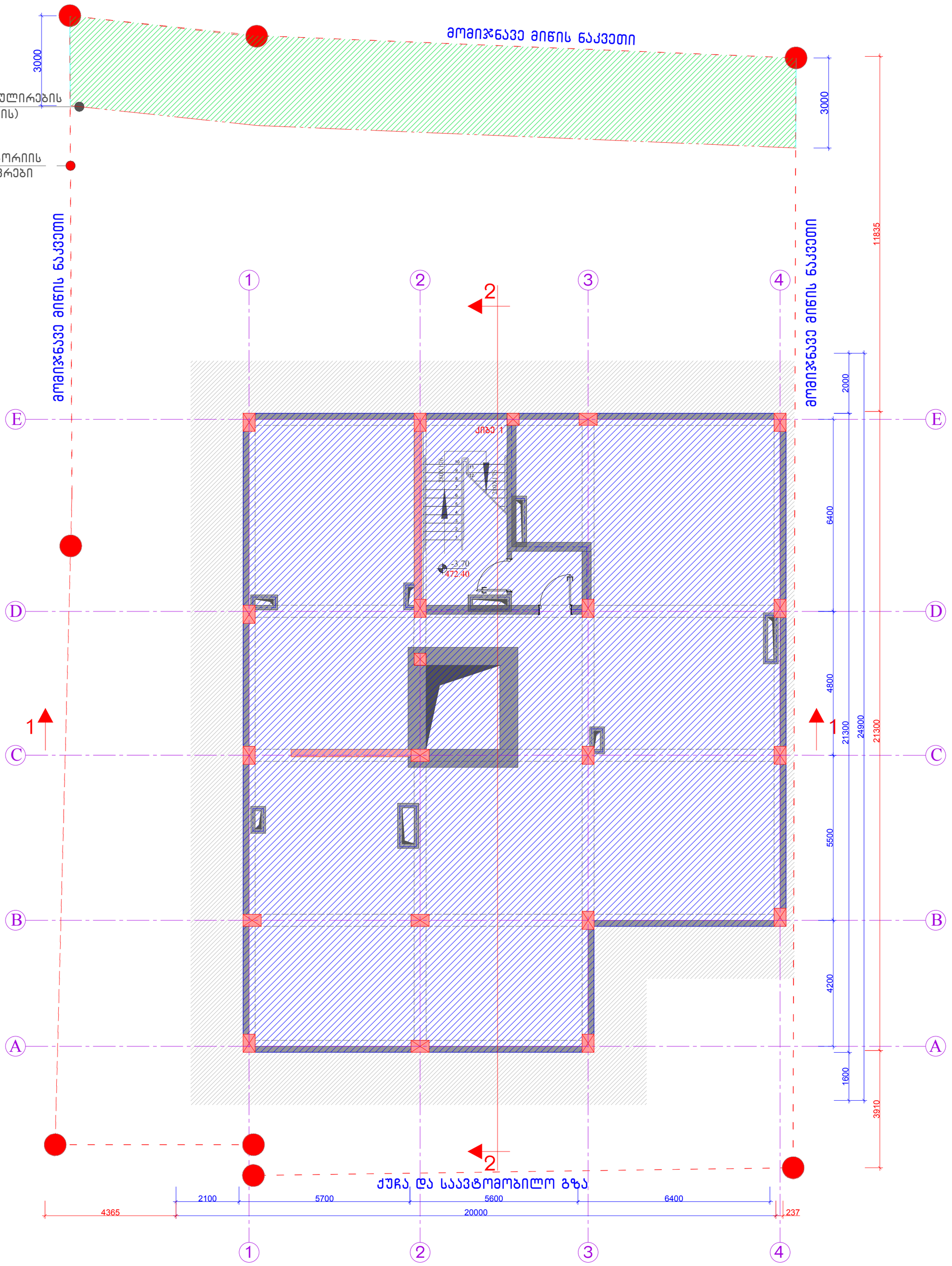

კ2-ის საანგარიშო კროკი ნიშნულზე -3.70		მიწის ნაკვეთის მისამართი	საპროექტო ობიექტის ფუნქციური დანიშნულება		შენიშვნა	საპროექტო ჯგუფი
		ქ.თბილისი, სოფელი ზურგოვანი, ასი ათასი მოწამის ქუჩა №24	მრავალბინიანი საცხოვრებელი სახლი			მთ. არქიტექტორი ლ. მასხარაშვილი
		მიწის ნაკვეთის ს.კ.	დამკვეთი			Levanmasxarashvili@yahoo.com T: +559 571 34 10 55
		N 01.10.06.002.033	მესაკუთრე: შპს "შოდე"(400208869)			არქიტექტორი თ. მანაგაძე
		სტადია	ქალაქგებგმარებითი პარამეტრები			Tamunamanagadze@ yahoo.com T: +559 59[illegible] 90 34 91
						არქიტექტურული ნაწილი
ფორმატი	A2	პროექტის შეთანხმება	კ1	კ2	კ3	2022 ფურცელი
მასშტაბი	1:100		0.4	2.5	0.3	

კ2-ის მთლიანი საანგარიშო ფართობი = 2230.6მ² აქედან:
2230.6/909.0 =2.5 კ2 = 2.5 (დადგენილი კ2 = 2.5)

კ2-ის საანგარიშო ფართობი ნიშნულზე 0.00 (468.70) = 385.6 მ²
მათ შორის: სადარბაზო, ლიფტის ჰოლი, კიბის უჯრედები – 128.4 მ²
სავაჭრო სივრცე – 144.7 მ²
საანგარიშო ღია ტერასები – 112.5/0.3=37.5 მ²
კ2-ის საანგარიშო ფართობი ნიშნულზე 0.00 (468.70) – 128.4+144.7+37.5=310.6 მ²

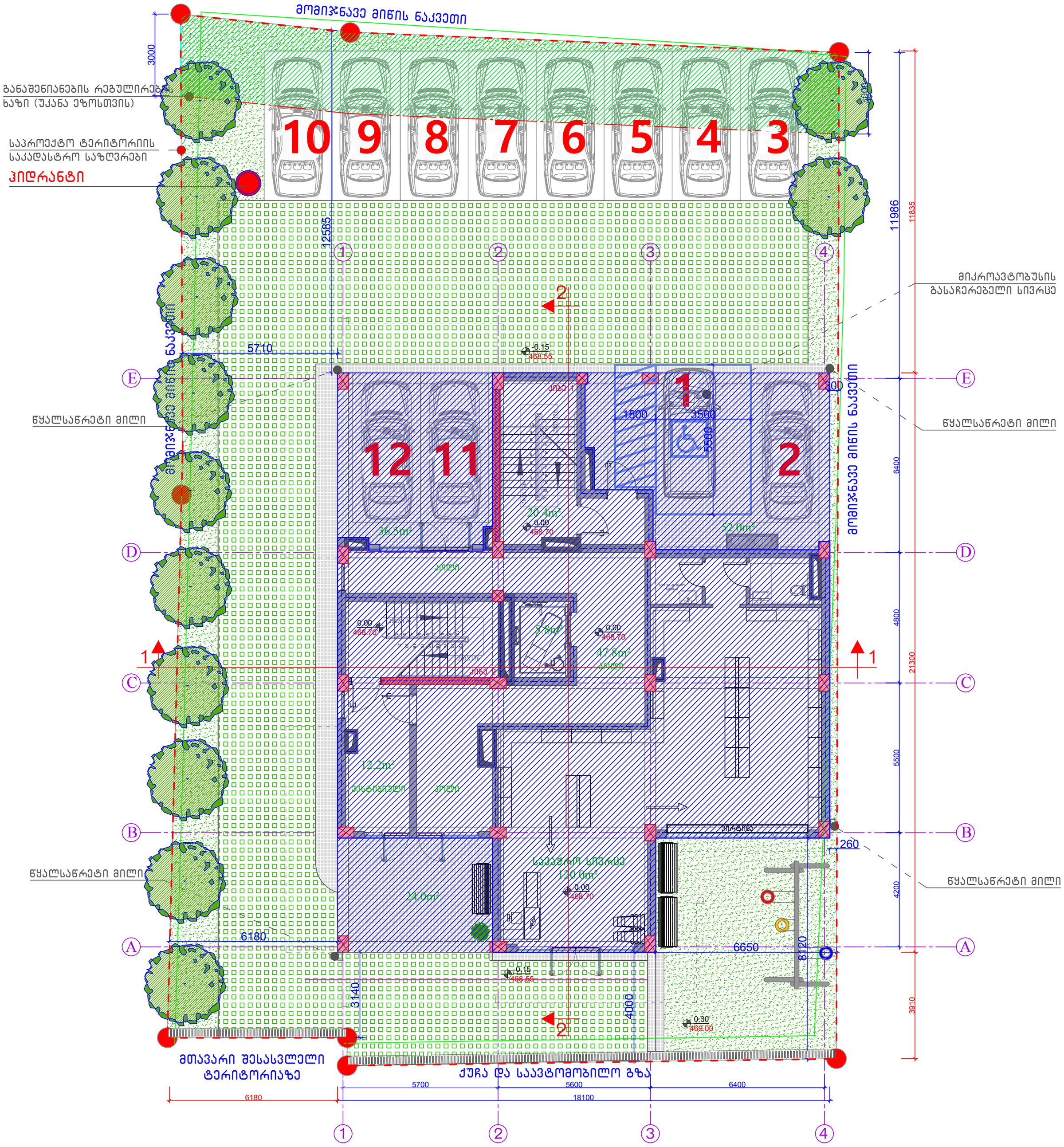

კ2-ის საანგარიშო კროკი ნიშნულზე 0.00	მიწის ნაკვეთის მისამართი	საპროექტო ობიექტის ფუნქციური დანიშნულება		შენიშვნა	საპროექტო ჯგუფი
	ქ.თბილისი, სოფელი ზურგოვანი, ასი ათასი მოწამის ქუჩა №24	მრავალბინიანი საცხოვრებელი სახლი			მთ. არქიტექტორი ლ. მასხარაშვილი
					Levanmasxarashvili@yahoo.com T: +559 571 34 10 55
	მიწის ნაკვეთის ს.კ.	დამკვეთი			არქიტექტორი თ. მანაბაძე
	N 01.10.06.002.033	მესაკუთრე: შპს "შოდე"(400208869)			Tamunamanagadze@ yahoo.com T: +559 597 90 34 91
	სტადია	ქალაქგეგმარებითი პარამეტრები			არქიტექტურული ნაწილი
ფორმატი A2	პროექტის შეთანხმება	კ1	კ2	კ3	2022 ფურცელი
მასშტაბი 1:100		0.4	2.5	0.3	

კ2-ის მთლიანი საანგარიშო ფართობი = 2230.6მ² აქედან:
2230.6/909.0 =2.5 კ2 = 2.5 (დადგენილი კ2 = 2.5)

სართულის საანგარიშო ფართობი ნიშნულზე 3.70 (472.40) = 385.0 მ²
მათ შორის:
საცხოვრებელი - 247.2მ²
საანგარიშო სახაფხულო - 8.2/3=2.7მ²
ლიფტი, კიბის უჯრედი და სადარბაზო - 129.6მ²
კ2-ის საანგარიშო ფართობი ნიშნულზე 3.70 (472.40) - 247.2+129.6+2.7 = 379.5 მ²

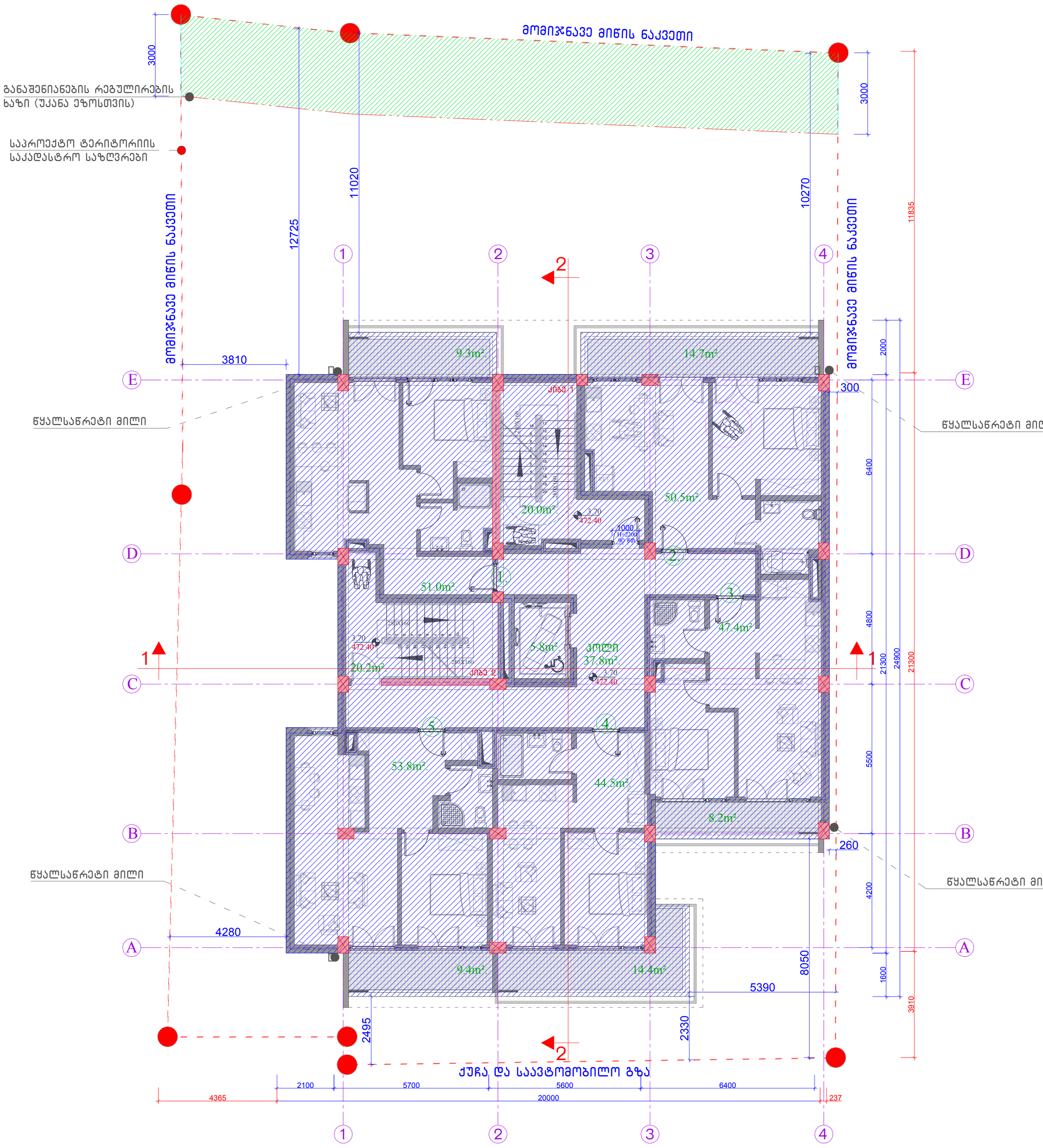

კ2-ის საანგარიშო კროკი ნიშნულზე 3.70		მიწის ნაკვეთის მისამართი	საპროექტო ობიექტის ფუნქციური დანიშნულება		შენიშვნა	საპროექტო ჯგუფი
		ქ.თბილისი, სოფელი ზურგოვანი, ასი ათასი მოწამის ქუჩა №24	მრავალბინიანი საცხოვრებელი სახლი			მთ. არქიტექტორი ლ. მასხარაშვილი Levanmasxarashvili@yahoo.com T: +559 571 34 10 55 არქიტექტორი თ. მანაგაძე Tamunamanagadze@ yahoo.com T: +559 599 90 34 91
		მიწის ნაკვეთის ს.კ.	დამკვეთი			არქიტექტურული ნაწილი
		N 01.10.06.002.033	მესაკუთრე: შპს "შოდე"(400208869)			2022 ფურცელი
		სტადია	ქალაქგეგმარებითი პარამეტრები			
ფორმატი	A2	პროექტის შეთანხმება	კ1	კ2	კ3	
მასშტაბი	1:100		0.4	2.5	0.3	

კ2-ის მთლიანი საანგარიშო ფართობი = 2230.6მ² აქედან:
2230.6/909.0 =2.5 კ2 = 2.5 (დადგენილი კ2 = 2.5)

სართულის საანგარიშო ფართობი ნიშნულზე 6.90 (475.60) = 385.0 მ²
მათ შორის:
საცხოვრებელი – 247.2მ²
საანგარიშო სახაფხულო – 8.2/3=2.7მ²
ლიფტი, კიბის უჯრედი და სადარბაზო – 129.6მ²
კ2-ის საანგარიშო ფართობი ნიშნულზე 6.90 (475.60) – 247.2+129.6+2.7 = 379.5 მ²

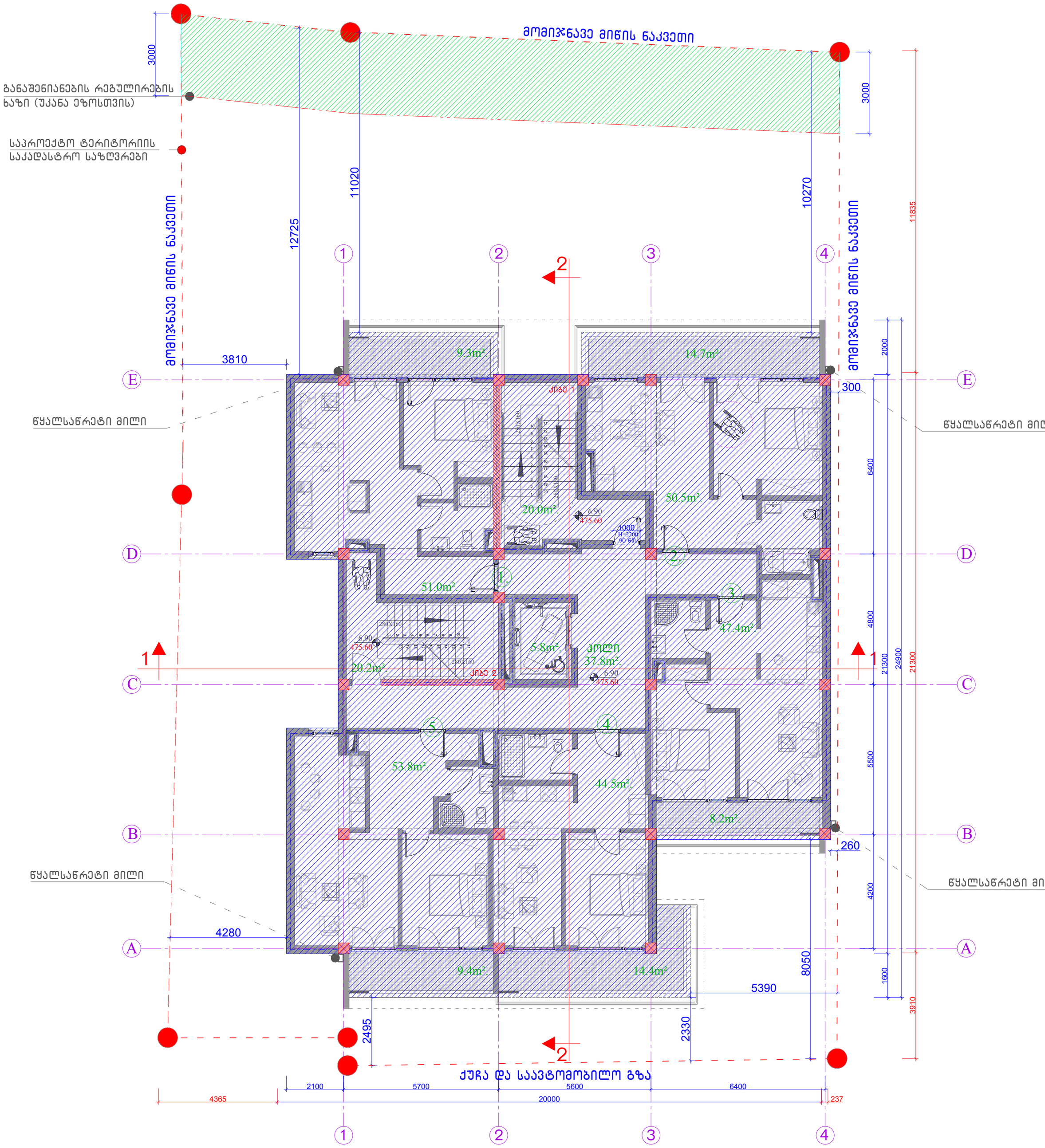

კ2-ის საანგარიშო კროკი ნიშნულზე 6.90		მიწის ნაკვეთის მისამართი	საპროექტო ობიექტის ფუნქციური დანიშნულება		შენიშვნა
		ქ.თბილისი, სოფელი ზურგოვანი, ასი ათასი მოწამის ქუჩა №24	მრავალბინიანი საცხოვრებელი სახლი		
		მიწის ნაკვეთის ს.კ.	დამკვეთი		
		N 01.10.06.002.033	მესაკუთრე: შპს "შოდე"(400208869)		
		სტადია	ქალაქგებგმარებითი პარამეტრები		
ფორმატი	A2	პროექტის შეთანხმება	კ1	კ2	კ3
მასშტაბი	1:100		0.4	2.5	0.3

საპროექტო ჯგუფი

მთ. არქიტექტორი		ლ. მასხარაშვილი
Levanmasxarashvili@yahoo.com T: +559 571 34 10 55		
არქიტექტორი		თ. მანაგაძე
Tamunamanagadze@ yahoo.com T: +559 599 90 34 91		

არქიტექტურული ნაწილი

2022 ფურცელი

კ2-ის მთლიანი საანგარიშო ფართობი = 2230.6მ² აქედან:
2230.6/909.0 =2.5 კ2 = 2.5 (დადგენილი კ2 = 2.5)

სართულის საანგარიშო ფართობი ნიშნულზე 10.10 (478.80) = 385.0 მ²
მათ შორის:
საცხოვრებელი – 247.2მ²
საანგარიშო სახაფხულო – 8.2/3=2.7მ²
ლიფტი, კიბის უჯრედი და სადარბაზო – 129.6მ²
კ2-ის საანგარიშო ფართობი ნიშნულზე 10.10 (478.80) – 247.2+129.6+2.7 = 379.5 მ²

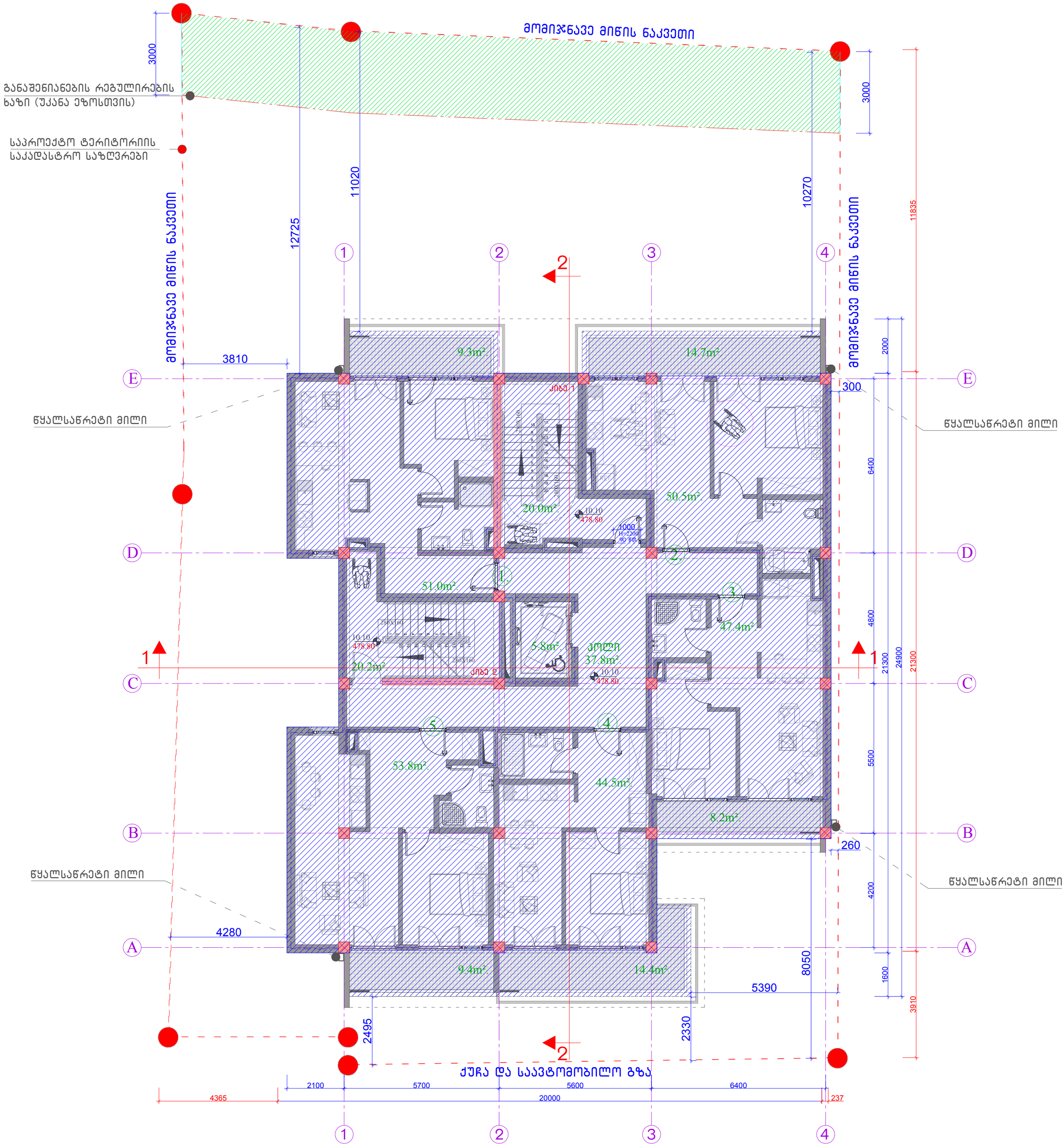

კ2-ის საანგარიშო კროკი ნიშნულზე 10.10		მიწის ნაკვეთის მისამართი	საპროექტო ობიექტის ფუნქციური დანიშნულება		შენიშვნა
		ქ.თბილისი, სოფელი ზურგოვანი, ასი ათასი მოწამის ქუჩა №24	მრავალბინიანი საცხოვრებელი სახლი		
		მიწის ნაკვეთის ს.კ.	დამკვეთი		
		N 01.10.06.002.033	მესაკუთრე: შპს "შოდე"(400208869)		
		სტადია	ქალაქგებგმარებითი პარამეტრები		
ფორმატი	A2	პროექტის შეთანხმება	კ1	კ2	კ3
მასშტაბი	1:100		0.4	2.5	0.3

საპროექტო ჯგუფი

მთ. არქიტექტორი ლ. მასხარაშვილი
Levanmasxarashvili@yahoo.com T: +559 571 34 10 55
არქიტექტორი თ. მანაგაძე
Tamunamanagadze@ yahoo.com T: +559 599 90 34 91

არქიტექტურული ნაწილი

2022 ფურცელი

კ2-ის მთლიანი საანგარიშო ფართობი = 2230.6მ² აქედან:
2230.6/909.0 =2.5 კ2 = 2.5 (დადგენილი კ2 = 2.5)

სართულის საანგარიშო ფართობი ნიშნულზე 13.30 (482.00) = 385.0 მ²
მათ შორის:
საცხოვრებელი – 247.2მ²
საანგარიშო სახაფხულო – 8.2/3=2.7მ²
ლიფტი, კიბის უჯრედი და სადარბაზო – 129.6მ²
კ2-ის საანგარიშო ფართობი ნიშნულზე 13.30 (482.00) – 247.2+129.6+2.7 = 379.5 მ²

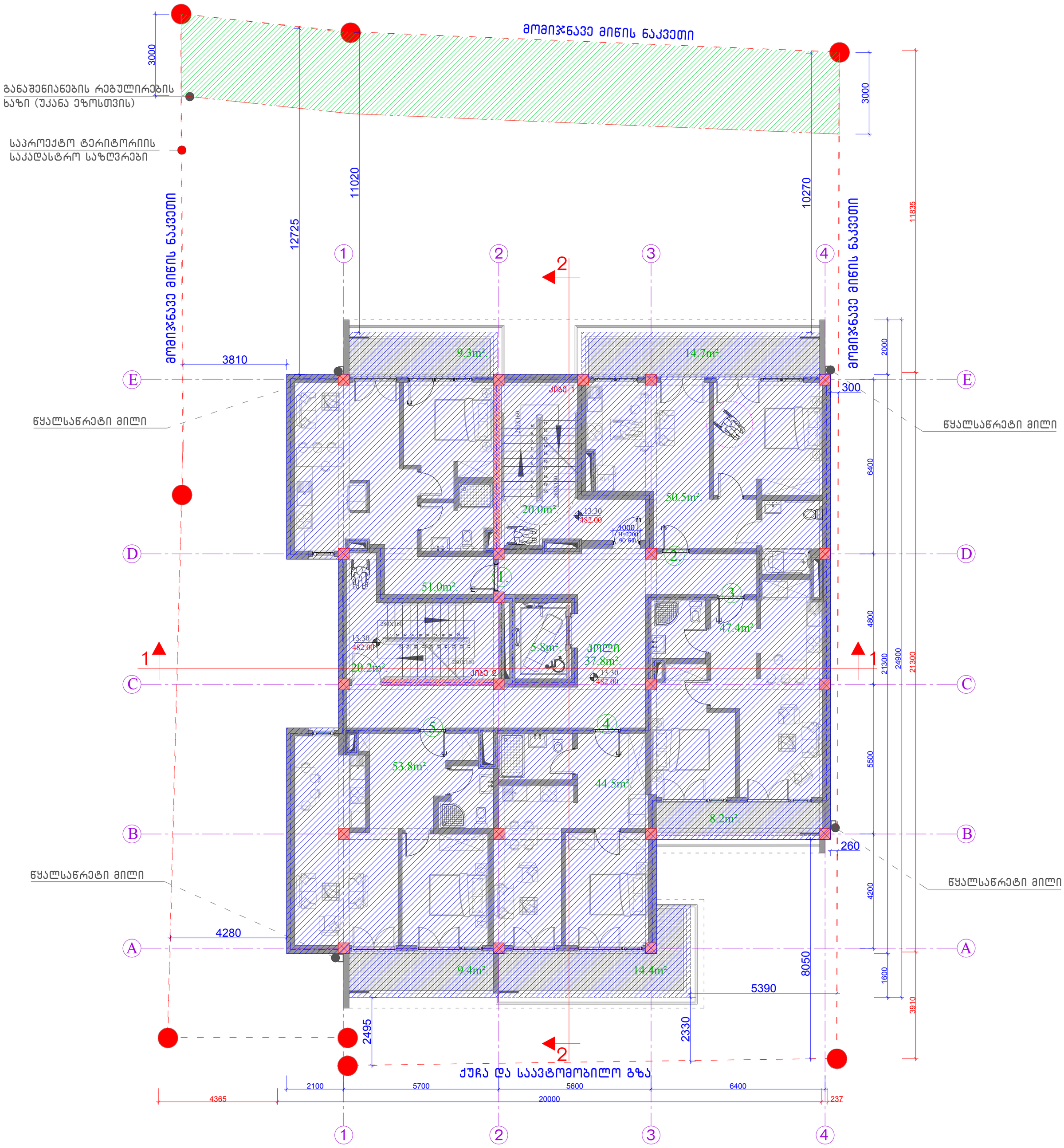

კ2-ის საანგარიშო კროკი ნიშნულზე 13.30		მიწის ნაკვეთის მისამართი	საპროექტო ობიექტის ფუნქციური დანიშნულება		შენიშვნა	საპროექტო ჯგუფი
		ქ.თბილისი, სოფელი ზურგოვანი, ასი ათასი მოწამის ქუჩა №24	მრავალბინიანი საცხოვრებელი სახლი			მთ. არქიტექტორი ლ. მასხარაშვილი
		მიწის ნაკვეთის ს.კ.	დამკვეთი			Levanmasxarashvili@yahoo.com T: +559 571 34 10 55
		N 01.10.06.002.033	მესაკუთრე: შპს "შოდე"(400208869)			არქიტექტორი თ. მანაგაძე
		სტადია	ქალაქგებმარებითი პარამეტრები			Tamunamanagadze@ yahoo.com T: +559 59[illegible] 90 34 91
ფორმატი	A2	პროექტის შეთანხმება	კ1	კ2	კ3	არქიტექტურული ნაწილი
მასშტაბი	1:100		0.4	2.5	0.3	2022 ფურცელი

კ2-ის მთლიანი საანგარიშო ფართობი = 2230.6მ² აქედან:
2230.6/909.0 =2.5 კ2 = 2.5 (დადგენილი კ2 = 2.5)

სართულის საანგარიშო ფართობი ნიშნულზე 16.50 (485.20) = 385.0 მ²
მათ შორის:
საცხოვრებელი - 247.2მ²
საანგარიშო სახაფხულო - 8.2/3=2.7მ²
ლიფტი, კიბის უჯრედი და სადარბაზო - 129.6მ²
კ2-ის საანგარიშო ფართობი ნიშნულზე 16.50 (485.20) - 247.2+129.6+2.7 = 379.5 მ²

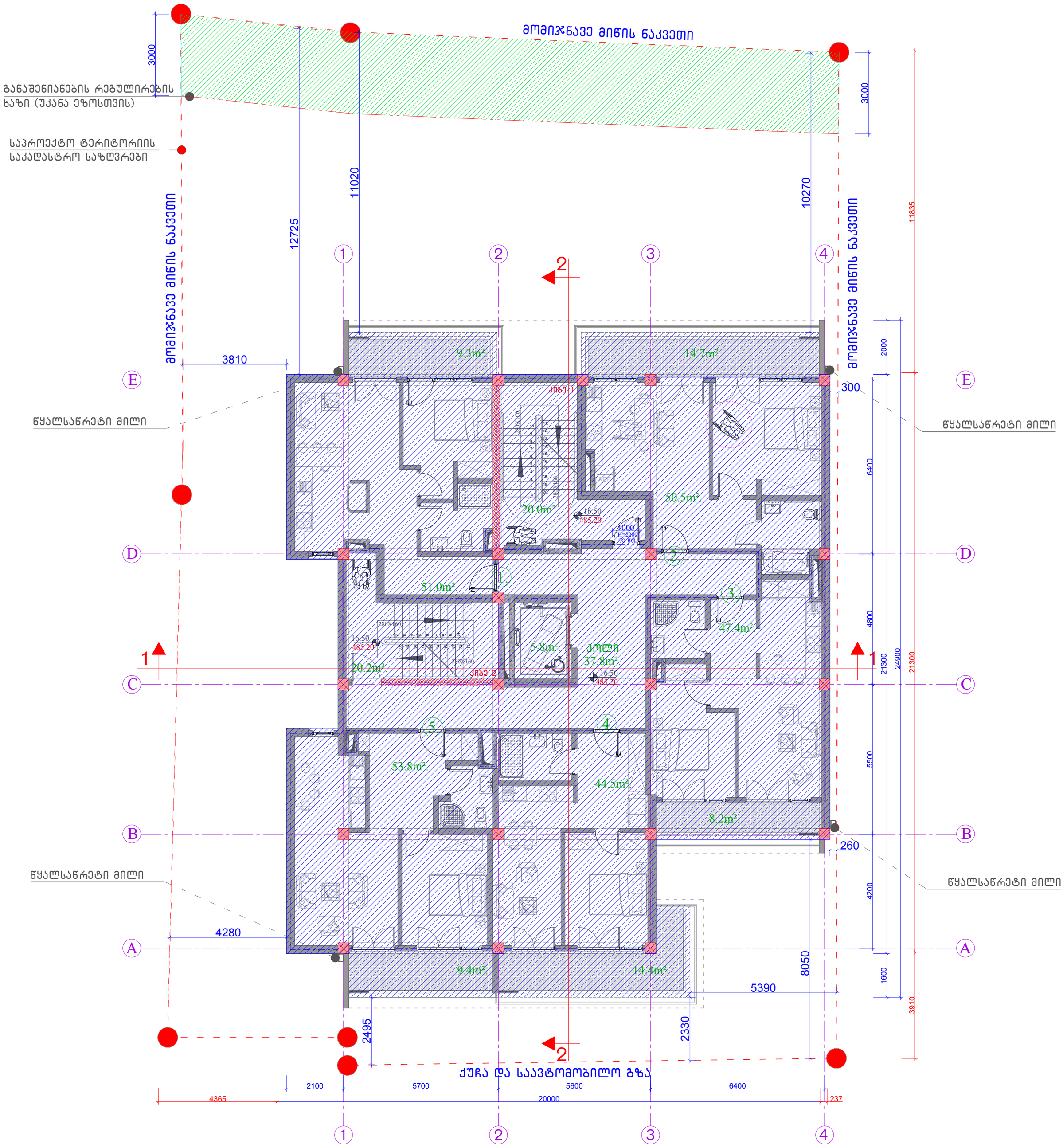

კ2-ის საანგარიშო კროკი ნიშნულზე 16.50		მიწის ნაკვეთის მისამართი	საპროექტო ობიექტის ფუნქციური დანიშნულება		შენიშვნა
		ქ.თბილისი, სოფელი ზურგოვანი, ასი ათასი მოწამის ქუჩა №24	მრავალბინიანი საცხოვრებელი სახლი		
		მიწის ნაკვეთის ს.კ.	დამკვეთი		
		N 01.10.06.002.033	მესაკუთრე: შპს "შოდე"(400208869)		
		სტადია	ქალაქგებმარებითი პარამეტრები		
ფორმატი	A2	პროექტის შეთანხმება	კ1	კ2	კ3
მასშტაბი	1:100		0.4	2.5	0.3

საპროექტო ჯგუფი

მთ. არქიტექტორი ლ. მასხარაშვილი
Levanmasxarashvili@yahoo.com T: +559 571 34 10 55
არქიტექტორი თ. მანაგაძე
Tamunamanagadze@ yahoo.com T: +559 597 90 34 91

არქიტექტურული ნაწილი

2022 ფურცელი

კ2-ის მთლიანი საანგარიშო ფართობი = 2230.6მ² აქედან:
2230.6/909.0 =2.5 კ2 = 2.5 (დადგენილი კ2 = 2.5)

კ2-ის საანგარიშო ფართობი ნიშნულზე 19.70 (488.40) = 44.4 მ²

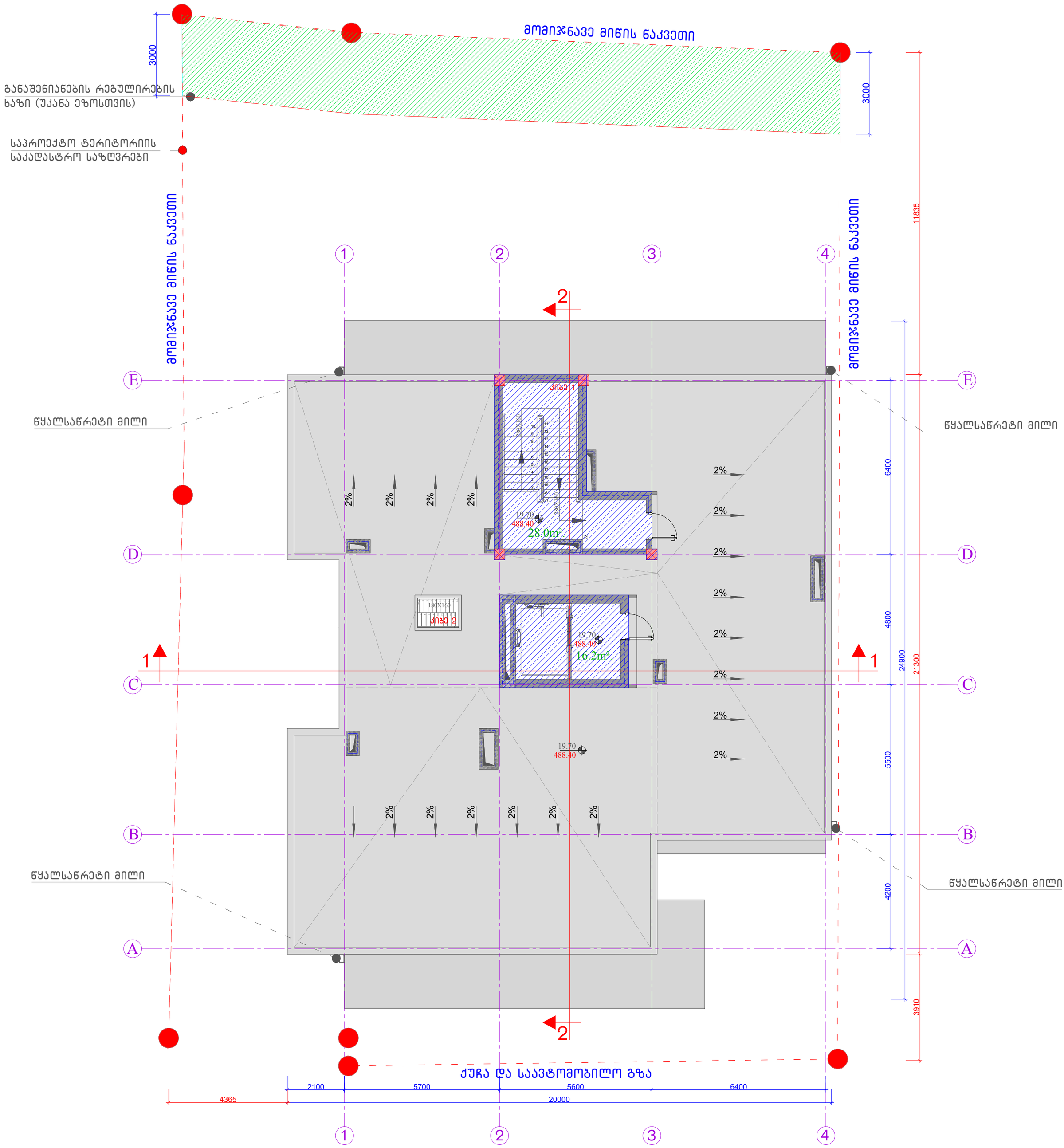

კ2-ის საანგარიშო კროკი ნიშნულზე 19.70		მიწის ნაკვეთის მისამართი	საპროექტო ობიექტის ფუნქციური დანიშნულება		შენიშვნა	საპროექტო ჯგუფი
		ქ.თბილისი, სოფელი ზურგოვანი, ასი ათასი მოწამის ქუჩა №24	მრავალბინიანი საცხოვრებელი სახლი			მთ. არქიტექტორი ლ. მასხარაშვილი
						Levanmasxarashvili@yahoo.com T: +559 571 34 10 55
		მიწის ნაკვეთის ს.კ.	დამკვეთი			არქიტექტორი თ. მანაბაძე
		N 01.10.06.002.033	მესაკუთრე: შპს "შოდე"(400208869)			Tamunamanagadze@ yahoo.com T: +559 597 90 34 91
		სტადია	ქალაქგეგმარებითი პარამეტრები			არქიტექტურული ნაწილი
ფორმატი	A2	პროექტის შეთანხმება	კ1	კ2	კ3	2022 ფურცელი
მასშტაბი	1:100		0.4	2.5	0.3	

კვ-ის საანგარიშო ფართობი = 410.8 მ²

410.8/909 = 0.5

კ1 = 0.5 (დადგენილი კ1 = 0.3)

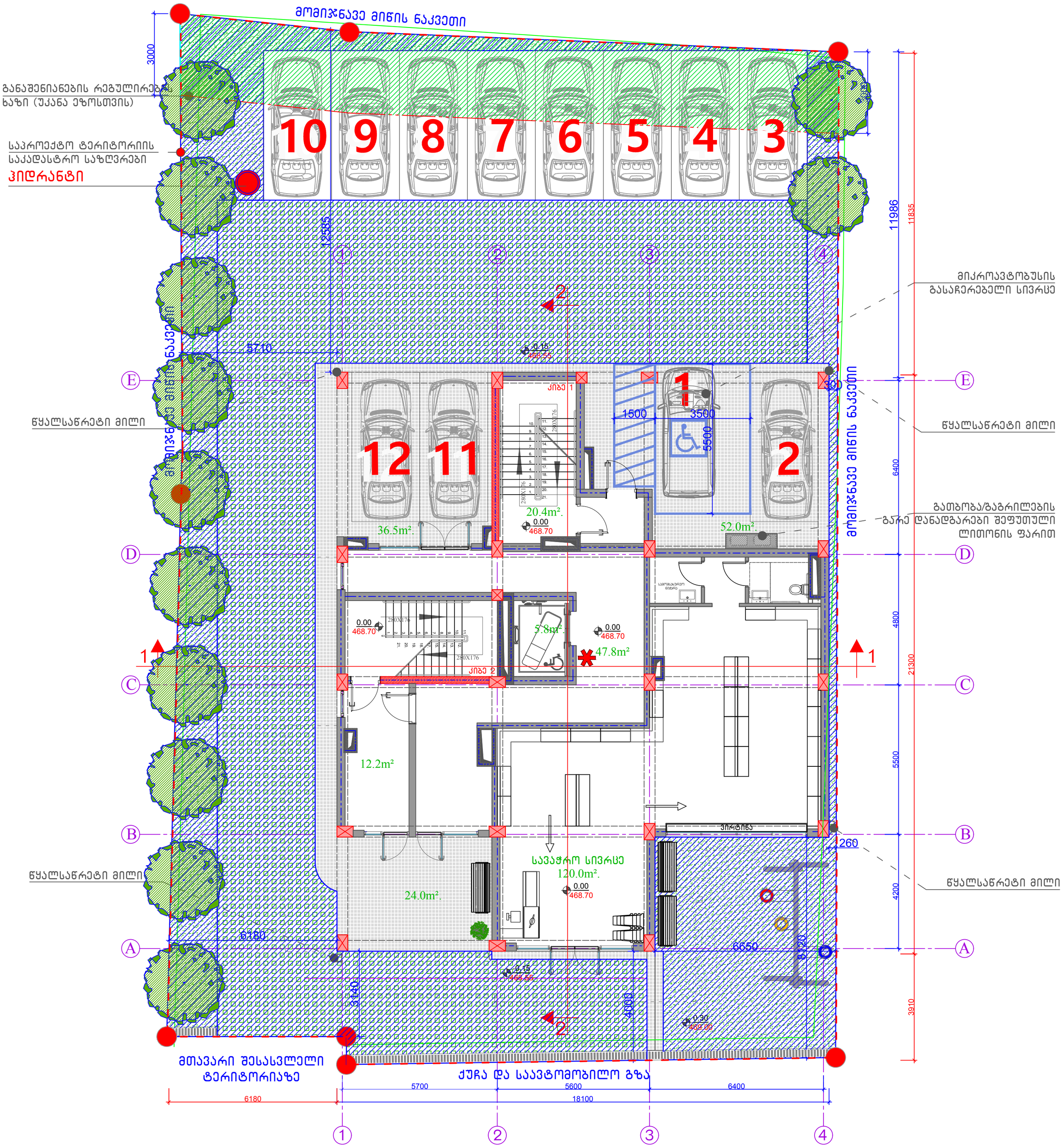

კვ-ის საანგარიშო კროკი		მიწის ნაკვეთის მისამართი	საპროექტო ობიექტის ფუნქციური დანიშნულება	შენიშვნა	საპროექტო ჯგუფი
		ქ.თბილისი, სოფელი ზურგოვანი, ასი ათასი მოწამის ქუჩა №24	მრავალბინიანი საცხოვრებელი სახლი		მთ. არქიტექტორი ლ. მასხარაშვილი
					Levanmasxarashvili@yahoo.com T: +559 571 34 10 55
		მიწის ნაკვეთის ს.კ.	დამკვეთი		არქიტექტორი თ. მანაბაძე
		N 01.10.06.002.033	მესაკუთრე: შპს "შოდე"(400208869)		Tamunamanagadze@ yahoo.com T: +559 597 90 34 91
		სტადია	ქალაქგებგმარებითი პარამეტრები		არქიტექტურული ნაწილი
ფორმატი	A2	პროექტის შეთანხმება	კ1 კ2 კ3		2022 ფურცელი
მასშტაბი	1:100		0.4 2.5 0.3		

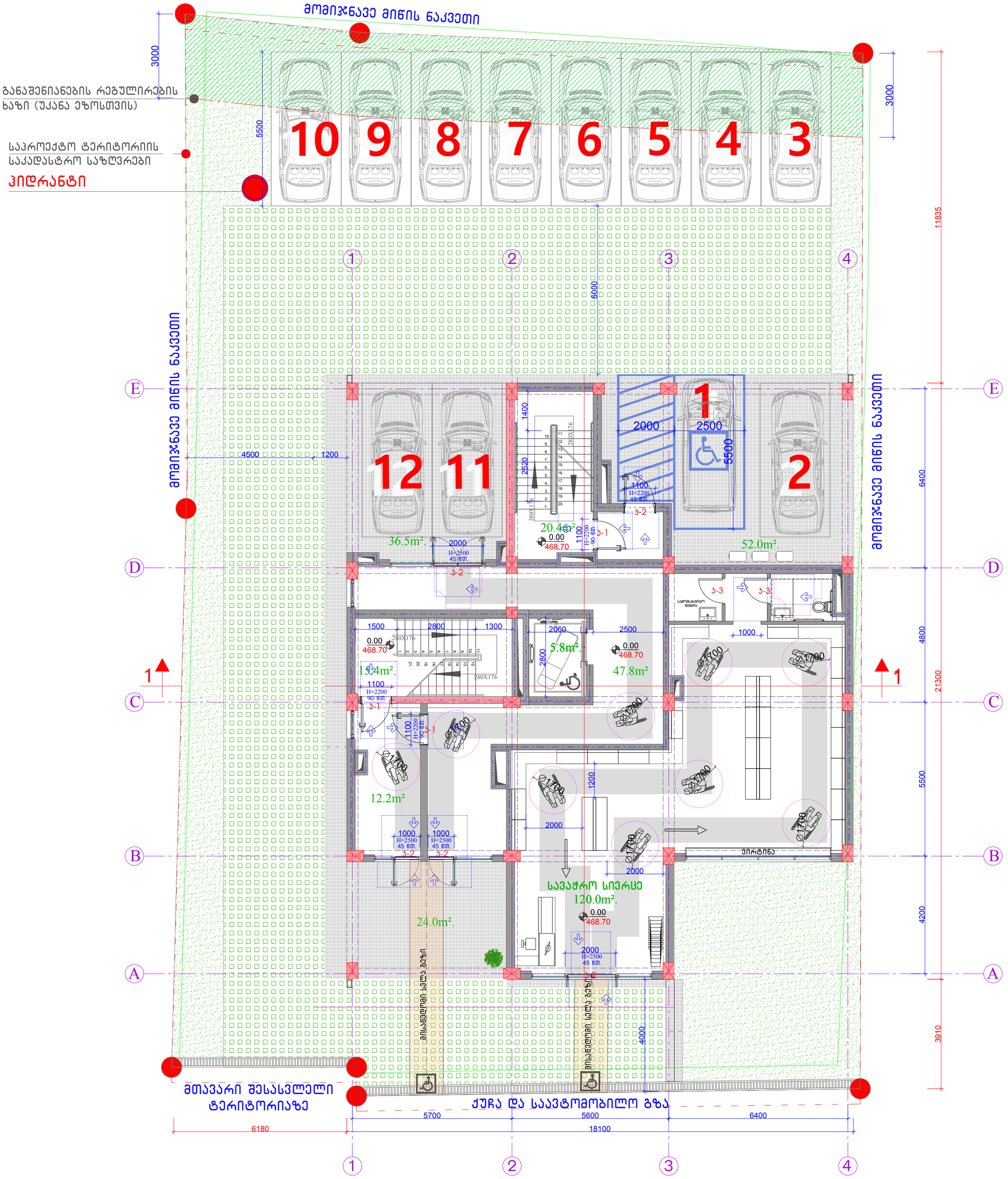

საპროექტო შენობაში გამოყენებული თავისუფალი სივრცეები კართან მანევრირებისთვის:

შენიშვნა:

- იატაკის ზედაპირი უნდა იყოს მდგრადი, მყარი, არასასრიალო და უნდა შეესაბამებოდეს 302 ქვეთავს, იატაკის ზედაპირზე დონის ცვლილება უნდა შეესაბამებოდეს 303 ქვეთავს.
- ავტომატურად მოძრავი კარი უნდა შეესაბამებოდეს 404.3 ქვეთავის მოთხოვნებს.

I სართულის გეგმა ნიშნულზე 0.00 მისაწვდომობის სვლაგეზი

ფორმატი	A2
მასშტაბი	1:100

მიწის ნაკვეთის მისამართი	საპროექტო ობიექტის ფუნქციური დანიშნულება
ქ.თბილისი, სოფელი ზურგოვანი, ასი ათასი მოწამის ქუჩა №24	მრავალბინიანი საცხოვრებელი სახლი
მიწის ნაკვეთის ს.კ.	დამკვეთი
N 01.10.06.002.033	მესაკუთრე: შპს "შოდე"(400208869)
სტადია	ქალაქგეგმარებითი პარამეტრები

პროექტის შეთანხმება	კ1	კ2	კ3
	0.4	2.5	0.3

პირობითი აღნიშვნები

- მიწის ნაკვეთის საკადასტრო საზღვრები
- 0.00 / 468.70 — ნიშნულის აღნიშვნელი ერთეული
- ჭრილის ხაზი
- ღერძის ხაზი

საპროექტო ჯგუფი

მთ. არქიტექტორი — ლ. მასხარაშვილი
Levanmasxarashvili@yahoo.com T: +559 571 34 10 55

არქიტექტორი — თ. მანაგაძე
Tamunamanagadze@ yahoo.com T: +559 597 90 34 91

არქიტექტურული ნაწილი

2022

ფურცელი

მომიჯნავე მიწის ნაკვეთი

3000

განაშენიანების რეგულირების ხაზი (უკანა ეზოსთვის)

საპროექტო ტერიტორიის საკადასტრო საზღვრები

მომიჯნავე მიწის ნაკვეთი

11020

12725

11820

10270

მომიჯნავე მიწის ნაკვეთი

11835

გათბობა/გაგრილების გარე დანადგარები

3810

წყალსაწრეტი მილი

ბინა №1 +3.70	
"ბ" ტიპი	51.0მ²
ერთეული	9.3მ²

ბინა №2 +3.70	
"ა" ტიპი	50.5მ²
ერთეული	14.7მ²

ბინა №3 +3.70	
"ბ" ტიპი	47.4მ²
ერთეული	8.2მ²

ბინა №5 +3.70	
"ბ" ტიპი	53.8მ²
ერთეული	9.4მ²

ბინა №4 +3.70	
"ბ" ტიპი	44.5მ²
ერთეული	14.4მ²

9.3m². 14.7m². 51.0m². 20.0m². 50.5m². 47.4m². 106.0m². ჰოლი 37.8m². 5.8m². 20.2m². 53.8m². 44.5m². 8.2m². 9.4m². 14.4m².

ლიფტში შემავალი სარებებს შორის დაშორება 15.51მ.

ფანჯრის სიგრძე 3057ნ

3.70 472.40

280X160

1400 2800 1550 2060 2500 1000 1500 2800 1300 1100 H=2200 90 წთ.

3000 300 2000 6400 4800 21300 24900 21300 5500 4200 1600 8910 260 8050 5390 2330 2495 4280

ქუჩა და საავტომობილო გზა

2100 5700 5600 6400 4365 20000 237

1 2 3 4 A B C D E

საპროექტო შენობაში გამოყენებული თავისუფალი სივრცეები კართან მანევრირებისთვის:

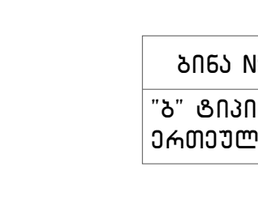

თავისუფალი სივრცე კართან მანევრირებისთვის – ანჯამიანი კარი წინიდან მისაწვდომი – გამოწევით გაღება

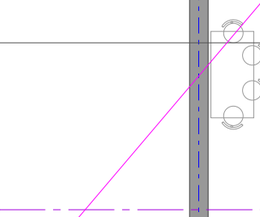

თავისუფალი სივრცე კართან მანევრირებისთვის – ანჯამიანი კარი ანჯამის მხრიდან მისაწვდომი – გამოწევით გაღება

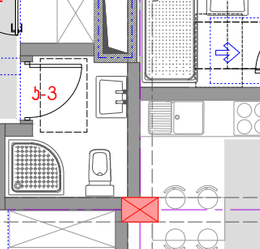

თავისუფალი სივრცე კართან მანევრირებისთვის – ანჯამიანი კარი საკეტის მხრიდან მისაწვდომი – მიწოლით გაღება

120 მინ. თუ მოწყობილია მიმახურავი

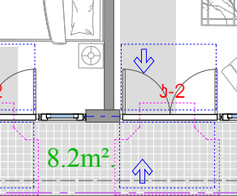

მოსატრიალებელი სივრცე

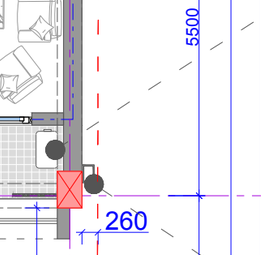

T ფორმის მოსატრიალებელი სივრცე ვარიანტი 1

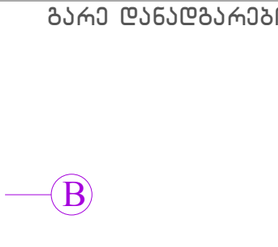

T ფორმის მოსატრიალებელი სივრცე ვარიანტი 2

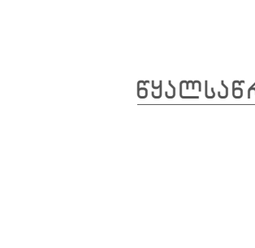

თავისუფალი სივრცე კართან მანევრირებისთვის – ანჯამიანი კარი წინიდან მისაწვდომი – მიწოლით გაღება

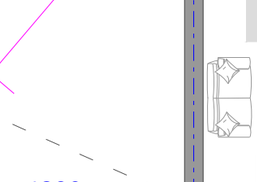

თავისუფალი სივრცე კართან მანევრირებისთვის – ანჯამიანი კარი საკეტის მხრიდან მისაწვდომი – გამოწევით გაღება

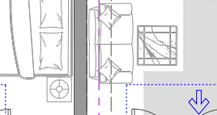

მისაწვდომი სვლაგეზი შენობის შიგნით 900მმ. შენობის გარეთ 1200მმ.

შენიშვნა:

- იატაკის ზედაპირი უნდა იყოს მდგრადი, მყარი, არასასრიალო და უნდა შეესაბამებოდეს 302 ქვეთავს, იატაკის ზედაპირზე დონის ცვლილება უნდა შეესაბამებოდეს 303 ქვეთავს.
- ავტომატურად მოძრავი კარი უნდა შეესაბამებოდეს 404.3 ქვეთავის მოთხოვნებს.

II სართულის გგეგმა ნიშნულზე 3.70 მისაწვდომობის სვლაგეზი

ფორმატი	A2
მასშტაბი	1:100

მიწის ნაკვეთის მისამართი	საპროექტო ობიექტის ფუნქციური დანიშნულება
ქ.თბილისი, სოფელი ზურგოვანი, ასი ათასი მოწვამის ქუჩა №24	მრავალბინიანი საცხოვრებელი სახლი
მიწის ნაკვეთის ს.კ.	დამკვეთი
N 01.10.06.002.033	მესაკუთრე: შპს "შოდე"(400208869)
სტადია	ქალაქგებმარებითი პარამეტრები

პროექტის შეთანხმება	კ1	კ2	კ3
	0.4	2.5	0.3

პირობითი აღნიშვნები

- მიწის ნაკვეთის საკადასტრო საზღვრები
- 0.00 / 468.70 ნიშნულის ამღნიშვნელი ერთეული
- ჭრილის ხაზი
- ღერძის ხაზი

საპროექტო ჯგუფი

მთ. არქიტექტორი ლ. მასხარაშვილი
Levanmasxarashvili@yahoo.com T: +559 571 34 10 55
არქიტექტორი თ. მანაბაძე
Tamunamanagadze@ yahoo.com T: +559 597 90 34 91

არქიტექტურული ნაწილი

2022

ფურცელი

მოჩიჯნავე მიწის ნაკვეთი

განაშენიანების რეგულირების ხაზი (უკანა ეზოსთვის)

საპროექტო ტერიტორიის საკადასტრო საზღვრები

მოჩიჯნავე მიწის ნაკვეთი

მოჩიჯნავე მიწის ნაკვეთი

გათბობა/გაგრილების გარე დანადგარები

გათბობა/გაგრილების გარე დანადგარები

წყალსაწრეტი მილი

წყალსაწრეტი მილი

ბინა №1 +3.70	
"ბ" ტიპი	51.0მ²
ერთეული	9.3მ²

ბინა №2 +3.70	
"ა" ტიპი	50.5მ²
ერთეული	14.7მ²

ბინა №3 +3.70	
"ბ" ტიპი	47.4მ²
ერთეული	8.2მ²

ბინა №5 +3.70	
"ბ" ტიპი	53.8მ²
ერთეული	9.4მ²

ბინა №4 +3.70	
"ბ" ტიპი	44.5მ²
ერთეული	14.4მ²

ქუჩა და საავტომობილო გზა

საპროექტო შენობაში გამოყენებული თავისუფალი სივრცეები კართან მანევრირებისთვის:

თავისუფალი სივრცე კართან მანევრირებისთვის – ანჯამიანი კარი წინიდან მისაწვდომი – გამოწევით გაღება

თავისუფალი სივრცე კართან მანევრირებისთვის – ანჯამიანი კარი ანჯამის მხრიდან მისაწვდომი – გამოწევით გაღება

თავისუფალი სივრცე კართან მანევრირებისთვის – ანჯამიანი კარი საკეტის მხრიდან მისაწვდომი – მიწოლით გაღება

120 მინ. თუ მოწყობილია მიმახვრავი

თავისუფალი სივრცე კართან მანევრირებისთვის – ანჯამიანი კარი წინიდან მისაწვდომი – მიწოლით გაღება

თავისუფალი სივრცე კართან მანევრირებისთვის – ანჯამიანი კარი საკეტის მხრიდან მისაწვდომი – გამოწევით გაღება

მისაწვდომი სივრცე მწოლის შემთხვევაში 900მმ. შენობის გარეთ 1200მმ.

მოსატრიალებელი სივრცე

T ფორმის მოსატრიალებელი სივრცე ვარიანტი 1

T ფორმის მოსატრიალებელი სივრცე ვარიანტი 2

შენიშვნა:

- იატაკის ზედაპირი უნდა იყოს მდგრადი, მყარი, არასასრიალო და უნდა შეესაბამებოდეს 302 ქვეთავს, იატაკის ზედაპირზე დონის ცვლილება უნდა შეესაბამებოდეს 303 ქვეთავს.
- ავტომატურად მოძრავი კარი უნდა შეესაბამებოდეს 404.3 ქვეთავის მოთხოვნებს.

III სართულის გგეგმა ნიშნულზე 6.90 მისაწვდომობის სვლაგეზი

ფორმატი	A2
მასშტაბი	1:100

მიწის ნაკვეთის მისამართი: ქ.თბილისი, სოფელი ზურგოვანი, ასი ათასი მოწამის ქუჩა №24

მიწის ნაკვეთის ს.კ.: N 01.10.06.002.033

სტადია: პროექტის შეთანხმება

საპროექტო ობიექტის ფუნქციური დანიშნულება: მრავალბინიანი საცხოვრებელი სახლი

დამკვეთი: მესაკუთრე: შპს "შოდე"(400208869)

ქალაქგებგმარებითი პარამეტრები

კ1	კ2	კ3
0.4	2.5	0.3

პირობითი აღნიშვნები

- მიწის ნაკვეთის საკადასტრო საზღვრები
- 0.00 / 468.70 ნიშნულის აღმნიშვნელი ერთეული
- ჭრილის ხაზი
- ღერძის ხაზი

საპროექტო ჯგუფი

მთ. არქიტექტორი ლ. მასხარაშვილი
Levanmasxarashvili@yahoo.com T: +559 571 34 10 55
არქიტექტორი თ. მანაგაძე
Tamunamanagadze@ yahoo.com T: +559 597 90 34 91

არქიტექტურული ნაწილი

2022

ფურცელი

მომიჯნავე მიწის ნაკვეთი

3000

განაშენიანების რეგულირების ხაზი (უკანა ეზოსთვის)

საპროექტო ტერიტორიის საკადასტრო საზღვრები

მომიჯნავე მიწის ნაკვეთი

12725

11020

11820

10270

11835

3000

გათბობა/გაგრილების გარე დანადგარები

3810

წყალსაწრეტი მილი

ბინა №1 +3.70	
"ბ" ტიპი	51.0მ²
ერთეული	9.3მ²

ბინა №2 +3.70	
"ა" ტიპი	50.5მ²
ერთეული	14.7მ²

ბინა №3 +3.70	
"ბ" ტიპი	47.4მ²
ერთეული	8.2მ²

ბინა №5 +3.70	
"ბ" ტიპი	53.8მ²
ერთეული	9.4მ²

ბინა №4 +3.70	
"ბ" ტიპი	44.5მ²
ერთეული	14.4მ²

9.3m². 14.7m². 51.0m². 20.0m². 50.5m². 47.4m². 20.2m². 106.0m². ჰოლი 37.8m². 5.8m². 53.8m². 44.5m². 8.2m². 9.4m². 14.4m².

ქიბლისგში შემავალი სარეზერვო ვენტილაციის ბაღმაღალი 30576

ქიბლისგში შემავალი სარეზერვო ვენტილაციის ბაღმაღალი 15.51მ.

ქუჩა და საავტომობილო გზა

4365 2100 5700 5600 6400 237

20000

2495 2330 8050 5390

2000 300 6400 4800 21300 24900 21300 5500 4200 1600 3910 260

საპროექტო შენობაში გამოყენებული თავისუფალი სივრცეები კართან მანევრირებისთვის:

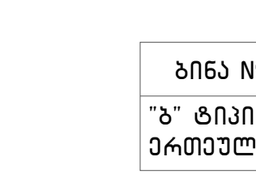

თავისუფალი სივრცე კართან მანევრირებისთვის – ანჯამიანი კარი წინიდან მისაწვდომი – გამოწევით გაღება

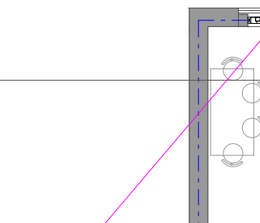

თავისუფალი სივრცე კართან მანევრირებისთვის – ანჯამიანი კარი ანჯამის მხრიდან მისაწვდომი – გამოწევით გაღება

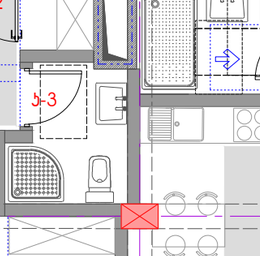

თავისუფალი სივრცე კართან მანევრირებისთვის – ანჯამიანი კარი საკეტის მხრიდან მისაწვდომი – მიწოლით გაღება

120 მინ. თუ მოწყობილია მიმახურავი



თავისუფალი სივრცე კართან მანევრირებისთვის – ანჯამიანი კარი წინიდან მისაწვდომი – მიწოლით გაღება

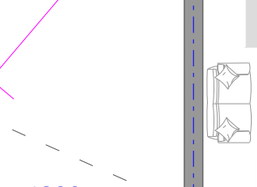

თავისუფალი სივრცე კართან მანევრირებისთვის – ანჯამიანი კარი საკეტის მხრიდან მისაწვდომი – გამოწევით გაღება

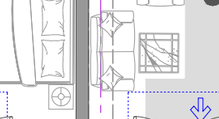

მისაწვდომი სივრცე ზღურბლის შეზღუდვით

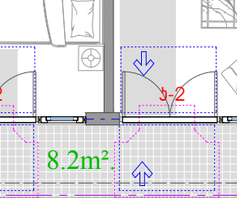

მოსატრიალებელი სივრცე

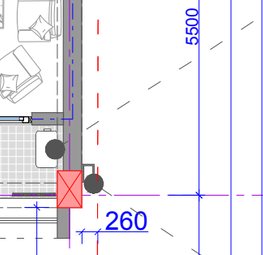

T ფორმის მოსატრიალებელი სივრცე ვარიანტი 1

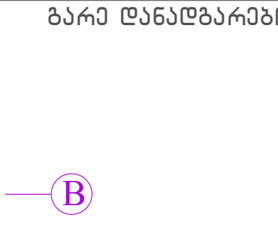

T ფორმის მოსატრიალებელი სივრცე ვარიანტი 2

შენიშვნა:

- იატაკის ზედაპირი უნდა იყოს მდგრადი, მყარი, არასასრიალო და უნდა შეესაბამებოდეს 302 ქვეთავს, იატაკის ზედაპირზე დონის ცვლილება უნდა შეესაბამებოდეს 303 ქვეთავს.
- ავტომატურად მოძრავი კარი უნდა შეესაბამებოდეს 404.3 ქვეთავის მოთხოვნებს.

IV სართულის გგეგმა ნიშნულზე 10.10 მისაწვდომობის სვლაგეზი

ფორმატი	A2
მასშტაბი	1:100

მიწის ნაკვეთის მისამართი: ქ.თბილისი, სოფელი ზურგოვანი, ასი ათასი მოწვამის ქუჩა №24

მიწის ნაკვეთის ს.კ.: N 01.10.06.002.033

სტადია: პროექტის შეთანხმება

საპროექტო ობიექტის ფუნქციური დანიშნულება: მრავალბინიანი საცხოვრებელი სახლი

დამკვეთი: მესაკუთრე: შპს "შოდე"(400208869)

ქალაქგეგმარებითი პარამეტრები

კ1	კ2	კ3
0.4	2.5	0.3

პირობითი აღნიშვნები

- მიწის ნაკვეთის საკადასტრო საზღვრები
- 0.00 / 468.70 ნიშნულის ამღნიშვნელი ერთეული
- ჭრილის ხაზი
- ღერძის ხაზი

საპროექტო ჯგუფი

მთ. არქიტექტორი ლ. მასხარაშვილი

Levanmasxarashvili@yahoo.com T: +559 571 34 10 55

არქიტექტორი თ. მანაბაძე

Tamunamanagadze@ yahoo.com T: +559 597 90 34 91

არქიტექტურული ნაწილი

2022

ფურცელი

მომიჯნავე მიწის ნაკვეთი

3000

განაშენიანების რეგულირების ხაზი (უკანა ეზოსთვის)

საპროექტო ტერიტორიის საკადასტრო საზღვრები

მომიჯნავე მიწის ნაკვეთი

11020

12725

11820

10270

მომიჯნავე მიწის ნაკვეთი

11835

გათბობა/გაგრილების გარე დანადგარები

3810

წყალსაწრეტი მილი

ბინა №1 +3.70	
"ბ" ტიპი	51.0მ²
ერთეული	9.3მ²

ბინა №2 +3.70	
"ა" ტიპი	50.5მ²
ერთეული	14.7მ²

ბინა №3 +3.70	
"ბ" ტიპი	47.4მ²
ერთეული	8.2მ²

ბინა №5 +3.70	
"ბ" ტიპი	53.8მ²
ერთეული	9.4მ²

ბინა №4 +3.70	
"ბ" ტიპი	44.5მ²
ერთეული	14.4მ²

9.3m². 14.7m². 51.0m². 20.0m². 50.5m². 47.4m². 20.2m². 106.0m². ჰოლი 37.8m². 5.8m². 53.8m². 44.5m². 8.2m². 9.4m². 14.4m².

ჯ-1 1100 H=2200 90 წთ. ჯ-2 ჯ-3 Ø1700 REF 280X160

ციცებები შეამავსებლ ცარებებს შორის დაშორება 15.51მ.

მიმდინარე სიმაღლური ნიშნული 30576

3.70 472.40 13.30 482.00

1400 2800 1550 1000 1500 2800 1300 2060 2500 2800 1550 1500

2000 300 6400 4800 21300 24900 21300 5500 260 4200 1600 8910 8050 5390 2330 2495 4280

1 2 3 4 5

A B C D E

საპროექტო შენობაში გამოყენებული თავისუფალი სივრცეები კართან მანევრირებისთვის:

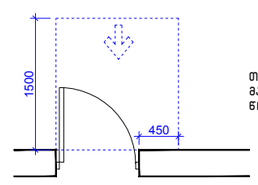

თავისუფალი სივრცე კართან მანევრირებისთვის – ანჯამიანი კარი წინიდან მისაწვდომი – გამოწევით გაღება

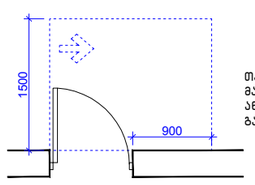

თავისუფალი სივრცე კართან მანევრირებისთვის – ანჯამიანი კარი ანჯამის მხრიდან მისაწვდომი – გამოწევით გაღება

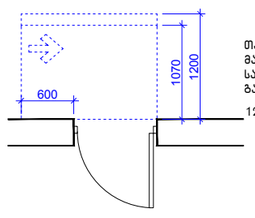

თავისუფალი სივრცე კართან მანევრირებისთვის – ანჯამიანი კარი საკეტის მხრიდან მისაწვდომი – მიწოლით გაღება

120 მინ. თუ მოწყობილია მიმახურავი

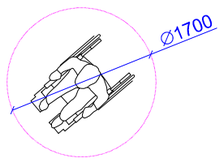

მოსატრიალებელი სივრცე

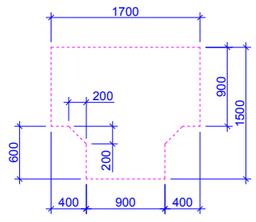

T ფორმის მოსატრიალებელი სივრცე ვარიანტი 1

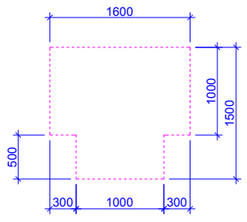

T ფორმის მოსატრიალებელი სივრცე ვარიანტი 2

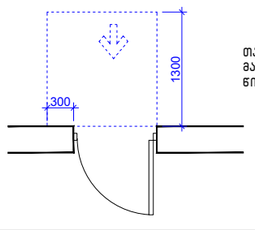

თავისუფალი სივრცე კართან მანევრირებისთვის – ანჯამიანი კარი წინიდან მისაწვდომი – მიწოლით გაღება

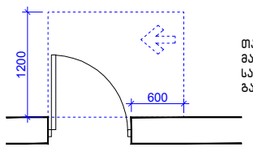

თავისუფალი სივრცე კართან მანევრირებისთვის – ანჯამიანი კარი საკეტის მხრიდან მისაწვდომი – გამოწევით გაღება



მისაწვდომი სვლაგეზი შენობის შიგნით 900მმ. შენობის გარეთ 1200მმ.

შენიშვნა:

- იატაკის ზედაპირი უნდა იყოს მდგრადი, მყარი, არასასრიალო და უნდა შეესაბამებოდეს 302 ქვეთავს, იატაკის ზედაპირზე დონის ცვლილება უნდა შეესაბამებოდეს 303 ქვეთავს.
- ავტომატურად მოძრავი კარი უნდა შეესაბამებოდეს 404.3 ქვეთავის მოთხოვნებს.

V სართულის გგეგმა ნიშნულზე 13.30 მისაწვდომობის სვლაგეზი

ფორმატი	A2
მასშტაბი	1:100

მიწის ნაკვეთის მისამართი	საპროექტო ობიექტის ფუნქციური დანიშნულება
ქ.თბილისი, სოფელი ზურგოვანი, ასი ათასი მოწვამის ქუჩა №24	მრავალბინიანი საცხოვრებელი სახლი
მიწის ნაკვეთის ს.კ.	დამკვეთი
N 01.10.06.002.033	მესაკუთრე: შპს "შოდე"(400208869)
სტადია	ქალაქგებგმარებითი პარამეტრები

პროექტის შეთანხმება	კ1	კ2	კ3
	0.4	2.5	0.3

პირობითი აღნიშვნები

- მიწის ნაკვეთის საკადასტრო საზღვრები
- 0.00 / 468.70 ნიშნულის ამღნიშვნელი ერთეული
- ჭრილის ხაზი
- ღერძის ხაზი

საპროექტო ჯგუფი

მთ. არქიტექტორი ლ. მასხარაშვილი

Levanmasxarashvili@yahoo.com T: +559 571 34 10 55

არქიტექტორი თ. მანაბაძე

Tamunamanagadze@ yahoo.com T: +559 597 90 34 91

არქიტექტურული ნაწილი

2022

ფურცელი

მომიჯნავე მიწის ნაკვეთი

3000

განაშენიანების რეგულირების ხაზი (უკანა ეზოსთვის)

საპროექტო ტერიტორიის საკადასტრო საზღვრები

მომიჯნავე მიწის ნაკვეთი

11020

12725

11820

10270

მომიჯნავე მიწის ნაკვეთი

11835

გათბობა/გაგრილების გარე დანადგარები

3810

წყალსაწრეტი მილი

ბინა №1 +3.70	
"ბ" ტიპი	51.0მ²
ერთეული	9.3მ²

ბინა №2 +3.70	
"ა" ტიპი	50.5მ²
ერთეული	14.7მ²

ბინა №3 +3.70	
"ბ" ტიპი	47.4მ²
ერთეული	8.2მ²

ბინა №5 +3.70	
"ბ" ტიპი	53.8მ²
ერთეული	9.4მ²

ბინა №4 +3.70	
"ბ" ტიპი	44.5მ²
ერთეული	14.4მ²

9.3m². 14.7m². 51.0m². 20.0m². 50.5m². 47.4m². 20.2m². 106.0m². კოლი 37.8m². 5.8m². 53.8m². 44.5m². 8.2m². 9.4m². 14.4m².

საკონსულტაციო სივრცე 30576

კიბეებში შემავალი ცარებებს შორის დაშორება 15.51მ.

4280

2495

2330

8050

5390

ქუჩა და საავტომობილო გზა

2100 5700 5600 6400

4365 20000 237

საპროექტო შენობაში გამოყენებული თავისუფალი სივრცეები კართან მანევრირებისთვის:

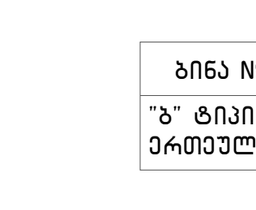

თავისუფალი სივრცე კართან მანევრირებისთვის – ანჯამიანი კარი წინიდან მისაწვდომი – გამოწევით გაღება

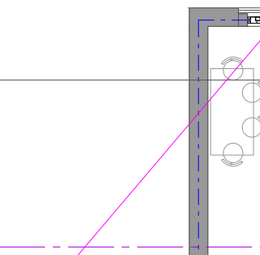

თავისუფალი სივრცე კართან მანევრირებისთვის – ანჯამიანი კარი ანჯამის მხრიდან მისაწვდომი – გამოწევით გაღება

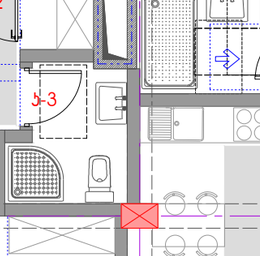

თავისუფალი სივრცე კართან მანევრირებისთვის – ანჯამიანი კარი საკეტის მხრიდან მისაწვდომი – მიწოლით გაღება

120 მინ. თუ მოწყობილია მიმახურავი



თავისუფალი სივრცე კართან მანევრირებისთვის – ანჯამიანი კარი წინიდან მისაწვდომი – მიწოლით გაღება

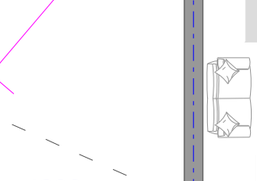

თავისუფალი სივრცე კართან მანევრირებისთვის – ანჯამიანი კარი საკეტის მხრიდან მისაწვდომი – გამოწევით გაღება

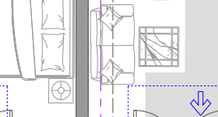

მისაწვდომი სვლაგეზი შვრების შიგნით 900მმ. შენობის გარეთ 1200მმ.

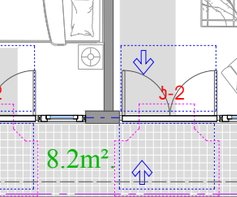

მოსატრიალებელი სივრცე

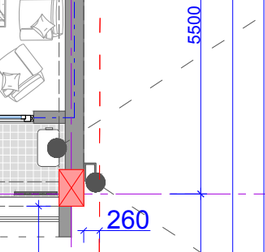

T ფორმის მოსატრიალებელი სივრცე ვარიანტი 1

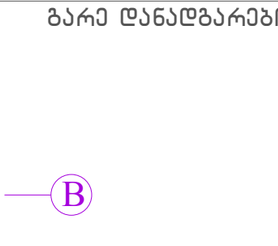

T ფორმის მოსატრიალებელი სივრცე ვარიანტი 2

შენიშვნა:

- იატაკის ზედაპირი უნდა იყოს მდგრადი, მყარი, არასასრიალო და უნდა შეესაბამებოდეს 302 ქვეთავს, იატაკის ზედაპირზე დონის ცვლილება უნდა შეესაბამებოდეს 303 ქვეთავს.
- ავტომატურად მოძრავი კარი უნდა შეესაბამებოდეს 404.3 ქვეთავის მოთხოვნებს.

VI სართულის გგეგმა ნიშნულზე 16.50 მისაწვდომობის სვლაგეზი

ფორმატი	A2
მასშტაბი	1:100

მიწის ნაკვეთის მისამართი: ქ.თბილისი, სოფელი ზურგოვანი, ასი ათასი მოწვამის ქუჩა №24

მიწის ნაკვეთის ს.კ.: N 01.10.06.002.033

სტადია: პროექტის შეთანხმება

საპროექტო ობიექტის ფუნქციური დანიშნულება: მრავალბინიანი საცხოვრებელი სახლი

დამკვეთი: მესაკუთრე: შპს "შოდე"(400208869)

ქალაქგეგმარებითი პარამეტრები

კ1	კ2	კ3
0.4	2.5	0.3

პირობითი აღნიშვნები

- მიწის ნაკვეთის საკადასტრო საზღვრები
- 0.00 / 468.70 ნიშნულის აღმნიშვნელი ერთეული
- ჭრილის ხაზი
- ღერძის ხაზი

საპროექტო ჯგუფი

მთ. არქიტექტორი ლ. მასხარაშვილი
Levanmasxarashvili@yahoo.com T: +559 571 34 10 55
არქიტექტორი თ. მანაბაძე
Tamunamanagadze@ yahoo.com T: +559 597 90 34 91

არქიტექტურული ნაწილი

2022

ფურცელი

მისაწვდომი "ა" ტიპის ბინა ნიშნულზე +3.70
ბინა №2

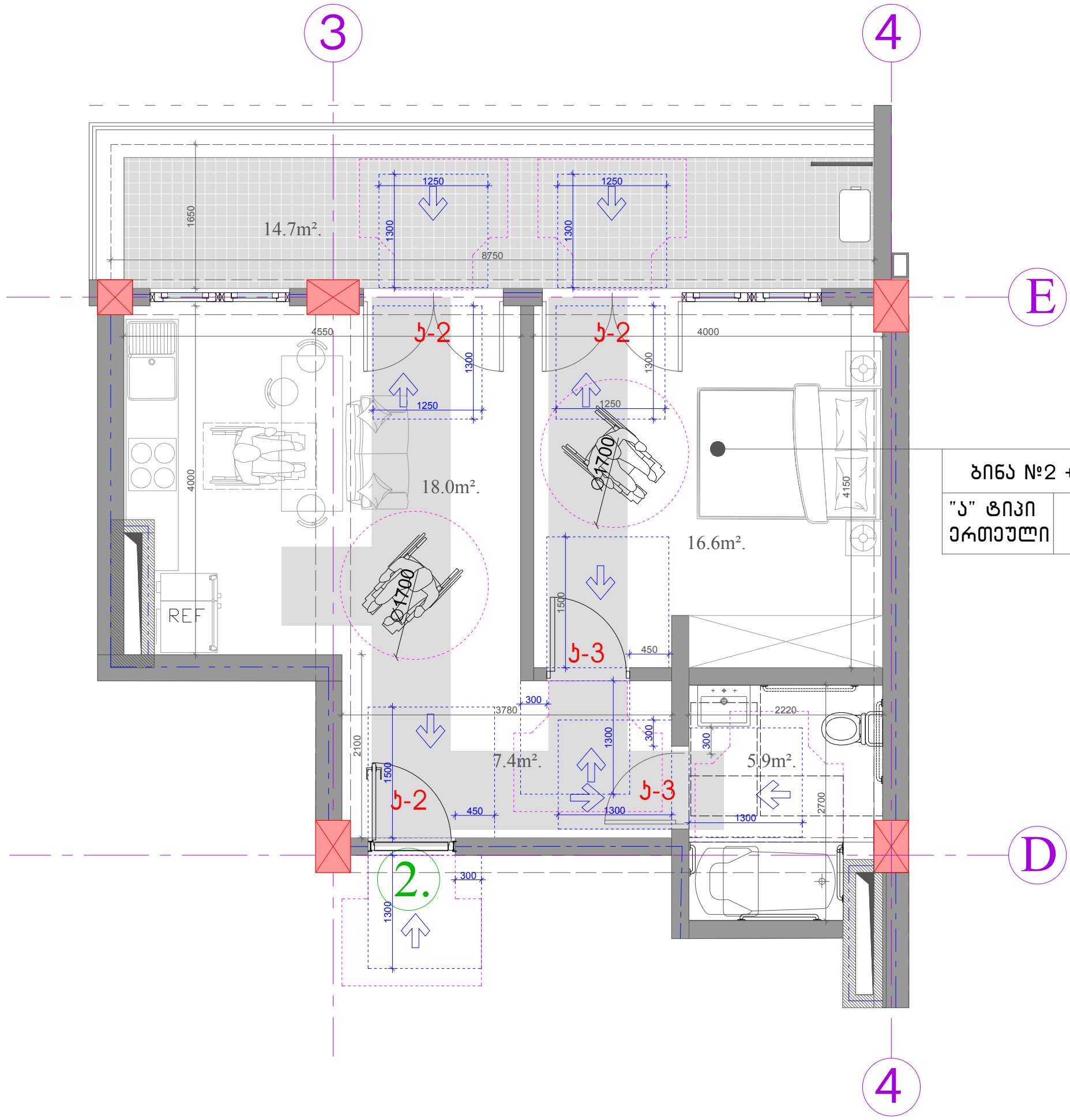

ბინა №2 +3.70	
"ა" ტიპი	50.5მ²
ერთეული	14.7მ²

შენიშვნა:

- იატაკის ზედაპირი უნდა იყოს მდგრადი, მყარი, არასასრიალო და უნდა შეესაბამებოდეს 302 ქვეთავს, იატაკის ზედაპირზე დონის ცვლილება უნდა შეესაბამებოდეს 303 ქვეთავს.
- ავტომატურად მოძრავი კარი უნდა შეესაბამებოდეს 404.3 ქვეთავის მოთხოვნებს.

მისაწვდომი "ა" ტიპის ბინა ნიშნულზე +3.70		მიწის ნაკვეთის მისამართი	საპროექტო ობიექტის ფუნქციური დანიშნულება	პირობითი აღნიშვნები	საპროექტო ჯგუფი
		ქ.თბილისი, სოფელი ზურგოვანი, ასი ათასი მოწამის ქუჩა №24	მრავალბინიანი საცხოვრებელი სახლი	მიწის ნაკვეთის საკადასტრო საზღვრები	მთ. არქიტექტორი ლ. მასხარაშვილი
					Levanmasxarashvili@yahoo.com T: +559 571 34 10 55
		მიწის ნაკვეთის ს.კ.	დამკვეთი	0.00 / 468.70 ნიშნულის ამღნიშვნელი ერთეული	არქიტექტორი თ. მანაგაძე
		N 01.10.06.002.033	მესაკუთრე: შპს "შოდე"(400208869)		Tamunamanagadze@ yahoo.com T: +559 597 90 34 91
		სტადია	ქალაქგეგმარებითი პარამეტრები	ჭრილის ხაზი	არქიტექტურული ნაწილი
ფორმატი	A3	პროექტის შეთანხმება	კ1 / კ2 / კ3	ღერძის ხაზი	2022 ფურცელი
მასშტაბი	1:50		0.4 / 2.5 / 0.3		

მისაწვდომი ტუალეტი "ა" ტიპის ერთეულში ნიშნულზე +3.70
ბინა №2

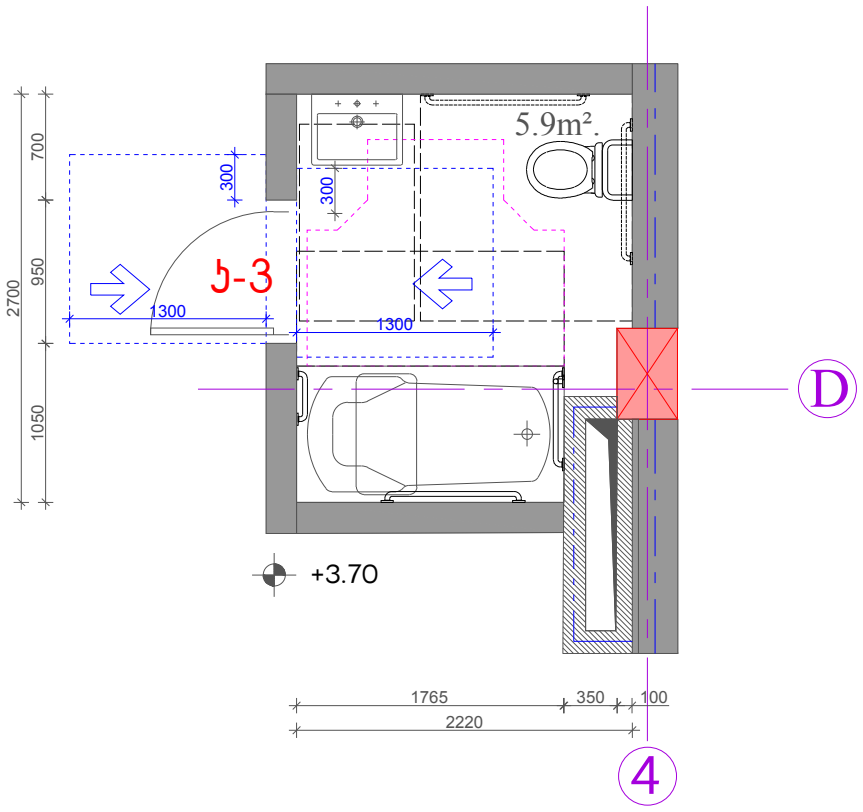

T ფორმის მოსატრიალებელი სივრცე
ვარიანტი 1

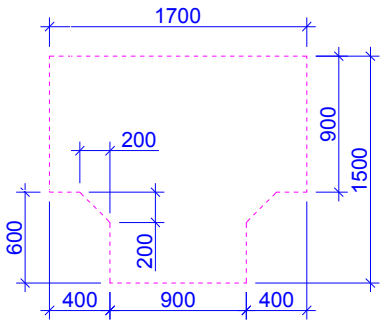

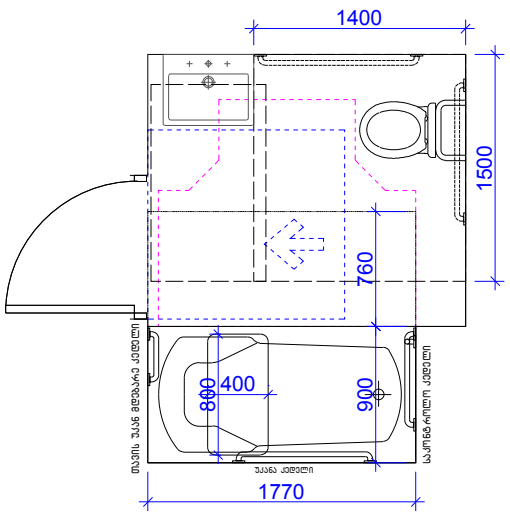

უნიტაზის და ხელმოსაჭიდი ძელების (საჭიროების შემთხვევაში) მდებარეობა

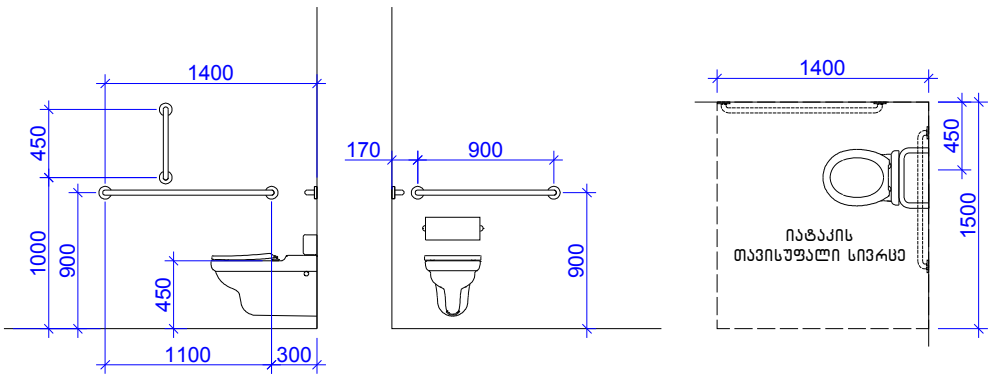

დასაჯდომის მძლე აბაზანა
ხელმოსაჭიდი ძელებით

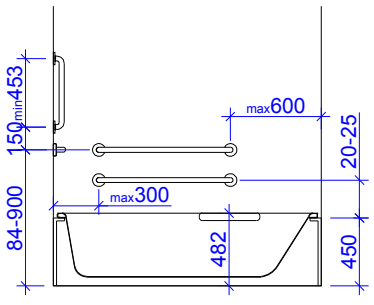

თავისუფალი სივრცე კართან მანევრირებისთვის
ანჯამიანი კარი
წინიდან მისაწვდომი – მიწოლით გაღება
404.2.3.2 (ბ)

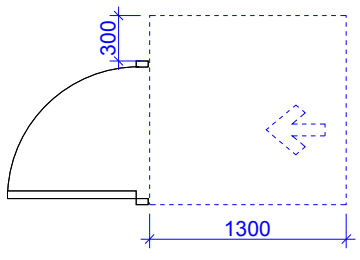

ხელსაბანის მდებარეობა

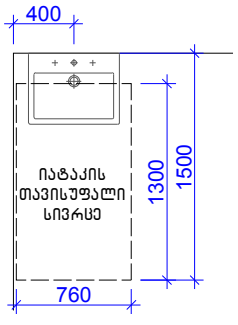

თავისუფალი სივრცე ფეხის ფალანგისთვის

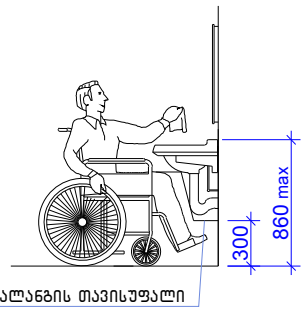

"ა" ტიპის ერთეულებში ხელმოსაჭიდი ძელები დამაგრდეს საჭიროების შემთხვევაში.

მისაწვდომი "ა" ტიპის ბინა ნიშნულზე +3.70		მიწის ნაკვეთის მისამართი	საპროექტო ობიექტის ფუნქციური დანიშნულება		პირობითი აღნიშვნები	საპროექტო ჯგუფი
		ქ.თბილისი, სოფელი ზურგოვანი, ასი ათასი მოწვამის ქუჩა №24	მრავალბინიანი საცხოვრებელი სახლი		0.00 / 468.70 ნიშნულის აღნიშვნელი ერთეული	მთ. არქიტექტორი ლ. მასხარაშვილი
		მიწის ნაკვეთის ს.კ.	დამკვეთი			Levanmasxarashvili@yahoo.com T: +559 571 34 10 55
		N 01.10.06.002.033	მესაკუთრე: შპს "შოდე"(400208869)		ჭრილის ხაზი	არქიტექტორი თ. მანაგაძე
		სტადია	ქალაქგეგმარებითი პარამეტრები		ღერძის ხაზი	Tamunamanagadze@ yahoo.com T: +559 597 90 34 91
ფორმატი	A3	პროექტის შეთანხმება	კ1	კ2	კ3	არქიტექტურული ნაწილი
მასშტაბი	1:50		0.4	2.5	0.3	2022 ფურცელი

მისაწვდომი "ა" ტიპის ბინა ნიშნულზე +6.90
ბინა №2

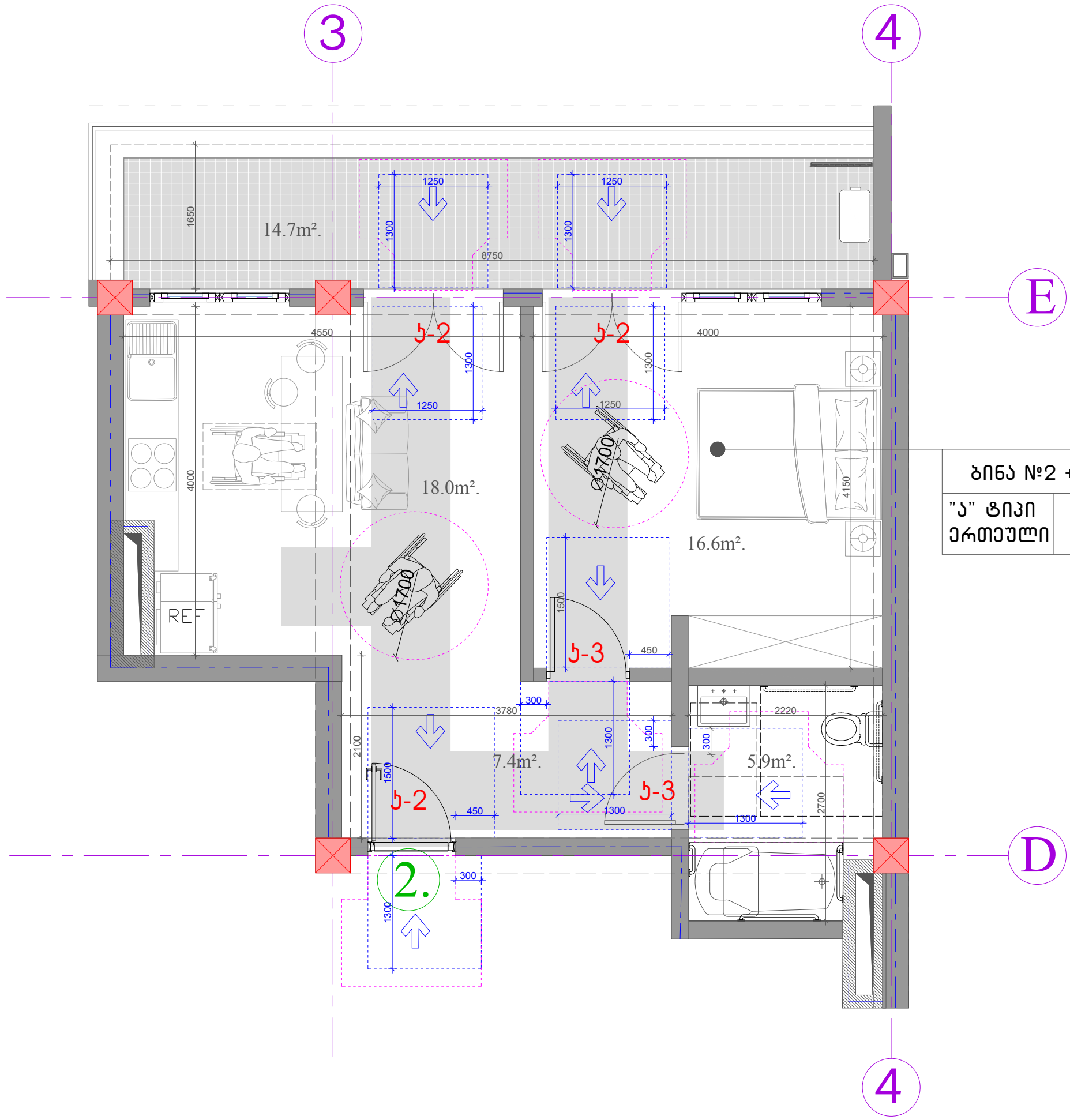

ბინა №2 +6.90	
"ა" ტიპი	50.5მ²
ერთეული	14.7მ²

შენიშვნა:

- იატაკის ზედაპირი უნდა იყოს მდგრადი, მყარი, არასასრიალო და უნდა შეესაბამებოდეს 302 ქვეთავს, იატაკის ზედაპირზე დონის ცვლილება უნდა შეესაბამებოდეს 303 ქვეთავს.
- ავტომატურად მოძრავი კარი უნდა შეესაბამებოდეს 404.3 ქვეთავის მოთხოვნებს.

მისაწვდომი "ა" ტიპის ბინა ნიშნულზე +6.90		მიწის ნაკვეთის მისამართი	საპროექტო ობიექტის ფუნქციური დანიშნულება	პირობითი აღნიშვნები	საპროექტო ჯგუფი
		ქ.თბილისი, სოფელი ზურგოვანი, ასი ათასი მოწამის ქუჩა №24	მრავალბინიანი საცხოვრებელი სახლი	მიწის ნაკვეთის საკადასტრო საზღვრები	მთ. არქიტექტორი ლ. მასხარაშვილი
		მიწის ნაკვეთის ს.კ.	დამკვეთი	0.00 / 468.70 ნიშნულის ამღნიშვნელი ერთეული	Levanmasxarashvili@yahoo.com T: +559 571 34 10 55
		N 01.10.06.002.033	მესაკუთრე: შპს "შოდე"(400208869)	ჭრილის ხაზი	არქიტექტორი თ. მანაგაძე
		სტადია	ქალაქგეგმარებითი პარამეტრები	ღერძის ხაზი	Tamunamanagadze@ yahoo.com T: +559 597 90 34 91
ფორმატი	A3	პროექტის შეთანხმება	კ1 / კ2 / კ3		არქიტექტურული ნაწილი
მასშტაბი	1:50		0.4 / 2.5 / 0.3		2022 ფურცელი

მისაწვდომი ტუალეტი "ა" ტიპის ერთეულში ნიშნულზე +6.90
ბინა №2

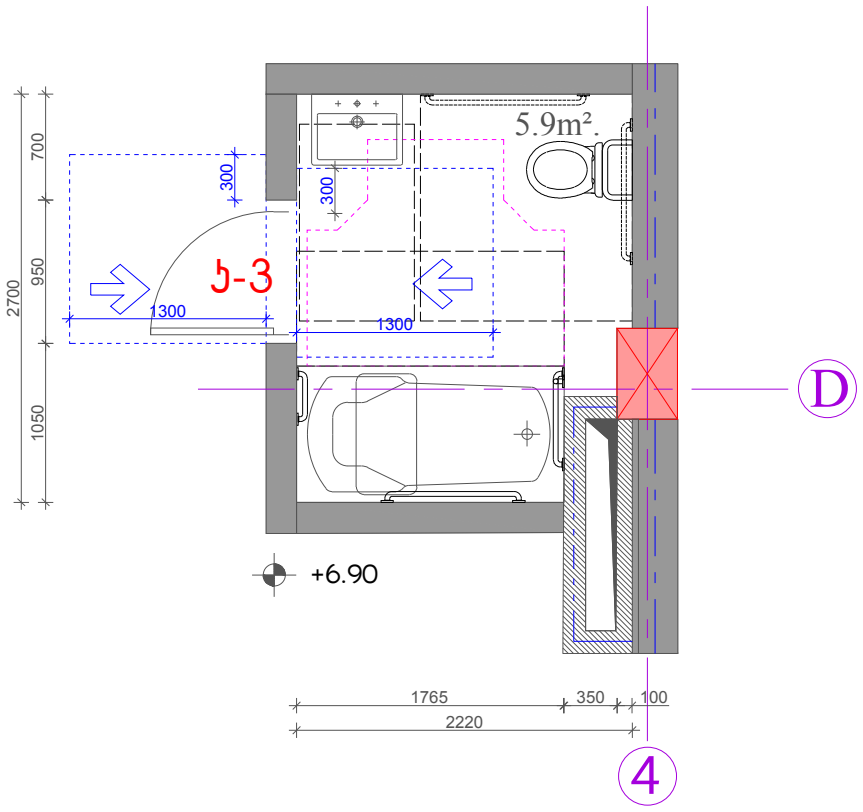

T ფორმის მოსატრიალებელი სივრცე
ვარიანტი 1

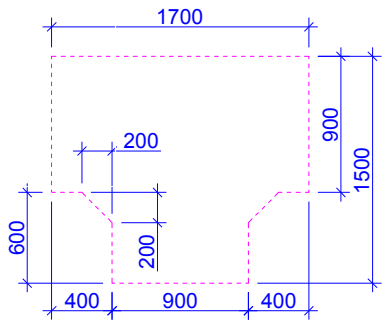

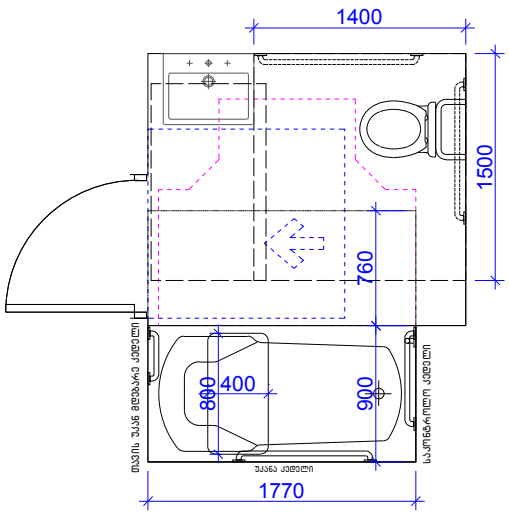

უნიტაზის და ხელმოსაჭიდი ძელების (საჭიროების შემთხვევაში) მდებარეობა

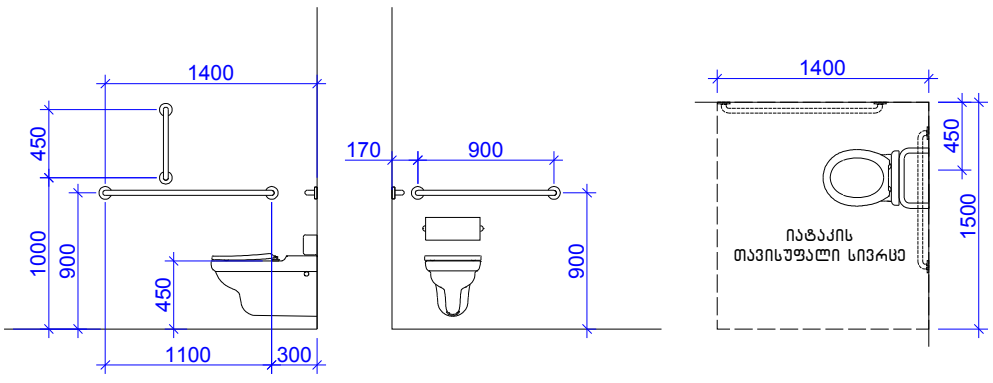

დასაჯდომის მქონე აბაზანა
ხელმოსაჭიდი ძელებით

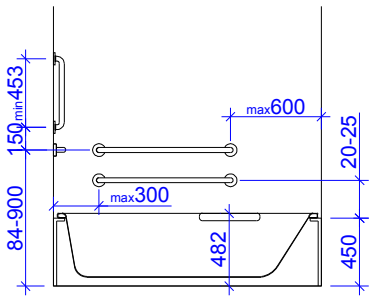

თავისუფალი სივრცე კართან მანევრირებისთვის
ანჯამიანი კარი
წინიდან მისაწვდომი – მიწოლით გაღება
404.2.3.2 (ბ)

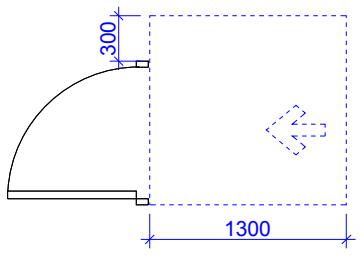

ხელსაბანის მდებარეობა

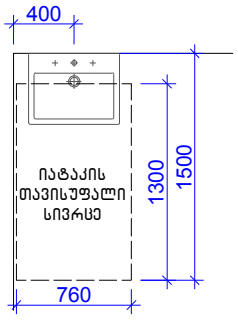

თავისუფალი სივრცე ფეხის ფალანგისთვის

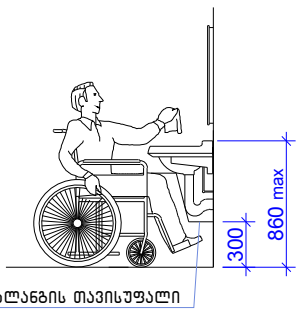

ფეხის ფალანგის თავისუფალი
სივრცე

"ა" ტიპის ერთეულებში ხელმოსაჭიდი ძელები დამაგრდეს საჭიროების შემთხვევაში.

მისაწვდომი "ა" ტიპის ბინა ნიშნულზე +6.90		მიწის ნაკვეთის მისამართი	საპროექტო ობიექტის ფუნქციური დანიშნულება		პირობითი აღნიშვნები	საპროექტო ჯგუფი
		ქ.თბილისი, სოფელი ზურგოვანი, ასი ათასი მოწამის ქუჩა №24	მრავალბინიანი სასხოვრებელი სახლი		0.00 / 468.70 ნიშნულის ამღნიშვნელი ერთეული	მთ. არქიტექტორი ლ. მასხარაშვილი
		მიწის ნაკვეთის ს.კ.	დამკვეთი			Levanmasxarashvili@yahoo.com T: +559 571 34 10 55
		N 01.10.06.002.033	მესაკუთრე: შპს "შოდე"(400208869)		ჭრილის ხაზი	არქიტექტორი თ. მანაგაძე
		სტადია	ქალაქგეგმარებითი პარამეტრები		ღერძის ხაზი	Tamunamanagadze@ yahoo.com T: +559 597 90 34 91
ფორმატი	A3	პროექტის შეთანხმება	კ1	კ2	კ3	არქიტექტურული ნაწილი
მასშტაბი	1:50		0.4	2.5	0.3	2022 ფურცელი

მისაწვდომი "ა" ტიპის ბინა ნიშნულზე +10.10
ბინა №2

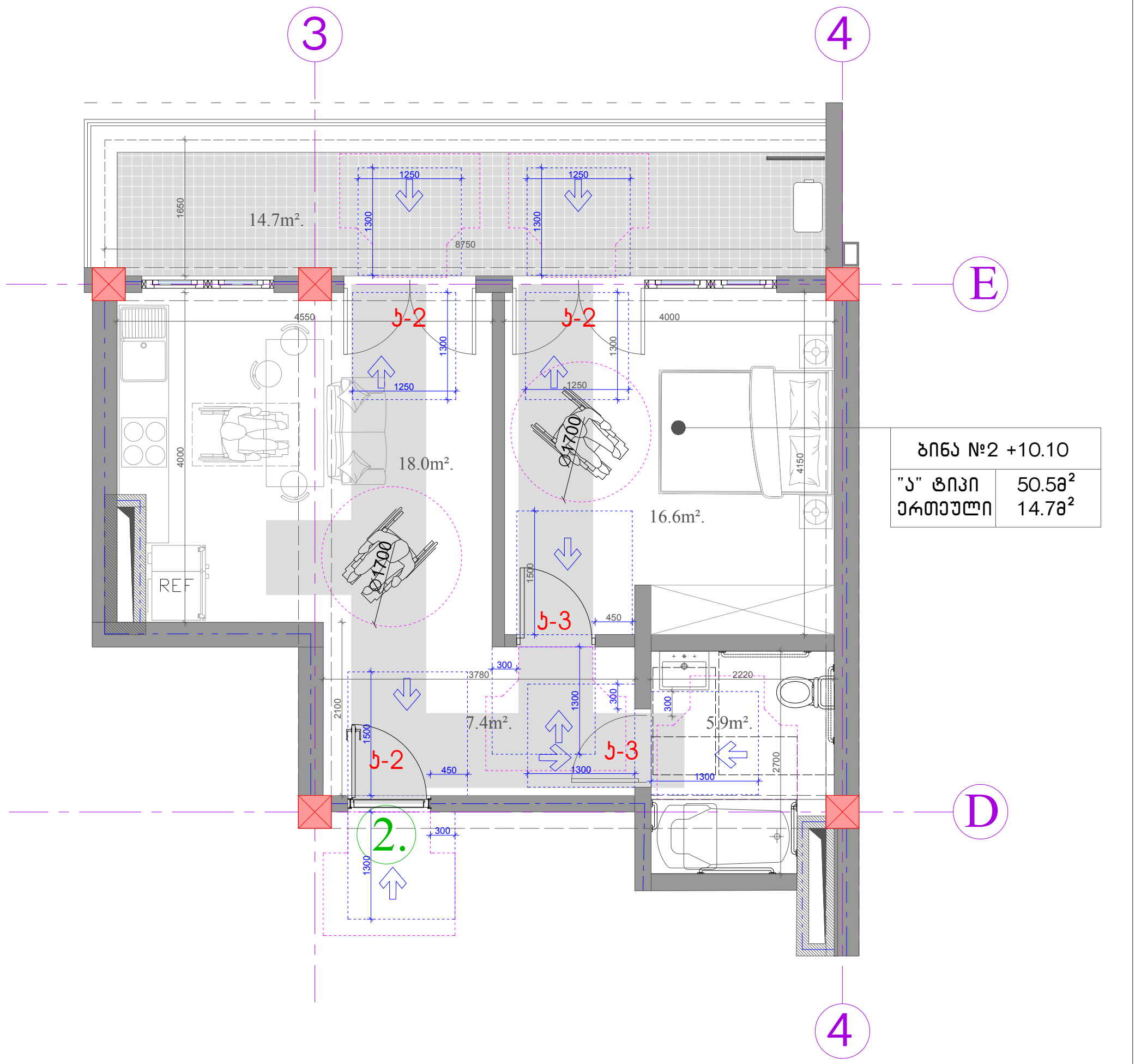

ბინა №2 +10.10	
"ა" ტიპი	50.5მ²
ერთეული	14.7მ²

შენიშვნა:

- იატაკის ზედაპირი უნდა იყოს მდგრადი, მყარი, არასასრიალო და უნდა შეესაბამებოდეს 302 ქვეთავს, იატაკის ზედაპირზე დონის ცვლილება უნდა შეესაბამებოდეს 303 ქვეთავს.
- ავტომატურად მოძრავი კარი უნდა შეესაბამებოდეს 404.3 ქვეთავის მოთხოვნებს.

მისაწვდომი "ა" ტიპის ბინა ნიშნულზე +10.10		მიწის ნაკვეთის მისამართი	საპროექტო ობიექტის ფუნქციური დანიშნულება	პირობითი აღნიშვნები	საპროექტო ჯგუფი
		ქ.თბილისი, სოფელი ზურგოვანი, ასი ათასი მოწამის ქუჩა №24	მრავალბინიანი საცხოვრებელი სახლი	მიწის ნაკვეთის საკადასტრო საზღვრები	მთ. არქიტექტორი ლ. მასხარაშვილი
					Levanmasxarashvili@yahoo.com T: +559 571 34 10 55
		მიწის ნაკვეთის ს.კ.	დამკვეთი	0.00 / 468.70 ნიშნულის ამღნიშვნელი ერთეული	არქიტექტორი თ. მანაგაძე
		N 01.10.06.002.033	მესაკუთრე: შპს "შოდე"(400208869)		Tamunamanagadze@ yahoo.com T: +559 597 90 34 91
		სტადია	ქალაქგეგმარებითი პარამეტრები	ჭრილის ხაზი	არქიტექტურული ნაწილი
ფორმატი	A3	პროექტის შეთანხმება	კ1 / კ2 / კ3	ღერძის ხაზი	2022 ფურცელი
მასშტაბი	1:50		0.4 / 2.5 / 0.3		

მისაწვდომი ტუალეტი "ა" ტიპის ერთეულში ნიშნულზე +10.10
ბინა №2

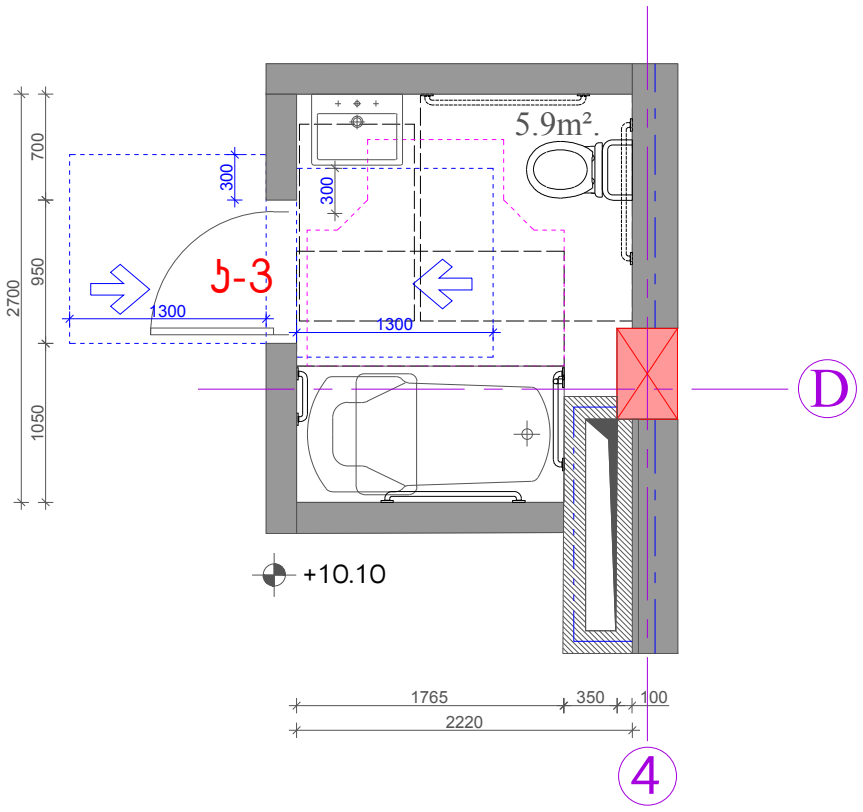

T ფორმის მოსატრიალებელი სივრცე
ვარიანტი 1

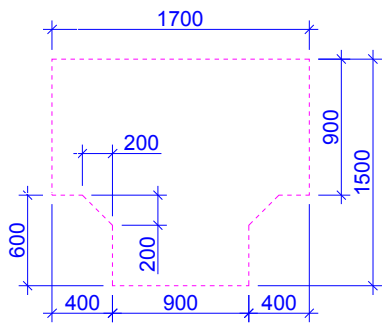

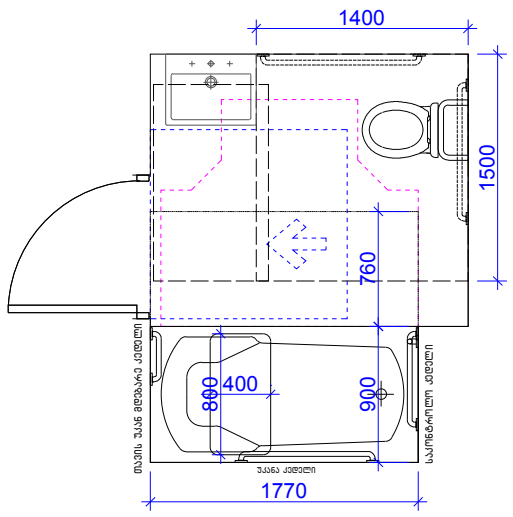

უნიტაზის და ხელმოსაჭიდი ძელების (საჭიროების შემთხვევაში) მდებარეობა

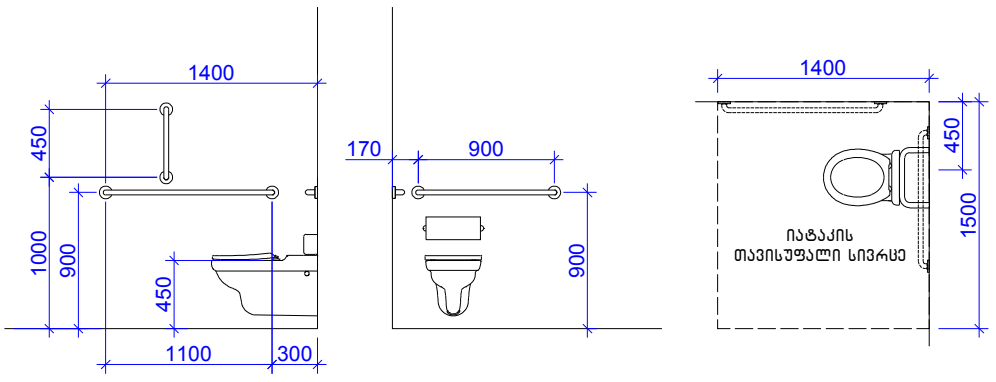

დასაჯდომის მქონე აბაზანა
ხელმოსაჭიდი ძელებით

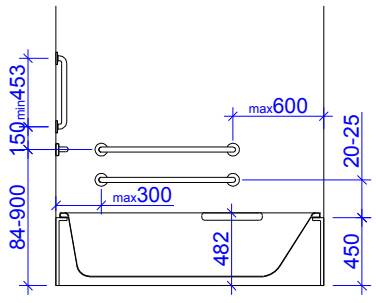

თავისუფალი სივრცე კართან მანევრირებისთვის
ანჯამიანი კარი
წინიდან მისაწვდომი – მიწოლით გაღება
404.2.3.2 (ბ)

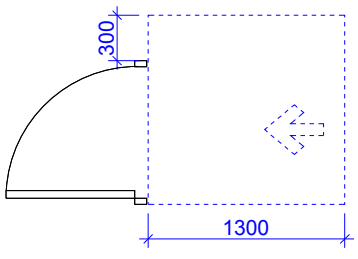

ხელსაბანის მდებარეობა

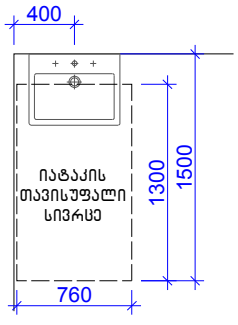

თავისუფალი სივრცე ფეხის ფალანგისთვის

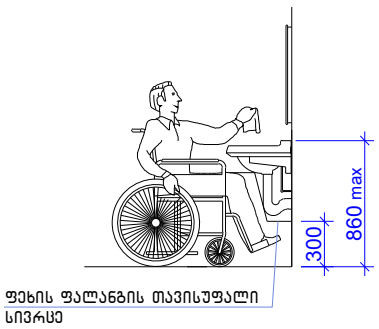

ფეხის ფალანგის თავისუფალი
სივრცე

"ა" ტიპის ერთეულებში ხელმოსაჭიდი ძელები დამაგრდეს საჭიროების შემთხვევაში.

მისაწვდომი "ა" ტიპის ბინა ნიშნულზე +10.10		მიწის ნაკვეთის მისამართი	საპროექტო ობიექტის ფუნქციური დანიშნულება			პირობითი აღნიშვნები	საპროექტო ჯგუფი
		ქ.თბილისი, სოფელი ზურგოვანი, ასი ათასი მოწვამის ქუჩა №24	მრავალბინიანი საცხოვრებელი სახლი			0.00 / 468.70 ნიშნულის ამღნიშვნელი ერთეული	მთ. არქიტექტორი ლ. მასხარაშვილი
		მიწის ნაკვეთის ს.კ.	დამკვეთი				Levanmasxarashvili@yahoo.com T: +559 571 34 10 55
		N 01.10.06.002.033	მესაკუთრე: შპს "შოდე"(400208869)			ჭრილის ხაზი	არქიტექტორი თ. მანაგაძე
		სტადია	ქალაქგეგმარებითი პარამეტრები			ღერძის ხაზი	Tamunamanagadze@ yahoo.com T: +559 597 90 34 91
ფორმატი	A3	პროექტის შეთანხმება	კ1	კ2	კ3		არქიტექტურული ნაწილი
მასშტაბი	1:50		0.4	2.5	0.3		2022 ფურცელი

მისაწვდომი "ა" ტიპის ბინა ნიშნულზე +13.30
ბინა №2

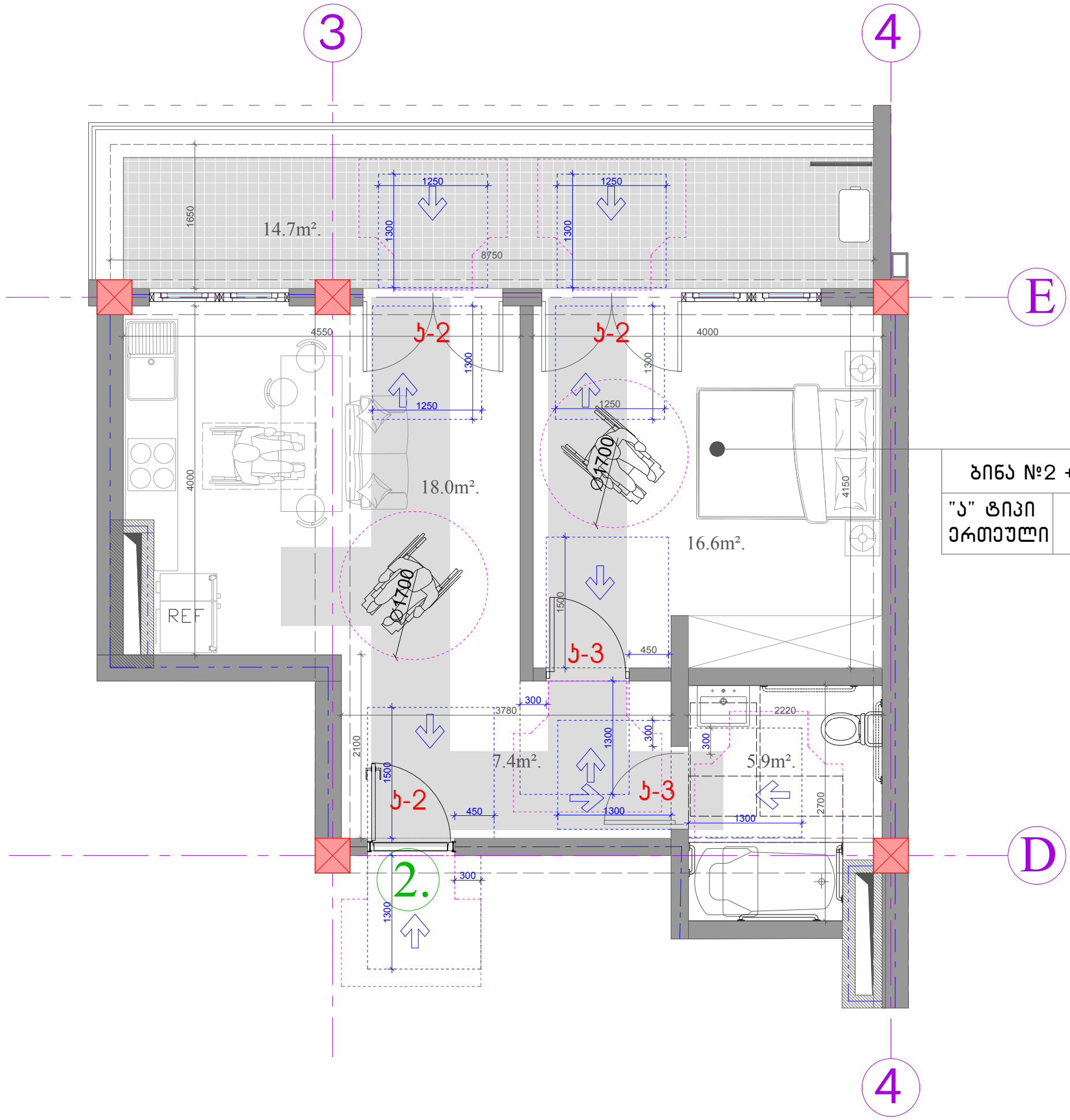

ბინა №2 +13.30	
"ა" ტიპი	50.5მ²
ერთეული	14.7მ²

შენიშვნა:

- იატაკის ზედაპირი უნდა იყოს მდგრადი, მყარი, არასასრიალო და უნდა შეესაბამებოდეს 302 ქვეთავს, იატაკის ზედაპირზე დონის ცვლილება უნდა შეესაბამებოდეს 303 ქვეთავს.
- ავტომატურად მოძრავი კარი უნდა შეესაბამებოდეს 404.3 ქვეთავის მოთხოვნებს.

მისაწვდომი "ა" ტიპის ბინა ნიშნულზე +13.30		მიწის ნაკვეთის მისამართი	საპროექტო ობიექტის ფუნქციური დანიშნულება	პირობითი აღნიშვნები	საპროექტო ჯგუფი
		ქ.თბილისი, სოფელი ზურგოვანი, ასი ათასი მოწამის ქუჩა №24	მრავალბინიანი საცხოვრებელი სახლი	მიწის ნაკვეთის საკადასტრო საზღვრები	მთ. არქიტექტორი ლ. მასხარაშვილი
					Levanmasxarashvili@yahoo.com T: +559 571 34 10 55
		მიწის ნაკვეთის ს.კ.	დამკვეთი	0.00 / 468.70 ნიშნულის ამღნიშვნელი ერთეული	არქიტექტორი თ. მანაგაძე
		N 01.10.06.002.033	მესაკუთრე: შპს "შოდე"(400208869)		Tamunamanagadze@ yahoo.com T: +559 597 90 34 91
		სტადია	ქალაქგეგმარებითი პარამეტრები	ჭრილის ხაზი	არქიტექტურული ნაწილი
ფორმატი	A3	პროექტის შეთანხმება	კ1 კ2 კ3	ღერძის ხაზი	2022 ფურცელი
მასშტაბი	1:50		0.4 2.5 0.3		

მისაწვდომი ტუალეტი "ა" ტიპის ერთეულში ნიშნულზე +13.30
ბინა №2

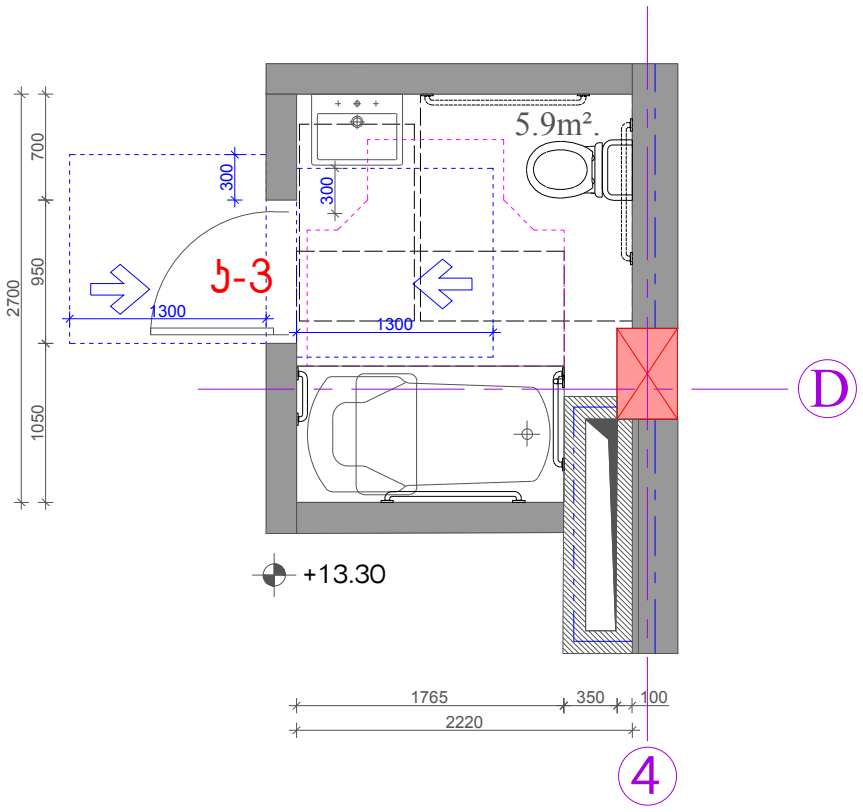

T ფორმის მოსატრიალებელი სივრცე
ვარიანტი 1

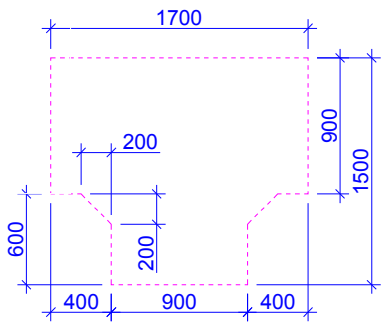

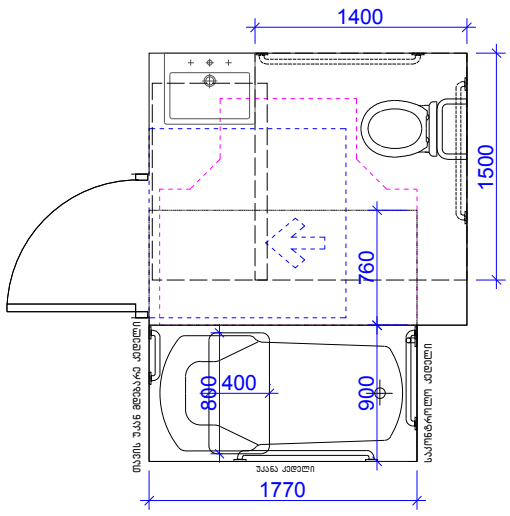

უნიტაზის და ხელმოსაჭიდი ძელების (საჭიროების შემთხვევაში) მდებარეობა

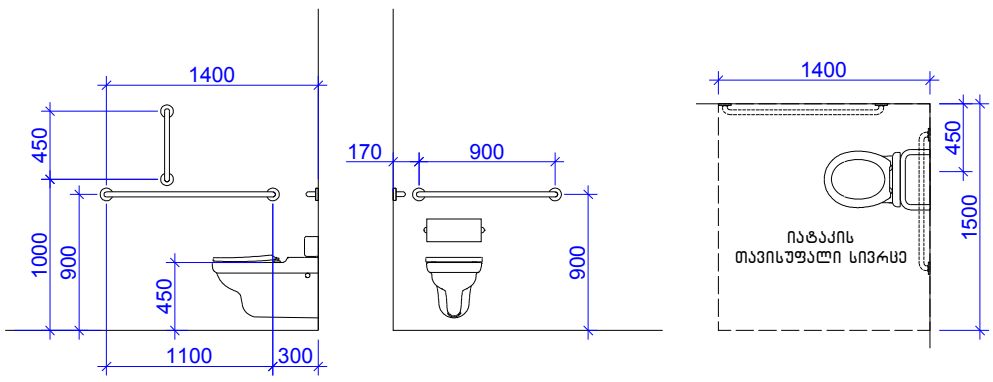

დასაჯდომის მქონე აბაზანა
ხელმოსაჭიდი ძელებით

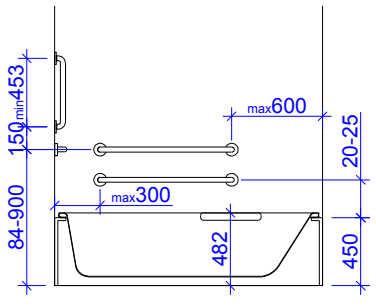

თავისუფალი სივრცე კართან მანევრირებისთვის
ანჯამიანი კარი
წინიდან მისაწვდომი – მიწოლით გაღება
404.2.3.2 (ბ)

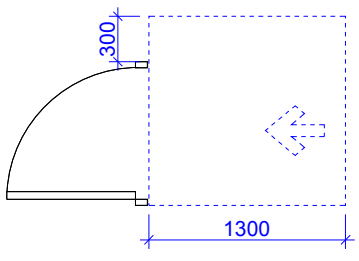

ხელსაბანის მდებარეობა

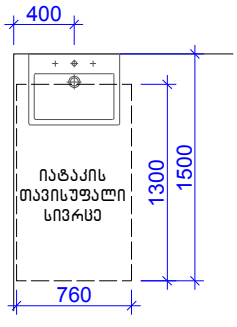

თავისუფალი სივრცე ფეხის ფალანგისთვის

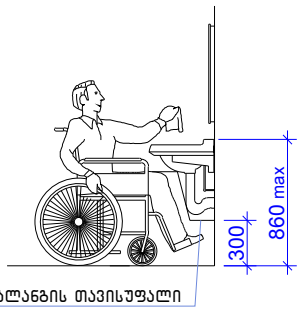

ფეხის ფალანგის თავისუფალი სივრცე

"ა" ტიპის ერთეულებში ხელმოსაჭიდი ძელები დამაგრდეს საჭიროების შემთხვევაში.

მისაწვდომი "ა" ტიპის ბინა ნიშნულზე +13.30		მიწის ნაკვეთის მისამართი	საპროექტო ობიექტის ფუნქციური დანიშნულება		პირობითი აღნიშვნები
		ქ.თბილისი, სოფელი ზურგოვანი, ასი ათასი მოწვამის ქუჩა №24	მრავალბინიანი საცხოვრებელი სახლი		0.00 / 468.70 ნიშნულის აღნიშვნელი ერთეული
		მიწის ნაკვეთის ს.კ.	დამკვეთი		ჭრილის ხაზი
		N 01.10.06.002.033	მესაკუთრე: შპს "შოდე"(400208869)		ღერძის ხაზი
		სტადია	ქალაქგეგმარებითი პარამეტრები		
ფორმატი	A3	პროექტის შეთანხმება	კ1	კ2	კ3
მასშტაბი	1:50		0.4	2.5	0.3

საპროექტო ჯგუფი	
მთ. არქიტექტორი	ლ. მასხარაშვილი
Levanmasxarashvili@yahoo.com T: +559 571 34 10 55	
არქიტექტორი	თ. მანაგაძე
Tamunamanagadze@ yahoo.com T: +559 597 90 34 91	
არქიტექტურული ნაწილი	
2022	ფურცელი

მისაწვდომი "ა" ტიპის ბინა ნიშნულზე +16.50
ბინა №2

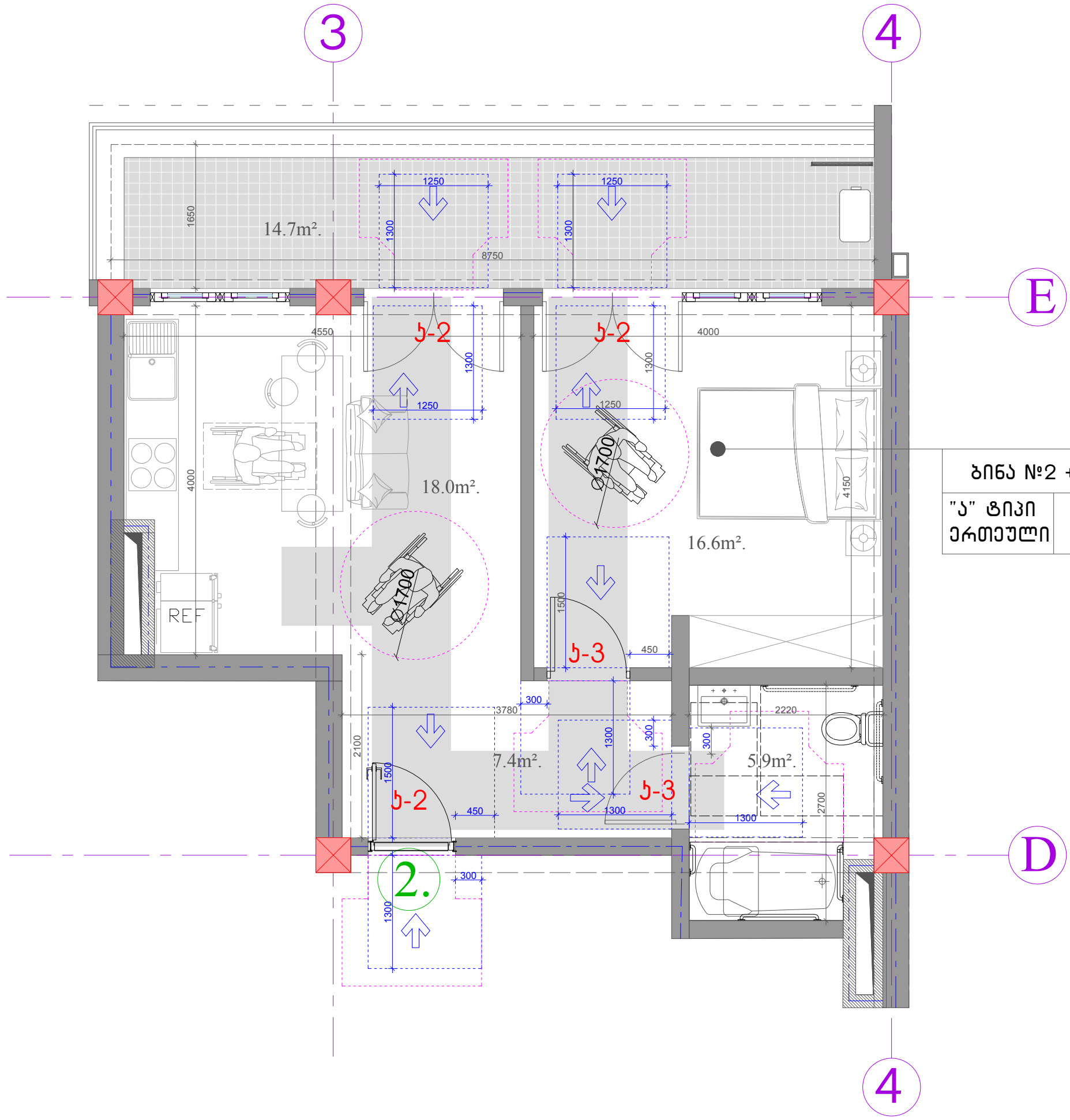

ბინა №2 +16.50	
"ა" ტიპი	50.5მ²
ერთეული	14.7მ²

შენიშვნა:

- იატაკის ზედაპირი უნდა იყოს მდგრადი, მყარი, არასასრიალო და უნდა შეესაბამებოდეს 302 ქვეთავს, იატაკის ზედაპირზე დონის ცვლილება უნდა შეესაბამებოდეს 303 ქვეთავს.
- ავტომატურად მოძრავი კარი უნდა შეესაბამებოდეს 404.3 ქვეთავის მოთხოვნებს.

მისაწვდომი "ა" ტიპის ბინა ნიშნულზე +16.50		მიწის ნაკვეთის მისამართი	საპროექტო ობიექტის ფუნქციური დანიშნულება	პირობითი აღნიშვნები	საპროექტო ჯგუფი
		ქ.თბილისი, სოფელი ზურგოვანი, ასი ათასი მოწამის ქუჩა №24	მრავალბინიანი საცხოვრებელი სახლი	მიწის ნაკვეთის საკადასტრო საზღვრები	მთ. არქიტექტორი ლ. მასხარაშვილი
					Levanmasxarashvili@yahoo.com T: +559 571 34 10 55
		მიწის ნაკვეთის ს.კ.	დამკვეთი	0.00 / 468.70 ნიშნულის ამღნიშვნელი ერთეული	არქიტექტორი თ. მანაგაძე
		N 01.10.06.002.033	მესაკუთრე: შპს "შოდე"(400208869)		Tamunamanagadze@ yahoo.com T: +559 597 90 34 91
		სტადია	ქალაქგეგმარებითი პარამეტრები	ჭრილის ხაზი	არქიტექტურული ნაწილი
ფორმატი	A3	პროექტის შეთანხმება	კ1 / კ2 / კ3	ღერძის ხაზი	2022 ფურცელი
მასშტაბი	1:50		0.4 / 2.5 / 0.3		

მისაწვდომი ტუალეტი "ა" ტიპის ერთეულში ნიშნულზე +16.50
ბინა №2

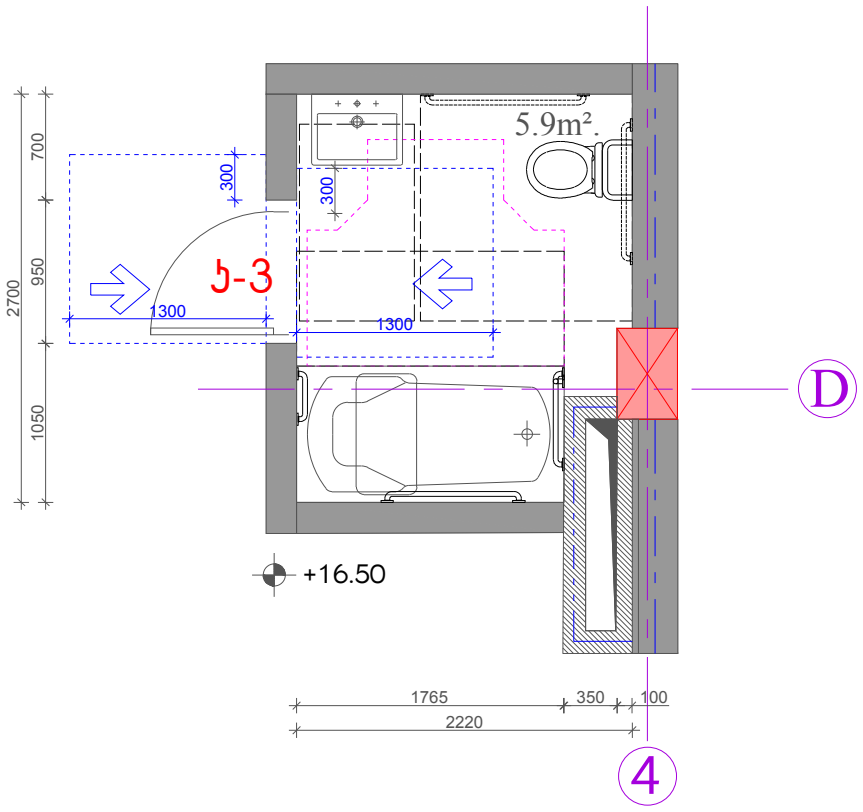

Т ფორმის მოსატრიალებელი სივრცე
ვარიანტი 1

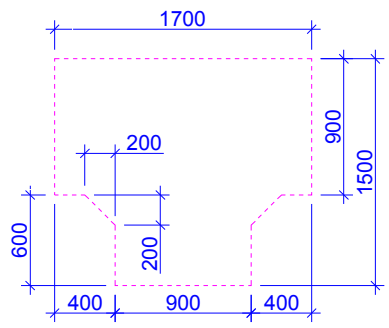

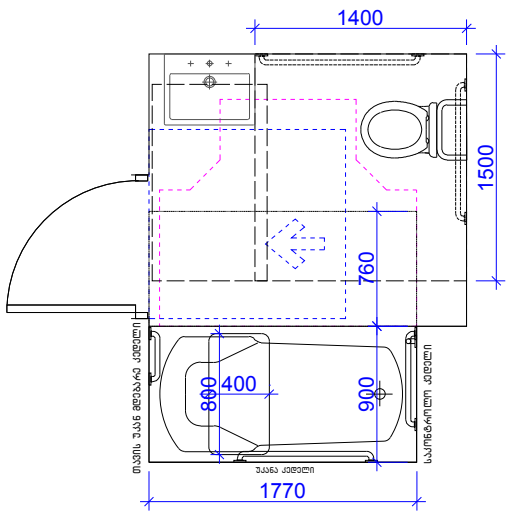

უნიტაზის და ხელმოსაჭიდი ძელების (საჭიროების შემთხვევაში) მდებარეობა

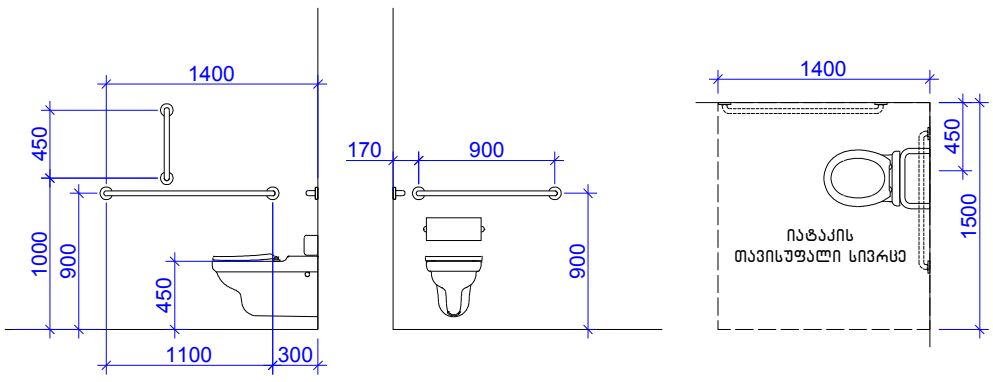

დასაჯდომის მქონე აბაზანა
ხელმოსაჭიდი ძელებით

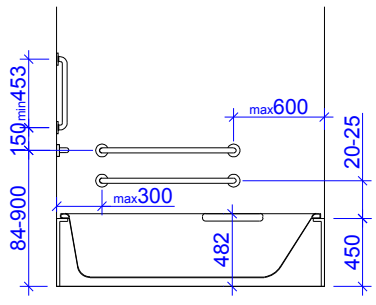

თავისუფალი სივრცე კართან მანევრირებისთვის
ანჯამიანი კარი
წინიდან მისაწვდომი – მიწოლით გაღება
404.2.3.2 (ბ)

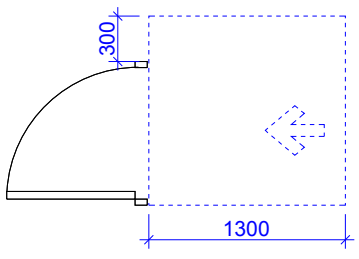

ხელსაბანის მდებარეობა

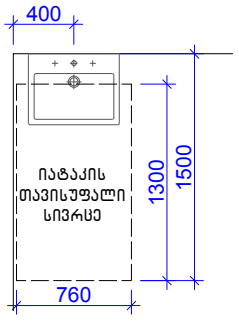

თავისუფალი სივრცე ფეხის ფალანგისთვის

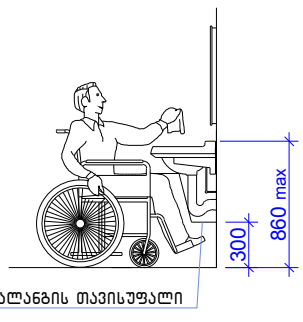

ფეხის ფალანგის თავისუფალი სივრცე

"ა" ტიპის ერთეულებში ხელმოსაჭიდი ძელები დამაგრდეს საჭიროების შემთხვევაში.

მისაწვდომი "ა" ტიპის ბინა ნიშნულზე +16.50		მიწის ნაკვეთის მისამართი	საპროექტო ობიექტის ფუნქციური დანიშნულება		პირობითი აღნიშვნები		საპროექტო ჯგუფი
		ქ.თბილისი, სოფელი ზურგოვანი, ასი ათასი მოწამის ქუჩა №24	მრავალბინიანი სასხოვრებელი სახლი		0.00 / 468.70 ნიშნულის ამღნიშვნელი ერთეული		მთ. არქიტექტორი ლ. მასხარაშვილი
		მიწის ნაკვეთის ს.კ.	დამკვეთი				Levanmasxarashvili@yahoo.com T: +559 571 34 10 55
		N 01.10.06.002.033	მესაკუთრე: შპს "შოდე"(400208869)		ჭრილის ხაზი		არქიტექტორი თ. მანაგაძე
		სტადია	ქალაქგეგმარებითი პარამეტრები		ღერძის ხაზი		Tamunamanagadze@ yahoo.com T: +559 597 90 34 91
ფორმატი	A3	პროექტის შეთანხმება	კ1	კ2	კ3		არქიტექტურული ნაწილი
მასშტაბი	1:50		0.4	2.5	0.3		2022 ფურცელი

საპროექტო შენობაში გამოყენებული თავისუფალი სივრცეები კართან მანევრირებისთვის მ. 1:50

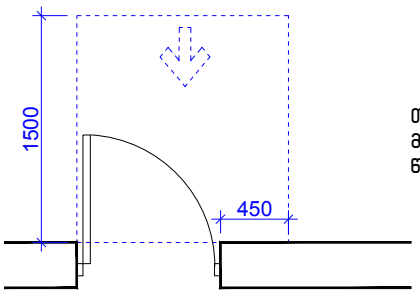

თავისუფალი სივრცე კართან
მანევრირებისთვის – ანჯამიანი კარი
წინიდან მისაწვდომი – გამოწევით გაღება

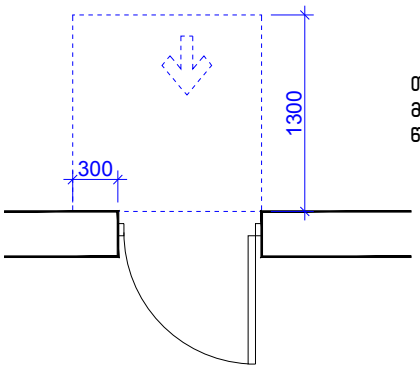

თავისუფალი სივრცე კართან
მანევრირებისთვის – ანჯამიანი კარი
წინიდან მისაწვდომი – მიწოლით გაღება

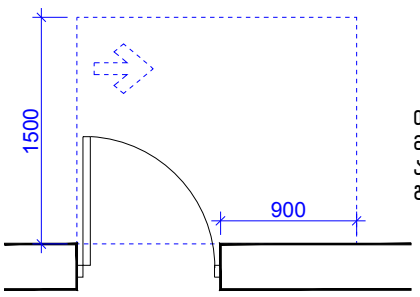

თავისუფალი სივრცე კართან
მანევრირებისთვის – ანჯამიანი კარი
ანჯამის მხრიდან მისაწვდომი – გამოწევით
გაღება

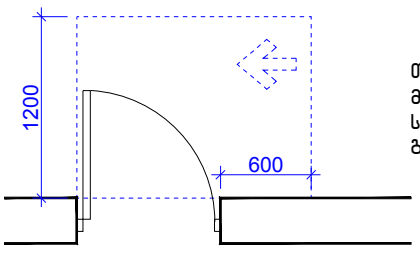

თავისუფალი სივრცე კართან
მანევრირებისთვის – ანჯამიანი კარი
საკეტის მხრიდან მისაწვდომი – გამოწევით
გაღება

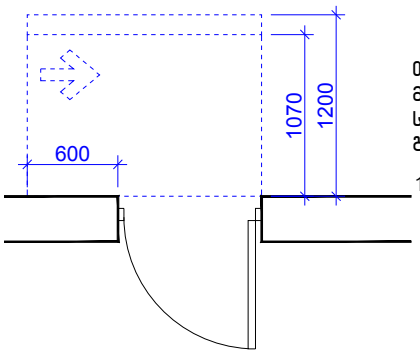

თავისუფალი სივრცე კართან
მანევრირებისთვის – ანჯამიანი კარი
საკეტის მხრიდან მისაწვდომი – მიწოლით
გაღება

120 მინ. თუ მოწყობილია მიმხურავი

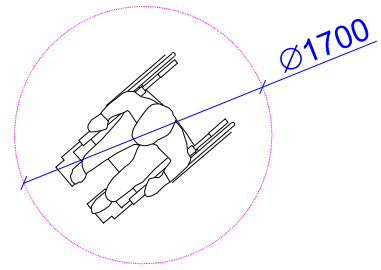

მოსატრიალებელი სივრცე

შენობაში გამოყენებული ბლოკები

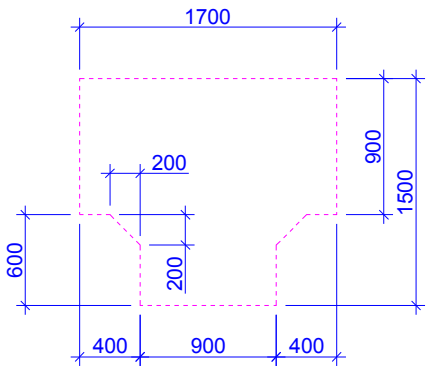

T ფორმის მოსატრიალებელი
სივრცე
ვარიანტი 1

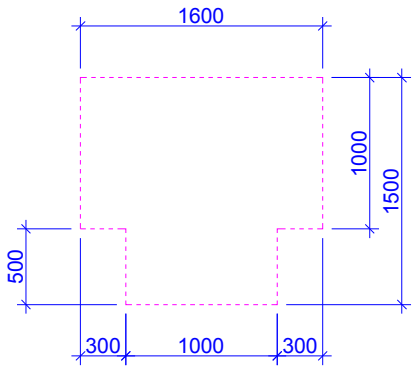

T ფორმის მოსატრიალებელი
სივრცე
ვარიანტი 2

შ.შ.მ.პ სივრცეები		მიწის ნაკვეთის მისამართი	საპროექტო ობიექტის ფუნქციური დანიშნულება		პირობითი აღნიშვნები	საპროექტო ჯგუფი
		ქ.თბილისი, სოფელი ზურგოვანი, ასი ათასი მოწამის ქუჩა №24	მრავალბინიანი სასხოვრებელი სახლი			მთ. არქიტექტორი ლ. მასხარაშვილი Levanmasxarashvili@yahoo.com T: +559 571 34 10 55 არქიტექტორი თ. მანაგაძე Tamunamanagadze@ yahoo.com T: +559 597 90 34 91
		მიწის ნაკვეთის ს.კ.	დამკვეთი			არქიტექტურული ნაწილი
		N 01.10.06.002.033	მესაკუთრე: შპს "შოდე"(400208869)			
		სტადია	ქალაქგეგმარებითი პარამეტრები			
ფორმატი	A3	პროექტის შეთანხმება	კ1	კ2	კ3	2022 ფურცელი
მასშტაბი	1:50		0.4	2.5	0.3	

კარების დეტალიზაცია მ. 1:50

ს-1

კარი ზღურბლის გარეშე მიმხურავით

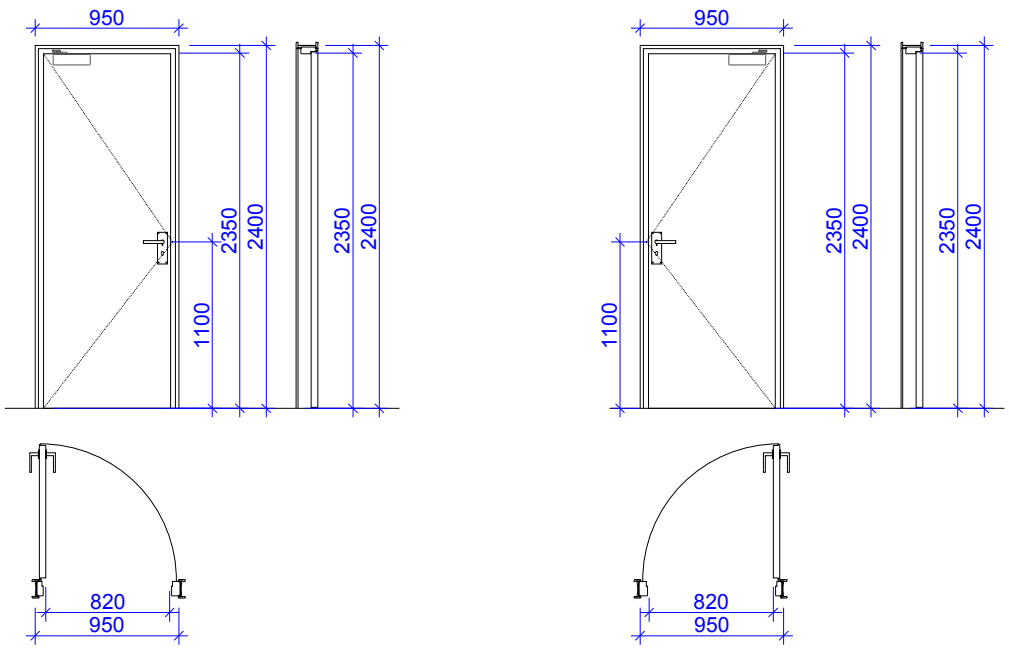

ს-2

კარი ზღურბლით მიმხურავის გარეშე

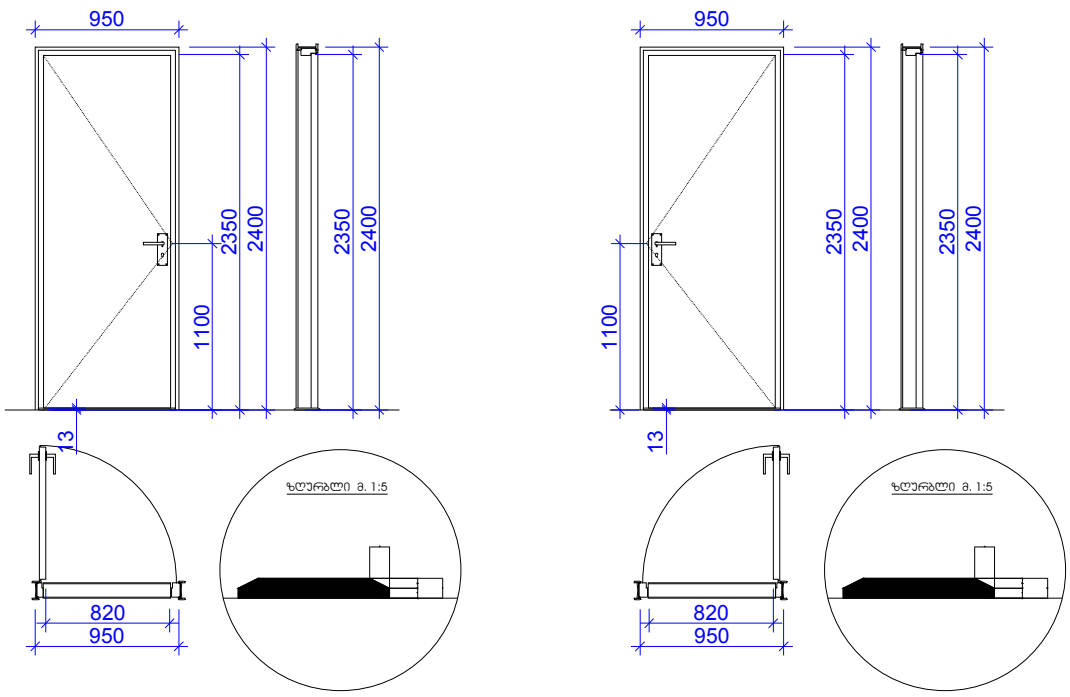

ს-3

კარი ზღურბლის და მიმხურავის გარეშე

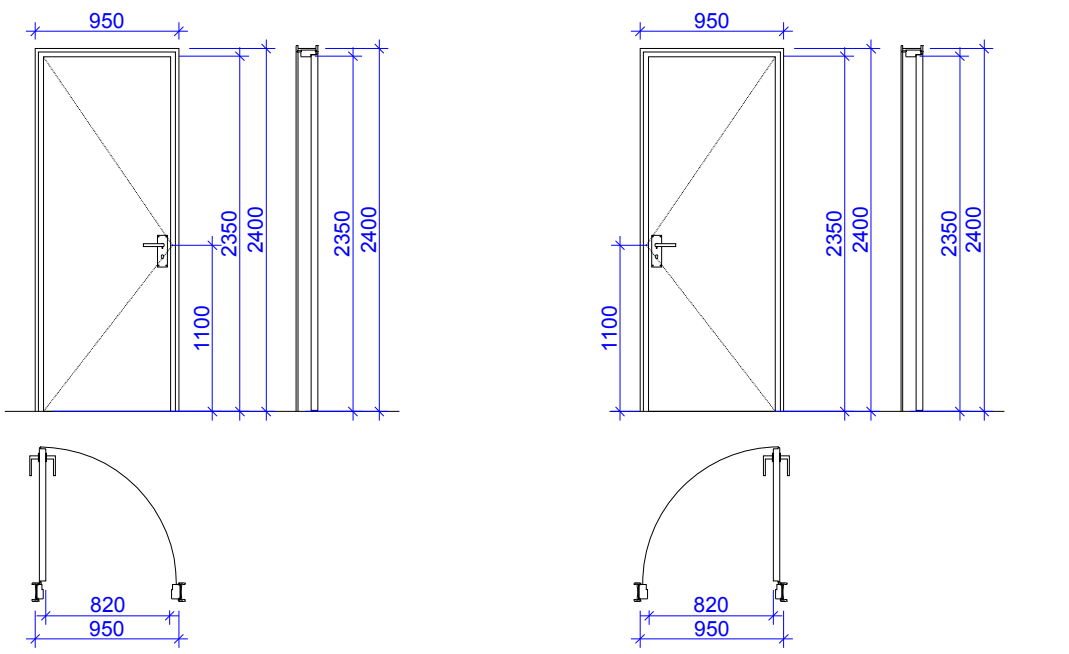

შენიშვნა:

კარის ზედაპირი უნდა იყოს გლუვი იატაკიდან მინიმუმ 250მმ.-ის საზღვრებში. სახელურები, ჩამოსაწევი სახელურები, საკეტები, რაზები და მისაწვდომი კარის სხვა სამართავები ისეთი ფორმის იქნება, რომ ადვილად შეიძლებოდეს ერთი ხელით მოჭიდება და მის ასამუშავებლად საჭირო არ იქნება მაგრად მოჭიდება, წვალება ან მაჯის ტრიალი.

დახურული კარის კავეულის გასაღები ნაწილები და გაღებისათვის განკუთვნილი ძალა შესაბამისობაში იქნება შემდეგთან:

1. წინიდან მისაწვდომობისას, გამოწევით, ან მიწოლით გაღებადი, არაუმეტეს 66.7 ნიუტონი.
2. ბრუნვითი მოძრაობით გასაღები, არაუმეტეს 315 ნიუტონი სმ.

კარის მიმხურავები ისე მოეწყობა, რომ 90 გრადუსით, ღია მდგომარეობიდან 12 გრადუსით გაღებულ მდგომარეობამდე კარის მისახურად საჭირო რდო არაუმცირეს 5 წამი იქნება.

კარის ზამბარიანი ანჯამები ისე მოეწყობა, რომ 70 გრადუსით ღია მდგომარეობიდან დახურულ მდგომარეობამდე კარი არაუმცირეს 1.5 წამში გადავა. ცეცხლმედეგი კარისგან განსხვავებული კარის მიწოლით ან გამოწევით გაღებისათვის საჭირო ძალა შესაბამისობაში იქნება შემდეგთან:

1. შენობაში განთავსებული ანჯამიანი კარი: არაუმეტეს 22.2 ნიუტონი.

ფანჯრების გასაღებად, დასახურად, დასაკეტად ან ჩასაკეტად და მათ გასახსნელად და გასაღებად გამოყენებული მოქმედი ძალა განისაზღვრება AAMA513-ის 106.2.13 ქვეთავის მიხედვით. გაღებადი ფანჯრების გასაღებად ან დასახურად საჭირო მოქმედი ძალა უნდა იყოს:

არაუმეტეს 37.7 ნ შვეულად ან თარაზულად მოსრიალე ფანჯრისთვის.

არაუმეტეს 22.2 ნ ყველა სხვა ტიპის გაღებადი ფანჯრისთვის.

კარების დეტალიზაცია		მიწის ნაკვეთის მისამართი	საპროექტო ობიექტის ფუნქციური დანიშნულება		პირობითი აღნიშვნები	საპროექტო ჯგუფი	
		ქ.თბილისი, სოფელი ზურგოვანი, ასი ათასი მოწამის ქუჩა №24	მრავალბინიანი საცხოვრებელი სახლი			მთ. არქიტექტორი	ლ. მასხარაშვილი
						Levanmasxarashvili@yahoo.com T: +559 571 34 10 55	
		მიწის ნაკვეთის ს.კ.	დამკვეთი			არქიტექტორი	თ. მანაბაძე
		N 01.10.06.002.033	მესაკუთრე: შპს "შოდე"(400208869)			Tamunamanagadze@ yahoo.com T: +559 597 90 34 91	
		სტადია	ქალაქგეგმარებითი პარამეტრები			არქიტექტურული ნაწილი	
ფორმატი	A3	პროექტის შეთანხმება	კ1	კ2	კ3	2022	ფურცელი
მასშტაბი	1:50		0.4	2.5	0.3		

ნიშნების დეტალიზაცია

გასასვლელის განათებული ნიშანი

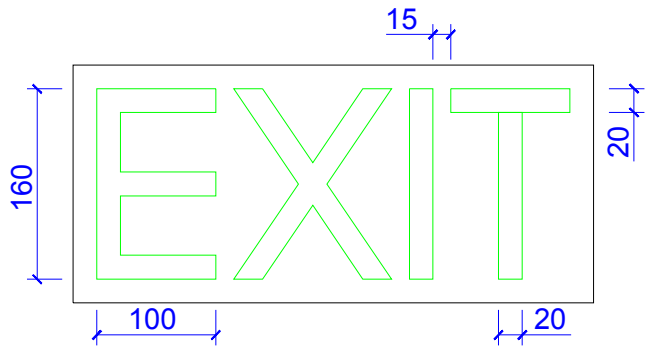

განათებული ნიშანი თავშესაფრის ფართობთან მიმავალ კართან

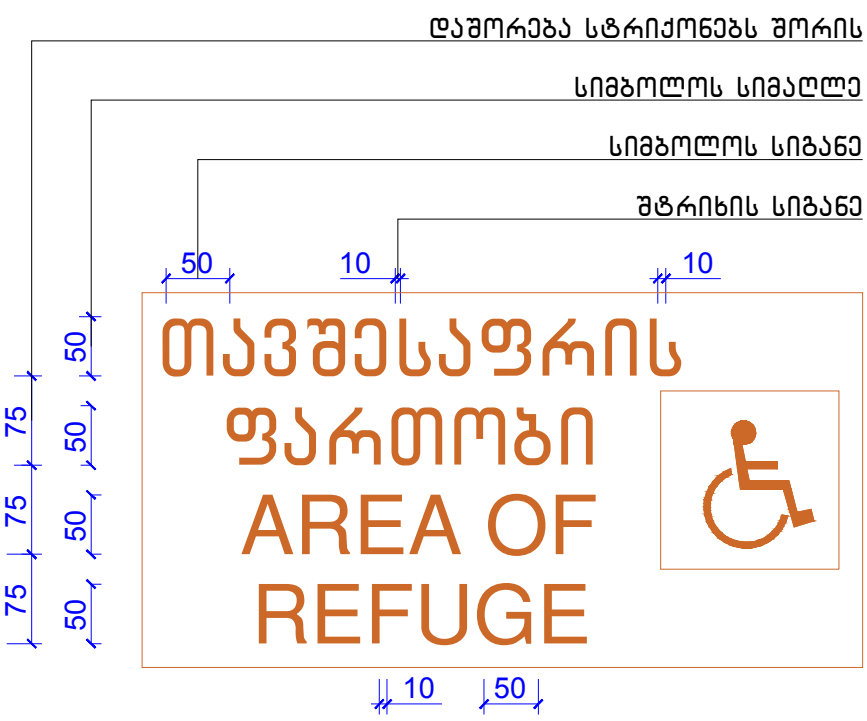

ნიშანი ამობურცული სიმბოლოებით და ბრაილით გზა-კიბის შესასვლელთან და გარეთ გამავალ ყველა კართან

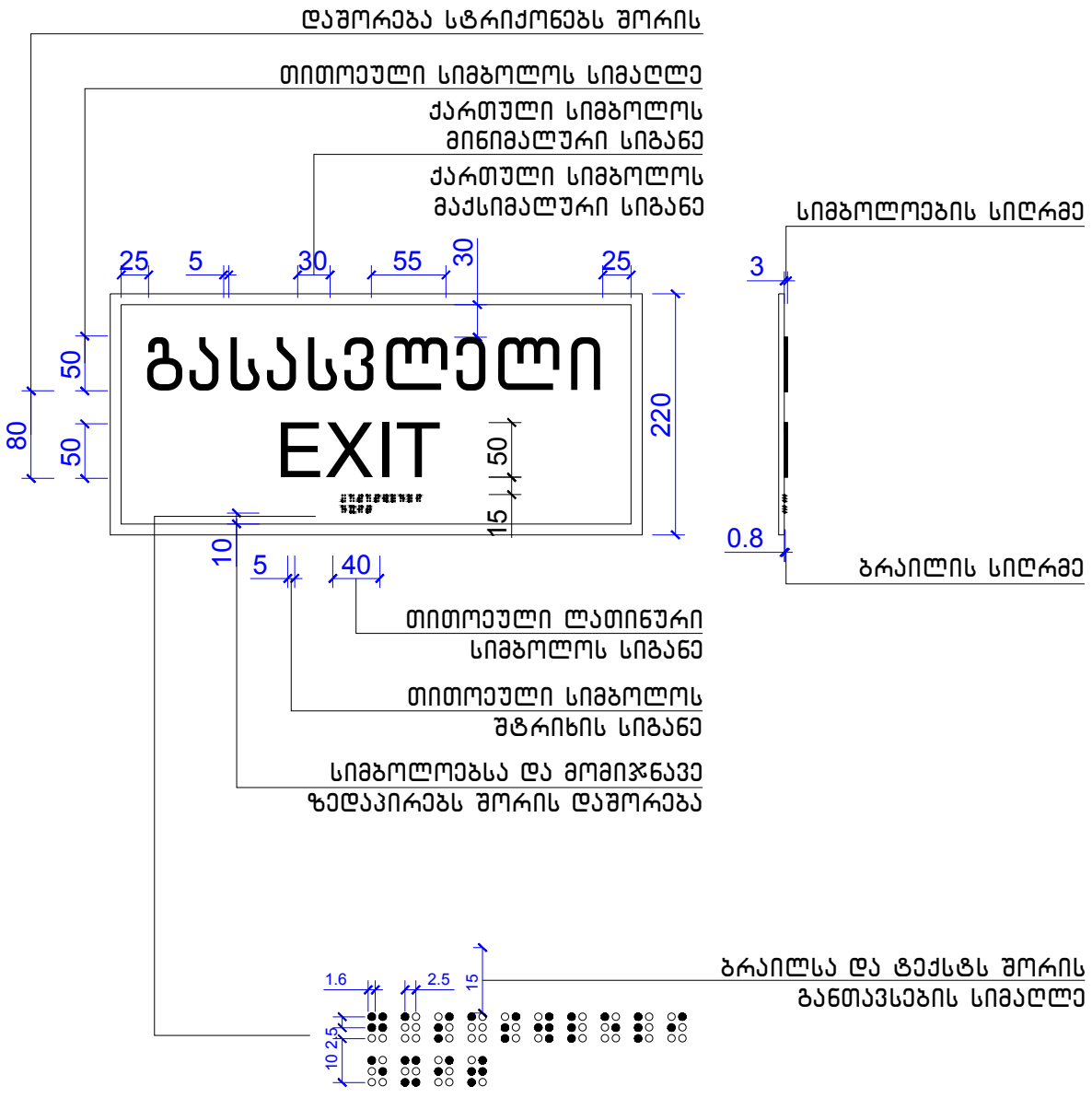

ნიშნები		მიწის ნაკვეთის მისამართი	საპროექტო ობიექტის ფუნქციური დანიშნულება		პირობითი აღნიშვნები	საპროექტო ჯგუფი	
		ქ.თბილისი, სოფელი ზურგოვანი, ასი ათასი მოწამის ქუჩა №24	მრავალბინიანი საცხოვრებელი სახლი			მთ. არქიტექტორი	ლ. მასხარაშვილი
						Levanmasxarashvili@yahoo.com T: +559 571 34 10 55	
		მიწის ნაკვეთის ს.კ.	დამკვეთი			არქიტექტორი	თ. მანაგაძე
		N 01.10.06.002.033	მესაკუთრე: შპს "შოდე"(400208869)			Tamunamanagadze@ yahoo.com T: +559 597 90 34 91	
		სტადია	ქალაქგეგმარებითი პარამეტრები			არქიტექტურული ნაწილი	
ფორმატი	A3	პროექტის შეთანხმება	კ1	კ2	კ3	2022	ფურცელი
მასშტაბი	1:50		0.4	2.5	0.3		

ზომა	A3				
მასშტაბი	1:40				

J1	J2	J3			
0.4	2.5	0.3			

კიბე 1-ის დეტალიზაცია

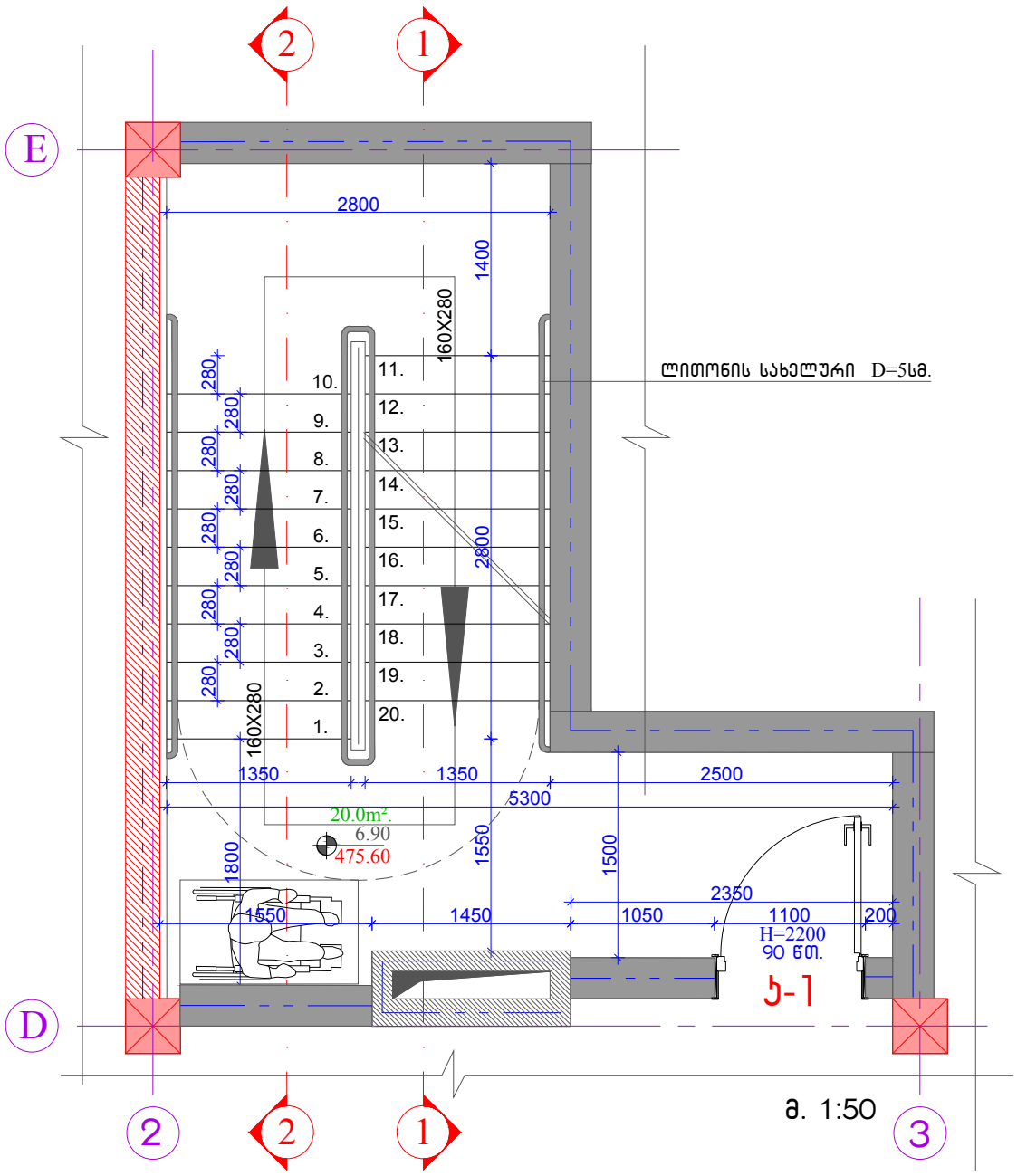

მ. 1:50

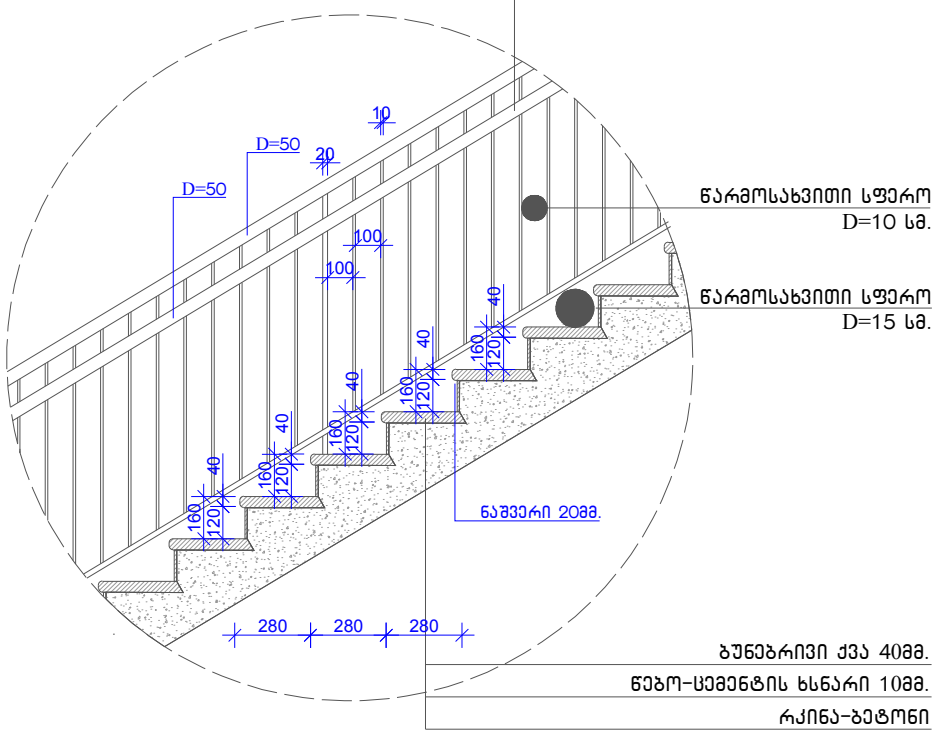

მ. 1:30

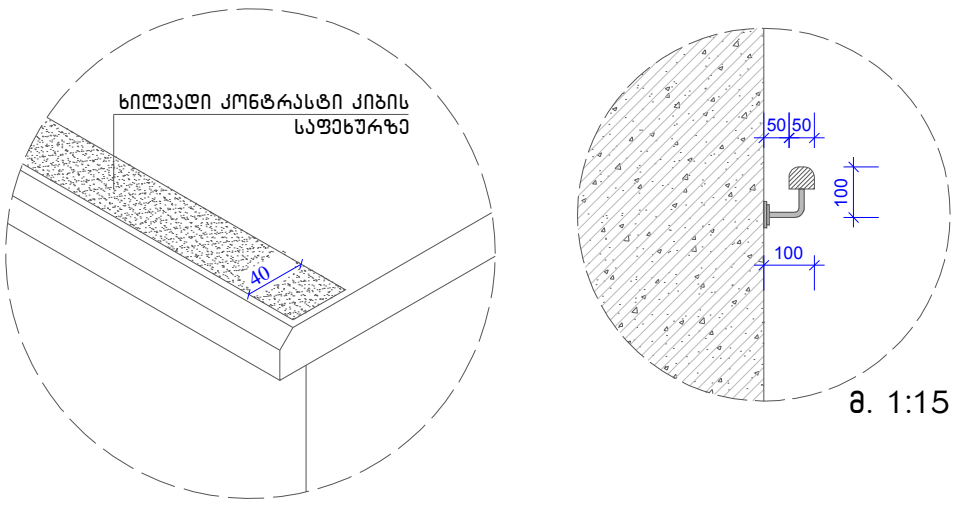

მ. 1:15

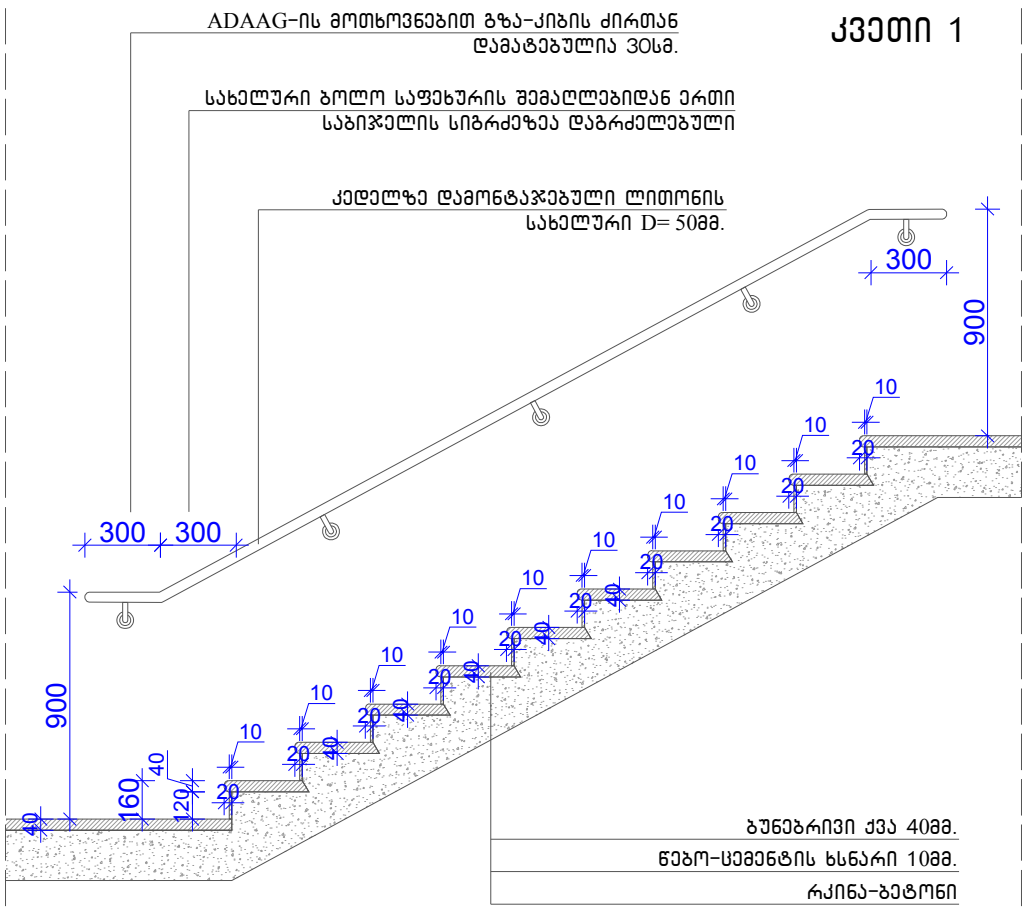

მ. 1:30

შენიშვნა:

ყველა კიბის (მათ შორის გარე) ყოველი საფეხურის და საბიჯელის 40მმ. სავალ ნაწილს, რომელიც იზომება საფეხურის ნაშვერიდან თარაზულად, უნდა ჰქონდეს ერთგვაროვანი ფერის მქონე ზედაპირი, რომელიც საფეხურის დანარჩენი ნაწილისგან მკვეთრად უნდა იყოს განსხვავებული (მუქი ღია ფონზე). ხილვადი კონტრასტი გაბრძელდეს ყოველი საფეხურის ერთი კიდიდან საფეხურის მეორე კიდემდე.

შენიშვნა:

მისაწვდომი გზა-კიბის საზღვრებში იატაკის ზედაპირები იქნება მდგრადი, მყარი და არასრიალა.

კიბის საფეხურების განსხვავებული მონიშვნა იქნება გამძლე. შენობის გარეთ მდებარე კიბის საფეხურები და ბაქნები ისე დაგეგმარდება, რომ სავალ ზედაპირზე წყალი არ დაგროვდეს.

გასანათებელი საშუალებები უზრუნველყოფს კიბეების განათებას, რომელიც გაიზომება საბიჯელის ზედაპირების და ბაქნების ზედაპირების ცენტრში გაზომვისას საფეხურის წინაპირიდან 600მმ.-ის საზღვრებში შემდეგი წესის შესაბამისად:

- არაუმცირეს 11 ლუქსი განათება.
- არაუმცირეს 110 ლუქსი განათება, კიბით სარგებლობის დროს.
- კიბეების გამოყენებისას 11 ლუქსიდან 110 ლუქსზე გადასვლა შესაძლებელი უნდა იყოს განათების სამართავების უზრუნველყოფილი ავტომატური, მოძრავი სენსორული ტიპის განათების ჩამრთველებით, რომლებიც შეესაბამება ყველა ქვემოთ ჩამოთვლილს:
- განათების სამართავები აღჭურვილი იქნება საიმედო ოპერაციული სისტემით და შეფასებული იქნება ამ მიზნით გამოყენებისთვის.
- მოძრავი სენსორი გააქტიურდება დამკავებლის მოძრაობით საფეხურზე ან საფეხურის ბაქანზე.
- განათების გამააქტიურებელი დაყენებული იქნება არაუმეტეს 15 წუთიანი მოქმედების პერიოდით.
- გზა-კიბის განათება ჩაირთვება ავტომატური სენსორული ჩამრთველებით, ასეთის არსებობის შემთხვევაში, ისე, რომ შესასვლელში მდებარე ბაქანზე, შესასვლელში მდებარე ბაქნის მოსაზღვრე თითოეული კიბის მარშსა და შესასვლელში მდებარე ბაქნის ზემოთ და ქვემოთ მდებარე ბაქნებზე მე-4 პუნქტით დადგენილი განათებულობის დონე საფეხურის გამოყენებამდე იქნება უზრუნველყოფილი.
- კიბის სახელურები და ნებისმიერი კედელი ან მათ მომიჯნავედ მდებარე სხვა ზედაპირი არ იქნება ბასრი ან უხეში ელემენტების შემცველი.
- კიბის სახელურები არ იტრიალებს მათი ბუდეების საზღვრებში.

კიბე 1-ის დეტალიზაცია		მიწის ნაკვეთის მისამართი	საპროექტო ობიექტის ფუნქციური დანიშნულება		პირობითი აღნიშვნები	საპროექტო ჯგუფი
		ქ.თბილისი, სოფელი ზურგოვანი, ასი ათასი მოწვამის ქუჩა №24	მრავალბინიანი საცხოვრებელი სახლი			მთ. არქიტექტორი ლ. მასხარაშვილი Levanmasxarashvili@yahoo.com T: +559 571 34 10 55
		მიწის ნაკვეთის ს.კ.	დამკვეთი			არქიტექტორი თ. მანაგაძე Tamunamanagadze@ yahoo.com T: +559 597 90 34 91
		N 01.10.06.002.033	მესაკუთრე: შპს "შოდე"(400208869)			არქიტექტურული ნაწილი
		სტადია	ქალაქგეგმარებითი პარამეტრები			2022 ფურცელი
ფორმატი	A3	პროექტის შეთანხმება	კ1	კ2	კ3	
მასშტაბი			0.4	2.5	0.3	

კიბე 2-ის დეტალიზაცია

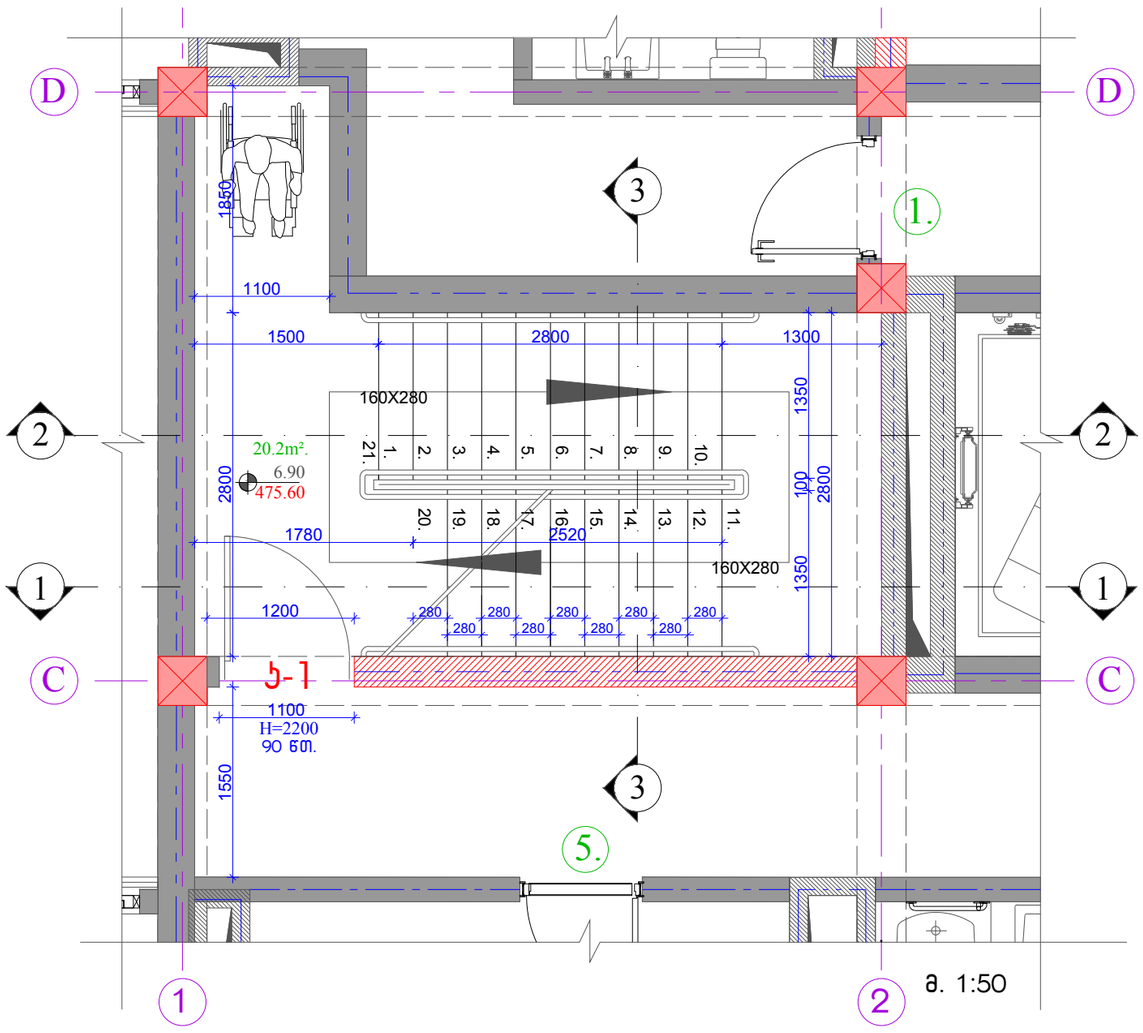

მ. 1:50

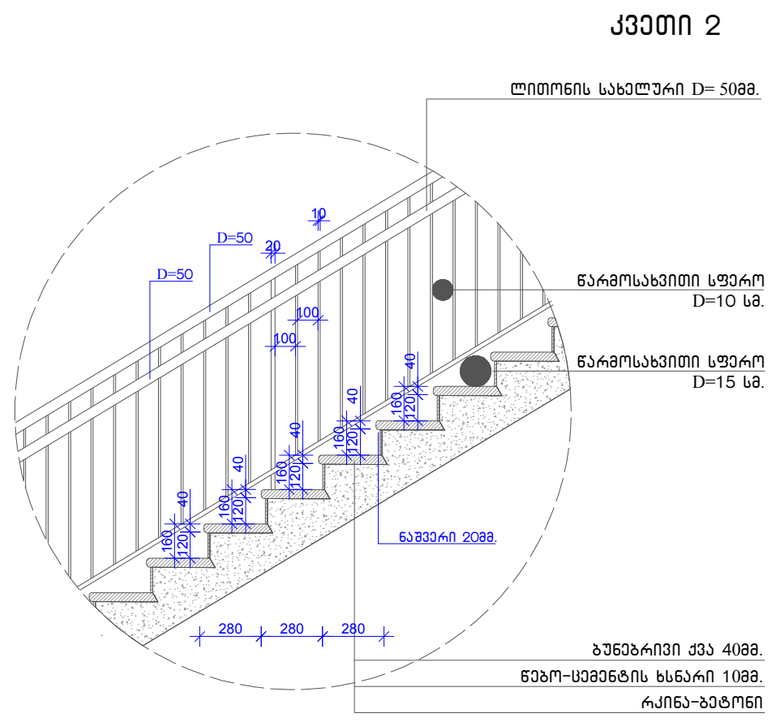

მ. 1:30



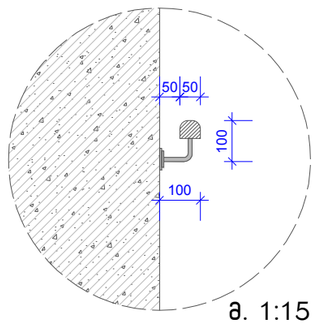

მ. 1:15

კვეთი 1

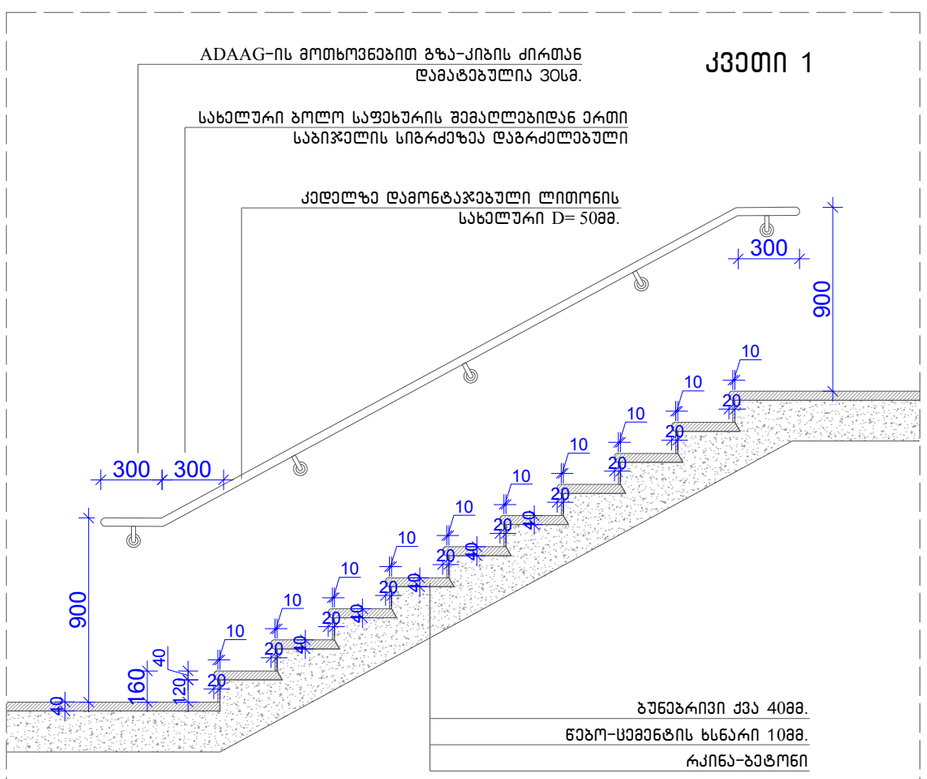

მ. 1:30

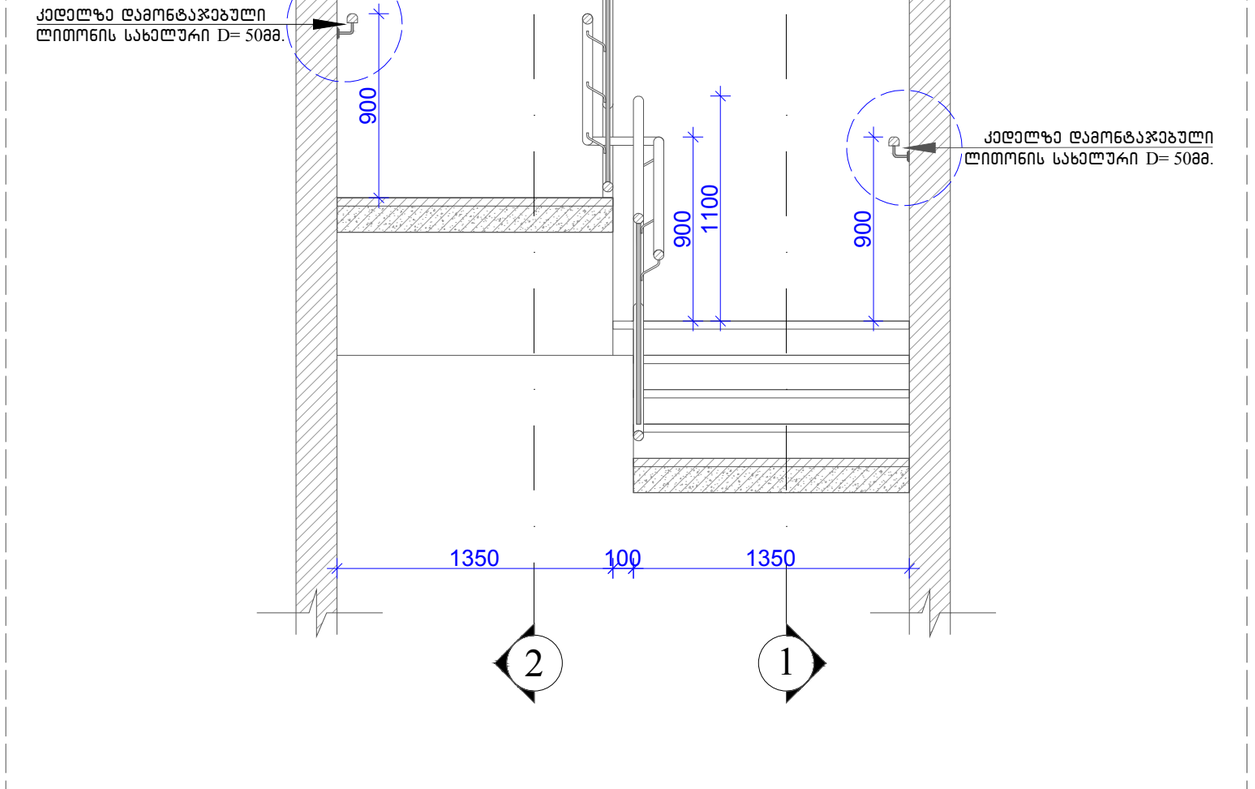

მ. 1:30

მანიშნებელი.

ყველა კიბის (მათ შორის გარე) ყოველი საფეხურის და საბიჯელის 40მმ. სავალ ნაწილს, რომელიც იზომება საფეხურის ნაშვერიდან თარაზულად, უნდა ჰქონდეს ერთგვაროვანი ფერის მქონე ზედაპირი, რომელიც საფეხურის დანარჩენი ნაწილისგან მკვეთრად უნდა იყოს განსხვავებული (მუქი ღია ფონზე). ხილვადი კონტრასტი გაბრძელდეს ყოველი საფეხურის ერთი კიდიდან საფეხურის მეორე კიდემდე.

შენიშვნა:

მისაწვდომი გზა-კიბის საზღვრებში იატაკის ზედაპირები იქნება მდგრადი, მყარი და არასრიალა.

კიბის საფეხურების განსხვავებული მონიშვნა იქნება გამძლე. შენობის გარეთ მდებარე კიბის საფეხურები და ბაქნები ისე დაგეგმარდება, რომ სავალ ზედაპირზე წყალი არ დაგროვდეს.

გასანათებელი საშუალებები უზრუნველყოფს კიბეების განათებას, რომელიც გაიზომება საბიჯელის ზედაპირების და ბაქნების ზედაპირების ცენტრში გაზომვისას საფეხურის წინაპირიდან 600მმ.-ის საზღვრებში შემდეგი წესის შესაბამისად:

- არაუმცირეს 11 ლუქსი განათება.
- არაუმცირეს 110 ლუქსი განათება, კიბით სარგებლობის დროს.
- კიბეების გამოყენებისას 11 ლუქსიდან 110 ლუქსზე გადასვლა შესაძლებელი უნდა იყოს განათების სამართავების უზრუნველყოფილი ავტომატური, მოძრავი სენსორული ტიპის განათების ჩამრთველებით, რომლებიც შეესაბამება ყველა ქვემოთ ჩამოთვლილს:
- განათების სამართავები აღჭურვილი იქნება საიმედო ოპერაციული სისტემით და შეფასებული იქნება ამ მიზნით გამოყენებისთვის.
- მოძრავი სენსორი გააქტიურდება დამკვებლის მოძრაობით საფეხურზე ან საფეხურის ბაქანზე.
- განათების გამააქტიურებელი დაყენებული იქნება არაუმეტეს 15 წუთიანი მოქმედების პერიოდით.
- გზა-კიბის განათება ჩაირთვება ავტომატური სენსორული ჩამრთველებით, ასეთის არსებობის შემთხვევაში, ისე, რომ შესასვლელში მდებარე ბაქანზე, შესასვლელში მდებარე ბაქნის მოსაზღვრე თითოეული კიბის მარშსა და შესასვლელში მდებარე ბაქნის ზემოთ და ქვემოთ მდებარე ბაქნებზე მე-4 პუნქტით დადგენილი განათებულობის დონე საფეხურის გამოყენებამდე იქნება უზრუნველყოფილი.
- კიბის სახელურები და ნებისმიერი კედელი ან მათ მომიჯნავედ მდებარე სხვა ზედაპირი არ იქნება ბასრი ან უხეში ელემენტების შემცველი.
- კიბის სახელურები არ იტრიალებს მათი ბუდეების საზღვრებში.

კიბე 2-ის დეტალიზაცია		მიწის ნაკვეთის მისამართი	საპროექტო ობიექტის ფუნქციური დანიშნულება		პირობითი აღნიშვნები	საპროექტო ჯგუფი
		ქ.თბილისი, სოფელი ზურგოვანი, ასი ათასი მოწამის ქუჩა №24	მრავალბინიანი საცხოვრებელი სახლი			მთ. არქიტექტორი ლ. მასხარაშვილი Levanmasxarashvili@yahoo.com T: +559 571 34 10 55
		მიწის ნაკვეთის ს.კ.	დამკვეთი			არქიტექტორი თ. მანაგაძე Tamunamanagadze@ yahoo.com T: +559 597 90 34 91
		N 01.10.06.002.033	მესაკუთრე: შპს "შოდე"(400208869)			არქიტექტურული ნაწილი
		სტადია	ქალაქგებმარებითი პარამეტრები			2022 ფურცელი
ფორმატი	A2	პროექტის შეთანხმება	კ1	კ2	კ3	
მასშტაბი			0.4	2.5	0.3	

ნიშნების დეტალიზაცია

საპროექტო ლიფტი და მისი გაბარიტული ზომები მ1:50

ჭრილი 1-1

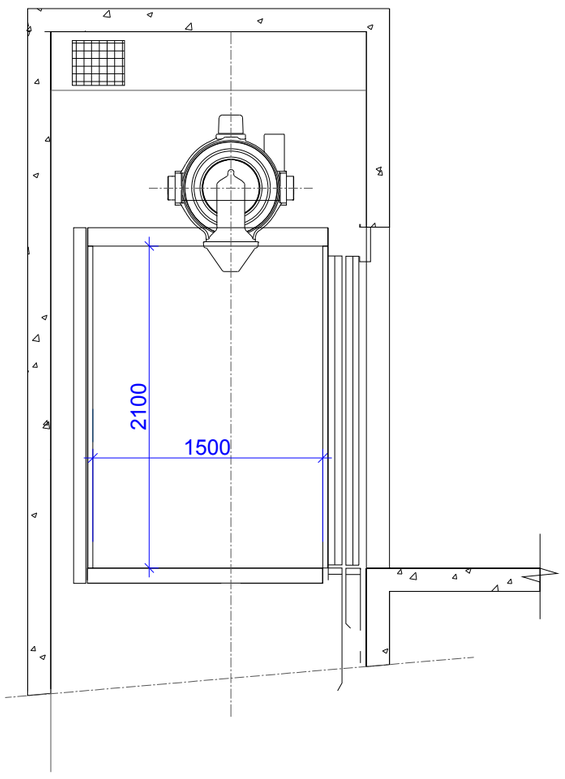

მ. 1:40

გეგმა მისაწვდომი სვლაგეზი
ლიფტის კაბინის გაბარიტები 2300X1500

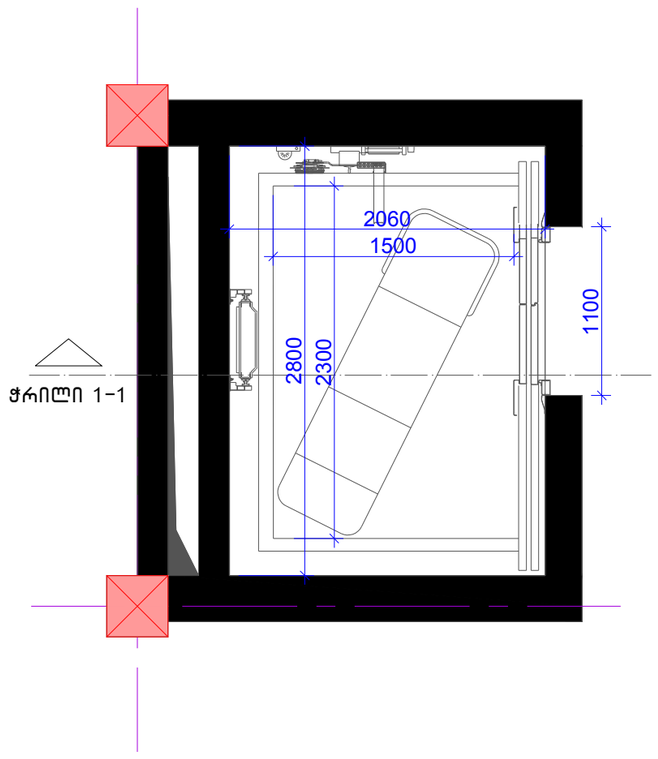

მ. 1:40

ლიფტის ღილული სიგნალების სიმაღლე

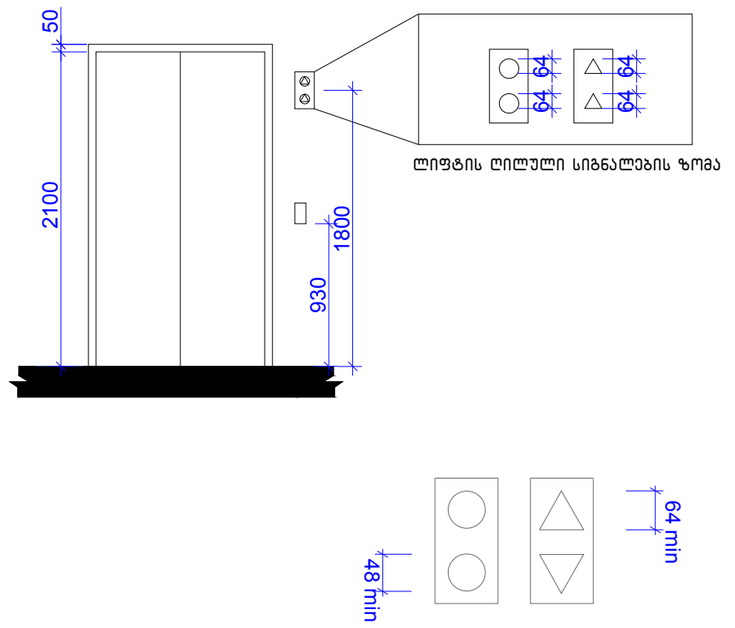

მ. 1:40

ბრაილის ზომები

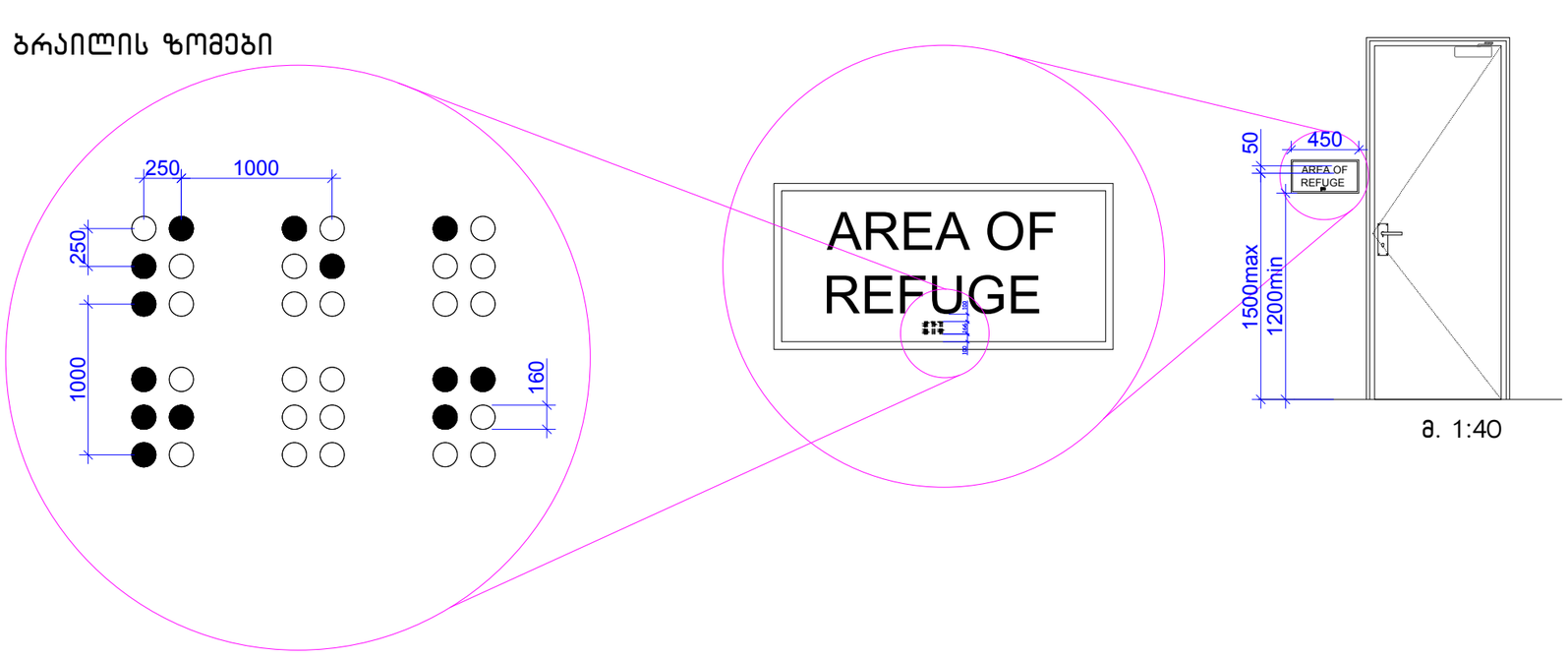

მ. 1:40

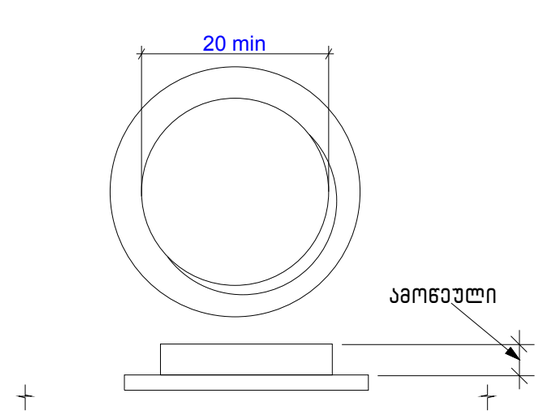



სასწრაფო სამედიცინო დახმარების საერთაშორისო სიმბოლო
(სიცოცხლის ვარსკვლავი) განთავსდება ლიფტის ჩარჩოს ორივე მხარეს

შენიშვნა:

შენობაში გამოყენებულია 408 ქვეთავის შესაბამისი შეზღუდული გამოყენების ლიფტი.

- ლიფტი შესაბამისობაში იქნება ASME A17.1/CSA B44 სტანდარტთან
- ლიფტის გამოსაძახებელი ღილაკები და კლავიშები შესაბამისობაში იქნება 407.2.1 ქვეთავთან.
- ფოიეს სიგნალები შესაბამისობაში იქნება 407.2.2 ქვეთავთან.
- ლიფტის შახტებთან განთავსებული ნიშნები შესაბამისობაში იქნება 407.2.3 ქვეთავთან.
- ლიფტის კაბინის ბალანსირება შესაბამისობაში იქნება 407.4.4 ქვეთავთან.
- ლიფტის კაბინის განათება შესაბამისობაში იქნება 407.4.5 ქვეთავთან.
- ლიფტის კაბინის სამართავები შესაბამისობაში იქნება 407.4.6 ქვეთავთან მართვის პანელები განთავსდება გვერდითა კედლის ცენტრში.
- კაბინის სამართავების აღნიშვნები და მითითებები შესაბამისობაში იქნება 407.4.7 ქვეთავთან.
- კაბინაში მოეწყობა 407.4.10 ქვეთავის შესაბამისი საავარიო სიგნალიზაციის მექანიზმები.

დეტალიზაცია		მიწის ნაკვეთის მისამართი	საპროექტო ობიექტის ფუნქციური დანიშნულება			პირობითი აღნიშვნები	საპროექტო ჯგუფი
		ქ.თბილისი, სოფელი ზურგოვანი, ასი ათასი მოწამის ქუჩა №24	მრავალბინიანი საცხოვრებელი სახლი				მთ. არქიტექტორი ლ. მასხარაშვილი Levanmasxarashvili@yahoo.com T: +559 571 34 10 55
		მიწის ნაკვეთის ს.კ.	დამკვეთი				არქიტექტორი თ. მანაგაძე Tamunamanagadze@ yahoo.com T: +559 597 90 34 91
		N 01.10.06.002.033	მესაკუთრე: შპს "შოდე"(400208869)				არქიტექტურული ნაწილი
		სტადია	ქალაქგეგმარებითი პარამეტრები				2022 ფურცელი
ფორმატი	A2	პროექტის შეთანხმება	კ1	კ2	კ3		
მასშტაბი			0.4	2.5	0.3		