CUBICON©

DESIGN & BUILDING ENGINEERING

2023

WWW.CUBICON.GE

საკონტაქტო:

+995 591 116 444

INFO@CUBICON.GE

მარშალ გელოვანის გამზ. 13
0159, თბილისი,საქართველო,

სოციალური ქსელები:

www.facebook.com/cubicon.ge

www.linkedin.com/in/cubicon/

2023

პარკვუდი 2

ქ. თბილისი, ი. ჭავჭავაძის გამზირი N82 ს./კ.-01.14.10.001.100

სტრუქტურული დიზაინი

სამშენებლო დოკუმენტაცია - (C.D.)

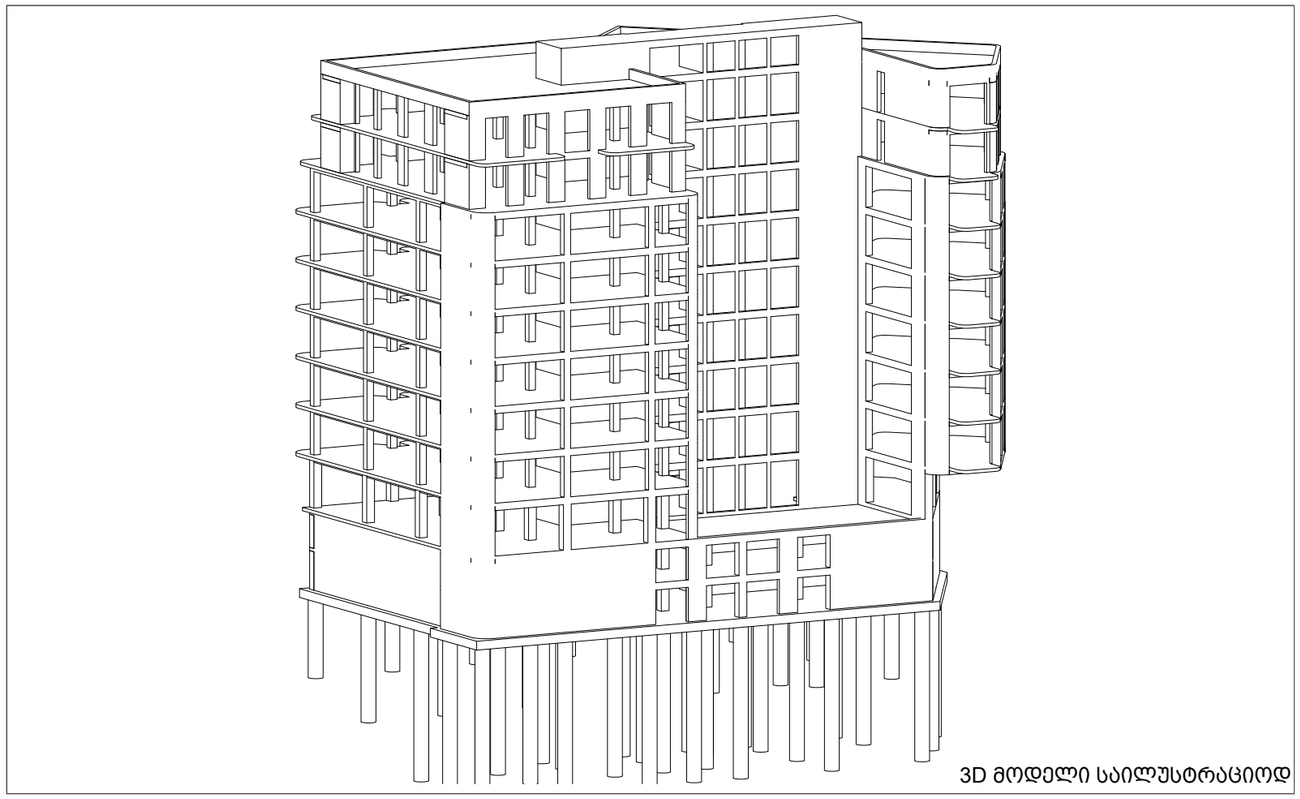

3D მოდელი საილუსტრაციოდ

ორგანიზაციის მთ. ინჟინერი:	ს. პაპაშვილი
საპროექტო ჯგ._ის ხელმძღვანელი:	მ. საჯაია
პრ._ის წამყვანი ინჟ-კონსტრუქტორი:	ბ. გვარლიანი
ანალიტიკური მოდ. ინჟ.-კონსტრუქტორი:	ბ. გვარლიანი
ინჟ.-კონსტრუქტორი:	ბ. გვარლიანი
ინჟ.-კონსტრუქტორი:	კა.ჩხიკვაძე

| ნაბაზისის ჩამონათვალი | | |

28.02.2023

ნახაზების ჩამონათვალი							
ნახაზის დასახელება	კოდი	R	E V I S I O N				
ავეჯის d;e;f;g	ST-3105	--	--	--	--	--	--
ავეჯის g; h; დეტალების ასაწყობი ფრაგმენტი	ST-3106	--	--	--	--	--	--
შესასრულებელი სამუშაოების	ST-3107	--	--	--	--	--	--
სავარძელი.ბაბთის (2)	ST-3108	--	--	--	--	--	--
სავარძელი.ბაბთის (2)	ST-3109	--	--	--	--	--	--
სავარძელი.ბაბთის (3)	ST-3110	--	--	--	--	--	--
სავარძელი.ბაბთის (4)	ST-3111	--	--	--	--	--	--
დეტალების ასაწყობი ძირითადი ფიგ.ფრაგმენტი; BM.-1 ;2;3	ST-4001	--	--	--	--	--	--
დეტალების ჭედილი ძირითადი ელემენტი ; ავეჯის a ; b	ST-4002	--	--	--	--	--	--
შესასრულებელი სამუშაოების	ST-4003	--	--	--	--	--	--
კიბის საფეხურების ბრტყელი	ST-5001	--	--	--	--	--	--
ფიგურა A	ST-5002	--	--	--	--	--	--
ავეჯის I ; II; III; IV	ST-5003	--	--	--	--	--	--
ავეჯის V; VI; ავეჯი a	ST-5004	--	--	--	--	--	--
შესასრულებელი სამუშაოების	ST-5005	--	--	--	--	--	--
ფრნ.ტა.ბ. სპ-ის ბაბთი ელემენტების ავეჯის ნაკეთობის	ST-9001						
ტიხრების ასაწყობი ელემენტების ნახატი. სქემა	ST-9002						

შენიშვნა:
NOTE:

No	Date	Revision	Issued by
----	----	----	----
----	----	----	----
----	----	----	----
----	----	----	----
----	----	----	----

ნახატების სია
KEY PLAN

პროექტი
PROJECT

ავეჯის 2

მისამართი
ADDRESS

ქ. ტბილისი, ი. ჭავჭავაძის N82
ს./ქ.-01.14.10.001.100

ნახატის დასახელება
DRWG. NAME

ნახატის No

PUBICON
DESIGN & BUILDING ENGINEERING
ქალაქი "კავკასიონი", ტბილისი, ჭავჭავაძის გამზირი 13, ბინა 5
ტელ: (+995 591) 116444 www.cubicon.ge

პროექტის ძირითადი ინჟინერი: LEAD STRUCTURAL ENGINEER:	შესრულების: ISSUED BY:	შეამოწმა: APPROVED BY:
ტ. ჭავჭავაძე	----	----
ფორმატი PAPER SIZE	პროექტის No: PROJECT No	
A3	124A22	
სტატუსი STATUS	მასშტაბი SCALE	
C.D.	----	
ნახატის No SHEET. No		
ST-0002		

1 Вступление

1.1 Ред. 01 от 01.10.2023, 0. Базовая линия проекта N82

1.2 Цель объекта: 01.14.10.001.100

1.3 Реализация - Зона "Запад"

1.4 Электрооборудование блочное - Зона "Северо-Восточная часть"

1.5 Комплекс электромонтажных работ - зона "Центр подземных коммуникаций"

1.6 Внутренне-благоустроенная инженерная система

2 Ссылочные документы, использованные при разработке

2.1 Данный документ был разработан на основе следующих документов и материалов, предоставленных заказчиком, а также общепринятых отраслевых стандартов и нормативов:

Генеральный план участка, предоставленный архитектурно-строительным отделом, включая топографическую съемку, границы участка, красные линии, существующие и проектируемые подземные коммуникации, а также ограничения по использованию территории.

Технические условия на подключение к сетям водоснабжения, канализации, теплоснабжения, электроснабжения и связи, выданные эксплуатирующими организациями.

Архитектурные чертежи, содержащие планировки этажей, разрезы, фасады, а также сведения о конструктивных элементах здания, влияющих на прокладку инженерных сетей.

Отчет об инженерно-геологических изысканиях, содержащий данные о грунтах, уровне грунтовых вод, глубине промерзания и других факторах, влияющих на выбор способа прокладки и глубину заложения трубопроводов.

Задание на проектирование, выданное заказчиком, с указанием требований к системам водоснабжения, канализации, теплоснабжения, электроснабжения и связи, а также сроков выполнения работ.

Протоколы согласования проектных решений с эксплуатирующими организациями, подтверждающие допустимость и условия подключения к существующим сетям.

Нормативные документы, регламентирующие проектирование, строительство и эксплуатацию инженерных сетей, включая строительные нормы и правила, санитарные правила и нормы, а также правила технической эксплуатации.

Данные о существующих подземных коммуникациях, полученные от эксплуатирующих организаций, с указанием их местоположения, глубины заложения, материала и технического состояния.

Сведения о климатических условиях района строительства, включая среднегодовую температуру, количество осадков, преобладающее направление ветра и другие факторы, влияющие на работу инженерных сетей.

Данные о существующих и планируемых транспортных потоках, необходимые для оценки влияния строительства на движение транспорта и пешеходов.

Информация о наличии и местоположении зеленых насаждений, подлежащих сохранению или пересадке.

Сведения о наличии и местоположении объектов культурного наследия, подлежащих охране.

Данные о наличии и местоположении особо охраняемых природных территорий.

Сведения о наличии и местоположении водных объектов, включая реки, озера, пруды и водохранилища.

Данные о наличии и местоположении объектов, представляющих историческую, культурную или архитектурную ценность.

Сведения о наличии и местоположении объектов, представляющих экологическую ценность.

Данные о наличии и местоположении объектов, представляющих социальную ценность.

Сведения о наличии и местоположении объектов, представляющих экономическую ценность.

Данные о наличии и местоположении объектов, представляющих техническую ценность.

Сведения о наличии и местоположении объектов, представляющих информационную ценность.

Данные о наличии и местоположении объектов, представляющих иную ценность.

2.2 Список документов

Список документов, использованных при разработке настоящего документа, приведен в таблице ниже. Данный список включает в себя документы, предоставленные заказчиком, а также документы, полученные из открытых источников.

Наименование документа	Номер документа	Дата документа	Источник документа
Генеральный план участка	ГП-2023-001	15.03.2023	Архитектурно-строительный отдел
Технические условия на подключение к сетям водоснабжения	ТУ-ВС-2023-045	20.04.2023	Эксплуатирующая организация
Технические условия на подключение к сетям канализации	ТУ-К-2023-046	20.04.2023	Эксплуатирующая организация
Технические условия на подключение к сетям теплоснабжения	ТУ-Т-2023-047	20.04.2023	Эксплуатирующая организация
Технические условия на подключение к сетям электроснабжения	ТУ-Э-2023-048	20.04.2023	Эксплуатирующая организация
Технические условия на подключение к сетям связи	ТУ-С-2023-049	20.04.2023	Эксплуатирующая организация
Архитектурные чертежи	АР-2023-002	01.03.2023	Архитектурно-строительный отдел
Отчет об инженерно-геологических изысканиях	ИГИ-2023-003	10.02.2023	Подрядная организация
Задание на проектирование	ЗП-2023-004	05.01.2023	Заказчик
Протоколы согласования проектных решений	ПС-2023-005	25.04.2023	Эксплуатирующие организации
Нормативные документы	НД-2023-006	01.01.2023	Открытые источники
Данные о существующих подземных коммуникациях	ИД-2023-007	30.03.2023	Эксплуатирующие организации
Сведения о климатических условиях района строительства	СК-2023-008	01.02.2023	Открытые источники
Данные о существующих и планируемых транспортных потоках	ТП-2023-009	15.04.2023	Транспортная организация
Информация о наличии и местоположении зеленых насаждений	ЗН-2023-010	20.03.2023	Подрядная организация
Сведения о наличии и местоположении объектов культурного наследия	ОКН-2023-011	10.04.2023	Открытые источники
Данные о наличии и местоположении особо охраняемых природных территорий	ООПТ-2023-012	05.04.2023	Открытые источники
Сведения о наличии и местоположении водных объектов	ВО-2023-013	12.04.2023	Открытые источники
Данные о наличии и местоположении объектов, представляющих историческую, культурную или архитектурную ценность	ИКЦ-2023-014	18.04.2023	Открытые источники
Сведения о наличии и местоположении объектов, представляющих экологическую ценность	ЭЦ-2023-015	22.04.2023	Открытые источники
Данные о наличии и местоположении объектов, представляющих социальную ценность	СЦ-2023-016	25.04.2023	Открытые источники
Сведения о наличии и местоположении объектов, представляющих экономическую ценность	ЭкЦ-2023-017	28.04.2023	Открытые источники
Данные о наличии и местоположении объектов, представляющих техническую ценность	ТЦ-2023-018	30.04.2023	Открытые источники
Сведения о наличии и местоположении объектов, представляющих информационную ценность	ИЦ-2023-019	01.05.2023	Открытые источники
Данные о наличии и местоположении объектов, представляющих иную ценность	ИЦ-2023-020	03.05.2023	Открытые источники

2.3 Перечень нормативных документов, использованных при разработке настоящего документа, приведен в таблице ниже. Данный список включает в себя документы, регламентирующие проектирование, строительство и эксплуатацию инженерных сетей, а также документы, устанавливающие требования к безопасности, охране окружающей среды и санитарно-эпидемиологическим нормам.

Наименование документа	Номер документа	Дата документа	Источник документа
Градостроительный кодекс Российской Федерации	ГК РФ	29.12.2004	Официальное опубликование
Земельный кодекс Российской Федерации	ЗК РФ	25.10.2001	Официальное опубликование
Водный кодекс Российской Федерации	ВК РФ	03.06.2006	Официальное опубликование
Федеральный закон "Об охране окружающей среды"	ФЗ-7	10.01.2002	Официальное опубликование
Федеральный закон "О санитарно-эпидемиологическом благополучии населения"	ФЗ-52	30.03.1999	Официальное опубликование
Федеральный закон "О промышленной безопасности опасных производственных объектов"	ФЗ-116	21.07.1997	Официальное опубликование
Федеральный закон "О техническом регулировании"	ФЗ-184	27.12.2002	Официальное опубликование
Федеральный закон "О государственной регистрации прав на недвижимое имущество и сделок с ним"	ФЗ-218	13.07.2015	Официальное опубликование
Федеральный закон "О государственной регистрации недвижимости"	ФЗ-218	13.07.2015

პირობითი აღნიშვნები:
General Legend:

- არსებული კონსტრუქცია
- Existing Wall

- დასაშლელი კონსტრუქცია
- Demolition Wall

- კვეთი ბეტონის ელემენტზე
- Section on concrete element

- კვეთი რკ.ბ. ელემენტზე
- Section on r.c. element

- მონოლითური რკ.ბეტონის ელემენტი (კონსტრუქცია)
- Monolitic r.c. element (Structural)

- ბლოკის წყობა
- Block Masonry

- აგურის წყობა
- Brick Masonry

- ბეტონის მომზადება
- Concrete Preparation

- ქვიშა
- SAND

- ხვინჭა
- Ballast

- ღორღი
- Gravel

- გრუნტი
- Soil

- ჰიდროიზოლაცია
- Waterproofing

- პოლიეთილენის ფენა
- Polyethylene layer

- ქვაბულის ფერდი
- Trench side

- დაბეტონების დონე
- Pouring Level

- შავი ლაქა.(ფილაზე დატანილი კვეთის აღნიშვნა)

6.6.415.60 / შ.6.422.25
- წითელი (საპროექტო) ნიშნული
- Red (Design) Level
- შავი (არსებული)ნიშნული
- Black (Existing) Level

30(50)
- კვეთში ეს აღნიშვნა მუთითებს, რომ ურთიერთგადამკვეთ რიგელებს აქვთ სხვადასხვა სისქის (ბეტონის) დაამცავი ზონა
- This legend in section mentions that beams have diffenrent concrete coat thickness

A / S-0000
- ჭრილი ან კვეთის დასახელება
- Section Name
- ფურცლის ნომერი
- Sheet Number

T/O 3.30 m
beam 400 x 500 mm
- რიგელის თავის კონსტრ. ნიშნული
- Beam Struqtural Top Level
- რიგელის კვეთი (b X h mm)
- Beam Section (b X h mm)

T/O SSL = 3.30
h = 250 mm;
- ფილის კონსტრუქციული ნიშნული
- Structural Level
- ფილი სისქე
- Slab thickness

- ფილაში და მონ. კედელში ღიობი
- Opening in the slab and wall

W = 1200
H = 2700
O = 900
- ღიობის სიგანე
- Opening width
- ღიობის სიმაღლე
- Opening height
- მანძილი ფილიდან ღიობამდე
- Distance from the slab to the opening

I / S-0000
- კვანძი (დეტალი)
- Detail

I / S-0000
- ფრაგმენტი
- Fragment

- რევიზია (R00)
- REVISION (R00)

არმატურის აღნიშვნა:
Rebar Marking:

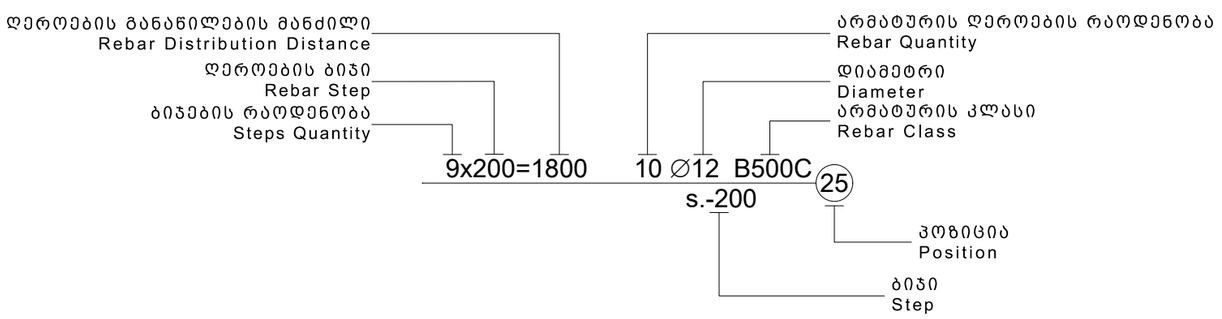

აბრივიატურა
List of Abbreviations

დ.ა. C.O.S.	- დაიჭრას ადგილზე - Cut on Site
დაზ.ა. V.S.	- დაზუსტდეს ადგილზე - Verify on Site
C.	- მონოლითური სვეტი - Column
BM.	- მონოლითური რიგელი - Reinforced Concrete Beam
SH.W.	- სიხისტის დიაფრაგმა - Shear wall
R.C.W.	- მონოლითური კედელი - Reinforced Concrete wall
G.B.	- რანდკოჭი (ან როსტვერკის კოჭი) - Ground Beam
P.	- ხიმინჯი - Pile
S.F.	- წერტილოვანი საძირკველი - Spread Footing
C.F.	- ლენტური საძირკველი - Continuous Footing
B.S.C.	- არმატურის მოც. კარკასი - Bar Space Cage
P.R.C.	- ხიმინჯის კარკასი - Pile Reinforcement Cage
C.R.	- კარკასი (სიბრტყითი) - Cage of Reinforcement
MESH	- არმატურის ბადე - Rebar Mesh
P.W.	- პარაპეტი - Parapet
ST.C.	- ლითონის სვეტი - Steel Column
ST.G.	- ლითონის მთავარი კოჭი - Steel Girder
ST.B.	- ლითონის კოჭი - Steel Beam
ST.T.	- ლითონის წამწე - Steel Truss
ST.V.B.	- ლითონის ვერტიკალური კავშირი - Steel Vertical Bracing
ST.H.B.	- ლითონის ჰორიზონტალური კავშირი - Steel Horizontal Bracing
C.B.	- შედგენილი კოჭი - Composite Beam
E.P.	- ჩასატანებელი დეტალი - Embedded Part

სამშენებლო ფაზების აბრივიატურა
Construction phases abbreviations

სქემატური დიზაინი - (S.D.)
Schematic Design

დიზაინის განვითარების ს.ტ. - (D.D.)
Design Development

სატენდერო დოკუმენტაცია - (T.D.)
Tender Documentation

სამშენებლო დოკუმენტაცია - (C.D.)
Construction Documents

მშენებლობის ფაზა (ზედამხედველობა) - (C.P.)
Construction Phase

შენიშვნა:
NOTE:

No	Date	Revision	Issued by
----	----	----	----
----	----	----	----
----	----	----	----
----	----	----	----
----	----	----	----

სიტუაციური სქემა
KEY PLAN

პროექტი
PROJECT
პარკვუდი 2

მისამართი
ADDRESS
ქ. თბილისი, ი. ჭავჭავაძის გამზირი N82
ს./კ.-01.14.10.001.100

ნახაზის დასახელება
DRWG. NAME
პირობითი აღნიშვნები

CUBICON
DESIGN & BUILDING ENGINEERING
შპს "კუბიკონი", თბილისი, მარშალ გელოვანის გამზ. 13
ტელ: (+995 591) 116444 www.cubicon.ge

მთავარი კონსტრუქტორი: LEAD STRUCTURAL ENGINEER: ბ. გვარლიანი	შესრულ.: ISSUED BY: ----	შეამოწმა APPROVED BY: ----	
	ფორმატი PAPER SIZE A3	პროექტის №: PROJECT No 124A22	
ფურცლის ნომერი SHEET. No ST-0004	სტადია STATUS C.D.	მასშტაბი SCALE ----	

28.02.2023

რკინაბეტონის ელემენტების მასალის ამოკრეფა

კონსტრუქციის დასახელება	არმატურის კლასი B500C სტანდარტი BS EN 10080														მთლიანად არმატურა კგ.	ბეტონი კლასი C (მ^3) სტანდარტი EN 206-1:2000	
	Ø 4	Ø 6	Ø 8	Ø 10	Ø 12	Ø 14	Ø 16	Ø 18	Ø 20	Ø 22	Ø 25	Ø 28	Ø 32	Ø 36		C12/15	C20/25
ქვაბულის გამაგრება																	
ქვაბულის გამ. ხიმინჯი			1419				281			1494					3194		387
ჯამი ∑			**1419**				**281**			**1494**					**3194**		**387**
ძირითადი შენობის მასალის ამოკრეფა																	
საძირკველი			6	1270	3183	1019	24012		78	3938	332				33838	736	535
მონოლითური კედლები			83		2003	3073									5158		46
ფილა			5	47560	71677		2262								121503		1058
სვეტი			7583						4885	15131	6863				34463		114
რიგელი			20712				21946		34074						76731		391
დიაფრაგმა			526	15964	7866	6410									30767		293
კიბეები			165	2652	2735				547						6098		47
პარაპეტი			56	2510											2566		27
ჯამი ∑			**29136**	**69956**	**87464**	**10502**	**48220**		**39584**	**19069**	**7195**				**311126**	**736**	**2511**

შენიშვნა:
NOTE:

----	----	----	----
----	----	----	----
----	----	----	----
----	----	----	----
----	----	----	----
No	Date	Revision	Issued by

სიტუაციური სქემა
KEY PLAN

პროექტი
PROJECT
პარკვუდი 2

მისამართი
ADDRESS
ქ. თბილისი, ი. ჭავჭავაძის გამზირი N82
ს./კ.-01.14.10.001.100

ნახაზის დასახელება
DRWG. NAME
მასალის ამოკრეფა

CUBICON DESIGN & BUILDING ENGINEERING
შპს "კუბიკონი", თბილისი, მარშალ გელოვანის გამზ. 13
ტელ: (+995 591) 116444 www.cubicon.ge

მთავარი კონსტრუქტორი: LEAD STRUCTURAL ENGINEER: ბ. გვარლიანი	შესრულა: ISSUED BY: ----	შეამოწმა APPROVED BY: ----
	ფორმატი PAPER SIZE A3	პროექტის №: PROJECT No 124A22
ფურცლის ნომერი SHEET. No ST-0005	სტადია STATUS C.D.	მასშტაბი SCALE ----

28.02.2023

- სტატიკური მუდმივი;
- სტატიკური დროებითი ხანგრძლივი;
- სტატიკური დროებითი ხანმოკლე;
- სეისმური X მიმართულება;
- სეისმური Y მიმართულება;
- სეისმური Z მიმართულება;
- სეისმური დიაგონალური 45° მიმართულება;
- სეისმური დიაგონალ. 135° მიმართულება;
- გათვალისწინებულია საკუთარი რხევების 21 ფორმა.
- სეისმური ზემოქმედების ანგარიშისას მასების მონაწილეობის ფაქტორი შეადგენს 85-90 %;
- შენობის საკუთარი რხევის პერიოდები: T1 = 1.142 წმ. T2 = 1.024 წმ. T3 = 0.985 წმ.;

მუდმივი:

საკუთარი წონა	---	კგ/მ^2
საძირკველი	240	კგ/მ^2
გადახურვის ფილები	240	კგ/მ^2
კიბის ბაქანი	360	კგ/მ^2
კიბის მარში	360	კგ/მ^2
პერიმეტრის ტიხრები	1800	კგ/მ

დროებითი ხანგრძლივი:

საძირკველი	180	კგ/მ^2
გადახურვის ფილები	180	კგ/მ^2
სახურავი	180	კგ/მ^2

დროებითი ხანმოკლე:

გადახურვის ფილები	200	კგ/მ^2
აივანი	200	კგ/მ^2
კიბის ბაქანი	350	კგ/მ^2
კიბის მარში	350	კგ/მ^2

დატვირთვები

შენიშვნა: ჩამონათვალში მოცემულია ძირითადი საანგარიშო დატვირთვები.

- სეისმურობა - საქართველოს ტერიტორიის სეისმური საშიშროების რუქის მიხედვით თბილისი იმყოფება 8 ბ. სეისმურ ზონაში (სკალა MSK64), ჰორიზონტალური აჩქარება - 0.17 (სეისმურობის კოეფიციენტი);

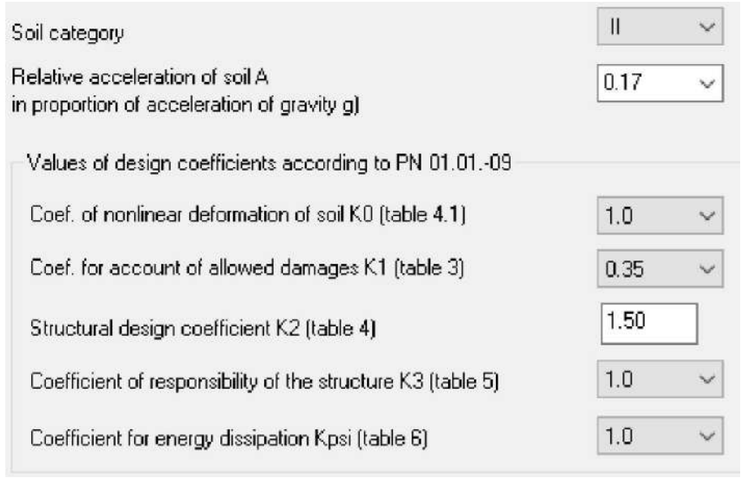

სეისმიკა - სეისმიკის ცხრილი შევსებულია (PN 01.01.-09)-(53) ის საფუძველზე.

შენიშვნა:
NOTE:

----	----	----	----
----	----	----	----
----	----	----	----
----	----	----	----
----	----	----	----
No	Date	Revision	Issued by

სიტუაციური სქემა
KEY PLAN

Property table

Stif.type	Name	Parameters (sections-(cm) finite rigidity-(t,m) distr.weight-(t.m))
4	ect. bar 50 X 50 (rig	Ro=2.75,E=3.05e+006,GF=0
		B=50,H=50
5	ect. bar 50 X 50 (sve	Ro=2.75,E=3.05e+006,GF=0
		B=50,H=50
7	ect. bar 10 X 10 (ger	Ro=0.01,E=1000,GF=0
		B=10,H=10
8	ect. bar 30 X 50 (rig	Ro=2.75,E=3.05e+006,GF=0
		B=30,H=50
10	ect. bar 60 X 60 (sve	Ro=2.75,E=3.05e+006,GF=0
		B=60,H=60
19	Ring 100 X 0 (ximinj	Ro=2.75,E=3e+006,GF=0
		D=100,d=0
1	Plate H 60 (sadz)	E=3.05e+006,V=0.2,H=60,Ro=2.75
2	Plate H 22 (fila)	E=3.05e+006,V=0.2,H=22,Ro=2.75
3	Plate H 30 (kedeli)	E=3.05e+006,V=0.2,H=30,Ro=2.75
6	Plate H 16 (fila)	E=3.05e+006,V=0.2,H=16,Ro=2.75
9	Plate H 50 (kedeli)	E=3.05e+006,V=0.2,H=50,Ro=2.75
11	Plate H 22 (fila)	E=3.05e+006,V=0.2,H=22,Ro=2.75
12	Numerical for FE 56 (	Rx=400,Ry=400,Rz=0
		Rux=0,Ruy=0,Ruz=0
13	Numerical for FE 56 (	Rx=600,Ry=600,Rz=0
		Rux=0,Ruy=0,Ruz=0
14	Numerical for FE 56 (	Rx=800,Ry=800,Rz=0
		Rux=0,Ruy=0,Ruz=0
15	Numerical for FE 56 (	Rx=1000,Ry=1000,Rz=0
		Rux=0,Ruy=0,Ruz=0
16	Numerical for FE 56 (	Rx=1200,Ry=1200,Rz=0
		Rux=0,Ruy=0,Ruz=0
17	Numerical for FE 56 (	Rx=1400,Ry=1400,Rz=0
		Rux=0,Ruy=0,Ruz=0
18	Numerical for FE 56 (	Rx=1600,Ry=1600,Rz=0
		Rux=0,Ruy=0,Ruz=0

მასალები

შენიშვნა: მახასიათებელი მოცემულია კუბური სიმტკიცისთვის.

Value	X Longit...	Y Longit...	Transve...
Class	A500C	A500C	Ac-I
Diameters	10...40	10...40	3...40
Rs t/m**2	44500.0	44500.0	37500.0
Rsw t/m**2	30500.0	30500.0	30000.0
Rsc t/m**2	44500.0	44500.0	37500.0
Rs,ser t/...	51000.0	51000.0	40000.0
Es t/m**2	200000...	200000...	200000...

არმატურა

პროექტი
PROJECT
პარკვუდი 2

მისამართი
ADDRESS
ქ. თბილისი, ი. ჭავჭავაძის გამზირი N82
ს./კ.-01.14.10.001.100

ნახაზის დასახელება
DRWG. NAME
S_0011_დატ. სეისმიკა მასალები - დატვირთვები სეისმიკა მასალები

CUBICON DESIGN & BUILDING ENGINEERING
მას "კუბიკონი", თბილისი, მარშალ გელოვანის გამზ. 13
ტელ: (+995 591) 116444 www.cubicon.ge

მთავარი კონსტრუქტორი: LEAD STRUCTURAL ENGINEER: ბ. გვარლიანი	შესრულა: ISSUED BY: ----	შეამოწმა APPROVED BY: ----
	ფორმატი PAPER SIZE A3	პროექტის №: PROJECT No 124A22
ფურცლის ნომერი SHEET. No ----	სტადია STATUS C.D.	მასშტაბი SCALE ----

28.02.2023

	Load case #	Name	Type	Sign variable	Mutually exclusiv	Load factor	Duration coef.	1	2	3	4	5
1	1	Caa?o?aiea 1	Dead(D)	+		1.1	1.0	1.0	.9	.9	.9	.9
2	2	Caa?o?aiea 2	Live (L)	+		1.2	1.0	.95	.8	.8	.8	.8
3	3	Caa?o?aiea 3	Short-term (Sh)	+		1.2	.35	.9	.5	.5	.5	.5
4	+4	Load case 4	Earthquake(E)	+/-	1	1.0	.0	.0	1.0	.0	-1.0	.0
9	+5	Load case 5	Earthquake(E)	+/-	1	1.0	.0	.0	.0	1.0	.0	-1.0

დატვირთვების თანწყობა

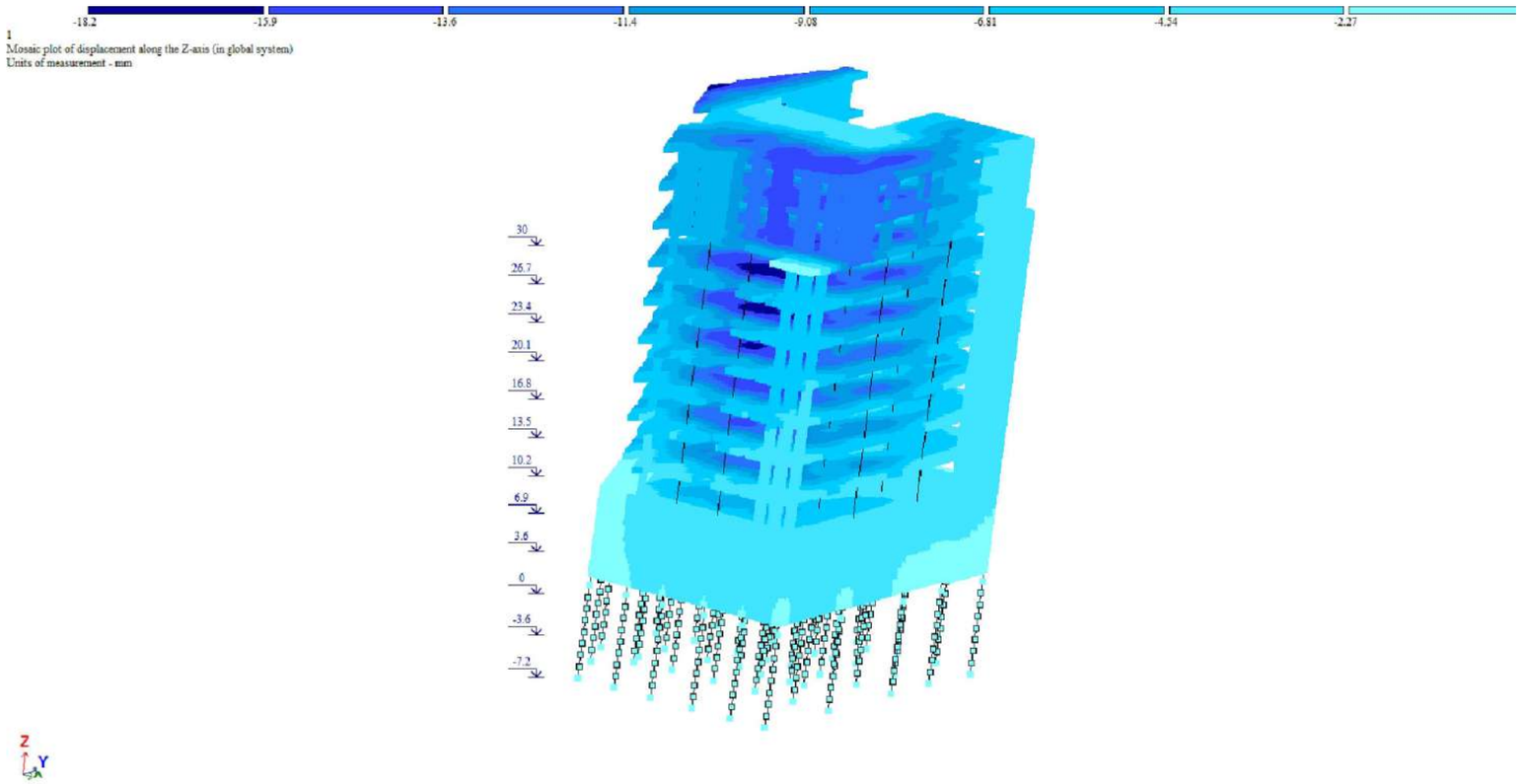

გადაადგილება Z ღერძის მიმართ

შენიშვნა:
NOTE:

No	Date	Revision	Issued by
----	----	----	----
----	----	----	----
----	----	----	----
----	----	----	----
----	----	----	----

სიტუაციური სქემა
KEY PLAN

პროექტი
PROJECT
პარკვუდი 2

მისამართი
ADDRESS
ქ. თბილისი, ი. ჭავჭავაძის გამზირი N82
ს./კ.-01.14.10.001.100

ნახაზის დასახელება
DRWG. NAME
S_0012_დატვირთვების თანწყობა - დატვირთვების თანწყობა

CUBICON DESIGN & BUILDING ENGINEERING
შპს "ქუბიკონი", თბილისი, მარშალ გელოვანის გამზ. 13
ტელ: (+995 591) 116444 www.cubicon.ge

მთავარი კონსტრუქტორი: LEAD STRUCTURAL ENGINEER:	შესრულა: ISSUED BY:	შემოწმდა APPROVED BY:
ბ. გვარლიანი	----	----
	ფორმატი PAPER SIZE: A3	პროექტის №: PROJECT No: 124A22
ფურცლის ნომერი SHEET. No: ----	სტადია STATUS: C.D.	მასშტაბი SCALE: ----

28.02.2023

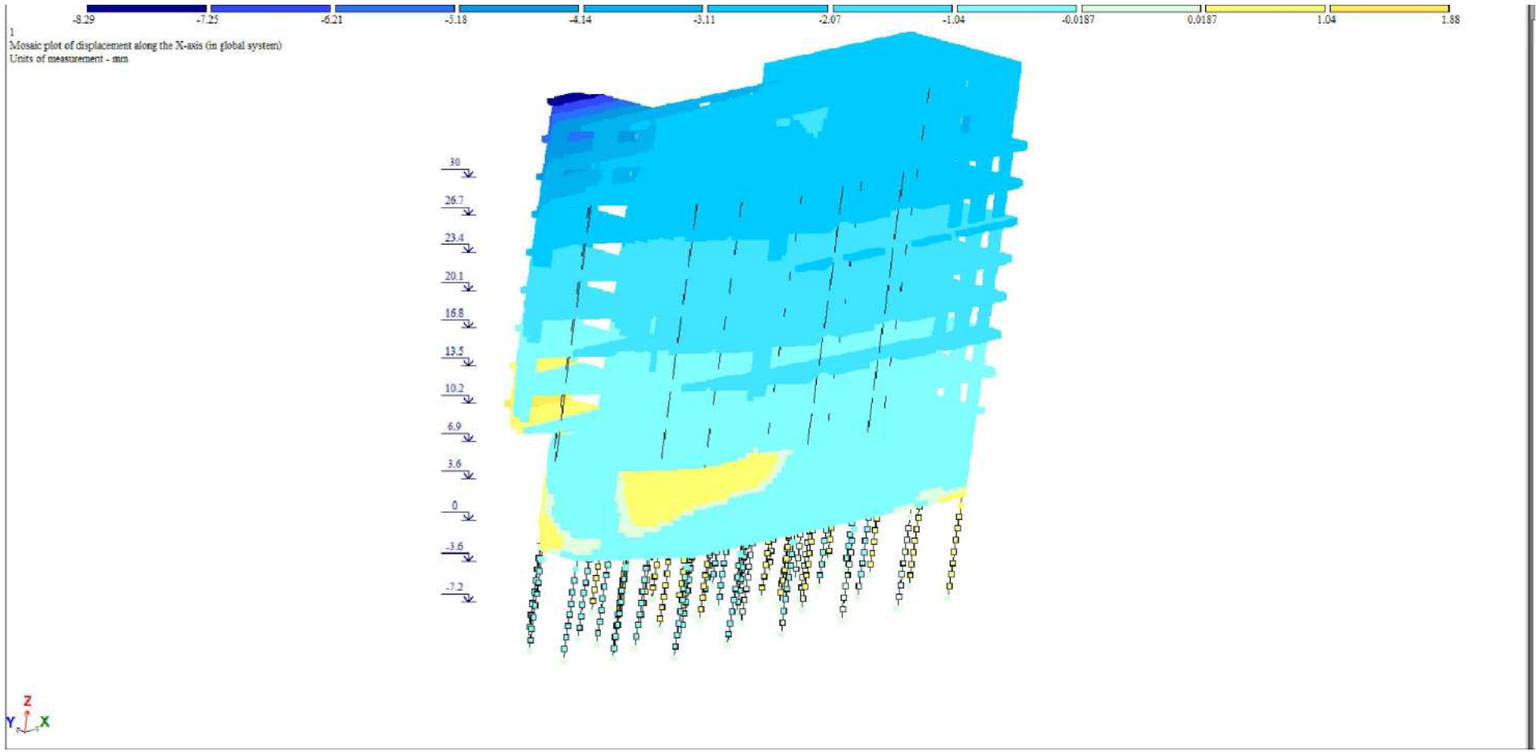

გადაადგილება X ღერძის მიმართ

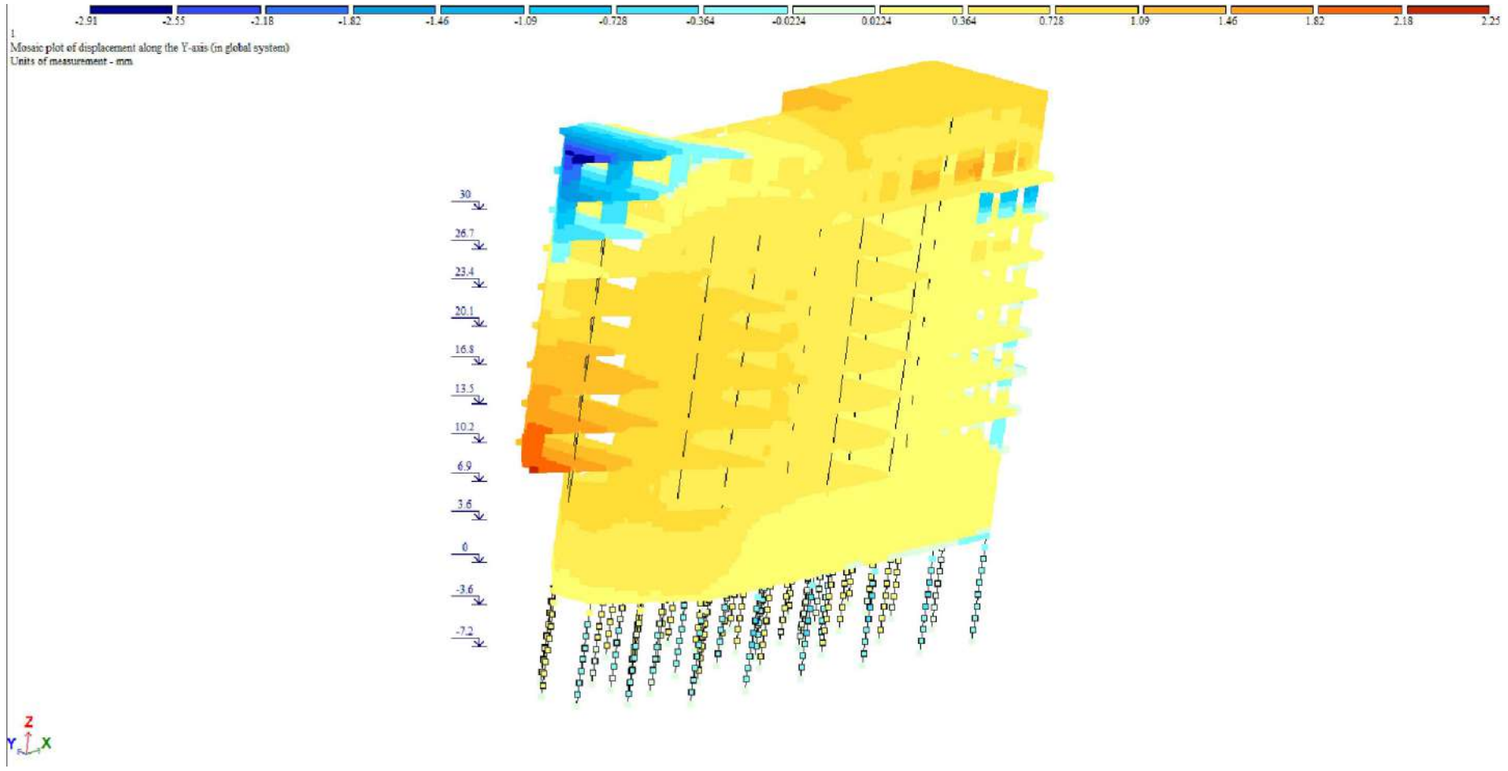

გადაადგილება Y ღერძის მიმართ

შენიშვნა:
NOTE:

----	----	----	----
----	----	----	----
----	----	----	----
----	----	----	----
----	----	----	----
No	Date	Revision	Issued by

სიტუაციური სქემა
KEY PLAN

პროექტი
PROJECT
პარკვუდი 2

მისამართი
ADDRESS
ქ. თბილისი, ი. ჭავჭავაძის გამზირი N82
ს./კ.-01.14.10.001.100

ნახაზის დასახელება
DRWG. NAME
S_0013_ გადაადგილებები - გადაადგილებები

CUBICON DESIGN & BUILDING ENGINEERING
შპს "კუბიკონი", თბილისი, მარშალ გელოვანის ბაზრ. 13
ტელ: (+995 591) 116444 www.cubicon.ge

მთავარი კონსტრუქტორი: LEAD STRUCTURAL ENGINEER: ბ. გვარლიანი	შესრულა: ISSUED BY: ----	შეამოწმა APPROVED BY: ----
	ფორმატი PAPER SIZE A3	პროექტის №: PROJECT No 124A22
ფურცლის ნომერი SHEET. No ----	სტადია STATUS C.D.	მასშტაბი SCALE ----

28.02.2023

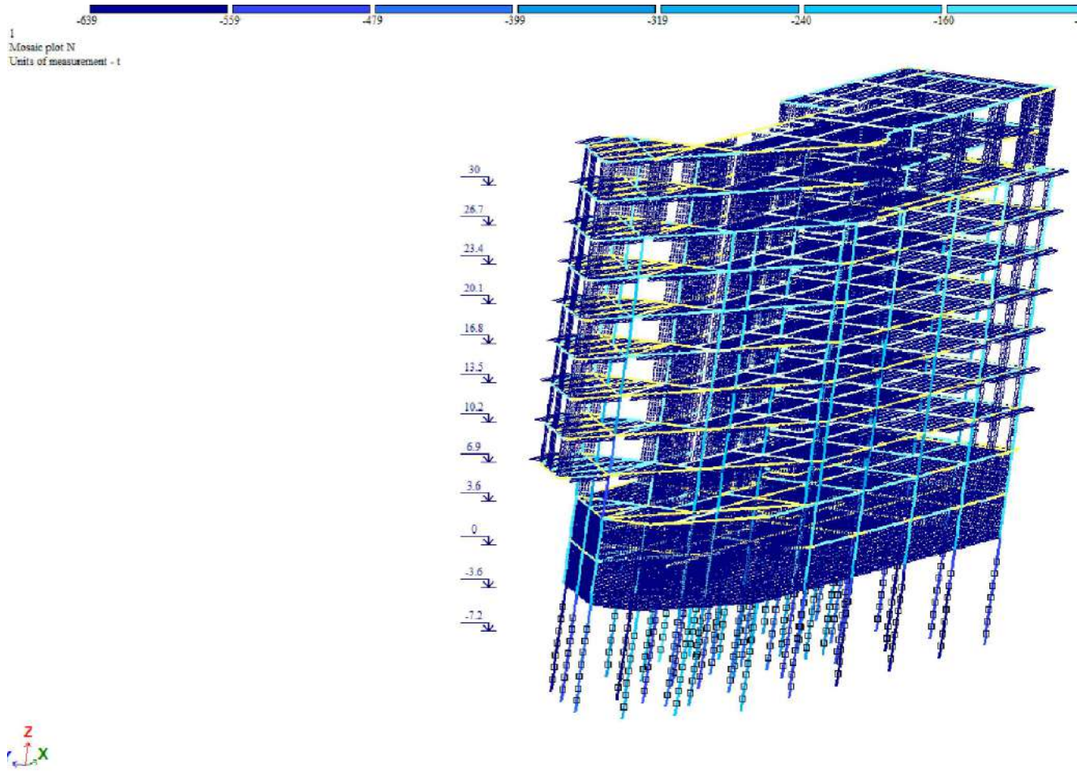

გრძივი ძალა N

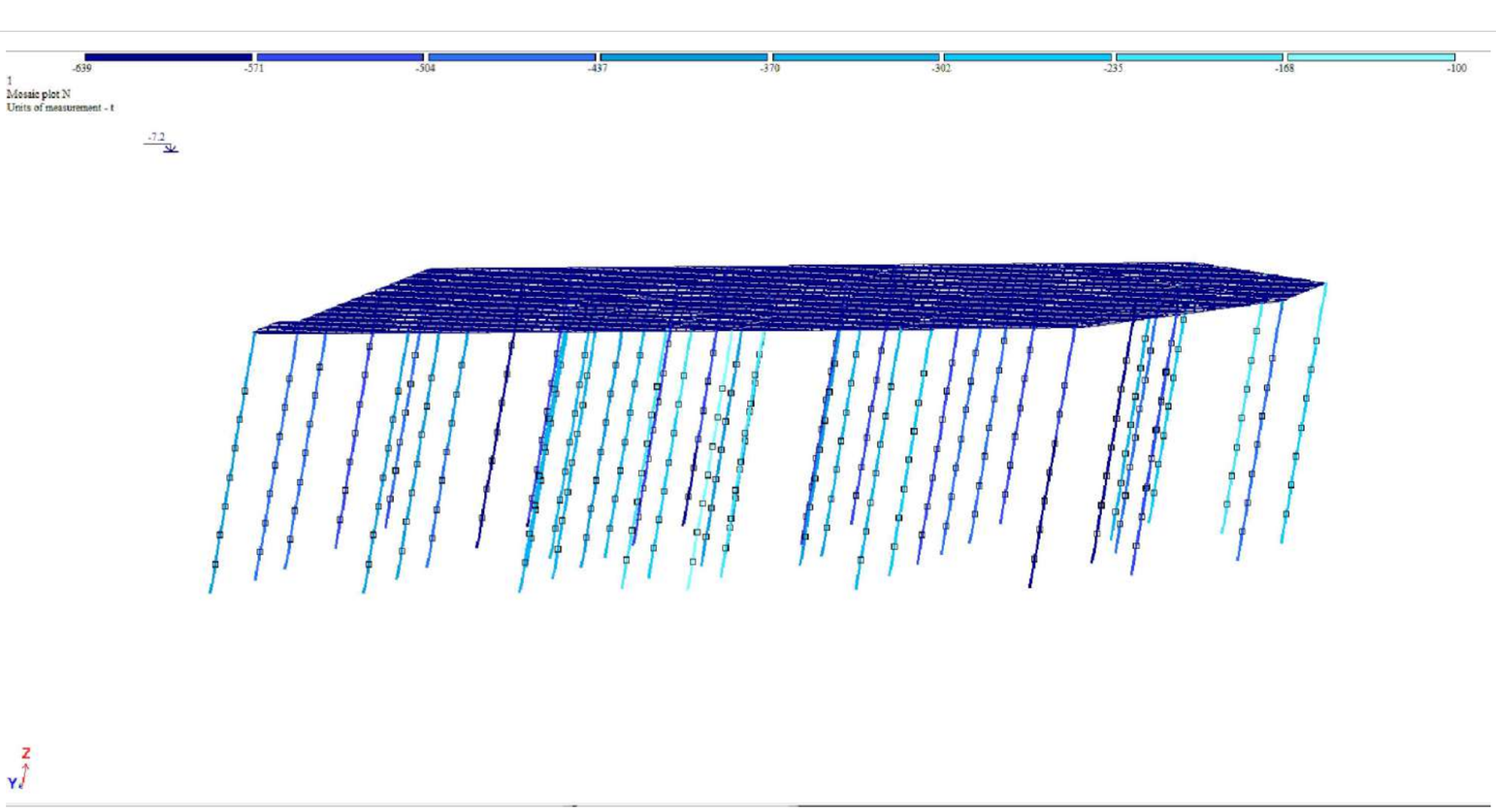

მაქსიმალურული N ძალა ხიმინჯზე

შენიშვნა:
NOTE:

----	----	----	----
----	----	----	----
----	----	----	----
----	----	----	----
----	----	----	----
No	Date	Revision	Issued by

სიტუაციური სქემა
KEY PLAN

პროექტი
PROJECT
პარკვუდი 2

მისამართი
ADDRESS
ქ. თბილისი, ი. ჭავჭავაძის გამზირი N82
ს./კ.-01.14.10.001.100

ნახაზის დასახელება
DRWG. NAME
S_0014_ განივი ძალა - გრძივი ძალა N

CUBICON DESIGN & BUILDING ENGINEERING
შპს "კუბიკონი", თბილისი, მარშალ გელოვანის გამზ. 13
ტელ: (+995 591) 116444 www.cubicon.ge

მთავარი კონსტრუქტორი: LEAD STRUCTURAL ENGINEER: ბ. გვარლიანი	შესრულა: ISSUED BY: ----	შეამოწმა APPROVED BY: ----
	ფორმატი PAPER SIZE A3	პროექტის №: PROJECT No 124A22
ფურცლის ნომერი SHEET. No ----	სტადია STATUS C.D.	მასშტაბი SCALE ----

28.02.2023

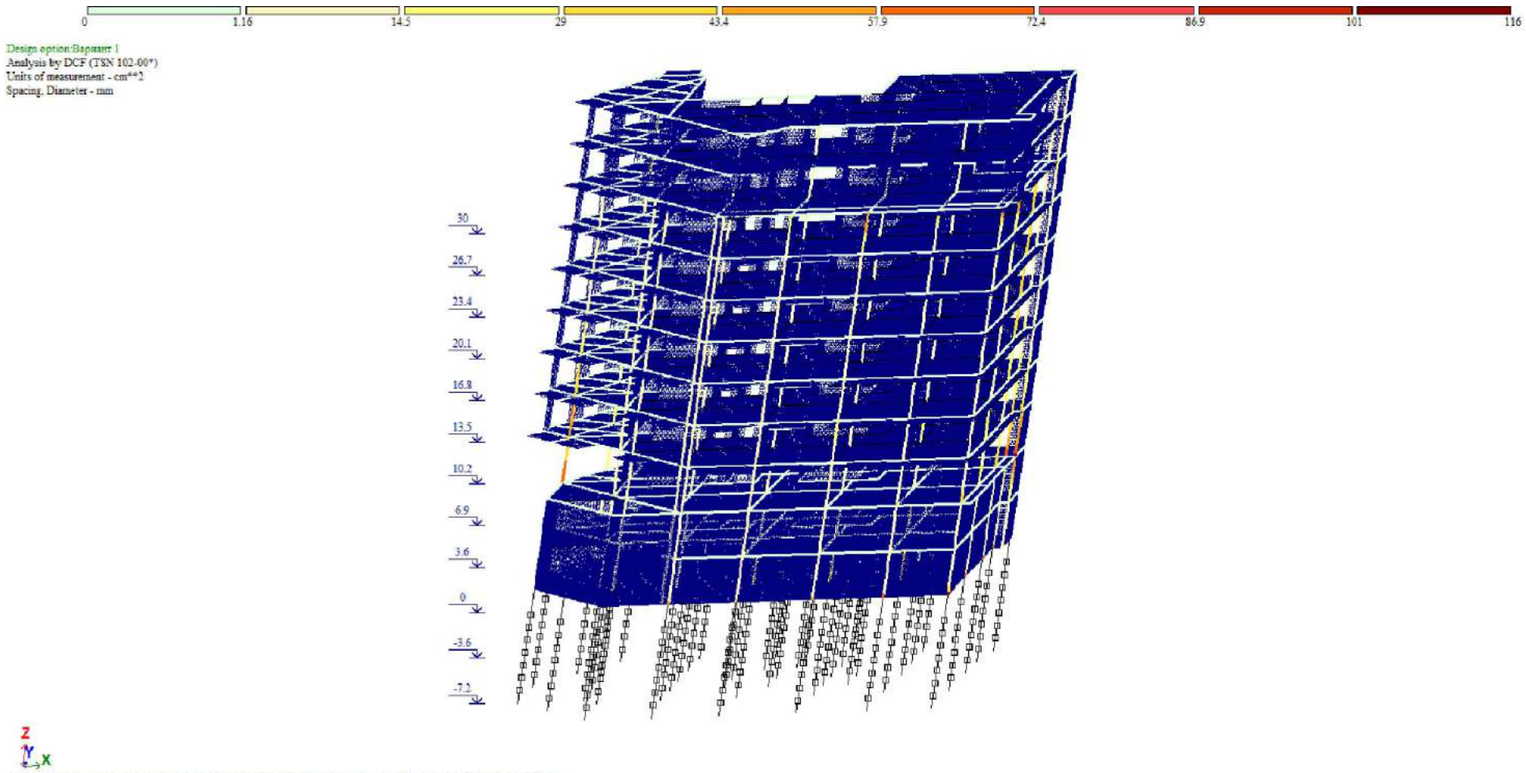

სვეტების არმირება

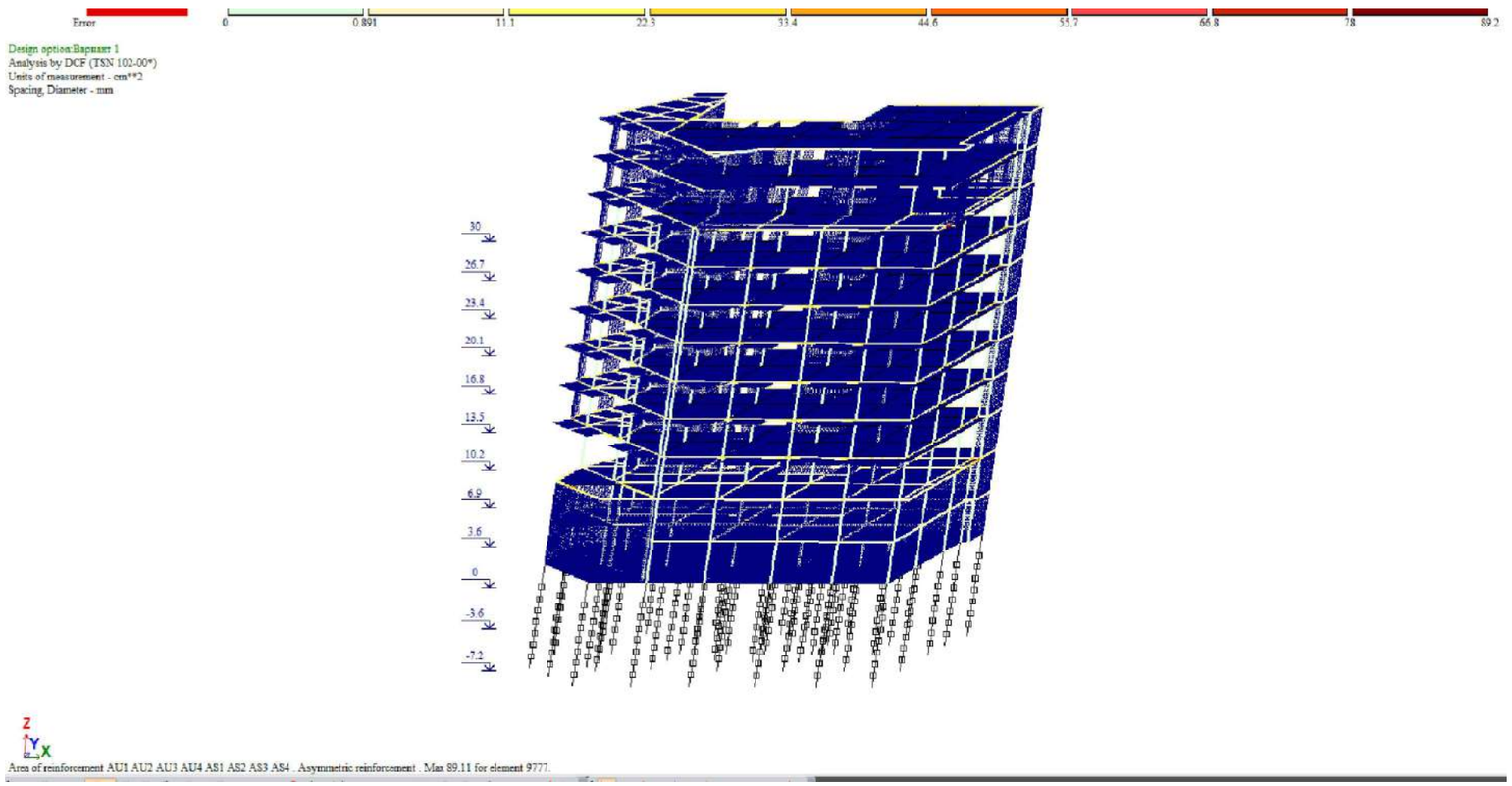

რიგელების არმირება

შენიშვნა:
NOTE:

----	----	----	----
----	----	----	----
----	----	----	----
----	----	----	----
----	----	----	----
No	Date	Revision	Issued by

სიტუაციური სქემა
KEY PLAN

პროექტი
PROJECT
პარკვუდი 2

მისამართი
ADDRESS
ქ. თბილისი, ი. ჭავჭავაძის გამზირი N82
ს./კ.-01.14.10.001.100

ნახაზის დასახელება
DRWG. NAME
რიგელების და სვეტების არმირება

CUBICON
DESIGN & BUILDING ENGINEERING
შპს "კუბიკონი", თბილისი, მარშალ გელოვანის გამზ. 13
ტელ: (+995 591) 116444 www.cubicon.ge

მთავარი კონსტრუქტორი: LEAD STRUCTURAL ENGINEER: ბ. გვარლიანი	შესრულა: ISSUED BY: ----	შეამოწმა APPROVED BY: ----
	ფორმატი PAPER SIZE A3	პროექტის №: PROJECT No 124A22
ფურცლის ნომერი SHEET. No ----	სტადია STATUS C.D.	მასშტაბი SCALE ----

28.02.2023

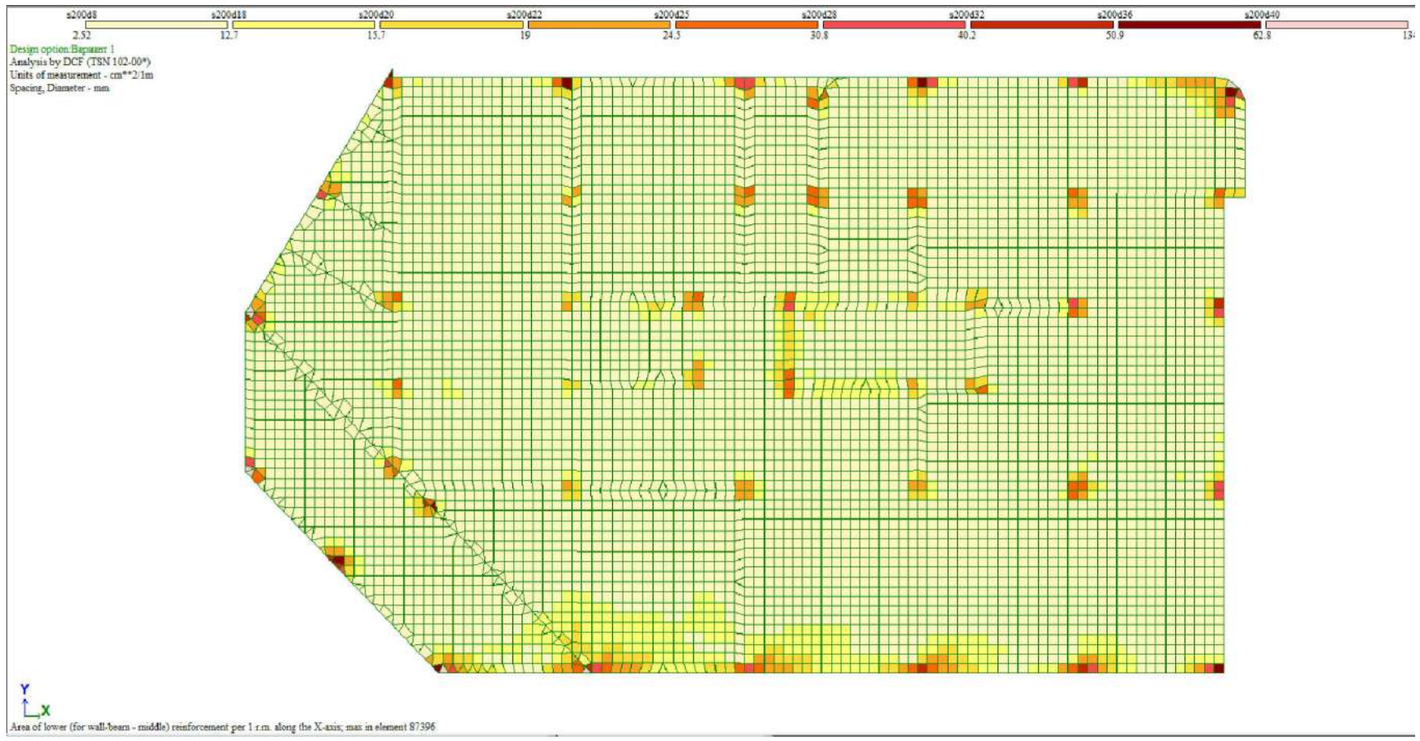

საძირკვლის ფილის არმირება (ქვედა შრე X მიმართ.)

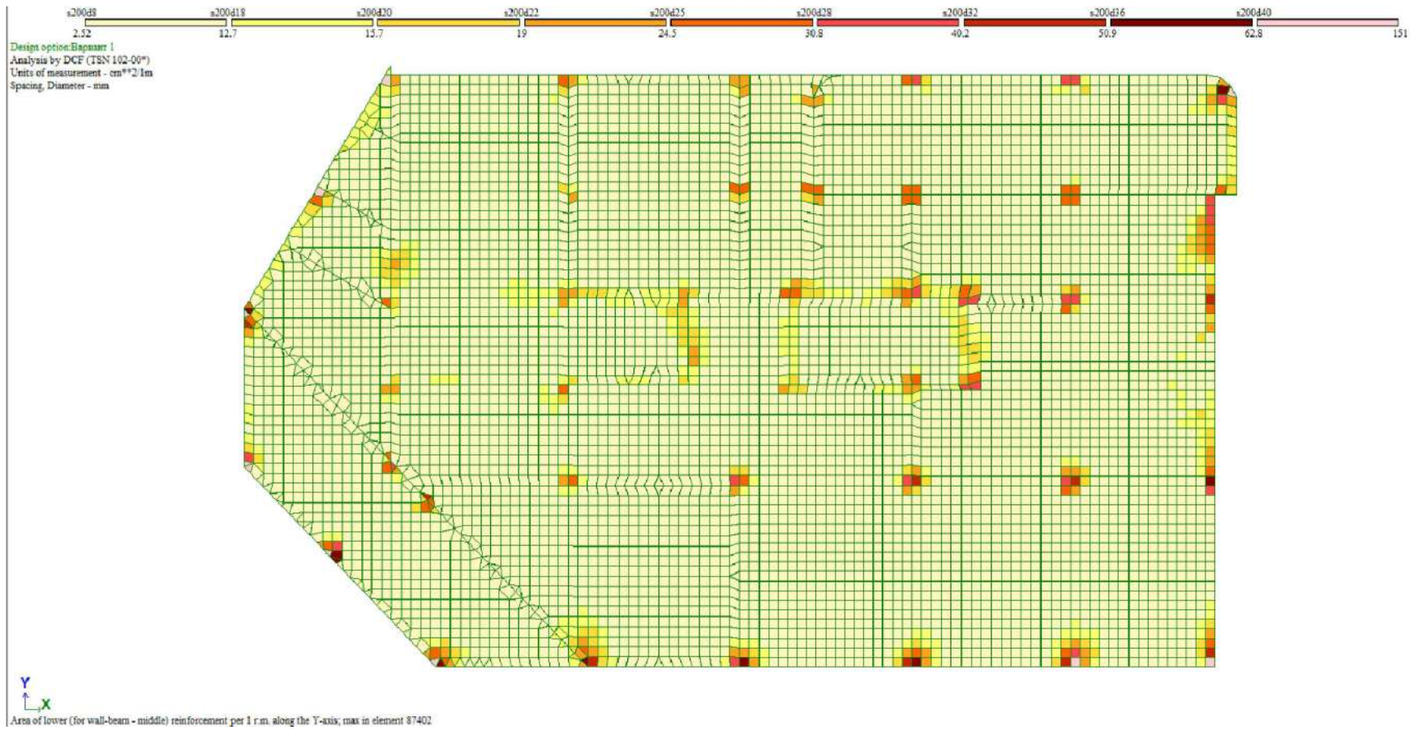

საძირკვლის ფილის არმირება (ქვედა შრე Y მიმართ.)

შენიშვნა:
NOTE:

----	----	----	----
----	----	----	----
----	----	----	----
----	----	----	----
----	----	----	----
No	Date	Revision	Issued by

სიტუაციური სქემა
KEY PLAN

პროექტი
PROJECT
პარკვუდი 2

მისამართი
ADDRESS
ქ. თბილისი, ი. ჭავჭავაძის გამზირი N82
ს./კ.-01.14.10.001.100

ნახაზის დასახელება
DRWG. NAME
საძირკვლის ფილის არმირება (ქვედა შრე)

CUBICON DESIGN & BUILDING ENGINEERING
შპს "კუბიკონი", თბილისი, მარშალ გელოვანის გამზ. 13
ტელ: (+995 591) 116444 www.cubicon.ge

მთავარი კონსტრუქტორი: LEAD STRUCTURAL ENGINEER: ბ. გვარლიანი	შესრულა: ISSUED BY: ----	შეამოწმა APPROVED BY: ----
	ფორმატი PAPER SIZE A3	პროექტის №: PROJECT No 124A22
ფურცლის ნომერი SHEET. No ----	სტადია STATUS C.D.	მასშტაბი SCALE ----

28.02.2023

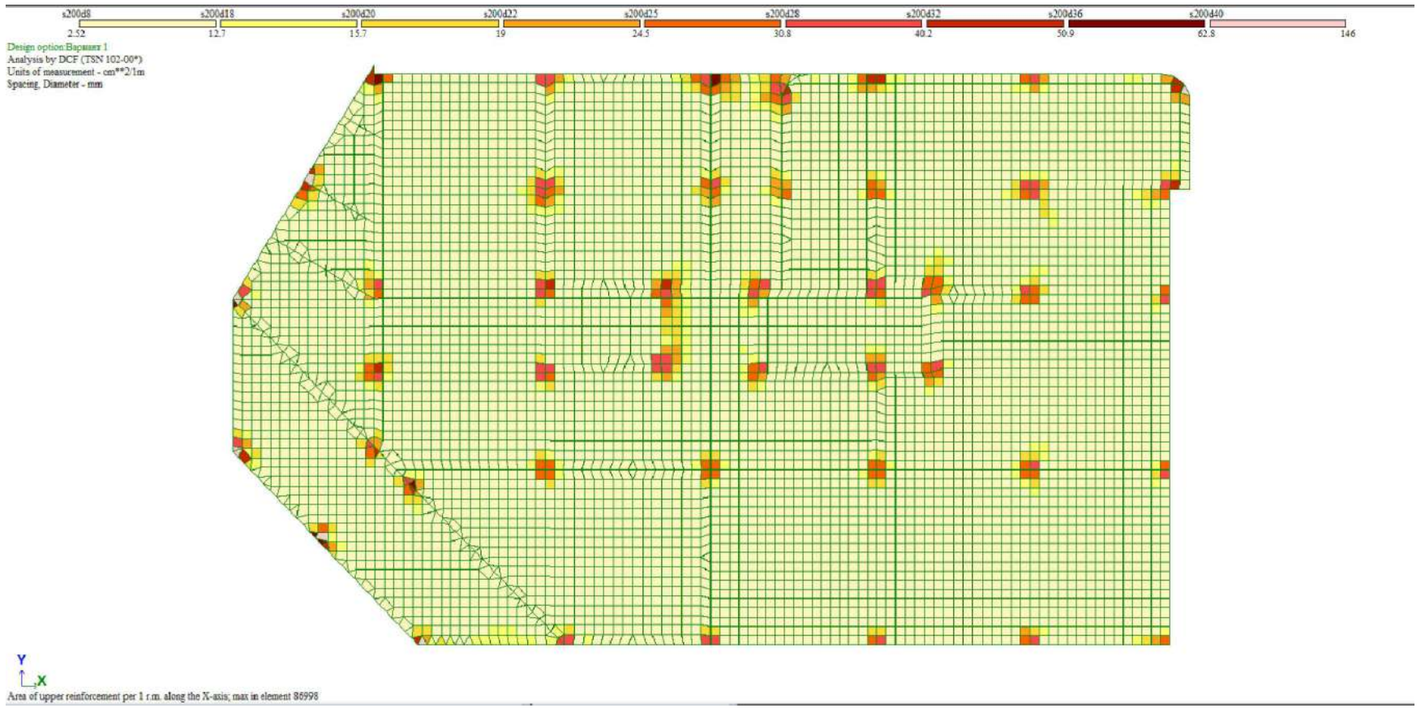

საძირკვლის ფილის არმირება (ზედა შრე X მიმართ.)

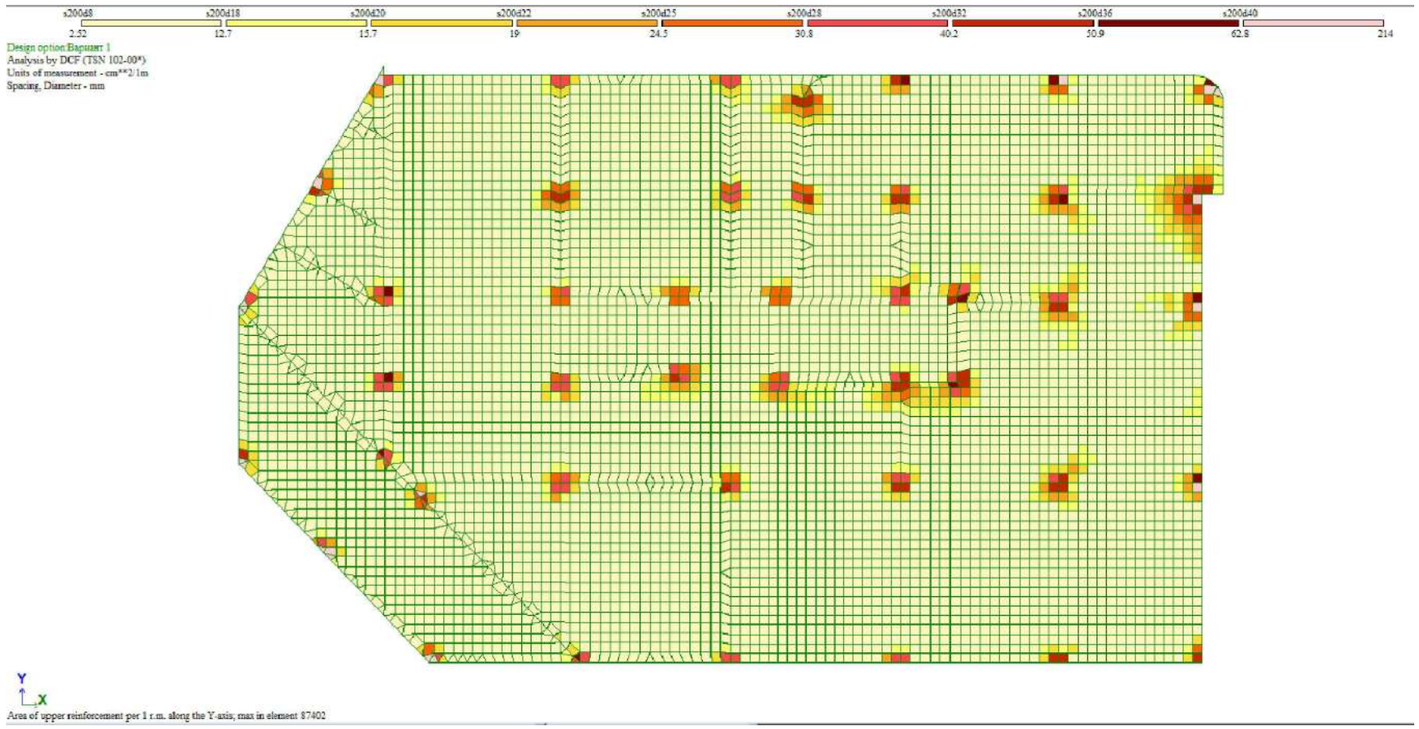

საძირკვლის ფილის არმირება (ზედა შრე Y მიმართ.)

შენიშვნა:
NOTE:

----	----	----	----
----	----	----	----
----	----	----	----
----	----	----	----
----	----	----	----
No	Date	Revision	Issued by

სიტუაციური სქემა
KEY PLAN

პროექტი
PROJECT
პარკვუდი 2

მისამართი
ADDRESS
ქ. თბილისი, ი. ჭავჭავაძის გამზირი N82
ს./კ.-01.14.10.001.100

ნახაზის დასახელება
DRWG. NAME
საძირკვლის ფილის არმირება (ზედა შრე)

CUBICON DESIGN & BUILDING ENGINEERING
შპს "კუბიკონი", თბილისი, მარშალ გელოვანის გამზ. 13
ტელ: (+995 591) 116444 www.cubicon.ge

მთავარი კონსტრუქტორი: LEAD STRUCTURAL ENGINEER: ბ. გვარლიანი	შესრულა: ISSUED BY: ----	შეამოწმა APPROVED BY: ----
	ფორმატი PAPER SIZE A3	პროექტის №: PROJECT No 124A22
ფურცლის ნომერი SHEET. No ----	სტადია STATUS C.D.	მასშტაბი SCALE ----

28.02.2023

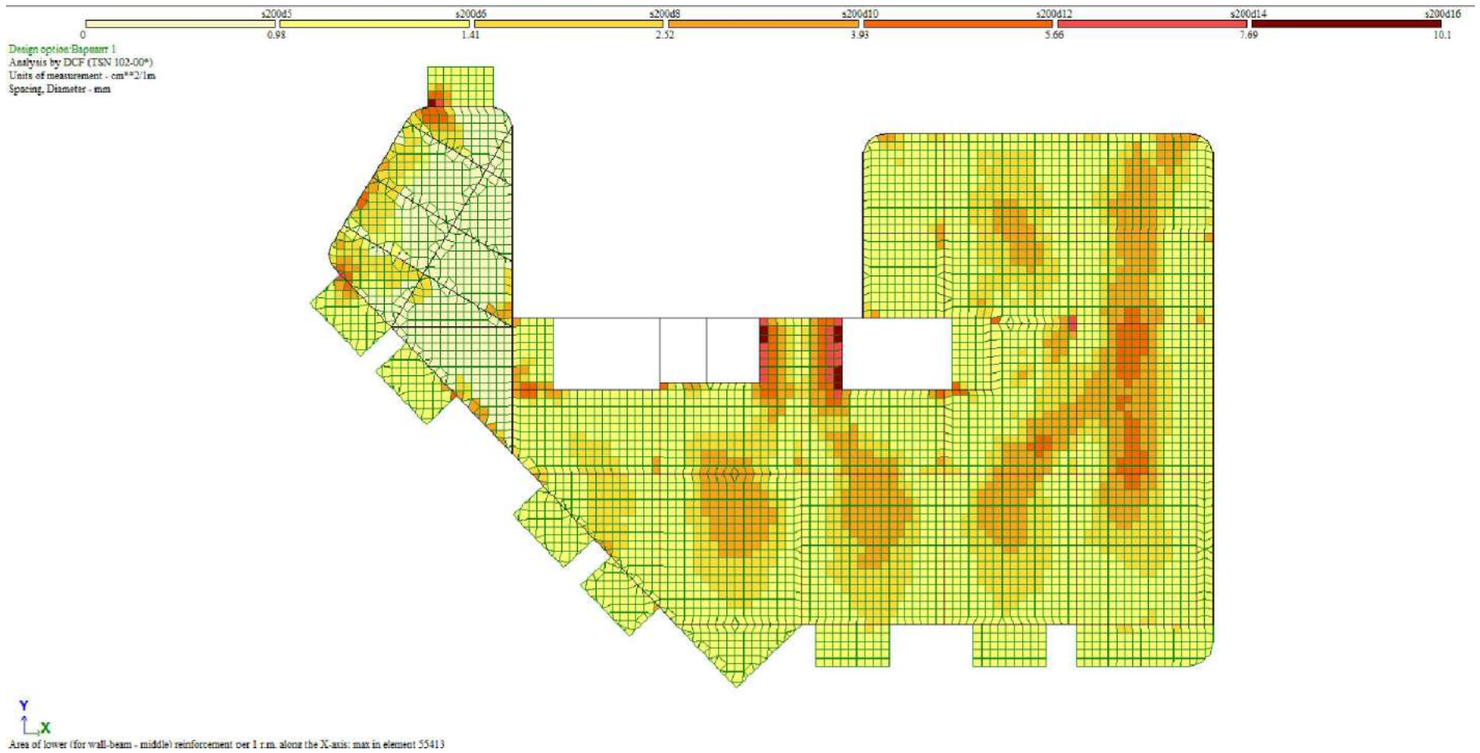

Typical slab reinforcement (lower layer; X dir)

ტიპიური ფილის არმირება (ქვედა შრე X მიმართ.)

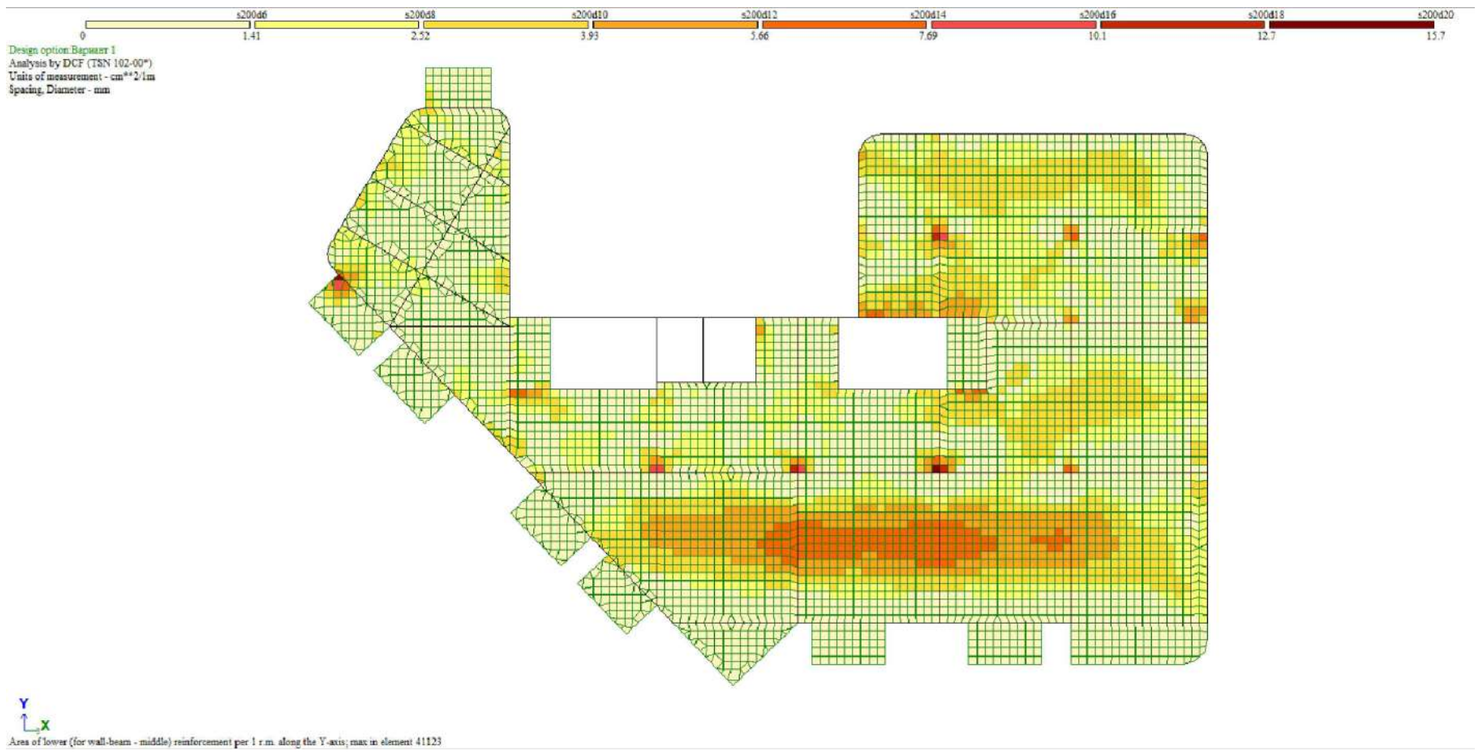

Typical slab reinforcement (lower layer; Y dir)

ტიპიური ფილის არმირება (ქვედა შრე Y მიმართ.)

შენიშვნა:
NOTE:

----	----	----	----
----	----	----	----
----	----	----	----
----	----	----	----
----	----	----	----
No	Date	Revision	Issued by

სიტუაციური სქემა
KEY PLAN

პროექტი
PROJECT
პარკვუდი 2

მისამართი
ADDRESS
ქ. თბილისი, ი. ჭავჭავაძის გამზირი N82
ს./კ.-01.14.10.001.100

ნახაზის დასახელება
DRWG. NAME
ტიპიური ფილის არმირება (ქვედა შრე)

CUBICON DESIGN & BUILDING ENGINEERING
შპს "ქუბიკონი", თბილისი, მარშალ გელოვანის გამზ. 13
ტელ: (+995 591) 116444 www.cubicon.ge

მთავარი კონსტრუქტორი: LEAD STRUCTURAL ENGINEER: ბ. გვარლიანი	შეასრულა: ISSUED BY: ----	შეამოწმა APPROVED BY: ----
	ფორმატი PAPER SIZE A3	პროექტის №: PROJECT No 124A22
ფურცლის ნომერი SHEET. No ----	სტატია STATUS C.D.	მასშტაბი SCALE ----

28.02.2023

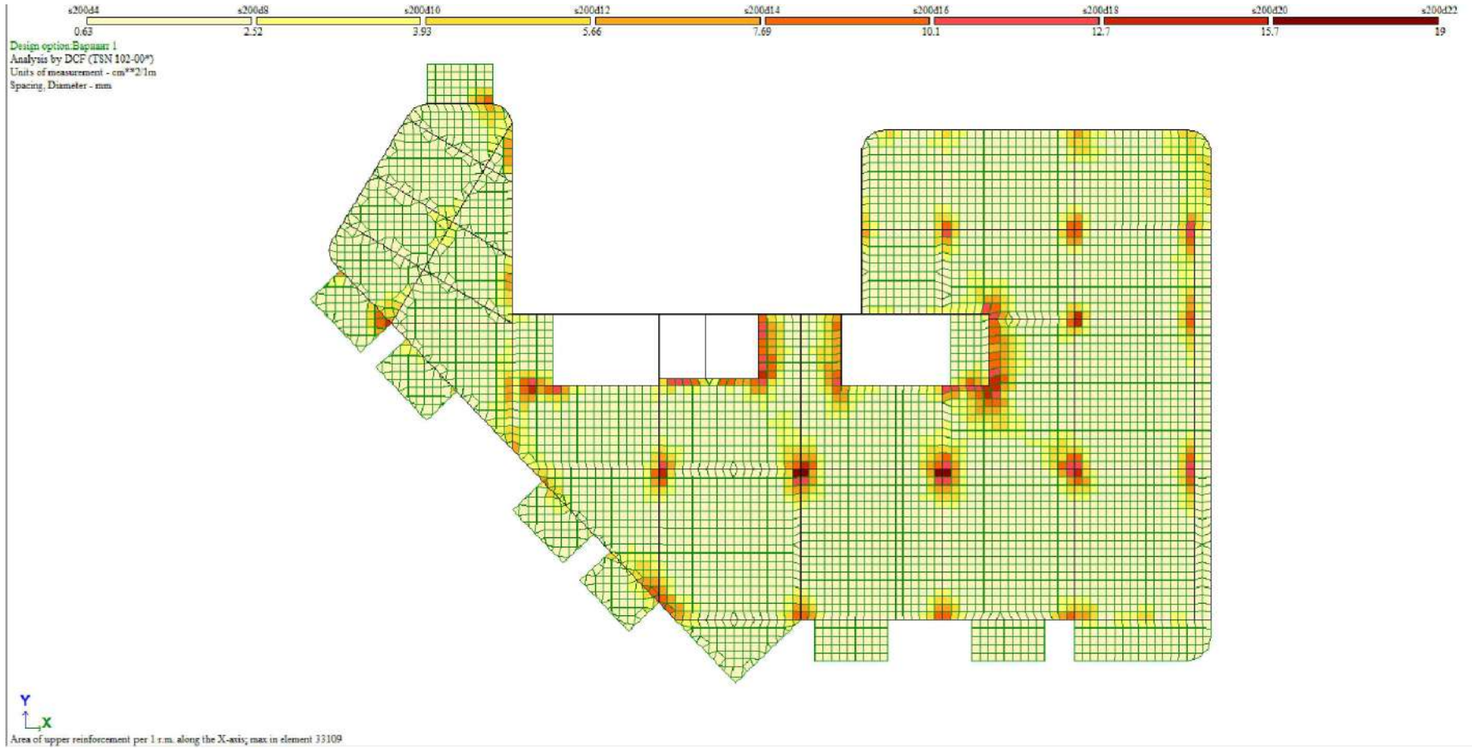

ტიპიური ფილის არმირება (ზედა შრე X მიმართ.)



ტიპიური ფილის არმირება (ზედა შრე Y მიმართ.)

შენიშვნა:
NOTE:

No	Date	Revision	Issued by
----	----	----	----
----	----	----	----
----	----	----	----
----	----	----	----
----	----	----	----

სიტუაციური სქემა
KEY PLAN

პროექტი
PROJECT
პარკვუდი 2

მისამართი
ADDRESS
ქ. თბილისი, ი. ჭავჭავაძის გამზირი N82
ს./კ.-01.14.10.001.100

ნახაზის დასახელება
DRWG. NAME
ტიპიური ფილის არმირება (ზედა შრე)

CUBICON DESIGN & BUILDING ENGINEERING
შპს "კუბიკონი", თბილისი, მარშალ გელოვანის გამზ. 13
ტელ: (+995 591) 116444 www.cubicon.ge

მთავარი კონსტრუქტორი: LEAD STRUCTURAL ENGINEER: ბ. გვარლიანი	შესრულა: ISSUED BY: ----	შეამოწმა APPROVED BY: ----
	ფორმატი PAPER SIZE A3	პროექტის №: PROJECT No 124A22
ფურცლის ნომერი SHEET. No ----	სტადია STATUS C.D.	მასშტაბი SCALE ----

28.02.2023

EIGENVALUES, FREQUENCIES, PERIODS OF VIBRATIONS, LOAD CASES 4

No.	EIGEN VALUES	FREQUENCIES rad/s	FREQUENCIES Hz	PERIODS s	DISTRIBUTION COEFFICIENT	MODAL MASS %	
1	0.181938	5.50	0.88	1.1426	1.406846	0.1	0.1
2	0.163161	6.13	0.98	1.0247	21.775256	29.4	29.5
3	0.156863	6.37	1.02	0.9851	31.630584	62.0	91.6
4	0.072507	13.79	2.20	0.4553	-0.076491	0.0	91.6
5	0.061912	16.15	2.57	0.3888	8.139831	4.1	95.7
6	0.059682	16.76	2.67	0.3748	-6.868436	2.9	98.6
7	0.030888	32.38	5.16	0.1940	-0.442237	0.0	98.6
8	0.029702	33.67	5.36	0.1865	0.103983	0.0	98.6
9	0.028524	35.06	5.58	0.1791	-0.356538	0.0	98.6
10	0.026960	37.09	5.91	0.1693	-0.128702	0.0	98.6
11	0.026709	37.44	5.96	0.1677	-0.161931	0.0	98.6
12	0.024795	40.33	6.42	0.1557	-0.310234	0.0	98.6
13	0.023957	41.74	6.65	0.1505	0.209937	0.0	98.6
14	0.022534	44.38	7.07	0.1415	-0.124073	0.0	98.6
15	0.022380	44.68	7.12	0.1405	-0.234996	0.0	98.6
16	0.022271	44.90	7.15	0.1399	-0.097332	0.0	98.6
17	0.022120	45.21	7.20	0.1389	-0.114451	0.0	98.6
18	0.021983	45.49	7.24	0.1381	-0.097225	0.0	98.6
19	0.021808	45.86	7.30	0.1370	-0.003307	0.0	98.6
20	0.021567	46.37	7.38	0.1354	0.798007	0.0	98.7
21	0.020812	48.05	7.65	0.1307	-0.074342	0.0	98.7
22	0.020694	48.32	7.69	0.1300	-0.113515	0.0	98.7

EIGENVALUES, FREQUENCIES, PERIODS OF VIBRATIONS, LOAD CASES 5

No.	EIGEN VALUES	FREQUENCIES rad/s	FREQUENCIES Hz	PERIODS s	DISTRIBUTION COEFFICIENT	MODAL MASS %	
1	0.181938	5.50	0.88	1.1426	35.676478	78.9	78.9
2	0.163161	6.13	0.98	1.0247	-8.610758	4.6	83.5
3	0.156863	6.37	1.02	0.9851	4.303887	1.1	84.7
4	0.072507	13.79	2.20	0.4553	-14.158437	12.4	97.1
5	0.061912	16.15	2.57	0.3888	3.009699	0.6	97.7
6	0.059682	16.76	2.67	0.3748	3.585828	0.8	98.5
7	0.030888	32.38	5.16	0.1940	-0.018362	0.0	98.5
8	0.029702	33.67	5.36	0.1865	0.082696	0.0	98.5
9	0.028524	35.06	5.58	0.1791	0.085418	0.0	98.5
10	0.026960	37.09	5.91	0.1693	-1.403727	0.1	98.6
11	0.026709	37.44	5.96	0.1677	-0.824806	0.0	98.6
12	0.024795	40.33	6.42	0.1557	-0.630266	0.0	98.7
13	0.023957	41.74	6.65	0.1505	-0.008954	0.0	98.7
14	0.022534	44.38	7.07	0.1415	0.059040	0.0	98.7
15	0.022380	44.68	7.12	0.1405	0.115295	0.0	98.7
16	0.022271	44.90	7.15	0.1399	0.108703	0.0	98.7
17	0.022120	45.21	7.20	0.1389	-0.000275	0.0	98.7
18	0.021983	45.49	7.24	0.1381	0.040815	0.0	98.7
19	0.021808	45.86	7.30	0.1370	0.004879	0.0	98.7
20	0.021567	46.37	7.38	0.1354	-0.509273	0.0	98.7
21	0.020812	48.05	7.65	0.1307	-0.066126	0.0	98.7
22	0.020694	48.32	7.69	0.1300	-0.060873	0.0	98.7

შენიშვნა:
NOTE:

No	Date	Revision	Issued by
----	----	----	----
----	----	----	----
----	----	----	----
----	----	----	----
----	----	----	----

სიტუაციური სქემა
KEY PLAN

პროექტი
PROJECT
პარკვუდი 2

მისამართი
ADDRESS
ქ. თბილისი, ი. ჭავჭავაძის გამზირი N82
ს./კ.-01.14.10.001.100

ნახაზის დასახელება
DRWG. NAME
პერიოდები

CUBICON DESIGN & BUILDING ENGINEERING
მპს "კუბიკონი", თბილისი, მარშალ გელოვანის ბაში. 13
ტელ: (+995 591) 116444 www.cubicon.ge

მთავარი კონსტრუქტორი: LEAD STRUCTURAL ENGINEER:	შესრულა: ISSUED BY:	შეამოწმა APPROVED BY:
ბ. გვარლიანი	----	----
	ფორმატი PAPER SIZE: A3	პროექტის №: PROJECT No: 124A22
ფურცლის ნომერი SHEET. No: ----	სტადია STATUS: C.D.	მასშტაბი SCALE: ----

28.02.2023

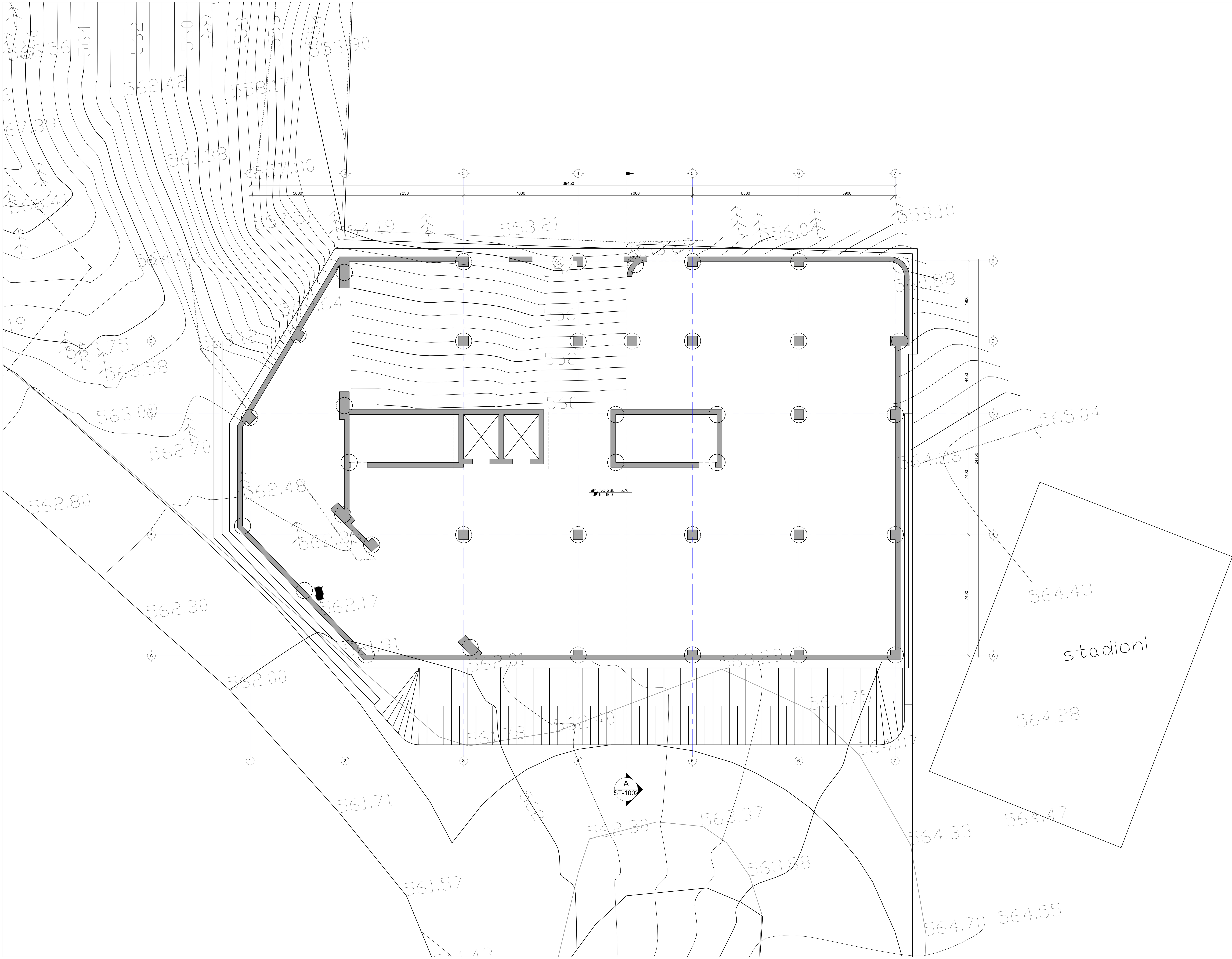

შენიშვნა:
NOTE:

No	Date	Revision	Issued by
----	----	----	----
----	----	----	----
----	----	----	----
----	----	----	----
----	----	----	----

სიტუაციური სქემა
KEY PLAN

პროექტი
PROJECT
პარკვუდი 2

მისამართი
ADDRESS
ქ. თბილისი, ი. ჭავჭავაძის გამზირი N82
ს./კ.-01.14.10.001.100

ნახაზის დასახელება
DRWG. NAME
ქვაბულის გეგმა

CUBICON©
DESIGN & BUILDING ENGINEERING
შპს "კუბიკონი", თბილისი, მარშალ გელოვანის გამზ. 13
ტელ: (+995 591) 116444 www.cubicon.ge

მთავარი კონსტრუქტორი: LEAD STRUCTURAL ENGINEER:	შეასრულა: ISSUED BY:	შეამოწმა APPROVED BY:
ბ. გვარლიანი	BG	MS
	ფორმატი PAPER SIZE: A1	პროექტის №: PROJECT No: 124A22
ფურცლის ნომერი SHEET. No: ST-1001	სტადია STATUS: C.D.	მასშტაბი SCALE: 1:100

28.02.2023

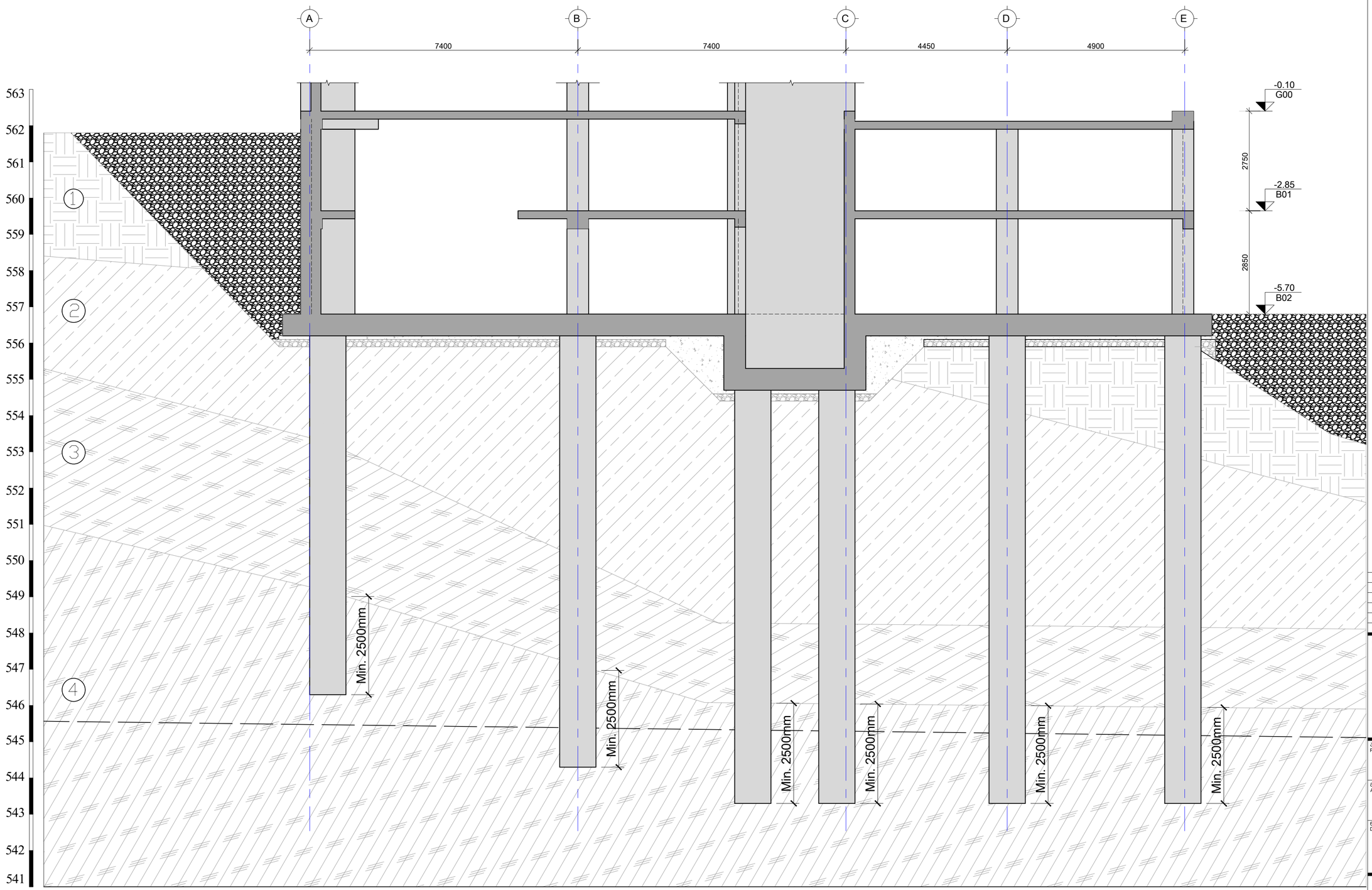

A ქვილი
Scale: 1:75

შენიშვნები:
NOTE:

No	Date	Revision	Issued by
----	----	----	----
----	----	----	----
----	----	----	----
----	----	----	----
----	----	----	----

სიტუაციური სქემა
KEY PLAN

პროექტი
PROJECT
პარკვუდი 2

მისამართი
ADDRESS
ქ. თბილისი, ი. ქავქავაძის გამზირი N82
ს./კ.-01.14.10.001.100

ნახაზის დასახელება
DRWG. NAME
ქვილი A

CUBICON
DESIGN & BUILDING ENGINEERING
შპს "ქუბიკონი", თბილისი, მარჯან ბელოვანის ქუჩა 13
ტელ: (+995 591) 116444 www.cubicon.ge

მთავარი კონსტრუქტორი: LEAD STRUCTURAL ENGINEER:	შეასრულა: ISSUED BY:	შეამოწმა APPROVED BY:
ბ.გვარლიანი	BG	MS
	ფორმატი PAPER SIZE: A2	პროექტის №: PROJECT No: 124A22
ფურცლის ნომერი SHEET. No: ST-1002	სტადია STATUS: C.D.	მასშტაბი SCALE: 1:50

28.02.2023

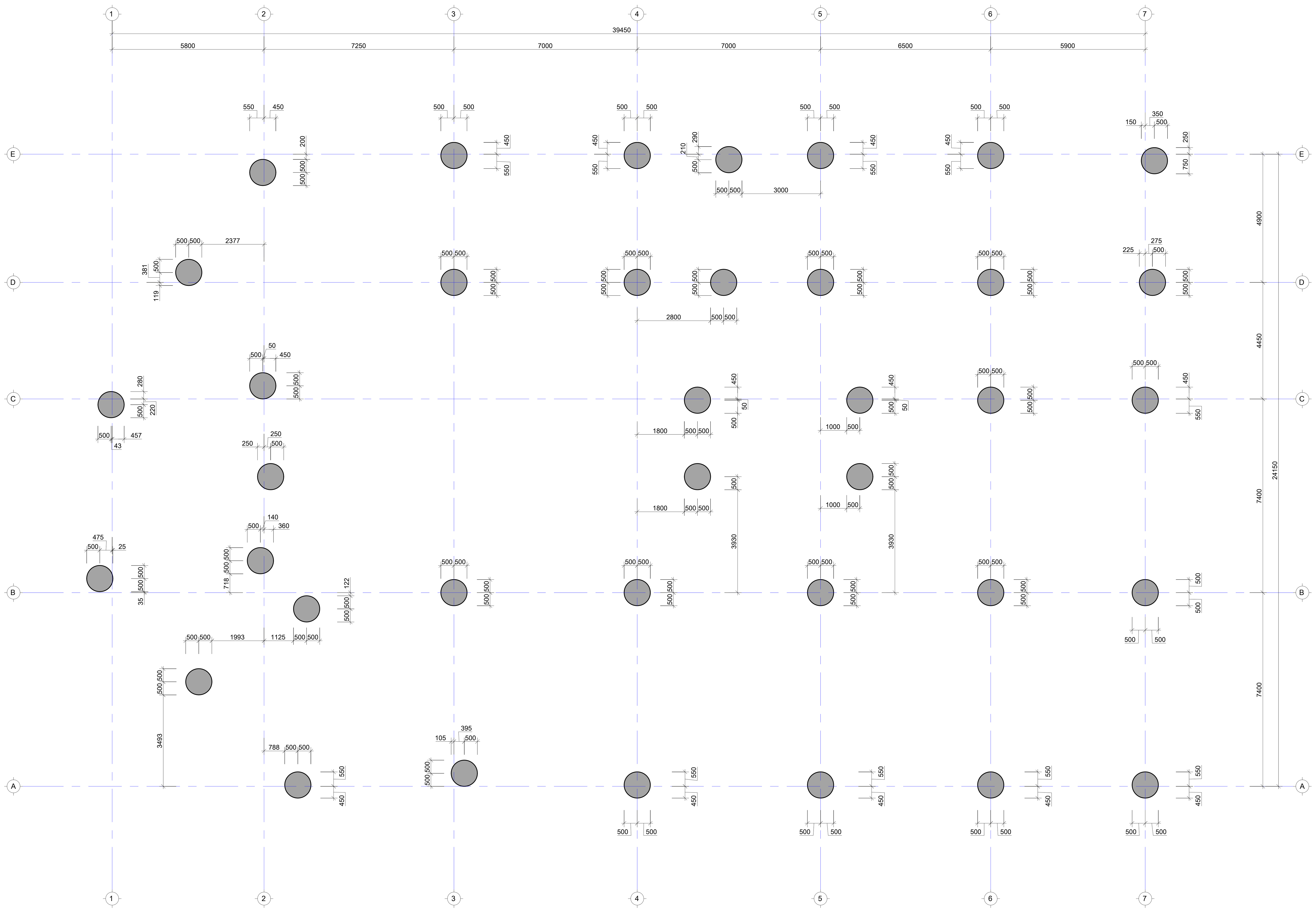

შენიშვნა:
NOTE:

No	Date	Revision	Issued by
----	----	----	----
----	----	----	----
----	----	----	----
----	----	----	----
----	----	----	----

სიტუაციური სქემა
KEY PLAN

პროექტი
PROJECT
პარკვუდი 2

მისამართი
ADDRESS
ქ. თბილისი, ი. ჭავჭავაძის გამზირი N82
ს./კ.-01.14.10.001.100

ნახაზის დასახელება
DRWG. NAME

ხიმინჯების გეგმა

CUBICON©
DESIGN & BUILDING ENGINEERING
შპს "კუბიკონი", თბილისი, მარშალ გელოვანის გამზ. 13
ტელ: (+995 591) 116444 www.cubicon.ge

მთავარი კონსტრუქტორი: LEAD STRUCTURAL ENGINEER:	შეასრულა: ISSUED BY:	შეამოწმა APPROVED BY:
ბ. გვარლიანი	BG	MS
	ფორმატი PAPER SIZE: A1	პროექტის №: PROJECT No: 124A22
ფურცლის ნომერი SHEET. No: ST-1003	სტადია STATUS: C.D.	მასშტაბი SCALE: 1:100

28.02.2023

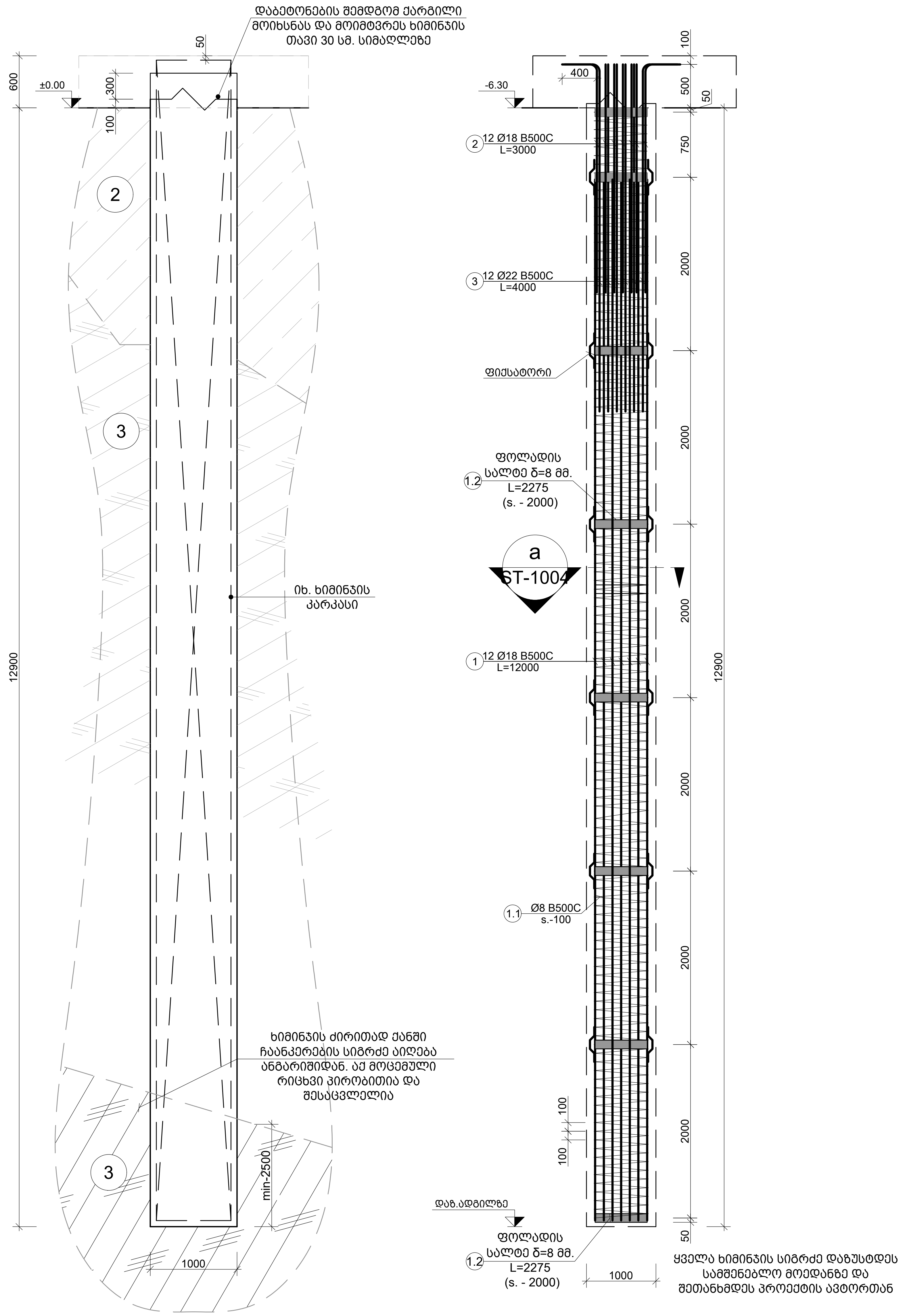

1 P.
Scale: 1:50

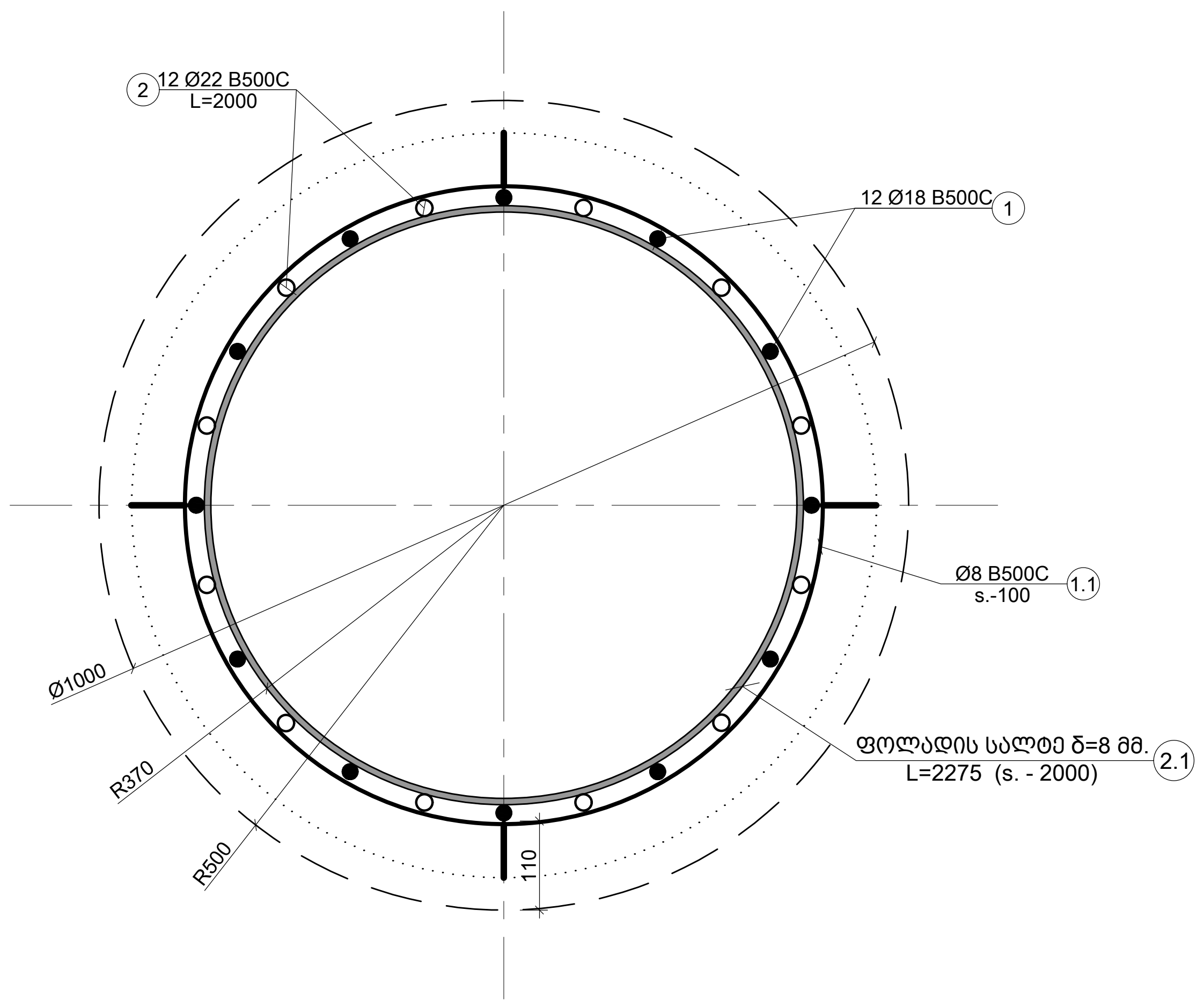

a კვეთი
Scale: 1:10

კონსტრ. დასახ.	ელემენტის დასახ. და რაოდენობა	პოზ. №	დიამეტრი ან კვეთი (მმ)	ერთეულის სიგრძე (მმ.)	რაოდენობა (ც.)	საერთო სიგრძე (მ.)	საერთო წონა (კგ.)
რკ.ბ. ხიმინჯი	P.1 (42ც.)	1	Ø 18 B500C	12000	12 X 42	6048	12075
		2	Ø 18 B500C	3000	12 X 42	1512	3019
		3	Ø 22 B500C	4000	12 X 42	2016	6013
		1.1	Ø 8 B500C	დ.ა	-	13545	5342
		მძიმე ბეტონი C25/30		V =	10.2 X 42	= 428.40	მ³

Elements name	Quantity	Pos. №	Steel Profile	Standard	Length (mm.)	in element Quantity (piece)	in element Length (m.)	in element Weight (kg.)	Total Quantity (piece)	Total Length (m.)	Total Weight (kg.)	Grade
ხიმ. სალტე	42 (pcs.)	1	— 100 X 10	ГОСТ 19903-74	2275	7	15.93	125.01	294.00	668.85	5250.47	C235 S235

შენიშვნა:
NOTE:

No	Date	Revision	Issued by
----	----	----	----
----	----	----	----
----	----	----	----
----	----	----	----
----	----	----	----

სიტუაციური სქემა
KEY PLAN

პროექტი
PROJECT
პარკვუდი 2

მისამართი
ADDRESS
ქ. თბილისი, ი. ჭავჭავაძის გამზირი N82
ს./კ.-01.14.10.001.100

ნახაზის დასახელება
DRWG. NAME
P.1 ; სპეციფიკაცია

CUBICON
DESIGN & BUILDING ENGINEERING
შპს "კუბიკონი", თბილისი, მარშალ გელოვანის გამზ. 13
ტელ: (+995 591) 116444 www.cubicon.ge

მთავარი კონსტრუქტორი:
LEAD STRUCTURAL ENGINEER:
ბ.გვარლიანი

შეასრულა:
ISSUED BY:

შეამოწმა
APPROVED BY:

ფორმატი
PAPER SIZE
A2

პროექტის №:
PROJECT No
124A22

ფურცლის ნომერი
SHEET. No
ST-1004

სტადია
STATUS
C.D.

მასშტაბი
SCALE

28.02.2023

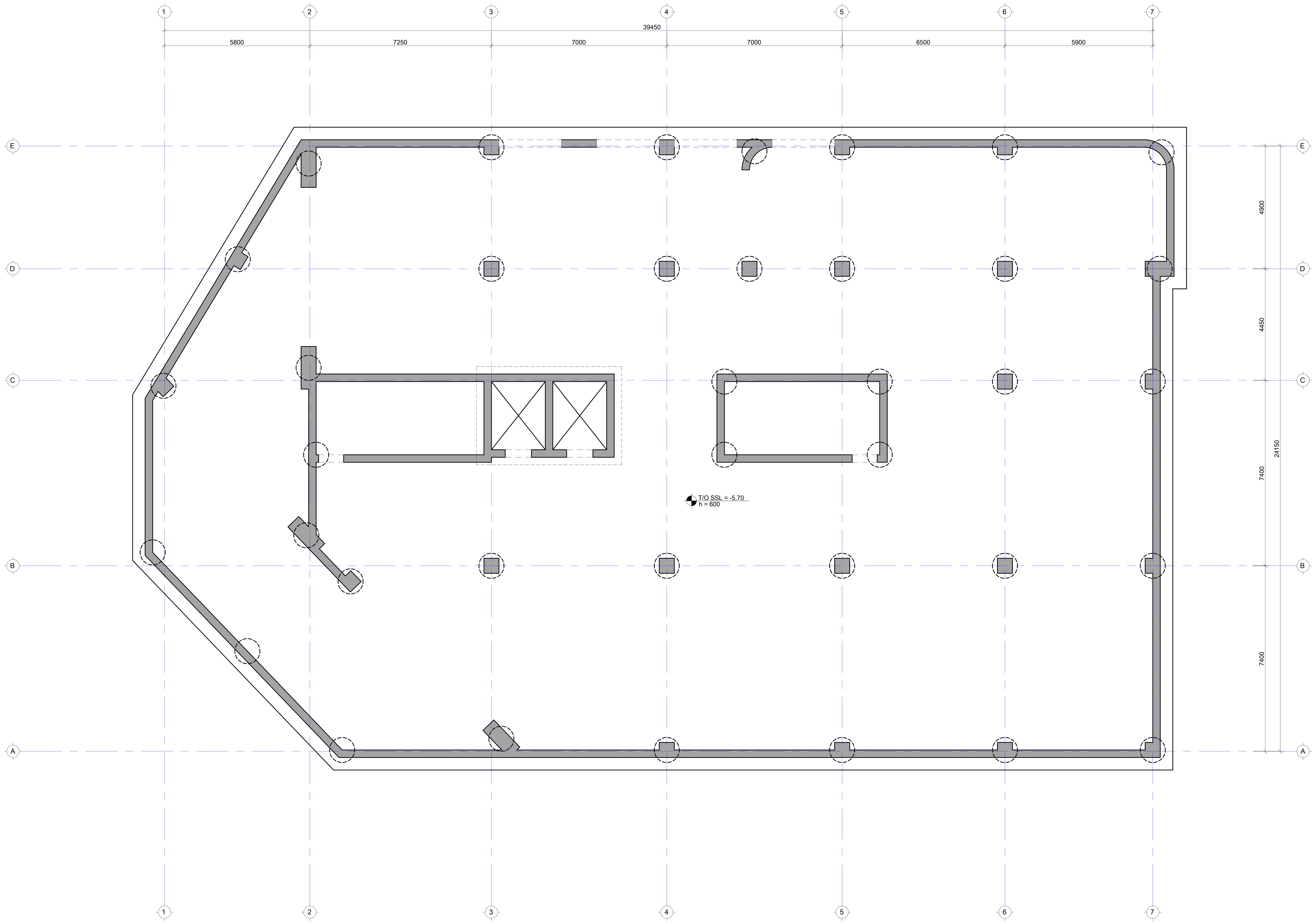

შენიშვნა:
NOTE:

----	----	----	----
----	----	----	----
----	----	----	----
----	----	----	----
----	----	----	----
No	Date	Revision	Issued by

სიტუაციური სქემა
KEY PLAN

პროექტი
PROJECT
პარკვუდი 2

მისამართი
ADDRESS
ქ. თბილისი, ი. ჭავჭავაძის გამზირი N82
ს./კ.-01.14.10.001.100

ნახაზის დასახელება
DRWG. NAME
საძირკვლის ფილის საყალიბე გეგმა -5.70 ნიშნულზე

CUBICON DESIGN & BUILDING ENGINEERING

შპს "კუბიკონი", თბილისი, მარშალ გელოვანის გამზ. 13
ტელ: (+995 591) 116444 www.cubicon.ge

მთავარი კონსტრუქტორი:
LEAD STRUCTURAL ENGINEER:
ბ. გვარლიანი

შეასრულა:
ISSUED BY:
KCH

შეამოწმა
APPROVED BY:
MS

ფორმატი
PAPER SIZE
A1

პროექტის №:
PROJECT No
124A22

ფურცლის ნომერი
SHEET. No
ST-1101

სტადია
STATUS
C.D.

მასშტაბი
SCALE
1:100

28.02.2023

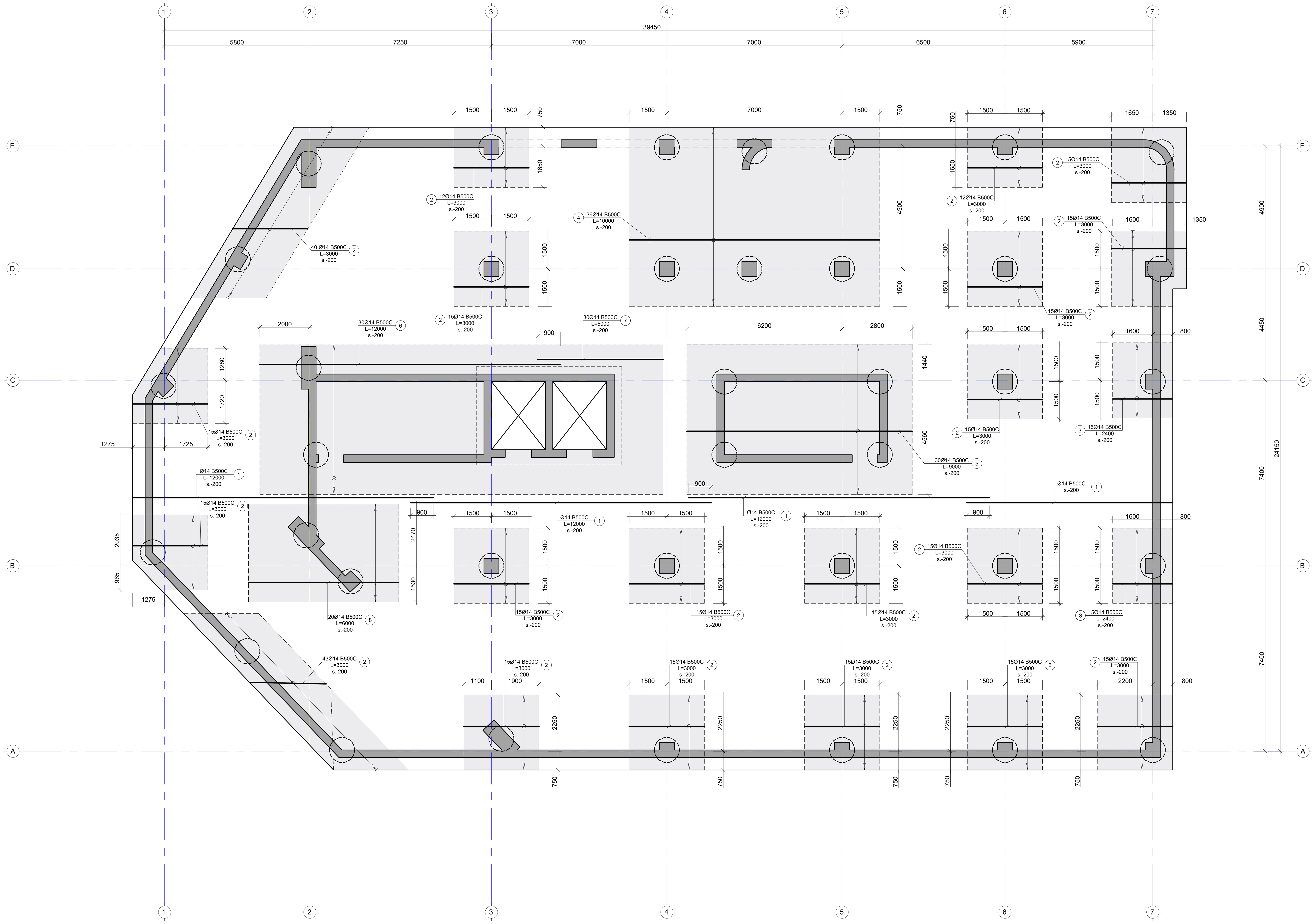

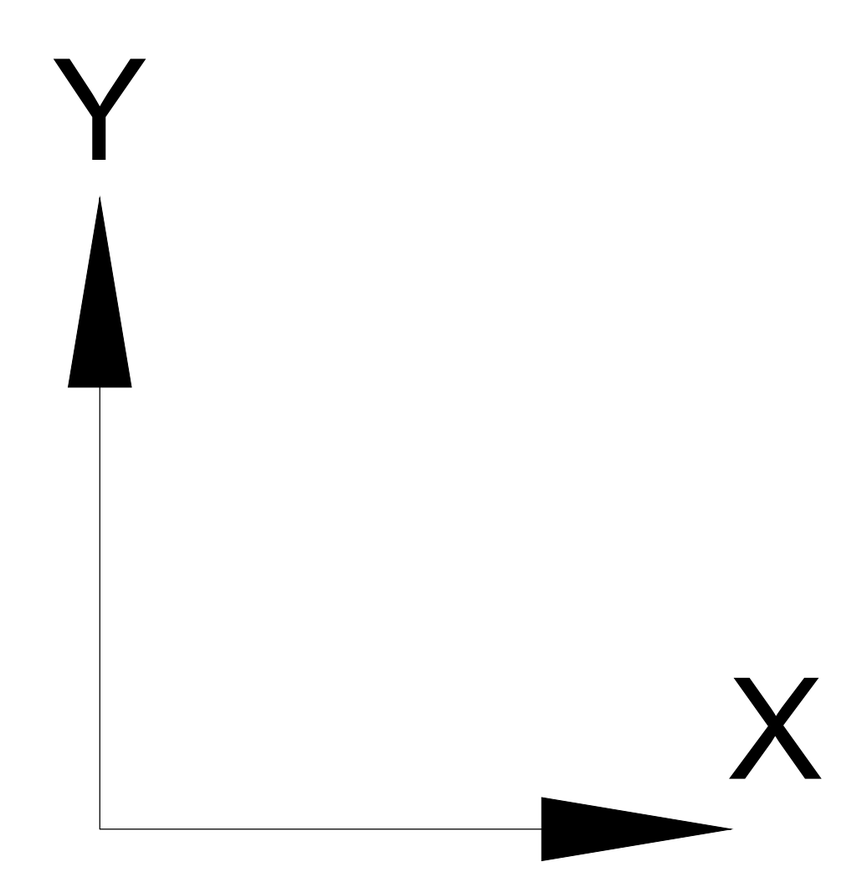

შენიშვნა:
NOTE:

No	Date	Revision	Issued by

საკვანძო გეგმა
KEY PLAN

პროექტი
PROJECT
პარკვუდი 2

მისამართი
ADDRESS
ქ. თბილისი, ი. ჭავჭავაძის გამზირი N82
ს./კ.-01.14.10.001.100

ნახაზის დასახელება
DRWG. NAME
ფილის არმ.გეგმა ქვ.შრე X მიმ. ნიშნ. -5.70

CUBICON© DESIGN & BUILDING ENGINEERING
შპს "კუბიკონი", თბილისი, მარშალ გელოვანის გამზ. 13
ტელ: (+995 591) 116444 www.cubicon.ge

მთავარი კონსტრუქტორი: LEAD STRUCTURAL ENGINEER:	შესრულა: ISSUED BY:	შეამოწმა APPROVED BY:
ბ. გვარლიანი	KCH	MS
	ფორმატი PAPER SIZE A1	პროექტის №: PROJECT No 124A22
ფურცლის ნომერი SHEET. No ST-1102	სტადია STATUS C.D.	მასშტაბი SCALE 1:100

28.02.2023

შენიშვნა:
NOTE:

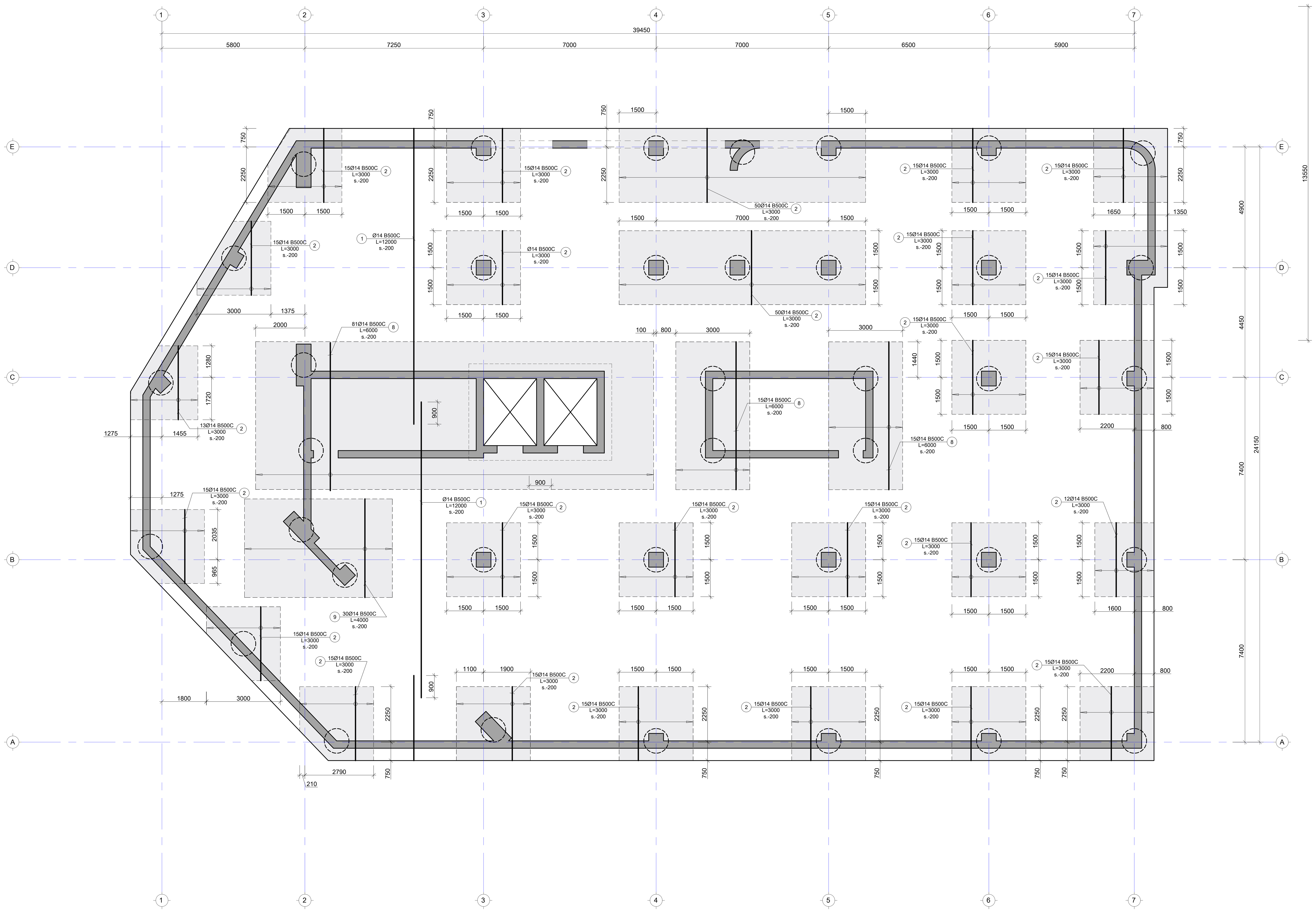

No	Date	Revision	Issued by

საკვანძო სქემა
KEY PLAN

პროექტი
PROJECT
პარკვუდი 2

მისამართი
ADDRESS
ქ. თბილისი, ი. ჭავჭავაძის გამზირი N82
ს./კ.-01.14.10.001.100

ნახაზის დასახელება
DRWG. NAME
ფილის არმ.გეგმა ქვ.შრე Y მიმ. ნიშნ. -5.70

CUBICON DESIGN & BUILDING ENGINEERING
შპს "კუბიკონი", თბილისი, მარშალ გელოვანის გამზ. 13
ტელ: (+995 591) 116444 www.cubicon.ge

მთავარი კონსტრუქტორი: LEAD STRUCTURAL ENGINEER:	შეასრულა: ISSUED BY:	შეამოწმა APPROVED BY:
ბ. გვარლიანი	KCH	MS
	ფორმატი PAPER SIZE: A1	პროექტის №: PROJECT No: 124A22
ფურცლის ნომერი SHEET. No: ST-1103	სტადია STATUS: C.D.	მასშტაბი SCALE: 1:100

28.02.2023

შენიშვნა:
NOTE:

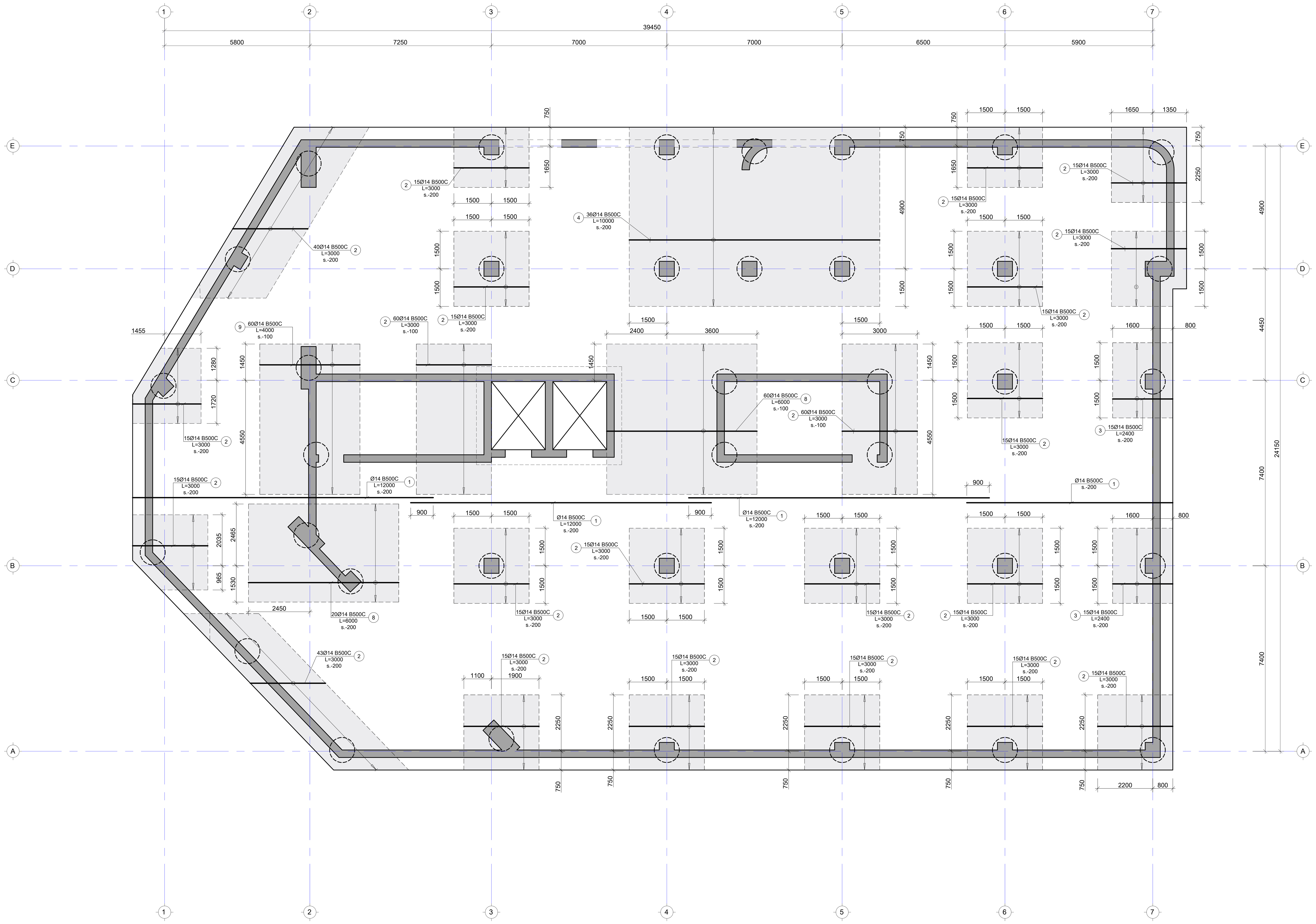

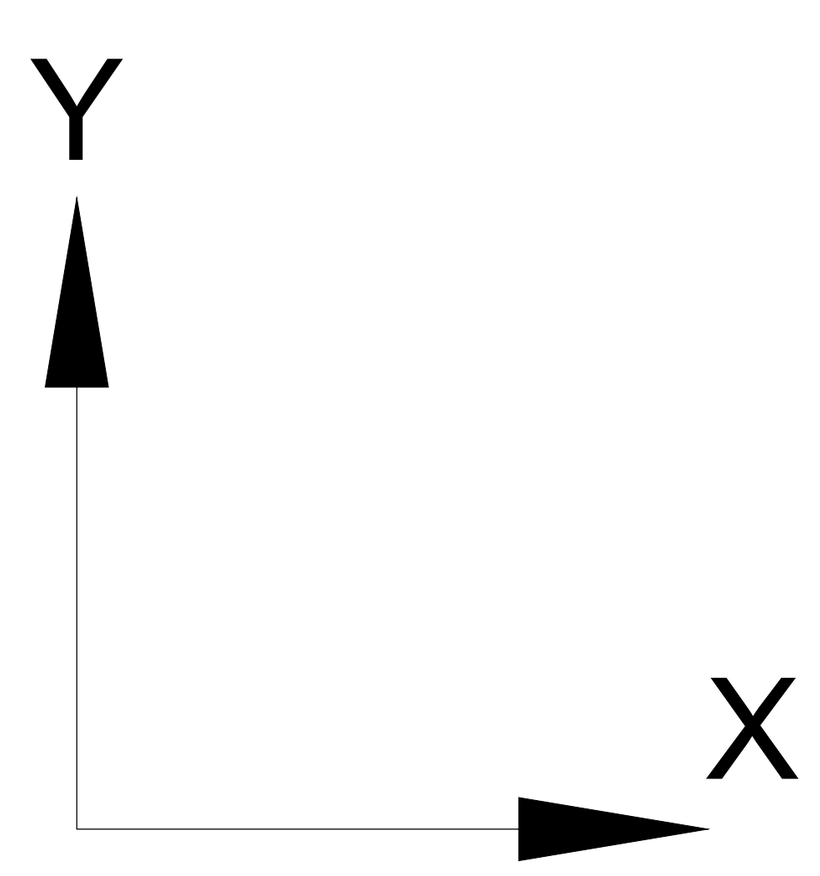

No	Date	Revision	Issued by
----	----	----	----
----	----	----	----
----	----	----	----
----	----	----	----
----	----	----	----

სიტუაციური სქემა
KEY PLAN

პროექტი
PROJECT
პარკვუდი 2

მისამართი
ADDRESS
ქ. თბილისი, ი. ჭავჭავაძის გამზირი N82
ს./კ.-01.14.10.001.100

ნახაზის დასახელება
DRWG. NAME
ფილის არმ.გეგმა ზედა შრე X მიმ. ნიშნ. -5.70

CUBICON
DESIGN & BUILDING ENGINEERING
შპს "კუბიკონი", თბილისი, მარშალ გელოვანის გამზ. 13
ტელ: (+995 591) 116444 www.cubicon.ge

მთავარი კონსტრუქტორი: LEAD STRUCTURAL ENGINEER:	შეასრულა: ISSUED BY:	შეამოწმა: APPROVED BY:
ბ. გვარლიანი	----	----
	ფორმატი PAPER SIZE: A1	პროექტის №: PROJECT No: 124A22
ფურცლის ნომერი SHEET. No: ST-1104	სტადია STATUS: C.D.	მასშტაბი SCALE: ----

28.02.2023

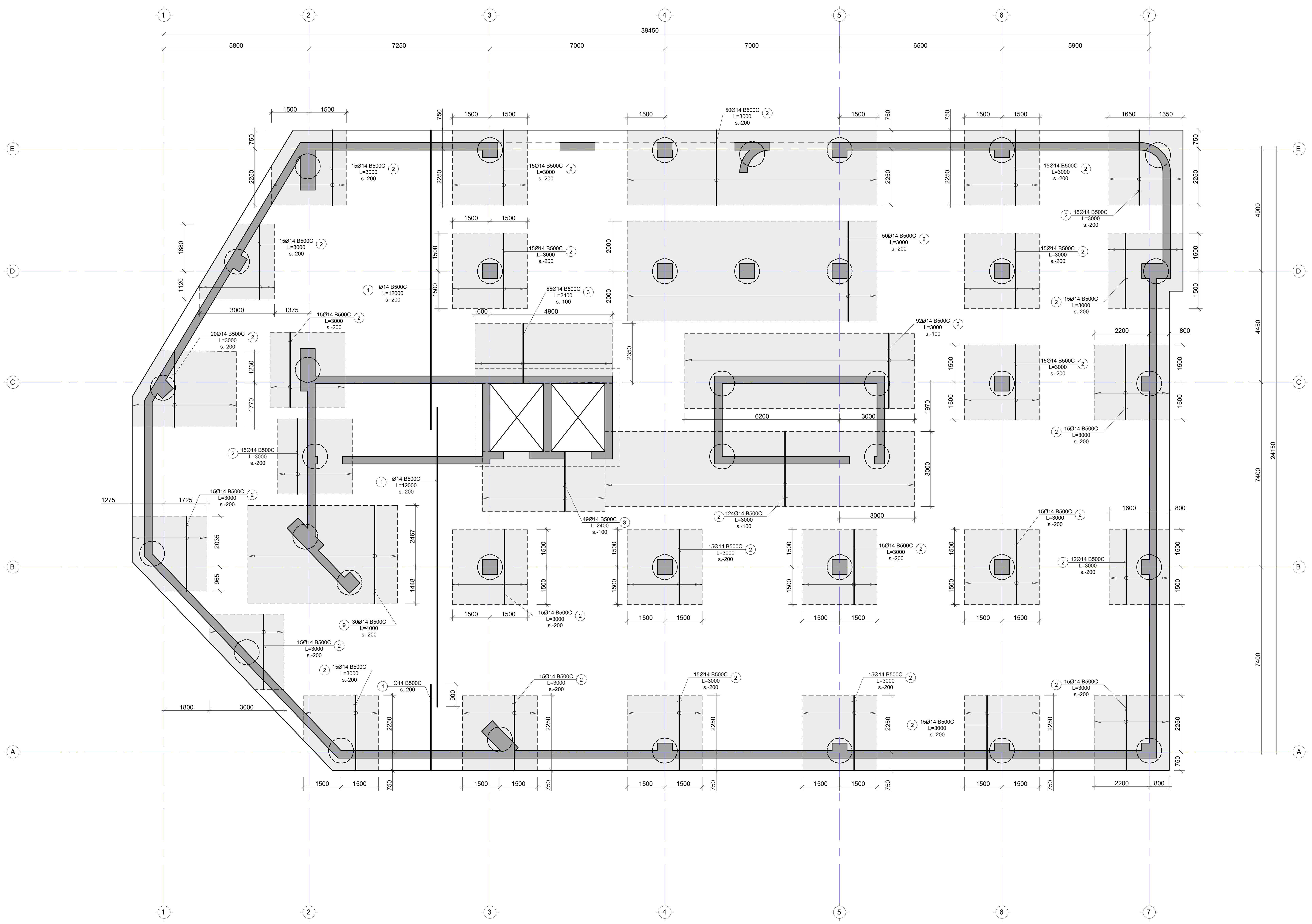

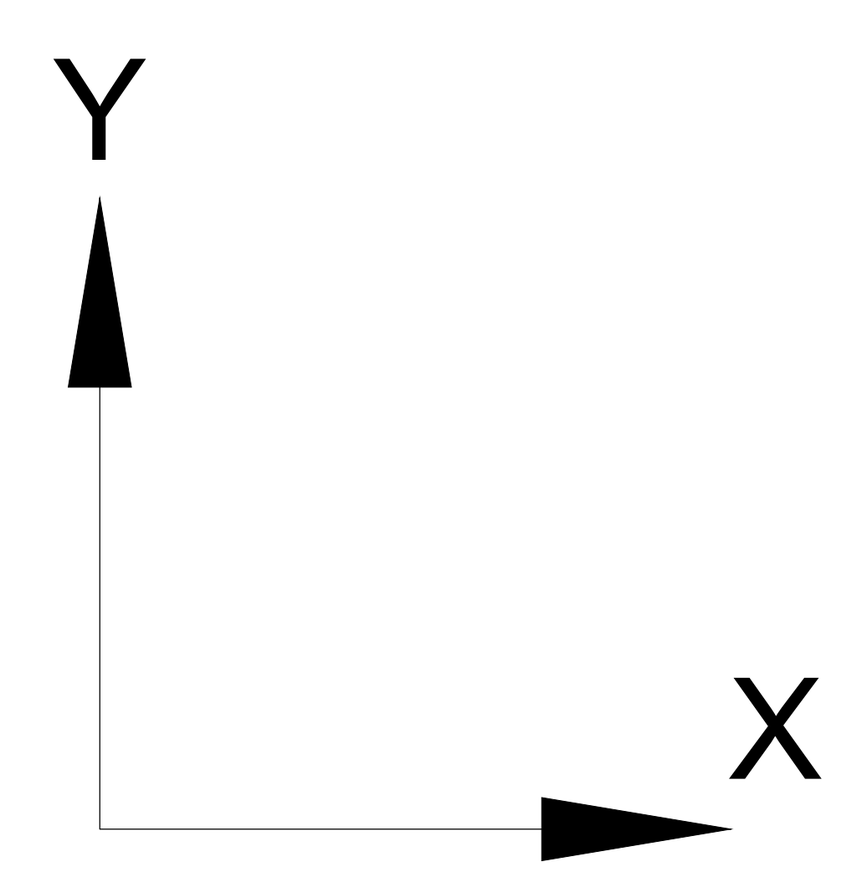

შენიშვნა:
NOTE:

No	Date	Revision	Issued by

საკვანძო გეგმა
KEY PLAN

პროექტი
PROJECT

პარკვუდი 2

მისამართი
ADDRESS

ქ. თბილისი, ი. ჭავჭავაძის გამზირი N82
ს./კ.-01.14.10.001.100

ნახაზის დასახელება
DRWG. NAME

ფილის არმ.გეგმა ზედა შრე Y მიმ. ნიშნ. -5.70

CUBICON©
DESIGN & BUILDING ENGINEERING

შპს "კუბიკონი", თბილისი, მარშალ გელოვანის გამზ. 13
ტელ: (+995 591) 116444 www.cubicon.ge

მთავარი კონსტრუქტორი: LEAD STRUCTURAL ENGINEER:	შეასრულა: ISSUED BY:	შეამოწმა APPROVED BY:
ბ. გვარლიანი	----	----
	ფორმატი PAPER SIZE: A1	პროექტის №: PROJECT No: 124A22
ფურცლის ნომერი SHEET. No: ST-1105	სტადია STATUS: C.D.	მასშტაბი SCALE: ----

28.02.2023

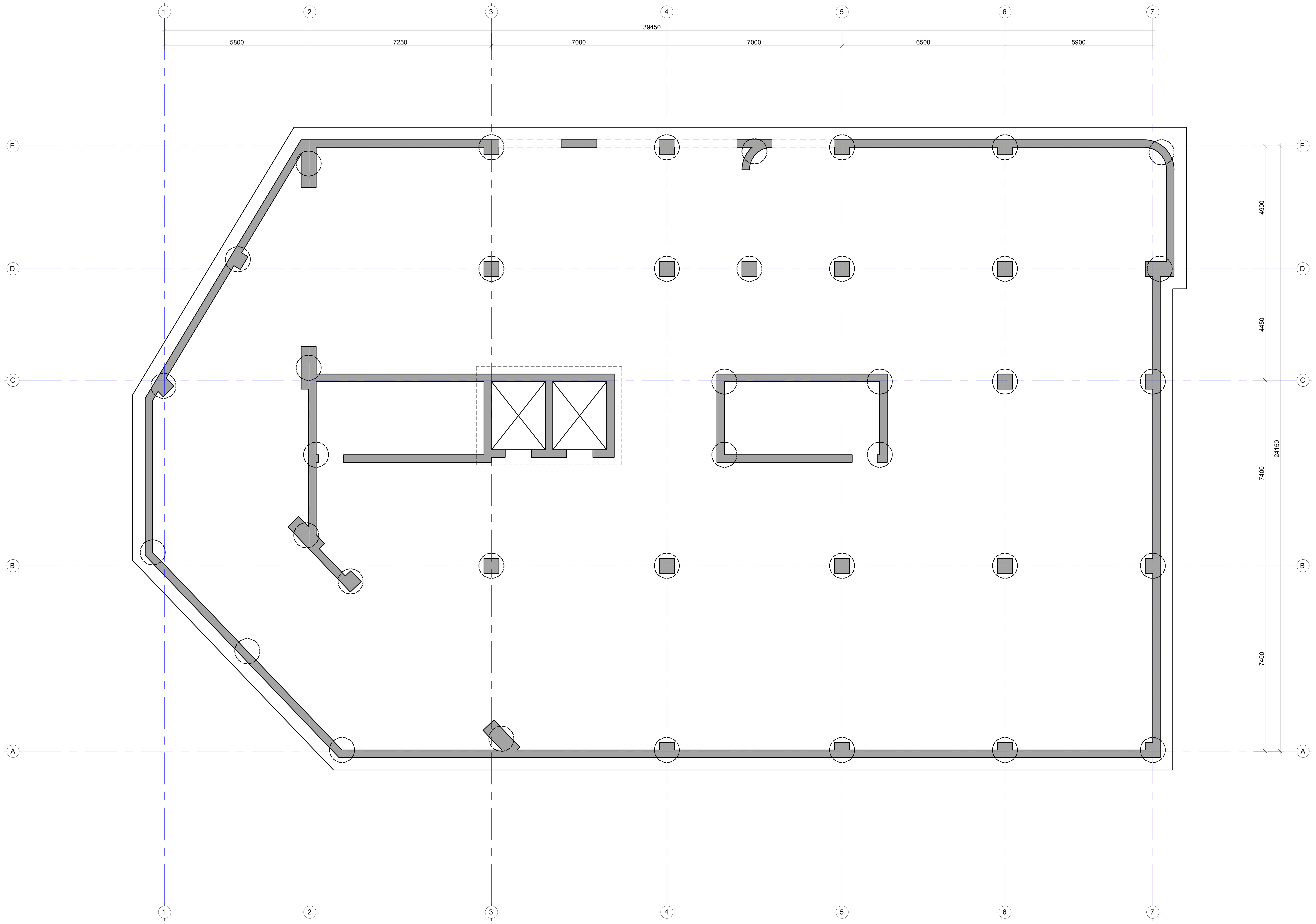

შენიშვნა:
NOTE:

No	Date	Revision	Issued by
----	----	----	----
----	----	----	----
----	----	----	----
----	----	----	----
----	----	----	----

სიტუაციური სქემა
KEY PLAN

პროექტი
PROJECT
პარკვუდი 2

მისამართი
ADDRESS
ქ. თბილისი, ი. ჭავჭავაძის გამზირი N82
ს./კ.-01.14.10.001.100

ნახაზის დასახელება
DRWG. NAME
ფილის განივი არმ.გეგმა ნიშნ. -5.70

CUBICON©
DESIGN & BUILDING ENGINEERING
შპს "კუბიკონი", თბილისი, მარშალ გელოვანის გამზ. 13
ტელ: (+995 591) 116444 www.cubicon.ge

მთავარი კონსტრუქტორი: LEAD STRUCTURAL ENGINEER:	შეასრულა: ISSUED BY:	შეამოწმა APPROVED BY:
ბ. გვარლიანი	----	----
	ფორმატი PAPER SIZE: A1	პროექტის №: PROJECT No: 124A22
ფურცლის ნომერი SHEET. No: ST-1106	სტადია STATUS: C.D.	მასშტაბი SCALE: ----

28.02.2023

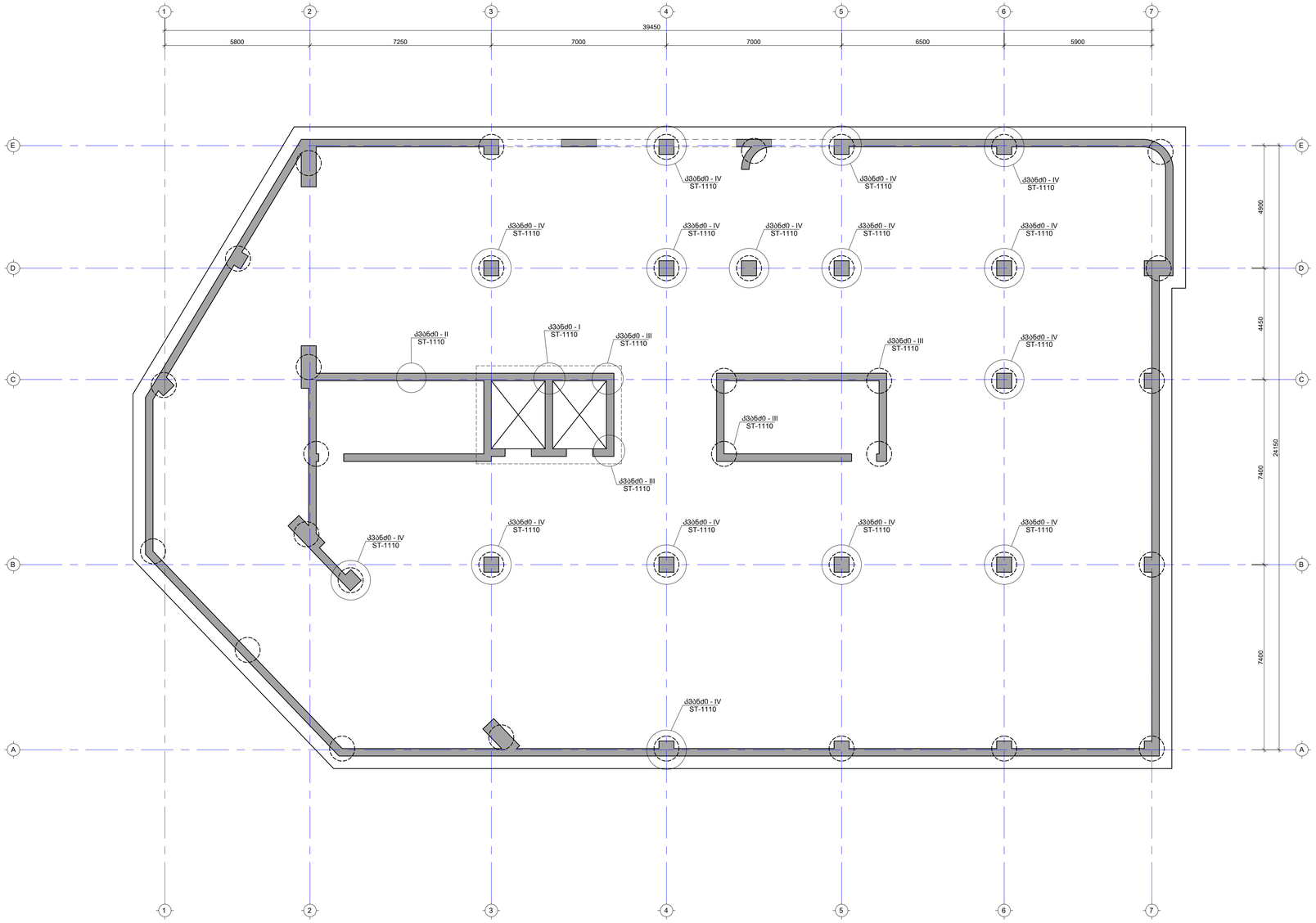
1
2
3
4
5
6
7
39450
5800
7250
7000
7000
6500
5900
A
B
C
D
E
4950
4450
7400
24150
7400
ჟპ0ბძ0 - IV
ST-1110
ჟპ0ბძ0 - II
ST-1110
ჟპ0ბძ0 - I
ST-1110
ჟპ0ბძ0 - III
ST-1110
ჟპ0ბძ0 - III
ST-1110
ჟპ0ბძ0 - III
ST-1110
ჟპ0ბძ0 - IV
ST-1110
ჟპ0ბძ0 - IV
ST-1110
ჟპ0ბძ0 - IV

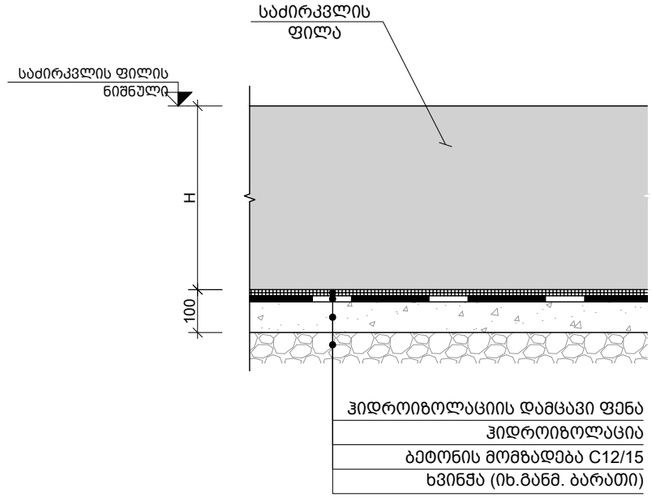

I ჰიდროიზოლაციის ტიპიური კვანძი
Scale: 1:20

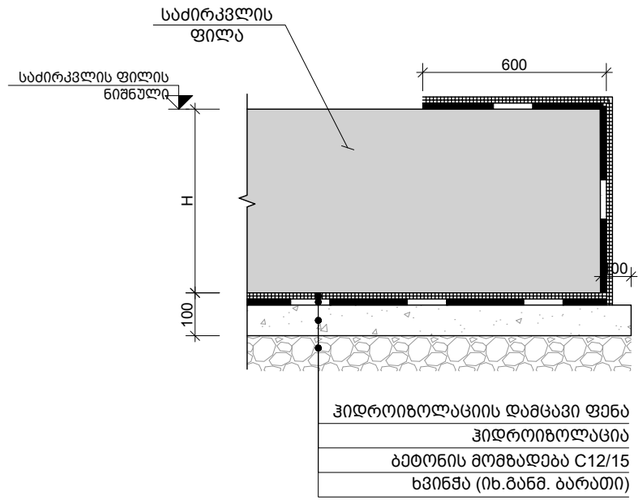

II ჰიდროიზოლაციის ტიპიური კვანძი
Scale: 1:20

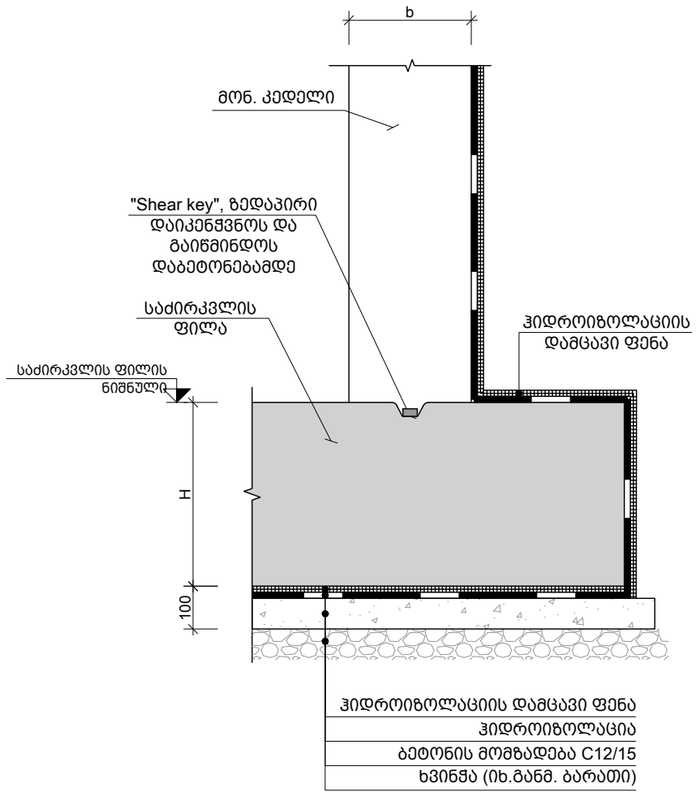

III ჰიდროიზოლაციის ტიპიური კვანძი
Scale: 1:20

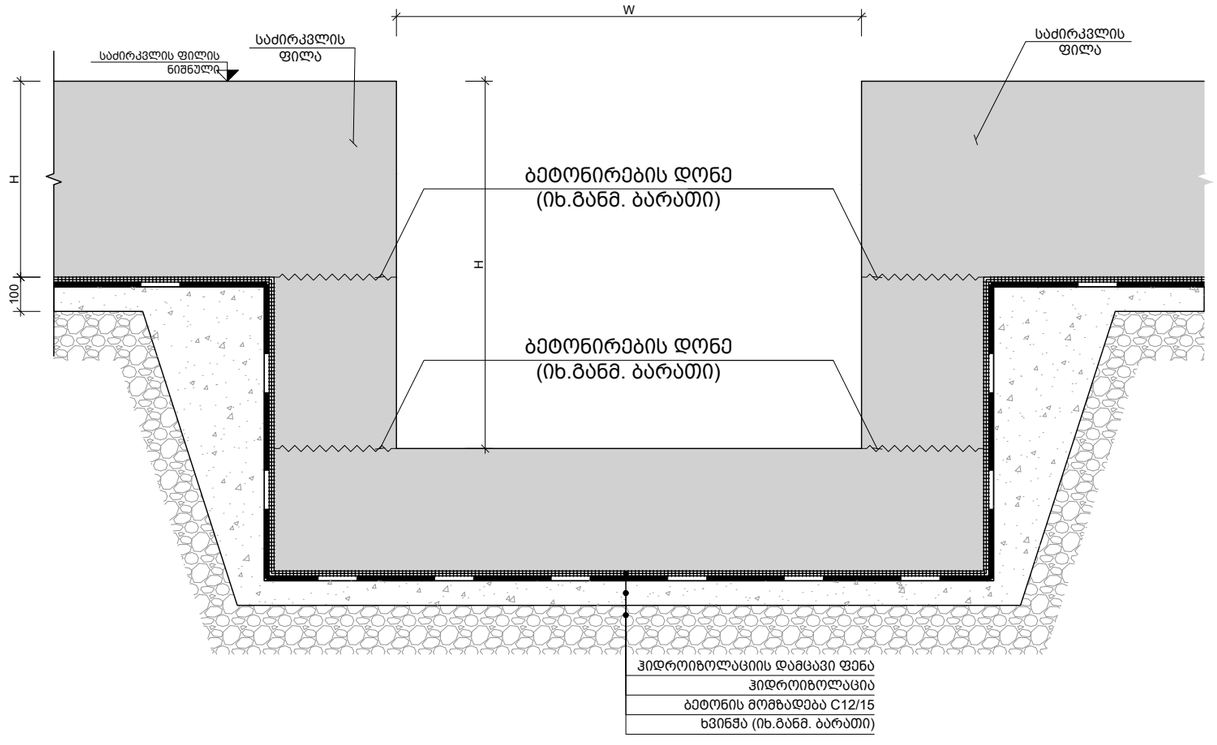

IV ჰიდროიზოლაციის ტიპიური კვანძი
Scale: 1:25

შენიშვნა:
NOTE:

No	Date	Revision	Issued by
----	----	----	----
----	----	----	----
----	----	----	----
----	----	----	----
----	----	----	----
----	----	----	----
----	----	----	----

სიტუაციური სქემა
KEY PLAN

პროექტი
PROJECT
პარკვუდი 2

მისამართი
ADDRESS
ქ. თბილისი, ი. ჭავჭავაძის გამზირი N82
ს./კ.-01.14.10.001.100

ნახაზის დასახელება
DRWG. NAME
ჰიდროიზოლაციის ტიპ. კვანძი

CUBICON DESIGN & BUILDING ENGINEERING
შპს "კუბიკონი", თბილისი, მარშალ გელოვანის გამზ. 13
ტელ: (+995 591) 116444 www.cubicon.ge

მთავარი კონსტრუქტორი: LEAD STRUCTURAL ENGINEER: ბ. გვარლიანი	შესრულა: ISSUED BY: KCH	შეამოწმა APPROVED BY: MS	
	ფორმატი PAPER SIZE A3	პროექტის №: PROJECT No 124A22	
ფურცლის ნომერი SHEET. No ST-1108	სტადია STATUS C.D.	მასშტაბი SCALE 1:20	

28.02.2023

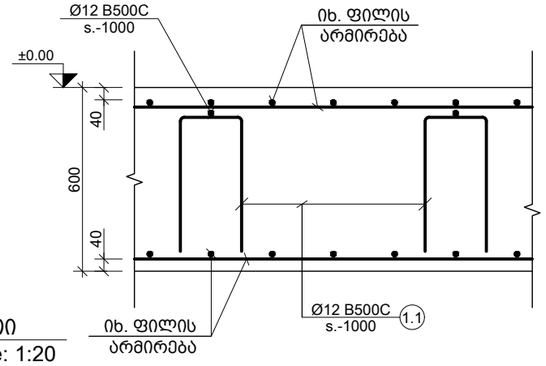

a კვეთი
Scale: 1:20

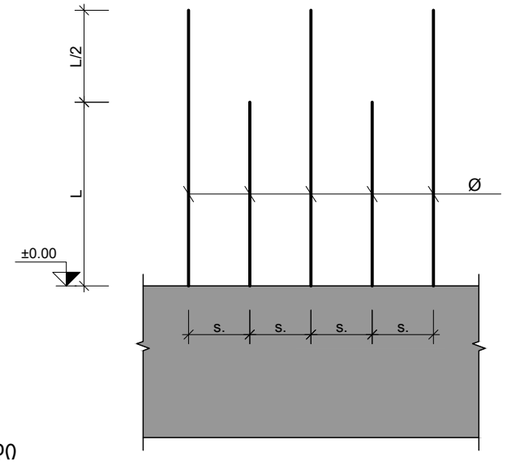

d ხედი
Scale: 1:20

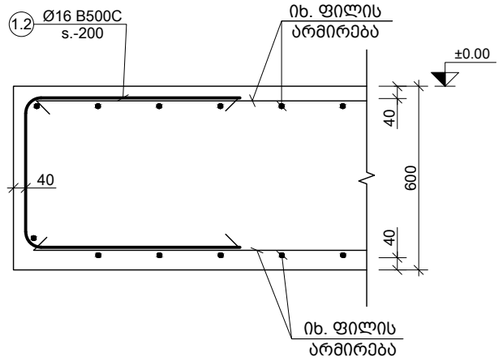

b კვეთი
Scale: 1:20

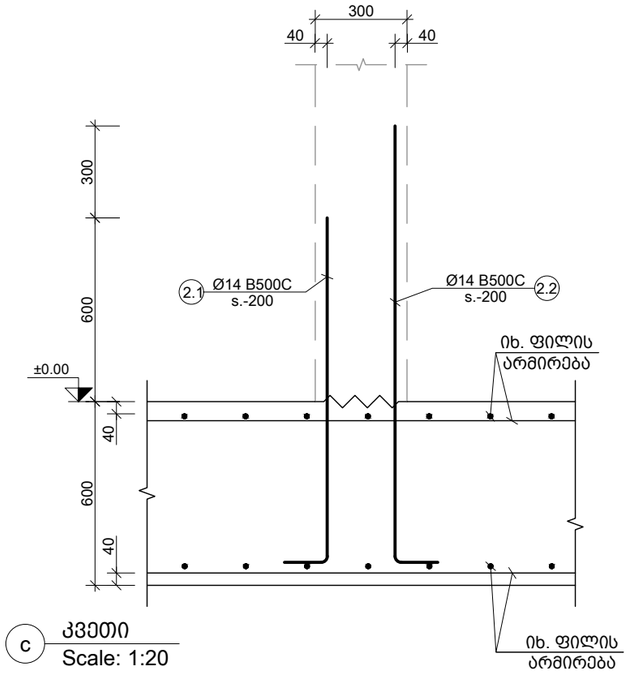

c კვეთი
Scale: 1:20

e კვეთი
Scale: 1:20

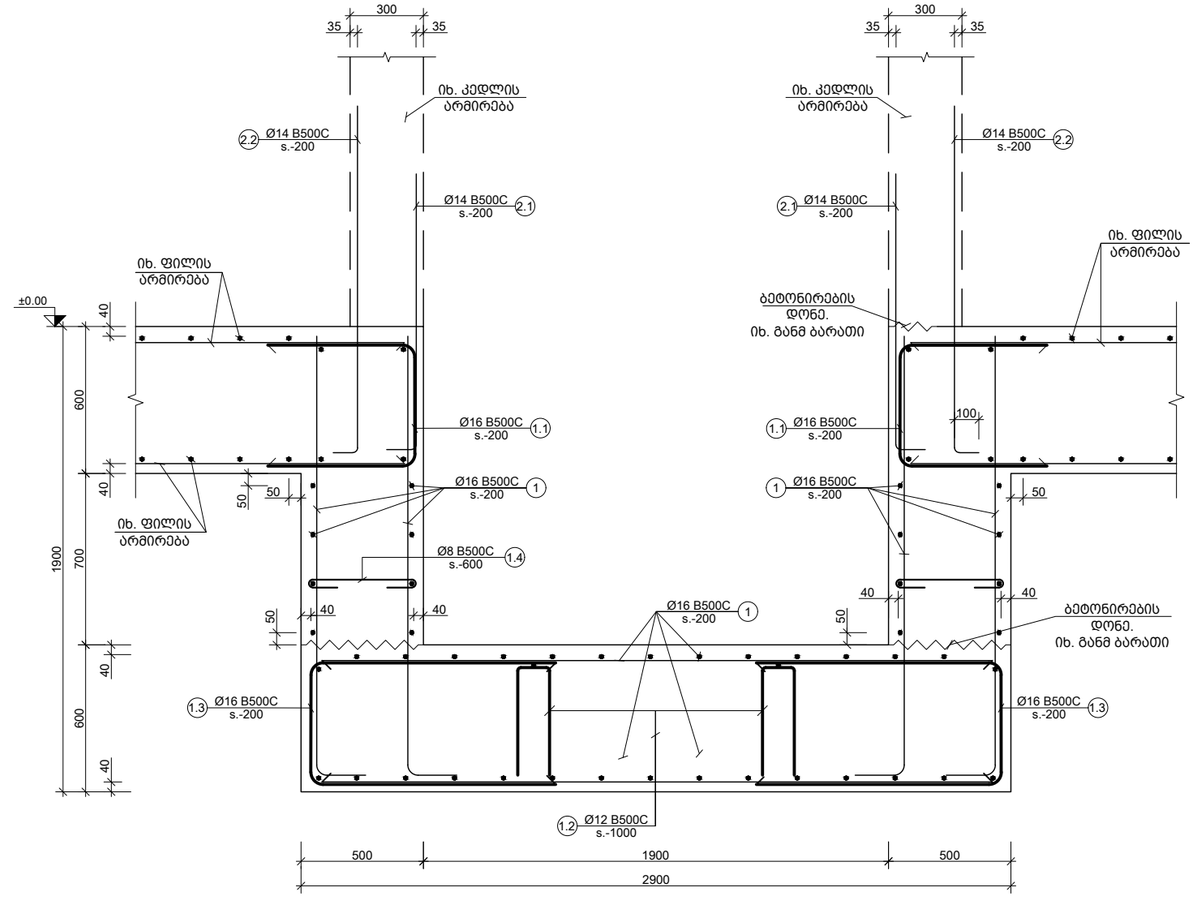

f კვეთი
Scale: 1:25

შენიშვნა:
NOTE:

----	----	----	----
----	----	----	----
----	----	----	----
----	----	----	----
----	----	----	----
No	Date	Revision	Issued by

სიტუაციური სქემა
KEY PLAN

პროექტი
PROJECT
პარკვუდი 2

მისამართი
ADDRESS
ქ. თბილისი, ი. ჭავჭავაძის გამზირი N82
ს./კ.-01.14.10.001.100

ნახაზის დასახელება
DRWG. NAME
კვეთი a; b; c; d; e; f

CUBICON DESIGN & BUILDING ENGINEERING
შპს "კუბიკონი", თბილისი, მარშალ გელოვანის გამზ. 13
ტელ: (+995 591) 116444 www.cubicon.ge

მთავარი კონსტრუქტორი: LEAD STRUCTURAL ENGINEER: ბ. გვარლიანი	შეასრულა: ISSUED BY: KCH	შეამოწმა APPROVED BY: MS
	ფორმატი PAPER SIZE A3	პროექტის №: PROJECT No 124A22
ფურცლის ნომერი SHEET. No ST-1109	სტადია STATUS C.D.	მასშტაბი SCALE 1:20

28.02.2023

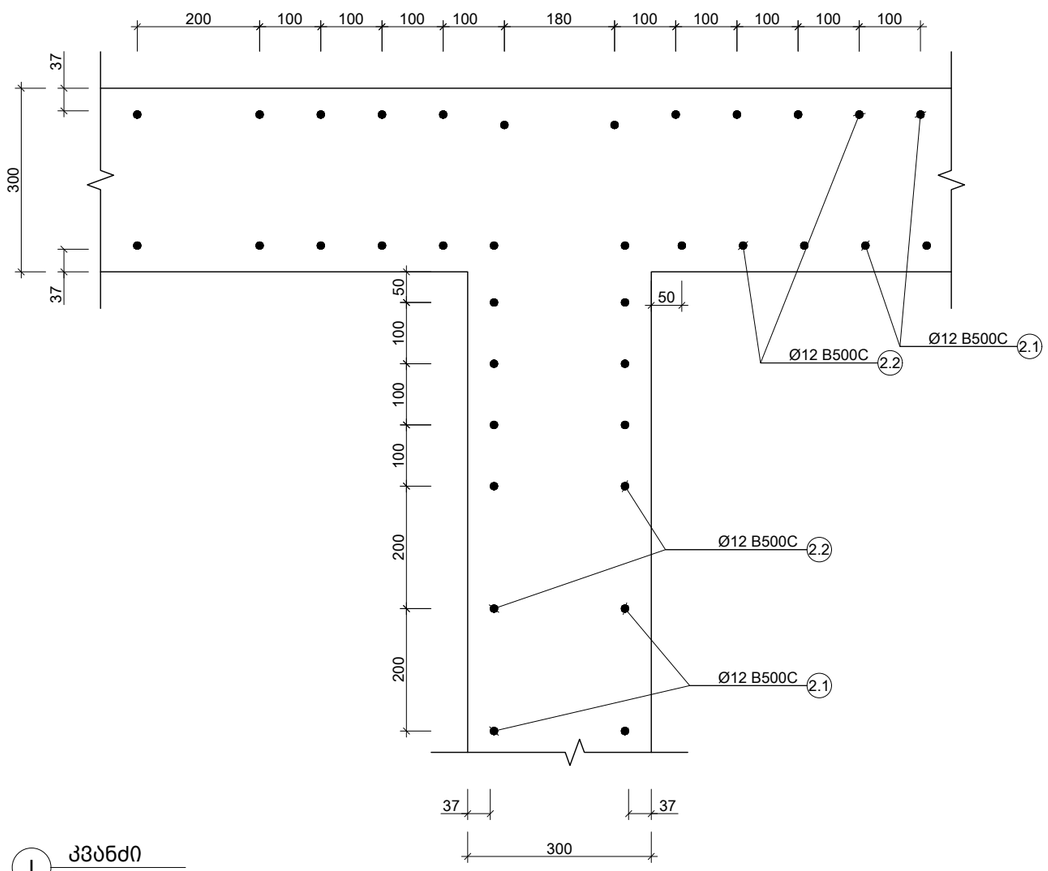

I კვანძი
Scale: 1:10

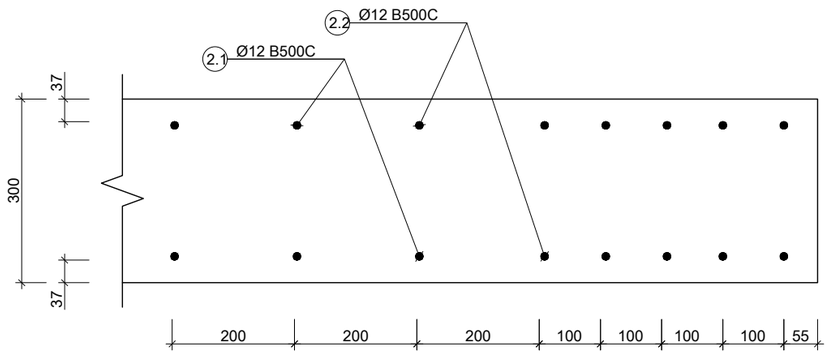

II კვანძი
Scale: 1:10

შენიშვნა:
NOTE:

----	----	----	----
----	----	----	----
----	----	----	----
----	----	----	----
----	----	----	----
No	Date	Revision	Issued by

სიტუაციური სქემა
KEY PLAN

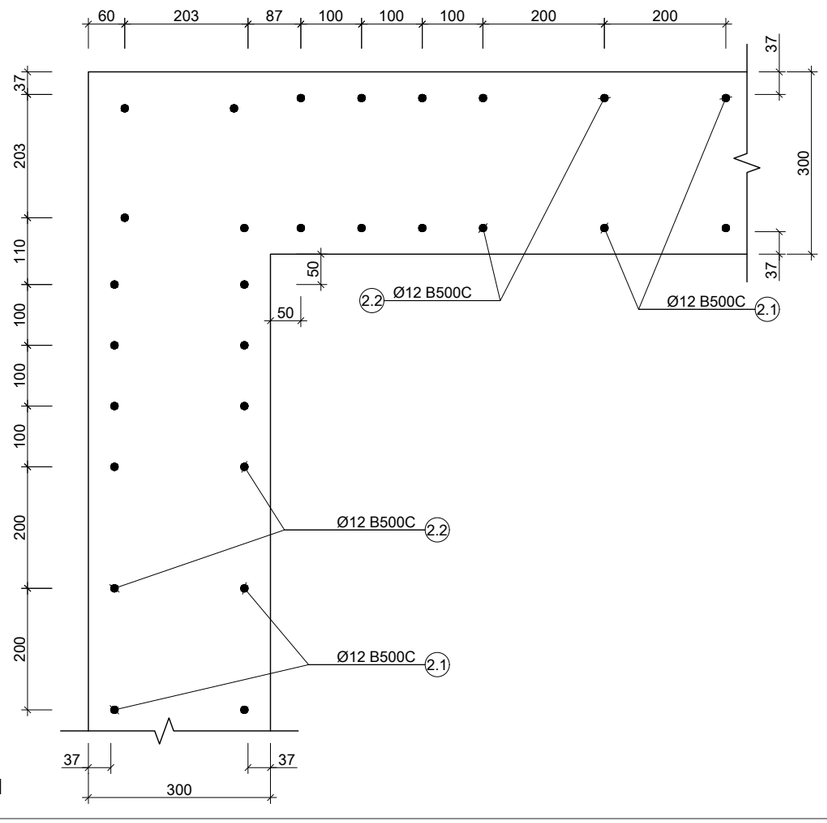

III კვანძი
Scale: 1:10.1

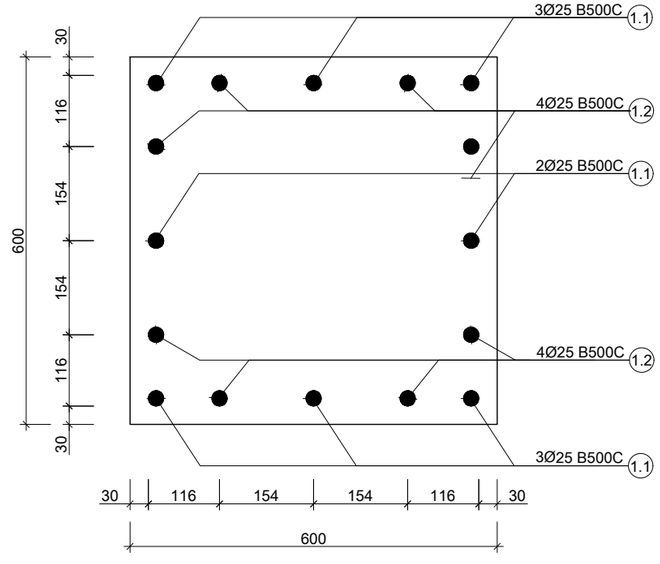

IV კვანძი
Scale: 1:10

პროექტი
PROJECT
პარკვუდი 2

მისამართი
ADDRESS
ქ. თბილისი, ი. ჭავჭავაძის გამზირი N82
ს./კ.-01.14.10.001.100

ნახაზის დასახელება
DRWG. NAME
კვანძი I; II; III; IV

CUBICON
DESIGN & BUILDING ENGINEERING
შპს "კუბიკონი", თბილისი, მარშალ გელოვანის გამზ. 13
ტელ: (+995 591) 116444 www.cubicon.ge

მთავარი კონსტრუქტორი: LEAD STRUCTURAL ENGINEER: ბ. გვარლიანი	შესრულა: ISSUED BY: KCH	შეამოწმა APPROVED BY: MS
	ფორმატი PAPER SIZE A3	პროექტის №: PROJECT No 124A22
ფურცლის ნომერი SHEET. No ST-1110	სტადია STATUS C.D.	მასშტაბი SCALE 1:10

28.02.2023

პოზ. №	ე ს კ ი ზ ი	L მმ
1.1	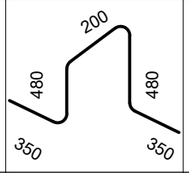	1860
1.2	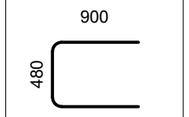	2280

კონსტრ. დასახ.	ელემენტის დასახ. და რაოდენობა	პოზ. №	დიამეტრი ან კვეთი (მმ)	ერთეულის სიგრძე (მმ.)	რაოდენობა (ც.)	სულ სიგრძე (მ.)	სულ წონა (კგ.)
საძირკვლის ფილა		1	Ø 14 B500C	დ.ა	-	22770	27502
		2	Ø 14 B500C	3000	1985 X 1	5955	7192
		3	Ø 14 B500C	2400	164 X 1	394	475
		4	Ø 14 B500C	10000	72 X 1	720	870
		5	Ø 14 B500C	9000	30 X 1	270	326
		6	Ø 14 B500C	12000	30 X 1	360	435
		7	Ø 14 B500C	5000	30 X 1	150	181
		8	Ø 14 B500C	6000	211 X 1	1266	1529
		9	Ø 14 B500C	4000	90 X 1	360	435
		1.1	Ø 12 B500C	1860	1294 X 1	2407	2136
		1.2	Ø 12 B500C	2280	1000 X 1	2280	2023
		მძიმე ბეტონი C25/30			V = 621.0 X 1	= ##### მ³	
		ბეტონის მომზადება C12/15			V = 103.5 X 1	= ##### მ³	

შენიშვნა:
NOTE:

----	----	----	----
----	----	----	----
----	----	----	----
----	----	----	----
----	----	----	----
No	Date	Revision	Issued by

საორიენტაციო სქემა
KEY PLAN

პროექტი
PROJECT
პარკვუდი 2

მისამართი
ADDRESS
ქ. თბილისი, ი. ჭავჭავაძის გამზირი N82
ს./კ.-01.14.10.001.100

ნახაზის დასახელება
DRWG. NAME
ესკიზი და სპეციფიკაცია

CUBICON
DESIGN & BUILDING ENGINEERING
შპს "კუბიკონი", თბილისი, მარშალ გელოვანის გამზ. 13
ტელ: (+995 591) 116444 www.cubicon.ge

მთავარი კონსტრუქტორი: LEAD STRUCTURAL ENGINEER: ბ. გვარლიანი	შეასრულა: ISSUED BY: KCH	შეამოწმა APPROVED BY: MS
	ფორმატი PAPER SIZE A3	პროექტის №: PROJECT No 124A22
ფურცლის ნომერი SHEET. No ST-1111	სტადია STATUS C.D.	მასშტაბი SCALE 1:1

28.02.2023

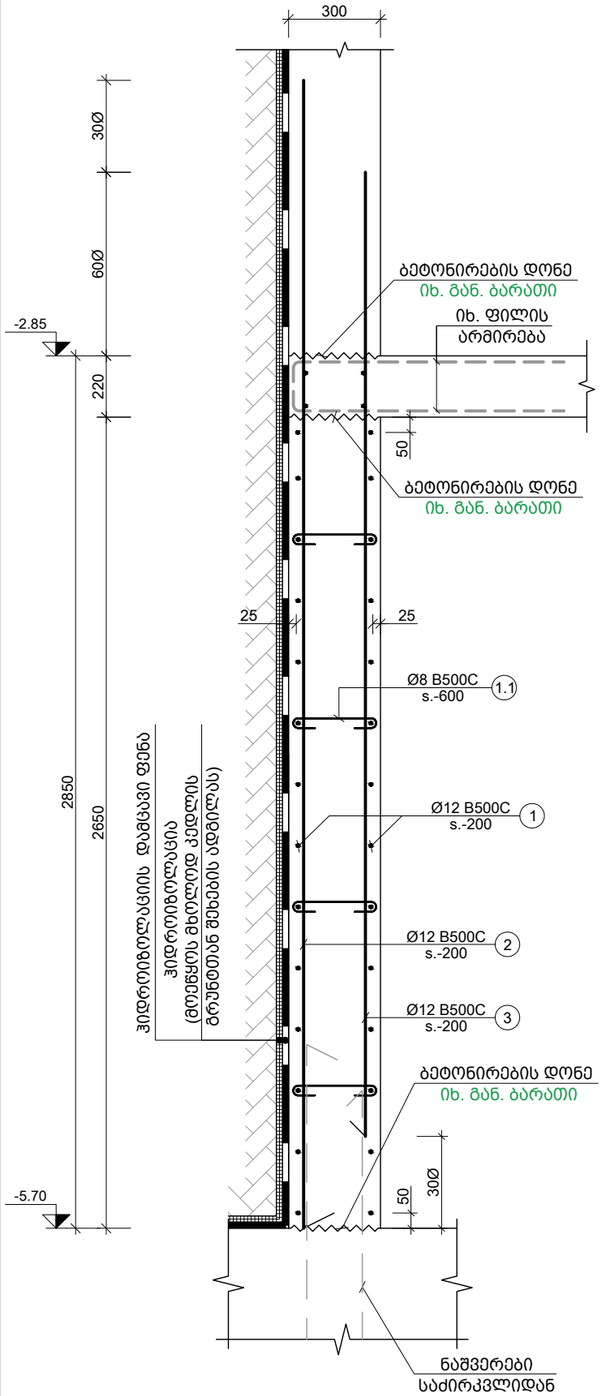

a კვეთი
Scale: 1:20

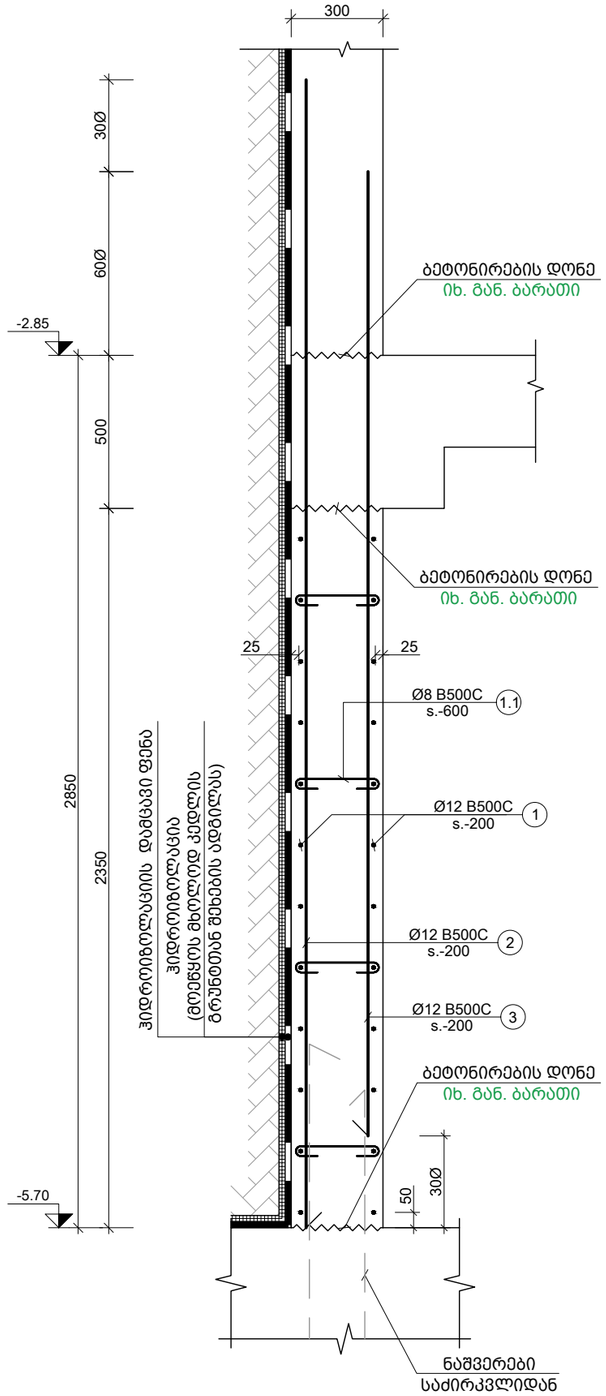

b კვეთი
Scale: 1:20

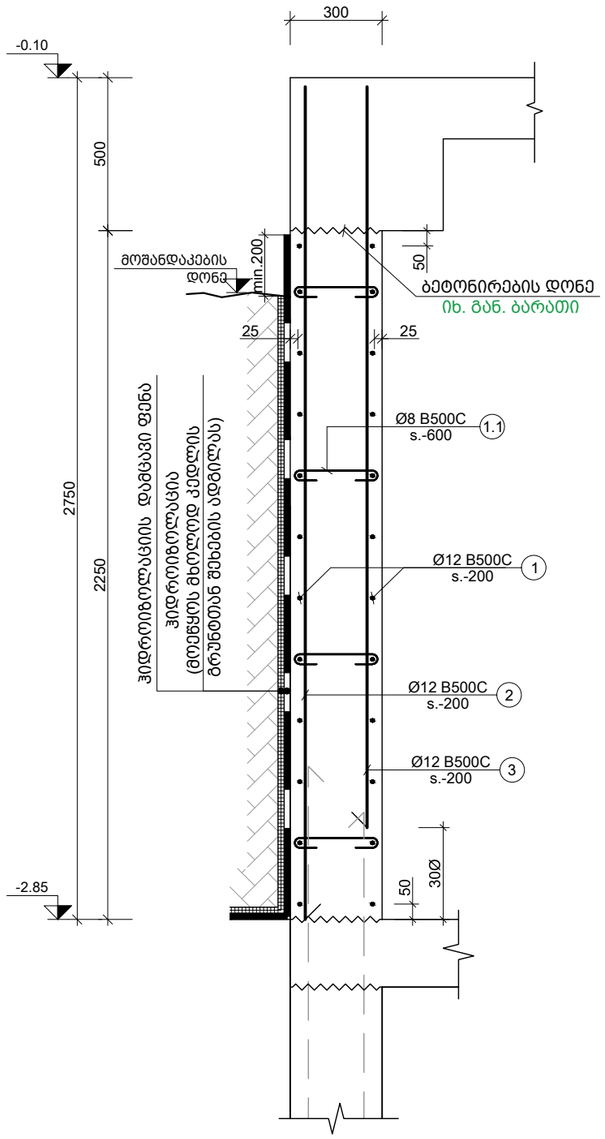

c კვეთი
Scale: 1:20

შენიშვნა:
NOTE:

----	----	----	----
----	----	----	----
----	----	----	----
----	----	----	----
----	----	----	----
No	Date	Revision	Issued by

სიტუაციური სქემა
KEY PLAN

პროექტი
PROJECT
პარკვუდი 2

მისამართი
ADDRESS
ქ. თბილისი, ი. ჭავჭავაძის გამზირი N82
ს./კ.-01.14.10.001.100

ნახაზის დასახელება
DRWG. NAME
კვეთი a; b; c

CUBICON DESIGN & BUILDING ENGINEERING
შპს "კუბიკონი", თბილისი, მარშალ გელოვანის გამზ. 13
ტელ: (+995 591) 116444 www.cubicon.ge

მთავარი კონსტრუქტორი: LEAD STRUCTURAL ENGINEER: ბ. გვარლიანი	შესრულა: ISSUED BY: KCH	შეამოწმა APPROVED BY: MS
	ფორმატი PAPER SIZE A3	პროექტის №: PROJECT No 124A22
ფურცლის ნომერი SHEET. No ST-1201	სტატუსი STATUS C.D.	მასშტაბი SCALE 1:20

28.02.2023

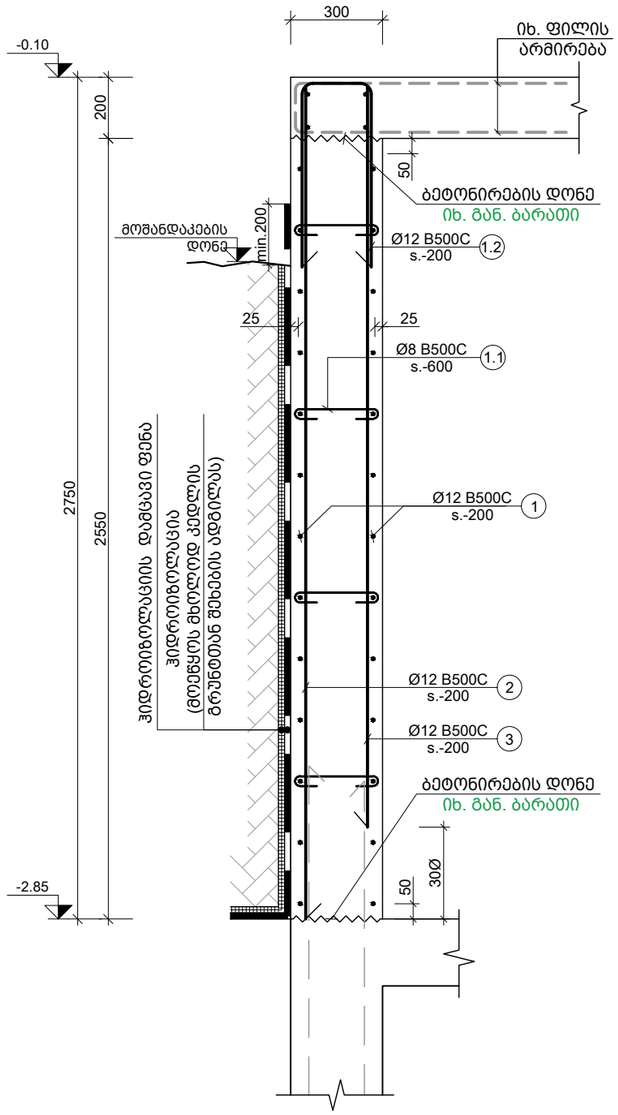

d კვეთი
Scale: 1:20

პოზ. №	ესკიზი	L მმ
1.1	200; 75; 75	350
1.2	500; 150; 500	1150

კონსტრ.დასახ. და სართული	ელემენტის დასახ. და რაოდენობა	პოზ. №	დიამეტრი ან კვეთი (მმ)	ერთეულის სიმაღლე (მმ)	ხარჯი ერთ სართულზე			Total amount	
					რაოდენობა (ც.)	სიგრძე (მ.)	წონა (კგ.)	სრული სიგრძე (მ.)	სრული წონა (კგ.)
მონ. კედლების სპეციფიკაცია -5.70 ნიშნულზე (1 სართულზე)	R.C.W. - 1 1 (ც.)	1	Ø 12 B500C	დ.ა.	–	600	532	600.00	532
		2	Ø 12 B500C	დ.ა.	–	541	480	540.80	480
		1.1	Ø 8 B500C	410	122 X 1	50.11	20	50.11	20
		მძიმე ბეტონი C20/25			V = 10.9 X 1 = 10.88 მ³			10.88 მ³	
	R.C.W. - 2 1 (ც.)	1	Ø 12 B500C	დ.ა.	–	576	511	576.00	511
		2	Ø 12 B500C	დ.ა.	–	499	443	499.20	443
		1.1	Ø 8 B500C	410	117 X 1	47.83	19	47.83	19
		მძიმე ბეტონი C20/25			V = 10.5 X 1 = 10.50 მ³			10.50 მ³	
	R.C.W. - 3 1 (ც.)	1	Ø 12 B500C	დ.ა.	–	600	532	600.00	532
		2	Ø 12 B500C	დ.ა.	–	541	480	540.80	480
		1.1	Ø 8 B500C	410	122 X 1	50.11	20	50.11	20
		მძიმე ბეტონი C20/25			V = 10.9 X 1 = 10.88 მ³			10.88 მ³	
	R.C.W. - 4 1 (ც.)	1	Ø 12 B500C	დ.ა.	–	768	681	768.00	681
		2	Ø 12 B500C	დ.ა.	–	676	600	676.00	600
		1.1	Ø 8 B500C	410	153 X 1	62.64	25	62.64	25
		მძიმე ბეტონი C20/25			V = 13.8 X 1 = 13.75 მ³			13.75 მ³	

შენიშვნა:
NOTE:

No	Date	Revision	Issued by
----	----	----	----
----	----	----	----
----	----	----	----
----	----	----	----
----	----	----	----

სიტუაციური სქემა
KEY PLAN

პროექტი
PROJECT
პარკვუდი 2

მისამართი
ADDRESS
ქ. თბილისი, ი. ჭავჭავაძის გამზირი N82
ს./კ.-01.14.10.001.100

ნახაზის დასახელება
DRWG. NAME
კვეთი d ; სპეციფიკაცია

CUBICON DESIGN & BUILDING ENGINEERING
შპს "კუბიკონი", თბილისი, მარშალ გელოვანის გამზ. 13
ტელ: (+995 591) 116444 www.cubicon.ge

მთავარი კონსტრუქტორი: LEAD STRUCTURAL ENGINEER:	შეასრულა: ISSUED BY:	შეამოწმა APPROVED BY:
ბ. გვარლიანი	KCH	MS
	ფორმატი PAPER SIZE: A3	პროექტის №: PROJECT No 124A22
ფურცლის ნომერი SHEET. No: ST-1202	სტადია STATUS: C.D.	მასშტაბი SCALE: 1:20

28.02.2023

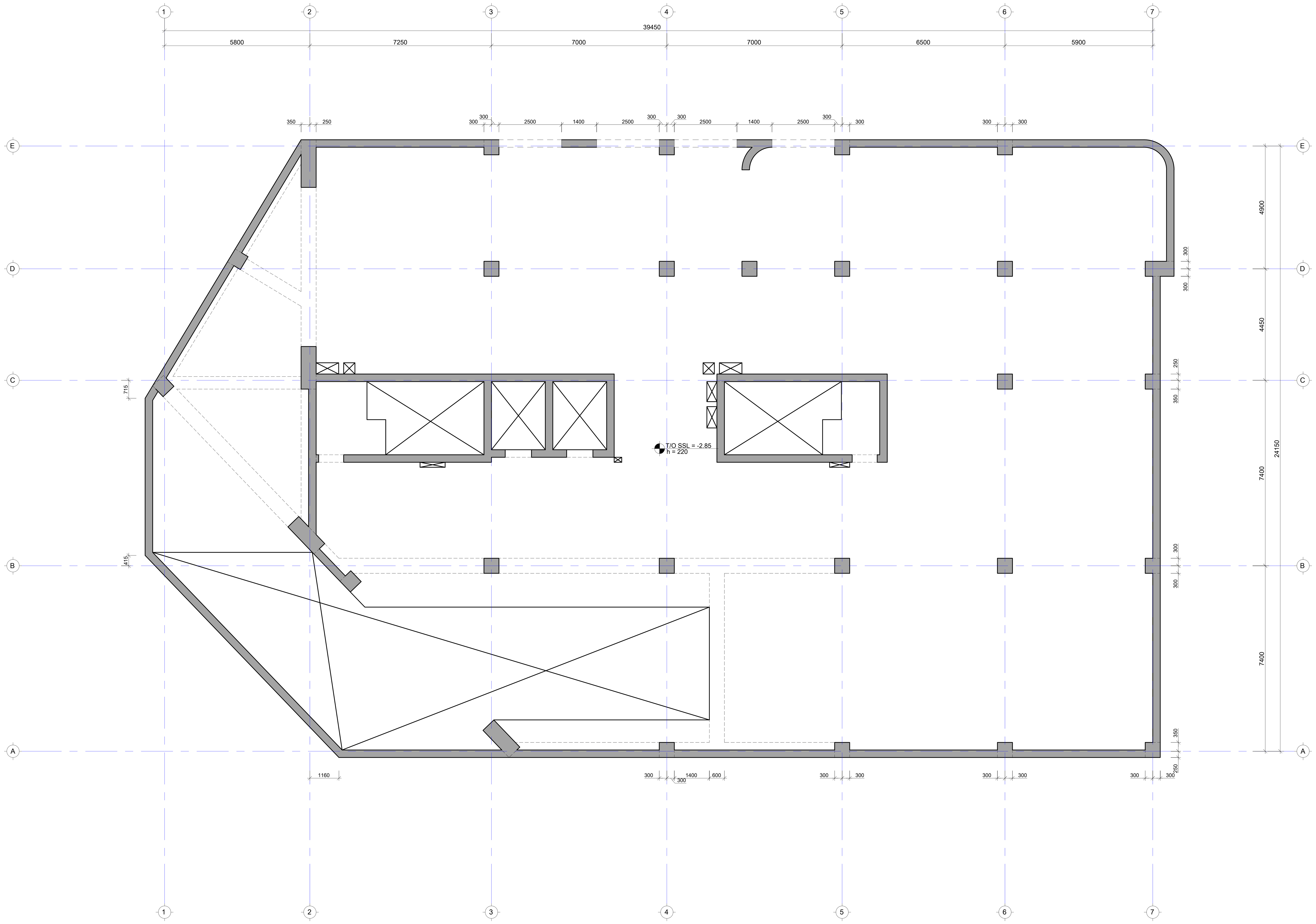

შენიშვნა:
NOTE:

No	Date	Revision	Issued by
----	----	----	----
----	----	----	----
----	----	----	----
----	----	----	----
----	----	----	----

საკვანძო სქემა
KEY PLAN

პროექტი
PROJECT
პარკვუდი 2

მისამართი
ADDRESS
ქ. თბილისი, ი. ჭავჭავაძის გამზირი N82
ს./კ.-01.14.10.001.100

ნახაზის დასახელება
DRWG. NAME
გად.ფილის საყალიბე გეგმა -2.85
ნიშნულზე

CUBICON
DESIGN & BUILDING ENGINEERING
შპს "კუბიკონი", თბილისი, მარშალ გელოვანის გამზ. 13
ტელ: (+995 591) 116444 www.cubicon.ge

მთავარი კონსტრუქტორი: LEAD STRUCTURAL ENGINEER:	შეასრულა: ISSUED BY:	შეამოწმა APPROVED BY:
ბ. გვარლიანი	----	----
	ფორმატი PAPER SIZE: A1	პროექტის №: PROJECT No: 124A22
ფურცლის ნომერი SHEET. No: ST-2001	სტადია STATUS: C.D.	მასშტაბი SCALE: ----

28.02.2023

შენიშვნა:
NOTE:

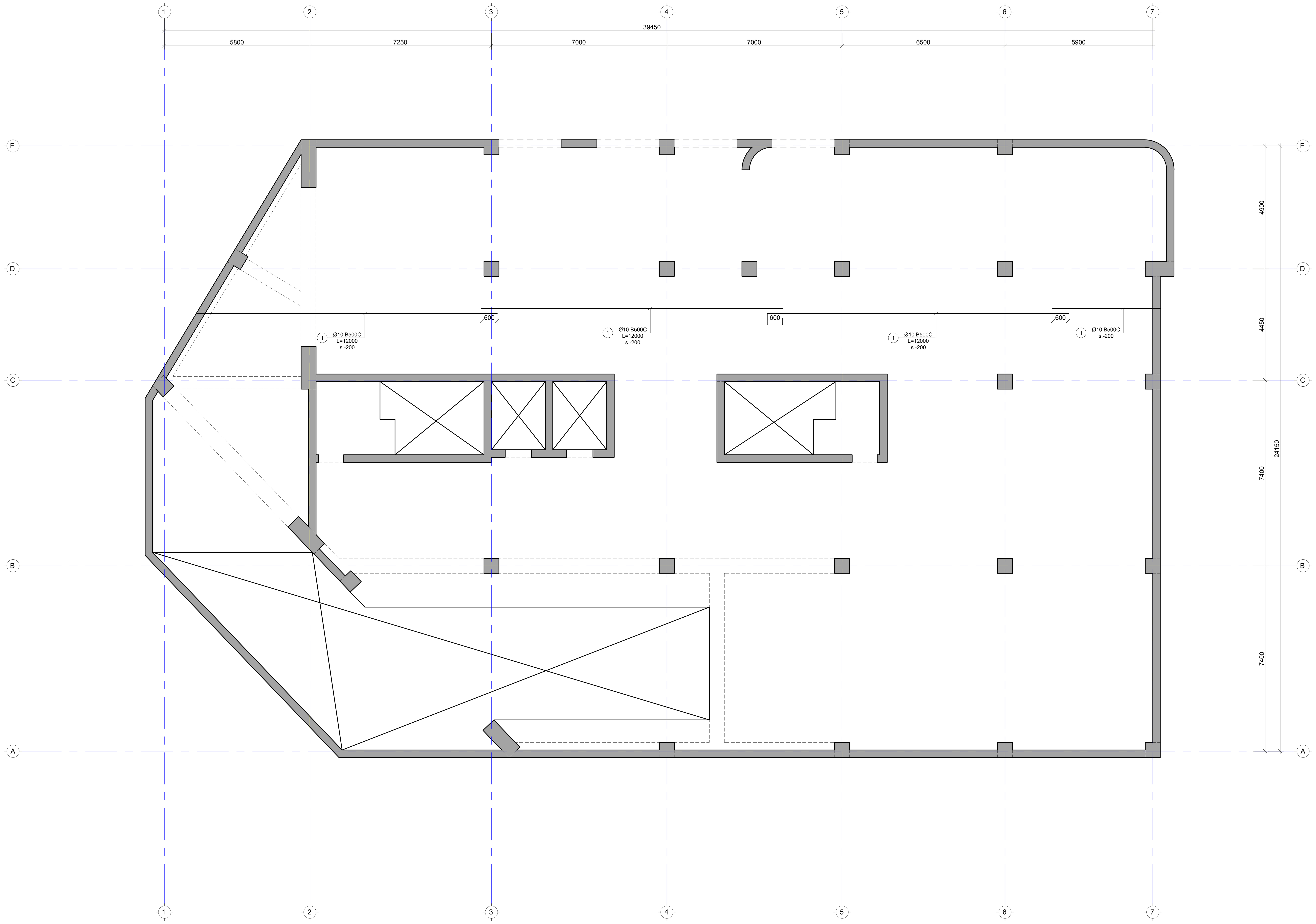

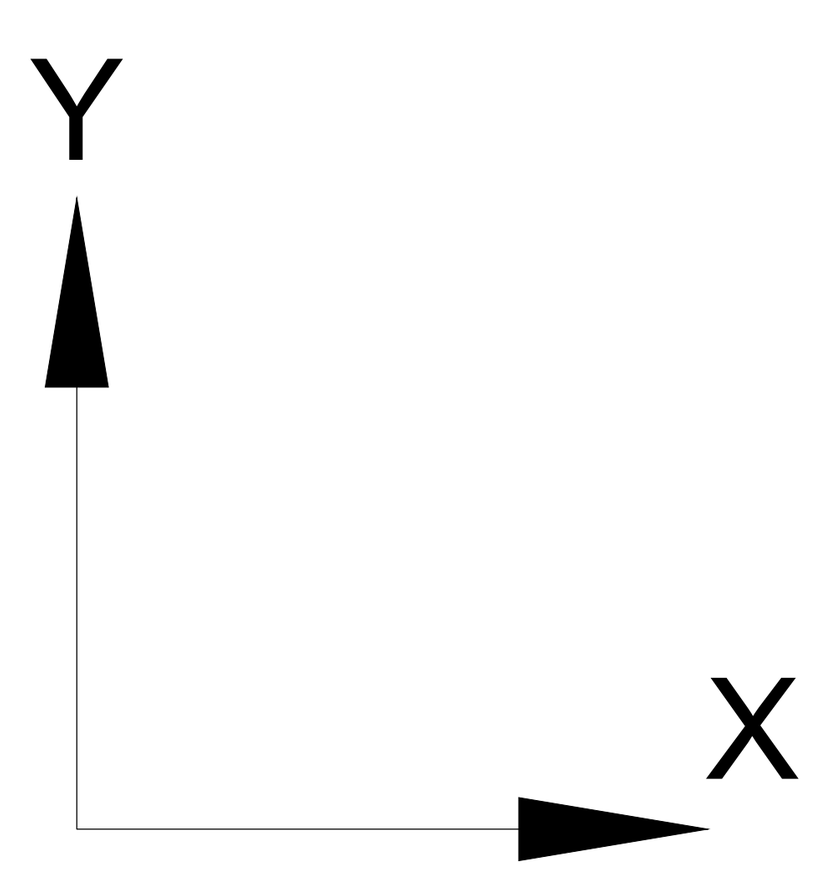

No	Date	Revision	Issued by
----	----	----	----
----	----	----	----
----	----	----	----
----	----	----	----
----	----	----	----

სიტუაციური სქემა
KEY PLAN

პროექტი
PROJECT
პარკვუდი 2

მისამართი
ADDRESS
ქ. თბილისი, ი. ჭავჭავაძის გამზირი N82
ს./კ.-01.14.10.001.100

ნახაზის დასახელება
DRWG. NAME
ფილის არმ.გეგმა ქვ.შრე X მიმ. ნიშნ. -2.85

CUBICON DESIGN & BUILDING ENGINEERING
შპს "კუბიკონი", თბილისი, მარშალ გელოვანის გამზ. 13
ტელ: (+995 591) 116444 www.cubicon.ge

მთავარი კონსტრუქტორი:
LEAD STRUCTURAL ENGINEER:
ბ. გვარლიანი

შესრულა:
ISSUED BY:

შეამოწმა
APPROVED BY:

ფორმატი
PAPER SIZE
A1

პროექტის №:
PROJECT No
124A22

ფურცლის ნომერი
SHEET. No
ST-2002

სტადია
STATUS
C.D.

მასშტაბი
SCALE

28.02.2023

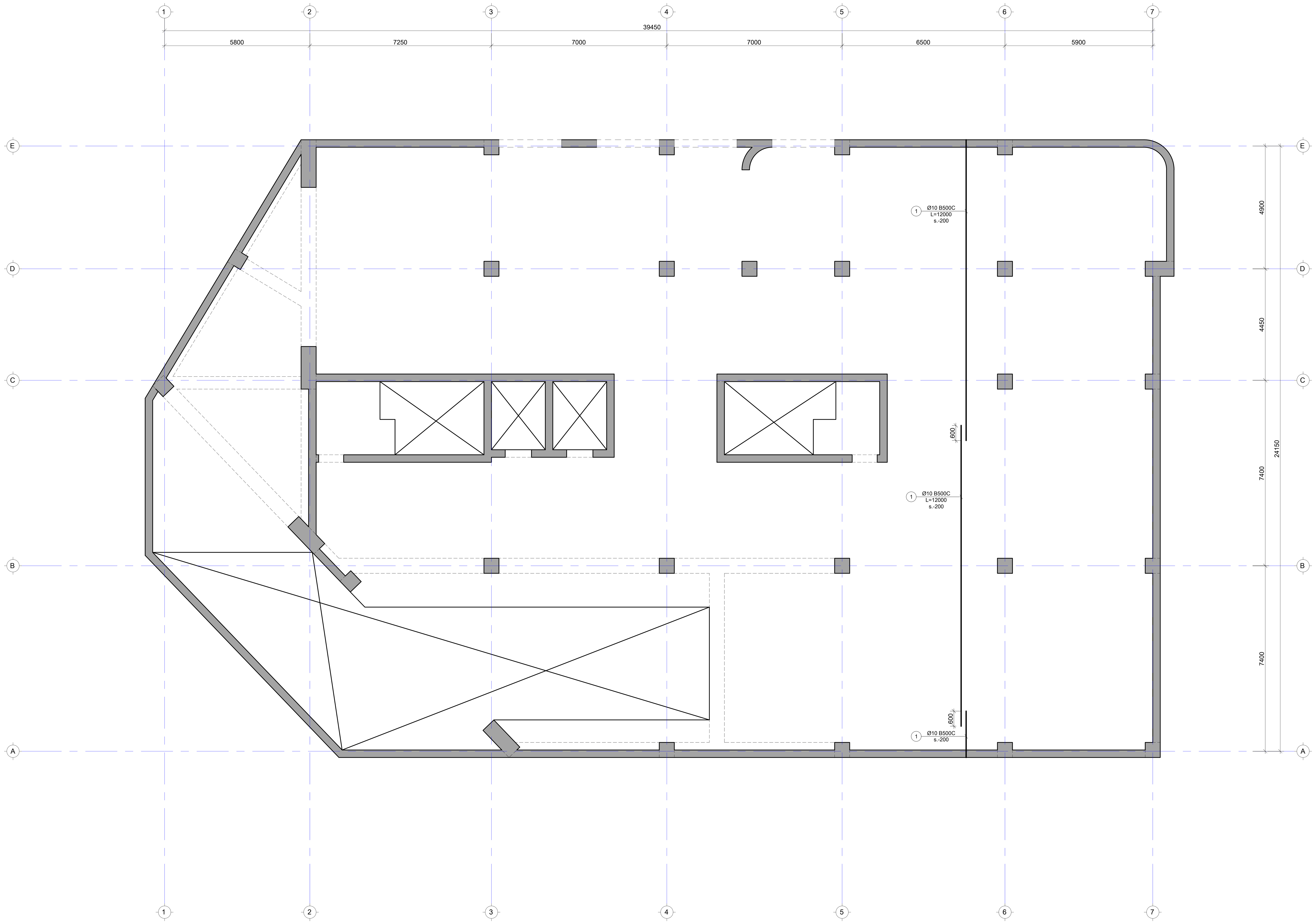

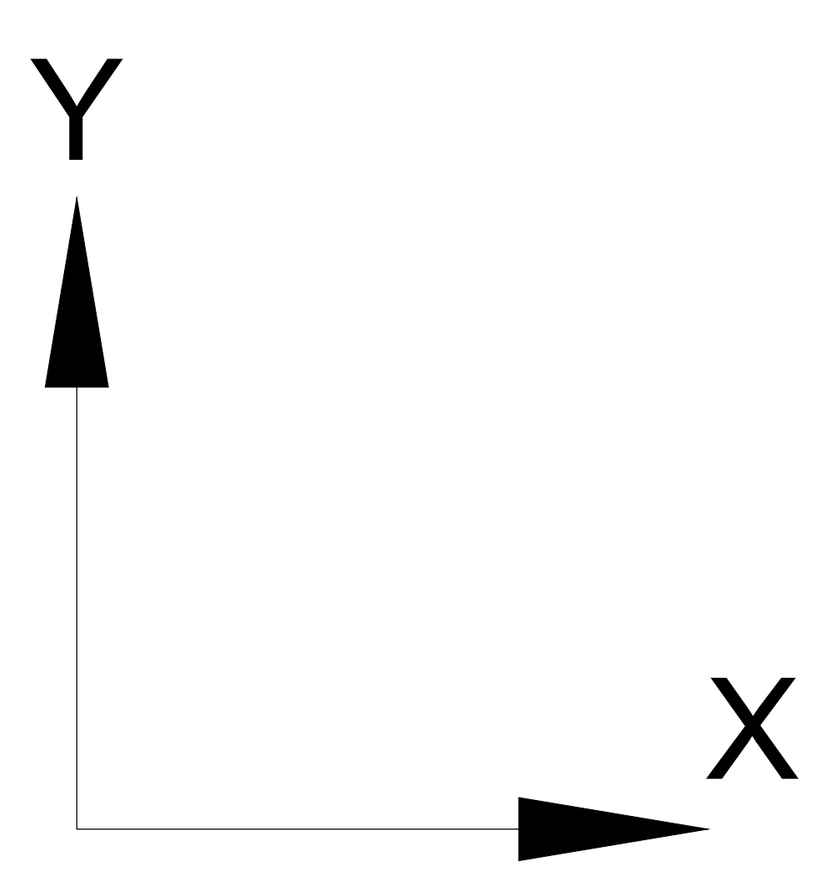

შენიშვნა:
NOTE:

----	----	----	----
----	----	----	----
----	----	----	----
----	----	----	----
----	----	----	----
No	Date	Revision	Issued by

სიტუაციური სქემა
KEY PLAN

პროექტი
PROJECT
პარკვუდი 2

მისამართი
ADDRESS
ქ. თბილისი, ი. ჭავჭავაძის გამზირი N82
ს./კ.-01.14.10.001.100

ნახაზის დასახელება
DRWG. NAME
ფილის არმ.გეგმა ქვ.შრე Y მიმ. ნიშნ. -2.85

CUBICON©
DESIGN & BUILDING ENGINEERING
შპს "კუბიკონი", თბილისი, მარშალ გელოვანის გამზ. 13
ტელ: (+995 591) 116444 www.cubicon.ge

მთავარი კონსტრუქტორი: LEAD STRUCTURAL ENGINEER:	შეასრულა: ISSUED BY:	შეამოწმა APPROVED BY:
ბ. გვარლიანი	----	----
	ფორმატი PAPER SIZE: A1	პროექტის №: PROJECT No: 124A22
ფურცლის ნომერი SHEET. No: ST-2003	სტადია STATUS: C.D.	მასშტაბი SCALE: ----

28.02.2023

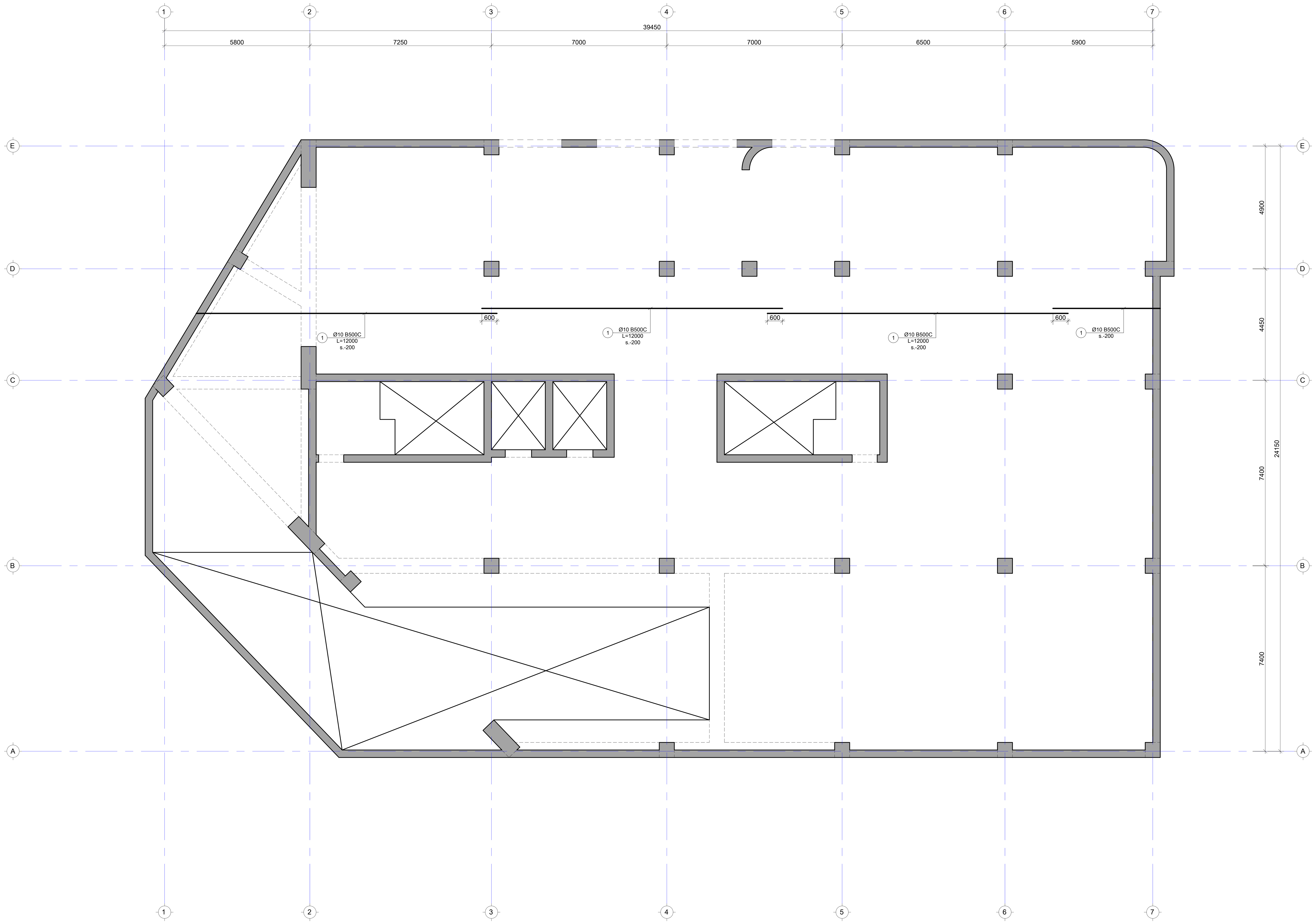

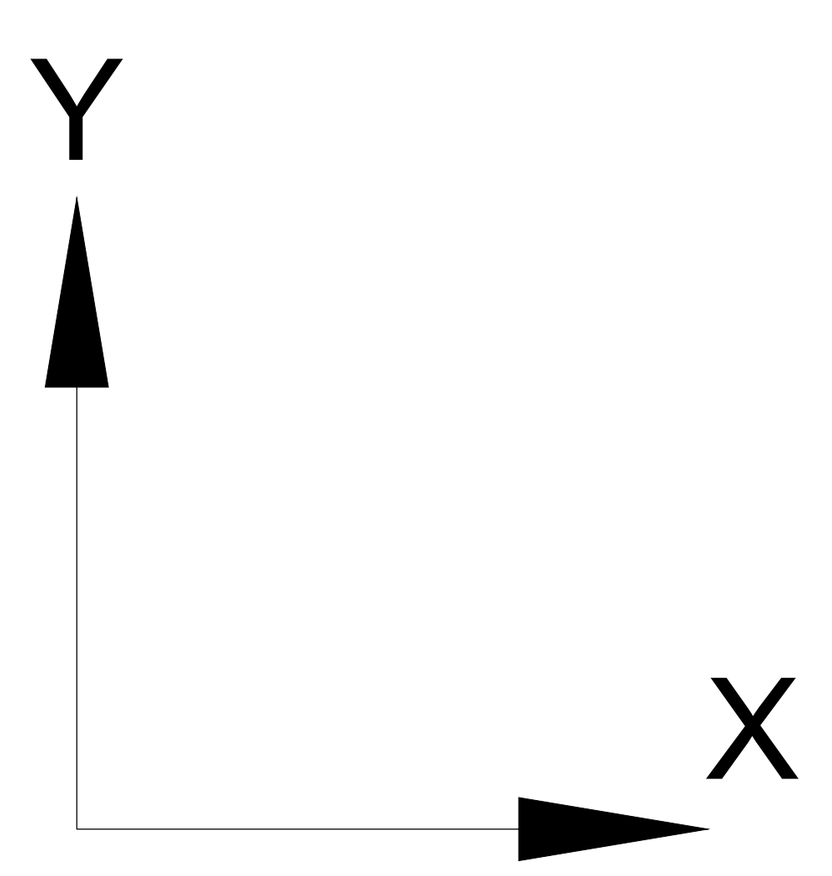

შენიშვნა:
NOTE:

No	Date	Revision	Issued by
----	----	----	----
----	----	----	----
----	----	----	----
----	----	----	----
----	----	----	----

სიტუაციური სქემა
KEY PLAN

პროექტი
PROJECT
პარკვუდი 2

მისამართი
ADDRESS
ქ. თბილისი, ი. ჭავჭავაძის გამზირი N82
ს./კ.-01.14.10.001.100

ნახაზის დასახელება
DRWG. NAME
ფილის არმ.გეგმა ზედა შრე X მიმ. ნიშნ. -2.85

CUBICON DESIGN & BUILDING ENGINEERING

შპს "კუბიკონი", თბილისი, მარშალ გელოვანის გამზ. 13
ტელ: (+995 591) 116444 www.cubicon.ge

მთავარი კონსტრუქტორი:
LEAD STRUCTURAL ENGINEER:
ბ. გვარლიანი

შეასრულა:
ISSUED BY:

შეამოწმა
APPROVED BY:

ფორმატი
PAPER SIZE
A1

პროექტის №:
PROJECT No
124A22

ფურცლის ნომერი
SHEET. No
ST-2004

სტადია
STATUS
C.D.

მასშტაბი
SCALE

28.02.2023

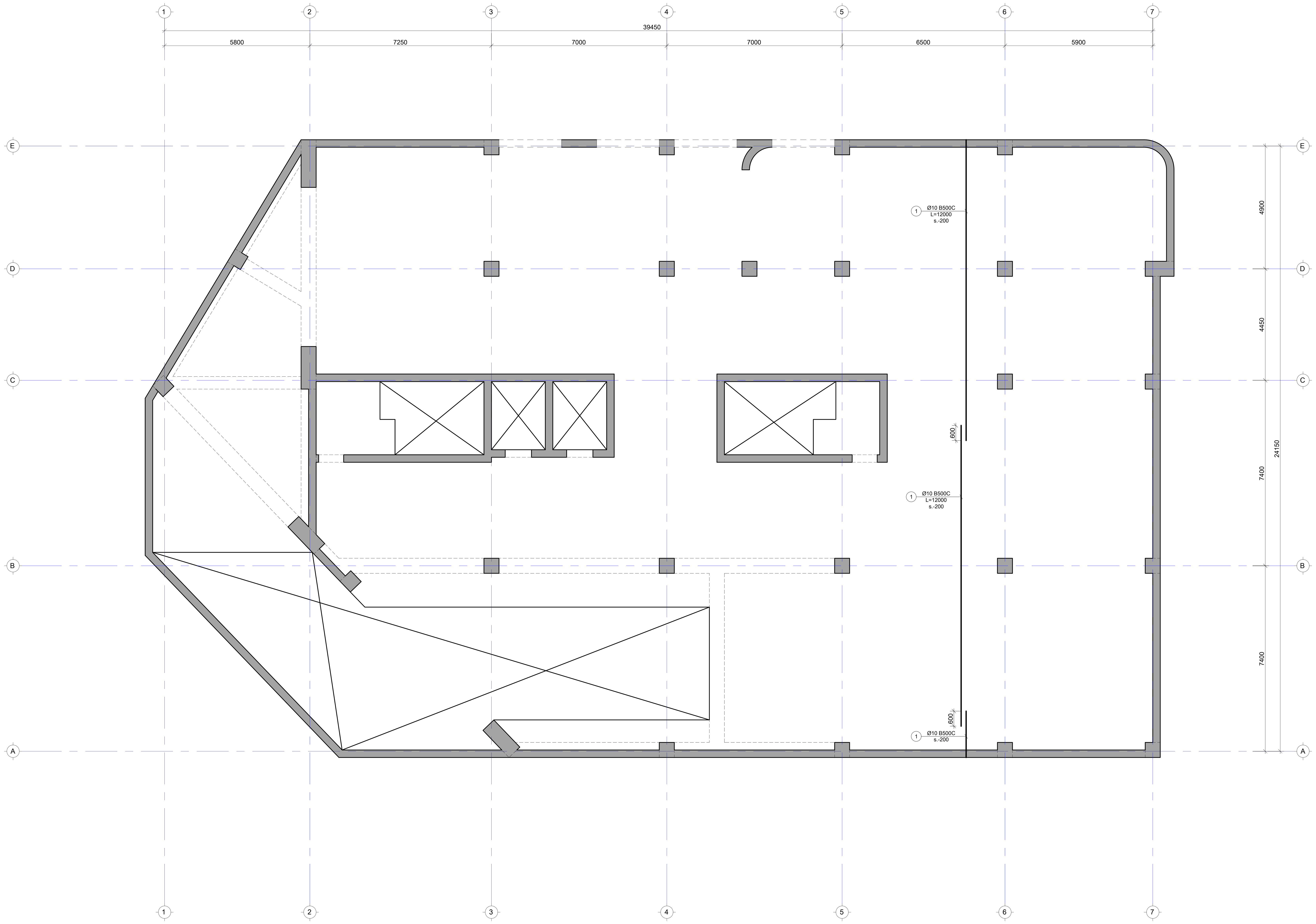

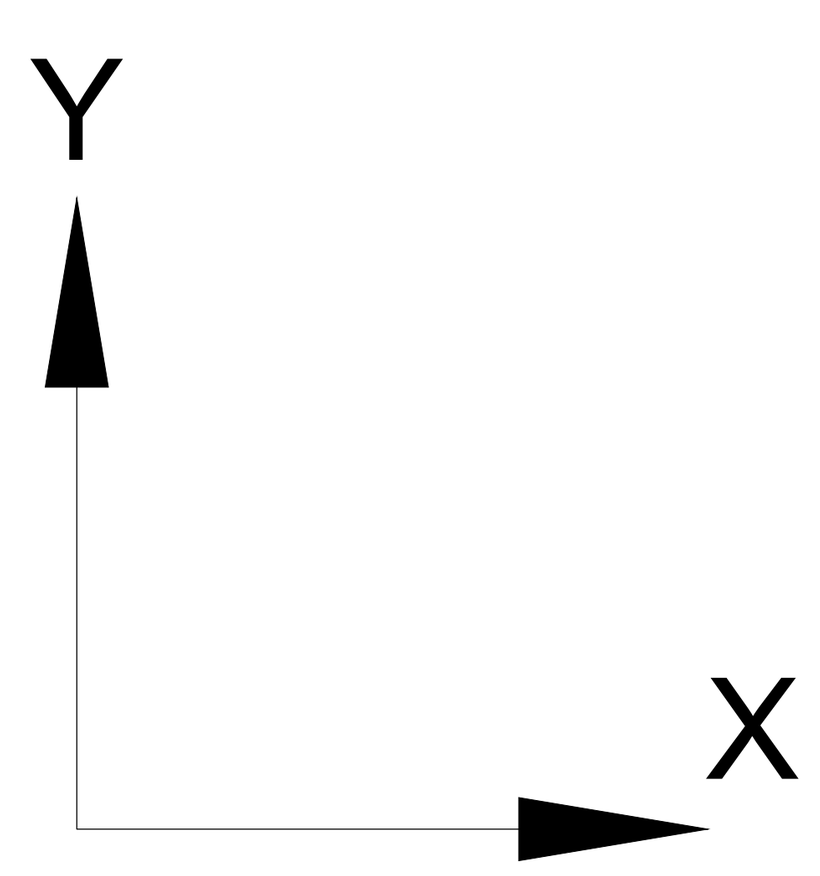

შენიშვნა:
NOTE:

No	Date	Revision	Issued by
----	----	----	----
----	----	----	----
----	----	----	----
----	----	----	----
----	----	----	----

სიტუაციური სქემა
KEY PLAN

პროექტი
PROJECT

პარკვუდი 2

მისამართი
ADDRESS

ქ. თბილისი, ი. ჭავჭავაძის გამზირი N82
ს./კ.-01.14.10.001.100

ნახაზის დასახელება
DRWG. NAME

ფილის არმ.გეგმა ზედა შრე Y მიმ. ნიშნ. -2.85

შპს "კუბიკონი", თბილისი, მარშალ გელოვანის გამზ. 13
ტელ: (+995 591) 116444 www.cubicon.ge

მთავარი კონსტრუქტორი: LEAD STRUCTURAL ENGINEER:	შეასრულა: ISSUED BY:	შეამოწმა APPROVED BY:
ბ. გვარლიანი	----	----
	ფორმატი PAPER SIZE: A1	პროექტის №: PROJECT No: 124A22
ფურცლის ნომერი SHEET. No: ST-2005	სტადია STATUS: C.D.	მასშტაბი SCALE: ----

28.02.2023

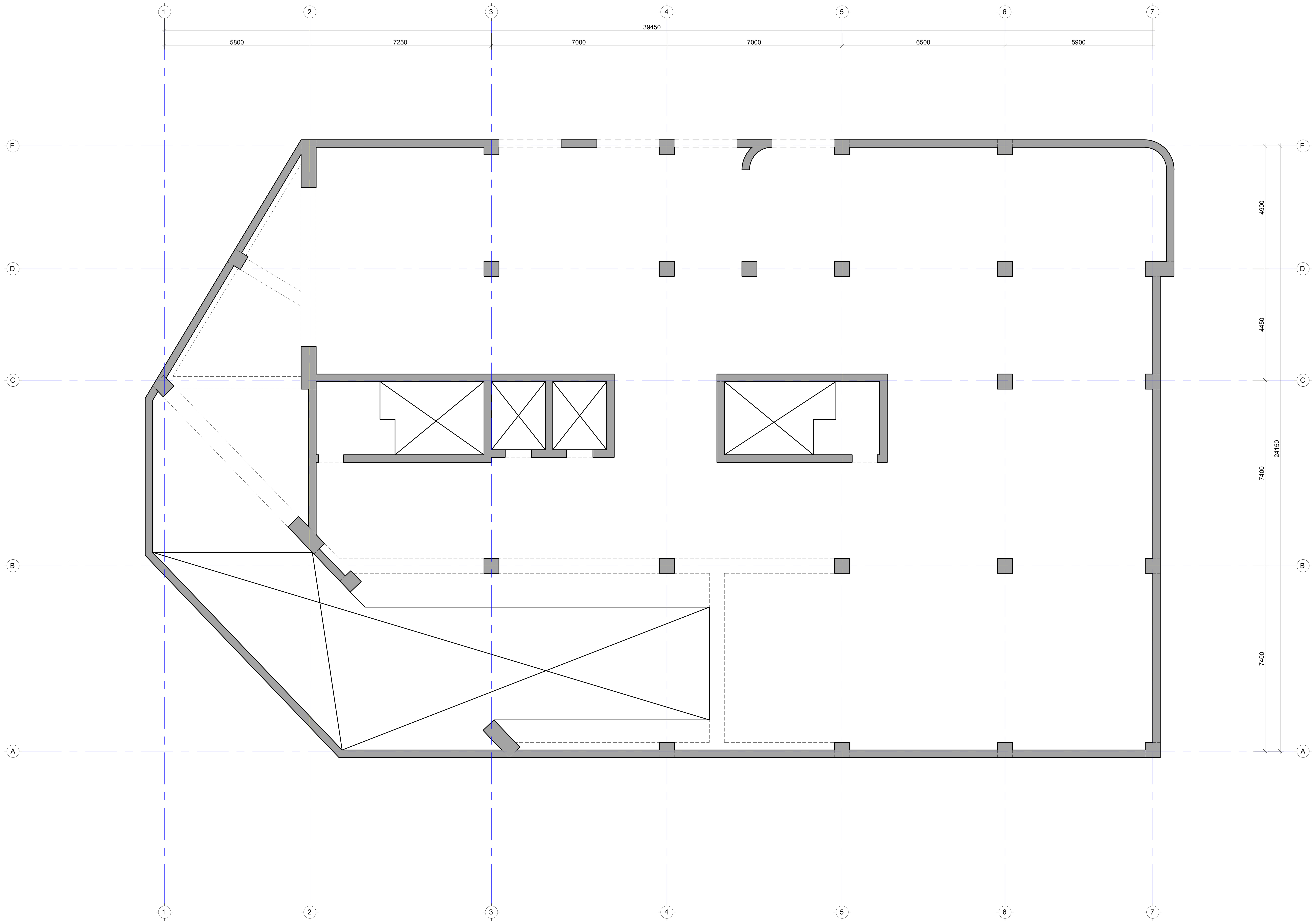

შენიშვნა:
NOTE:

No	Date	Revision	Issued by
----	----	----	----
----	----	----	----
----	----	----	----
----	----	----	----
----	----	----	----

სიტუაციური სქემა
KEY PLAN

პროექტი
PROJECT
პარკვუდი 2

მისამართი
ADDRESS
ქ. თბილისი, ი. ჭავჭავაძის გამზირი N82
ს./კ.-01.14.10.001.100

ნახაზის დასახელება
DRWG. NAME
ფილის განივი არმ.გეგმა ნიშნ. -2.85

CUBICON
DESIGN & BUILDING ENGINEERING
შპს "კუბიკონი", თბილისი, მარშალ გელოვანის გამზ. 13
ტელ: (+995 591) 116444 www.cubicon.ge

მთავარი კონსტრუქტორი: LEAD STRUCTURAL ENGINEER:	შეასრულა: ISSUED BY:	შეამოწმა APPROVED BY:
ბ. გვარლიანი	----	----
	ფორმატი PAPER SIZE: A1	პროექტის №: PROJECT No: 124A22
ფურცლის ნომერი SHEET. No: ST-2006	სტადია STATUS: C.D.	მასშტაბი SCALE: ----

28.02.2023

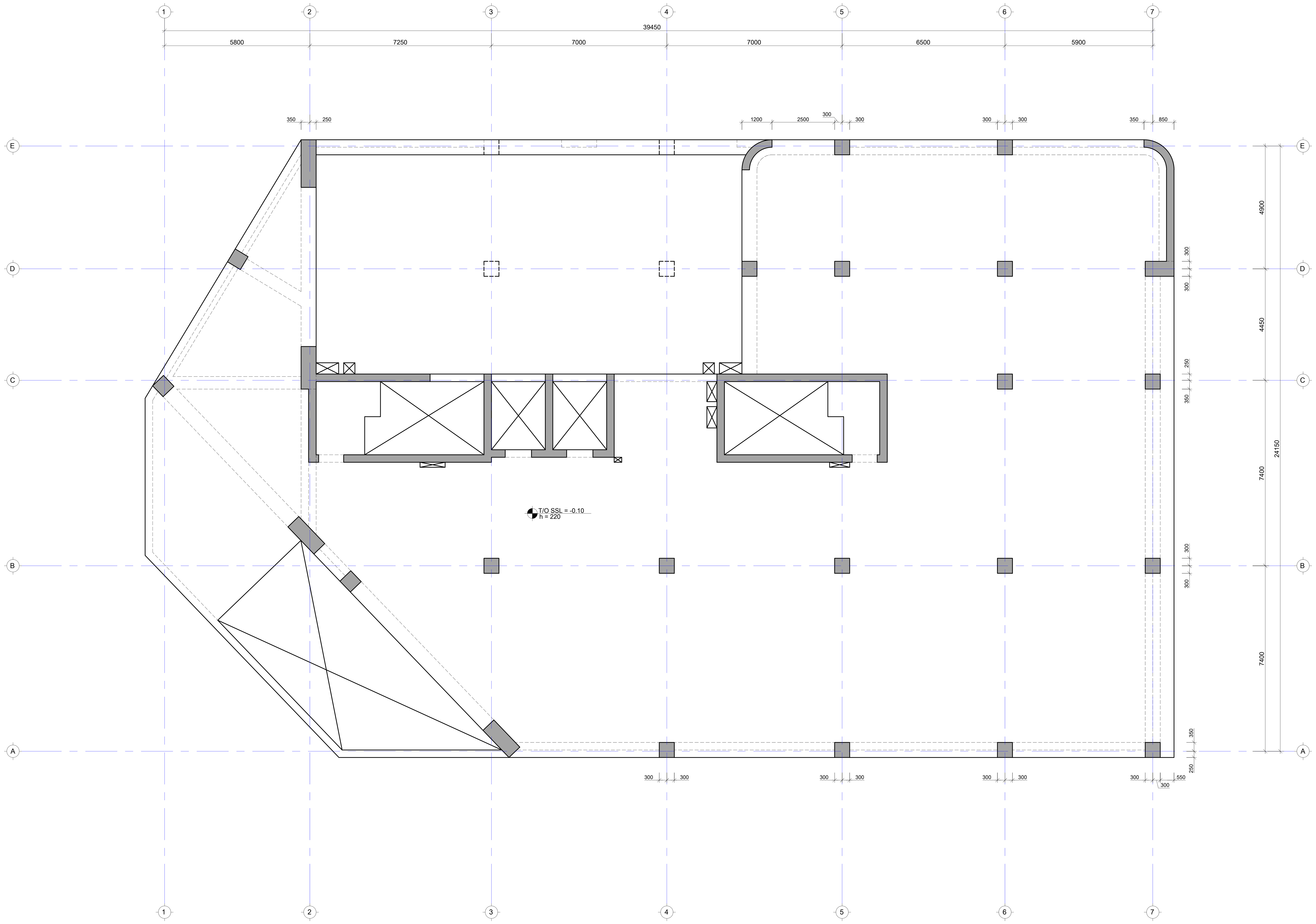

შენიშვნა:
NOTE:

No	Date	Revision	Issued by
----	----	----	----
----	----	----	----
----	----	----	----
----	----	----	----
----	----	----	----

სიტუაციური გეგმა
KEY PLAN

პროექტი
PROJECT
პარკვუდი 2

მისამართი
ADDRESS
ქ. თბილისი, ი. ჭავჭავაძის გამზირი N82
ს./კ.-01.14.10.001.100

ნახაზის დასახელება
DRWG. NAME
გად.ფილის საყალიბე გეგმა -0.10 ნიშნულზე

CUBICON© DESIGN & BUILDING ENGINEERING
შპს "კუბიკონი", თბილისი, მარშალ გელოვანის გამზ. 13
ტელ: (+995 591) 116444 www.cubicon.ge

მთავარი კონსტრუქტორი: LEAD STRUCTURAL ENGINEER:	შეასრულა: ISSUED BY:	შეამოწმა APPROVED BY:
ბ. გვარლიანი	----	----
	ფორმატი PAPER SIZE A1	პროექტის №: PROJECT No 124A22
ფურცლის ნომერი SHEET. No ST-2007	სტადია STATUS C.D.	მასშტაბი SCALE ----

28.02.2023

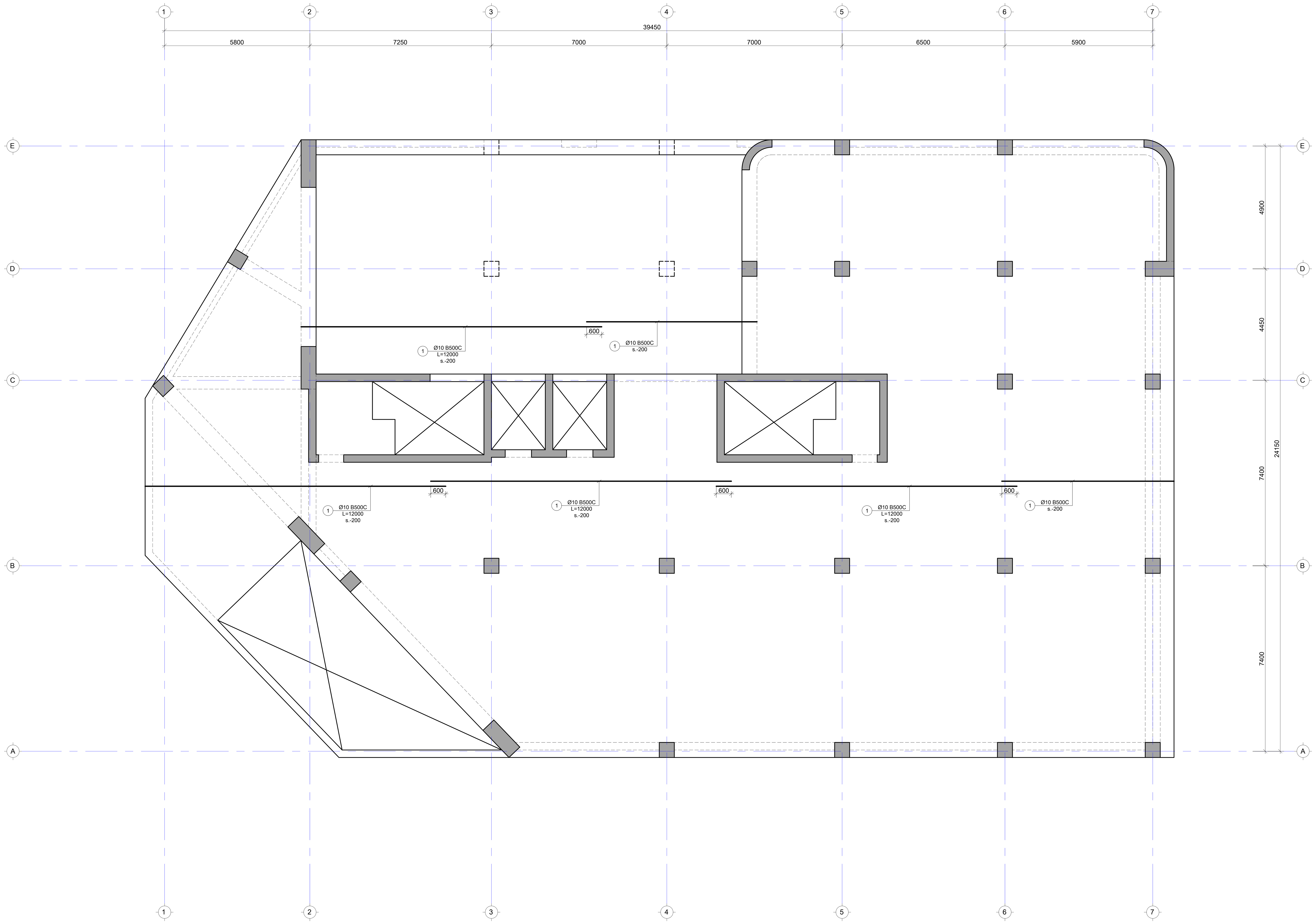

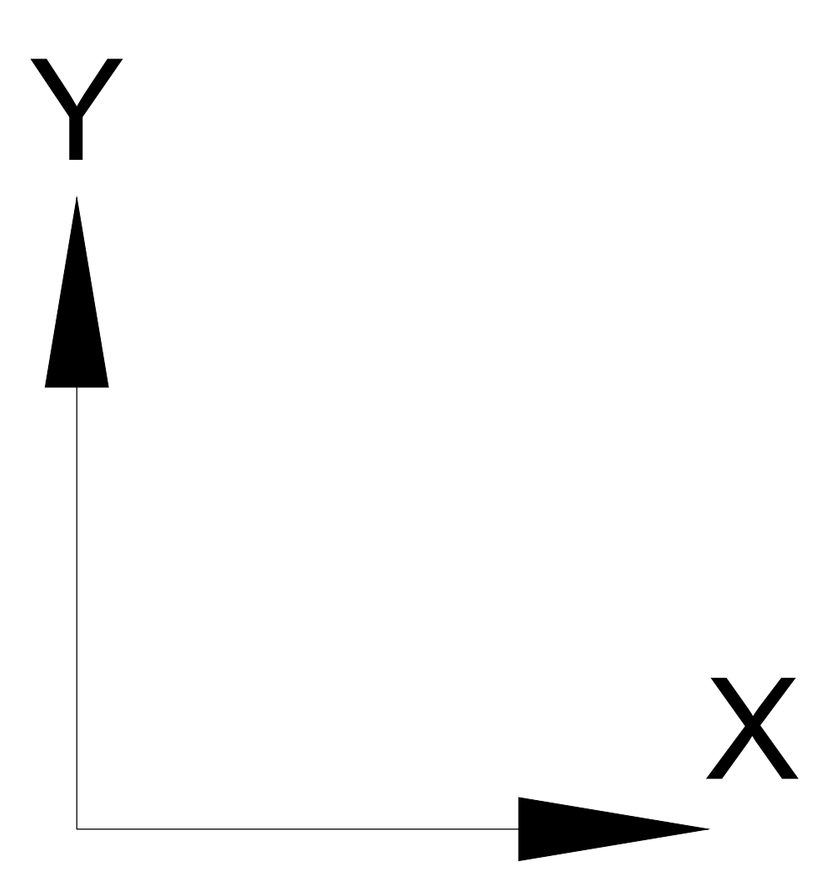

შენიშვნა:
NOTE:

No	Date	Revision	Issued by
----	----	----	----
----	----	----	----
----	----	----	----
----	----	----	----
----	----	----	----

სიტუაციური სქემა
KEY PLAN

პროექტი
PROJECT
პარკვუდი 2

მისამართი
ADDRESS
ქ. თბილისი, ი. ჭავჭავაძის გამზირი N82
ს./კ.-01.14.10.001.100

ნახაზის დასახელება
DRWG. NAME
ფილის არმ.გეგმა ქვ.შრე X მიმ. ნიშნ. -0.10

CUBICON DESIGN & BUILDING ENGINEERING
შპს "კუბიკონი", თბილისი, მარშალ გელოვანის გამზ. 13
ტელ: (+995 591) 116444 www.cubicon.ge

მთავარი კონსტრუქტორი: LEAD STRUCTURAL ENGINEER:	შეასრულა: ISSUED BY:	შეამოწმა APPROVED BY:
ბ. გვარლიანი	----	----
	ფორმატი PAPER SIZE: A1	პროექტის №: PROJECT No: 124A22
ფურცლის ნომერი SHEET. No: ST-2008	სტადია STATUS: C.D.	მასშტაბი SCALE: ----

28.02.2023

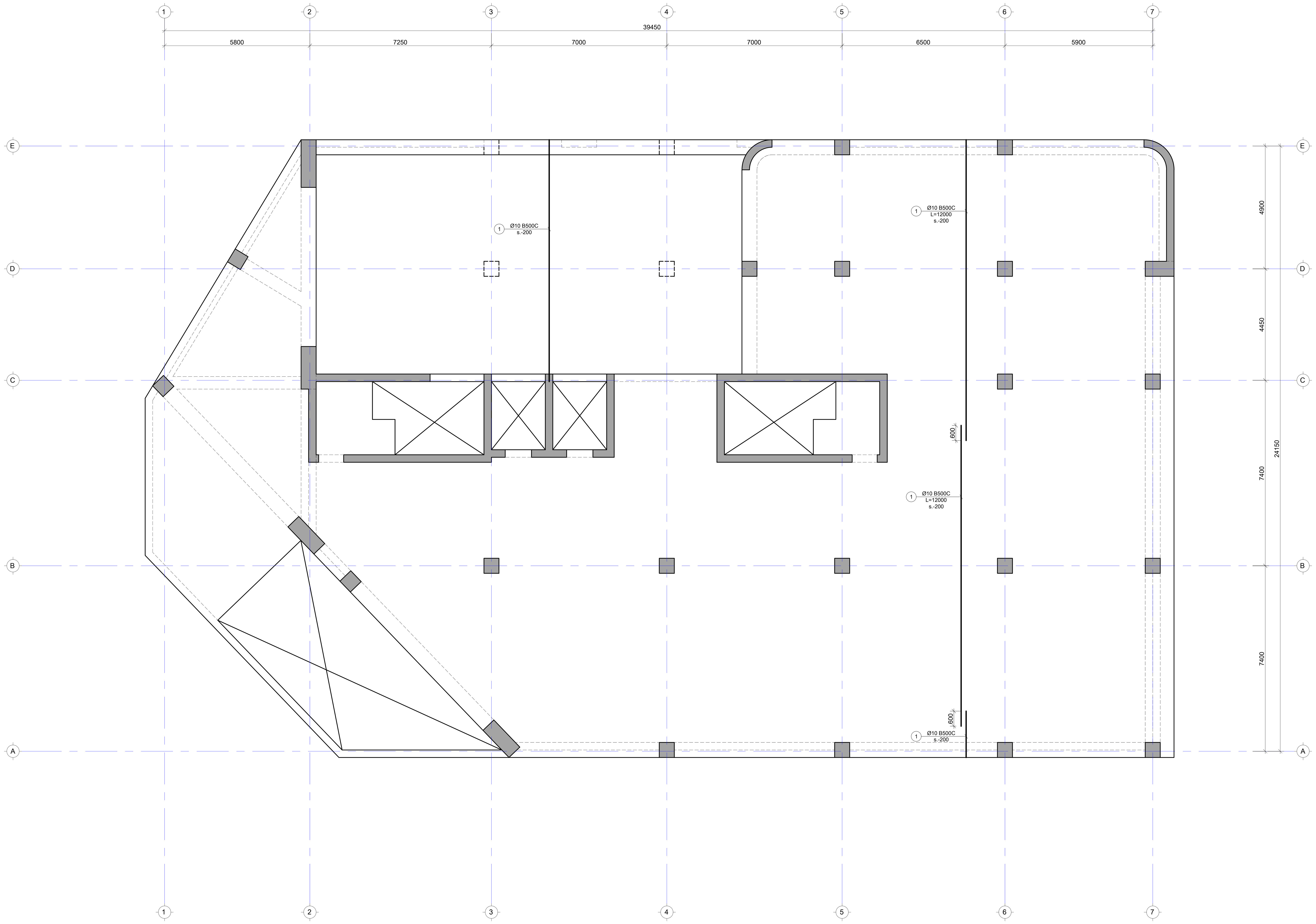

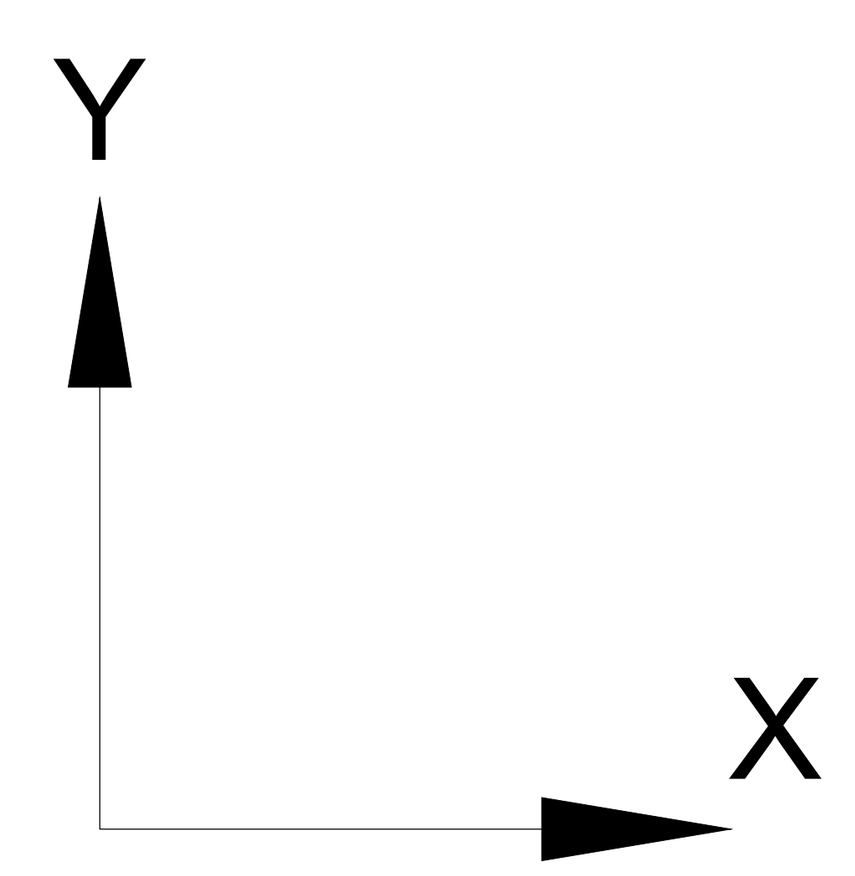

შენიშვნა:
NOTE:

----	----	----	----
----	----	----	----
----	----	----	----
----	----	----	----
----	----	----	----
No	Date	Revision	Issued by

სიტუაციური სქემა
KEY PLAN

პროექტი
PROJECT
პარკვუდი 2

მისამართი
ADDRESS
ქ. თბილისი, ი. ჭავჭავაძის გამზირი N82
ს./კ.-01.14.10.001.100

ნახაზის დასახელება
DRWG. NAME
ფილის არმ.გეგმა ქვ.შრე Y მიმ. ნიშნ. -0.10

CUBICON©
DESIGN & BUILDING ENGINEERING
შპს "კუბიკონი", თბილისი, მარშალ გელოვანის გამზ. 13
ტელ: (+995 591) 116444 www.cubicon.ge

მთავარი კონსტრუქტორი: LEAD STRUCTURAL ENGINEER:	შეასრულა: ISSUED BY:	შეამოწმა APPROVED BY:
ბ. გვარლიანი	----	----
	ფორმატი PAPER SIZE: A1	პროექტის №: PROJECT No: 124A22
ფურცლის ნომერი SHEET. No: ST-2009	სტადია STATUS: C.D.	მასშტაბი SCALE: ----

28.02.2023

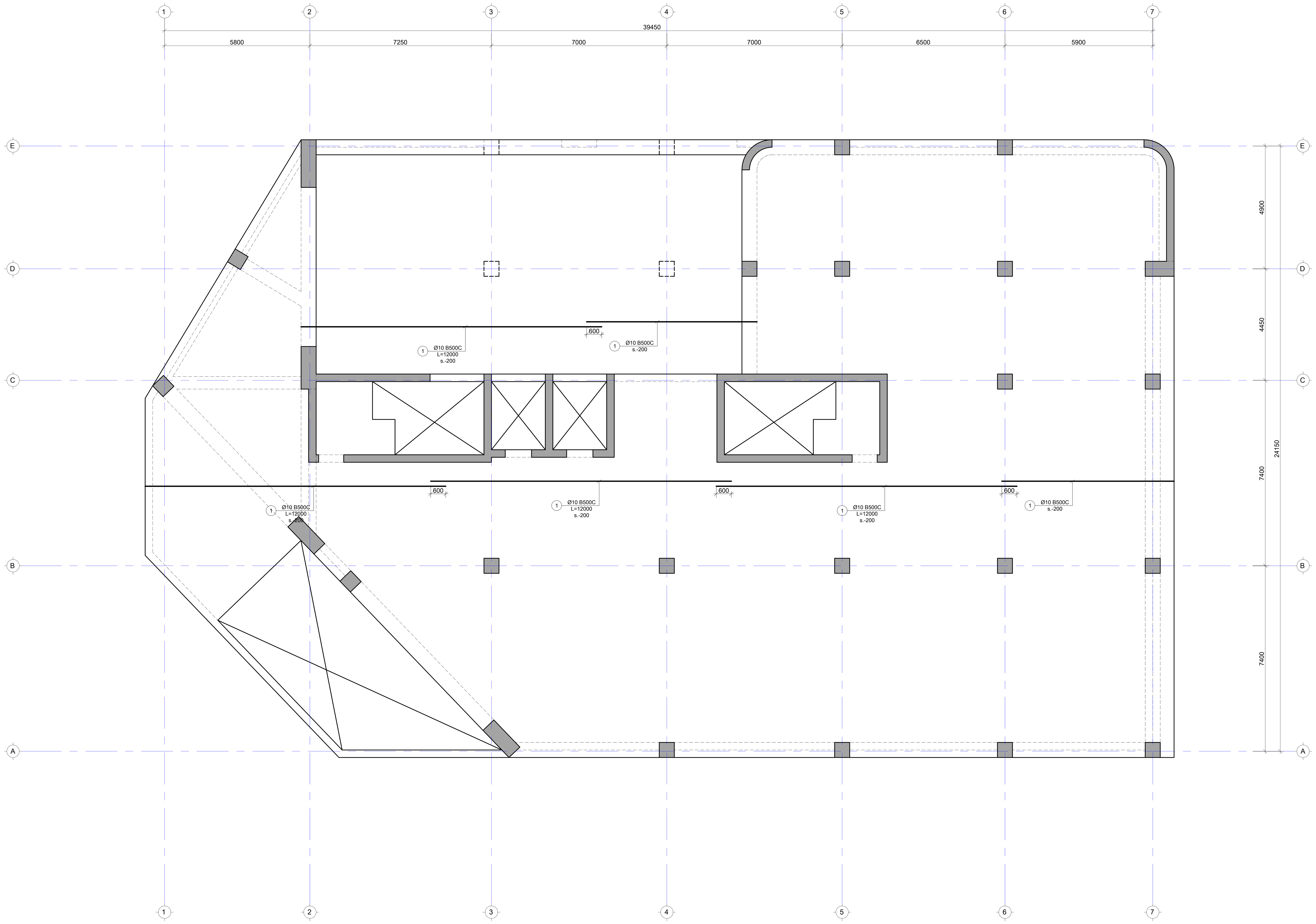

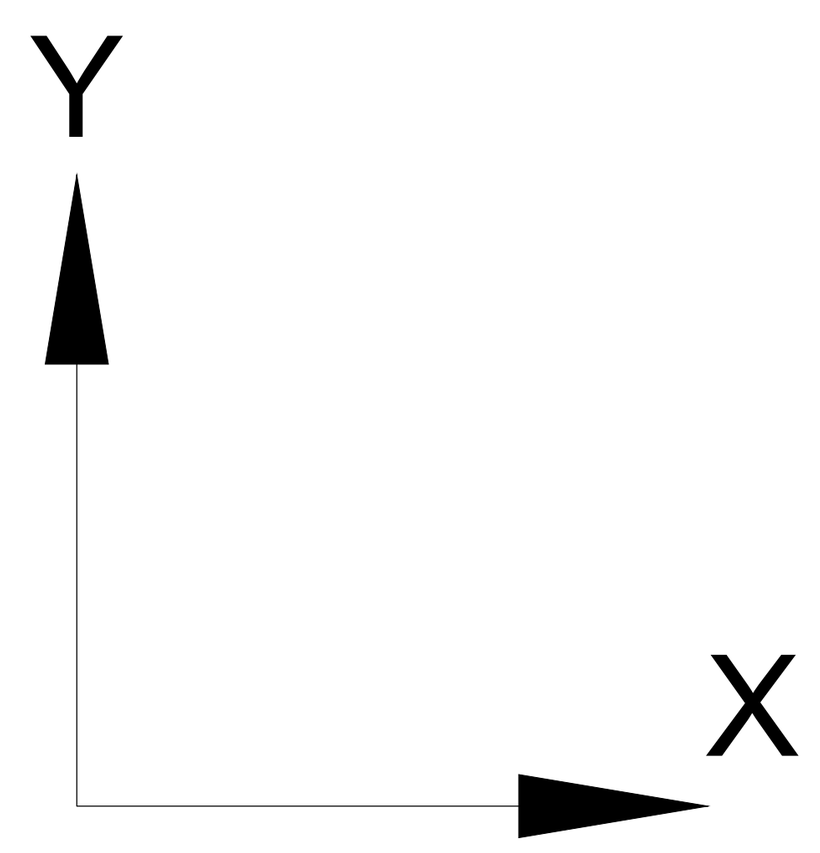

შენიშვნა:
NOTE:

No	Date	Revision	Issued by
----	----	----	----
----	----	----	----
----	----	----	----
----	----	----	----
----	----	----	----

საკვანძო გეგმა
KEY PLAN

პროექტი
PROJECT
პარკვუდი 2

მისამართი
ADDRESS
ქ. თბილისი, ი. ჭავჭავაძის გამზირი N82
ს./კ.-01.14.10.001.100

ნახაზის დასახელება
DRWG. NAME
ფილის არმ.გეგმა ზედა შრე X მიმ. ნიშნ. -0.10

CUBICON©
DESIGN & BUILDING ENGINEERING
შპს "კუბიკონი", თბილისი, მარშალ გელოვანის გამზ. 13
ტელ: (+995 591) 116444 www.cubicon.ge

მთავარი კონსტრუქტორი: LEAD STRUCTURAL ENGINEER:	შეასრულა: ISSUED BY:	შეამოწმა APPROVED BY:
ბ. გვარლიანი	----	----
	ფორმატი PAPER SIZE: A1	პროექტის №: PROJECT No: 124A22
ფურცლის ნომერი SHEET. No: ST-2010	სტადია STATUS: C.D.	მასშტაბი SCALE: ----

28.02.2023

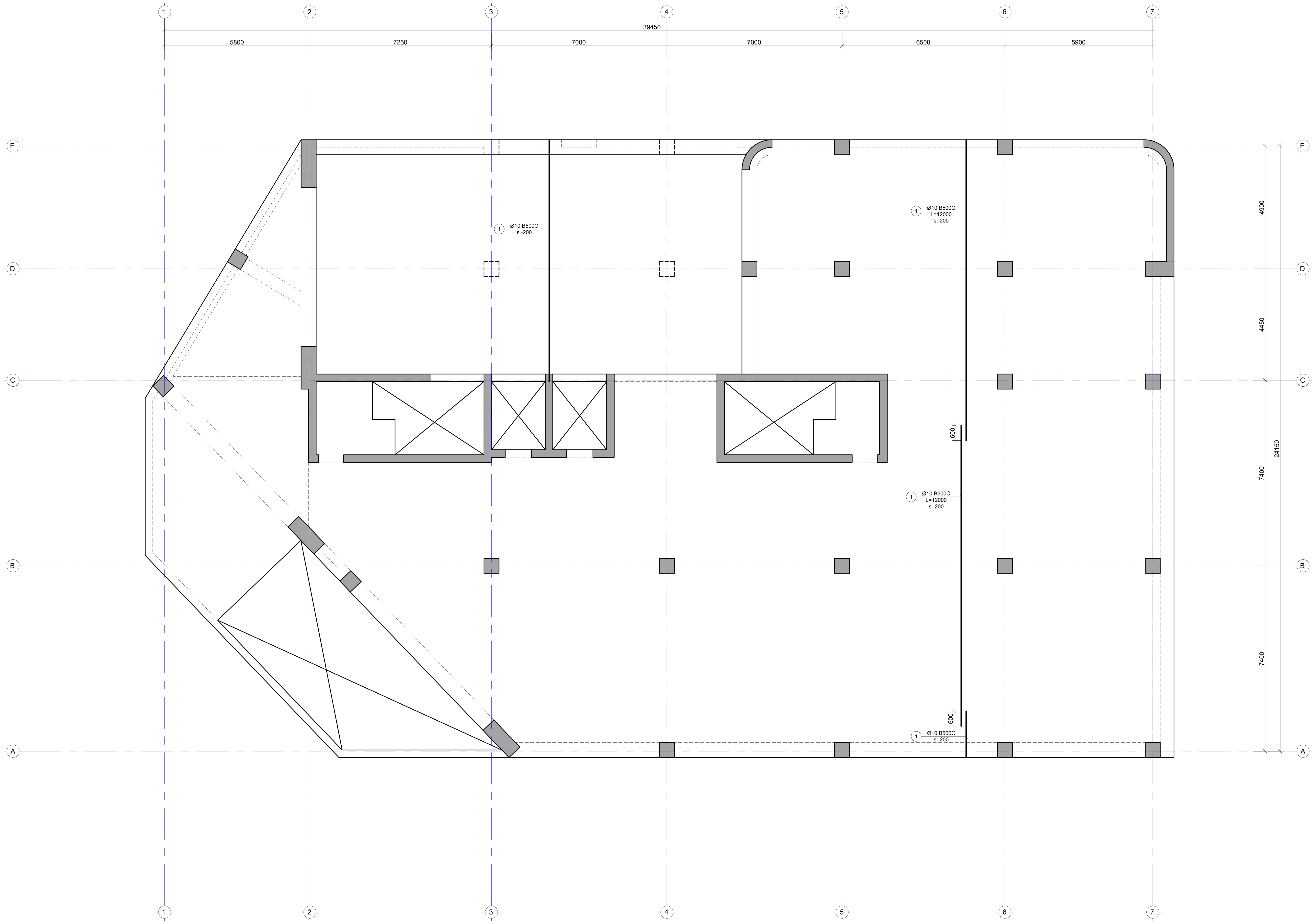

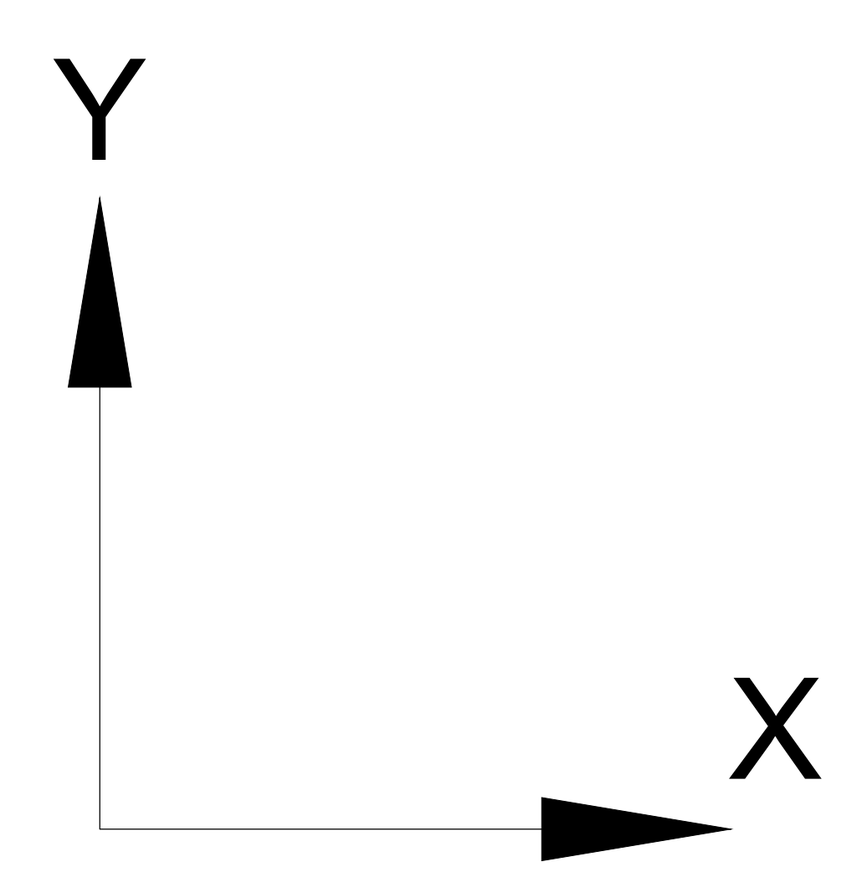

შენიშვნა:
NOTE:

No	Date	Revision	Issued by
----	----	----	----
----	----	----	----
----	----	----	----
----	----	----	----
----	----	----	----

საკვანძო გეგმა
KEY PLAN

პროექტი
PROJECT
პარკვუდი 2

მისამართი
ADDRESS
ქ. თბილისი, ი. ჭავჭავაძის გამზირი N82
ს./კ.-01.14.10.001.100

ნახაზის დასახელება
DRWG. NAME
ფილის არმ.გეგმა ზედა შრე Y მიმ. ნიშნ. -0.10

CUBICON©
DESIGN & BUILDING ENGINEERING

შპს "კუბიკონი", თბილისი, მარშალ გელოვანის გამზ. 13
ტელ: (+995 591) 116444 www.cubicon.ge

მთავარი კონსტრუქტორი: LEAD STRUCTURAL ENGINEER:	შეასრულა: ISSUED BY:	შეამოწმა APPROVED BY:
ბ. გვარლიანი	----	----
	ფორმატი PAPER SIZE: A1	პროექტის №: PROJECT No: 124A22
ფურცლის ნომერი SHEET. No: ST-2011	სტადია STATUS: C.D.	მასშტაბი SCALE: ----

28.02.2023

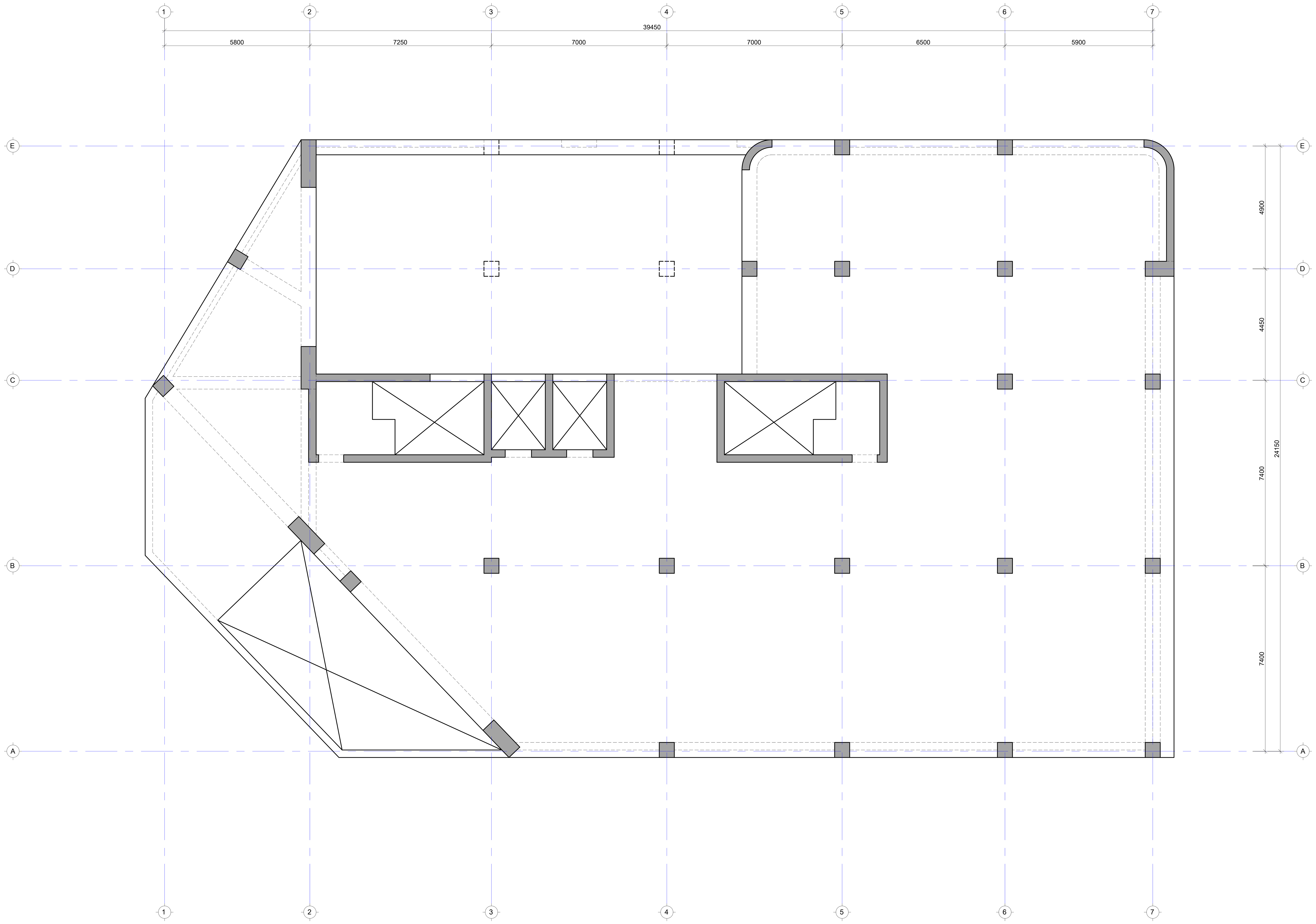

შენიშვნა:
NOTE:

No	Date	Revision	Issued by
----	----	----	----
----	----	----	----
----	----	----	----
----	----	----	----
----	----	----	----

სიტუაციური სქემა
KEY PLAN

პროექტი
PROJECT
პარკვუდი 2

მისამართი
ADDRESS
ქ. თბილისი, ი. ჭავჭავაძის გამზირი N82
ს./კ.-01.14.10.001.100

ნახაზის დასახელება
DRWG. NAME
ფილის განივი არმ.გეგმა ნიშნ. -0.10

CUBICON©
DESIGN & BUILDING ENGINEERING
შპს "კუბიკონი", თბილისი, მარშალ გელოვანის გამზ. 13
ტელ: (+995 591) 116444 www.cubicon.ge

მთავარი კონსტრუქტორი: LEAD STRUCTURAL ENGINEER:	შეასრულა: ISSUED BY:	შეამოწმა APPROVED BY:
ბ. გვარლიანი	----	----
	ფორმატი PAPER SIZE: A1	პროექტის №: PROJECT No: 124A22
ფურცლის ნომერი SHEET. No: ST-2012	სტადია STATUS: C.D.	მასშტაბი SCALE: ----

28.02.2023

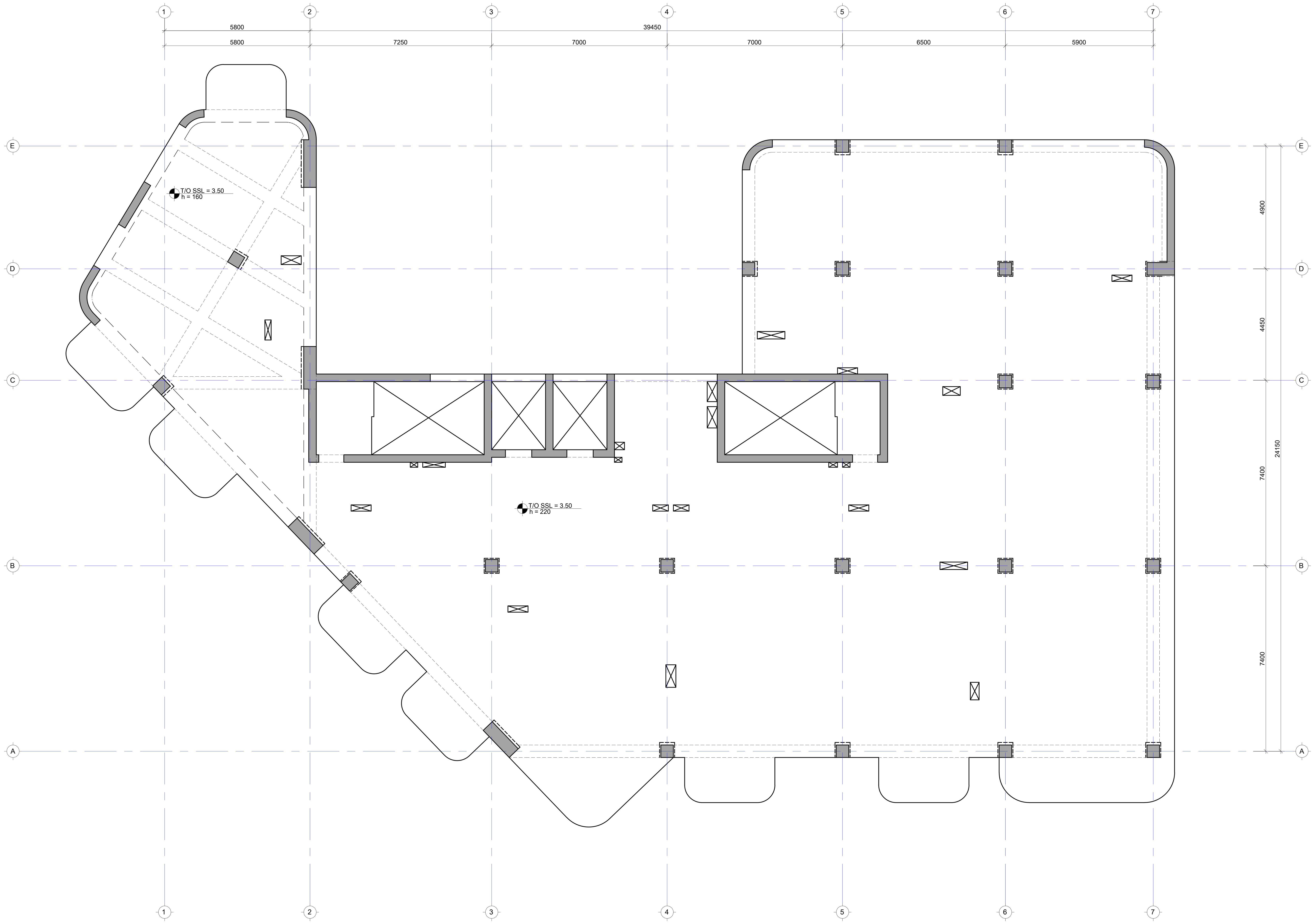

შენიშვნა:
NOTE:

No	Date	Revision	Issued by
----	----	----	----
----	----	----	----
----	----	----	----
----	----	----	----
----	----	----	----

სიტუაციური სქემა
KEY PLAN

პროექტი
PROJECT
პარკვუდი 2

მისამართი
ADDRESS
ქ. თბილისი, ი. ჭავჭავაძის გამზირი N82
ს./კ.-01.14.10.001.100

ნახაზის დასახელება
DRWG. NAME
გად.ფილის საყალიბე გეგმა 3.50 ნიშნულზე

CUBICON
DESIGN & BUILDING ENGINEERING

შპს "კუბიკონი", თბილისი, მარშალ გელოვანის გამზ. 13
ტელ: (+995 591) 116444 www.cubicon.ge

მთავარი კონსტრუქტორი: LEAD STRUCTURAL ENGINEER:	შეასრულა: ISSUED BY:	შეამოწმა APPROVED BY:
ბ. გვარლიანი	----	----
	ფორმატი PAPER SIZE: A1	პროექტის №: PROJECT No: 124A22
ფურცლის ნომერი SHEET. No: ST-2013	სტადია STATUS: C.D.	მასშტაბი SCALE: ----

28.02.2023

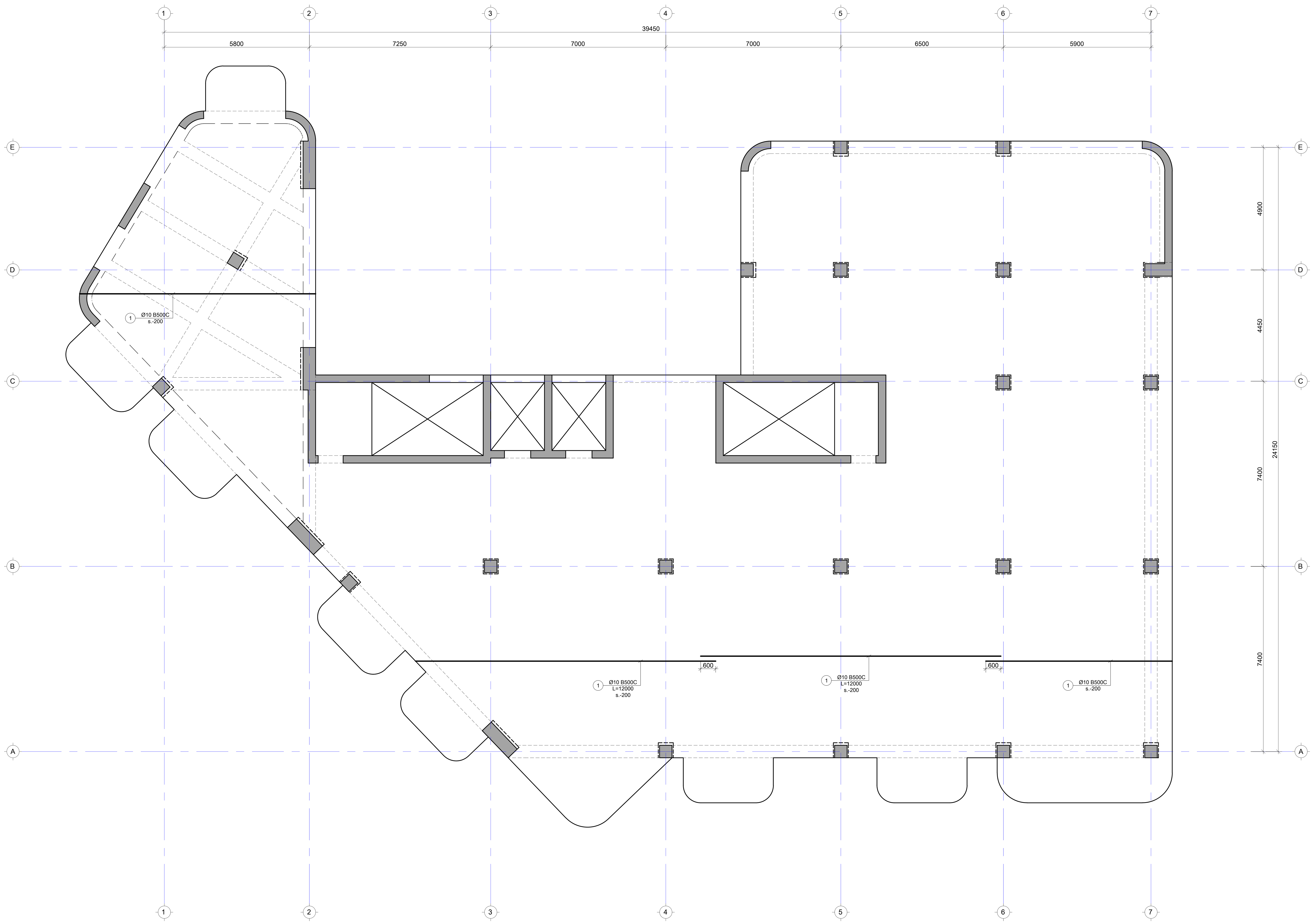

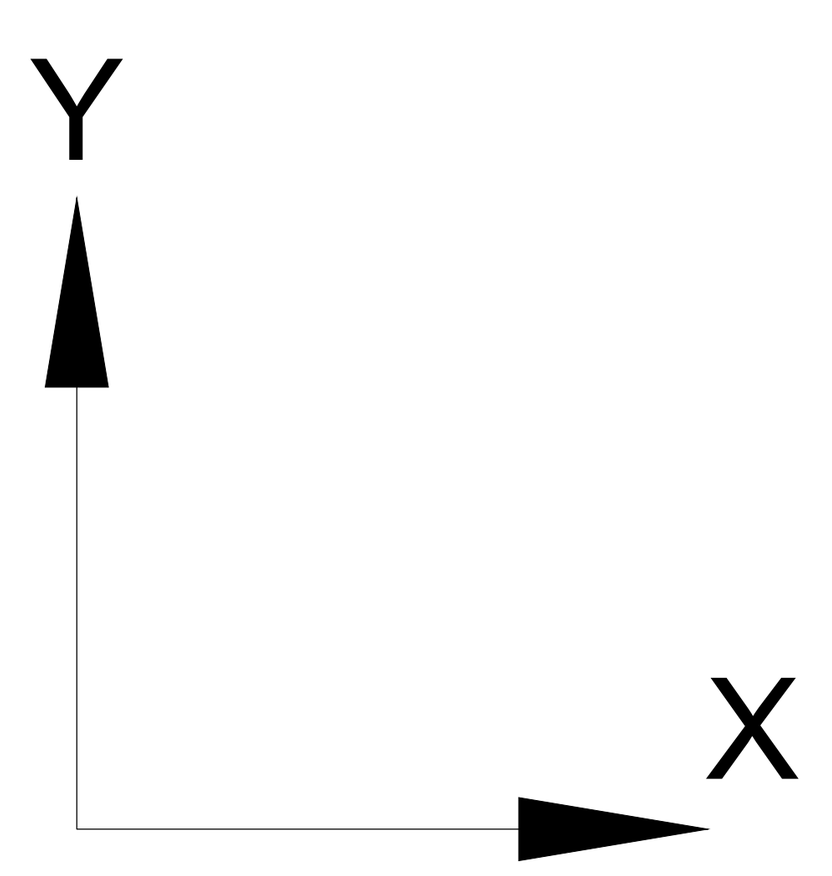

შენიშვნა:
NOTE:

No	Date	Revision	Issued by

საკვანძო სქემა
KEY PLAN

პროექტი
PROJECT
პარკვუდი 2

მისამართი
ADDRESS
ქ. თბილისი, ი. ჭავჭავაძის გამზირი N82
ს./კ.-01.14.10.001.100

ნახაზის დასახელება
DRWG. NAME
ფილის არმ.გეგმა ქვ.შრე X მიმ. ნიშნ. 3.50

CUBICON DESIGN & BUILDING ENGINEERING
შპს "კუბიკონი", თბილისი, მარშალ გელოვანის გამზ. 13
ტელ: (+995 591) 116444 www.cubicon.ge

მთავარი კონსტრუქტორი: LEAD STRUCTURAL ENGINEER:	შეასრულა: ISSUED BY:	შეამოწმა APPROVED BY:
ბ. გვარლიანი	----	----
	ფორმატი PAPER SIZE: A1	პროექტის №: PROJECT No: 124A22
ფურცლის ნომერი SHEET. No: ST-2014	სტადია STATUS: C.D.	მასშტაბი SCALE: ----

28.02.2023

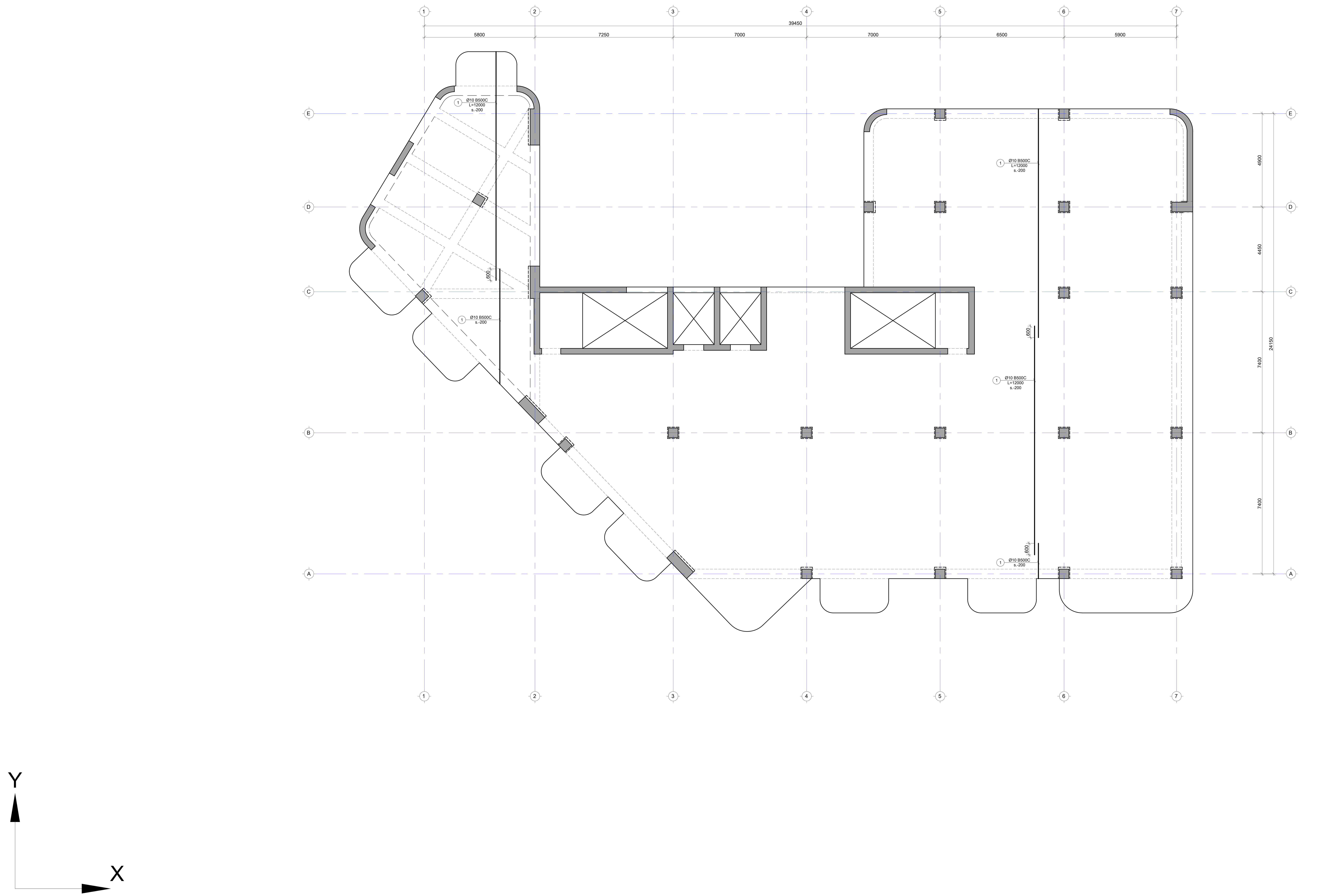

შენიშვნა:
NOTE:

No	Date	Revision	Issued by

საკვანძო გეგმა
KEY PLAN

პროექტი
PROJECT

პარკვუდი 2

მისამართი
ADDRESS

ქ. თბილისი, ი. ჭავჭავაძის გამზირი N82
ს./კ.-01.14.10.001.100

ნახაზის დასახელება
DRWG. NAME

ფილის არმ.გეგმა ქვ.შრე Y მიმ. ნიშნ. 3.50

CUBICON DESIGN & BUILDING ENGINEERING
შპს "კუბიკონი", თბილისი, მარშალ გელოვანის გამზ. 13
ტელ: (+995 591) 116444 www.cubicon.ge

მთავარი კონსტრუქტორი: LEAD STRUCTURAL ENGINEER:	შეასრულა: ISSUED BY:	შეამოწმა APPROVED BY:
ბ. გვარლიანი	----	----
	ფორმატი PAPER SIZE: A1	პროექტის №: PROJECT No: 124A22
ფურცლის ნომერი SHEET. No: ST-2015	სტადია STATUS: C.D.	მასშტაბი SCALE: ----

28.02.2023

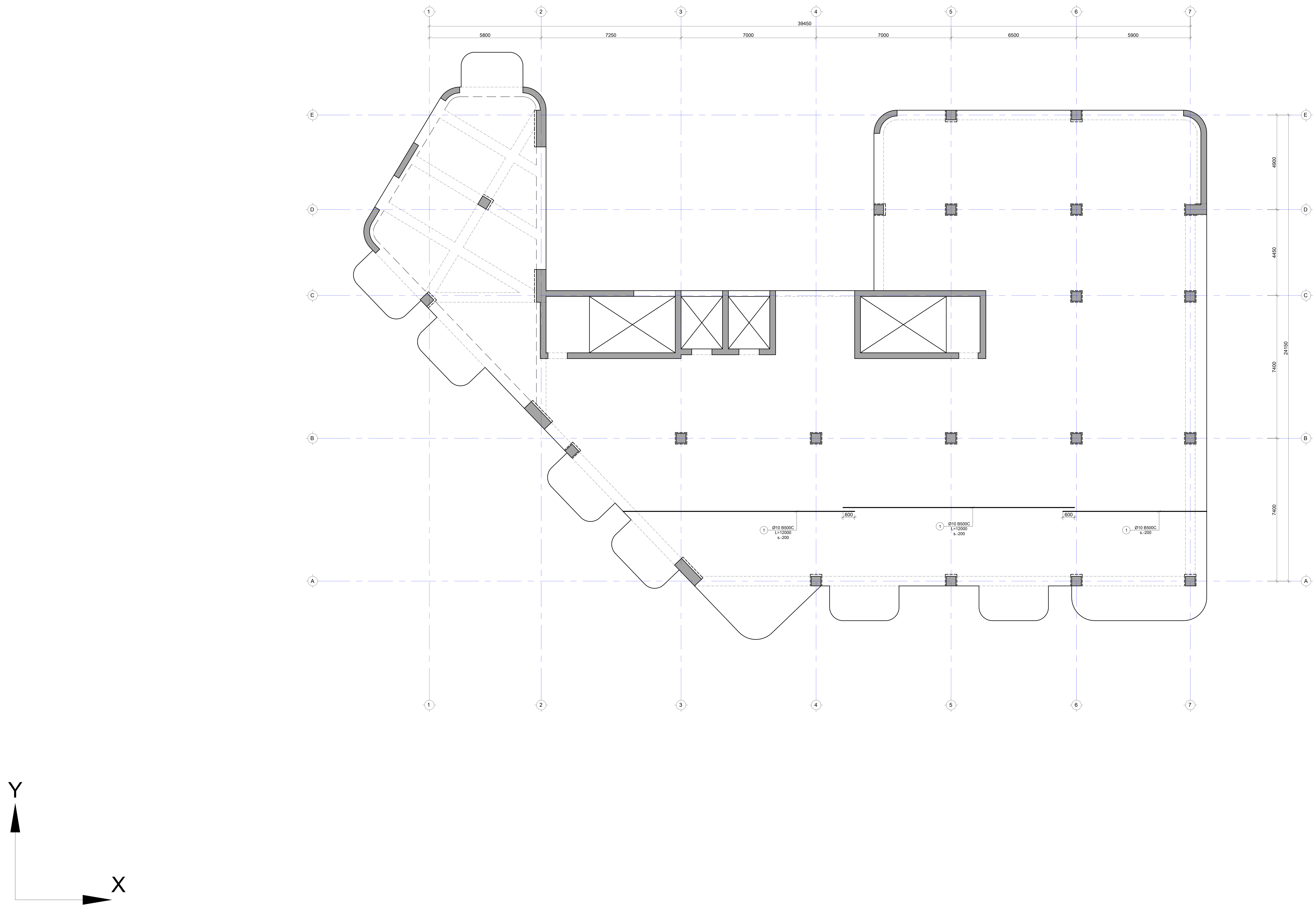

შენიშვნა:
NOTE:

No	Date	Revision	Issued by
----	----	----	----
----	----	----	----
----	----	----	----
----	----	----	----
----	----	----	----

საორიენტაციო გეგმა
KEY PLAN

პროექტი
PROJECT
პარკვუდი 2

მისამართი
ADDRESS
ქ. თბილისი, ი. ჭავჭავაძის გამზირი N82
ს./კ.-01.14.10.001.100

ნახაზის დასახელება
DRWG. NAME
ფილის არმ.გეგმა ზედა შრე X მიმ. ნიშნ. 3.50

CUBICON
DESIGN & BUILDING ENGINEERING

შპს "კუბიკონი", თბილისი, მარშალ გელოვანის გამზ. 13
ტელ: (+995 591) 116444 www.cubicon.ge

მთავარი კონსტრუქტორი: LEAD STRUCTURAL ENGINEER:	შეასრულა: ISSUED BY:	შეამოწმა APPROVED BY:
ბ. გვარლიანი	----	----
	ფორმატი PAPER SIZE A1	პროექტის №: PROJECT No 124A22
ფურცლის ნომერი SHEET. No ST-2016	სტადია STATUS C.D.	მასშტაბი SCALE ----

28.02.2023

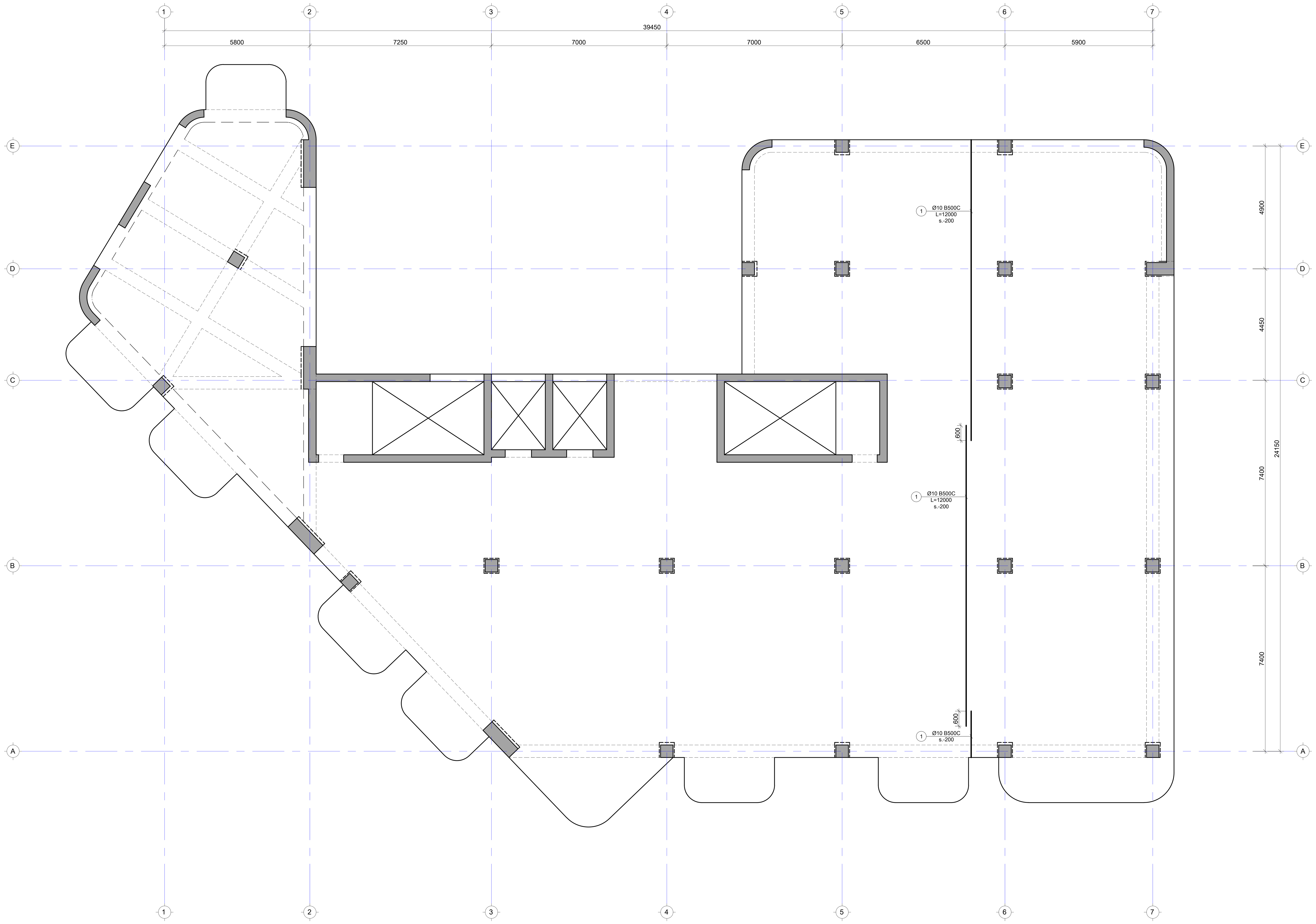

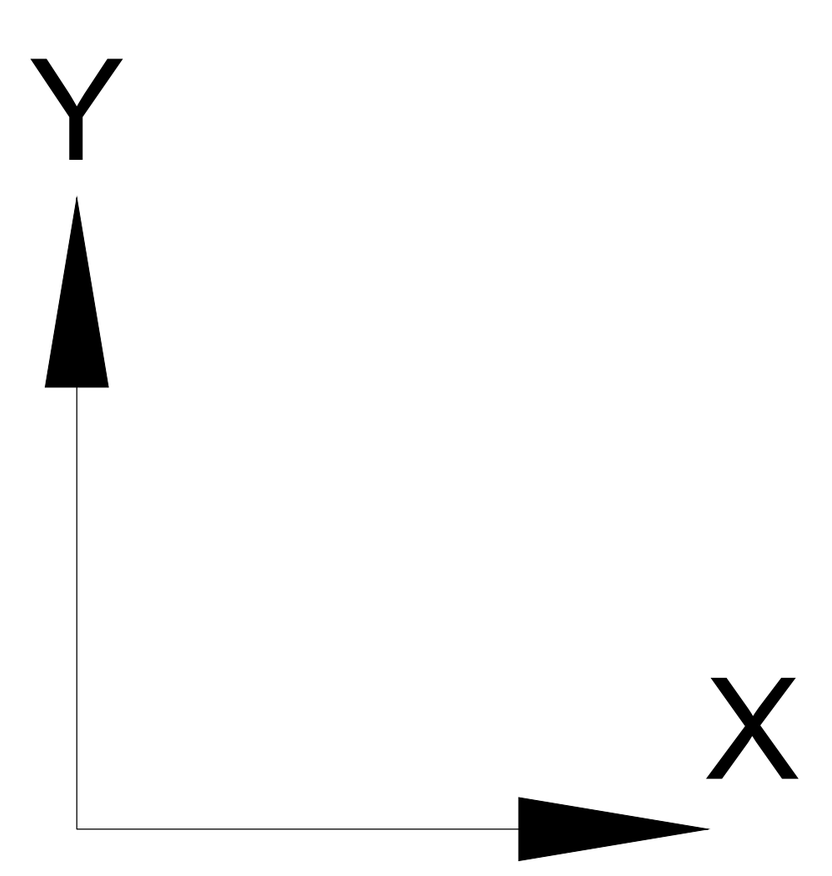

შენიშვნა:
NOTE:

No	Date	Revision	Issued by
----	----	----	----
----	----	----	----
----	----	----	----
----	----	----	----
----	----	----	----

სიტუაციური სქემა
KEY PLAN

პროექტი
PROJECT

პარკვუდი 2

მისამართი
ADDRESS

ქ. თბილისი, ი. ჭავჭავაძის გამზირი N82
ს./კ.-01.14.10.001.100

ნახაზის დასახელება
DRWG. NAME

ფილის არმ.გეგმა ზედა შრე Y მიმ. ნიშნ.
3.50

CUBICON©
DESIGN & BUILDING ENGINEERING

შპს "კუბიკონი", თბილისი, მარშალ გელოვანის გამზ. 13
ტელ: (+995 591) 116444 www.cubicon.ge

მთავარი კონსტრუქტორი: LEAD STRUCTURAL ENGINEER:	შეასრულა: ISSUED BY:	შეამოწმა APPROVED BY:
ბ. გვარლიანი	----	----
	ფორმატი PAPER SIZE: A1	პროექტის №: PROJECT No: 124A22
ფურცლის ნომერი SHEET. No: ST-2017	სტადია STATUS: C.D.	მასშტაბი SCALE: ----

28.02.2023

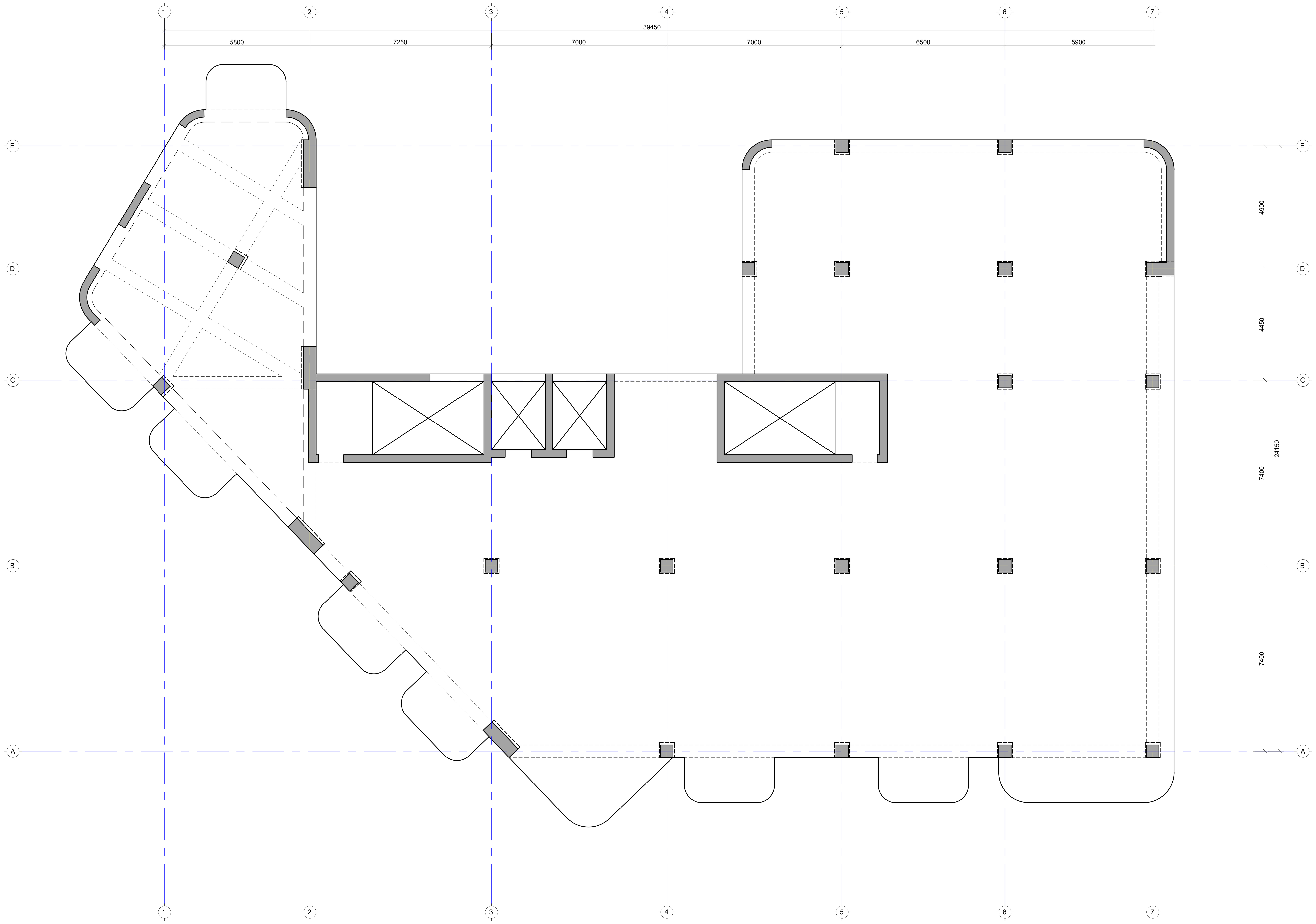

შენიშვნა:
NOTE:

No	Date	Revision	Issued by
----	----	----	----
----	----	----	----
----	----	----	----
----	----	----	----
----	----	----	----

სიტუაციური სქემა
KEY PLAN

პროექტი
PROJECT
პარკვუდი 2

მისამართი
ADDRESS
ქ. თბილისი, ი. ჭავჭავაძის გამზირი N82
ს./კ.-01.14.10.001.100

ნახაზის დასახელება
DRWG. NAME
ფილის განივი არმ.გეგმა ნიშნ. 3.50

CUBICON©
DESIGN & BUILDING ENGINEERING
შპს "კუბიკონი", თბილისი, მარშალ გელოვანის გამზ. 13
ტელ: (+995 591) 116444 www.cubicon.ge

მთავარი კონსტრუქტორი: LEAD STRUCTURAL ENGINEER:	შეასრულა: ISSUED BY:	შეამოწმა APPROVED BY:
ბ. გვარლიანი	----	----
	ფორმატი PAPER SIZE A1	პროექტის №: PROJECT No 124A22
ფურცლის ნომერი SHEET. No ST-2018	სტადია STATUS C.D.	მასშტაბი SCALE ----

28.02.2023

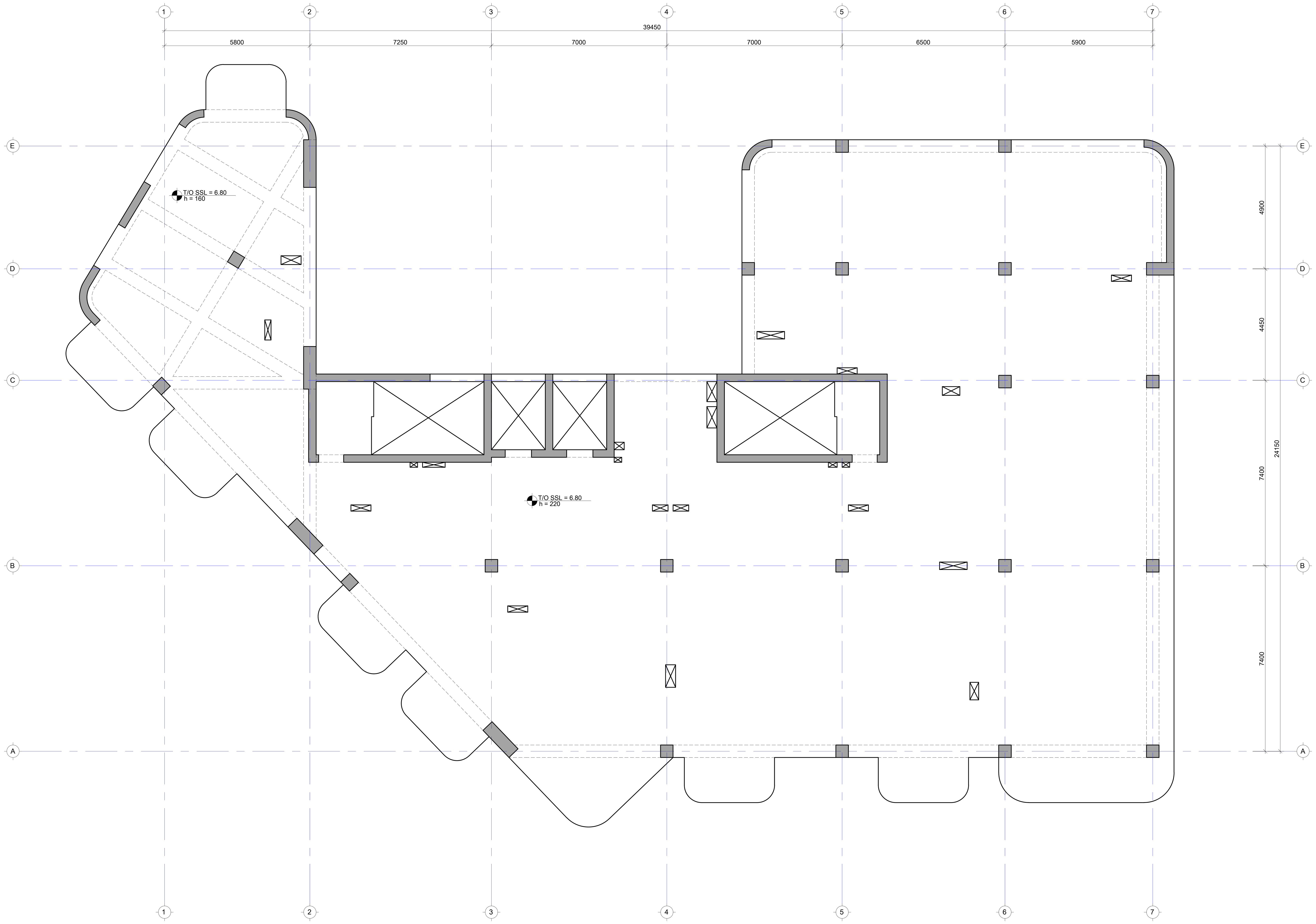

შენიშვნა:
NOTE:

No	Date	Revision	Issued by
----	----	----	----
----	----	----	----
----	----	----	----
----	----	----	----
----	----	----	----

საორიენტაციო გეგმა
KEY PLAN

პროექტი
PROJECT
პარკვუდი 2

მისამართი
ADDRESS
ქ. თბილისი, ი. ჭავჭავაძის გამზირი N82
ს./კ.-01.14.10.001.100

ნახაზის დასახელება
DRWG. NAME
გად.ფილის საყალიბე გეგმა 6.80 ნიშნულზე

CUBICON
DESIGN & BUILDING ENGINEERING
შპს "კუბიკონი", თბილისი, მარშალ გელოვანის გამზ. 13
ტელ: (+995 591) 116444 www.cubicon.ge

მთავარი კონსტრუქტორი: LEAD STRUCTURAL ENGINEER:	შეასრულა: ISSUED BY:	შეამოწმა APPROVED BY:
ბ. გვარლიანი	----	----
	ფორმატი PAPER SIZE: A1	პროექტის №: PROJECT No: 124A22
ფურცლის ნომერი SHEET. No: ST-2019	სტადია STATUS: C.D.	მასშტაბი SCALE: ----

28.02.2023

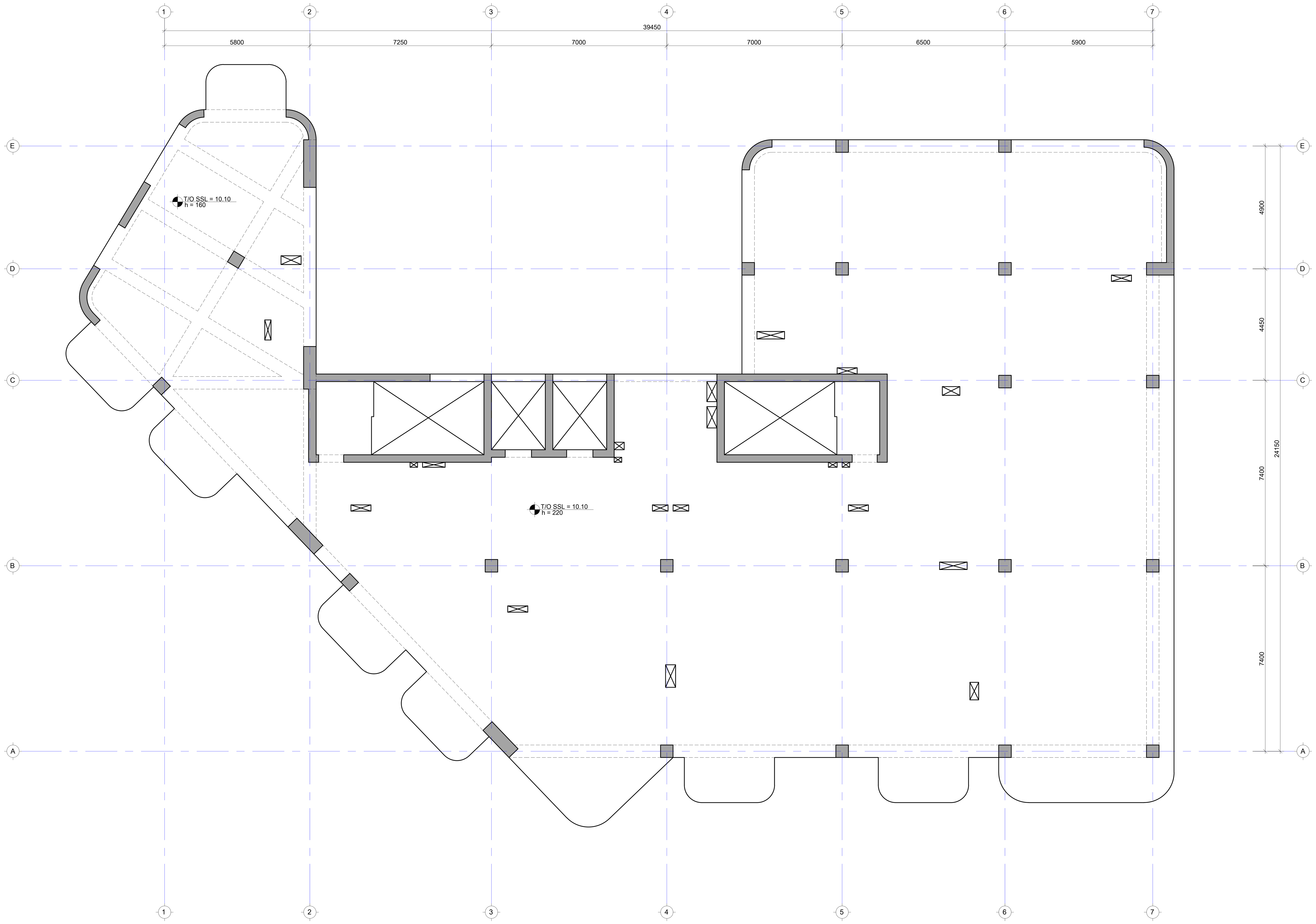

შენიშვნა:
NOTE:

No	Date	Revision	Issued by
----	----	----	----
----	----	----	----
----	----	----	----
----	----	----	----
----	----	----	----

სიტუაციური სქემა
KEY PLAN

პროექტი
PROJECT
პარკვუდი 2

მისამართი
ADDRESS
ქ. თბილისი, ი. ჭავჭავაძის გამზირი N82
ს./კ.-01.14.10.001.100

ნახაზის დასახელება
DRWG. NAME
გად.ფილის საყალიბე გეგმა 10.10 ნიშნულზე

CUBICON
DESIGN & BUILDING ENGINEERING
შპს "კუბიკონი", თბილისი, მარშალ გელოვანის გამზ. 13
ტელ: (+995 591) 116444 www.cubicon.ge

მთავარი კონსტრუქტორი: LEAD STRUCTURAL ENGINEER:	შეასრულა: ISSUED BY:	შეამოწმა APPROVED BY:
ბ. გვარლიანი	----	----
	ფორმატი PAPER SIZE: A1	პროექტის №: PROJECT No: 124A22
ფურცლის ნომერი SHEET. No: ST-2020	სტადია STATUS: C.D.	მასშტაბი SCALE: ----

28.02.2023

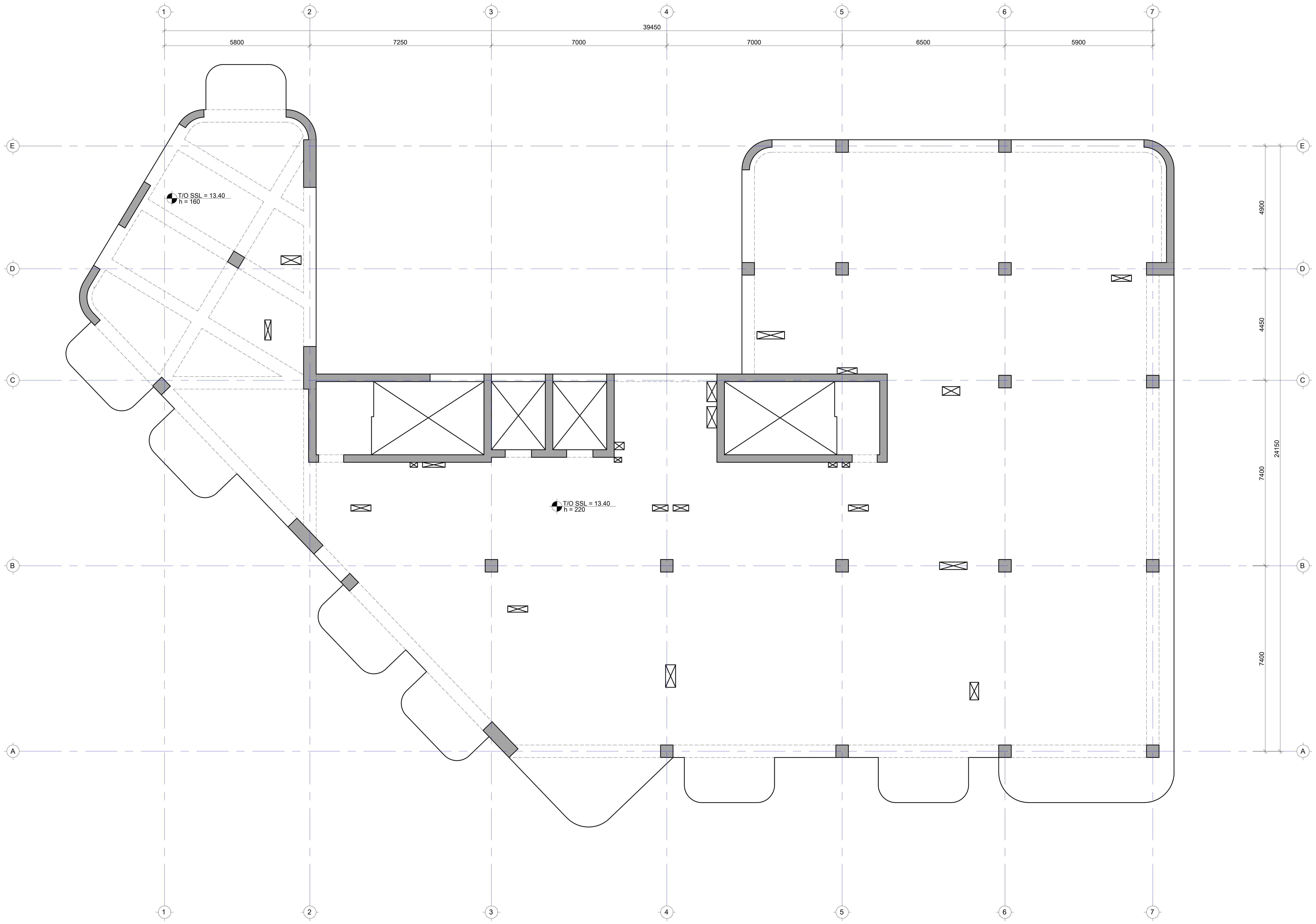

შენიშვნა:
NOTE:

No	Date	Revision	Issued by
----	----	----	----
----	----	----	----
----	----	----	----
----	----	----	----
----	----	----	----

სიტუაციური სქემა
KEY PLAN

პროექტი
PROJECT
პარკვუდი 2

მისამართი
ADDRESS
ქ. თბილისი, ი. ჭავჭავაძის გამზირი N82
ს./კ.-01.14.10.001.100

ნახაზის დასახელება
DRWG. NAME
გად.ფილის საყალიბე გეგმა 13.40 ნიშნულზე

CUBICON DESIGN & BUILDING ENGINEERING

შპს "კუბიკონი", თბილისი, მარშალ გელოვანის გამზ. 13
ტელ: (+995 591) 116444 www.cubicon.ge

მთავარი კონსტრუქტორი: LEAD STRUCTURAL ENGINEER:	შეასრულა: ISSUED BY:	შეამოწმა APPROVED BY:
ბ. გვარლიანი	----	----
	ფორმატი PAPER SIZE: A1	პროექტის №: PROJECT No: 124A22
ფურცლის ნომერი SHEET. No: ST-2021	სტადია STATUS: C.D.	მასშტაბი SCALE: ----

28.02.2023

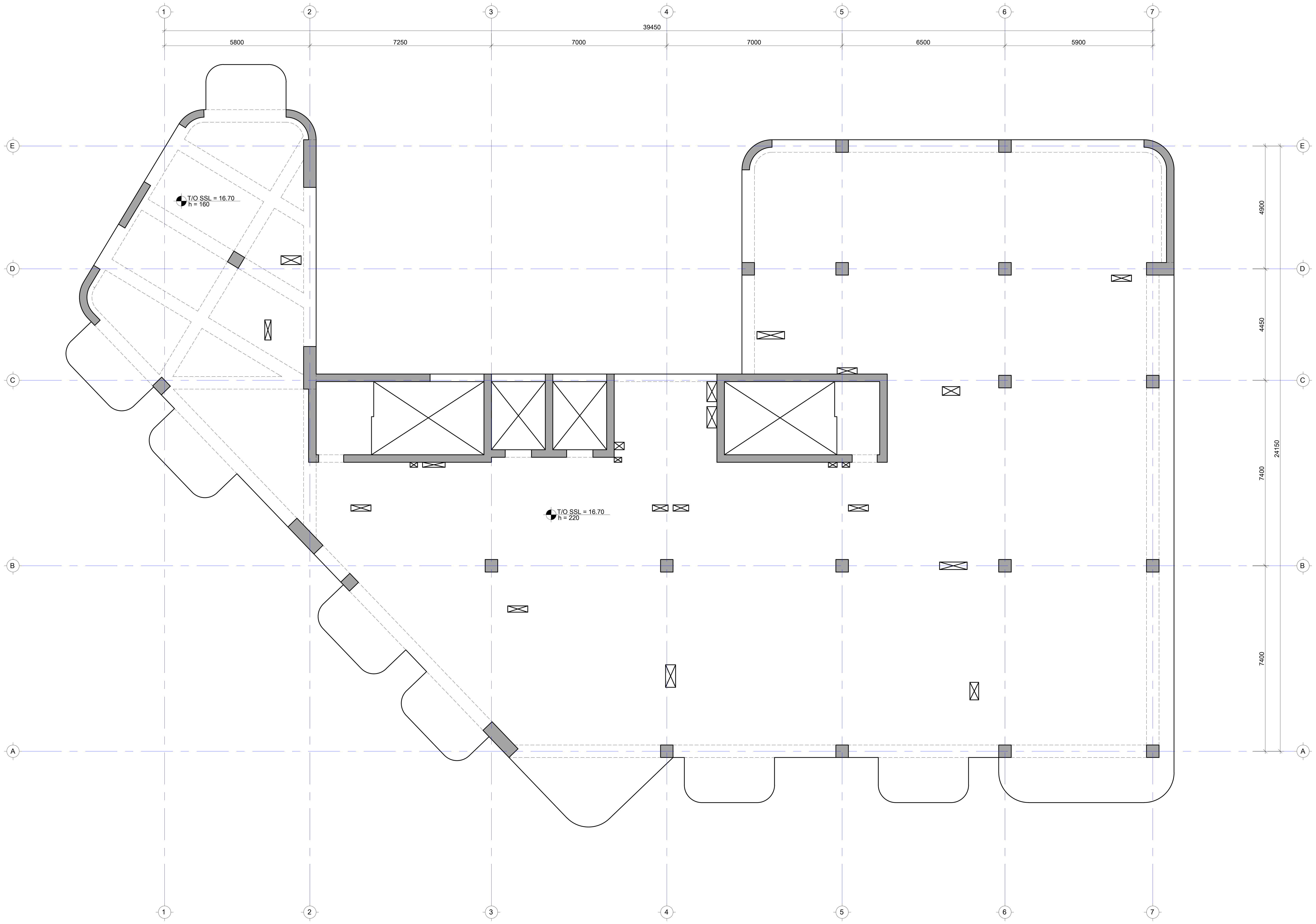

შენიშვნა:
NOTE:

No	Date	Revision	Issued by
----	----	----	----
----	----	----	----
----	----	----	----
----	----	----	----
----	----	----	----

სიტუაციური სქემა
KEY PLAN

პროექტი
PROJECT
პარკვუდი 2

მისამართი
ADDRESS
ქ. თბილისი, ი. ჭავჭავაძის გამზირი N82
ს./კ.-01.14.10.001.100

ნახაზის დასახელება
DRWG. NAME
გად.ფილის საყალიბე გეგმა 16.70 ნიშნულზე

CUBICON©
DESIGN & BUILDING ENGINEERING

შპს "კუბიკონი", თბილისი, მარშალ გელოვანის გამზ. 13
ტელ: (+995 591) 116444 www.cubicon.ge

მთავარი კონსტრუქტორი: LEAD STRUCTURAL ENGINEER:	შეასრულა: ISSUED BY:	შეამოწმა APPROVED BY:
ბ. გვარლიანი	----	----
	ფორმატი PAPER SIZE A1	პროექტის №: PROJECT No 124A22
ფურცლის ნომერი SHEET. No ST-2022	სტადია STATUS C.D.	მასშტაბი SCALE ----

28.02.2023

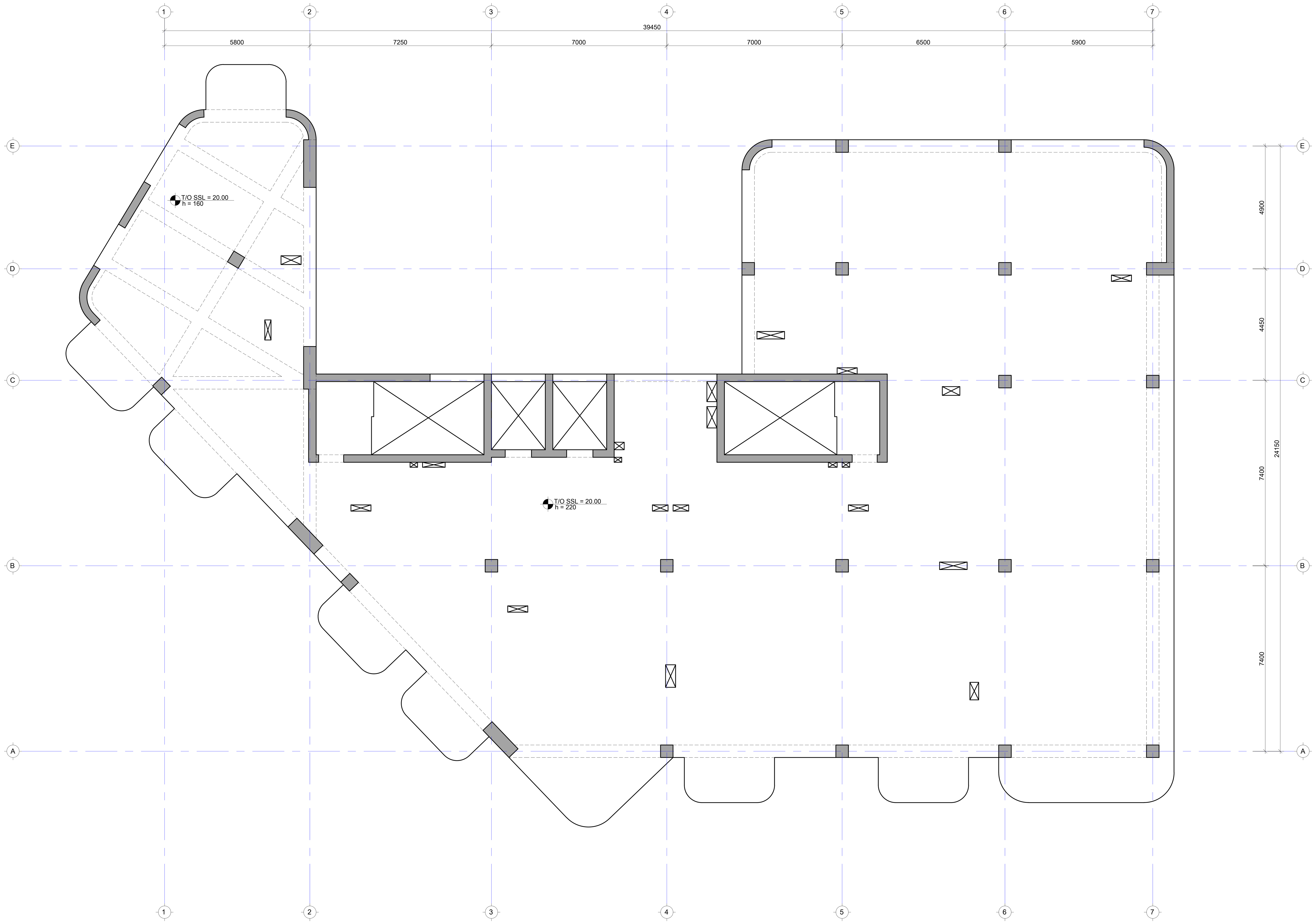

შენიშვნა:
NOTE:

No	Date	Revision	Issued by
----	----	----	----
----	----	----	----
----	----	----	----
----	----	----	----
----	----	----	----

საკვანძო გეგმა
KEY PLAN

პროექტი
PROJECT
პარკვუდი 2

მისამართი
ADDRESS
ქ. თბილისი, ი. ჭავჭავაძის გამზირი N82
ს./კ.-01.14.10.001.100

ნახაზის დასახელება
DRWG. NAME
გად.ფილის საყალიბე გეგმა 20.00 ნიშნულზე

CUBICON DESIGN & BUILDING ENGINEERING
შპს "კუბიკონი", თბილისი, მარშალ გელოვანის გამზ. 13
ტელ: (+995 591) 116444 www.cubicon.ge

მთავარი კონსტრუქტორი: LEAD STRUCTURAL ENGINEER:	შეასრულა: ISSUED BY:	შეამოწმა APPROVED BY:
ბ. გვარლიანი	----	----
	ფორმატი PAPER SIZE: A1	პროექტის №: PROJECT No: 124A22
ფურცლის ნომერი SHEET. No: ST-2023	სტადია STATUS: C.D.	მასშტაბი SCALE: ----

28.02.2023

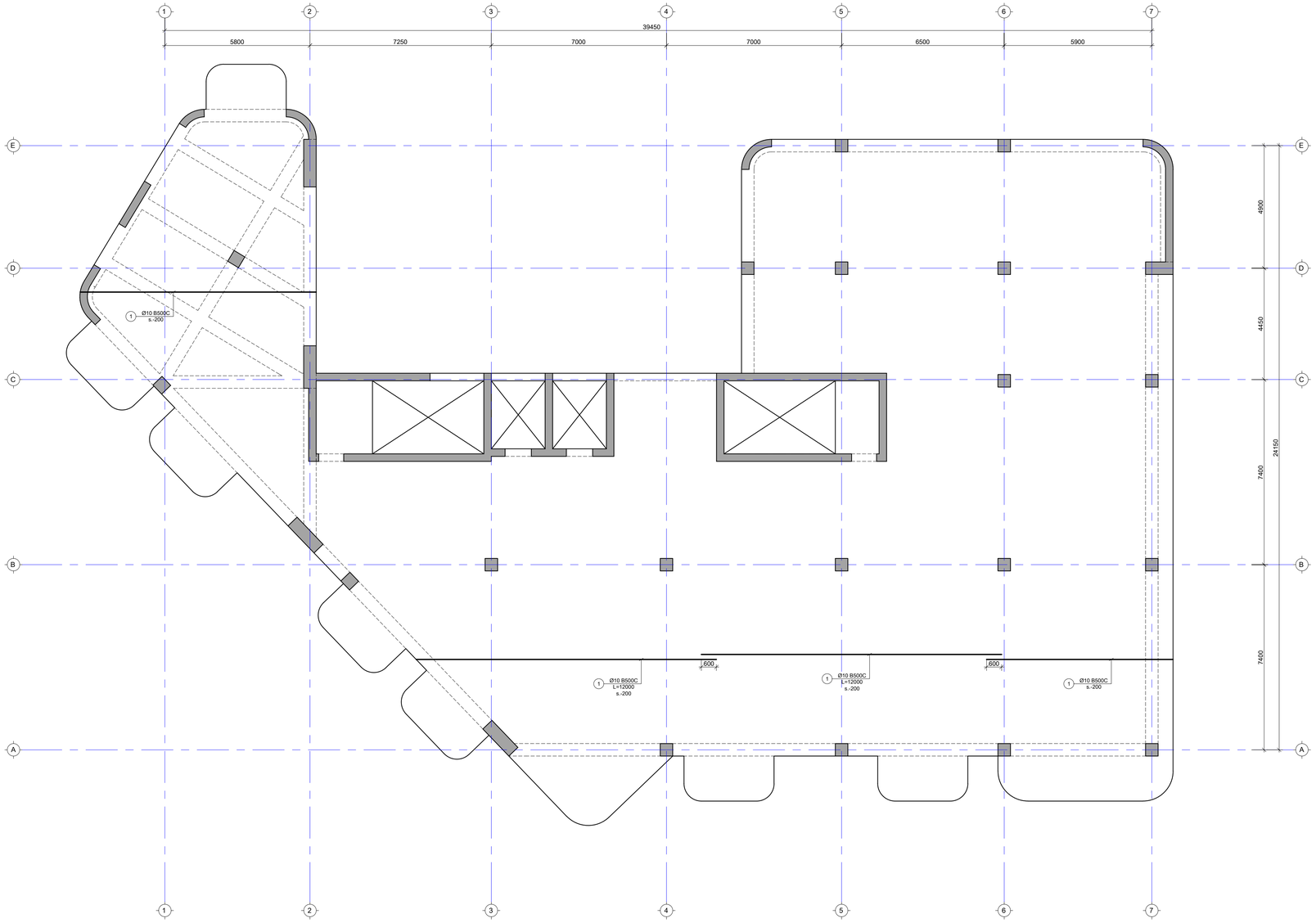

Y

X

ᲨᲔᲜᲘᲨᲕᲜᲐ:
NOTE:

No	Date	Revision	Issued by
----	----	----	----
----	----	----	----
----	----	----	----
----	----	----	----
----	----	----	----
----	----	----	----

ᲙᲝᲜᲢᲔᲥᲡᲢᲣᲠᲘ ᲡᲥᲔᲛᲐ
KEY PLAN

ᲞᲠᲝᲔᲥᲢᲘ
PROJECT
ᲞᲐᲠᲙᲘᲜᲒᲘ 2

ᲛᲘᲡᲐᲛᲐᲠᲗᲘ
ADDRESS
ქ. თბილისი, ი. შავთველის ბაგზირი N82
ს.კ.-01.14.10.001.100

ᲜᲐᲮᲐᲖᲘᲡ ᲓᲐᲡᲐᲮᲔᲚᲔᲑᲐ
DRWG. NAME
ფილის არმ.ბეტონი ევ.მრე X მიმ. 6.80 - 20.00 ნიშნულებზე

UBICON DESIGN & BUILDING ENGINEERING
ქალ. "ქვიშაური", მცხეთის, მარჯვენ ბეტონიანი გზის, 13
ტელ: (+995 591) 116644 www.ubicon.ge

ᲛᲔᲗᲐᲠᲒᲛᲜᲔ ᲙᲝᲜᲡᲢᲠᲣᲥᲪᲘᲘᲡ ᲮᲔᲚᲛᲫᲦᲕᲐᲜᲔᲚᲘ LEAD STRUCTURAL ENGINEER:	ᲒᲐᲪᲔᲛᲣᲚᲘᲐ ISSUED BY:	ᲓᲐᲛᲢᲙᲘᲪᲔᲑᲣᲚᲘᲐ APPROVED BY:
ბ. მგალობლიანი	----	----
	ᲤᲝᲠᲛᲐᲢᲘ PAPER SIZE: A1	ᲞᲠᲝᲔᲥᲢᲘᲡ №: PROJECT No: 124A22
ᲤᲣᲠᲪᲚᲘᲡ ᲜᲐᲮᲐᲖᲘᲡ №: SHEET. No: ST-2024	ᲡᲢᲐᲢᲣᲡᲘ STATUS: C.D.	ᲛᲐᲡᲨᲢᲐᲑᲘ SCALE: ----

25.02.2025

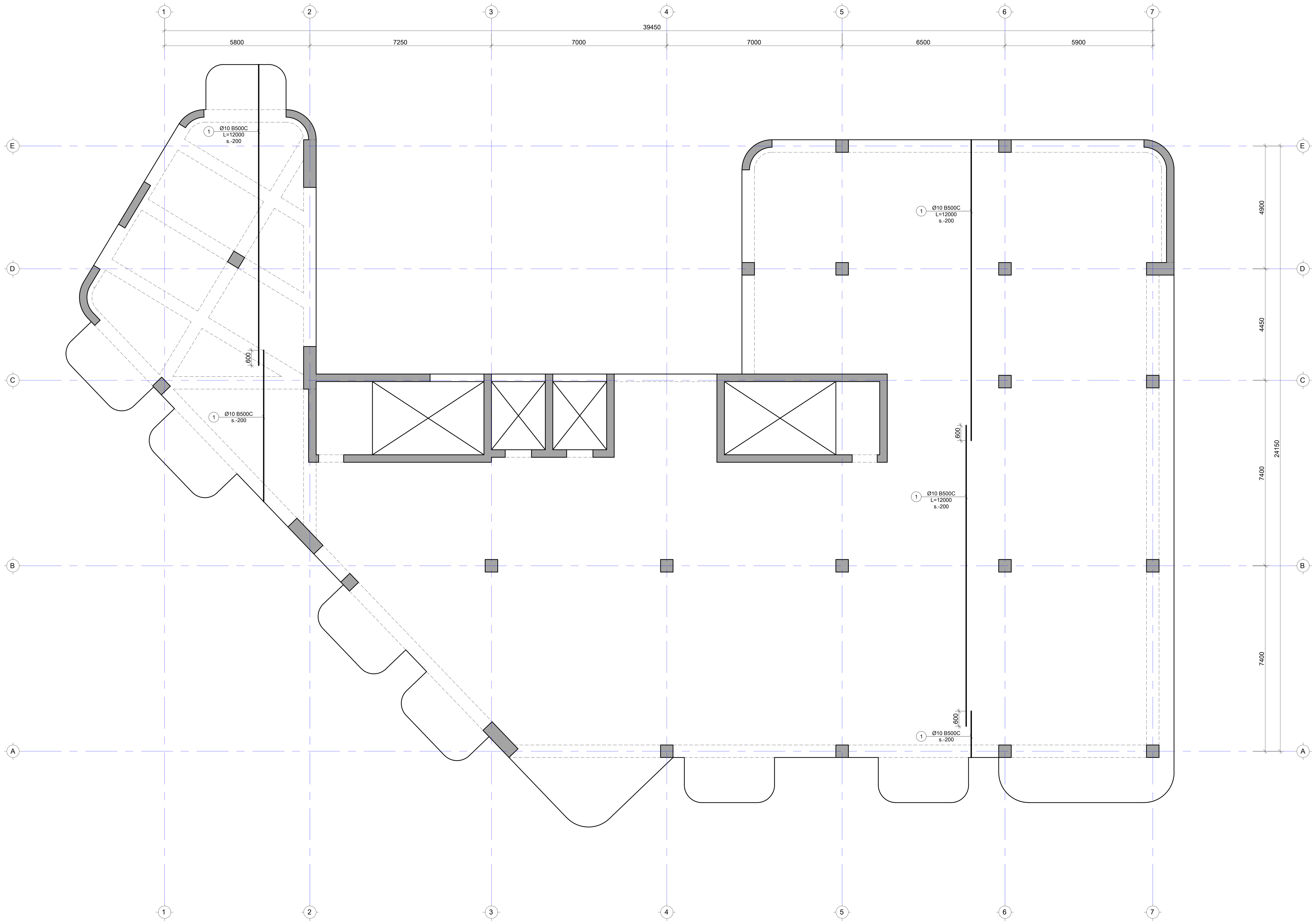

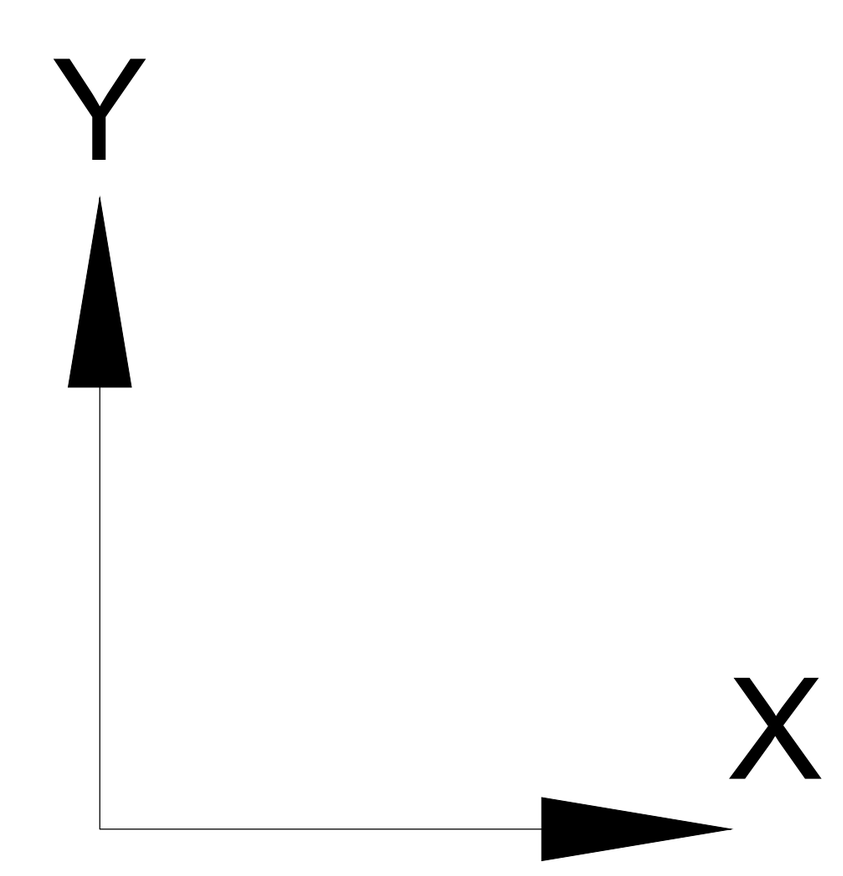

შენიშვნა:
NOTE:

No	Date	Revision	Issued by
----	----	----	----
----	----	----	----
----	----	----	----
----	----	----	----
----	----	----	----

სიტუაციური სქემა
KEY PLAN

პროექტი
PROJECT
პარკვუდი 2

მისამართი
ADDRESS
ქ. თბილისი, ი. ჭავჭავაძის გამზირი N82
ს./კ.-01.14.10.001.100

ნახაზის დასახელება
DRWG. NAME
ფილის არმ.გეგმა ქვ.შრე Y მიმ. 6.80 - 20.00 ნიშნულებზე

CUBICON©
DESIGN & BUILDING ENGINEERING
შპს "კუბიკონი", თბილისი, მარშალ გელოვანის გამზ. 13
ტელ: (+995 591) 116444 www.cubicon.ge

მთავარი კონსტრუქტორი: LEAD STRUCTURAL ENGINEER:	შეასრულა: ISSUED BY:	შეამოწმა APPROVED BY:
ბ. გვარლიანი	----	----
	ფორმატი PAPER SIZE A1	პროექტის №: PROJECT No 124A22
ფურცლის ნომერი SHEET. No ST-2025	სტადია STATUS C.D.	მასშტაბი SCALE ----

28.02.2023

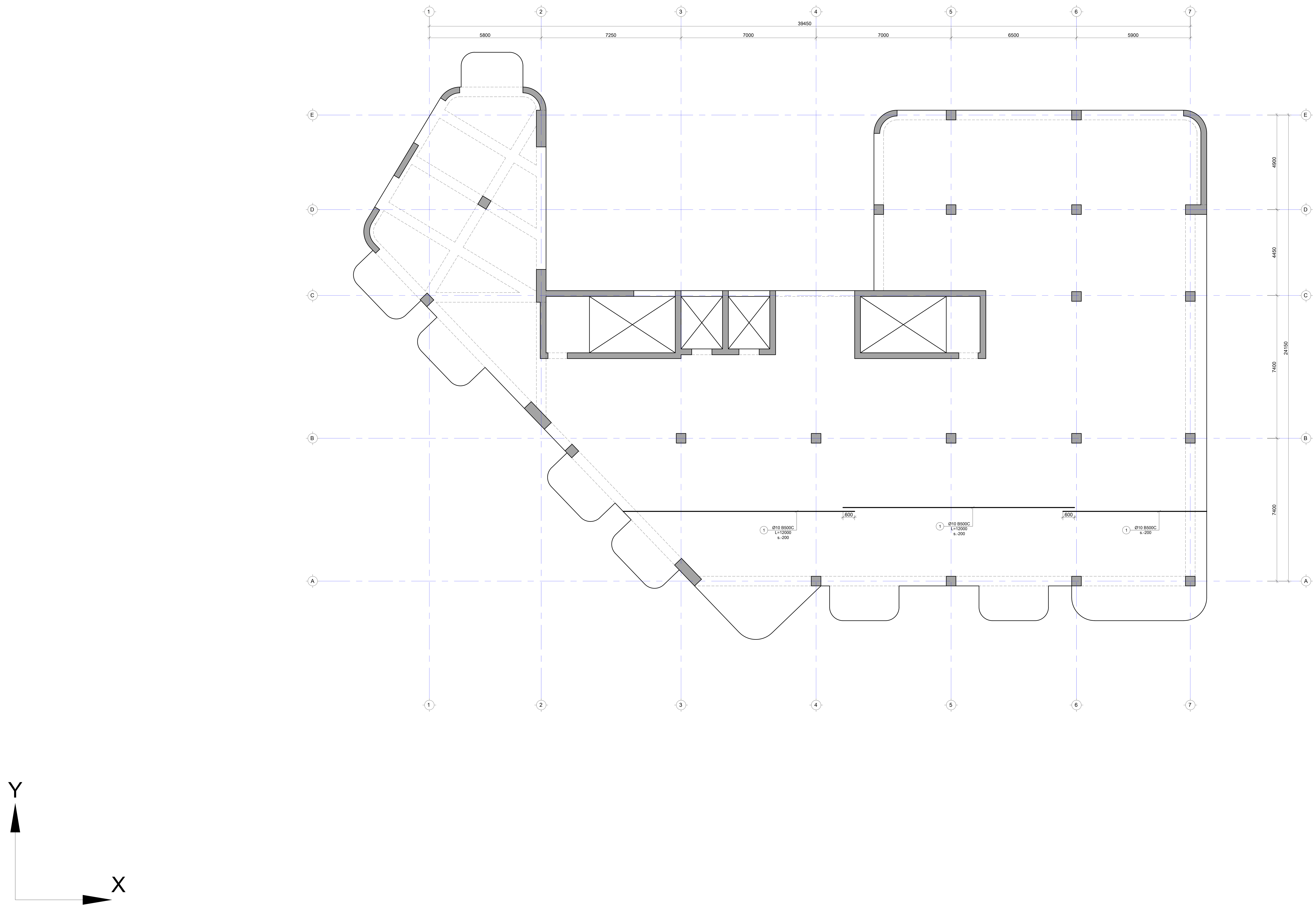

შენიშვნა:
NOTE:

No	Date	Revision	Issued by
----	----	----	----
----	----	----	----
----	----	----	----
----	----	----	----
----	----	----	----

საორიენტაციო გეგმა
KEY PLAN

პროექტი
PROJECT
პარკვუდი 2

მისამართი
ADDRESS
ქ. თბილისი, ი. ჭავჭავაძის გამზირი N82
ს./კ.-01.14.10.001.100

ნახაზის დასახელება
DRWG. NAME
ფილის არმ.გეგმა ზედა შრე X ნიშ. 6.80 - 20.00 ნიშნულებზე

შპს "კუბიკონი", თბილისი, მარშალ გელოვანის გამზ. 13
ტელ: (+995 591) 116444 www.cubicon.ge

მთავარი კონსტრუქტორი: LEAD STRUCTURAL ENGINEER:	შეასრულა: ISSUED BY:	შეამოწმა APPROVED BY:
ბ. გვარლიანი	----	----
	ფორმატი PAPER SIZE A1	პროექტის №: PROJECT No 124A22
ფურცლის ნომერი SHEET. No ST-2026	სტადია STATUS C.D.	მასშტაბი SCALE ----

28.02.2023

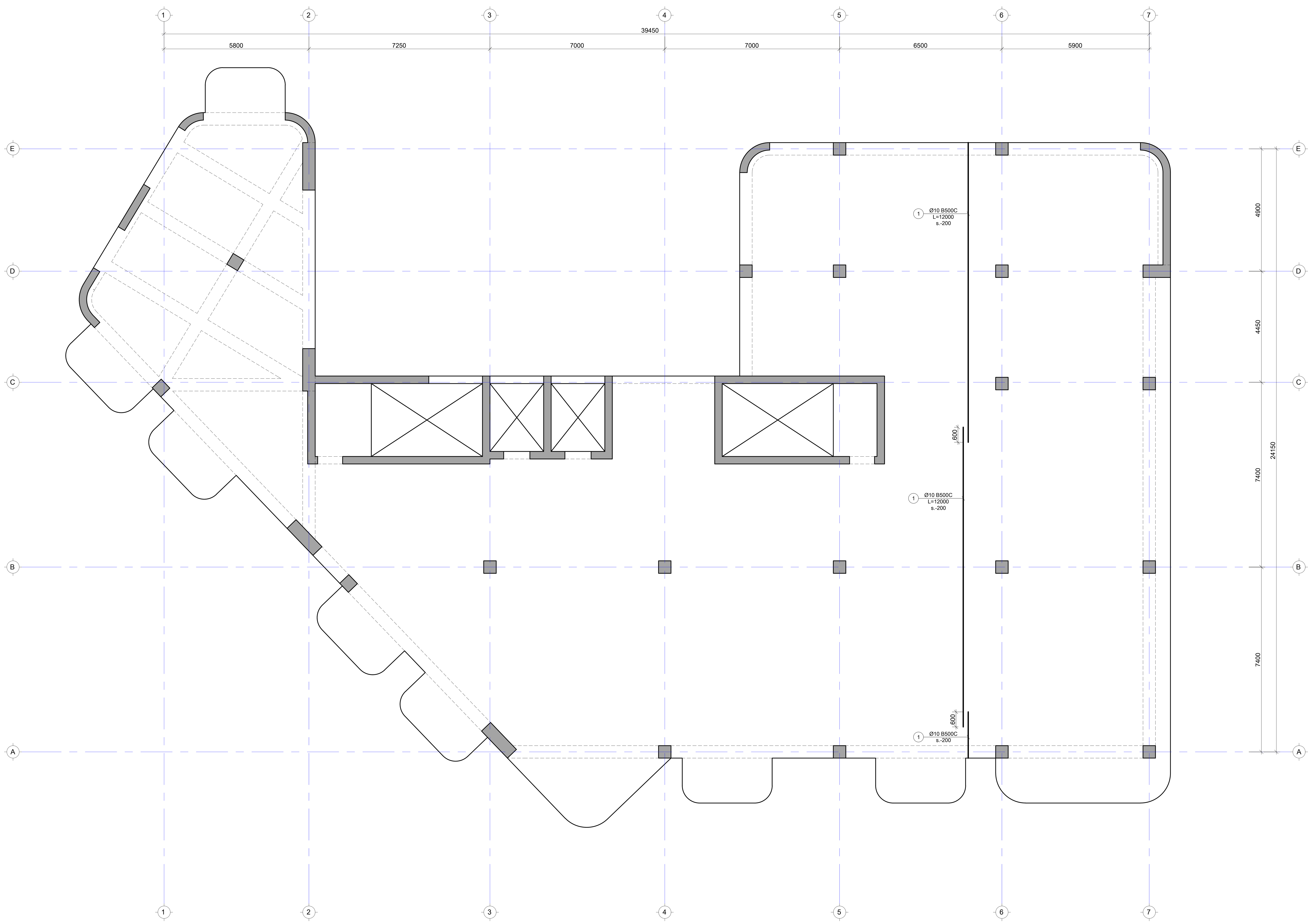

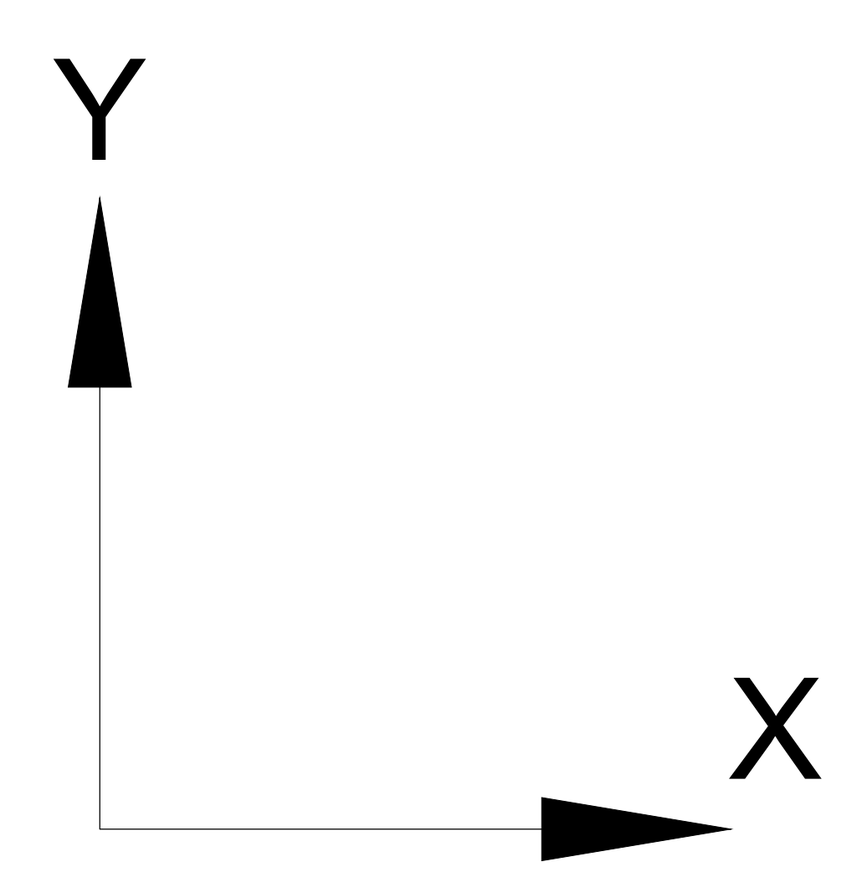

შენიშვნა:
NOTE:

No	Date	Revision	Issued by
----	----	----	----
----	----	----	----
----	----	----	----
----	----	----	----
----	----	----	----

სიტუაციური სქემა
KEY PLAN

პროექტი
PROJECT

პარკვუდი 2

მისამართი
ADDRESS

ქ. თბილისი, ი. ჭავჭავაძის გამზირი N82
ს./კ.-01.14.10.001.100

ნახაზის დასახელება
DRWG. NAME

ფილის არმ.გეგმა ზედა შრე Y მიმ. 6.80 - 20.00 ნიშნულებზე

CUBICON
DESIGN & BUILDING ENGINEERING

შპს "კუბიკონი", თბილისი, მარშალ გელოვანის გამზ. 13
ტელ: (+995 591) 116444 www.cubicon.ge

მთავარი კონსტრუქტორი: LEAD STRUCTURAL ENGINEER:	შეასრულა: ISSUED BY:	შეამოწმა APPROVED BY:
ბ. გვარლიანი	----	----
	ფორმატი PAPER SIZE: A1	პროექტის №: PROJECT No: 124A22
ფურცლის ნომერი SHEET. No: ST-2027	სტადია STATUS: C.D.	მასშტაბი SCALE: ----

28.02.2023

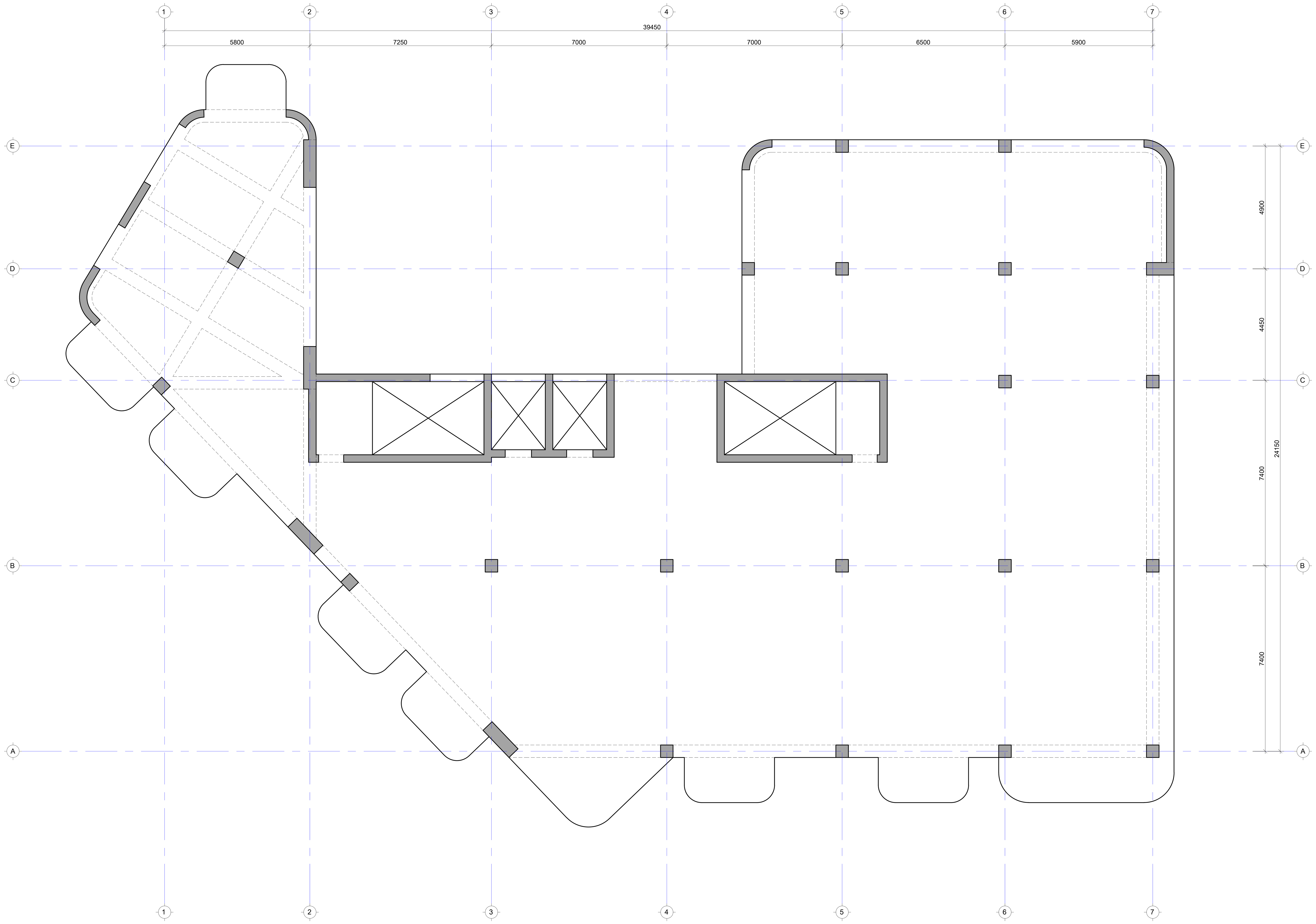

შენიშვნა:
NOTE:

No	Date	Revision	Issued by
----	----	----	----
----	----	----	----
----	----	----	----
----	----	----	----
----	----	----	----

სიტუაციური სქემა
KEY PLAN

პროექტი
PROJECT
პარკვუდი 2

მისამართი
ADDRESS
ქ. თბილისი, ი. ჭავჭავაძის გამზირი N82
ს./კ.-01.14.10.001.100

ნახაზის დასახელება
DRWG. NAME
ფილის განივი არმ.გეგმა 6.80 - 20.00 ნიშნულებზე

CUBICON©
DESIGN & BUILDING ENGINEERING
შპს "კუბიკონი", თბილისი, მარშალ გელოვანის გამზ. 13
ტელ: (+995 591) 116444 www.cubicon.ge

მთავარი კონსტრუქტორი: LEAD STRUCTURAL ENGINEER:	შეასრულა: ISSUED BY:	შეამოწმა APPROVED BY:
ბ. გვარლიანი	----	----
	ფორმატი PAPER SIZE: A1	პროექტის №: PROJECT No: 124A22
ფურცლის ნომერი SHEET. No: ST-2028	სტადია STATUS: C.D.	მასშტაბი SCALE: ----

28.02.2023

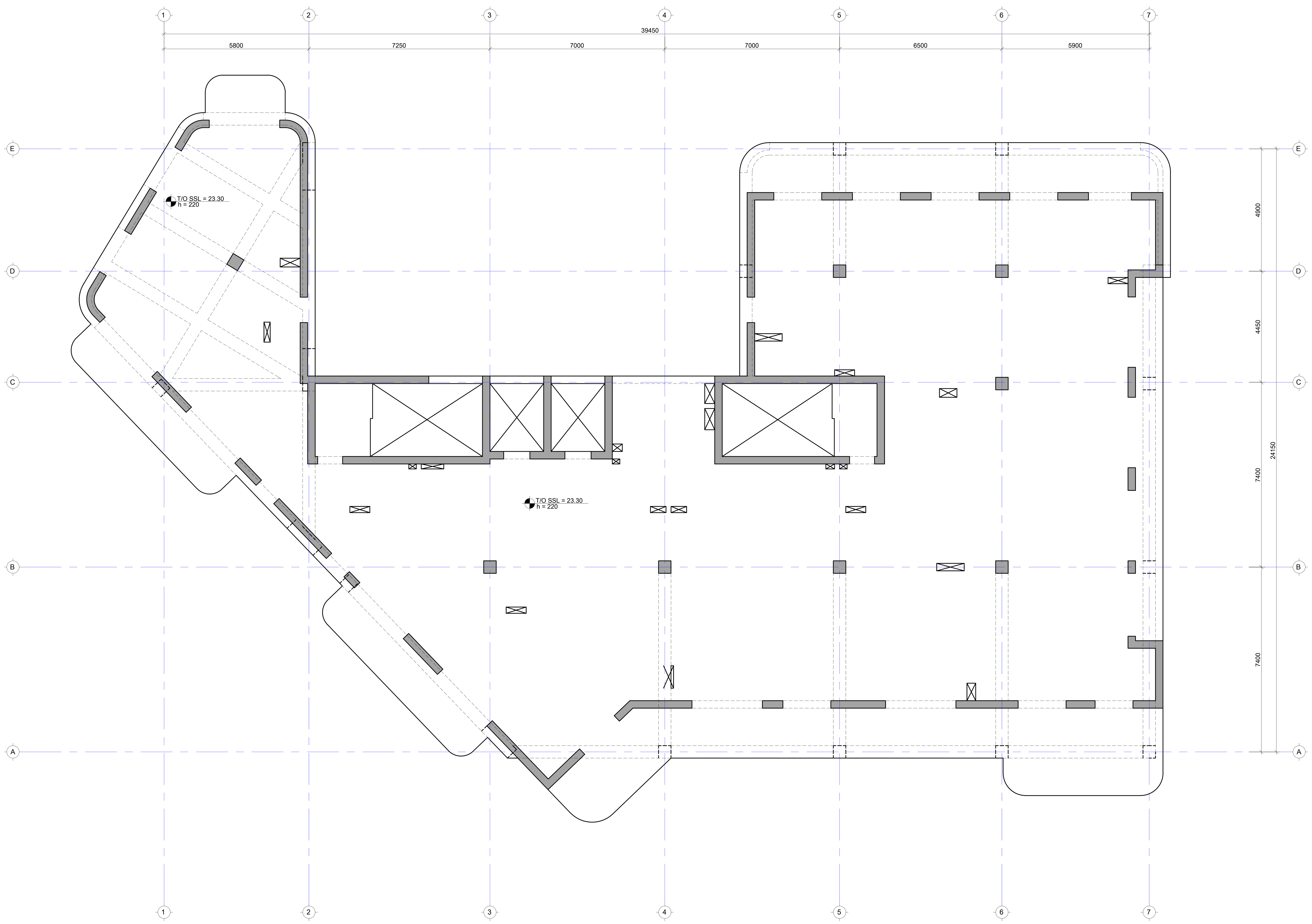

შენიშვნა:
NOTE:

No	Date	Revision	Issued by
----	----	----	----
----	----	----	----
----	----	----	----
----	----	----	----
----	----	----	----

სიტუაციური სქემა
KEY PLAN

პროექტი
PROJECT
პარკვუდი 2

მისამართი
ADDRESS
ქ. თბილისი, ი. ჭავჭავაძის გამზირი N82
ს./კ.-01.14.10.001.100

ნახაზის დასახელება
DRWG. NAME
გად.ფილის საყალიბე გეგმა 23.30 ნიშნულზე

CUBICON©
DESIGN & BUILDING ENGINEERING
შპს "კუბიკონი", თბილისი, მარშალ გელოვანის გამზ. 13
ტელ: (+995 591) 116444 www.cubicon.ge

მთავარი კონსტრუქტორი:
LEAD STRUCTURAL ENGINEER:
ბ. გვარლიანი

შეასრულა:
ISSUED BY:

შეამოწმა
APPROVED BY:

ფორმატი
PAPER SIZE
A1

პროექტის №:
PROJECT No
124A22

ფურცლის ნომერი
SHEET. No
ST-2029

სტადია
STATUS
C.D.

მასშტაბი
SCALE

28.02.2023

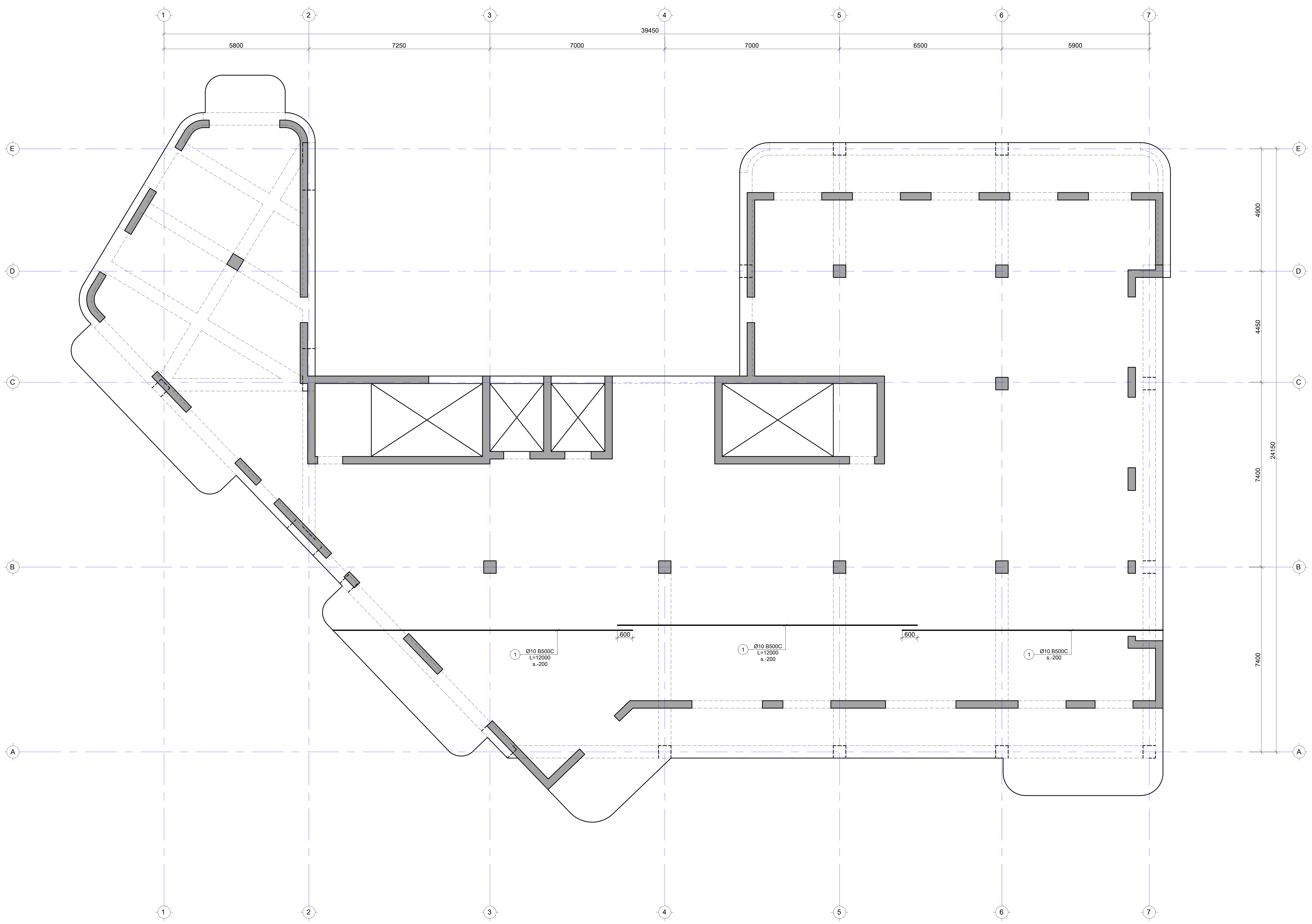

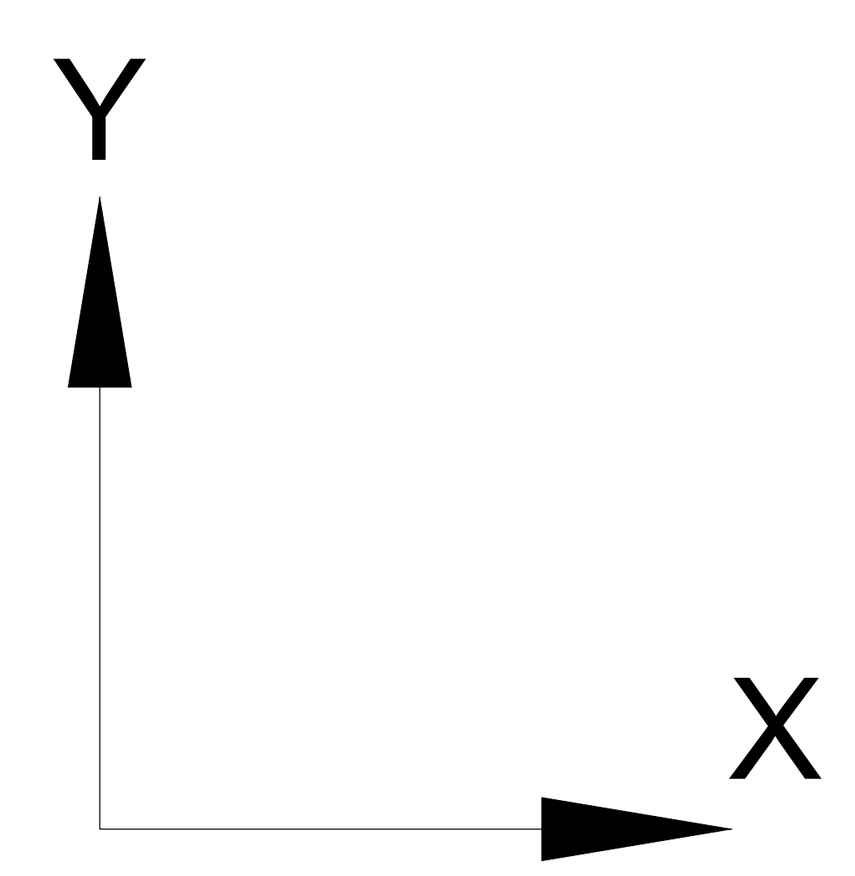

შენიშვნა:
NOTE:

No	Date	Revision	Issued by
----	----	----	----
----	----	----	----
----	----	----	----
----	----	----	----
----	----	----	----

სიტუაციური სქემა
KEY PLAN

პროექტი
PROJECT
პარკვუდი 2

მისამართი
ADDRESS
ქ. თბილისი, ი. ჭავჭავაძის გამზირი N82
ს./კ.-01.14.10.001.100

ნახაზის დასახელება
DRWG. NAME
ფილის არმ.გეგმა ქვ.შრე X მიმ. ნიშნ. 23.30

CUBICON© DESIGN & BUILDING ENGINEERING
შპს "კუბიკონი", თბილისი, მარშალ გელოვანის გამზ. 13
ტელ: (+995 591) 116444 www.cubicon.ge

მთავარი კონსტრუქტორი: LEAD STRUCTURAL ENGINEER:	შეასრულა: ISSUED BY:	შეამოწმა APPROVED BY:
ბ. გვარლიანი	----	----
	ფორმატი PAPER SIZE: A1	პროექტის №: PROJECT No: 124A22
ფურცლის ნომერი SHEET. No: ST-2030	სტადია STATUS: C.D.	მასშტაბი SCALE: ----

28.02.2023

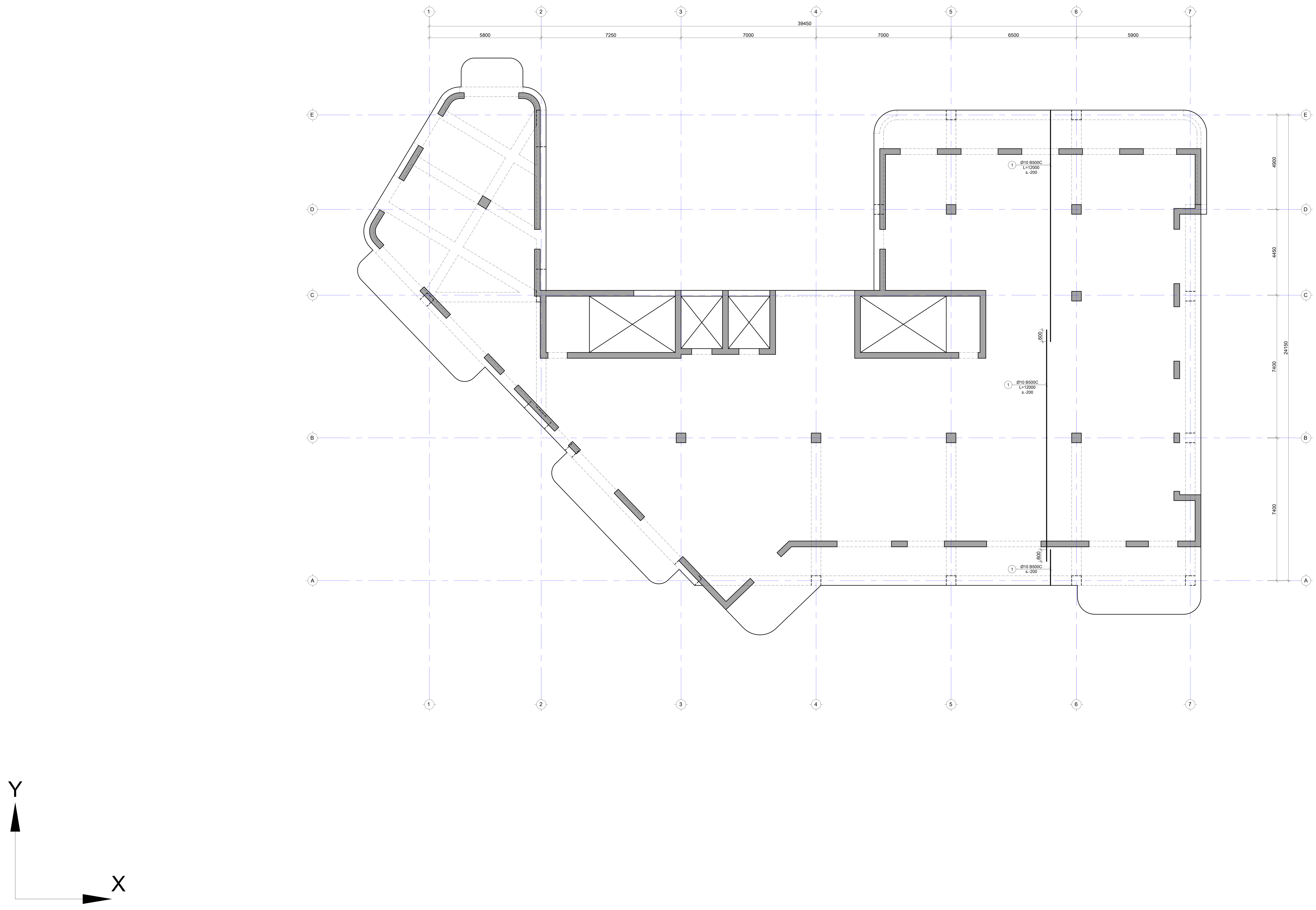

შენიშვნა:
NOTE:

No	Date	Revision	Issued by

გასაღები გეგმა
KEY PLAN

პროექტი
PROJECT
პარკვუდი 2

მისამართი
ADDRESS
ქ. თბილისი, ი. ჭავჭავაძის გამზირი N82
ს./კ.-01.14.10.001.100

ნახაზის დასახელება
DRWG. NAME
ფილის არმ.გეგმა ქვ.შრე Y მიმ. ნიშნ. 23.30

CUBICON© DESIGN & BUILDING ENGINEERING
შპს "კუბიკონი", თბილისი, მარშალ გელოვანის გამზ. 13
ტელ: (+995 591) 116444 www.cubicon.ge

მთავარი კონსტრუქტორი: LEAD STRUCTURAL ENGINEER:	შეასრულა: ISSUED BY:	შეამოწმა APPROVED BY:
ბ. გვარლიანი	----	----
	ფორმატი PAPER SIZE: A1	პროექტის №: PROJECT No: 124A22
ფურცლის ნომერი SHEET. No: ST-2031	სტადია STATUS: C.D.	მასშტაბი SCALE: ----

28.02.2023

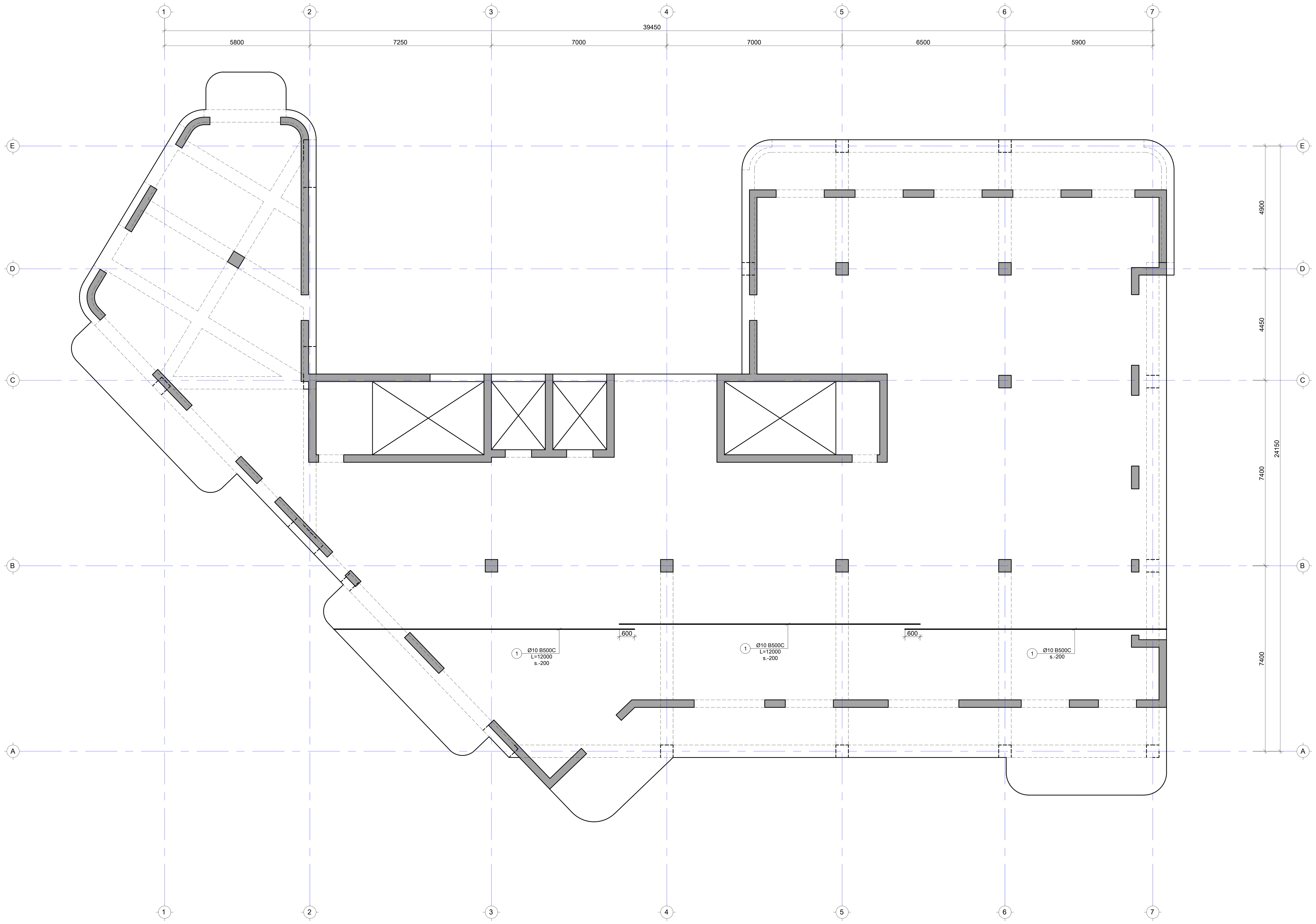

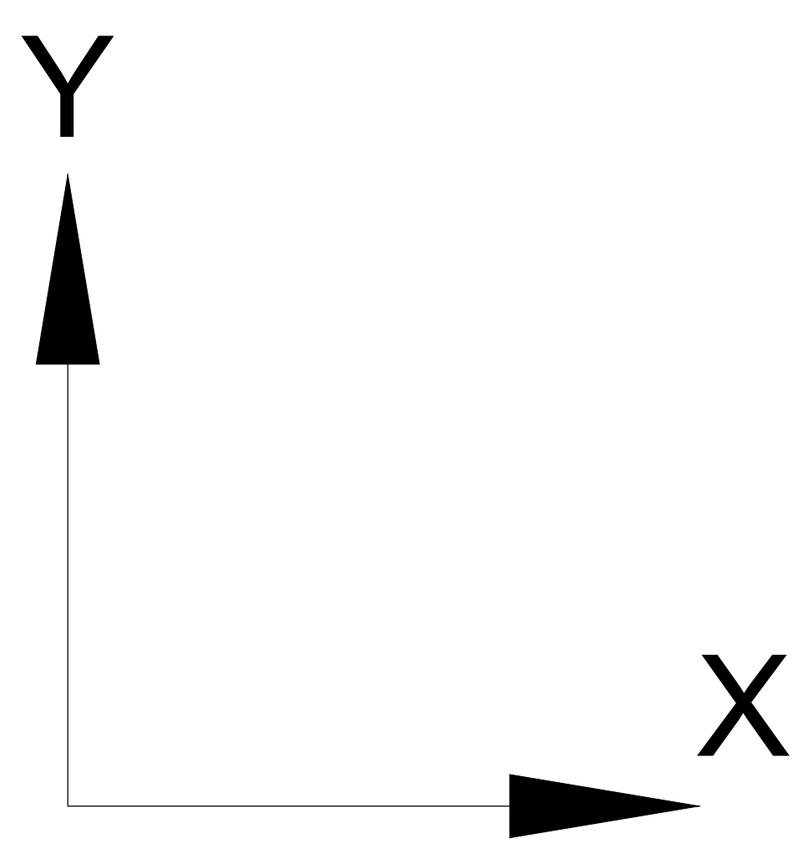

შენიშვნა:
NOTE:

No	Date	Revision	Issued by
----	----	----	----
----	----	----	----
----	----	----	----
----	----	----	----
----	----	----	----

საკვანძო გეგმა
KEY PLAN

პროექტი
PROJECT
პარკვუდი 2

მისამართი
ADDRESS
ქ. თბილისი, ი. ჭავჭავაძის გამზირი N82
ს./კ.-01.14.10.001.100

ნახაზის დასახელება
DRWG. NAME
ფილის არმ.გეგმა ზედა შრე X მიმ. ნიშნ. 23.30

CUBICON®
DESIGN & BUILDING ENGINEERING
შპს "კუბიკონი", თბილისი, მარშალ გელოვანის გამზ. 13
ტელ: (+995 591) 116444 www.cubicon.ge

მთავარი კონსტრუქტორი: LEAD STRUCTURAL ENGINEER:	შესრულა: ISSUED BY:	შეამოწმა APPROVED BY:
ბ. გვარლიანი	----	----
	ფორმატი PAPER SIZE: A1	პროექტის №: PROJECT No: 124A22
ფურცლის ნომერი SHEET. No: ST-2032	სტადია STATUS: C.D.	მასშტაბი SCALE: ----

28.02.2023

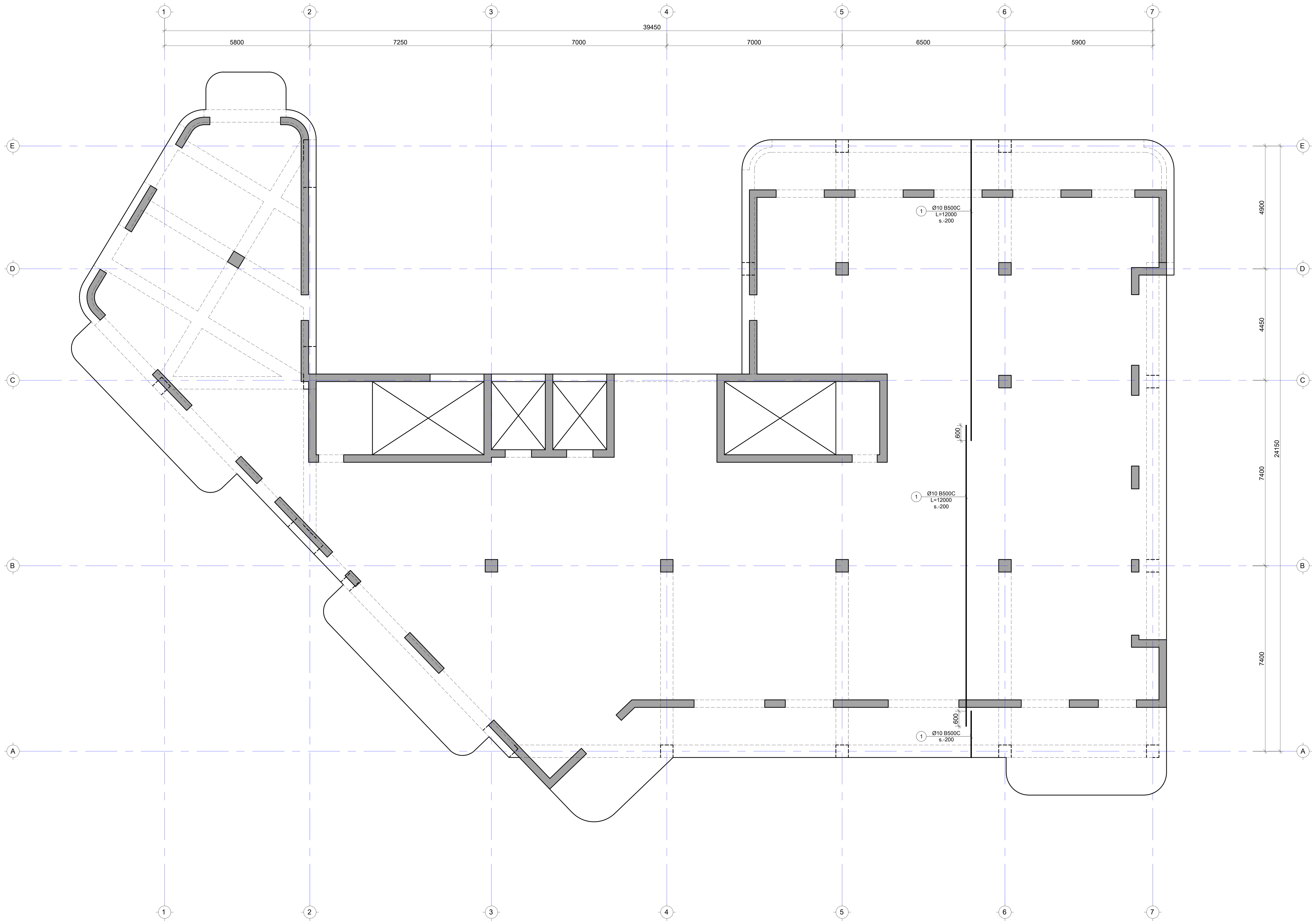

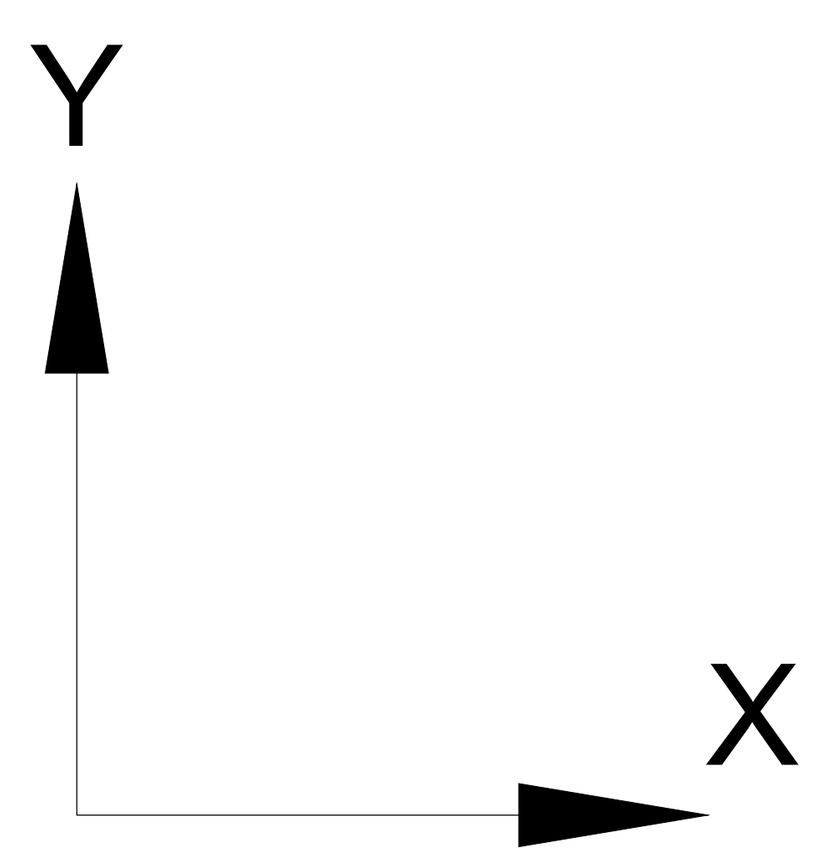

შენიშვნა:
NOTE:

No	Date	Revision	Issued by
----	----	----	----
----	----	----	----
----	----	----	----
----	----	----	----
----	----	----	----

სიტუაციური სქემა
KEY PLAN

პროექტი
PROJECT

პარკვუდი 2

მისამართი
ADDRESS

ქ. თბილისი, ი. ჭავჭავაძის გამზირი N82
ს./კ.-01.14.10.001.100

ნახაზის დასახელება
DRWG. NAME

ფილის არმ.გეგმა ზედა შრე Y მიმ. ნიშნ. 23.30

CUBICON®
DESIGN & BUILDING ENGINEERING

შპს "კუბიკონი", თბილისი, მარშალ გელოვანის გამზ. 13
ტელ: (+995 591) 116444 www.cubicon.ge

მთავარი კონსტრუქტორი: LEAD STRUCTURAL ENGINEER:	შეასრულა: ISSUED BY:	შეამოწმა APPROVED BY:
ბ. გვარლიანი	----	----
	ფორმატი PAPER SIZE: A1	პროექტის №: PROJECT No: 124A22
ფურცლის ნომერი SHEET. No: ST-2033	სტადია STATUS: C.D.	მასშტაბი SCALE: ----

28.02.2023

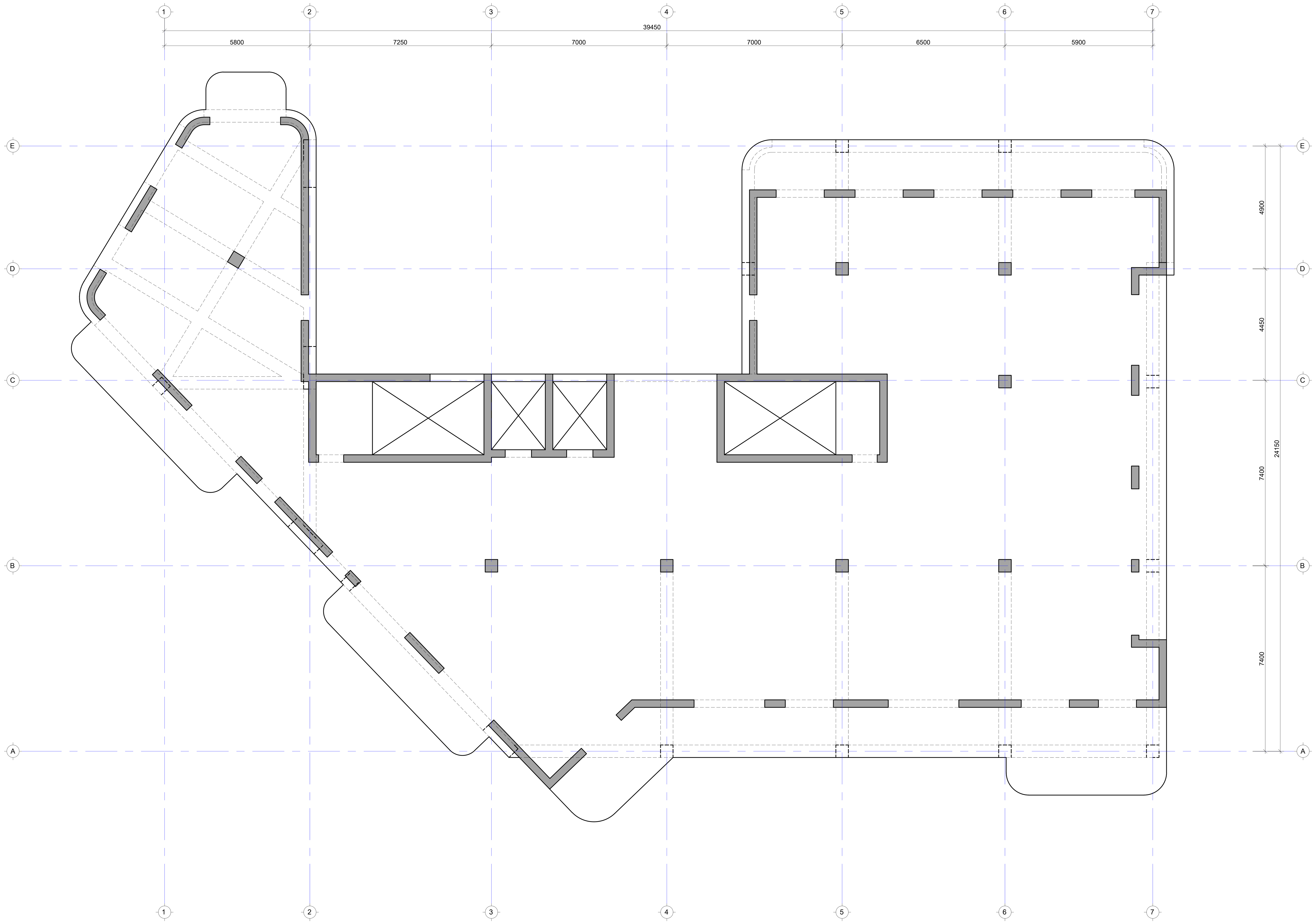

შენიშვნა:
NOTE:

No	Date	Revision	Issued by
----	----	----	----
----	----	----	----
----	----	----	----
----	----	----	----
----	----	----	----

საკვანძო გეგმა
KEY PLAN

პროექტი
PROJECT
პარკვუდი 2

მისამართი
ADDRESS
ქ. თბილისი, ი. ჭავჭავაძის გამზირი N82
ს./კ.-01.14.10.001.100

ნახაზის დასახელება
DRWG. NAME

ფილის განივი არმ.გეგმა ნიშ. 23.30

CUBICON©
DESIGN & BUILDING ENGINEERING
შპს "კუბიკონი", თბილისი, მარშალ გელოვანის გამზ. 13
ტელ: (+995 591) 116444 www.cubicon.ge

მთავარი კონსტრუქტორი: LEAD STRUCTURAL ENGINEER:	შეასრულა: ISSUED BY:	შეამოწმა APPROVED BY:
ბ. გვარლიანი	----	----
	ფორმატი PAPER SIZE A1	პროექტის №: PROJECT No 124A22
ფურცლის ნომერი SHEET. No ST-2034	სტადია STATUS C.D.	მასშტაბი SCALE ----

28.02.2023

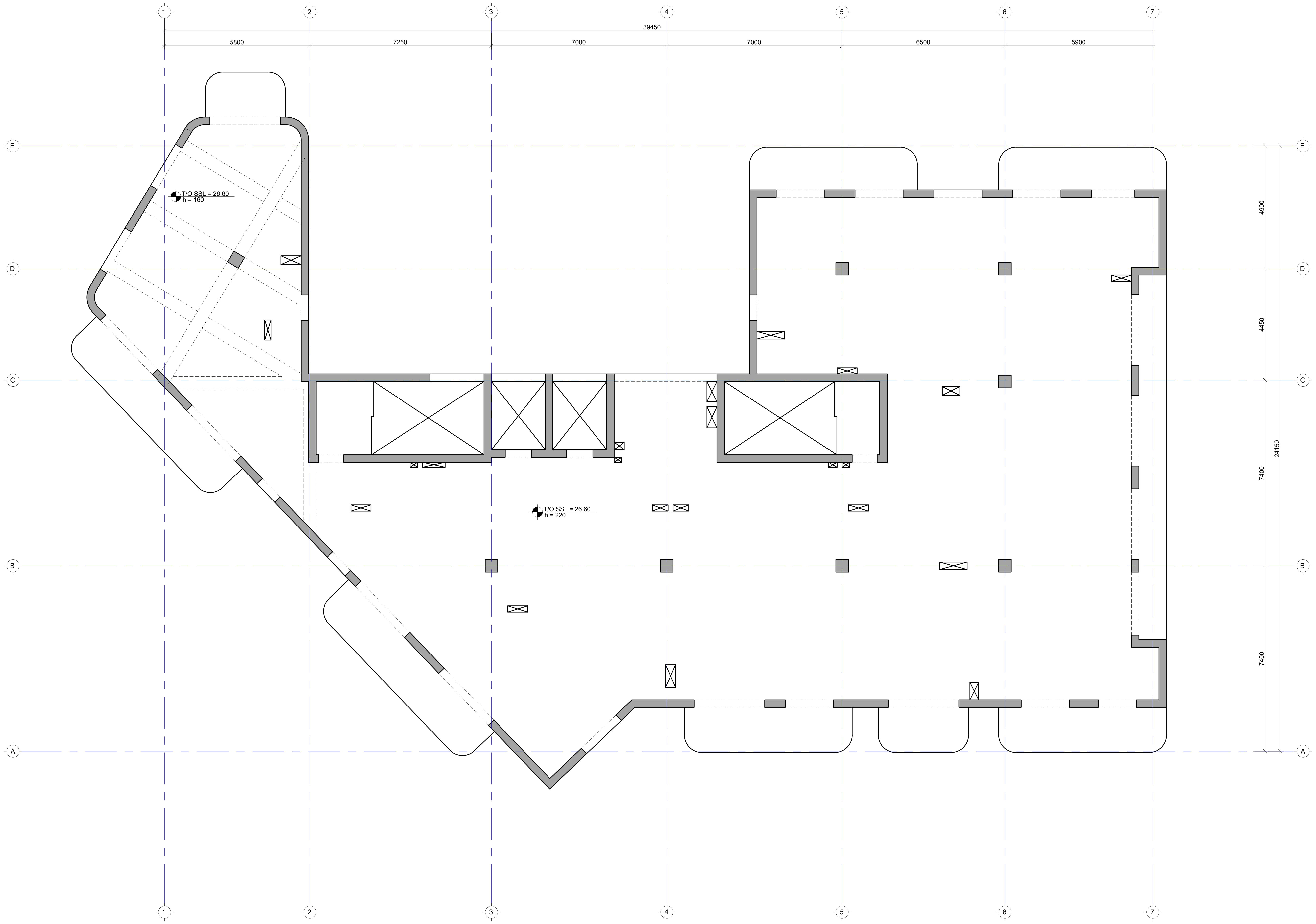

შენიშვნა:
NOTE:

No	Date	Revision	Issued by
----	----	----	----
----	----	----	----
----	----	----	----
----	----	----	----
----	----	----	----

საკვანძო გეგმა
KEY PLAN

პროექტი
PROJECT

პარკვუდი 2

მისამართი
ADDRESS

ქ. თბილისი, ი. ჭავჭავაძის გამზირი N82
ს./კ.-01.14.10.001.100

ნახაზის დასახელება
DRWG. NAME

გად.ფილის საყალიბე გეგმა 26.60 ნიშნულზე

CUBICON
DESIGN & BUILDING ENGINEERING

შპს "კუბიკონი", თბილისი, მარშალ გელოვანის გამზ. 13
ტელ: (+995 591) 116444 www.cubicon.ge

მთავარი კონსტრუქტორი: LEAD STRUCTURAL ENGINEER:	შეასრულა: ISSUED BY:	შეამოწმა APPROVED BY:
ბ. გვარლიანი	----	----
	ფორმატი PAPER SIZE: A1	პროექტის №: PROJECT No: 124A22
ფურცლის ნომერი SHEET. No: ST-2035	სტადია STATUS: C.D.	მასშტაბი SCALE: ----

28.02.2023

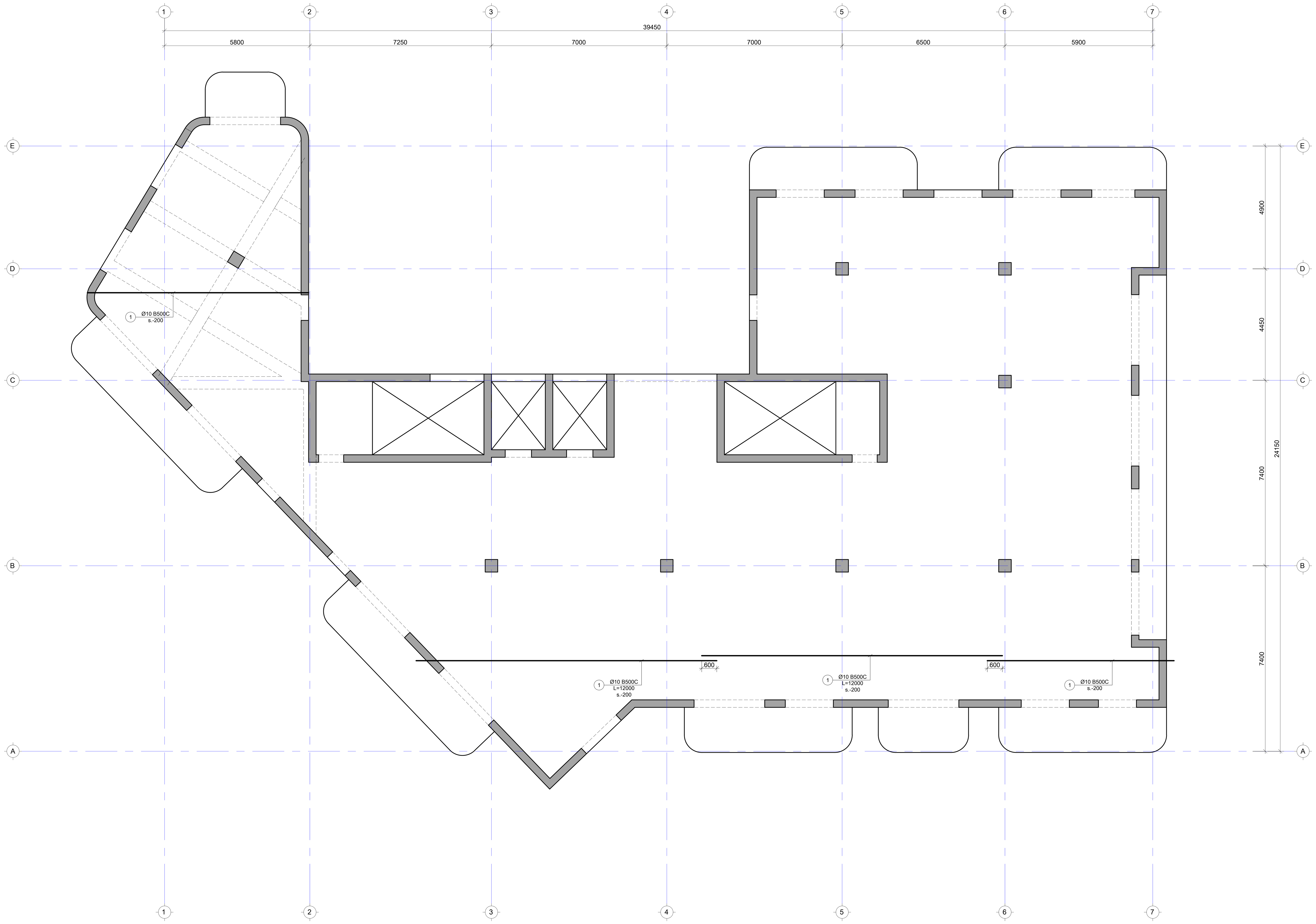

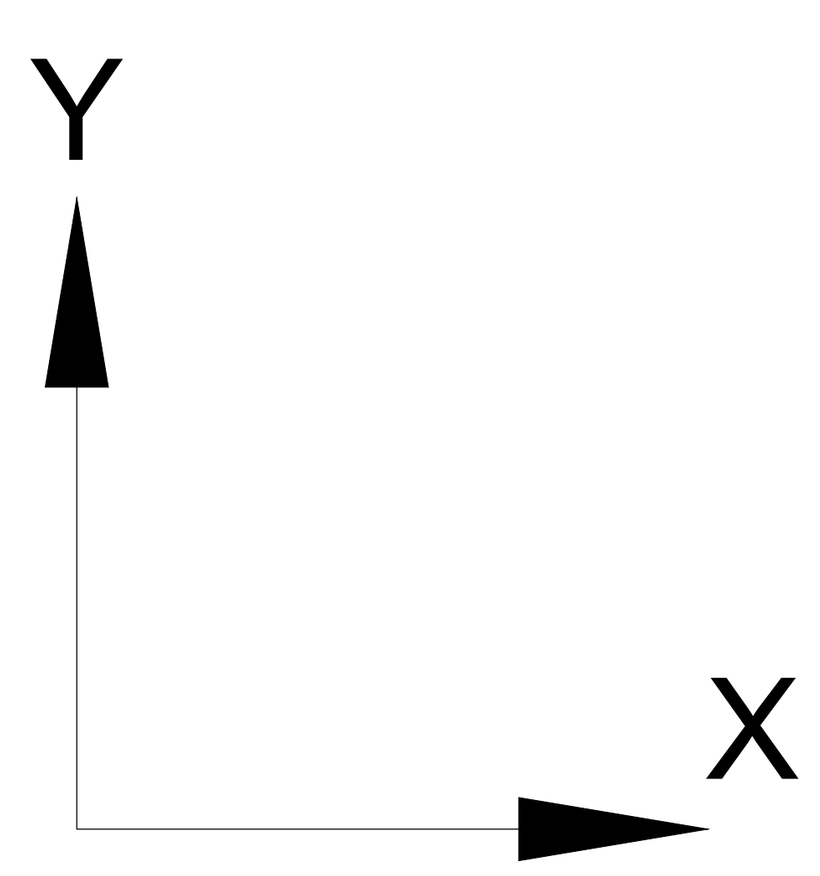

შენიშვნა:
NOTE:

No	Date	Revision	Issued by
----	----	----	----
----	----	----	----
----	----	----	----
----	----	----	----
----	----	----	----

სიტუაციური სქემა
KEY PLAN

პროექტი
PROJECT

პარკვუდი 2

მისამართი
ADDRESS

ქ. თბილისი, ი. ჭავჭავაძის გამზირი N82
ს./კ.-01.14.10.001.100

ნახაზის დასახელება
DRWG. NAME

ფილის არმ.გეგმა ქვ.შრე X მიმ. ნიშნ. 26.60

CUBICON
DESIGN & BUILDING ENGINEERING
შპს "კუბიკონი", თბილისი, მარშალ გელოვანის გამზ. 13
ტელ: (+995 591) 116444 www.cubicon.ge

მთავარი კონსტრუქტორი: LEAD STRUCTURAL ENGINEER: ბ. გვარლიანი	შეასრულა: ISSUED BY: ----	შეამოწმა APPROVED BY: ----
	ფორმატი PAPER SIZE A1	პროექტის №: PROJECT No 124A22
ფურცლის ნომერი SHEET. No ST-2036	სტადია STATUS C.D.	მასშტაბი SCALE ----

28.02.2023

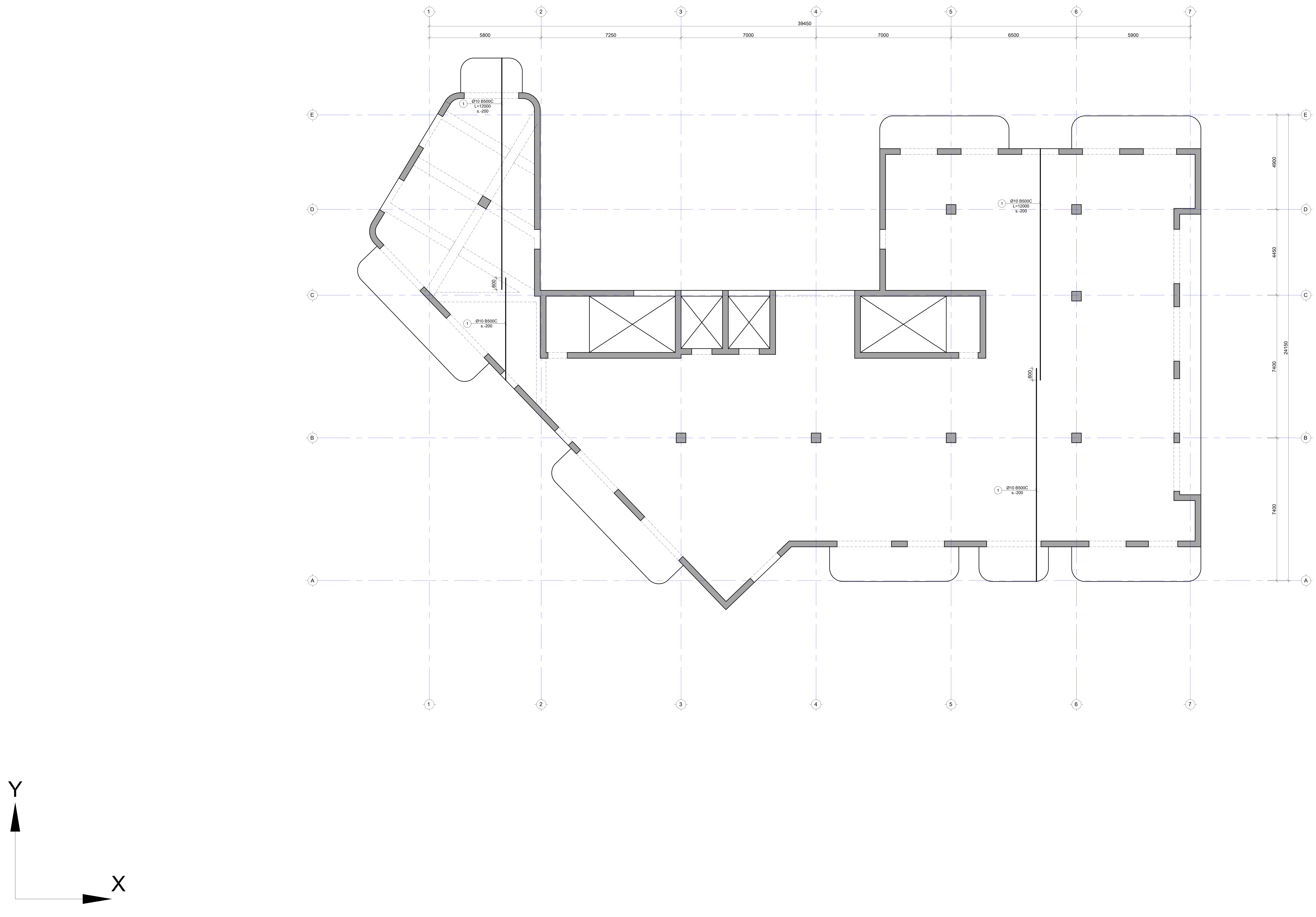

შენიშვნა:
NOTE:

No	Date	Revision	Issued by
----	----	----	----
----	----	----	----
----	----	----	----
----	----	----	----
----	----	----	----

სიტუაციური სქემა
KEY PLAN

პროექტი
PROJECT
პარკვუდი 2

მისამართი
ADDRESS
ქ. თბილისი, ი. ჭავჭავაძის გამზირი N82
ს./კ.-01.14.10.001.100

ნახაზის დასახელება
DRWG. NAME
ფილის არმ.გეგმა ქვ.შრე Y მიმ. ნიშნ. 26.60

CUBICON® DESIGN & BUILDING ENGINEERING
შპს "კუბიკონი", თბილისი, მარშალ გელოვანის გამზ. 13
ტელ: (+995 591) 116444 www.cubicon.ge

მთავარი კონსტრუქტორი: LEAD STRUCTURAL ENGINEER:	შეასრულა: ISSUED BY:	შეამოწმა APPROVED BY:
ბ. გვარლიანი	----	----
	ფორმატი PAPER SIZE: A1	პროექტის №: PROJECT No: 124A22
ფურცლის ნომერი SHEET. No: ST-2037	სტადია STATUS: C.D.	მასშტაბი SCALE: ----

28.02.2023

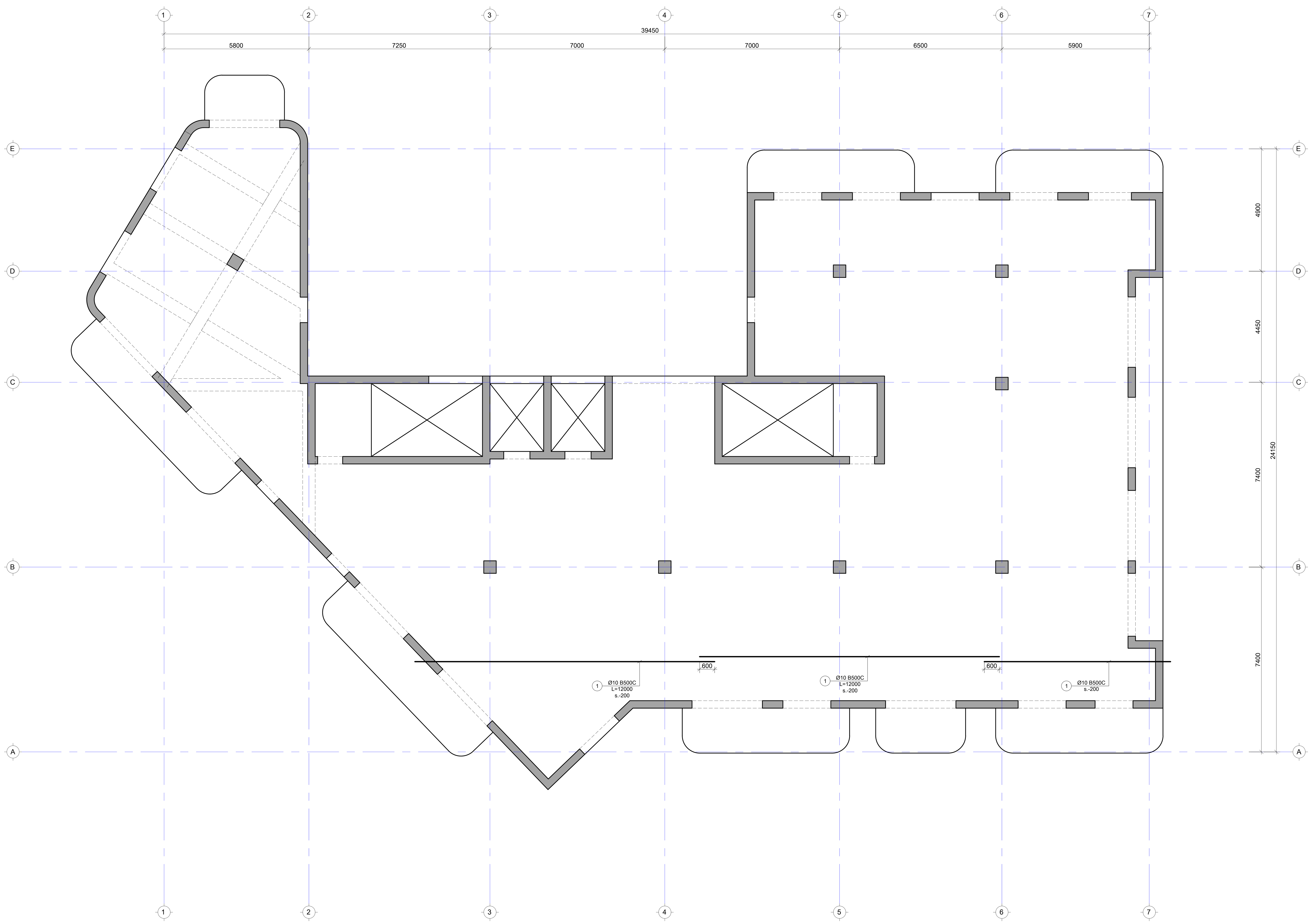

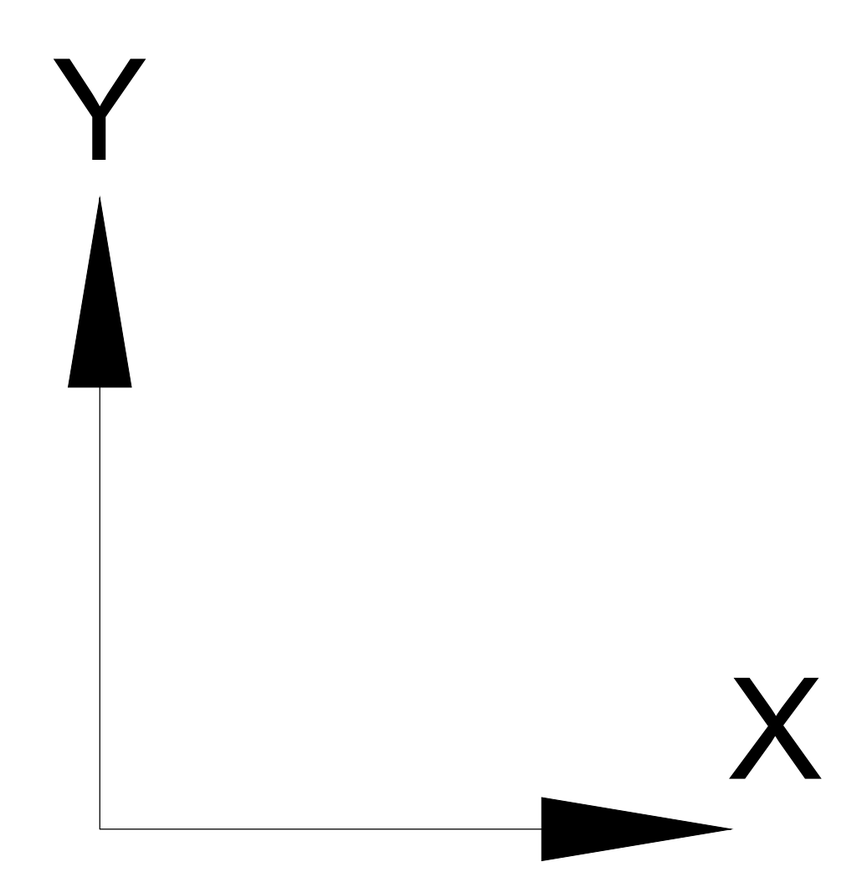

შენიშვნა:
NOTE:

----	----	----	----
----	----	----	----
----	----	----	----
----	----	----	----
----	----	----	----
No	Date	Revision	Issued by

სიტუაციური სქემა
KEY PLAN

პროექტი
PROJECT
პარკვუდი 2

მისამართი
ADDRESS
ქ. თბილისი, ი. ჭავჭავაძის გამზირი N82
ს./კ.-01.14.10.001.100

ნახაზის დასახელება
DRWG. NAME
ფილის არმ.გეგმა ზედა შრე X მიმ. ნიშნ. 26.60

CUBICON©
DESIGN & BUILDING ENGINEERING

შპს "კუბიკონი", თბილისი, მარშალ გელოვანის გამზ. 13
ტელ: (+995 591) 116444 www.cubicon.ge

მთავარი კონსტრუქტორი: LEAD STRUCTURAL ENGINEER: ბ. გვარლიანი	შეასრულა: ISSUED BY: ----	შეამოწმა APPROVED BY: ----
	ფორმატი PAPER SIZE A1	პროექტის №: PROJECT No 124A22
ფურცლის ნომერი SHEET. No ST-2038	სტადია STATUS C.D.	მასშტაბი SCALE ----

28.02.2023

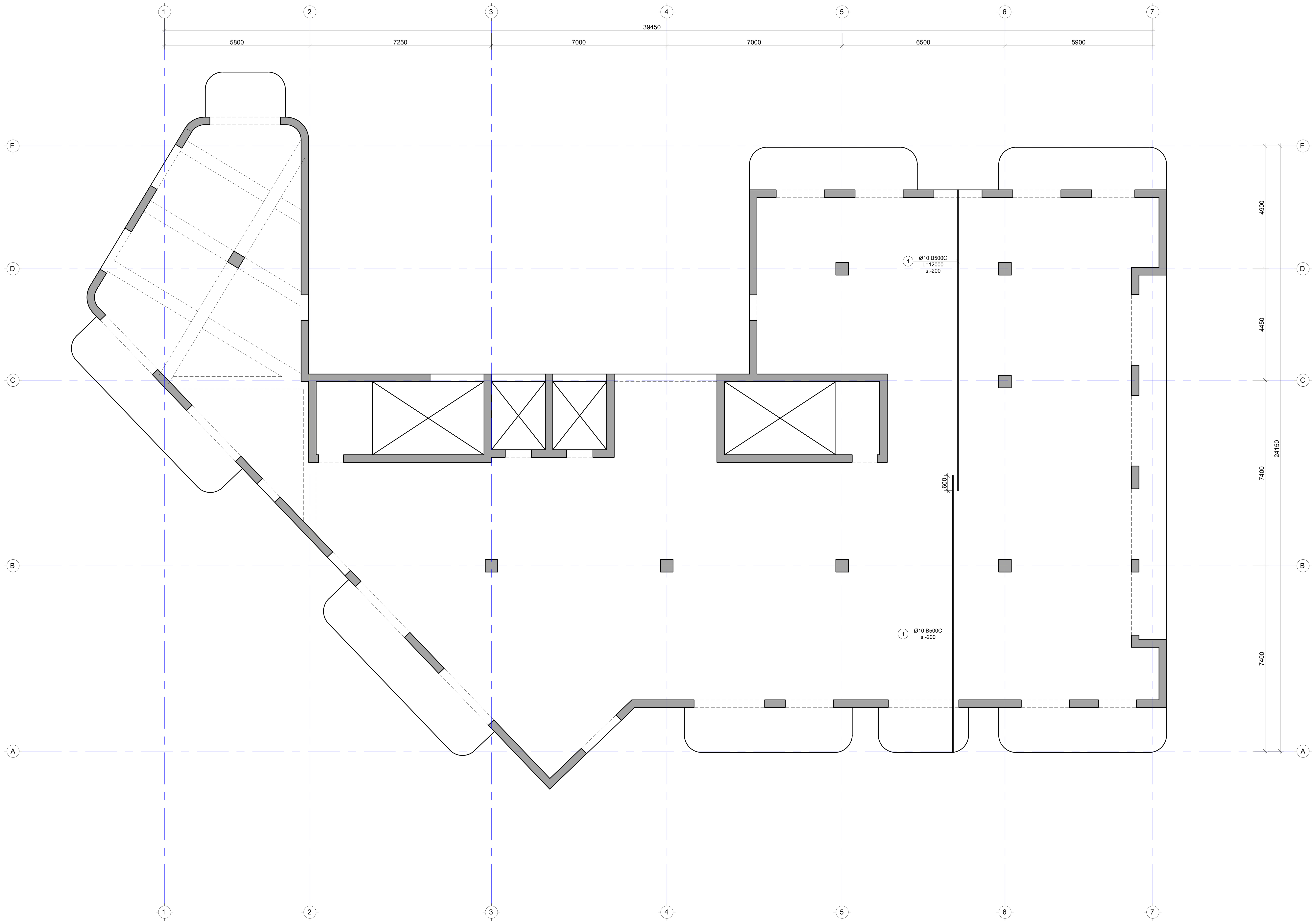

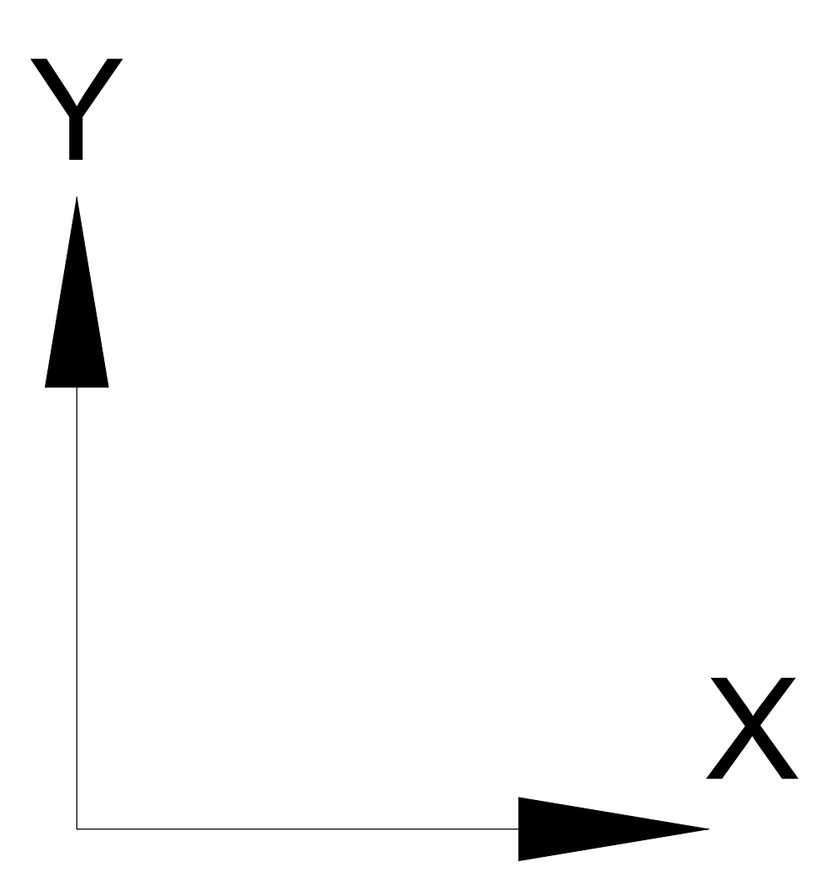

შენიშვნა:
NOTE:

No	Date	Revision	Issued by
----	----	----	----
----	----	----	----
----	----	----	----
----	----	----	----
----	----	----	----

სიტუაციური სქემა
KEY PLAN

პროექტი
PROJECT
პარკვუდი 2

მისამართი
ADDRESS
ქ. თბილისი, ი. ჭავჭავაძის გამზირი N82
ს./კ.-01.14.10.001.100

ნახაზის დასახელება
DRWG. NAME
ფილის არმ.გეგმა ზედა შრე Y მიმ. ნიშნ. 26.60

CUBICON©
DESIGN & BUILDING ENGINEERING
შპს "კუბიკონი", თბილისი, მარშალ გელოვანის გამზ. 13
ტელ: (+995 591) 116444 www.cubicon.ge

მთავარი კონსტრუქტორი: LEAD STRUCTURAL ENGINEER:	შეასრულა: ISSUED BY:	შეამოწმა APPROVED BY:
ბ. გვარლიანი	----	----
	ფორმატი PAPER SIZE: A1	პროექტის №: PROJECT No: 124A22
ფურცლის ნომერი SHEET. No: ST-2039	სტადია STATUS: C.D.	მასშტაბი SCALE: ----

28.02.2023

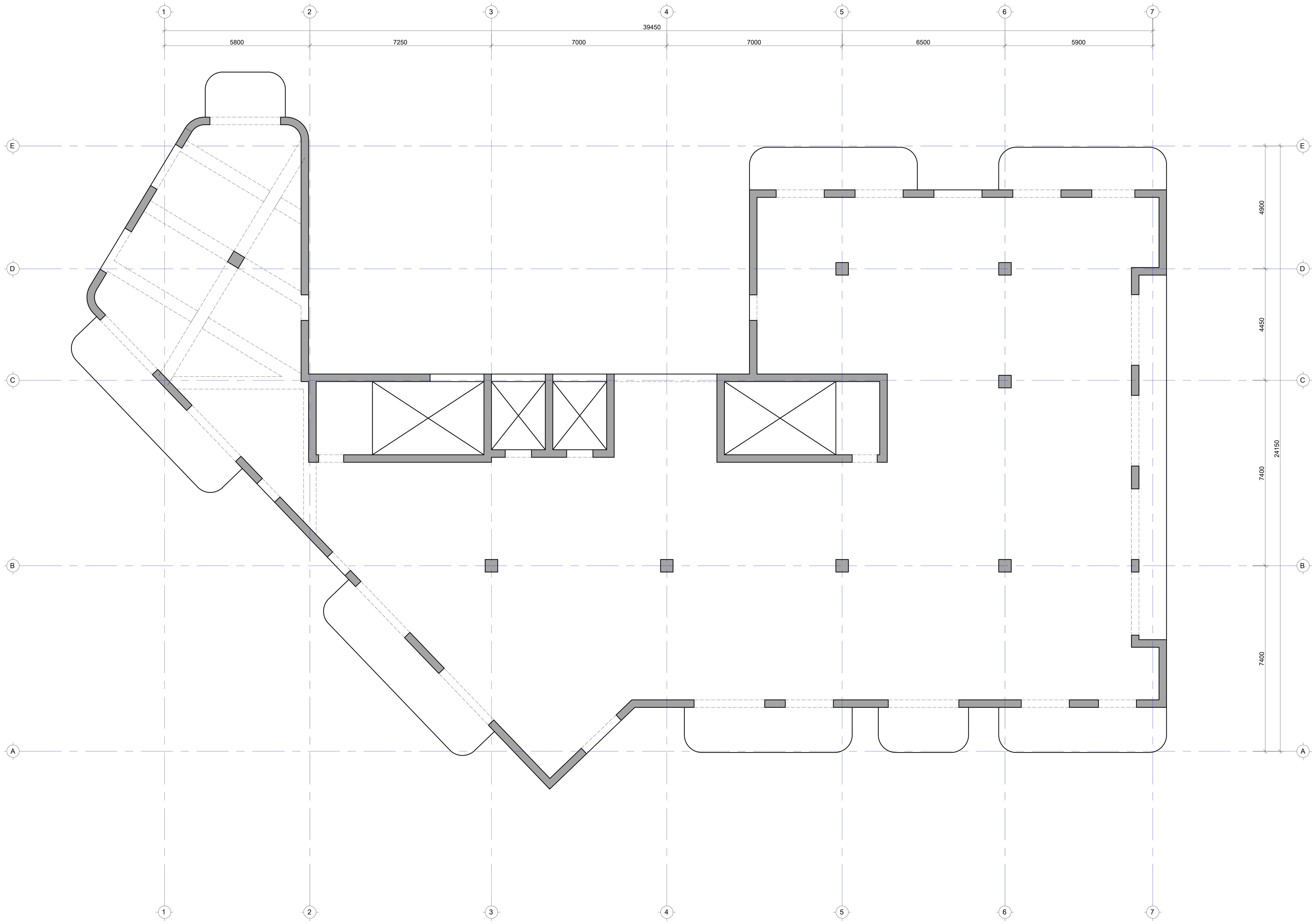

შენიშვნა:
NOTE:

No	Date	Revision	Issued by
----	----	----	----
----	----	----	----
----	----	----	----
----	----	----	----
----	----	----	----

გასაღები გეგმა
KEY PLAN

პროექტი
PROJECT
პარკვუდი 2

მისამართი
ADDRESS
ქ. თბილისი, ი. ჭავჭავაძის გამზირი N82
ს./კ.-01.14.10.001.100

ნახაზის დასახელება
DRWG. NAME
ფილის განივი არმ.გეგმა ნიშნ. 26.60

CUBICON©
DESIGN & BUILDING ENGINEERING
შპს "კუბიკონი", თბილისი, მარშალ გელოვანის გამზ. 13
ტელ: (+995 591) 116444 www.cubicon.ge

მთავარი კონსტრუქტორი: LEAD STRUCTURAL ENGINEER:	შეასრულა: ISSUED BY:	შეამოწმა APPROVED BY:
ბ. გვარლიანი	----	----
	ფორმატი PAPER SIZE: A1	პროექტის №: PROJECT No: 124A22
ფურცლის ნომერი SHEET. No: ST-2040	სტადია STATUS: C.D.	მასშტაბი SCALE: ----

28.02.2023

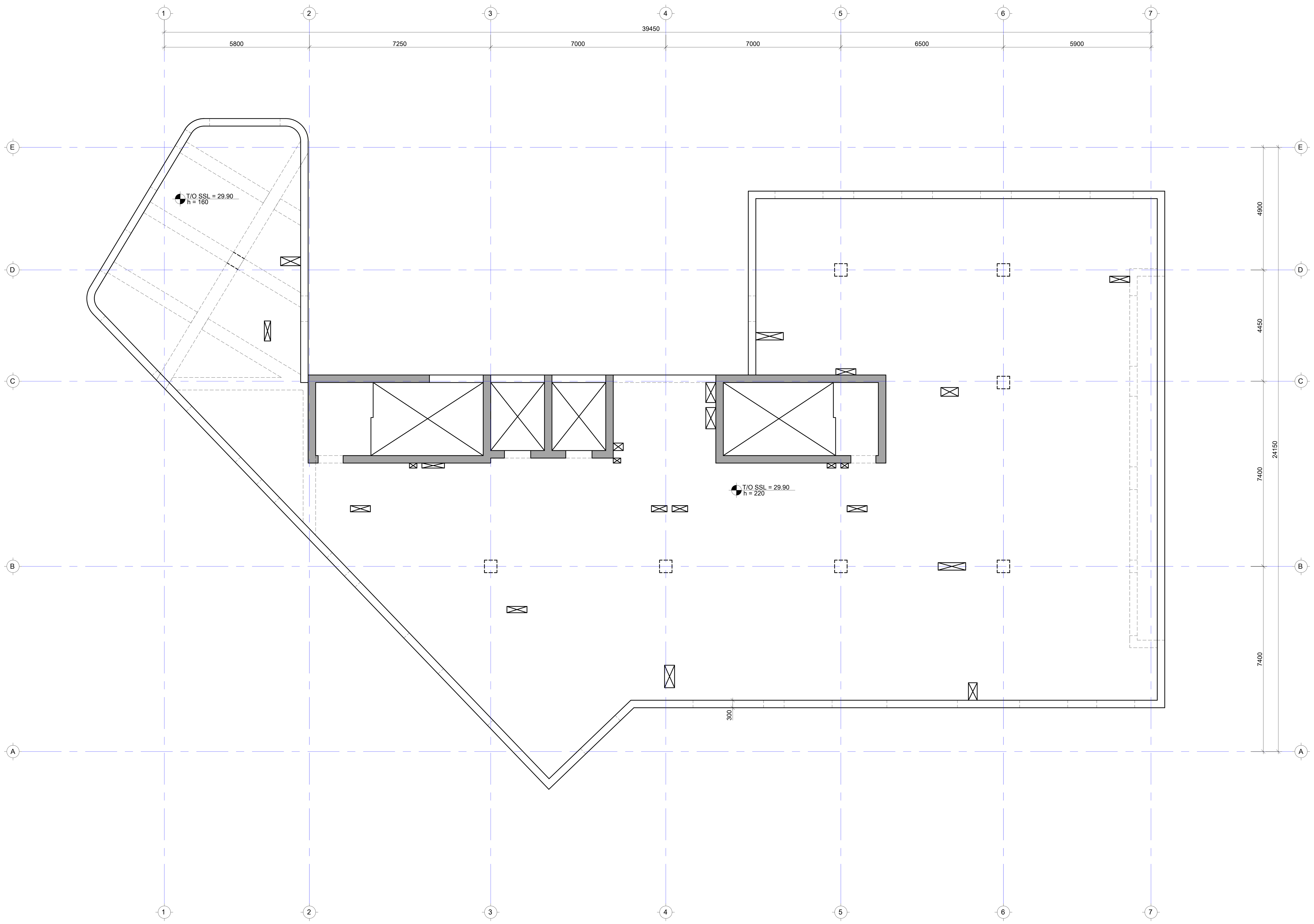

შენიშვნა:
NOTE:

----	----	----	----
----	----	----	----
----	----	----	----
----	----	----	----
----	----	----	----
No	Date	Revision	Issued by

სიტუაციური სქემა
KEY PLAN

პროექტი
PROJECT
პარკვუდი 2

მისამართი
ADDRESS
ქ. თბილისი, ი. ჭავჭავაძის გამზირი N82
ს./კ.-01.14.10.001.100

ნახაზის დასახელება
DRWG. NAME
გად.ფილის საყალიბე გეგმა 29.90 ნიშნულზე

CUBICON©
DESIGN & BUILDING ENGINEERING

შპს "კუბიკონი", თბილისი, მარშალ გელოვანის გამზ. 13
ტელ: (+995 591) 116444 www.cubicon.ge

მთავარი კონსტრუქტორი: LEAD STRUCTURAL ENGINEER:	შეასრულა: ISSUED BY:	შეამოწმა APPROVED BY:
ბ. გვარლიანი	----	----
	ფორმატი PAPER SIZE A1	პროექტის №: PROJECT No 124A22
ფურცლის ნომერი SHEET. No ST-2041	სტადია STATUS C.D.	მასშტაბი SCALE ----

28.02.2023

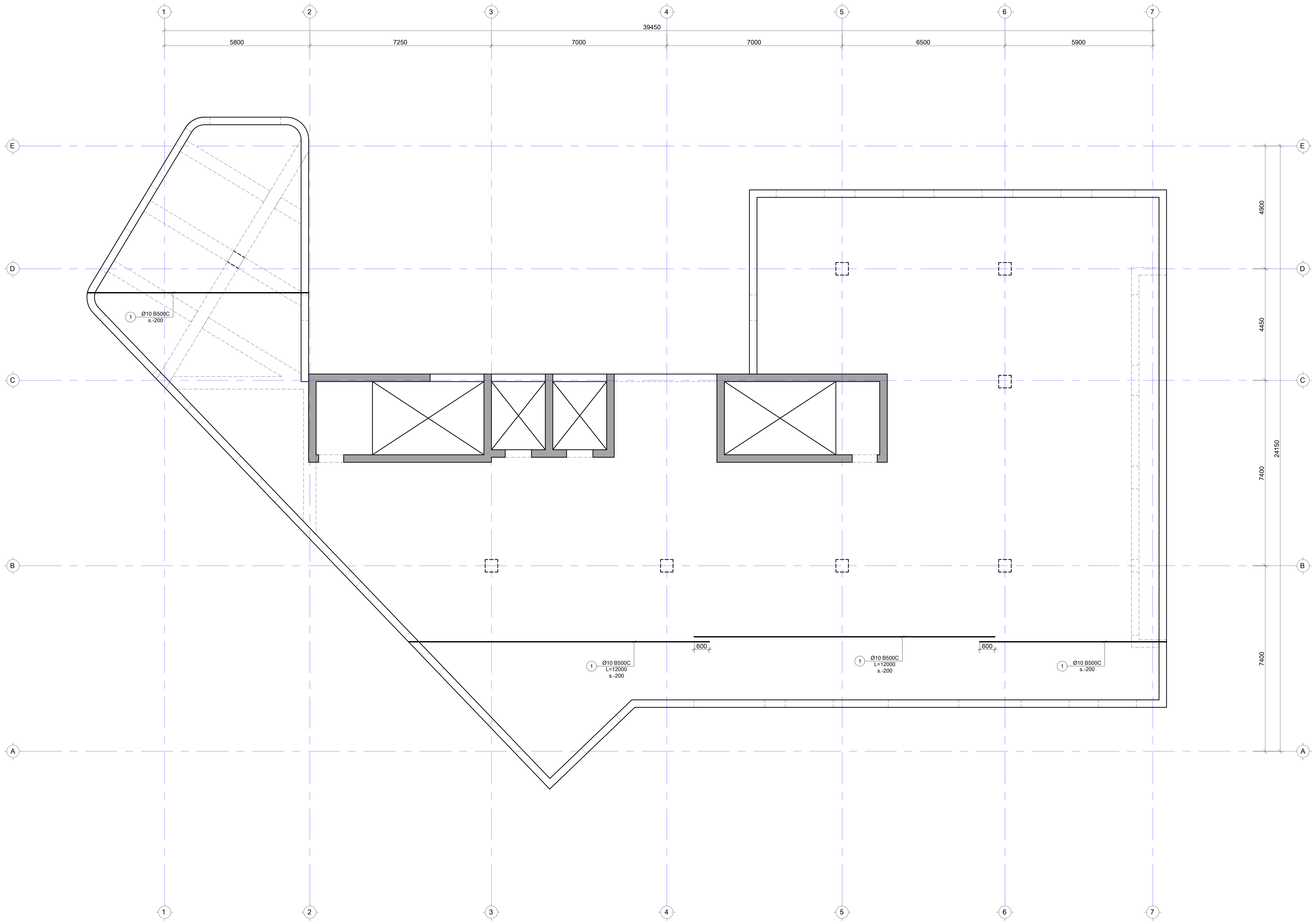

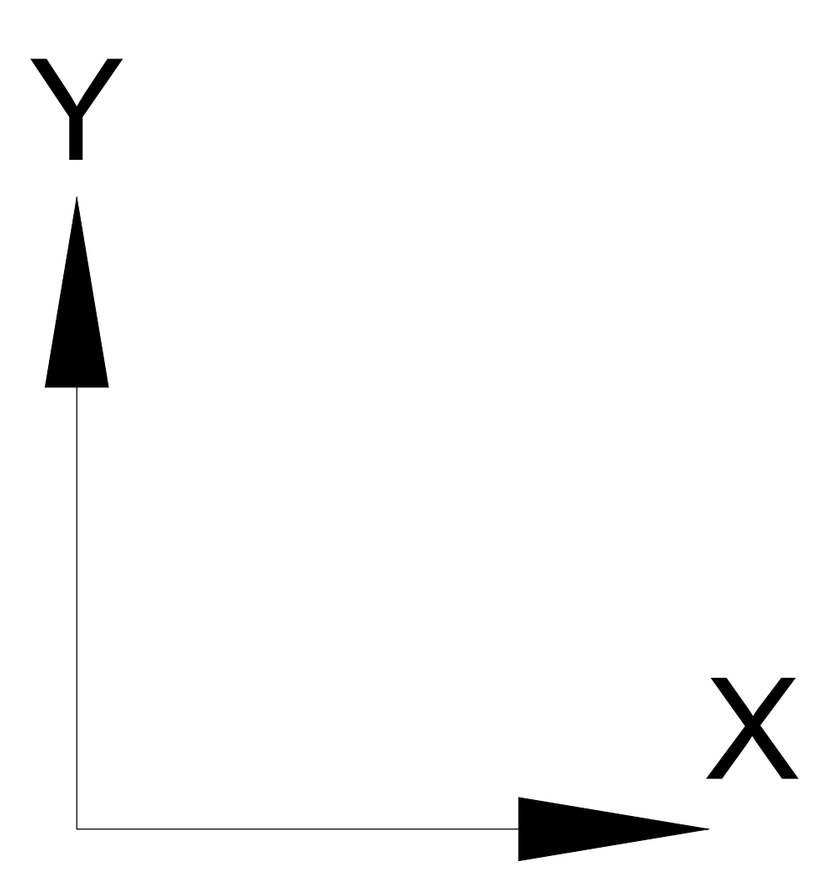

შენიშვნა:
NOTE:

No	Date	Revision	Issued by
----	----	----	----
----	----	----	----
----	----	----	----
----	----	----	----
----	----	----	----

სიტუაციური სქემა
KEY PLAN

პროექტი
PROJECT
პარკვუდი 2

მისამართი
ADDRESS
ქ. თბილისი, ი. ჭავჭავაძის გამზირი N82
ს./კ.-01.14.10.001.100

ნახაზის დასახელება
DRWG. NAME
ფილის არმ.გეგმა ქვ.შრე X მიმ. ნიშნ. 29.90

CUBICON DESIGN & BUILDING ENGINEERING

შპს "კუბიკონი", თბილისი, მარშალ გელოვანის გამზ. 13
ტელ: (+995 591) 116444 www.cubicon.ge

მთავარი კონსტრუქტორი: LEAD STRUCTURAL ENGINEER:	შეასრულა: ISSUED BY:	შეამოწმა APPROVED BY:
ბ. გვარლიანი	----	----
	ფორმატი PAPER SIZE: A1	პროექტის №: PROJECT No: 124A22
ფურცლის ნომერი SHEET. No: ST-2042	სტადია STATUS: C.D.	მასშტაბი SCALE: ----

28.02.2023

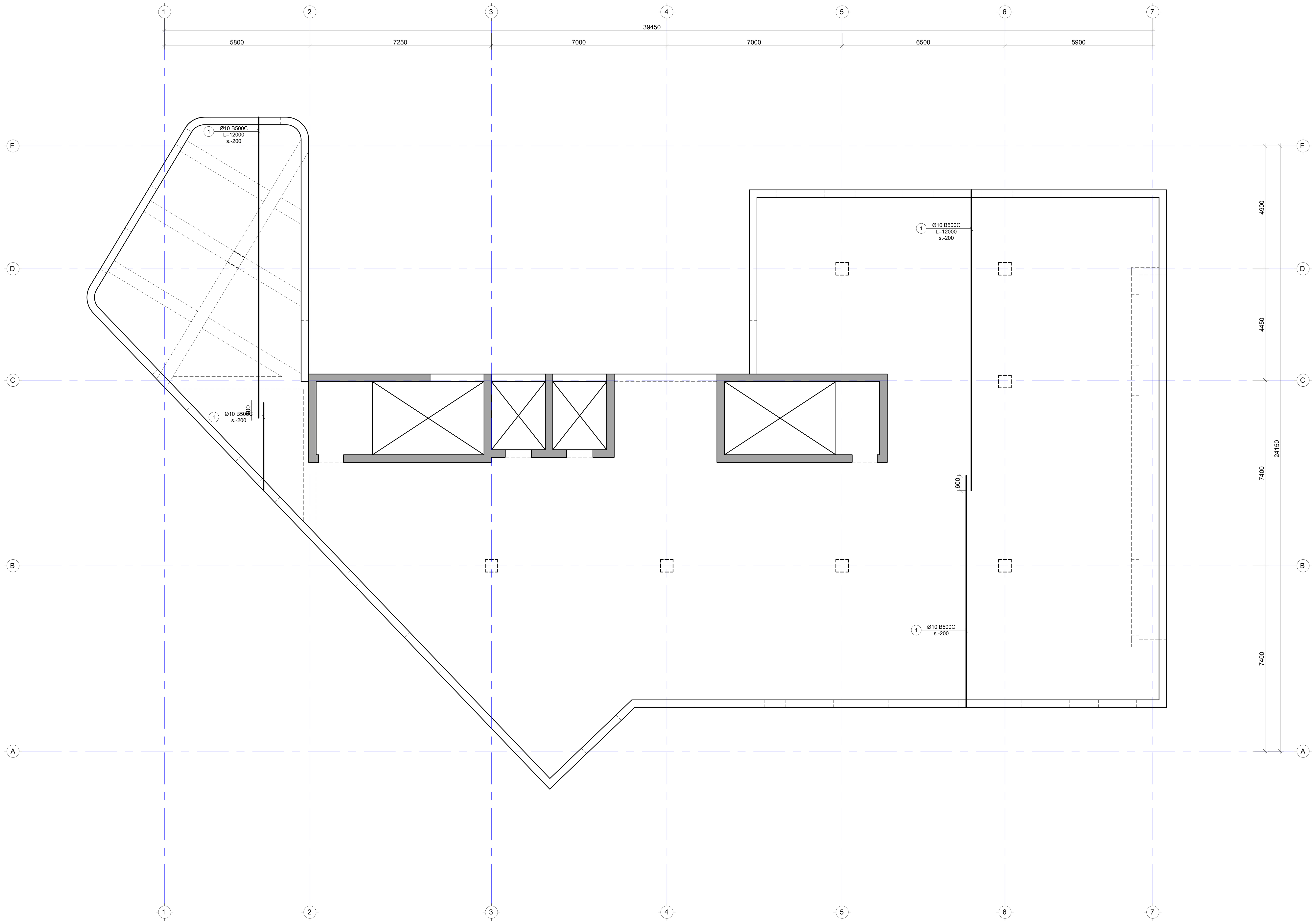

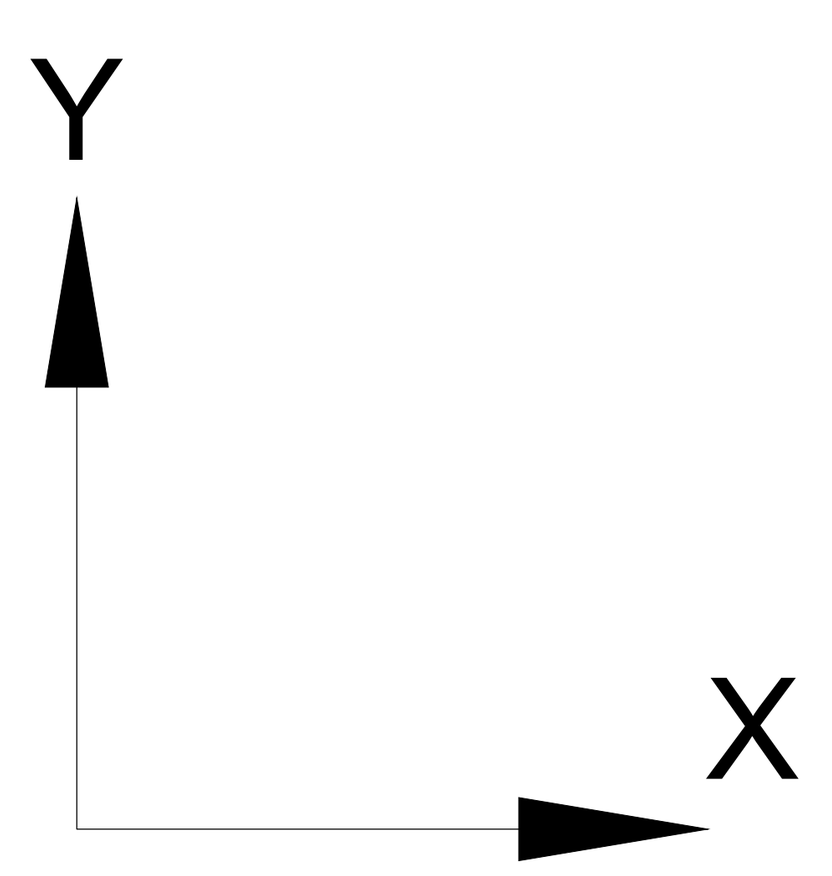

შენიშვნა:
NOTE:

No	Date	Revision	Issued by
----	----	----	----
----	----	----	----
----	----	----	----
----	----	----	----
----	----	----	----

სიტუაციური სქემა
KEY PLAN

პროექტი
PROJECT
პარკვუდი 2

მისამართი
ADDRESS
ქ. თბილისი, ი. ჭავჭავაძის გამზირი N82
ს./კ.-01.14.10.001.100

ნახაზის დასახელება
DRWG. NAME
ფილის არმ.გეგმა ქვ.შრე Y მიმ. ნიშნ. 29.90

CUBICON®
DESIGN & BUILDING ENGINEERING
შპს "კუბიკონი", თბილისი, მარშალ გელოვანის გამზ. 13
ტელ: (+995 591) 116444 www.cubicon.ge

მთავარი კონსტრუქტორი: LEAD STRUCTURAL ENGINEER: ბ. გვარლიანი	შეასრულა: ISSUED BY: ----	შეამოწმა APPROVED BY: ----
	ფორმატი PAPER SIZE A1	პროექტის №: PROJECT No 124A22
ფურცლის ნომერი SHEET. No ST-2043	სტადია STATUS C.D.	მასშტაბი SCALE ----

28.02.2023

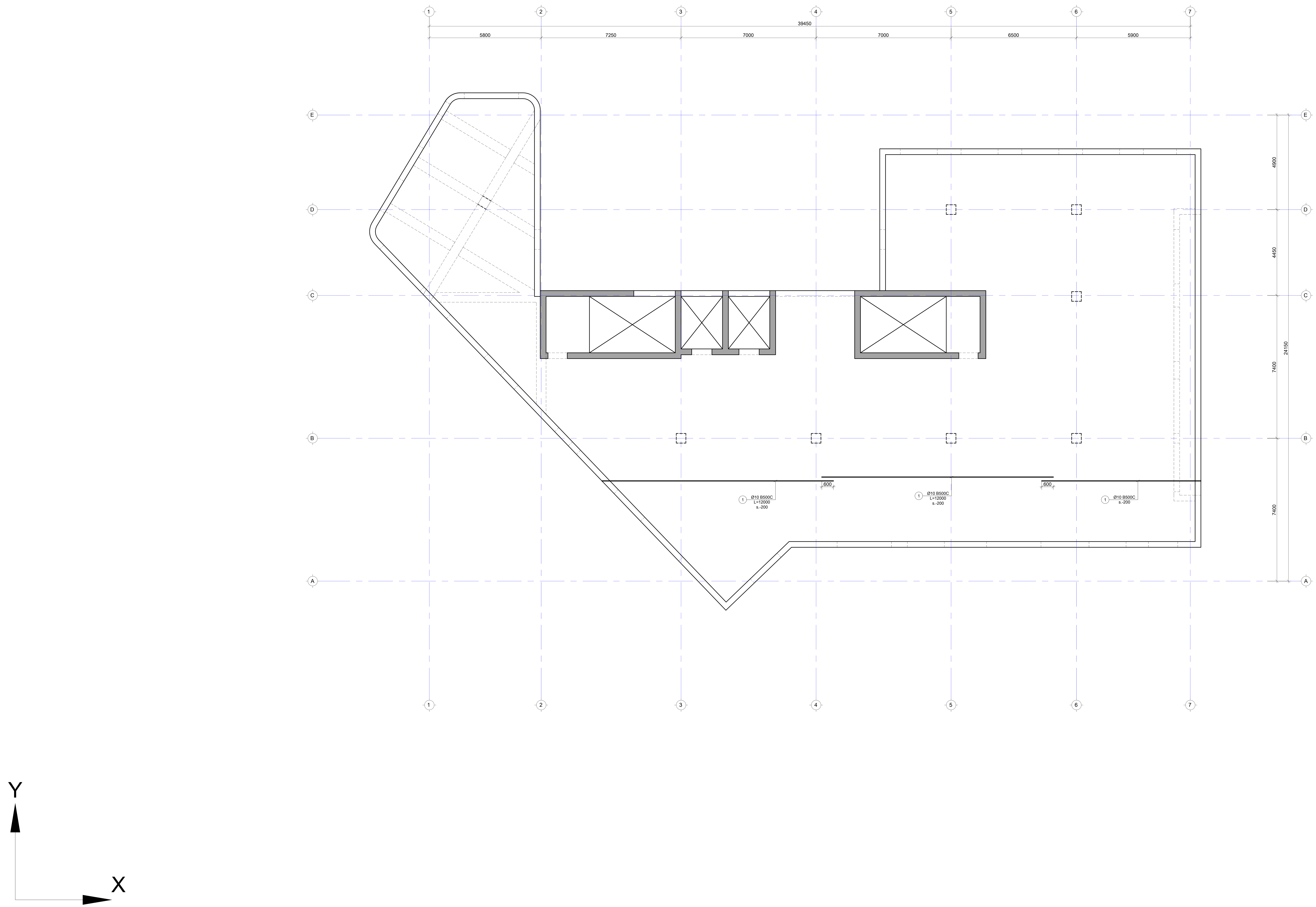

შენიშვნა:
NOTE:

No	Date	Revision	Issued by
----	----	----	----
----	----	----	----
----	----	----	----
----	----	----	----
----	----	----	----

საჩვენებელი სქემა
KEY PLAN

პროექტი
PROJECT
პარკვუდი 2

მისამართი
ADDRESS
ქ. თბილისი, ი. ჭავჭავაძის გამზირი N82
ს./კ.-01.14.10.001.100

ნახაზის დასახელება
DRWG. NAME
ფილის არმ.გეგმა ზედა შრე X მიმ. ნიშნ. 29.90

CUBICON©
DESIGN & BUILDING ENGINEERING
შპს "კუბიკონი", თბილისი, მარშალ გელოვანის გამზ. 13
ტელ: (+995 591) 116444 www.cubicon.ge

მთავარი კონსტრუქტორი: LEAD STRUCTURAL ENGINEER:	შეასრულა: ISSUED BY:	შეამოწმა APPROVED BY:
ბ. გვარლიანი	----	----
	ფორმატი PAPER SIZE: A1	პროექტის №: PROJECT No: 124A22
ფურცლის ნომერი SHEET. No: ST-2044	სტადია STATUS: C.D.	მასშტაბი SCALE: ----

28.02.2023

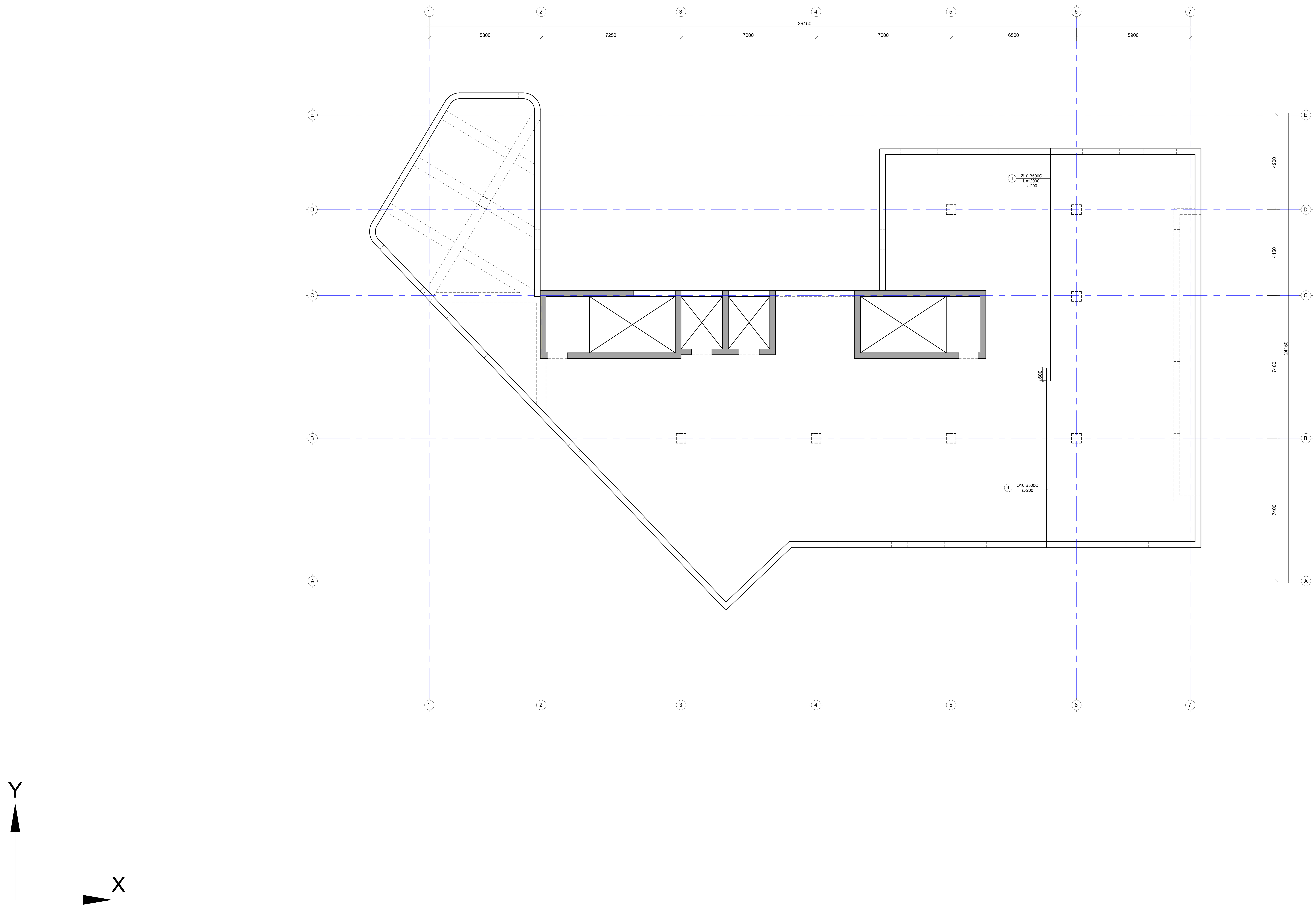

შენიშვნა:
NOTE:

No	Date	Revision	Issued by
----	----	----	----
----	----	----	----
----	----	----	----
----	----	----	----
----	----	----	----

საკვანძო გეგმა
KEY PLAN

პროექტი
PROJECT
პარკვუდი 2

მისამართი
ADDRESS
ქ. თბილისი, ი. ჭავჭავაძის გამზირი N82
ს./კ.-01.14.10.001.100

ნახაზის დასახელება
DRWG. NAME
ფილის არმ.გეგმა ზედა შრე Y მიმ. ნიშნ. 29.90

CUBICON©
DESIGN & BUILDING ENGINEERING
შპს "კუბიკონი", თბილისი, მარშალ გელოვანის გამზ. 13
ტელ: (+995 591) 116444 www.cubicon.ge

მთავარი კონსტრუქტორი: LEAD STRUCTURAL ENGINEER:	შეასრულა: ISSUED BY:	შეამოწმა APPROVED BY:
ბ. გვარლიანი	----	----
	ფორმატი PAPER SIZE: A1	პროექტის №: PROJECT No: 124A22
ფურცლის ნომერი SHEET. No: ST-2045	სტადია STATUS: C.D.	მასშტაბი SCALE: ----

28.02.2023

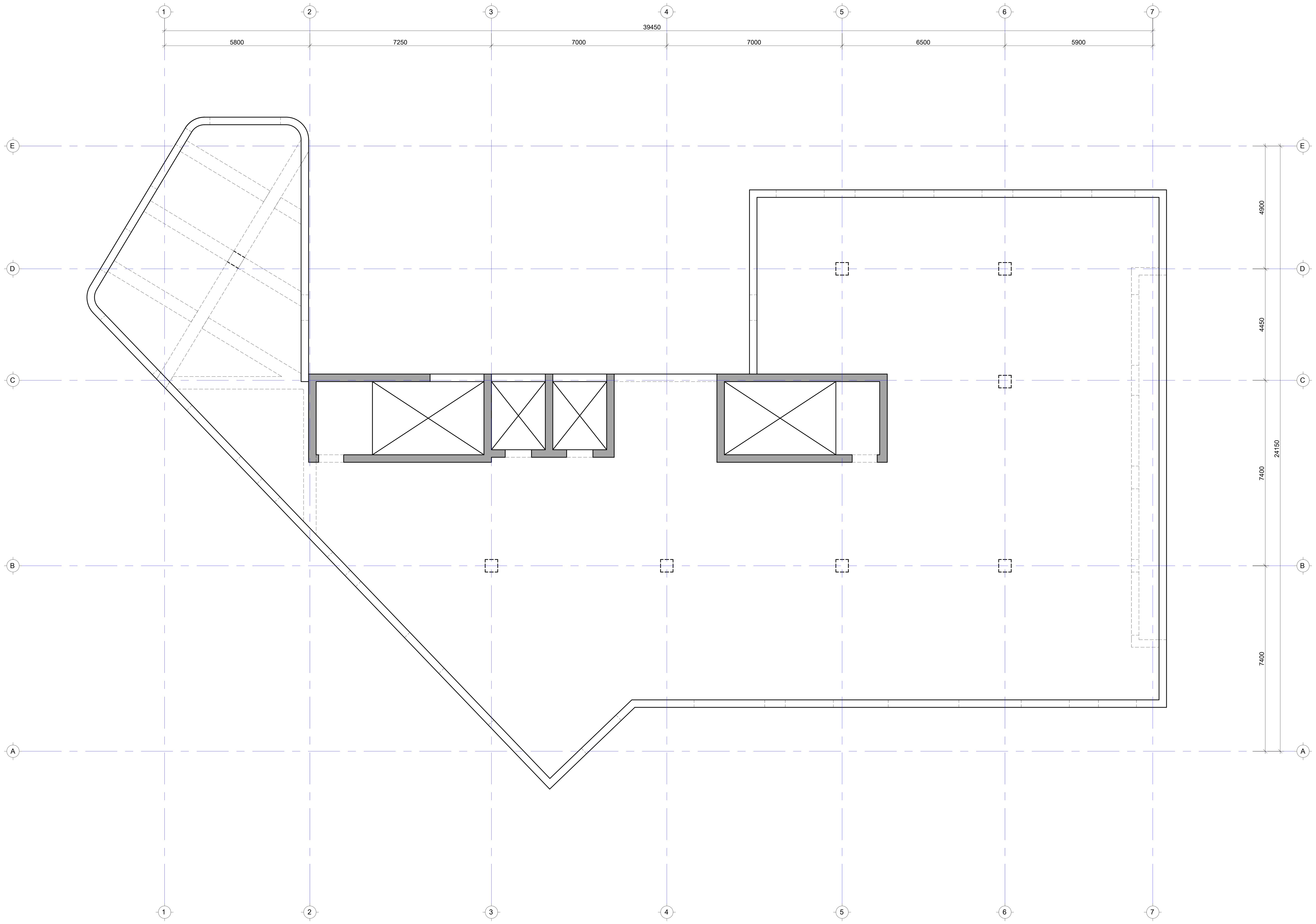

შენიშვნა:
NOTE:

No	Date	Revision	Issued by
----	----	----	----
----	----	----	----
----	----	----	----
----	----	----	----
----	----	----	----

სიტუაციური სქემა
KEY PLAN

პროექტი
PROJECT
პარკვუდი 2

მისამართი
ADDRESS
ქ. თბილისი, ი. ჭავჭავაძის გამზირი N82
ს./კ.-01.14.10.001.100

ნახაზის დასახელება
DRWG. NAME
ფილის განივი არმ.გეგმა ნიშნ. 29.90

CUBICON DESIGN & BUILDING ENGINEERING
შპს "კუბიკონი", თბილისი, მარშალ გელოვანის გამზ. 13
ტელ: (+995 591) 116444 www.cubicon.ge

მთავარი კონსტრუქტორი: LEAD STRUCTURAL ENGINEER:	შეასრულა: ISSUED BY:	შეამოწმა APPROVED BY:
ბ. გვარლიანი	----	----
	ფორმატი PAPER SIZE: A1	პროექტის №: PROJECT No: 124A22
ფურცლის ნომერი SHEET. No: ST-2046	სტადია STATUS: C.D.	მასშტაბი SCALE: ----

28.02.2023

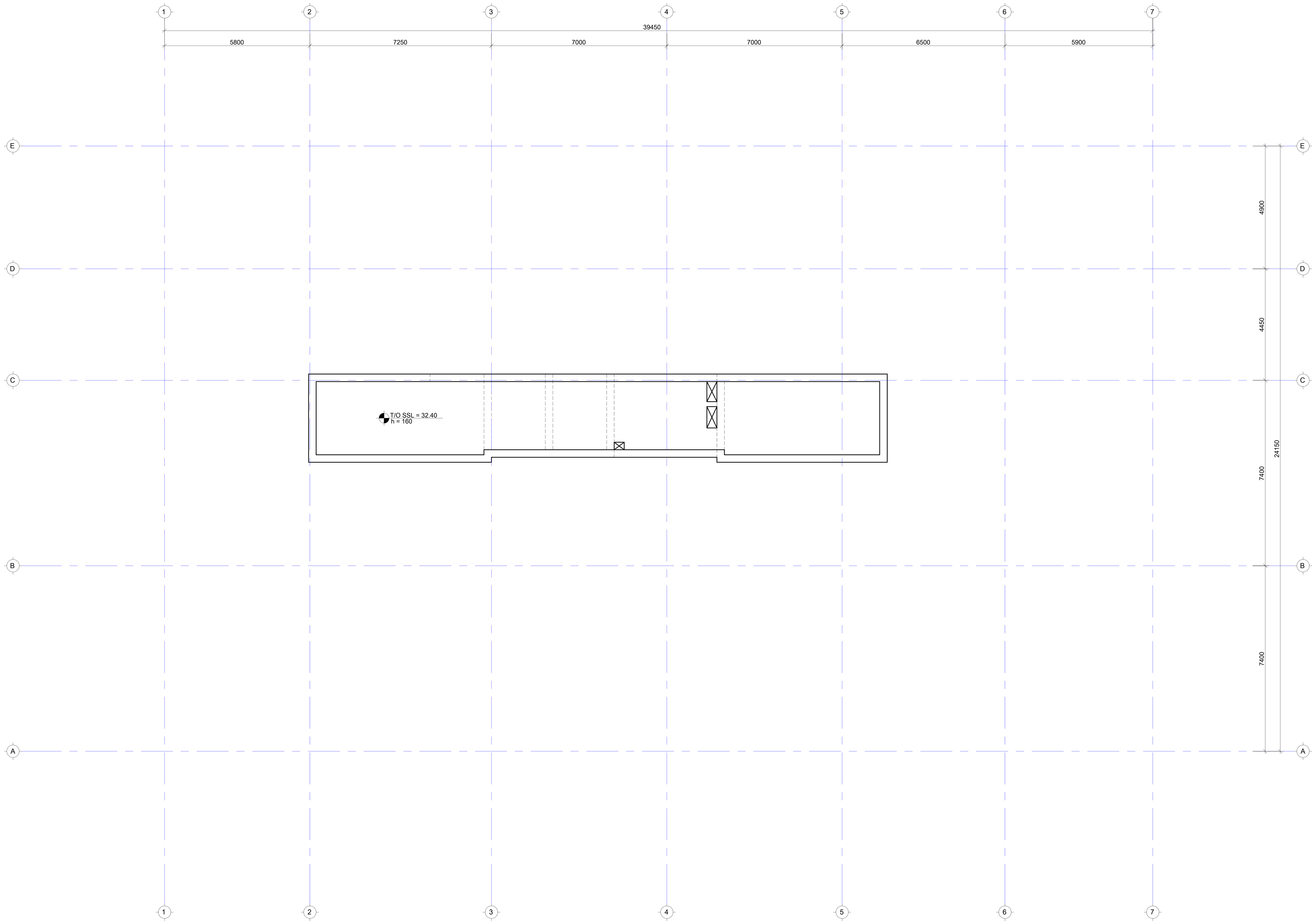

შენიშვნა:
NOTE:

No	Date	Revision	Issued by
----	----	----	----
----	----	----	----
----	----	----	----
----	----	----	----
----	----	----	----

საკვანძო სქემა
KEY PLAN

პროექტი
PROJECT
პარკვუდი 2

მისამართი
ADDRESS
ქ. თბილისი, ი. ჭავჭავაძის გამზირი N82
ს./კ.-01.14.10.001.100

ნახაზის დასახელება
DRWG. NAME
გად.ფილის საყალიბე გეგმა 32.40 ნიშნულზე

CUBICON©
DESIGN & BUILDING ENGINEERING
შპს "კუბიკონი", თბილისი, მარშალ გელოვანის გამზ. 13
ტელ: (+995 591) 116444 www.cubicon.ge

მთავარი კონსტრუქტორი: LEAD STRUCTURAL ENGINEER:	შეასრულა: ISSUED BY:	შეამოწმა APPROVED BY:
ბ. გვარლიანი	----	----
	ფორმატი PAPER SIZE: A1	პროექტის №: PROJECT No: 124A22
ფურცლის ნომერი SHEET. No: ST-2047	სტადია STATUS: C.D.	მასშტაბი SCALE: ----

28.02.2023

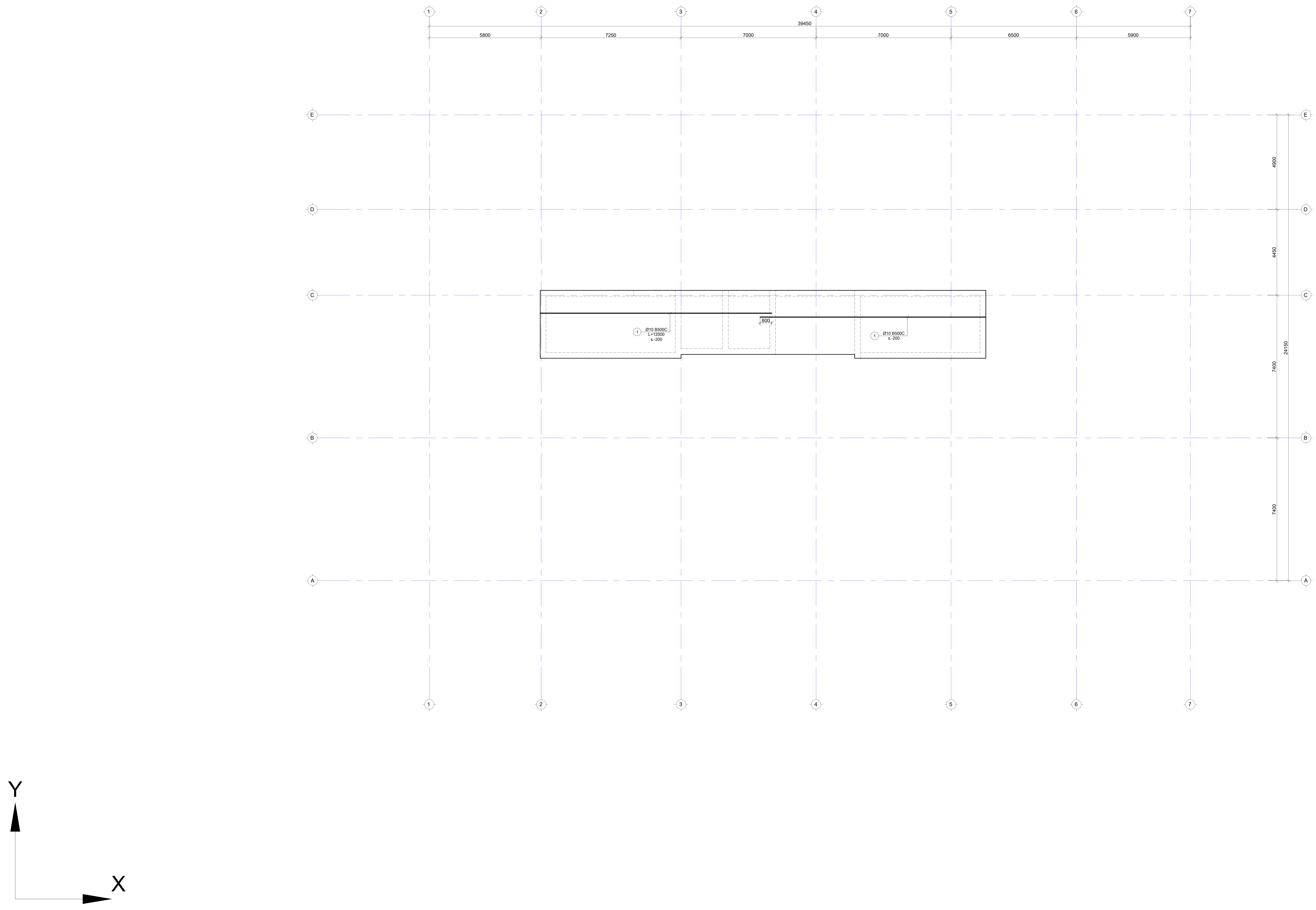

შენიშვნა:
NOTE:

No	Date	Revision	Issued by
----	----	----	----
----	----	----	----
----	----	----	----
----	----	----	----
----	----	----	----

სიტუაციური სქემა
KEY PLAN

პროექტი
PROJECT
პარკვუდი 2

მისამართი
ADDRESS
ქ. თბილისი, ი. ჭავჭავაძის გამზირი N82
ს./კ.-01.14.10.001.100

ნახაზის დასახელება
DRWG. NAME
ფილის არმ.გეგმა ქვ.შრე X მიმ. ნიშნ. 32.40

შპს "კუბიკონი", თბილისი, მარშალ გელოვანის გამზ. 13
ტელ: (+995 591) 116444 www.cubicon.ge

მთავარი კონსტრუქტორი: LEAD STRUCTURAL ENGINEER:	შეასრულა: ISSUED BY:	შეამოწმა APPROVED BY:
ბ. გვარლიანი	----	----
	ფორმატი PAPER SIZE: A1	პროექტის №: PROJECT No: 124A22
ფურცლის ნომერი SHEET. No: ST-2048	სტადია STATUS: C.D.	მასშტაბი SCALE: ----

28.02.2023

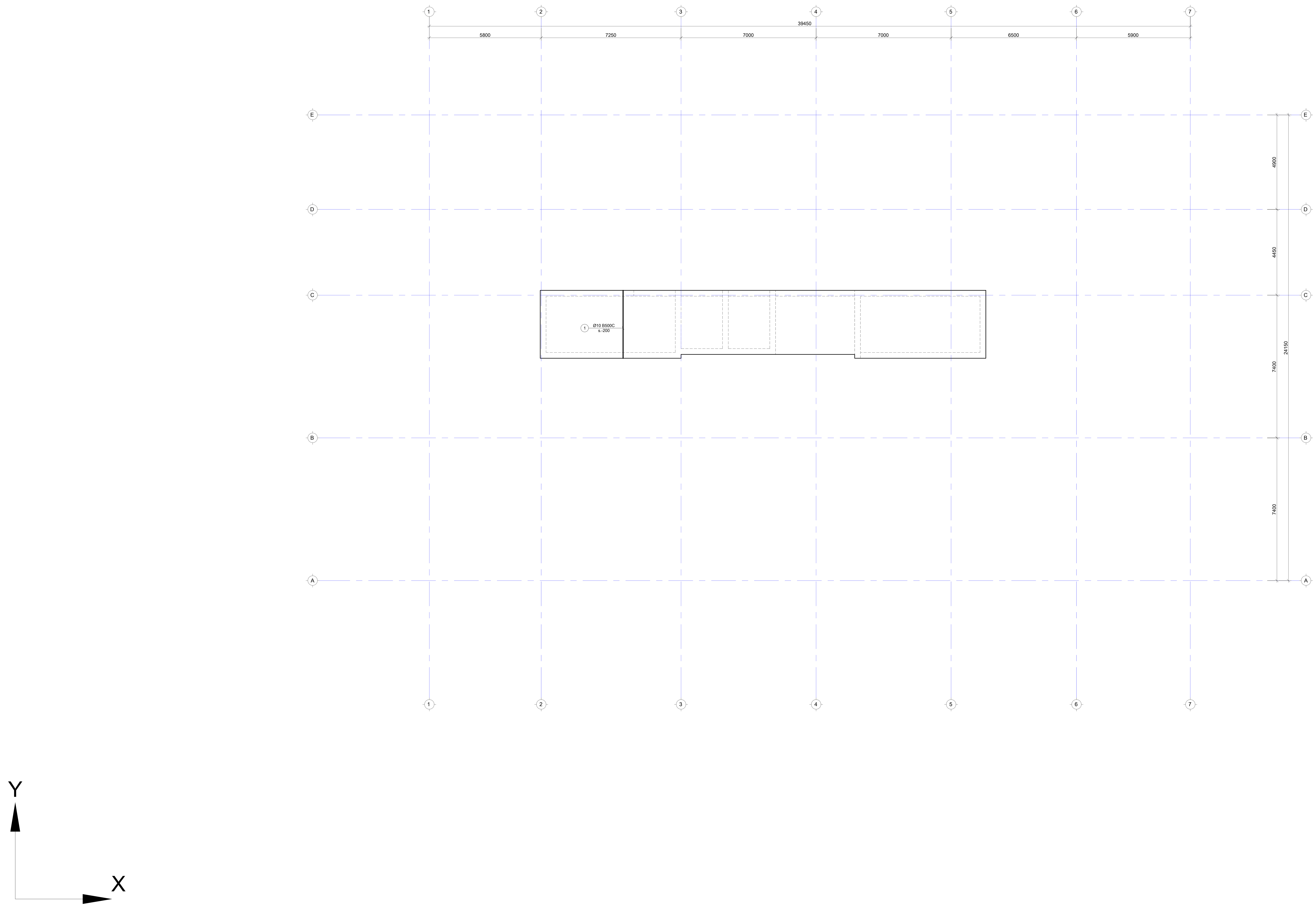

შენიშვნა:
NOTE:

No	Date	Revision	Issued by
----	----	----	----
----	----	----	----
----	----	----	----
----	----	----	----
----	----	----	----

საორიენტაციო გეგმა
KEY PLAN

პროექტი
PROJECT
პარკვუდი 2

მისამართი
ADDRESS
ქ. თბილისი, ი. ჭავჭავაძის გამზირი N82
ს./კ.-01.14.10.001.100

ნახაზის დასახელება
DRWG. NAME
ფილის არმ.გეგმა ქვ.შრე Y მიმ. ნიშნ. 32.40

CUBICON©
DESIGN & BUILDING ENGINEERING
შპს "კუბიკონი", თბილისი, მარშალ გელოვანის გამზ. 13
ტელ: (+995 591) 116444 www.cubicon.ge

მთავარი კონსტრუქტორი: LEAD STRUCTURAL ENGINEER:	შეასრულა: ISSUED BY:	შეამოწმა APPROVED BY:
ბ. გვარლიანი	----	----
	ფორმატი PAPER SIZE: A1	პროექტის №: PROJECT No: 124A22
ფურცლის ნომერი SHEET. No: ST-2049	სტადია STATUS: C.D.	მასშტაბი SCALE: ----

28.02.2023

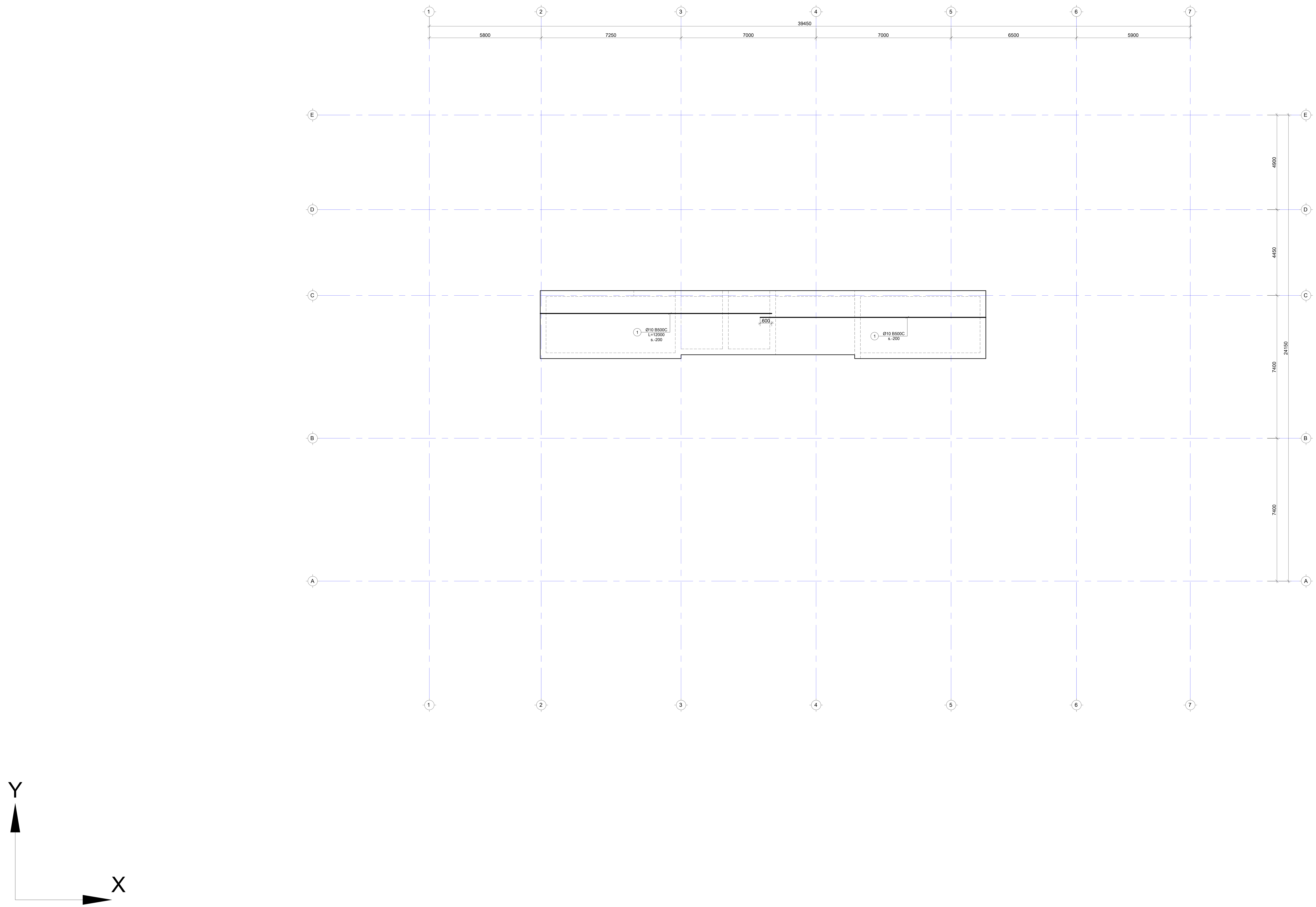

შენიშვნა:
NOTE:

No	Date	Revision	Issued by

საკვანძო გეგმა
KEY PLAN

პროექტი
PROJECT
პარკვუდი 2

მისამართი
ADDRESS
ქ. თბილისი, ი. ჭავჭავაძის გამზირი N82
ს./კ.-01.14.10.001.100

ნახაზის დასახელება
DRWG. NAME
ფილის არმ.გეგმა ზედა შრე X მიმ. ნიშნ. 32.40

CUBICON©
DESIGN & BUILDING ENGINEERING
შპს "კუბიკონი", თბილისი, მარშალ გელოვანის გამზ. 13
ტელ: (+995 591) 116444 www.cubicon.ge

მთავარი კონსტრუქტორი: LEAD STRUCTURAL ENGINEER:	შეასრულა: ISSUED BY:	შეამოწმა APPROVED BY:
ბ. გვარლიანი	----	----
	ფორმატი PAPER SIZE: A1	პროექტის №: PROJECT No: 124A22
ფურცლის ნომერი SHEET. No: ST-2050	სტადია STATUS: C.D.	მასშტაბი SCALE: ----

28.02.2023

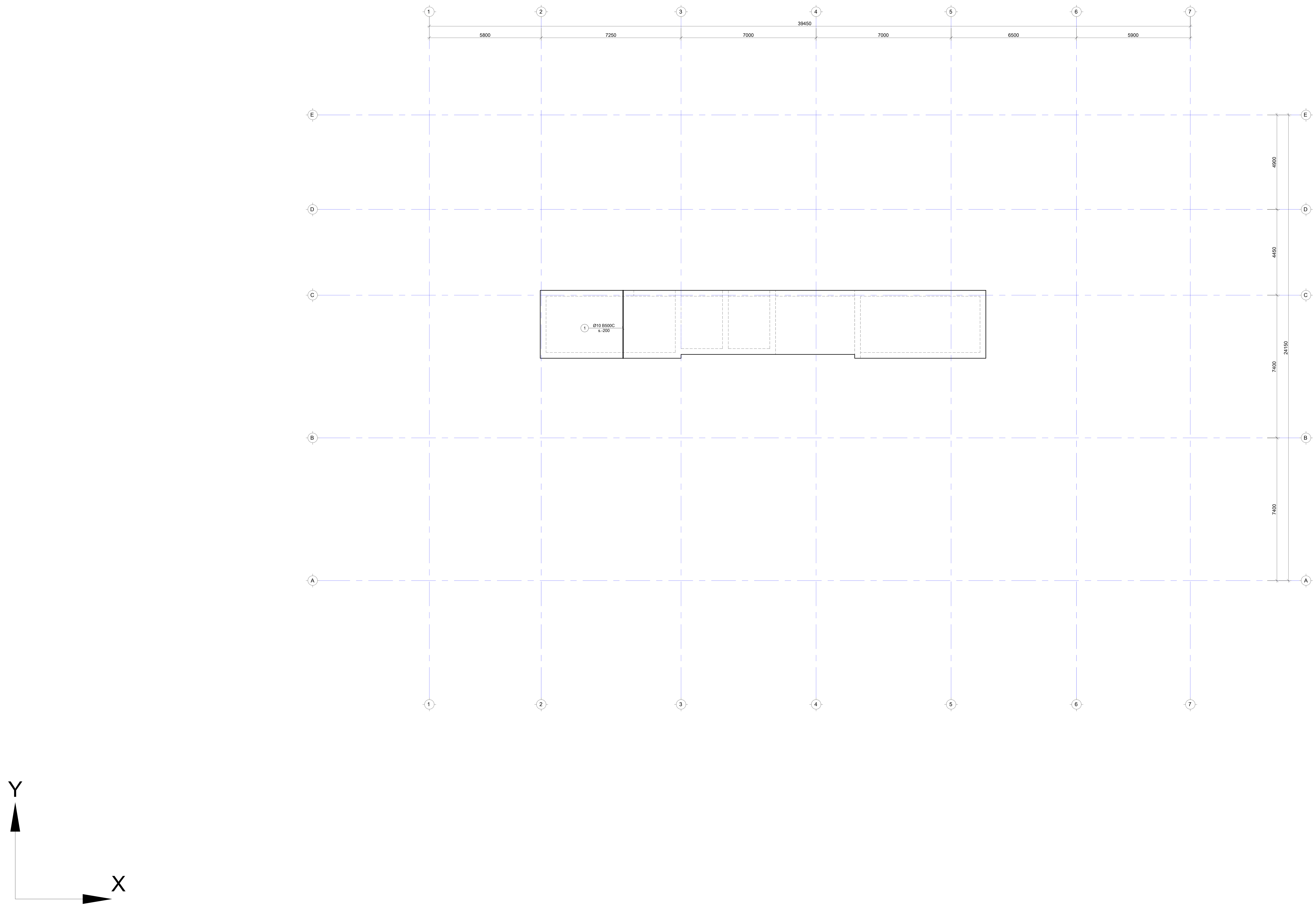

შენიშვნა:
NOTE:

----	----	----	----
----	----	----	----
----	----	----	----
----	----	----	----
----	----	----	----
No	Date	Revision	Issued by

სიტუაციური სქემა
KEY PLAN

პროექტი
PROJECT
პარკვუდი 2

მისამართი
ADDRESS
ქ. თბილისი, ი. ჭავჭავაძის გამზირი N82
ს./კ.-01.14.10.001.100

ნახაზის დასახელება
DRWG. NAME
ფილის არმ.გეგმა ზედა შრე Y მიმ. ნიშნ. 32.40

CUBICON DESIGN & BUILDING ENGINEERING
შპს "კუბიკონი", თბილისი, მარშალ გელოვანის გამზ. 13
ტელ: (+995 591) 116444 www.cubicon.ge

მთავარი კონსტრუქტორი: LEAD STRUCTURAL ENGINEER:	შეასრულა: ISSUED BY:	შეამოწმა APPROVED BY:
ბ. გვარლიანი	----	----
	ფორმატი PAPER SIZE: A1	პროექტის №: PROJECT No: 124A22
ფურცლის ნომერი SHEET. No: ST-2051	სტადია STATUS: C.D.	მასშტაბი SCALE: ----

28.02.2023

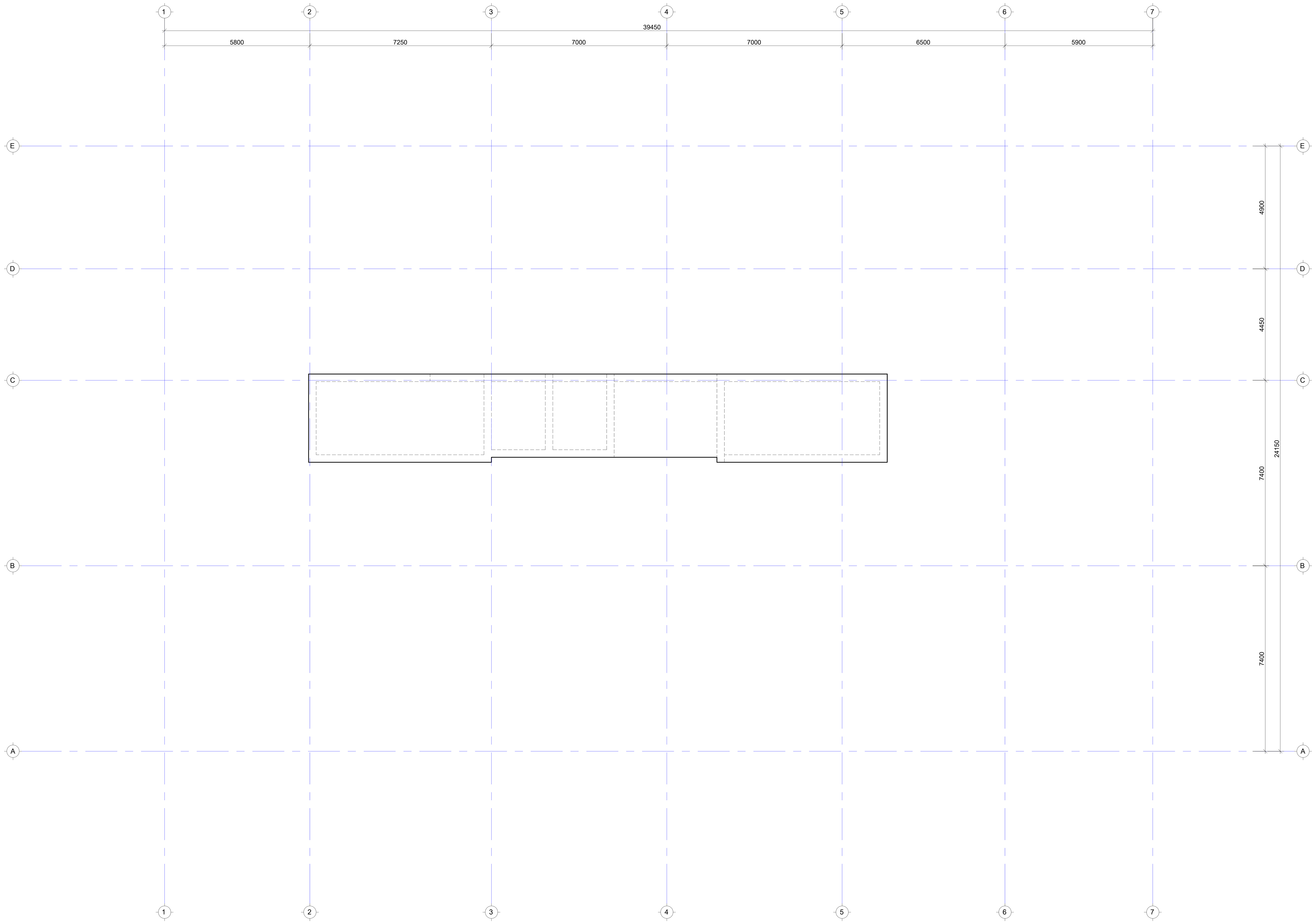

შენიშვნა:
NOTE:

No	Date	Revision	Issued by
----	----	----	----
----	----	----	----
----	----	----	----
----	----	----	----
----	----	----	----

სიტუაციური სქემა
KEY PLAN

პროექტი
PROJECT
პარკვუდი 2

მისამართი
ADDRESS
ქ. თბილისი, ი. ჭავჭავაძის გამზირი N82
ს./კ.-01.14.10.001.100

ნახაზის დასახელება
DRWG. NAME
ფილის განივი არმ.გეგმა ნიშნ. 32.40

CUBICON©
DESIGN & BUILDING ENGINEERING

შპს "კუბიკონი", თბილისი, მარშალ გელოვანის გამზ. 13
ტელ: (+995 591) 116444 www.cubicon.ge

მთავარი კონსტრუქტორი: LEAD STRUCTURAL ENGINEER: ბ. გვარლიანი	შეასრულა: ISSUED BY: ----	შეამოწმა APPROVED BY: ----
	ფორმატი PAPER SIZE A1	პროექტის №: PROJECT No 124A22
ფურცლის ნომერი SHEET. No ST-2052	სტადია STATUS C.D.	მასშტაბი SCALE ----

28.02.2023

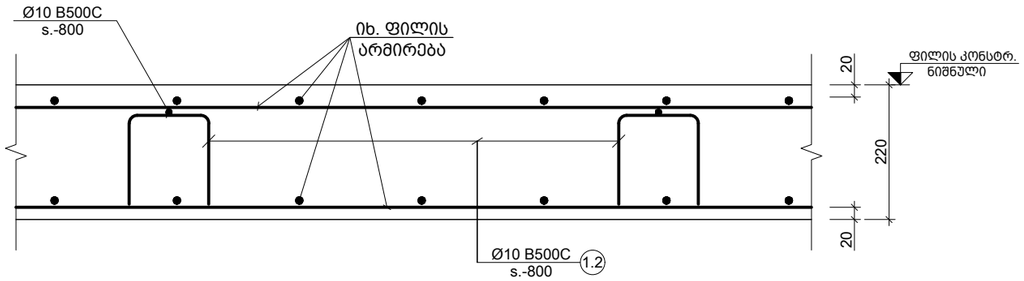

a კვეთი
Scale: 1:10

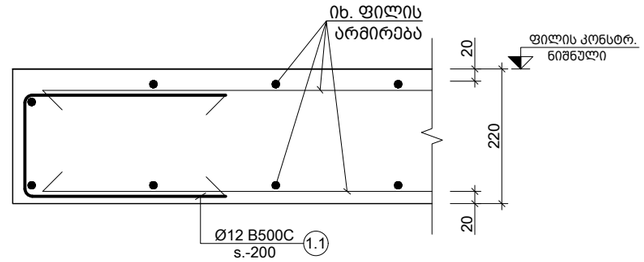

b კვეთი
Scale: 1:10

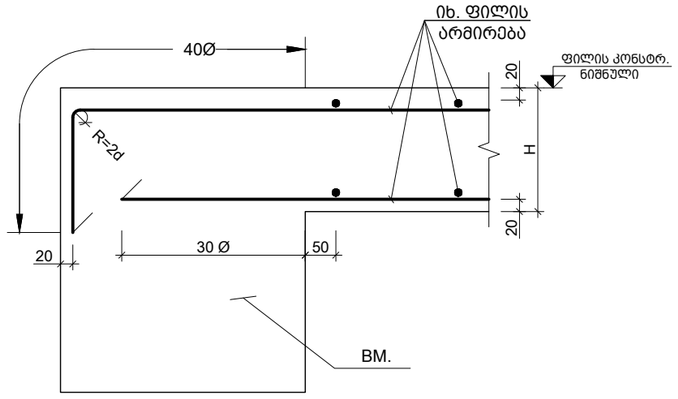

c კვეთი
Scale: 1:10

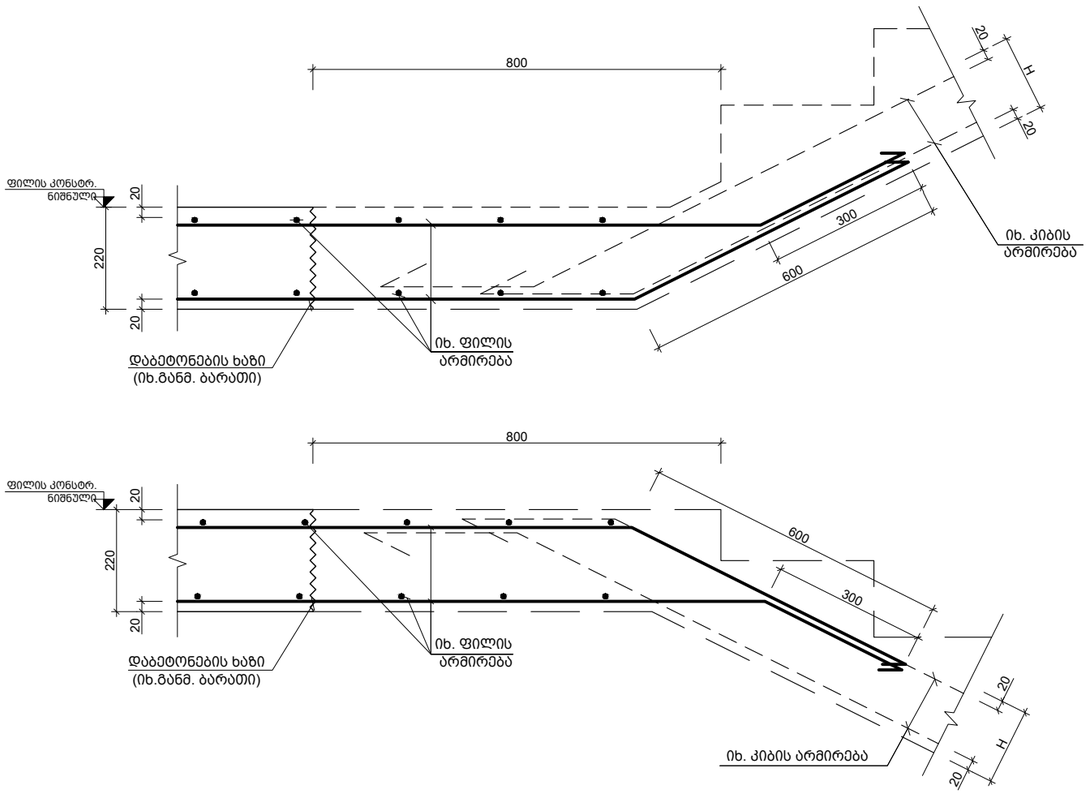

e კვეთი
Scale: 1:10

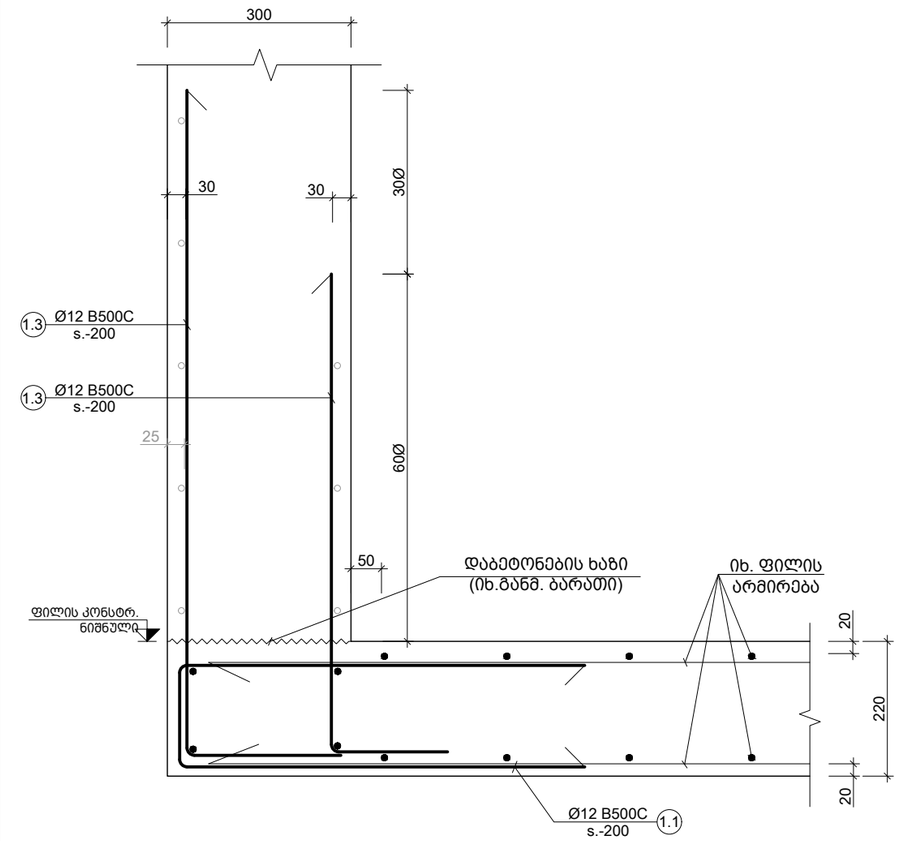

d კვეთი
Scale: 1:10

შენიშვნა:
NOTE:

----	----	----	----
----	----	----	----
----	----	----	----
----	----	----	----
----	----	----	----
No	Date	Revision	Issued by

სიტუაციური სქემა
KEY PLAN

პროექტი
PROJECT
პარკვუდი 2

მისამართი
ADDRESS
ქ. თბილისი, ი. ჭავჭავაძის გამზირი N82
ს./კ.-01.14.10.001.100

ნახაზის დასახელება
DRWG. NAME
კვეთი a; b; c; d; e

CUBICON DESIGN & BUILDING ENGINEERING
შპს "კუბიკონი", თბილისი, მარშალ გელოვანის გამზ. 13
ტელ: (+995 591) 116444 www.cubicon.ge

მთავარი კონსტრუქტორი: LEAD STRUCTURAL ENGINEER: ბ. გვარლიანი	შეასრულა: ISSUED BY: KCH	შეამოწმა APPROVED BY: MS
	ფორმატი PAPER SIZE A3	პროექტის №: PROJECT No 124A22
ფურცლის ნომერი SHEET. No ST-2053	სტადია STATUS C.D.	მასშტაბი SCALE 1:10

28.02.2023

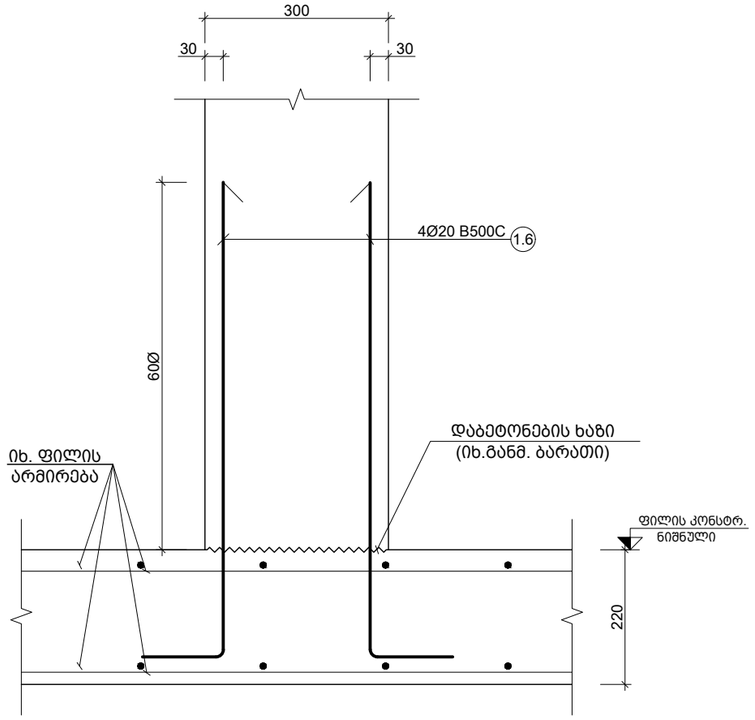

f კვეთი
Scale: 1:10

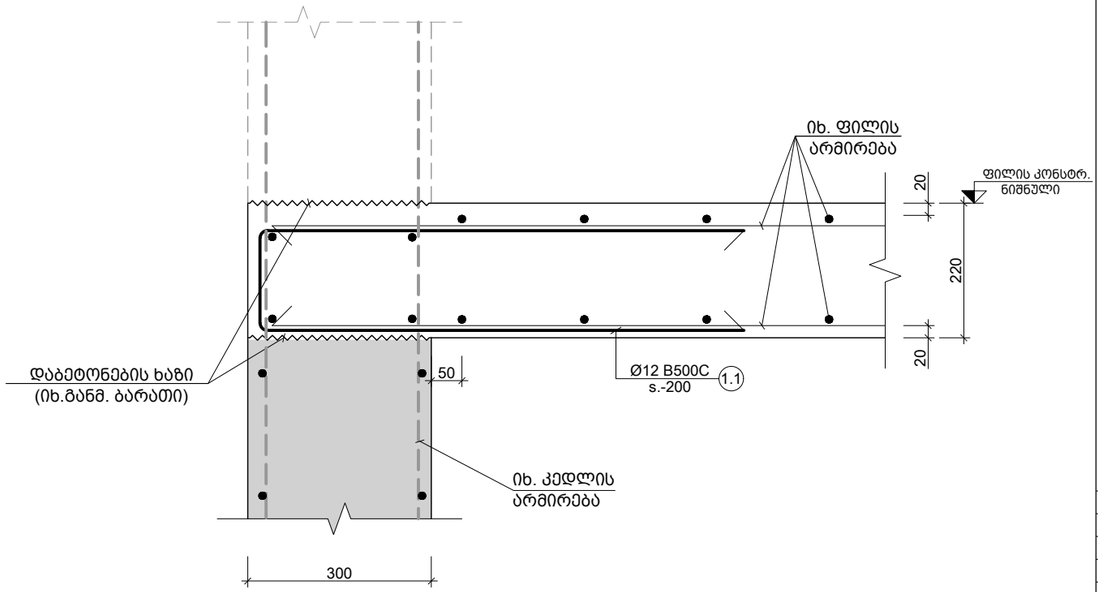

g კვეთი
Scale: 1:10

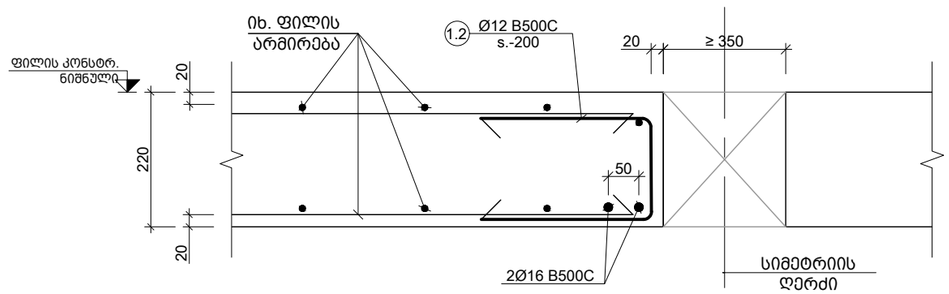

h კვეთი
Scale: 1:10

შენიშვნა:
NOTE:

No	Date	Revision	Issued by
----	----	----	----
----	----	----	----
----	----	----	----
----	----	----	----
----	----	----	----

სიტუაციური სქემა
KEY PLAN

პროექტი
PROJECT
პარკვუდი 2

მისამართი
ADDRESS
ქ. თბილისი, ი. ჭავჭავაძის გამზირი N82
ს./კ.-01.14.10.001.100

ნახაზის დასახელება
DRWG. NAME
კვეთი f; g; h

CUBICON DESIGN & BUILDING ENGINEERING
შპს "კუბიკონი", თბილისი, მარშალ გელოვანის გამზ. 13
ტელ: (+995 591) 116444 www.cubicon.ge

მთავარი კონსტრუქტორი: LEAD STRUCTURAL ENGINEER:	შეასრულა: ISSUED BY:	შეამოწმა APPROVED BY:
ბ. გვარლიანი	KCH	MS
	ფორმატი PAPER SIZE: A3	პროექტის №: PROJECT No: 124A22
ფურცლის ნომერი SHEET. No: ST-2054	სტადია STATUS: C.D.	მასშტაბი SCALE: 1:10

28.02.2023

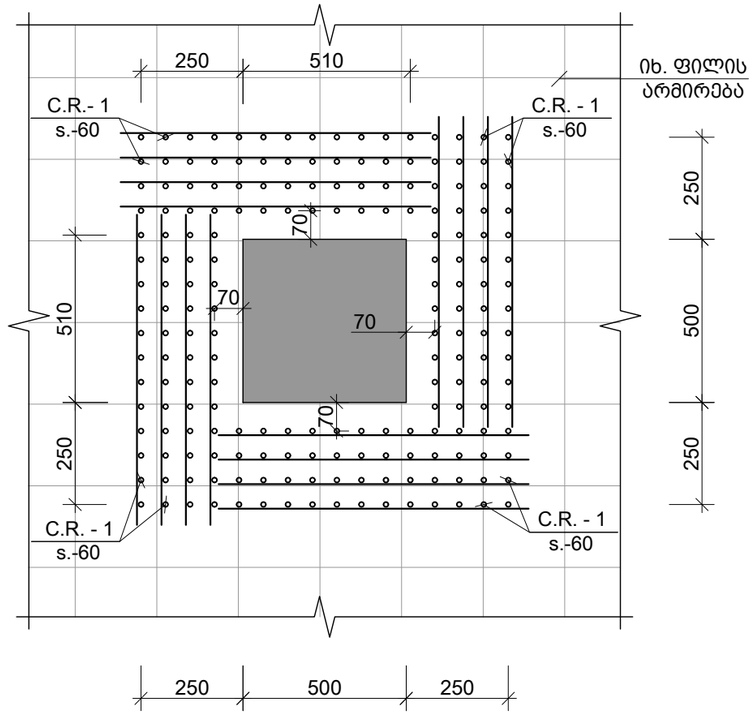

I ფრაგმენტი
Scale: 1:20

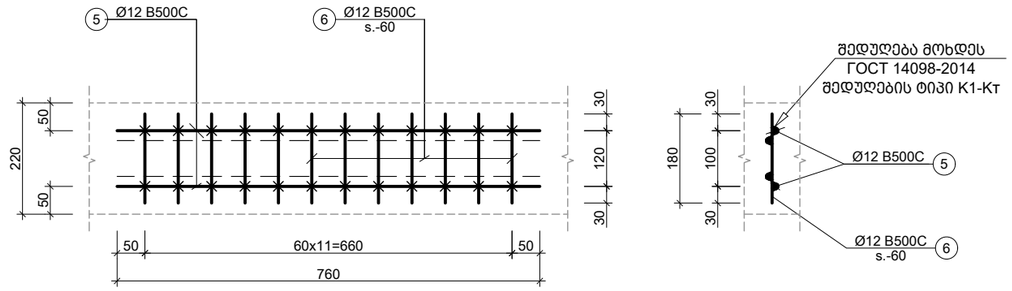

1 C.R.
Scale: 1:10

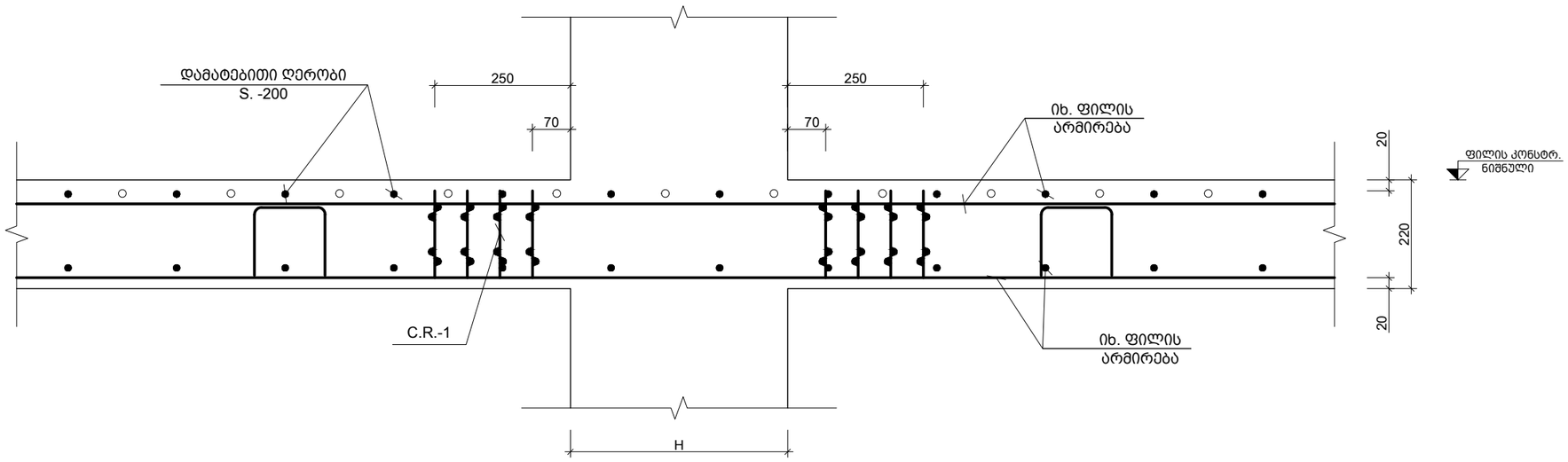

j კვეთი
Scale: 1:10

შენიშვნა:
NOTE:

No	Date	Revision	Issued by
----	----	----	----
----	----	----	----
----	----	----	----
----	----	----	----
----	----	----	----

სიტუაციური სქემა
KEY PLAN

პროექტი
PROJECT
პარკვუდი 2

მისამართი
ADDRESS
ქ. თბილისი, ი. ჭავჭავაძის გამზირი N82
ს./კ.-01.14.10.001.100

ნახაზის დასახელება
DRWG. NAME
ფრაგმენტი I ; კვეთი j ; C.R.-1

CUBICON DESIGN & BUILDING ENGINEERING
შპს "კუბიკონი", თბილისი, მარშალ გელოვანის გამზ. 13
ტელ: (+995 591) 116444 www.cubicon.ge

მთავარი კონსტრუქტორი: LEAD STRUCTURAL ENGINEER:	შეასრულა: ISSUED BY:	შეამოწმა APPROVED BY:
ბ. გვარლიანი	KCH	MS
	ფორმატი PAPER SIZE: A3	პროექტის №: PROJECT No 124A22
ფურცლის ნომერი SHEET. No: ST-2055	სტადია STATUS: C.D.	მასშტაბი SCALE: 1:10; 1:20

28.02.2023

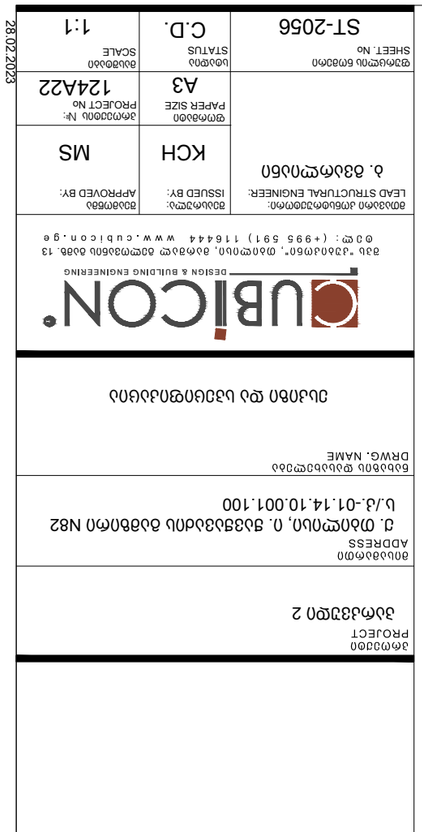

პროექტი PROJECT	ბაღის 2
მისამართი ADDRESS	ქ. თბილისი, ი. ჭავჭავაძის გამზირი N82 ს/კ-01.14.10.001.100
ნახაზის დასახელება DRWG. NAME	ბეტონის და ბეტონქვეშა ფილების

ავტორი LEAD STRUCTURAL ENGINEER:	გიორგი ბერიძე
შემსრულებელი: ISSUED BY:	KCH
დამტკიცებულია: APPROVED BY:	MS
პროექტის № PROJECT No	124A22
ფურცლის ზომა PAPER SIZE	A3
სტატუსი STATUS	C.D.
ფურცლის № SHEET. No	ST-2056
მასშტაბი SCALE	1:1

28.02.2023

CUBICON
DESIGN & BUILDING ENGINEERING
ზაზა ჯაბანიძე, მთაწმინა, გიორგი გახოკიძის ქუჩა. 13
ტელ: (+995 591) 116444 www.cubicon.ge

შესრულების ადგილი და თარიღი LEAD STRUCTURAL ENGINEER:	თბილისი, 28.02.2023
შემსრულებელი: ISSUED BY:	ზაზა ჯაბანიძე
დამტკიცებულია: APPROVED BY:	ზაზა ჯაბანიძე

No	Date	Revision	Issued by
----	----	----	----
----	----	----	----
----	----	----	----
----	----	----	----
----	----	----	----

ნახაზების:
KEY PLAN

ნახაზის დასახელება და სპეციფიკაციები

ბეტონის ქვედა ფილა (2 სართულზე)

№	ბეტონის ნაზავის კლასი	ფილის სისქე (მმ)	ბეტონის მოცულობა (მ³)	ბეტონის ფართობი (მ²)	ბეტონის ფართობი (მ²)	ბეტონის მოცულობა (მ³)
1	B500C	10	38050	23447	76100.00	46895
2	B500C	10	1460 X 1	3504.00	2159	7008.00	4319
3	B500C	10	3000	65 X 1	195.00	120	390.00	240
4	B500C	10	4000	230 X 1	920.00	567	1840.00	1134
5	B500C	14	3000	80 X 1	240.00	290	480.00	580
6	B500C	10	6000	59 X 1	354.00	218	708.00	436
7	B500C	10	7000	95 X 1	665.00	410	1330.00	820
8	B500C	14	8000	15 X 1	120.00	145	240.00	290
9	B500C	14	9000	50 X 1	450.00	544	900.00	1087
10	B500C	8	2400	700 X 1	1680.00	663	3360.00	1325
11	B500C	14	10000	20 X 1	200.00	242	400.00	483
12	B500C	14	12000	75 X 1	900.00	1087	1800.00	2174
13	B500C	10	2000	150 X 1	300.00	185	600.00	370
1.1	B500C	10	1060	2050 X 1	2173.00	1339	4346.00	2678
1.2	B500C	10	1100	670 X 1	737.00	454	1474.00	908
1.4	B500C	8	710	300 X 1	213.00	84	426.00	168
1.5	B500C	8	860	970 X 1	834.20	329	1668.40	658
1.7	B500C	10	1300	150 X 1	195.00	120	390.00	240
ბეტონის ნაცრმტვრის C25/30			V = 273.0 X 1		= 273.00 მ³			546.00 მ³

ბეტონის ქვედა ფილა 4.30 - 7.50 ნიშნულებზე (1 სართულზე)

№	ბეტონის ნაზავის კლასი	ფილის სისქე (მმ)	ბეტონის მოცულობა (მ³)	ბეტონის ფართობი (მ²)	ბეტონის ფართობი (მ²)	ბეტონის მოცულობა (მ³)
1	B500C	10	–	29175	17978	29175.00	17978
2	B500C	10	440 X 1	1056.00	651	1056.00	651
3	B500C	10	185 X 1	555.00	342	555.00	342
4	B500C	10	165 X 1	660.00	407	660.00	407
5	B500C	10	145 X 1	725.00	447	725.00	447
6	B500C	10	15 X 1	90.00	55	90.00	55
7	B500C	10	50 X 1	350.00	216	350.00	216
8	B500C	10	40 X 1	320.00	197	320.00	197
9	B500C	10	20 X 1	180.00	111	180.00	111
10	B500C	10	40 X 1	400.00	246	400.00	246
11	B500C	10	10 X 1	20.00	12	20.00	12
1.3	B500C	10	2075 X 1	2365.50	1458	2365.50	1458
1.7	B500C	10	1300	150 X 1	195.00	120	195.00	120
1.8	B500C	8	880	15 X 1	13.20	5	13.20	5
ბეტონის ნაცრმტვრის C25/30			V = 265.5 X 1		= 265.50 მ³			265.50 მ³

ბეტონის ქვედა ფილა 0.00 - 1.00 ნიშნულებზე (1 სართულზე)

№	ბეტონის ნაზავის კლასი	ფილის სისქე (მმ)	ბეტონის მოცულობა (მ³)	ბეტონის ფართობი (მ²)	ბეტონის ფართობი (მ²)	ბეტონის მოცულობა (მ³)
1	B500C	12	–	44635	39607	44635.00	39607
2	B500C	12	290 X 1	696.00	618	696.00	618
3	B500C	12	215 X 1	645.00	572	645.00	572
4	B500C	12	165 X 1	660.00	586	660.00	586
5	B500C	12	55 X 1	275.00	244	275.00	244
6	B500C	12	70 X 1	420.00	373	420.00	373
7	B500C	12	240 X 1	1680.00	1491	1680.00	1491
8	B500C	10	70 X 1	140.00	86	140.00	86
1.1	B500C	10	755 X 1	800.30	493	800.30	493
1.3	B500C	10	1520 X 1	1732.80	1068	1732.80	1068
1.4	B500C	10	380 X 1	269.80	166	269.80	166
1.7	B500C	10	1300	150 X 1	195.00	120	195.00	120
ბეტონის ნაცრმტვრის C25/30			V = 267.0 X 1		= 267.00 მ³			267.00 მ³

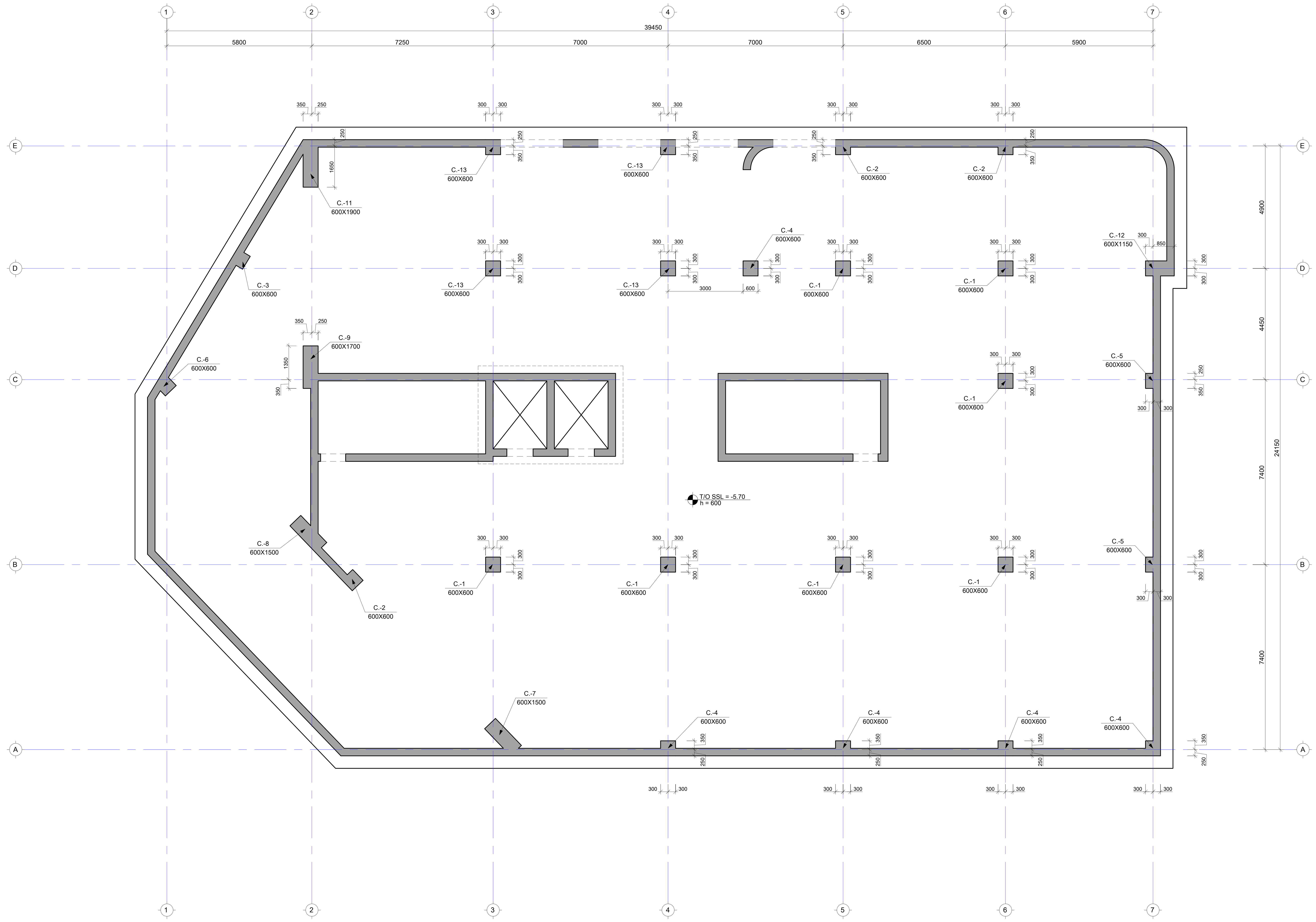

შენიშვნა:
NOTE:

No	Date	Revision	Issued by

სიტუაციური სქემა
KEY PLAN

პროექტი
PROJECT
პარკვუდი 2

მისამართი
ADDRESS
ქ. თბილისი, ი. ჭავჭავაძის გამზირი N82
ს./კ.-01.14.10.001.100

ნახაზის დასახელება
DRWG. NAME
სვეტების მარკირების გეგმა ნიშ. -5.70

CUBICON DESIGN & BUILDING ENGINEERING
შპს "კუბიკონი", თბილისი, მარშალ გელოვანის გამზ. 13
ტელ: (+995 591) 116444 www.cubicon.ge

მთავარი კონსტრუქტორი:
LEAD STRUCTURAL ENGINEER:
ბ. გვარლიანი

შეასრულა:
ISSUED BY:

შეამოწმა
APPROVED BY:

ფორმატი
PAPER SIZE
A1

პროექტის №:
PROJECT No
124A22

ფურცლის ნომერი
SHEET. No
ST-3001

სტადია
STATUS
C.D.

მასშტაბი
SCALE

28.02.2023

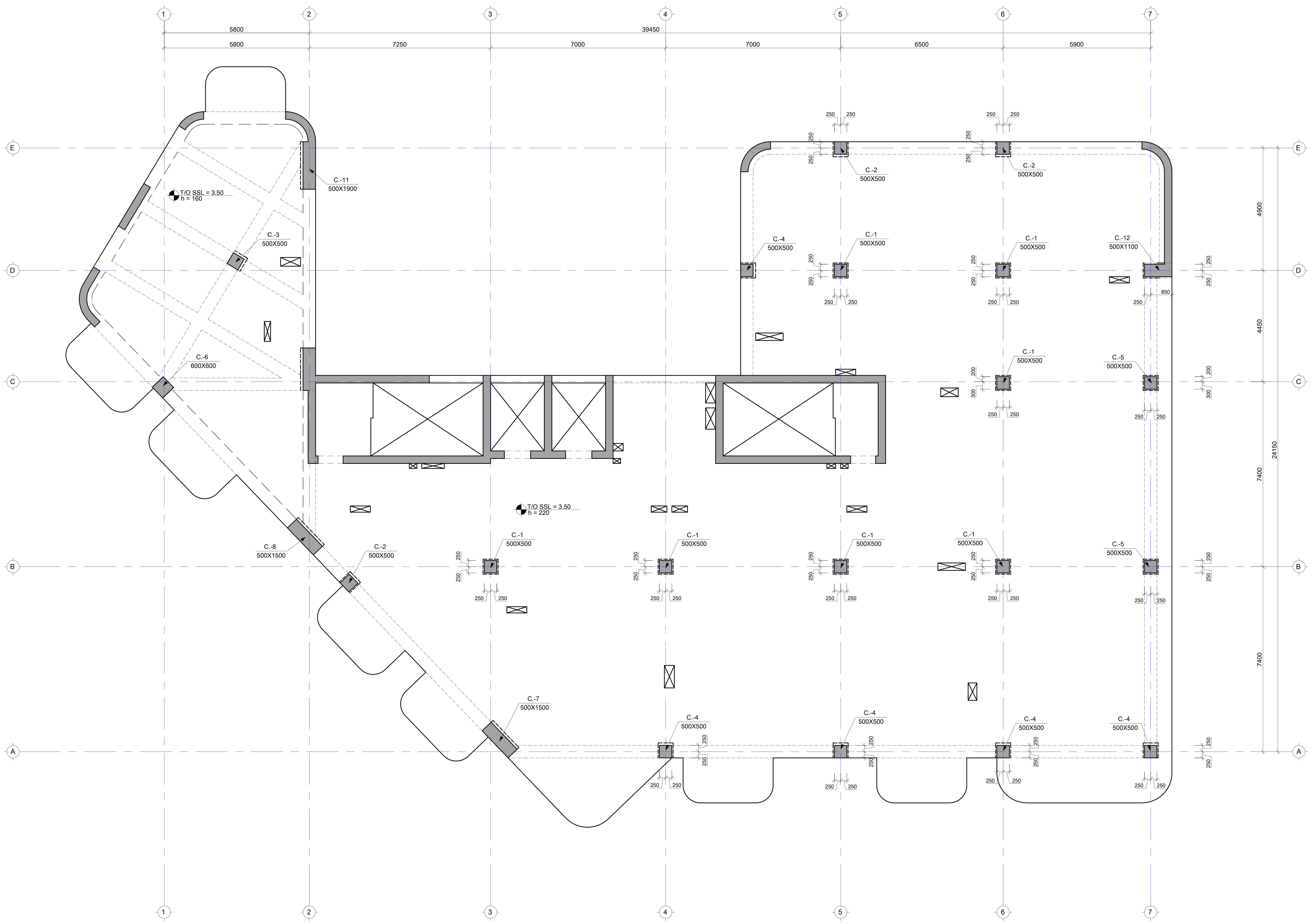

შენიშვნა:
NOTE:

----	----	----	----
----	----	----	----
----	----	----	----
----	----	----	----
----	----	----	----
No	Date	Revision	Issued by

სიტუაციური სქემა
KEY PLAN

პროექტი
PROJECT
პარკვუდი 2

მისამართი
ADDRESS
ქ. თბილისი, ი. ჭავჭავაძის გამზირი N82
ს./კ.-01.14.10.001.100

ნახაზის დასახელება
DRWG. NAME
სვეტების მარკირების გეგმა ნიშ. 3.50

CUBICON DESIGN & BUILDING ENGINEERING
შპს "კუბიკონი", თბილისი, მარშალ გელოვანის გამზ. 13
ტელ: (+995 591) 116444 www.cubicon.ge

მთავარი კონსტრუქტორი: LEAD STRUCTURAL ENGINEER:	შეასრულა: ISSUED BY:	შეამოწმა APPROVED BY:
ბ. გვარლიანი	----	----
	ფორმატი PAPER SIZE A1	პროექტის №: PROJECT No 124A22
ფურცლის ნომერი SHEET. No ST-3002	სტადია STATUS C.D.	მასშტაბი SCALE ----

28.02.2023

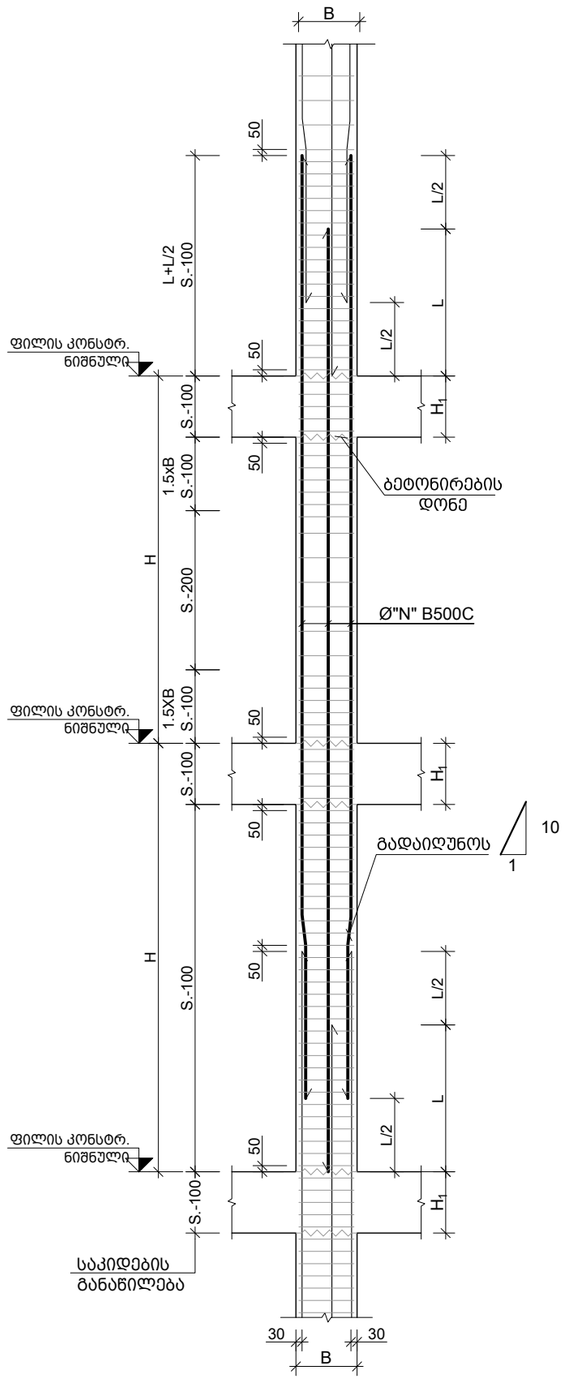

---- სვეტების დაარმირების ტიპიური ფრაგმენტი
Scale: 1:50

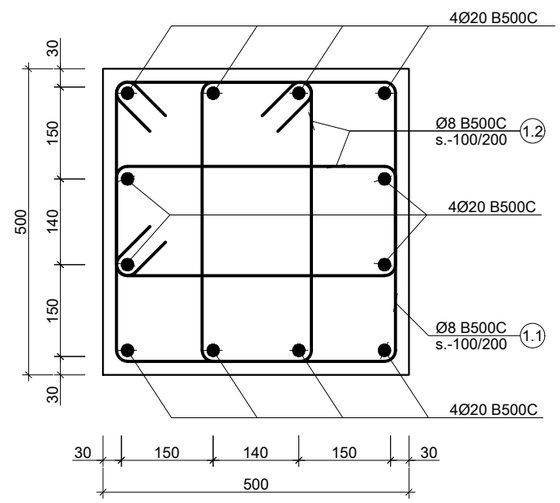

a section
Scale: 1:10

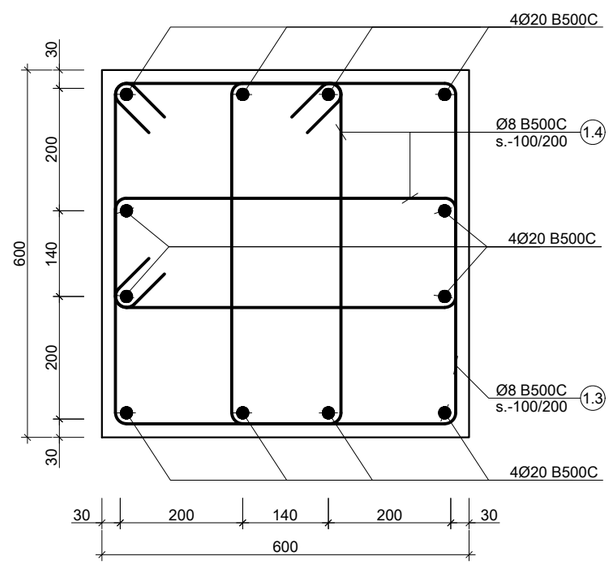

b Section
Scale: 1:10

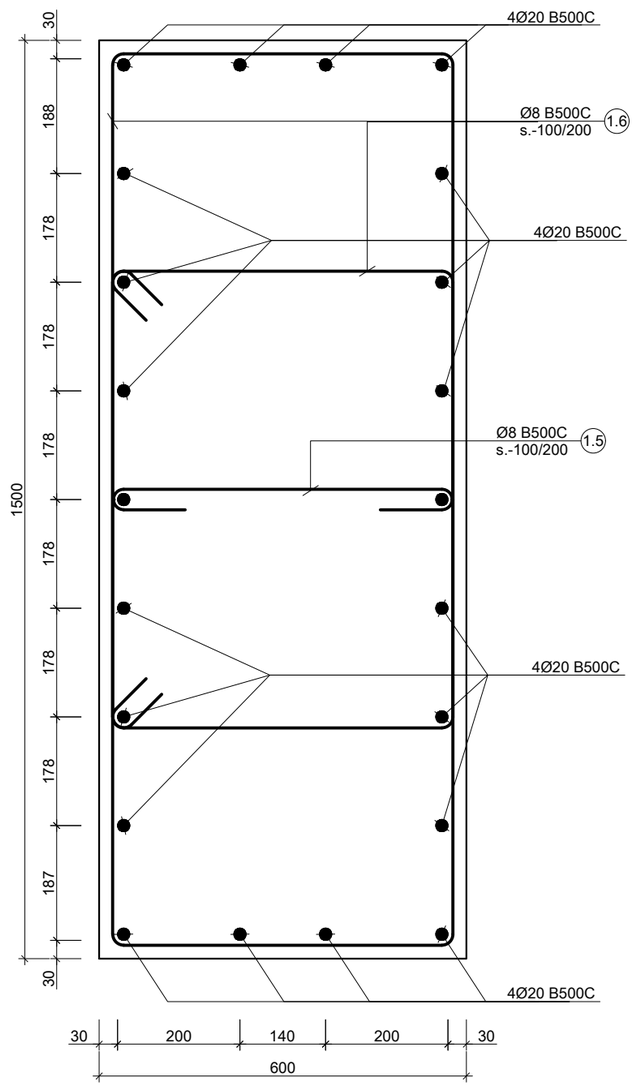

c კვეთი
Scale: 1:10

შენიშვნა:
NOTE:

----	----	----	----
----	----	----	----
----	----	----	----
----	----	----	----
----	----	----	----
No	Date	Revision	Issued by

სიტუაციური სქემა
KEY PLAN

პროექტი
PROJECT
პარკვუდი 2

მისამართი
ADDRESS
ქ. თბილისი, ი. ჭავჭავაძის გამზირი N82
ს./კ.-01.14.10.001.100

ნახაზის დასახელება
DRWG. NAME
სვეტის დაარმირების ფრაგმენტი ; კვეთი a ; b ; c

CUBICON DESIGN & BUILDING ENGINEERING
შპს "კუბიკონი", თბილისი, მარშალ გელოვანის გამზ. 13
ტელ: (+995 591) 116444 www.cubicon.ge

მთავარი კონსტრუქტორი: LEAD STRUCTURAL ENGINEER: ბ. გვარლიანი	შეასრულა: ISSUED BY: KCH	შეამოწმა APPROVED BY: MS
	ფორმატი PAPER SIZE A3	პროექტის №: PROJECT No 124A22
ფურცლის ნომერი SHEET. No ST-3003	სტადია STATUS C.D.	მასშტაბი SCALE 1:10

28.02.2023

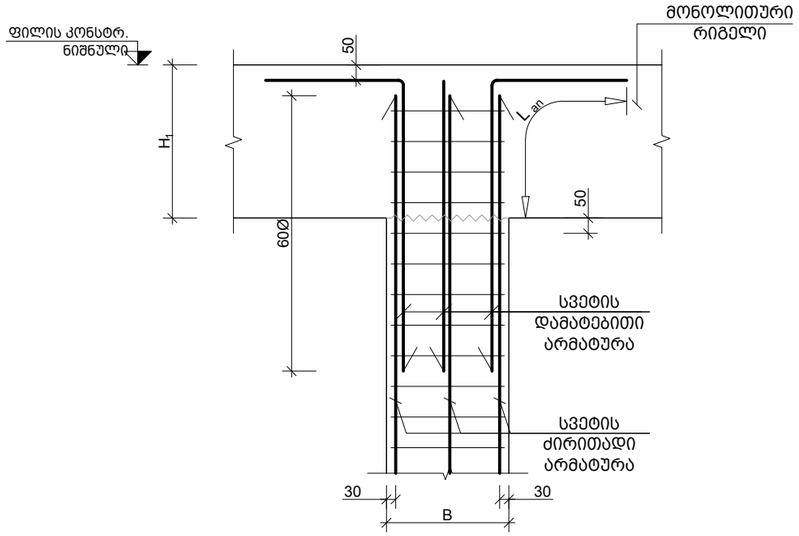

სვეტების დაბოლოების ტიპიური კვანძი
Scale: 1:20

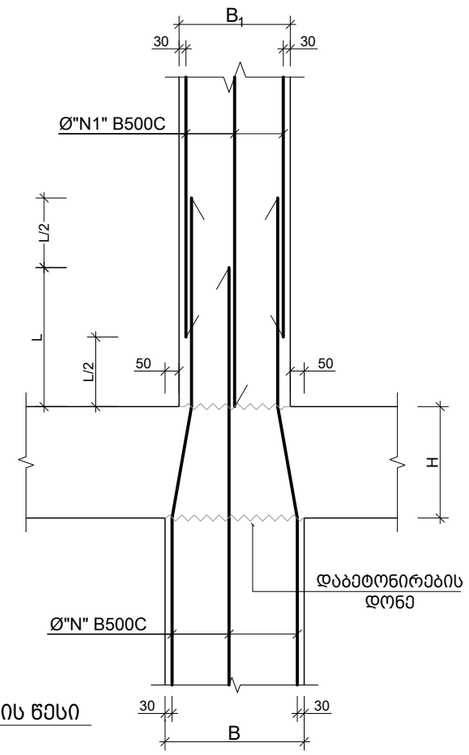

კვეთის ცვლილების არმირების მოწყობის წესი
Scale: 1:20

პოზ. №	ესკიზი	L მმ
1.1	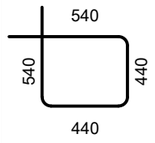	1960
1.2	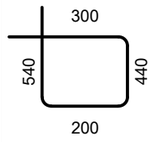	1480
1.3	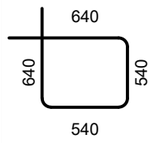	2360
1.4	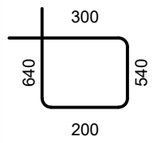	1680
1.6	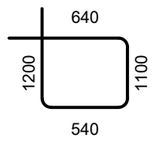	3480

შენიშვნა:
NOTE:

----	----	----	----
----	----	----	----
----	----	----	----
----	----	----	----
----	----	----	----
No	Date	Revision	Issued by

სიტუაციური სქემა
KEY PLAN

პროექტი
PROJECT
პარკვუდი 2

მისამართი
ADDRESS
ქ. თბილისი, ი. ჭავჭავაძის გამზირი N82
ს./კ.-01.14.10.001.100

ნახაზის დასახელება
DRWG. NAME
სვეტის დაბოლოების ტიპიური კვანძი

CUBICON DESIGN & BUILDING ENGINEERING
შპს "კუბიკონი", თბილისი, მარშალ გელოვანის გამზ. 13
ტელ: (+995 591) 116444 www.cubicon.ge

მთავარი კონსტრუქტორი: LEAD STRUCTURAL ENGINEER: ბ. გვარლიანი	შეასრულა: ISSUED BY: KCH	შეამოწმა APPROVED BY: MS
	ფორმატი PAPER SIZE A3	პროექტის №: PROJECT No 124A22
ფურცლის ნომერი SHEET. No ST-3004	სტადია STATUS C.D.	მასშტაბი SCALE 1:20

28.02.2023

კონსტრ. დასახ. და სართული	ელემენტის დასახ. და რაოდენობა	პოზ. №	დიამეტრი ან ქვეთი (მმ)	ერთეულის სიგრძე (მმ.)	ხარჯი ერთ სართულზე			ხარჯი მთლიანად	
					რაოდენობა (ც.)	სიგრძე (მ.)	წონა (კგ.)	საერთო სიგრძე (მ.)	საერთო წონა (კგ.)
სვეტების სვეტფიქსაცია -5.70 ნიშნულზე (1 სართულზე)	C. - 1 8 (ც.)	1	Ø 20 B500C	8300	12 X 8	796.80	1964	796.80	1964
		1.1	Ø 8 B500C	1700	60 X 8	816.00	322	816.00	322
		მძიმე ბეტონი C20/25 V = 0.6 X 8 = 4.80 მ³						4.80 მ³	
	C. - 2 4 (ც.)	1	Ø 20 B500C	8600	14 X 4	481.60	1187	481.60	1187
		1.2	Ø 8 B500C	1740	60 X 4	417.60	165	417.60	165
		მძიმე ბეტონი C20/25 V = 0.7 X 4 = 2.80 მ³						2.80 მ³	
	C. - 3 12 (ც.)	1	Ø 20 B500C	8600	12 X 12	1238.40	3053	1238.40	3053
		1.1	Ø 8 B500C	1700	60 X 12	1224.00	483	1224.00	483
		მძიმე ბეტონი C20/25 V = 0.6 X 12 = 7.20 მ³						7.20 მ³	
	C. - 4 2 (ც.)	1	Ø 20 B500C	4000	6 X 2	48.00	118	48.00	118
		1.3	Ø 8 B500C	1160	30 X 2	69.60	27	69.60	27
		მძიმე ბეტონი C20/25 V = 0.2 X 2 = 0.40 მ³						0.40 მ³	
სვეტების სვეტფიქსაცია -0.10 ნიშნულზე (1 სართულზე)	C. - 1 8 (ც.)	1.1	Ø 8 B500C	1700	72 X 8	979.20	386	979.20	386
		მძიმე ბეტონი C20/25 V = 0.9 X 8 = 7.20 მ³						7.20 მ³	
	C. - 2 4 (ც.)	1.2	Ø 8 B500C	1740	72 X 4	501.12	198	501.12	198
		მძიმე ბეტონი C20/25 V = 0.9 X 4 = 3.60 მ³						3.60 მ³	
	C. - 3 12 (ც.)	1.1	Ø 8 B500C	1700	72 X 12	1468.80	579	1468.80	579
		მძიმე ბეტონი C20/25 V = 0.7 X 12 = 8.64 მ³						8.64 მ³	
	C. - 4 2 (ც.)	2	Ø 20 B500C	5100	6 X 2	61.20	151	61.20	151
		1.3	Ø 8 B500C	1160	34 X 2	78.88	31	78.88	31
		მძიმე ბეტონი C20/25 V = 0.2 X 2 = 0.48 მ³						0.48 მ³	
სვეტების სვეტფიქსაცია 3.50 ნიშნულზე (1 სართულზე)	C. - 1 8 (ც.)	2	Ø 20 B500C	8100	7 X 8	453.60	1118	453.60	1118
		3	Ø 20 B500C	6050	3 X 8	145.20	358	145.20	358
		4	Ø 20 B500C	2400	1 X 8	19.20	47	19.20	47
		1.1	Ø 8 B500C	1700	62 X 8	843.20	333	843.20	333
		მძიმე ბეტონი C20/25 V = 0.6 X 8 = 5.18 მ³						5.18 მ³	
	C. - 2 4 (ც.)	2	Ø 20 B500C	7350	6 X 4	176.40	435	176.40	435
		3	Ø 20 B500C	6750	4 X 4	108.00	266	108.00	266
		4	Ø 20 B500C	5900	4 X 4	94.40	233	94.40	233
		1.2	Ø 8 B500C	1740	62 X 4	431.52	170	431.52	170
		მძიმე ბეტონი C20/25 V = 0.8 X 4 = 3.02 მ³						3.02 მ³	
	C. - 3 12 (ც.)	2	Ø 20 B500C	8100	7 X 12	680.40	1677	680.40	1677
		3	Ø 20 B500C	5900	3 X 12	212.40	524	212.40	524
		4	Ø 20 B500C	2400	1 X 12	28.80	71	28.80	71
		1.1	Ø 8 B500C	1700	62 X 12	1264.80	499	1264.80	499
		მძიმე ბეტონი C20/25 V = 0.6 X 12 = 7.78 მ³						7.78 მ³	
	C. - 4 2 (ც.)	3	Ø 20 B500C	4150	6 X 2	49.80	123	49.80	123
		1.3	Ø 8 B500C	1160	29 X 2	67.28	27	67.28	27
		მძიმე ბეტონი C20/25 V = 0.2 X 2 = 0.43 მ³						0.43 მ³	

კონსტრ. დასახ. და სართული	ელემენტის დასახ. და რაოდენობა	პოზ. №	დიამეტრი ან ქვეთი (მმ)	ერთეულის სიგრძე (მმ.)	ხარჯი ერთ სართულზე			ხარჯი მთლიანად	
					რაოდენობა (ც.)	სიგრძე (მ.)	წონა (კგ.)	საერთო სიგრძე (მ.)	საერთო წონა (კგ.)
სვეტების სვეტფიქსაცია 6.80 ნიშნულზე (1 სართულზე)	C. - 1 8 (ც.)	1.4	Ø 8 B500C	1640	56 X 8	734.72	290	734.72	290
		მძიმე ბეტონი C20/25 V = 0.6 X 8 = 5.18 მ³						5.18 მ³	
	C. - 2 4 (ც.)	1.2	Ø 8 B500C	1740	56 X 4	389.76	154	389.76	154
		მძიმე ბეტონი C20/25 V = 0.8 X 4 = 3.02 მ³						3.02 მ³	
	C. - 3 12 (ც.)	1.1	Ø 8 B500C	1700	56 X 12	1142.40	451	1142.40	451
		მძიმე ბეტონი C20/25 V = 0.6 X 12 = 7.78 მ³						7.78 მ³	
	C. - 4 2 (ც.)	3	Ø 20 B500C	4150	6 X 2	49.80	123	49.80	123
		1.3	Ø 8 B500C	1160	29 X 2	67.28	27	67.28	27
		მძიმე ბეტონი C20/25 V = 0.2 X 2 = 0.43 მ³						0.43 მ³	
სვეტების სვეტფიქსაცია (10.10 - 13.40) ნიშნულზე (2 სართულზე)	C. - 1 8 (ც.)	5	Ø 20 B500C	7500	8 X 8	480.00	1183	960.00	2366
		1.5	Ø 8 B500C	1560	31 X 8	386.88	153	773.76	305
		1.6	Ø 8 B500C	1200	31 X 8	297.60	117	595.20	235
		მძიმე ბეტონი C20/25 V = 0.4 X 8 = 3.46 მ³						6.91 მ³	
	C. - 2 4 (ც.)	5	Ø 20 B500C	7600	10 X 4	304.00	749	608.00	1499
		1.4	Ø 8 B500C	1640	62 X 4	406.72	160	813.44	321
		მძიმე ბეტონი C20/25 V = 0.6 X 4 = 2.59 მ³						5.18 მ³	
	C. - 3 12 (ც.)	5	Ø 20 B500C	7500	8 X 12	720.00	1775	1440.00	3549
		1.5	Ø 8 B500C	1560	31 X 12	580.32	229	1160.64	458
		1.6	Ø 8 B500C	1200	31 X 12	446.40	176	892.80	352
		მძიმე ბეტონი C20/25 V = 0.4 X 12 = 5.18 მ³						10.37 მ³	
	C. - 4 2 (ც.)	3	Ø 20 B500C	4150	12 X 2	99.60	246	199.20	491
		1.3	Ø 8 B500C	1160	29 X 2	67.28	27	134.56	53
		მძიმე ბეტონი C20/25 V = 0.2 X 2 = 0.43 მ³						0.86 მ³	
სვეტების სვეტფიქსაცია 16.70 - 20.00 ნიშნულზე (2 სართულზე)	C. - 1 8 (ც.)	1.5	Ø 8 B500C	1560	31 X 8	386.88	153	386.88	153
		1.6	Ø 8 B500C	1200	31 X 8	297.60	117	297.60	117
		მძიმე ბეტონი C20/25 V = 0.4 X 8 = 3.46 მ³						3.46 მ³	
	C. - 2 4 (ც.)	6	Ø 20 B500C	4350	10 X 4	174.00	429	174.00	429
		1.2	Ø 8 B500C	1740	62 X 4	431.52	170	431.52	170
		მძიმე ბეტონი C20/25 V = 0.6 X 4 = 2.59 მ³						2.59 მ³	
	C. - 3 12 (ც.)	1.5	Ø 8 B500C	1560	31 X 12	580.32	229	1160.64	229
		1.6	Ø 8 B500C	1200	31 X 12	446.40	176	892.80	176
		მძიმე ბეტონი C20/25 V = 0.4 X 12 = 5.18 მ³						5.18 მ³	
	C. - 4 2 (ც.)	3	Ø 20 B500C	4150	6 X 2	49.80	123	99.60	123
		4	Ø 20 B500C	3500	6 X 2	42.00	104	84.00	207
		1.3	Ø 8 B500C	1160	29 X 2	67.28	27	134.56	53
		მძიმე ბეტონი C20/25 V = 0.2 X 2 = 0.43 მ³						0.43 მ³	
სვეტების სვეტფიქსაცია 23.30 ნიშნულზე (1 სართულზე)	C. - 1 8 (ც.)	6	Ø 20 B500C	3500	8 X 8	224.00	552	224.00	552
		1.5	Ø 8 B500C	1560	31 X 8	386.88	153	386.88	153
		1.6	Ø 8 B500C	1200	31 X 8	297.60	117	297.60	117
		მძიმე ბეტონი C20/25 V = 0.4 X 8 = 3.46 მ³						3.46 მ³	
	C. - 2 4 (ც.)	7	Ø 20 B500C	2950	10 X 4	118.00	291	118.00	291
		1.4	Ø 8 B500C	1640	62 X 4	406.72	160	406.72	160
		მძიმე ბეტონი C20/25 V = 0.6 X 4 = 2.59 მ³						2.59 მ³	
	C. - 3 12 (ც.)	6	Ø 20 B500C	3500	8 X 12	336.00	828	336.00	828
		1.5	Ø 8 B500C	1560	30 X 12	561.60	221	561.60	221
		1.6	Ø 8 B500C	1200	30 X 12	432.00	170	432.00	170
		მძიმე ბეტონი C20/25 V = 0.4 X 12 = 5.18 მ³						5.18 მ³	

შენიშვნა:
NOTE:

----	----	----	----
----	----	----	----
----	----	----	----
----	----	----	----
----	----	----	----
No	Date	Revision	Issued by

სიტუაციური სქემა
KEY PLAN

პროექტი
PROJECT
პარკვუდი 2

მისამართი
ADDRESS
ქ. თბილისი, ი. ჭავჭავაძის გამზირი N82
ს./კ.-01.14.10.001.100

ნახაზის დასახელება
DRWG. NAME
ესკიზი და სპეციფიკაცია

CUBICON DESIGN & BUILDING ENGINEERING
შპს "კუბიკონი", თბილისი, მარშალ გელოვანის გამზ. 13
ტელ: (+995 591) 116444 www.cubicon.ge

მთავარი კონსტრუქტორი: LEAD STRUCTURAL ENGINEER:	შეასრულა: ISSUED BY:	შეამოწმა APPROVED BY:
ბ. გვარლიანი	KCH	MS
	ფორმატი PAPER SIZE: A3	პროექტის №: PROJECT No 124A22
ფურცლის ნომერი SHEET. No: ST-3005	სტადია STATUS: C.D.	მასშტაბი SCALE: 1:1

28.02.2023

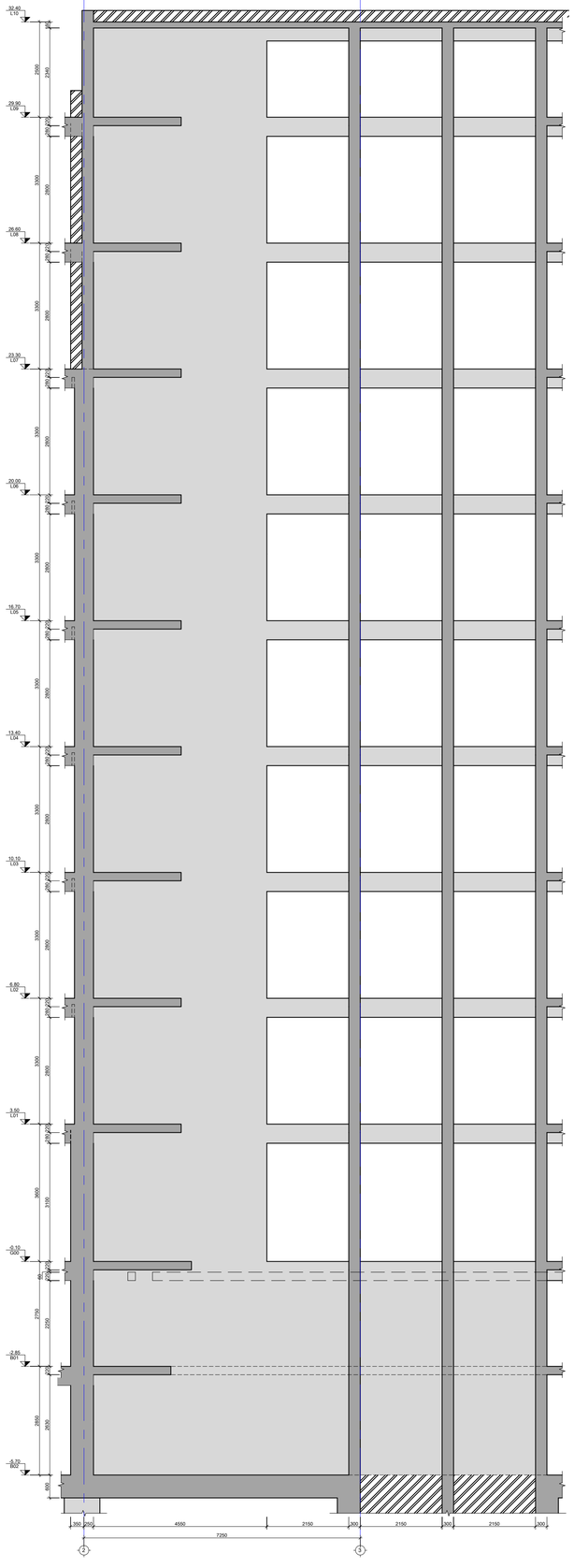
32.40
L10
29.90
L09
26.60
L08
23.30
L07
20.00
L06
16.70
L05
13.40
L04
10.10
L03
6.80
L02
3.50
L01
-0.10
000
-2.85
B01
-6.20
B02
2950
2340
3300
2950
3300
2950
3300
2950

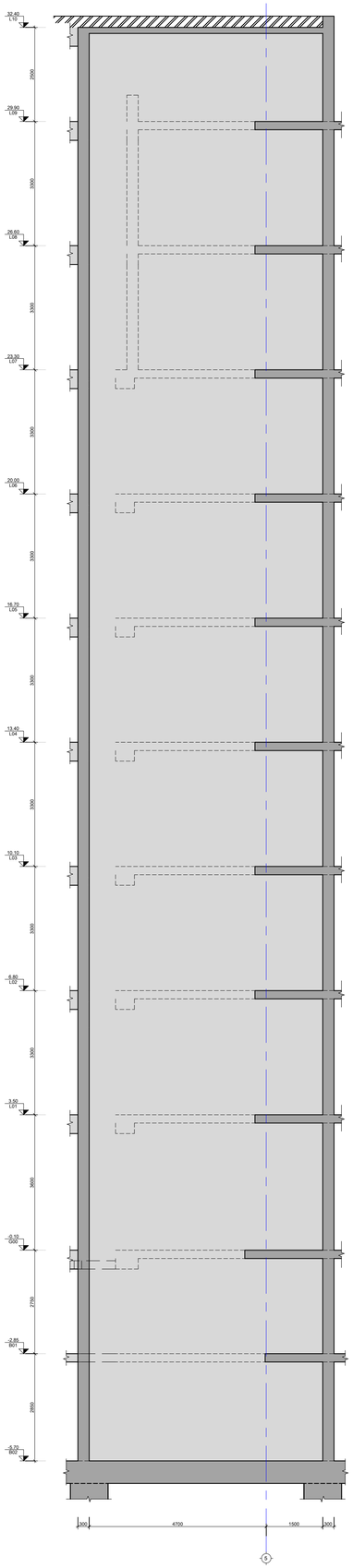

SH.W.-5(2)
Scale: 1:75

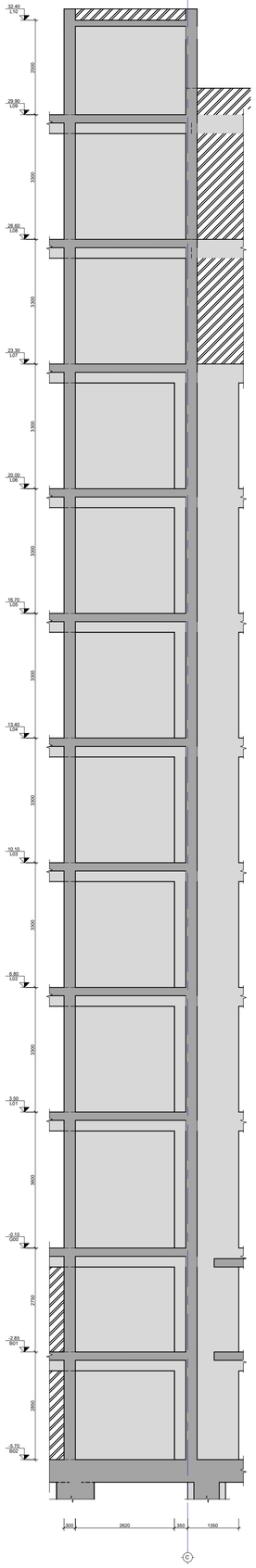

SH.W.-6(2)
Scale: 1:75

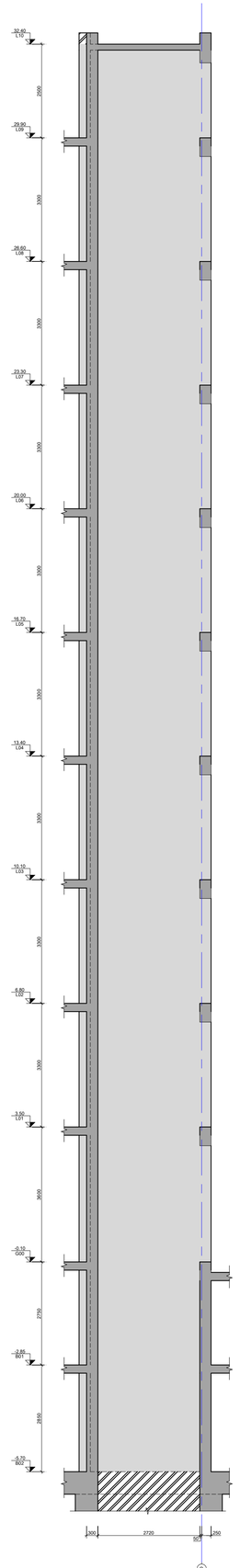

SH.W.-7(2)
Scale: 1:75

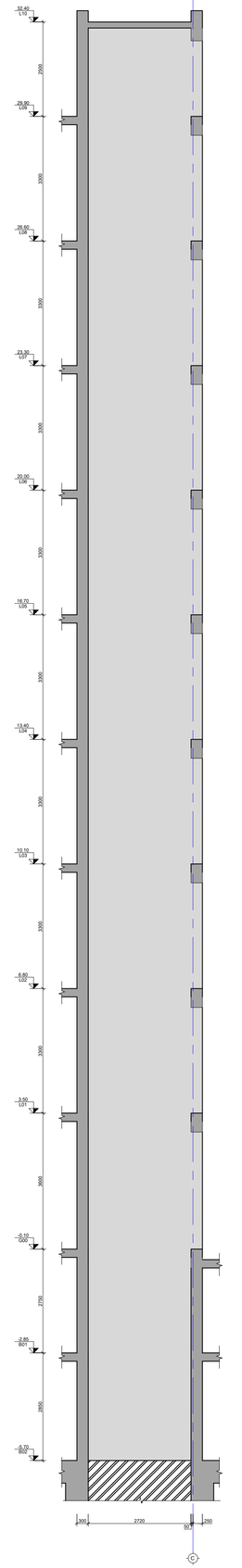

SH.W.-8(2)
Scale: 1:75

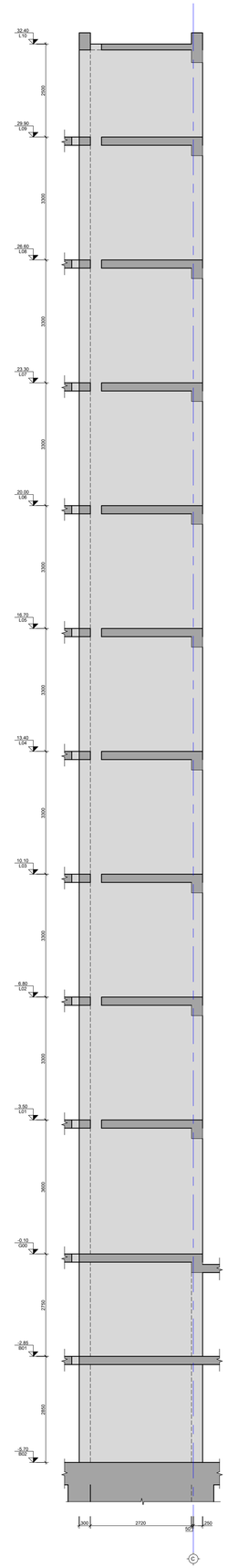

SH.W.-9(2)
Scale: 1:75

30/03/26:
NOTE:

No	Date	Revision	Issued by
----	----	----	----
----	----	----	----
----	----	----	----
----	----	----	----
----	----	----	----

საკვანძო სქემა
KEY PLAN

პროექტის
PROJECT
ბარკავუთი 2

მდებარეობა
ADDRESS
ქ. თბილისი, ი. მაჭავარიანის ბაგხირი N82
ს/კ-01.14.10.001.100

ნახაზის დასახელება
DRWG. NAME
SH.W.-5 ;6;7;8;9

CUBICON DESIGN & BUILDING ENGINEERING
ქუთაისი, მარჯანიშვილის ქუჩა 13
(+995 591) 116644 www.cubicon.ge

მშენებლობის პროექტირების ხელმძღვანელი LEAD STRUCTURAL ENGINEER:	გაცემულია ISSUED BY:	შემოწმებულია APPROVED BY:
ბ. მჭარღლიანი	----	----
	ფორმატი PAPER SIZE	პროექტის №: PROJECT No
	A1	124A22
ფურცლის ნომერი SHEET. No	სტატუსი STATUS	მასშტაბი SCALE
ST-3102	C.D.	----

25.02.2026

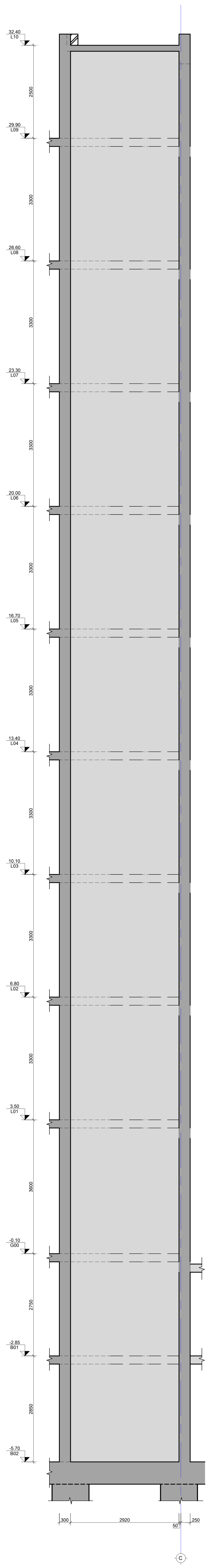

SH.W.-10(2)
Scale: 1:75

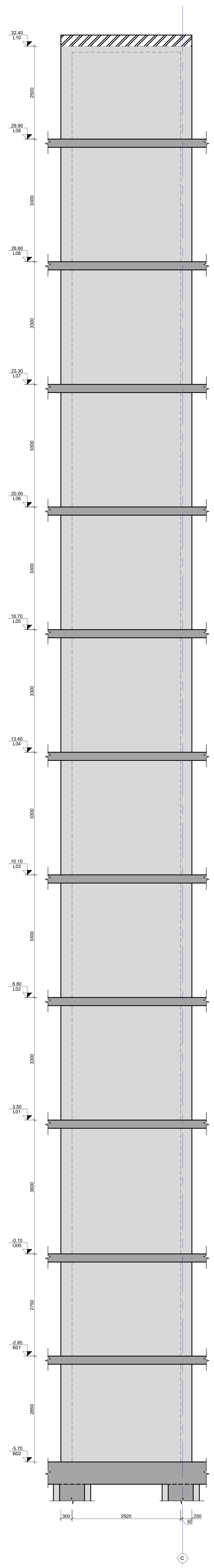

SH.W.-11(2)
Scale: 1:75

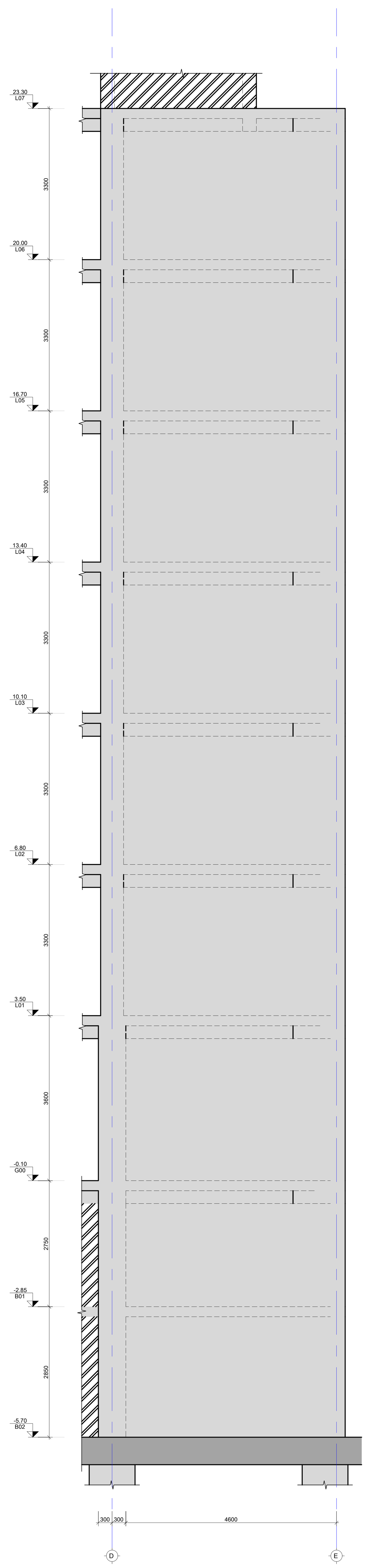

SH.W.-12(2)
Scale: 1:75

შენიშვნა:
NOTE:

No	Date	Revision	Issued by
----	----	----	----
----	----	----	----
----	----	----	----
----	----	----	----
----	----	----	----

საკვანძო გეგმა
KEY PLAN

პროექტი
PROJECT
პარკვუდი 2

მისამართი
ADDRESS
ქ. თბილისი, ი. ჭავჭავაძის გამზირი N82
ს./კ.-01.14.10.001.100

ნახაზის დასახელება
DRWG. NAME
SH.W.-10;11;12

CUBICON DESIGN & BUILDING ENGINEERING
შპს "კუბიკონი", თბილისი, მარშალ გელოვანის გამზ. 13
ტელ: (+995 591) 116444 www.cubicon.ge

მთავარი კონსტრუქტორი: LEAD STRUCTURAL ENGINEER:	შეასრულა: ISSUED BY:	შეამოწმა APPROVED BY:
ბ. გვარლიანი	----	----
	ფორმატი PAPER SIZE A1	პროექტის №: PROJECT No 124A22
ფურცლის ნომერი SHEET. No ST-3103	სტადია STATUS C.D.	მასშტაბი SCALE ----

28.02.2023

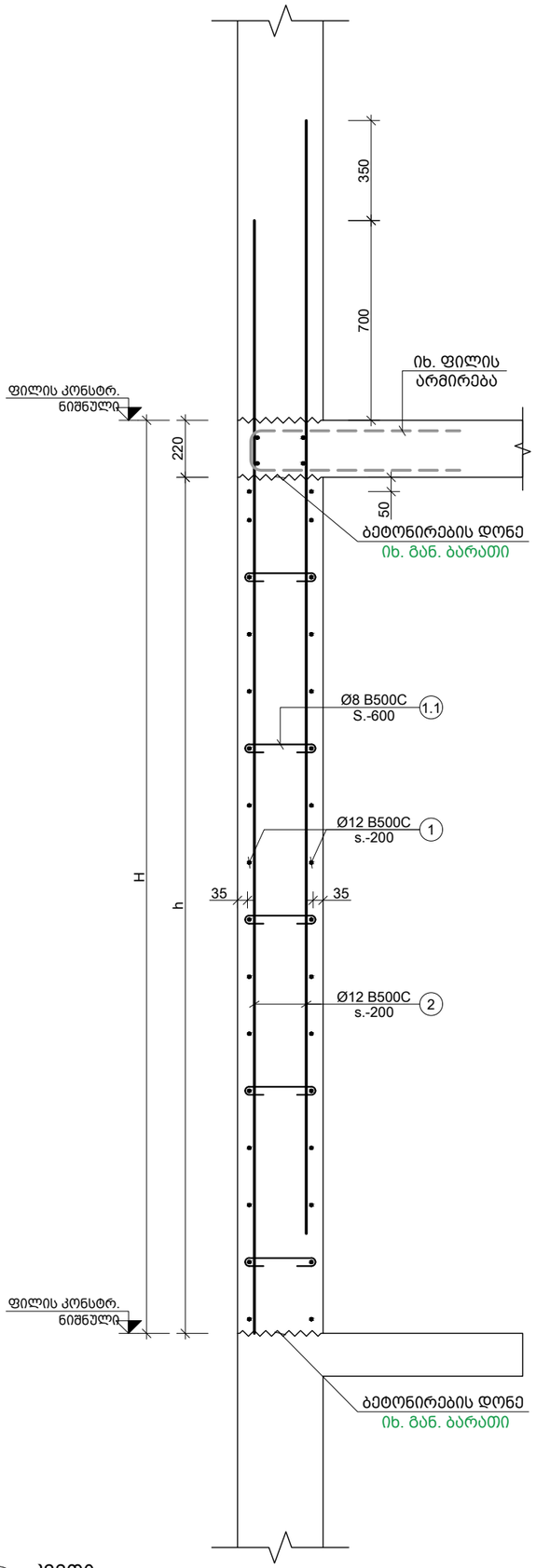

a კვეთი
Scale: 1:20

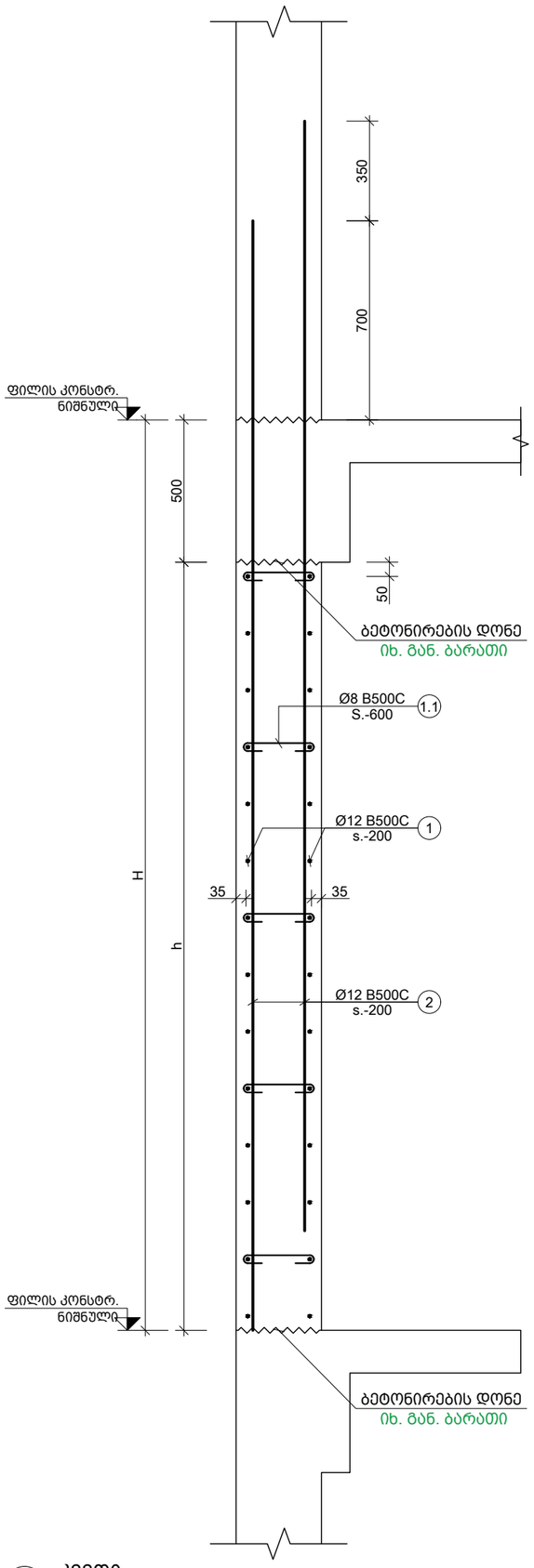

b კვეთი
Scale: 1:20

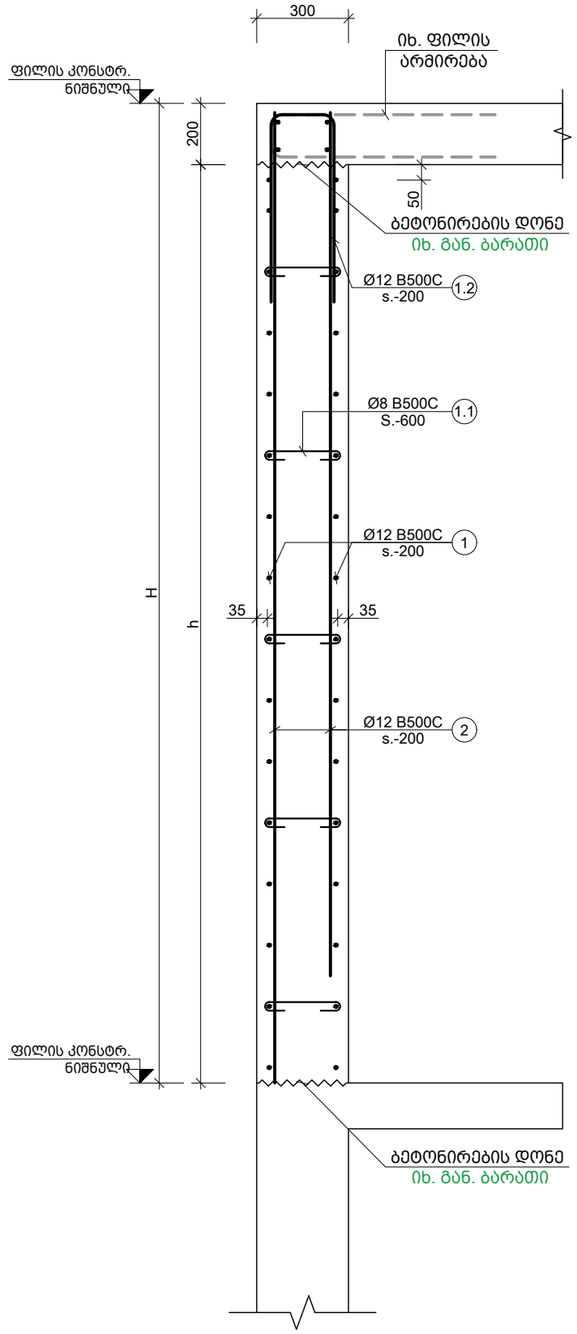

c კვეთი
Scale: 1:20

შენიშვნა:
NOTE:

No	Date	Revision	Issued by
----	----	----	----
----	----	----	----
----	----	----	----
----	----	----	----
----	----	----	----

სიტუაციური სქემა
KEY PLAN

პროექტი
PROJECT
პარკვუდი 2

მისამართი
ADDRESS
ქ. თბილისი, ი. ჭავჭავაძის გამზირი N82
ს./კ.-01.14.10.001.100

ნახაზის დასახელება
DRWG. NAME
კვეთი a; b; c

CUBICON DESIGN & BUILDING ENGINEERING
შპს "კუბიკონი", თბილისი, მარშალ გელოვანის ბაძგ. 13
ტელ: (+995 591) 116444 www.cubicon.ge

მთავარი კონსტრუქტორი: LEAD STRUCTURAL ENGINEER:	შეასრულა: ISSUED BY:	შეამოწმა APPROVED BY:
ბ. გვარლიანი	KCH	MS
	ფორმატი PAPER SIZE: A3	პროექტის №: PROJECT No: 124A22
ფურცლის ნომერი SHEET. No: ST-3104	სტადია STATUS: C.D.	მასშტაბი SCALE: 1:20

28.02.2023

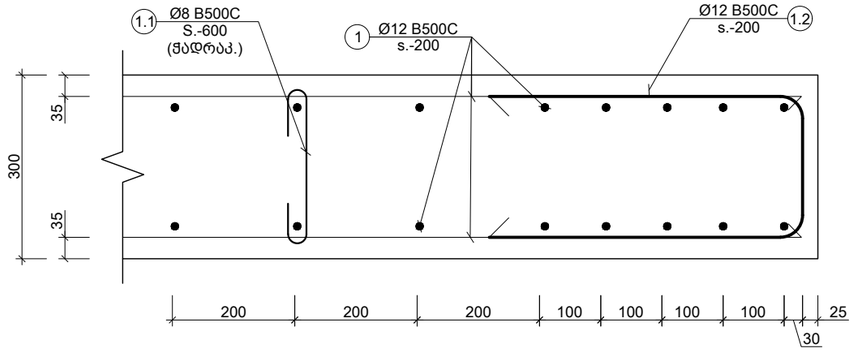

d კვეთი
Scale: 1:10

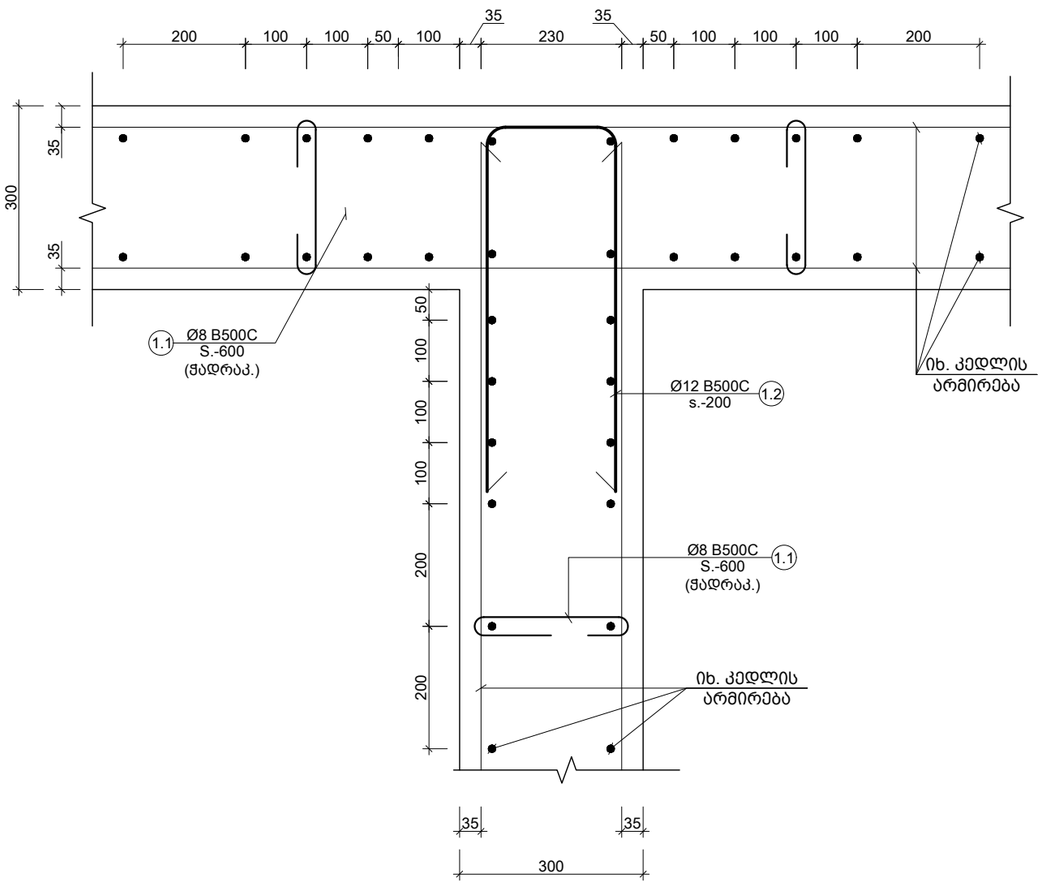

f კვეთი
Scale: 1:10

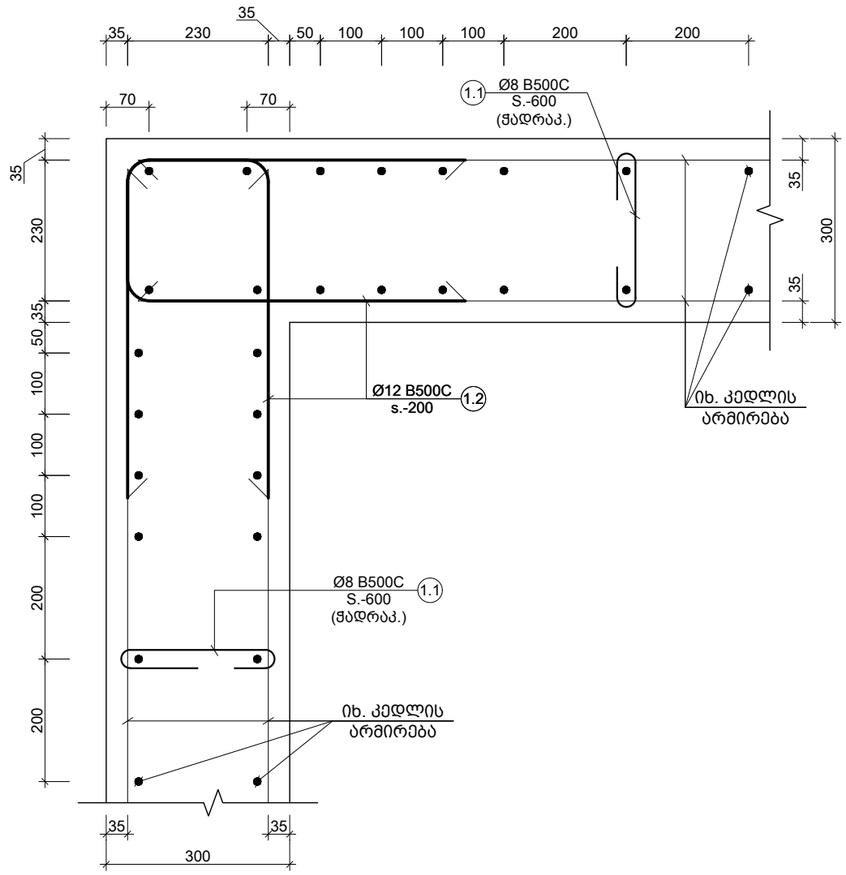

e კვეთი
Scale: 1:10

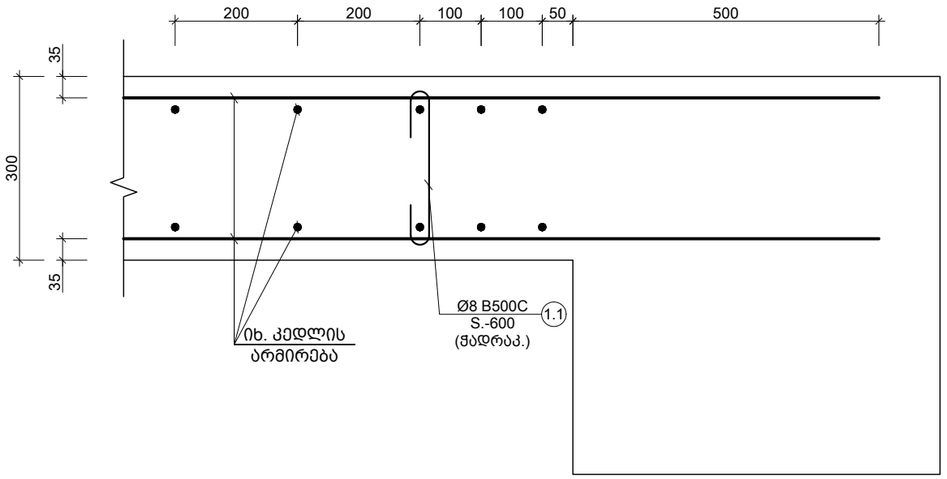

g კვეთი
Scale: 1:10

შენიშვნა:
NOTE:

----	----	----	----
----	----	----	----
----	----	----	----
----	----	----	----
----	----	----	----
No	Date	Revision	Issued by

სიტუაციური სქემა
KEY PLAN

პროექტი
PROJECT
პარკვუდი 2

მისამართი
ADDRESS
ქ. თბილისი, ი. ჭავჭავაძის გამზირი N82
ს./კ.-01.14.10.001.100

ნახაზის დასახელება
DRWG. NAME
კვეთი d;e;f;g

CUBICON DESIGN & BUILDING ENGINEERING
შპს "კუბიკონი", თბილისი, მარშალ გელოვანის გამზ. 13
ტელ: (+995 591) 116444 www.cubicon.ge

მთავარი კონსტრუქტორი: LEAD STRUCTURAL ENGINEER: ბ. გვარლიანი	შეასრულა: ISSUED BY: KCH	შეამოწმა APPROVED BY: MS
	ფორმატი PAPER SIZE A3	პროექტის №: PROJECT No 124A22
ფურცლის ნომერი SHEET. No ST-3105	სტადია STATUS C.D.	მასშტაბი SCALE 1:10

28.02.2023

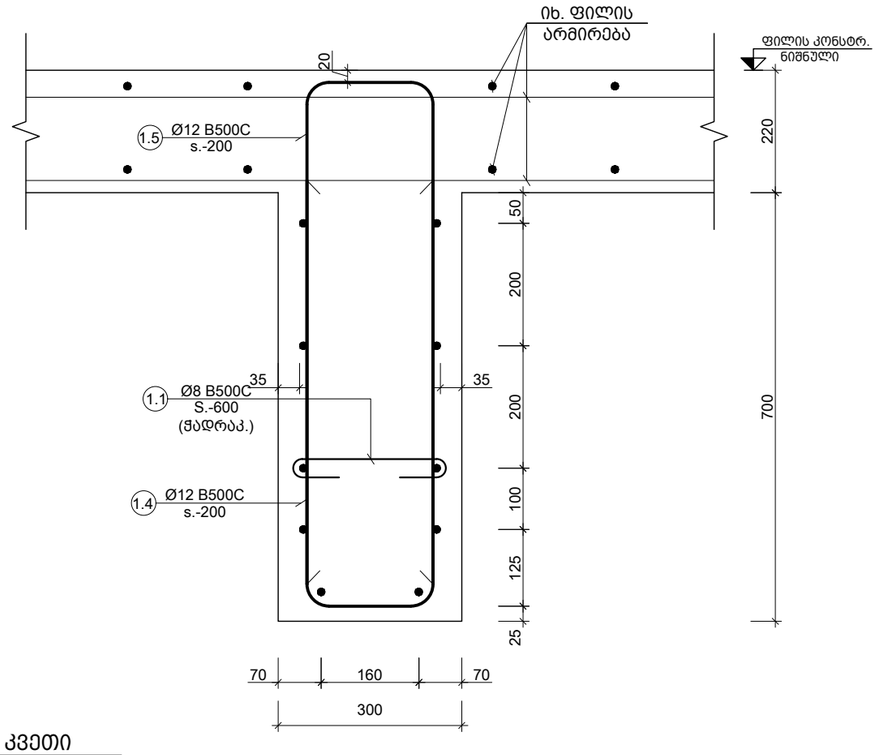

h კვეთი
Scale: 1:10

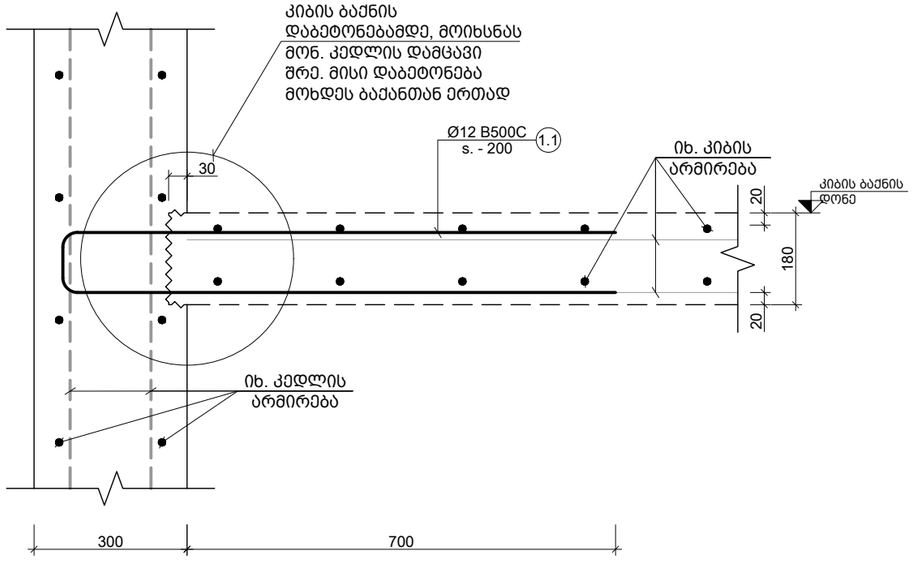

j კვეთი
Scale: 1:10

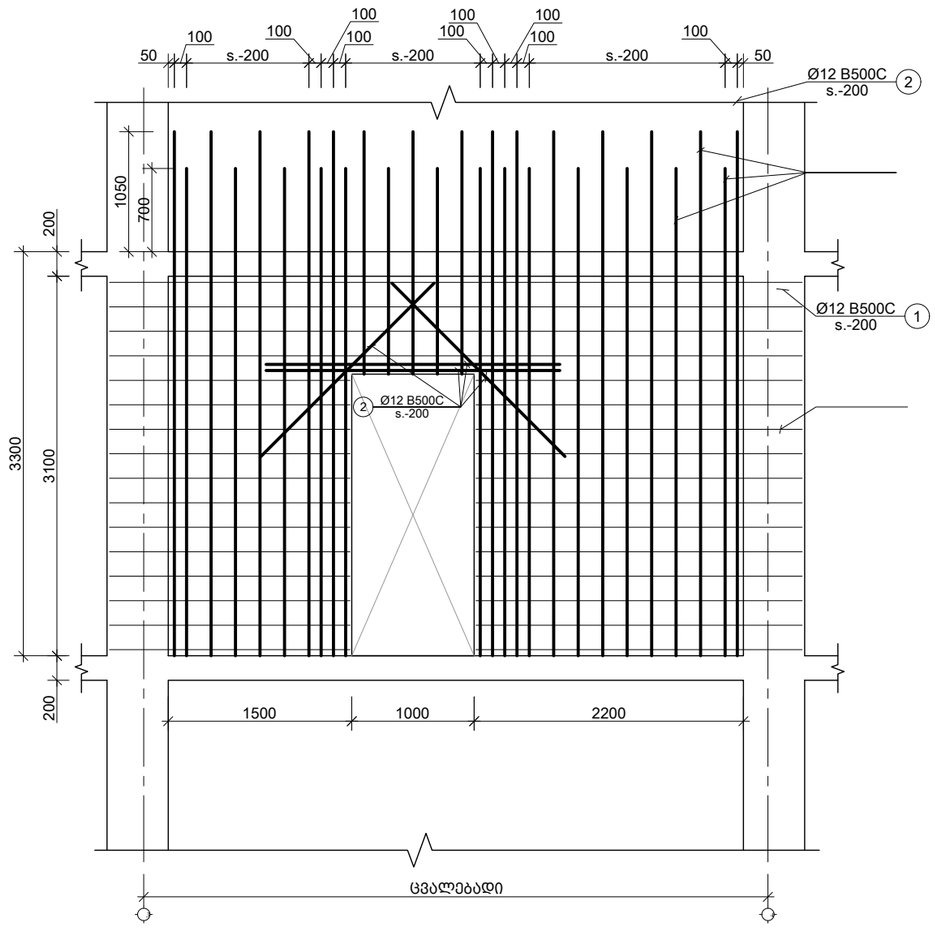

---- დიაფრაგმის დაარმირების ფრაგმენტი
Scale: 1:50

შენიშვნა:
NOTE:

----	----	----	----
----	----	----	----
----	----	----	----
----	----	----	----
----	----	----	----
No	Date	Revision	Issued by

სიტუაციური სქემა
KEY PLAN

პროექტი
PROJECT
პარკვუდი 2

მისამართი
ADDRESS
ქ. თბილისი, ი. ჭავჭავაძის გამზირი N82
ს./კ.-01.14.10.001.100

ნახაზის დასახელება
DRWG. NAME
კვეთი g; h; დიაფრაგმის დაარმირების ფრაგმენტი

CUBICON DESIGN & BUILDING ENGINEERING
შპს "კუბიკონი", თბილისი, მარშალ გელოვანის გამზ. 13
ტელ: (+995 591) 116444 www.cubicon.ge

მთავარი კონსტრუქტორი: LEAD STRUCTURAL ENGINEER: ბ. გვარლიანი	შეასრულა: ISSUED BY: KCH	შეამოწმა APPROVED BY: MS
	ფორმატი PAPER SIZE A3	პროექტის №: PROJECT No 124A22
ფურცლის ნომერი SHEET. No ST-3106	სტადია STATUS C.D.	მასშტაბი SCALE 1:10; 1:50

28.02.2023

კონსტრ. დასახ. და სართული	ელემენტის დასახ. და რაოდენობა	პოზ. №	დიამეტრი ან კვეთი (მმ)	ერთეულის სიმძიმე (მმ.)	ხარჯი ერთ სართულზე			ხარჯი მთლიანად	
					რაოდენობა (ც.)	სიმძიმე (მ.)	წონა (კმ.)	საერთო სიმძიმე (მ.)	საერთო წონა (კმ.)
დიაფრაგმების სვეტიფიკაცია -3.10 ნიშნულზე (1 სართულზე)	SH.W. - 1 1 (ც.)	1	Ø 14 B500C	დ.ბ.	–	257	311	257.40	311
		2	Ø 12 B500C	დ.ბ.	–	182	162	182.00	162
		1.1	Ø 8 B500C	410	36 X 1	14.81	6	14.81	6
		1.2	Ø 14 B500C	2010	5 X 1	10.05	12	10.05	12
		1.3	Ø 12 B500C	1610	23 X 1	37.03	33	37.03	33
		მძიმე ბეტონი C20/25 V = 3.2 X 1 = 3.20 მ³						3.20 მ³	
	SH.W. - 2 1 (ც.)	1	Ø 14 B500C	დ.ბ.	–	269	325	268.80	325
		2	Ø 12 B500C	დ.ბ.	–	164	145	163.50	145
		1.1	Ø 8 B500C	410	33 X 1	13.67	5	13.67	5
		1.2	Ø 14 B500C	2010	5 X 1	10.05	12	10.05	12
		1.3	Ø 12 B500C	1610	23 X 1	37.03	33	37.03	33
		მძიმე ბეტონი C20/25 V = 3.1 X 1 = 3.07 მ³						3.07 მ³	
	SH.W. - 3 1 (ც.)	1	Ø 14 B500C	დ.ბ.	–	105	127	105.00	127
		2	Ø 12 B500C	დ.ბ.	–	30	27	30.00	27
		1.1	Ø 8 B500C	410	8 X 1	3.42	1	3.42	1
		1.2	Ø 14 B500C	2010	6 X 1	11.06	13	11.06	13
		1.3	Ø 12 B500C	1610	27 X 1	42.67	38	42.67	38
		1.5	Ø 12 B500C	1110	23 X 1	25.53	23	25.53	23
		მძიმე ბეტონი C20/25 V = 0.7 X 1 = 0.71 მ³						0.71 მ³	
	SH.W. - 4 1 (ც.)	1	Ø 14 B500C	დ.ბ.	–	156	188	156.00	188
		2	Ø 12 B500C	დ.ბ.	–	92	82	92.40	82
		1.1	Ø 8 B500C	410	25 X 1	10.25	4	10.25	4
		1.3	Ø 12 B500C	1610	25 X 1	40.25	36	40.25	36
		მძიმე ბეტონი C20/25 V = 2.2 X 1 = 2.15 მ³						2.15 მ³	
	SH.W. - 5 1 (ც.)	1	Ø 14 B500C	დ.ბ.	–	117	141	117.00	141
		2	Ø 12 B500C	დ.ბ.	–	72	63	71.50	63
		1.1	Ø 8 B500C	410	17 X 1	6.83	3	6.83	3
		1.3	Ø 12 B500C	1610	13 X 1	20.13	18	20.13	18
		მძიმე ბეტონი C20/25 V = 1.4 X 1 = 1.40 მ³						1.40 მ³	
	SH.W. - 6 1 (ც.)	1	Ø 14 B500C	დ.ბ.	–	257	311	257.40	311
		2	Ø 12 B500C	დ.ბ.	–	182	162	182.00	162
		1.1	Ø 8 B500C	410	42 X 1	17.08	7	17.08	7
		მძიმე ბეტონი C20/25 V = 3.8 X 1 = 3.77 მ³						3.77 მ³	
	SH.W. - 7 1 (ც.)	1	Ø 14 B500C	დ.ბ.	–	226	273	226.20	273
		2	Ø 12 B500C	დ.ბ.	–	166	148	166.40	148
		1.1	Ø 8 B500C	410	39 X 1	15.94	6	15.94	6
		მძიმე ბეტონი C20/25 V = 3.5 X 1 = 3.50 მ³						3.50 მ³	

კონსტრ. დასახ. და სართული	ელემენტის დასახ. და რაოდენობა	პოზ. №	დიამეტრი ან კვეთი (მმ)	ერთეულის სიმძიმე (მმ.)	ხარჯი ერთ სართულზე			ხარჯი მთლიანად	
					რაოდენობა (ც.)	სიმძიმე (მ.)	წონა (კმ.)	საერთო სიმძიმე (მ.)	საერთო წონა (კმ.)
დიაფრაგმების სვეტიფიკაცია -3.10 ნიშნულზე (1 სართულზე)	SH.W. - 8 1 (ც.)	2	Ø 12 B500C	დ.ბ.	–	168	149	168.00	149
		1.1	Ø 8 B500C	410	33 X 1	13.67	5	13.67	5
		1.2	Ø 14 B500C	2010	5 X 1	10.05	12	10.05	12
		1.3	Ø 12 B500C	1610	23 X 1	37.03	33	37.03	33
		მძიმე ბეტონი C20/25 V = 3.1 X 1 = 3.07 მ³						3.07 მ³	
	SH.W. - 9 1 (ც.)	1	Ø 14 B500C	დ.ბ.	–	257	311	257.40	311
		2	Ø 12 B500C	დ.ბ.	–	182	162	182.00	162
		1.1	Ø 8 B500C	410	42 X 1	17.08	7	17.08	7
		მძიმე ბეტონი C20/25 V = 3.8 X 1 = 3.77 მ³						3.77 მ³	
	SH.W. - 10 1 (ც.)	1	Ø 14 B500C	დ.ბ.	–	226	273	226.20	273
		2	Ø 12 B500C	დ.ბ.	–	166	148	166.40	148
		1.1	Ø 8 B500C	410	39 X 1	15.94	6	15.94	6
		მძიმე ბეტონი C20/25 V = 3.5 X 1 = 3.50 მ³						3.50 მ³	
	SH.W. - 11 1 (ც.)	1	Ø 14 B500C	დ.ბ.	–	257	311	257.40	311
		2	Ø 12 B500C	დ.ბ.	–	182	162	182.00	162
		1.1	Ø 8 B500C	410	42 X 1	17.08	7	17.08	7
		მძიმე ბეტონი C20/25 V = 3.8 X 1 = 3.77 მ³						3.77 მ³	

პოზ. №	ე ს კ ი ზ ი	L მმ
1.1	200; 75; 75	350
1.2	500; 150; 500	1150
1.3	R=20; 700; 400	1100
1.4	R=20; 1000; 400	1400

შენიშვნა:
NOTE:

----	----	----	----
----	----	----	----
----	----	----	----
----	----	----	----
----	----	----	----
No	Date	Revision	Issued by

სიტუაციური სქემა
KEY PLAN

პროექტი
PROJECT
პარკვუდი 2

მისამართი
ADDRESS
ქ. თბილისი, ი. ჭავჭავაძის გამზირი N82
ს./კ.-01.14.10.001.100

ნახაზის დასახელება
DRWG. NAME
ესკიზი და სპეციფიკაცია

CUBICON DESIGN & BUILDING ENGINEERING
შპს "კუბიკონი", თბილისი, მარშალ გელოვანის ბაზმ. 13
ტელ: (+995 591) 116444 www.cubicon.ge

მთავარი კონსტრუქტორი: LEAD STRUCTURAL ENGINEER: ბ. გვარლიანი	შესრულა: ISSUED BY: KCH	შეამოწმა APPROVED BY: MS
	ფორმატი PAPER SIZE A3	პროექტის №: PROJECT No 124A22
ფურცლის ნომერი SHEET. No ST-3107	სტადია STATUS C.D.	მასშტაბი SCALE 1:1

28.02.2023

ფილტრაციული სავენტილაციო ხაფანგების -0.10 ნიმუშთან

(1 სართულზე)

ქარხნ. დასახ. და სართული	ხაფანგის ტიპი და ზომა	ჰაერგაცვლის სიმძლავრე (მ³/სთ)	ხარჯი მთლიანად (ლ/წმ)	ხარჯის ცხრილში მოთხოვნილი ხარჯი					
				ხაფანგების რაოდენობა (ც.)		ერთ ხაფანგზე ხარჯი (ლ/წმ)		ჰაერის სიჩქარე (მ/წმ)	
SH.W.-1 1 (ც.)	1 Ø14 B500C	407	336.60	1	407	407	336.60	0.5	0.5
	2 Ø12 B500C	211	238.00	1	211	211	238.00	0.5	0.5
	1.1 Ø8 B500C	8	19.36	1	8	8	19.36	0.5	0.5
	ბაშმა ბეტონი C20/25	4.35 მ²							
SH.W.-2 1 (ც.)	1 Ø14 B500C	406	336.00	1	406	406	336.00	0.5	0.5
	2 Ø12 B500C	181	204.38	1	181	181	204.38	0.5	0.5
	1.1 Ø8 B500C	7	17.08	1	7	7	17.08	0.5	0.5
	1.2 Ø14 B500C	12	10.05	1	12	12	10.05	0.5	0.5
	1.3 Ø12 B500C	33	37.03	1	33	33	37.03	0.5	0.5
	ბაშმა ბეტონი C20/25	3.63 მ²							
SH.W.-3 1 (ც.)	1 Ø14 B500C	169	140.00	1	169	140	–	35	0.5
	2 Ø12 B500C	35	40.00	1	35	40	–	35	0.5
	1.1 Ø8 B500C	2	4.56	1	2	11	4.56	0.5	0.5
	1.2 Ø14 B500C	13	11.06	1	13	6	11.06	0.5	0.5
	1.3 Ø12 B500C	38	42.67	1	38	27	42.67	0.5	0.5
	1.5 Ø12 B500C	23	25.53	1	23	23	25.53	0.5	0.5
	ბაშმა ბეტონი C20/25	0.95 მ²							
SH.W.-4 1 (ც.)	1 Ø14 B500C	209	173.33	1	209	173	–	35	0.5
	2 Ø12 B500C	91	102.67	1	91	103	–	35	0.5
	1.1 Ø8 B500C	4	11.39	1	4	28	11.39	0.5	0.5
	1.3 Ø12 B500C	36	40.25	1	36	25	40.25	0.5	0.5
	ბაშმა ბეტონი C20/25	2.55 მ²							
SH.W.-5 1 (ც.)	1 Ø14 B500C	141	117.00	1	141	117	–	35	0.5
	2 Ø12 B500C	63	71.50	1	63	72	–	35	0.5
	1.1 Ø8 B500C	3	6.83	1	3	17	6.83	0.5	0.5
	1.3 Ø12 B500C	18	20.13	1	18	13	20.13	0.5	0.5
	ბაშმა ბეტონი C20/25	1.61 მ²							
SH.W.-6 1 (ც.)	1 Ø14 B500C	352	291.72	1	352	292	–	35	0.5
	2 Ø12 B500C	183	206.27	1	183	206	–	35	0.5
	1.1 Ø8 B500C	8	19.36	1	8	47	19.36	0.5	0.5
	ბაშმა ბეტონი C20/25	4.35 მ²							
SH.W.-7 1 (ც.)	1 Ø14 B500C	332	274.67	1	332	275	–	35	0.5
	2 Ø12 B500C	179	202.06	1	179	202	–	35	0.5
	1.1 Ø8 B500C	8	19.36	1	8	47	19.36	0.5	0.5
	ბაშმა ბეტონი C20/25	4.20 მ²							

(1 სართულზე)

ფილტრაციული სავენტილაციო ხაფანგები -0.10 ნიმუშთან

ქარხნ. დასახ. და სართული	ხაფანგის ტიპი და ზომა	ჰაერგაცვლის სიმძლავრე (მ³/სთ)	ხარჯი მთლიანად (ლ/წმ)	ხარჯის ცხრილში მოთხოვნილი ხარჯი					
				ხაფანგების რაოდენობა (ც.)		ერთ ხაფანგზე ხარჯი (ლ/წმ)		ჰაერის სიჩქარე (მ/წმ)	
SH.W.-8 1 (ც.)	1 Ø14 B500C	420	347.65	1	420	348	–	35	0.5
	2 Ø12 B500C	211	238.00	1	211	238	–	35	0.5
	1.1 Ø8 B500C	8	19.36	1	8	47	19.36	0.5	0.5
	ბაშმა ბეტონი C20/25	4.20 მ²							
SH.W.-9 1 (ც.)	1 Ø14 B500C	311	257.40	1	311	257	–	35	0.5
	2 Ø12 B500C	162	182.00	1	162	182	–	35	0.5
	1.1 Ø8 B500C	7	17.08	1	7	42	17.08	0.5	0.5
	1.2 Ø14 B500C	12	10.05	1	12	5	10.05	0.5	0.5
	1.3 Ø12 B500C	33	37.03	1	33	23	37.03	0.5	0.5
	ბაშმა ბეტონი C20/25	3.78 მ²							
SH.W.-10 1 (ც.)	1 Ø14 B500C	332	275	–	332	275	–	35	0.5
	2 Ø12 B500C	179	202	–	179	202	–	35	0.5
	1.1 Ø8 B500C	8	19.36	1	8	47	19.36	0.5	0.5
	ბაშმა ბეტონი C20/25	4.20 მ²							
SH.W.-11 1 (ც.)	1 Ø14 B500C	352	292	–	352	292	–	35	0.5
	2 Ø12 B500C	183	206	–	183	206	–	35	0.5
	1.1 Ø8 B500C	8	19.36	1	8	47	19.36	0.5	0.5
	ბაშმა ბეტონი C20/25	4.35 მ²							
SH.W.-1 1 (ც.)	2 Ø12 B500C	281	317	–	281	317	–	35	0.5
	3 Ø10 B500C	138	224	–	138	224	–	35	0.5
	1.1 Ø8 B500C	7	18.22	1	7	44	18.22	0.5	0.5
	ბაშმა ბეტონი C20/25	3.92 მ²							
SH.W.-2 1 (ც.)	2 Ø12 B500C	258	291	–	258	291	–	35	0.5
	3 Ø10 B500C	109	177	–	109	177	–	35	0.5
	1.1 Ø8 B500C	6	14.81	1	6	36	14.81	0.5	0.5
	1.3 Ø12 B500C	7	8.05	1	7	5	8.05	0.5	0.5
	1.4 Ø10 B500C	20	32.43	1	20	23	32.43	0.5	0.5
	ბაშმა ბეტონი C20/25	3.21 მ²							
SH.W.-3 1 (ც.)	2 Ø12 B500C	93	105.00	1	93	105	–	35	0.5
	3 Ø10 B500C	18	30.00	1	18	30	–	35	0.5
	1.1 Ø8 B500C	1	3.42	1	1	8 X 1	3.42	0.5	0.5
	1.3 Ø12 B500C	8	8.86	1	8	6 X 1	8.86	0.5	0.5
	1.4 Ø10 B500C	43	69.80	1	43	50 X 1	69.80	0.5	0.5
	ბაშმა ბეტონი C20/25	0.81 მ²							
SH.W.-4 1 (ც.)	2 Ø12 B500C	138	156	–	138	156	–	35	0.5
	3 Ø10 B500C	57	92	–	57	92	–	35	0.5
	1.1 Ø8 B500C	4	10.25	1	4	25 X 1	10.25	0.5	0.5
	1.4 Ø10 B500C	22	35.25	1	22	26 X 1	35.25	0.5	0.5
	ბაშმა ბეტონი C20/26	2.32 მ²							
SH.W.-5 1 (ც.)	2 Ø12 B500C	104	117	–	104	117	–	35	0.5
	3 Ø10 B500C	44	72	–	44	72	–	35	0.5
	1.1 Ø8 B500C	3	6.83	1	3	17 X 1	6.83	0.5	0.5
	1.4 Ø10 B500C	11	17.63	1	11	13 X 1	17.63	0.5	0.5
	ბაშმა ბეტონი C20/25	1.45 მ²							
SH.W.-6 1 (ც.)	2 Ø12 B500C	244	275	–	244	275	–	35	0.5
	3 Ø10 B500C	120	194	–	120	194.13		35	0.5
	1.1 Ø8 B500C	7	18.22	1	7	44 X 1	18.22	0.5	0.5
	ბაშმა ბეტონი C20/25	3.92 მ²							
SH.W.-7 1 (ც.)	3 Ø10 B500C	51	83.20	1	51	83	–	35	0.5
	1.1 Ø8 B500C	3	7.97	1	3	19 X 1	7.97	0.5	0.5
	1.3 Ø12 B500C	23	25.76	1	23	16 X 1	25.76	0.5	0.5
	1.4 Ø10 B500C	42	67.68	1	42	48 X 1	67.68	0.5	0.5
	ბაშმა ბეტონი C20/25	1.86 მ²							

(1 სართულზე)

ფილტრაციული სავენტილაციო ხაფანგები -0.10 ნიმუშთან

UBICON
DESIGN & BUILDING ENGINEERING
ქ.თბილისი, ი.ჭავჭავაძის გამზ. 13, 0186
ტელ: (+995 591) 116444 www.ubicon.ge

პროექტის ავტორი:	შეამოწმა:	
LEAD STRUCTURAL ENGINEER:	ISSUED BY:	APPROVED BY:
ბ. ბებიაშვილი	----	----
	ფორმატი:	პროექტის №:
	PAPER SIZE	PROJECT No
	A3	124A22
ფურცლის დასახელება:	სტატუსი	თარიღი
SHEET. No	STATUS	SCALE
ST-3108	C.D.	----

No	Date	Revision	Issued by
----	----	----	----
----	----	----	----
----	----	----	----
----	----	----	----
----	----	----	----

KEY PLAN

ნებართვის №:
NOTE:

პროექტი	
პროექტის №2	
მისამართი	
ქ. თბილისი, ი. ჭავჭავაძის გამზ. №82	
ნახაზის დასახელება	
ფილტრაციული სავენტილაციო ხაფანგების ნიმუშთან	
DRWG. NAME	
ნახაზის №: ST-3108	

| ქონსტრ. დასხმ. და სართული | ელემენტის დასხმ. რაოდენობა | ჭრილის ნახატი | ბეტონის ხარისხი | ელემენტის ზომა და ჯამური რაოდენობა | | |

ქარხანა, დასახ. და სართული	ელემენტის დასახ. და რაოდენობა	№	ელემენტის ადგილმდებარეობა (ბმ)	ელემენტის სიმაღლე (მ)	ბეტონის ეკრანი ბაზის ანგარიში				ბეტონის ფერი	
					რაოდენობა (ც.)	ერთეულის წონა (კგ)	ერთეულის სიმაღლე (მ)	საერთო წონა (კგ)	ერთეულის სიმაღლე (მ)	საერთო წონა (კგ)
SH.W. - 1 (ც.) 1	ბაზიდან ამოღება C20/25 V = 4.2 X 1 = 4.19 მ³	3	Ø 10 B500C	ც.ტ.	–	575	354	574.60	354	
		1.1	Ø 8 B500C	410	47 X 1	19.36	8	19.36	8	
								4.19 მ³		
SH.W. - 2 (ც.) 1	ბაზიდან ამოღება C20/25 V = 3.2 X 1 = 3.21 მ³	3	Ø 10 B500C	ც.ტ.	–	468	289	468.33	289	
		1.1	Ø 8 B500C	410	36 X 1	14.81	6	14.81	6	
		1.4	Ø 10 B500C	1410	28 X 1	39.48	24	39.48	24	
								3.21 მ³		
SH.W. - 3 (ც.) 1	ბაზიდან ამოღება C20/25 V = 0.8 X 1 = 0.81 მ³	3	Ø 10 B500C	ც.ტ.	–	135	83	135.00	83	
		1.1	Ø 8 B500C	410	8 X 1	3.42	1	3.42	1	
		1.4	Ø 10 B500C	1410	55 X 1	77.55	48	77.55	48	
								0.81 მ³		
SH.W. - 4 (ც.) 1	ბაზიდან ამოღება C20/25 V = 2.3 X 1 = 2.32 მ³	3	Ø 10 B500C	ც.ტ.	–	248	153	248.40	153	
		1.1	Ø 8 B500C	410	25 X 1	10.25	4	10.25	4	
		1.4	Ø 10 B500C	1410	25 X 1	35.25	22	35.25	22	
								2.32 მ³		
SH.W. - 5 (ც.) 1	ბაზიდან ამოღება C20/25 V = 1.5 X 1 = 1.45 მ³	3	Ø 10 B500C	ც.ტ.	–	189	116	188.50	116	
		1.1	Ø 8 B500C	410	17 X 1	6.83	3	6.83	3	
		1.4	Ø 10 B500C	1410	13 X 1	17.63	11	17.63	11	
								1.45 მ³		
SH.W. - 6 (ც.) 1	ბაზიდან ამოღება C20/25 V = 4.2 X 1 = 4.19 მ³	3	Ø 10 B500C	ც.ტ.	–	498	307	497.99	307	
		1.1	Ø 8 B500C	410	47 X 1	19.36	8	19.36	8	
								4.19 მ³		
SH.W. - 7 (ც.) 1	ბაზიდან ამოღება C20/25 V = 1.9 X 1 = 1.86 მ³	3	Ø 10 B500C	ც.ტ.	–	448	276	447.85	276	
		1.1	Ø 8 B500C	410	19 X 1	7.97	3	7.97	3	
		1.4	Ø 10 B500C	1410	64 X 1	90.24	56	90.24	56	
								1.86 მ³		
SH.W. - 8 (ც.) 1	ბაზიდან ამოღება C20/25 V = 3.2 X 1 = 3.21 მ³	3	Ø 10 B500C	ც.ტ.	–	498	307	497.99	307	
		1.1	Ø 8 B500C	410	36 X 1	14.81	6	14.81	6	
		1.4	Ø 10 B500C	1410	28 X 1	39.48	24	39.48	24	
								3.21 მ³		
SH.W. - 9 (ც.) 1	ბაზიდან ამოღება C20/25 V = 4.2 X 1 = 4.19 მ³	3	Ø 10 B500C	ც.ტ.	–	196	121	196.30	121	
		1.1	Ø 8 B500C	410	47 X 1	19.36	8	19.36	8	
								4.19 მ³		
SH.W. - 10 (ც.) 1	ბაზიდან ამოღება C20/25 V = 4.2 X 1 = 4.19 მ³	3	Ø 10 B500C	ც.ტ.	–	196	121	196.30	121	
		1.1	Ø 8 B500C	410	19 X 1	7.97	3	7.97	3	
		1.3	Ø 12 B500C	1610	16 X 1	25.76	23	25.76	23	
		1.4	Ø 10 B500C	1410	48 X 1	67.68	42	67.68	42	
								4.19 მ³		
SH.W. - 11 (ც.) 1	ბაზიდან ამოღება C20/25 V = 4.2 X 1 = 4.19 მ³	3	Ø 10 B500C	ც.ტ.	–	498	307	497.99	307	
		1.1	Ø 8 B500C	410	47 X 1	19.36	8	19.36	8	
								4.19 მ³		

ქარხანა, დასახ. და სართული

ელემენტის დასახ. და რაოდენობა

(1 სართული)

№	ელემენტის ადგილმდებარეობა (ბმ)	ელემენტის სიმაღლე (მ)	ბეტონის ეკრანი ბაზის ანგარიში				ბეტონის ფერი	
			რაოდენობა (ც.)	ერთეულის წონა (კგ)	ერთეულის სიმაღლე (მ)	საერთო წონა (კგ)	ერთეულის სიმაღლე (მ)	საერთო წონა (კგ)
3	Ø 10 B500C	ც.ტ.	–	575	354	574.60	354	
1.1	Ø 8 B500C	410	47 X 1	19.36	8	19.36	8	
	ბაზიდან ამოღება C20/25 V = 4.2 X 1 = 4.19 მ³					4.19 მ³		
3	Ø 10 B500C	ც.ტ.	–	468	289	468.33	289	
1.1	Ø 8 B500C	410	36 X 1	14.81	6	14.81	6	
1.4	Ø 10 B500C	1410	28 X 1	39.48	24	39.48	24	
	ბაზიდან ამოღება C20/25 V = 3.2 X 1 = 3.21 მ³					3.21 მ³		
3	Ø 10 B500C	ც.ტ.	–	135	83	135.00	83	
1.1	Ø 8 B500C	410	8 X 1	3.42	1	3.42	1	
1.4	Ø 10 B500C	1410	55 X 1	77.55	48	77.55	48	
	ბაზიდან ამოღება C20/25 V = 0.8 X 1 = 0.81 მ³					0.81 მ³		
3	Ø 10 B500C	ც.ტ.	–	248	153	248.40	153	
1.1	Ø 8 B500C	410	25 X 1	10.25	4	10.25	4	
1.4	Ø 10 B500C	1410	25 X 1	35.25	22	35.25	22	
	ბაზიდან ამოღება C20/25 V = 2.3 X 1 = 2.32 მ³					2.32 მ³		
3	Ø 10 B500C	ც.ტ.	–	189	116	188.50	116	
1.1	Ø 8 B500C	410	17 X 1	6.83	3	6.83	3	
1.4	Ø 10 B500C	1410	13 X 1	17.63	11	17.63	11	
	ბაზიდან ამოღება C20/25 V = 1.5 X 1 = 1.45 მ³					1.45 მ³		
3	Ø 10 B500C	ც.ტ.	–	498	307	497.99	307	
1.1	Ø 8 B500C	410	47 X 1	19.36	8	19.36	8	
	ბაზიდან ამოღება C20/25 V = 4.2 X 1 = 4.19 მ³					4.19 მ³		
3	Ø 10 B500C	ც.ტ.	–	196	121	196.30	121	
1.1	Ø 8 B500C	410	19 X 1	7.97	3	7.97	3	
1.3	Ø 12 B500C	1610	16 X 1	25.76	23	25.76	23	
1.4	Ø 10 B500C	1410	48 X 1	67.68	42	67.68	42	
	ბაზიდან ამოღება C20/25 V = 1.9 X 1 = 1.86 მ³					1.86 მ³		
3	Ø 10 B500C	ც.ტ.	–	498	307	497.99	307	
1.1	Ø 8 B500C	410	47 X 1	19.36	8	19.36	8	
	ბაზიდან ამოღება C20/25 V = 4.2 X 1 = 4.19 მ³					4.19 მ³		

ფილების ბეტონირების ეტაპების სქემა 10.30 ნიშნულზე

(1 სართული)

№	ელემენტის ადგილმდებარეობა (ბმ)	ელემენტის სიმაღლე (მ)	ბეტონის ეკრანი ბაზის ანგარიში				ბეტონის ფერი	
			რაოდენობა (ც.)	ერთეულის წონა (კგ)	ერთეულის სიმაღლე (მ)	საერთო წონა (კგ)	ერთეულის სიმაღლე (მ)	საერთო წონა (კგ)
3	Ø 10 B500C	ც.ტ.	–	575	354	574.60	354	
1.1	Ø 8 B500C	410	47 X 1	19.36	8	19.36	8	
	ბაზიდან ამოღება C20/25 V = 4.2 X 1 = 4.19 მ³					4.19 მ³		
3	Ø 10 B500C	ც.ტ.	–	468	289	468.33	289	
1.1	Ø 8 B500C	410	36 X 1	14.81	6	14.81	6	
1.4	Ø 10 B500C	1410	28 X 1	39.48	24	39.48	24	
	ბაზიდან ამოღება C20/25 V = 3.2 X 1 = 3.21 მ³					3.21 მ³		
3	Ø 10 B500C	ც.ტ.	–	135	83	135.00	83	
1.1	Ø 8 B500C	410	8 X 1	3.42	1	3.42	1	
1.4	Ø 10 B500C	1410	55 X 1	77.55	48	77.55	48	
	ბაზიდან ამოღება C20/25 V = 0.8 X 1 = 0.81 მ³					0.81 მ³		
3	Ø 10 B500C	ც.ტ.	–	248	153	248.40	153	
1.1	Ø 8 B500C	410	25 X 1	10.25	4	10.25	4	
1.4	Ø 10 B500C	1410	25 X 1	35.25	22	35.25	22	
	ბაზიდან ამოღება C20/25 V = 2.3 X 1 = 2.32 მ³					2.32 მ³		
3	Ø 10 B500C	ც.ტ.	–	189	116	188.50	116	
1.1	Ø 8 B500C	410	17 X 1	6.83	3	6.83	3	
1.4	Ø 10 B500C	1410	13 X 1	17.63	11	17.63	11	
	ბაზიდან ამოღება C20/25 V = 1.5 X 1 = 1.45 მ³					1.45 მ³		
3	Ø 10 B500C	ც.ტ.	–	498	307	497.99	307	
1.1	Ø 8 B500C	410	47 X 1	19.36	8	19.36	8	
	ბაზიდან ამოღება C20/25 V = 4.2 X 1 = 4.19 მ³					4.19 მ³		
3	Ø 10 B500C	ც.ტ.	–	196	121	196.30	121	
1.1	Ø 8 B500C	410	19 X 1	7.97	3	7.97	3	
1.3	Ø 12 B500C	1610	16 X 1	25.76	23	25.76	23	
1.4	Ø 10 B500C	1410	48 X 1	67.68	42	67.68	42	
	ბაზიდან ამოღება C20/25 V = 1.9 X 1 = 1.86 მ³					1.86 მ³		
3	Ø 10 B500C	ც.ტ.	–	498	307	497.99	307	
1.1	Ø 8 B500C	410	47 X 1	19.36	8	19.36	8	
	ბაზიდან ამოღება C20/25 V = 4.2 X 1 = 4.19 მ³					4.19 მ³		

ფილების ბეტონირების ეტაპების სქემა 13.45 ნიშნულზე

(1 სართული)

UBICON
DESIGN & BUILDING ENGINEERING
ქუთაისი, ბაგრატის ქუჩა №13, 4600
ტელ: (+995 591) 116444 www.ubicon.ge

LEAD STRUCTURAL ENGINEER:	ISSUED BY:	APPROVED BY:
ბ. ბასტრუნაძე	----	----
	PAPER SIZE	PROJECT No:
	A3	124A22
დამტკიცებული ნახაზი	სტატუსი	SCALE
SHEET. No	STATUS	SCALE
ST-3110	C.D.	----

No	Date	Revision	Issued by
----	----	----	----
----	----	----	----
----	----	----	----
----	----	----	----
----	----	----	----

ბინის ნახაზის ნომერი
KEY PLAN

შენიშვნა:
NOTE:

ობიექტი
PROJECT
ბინა №2

მისამართი
ADDRESS
ქ. ოზურგეთი, ი. ჭავჭავაძის ბაგირიანი №82
ს/კ.-01.14.10.001.100

ნახაზის დასახელება
DRWG. NAME
სანიტარიული ქსელების (3)

28.02.2023

დატვირთვების სავენტილაციო სისტემის 16.60 ნიშნულზე

(1 სართულთან)

ქარხარ. დასახ. და სართული	№№	ჯამ. ფართობი (მ²)	ფართობის ერთეული ზომა (ც.)	ხარჯის ნორმატიული			ხარჯის ფაქტიური			ხარჯის ფაქტიური
				ერთეულზე (ც.)	ოდენობა	საერთო ხარჯი (ც.)	ერთეულზე (ც.)	ოდენობა	საერთო ხარჯი (ც.)	საერთო წონა (კგ.)
SH.W. - 1 1 (ც.)	1	3 Ø10 B500C	ც.ა.	–	575	575	–	575	574.60	354
	1.1	Ø8 B500C	410	47 X 1	19.36	8	47 X 1	19.36	19.36	8
		ბანმბე ბაცოზნ C20/25	V =	4.2 X 1	= 4.19	მ³	4.19 მ³			
SH.W. - 2 1 (ც.)	1	3 Ø10 B500C	ც.ა.	–	468	289	–	468	468.33	289
	1.1	Ø8 B500C	410	36 X 1	14.81	6	36 X 1	14.81	14.81	6
	1.4	Ø10 B500C	1410	28 X 1	39.48	24	28 X 1	39.48	39.48	24
		ბანმბე ბაცოზნ C20/25	V =	3.2 X 1	= 3.21	მ³	3.21 მ³			
SH.W. - 3 1 (ც.)	1	3 Ø10 B500C	ც.ა.	–	135	83	–	135	135.00	83
	1.1	Ø8 B500C	410	8 X 1	3.42	1	8 X 1	3.42	3.42	1
	1.4	Ø10 B500C	1410	55 X 1	77.55	48	55 X 1	77.55	77.55	48
		ბანმბე ბაცოზნ C20/25	V =	0.8 X 1	= 0.81	მ³	0.81 მ³			
SH.W. - 4 1 (ც.)	1	3 Ø10 B500C	ც.ა.	–	248	153	–	248	248.40	153
	1.1	Ø8 B500C	410	25 X 1	10.25	4	25 X 1	10.25	10.25	4
	1.4	Ø10 B500C	1410	25 X 1	35.25	22	25 X 1	35.25	35.25	22
		ბანმბე ბაცოზნ C20/25	V =	2.3 X 1	= 2.32	მ³	2.32 მ³			
SH.W. - 5 1 (ც.)	1	3 Ø10 B500C	ც.ა.	–	189	116	–	189	188.50	116
	1.1	Ø8 B500C	410	17 X 1	6.83	3	17 X 1	6.83	6.83	3
	1.4	Ø10 B500C	1410	13 X 1	17.63	11	13 X 1	17.63	17.63	11
		ბანმბე ბაცოზნ C20/25	V =	1.5 X 1	= 1.45	მ³	1.45 მ³			
SH.W. - 6 1 (ც.)	1	3 Ø10 B500C	ც.ა.	–	498	307	–	498	497.99	307
	1.1	Ø8 B500C	410	47 X 1	19.36	8	47 X 1	19.36	19.36	8
		ბანმბე ბაცოზნ C20/25	V =	4.2 X 1	= 4.19	მ³	4.19 მ³			
SH.W. - 7 1 (ც.)	1	3 Ø10 B500C	ც.ა.	–	196	121	–	196	196.30	121
	1.1	Ø8 B500C	410	19 X 1	7.97	3	19 X 1	7.97	7.97	3
	1.4	Ø10 B500C	1410	64 X 1	90.24	56	64 X 1	90.24	90.24	56
		ბანმბე ბაცოზნ C20/25	V =	1.9 X 1	= 1.86	მ³	1.86 მ³			
SH.W. - 8 1 (ც.)	1	3 Ø10 B500C	ც.ა.	–	448	276	–	448	447.85	276
	1.1	Ø8 B500C	410	36 X 1	14.81	6	36 X 1	14.81	14.81	6
	1.4	Ø10 B500C	1410	28 X 1	39.48	24	28 X 1	39.48	39.48	24
		ბანმბე ბაცოზნ C20/25	V =	3.2 X 1	= 3.21	მ³	3.21 მ³			
SH.W. - 9 1 (ც.)	1	3 Ø10 B500C	ც.ა.	–	498	307	–	498	497.99	307
	1.1	Ø8 B500C	410	47 X 1	19.36	8	47 X 1	19.36	19.36	8
		ბანმბე ბაცოზნ C20/25	V =	4.2 X 1	= 4.19	მ³	4.19 მ³			
SH.W. - 10 1 (ც.)	1	3 Ø10 B500C	ც.ა.	–	196	121	–	196	196.30	121
	1.1	Ø8 B500C	410	19 X 1	7.97	3	19 X 1	7.97	7.97	3
	1.3	Ø12 B500C	1610	16 X 1	25.76	23	16 X 1	25.76	25.76	23
	1.4	Ø10 B500C	1410	48 X 1	67.68	42	48 X 1	67.68	67.68	42
		ბანმბე ბაცოზნ C20/25	V =	1.9 X 1	= 1.86	მ³	1.86 მ³			
SH.W. - 11 1 (ც.)	1	3 Ø10 B500C	ც.ა.	–	498	307	–	498	497.99	307
	1.1	Ø8 B500C	410	47 X 1	19.36	8	47 X 1	19.36	19.36	8
		ბანმბე ბაცოზნ C20/25	V =	4.2 X 1	= 4.19	მ³	4.19 მ³			

დატვირთვების სავენტილაციო სისტემის 22.80 ნიშნულზე

(1 სართულთან)

ქარხარ. დასახ. და სართული	№№	ჯამ. ფართობი (მ²)	ფართობის ერთეული ზომა (ც.)	ხარჯის ნორმატიული			ხარჯის ფაქტიური			ხარჯის ფაქტიური
				ერთეულზე (ც.)	ოდენობა	საერთო ხარჯი (ც.)	ერთეულზე (ც.)	ოდენობა	საერთო ხარჯი (ც.)	საერთო წონა (კგ.)
SH.W. - 1 1 (ც.)	1	3 Ø10 B500C	ც.ა.	–	575	354	–	575	574.60	354
	1.1	Ø8 B500C	410	47 X 1	19.36	8	47 X 1	19.36	19.36	8
		ბანმბე ბაცოზნ C20/25	V =	4.2 X 1	= 4.19	მ³	4.19 მ³			
SH.W. - 2 1 (ც.)	1	3 Ø10 B500C	ც.ა.	–	466	289	–	466	468.33	289
	1.1	Ø8 B500C	410	36 X 1	14.81	6	36 X 1	14.81	14.81	6
	1.4	Ø10 B500C	1410	28 X 1	39.48	24	28 X 1	39.48	39.48	24
		ბანმბე ბაცოზნ C20/25	V =	3.2 X 1	= 3.21	მ³	3.21 მ³			
SH.W. - 3 1 (ც.)	1	3 Ø10 B500C	ც.ა.	–	225	139	–	225	225.00	139
	1.1	Ø8 B500C	410	14 X 1	5.69	2	14 X 1	5.69	5.69	2
	1.4	Ø10 B500C	1410	55 X 1	77.55	48	55 X 1	77.55	77.55	48
		ბანმბე ბაცოზნ C20/25	V =	1.4 X 1	= 1.35	მ³	1.35 მ³			
SH.W. - 4 1 (ც.)	1	3 Ø10 B500C	ც.ა.	–	331	204	–	331	331.20	204
	1.1	Ø8 B500C	410	33 X 1	13.67	5	33 X 1	13.67	13.67	5
	1.4	Ø10 B500C	1410	25 X 1	35.25	22	25 X 1	35.25	35.25	22
		ბანმბე ბაცოზნ C20/25	V =	3.1 X 1	= 3.08	მ³	3.08 მ³			
SH.W. - 5 1 (ც.)	1	3 Ø10 B500C	ც.ა.	–	283	174	–	283	282.75	174
	1.1	Ø8 B500C	410	25 X 1	10.25	4	25 X 1	10.25	10.25	4
	1.4	Ø10 B500C	1410	13 X 1	17.63	11	13 X 1	17.63	17.63	11
		ბანმბე ბაცოზნ C20/25	V =	2.2 X 1	= 2.22	მ³	2.22 მ³			
SH.W. - 6 1 (ც.)	1	3 Ø10 B500C	ც.ა.	–	498	307	–	498	497.99	307
	1.1	Ø8 B500C	410	47 X 1	19.36	8	47 X 1	19.36	19.36	8
		ბანმბე ბაცოზნ C20/25	V =	4.2 X 1	= 4.19	მ³	4.19 მ³			
SH.W. - 7 1 (ც.)	1	3 Ø10 B500C	ც.ა.	–	196	121	–	196	196.30	121
	1.1	Ø8 B500C	410	19 X 1	7.97	3	19 X 1	7.97	7.97	3
	1.4	Ø10 B500C	1410	64 X 1	90.24	56	64 X 1	90.24	90.24	56
		ბანმბე ბაცოზნ C20/25	V =	1.9 X 1	= 1.86	მ³	1.86 მ³			
SH.W. - 8 1 (ც.)	1	3 Ø10 B500C	ც.ა.	–	448	276	–	448	447.85	276
	1.1	Ø8 B500C	410	36 X 1	14.81	6	36 X 1	14.81	14.81	6
	1.4	Ø10 B500C	1410	28 X 1	39.48	24	28 X 1	39.48	39.48	24
		ბანმბე ბაცოზნ C20/25	V =	3.2 X 1	= 3.21	მ³	3.21 მ³			
SH.W. - 9 1 (ც.)	1	3 Ø10 B500C	ც.ა.	–	498	307	–	498	497.99	307
	1.1	Ø8 B500C	410	47 X 1	19.36	8	47 X 1	19.36	19.36	8
		ბანმბე ბაცოზნ C20/25	V =	4.2 X 1	= 4.19	მ³	4.19 მ³			
SH.W. - 10 1 (ც.)	1	3 Ø10 B500C	ც.ა.	–	196	121	–	196	196.30	121
	1.1	Ø8 B500C	410	19 X 1	7.97	3	19 X 1	7.97	7.97	3
	1.3	Ø12 B500C	1610	16 X 1	25.76	23	16 X 1	25.76	25.76	23
	1.4	Ø10 B500C	1410	48 X 1	67.68	42	48 X 1	67.68	67.68	42
		ბანმბე ბაცოზნ C20/25	V =	1.9 X 1	= 1.86	მ³	1.86 მ³			
SH.W. - 11 1 (ც.)	1	3 Ø10 B500C	ც.ა.	–	498	307	–	498	497.99	307
	1.1	Ø8 B500C	410	47 X 1	19.36	8	47 X 1	19.36	19.36	8
		ბანმბე ბაცოზნ C20/25	V =	4.2 X 1	= 4.19	მ³	4.19 მ³			

გუბლიკონი
DESIGN & BUILDING ENGINEERING
ქ. თბილისი, ბაგრატიონის 13, ტელ.: (+995 591) 116444 www.cubicon.ge

მთავარი ინჟინერ-კონსტრუქტორი: LEAD STRUCTURAL ENGINEER:	შეასრულა: ISSUED BY:	შეათანხმა: APPROVED BY:
ბ. ბასანდრიძე	----	----
	ფორმატი PAPER SIZE	პროექტის №: PROJECT No
	A3	124A22
ფურცლების რაოდენობა SHEET No	სტატუსი STATUS	თარიღი SCALE
ST-3111	C.D.	----

28.02.2023

No	Date	Revision	Issued by
----	----	----	----
----	----	----	----
----	----	----	----
----	----	----	----
----	----	----	----

ნიმუშების ცხრილი
KEY PLAN

შენიშვნა:
NOTE:

პროექტი
PROJECT

ვაკის პარკი 2

მისამართი
ADDRESS

ქ. თბილისი, ბ. ჭავჭავაძის გამზირი №82
ს/კ.-01.14.10.001.100

ნახაზის დასახელება
DRWG. NAME

სავენტ.გაბერვადი სისტემა (4)

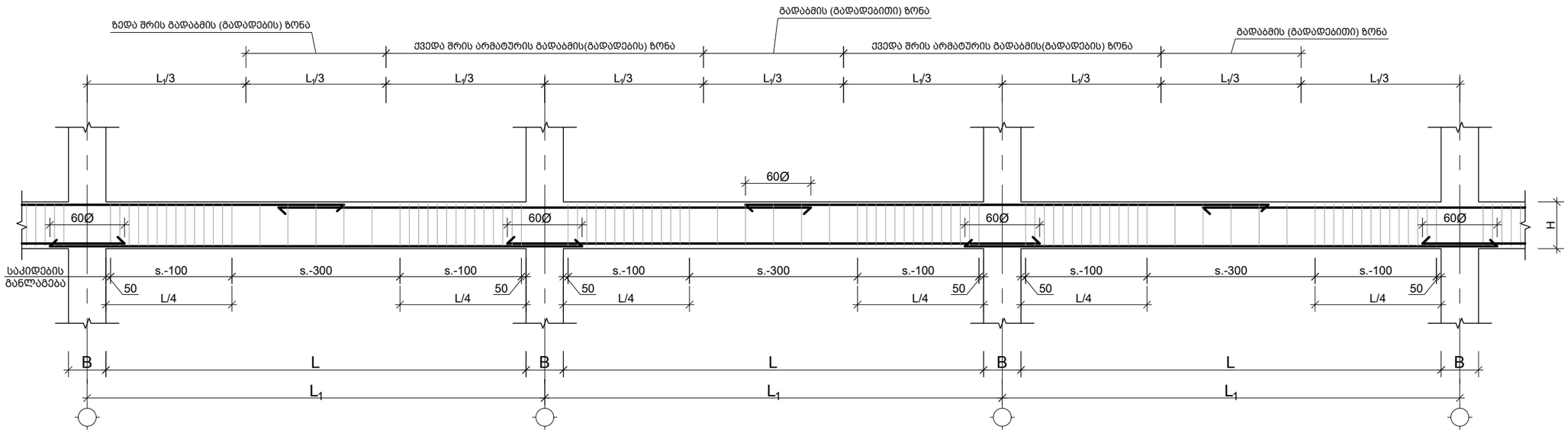

---- რიგელის დაარმირების ტიპ.ფრაგმენტი
Scale: 1:50

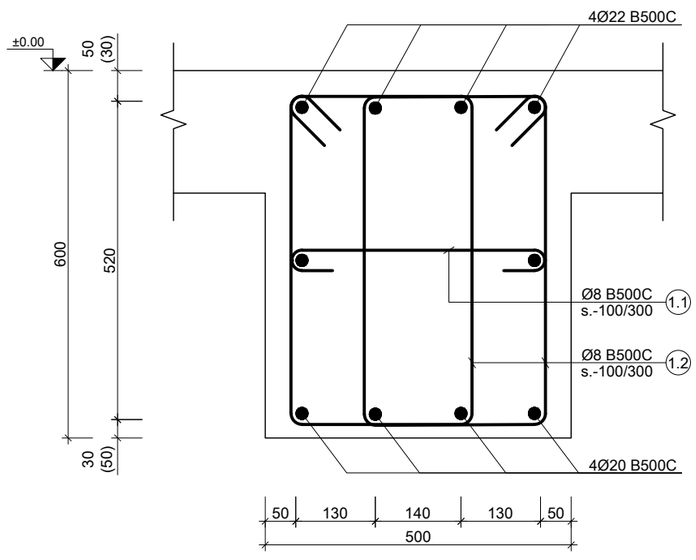

1 BM.
Scale: 1:10

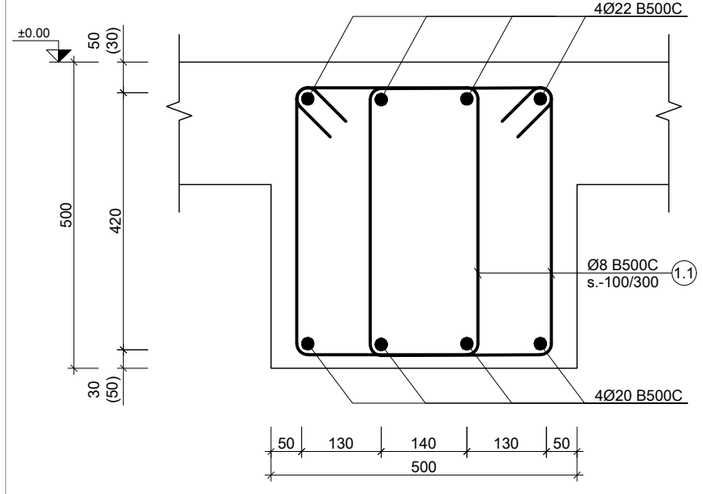

2 BM.
Scale: 1:10

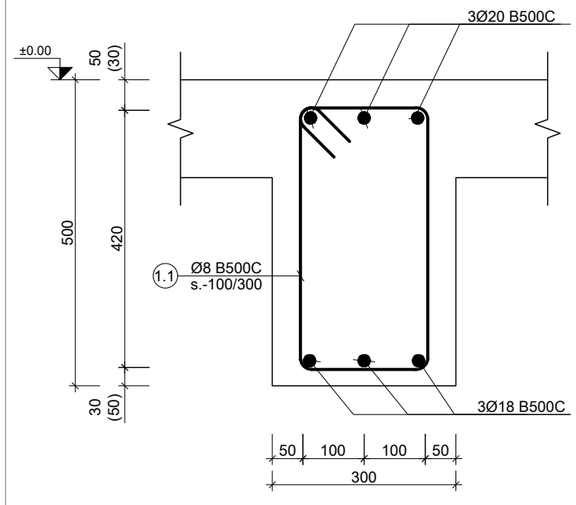

3 BM.
Scale: 1:10

შენიშვნა:
NOTE:

No	Date	Revision	Issued by
----	----	----	----
----	----	----	----
----	----	----	----
----	----	----	----
----	----	----	----

სიტუაციური სქემა
KEY PLAN

პროექტი
PROJECT
პარკვუდი 2

მისამართი
ADDRESS
ქ. თბილისი, ი. ჭავჭავაძის გამზირი N82
ს./კ.-01.14.10.001.100

ნახაზის დასახელება
DRWG. NAME
რიგელის დაარმირების ტიპ.ფრაგმენტი;
BM.-1 ;2;3

CUBICON DESIGN & BUILDING ENGINEERING
შპს "ქუბიკონი", თბილისი, მარშალ გელოვანის გამზ. 13
ტელ: (+995 591) 116444 www.cubicon.ge

მთავარი კონსტრუქტორი: LEAD STRUCTURAL ENGINEER:	შეასრულა: ISSUED BY:	შეამოწმა APPROVED BY:
ბ. გვარლიანი	KCH	MS
	ფორმატი PAPER SIZE: A3	პროექტის №: PROJECT No 124A22
ფურცლის ნომერი SHEET. No: ST-4001	სტადია STATUS: C.D.	მასშტაბი SCALE: 1:10 ; 1:50

28.02.2023

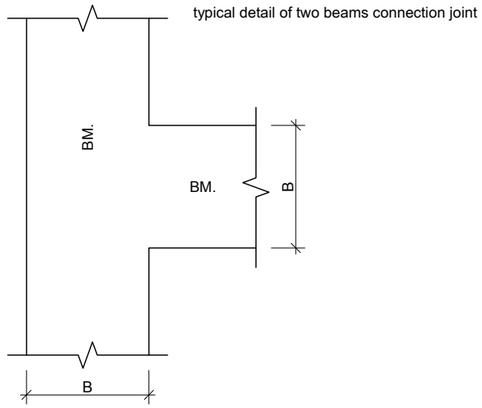

რიგელების შეერთების კვანძი
Scale: 1:20

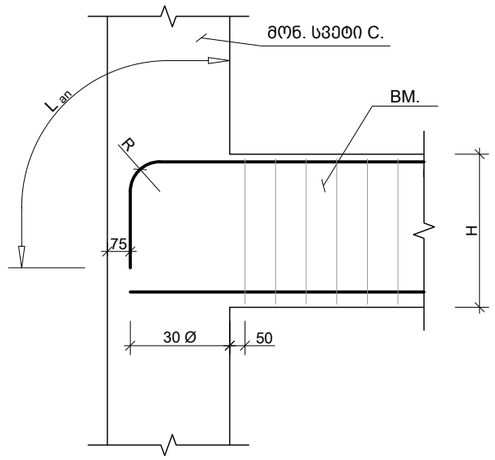

არმ.დაანკერების ტიპ. კვანძი
Scale: 1:20

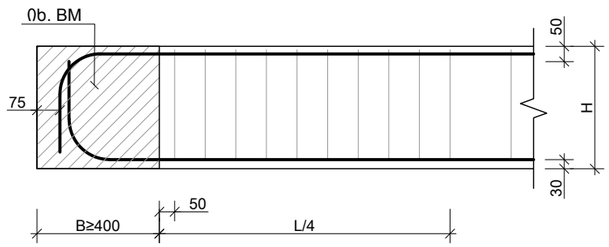

a კვეთი
Scale: 1:20

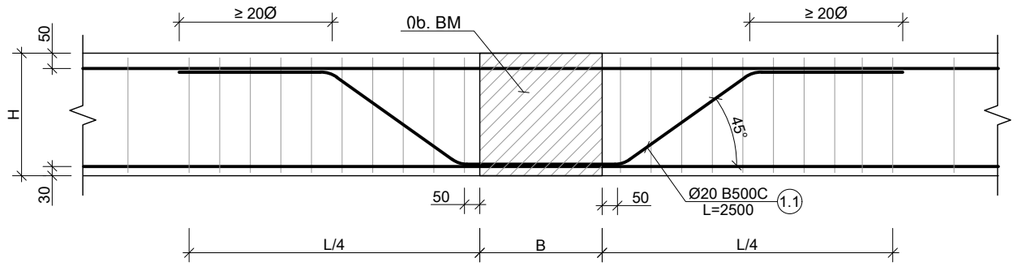

b კვეთი
Scale: 1:20

შენიშვნა:
NOTE:

No	Date	Revision	Issued by
----	----	----	----
----	----	----	----
----	----	----	----
----	----	----	----
----	----	----	----

სიტუაციური სქემა
KEY PLAN

პროექტი
PROJECT
პარკვუდი 2

მისამართი
ADDRESS
ქ. თბილისი, ი. ჭავჭავაძის გამზირი N82
ს./კ.-01.14.10.001.100

ნახაზის დასახელება
DRWG. NAME
რიგელის შეერთების კვანძი ; კვეთი a ; b

CUBICON DESIGN & BUILDING ENGINEERING
შპს "კუბიკონი", თბილისი, მარშალ გელოვანის გამზ. 13
ტელ: (+995 591) 116444 www.cubicon.ge

მთავარი კონსტრუქტორი: LEAD STRUCTURAL ENGINEER: ბ. გვარლიანი	შესრულა: ISSUED BY: KCH	შეამოწმა APPROVED BY: MS
	ფორმატი PAPER SIZE A3	პროექტის №: PROJECT No 124A22
ფურცლის ნომერი SHEET. No ST-4002	სტადია STATUS C.D.	მასშტაბი SCALE 1:20

28.02.2023

კონსტრ. დასახ. და სართული	ელემენტის დასახ. და რაოდენობა	პოზ. №	დიამეტრი ან კვეთი (მმ)	ერთეულის სიგრძე (მმ.)	ხარჯი ერთ სართულზე			ხარჯი მთლიანად	
					რაოდენობა (ც.)	სიგრძე (მ.)	წონა (კგ.)	საერთო სიგრძე (მ.)	საერთო წონა (კგ.)
რიგელების სვეტიდამდე -0.10 ნიშნულზე (1 სართულზე)	Beam - 1 3 (ც.)	1	Ø 20 B500C	12000	8 X 3	288.00	710	288.00	710
		2	Ø 20 B500C	12000	4 X 3	144.00	355	144.00	355
		3	Ø 16 B500C	8000	12 X 3	288.00	454	288.00	454
		4	Ø 16 B500C	12000	4 X 3	144.00	227	144.00	227
		1.1	Ø 8 B500C	1450	428 X 3	1861.80	734	1861.80	734
		მძიმე ბეტონი C20/25 V = 4.1 X 3 = 12.29 მ³						12.29 მ³	
	Beam - 2 1 (ც.)	1	Ø 20 B500C	12000	8 X 1	96.00	237	96.00	237
		2	Ø 20 B500C	12000	4 X 1	48.00	118	48.00	118
		3	Ø 16 B500C	8000	12 X 1	96.00	151	96.00	151
		4	Ø 16 B500C	12000	4 X 1	48.00	76	48.00	76
		5	Ø 20 B500C	4000	8 X 1	32.00	79	32.00	79
		6	Ø 16 B500C	4000	8 X 1	32.00	50	32.00	50
		1.1	Ø 8 B500C	1450	428 X 1	620.60	245	620.60	245
		მძიმე ბეტონი C20/25 V = 4.1 X 1 = 4.10 მ³						4.10 მ³	
	Beam - 3 4 (ც.)	1	Ø 20 B500C	10000	4 X 4	160.00	394	160.00	394
		2	Ø 20 B500C	12000	4 X 4	192.00	473	192.00	473
		3	Ø 16 B500C	7000	4 X 4	112.00	177	112.00	177
		4	Ø 16 B500C	8000	8 X 4	256.00	404	256.00	404
		1.1	Ø 8 B500C	1450	258 X 4	1496.40	590	1496.40	590
		მძიმე ბეტონი C20/25 V = 2.6 X 4 = 10.24 მ³						10.24 მ³	
	Beam - 4 2 (ც.)	1	Ø 20 B500C	10000	4 X 2	80.00	197	80.00	197
		2	Ø 20 B500C	12000	4 X 2	96.00	237	96.00	237
		3	Ø 16 B500C	7000	4 X 2	56.00	88	56.00	88
		4	Ø 16 B500C	8000	8 X 2	128.00	202	128.00	202
		5	Ø 20 B500C	4000	8 X 2	64.00	158	64.00	158
		6	Ø 16 B500C	4000	8 X 2	64.00	101	64.00	101
		1.1	Ø 8 B500C	1450	258 X 2	748.20	295	748.20	295
		მძიმე ბეტონი C20/25 V = 2.6 X 2 = 5.12 მ³						5.12 მ³	
	Beam - 5 1 (ც.)	1	Ø 20 B500C	დ.ბ.	–	74	182	73.92	182
		1	Ø 16 B500C	დ.ბ.	–	74	117	73.92	117
		1.2	Ø 8 B500C	1320	168 X 1	221.76	87	221.76	87
		მძიმე ბეტონი C20/25 V = 2.2 X 1 = 2.15 მ³						2.15 მ³	
	Beam - 6 1 (ც.)	1	Ø 20 B500C	დ.ბ.	–	7	16	6.60	16
		1	Ø 16 B500C	დ.ბ.	–	7	10	6.60	10
		1.3	Ø 8 B500C	1420	15 X 1	21.30	8	21.30	8
		მძიმე ბეტონი C20/25 V = 0.2 X 1 = 0.24 მ³						0.24 მ³	

კონსტრ. დასახ. და სართული	ელემენტის დასახ. და რაოდენობა	პოზ. №	დიამეტრი ან კვეთი (მმ)	ერთეულის სიგრძე (მმ.)	ხარჯი ერთ სართულზე			ხარჯი მთლიანად	
					რაოდენობა (ც.)	სიგრძე (მ.)	წონა (კგ.)	საერთო სიგრძე (მ.)	საერთო წონა (კგ.)
რიგელების სვეტიდამდე 4.00-დან 26.05 ნიშნულის ჩათვლით (8 სართულზე)	Beam - 3 4 (ც.)	1	Ø 20 B500C	10000	4 X 4	160.00	394	1280.00	3155
		2	Ø 20 B500C	12000	4 X 4	192.00	473	1536.00	3786
		3	Ø 16 B500C	7000	4 X 4	112.00	177	896.00	1413
		4	Ø 16 B500C	8000	8 X 4	256.00	404	2048.00	3231
		1.1	Ø 8 B500C	1450	266 X 4	1542.80	608	12342.40	4868
		მძიმე ბეტონი C20/25 V = 2.7 X 4 = 10.88 მ³						87.04 მ³	
	Beam - 4 2 (ც.)	1	Ø 20 B500C	10000	4 X 2	80.00	197	640.00	1578
		2	Ø 20 B500C	12000	4 X 2	96.00	237	768.00	1893
		3	Ø 16 B500C	7000	4 X 2	56.00	88	448.00	707
		4	Ø 16 B500C	8000	8 X 2	128.00	202	1024.00	1615
		5	Ø 20 B500C	4000	8 X 2	64.00	158	512.00	1262
		6	Ø 16 B500C	4000	8 X 2	64.00	101	512.00	808
		1.1	Ø 8 B500C	1450	266 X 2	771.40	304	6171.20	2434
		მძიმე ბეტონი C20/25 V = 2.7 X 2 = 5.44 მ³						43.52 მ³	
	Beam - 5 1 (ც.)	1	Ø 20 B500C	დ.ბ.	–	313	772	2506.24	6178
		1	Ø 16 B500C	დ.ბ.	–	313	494	2506.24	3954
		1.2	Ø 8 B500C	1320	712 X 1	939.84	371	7518.72	2965
		მძიმე ბეტონი C20/25 V = 9.7 X 1 = 9.68 მ³						77.47 მ³	
	Beam - 6 1 (ც.)	1	Ø 20 B500C	დ.ბ.	–	7	16	52.80	130
		1	Ø 16 B500C	დ.ბ.	–	7	10	52.80	83
		1.3	Ø 8 B500C	1420	15 X 1	21.30	8	170.40	67
		მძიმე ბეტონი C20/25 V = 0.3 X 1 = 0.26 მ³						2.04 მ³	
	Beam - 7 3 (ც.)	1	Ø 20 B500C	12000	4 X 3	144.00	355	1152.00	2840
		2	Ø 20 B500C	12000	4 X 3	144.00	355	1152.00	2840
		3	Ø 20 B500C	9000	4 X 3	108.00	266	864.00	2130
		4	Ø 20 B500C	6000	4 X 3	72.00	177	576.00	1420
		5	Ø 16 B500C	8000	4 X 3	96.00	151	768.00	1212
		6	Ø 16 B500C	9000	8 X 3	216.00	341	1728.00	2726
		7	Ø 16 B500C	12000	4 X 3	144.00	227	1152.00	1817
		1.1	Ø 8 B500C	1450	460 X 3	2001.00	789	16008.00	6313
		მძიმე ბეტონი C20/25 V = 4.6 X 3 = 13.79 მ³						110.32 მ³	
	Beam - 8 1 (ც.)	1	Ø 20 B500C	12000	4 X 1	48.00	118	384.00	947
		2	Ø 20 B500C	12000	4 X 1	48.00	118	384.00	947
		3	Ø 20 B500C	9000	4 X 1	36.00	89	288.00	710
		4	Ø 20 B500C	6000	4 X 1	24.00	59	192.00	473
		5	Ø 16 B500C	8000	4 X 1	32.00	50	256.00	404
		6	Ø 16 B500C	9000	8 X 1	72.00	114	576.00	909
		7	Ø 16 B500C	12000	4 X 1	48.00	76	384.00	606
		8	Ø 20 B500C	4000	8 X 1	32.00	79	256.00	631
		9	Ø 16 B500C	4000	8 X 1	32.00	50	256.00	404
		1.1	Ø 8 B500C	1450	460 X 1	667.00	263	5336.00	2104
		მძიმე ბეტონი C20/25 V = 4.6 X 1 = 4.60 მ³						36.77 მ³	

შენიშვნა:
NOTE:

----	----	----	----
----	----	----	----
----	----	----	----
----	----	----	----
----	----	----	----
No	Date	Revision	Issued by

სიტუაციური სქემა
KEY PLAN

პროექტი
PROJECT
პარკვუდი 2

მისამართი
ADDRESS
ქ. თბილისი, ი. ჭავჭავაძის გამზირი N82
ს./კ.-01.14.10.001.100

ნახაზის დასახელება
DRWG. NAME
ესკიზი და სპეციფიკაცია

CUBICON DESIGN & BUILDING ENGINEERING
შპს "კუბიკონი", თბილისი, მარშალ გელოვანის ბაზე. 13
ტელ: (+995 591) 116444 www.cubicon.ge

მთავარი კონსტრუქტორი: LEAD STRUCTURAL ENGINEER:	შესრულა: ISSUED BY:	შეამოწმა APPROVED BY:
ბ. გვარლიანი	KCH	MS
	ფორმატი PAPER SIZE: A3	პროექტის №: PROJECT No 124A22
ფურცლის ნომერი SHEET. No: ST-4003	სტადია STATUS: C.D.	მასშტაბი SCALE: 1:1

28.02.2023

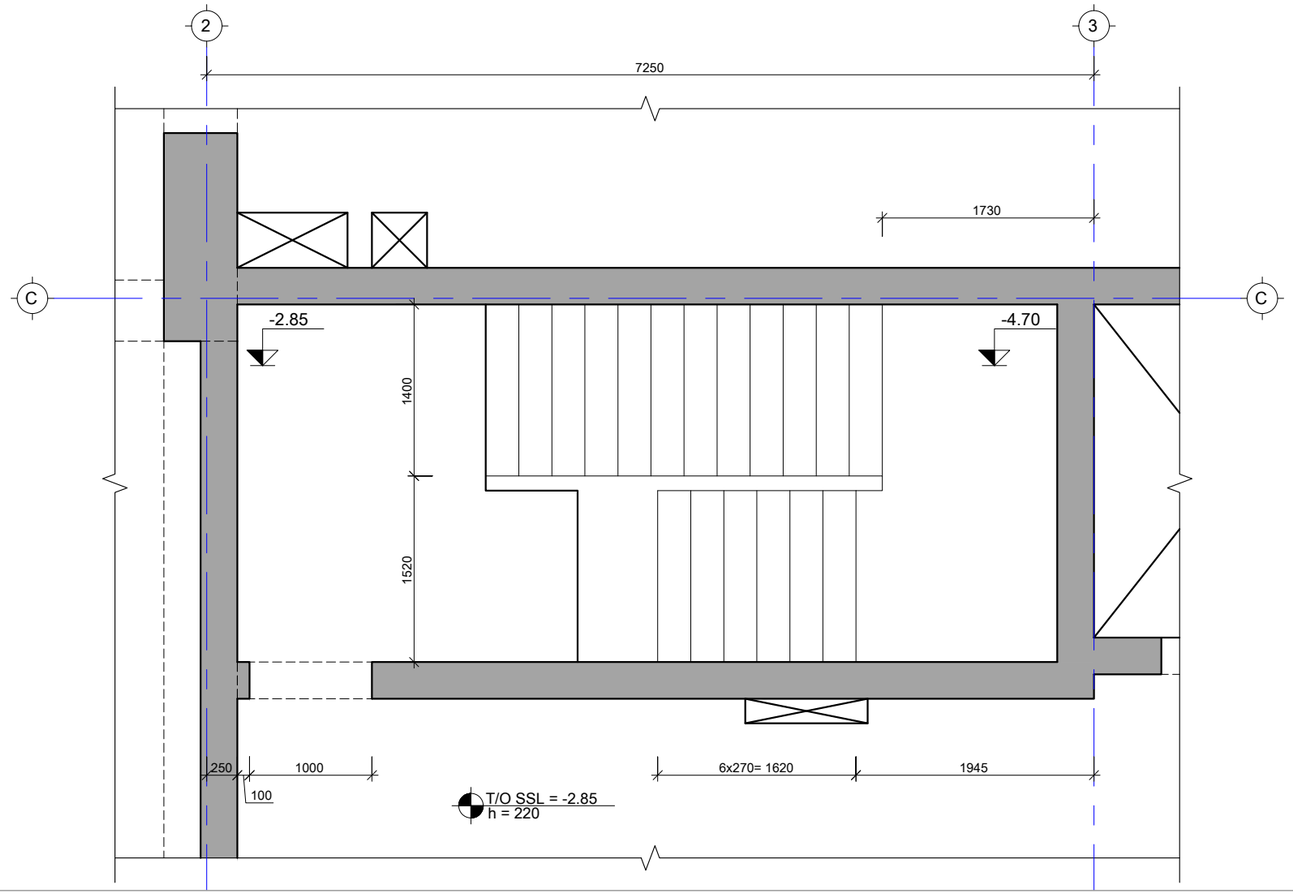

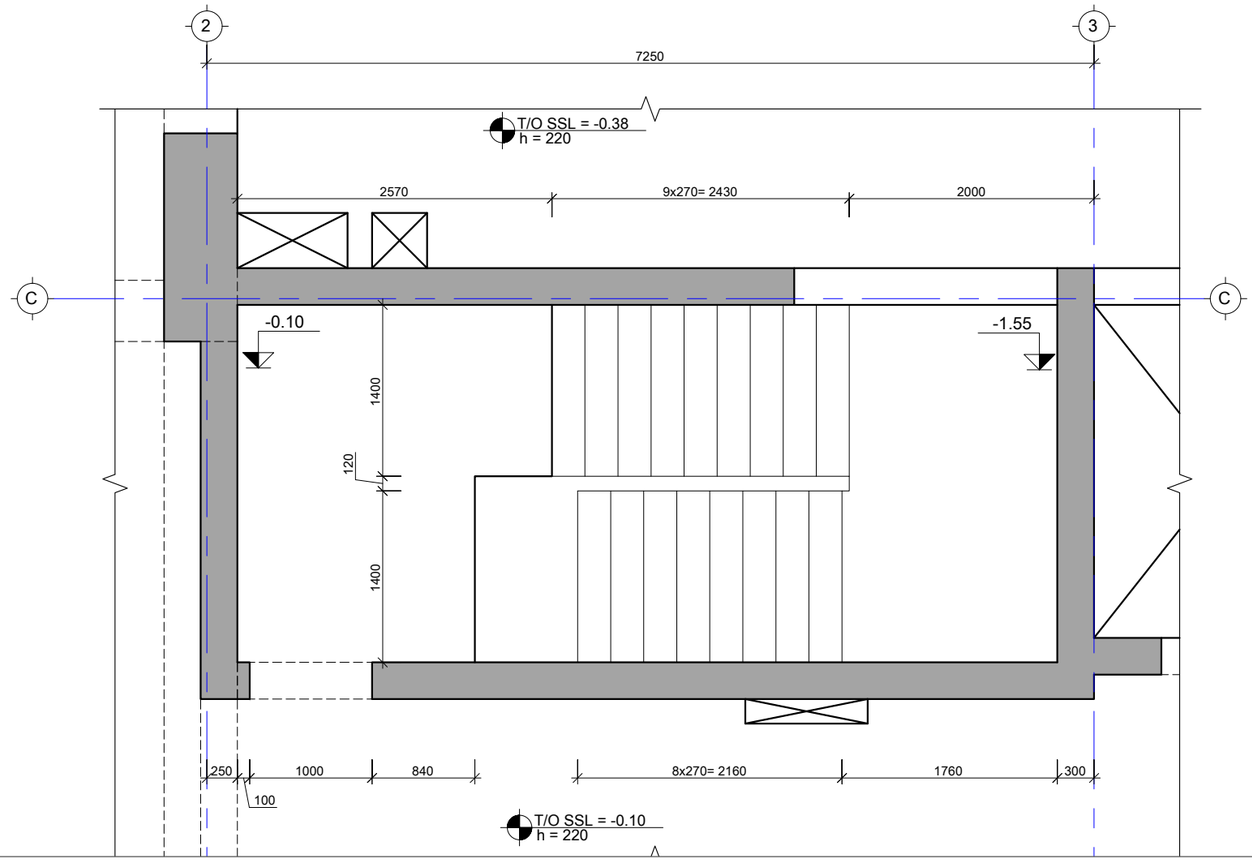

შენიშვნა:
NOTE:

----	----	----	----
----	----	----	----
----	----	----	----
----	----	----	----
----	----	----	----
No	Date	Revision	Issued by

სიტუაციური სქემა
KEY PLAN

პროექტი
PROJECT
პარკვუდი 2

მისამართი
ADDRESS
ქ. თბილისი, ი. ჭავჭავაძის გამზირი N82
ს./კ.-01.14.10.001.100

ნახაზის დასახელება
DRWG. NAME
კიბის საყალიბე გეგმა

CUBICON DESIGN & BUILDING ENGINEERING
შპს "კუბიკონი", თბილისი, მარშალ გელოვანის ბაღი. 13
ტელ: (+995 591) 116444 www.cubicon.ge

მთავარი კონსტრუქტორი: LEAD STRUCTURAL ENGINEER: ბ. გვარლიანი	შესრულა: ISSUED BY: ----	შეამოწმა APPROVED BY: ----
	ფორმატი PAPER SIZE A3	პროექტის №: PROJECT No 124A22
ფურცლის ნომერი SHEET. No ST-5001	სტადია STATUS C.D.	მასშტაბი SCALE ----

28.02.2023

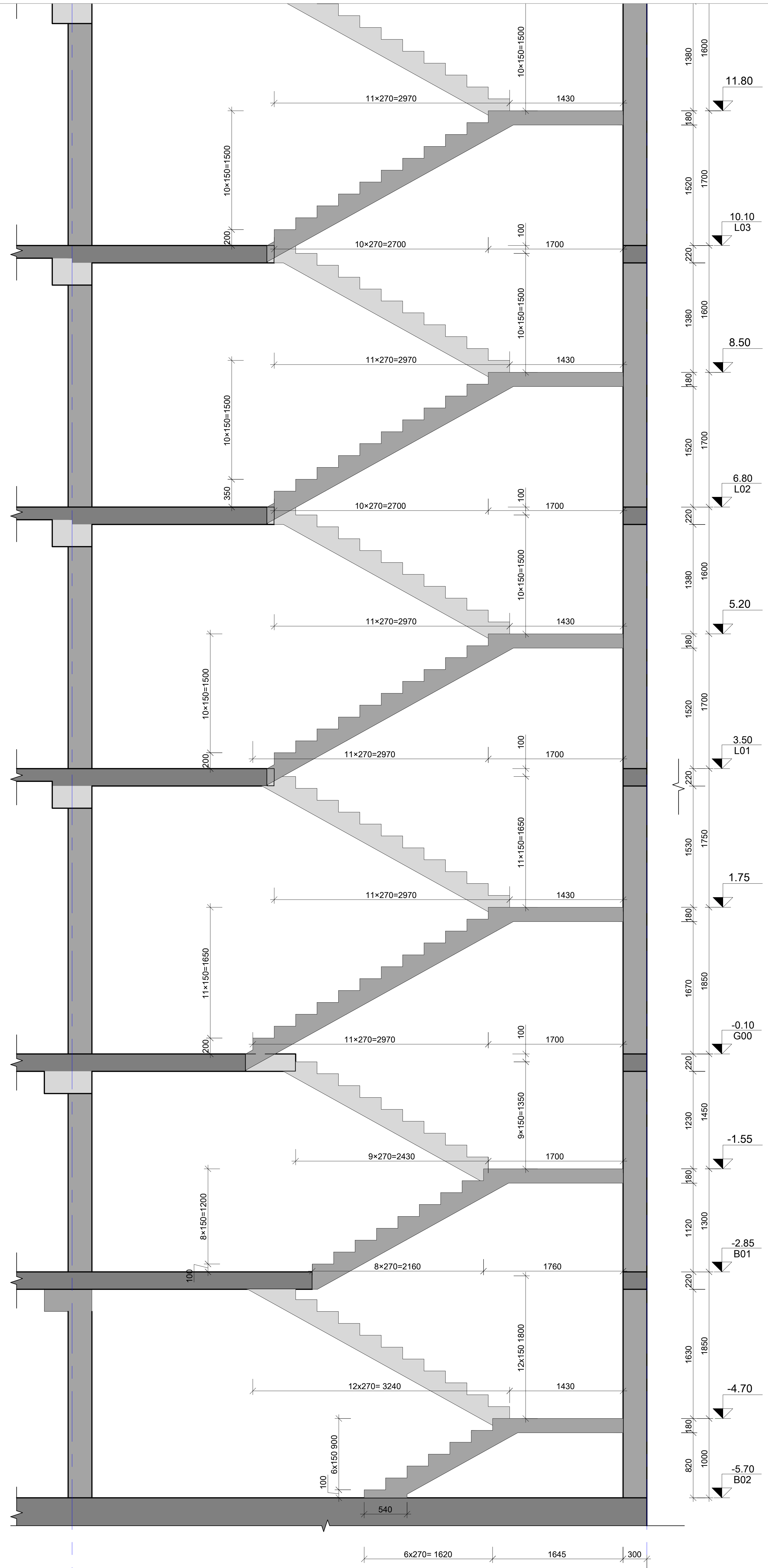

---- კიბე 1(2)
Scale: 1:50

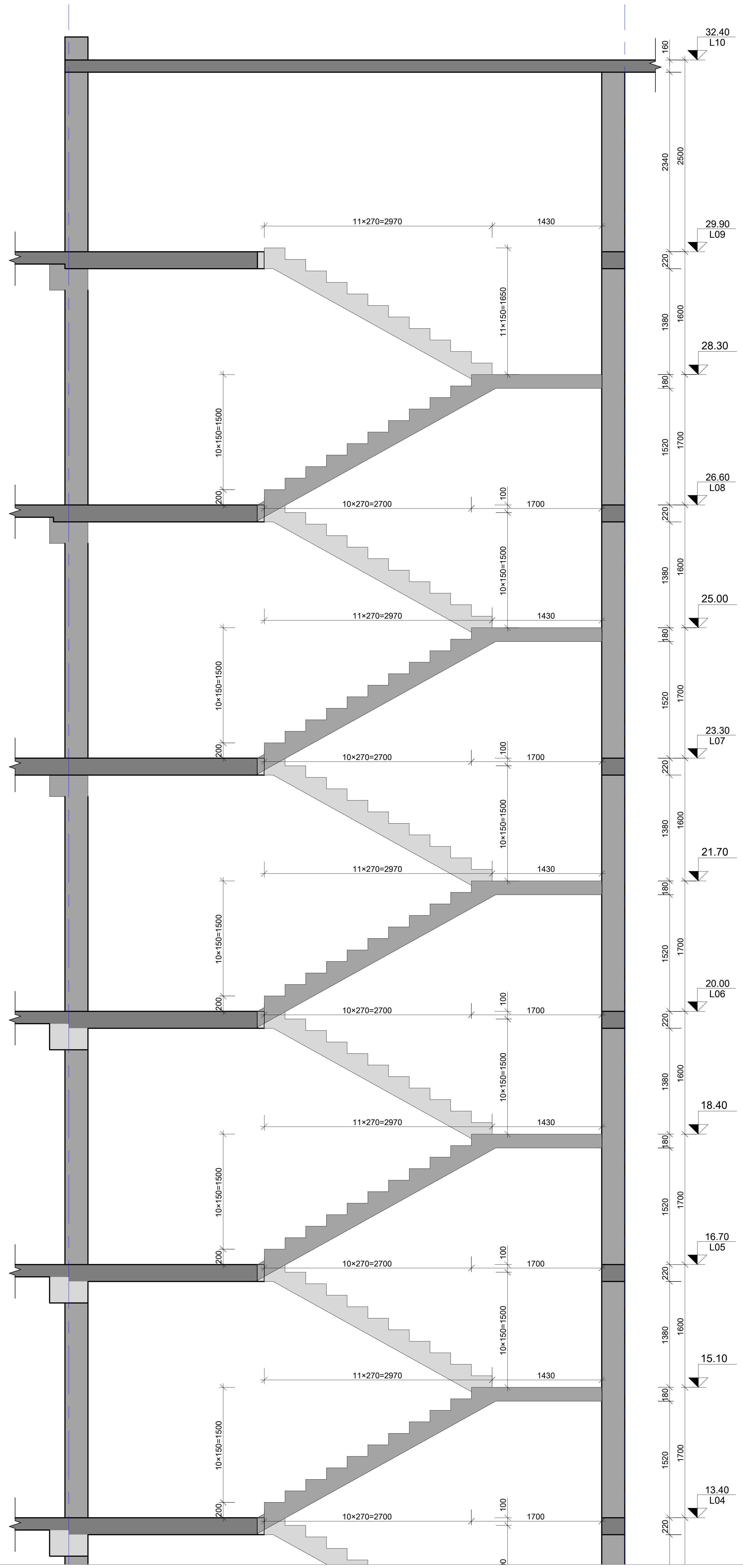

შენიშვნა:
NOTE:

No	Date	Revision	Issued by
----	----	----	----
----	----	----	----
----	----	----	----
----	----	----	----
----	----	----	----

სიტუაციური სქემა
KEY PLAN

პროექტი
PROJECT
პარკვუდი 2

მისამართი
ADDRESS
ქ. თბილისი, ი. ჭავჭავაძის გამზირი N82
ს./კ.-01.14.10.001.100

ნახაზის დასახელება
DRWG. NAME
ჭრილი A

შპს "კუბიკონი", თბილისი, მარშალ გელოვანის გამზ. 13
ტელ: (+995 591) 116444 www.cubicon.ge

მთავარი კონსტრუქტორი: LEAD STRUCTURAL ENGINEER:	შეასრულა: ISSUED BY:	შეამოწმა APPROVED BY:
ბ.გვარლიანი	----	----
	ფორმატი PAPER SIZE: A2	პროექტის №: PROJECT No: 124A22
ფურცლის ნომერი SHEET. No: ST-5002	სტადია STATUS: C.D.	მასშტაბი SCALE: ----

28.02.2023

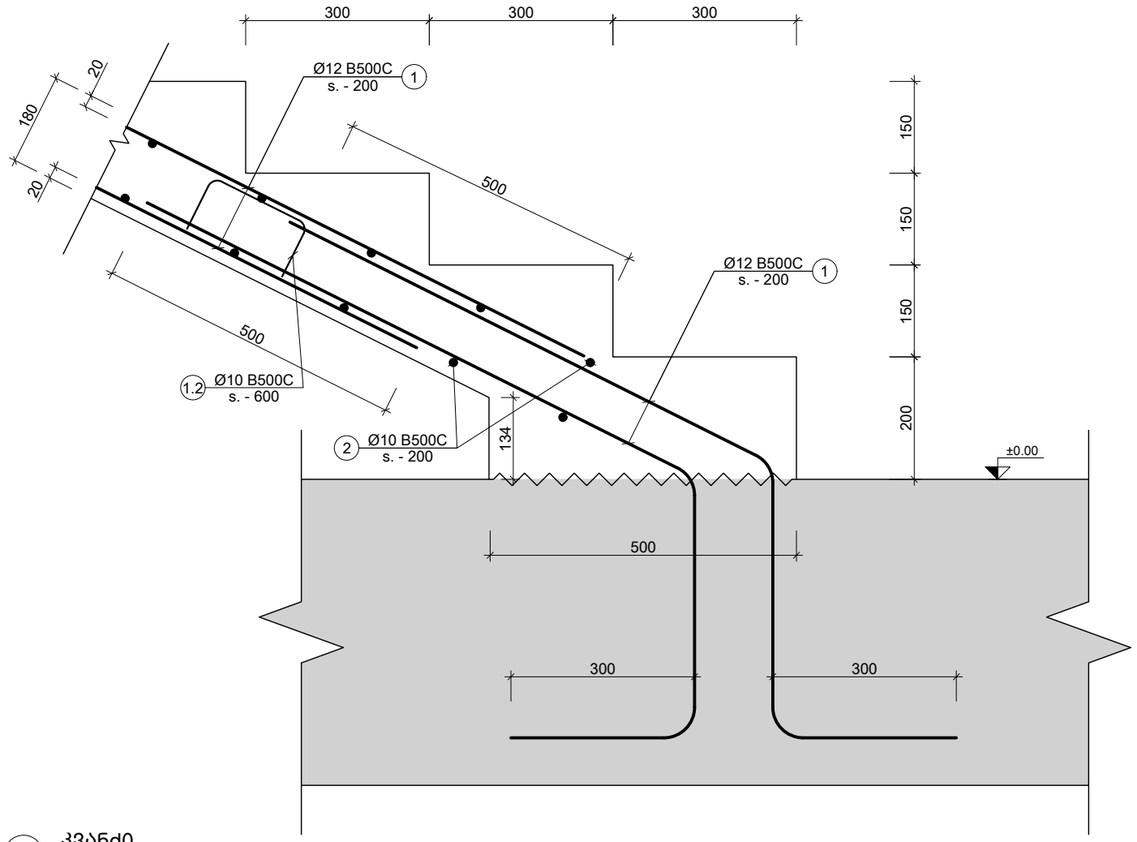

I კვანძი
Scale: 1:10

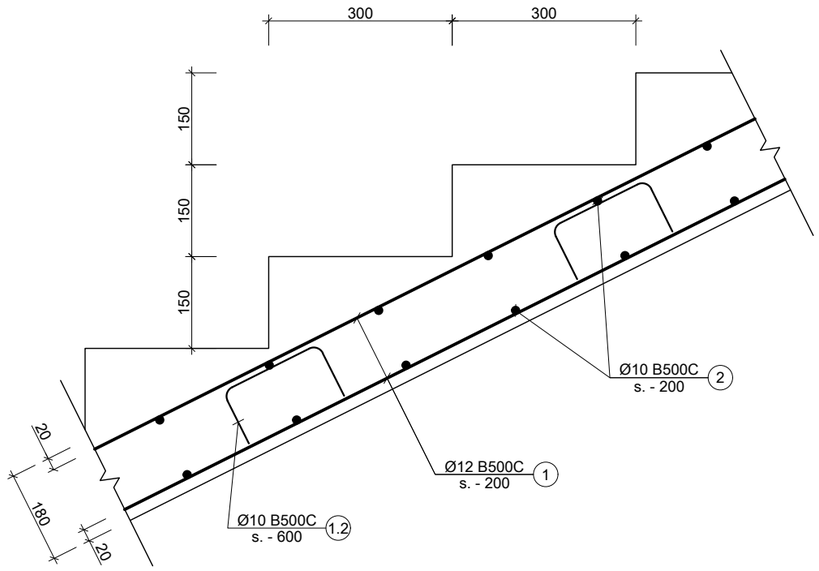

II კვანძი
Scale: 1:10

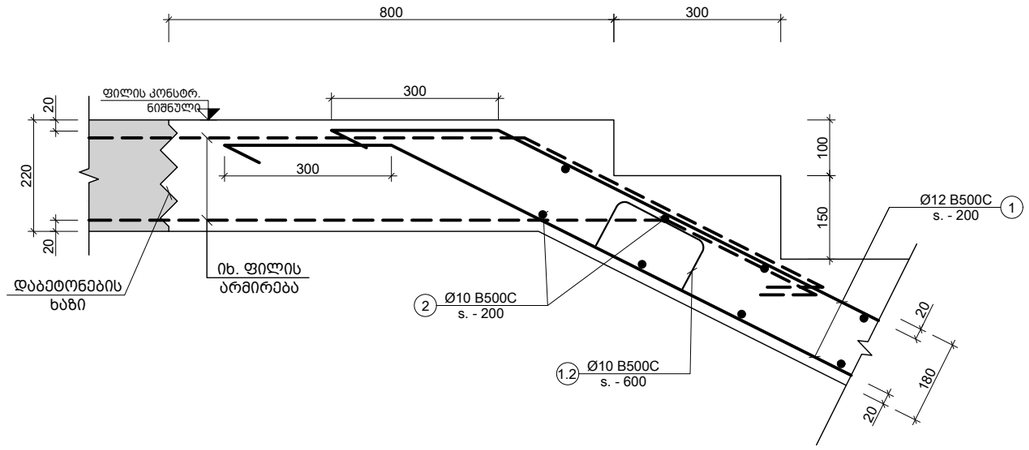

III კვანძი
Scale: 1:10

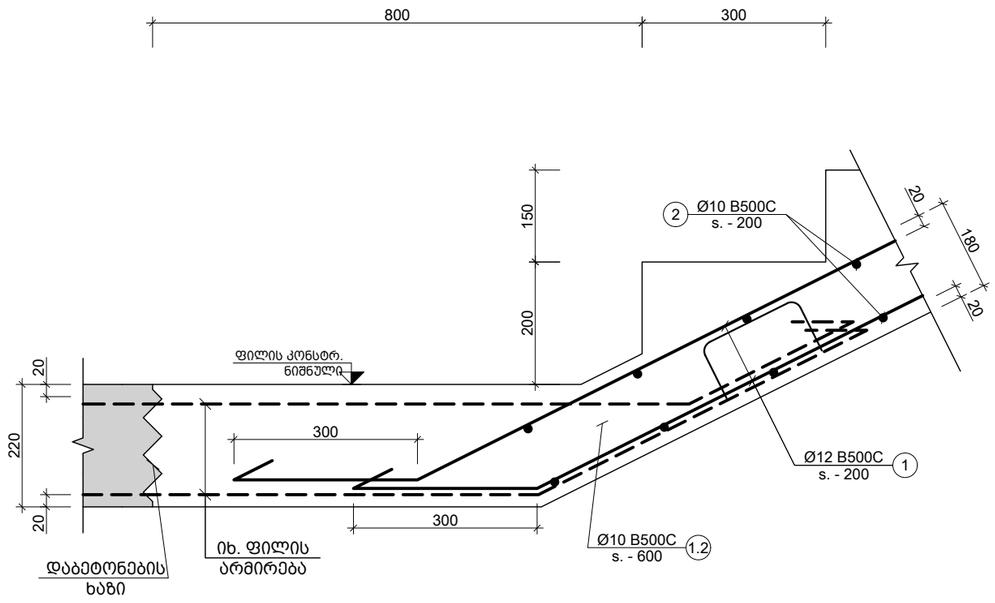

IV კვანძი
Scale: 1:10

შენიშვნა:
NOTE:

No	Date	Revision	Issued by
----	----	----	----
----	----	----	----
----	----	----	----
----	----	----	----
----	----	----	----

სიტუაციური სქემა
KEY PLAN

პროექტი
PROJECT
პარკვუდი 2

მისამართი
ADDRESS
ქ. თბილისი, ი. ჭავჭავაძის გამზირი N82
ს./კ.-01.14.10.001.100

ნახაზის დასახელება
DRWG. NAME
კვანძი I ; II; III; IV

CUBICON DESIGN & BUILDING ENGINEERING
მას "კუბიკონი", თბილისი, მარშალ გელოვანის გამზ. 13
ტელ: (+995 591) 116444 www.cubicon.ge

მთავარი კონსტრუქტორი: LEAD STRUCTURAL ENGINEER:	შეასრულა: ISSUED BY:	შეამოწმა APPROVED BY:
ბ. გვარლიანი	KCH	MS
	ფორმატი PAPER SIZE: A3	პროექტის №: PROJECT No: 124A22
ფურცლის ნომერი SHEET. No: ST-5003	სტადია STATUS: C.D.	მასშტაბი SCALE: 1:10

28.02.2023

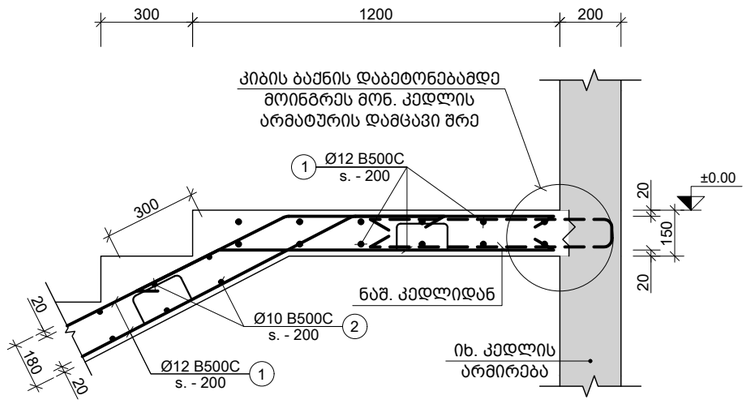

V კვანძი
Scale: 1:20

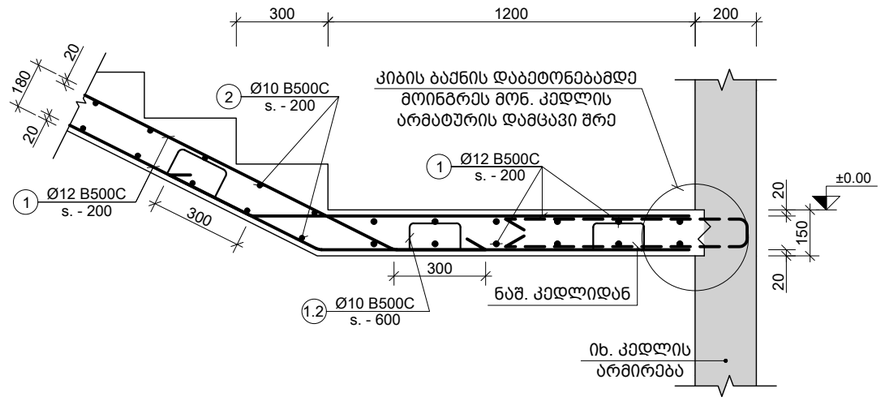

VI კვანძი
Scale: 1:20

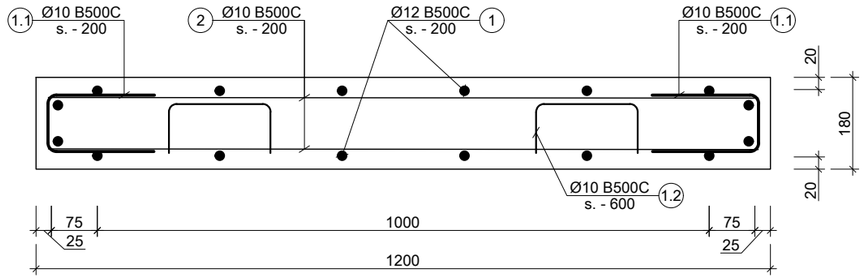

a კვეთი
Scale: 1:10

შენიშვნა:
NOTE:

----	----	----	----
----	----	----	----
----	----	----	----
----	----	----	----
----	----	----	----
No	Date	Revision	Issued by

სიტუაციური სქემა
KEY PLAN

პროექტი
PROJECT
პარკვუდი 2

მისამართი
ADDRESS
ქ. თბილისი, ი. ჭავჭავაძის გამზირი N82
ს./კ.-01.14.10.001.100

ნახაზის დასახელება
DRWG. NAME
კვანძი V; VI; კვეთი a

CUBICON DESIGN & BUILDING ENGINEERING
შპს "კუბიკონი", თბილისი, მარშალ გელოვანის გამზ. 13
ტელ: (+995 591) 116444 www.cubicon.ge

მთავარი კონსტრუქტორი: LEAD STRUCTURAL ENGINEER: ბ. გვარლიანი	შეასრულა: ISSUED BY: KCH	შეამოწმა APPROVED BY: MS
	ფორმატი PAPER SIZE A3	პროექტის №: PROJECT No 124A22
ფურცლის ნომერი SHEET. No ST-5004	სტადია STATUS C.D.	მასშტაბი SCALE 1:10; 1:20

28.02.2023

კონსტრ. დასახ. და სართული	ელემენტის დასახ. და რაოდენობა	პოზ. №	დიამეტრი ან კვეთი (მმ)	ერთეულის სიგრძე (მმ.)	ხარჯი ერთ სართულზე: რაოდენობა (ც.)	ხარჯი ერთ სართულზე: სიგრძე (მ.)	ხარჯი ერთ სართულზე: წონა (კგ.)	ხარჯი მთლიანად: საერთო სიგრძე (მ.)	ხარჯი მთლიანად: საერთო წონა (კგ.)
კიბეების საფეხურიკაცია -9.70 ნიშნულზე (1 სართულზე)	კიბე - 1, 1 (ც.)	1	Ø 12 B500C	დ.ა.	–	178	158	178.40	158
		2	Ø 10 B500C	1095	63 X 1	68.99	43	68.99	43
		1.1	Ø 10 B500C	740	74 X 1	54.76	34	54.76	34
		1.2	Ø 10 B500C	992	25 X 1	24.47	15	24.47	15
		მძიმე ბეტონი	C20/25	V =	2.2 X 1	= 2.22	მ³	2.22 მ³	
	კიბე - 2, 1 (ც.)	1	Ø 12 B500C	დ.ა.	–	178	158	178.40	158
		2	Ø 10 B500C	1095	63 X 1	68.99	43	68.99	43
		1.1	Ø 10 B500C	740	74 X 1	54.76	34	54.76	34
		1.2	Ø 10 B500C	992	25 X 1	24.47	15	24.47	15
		მძიმე ბეტონი	C20/25	V =	2.2 X 1	= 2.22	მ³	2.22 მ³	
კიბეების საფეხურიკაცია -6.70 ნიშნულზე (5 სართულზე)	კიბე - 1, 1 (ც.)	1	Ø 12 B500C	დ.ა.	–	184	163	918.40	815
		2	Ø 10 B500C	1095	66 X 1	72.27	45	361.35	223
		1.1	Ø 10 B500C	740	77 X 1	56.98	35	284.90	176
		1.2	Ø 10 B500C	992	26 X 1	25.46	16	127.31	78
		მძიმე ბეტონი	C20/25	V =	2.4 X 1	= 2.37	მ³	11.85 მ³	
(4 სართულზე)	კიბე - 2, 1 (ც.)	1	Ø 12 B500C	დ.ა.	–	184	163	734.72	652
		2	Ø 10 B500C	1095	155 X 1	169.59	105	678.37	418
		1.1	Ø 10 B500C	740	155 X 1	114.61	71	458.44	283
		1.2	Ø 10 B500C	992	29 X 1	29.10	18	116.39	72
		მძიმე ბეტონი	C20/25	V =	2.4 X 1	= 2.37	მ³	9.48 მ³	
(1 სართულზე)	კიბე - 6, 1 (ც.)	1	Ø 12 B500C	დ.ა.	–	440	390	440.00	390
		2	Ø 10 B500C	9450	40 X 1	378.00	233	378.00	233
		1.1	Ø 10 B500C	740	40 X 1	29.60	18	29.60	18
		1.2	Ø 10 B500C	992	107 X 1	105.81	65	105.81	65
		მძიმე ბეტონი	C20/25	V =	10.0 X 1	= 10.03	მ³	10.03 მ³	
	კიბე - 7, 1 (ც.)	1	Ø 12 B500C	დ.ა.	–	189	167	188.76	167
		2	Ø 10 B500C	7265	22 X 1	159.83	98	159.83	98
		1.1	Ø 10 B500C	740	22 X 1	16.28	10	16.28	10
		1.2	Ø 10 B500C	992	44 X 1	43.65	27	43.65	27
		მძიმე ბეტონი	C20/25	V =	4.6 X 1	= 4.62	მ³	4.62 მ³	
	კიბე - 8, 1 (ც.)	1	Ø 12 B500C	დ.ა.	–	374	332	374.00	332
		2	Ø 10 B500C	6345	50 X 1	317.25	195	317.25	195
		1.1	Ø 10 B500C	740	50 X 1	37.00	23	37.00	23
		1.2	Ø 10 B500C	992	92 X 1	90.93	56	90.93	56
		მძიმე ბეტონი	C20/25	V =	10.3 X 1	= 10.31	მ³	10.31 მ³	

კონსტრ. დასახ. და სართული	ელემენტის დასახ. და რაოდენობა	პოზ. №	დიამეტრი ან კვეთი (მმ)	ერთეულის სიგრძე (მმ.)	ხარჯი ერთ სართულზე: რაოდენობა (ც.)	ხარჯი ერთ სართულზე: სიგრძე (მ.)	ხარჯი ერთ სართულზე: წონა (კგ.)	ხარჯი მთლიანად: საერთო სიგრძე (მ.)	ხარჯი მთლიანად: საერთო წონა (კგ.)
კიბეების საფეხურიკაცია -3.40 ნიშნულზე (1 სართულზე)	კიბე - 3, 1 (ც.)	1	Ø 12 B500C	დ.ა.	–	396	351	396.00	351
		2	Ø 10 B500C	2450	120 X 1	294.00	181	294.00	181
		1.1	Ø 10 B500C	740	120 X 1	88.80	55	88.80	55
		1.2	Ø 10 B500C	992	80 X 1	79.36	49	79.36	49
		მძიმე ბეტონი	C20/25	V =	6.4 X 1	= 6.36	მ³	6.36 მ³	
	კიბე - 4, 1 (ც.)	1	Ø 12 B500C	დ.ა.	–	89	79	88.66	79
		2	Ø 10 B500C	2150	31 X 1	66.65	41	66.65	41
		1.1	Ø 10 B500C	740	31 X 1	22.94	14	22.94	14
		1.2	Ø 10 B500C	992	21 X 1	20.50	13	20.50	13
		მძიმე ბეტონი	C20/25	V =	1.4 X 1	= 1.35	მ³	1.35 მ³	
	კიბე - 5, 1 (ც.)	1	Ø 12 B500C	დ.ა.	–	535	475	535.04	475
		2	Ø 10 B500C	2750	152 X 1	418.00	258	418.00	258
		1.1	Ø 10 B500C	740	152 X 1	112.48	69	112.48	69
		1.2	Ø 10 B500C	992	127 X 1	125.65	77	125.65	77
		მძიმე ბეტონი	C20/25	V =	8.3 X 1	= 8.25	მ³	8.25 მ³	
კიბეების საფეხურიკაცია 6.50 ნიშნულზე (1 სართულზე)	კიბე - 2, 1 (ც.)	1	Ø 12 B500C	დ.ა.	–	196	174	196.00	174
		2	Ø 10 B500C	1095	73 X 1	79.94	49	79.94	49
		1.1	Ø 10 B500C	740	84 X 1	62.16	38	62.16	38
		1.2	Ø 10 B500C	992	28 X 1	27.78	17	27.78	17
		მძიმე ბეტონი	C20/25	V =	2.79 X 1	= 2.79	მ³	2.79 მ³	
კიბეების საფეხურიკაცია 9.80 ნიშნულზე (1 სართულზე)	კიბე - 1, 1 (ც.)	1	Ø 12 B500C	დ.ა.	–	196	174	196.00	174
		2	Ø 10 B500C	1095	73 X 1	79.94	49	79.94	49
		1.1	Ø 10 B500C	740	84 X 1	62.16	38	62.16	38
		1.2	Ø 10 B500C	992	28 X 1	27.78	17	27.78	17
		მძიმე ბეტონი	C20/25	V =	2.6 X 1	= 2.57	მ³	2.57 მ³	

პოზ. №	ესკიზი	L მმ
1.1	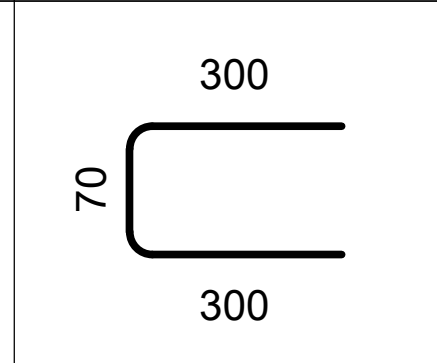	670
1.2	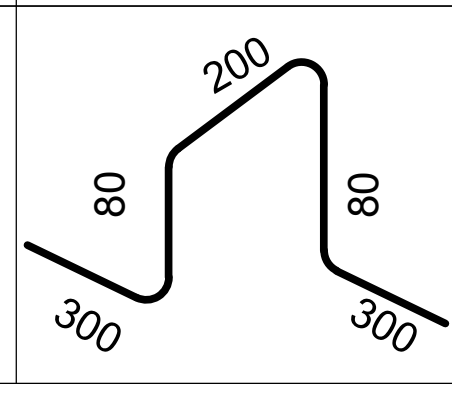	960

შენიშვნა:
NOTE:

No	Date	Revision	Issued by
----	----	----	----
----	----	----	----
----	----	----	----
----	----	----	----
----	----	----	----

სიტუაციური სქემა
KEY PLAN

პროექტი
PROJECT
პარკვუდი 2

მისამართი
ADDRESS
ქ. თბილისი, ი. ჭავჭავაძის გამზირი N82
ს./კ.-01.14.10.001.100

ნახაზის დასახელება
DRWG. NAME
ესკიზი და სპეციფიკაცია

CUBICON © DESIGN & BUILDING ENGINEERING
შპს "კუბიკონი", თბილისი, მარშალ გელოვანის გამზ. 13
ტელ: (+995 591) 116444 www.cubicon.ge

მთავარი კონსტრუქტორი: LEAD STRUCTURAL ENGINEER: ბ. გვარლიანი
შეასრულა: ISSUED BY: KCH
შეამოწმა APPROVED BY: MS
ფორმატი PAPER SIZE: A3
პროექტის №: PROJECT No: 124A22
ფურცლის ნომერი SHEET. No: ST-5005
სტადია STATUS: C.D.
მასშტაბი SCALE: 1:1
28.02.2023

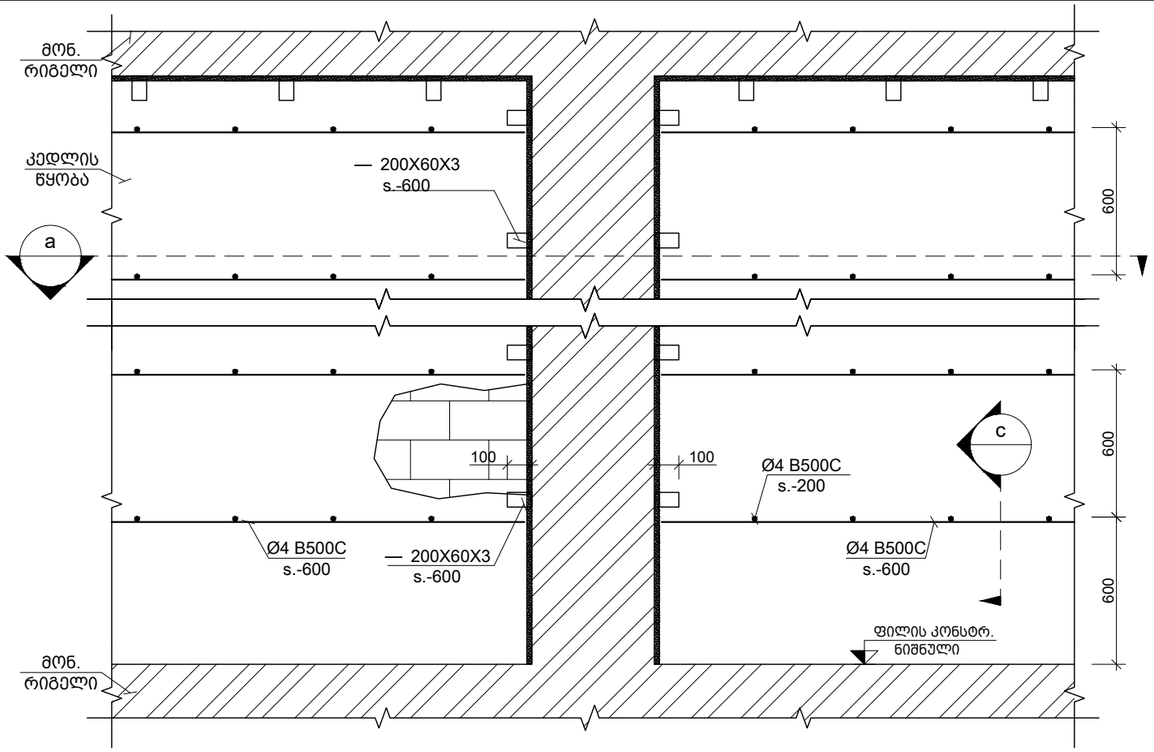

მონ. რ.ბ.-ის სვეტების და გარე შემომგზღუდავი კედლების მიერთების სქემა
Scale: 1:25

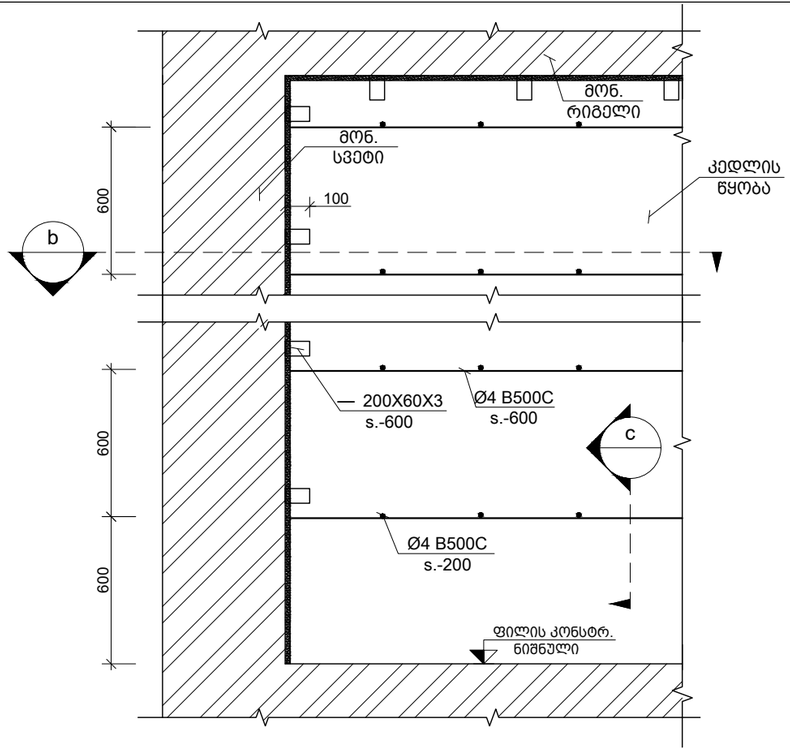

კუთხის სვეტებთან კედლების მიერთების კვანძი
Scale: 1:25

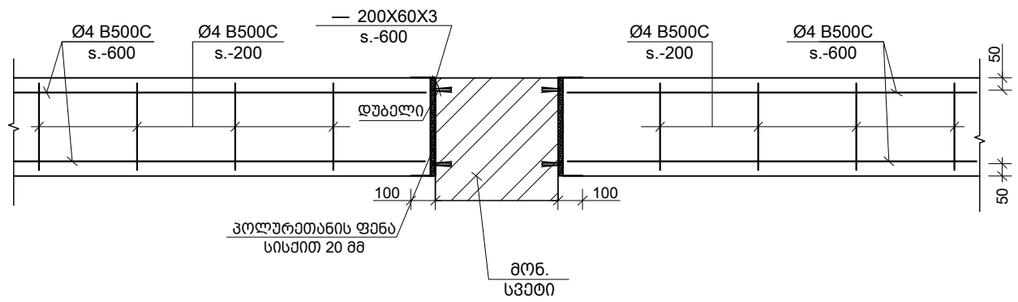

a კვეთი
Scale: 1:25

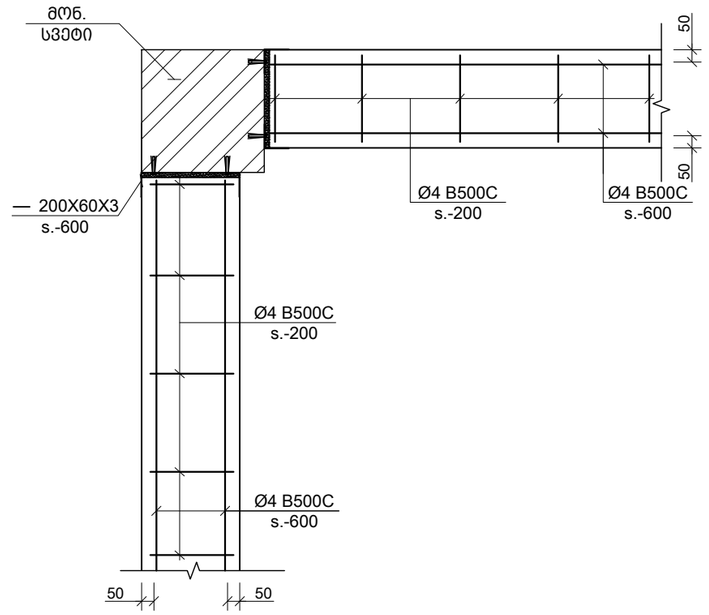

b კვეთი
Scale: 1:25

შენიშვნა:
NOTE:

No	Date	Revision	Issued by

სიტუაციური სქემა
KEY PLAN

პროექტი
PROJECT
პარკვუდი 2

მისამართი
ADDRESS
ქ. თბილისი, ი. ჭავჭავაძის გამზირი N82
ს./კ.-01.14.10.001.100

ნახაზის დასახელება
DRWG. NAME
მონ.რკ.ბ. სვ.-ის და გარე შემომგზღუდავი კედლების მიერთების სქემა

CUBICON DESIGN & BUILDING ENGINEERING
შპს "კუბიკონი", თბილისი, მარშალ გელოვანის გამზ. 13
ტელ: (+995 591) 116444 www.cubicon.ge

მთავარი კონსტრუქტორი: LEAD STRUCTURAL ENGINEER:	შესრულა: ISSUED BY:	შეამოწმა APPROVED BY:
ბ. გვარლიანი		
	ფორმატი PAPER SIZE A3	პროექტის №: PROJECT No 124A22
ფურცლის ნომერი SHEET. No ST-9001	სტადია STATUS C.D.	მასშტაბი SCALE 1:25

28.02.2023

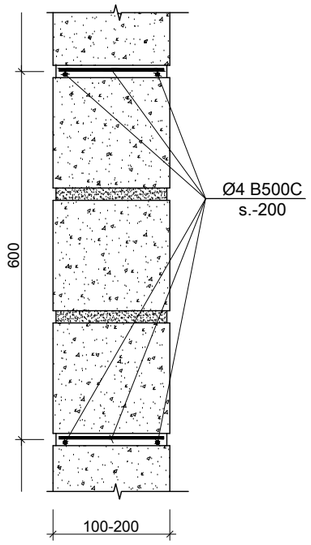

c კვეთი
Scale: 1:10

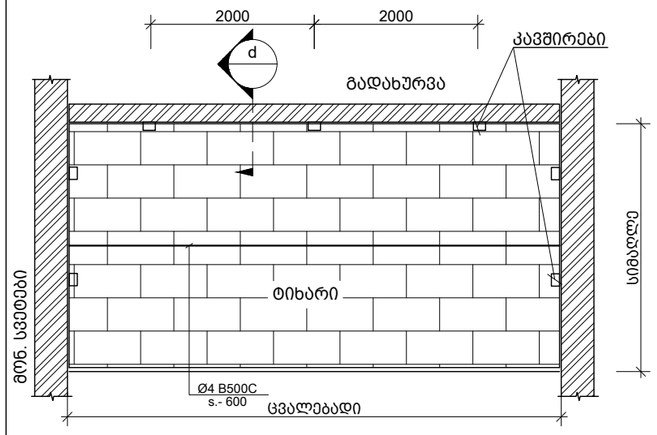

ტიხრების დამაგრების და არმირების ზოგადი სქემა
Scale: 1:100

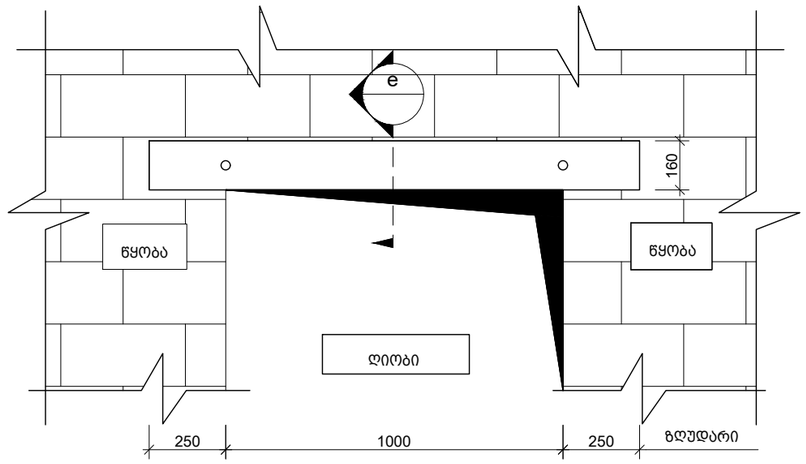

ზღუდარის მოწყობის ტიპიური სქემა
Scale: 1:20

შენიშვნა:
NOTE:

1. ტიხრების დაარმირება და დამაგრება გადახურვებთან ხდება 2.0 მეტრზე მეტი სიგრძის ემთხვევაში.

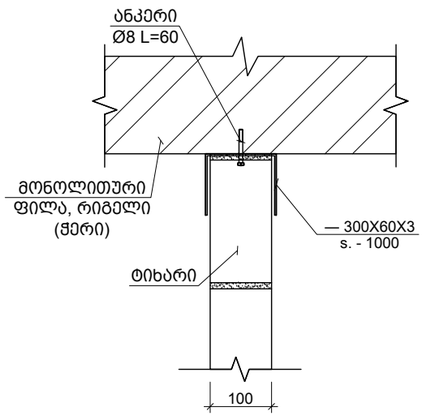

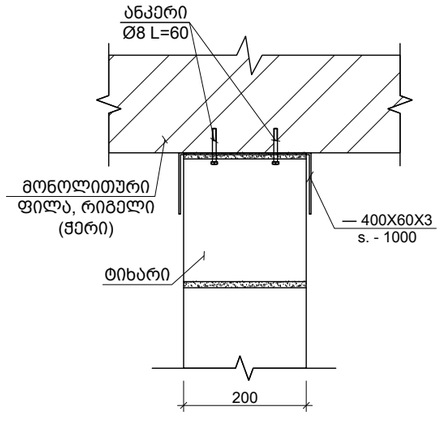

d 100 მმ -იანი და 200 მმ -იანი ტიხრის გადახურვის ფილასთან და რიგელთან შეპირაპირების კვანძი
Scale: 1:10

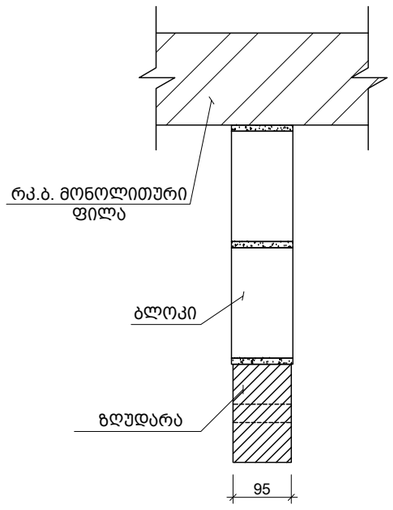

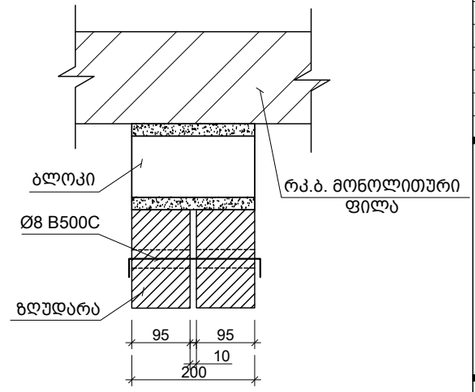

e 95 მმ-იანი და 200 მმ-იანი ზღუდარის მოწყობის კვანძი
Scale: 1:10

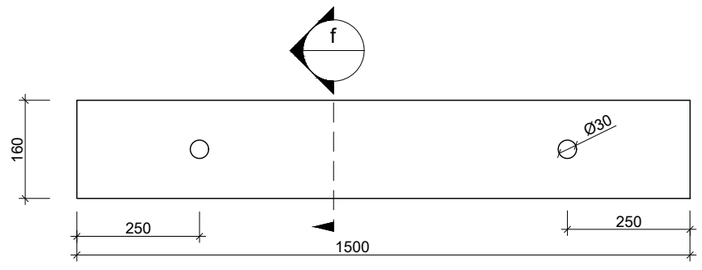

ზღუდარი
Scale: 1:10

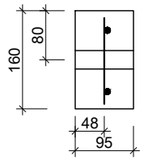

f კვეთი
Scale: 1:10

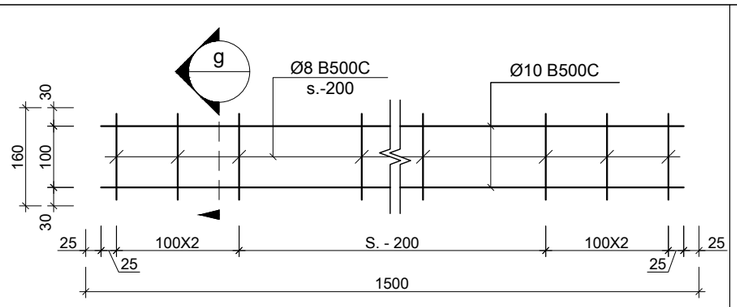

ზღუდარის კარკასი
Scale: 1:10

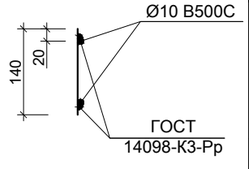

g კვეთი
Scale: 1:10

No	Date	Revision	Issued by

სიტუაციური სქემა
KEY PLAN

პროექტი
PROJECT
პარკვუდი 2

მისამართი
ADDRESS
ქ. თბილისი, ი. ჭავჭავაძის გამზირი N82
ს./კ.-01.14.10.001.100

ნახაზის დასახელება
DRWG. NAME
ტიხრების დამაგრების და ზღუდარების მოწყობის ტიპ. სქემები

CUBICON
DESIGN & BUILDING ENGINEERING
შპს "კუბიკონი", თბილისი, მარშალ გელოვანის გამზ. 13
ტელ: (+995 591) 116444 www.cubicon.ge

მთავარი კონსტრუქტორი: LEAD STRUCTURAL ENGINEER:	შესრულა: ISSUED BY:	შეამოწმა APPROVED BY:
ბ. გვარლიანი		
	ფორმატი PAPER SIZE A3	პროექტის №: PROJECT No 124A22
ფურცლის ნომერი SHEET. No ST-9002	სტადია STATUS C.D.	მასშტაბი SCALE 1:10

28.02.2023

საინჟინრო ექსპერტიზის დასკვნა

ქ. თბილისში, ი. ჭავჭავაძის გამზირი N82-ზე (ს.კ.# 01.14.10.001.100)
ასაშენებელი პარკვუდი 2-ის პროექტის

კონსტრუქციულ ნაწილზე

საინჟინრო ექსპერტიზის დასკვნა

ქ. თბილისი ი.ჭავჭავაძის N82 (ს/კ 01.14.10.001.100) ასაშენებელი პარკვუდი 2-ის პროექტის კონსტრუქციულ ნაწილზე

საექსპერტიზოდ წარმოდგენილია ქ. თბილისი ი.ჭავჭავაძის N82 (ს.კ.# 01.14.10.001.100) ასაშენებელი პარკვუდი 2-ის პროექტის კონსტრუქციული ნაწილი, ტერიტორიის საინჟინრო გეოლოგიური გამოკვლევის შედეგები, შენობის მზიდი კონსტრუქციის, როგორც ერთიანი ღეროვან-ფირფიტოვანი სივრცული სისტემის გაანგარიშება და აგრეთვე პროექტის არქიტექტურული ნაწილი. პროექტის კონსტრუქციული ნაწილი დამუშავებულია შპს “კუბიკონი”-ს მიერ (წამყვანი კონსტრუქტორი ბ. გვარლიანი).

საპროექტო შენობის აღწერილობა

მიღებული საპროექტო გადაწყვეტით ობიექტი წარმოადგენს მიწის ზედა ათ სართულიან შენობას, ორი მიწისქვედა სართულით. გეგმაში რთული მოხაზულობით, ზომები ღერძების მიხედვით 39,5 x 21 მ-ს შეადგენს.

ელემენტების გეომეტრიული ზომები:

- საძირკველი: **კომბინირებული დგარ-ხიმინჯოვანი (Ø=1000 მმ.) საძირკველი როსტვერკის ფილით (H=600 მმ.).**
- სვეტები: **კვეთები იცვლება სართულების მიხედვით 60X190 სმ., 60X170 სმ., 60X150 სმ., 60X115 სმ., 60X60 სმ., 50X190 სმ., 50X170 სმ., 50X150 სმ., 50X110 სმ., 50X50 სმ.;**
- რიგელები: **60X50(h)სმ; 50X50(h)სმ; 30X50(h)სმ**
- გადახურვის ფილები: **სისქით 16 - 22 სმ;**
- კიბეები: **მონოლითური რკინა/ბეტონის;**
- კედლები: **მონ. რკ/ბ. კედელი სისქით 30 სმ;**
- სახურავი: **ე.წ. ბრტყელი გადახურვა;**
- პარაპეტი **მონ. რკ.ბეტონის, სისქით 30 სმ.;**

სამშენებლო ტერიტორია განისაზღვრება შემდეგი კლიმატური პირობებით:

- ჩაყინვის სიღრმე $h =$ 0.00 მ (ᲡᲜ 01.05-08);
- ქარი (ნორმატიული) $W_0 =$ 0.48 კპა (ᲡᲜ 01.05-08);
- თოვლი (ნორმატიული) $q =$ 0.50 კპა (ᲡᲜ 01.05-08);

სეისმურობა

საქართველოს ტერიტორიის სეისმური საშიშროების რუქის მიხედვით ტერიტორია იმყოფება 8 ბ. სეისმურ ზონაში (სკალა MSK64), ჰორიზონტალური აჩქარება A - 0.17 (სეისმურობის კოეფიციენტი);

საძირკვლის ფუძედ მიჩნეული გრუნტის მახასიათებლები:

პროექტის მიხედვით 12 სართულიანი შენობა კომბინირებული დგარ-ხიმინჯოვანი (Ø=1000 მმ.) და როსტვერკის ფილის (H=600 მმ.) საშუალებით ეფუძნება გრუნტს – **სგე - IV (სუსტად გამოფიტული ძირითადი ქანი),** რომელის მახასიათებლებია:

სგე-IV			
სიმტკიცის ზღვრის ნორმატიული მნიშვნელობა ერთღერძა კუმშვაზე	R_c	9000	კპა
დეფორმაციის მოდული	E	40	მპა
პუასონის კოეფიციენტი	μ	0.25	
სიმკვრივე	ρ	2.32	გრ/სმ^3

სეისმური თვისებების მიხედვით **სგე-IV** მიეკუთვნებიან **II** კატეგორიას.

სამშენებლო ტერიტორია არა სწორი ზედაპირისაა. პროექტის მიხედვით ქვაბულის გვერდების დამუშავება გათვალისწინებულია გრუნტების ბუნებრივი ქანობის კუთხით. ხოლო იქ სადაც ბუნებრივი კუთხით დამუშავება არღვევს საკადასტრო საზღვარს, გათვალისწინებულია ქვაბულის გამაგრება ხიმინჯების მწკრივის მოწყობით Ø50 სმ-იანი ბიჯით 100.

შენობის გაანგარიშება შესრულებულია სასრულ ელემენტთა მეთოდით, ЛИРА-САПР 2013 R3-ის გამოყენებით, სამშენებლო ნორმები და წესები “სეისმომედეგი მშენებლობა” (პნ 01.01–09) გათვალისწინებით.

შენობის მზიდი ელემენტების კონსტრუირებას საფუძვლად უდევს მისი, როგორც ერთიანი ღეროვან-ფირფიტოვანი სივრცული სისტემის გაანგარიშების შედეგები მუდმივ და დროებით ხანმოკლე ვერტიკალურ დატვირთვებზე, ჰორიზონტალურ სეისმურ ზემოქმედებაზე და მათ საანგარიშო თანწყობაზე. საანგარიშო სქემაში საძირკვლის ფუძის გრუნტების მუშაობა ჰორიზონტალური მიმართულებით გათვალისწინებულია დრეკადი ბმების საშუალებით. შენობის საანგარიშო მოდელი დაპროექტებისათვის მისაღები სიზუსტით შესაძლოდ სრულად აღწერს ნაგებობის მუშაობის სურათს. წარმოდგენილი დოკუმენტაციის შესწავლით დადგინდა, რომ პროექტში მიღებული გადაწყვეტები თანხვედრაშია ნორმატიული დოკუმენტაციებით განსაზღვრულ მოთხოვნებთან - მზიდი ელემენტები აკმაყოფილებენ სიმტკიცისა და სიხისტის პირობებს.

პროექტის კონსტრუქციული ნაწილი როგორც შინაარსობრივად, ასევე ნახაზების გრაფიკული გაფორმების მხრივ პასუხობს ქვეყანაში მოქმედ ტექნიკური ნორმატული დოკუმენტებით განსაზღვრულ მოთხოვნებს. წარმოდგენილი მასალით იქმნება სრული შთაბეჭდილება მიღებული კონსტრუქციული გადაწყვეტების სისწორის შესახებ, შესაბამისად პროექტის კონსტრუქციული ნაწილი მისაღებია მშენებლობისათვის.

უნდა აღინიშნოს საექსპერტიზოდ წარმოდგენილი პროექტის კონსტრუქციული ნაწილის შესრულების მაღალი დონე, როგორც შინაარსობრივად, ასევე გაფორმებით. პროექტით გადმოცემული ინფორმაცია არის სრული და ადვილად აღსაქმელი. მუშა ნახაზებში მოცემულია შენობის ჩონჩხედის ელემენტების სქემები; კონსტრუქციების დაარმატურებები; დამახასიათებელი დეტალები და კვანძები; მოყვანილია გამოყენებული მასალების სპეციფიკაციები. ამდენად, დამპროექტებელ კონსტრუქტორთა მიერ ხორციელდება ცნობილი კონსტრუქციული გადაწყვეტების მისადაგება-მორგება არქიტექტურულ-გეგმარებით გადაწყვეტებთან, ადგილობრივ მეტეოროლოგიურ, გეოლოგიურ და სეისმოლოგიურ პირობებთან.

ამასთან ერთად უნდა აღინიშნოს, რომ პროექტის ექსპერტიზის ჩატარების პროცესში პროექტის ავტორის მიერ გათვალისწინებული იყო ექსპერტის შენიშვნები და სათანადო კორექტივები შეტანილი იყო პროექტში.

დასკვნა

ამრიგად, ქ. თბილისი ი.ჭავჭავაძის N82 (ს/კ 01.14.10.001.100) ასაშენებელი პარკვუდი 2-ის პროექტის კონსტრუქციული ნაწილი პასუხობს მოქმედი ნორმების მოთხოვნებს და მისაღებია მშენებლობისათვის.

ექსპერტი,

ინჟინერ-კონსტრუქტორი  **ნ. სახელაშვილი**



ნინო სახელაშვილი

ინჟინერ-კონსტრუქტორი

CAD მენეჯერი

კონტაქტი

(+995) 555 53 55 22

თბილისი, ჭყონდიდელის 66

nino.sakhelshvili@outlook.com

ენები და უნარ–ჩვევები

- ინგლისური B2
- რუსული B2
- AutoCad
- Revit
- LIRA
- MS Office

განათლება

1996-2000 წ. _ საქართველოს ტექნიკური უნივერსიტეტის სამშენებლო ფაკულტეტი/ სამოქალაქო და სამრეწველო მშენებლობა / ინჟინერ-მშენებელი / ბაკალავრი

2001-2003 წ. _საქართველოს ტექნიკური უნივერსიტეტის სამშენებლო ფაკულტეტი/ სამოქალაქო და სამრეწველო მშენებლობა / მშენებლის მაგისტრი

2003-2004 წ. _ საქართველოს ტექნიკური უნივერსიტეტის სამშენებლო ფაკულტეტი/ სამოქალაქო და სამრეწველო მშენებლობა / ასპირანტი

სამუშაო გამოცდილება

კუბიკონი
2015-2023
ინჟინერ-კონსტრუქტორი
CAD მენეჯერი
ხარისხის კონტროლი

არტსტუდიო პროექტი
ინჟინერ-კონსტრუქტორი
2005-2015

თი ენდ ბი სამშენებლო და საკონსულტაციო კომპანია
ინჟინერი
2005-2010

ჯეოინჟინირინგი - საინჟინრო კვლევა-ძიება.
ინჟინერი
2003

GEORGIAN TECHNICAL UNIVERSITY

DIPLOMA

with honours

STU № 006403

This is to certify that Mr./Mrs. Nino Sakhelashvili in 2000 completed a full Bachelor's course of the Civil-Engineering Faculty of the Georgian Technical University majoring in Industrial and Civil Engineering

By resolution of the State Examination Board, dated December 22, 2000 Mrs. Nino Sakhelashvili is conferred the degree of Bachelor of Engineering

qualifying as Civil-Engineer

Rector R. Khurodze

Chairman of the State Examination Board

Dean

City Tbilisi 7.02.2001

Registration № 02385 Secretary G.Grasalia

საქართველოს ტექნიკური უნივერსიტეტი

დიპლომი

წარჩინებით

სტუ № 006403

მიეცა ნინო გიორგის ას. სახელაშვილს

მასზედ, რომ მან 2000 წელს დაამთავრა

საქართველოს ტექნიკური უნივერსიტეტის

სამშენებლო ფაკულტეტის

ბაკალავრიატის სრული კურსი, სპეციალობით

სამრეწველო და სამოქალაქო მშენებლობა

სახელმწიფო საგამოცდო კომისიის 2000 წლის

22. XII გადაწყვეტილებით

ნინო გიორგის ასულ სახელაშვილს მიენიჭა

ბაკალავრის ხარისხი და

ინჟინერ-მშენებლის კვალიფიკაცია

რექტორი

სახელმწიფო საგამოცდო კომისიის თავმჯდომარე

დეკანი

ქალაქი თბილისი 7.02.2001.

სარეგისტრაციო № 02385 მდივანი

GEORGIAN TECHNICAL UNIVERSITY

DIPLOMA

with honours

STU № 004686

This is to certify that Mr./Mrs. Nino Sakhelashvili in the year 2003 completed a full Master's course of the Georgian Technical University majoring in Industrial and Civil Engineering

By resolution of the State Examination Board, dated February 25, 2003, Mrs. Nino Sakhelashvili is conferred the degree of Master of Engineering

Rector

Seal

Chairman of the State Examination Board

Dean

City Tbilisi May 21, 2003

Registration № 0830 Secretary Peradze

საქართველოს ტექნიკური უნივერსიტეტი

დიპლომი

წარჩინებით

სტუ № 004686

მიეცა ნინო გოთუას ასულ სახელაშვილს მასზედ, რომ მან 2003 წელს დაამთავრა საქართველოს ტექნიკური უნივერსიტეტი

მაგისტრატურის სრული კურსი, სპეციალობით სამშენებლო და სამოქალაქო მშენებლობა

სახელმწიფო საგამოცდო კომისიის 2003 წლის 25 თებერვლის გადაწყვეტილებით ნინო გოთუას ასულ სახელაშვილს მიენიჭა მშენებლობის მაგისტრის ხარისხი

რექტორი

ბ.ა. სახელმწიფო საგამოცდო კომისიის თავმჯდომარე

დეკანი

ქალაქი თბილისი 21.05.2003 წ.

სარეგისტრაციო № 0830 მდივანი

საქართველო Georgia

პასპორტი PASSPORT

ტიპი TYPE P

ქვეყნის კოდი CODE OF STATE GEO

პასპორტი / PASSPORT
18AC41889



გვარი / SURNAME
სახელაშვილი / SAKHELASHVILI

სახელი / GIVEN NAME
ნინო / NINO

მოქალაქეობა / CITIZENSHIP
საქართველო / GEORGIA



დაბადების თარიღი / DATE OF BIRTH
05 ოქტ / OCT 1978

სქესი / SEX
F

პირადი ნომერი / PERSONAL NUMBER
01007002814

დაბადების ადგილი / PLACE OF BIRTH
თბილისი / TBILISI

გაცემის თარიღი / DATE OF ISSUE
25 მარ / MAR 2019

მოქმედების ვადა / EXPIRY DATE
25 მარ / MAR 2029

გამცემი ორგანო / ISSUING AUTHORITY
იუსტიციის სამინისტრო
MINISTRY OF JUSTICE

მფლობელის ხელმოწერა / OWNER'S SIGNATURE

P<GEOSAKHELASHVILI<<NINO<<<<<<<<<<<<<<<<<<<<<<
18AC418897GE07810059F2903253<<<<<<<<<<<<<<<04

საექსპერტო კონსტრუქციული დასკვნა

- **საგანი:** სამშენებლო სამუშაოების გავლენაზე მიმდებარე ნაკვეთებზე მდებარე შენობა-ნაგებობების ტექნიკურ მდგომარეობაზე (უსაფრთხოებაზე), როგორც მშენებლობის დროს ასევე ექსპლუატაციის პერიოდში;

- **მისამართი:** ქ. თბილისი, ილია ჭავჭავაძის გამზირი N82, ს/კ. 01.14.10.001.100;

- **გამოყენებული მასალები:** საპროექტო ტერიტორიის და ნაკვეთის მიმდებარედ მდებარე შენობა-ნაგებობების ვიზუალური დათვალიერება; პროექტის არქიტექტურული ნაწილი; პროექტის კონსტრუქციული ნაწილი; საინჟინრო-გეოლოგიური კვლევა; ტერიტორიის ტოპოგრაფიული გეგმა;

- **საპროექტო ტერიტორიის აღწერილობა:** საპროექტო ნაკვეთის უმეტესი ნაწილი სიმაღლითი ნიშნულები მკვეთრი ცვალებადობით არ ხასიათდება, ხევი შევსებული და მოსწორებულია. მასზედ დღევანდელი მდგომარეობით არ მდებარეობს რაიმე შენობა-ნაგებობა;

- **დაგეგმილი სამშენებლო სამუშაოები:** საპროექტო ტერიტორიაზე დაგეგმილი არის საცხოვრებელი სახლის მშენებლობა. პროექტის თანახმად შენობა წარმოადგენს მონოლითური რკ.ბეტონის ჩარჩოკავშირებიან ტიპის 12 სართულიან ნაგებობას, საიდანაც 2 სართული გათვალისწინებული არის ავტოსადგომებისთვის. საძირკვლის ტიპად გათვალისწინებულია დგარ-ხიმინჯოვანი (Ø=1000 მმ.) და როსტვერკის ფილა (H=600 მმ.), რომელიც დაფუძნებული იქნება **სუსტად გამოფიტული ძირითადი ქანზე** (ფუძე გრუნტის სიმტკიცის ზღვრის ნორმატიული მნიშვნელობა ერთღერძა კუმშვაზე არის Rc=9000 კპა). საპროექტო ქვაბულში, დაგეგმილი არის ბუნებრივი დახრით ფერდის მოწყონა, დამატებითი კონსტრუქციული ღონისძიებების გარეშე. ფერდის დახრის კუთხე ზუსტდება ადგილზე (სამშენებლო მოედანზე) ამა თუ იმ გრუნტის ტიპის და ზედაპირზე გამოვლენის შესაბამისად, ხოლო სადაც ბუნებრივი კუთხით დამუშავება არღვევს საკადასტრო საზღვარს, პროექტით გათვალისწინებულია ქვაბულის გამაგრება.

- **მიმდებარე ტერიტორიის აღწერილობა:**

  - **ჩრდილოეთის და ჩრდილო აღმოსავლეთის მხრიდან** ესაზღვრება ნაკვეთი - ს/კ **01.14.10.001.083**, ამ ნაკვეთზე მდებარე უახლოესი შენობა 25 მ.-ით არის მოშორებული საპროექტო შენობის საკადასტრო საზღვრიდან, აქედან გამომდინარე ამ შენობის შესწავლა არ მომხდარა. ცხადია არც მშენებლობა და არც საპროექტო შენობის ექსპლუატაცია არანაირ უარყოფით გავლენას არ მოახდენს არსებული შენობის მზიდი კონსტრუქციული ელემენტების სიმტკიცეზე-მდგრადობაზე;
  - **აღმოსავლეთის მხრიდან** ესაზღვრება ნაკვეთი - ს/კ **01.14.10.001.080,** რომელზედაც განთავსებული არ არის შენობა/ნაგებობა. აღნიშნულ მხარეს პროექტის თანახმად იქ სადაც

ბუნებრივი კუთხით დამუშავება არღვევს საკადასტრო საზღვარს, დაგეგმილია ხიმინჯების მწკრივის მოწყობა ქვაბულის გამაგრებისთვის.

- **სამხრეთის მხრიდან** საპროექტო ტერიტორიას ესაზღვრება საავტომობილო გზა, რომლის სიგანეც არის 4-5 მეტრი. საპროექტო შენობა საკადასტრო საზღვრიდან დაახლოებით 4-5 მეტრით არის მოშორებული რაც, საშუალებას იძლევა, ქვაბული მოეწყოს ბუნევრივი დახრით;
- **დასავლეთის მხრიდან** ესაზღვრება ნაკვეთი - ს/კ **01.14.10.001.073**. ამ ნაკვეთზე მდებარე უახლოესი შენობა 35-38 მ.-ით არის მოშორებული საპროექტო შენობის საკადასტრო საზღვრიდან, აქედან გამომდინარე ამ შენობის შესწავლა არ მომხდარა. ცხადია არც მშენებლობა და არც საპროექტო შენობის ექსპლუატაცია არანაირ უარყოფით გავლენას არ მოახდენს არსებული შენობის მზიდი კონსტრუქციული ელემენტების სიმტკიცეზე-მდგრადობაზე;

- **რეკომენდაციები:** გამომდინარე იქიდან რომ საპროექტო შენობიდან მეზობელ ნაკვეთებზე განთავსებული შენობები უსაფრთხო მანძილით არის მოშორებული, რაც იძლევა საშუალებას ავღნიშნოთ, რომ გარდა იმ ადგილების გამაგრებისა რომელიც მითითებული არის პროექტის კონსტრუქციულ ნაწილში, სხვაგან საპროექტო ტერიტორიაზე **ქვაბულის მოწყობისთვის დამატებით სპეციალური კონსტრუქციული ღონისძიებების გატარება საჭირო არა არის.**

- **დასკვნა: ქ. თბილისი, ილია ჭავჭავაძის გამზირი N82, ს/კ. 01.14.10.001.100, მდებარე ნაკვეთზე დაგეგმილი სამშენებლო სამუშაოები, რეკომენდაციაში აღწერილი პირობების გათვალისწინებით, არანაირ საფრთხეს არ შეუქმნის მეზობელ მიწის ნაკვეთებს (ს/კ: 01.14.10.001.083; 01.14.10.001.080; 01.14.10.001.073;), არც მშენებლობის დროს და არც ხანგრძლივი ექსპლუატაციის პერიოდში.**

  - მშენებლობა წარიმართოს „მშენებლობის ორგანიზაციის პროექტის“ და „მშენებლობის წარმოების პროექტი“-ს შესაბამისად;
  - მშენებლობის პერიოდში მკაცრად იქნას დაცული მშენებლობის წარმოების უსაფრთხოების წესები, მოქმედი საკანონმდებლო დოკუმენტების მოთხოვნების მიხედვით.

მშენებელ-კონსტრუქტორი
ექსპერტი
s.papashvili@cubicon.ge
+995 599 32 33 68

საბა პაპაშვილი

GEORGIA

DIPLOMA AA № 0016417

Mr. Saba Papashvili R.

enrolled in 1993 in Georgian Technical University

and in 1997 graduated the full course of The Faculty of Civil Engineering of the above-mentioned University

specializing in the field of Industrial and Civil Engineering

By the Decision of the State Examination Commission of December 18, 1997 Mr. Saba Papashvili R. was awarded the qualification of Civil Engineer, the Degree of Bachelor

Rector

Chairman of the State Examination Commission

Seal

Dean

City Tbilisi February 6, 1998

Registration No 0199 Registrar Gvasalia

საქართველო

დიპლომი AA № 0016417

საბა ნოეს ძე პაპაშვილი

1993 წელს ჩაირიცხა საქართველოს ტექნიკურ უნივერსიტეტში

და 1997 წელს დაამთავრა აღნიშნული უნივერსიტეტის სამშენებლო

ფაკულტეტის სრული კურსი

სამრეწველო და სამოქალაქო მშენებლობის სპეციალობით.

სახელმწიფო საგამოცდო კომისიის 1997 წლის „18“ დეკემბრის გადაწყვეტილებით ს. ნ. პაპაშვილს მიენიჭა ბაკალავრის დიპლომი, ინჟინერ-მშენებლის კვალიფიკაცია.

რექტორი

სახელმწიფო საგამოცდო კომისიის თავმჯდომარე

ბ. ა.

დეკანი

ქალაქი თბილისი 6.02 1998 წ.

სარეგისტრაციო No 0199 რეგისტრატორი ქვასალია


Georgia
IDENTITY CARD
საქართველო
GEO
სახელი / FIRST NAME
საბა
SABA
გვარი / LAST NAME
პაპაშვილი
PAPASHVILI
მოქ. / CIT
GEO
სქესი / SEX
მმ / M
პირადი No / PERSONAL No
01009007510
დაბადების თარიღი
DATE OF BIRTH
07.04.1976
მოქმედების ვადა
DATE OF EXPIRY
07.02.2023
ბარათის No / CARD No
12IC67441
ხელმოწერა
SIGNATURE


დაბადების ადგილი / PLACE OF BIRTH
თბილისი
TBILISI
გაცემის თარიღი / DATE OF ISSUE
07.02.2013
გამცემი ორგანო / ISSUING AUTHORITY
იუსტიციის სამინისტრო
MINISTRY OF JUSTICE
IDGE012IC67441101009007510<<<<
7604072M2302074GE0<<<<<<<<<<<7
PAPASHVILI<<SABA<<<<<<<<<<<<<



რეზიუმე

საბა პაპაშვილი

- ტელეფონი: 599 323 368
- ელ.ფოსტა: s.papashvili@cubicon.ge

სამუშაო გამოცდილება

- **2015- დღემდე** / საპროექტო -საკონსტრუქტორო კომპანია „კუბიკონი“ / დირექტორი, მთავარი ინჟინერი;
- **2005- 2015** / საპროექტო ორგანიზაცია „Artstudio Project”/ მთავარი კონსტრუქტორი;
- **2000 -2005** / საპროექტო ორგანიზაცია „დელტა პროექტი 2000“ / კონსტრუქტორი;
- **1998-2000** /ქ. თბილისის უმრავი ქონების მართვის სამმართველო / სპეციალისტი;

განათლება

- **1993-1997** / საქართველოს ტექნიკური უნივერსიტეტი / სამშენებლო ფაკულტეტი / სპეციალობა: სამოქალაქო და სამრეწველო მშენებლობის ინჟინერ-კონსტრუქტორი;

ენები

- ქართული - მშობლიური
- რუსული - B2
- ინგლისური - B1

კომპიუტერული პროგრამები

- Microsoft office Word
- Microsoft office Excel
- Microsoft office Power Point
- OutLook
- AutoCAD
- LIRA-Windows
- Monomax
- SCAD office
- ArchiCAD

სამუშაო გამოცდილება, ბოლო 5 წელი (არასრული სია)

- 50-მდე საზოგადოებრივი დანიშნულების ობიექტი (დაახლ. 120 ათასი კვ.მეტრი სამშენებლო ფართობი);
- 20-მდე საცხოვრებელი ობიექტი (დაახლ. 100 ათასი კვ.მეტრი სამშენებლო ფართობი);
- 60-მდე ინდივიდუალური საცხოვრებელი სახლი და სხვადასხვა ფუნქციონალური დანიშნულების მცირე ობიექტები.
- სხვადასხვა შენობა-ნაგებობების აღდგენა-რეკონსტრუქციის პროექტირება, მათ შორის მიწისძვირთ დაზიანებული სახლები.
- პროგრამა „ძველი თბილისის ახალი სიცოცხლე“ შემავალი სახლების რეკონსტრუქცია-რეაბილიტაციის პროექტირება.

ობიექტები (არასრული სია)

- საზოგადო დანიშნულების ობიექტები:

2014წ. თბილისი -სავაჭრო ცენტი ბელიაშვილის ქ.ზე ყოფილი მანქანების ბაზრობის ტერიტორია; **თბილისი**- რესტორანი „ოტიუმი“კუს ტბის გზაზე; **სოფ. ლამბლო**- საშ.სკოლა 1000მოსწავლეზე;
2015წ. თბილისი- მაკდონალდსი ამერიკის საელჩოსთან; მესაზღვრეთა პუნქტი **დედოფლისწყაროს რაიონში**; ვიზიტორთა ცენტრები **ყაზბეგში და ალგეთში**.

2016წ. მარნეულის რაიონი სოფ. ბეითარაბაჩი სასაზღვრო სექტორი; **ქუთაისის** მაკდონალდსი;

2017წ.ქ. თბილისი ორბელიანის მოედანი; **ბათუმი**- მრავალფუნქციური კომპლექსი (თეგეტა მოტორსი);

თბილისი-კომერციული და საოფისე შენობა ბელიაშვილზე;

2018წ. თბილისი თი ბი სი ბიზნეს ცენტრი; ვიზიტორთა ცენტრი **მაღრაანში და აკურაში.**

2019წ. ციხისძირი „სკაი ბრიჯ“; იუსიტიციის სახლები **ხაშური, ზესტაფონი, სამტრედია.**

- მრავალბინიანი საცხოვრებელი სახლები:

2014წ. თბილისი - 8სართ საცხ.სახლი ონიაშვილის ქ.-ზე; **თბილისი** - 9სართულიანი საცხ.სახლი სოფელ დიღომში, ტოიოტას ცენტრის მიმდებარე ტერიტორია; **თბილისი** - 11 სართულიანი საცხ.სახლი სოფელ დიღომში, ტოიოტას ცენტრის მიმდებარე ტერიტორია; **თბილისი** - 5სართულიანის საცხ. სახლი მეგრელიძის 18ში; **თბილისი** - 4-5 სართულიანი საცხ. კომპლექსი მთაწმინსი 14ში.

2015წ. თბილისი- მრავალბინიანი საცხოვრებელი სახლი, შატბერაშვილის და კეკელიძის ქ.-ის მიმდებარედ 7 სართული. **თბილისი** მრავალფუნქციური შენობა (საცხოვრებელი, საოფისე, კომერციული), დასახლება ვარკეთილი-3, მ.რ.- III კ. 310 მიმდებარედ სართული 9;

2016წ. თბილისი 9 სართულიანი საცხოვრებელი კომპლექსი "მწვანე ბრილიანტი" -"GREEN DIMOND", ფანჯიკიძის (ყოფ. ბუდაპეშტი) დიღმის ჭალები; **თბილისი** მრავალბინიანი საცხოვრებელი სახლი, 10 სართული ვაჟა-ფშაველას #20 ში; **თბილისი,**

მრავალბინიანი საცხოვრებელი სახლი, 18 სართული, ისანი-სამგორის რაიონი, ბერი გაბრიელ სალოსის მოედანი N3.

2017წ. თბილისი მრავალბინიანი საცხოვრებელი სახლი, სართული 8, გოგებაშვილის ქ. N48; **თბილისი**, მრავალბინიანი საცხოვრებელი სახლი, სართული 12, ერისთავის ქუჩა N4 (ნაკვეთი 02/22); **თბილისი**, მრავალბინიანი საცხოვრებელი სახლი, სართული 10, ისანი ვაზიუბანი.

2018წ. თბილისი მრავალბინიანი საცხოვრებელი სახლი, სართული 5, ნუცუბიძის პლატოს IV მ/რ-ნი; **თბილისი** მრავალბინიანი საცხოვრებელი სახლი, სართული 5, ნინოშვილისი 51; **თბილისი** მრავალბინიანი საცხოვრებელი სახლი იუნიქსი, სართული 9, დიღომი 8 (იუნიქსი); **ბათუმი**, 10 სართულიანი სასტუმროს ტიპის საცხოვრებელი სახლი (ბათუმი ჰილსი) ბათუმგორას დასახლება.

2019წ. თბილისი ბალკონი ლისზე, სართული 9; **თბილისი** მრავალბინიანი საცხოვრებელი სახლი (ეგვიპტელები II) , სართული 15 დიდი დიღომი;

- ინდივიდუალური საცხოვრებელი სახლები

2014წლიდანდ- დღემდე - 40 ამდე ინდივიდუალური საცხოვრებელი სახლი

- რეკონსტრუქციები

2014წ. ქუთაისი - ყოფილი კლინიკური საავადმყოფოს რეკონსტრუქცია; **კასპი** - ყოფილი საავადმყოფოს A და B ბლოკების რეკონსტრუქცია; **ბორჯომი** - ყოფილი სამშობიაროს რეკონსტრუქცია;

2015წ. თბილისი - რუსთაველის 30, სასტუმრო "HYATT"; **თბილისი** -Sheraton Metechi Palace Tbilisi (შერატონ მეტეხი პალასი); **თბილისი**, ქუთათელაძს ქ. #43 ლათინ- კათოლიკთა შენობის რეკონსტრუქციის პროექტი სულხან-საბას სახელობის უნივერსიტეტი (საბაუნი);

2016წ. წინანდალი - წინანდალი ღვინის ქარხნის რეკონსტრუქცია; **თბილისი**- კოლმეურნეობის მოედნის რეკონსტრუქცია

(სოფჩაკის N 5-1; ფხოვის N 1; ფხოვის N 3-18; ფურცელაძის N 16); **თბილისი** კაზინო ივერიის რეკონსტრუქცია;

2017წ. **თბილისი** ფოსტის შენობის რეკონსრუქცია; **თბილისი**, დ. აღმაშენებლის ხეივანი მე-10 კმ. -ბიოქიმია.

2018წ. **თბილისი**, m2 გალერეა; **თბილისი** - სასტუმრო გაგრინის მოედაზე;

2019წ. თბილისი , აპოლოს რეკონსტრუქცია.

შენიშვნა:

აღნიშნული ობიექტების პროექტირებაში ჩართული ვიყავი როგორც პრ. მთ. კონსტრუქტორი

''ახალი საქქალაქმშენპროექტი''
შეზღუდული პასუხისმგებლობის საზოგადოება
საქართველოს ქალაქთმშენებლობისა და ტერიტორიული დაგეგმარების საპროექტო ინსტიტუტი

განმარტება

ქ. თბილისში, ი. ჭავჭავაძის გამზირის №82-ში (ს/კ 01.14.10.001.100) მრავალბინიანი საცხოვრებელი სახლის მშენებლობისთვის გამოყოფილ უბანზე ჩატარებული საინჟინრო გეოლოგიური კვლევის შედეგებზე ქ. თბილისის მუნიციპალიტეტის არქიტექტურის სამსახურის გადაწყვეტილებაზე

გამოყოფილი ტერიტორიის რელიეფი ნაკლებად დახრილია, უშუალოდ საპროექტო შენობის სამშენებლო უბანი კი ძირითადად სწორია, დანაწევრების ხარისხი უმნიშვნელოა, მიწისქვეშა წყლები ღრმა ცირკულაციისაა, სტიქიური გეოლოგიური პროცესები არ ფიქსირდებიან, არახელსაყრელია განამარხებული და შევსებული ეროზიული ხევის ფარგლებში სამშენებლო მოედნის ნაწილობრივი განლაგება, რის გამოც დასაპროექტებელი შენობის დაფუძნებისთვის და ფერდის მდგრადობისთვის რეკომენდებულია დაფუძნების ერთადერთი ვარიანტი ბურღვით-ნატენი საყრდენი ხიმინჯები IV სბე-ზე – სუსტად გამოფიტულ ძირითად ქანზე (ფენა 4), გრუნტში შესვლით.

სხვა დამატებითი ღონისძიებების გატარებას არ საჭიროებს.

შპს „ახალი საქქალაქმშენპროექტის“
საინჟინრო გეოლოგიური კვლევების
განყოფილების მთავარი გეოლოგი ა. პასიკაშვილი

შპს "ახალი საქქალაქმშენპროექტი"
საქართველოს ქალაქთმშენებლობისა და ტერიტორიული დაგეგმარების საპროექტო ინსტიტუტი
საქართველო, თბილისი, 0160,
ალ. ყაზბეგის გამზ. №2 / კეკინის ქ. №34

"AKHALI SAKKALAKMSHENPROEKTI" LTD.
(The Georgian Institute for Regional & Urban Planning)
2 A.Kazbegi Ave./ 34 Pekin Str. 0160,
Tbilisi, Georgia

Tel: (995 32) 37 52 26; E-mail: sqmp_project@yahoo.com
www.sqmp-project.ge

საექსპერტო შეფასება

ანგარიშზე „ქ. თბილისში, ილია ჭავჭავაძის გამზირი №82-ში (ს/კ 01.14.10.001.100) მრავალბინიანი საცხოვრებელი სახლის მშენებლობისათვის გამოყოფილ უბანზე ჩატარებული საინჟინრო გეოლოგიური კვლევის შედეგები“.

ფიზიკური პირის ლ. კალინინის თხოვნით ჩვენს მიერ 2022 წლის სექტემბერში შემოწმებული იქნა ქ. თბილისში, ილია ჭავჭავაძის გამზირი №82-ში (ს/კ 01.14.10.001.100) მრავალბინიანი საცხოვრებელი სახლის მშენებლობისათვის გამოყოფილ უბანზე ჩატარებული საინჟინრო გეოლოგიური სამუშაოების ტექნიკური დოკუმენტაცია.

შემოწმების მიზანი: დადგინდეს ქ. თბილისში, ილია ჭავჭავაძის გამზირი №82-ში (ს/კ 01.14.10.001.100) მრავალბინიანი საცხოვრებელი სახლის მშენებლობისათვის გამოყოფილ უბანზე ჩატარებული საინჟინრო გეოლოგიური სამუშაოების და მის საფუძველზე შედგენილი ტექნიკური დოკუმენტაციის შესაბამისობა საქართველოში მოქმედ სამშენებლო ნორმებთან, წესებთან და სახელმწიფო სტანდარტებთან.

საინჟინრო გეოლოგიური სამუშაოები შესრულებულია შპს „ახალი საქქალაქმშენპროექტი“-ს გეოლოგიური ჯგუფის მიერ 2022 წლის ივლის-აგვისტოში. სამუშაოების უშუალო ხელმძღვანელი, ინჟინერ-გეოლოგი კ. სირაძე. მათ გეოტექნიკურ ლაბორატორიაშია შესრულებული გრუნტების ნიმუშების და გრუნტის წყლის სინჯების კვლევა.

საექსპერტოდ წარმოდგენილია:

1. ანგარიშის ტექსტური ნაწილი აკრეფილი კომპიუტერზე---------- 11 გვ.
2. ტექნიკური დავალება---------- 1 გვ.
3. მიწერილობა---------- 1 გვ.
4. გრუნტების ლაბორატორიული კვლევის შედეგები---------- 2 გვ.
5. კლდოვანი ქანების ლაბორატორიული კვლევის შედეგები---------- 1 გვ.
6. გრუნტის წყლის ქიმიური ანალიზის შედეგები და დასკვნა---------- 4 გვ.
7. მოედნის ტოპოგეგმა---------- 1 ფურც.
6. სამთო გამონამუშევრების ლითოლოგიური სვეტები---------- 2 ფურც.
7. მოედნის გეოლოგიური ჭრილი---------- 4 ფურც.
8. პირობითი აღნიშვნები ---------- 1 ფურც.

პროექტით საკვლევ მოედანზე უნდა აშენდეს მრავალბინიანი საცხოვრებელი სახლი (8 მიწისზედა სართულით და 1 მიწისქვეშა ავტოსადგომით), გაბარიტული ზომებით გეგმაზე (40.8×28.6) მ. კონსტრუქციულად შენობა გადაწყვეტილია რკინაბეტონის კარკასში, შევსება იქნება ბეტონის ბლოკებით. რაც შეეხება საძირკველს, მისი კონსტრუქცია და ჩაღრმავება გადაწყდება მოედნის საინჟინრო გეოლოგიური პირობების გამოკვლევის შემდეგ.

მოედნის საინჟინრო გეოლოგიური პირობების დასადგენად, საკვლევი ტერიტორიის ფარგლებში, გაყვანილ იქნა 5 ჭაბურღილი. შესრულებული სამუშაოების მთლიანი მოცულობა 87.0 გრძ/მეტრია. ჭაბურღილებიდან აღებული იქნა ნიმუშები გრუნტის თვისებების დასახასიათებლად. აღებული იქნა აგრეთვე გრუნტის წყლის სინჯები მათი ქიმიზმის დასადგენად.

ჩატარებული საველე და ლაბორატორიული სამუშაოების ანალიზის საფუძველზე, საკვლევ მოედანზე გეოლოგიურ ჭრილში გამოყოფილია გრუნტის შემდეგი ფენები:

1. ფენა 1 – ტექნოგენური გრუნტი – I სგე (საინჟინრო გეოლოგიური ელემენტი);
2. ფენა 2 – თიხნარი - II სგე;
3. ფენა 3 – ძირითადი ქანები – არგილითებისა ქვიშაქვების მორიგეობა, გამოფიტული – III სგე;
4. ფენა 4 – ძირითადი ქანები – არგილითებისა ქვიშაქვების მორიგეობა, სუსტად გამოფიტული – IV სგე.

ანგარიშში მოცემულია საკვლევი ტერიტორიის გეომორფოლოგიური, გეოლოგიური და ჰიდროგეოლოგიური პირობები. მოცემულია ზემოაღნიშნული ქანების საინჟინრო გეოლოგიური დახასიათება და მათი ნორმატიული და საანგარიშო მაჩვენებლები. მოედნის ზედა ფენა ტექნოგენური გრუნტია. იგი შენობის ფუძედ არ გამოდგება და ამიტომ მათი თვისებები არ გამოკვლეულა. შემდეგი ფენა დელუვიურ-პროლუვიური წარმოშობის თიხნარებია. მათი თვისებები დეტალურად არის გამოკვლეული და მოცემულია ცხრ. №2-ის სახით. მეოთხეული ასაკის გრუნტები იცვლება მესამეული ასაკის ძირითადი ქანებით, არგილითებისა ქვიშაქვების მორიგეობით. მათში გამოირჩევა გამოფიტული და სუსტად გამოფიტული ფენები. გამოფიტული ძირითადი ქანები ზედა ნაწილში ძლიერ არის გამოფიტული, ხოლო სიღრმეში იგი იცვლება სუსტად გამოფიტული არგილითებისა და ქვიშაქვების მორიგეობით. ძირითადი ქანების წოლის ელემენტებია: დაქანების აზიმუტი ჩდ 335-347^0, ხოლო ქანების დახრის კუთხეა 28-32^0.

როგორც ავტორი აღნიშნავს ტერიტორია საინჟინრო გეოლოგიური თვალსაზრისით მდგრადია და რაიმე საშიში გეოლოგიური პროცესების (მეწყერი, ზვავი, სუფოზია, კარსტი და სხვა) განვითარება არ არის მოსალოდნელი. სამშენებლოდ გამოყოფილი ტერიტორია დამაკმაყოფილებელ საინჟინრო გეოლოგიურ პირობებშია. ვინაიდან საკვლევი ტერიტორია ნაწილობრივ ექცევა გეოლოგიური საფრთხეების განვითარების საშუალო და მაღალი რისკის ზონაში, როგორც ავტორი აღნიშნავს, გამომდინარე ტერიტორიის გეოლოგიური პირობებიდან, არ არის საჭირო სპეციალური დამატებითი ღონისძიებების გატარება.

ტერიტორიის ჰიდროგეოლოგიური პირობების შესახებ აღნიშნულია, რომ გრუნტის წყალი დაფიქსირდა მიწის ზედაპირიდან 17.4-19.5 მ სიღრმეზე, მხოლოდ 3 ჭაბურღილში. წყალი ხასიათდება სულფატური აგრესიით.

დ ა ს კ ვ ნ ა

ქ. თბილისში, ილია ჭავჭავაძის გამზირი №82-ში (ს/კ 01.14.10.001.100) მრავალბინიანი საცხოვრებელი სახლის მშენებლობისათვის გამოყოფილ უბანზე ჩატარებული საინჟინრო გეოლოგიური სამუშაოები, აკმაყოფილებს იმ მოთხოვნებს, რომლებიც მოცემულია საქართველოში მოქმედი სამშენებლო ნორმებით. ცალკეული შენიშვნები ჩვენს მიერ გამოთქმული სამუშაოების მიმართ, ავტორის მიერ მიღებული იქნა და ანგარიშში შეტანილია სათანადო კორექტივები. დასასრულს ავღნიშნავთ, რომ წარმოდგენილი ანგარიში იმსახურებს დადებით შეფასებას და შეიძლება დაედოს საფუძვლად მშენებლობის პროექტს საინჟინრო გეოლოგიურ ნაწილში.

საქართველოს დამსახურებული მშენებელი,
ტექნიკურ მეცნიერებათა დოქტორი, პროფესორი */გ. ჭოხონელიძე/*