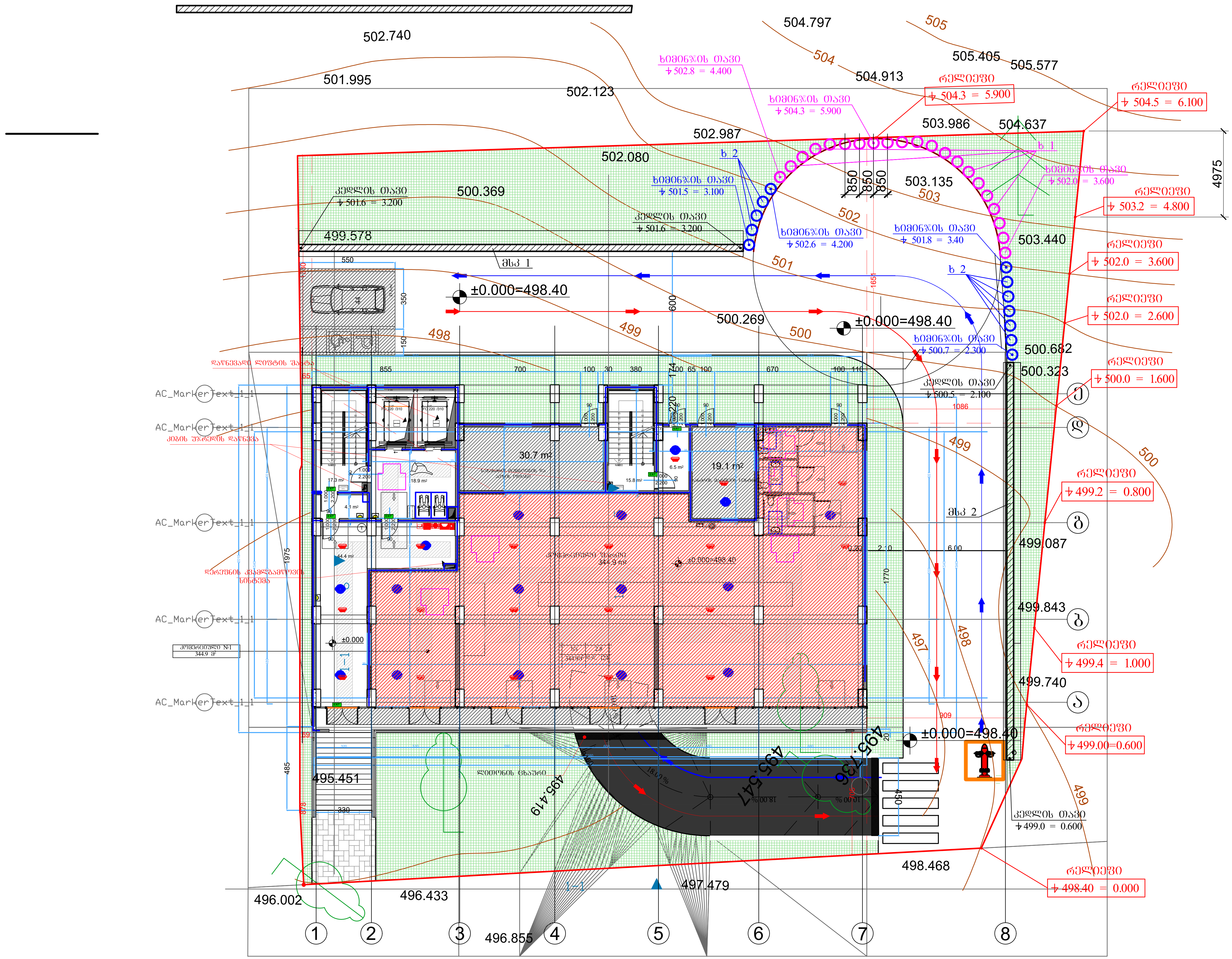

502.740
501.995
502.123
504.797
505
504
505.405
505.577
504.913
504.637
503.986
502.987
502.080
500.369
499.578
503.135
503.440
500.269
500.682
500.323
±0.000=498.40
499.087
499.843
499.740
495.451
496.002
496.433
496.855
497.479
498.468
4975
850

ხიმინჯი ნ 1

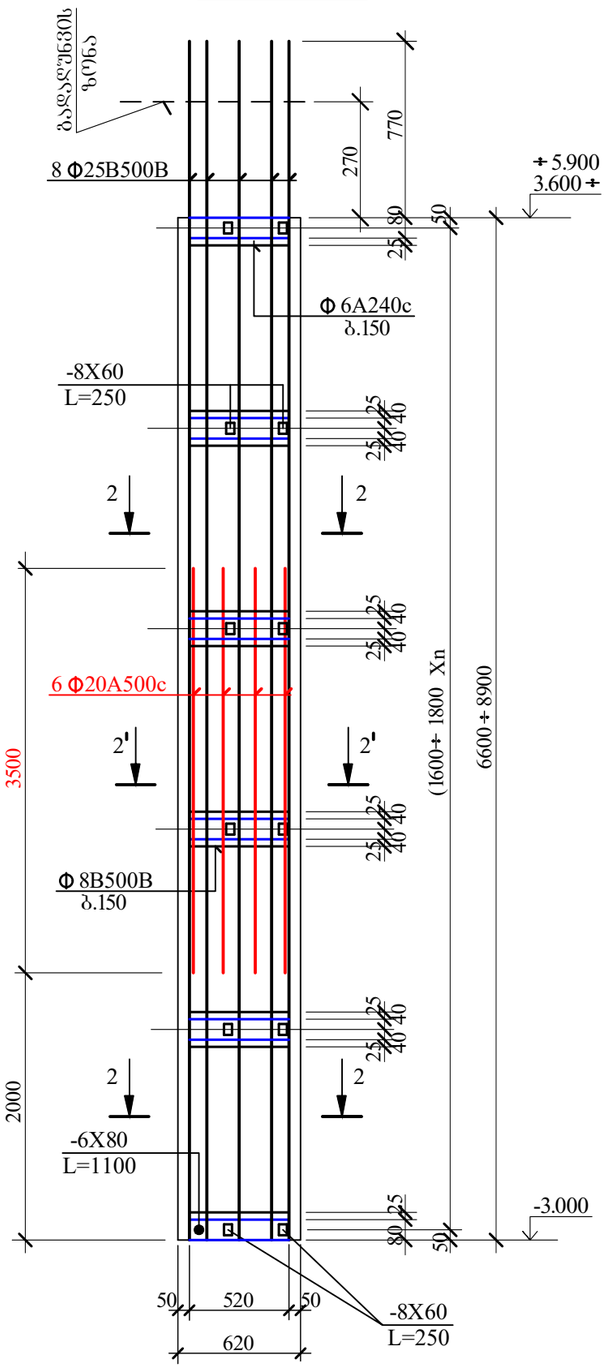

ხიმინჯი ნ 2

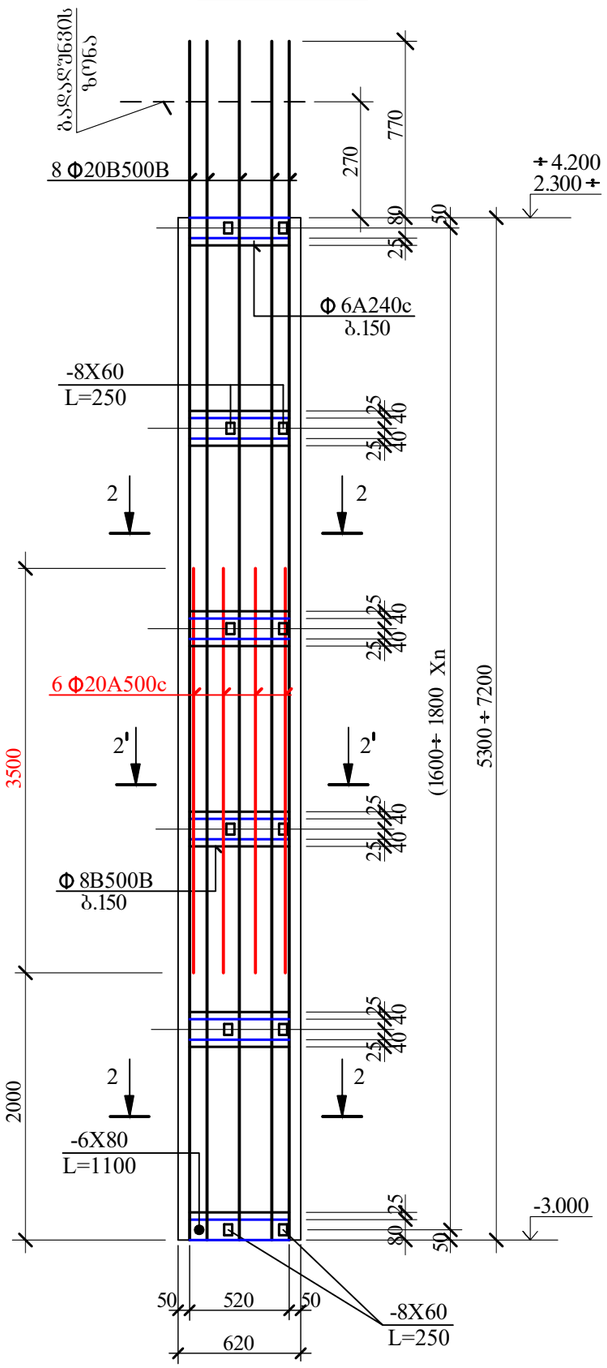

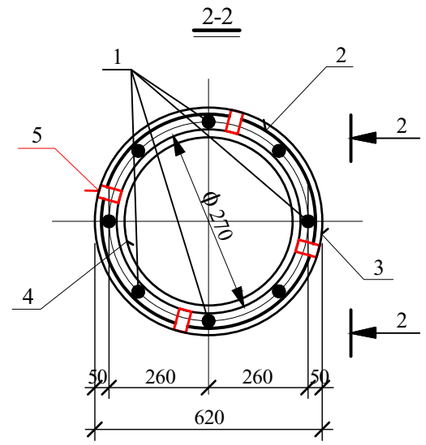

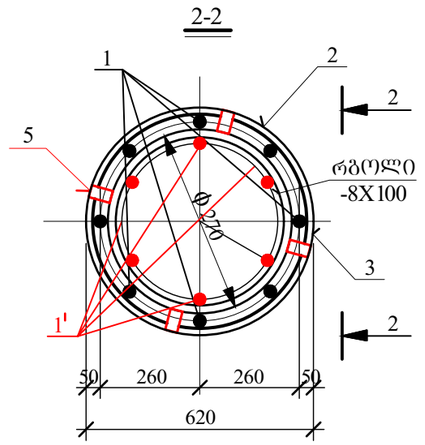

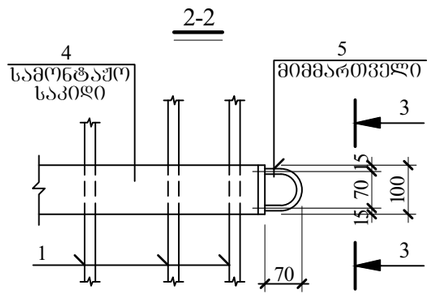

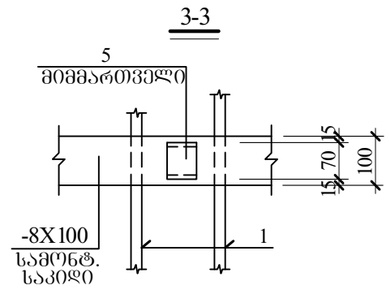

ᲛᲨᲯ 1

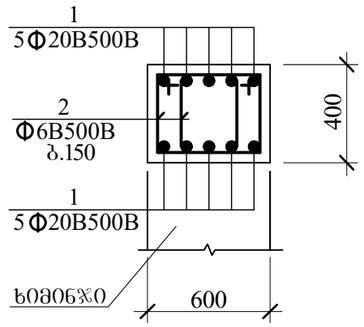

მსკ 1

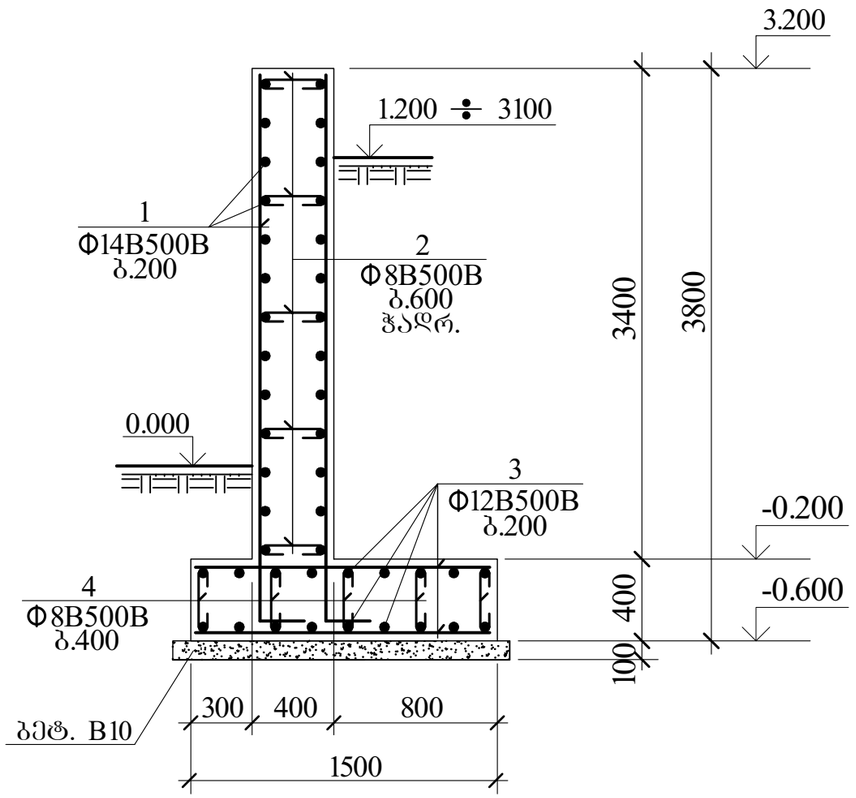
3.200
1.200 ÷ 3100
1
Φ14B500B
ბ.200
2
Φ8B500B
ბ.600
ჯამრ.
3400
3800
0.000
3
Φ12B500B
ბ.200
-0.200
-0.600
4
Φ8B500B
ბ.400
400
100
ბეტ. B10
300
400
800
1500

მსკ 2

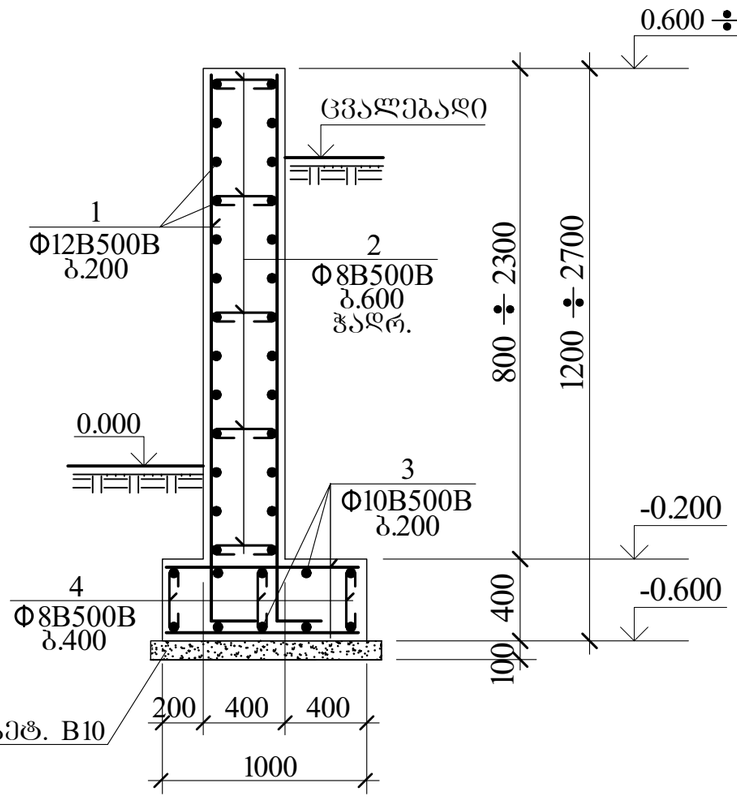
0.600 ÷ 2.100
ცვალებადი
1
Φ12B500B
ბ.200
2
Φ8B500B
ბ.600
ჯამრ.
800 ÷ 2300
1200 ÷ 2700
0.000
3
Φ10B500B
ბ.200
-0.200
-0.600
4
Φ8B500B
ბ.400
400
100
ბეტ. B10
200
400
400
1000

კარკასის შევსება წვრილი ბლოკით, სისქით 20 სმ.

კიბის კონსტრუქცია – რკინაბეტონის მონოლითური.

საპროექტო ტერიტორიას ესაზღვრება (ს/კ 01.17.10.002.306) მშენებარე ნაგებობა, რომელიც წარმოადგენს კარკასულ ნაგებობას და შედგება 18-21 სართულისაგან სადაც 2-4 სართულს წარმოადგენს მიწისქვეშა და მიწისზედა ავტოფარეხი, გარდა ამისა საპროექტო ნაგებობის უკან განთავსებულია მშენებარე ნაგებობის შემადგენელი 2 სართულიანი მიწისქვეშა ავტოფარეხი,

მშენებარე ნაგებობის მზიდ კონსტრუქციას წარმოადგენს რკინაბეტონის მონოლითური კარკასი: მონოლითური სვეტები, მონოლითური რიგელები, , მონოლითური დიაფრაგმები, ხოლო საძირკვლის კონსტრუქციას წარმოადგენს საძირკვლის მონოლითური ფილა, რომელიც ასევე დაფუძნებულია ძლიერ გამოფიტული ქვიშაქვებისა და სუბარგილიტების მორიგეობაზე.

შენობის სართულშუა გადახურვები განხორციელებულია რკინაბეტონის მონოლითური ფილებით.

ასევე საპროექტო ნაგებობას ესაზღვრება (ს/კ 01.17.10.002.184) 1 სართულიანი ბენზო გასამართი სადგური, რომელიც საპროექწტო ნაგებობიდან მოშორებულია 13-15 მეტრით.

საპროექტო შენობის გავლენა (ს/კ 01.17.10.002.306) განთავსებულ მშენებარე ნაგებობაზე, როგორც პრაქტიკულად ასევე თეორიულად გამორიცხულია ვინაიდან ორივე ნაგებობა თითქმის ერთნაირი სიმაღლის არის, ორივე ნაგებობის საძირკვლის კონსტრუქციად გამოყენებულია რკინაბეტონის მონოლითური ფილა და ორივე დაფუძნებულია

ერთგვაროვან უკუმშვად გრუნტზე (არგილიტების და ქვიშა-ქვების მორიგეობა).

(ს/კ 01.17.10.002.184) განთავსებული ბენზოგასამრთ სადგურზე საპროექტო შენობის ზეგავლენა, როგორც თეორიულად ასევე პრაქტიკულად გამორიცხულია ვინაიდან მანძილი ამ ორ ნაგებობას შორის შეადგე 13 – 15 მეტს და გარდა ამისა ამ ორი ნაკვეთის საზღვარზე ქვაბულის ფერდის მდგრადობის უზრუნველსაყოფად განხორციელებულია 40 სმ. დიამეტრი სისქის მონოლითური რკინაბეტონის კედელი.

აგრეთვე საპროექტო ნაგებობის მომიჯნავედ (ს/კ 01.17.10.002.306) განთავსებული 2 სართულიანი მიწისქვეშა ავტოფარეხის საზღვრად საპროექტო ნაგებობის ქვაბულის ფერდის მდგრადობის უზრუნველაყოფის მიზნით გათვალისწინებულია ნაწილობრივ 60 სმ. დიამეტრის ბურღვით-ნატენი ხიმინჯების ფარდა და ნაწილობრივ 40 სმ. დიამეტრი სისქის მონოლითური რკინაბეტონის კედელი..

შ. პეტეფის ქუჩის მდგრადობა უზრუნველყოფილია გამომდინარე იქედან, რომ საპროექტო ნაგებობიდან ქუჩამდე მანძილი იცვლება 7-9 მეტრამდე, რაც სავსებით საკმარისია ქვაბულის ფერდის მოსაწყობად.

საპროექტი შენობის და ქვაბულის ფერდის დამჭერი ბურღვით-ნატენი ხიმინჯების ფარდის და მონოლითური რკინაბეტონის კედლის გაანგარიშებები ჩატარებულია გამოთვლითი კომპლექსის „LIRA Sapr 2016“-ის საშუალებით,

რომელიც ეფუძნება სასრულ ელემენტთა მეთოდს და რეალიზებულია გადაადგილებებში.

აქედან გამომდინარე შეგვიძლია დავასკვნათ, რომ საპროექტო ნაგებობის მომიჯნავედ განთავსებული ნაგებობების, შ. პეტეფის ქუჩის და საპროექტო ნაგებობის ქვაბულის ფერდის მდგრადობა ცალსახად უზრუნველყოფილია.

საპროექტო შენობის და ფერდის მდგრადობის უზრუნველყოფისათვის ჩასატარებელი ღონისძიებების გრაფიკული ნაწილი და კომპიუტერული გაანგარიშება იხილე ქვემოთ.

ექსპერტი –საკონსტრუქტორო

განყოფილების.მთ.სპეციალისტი

გ.რეხვიაშვილი 15.11.2022 წ.

საექსპერტო დასკვნა

ქ. თბილისში, შანდორ პეტეფის ქ.№44-ში დასაპროექტებელი მრავალფუნქციური კომპლექსი/შენობის (ს/კ 01.17.10.002.398) მომიჯნავედ განთავსებული ნაკვეთების და მათზე განთავსებული შენობების (ს/კ 01.17.10.002.306), (ს/კ 01.17.10.002.184) მდგრადობის თაობაზე.

ქ. თბილისში, შანდორ პეტეფის ქ.№44-ში (ს/კ 01.17.10.002.398) დასაპროექტებელი მრავალფუნქციური კომპლექსი/შენობა შედგება:

2 მიწისქვეშა და 16 მიწისზედა სართულისაგან.

სამშენებლო უბანი ხასიათდება შემდეგი ფიზიკურ-მექანიკური მახასიათებლებით:

1. სეისმურობა – 8 ბალი;

2. ქარის დატვირთვა – 70 კგძ/მ^2.;

3. თოვლის დატვირთვა – 50 კგძ/მ^2.

საძირკვლის კონსტრუქციას წარმოადგენს 1.2 და 0.7 მ. სისქის საძირკვლის მონოლითური ფილია.

საძირკვლის ფუძედ მიღებულია ძლიერ გამოფიტული ქვიშაქვები და სუბარგილიტების მორიგეობა, საანგარიშო წინაღობით ერთღერძა კუმშვაზე, წყალგაჯერებულ მდგომარეობაში Rcn=36.1 კგძ/სმ^2.

შენობის მზიდ კონსტრუქციას წარმოადგენს რკინაბეტონის მონოლითური კარკასი: მონოლითური სვეტები, მონოლითური რიგელები, , მონოლითური დიაფრაგმები.

შენობის სართულშუა გადახურვები განხორციელებულია რკინაბეტონის მონოლითური ფილებით.

დიპლომი

ЛВ № 050495

ეს დიპლომი მიეცა გიორგი
ოთარის ძე რეხვიაშვილს
მასზე, რომ იგი 1978 წელს შევიდა
საქართველოს ვ.ი. ლენინის სახელობის
პოლიტექნიკურ ინსტიტუტში
და 1983 წელს დაამთავრა
დასახელებული
ინსტიტუტის
სრული კურსი სპეციალობით სამრეწველო
და სამოქალაქო მშენებლობა

სახელმწიფო საგამოცდო კომისიის 1983 წ.
„5" ივლისის გადაწყვეტილებით
გ. ო. რეხვიაშვილს მიენიჭა ინჟინერ-
მშენებლის
კვალიფიკაცია.

სახელმწიფო საგამოცდო
კომისიის თავმჯდომარე

ბ. ა.

რექტორი

მდივანი

ქალაქი თბილისი 1984 წ. „24" X

სარეგისტრაციო № 2201

Грузинский яз.

ДИПЛОМ

61

ЛВ № 050495

Настоящий диплом выдан Рехвиашвили
Георгию Отаровичу
в том, что он в 1978 году поступил
в Грузинский политехнический
институт им. В.И. Ленина
и в 1983 году окончил полный курс
названного
института
по специальности промышленное
и гражданское
строительство

Решением Государственной экзаменационной
комиссии от „6" июля 1983 г.
Рехвиашвили Г.О
присвоена квалификация инженера
строителя

Председатель Государственной
экзаменационной комиссии

Ректор

Секретарь

М. П.

Город Тбилиси „24" X 1984 г.

Регистрационный № 2201

Московская типография Гознака. 1983.

საკვალიფიკაციო მონაცემი

სახელი, გვარი: **გიორგი რეხვიაშვილი**
დაბადების თარიღი 24 ივნისი, 1960 წ
დაბადების ადგილი: რუსეთი, ქ. კისლოვოდსკი
მოქალაქეობა: საქართველოს მოქალაქე
ოჯახური მდგომარეობა: დაქორწინებული
შვილები: 3 ქალიშვილი
სახლის მისამართი: ქ. თბილისი, ჭავჭავაძის გამზ. № 51, კორპ 2, ბ. 31
ტელეფონი: (995 32) 29 43 64
სამსახურის მისამართი: საქართველო, თბილისი 0160, ალ. ყაზბეგის გამზ. №2; ტელეფონი: (995 32) 237 52 28

განათლება:

1978-1983 წ.წ. საქ. პოლიტექნიკური ინსტიტუტი,
სპეციალობა - სამრეწველო და სამოქალაქო მშენებლობა

პროფესიული გამოცდილება:

1983 წლიდან 2010 წლამდე - სს „საქქალაქმშენპროექტი"- ინჟინერი, წამყვანი ინჟინერი, ჯგუფის ხელმძღვანელი, მთავარი სპეციალისტი-კონსტრუქტორი;
2010 წლის იანვრიდან დღემდე – შპს „ახალი საქქალაქმშენპროექტი" - მთავარი სპეციალისტი-კონსტრუქტორი;

მნიშვნელოვანი საპროექტო სამუშაოები:

- დას. საქართველოში მიწისძვრით დაზიანებული რაიონების აღდგენა;
- 19 ადმინისტრაციული, საკულტო, გასართობი და კვების ობიექტი
- მრავალი საცხ. სახლი, კოტეჯი, ბენზოგასამართი სადგური, ოფისი, საცხ. სახლების დაშენების პროექტები

ერთობლივი პროექტები:

- მაკდონალდსის რესტორანი დ. აღმაშენებლის გამზირზე, თბილისი;
- ქართულ ამერიკული სკოლა „მზიურის" ტერიტორიაზე, თბილისი;
- კათარზისის თავშესაფარი ისნის რაიონში, თბილისი;
- საბაჟო სადგურები „წითელი ხიდი" და „ყაზბეგი" (ინგლისურ-ქართულ ენოვანი პროექტირება კონსტრუქციული ნაწილის. ექსპერტიზა გაიარა ვისბადენისა და ვაშინგტონის ოფისებში);
- საბაჟო „ყაზბეგის" გაბიონების საყრდენი კედლები მდ. თერგზე;
- ყაზარმები და სამეთაურო პუნქტები საქ. სხვადასხვა რეგიონში;
- აჭარისა და იმერეთის რეგიონებში პირველადი ჯანდაცვის დაწესებულებები;
- ქ. თბილისის გლდანი-ნაძალადევის რაიონის მწვავე ავარიული საცხოვრებელი სახლების აღდგენა-გამაგრება;
- საბაჟო-გამშვები პუნქტი „ვალე";
- საბაჟო-გამშვები პუნქტი „სარფი";
- 10-14 სართულიანი საცხოვრებელი სახლი თამარაშვილის ქუჩაზე (უცხო ენების ინსტიტუტის უკან);
- 16 სართულიანი ვარსკვლავების სახლი ყიფშიძის ქუჩაზე;
- 15-16 სართულიანი მრავალფუნქციური ცენტრი ავლაბარში, ქეთევან წამებულის გამზირისა და შავი ზღვის ქუჩის გადაკვეთაზე;
- 6 მრავალსართულიანი საცხოვრებელი სახლი ტაბიძის და ბარნოვის ქუჩებზე და „მზიურის" ტერიტორიაზე;

- „აოსის“ 22 საოთულიანი სავაჭრო ცენტრი (სიმაღლით 82 მ) ქ. ბათუმში;
- 410-ბინიანი 18 სართულიანი საცხოვრებელი სახლი ქ. ბათუმში, ხიმშიაშვილის ქ.;
- საცხოვრებელი სახლები ქავთარაძის ქუჩაზე;
- „არსის“ სავაჭრო ცენტრი – ქარვასლა ქ. თბილისში;
- „ოლიმპიური ვარსკვლავის“ მრავალფუნქციური ობიექტი საბურთალოს ბაზრის ტერიტორიაზე (32-სართულიანი საოფისე ნაწილით);
- „მუხიანის ვარსკვლავის“ სავაჭრო ცენტრი მუხიანში;
- 25-სართულიანი საცხოვრებელი სახლი მიშველაძის ქუჩაზე, ვაკის პარკის მიმდებარე ტერიტორიაზე;
- „დრიმ თაუნი“ ქავთარაძის ბაზრის ტერიტორიაზე, 22-25 სართულიანი საცხოვრებელი კორპუსები;
- თბილისში 12 ავარიული საცხოვრებელი სახლის აღდგენა გამაგრების პროექტის ექსპერტიზა;
- ონის რაიონში მიწისძერის შედეგად დაზიანებული სახლების აღდგენა-გამაგრების პროექტები;
- 15 და 25 საწოლიანი საავადმყოფოების ტიპიური და მიბმის პროექტები.
- ქ. თბილისში, ვაკე-საბურთალოს რაიონში, 9 საყრდენი კედლის აღდგენა-მოწყობა;
- საავადმყოფოების მშენებლობის ზედამხედველობა;
- სოციალური მომსახურების ცენტრები საქართველოს მასშტაბით;
- დაბა სტეფანწმინდაში სასტუმრო „ყაზბეგი“-ს რეკონსტრუქცია;
- საქ. უზენაესი სასამართლოს რეკონსტრუქცია (II და VI სართ).

ენების ცოდნა: ქართული (მშობლიური), რუსული (თავისუფლად), ინგლისური (სუსტად)

კომპიუტერის ცოდნა: AutoCAD, Exsel, Word

დირექტორი ბ. მირიანაშვილი