მრავალფუნქციური კომპლექსი



გეგმები:

მისაწვდომობის ეროვნული სტანდარტების შესაბამის დოკუმენტაცია

მისამართი:
ქალაქი თბილისი , ლუსინიანის ქუჩა №15,19 ,
ლუსინიანის I შესახვევი №3 ,
იალბუზის შესახვევი №13

ს.კ.: №01.17.01.134.056

შემსრულებელი:

შპს "ა3 არქიტექტს"
(ს/კ 405286444)
დირექტორი: თ. ცაავა

სამზარეულოს მიწვდომა

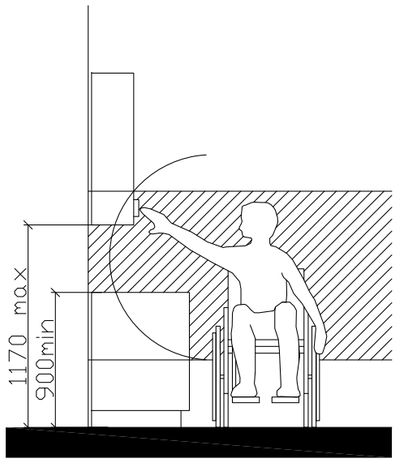

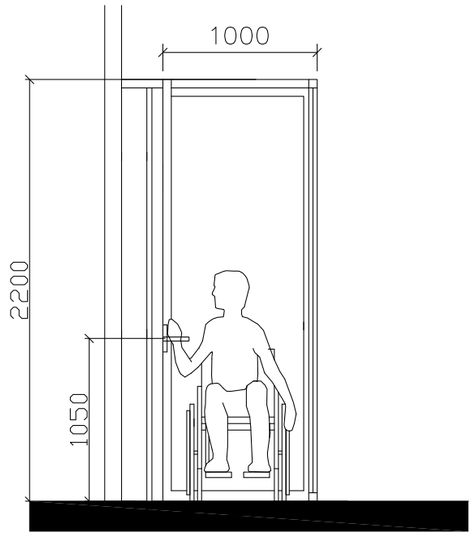

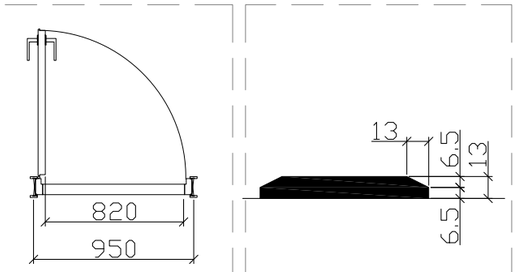

"ა" ტიპის ბინაში ფანჯრის სახელურის სიმაღლე მ. 1:50

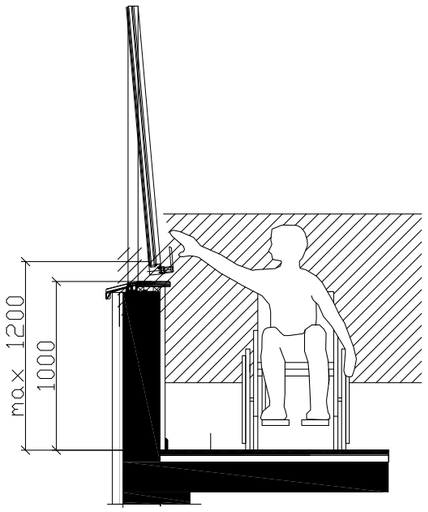

შენიშვნა:

კარის ზედაპირი უნდა იყოს გლუვი მინიმუმ 250 მმ-ის სახელურები, ჩამოსაწევი სახელურები, საკეტები, რაზები და მისაწვდომი კარის სხვა სამართავები ისეთი ფორმის იქნება, რომ ადვილად შეიძლებოდეს ერთი ხელით მოჭიდება და ასამუშავებლად საჭირო არიქნება მაგრად მოჭიდება, წვალება ან მაჯის ტრიალი დახურული კარის კავეულის ნაწილები და გაღებისთვის განკუთვნილი ძალა შესაბამისობაში იქნება შემდეგთან:

1. წინიდან მისაწვდომობისას ან მოწოლით გაღებადი, არაუმეტეს 66.7ნიუტონი
2. ბრუნვითი მოძრაობით გასაღები, არაუმეტეს 315 ნიუტონი სმ.
3. კარის მომხურავები ისე მოეწყობა რომ 90 გრადუსით ღია მფგომარეობიდან 12 გრადუსით გაღებულ მდგომარეობამდე კარის მისახურად საჭირო დრო არაუმცირეს 5 წამი იქნება კარის ზამბარიანი ანჯამები ისე მოეწყობა, რომ 70 გრადუსით ღია მდგომარეობიდან დახურულ მდგომარეობამდე კარი არაუმცირეს 1.5 წამში გადავა.

ცეცხლმედები კარისგან განსხვავებული კარის მოწოლით ან გამოწევით გაღებისთვის საჭირო ძალა შესაბამისობაში იქნება შემდეგთან შენობაში განთავსებული ანჯამიანი კარი: არაუმეტეს 22.2 ნიუტონი

მრავალფუნქციური კომპლექსი

აპ არქიტექტს
ს/კ : 405231663
მის: შ. რუსთაველის გამზ. №37

მისამართი:
ქალაქი თბილისი, ლისიძის ქუჩა □15,19
ლისიძის I ჩიხის □2 □3, მიწის მესაკუთრე □13
ს.კ.: №01.17.01.134.056

თანამდებობა	გვარი	ხელმოწერა
დირექტორი	[illegible]	

პროექტის ავტორები

თანამდებობა	გვარი	ხელმოწერა
მთავარი არქიტექტორი	ნ. გოგუაშვილი	
უმცროსი არქიტექტორი	ნ. ხარაბაძვილი	
უმცროსი არქიტექტორი	ა. ცაცუა	

დამკვეთი

გვარი

გ. სიჭინავა

პირობითი აღნიშვნები

საავადსტრო საზღვარი

	სახანძრო სისტემის ორეული		სახანძრო მილსადენი
	პიდრანტი		სახანძრო მანყორციელებულობის საშვირის სისტემა
	ჯვალზე მორეკვირე		მექანიკური მენიუება
EXIT	გასასვლელი		ხელის ცეცხლმაქრი
	სახანძრო მანგების სანთელ სახორციელ ორეული		ვერტიკალური დატოვანი მანგების სისტემა
	დენების სისტემა		

ტექნიკურ ეკონომიკური მაჩვენებლები

ნახაზის სახელწოდება

შშმპ დეტალები

მასშტაბი	ფორმატი	თარიღი
1:1.82	ა3	2023 წ.
ფურცელი	ნიმუში	
1		

0 12.5 25 50

თავისუფალი სივრცე ჯართან მანევრირებისთვის ანჯამიანი ჯარი საკეტის მხრიდან მისაწვდომი მიწოლით გაღება
სურ. 404.2.3.2 (ბ)

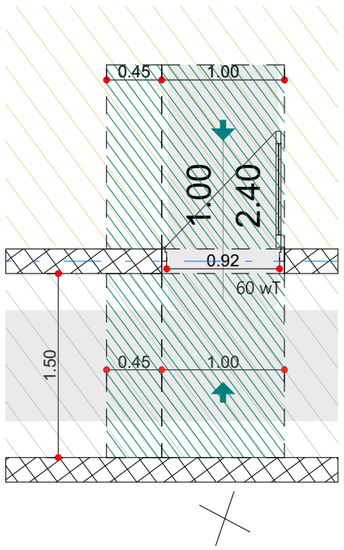

იატაკის თავისუფალი სივრცის ზომა ახალი შენობა ნაგებობისთვის
სურ. 305.3.1.

შენიშვნა:
იატაკის ზედაპირი უნდა იყოს მდგრადი, მყარი და არ სრიალა. იატაკის თავისუფალ სივრცეში დონის ცვლილება დაუშვებელია

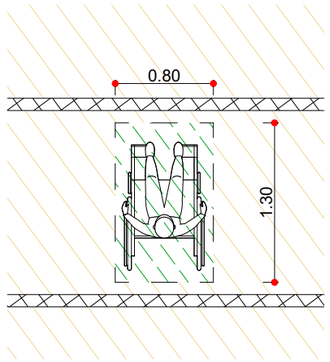

თ ფორმის მოსატრიალებელი სივრცე
სურ. 304.3.2.1 (გ)

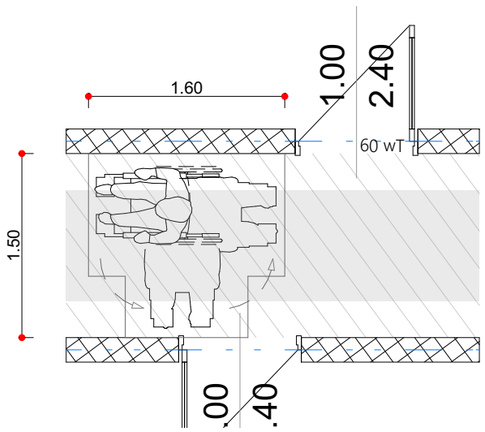

T ფორმის მოსატრიალებელი სივრცე
ვარიანტი 1

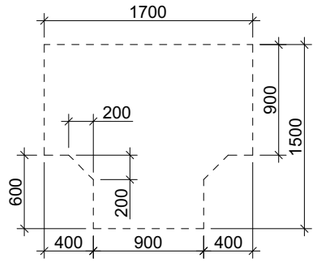

ზომა და გადაფარვა

გზა-ჯარის თავისუფალი სიგანე ანჯამიანი ჯარი
სურ. 404.2.2 (ა)

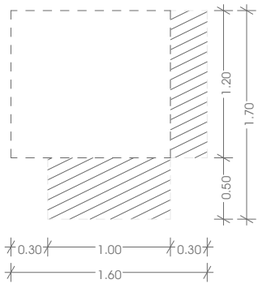

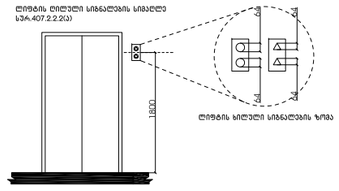

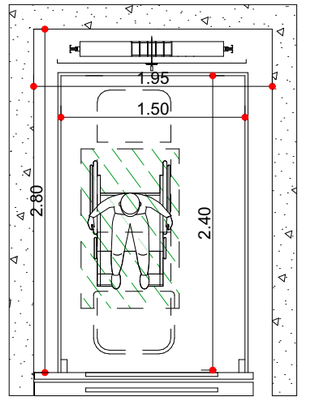

მრავალფუნქციური კომპლექსი

აპ არქიტექტს
ს/კ : 405231663
მის: შ. რუსთაველის გამზ. №37

მისამართი:
ქალაქი თბილისი, ლისინის ქუჩა □15,12
ლისინის ტბასპირა □3, მიწის მფლობელობა □13
ს.კ.: №01.17.01.134.056

პროექტის ავტორები

თანამდებობა	გვარი	ხელმოწერა
მთავარი არქიტექტორი	ნ. გოგუაშვილი	
უმცროსი არქიტექტორი	ნ. ხარაბაძვილი	
უმცროსი არქიტექტორი	ა. ცაავა	

დამკვეთი
გვარი
გ. სიჭინავა

პირობითი აღნიშვნები

საავადსტრო საზღვარი

	სახანძრო სისტემების ოთახი		სახანძრო მილსადენი
	პანიკაშეხე		სახანძრო მანქანისთვის ჯვრის სისტემა
	ჯვარზე მორეაგირე		მექანიკური მანიშნებელი
EXIT	გასასვლელი		ხელის ცეცხლმაქრი
	სახანძრო მანქანის შეჩერების სადგომი ადგილი		წერტილური ღილაკიანი განგაშის სისტემა
	ტანვეშის სისტემა		

ტექნიკურ ეკონომიკური მაჩვენებლები

ნახაზის სახელწოდება

შშმპ დეტალები

მასშტაბი	ფორმატი	თარიღი
1:50, 1:3.06	ა3	2023 წ.
ფურცელი	ნიმუნელი	
2		

0 12.5 25 50

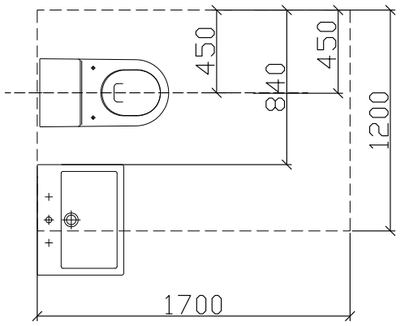

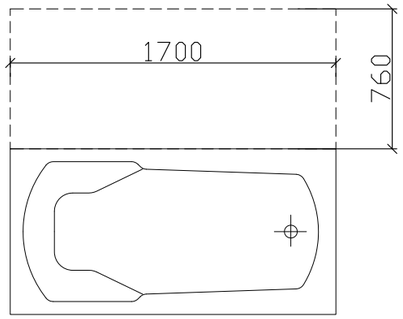

ჭრილი 2

ხელსაბანის მდებარეობა

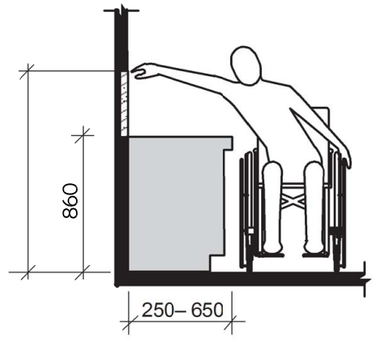

ხელსაბანი ბ ტიპის ერთეულებში
ვარიანტი ბ საბაზანოები

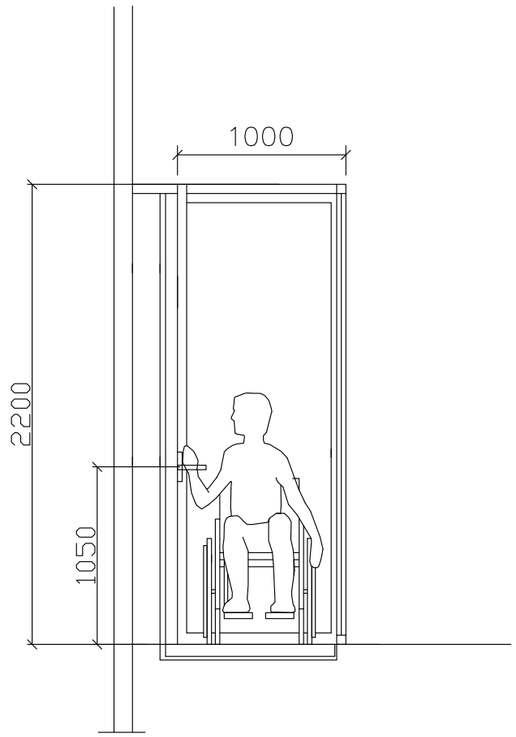

მრავალფუნქციური კომპლექსი

აპ არქიტექტს
ს/კ : 405231663
მის: შ. რუსთაველის გამზ. №37

მისამართი:
ქალაქი თბილისი, ლისინის ქუჩა □15,19
ლისინის ქუჩა/გლდანის III მიკრორაიონის მიმდებარე □13
ს.კ.: №01.17.01.134.056

თანამდებობა	გვარი	ხელმოწერა
დირექტორი	ი. ლომიძე	

პროექტის ავტორები

თანამდებობა	გვარი	ხელმოწერა
მთავარი არქიტექტორი	ნ. გოგებაშვილი	
უმცროსი არქიტექტორი	ნ. ხარაბაძე	
უმცროსი არქიტექტორი	ა. ცაცუა	

დამკვეთი

გვარი

გ. სიჭინავა

პირობითი აღნიშვნები

საევაკუაციო საზღვარი

	სახანძრო სისტემების ორუნი		სახანძრო მილსადენი
	ავტომატიკა		სახანძრო განყოფილებასთან კავშირის სისტემა
	ყვამლზე მორეაგირე		მექანიკური განიავება
	გასასვლელი		ხელის ცეცხლმაქრი
	სახანძრო განგაშის ხელით ამომრთველი ღილაკი		ვერტიკალური და გამოყვანი განგაშის სისტემა
	ღუნგვის სისტემა		

ტექნიკურ ეკონომიკური მაჩვენებლები

ნახაზის სახელწოდება

ბ ტიპის ბინაში მისაწვდომობა

მასშტაბი	ფორმატი	თარიღი
1:1.67	ა3	2023 წ.
ფურცელი	ნიშნული	
3		

0 12.5 25 50

პროექტით შენობაში ეწყობა 14 "ა" ტიპის ბინა 3-4 და გ-დ ღერძებს შორის +4.20, +7.50, +10.80, +14.10, +17.40, +20.70, +24.00, +27.30, +30.60, +33.90, +37.20, +40.50, +43.80 და +47.10 ნიშნულებზე. აღნიშნული ბინები აკმაყოფილებს 1107.6.2.1.1 ქვეთავის მოთხოვნებს

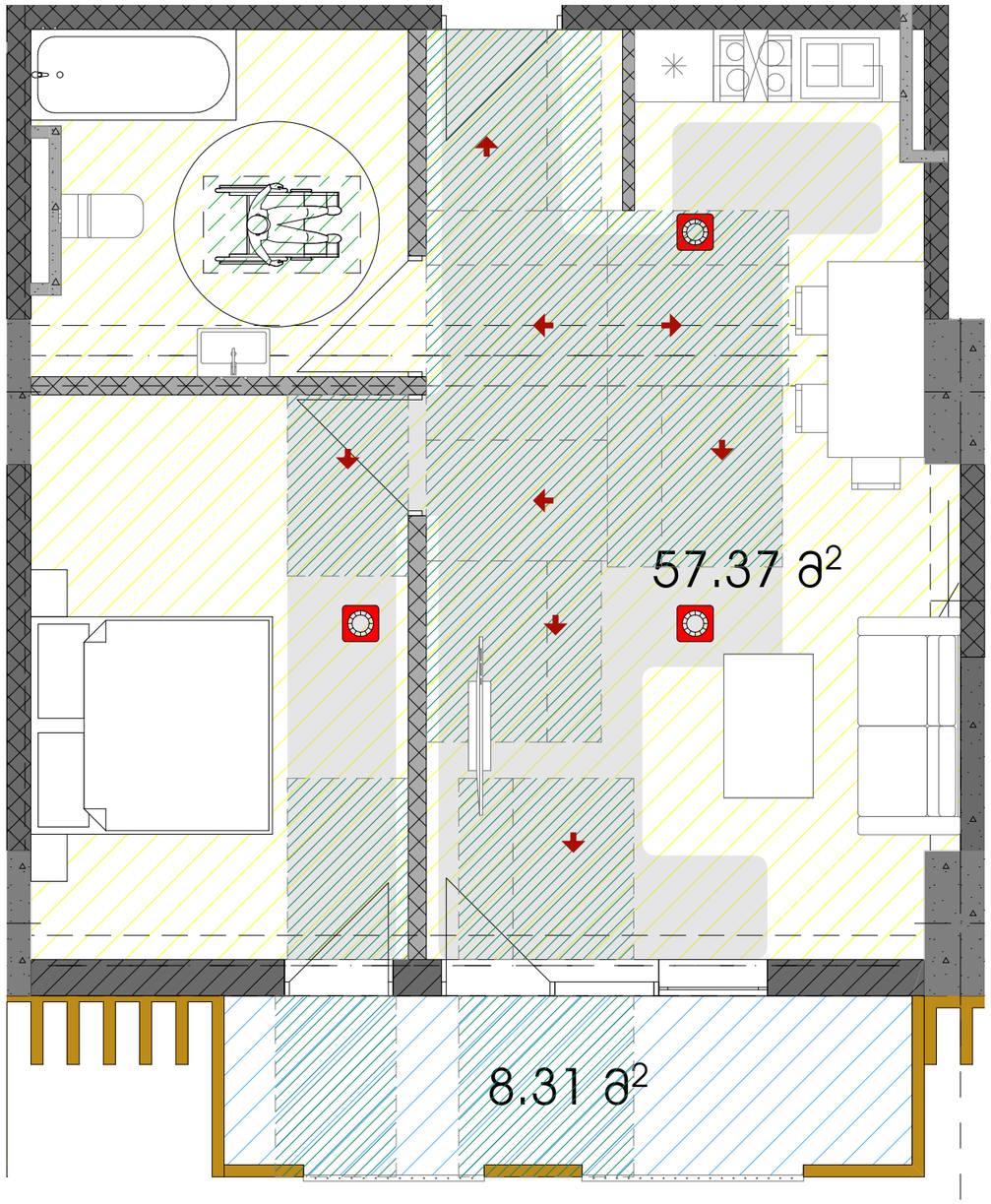

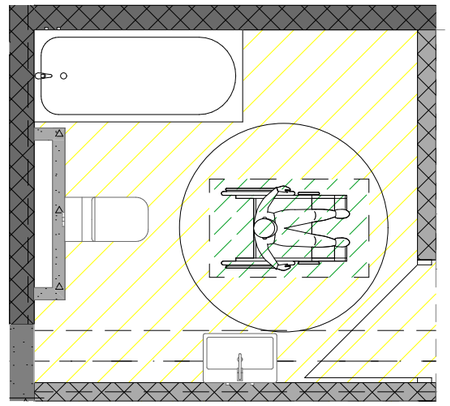

უნიტაზის და ხელმოსაჯიდი ძელების (საჭიროებების შემხვევაში) მდებარეობა

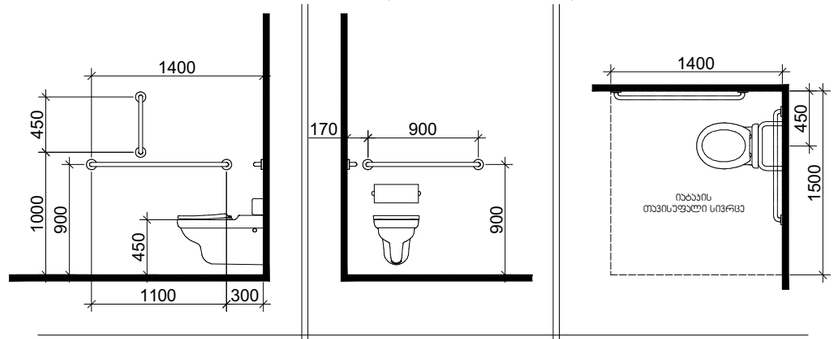

დასაჯდომის მქონე აბაზანა ხელმოსაჯიდი ძელებით

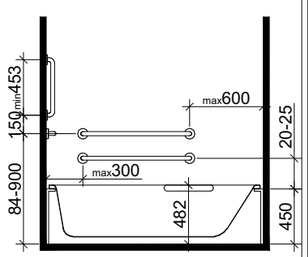

ხელსაბანის მდებარეობა

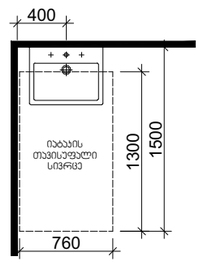

თავისუფალი სივრცე ფეხის ფალანგისთვის

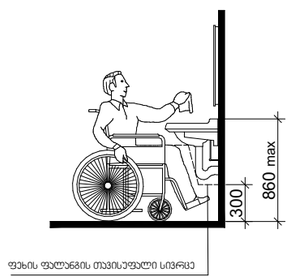

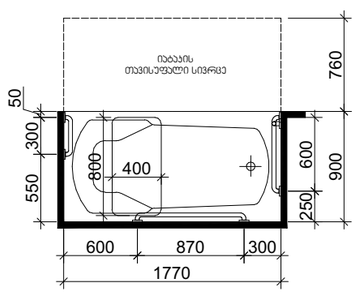

მრავალფუნქციური კომპლექსი

აპ არქიტექტს
ს/კ : 405231663
მის: შ. რუსთაველის გამზ. №37

მისამართი:
ქალაქ თბილისი, ლისინის ქუჩა □15,19
ლისინის ტბასპირა □3, მიმდებარე მშენებელი □13
ს.კ.: №01.17.01.134.056

თანამდებობა	გვარი	ხელმოწერა
დირექტორი	[illegible]	

პროექტის ავტორები

თანამდებობა	გვარი	ხელმოწერა
მთავარი არქიტექტორი	ნ. გოგეშვილი	
უმცროსი არქიტექტორი	ნ. ხარაბიშვილი	
უმცროსი არქიტექტორი	ა. ცაცუა	

დამკვეთი

გვარი

გ. სიჭინავა

პირობითი აღნიშვნები

საავდასტრო საზღვარი

	სახანძრო სისტემის ორუნი		სახანძრო მილსადარი
	პიროსპრინკლერი		სახანძრო განყოფილებასთან პირდირის სისტემა
	ჯვამლზა მორეკვირე		მეკანიკური განიავება
EXIT	გასასვლელი		ხელის ცეცხლმაქრი
	სახანძრო გაგნაგის ხელით სამართავი პრილები		ჭიტელორი და გამოვანი განგვიშის სისტემა
	ღუნგვის სისტემა		

ტექნიკურ ეკონომიკური მაჩვენებლები

ნახაზის სახელწოდება

ა ტიპის ბინაში მისაწვდომობა

მასშტაბი	ფორმატი	თარიღი
1:50	ა3	2023 წ.
ფურცელი	ნიშნული	
4		

0 12.5 25 50

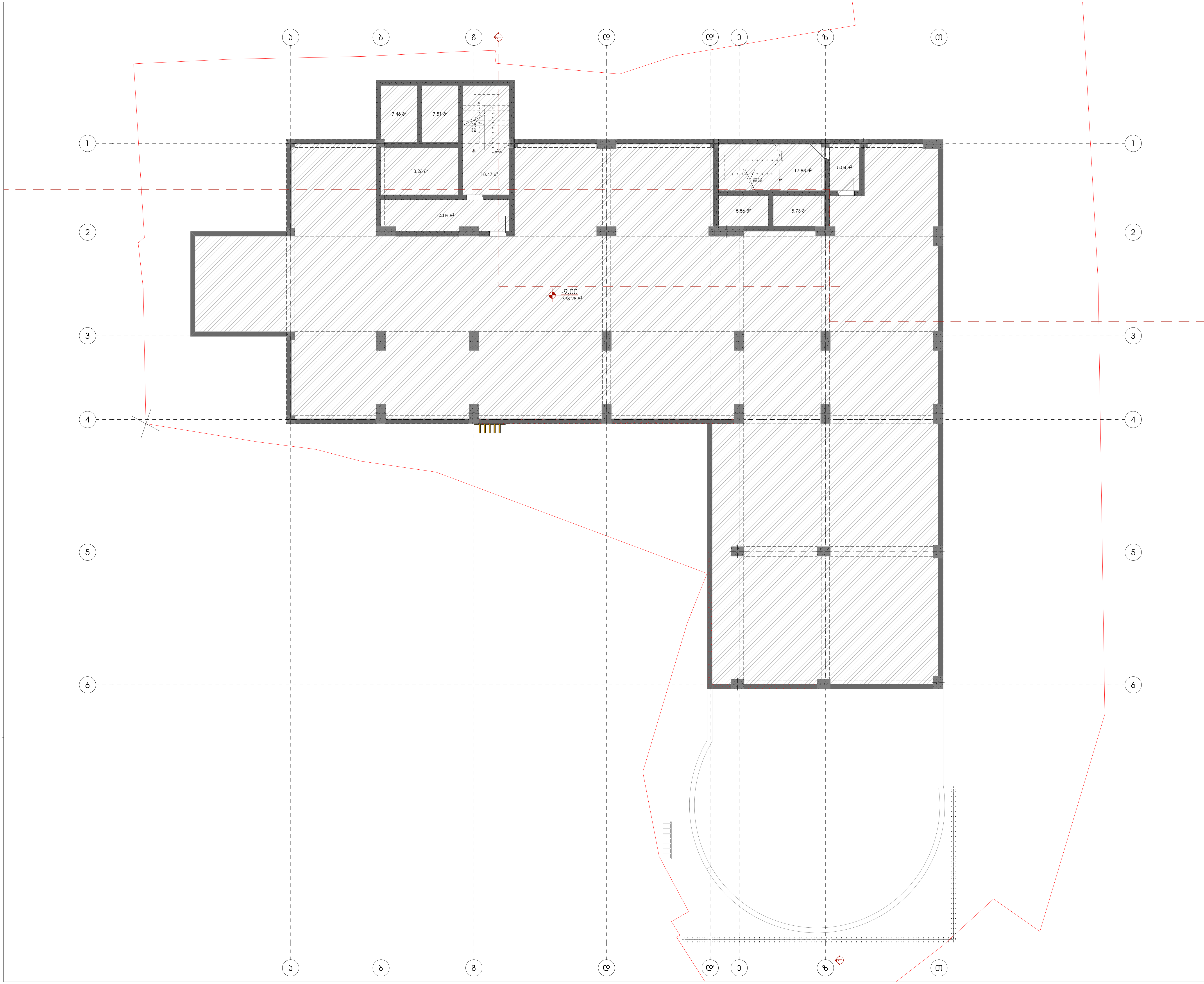

მრავალფუნქციური კომპლექსი

ა3 არქიტექტს
ს/კ : 405231663
მის: შ. რუსთაველის გამზ. №37

Urban Planning & Architecture
A3 Architects

მისამართი:
ქალაქი თბილისი , ლუსინიანის ქუჩა 15,19
ლუსინიანის I შესახვევი 3 , იალბუზის შესახვევი 13
ს.კ.: №01.17.01.134.056

თანამდებობა	გვარი	ხელმოწერა
დირექტორი	ი. ცაავა	

პროექტის ავტორი

თანამდებობა	გვარი	ხელმოწერა
მთავარი არქიტექტორი	ნ. გოგეშვილი	
უმცროსი არქიტექტორი	ნ. ხარატიშვილი	
უმცროსი არქიტექტორი	ა. ცაავა	

დამკვეთი

გვარი

გ. სიჯინავა

პირობითი აღნიშვნები

საკადასტრო საზღვარი

	სახანძრო სისტემების ოთახი		სახანძრო მილდგარი
	ავტოსაფრქვევი		სახანძრო განყოფილებასთან კავშირის სისტემა
	კვამლზე მორეაგირე		მექანიკური განიავება
EXIT	გასასვლელი		ხელის ცეცხლმაქრი
	სახანძრო განგაშის ხელით სამართავი ღილაკი		ვიზუალური და ხმოვანი განგაშის სისტემა
	დაწნევის სისტემა		

ტექნიკურ ეკონომიკური მაჩვენებლები

კიბის უჯრედი და სადარბაზო	95.00
დამხმარე ფართი	798.28

ნახაზის სახელწოდება

გეგმა ნიშნულზე -9.00

მასშტაბი	ფორმატი	თარიღი
1:200	ა3	2023 წ.
ფურცელი	ნიშნული	
5		

0 12.5 25 50

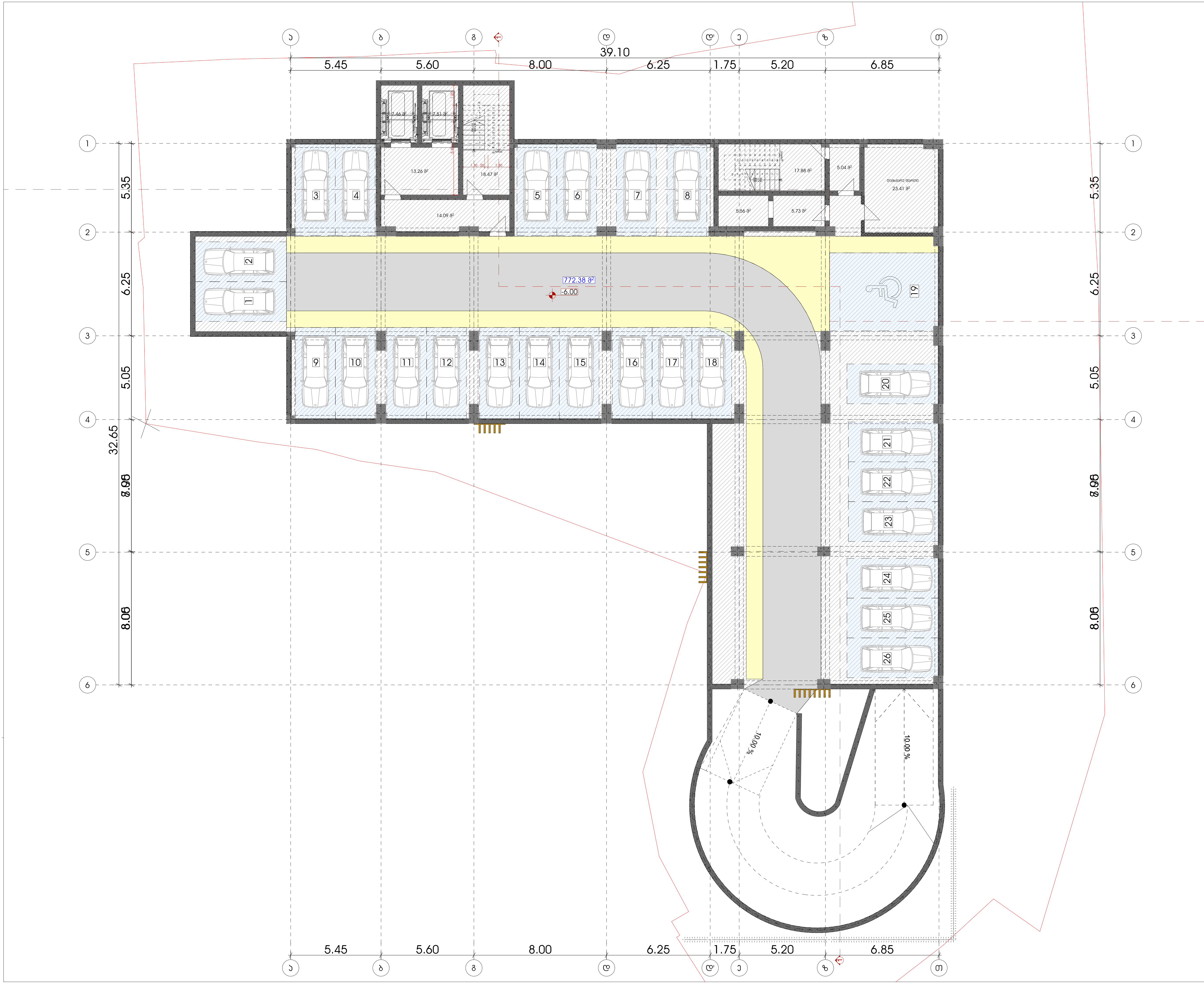

მრავალფუქციური კომპლექსი

ა3 არქიტექტს
ს/კ : 405231663
მის: შ. რუსთაველის გამზ. №37

მისამართი:
ქალაქი თბილისი , ლუსინიანის ქუჩა □15,19
ლუსინიანის I შესახვევი □3 , ბალბაზის შესახვევი □13
ს.კ.: №01.17.01.134.056

თანამდებობა	გვარი	ხელმოწერა
დირექტორი	[illegible]	

შპს ა3 არქიტექტს • A3 ARCHITECTS LLC • 405231663

პროექტის ავტორი

თანამდებობა	გვარი	ხელმოწერა
მთავარი არქიტექტორი	ნ. გოგიშვილი	
უმცროსი არქიტექტორი	ნ. ხარატიშვილი	
უმცროსი არქიტექტორი	ა. ცაავა	

დამკვეთი

გვარი

გ. სიჭინავა

პირობითი აღნიშვნები

საკადასტრო საზღვარი

სახანძრო სისტემების ოთახი	სახანძრო მილდგარი
ავტოსაშხეფი	სახანძრო განყოფილებასთან კავშირის სისტემა
კვამლზე მორეაგირე	მექანიკური ვენტილაცია
გასასვლელი	ხელის ცეცხლმაქრი
სახანძრო განგაშის ხელით სამართავი კოლოფი	ვიზუალური და ხმოვანი განგაშის სისტემა
დაწნევის სისტემა	

ტექნიკურ ეკონომიკური მაჩვენებლები

კიბის უჯრედი და სადარბაზო	95.00
დამხმარე ფართი	772.38
დამხმარე ფართი	23.41

ნახაზის სახელწოდება

გეგმა ნიშნულზე -6.00

მასშტაბი	ფორმატი	თარიღი
1:200	ა3	2023 წ.
ფურცელი	ნიშნული	
1		

0 12.5 25 50

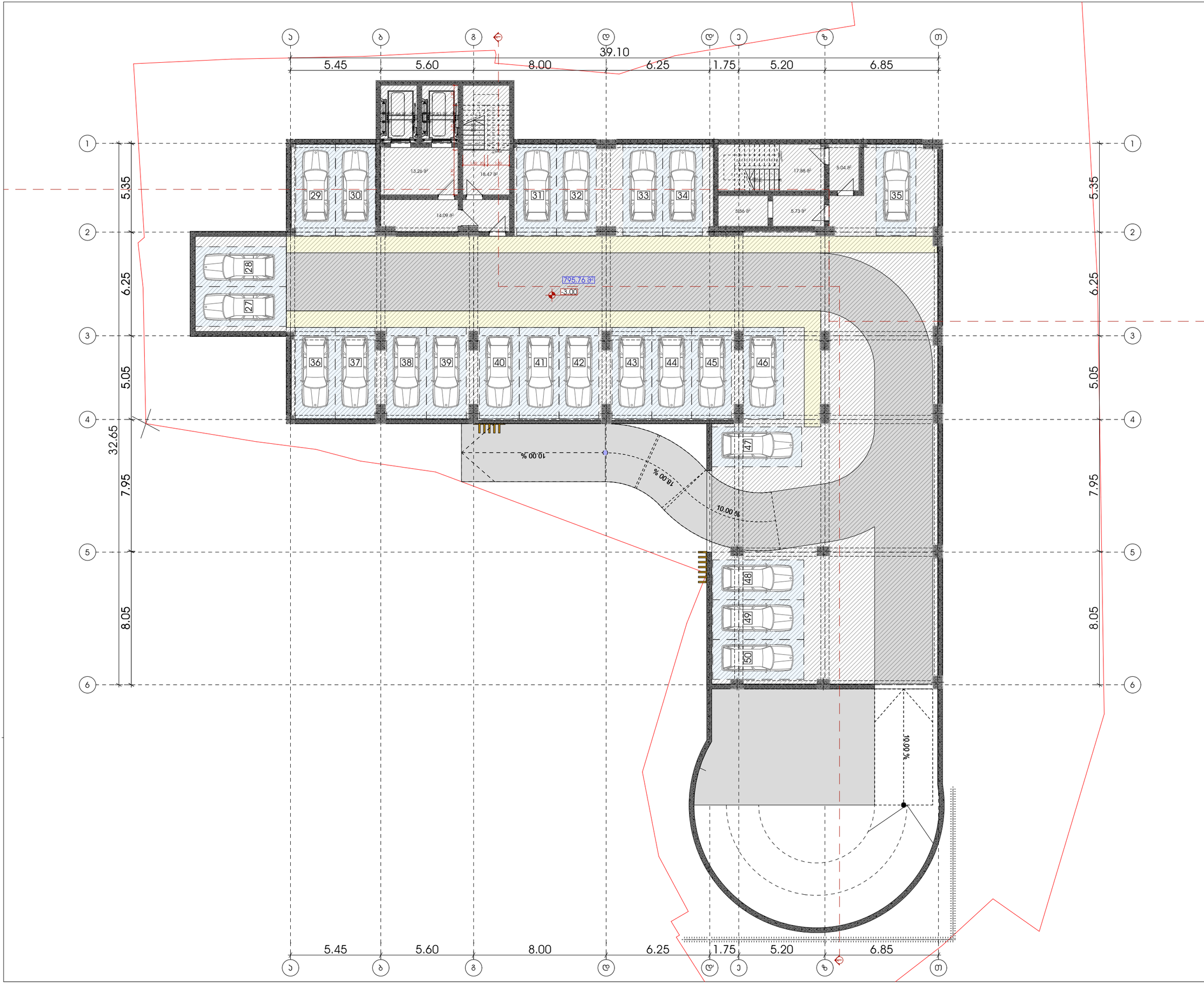

მრავალფუნქციური კომპლექსი

აპ არქიტექტს
ს/კ : 405231663
მის: ზ. რუსთაველის გამზ. №37

მისამართი:
ქალაქ თბილისი, ოსმალიანის ქუჩა □15,19
ოსმალიანის I ჩიხის □3, ზ. რუსთაველის გამზირი □13
ს.კ.: №01.17.01.134.056

თანამდებობა	გვარი	ხელმოწერა
დირექტორი	ი. ცაცუა	

პროექტის ავტორები

თანამდებობა	გვარი	ხელმოწერა
მთავარი არქიტექტორი	ნ. გოგებაშვილი	
უმცროსი არქიტექტორი	ნ. ხარაბაძვილი	
უმცროსი არქიტექტორი	ა. ცაცუა	

დამკვეთი

გვარი

გ. სიჭინავა

ჰორიზონტი აღნიშვნები

საკადასტრო საზღვარი

	სახანძრო სისტემების ორთახი		სახანძრო მილსადენი
	პბო-საშხეპე		სახანძრო განკარგულებასათან ავზირის სისტემა
	ავტომატური მორეგულირე		მექანიკური ვენტილაცია
	გასასვლელი		ხელის ცეცხლმაქრი
	სახანძრო განკარგის ხელით სამართავი პულტი		ჭიშკარი და ჭიშკრის განკარგის სისტემა
	დაბრკვის სისტემა		

ტექნიკურ ეკონომიკური მაჩვენებლები

ქიბის უკრედი და სადარბაზო	95.00
დამხმარე ფართი	795.76

ნახაზის სახელწოდება

გეგმა ნისნულზე -3.00

მასშტაბი	ფორმატი	თარიღი
1:200	ა3	2023 წ.
ფერცელი	ნიშნული	
7		

0 12.5 25 50



მრავალფუქციური კომპლექსი

ა3 არქიტექტს
ს/კ : 405231663
მის: შ. რუსთაველის გამზ. №37

Urban Planning & Architecture

A3 Architects

მისამართი:
ქალაქი თბილისი , ლუსინიანის ქუჩა □15,19 ,
ლუსინიანის I შესახვევი □3 , იალბუზის შესახვევი □13
ს.კ.: №01.17.01.134.056

თანამდებობა	გვარი	ხელმოწერა
დირექტორი	თ. ცაავა	

პროექტის ავტორი

თანამდებობა	გვარი	ხელმოწერა
მთავარი არქიტექტორი	ნ. გოგეშვილი	
უმცროსი არქიტექტორი	ნ. ხარატიშვილი	
უმცროსი არქიტექტორი	ა. ცაავა	

დამკვეთი

გვარი

გ. სიჭინავა

პირობითი აღნიშვნები

საკადასტრო საზღვარი

სახანძრო სისტემების ოთახი	სახანძრო მილდგარი
ავტოსაშხეფი	სახანძრო განყოფილებასთან კავშირის სისტემა
კვამლზე მორეაგირე	მექანიკური განიავება
გასასვლელი	ხელის ცეცხლმაქრი
სახანძრო განგაშის ხელით სამართავი კოლოფი	ვიზუალური და ხმოვანი განგაშის სისტემა
დაწნევის სისტემა	

ტექნიკურ ეკონომიკური მაჩვენებლები

კიბის უჯრედი და სადარბაზო	186.16
კომერციული	171.78
საზაფხულო ფართი	176.23

ნახაზის სახელწოდება

გეგმა ნიშნულზე 0.00

მასშტაბი	ფორმატი	თარიღი
1:200	ა3	2023 წ.
ფურცელი	ნიშნული	
8		

0 12.5 25 50

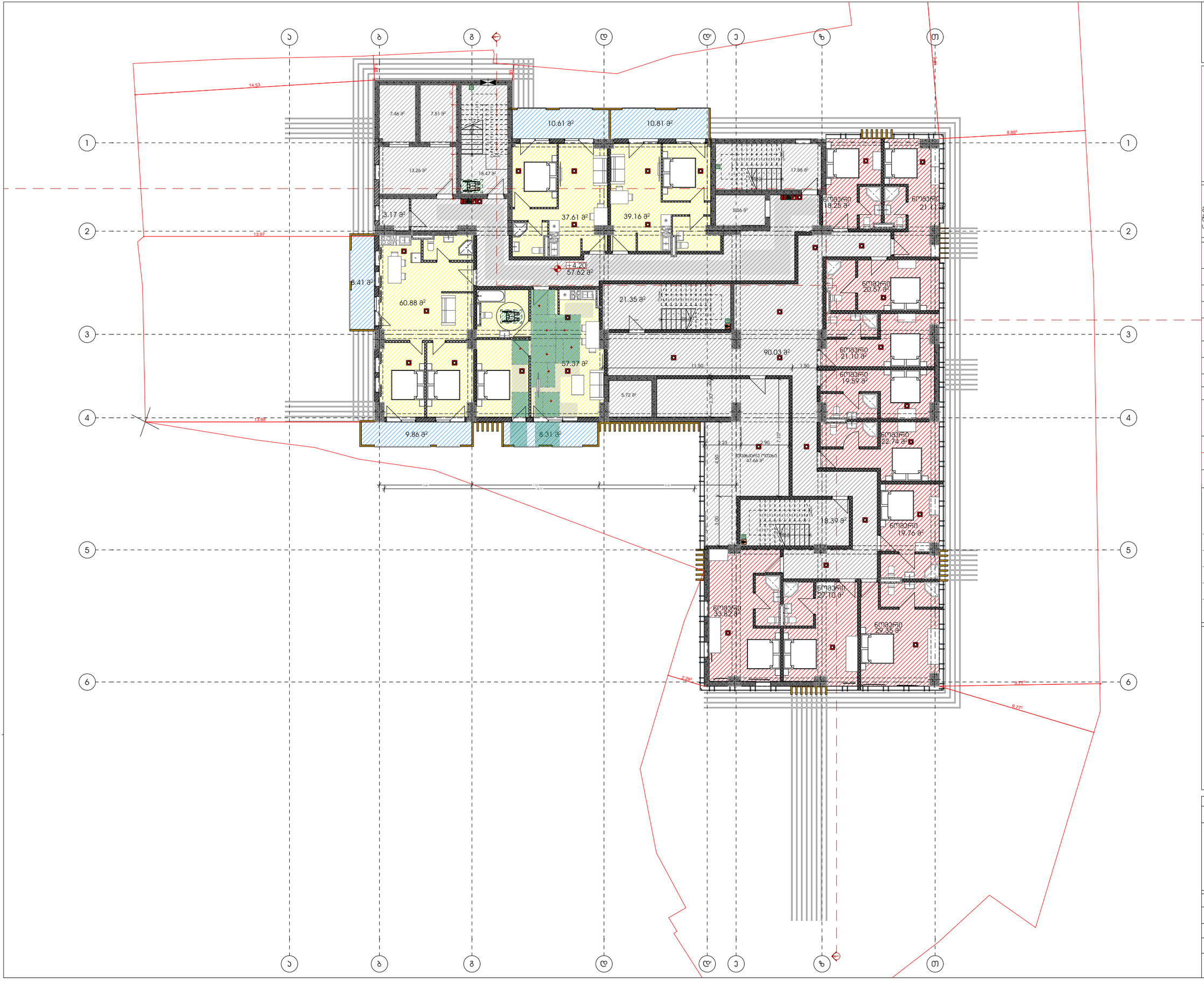

მრავალფუნქციური კომპლექსი

აპ არქიტექტს
ს/კ : 405231663
მის: ზ. რუსთაველის გამზ. №37

მისამართი:
ქალაქი თბილისი, ვერისიანის ქუჩა □15,19
ფერისცვალების ეკლესიის ტერიტორიის მიმდებარედ □13
ს.კ.: №01.17.01.134.056

თანამდებობა	გვარი	ხელმოწერა
დირექტორი	ი. ცაცუა	

პროექტის ავტორები

თანამდებობა	გვარი	ხელმოწერა
მთავარი არქიტექტორი	ნ. გოგეშვილი	
უმცროსი არქიტექტორი	ნ. ხარაბიშვილი	
უმცროსი არქიტექტორი	ა. ცაცუა	

დამკვეთი

გვარი

გ. სიჭინავა

პირობითი აღნიშვნები

საპროექტო საზღვარი

	სახანძრო სისტემების ორთები		სახანძრო მილსადენი
	პბორსახეში		სახანძრო განყოფილებასთან კავშირის სისტემა
	ჯვამლზე მორეკვირე		მექანიკური განიავება
	გასასვლელი		ხელის ცეცხლმაქრი
	სახანძრო განგაშის ხელით ჩამრთველი ღილაკი		ელექტრული და გამოვნი განგაშის სისტემა
	დენების სისტემა		

ტექნიკურ ეკონომიკური მაჩვენებლები

ენების უკრედი და სადარბაზო	263.25
სამსხოვრებელი	195.02
საზაფხულო ფართი	48.00
დამხმარე ფართი	50.83

ნახაზის სახელწოდება

გეგმა ნისნულზე 4.20

მასშტაბი	ფორმატი	თარიღი
1:200	ა3	2023 წ.
ფურცელი	ნიმნული	
9		

0 12.5 25 50



მრავალფუნქციური კომპლექსი

აპ არქიტექტს
ს/კ : 405231663
მის: ზ. რუსთაველის გამზ. №37

მისამართი:
ქალაქი თბილისი, ვერისიანის ქუჩა □15,19
ფონდისმიერი ნაკვეთის ზ. რუსთაველის მდებარეობა □13
ს.კ.: №01.17.01.134.056

თანამდებობა	გვარი	ხელმოწერა
დირექტორი	ი. ცაცუა	

პროექტის ავტორები

თანამდებობა	გვარი	ხელმოწერა
მთავარი არქიტექტორი	ნ. გოგეშვილი	
უმცროსი არქიტექტორი	ნ. ხარაბიშვილი	
უმცროსი არქიტექტორი	ა. ცაცუა	

დამკვეთი

გვარი

ზ. სიჭინავა

პირობითი აღნიშვნები

საპროექტო საზღვარი

	სახანძრო სისტემების ორთქმი		სახანძრო მილსადენი
	პატრონსაშველი		სახანძრო მანყურებლისათვის ავტომატური სისტემა
	ავტომატური მორეაგირე		მექანიკური ვენტილაცია
EXIT	გასასვლელი		ხელის ცეცხლმაქრი
	სახანძრო ტანსაცმლის ჩაცმის სათავსის ელემენტი		შეზელური და ხანგრძლივი მოქმედების სისტემა
	ღუნვების სისტემა		

ტექნიკურ ეკონომიკური მაჩვენებლები

ენების უკრედი და სადრენაჟო	263.35
სამხოვრებელი	195.60
საზაფხულო ფართი	48.00
დამხმარე ფართი	50.83

ნახაზის სახელწოდება

გეგმა ნისნულზე +7.50

მასშტაბი	ფორმატი	თარიღი
1:200	ა3	2023 წ.
ფერცელი	ნიშნული	
10		

0 12.5 25 50



მრავალფუქციური კომპლექსი

ა3 არქიტექტს
ს/ა : 405231663
მის: შ. რუსთაველის გამზ. №37

A3 Architects
Urban Planning & Architecture

□3 □ღჩxlთჩთშ
ს/ა : 405231663
□□□ღ: შx. ღ□შთ□V□I □V. №37

მისამართი:
ქალაქი თბილისი , ლუსინიანის ქუჩა □15,19 ,
ლუსინიანის I შესახვევი □3 , ილბაზის შესახვევი □13
ს.კ.: №01.17.01.134.056

თანამდებობა	გვარი	ხელმოწერა
დირექტორი	თ. ცააკა	

პროექტის ავტორი

თანამდებობა	გვარი	ხელმოწერა
მთავარი არქიტექტორი	ნ. გოგეშვილი	
უმცროსი არქიტექტორი	ნ. ხარატიშვილი	
უმცროსი არქიტექტორი	ა. ცააკა	

დამკვეთი

გვარი

გ. სიჭინავა

პირობითი აღნიშვნები

საკადასტრო საზღვარი

	სახანძრო სისტემების ოთახი		სახანძრო მილდგარი
	ავტოსაშხეფი		სახანძრო განყოფილებასთან კავშირის სისტემა
	კვამლზე მორეაგირე		მექანიკური განიავება
EXIT	გასასვლელი		ხელის ცეცხლმაქრი
	სახანძრო განგაშის ხელით სამართავი კოლოფი		ვიზუალური და ხმოვანი განგაშის სისტემა
	დაწნევის სისტემა		

ტექნიკურ ეკონომიკური მაჩვენებლები

კიბის უჯრედი და სადარბაზო	263.35
საცხოვრებელი	195.60
საზაფხულო ფართი	48.00
დამხმარე ფართი	50.83

ნახაზის სახელწოდება

გეგმა ნიშნულზე +10.80

მასშტაბი	ფორმატი	თარიღი
1:200	ა3	2023 წ.
ფურცელი	ნიშნული	
11		

0 12.5 25 50

მრავალფუნქციური კომპლექსი

აპ არქიტექტს
ს/კ : 405231663
მის: ზ. რუსთაველის გამზ. №37



მისამართი:
ქალაქი თბილისი, ოსმალიანის ქუჩა □15,19
ოსმალიანის ქუჩასაკუთ. ზ. რუსთაველის მისაბმაში □13
ს.კ.: №01.17.01.134.056

თანამდებობა | გვარი | ხელმოწერა
დირექტორი | [illegible]

პროექტის ავტორები

თანამდებობა	გვარი	ხელმოწერა
მთავარი არქიტექტორი	ნ. გოგეშვილი	
უმცროსი არქიტექტორი	ნ. ხარაბიშვილი	
უმცროსი არქიტექტორი	ა. ცაავა	

დამკვეთი

გვარი

გ. სიჭინავა

პირობითი აღნიშვნები

საპროექტო საზღვარი

	სახანძრო სისტემის ორეული		სახანძრო მილსადენი
	პიდრანტი		სახანძრო მანქანისთვის გასასვლელი
	ავტომატური		მექანიკური განიავება
EXIT	გასასვლელი		ხელის ცეცხლმაქრი
	სახანძრო მანქანის სავალი ნაწილის საზომები		ელექტრული ღილაკიანი გაფრთხილების სისტემა
	ტუნელის სისტემა		

ტექნიკურ ეკონომიკური მაჩვენებლები

ჯამის უკრედი და სალარებზე	179.69
სამსხვრეველი	195.60
საზაფხულო ფართი	258.81
დამხმარე ფართი	3.23

ნახაზის სახელწოდება

გეგმა ნისნულზე +14.10

მასშტაბი	ფორმატი	თარიღი
1:200	ა3	2023 წ.
ფურცელი	ნიმნელი	
12		

0 12.5 25 50

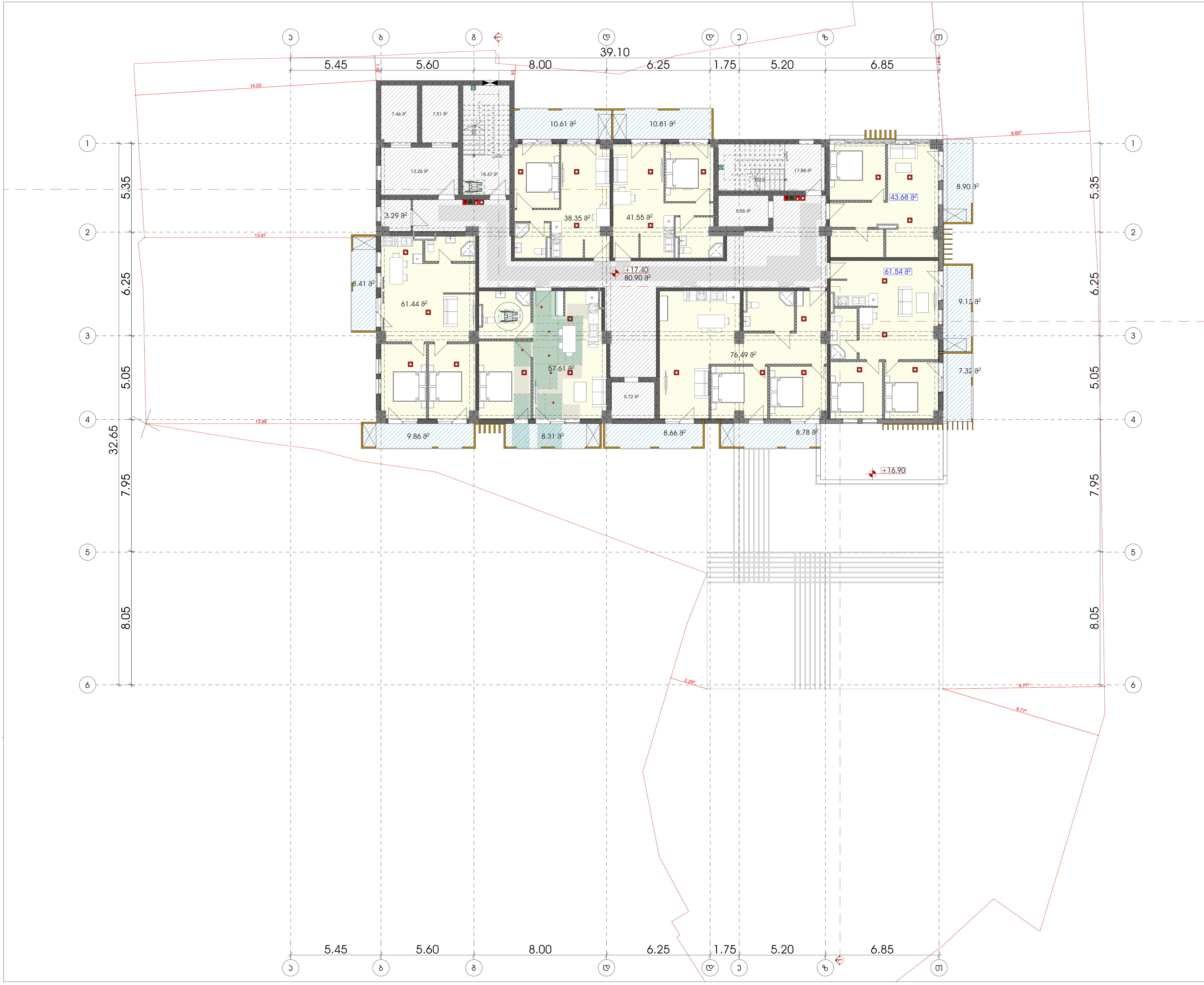

მრავალფუნქციური კომპლექსი

ა3 არქიტექტს
ს/კ : 405231663
მის: შ. რუსთაველის გამზ. №37

მისამართი:
ქალაქი თბილისი , ლუსინიანის ქუჩა 15,19 ,
ლუსინიანის I შესახვევი 3 , ილბუზის შესახვევი 13
ს.კ.: №01.17.01.134.056

თანამდებობა	გვარი	ხელმოწერა
დირექტორი	თ. ცაავა	

პროექტის ავტორი

თანამდებობა	გვარი	ხელმოწერა
მთავარი არქიტექტორი	ნ. გოგეშვილი	
უმცროსი არქიტექტორი	ნ. ხარატიშვილი	
უმცროსი არქიტექტორი	ა. ცაავა	

დამკვეთი

გვარი

გ. სიჭინავა

პირობითი აღნიშვნები

საკადასტრო საზღვარი

სახანძრო სისტემების ოთახი	სახანძრო მილდგარი
ავტოსაშხეფი	სახანძრო განყოფილებასთან კავშირის სისტემა
კვამლზე მორეაგირე	მექანიკური განიავება
გასასვლელი	ხელის ცეცხლმაქრი
სახანძრო განგაშის ხელით სამართავი კოლოფი	ვიზუალური და ხმოვანი განგაშის სისტემა
დაწნევის სისტემა	

ტექნიკურ ეკონომიკური მაჩვენებლები

კიბის უჯრედი და სადარბაზო	156.76
საცხოვრებელი	380.66
საზაფხულო ფართი	90.79
დამხმარე ფართი	3.23

ნახაზის სახელწოდება

გეგმა ნიშნულზე +17.40

მასშტაბი	ფორმატი	თარიღი
1:200	ა3	2023 წ.
ფურცელი	ნიშნული	
13		

0 12.5 25 50

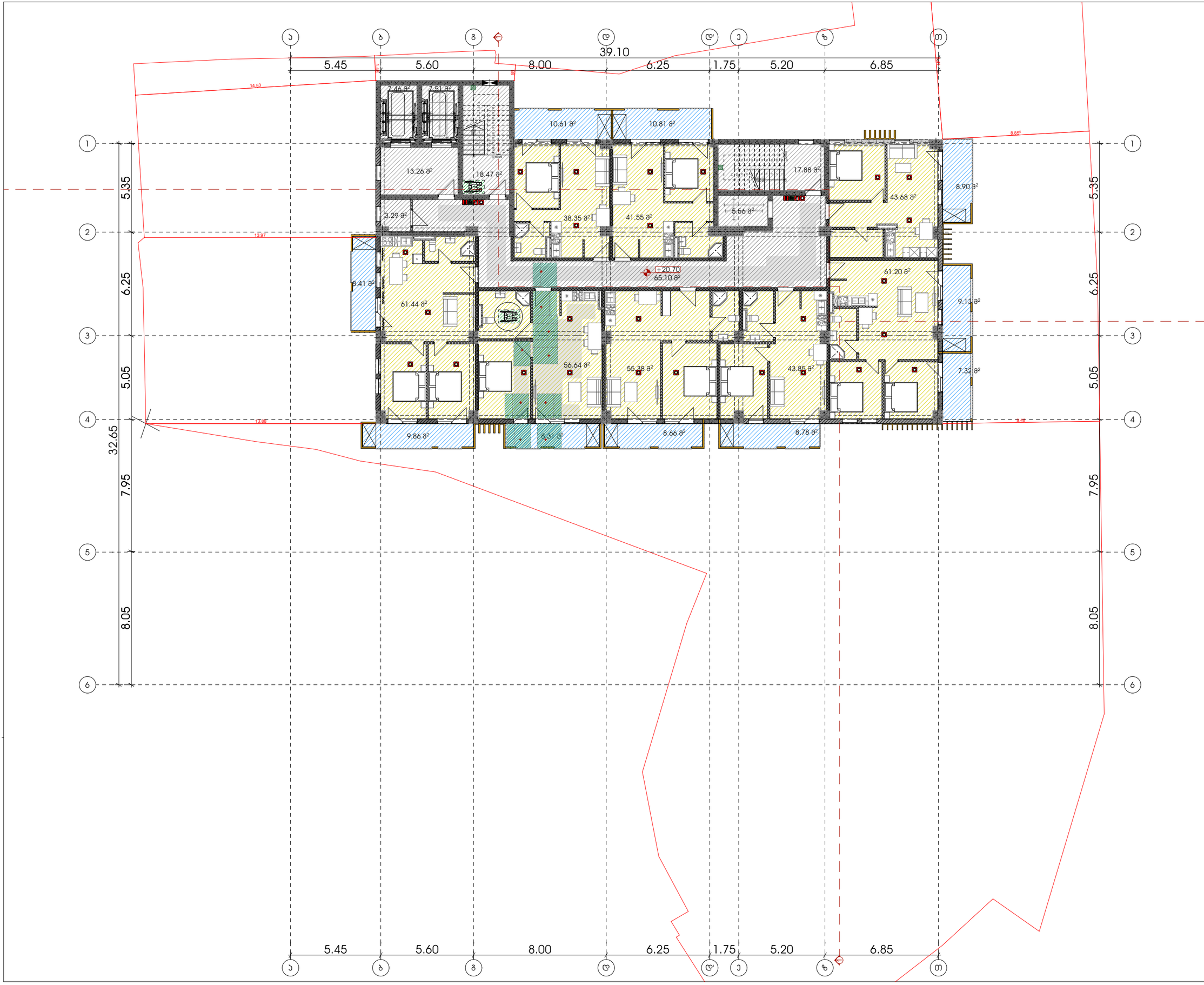

მრავალფუნქციური კომპლექსი

აპ არქიტექტს
ს/კ : 405231663
მის: ზ. რუსთაველის გამზ. №37

მისამართი:
ქალაქი თბილისი, ოსმალიანის ქუჩა □15,19
ოსმალიანის I ჩიხის და ზ. ჭიჭინაძის მიმდებარე □13
ს.კ.: №01.17.01.134.056

თანამდებობა	გვარი	ხელმოწერა
დირექტორი	[illegible]	

პროექტის ავტორები

თანამდებობა	გვარი	ხელმოწერა
მთავარი არქიტექტორი	ნ. გოგეშვილი	
უმცროსი არქიტექტორი	ნ. ხარაბიშვილი	
უმცროსი არქიტექტორი	ა. ცაცუა	

დამკვეთი

გვარი

გ. სიჭინავა

პირობითი აღნიშვნები

საპროექტო საზღვარი

	სახანძრო სისტემების ორუნები		სახანძრო მილსადენი
	პატრიოტებები		სახანძრო მანქანებისათვის შესვლის სისტემა
	ავტომატური მორეგულირებელი		მექანიკური ვენტილაცია
EXIT	გასასვლელი		ხელის ცეცხლმაქრი
	სახანძრო მანქანის სრული სამუშაო პოზიციით		წერტილური ღილაკიანი განგაშის სისტემა
	ტუნელის სისტემა		

ტექნიკურ ეკონომიკური მაჩვენებლები

ავზის უკრედი და სადარბაზო	135.24
სამცხოვრებელი	402.09
საზაფხულო ფართი	90.79
დამხმარე ფართი	3.29

ნახაზის სახელწოდება

გეგმა ნიშნულზე +20.70

მასშტაბი	ფორმატი	თარიღი
1:200	ა3	2023 წ.
ფურცელი	ნიმუნელი	
14		

0 12.5 25 50

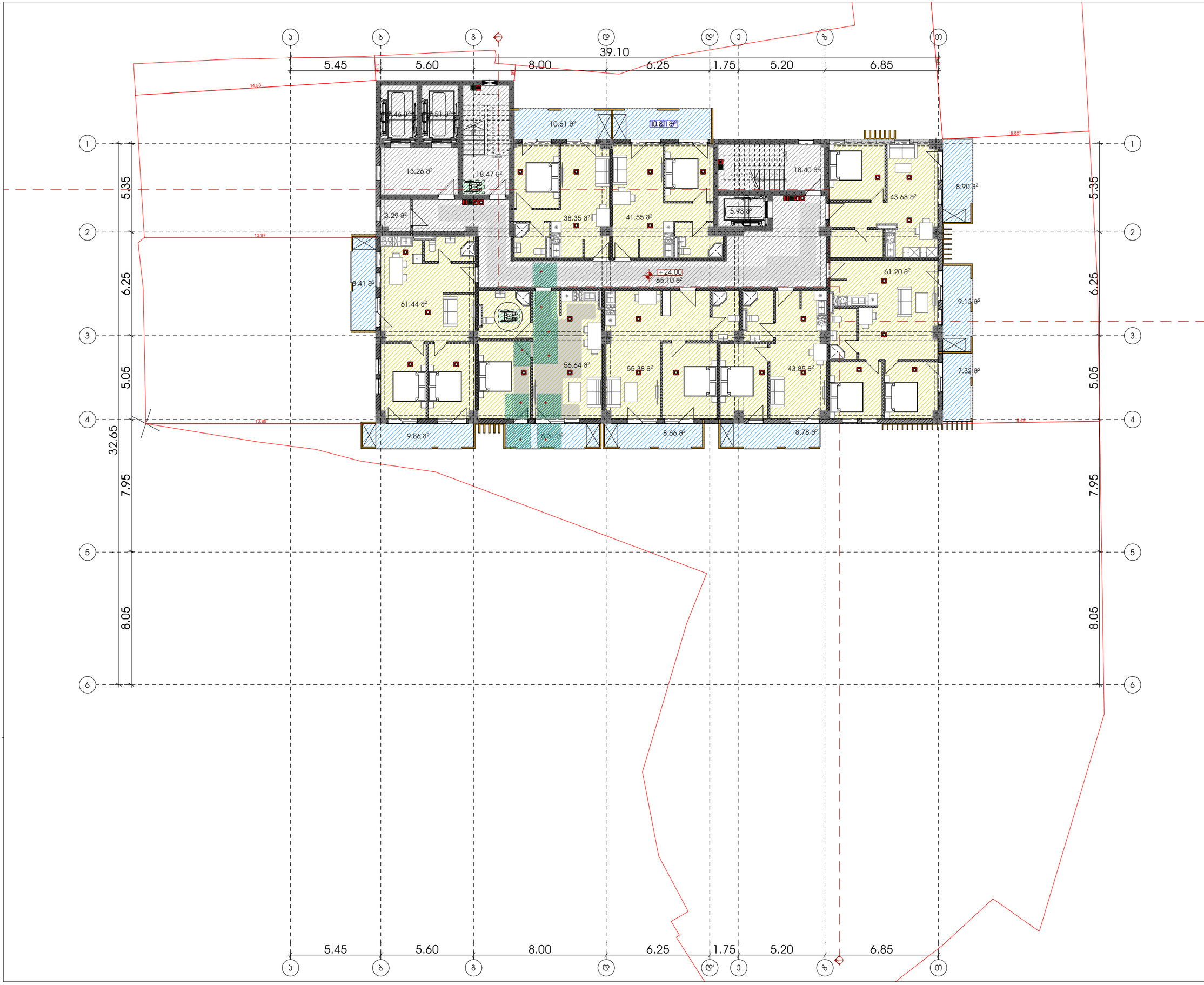

მრავალფუნქციური კომპლექსი

აპ არქიტექტს
ს/კ : 405231663
მის: ზ. რუსთაველის გამზ. №37

მისამართი:
ქალაქი თბილისი, ოსმალიანის ქუჩა □15,19
ოსმალიანის ქუჩასაკუთ. ზ. რუსთაველის მიმდებარე □13
ს.კ.: №01.17.01.134.056

თანამდებობა	გვარი	ხელმოწერა
დირექტორი	ი. ცაცუა	

პროექტის ავტორები

თანამდებობა	გვარი	ხელმოწერა
მთავარი არქიტექტორი	ნ. გოგეშვილი	
უმცროსი არქიტექტორი	ნ. ხარაბიშვილი	
უმცროსი არქიტექტორი	ა. ცაცუა	

დამკვეთი

გვარი

გ. სიჭინავა

პირობითი აღნიშვნები

საპროექტო საზღვარი

	სახანძრო სისტემების ორუნები		სახანძრო მილსადენი
	პიდრანტი		სახანძრო მანქანებისათვის წვდომის სისტემა
	ავტომატური მორეგულირებელი		მექანიკური ჩართვა
EXIT	გასასვლელი		ხელის ცეცხლმაქრი
	სახანძრო მანქანის სავალი ნაწილის ასფალტირება		წერტილური დაბოლოებული მანქანის სისტემა
	ღუნგვის სისტემა		

ტექნიკურ ეკონომიკური მაჩვენებლები

ა/ბის უკრედი და სადარბაზო	135.24
სამცხოვრებელი	402.09
საზაფხულო ფართი	90.79
დამხმარე ფართი	3.29

ნახაზის სახელწოდება

გეგმა ნიშნულზე +24.00

მასშტაბი	ფორმატი	თარიღი
1:200	ა3	2023 წ.
ფურცელი	ნიმუნელი	
15		

0 12.5 25 50

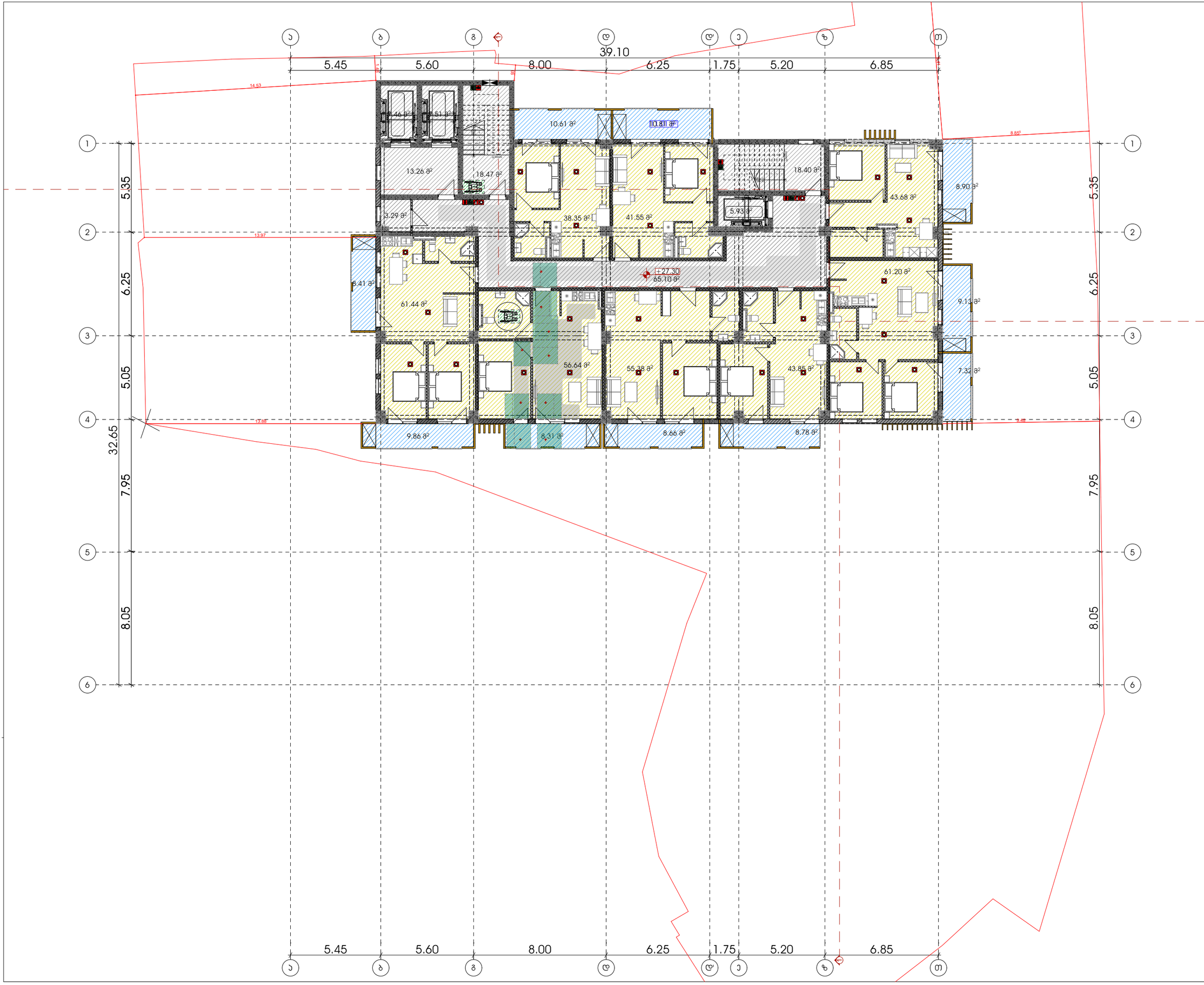

მრავალფუნქციური კომპლექსი

აპ არქიტექტს
ს/კ : 405231663
მის: ზ. რუსთაველის გამზ. №37

მისამართი:
ქალაქი თბილისი, ოსმალიანის ქუჩა □15,19
ოსმალიანის I ჩიხი/ზ. ჭიჭინაძის მიმდებარე □13
ს.კ.: №01.17.01.134.056

თანამდებობა	გვარი	ხელმოწერა
დირექტორი	ი. ცაცუა	

პროექტის ავტორები

თანამდებობა	გვარი	ხელმოწერა
მთავარი არქიტექტორი	ნ. გოგეშვილი	
უმცროსი არქიტექტორი	ნ. ხარაბიშვილი	
უმცროსი არქიტექტორი	ა. ცაცუა	

დამკვეთი

გვარი

გ. სიჭინავა

პირობითი აღნიშვნები

საპროექტო საზღვარი

	სახანძრო სისტემების ორუბი		სახანძრო მილსადენი
	პატრიოტებები		სახანძრო მანქანებისათვის შესვლის სისტემა
	ავტომატური მორეგულირებელი		მექანიკური ვენტილაცია
EXIT	გასასვლელი		ხელის ცეცხლმაქრი
	სახანძრო მანქანის სრული სამუშაო პოზიციით		წერტილური ღილაკიანი განგაშის სისტემა
	ტუნელის სისტემა		

ტექნიკურ ეკონომიკური მაჩვენებლები

ავზის უკრედი და სადარბაზო	135.24
სამცხოვრებელი	402.09
საზაფხულო ფართი	90.79
დამხმარე ფართი	3.29

ნახაზის სახელწოდება

გეგმა ნისნულზე +27.30

მასშტაბი	ფორმატი	თარიღი
1:200	ა3	2023 წ.
ფურცელი	ნიმნელი	
16		

0 12.5 25 50



მრავალფუნქციური კომპლექსი

აპ არქიტექტს
ს/კ : 405231663
მის: ზ. რუსთაველის გამზ. №37

მისამართი:
ქალაქი თბილისი, ოსმალიანის ქუჩა □15,19
ოსმალიანის I ჩიხი/ზ. ჭიჭინაძის მიმდებარე □13
ს.კ.: №01.17.01.134.056

თანამდებობა	გვარი	ხელმოწერა
დირექტორი	[illegible]	

პროექტის ავტორები

თანამდებობა	გვარი	ხელმოწერა
მთავარი არქიტექტორი	ნ. გოგეშვილი	
უმცროსი არქიტექტორი	ნ. ხარაბიშვილი	
უმცროსი არქიტექტორი	ა. ცაცუა	

დამკვეთი

გვარი

გ. სიჭინავა

პირობითი აღნიშვნები

საპროექტო საზღვარი

	სახანძრო სისტემის ორუბი		სახანძრო მილსადენი
	პანრუსაშენები		სახანძრო მანყურებლებისათვის შეშვირის სისტემა
	ჯვარედა მორეგირე		მექანიკური შენიშვნა
EXIT	გასასვლელი		ხელის ცეცხლმაქრი
	სახანძრო მანგალის სამოთხე სახანძრო ავტომობილი		წერტილური ღილაკიანი მანგანის სისტემა
	ტუნელის სისტემა		

ტექნიკურ ეკონომიკური მაჩვენებლები

ეზის უკრედი და სადარბაზო	135.24
სამსოვრებელი	402.09
სამაფხულო ფართი	90.79
დამხმარე ფართი	3.29

ნახაზის სახელწოდება

გეგმა ნისნულზე +30.60

მასშტაბი	ფორმატი	თარიღი
1:200	ა3	2023 წ.
ფურცელი	ნიმნელი	
17		

0 12.5 25 50

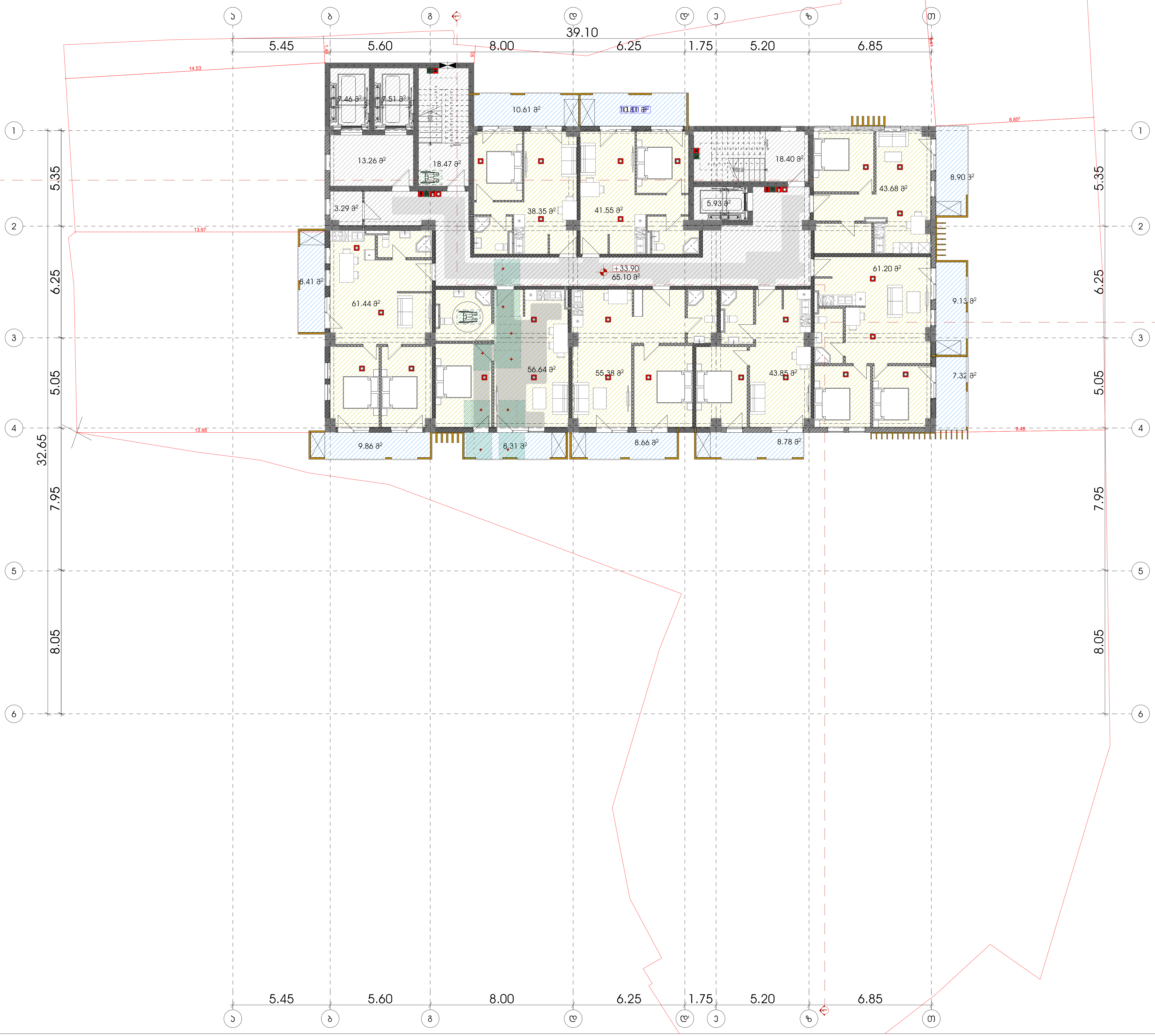

მრავალფუქციური კომპლექსი

ა3 არქიტექტს
ს/კ : 405231663
მის: შ. რუსთაველის გამზ. №37

A3 Architects
Urban Planning & Architecture

ს/კ : 405231663

მისამართი:
ქალაქი თბილისი , ლუსინიანის ქუჩა □15,19 , ლუსინიანის I შესახვევი □3 , ბალბუზის შესახვევი □13
ს.კ.: №01.17.01.134.056

თანამდებობა	გვარი	ხელმოწერა
დირექტორი	ო. ცაავა	

შპს ა3 არქიტექტს • A3 ARCHITECTS LLC • 405231663

პროექტის ავტორი

თანამდებობა	გვარი	ხელმოწერა
მთავარი არქიტექტორი	ნ. გოგეშვილი	
უმცროსი არქიტექტორი	ნ. ხარატიშვილი	
უმცროსი არქიტექტორი	ა. ცაავა	

დამკვეთი

გვარი

გ. სიჭინავა

პირობითი აღნიშვნები

საკადასტრო საზღვარი

სახანძრო სისტემების ოთახი	სახანძრო მილდგარი
ავტოსაშხეფი	სახანძრო განყოფილებასთან კავშირის სისტემა
კვამლზე მორეაგირე	მექანიკური განიავება
გასასვლელი	ხელის ცეცხლმაქრი
სახანძრო განგაშის ხელით სამართავი კოლოფი	ვიზუალური და ხმოვანი განგაშის სისტემა
დაწნევის სისტემა	

ტექნიკურ ეკონომიკური მაჩვენებლები

კიბის უჯრედი და სადარბაზო	135.24
საცხოვრებელი	402.09
საზაფხულო ფართი	90.79
დამხმარე ფართი	3.29

ნახაზის სახელწოდება

+33.86

მასშტაბი	ფორმატი	თარიღი
1:200	ა3	2023 წ.
ფურცელი	ნიშნული	
18		

0 12.5 25 50

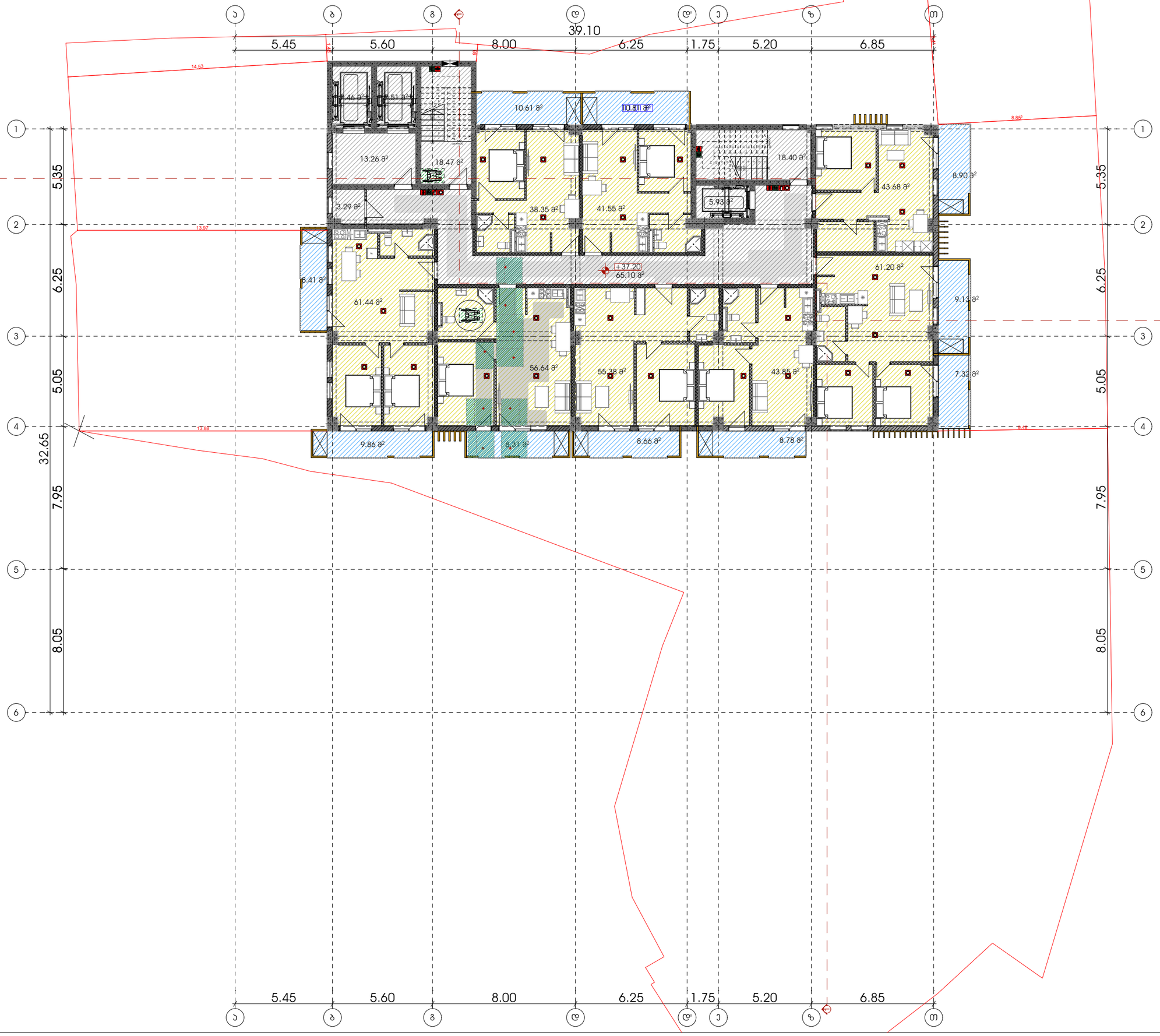

მრავალფუნქციური კომპლექსი

აპ არქიტექტს
ს/კ : 405231663
მის: ზ. რუსთაველის გამზ. №37

მისამართი:
ქალაქი თბილისი, ოსმალიანის ქუჩა □15,19
ოსმალიანის I ჩიხის/ზ. ზ. ბერიძის მიმდებარე □13
ს.კ.: №01.17.01.134.056

თანამდებობა	გვარი	ხელმოწერა
დირექტორი	[illegible]	

პროექტის ავტორები

თანამდებობა	გვარი	ხელმოწერა
მთავარი არქიტექტორი	ნ. გოგეშვილი	
უმცროსი არქიტექტორი	ნ. ხარაბიშვილი	
უმცროსი არქიტექტორი	ა. ცაცუა	

დამკვეთი

გვარი

გ. სიჭინავა

პირობითი აღნიშვნები

საპროექტო საზღვარი

	სახანძრო სისტემების ორეული		სახანძრო მილსადენი
	პანრუსაშენები		სახანძრო მანყოფილებასთან კავშირის სისტემა
	ჯუჯლზე მორეკვირე		მექანიკური ჩანიშვება
EXIT	გასასვლელი		ხელის ცეცხლმაქრი
	სახანძრო მანგამის სიგნალიზაციის სისტემის ელემენტი		წერტილური დეტექტორი მანგამის სისტემა
	ღუნკეის სისტემა		

ტექნიკურ ეკონომიკური მაჩვენებლები

ა(ბ)ის უკრედი და სადარბაზო	135.24
სამცოცრებელი	402.09
საზაფხულო ფართი	90.79
დამხმარე ფართი	3.29

ნახაზის სახელწოდება

გეგმა ნიშნულზე +37.16

მასშტაბი	ფორმატი	თარიღი
1:200	ა3	2023 წ.
ფურცელი	ნიშნული	
19		

0 12.5 25 50



მრავალფუნქციური კომპლექსი

აპ არქიტექტს
ს/კ : 405231663
მის: ზ. რუსთაველის გამზ. №37

მისამართი:
ქალაქი თბილისი, ოსმალიანის ქუჩა □15,19
ოსმალიანის I შესახვევი □ 3, მიწის მრავალი □13
ს.კ.: №01.17.01.134.056

თანამდებობა	გვარი	ხელმოწერა
დირექტორი	[illegible]	

პროექტის ავტორები

თანამდებობა	გვარი	ხელმოწერა
მთავარი არქიტექტორი	ნ. გოგეშვილი	
უმცროსი არქიტექტორი	ნ. ხარაბიშვილი	
უმცროსი არქიტექტორი	ა. ცაცუა	

დამკვეთი

გვარი

გ. სიჭინავა

პირობითი აღნიშვნები

საპროექტო საზღვარი

	სახანძრო სისტემის ღილაკი		სახანძრო მილსადენი
	ჯაჭოსახმარები		სახანძრო მანქანისთვის შესაერთებელი სისტემა
	ჯაჭოზე მორგებული		მექანიკური ჩანიშვება
EXIT	გასასვლელი		ხელის ცეცხლმაქრი
	სახანძრო მანქანის სრული საერთაშორისო ავტომობილი		წერტილური დაკვირვების სისტემა
	ტუნელის სისტემა		

ტექნიკურ ეკონომიკური მაჩვენებლები

ა(ბ)ის უკრედი და სადარბაზო	135.24
სამცხოვრებელი	402.09
საზაფხულო ფართი	90.79
დამხმარე ფართი	3.29

ნახაზის სახელწოდება

გეგმა ნისნულზე +40.50

მასშტაბი	ფორმატი	თარიღი
1:200	ა3	2023 წ.
ფურცელი	ნიმნელი	
20		

0 12.5 25 50

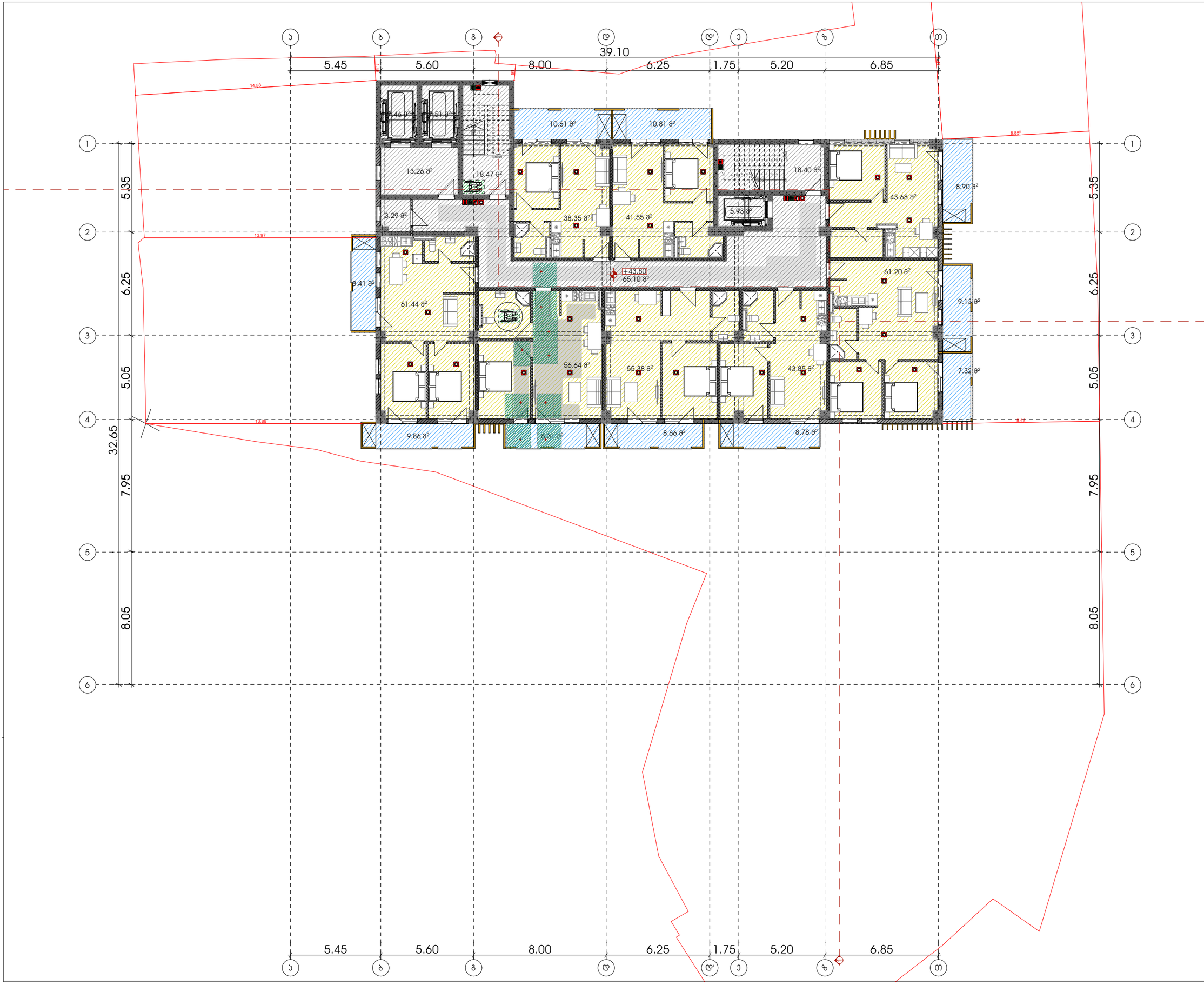

მრავალფუნქციური კომპლექსი

აპ არქიტექტს
ს/კ : 405231663
მის: ზ. რუსთაველის გამზ. №37

მისამართი:
ქალაქი თბილისი, ოსმალიანის ქუჩა □15,19
ოსმალიანის I ჩიხის/ზ. ჭიჭინაძის მიმდებარე □13
ს.კ.: №01.17.01.134.056

თანამდებობა	გვარი	ხელმოწერა
დირექტორი	[illegible]	

პროექტის ავტორები

თანამდებობა	გვარი	ხელმოწერა
მთავარი არქიტექტორი	ნ. გოგეშვილი	
უმცროსი არქიტექტორი	ნ. ხარაბიშვილი	
უმცროსი არქიტექტორი	ა. ცაცუა	

დამკვეთი

გვარი

გ. სიჭინავა

პირობითი აღნიშვნები

საპროექტო საზღვარი

	სახანძრო სისტემების ორუხი		სახანძრო მილსადენი
	პანრუსაშენები		სახანძრო მანყოფილებასათვის შესვლირის სისტემა
	ჯვამლზე მორეაგირე		მექანიკური ვენტილაცია
EXIT	გასასვლელი		ხელის ცეცხლმაქრი
	სახანძრო მანგალის სიგნალი სახანძრო ავტომობილი		ვერტიკალური ღია ჰიდრანტი მანგალის სისტემა
	ტუნელის სისტემა		

ტექნიკურ ეკონომიკური მაჩვენებლები

ავზის უკრელი და სადარბაზო	135.24
სამცოცხლებელი	402.09
საზაფხულო ფართი	90.79
დამხმარე ფართი	3.29

ნახაზის სახელწოდება

გეგმა ნისნულზე +43.80

მასშტაბი	ფორმატი	თარიღი
1:200	ა3	2023 წ.
ფურცელი	ნიმნელი	
21		

0 12.5 25 50



მრავალფუნქციური კომპლექსი

აპ არქიტექტს
ს/კ : 405231663
მის: შ. რუსთაველის გამზ. №37

მისამართი:
ქალაქი თბილისი, ოსმალიანის ქუჩა □15,19
ოსმალიანის I ჩიხის შენობის შესახვევი □13
ს.კ.: №01.17.01.134.056

თანამდებობა	გვარი	ხელმოწერა
დირექტორი	[illegible]	

პროექტის ავტორები

თანამდებობა	გვარი	ხელმოწერა
მთავარი არქიტექტორი	ნ. გოგეშვილი	
უმცროსი არქიტექტორი	ნ. ხარაბიშვილი	
უმცროსი არქიტექტორი	ა. ცაცუა	

დამკვეთი

გვარი

გ. სიჭინავა

პირობითი აღნიშვნები

საპროექტო საზღვარი

	სახანძრო სისტემების ოთახი		სახანძრო მილსადენი
	პანრუსაშენები		სახანძრო მანყურებლებისათვის ავზირის სისტემა
	კედლის მორევადირე		მექანიკური განიავება
EXIT	გასასვლელი		ხელის ცეცხლმაქრი
	სახანძრო მანგების ხელით სამართავი პულტები		წერტილური და ხაზოვანი გაბმების სისტემა
	ღუნვების სისტემა		

ტექნიკურ ეკონომიკური მაჩვენებლები

ჯიბის უძრველი და სადრენაჟო	135.08
სამხოვრებელი	355.22
საზაფხულო ფართი	142.13
დამხმარე ფართი	3.29

ნახაზის სახელწოდება

გეგმა ნისნულზე +47.10

მასშტაბი	ფორმატი	თარიღი
1:200	ა3	2023 წ.
ფურცელი	ნიშნული	
22		

0 12.5 25 50

მრავალფუნქციური კომპლექსი

აპ არქიტექტს
ს/კ : 405231663
მის: ზ. რუსთაველის გამზ. №37



მისამართი:
ქალაქი თბილისი, ოსმალიანის ქუჩა □15,19
ოსმალიანის ქუჩა/ზ.ავალიშვილის მიმდებარე □13
ს.კ.: №01.17.01.134.056

პროექტის ავტორები

თანამდებობა	გვარი	ხელმოწერა
მთავარი არქიტექტორი	ნ. გოგეშვილი	
უმცროსი არქიტექტორი	ნ. ხარაბიშვილი	
უმცროსი არქიტექტორი	ა. ცაავა	

დამკვეთი
გვარი
გ. სიჭინავა

პირობითი აღნიშვნები

საპროექტო საზღვარი

	სახანძრო სისტემის ღილაკი		სახანძრო მილსადენი
	პატრიოტებელი		სახანძრო მანქანისათვის შესვლის სისტემა
	ჯუჯლზე მორგებირე		მექანიკური ვენტილაცია
EXIT	გასასვლელი		ხელის ცეცხლმაქრი
	სახანძრო მანქანის სრული სანორმო პერიმეტრი		წერტილური ღილაკიანი განგაშის სისტემა
	ტუნელის სისტემა		

ტექნიკურ ეკონომიკური მაჩვენებლები

ბინის უკრედი და სადარბაზო	134.25
სამსოვრებელი	274.06
საზაფხულო ფართი	125.09
დამხმარე ფართი	3.29

ნახაზის სახელწოდება

გეგმა ნისნულზე +50.40

მასშტაბი	ფორმატი	თარიღი
1:200	ა3	2023 წ.
ფურცელი	ნიმნელი	
23		

0 12.5 25 50



მრავალფუნქციური კომპლექსი

აპ არქიტექტს
ს/კ : 405231663
მის: შ. რუსთაველის გამზ. №37

მისამართი:
ქალაქი თბილისი, ოსმალიანის ქუჩა □15,19
ოსმალიანის I ჩიხის/შ. ა. ბებუროვის მიმდინარე □13
ს.კ.: №01.17.01.134.056

თანამდებობა	გვარი	ხელმოწერა
დირექტორი	ი. ცაცუა	

პროექტის ავტორები

თანამდებობა	გვარი	ხელმოწერა
მთავარი არქიტექტორი	ნ. გოგებაშილი	
უმცროსი არქიტექტორი	ნ. ხარაბაძვილი	
უმცროსი არქიტექტორი	ა. ცაცუა	

დამკვეთი

გვარი

გ. სიჭინავა

პირობითი აღნიშვნები

საკადასტრო საზღვარი

სახანძრო სისტემის ორმანი	სახანძრო მილსადენი
პიდრანტი	სახანძრო მანქანისთვის წყლის სისტემა
ავტომატური მოქმედების	მექანიკური განიავება
გასაქრელი	ხელის ცეცხლმაქრი
სახანძრო მანქანის, ხელის საბრძოლო ტექნიკის	ავტომატური და ჩვეულებრივი განგების სისტემა
ღუნგის სისტემა	

ტექნიკურ ეკონომიკური მაჩვენებლები

ნიშნის უკრედი და სადარბაზო	56.88

ნახაზის სახელწოდება

გეგმა ნიშნულზე +53.70

მასშტაბი	ფორმატი	თარიღი
1:200	ა3	2023 წ.
ფურცელი	ნიშნული	
24		

0 12.5 25 50

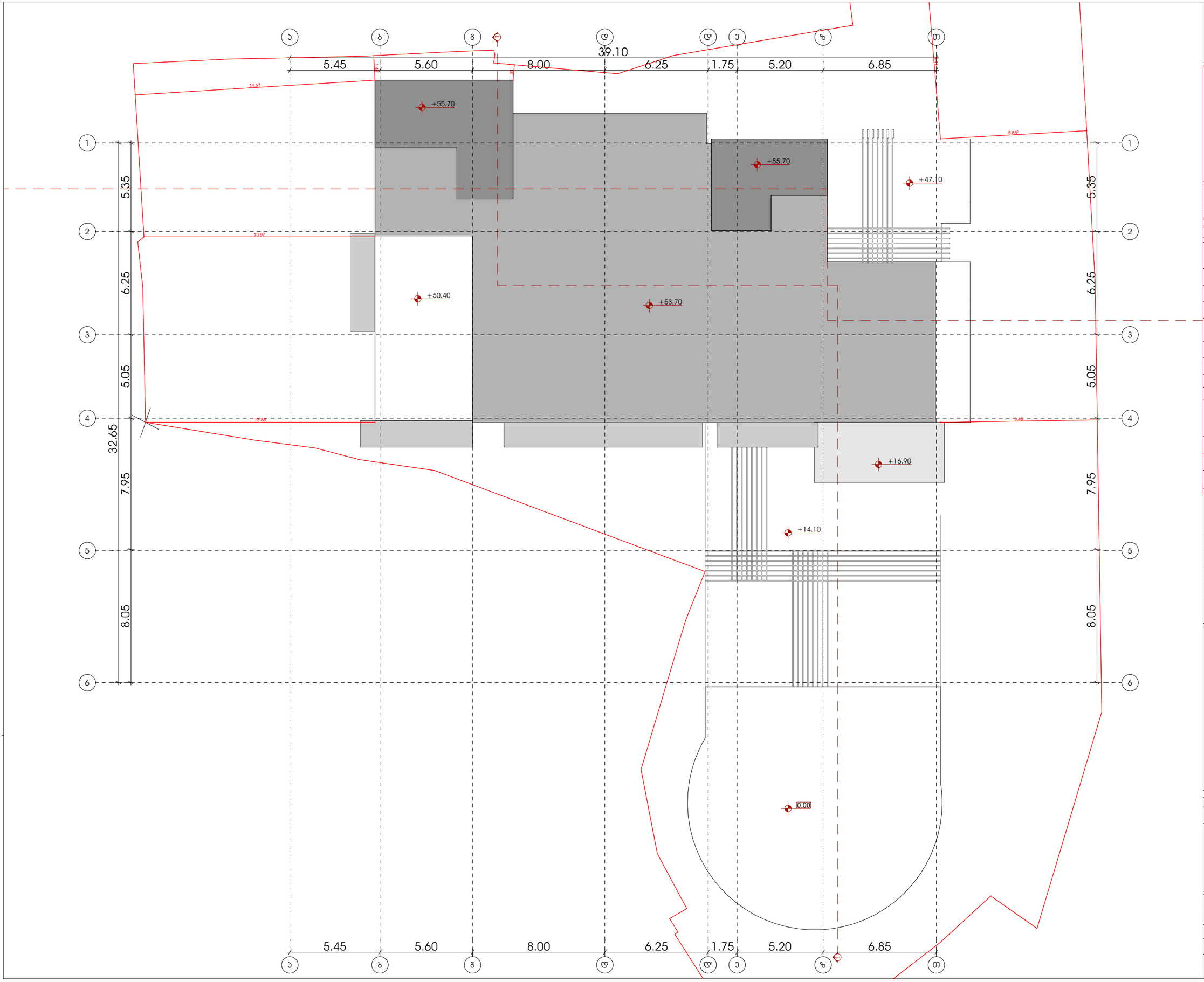

მრავალფუნქციური კომპლექსი

აპ არქიტექტს
ს/კ : 405231663
მის: შ. რუსთაველის გამზ. №37

მისამართი:
ქალაქი თბილისი, ოსმალიანის ქუჩა □15,19
ოსმალიანის I ჩიხის/შ. ს. მელიქიშვილის მე-3 ჩიხის მე-3 შესახვევი □13
ს.კ.: №01.17.01.134.056

თანამდებობა	გვარი	ხელმოწერა
დირექტორი	ი. ცაცუა	

პროექტის ავტორები

თანამდებობა	გვარი	ხელმოწერა
მთავარი არქიტექტორი	ნ. გოგუაშვილი	
უმცროსი არქიტექტორი	ნ. ხარაბაშვილი	
უმცროსი არქიტექტორი	ა. ცაცუა	

დამკვეთი

გვარი

გ. სიჭინავა

პირობითი აღნიშვნები

საპროექტო საზღვარი

სახანძრო სისტემების ორმხრი	სახანძრო მილსადენი
უპროსაჭიდე	სახანძრო განყოფილებასთან კავშირის სისტემა
ყვავლზე მორეკვირე	მექანიკური განიავება
გასასვლელი	ხელის ცეცხლმაქრი
სახანძრო განკვის სხვადა სამრთო სანიტარული პრილიები	ავტომატური და ხელოვანი განკვის სისტემა
ღუნკვის სისტემა	

ტექნიკურ ეკონომიკური მაჩვენებლები

ნახაზის სახელწოდება

სახურავის გეგმა

მასშტაბი	ფორმატი	თარიღი
1:200	ა3	2023 წ.
ფერცელი	ნიშნელი	
25		

0 12.5 25 50

კვანძი 1

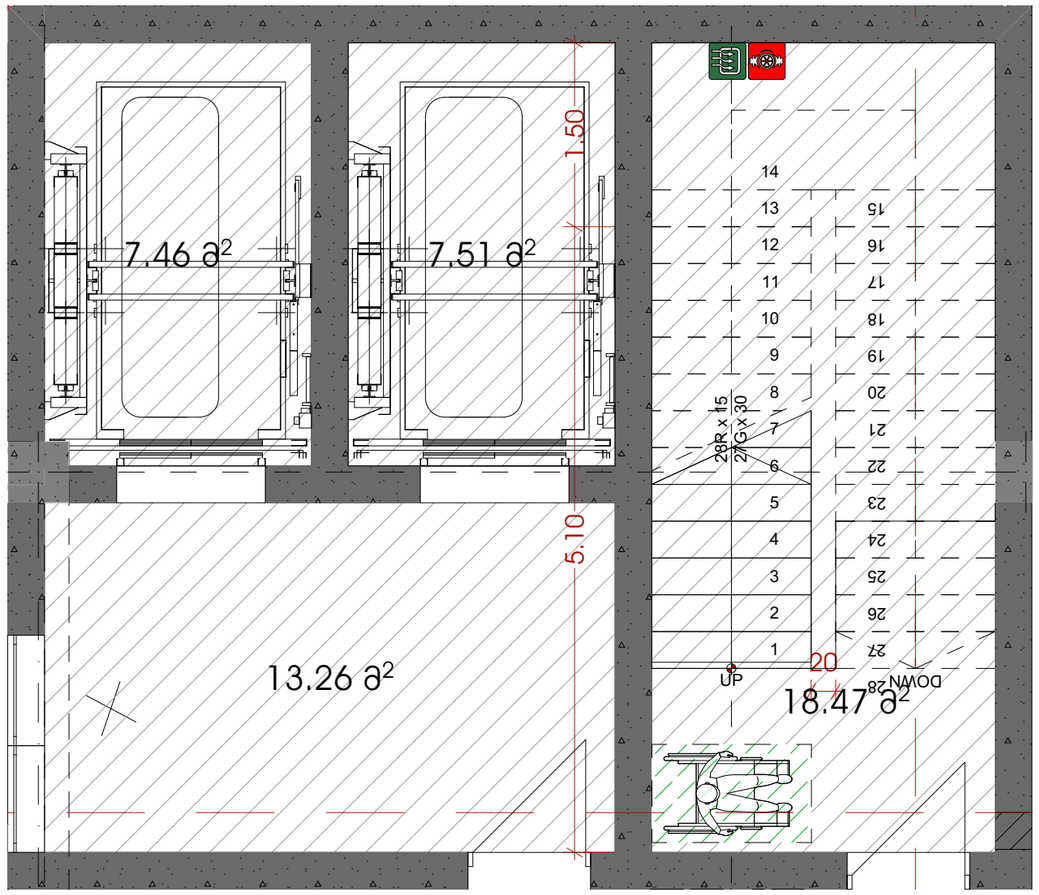

კვანძი 2

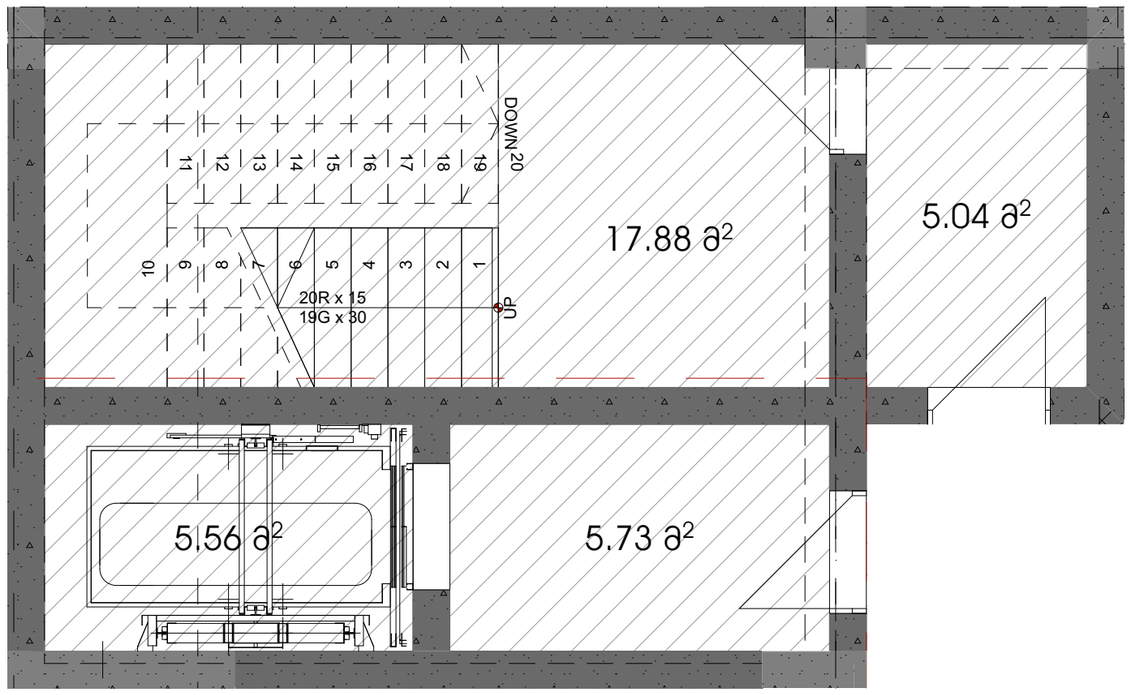

კვანძი 1

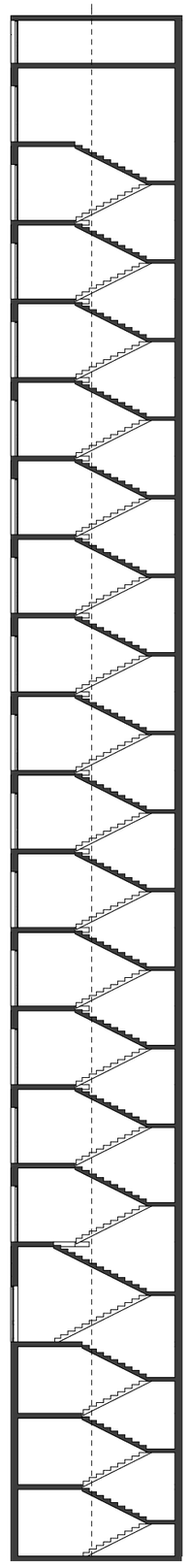

კვანძი 2

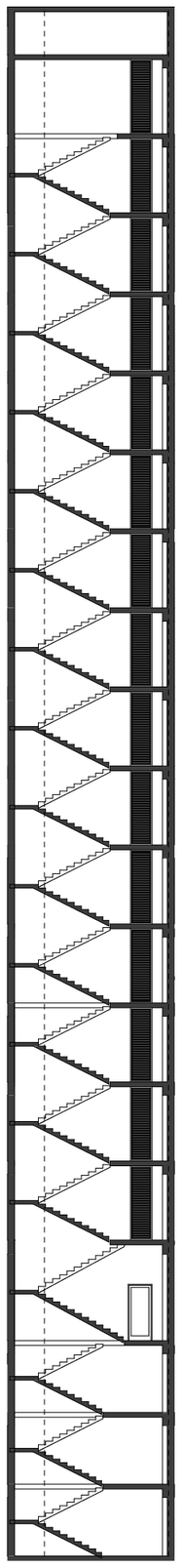

მრავალფუნქციური
კომპლექსი

აპ არქიტექტს
ს/კ : 405231663
მის: შ. რუსთაველის გამზ. №37

მისამართი:
ქალაქი თბილისი, ლესელიძის ქუჩა №15,19
ლესელიძის ქუჩაკვარტალი 3, მიწის ნაკვეთის მასივი №13
ს.კ.: №01.17.01.134.056

თანამდებობა	გვარი	ხელმოწერა
დირექტორი	[illegible]	

პროექტის ავტორები

თანამდებობა	გვარი	ხელმოწერა
მთავარი არქიტექტორი	ნ. გოგუაშვილი	
უმცროსი არქიტექტორი	ნ. ხარაბაშვილი	
უმცროსი არქიტექტორი	ა. ცაავა	

დამკვეთი

გვარი

გ. სიჭინავა

პირობითი აღნიშვნები

საევაკუაციო საზღვარი

	სახანძრო სისტემის ორმხრი		სახანძრო მილსადენი
	ავტომატური		სახანძრო გაფრქვევლებიანი სპრინკლერული სისტემა
	ხელით მართვადი		მექანიკური განიავება
EXIT	გასასვლელი		ხელის ცეცხლმაქრი
	სახანძრო განგაშის ხელით ჩართვის ღილაკი		ავტომატური ფუნქციონირებადი განგაშის სისტემა
	ტუნელის სისტემა		

ტექნიკურ ეკონომიკური მაჩვენებლები

ნახაზის სახელწოდება

სახურავის გეგმა ნიშნულზე +53.66

მასშტაბი	ფორმატი	თარიღი
1:50, 1:250	ა3	2023 წ.
ფურცელი	ნიშნული	
26		

0 12.5 25 50

ჯვეთი 1

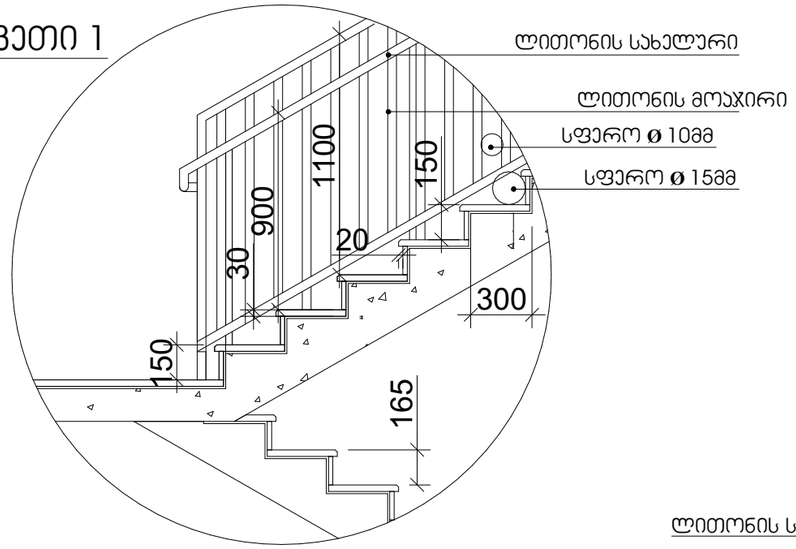

სახელური

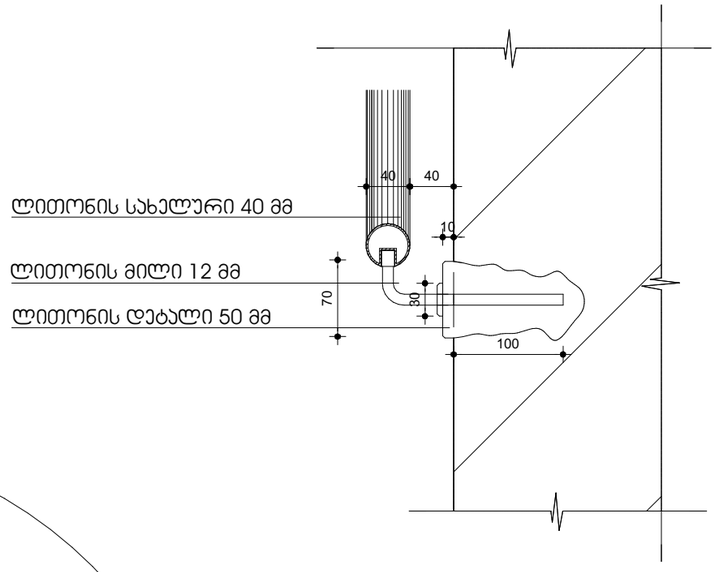

ჯვეთი 2

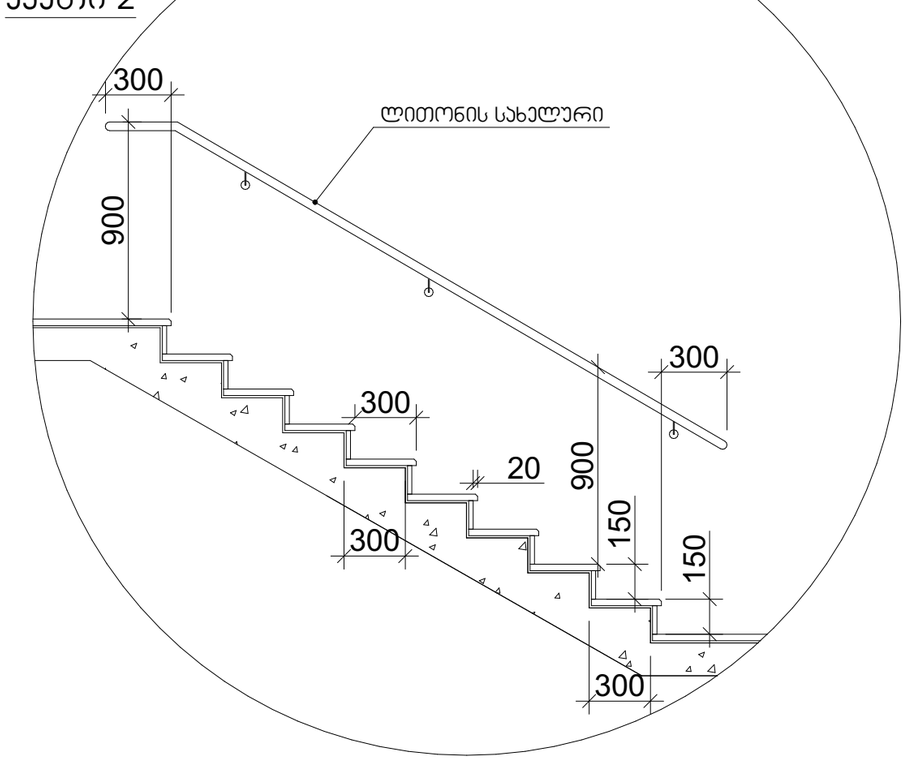

შენიშვნები:

1. ყველა კიბეს (მათ შორის გარე კიბეს) ყოველი საფეხურის და საბიჯელის 40 მმ სავალ ნაწილს, რომელიც იზომება საფეხურის ნაშვერიდან თარაზულად, ექნება ერთგვაროვანი ფერის მქონე ზედაპირი, რომელიც საფეხურის დანარჩენი ნაწილისგან მკვეთრად განსხვავებული იქნება (მუქი ღია ფონზე). ხილვადი კონტრასტი გაგრძელდება ყოველი საფეხურის ერთი კიდიდან საფეხურის მეორე კიდემდე.

2. მისაწვდომი გზაკიბის საზღვრებში იატაკის ზედაპირები იქნება მდგრადი, მყარი და არასრიალა.

3. კიბის საფეხურების განსხვავებული მონიშვნა იქნება გამძლე.

4. შენობის გარეთ მდებარე კიბის საფეხურები და ბაქნები ისე დაგეგმარდება, რომ სავალ ზედაპირზე წყალი არ დაგროვდება.

5. გასანათებელი სამუალებები უზრუნველყოფს კიბეების განათებას, რომელიც გაიზომება საბიჯელების ზედაპირების და ბაქნების ზედაპირების ცენტრში გაზომვისას საფეხურის წინაპირიდან 600 მმ-ის საზღვრებში, შემდეგი წესის შესაბამისად:

- არაუმცირეს 11 ლუქსი განათება.
- არაუმცირეს 110 ლუქსი განათება, კიბით სარგებლობის დროს.
- კიბების გამოყენებისას 11 ლუქსიდან 110 ლუქსზე გადასვლა შესაძლებელი უნდა იყოს განათების სამართავებით უზრუნველყოფილი ავტომატური, მოძრავი სენსორული ტიპის განათების ჩამრთველებით, რომლებიც შეესაბამება ყველა ქვემოთ ჩამოთვლილს:
- განათების სამართავები აღჭურვილი იქნება საიმედო ოპერაციული სისტემით და შეფასებული იქნება ამ მიზნით გამოყენებისთვის.
- მოძრავი სენსორი გააქტიურდება დამკავებლის მოძრაობით საფეხურებზე ან საფეხურების ბაქნებზე.
- განათების გამააქტიურებლები დაყენებული იქნება არაუმცირეს 15 წუთიანი მოქმედების პერიოდით.
- გზა– კიბის განათება ჩაირთვება ავტომატური სენსორული ჩამრთველებით, ასეთის არსებობის შემთხვევაში, ისე, რომ შესასვლელში მდებარე ბაქანზე, შესასვლელში მდებარე ბაქნის მოსაზღვრე თითოეულ კიბის მარშსა და შესასვლელში მდებარე ბაქნის ზემოთ და ქვემოთ მდებარე ბაქნებზე მე–4 პუნქტით დადგენილი განათებულობის დონე საფეხურის გამოყენებამდე იქნება უზრუნველყოფილი.
- კიბის სახელურები და ნებისმიერი კედელი ან მათ მომიჯნავედ მდებარე სხვა ზედაპირი არ იქნება ბასრი ან უხეში ელემენტების შემცველი.
- კიბის სახელურები არ იტრიალებს მათი ბუდეების საზღვრებში.

მრავალფუნქციური კომპლექსი

აპ არქიტექტს
ს/კ : 405231663
მის: შ. რუსთაველის გამზ. №37

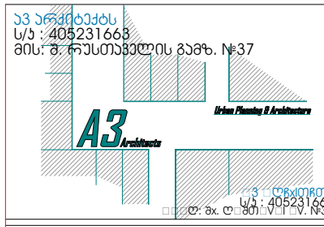

მისამართი:
ქალაქი თბილისი, ლესელიძის ქუჩა □15,12
ლესელიძის ქუჩაგაგრძელება 3 □ მიწაკვეთის მეშვიდე □13
ს.კ.: №01.17.01.134.056



პროექტის ავტორები

თანამდებობა	გვარი	ხელმოწერა
მთავარი არქიტექტორი	ნ. გოგეშვილი	
უმცროსი არქიტექტორი	ნ. ხარებავილი	
უმცროსი არქიტექტორი	ა. ცაავა	

დამკვეთი

გვარი

გ. სიჭინავა

პირობითი აღნიშვნები

საევაკუაციო საზღვარი

	სახანძრო სისტემების ორმხრი		სახანძრო მილსადენი
	ავტომატური		სახანძრო მანყორციელებასთან ავშირის სისტემა
	ავტომატური მორეაგირე		მექანიკური ვენტილაცია
	გასასვლელი		ხელის ცეცხლმაქრი
	სახანძრო ვენტილის ხელით ამოქრილი ყუთი		ელექტრული დაკავშირების ვენტილი
	ტუნელის სისტემა		

ტექნიკურ ეკონომიკური მაჩვენებლები

ნახაზის სახელწოდება

მასშტაბი	ფორმატი	თარიღი
	A3	2023 წ.
ფერცელი	ნიშნული	
27		

0 12.5 25 50

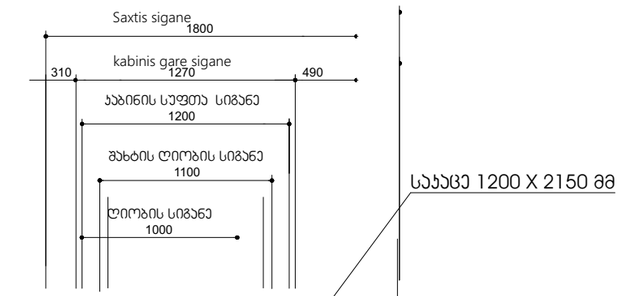

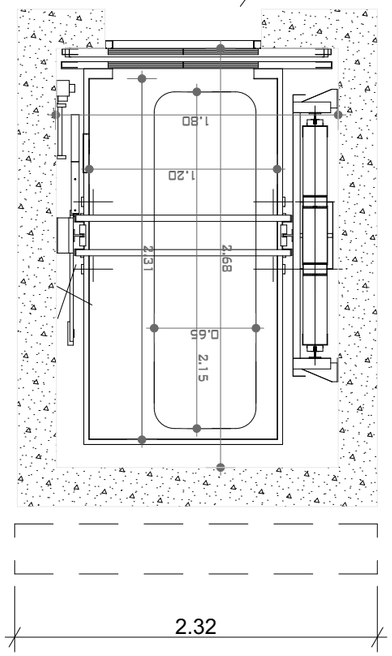

ლიფტის ტექნიკური მახასიათებლები

ლიფტის შახტის გაბარიტები 1800X2670 მმ
ლიფტის კაბინის შიგა გაბარიტები 1200X2300
ლიფტის კარის სუფთა სიგანე 1000 მმ
ლიფტის კარის ცეცხლმედეგობა 90 წთ
ლიფტის ტვირთამწეობა 1275 კგ (17 კაცი)
ლიფტის მოძრაობის სიჩქარე 1.75 მ/წმ

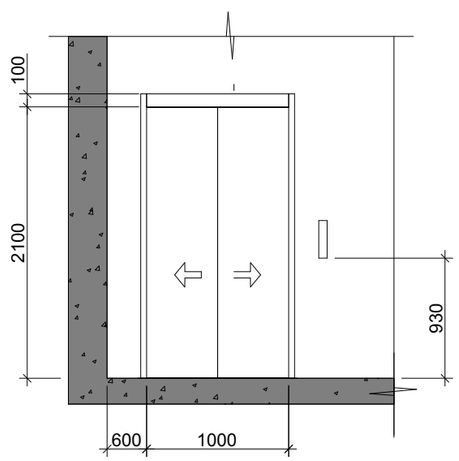

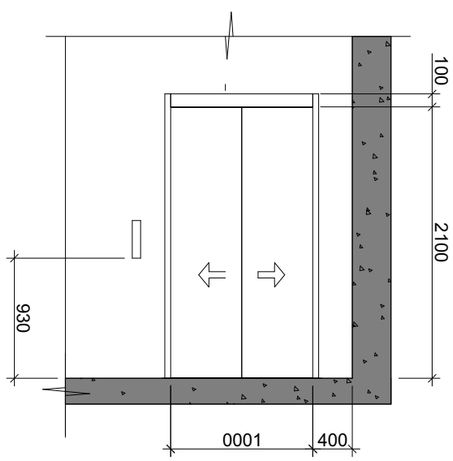

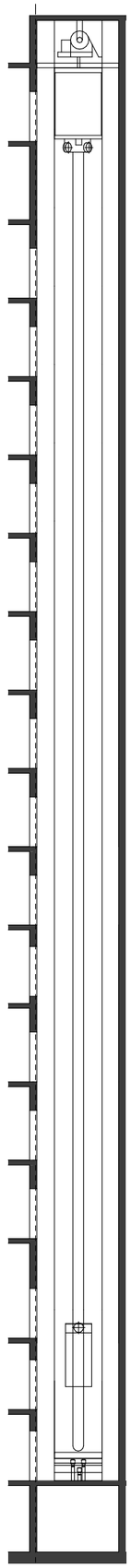

შენიშვნები:

შენობაში გამოყენებულია 408-ე ქვეთავის შესაბამისი შეზღუდული გამოყენების ლიფტი.

- ლიფტი შესაბამისობაში იქნება ASME A17.1/CSA B44 სტანდარტთან.
- ლიფტის გამოსაძახებელი ღილაკები და კლავიშები შესაბამისობაში იქნება 407.2.1 ქვეთავთან.
- ფოიეს სიგნალები შესაბამისობაში იქნება 407.2.2 ქვეთავთან.
- ლიფტის შახტებთან განთავსებული ნიშნები შესაბამისობაში იქნება 407.2.3 ქვეთავთან.
- ლიფტის კაბინის ბალანსირება შესაბამისობაში იქნება 407.4.4–ე ქვეთავთან.
- ლიფტის კაბინის განათება შესაბამისობაში იქნება 407.4.5–ე ქვეთავთან.
- ლიფტის კაბინის სამართავები შესაბამისობაში იქნება 407.4.6–ე ქვეთავთან. მართვის პანელები განთავსდება გვერდითა კედლის ცენტრში.
- კაბინის სამართავების აღნიშვნები და მითითებები შესაბამისობაში იქნება 407.4.7–ე ქვეთავთან.
- კაბინაში მოწყობა 407.4.10–ე ქვეთავის შესაბამისი საავარიო სიგნალიზაციის მექანიზმები.

მრავალფუნქციური კომპლექსი

A3 არქიტექტს
ს/კ : 405231663
მის: შ. რუსთაველის გამზ. №37

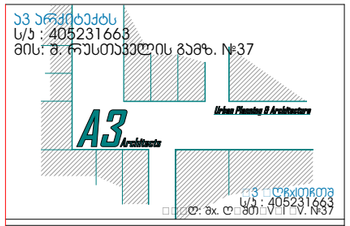

მისამართი:
ქალაქი თბილისი, ვაკე-საბურთალოს რაიონი, ლესელიძის ქუჩა №15,17
ფუნიკულიორის ქუჩა №3, ბაგრატიონის მასივი №13
ს.კ.: №01.17.01.134.056



პროექტის ავტორები

თანამდებობა	გვარი	ხელმოწერა
მთავარი არქიტექტორი	ნ. გოგეშვილი	
უმცროსი არქიტექტორი	ნ. ხარაბიშვილი	
უმცროსი არქიტექტორი	ა. ცაცუა	

დამკვეთი

გვარი

გ. სიჭინავა

პირობითი აღნიშვნები

საევაკუაციო საზღვარი

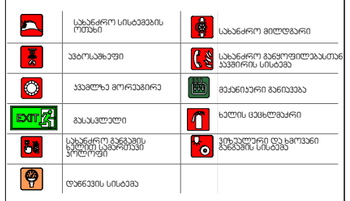

ტექნიკურ ეკონომიკური მაჩვენებლები

ნახაზის სახელწოდება

სახურავის გეგმა ნიშნულზე +53.66

მასშტაბი	ფორმატი	თარიღი
1:238.27	ა3	2023 წ.
ფერცელი	ნიშნული	
28		

0 12.5 25 50