სართულის გეგმა ნიშ.+0,00

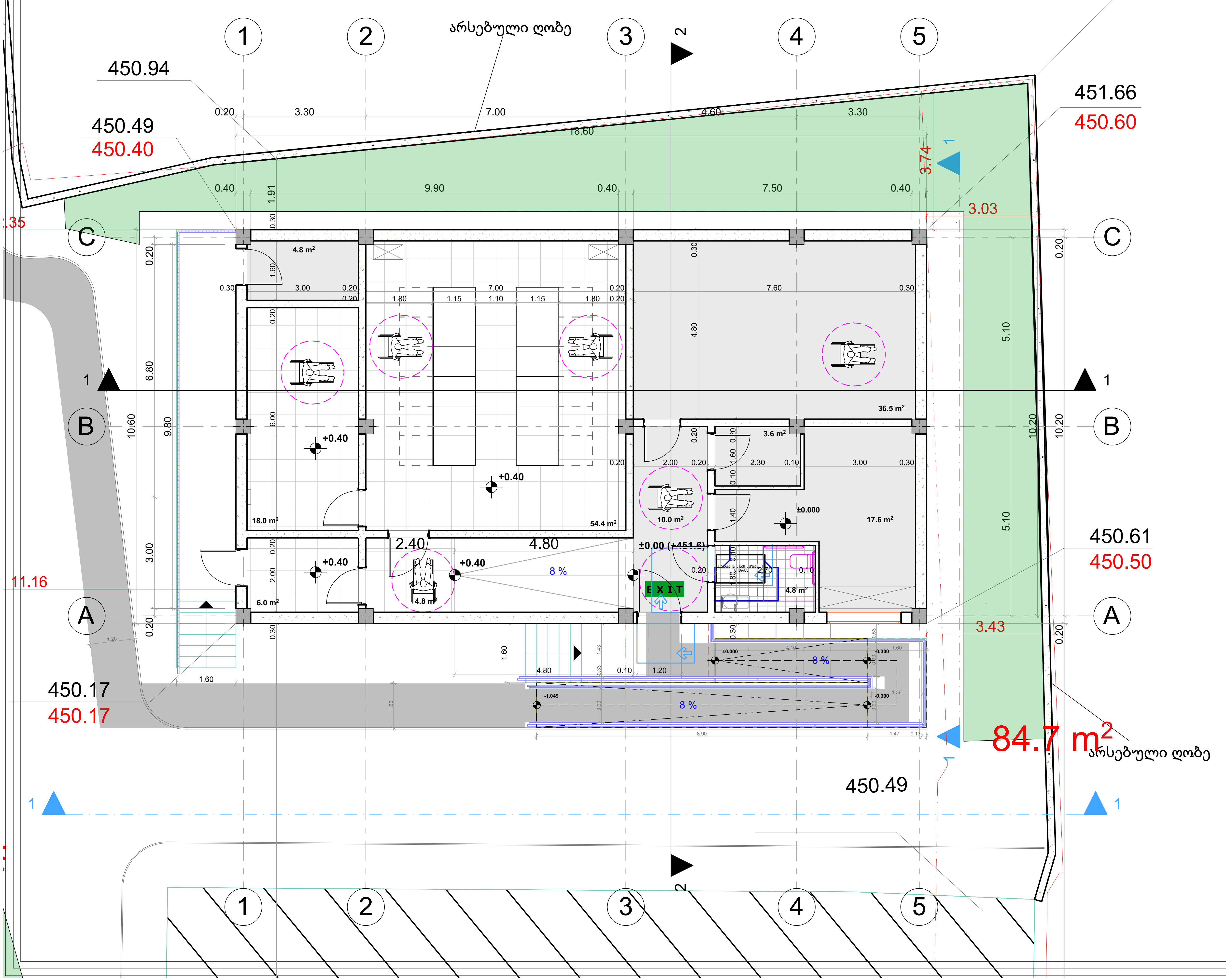

ფორმატი A-3	2021 წ.

შენიშვნები:

1. ნახაზზე ზომები მოცემულია სანტიმეტრებში.
2. ნახაზზე ნიშნულები მოცემულია მეტრებში.
3. ნახაზის ყველა ცვლილება მშენებლობისას შეთანხმებული უნდა იყოს პროექტის ავტორთან.

ტექნიკურ-ეკონომიკური მაჩვენებლები:

საერთო ფართობი - 160.5 კვ.მ

ექსპლიკაცია :

±0.00 (+451.6)

დამკვეთი:	
მისამართი:	ქალაქი თბილისი , ტერენტი გრანელის ქუჩა N17, ს/კ 01.16.06.019.013;
პროექტის სახელწოდება	დამხმარე ტექნიკური შენობა

თანამდებობა	სახელი გვარი	ხელმოწერა
დირექტორი:	ოთარ ხუხაშვილი	
პრ. მთ. არქ.:	ლევან ხუხაშვილი	
ავტორები:		
შეასრულა:		

ნახაზის დასახელება:

სტადია:	ფურცელი:	რაოდენობა:	მასშტაბი:
ა.პ.	A- ---	--	1:100

სახურავის გეგმა ნიშ.+4,30

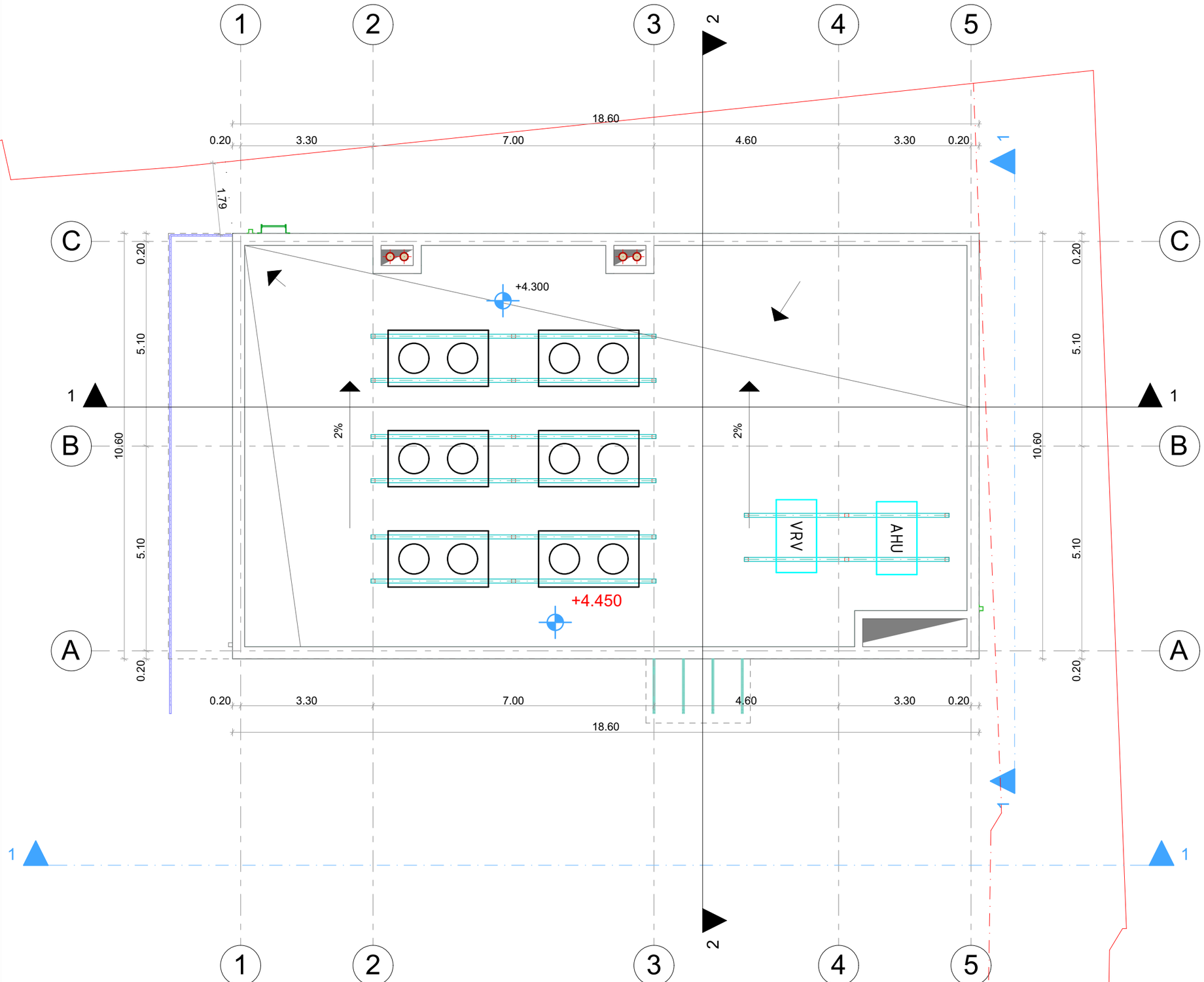

ფორმატი	A-3	2021 წ.

შენიშვნები:

1. ნახაზზე ზომები მოცემულია სანტიმეტრებში.
2. ნახაზზე ნიშნულები მოცემულია მეტრებში.
3. ნახაზის ყველა ცვლილება მშენებლობისას შეთანხმებული უნდა იყოს პროექტის ავტორთან.

ტექნიკურ-ეკონომიკური მაჩვენებლები:

ექსპლიკაცია :

±0.00 (+451.6)

დამკვეთი:			
მისამართი:	ქალაქი თბილისი , ტერენტი გრანელის ჩიხი N17, ს/კ 01.16.06.019.013;		
პროექტის სახელწოდება	დამხმარე ტექნიკური შენობა		
თანამდებობა	სახელი გვარი	ხელმოწერა	
დირექტორი:	ოთარ ხუხაშვილი		
პრ. მთ. არქ.:	ლევან ხუხაშვილი		
ავტორები:			
შესასრულა:			

ნახაზის დასახელება:

სტადია:	ფურცელი:	რაოდენობა:	მასშტაბი:
ა.პ.	A- ---	--	1:100

მისაწვდომობა

სართულის გეგმა ნიშ.+0,00

451.90

1 2 3 4 5

არსებული ღობე

450.94

450.49
450.40

451.66
450.60

0.20 3.30 7.00 4.60 3.30
18.60

0.40 9.90 0.40 7.50 0.40

3.03

.35

C

B

A

4.8 m²
3.00 0.20 0.30 0.20
1.80 1.15 7.00 1.10 1.15 1.80 0.20 0.20
0.30 7.60 0.30
4.80
36.5 m²
3.6 m²
0.20 2.00 0.20 2.30 0.10 3.00 0.30
1.60 0.10 0.10
0.40
±0.000
17.6 m²
2.80
10.0 m²
1.40
±0.000 (+451.6)
4.8 m²
0.20 0.10
1.80 0.10
2.70
0.30
1.60
4.10 1.60
±0.000 -0.300
8 %
-1.049 -0.300
1.86
8.90 1.47 0.13

0.20 6.80 9.80 10.60
0.20 3.00 0.20
5.10 10.20
5.10

+0.40
+0.40
+0.40
+0.40

18.0 m²
54.4 m²
6.0 m²
4.8 m²
2.40
4.80
8 %
E X I T

1.20 1.60 1.20 0.20 0.33 1.43 0.10 1.20 0.90 1.20 0.90 0.33 0.33

11.16

450.17
450.17

450.61
450.50

3.43

84.7 m²

არსებული ღობე

450.49

1 2 3 4 5

ვორძატი A-3 2021 წ.

შენიშვნები:

1. ნახაზზე ზომები მოცემულია სანტიმეტრებში.
2. ნახაზზე ნიშნულები მოცემულია მეტრებში.
3. ნახაზის ცვლილება მშენებლობისას შეთანხმებული უნდა იყოს პროექტის ავტორთან.

ტექნიკურ-ეკონომიკური მაჩვენებლები:

ექსპლიკაცია :

±0.00 (+451.6)

დამკვეთი:		
მისამართი:	ქალაქი თბილისი , ტერენტი გრანელის ქუჩა N17, ს/კ 01.16.06.019.013;	
პროექტის სახელწოდება	დამხმარე ტექნიკური შენობა	
თანამდებობა	სახელი გვარი	ხელმოწერა
დირექტორი:	ოთარ ხუხაშვილი	
პრ. მთ. არქ.:	ლევან ხუხაშვილი	
ავტორები:		
შესრულა:		

ნახაზის დასახელება:

სტადია:	ფურცელი:	რაოდენობა:	მასშტაბი:
ა.პ.	A- ---	--	1:100

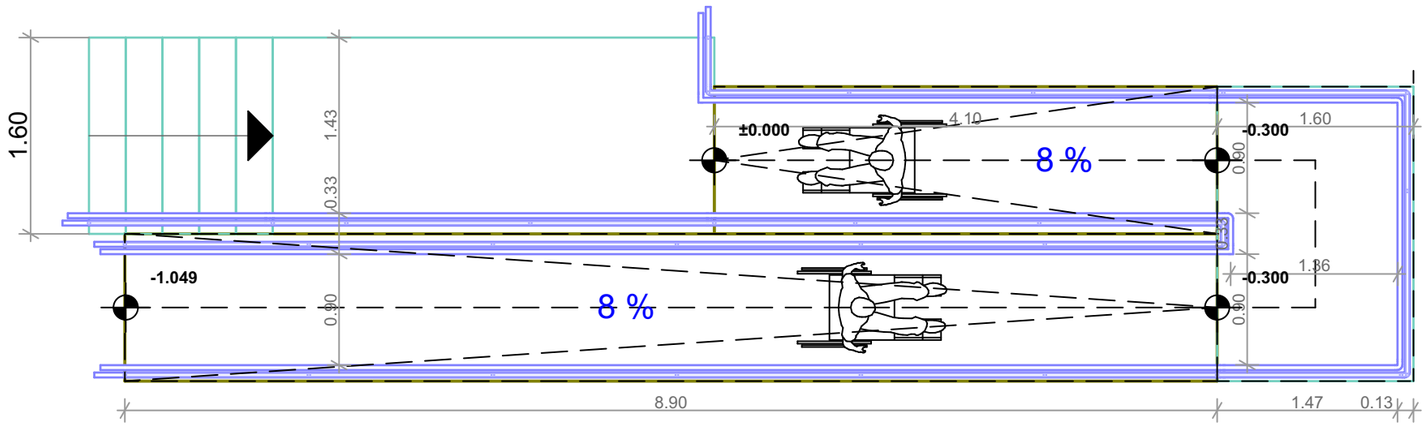

ფორმატი	A-3	2021 წ.

შენიშვნები:

1. ნახაზზე ზომები მოცემულია სანტიმეტრებში.
2. ნახაზზე ნიშნულები მოცემულია მეტრებში.
3. ნახაზის ცვლა ცვლილება მშენებლობისას შეთანხმებული უნდა იყოს პროექტის ავტორთან.

ტექნიკურ-ეკონომიკური მაჩვენებლები:

ექსპლიკაცია :

±0.00 (+451.6)

დამკვეთი:	
მისამართი:	ქალაქი თბილისი , ტერენტი გრანელის ჭუჭა N17, ს/კ 01.16.06.019.013;
პროექტის სახელწოდება	დამხმარე ტექნიკური შენობა

თანამდებობა	სახელი გვარი	ხელმოწერა
დირექტორი:	ოთარ ხუხაშვილი	
პრ. მთ. არქ.:	ლევან ხუხაშვილი	
ავტორები:		
შესრულა:		

ნახაზის დასახელება:

სტადია:	ფურცელი:	რაოდენობა:	მასშტაბი:
ა.პ.	A- ---	--	1:100

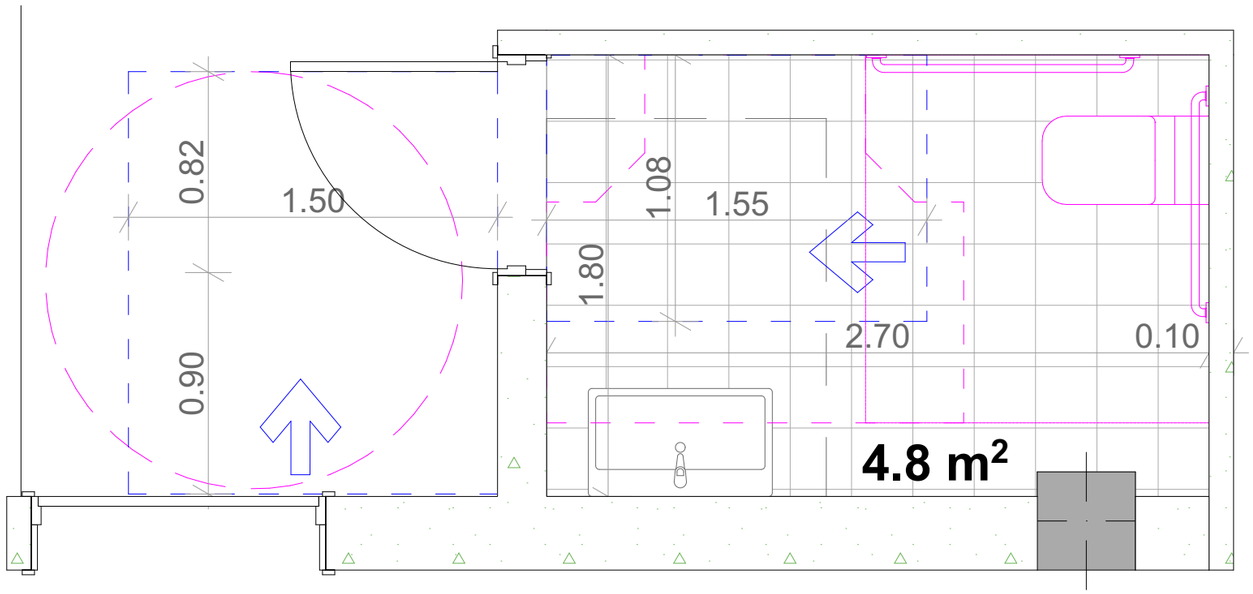

თავისუფალი სივრცე კართან მანევრირებისთვის – ანჯამიანი კარი ანჯამის მხრიდან მისაწვდომი – გამოწევით გაღება

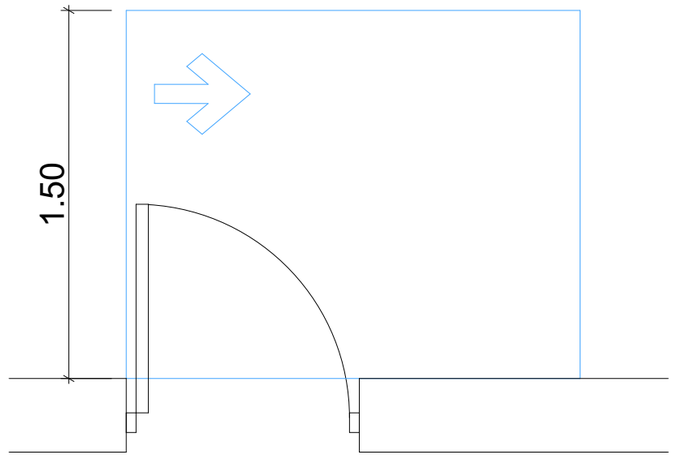

T ფორმის მოსატრიალებელი სივრცე

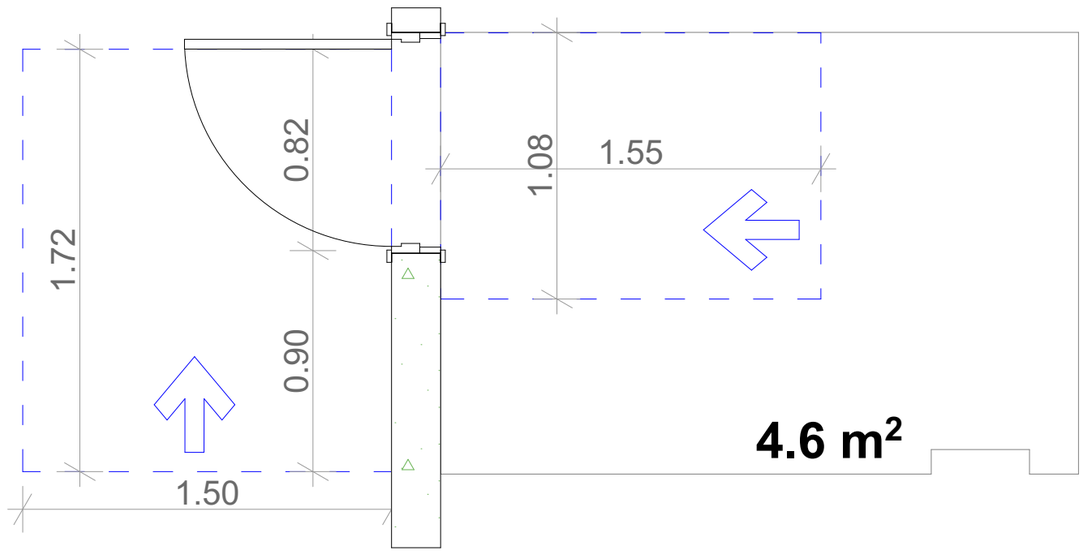

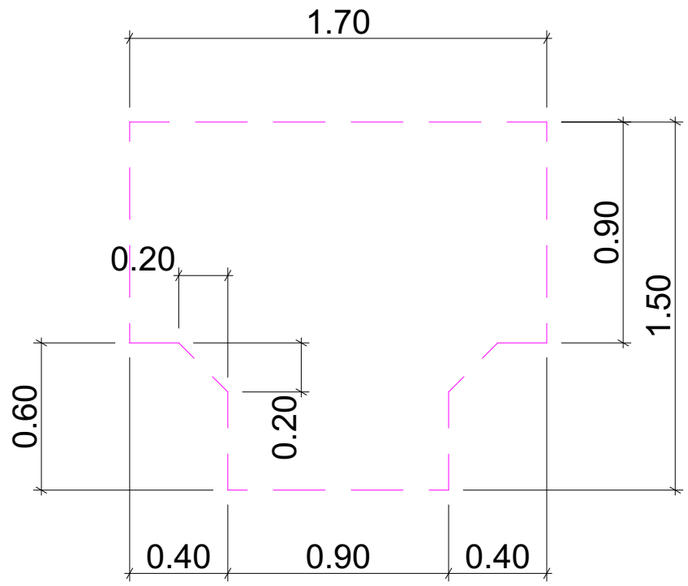

ფორმატი	A-3	2021 წ.

შენიშვნები:

1. ნახაზზე ზომები მოცემულია სანტიმეტრებში.
2. ნახაზზე ნიშნულები მოცემულია მეტრებში.
3. ნახაზის ცვლილება მშენებლობისას შეთანხმებული უნდა იყოს პროექტის ავტორთან.

ტექნიკურ-ეკონომიკური მაჩვენებლები:

ექსპლიკაცია :

±0.00 (+451.6)

დამკვეთი:	
მისამართი:	ქალაქი თბილისი , ტერენტი გრანელის ჩიხი N17, ს/კ 01.16.06.019.013;
პროექტის სახელწოდება	დამხმარე ტექნიკური შენობა

თანამდებობა	სახელი გვარი	ხელმოწერა
დირექტორი:	ოთარ ხუხაშვილი	
პრ. მთ. არქ.:	ლევან ხუხაშვილი	
ავტორები:		
შესრულა:		

ნახაზის დასახელება:

სტადია:	ფურცელი:	რაოდენობა:	მასშტაბი:
ა.პ.	A- ---	--	1:100

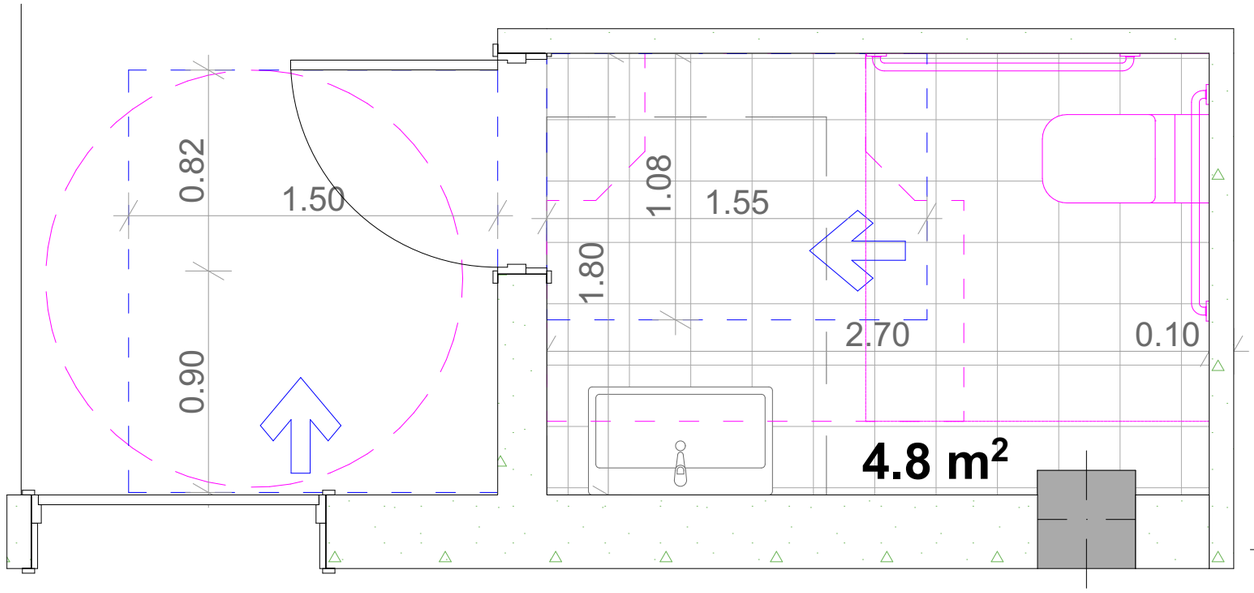

თავისუფალი სივრცე ფეხის ფალანგისთვის

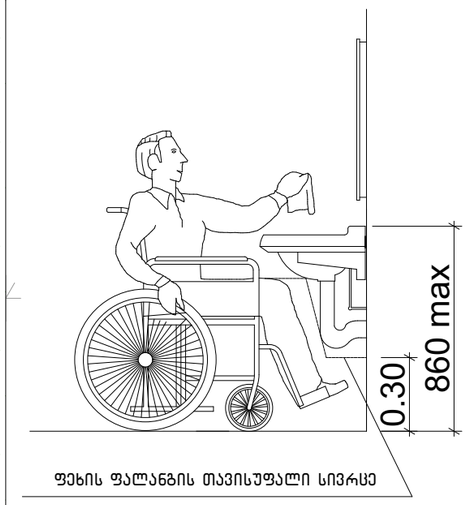

ხელსაბანის მდებარეობა

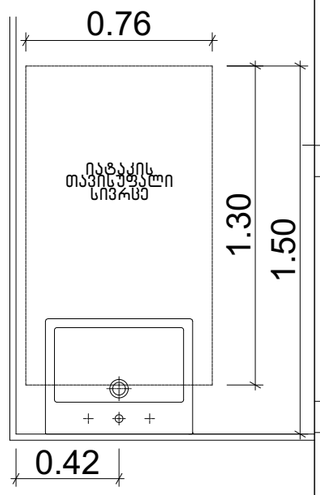

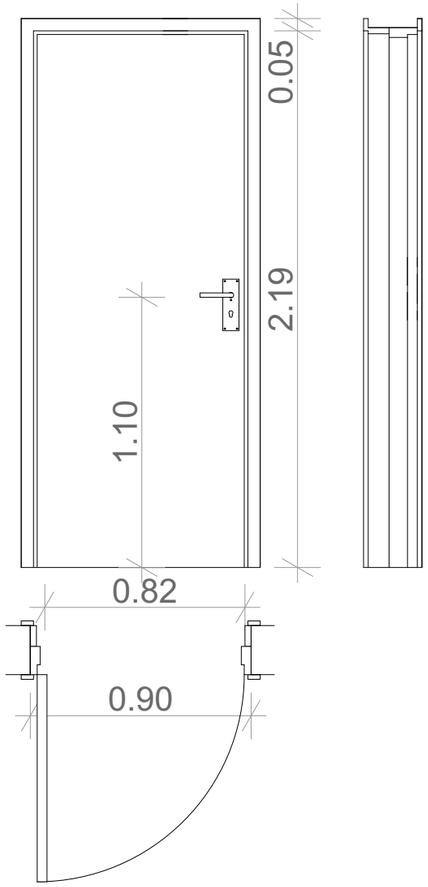

მისაწვდომი ტუალეტი საოფისე სივრცეში

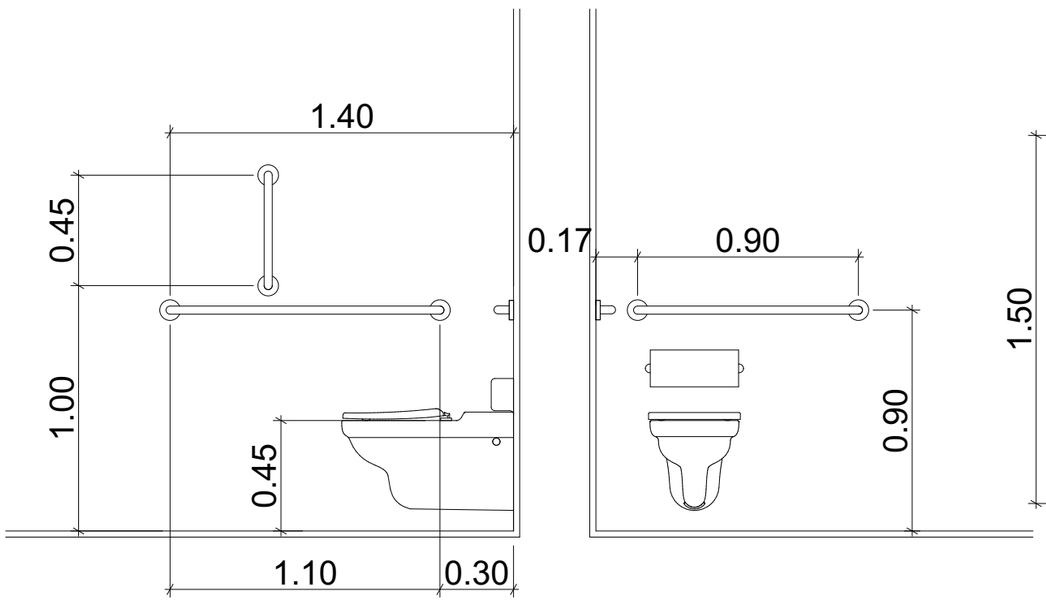

ფორმატი	A-3	2021 წ.

შენიშვნები:

1. ნახაზზე ზომები მოცემულია სანტიმეტრებში.
2. ნახაზზე ნიშნულები მოცემულია მეტრებში.
3. ნახაზის ცვლა ცვლილება მშენებლობისას შეთანხმებული უნდა იყოს პროექტის ავტორთან.

ტექნიკურ-ეკონომიკური მაჩვენებლები:

ექსპლიკაცია :

±0.00 (+451.6)

დამკვეთი:			
მისამართი:	ქალაქი თბილისი , ტერენტი გრანელის ქუჩა N17, ს/კ 01.16.06.019.013;		
პროექტის სახელწოდება	დამხმარე ტექნიკური შენობა		
თანამდებობა	სახელი გვარი	ხელმოწერა	
დირექტორი:	ოთარ ხუხაშვილი		
პრ. მთ. არქ.:	ლევან ხუხაშვილი		
ავტორები:			
შესასრულა:			

ნახაზის დასახელება:

სტადია:	ფურცელი:	რაოდენობა:	მასშტაბი:
ა.პ.	A- ---	--	1:100

გასასვლელის განათებული ნიშანი

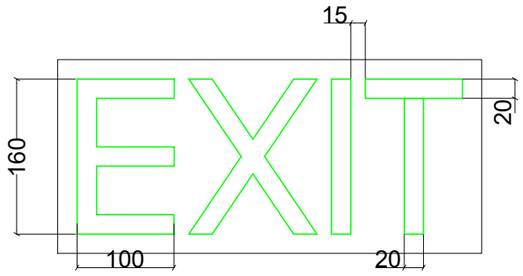

ნიშანი ამოგბურცული სიმბოლოებით და ბრაილით გზა-კიბის შესასვლელთან და გარეთ გამავალ ყველა კართან



ზორმატი A-3 2021 წ.

შენიშვნები:

1. ნახაზზე ზომები მოცემულია სანტიმეტრებში.
2. ნახაზზე ნიშნულები მოცემულია მეტრებში.
3. ნახაზის ყველა ცვლილება მშენებლობისას შეთანხმებული უნდა იყოს პროექტის ავტორთან.

ტექნიკურ-ეკონომიკური მაჩვენებლები:

ექსპლიკაცია :

±0.00 (+451.6)

დამკვეთი:		
მისამართი:	ქალაქი თბილისი , ტერენტი გრანელის ქუჩა N17, ს/კ 01.16.06.019.013;	
პროექტის სახელწოდება	დამხმარე ტექნიკური შენობა	
თანამდებობა	სახელი გვარი	ხელმოწერა
დირექტორი:	ოთარ ხუხაშვილი	
პრ. მთ. არქ.:	ლევან ხუხაშვილი	
ავტორები:		
შესრულა:		

ნახაზის დასახელება:

სტადია:	ფურცელი:	რაოდენობა:	მასშტაბი:
ა.პ.	A- ---	--	1:100

ნიშანი ჰიქტოგრამებით, ამობურცული ნიშნებით და ბრაილით გათვალისწინებით მისაწვდომ ტუალეტებთან ჯარის მომიჯნავედ

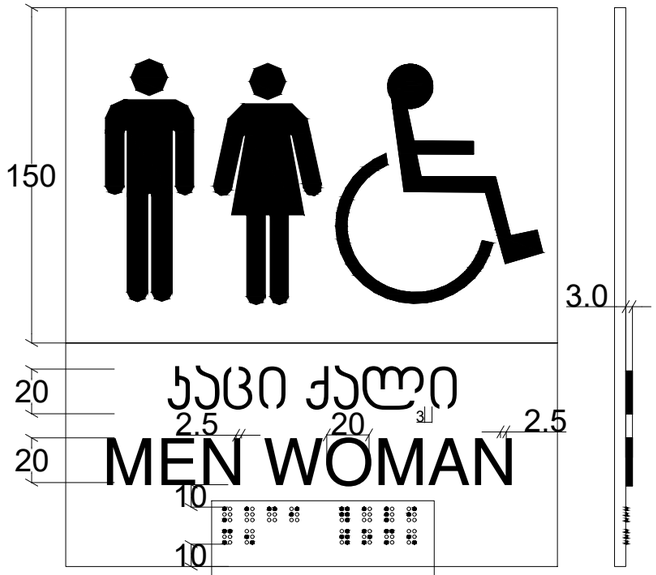

სიმბოლოების სიღრმე

0.8

ბრაილის სიღრმე

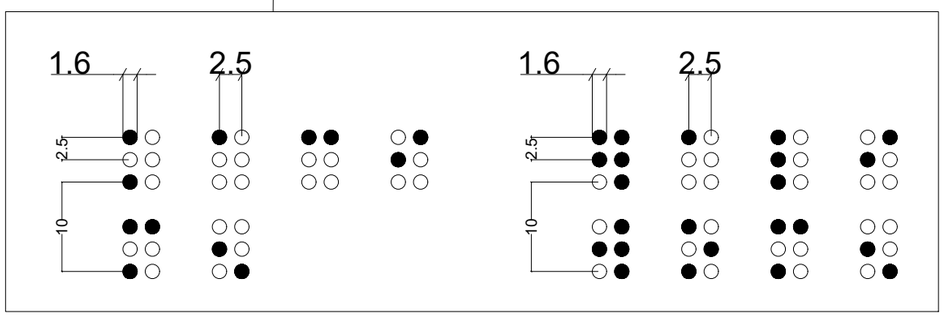

ფორმატი	A-3	2021 წ.

შენიშვნები:

1. ნახაზზე ზომები მოცემულია სანტიმეტრებში.
2. ნახაზზე ნიშნულები მოცემულია მეტრებში.
3. ნახაზის ცვლა ცვლილება მშენებლობისას შეთანხმებული უნდა იქნეს პროექტის ავტორთან.

ტექნიკურ-ეკონომიკური მაჩვენებლები:

ექსპლიკაცია :

±0.00 (+451.6)

დამკვეთი:		
მისამართი:	ქალაქი თბილისი , ტერენტი გრანელის ქუჩა N17, ს/კ 01.16.06.019.013;	
პროექტის სახელწოდება	დამხმარე ტექნიკური შენობა	
თანამდებობა	სახელი გვარი	ხელმოწერა
დირექტორი:	ოთარ ხუხაშვილი	
არ. მთ. არქ.:	ლევან ხუხაშვილი	
ავტორები:		
შესრულა:		

ნახაზის დასახელება:

სტადია:	ფურცელი:	რაოდენობა:	მასშტაბი:
ა.პ.	A- ---	--	1:100