საკადასტრო გეგმა

საჯარო რეესტრის ეროვნული სააგენტო

საკადასტრო კოდი: **01.10.13.033.100**

განცხადების ნომერი: **882020727883**

მომზადების თარიღი: **08/10/2020**

ნაკვეთის დანიშნულება: **არასასოფლო სამეურნეო**

ფართობი: **7604 კვ.მ (WGS 84 / UTM zone 38N)**

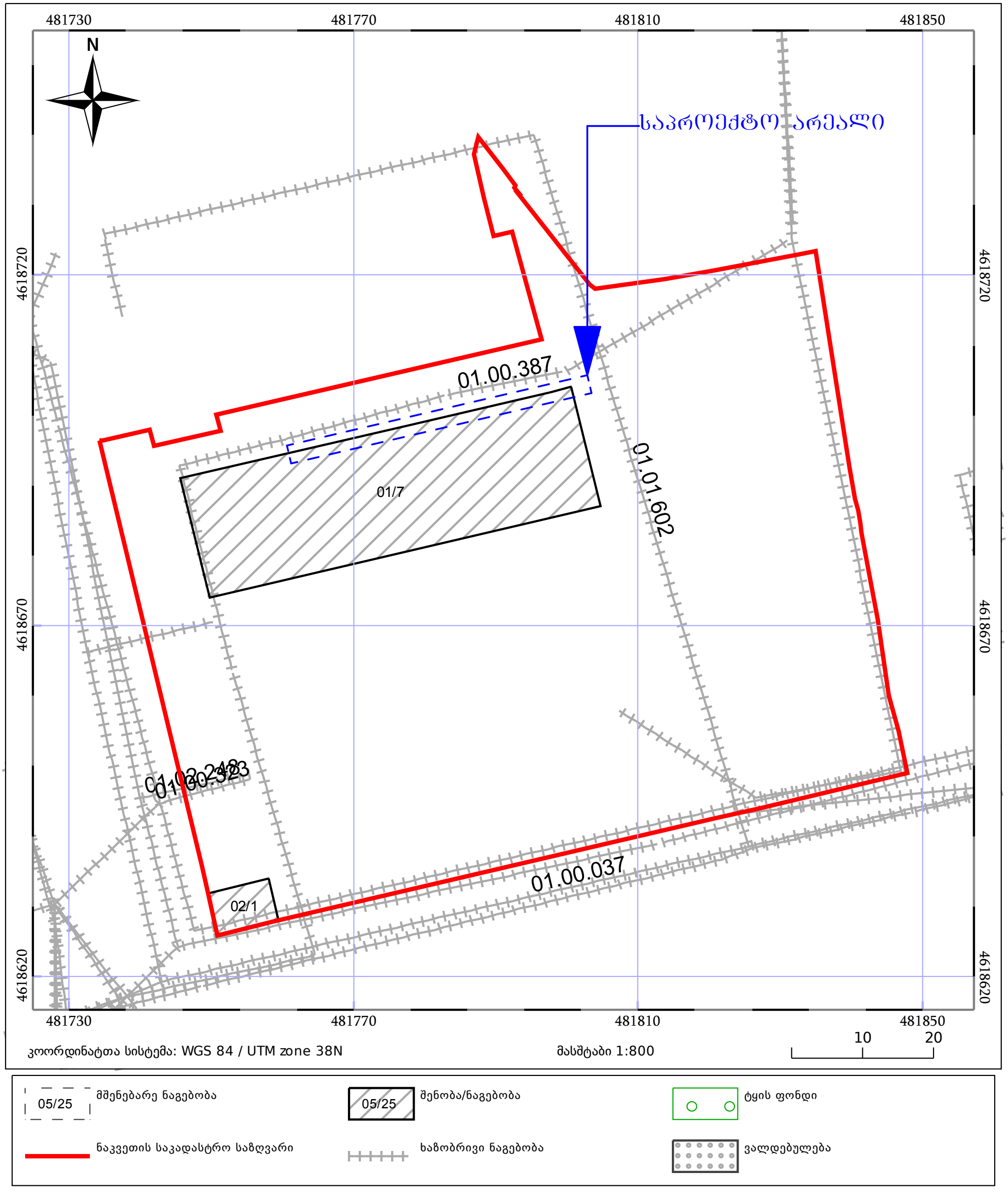


თუნუქის სავინტილაციო მილი
(800X400)
1600.00
800.00
40.00
25.00
25.00
180.00
125.00
გაგრილების აგრეგატი


თუნუქის სავინტილაციო მილი
(800X400)
1900.00
80.00
25.00

ვენტილაციის პროექტი

კაფე სპორტის სასახლესთან



MEP service
MECHANICAL
ELECTRICAL
PLUMBING
ENGINEERING

შ.პ.ს. "მეპსერვისი" ს/კ 406158991

ნახაზების ჩამონათვალი			
№	დასახელება	ინდექსი	ფორმატი
1	თავფურცელი	1	A3
2	გეგმა	2	A3
3	აქსონომეტრია	3	A3

DATE 05.01.2023
თარიღი

ი.ჯაშიაშვილი

თბილისი
2023წ

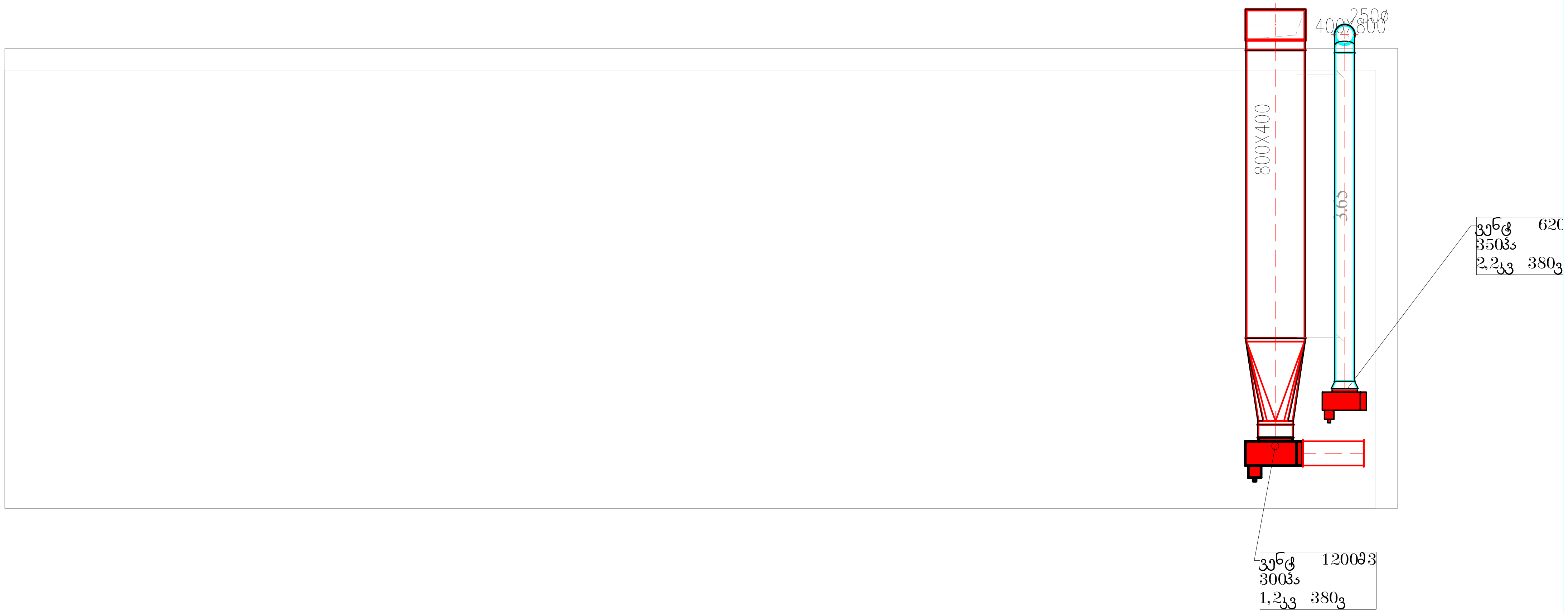

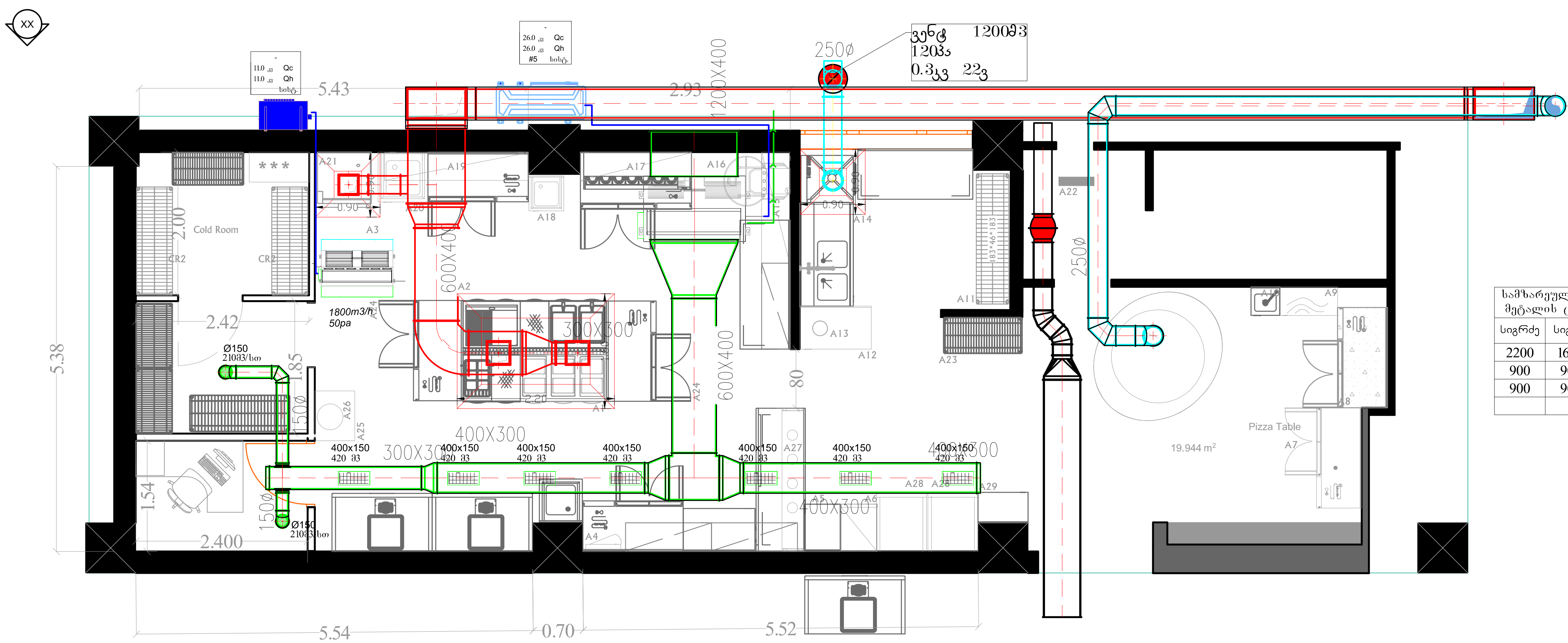

სამზარეულოს ქოლგა უჟანგავი მეტალის ცხიმდამჭერი ბადით.			
სიგრძე	სიგანე	სიჩქარე მ/წმ	ჰაერი $მ^3$/სთ
2200	1600	0.40	5 069
900	900	0.40	1 166
900	900	0.40	1 166
			7 402

FILE NAME
ფაილის სახელი
DWG

PAGE FORMAT
ფურცლის ფორმატი
ISO full bleed A3 (420.00 x 297.00 MM

PROCESSING DATE
დამუშავების თარიღი
05.01.2023

SYMBOLS
სიმბოლოები

- სამზარეულოს ქოლგის გაწოვის ჰაერსატარი
- დრეკადი ჰაერსატარი
- გაწოვის ჰაერსატარი
- მოდინების ჰაერსატარი (შეფუთვით)
- კონდესატის გაყვ. 1%-იანი დახრით
- კონდიციონერის გაყვ. (სპილენძის მილები)

GENERAL NOTES:
შენიშვნები

-

საპროექტო ორგანიზაცია: შ.პ.ს. "მეპსერვისი" ს/კ 406158991

POSITION თანამდებობა	NAME სახელი	SIGNATURE ხელმოწერა
DIRECTOR დირექტორი	ი.ჯაშიაშვილი	[signature]
AUTHOR ავტორი	მ.ბულალაური	
CHECKED შეამოწმა	ი.ჯაშიაშვილი	

DRAWING NAME:
დასახელება:

კაფე სპორტის სასახლესთან

ვენტილაციის პროექტი

გეგმა

SCALE მასშტაბი	LAYOUT გვერდი	SHEETS ფურცლები
1:75	გ-2	ფ-4

FILE NAME ფაილის სახელი	PAGE FORMAT ფურცლის ფორმატი
DWG	ISO full bleed A3 (420.00 x 297.00 MM)
	PROCESSING DATE დამუშავების თარიღი 05.01.2023

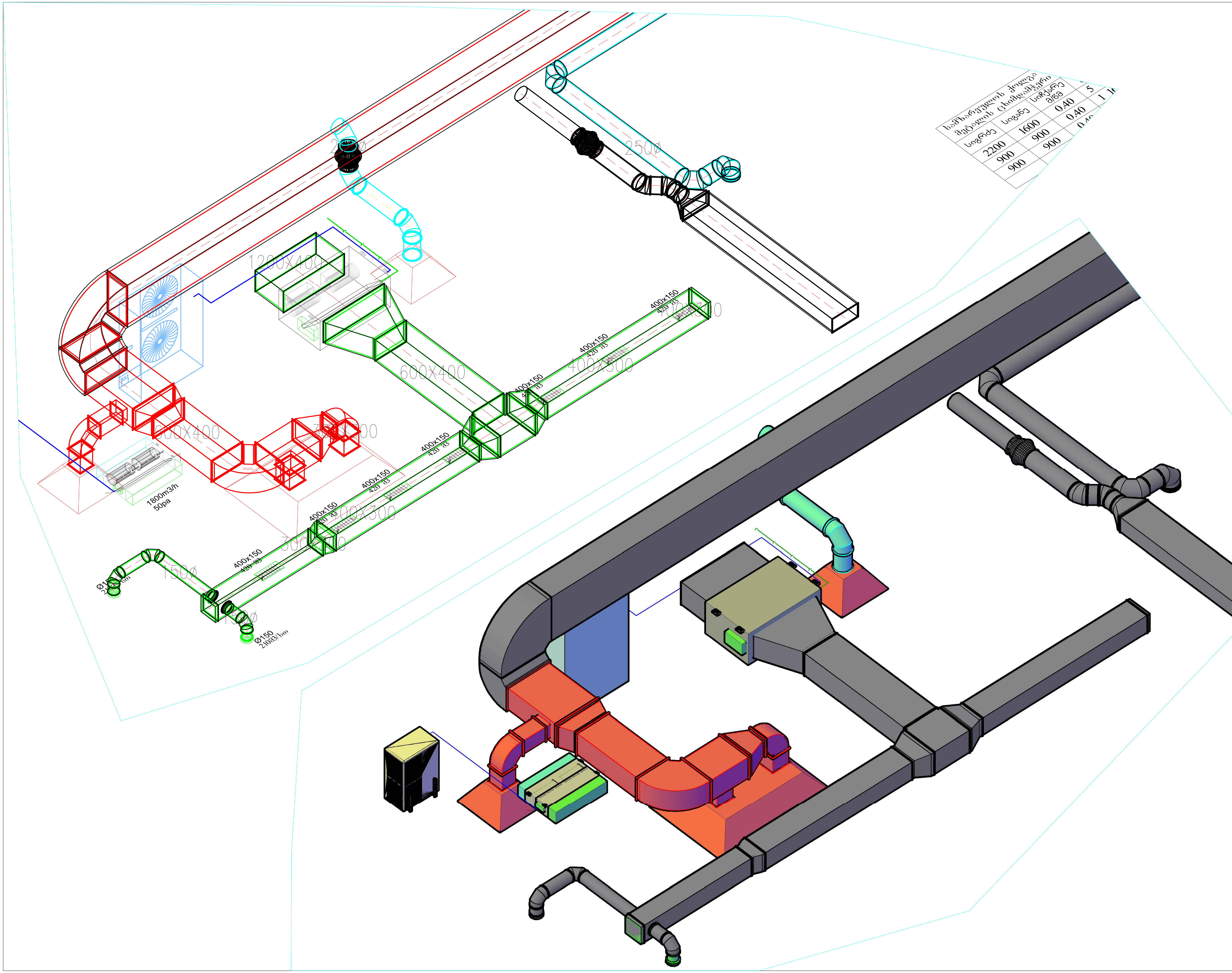

SYMBOLS
სიმბოლოები

- სამზარეულოს ქოლგის გაწოვის ჰაერსატარი
- დრეკადი ჰაერსატარი
- გაწოვის ჰაერსატარი
- მოდინების ჰაერსატარი (შეფუთვით)
- კონდესატის გაყვ. 1%-იანი დახრით
- კონდიციონერის გაყვ. (სპილენძის მილები)

საპროექტო ორგანიზაცია: შ.პ.ს. "მეპსერვისი" ს/კ 406158991

POSITION თანამდებობა	NAME სახელი	SIGNATURE ხელმოწერა
DIRECTOR დირექტორი	ი.ჯაშიაშვილი	[signature]
AUTHOR ავტორი	მ.ბულალაური	
CHECKED შემოწმა	ი.ჯაშიაშვილი	

DRAWING NAME:
დასახელება:

კაფე სპორტის სასახლესთან

ვენტილაციის პროექტი

აქსონომეტრია

SCALE მასშტაბი	LAYOUT გვერდი	SHEETS ფურცლები
1:75	გ-3	ფ-4

No.	Name	Model	Quantity	Unit	Description
1	V6-i Side Discharge(380-415V)	MVi-260WV2GN1(A)	1		V6-i Side Discharge(380-415V)
2	Fresh air processing unit	MI2-250FADHN1	1		Fresh air processing unit
3	Pipe	Ø12.7	5,0	m	Copper pipe
4	Pipe	Ø22.2	5,0	m	Copper pipe
5	R410A refrigerant	R410A	0,55	kg	Extra Refrigerant Added

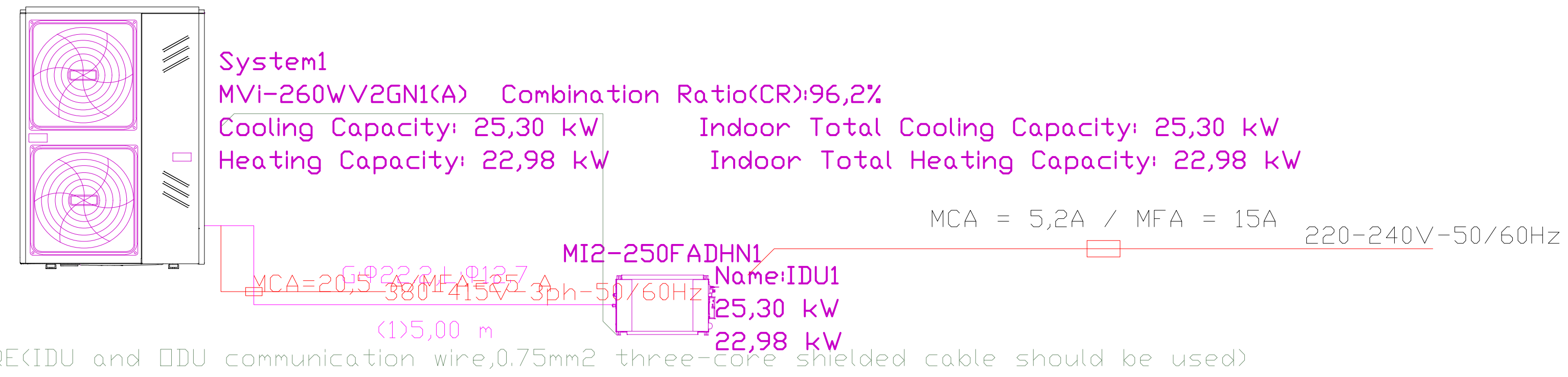

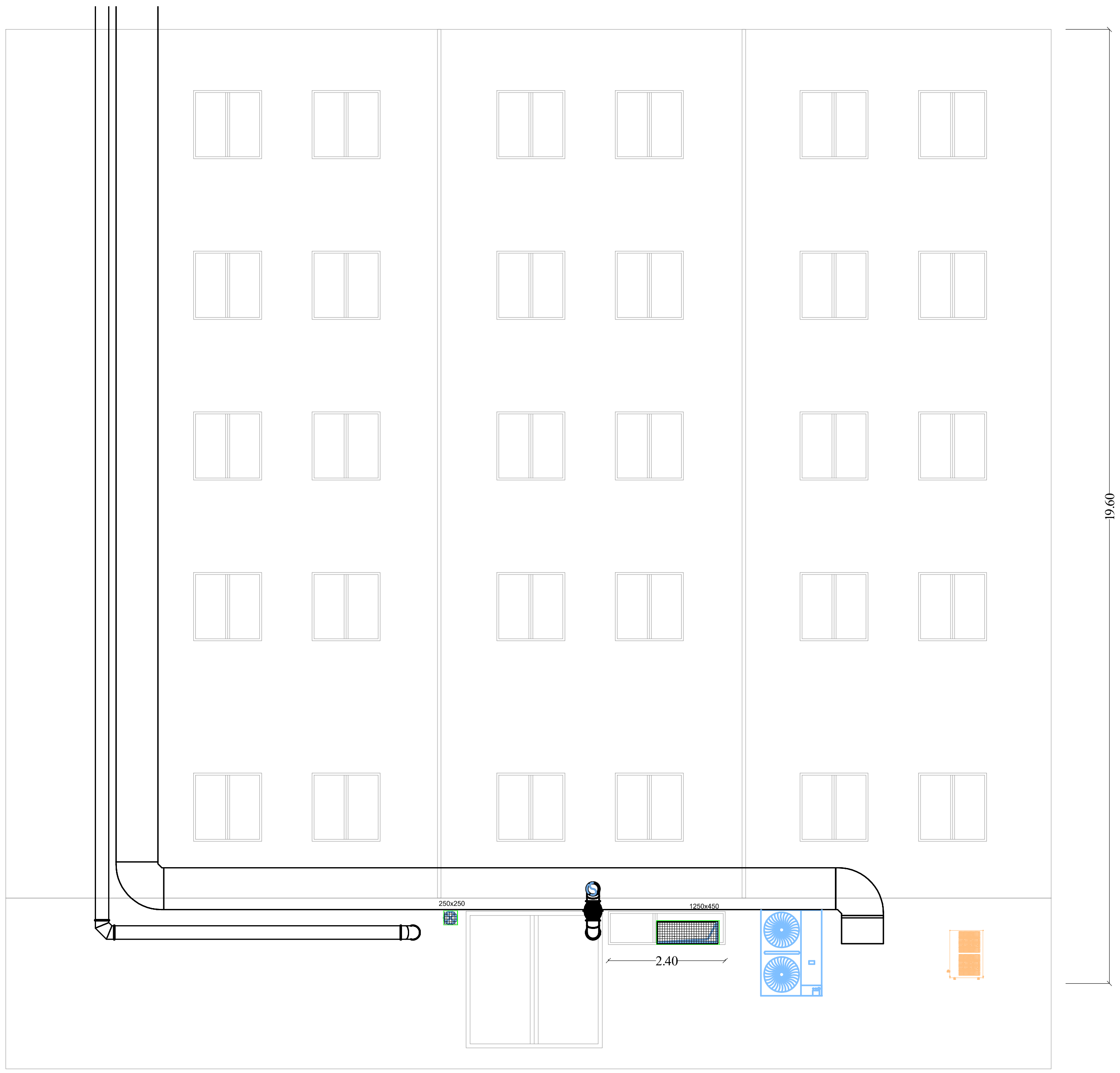

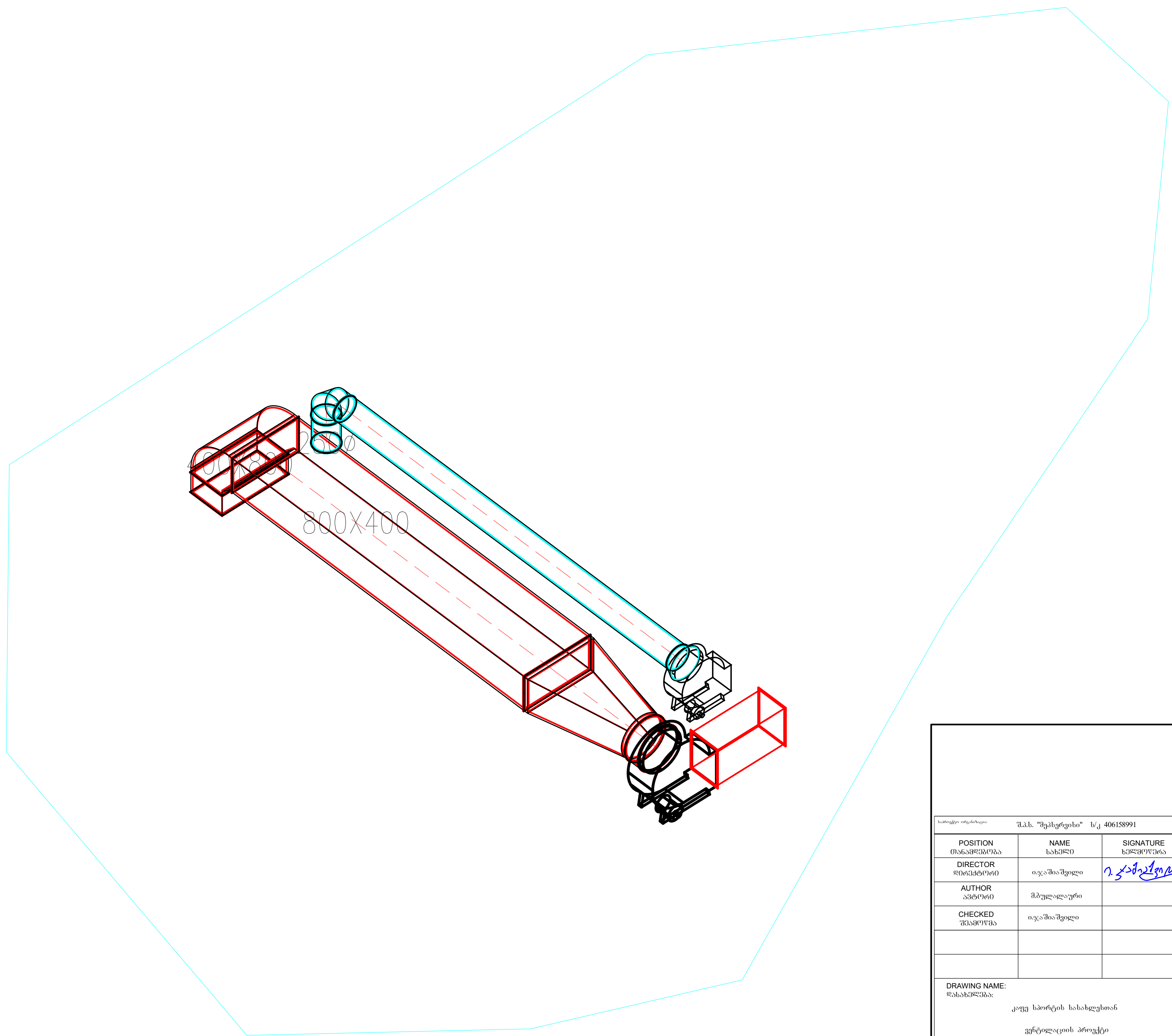

FILE NAME ფაილის სახელი	PAGE FORMAT ფურცლის ფორმატი
DWG	ISO full bleed A3 (420.00 x 297.00 MM
	PROCESSING DATE დამუშავების თარიღი 05.01.2023

SYMBOLS
ᲡᲘᲛᲑᲝᲚᲝᲔᲑᲘ

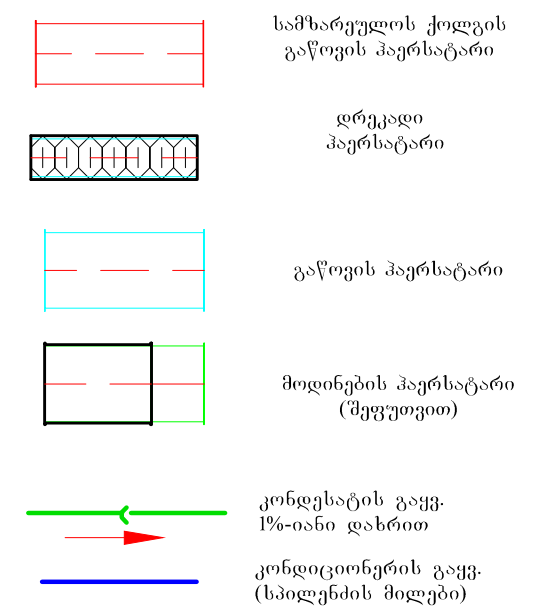

საპროექტო ორგანიზაცია: შ.პ.ს. "მეპსერვისი" ს/კ 406158991

POSITION ᲗᲐᲜᲐᲛᲓᲔᲑᲝᲑᲐ	NAME ᲡᲐᲮᲔᲚᲘ	SIGNATURE ᲮᲔᲚᲛᲝᲬᲔᲠᲐ
DIRECTOR ᲓᲘᲠᲔᲥᲢᲝᲠᲘ	ი.ჯაშიაშვილი	
AUTHOR ᲐᲕᲢᲝᲠᲘ	მ.ბულალაური	
CHECKED ᲨᲔᲛᲝᲬᲛᲐ	ი.ჯაშიაშვილი	

DRAWING NAME:
ᲓᲐᲡᲐᲮᲔᲚᲔᲑᲐ:

კაფე სპორტის სასახლესთან

ვენტილაციის პროექტი

ᲡᲐᲮᲣᲠᲐᲕᲘᲡ ᲐᲥᲡᲝᲜᲝᲛᲔᲢᲠᲘᲐ

SCALE ᲛᲐᲡᲨᲢᲐᲑᲘ	LAYOUT ᲒᲕᲔᲠᲓᲘ	SHEETS ᲤᲣᲠᲪᲚᲔᲑᲘ
1:75	გ-4	ფ-4