ფუნიკულიორის კაფე

კონსტრუქციული ნაწილი

სამშენებლო დიკუმენტაცია C.D.

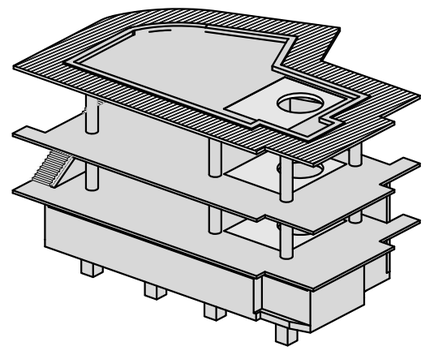

Mar, 2023

ქ. თბილისი, ბომბორას ქუჩა N8

საკადასტრო კოდი: 01.15.06.001.010

ფუნიკულიორის კაფე

კონსტრუქციული ნაწილი

სამშენებლო დიკუმენტაცია C.D.

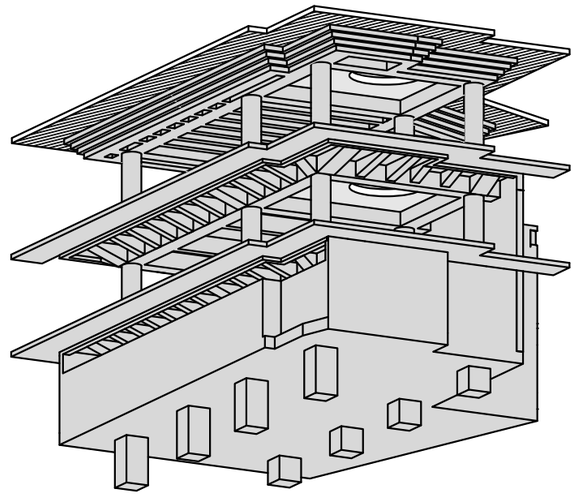

3D საილუსტრაციო

DRAFT

კონსტრუქტორი თ. მორალიშვილი

M: +995 511 222 442
E: TORNIKEMORALISHVILI@GMAIL.COM

Project Number: 09P23
TBILISI, GEORGIA; 2023 YEAR

Mar 02, 2023

ნახაზების ჩამონათვალი

ნახაზების დასახელება	ფურცელი
ნახაზების ჩამონათვალი	კ - 001
პირობითი აღნიშვნები	კ - 002
განმარტებითი ბარათი	კ - 003
მასალის ამოკრეფა საერთო ხარჯი	კ - 004
3D ხედები	კ - 005
ქვაბულის გეგმა	კ - 100
ქვაბულის ჭრილი A-A	კ - 101
ქვაბულის ჭრილი B-B	კ - 102
ხიმინჯის კარკასი ხ.კ.-1 კვეთი 1-1 როსტვერკი რ.-1	კ - 103
ქვაბულის ხიმინჯების და როსტვერკის სპეციფიკაცია	კ - 104
ტუმბოების საყალიბე გეგმა	კ - 105
ტუმბოს კარკასის მოწყობა	კ - 106
ტუმბო ტ.-1	კ - 107
ტუმბო ტ.-2	კ - 108
-7.700 ნ.-ზე საძირკვლის ფილის საყალიბე გეგმა	კ - 109
-7.700 ნ.-ზე საძ. ფილის არმირების გეგმა ქვედა შრე X მიმართ.	კ - 110
-7.700 ნ.-ზე საძ. ფილის არმირების გეგმა ქვედა შრე Y მიმართ.	კ - 111
-7.700 ნ.-ზე საძ. ფილის არმირების გეგმა ზედა შრე X მიმართ.	კ - 112
-7.700 ნ.-ზე საძ. ფილის არმირების გეგმა ზედა შრე Y მიმართ.	კ - 113
-7.700 ნ.-ზე საძირკვლის ფილის განივი არმირების გეგმა	კ - 114
-7.700 ნ.-ზე საძირკვლის ფილიდან ნაშვერების გეგმა	კ - 115
საძირკვლის ფილის კვეთი 1-1 2-2 3-3 & 4-4	კ - 116
სვეტის ნაშვერების კვანძი - I	კ - 117
განივი არმირების განაწილების ფრაგმნებტი	კ - 118
განივი არმირების განაწილების კვვეთი	კ - 119
საძირკვლის ფილის სპეციფიკაცია & ესკიზი	კ - 120
მონოლითური კედელი მ.კ.-1	კ - 121
მონოლითური კედელი მ.კ.-2	კ - 122
მონოლითური კედელი მ.კ.-3	კ - 123
მონოლითური კედელი მ.კ.-4	კ - 124
მონოლითური კედელი მ.კ.-5	კ - 125
-4.100 ნ.-ზე გადახურვის ფილის საყალიბე გეგმა	კ - 200
-4.100 ნ.-ზე გად. ფილის არმირების გეგმა ქვედა შრე X მიმთულება.	კ - 201
-4.100 ნ.-ზე გად. ფილის არმირების გეგმა ქვედა შრე Y მიმთულება.	კ - 202
-4.100 ნ.-ზე გად. ფილის არმირების გეგმა ზედა შრე X მიმთულება.	კ - 203
-4.100 ნ.-ზე გად. ფილის არმირების გეგმა ზედა შრე Y მიმთულება.	კ - 204
0.000 ნ.-ზე გადახურვის ფილის საყალიბე გეგმა	კ - 205
0.000 ნ.-ზე გად. ფილის არმირების გეგმა ქვედა შრე X მიმთულება.	კ - 206
0.000 ნ.-ზე გად. ფილის არმირების გეგმა ქვედა შრე Y მიმთულება.	კ - 207
0.000 ნ.-ზე გად. ფილის არმირების გეგმა ზედა შრე X მიმთულება.	კ - 208
0.000 ნ.-ზე გად. ფილის არმირების გეგმა ზედა შრე Y მიმთულება.	კ - 209
4.700 ნ.-ზე გადახურვის რიგელების მარკირების გეგმა	კ - 210
4.700 ნ.-ზე გადახურვის ფილის საყალიბე გეგმა	კ - 211
4.700 ნ.-ზე გად. ფილის არმირების გეგმა ქვედა შრე X მიმთულება.	კ - 212
4.700 ნ.-ზე გად. ფილის არმირების გეგმა ქვედა შრე Y მიმთულება.	კ - 213
4.700 ნ.-ზე გად. ფილის არმირების გეგმა ზედა შრე X მიმთულება.	კ - 214
4.100 ნ.-ზე გად. ფილის არმირების გეგმა ზედა შრე Y მიმთულება.	კ - 215

ფილის კვეთი 1-1 2-2 3-3 4-4 5-5 & 6-6	კ - 216
გადახურვის ფილის კვეთი 7-7; 8-8 & E-E	კ - 217
ფილის კვეთი A-A & B-B	კ - 218
ფილის კვეთი C-C & D-D	კ - 219
გადახურვის ფილის სპეციფიკაცია & ესკიზი	კ - 220
-7.700 ნ.-ზე მონოლითური სვეტებისა განლაგების გეგმა	კ - 300
მონოლითური სვეტი მ.ს.-1	კ - 301
-4.100 ნ.-ზე მონოლითური სვეტებისა განლაგების გეგმა	კ - 302
მონოლითური სვეტი მ.ს.-2	კ - 303
0.000 ნ.-ზე მონოლითური სვეტებისა განლაგების გეგმა	კ - 304
მონოლითური სვეტი მ.ს.-3	კ - 305
-4.100 ნ.-ზე მონ. რიგელების ქვედა შრის დამატ. არმირების სქემა	კ - 400
-4.100 ნ.-ზე მონ. რიგელების ზედა შრის დამატ. არმირების სქემა	კ - 401
0.000 ნ.-ზე მონ. რიგელების ქვედა შრის დამატ. არმირების სქემა	კ - 402
0.000 ნ.-ზე მონ. რიგელების ზედა შრის დამატ. არმირების სქემა	კ - 403
4.700 ნ.-ზე მონ. რიგელების ქვედა შრის დამატ. არმირების სქემა	კ - 404
4.700 ნ.-ზე მონ. რიგელების ზედა შრის დამატ. არმირების სქემა	კ - 405
მონოლითური რიგელის რიგელების დაარმირების ტიპიური ფრაგმენტი	კ - 406
რიგელის რიგელთან შეერთების კვანძი	კ - 407
მონოლ. რიგელი მ.რ.- 1; კვეთი A-A & B-B	კ - 408
მონოლ. რიგელი მ.რ.-2; 3 & 4	კ - 409
მონოლ. რიგელი მ.რ.-5	კ - 410
მონოლ. რიგელი მ.რ.-6 & 7	კ - 411
მონოლ. რიგელი მ.რ.-8	კ - 412
კონსტრუქციის ჩარჩო 1 ღერძის გასწვრივ	კ - 413
კონსტრუქციის ჩარჩო 2 ღერძის გასწვრივ	კ - 414
კონსტრუქციის ჩარჩო A ღერძის გასწვრივ	კ - 415
კონსტრუქციის ჩარჩო B ღერძის გასწვრივ	კ - 416
კონსტრუქციის ჩარჩო C ღერძის გასწვრივ	კ - 417
მონოლითური რიგელების სპეციფიკაცია & ესკიზი	კ - 418
მონოლითური რიგელების სპეციფიკაცია	კ - 419
გარე მონოლითრი კიბის გეგმა	კ - 500
კიბის ჭრილი A-A	კ - 501
კვანძი I II & III	კ - 502
კიბის ესკიზი & სპეციფიკაცია	კ - 503
ფოლადის შიდა კიბის გეგმა	კ - 504
ფოლადის კიბის ჭრილი	კ - 505
ფოლადის კიბის კვანძები_1	კ - 506
ფოლადის კიბის კვანძები_2	კ - 507
კიბის მონ. კედლის და ჩასატანდებელი დეტალების სპეციფიკაცია	კ - 508
ფოლადის კიბის სპეციფიკაცია	კ - 509

DRAFT

საერთო შენიშვნები :

1. ნახაზში შეტანილი ყველა ცვლილება უნდა შეთანხმდეს პროექტის ავტორთან
2. შენობის საპროექტო ნული ±0.00=715.80 აბსოლუტურ ნიშნულს
3. პროექტში ყველა ზომა მოცემულია მილიმეტრებში, ნუშნულები-მეტრებში.

შენიშვნები :

თარიღი Mar 02, 2023 წ.

კორექტირება

№	კორექტირება	თარიღი
1		
2		
3		
4		
5		
6		

მისამართი:

ქ. თბ[illegible], ბომბორას ქუჩა N8
ს/კ 01.15.06.001.01[illegible]

პროექტის სახელწოდება:

ფუნიკულიორის კაფე

თანამდებობა	გვარი	ხელმოწერა
კონსტრუქტორი	თ. მორალიშვილი	

E: TORNIKEMORALISHVILI@GMAIL.COM
M: +995 511 222 442

ფაილი/File: LIST OF DWG

პროექტი/Project No 09P23

თარიღი/Date: Mar 02, 2023

სტადია/Status: C.D.

ფურცელი/Drawing No კ - 001

ფორმატი Paper Size A3

მასშტაბი Scale

ნახაზი/Drawing

ნახაზების ჩამონათვალი

პირობითი აღნიშვნები:
General Legend:

- არსებული კონსტრუქცია
- Existing Wall

- დასაშლელი კონსტრუქცია
- Demolition Wall

- კვეთი ბეტონის ელემენტზე
- Section on concrete element

- კვეთი რკ.ბ. ელემენტზე
- Section on r.c. element

- მონოლითური რკ.ბეტონის ელემენტი (კონსტრუქცია)
- Monolitic r.c. element (Structural)

- ბლოკის წყობა
- Block Masonry

- აგურის წყობა
- Brick Masonry

- ბეტონის მომზადება
- Concrete Preparation

- ქვიშა
- SAND

- ხვინჭა
- Ballast

- ღორღი
- Gravel

- გრუნტი
- Soil

- ნაყარი გრუნტი
- Filled soil

- ძირითადი ქანი
- Main rock

- ჰიდროიზოლაცია
- Waterproofing

- გრუნტიზე მოწყობილი ფილა

- დამატებითი არმირების განაწილება

- პოლიეთილენის ფენა
- Polyethylene layer

- ქვაბულის ფერდი
- Trench side

- დაბეტონების დონე
- Pouring Level

- "ქარხნული" შედუღება
- "Factory" Welding

- ადგილობრივი შედუღება
- Local Welding

22 / [8]
- ნაშვერების პოზიცია
- Dowels Position
- ნაშვერების რაოდენობა
- Dowels Quantity

h_0 / h_1
- მანძილი ფილიდან ღიობამდე
- Distance From the Slab to the Openings
- ღიობის სიმაღლე
- Opening Height

-1.10
- კედლის ზედაპირის ნიშნული
- Wall top level

3.100
- ელემენტის კონსტრუქციული ნიშნული
- Structural level of the element

-2.70 / (427.85)
- საპროექტო ნიშნული
- Design Level
- აბსოლიტური ნიშნული
- Elevation (Height above mean sea level)

415.60 / 422.25
- წითელი ნიშნული
- Red Level
- შავი ნიშნული
- Black Level

30(50)
- კვეთში ეს აღნიშვნა მუთითებს, რომ ურთიერთგადამკვეთ რიგელებს აქვთ სხვადასხვა სისქის (ბეტონის) დაბამცავი ზონა
- This legend in section mentions that beams have diffenrent concrete coat thickness

2 | 2
- ჭრილი ან კვეთის დასახელება
- Section Name
- ფურცლის ნომერი
- Sheet Number

II / კ - 100
- კვანძის ნომერი
- Detail Number
- ფურცლის ნომერი
- Sheet Number

არმატურის აღნიშვნა:
Rebar Marking:

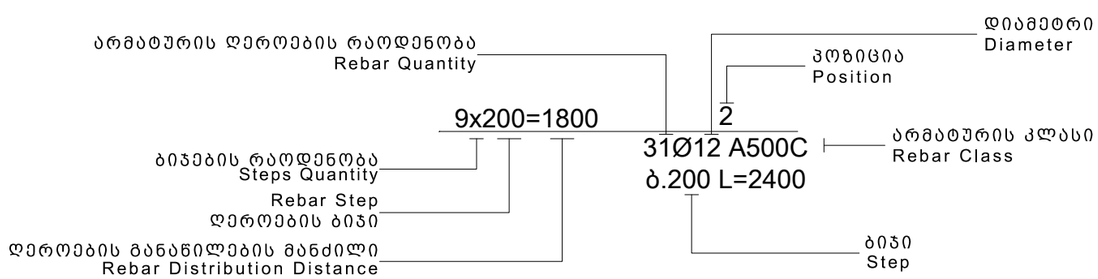

აბრივიატურა
List of Abbreviations

დ.ა. C.O.S.	- დაიჭრას ადგილზე - Cut on Site
დაზ.ა. V.S.	- დაზუსტდეს ადგილზე - Verify on Site
მ.ს. C.	- მონოლითური სვეტი - Column
მ.რ. BM.	- მონოლითური რიგელი - Reinforced Concrete Beam
ს.დ. SH.W.	- სიხისტის დიაფრაგმა - Shear wall
მ.კ. R.C.W.	- მონოლითური კედელი - Reinforced Concrete wall
რ.კ. G.B.	- რანდკოჭი (ან როსტვერკის კოჭი) - Ground Beam
ხ. P.	- ხიმინჯი - Pile
წ.ს. S.F.	- წერტილოვანი საძირკველი - Spread Footing
ლ. საძ. C.F.	- ლენტური საძირკველი - Continuous Footing
ა.მ.კ. B.S.C.	- არმატურის მოც. კარკასი - Bar Space Cage
ხ.კ. P.R.C.	- ხიმინჯის კარკასი - Pile Reinforcement Cage
კ. C.R.	- კარკასი (სიბრტყითი) - Cage of Reinforcement
ბადე (ბ. -) MESH	- არმატურის ბადე - Rebar Mesh
პარაპეტი U.	- პარაპეტი - Upstand
ლ.ს. ST.C.	- ლითონის სვეტი - Steel Column
ლ.მ.კ. ST.G.	- ლითონის მთავარი კოჭი - Steel Girder
ლ.კ. ST.B.	- ლითონის კოჭი - Steel Beam
ლ.წ. ST.T.	- ლითონის წამწე - Steel Truss
ლ.ვ.კ. ST.V.B.	- ლითონის ვერტიკალური კავშირი - Steel Vertical Bracing
ლ.ჰ.კ. ST.H.B.	- ლითონის ჰორიზონტალური კავშირი - Steel Horizontal Bracing
შ.კ. C.B.	- შედგენილი კოჭი - Composite Beam
ჩ.დ. E.P.	- ჩასატანებელი დეტალი - Embedded Part

სამშენებლო ფაზების აბრივიატურა
Construction phases abbreviations

Schematic Design
სქემატური დიზაინი - (S.D.)

Design Development
დიზაინის განვითარების სტ. - (D.D.)

Tender Documentation
სატენდერო დოკუმენტაცია - (T.D.)

Construction Documents
სამშენებლო დოკუმენტაცია - (C.D.)

Project Approval
სანებართვო დოკუმენტაცია - (P.A.)

Construction Phase
მშენებლობის ფაზა (ზედამხედველობა) - (C.P.)

საერთო შენიშვნები :

1. ნახაზში შეტანილი ყველა ცვლილება უნდა შეთანხმდეს პროექტის ავტორთან
2. შენობის საპროექტო ნული ±0.00=715.80 აბსოლუტურ ნიშნულს
3. პროექტში ყველა ზომა მოცემულია მილიმეტრებში, ნუშნულები-მეტრებში.

შენიშვნები :

თარიღი Mar 02, 2023 წ.

კორექტირება

№	კორექტირება	თარიღი
1		
2		
3		
4		
5		
6		

მისამართი:

ქ. თბილისი, ბომბორას ქუჩა N8
ს/კ 01.15.06.001.01ს

პროექტის სახელწოდება:

ფუნიკულიორის კაფე

თანამდებობა	გვარი	ხელმოწერა
კონსტრუქტორი	თ. მორალიშვილი	

E: TORNIKEMORALISHVILI@GMAIL.COM
M: +995 511 222 442

ფაილი/File: LEGEND

პროექტი/Project No 09P23	ფორმატი Paper Size
თარიღი/Date: Mar 02, 2023	A3
სტადია/Status: C.D.	მასშტაბი Scale
ფურცელი/Drawing No კ - 002	

ნახაზი/Drawing

პირობითი აღნიშვნები

DRAFT

1. ზოგადი

- ობ. მისამართი - ქ. თბილისი, ბომბორას ქუჩა N8 (ს.კ. 01.15.06.001.010)
- არქიტექტურული ნაწილი - NS Studio
- საინჟინრო გეოლოგია - შპს "კირკიტაძე და კომპანია"
- დამკვეთი - ირაკლი ხიტირი
- საინჟინრო გეოლოგია და დაფუძნების პირობები, ქვაბული

2.1 საძირკვლის ფუძედ მიჩნეული გრუნტის მახასიათებლები:

- დასახელება - ფენა N3 - კლდოვანი ქანი ქვიშნარი;
- საანგარიშო წინაღობა Rc=111.00 კგძ/სმ²; (1110.00 ტ/მ²);
- კუთრი წონა ρ=2.33 ტ/მ³;
- დრეკადობის მოდული E=1732.10 მპა;
- შიგა ხახუნის კუთხე φ=22.7°;
- კუთრი შეჭიდულობა C=1.97 მპა;
- დასკვნა - მშენებლობისთვის გამოყოფილ უბანზე და მის ირგვლივ არ აღინიშნება საშიში გეოლოგიური პროცესები და მათი ჩასახვა არც მომავალშია მოსალოდნელი, იგი იმყოფება დამაკმაყოფილებელ საინჟინრო-გეოლოგიურ პირობებში;
- გრუნტის კატეგორია სეისმური თვისებების მიხედვით - II (ᲡᲜ 01.01.-09 ცხ.#1);
- რეკომენდირებული გრუნტის მახასიათებლები: სიმკვრივე ρ= 2.0 გრ/სმ³; დეფორმაციის მოდული E=400 კგძ/სმ²; შინაგანი ხახუნის კუთხე j=30.5; ხვედრითი შეჭიდულობა C=0.02 კგძ/სმ²;
- გრუნტის წყალი - არ გამოვლენილა.
- ქვაბული - ქვაბულის სამუშაოები, როგორც ხიმინჯის მწკრივი ასევე ქანობით ფერდის დამუშავება ცდება საკადასტრო საზღვრებს; შეთახნმებულ იქნას შესაბამის სამსახურთან / პირებთან;

3. უსაფრთხოება

- მშენებლობის პროცესი წარიმართოს საქართველოს მთავრობის 2007 წლის 28 მარტის #62 დადგენილების მოთხოვნების შესაბამისად და მკაცრად იქნას დაცული უსაფრთხოების წესები.

4. მასალები

- მასალების ანტიკოროზიული და ხანძარსაწინააღმდეგო დაცვა - შესრულდეს ნორმების СНиП 2.01.02-85* და СНиП 2.03.11-85 მოთხოვნების შესაბამისად;
- ბეტონი - შენობის მზიდ კონსტრუქციებში გამოყენებულია ბეტონი კლასით - B25, საძირკვლის ქვეშ გამოყენებულია ბეტონის მომზადება B15 (ГОСТ 25192 - 2012);
- არმატურა - შენობის რკ.ბეტონის ელემენტებში გამოყენებულია არმატურა კლასით - A500C; A240C. (ДСТУ 3760-98); (საანგ. წინაღობა გაჭიმვაზე R_s=500 მპა)
- საკედლე და სატიხრე მასალა - შენობის კონტურზე კედლების შევსება მოხდება მსუბუქი სამშენებლო ბლოკებით მარკით არანაკლებ M 50-ისა, მოცულობითი წონით არაუმეტეს 1200 კგ./მ³. ქვიშა-ცემენტის ხსნარზე, მარკით არანაკლებ M 50-ისა; წყობის ღერძულ გაჭიმვაზე დროებითი წინაღობის (ნორმალური შეჭიდულობის) სიდიდე უნდა იყოს არანაკლებ 1.2კგ.d/სმ²-სა
- ჰიდროიზოლაცია - შენობის ონსტრუქციები რომლებიც შეხებაში არის გრუნტთან დაიფაროს ჰიდროსაიზოლაციო შრით, (ჰიდროიზოლაციის ტიპი განისაზღვროს დამკვეთთან შეთანხმებით);
- სამშენებლო მასალების ხარისხის კონტროლი:
  - სამშენებლო მოედანზე აუცილებელია განხორციელდეს სამშენებლო მასალების სისტემატური კონტროლი. მშენებლობაზე შემოზიდულ მასალებს თან უნდა ახლდეს მმწარმოებლის ხარისხის დამადასტურებელი დოკუმენტი (პასპორტი) რომელშიც მითითებული იქნება ტექნიკური მახასიათებლები, მაგ: მასალის სიმტკიცის ზღვარი, ყინვამედეგობის მაჩვენებელი და სხვა.
  - ბეტონის სამუშაოების წარმოებისას მშრალი და ცხელი კლიმატის პირობებში 25°C-ზე მეტი ჰაერის ტემპერატურისა და 50%-ზე ნაკლები ფარდობითი ტენიანობისას გამოყენებულ იქნას ცემენტები, რომელთა სამარკო სიმტკიცე არანაკლებ 20%-ით სჭარბობს ბეტონის საპროექტო მარკას.
  - ახლადჩაწყობილი ბეტონი დაცული უნდა იქნას მექანიკური დაზიანებისგან (და/ან ზემოქმედებისგან), მზის სხივების პირდაპირი მოხვედრისგან, ყინვისგან, ქარისგან. პროექტში მითითებული სიმტკიცის 75%-ის მიღწევამდე ბეტონის სტრუქტურა ადვილად იმსხვრევა, აქედან გამომდინარე აღნიშნული სიმტკიცის მირწევამდე აუცილებელია მკაცრად დაცული იქნას ტემპერატურის და ტენიანობის რეჟიმი;

5. კლიმატოლოგია და დატვირთვები

- ჩაყინვის სიღრმე - 0.00 მ (ᲡᲜ 01.05-08);
- ქარი - W_0 = 48 გკ/მ² (ᲡᲜ 1.0508);
- თოვლი - q = 50 კბ/მ² (ᲡᲜ 01.0508);
- სტატიკური მუდმივი - გადახურვის ფილა - 450 კბ/მ²; სახურავი - 350 კბ/მ²
- სტატიკური დროებითი - გადახურვის ფილა - 360 კბ/მ²; აივანი - 240 კბ/მ²; სახურავი - 360 კბ/მ² ;
- სეისმურობა - საქართველოს ტერიტორიის სეისმური საშიშროების რუქის მიხედვით ქ. თბილისი, ბომბორას ქუჩა N8 იმყოფება 8 ბ. სეისმურ ზონაში (სკალა MSK64), ჰორიზონტალური აჩქარება - 0.16 (სეისმურობის კოეფიციენტი);

6. მათ. მოდელირება (გაანგარიშება)

- «Lira - САПР 2021» პროგრამული კომპლექსის მეშვეობით, სასრული ელემენტების მეთოდის საფუძველზე. შენობის საანგარიშო მოდელი შედგენილია არქიტექტურული ნახაზების მიხედვით.
- გაანგარიშებაში მიღებულია შემდეგი დატვირთვები:
  - სტატიკური მუდმივი;
  - სტატიკური დროებითი ხანმოკლე;
  - სეისმური X მიმართულება;
  - სეისმური Y მიმართულება;
  - სეისმური Z მიმართულება;
  - სეისმური 45^0 მიმართულება;
  - სეისმური 135^0 მიმართულება;
- გათვალისწინებულია საკუთარი რხევების 15 ფორმა.
- სეისმური ზემოქმედების ანგარიშისას მასების მონაწილეობის ფაქტორი შეადგენს 65-67%;
- შენობის საკუთარი რხევის პერიოდები: T1=0.41 წმ. T2=0.36 წმ. T3=0.25 წმ.;
- საძირკვლის ძირზე საშუალო წნევა საანგარიშო დატვირთვათა ძირითადი შეხამებისას შეადგენს - 500.00 ტ;

7. შენობის აღწერილობა

- პირობითი საპროექტო ნიშნული 0.00 - არის პირველი სართულის იატაკის დონე და შეესაბამება აბსოლუტურ ნიშნულს გენგეგმაზე 715.80
- კონსტრუქციული სქემა - შენობა ხისტკვანძებიან მონოლითური რკ.ბეტონის ჩარჩო-კავშიროვან სისტემას წარმოადგენს;
- სართულიანობა - 3 სართული, გააჩნია 2 სართ. სარდაფი და ტერასა;
- შენობის მიახლოებითი გაბარიტული ზომები - 7.07X16.415 მ. (ღერძებში), გეგმაში მართკუთხედი ფორმის;

საძირკველი - მონოლითური მთლიანკვეთიანი საძირკველის ფილა, სისქით 50 (h) სმ; ასევე სვეტების ქვეშ ფილას გააჩნია ჩაღმავებები (ტუმბოები) კვეთით - 100X100 სმ;

- კონსტრუქციული ელემენტები (სართ. გადახურვის ფილა, სვეტი, რიგელი, ა.შ.)
  - სართულშუა გადახურვის ფილა - 20; 30 & 22 სმ.
  - რიგელები - 30X90; 40X90; 80X90; 30X35; 50X120; 50X90; ცვლად-კვეთიანი 30X35÷90; 40X35÷90 & 80X35÷90 (h) სმ.
  - სვეტები - Ø 80 სმ.
  - კიბე - მონოლითური საფეხურები, მარში სისქით 18, სმ.; შიდა ფოლადის ფურცლებისგან შემდგარი კიბე
  - სახურავი - შენობის სახურავს წარმოადგენს ე.წ. ბრტყელი გადახურვა რომელიც მოწყობილია 2 დონეზე;

შენიშვნები

- საძირკვლის ფუძე აუცილებელია მიიღოს ინჟ. გეოლოგმა.
- მიწის სამუშაოთა წარმოებისას დაცული უნდა იყოს СНиП 3.02.01-87 ЗЕМЛЯНЫЕ СООРУЖЕНИЯ,ОСНОВАНИЯ И ФУНДАМЕНТЫ 10.1÷10.5 პუნქტების მოთხოვნები;
- შენობის ღერძების დაკვალვა განხორციელდეს არქიტექტურული ნახაზების შესაბამისად;
- ნახაზებში აღმოჩენილი შეუსაბამობის, არქიტექტურულ ნახაზებთან შეუსაბამობის და/ან საინჟინრო-გეოლოგიური ნაწილის ადგილზე არსებულ სიტუაციასთან შეუსაბამობის შემთხვევაში - აუცილებლად ეცნობოს პროექტის ავტორს;
- არმატურების მოღუნვა განხორციელდეს ცივად გაცხელების გარეშე;
- თუ სადმე ბლოკის წყობის სიმაღლის და სიგანის ფარდობა (H/W) აღემატება 12-ს აუცილებელია შუალედური რკ.ბეტონის სარტყელის მოწყობა;

9. გამოყენებული ლიტერატურა

- (ᲡᲜ 01.01-09) - სეისმომედეგი მშენებლობა
- (ᲡᲜ 03.01-09) - ბეტონისა და რკინაბეტონის კონსტრუქციები
- (ᲡᲜ 02.01-08) - შენობების და ნაგებობების ფუძეები
- (ᲡᲜ 01.05-08) - სამშენებლო კლიმატოლოგია
- СНиП 2.01.07-85* _ Нагрузки и воздействия

DRAFT

საერთო შენიშვნები :

1. ნახაზში შეტანილი ყველა ცვლილება უნდა შეთანხმდეს პროექტის ავტორთან
2. შენობის საპროექტო ნული ±0.00=715.80 აბსოლუტურ ნიშნულს
3. პროექტში ყველა ზომა მოცემულია მილიმეტრებში, ნუშნულები-მეტრებში.

შენიშვნები :

თარიღი Mar 02, 2023 წ.

კორექტირება

№	კორექტირება	თარიღი
1		
2		
3		
4		
5		
6		

მისამართი:

ქ. თბ[illegible], ბომბორას ქუჩა N8

ს/კ 01.15.06.001.010

პროექტის სახელწოდება:

ფუნიკულიორის კაფე

თანამდებობა	გვარი	ხელმოწერა
კონსტრუქტორი	თ. მორალიშვილი	

E: TORNIKEMORALISHVILI@GMAIL.COM

M: +995 511 222 442

ფაილი/File: EXPL.NOTE

პროექტი/Project No 09P23

თარიღი/Date: Mar 02, 2023

სტადია/Status: C.D.

ფურცელი/Drawing No კ - 003

ფორმატი Paper Size A3

მასშტაბი Scale

ნახაზი/Drawing

განმარტებითი ბარათი

შ ე ნ ო ბ ი ს ჯ ა მ უ რ ი ს პ ე ც ი ფ ი კ ა ც ი ა

კონსტრუქციის დასახელება	არმატურის კლასი										ბეტონი კლასით მ³	ბეტონი კლასით მ³
	A240C (ДСТУ 3760-98)		A500C (ДСТУ 3760-98)							მთლიანად არმატურა კგ.		
	Ø 8	სულ:	Ø 10	Ø 12	Ø 14	Ø 20	Ø 25	Ø 28	სულ:		B30	B15.0
ტუმბო	249	249		61		773			834	1083	21	
საძირკველი	13	13			16013	4092	1571	1913	23590	23603	130	27
მონოლითური კედლები	135	135		4757					4757	4892	82	
ფილა				25391	5334				30725	30725	226	
სვეტი	707	707						9856	9856	10562	32	
რიგელი	6431	6431	7242			12682	6591	17813	44328	50759	201	
კიბეები			166						166	166	2	
ჯამი ∑	7535	7535	7408	30209	21347	17547	8162	29581	114255	121789	694	27

ქ ვ ა ბ უ ლ ი ს ჯ ა მ უ რ ი ს პ ე ც ი ფ ი კ ა ც ი ა

კონსტრუქციის დასახელება	არმატურის კლასი						ბეტონი კლასით მ³
	A240C (ДСТУ 3760-98)		A500C (ДСТУ 3760-98)			მთლიანად არმატურა კგ.	
	Ø 8	სულ:	Ø 22	Ø 25	სულ:		B25
ხიმინჯი	460	460	4832	3328	8159	8619	63
როსტვერკი	52	52	361		361	413	6
ჯამი ∑	512	512	5193	3328	8520	9032	69

საერთო შენიშვნები :

1. ნახაზში შეტანილი ყველა ცვლილება უნდა შეთანხმდეს პროექტის ავტორთან
2. შენობის საპროექტო ნული ±0.00=715.80 აბსოლუტურ ნიშნულს
3. პროექტში ყველა ზომა მოცემულია მილიმეტრებში, ნუშნულები-მეტრებში.

შენიშვნები :

თარიღი Mar 02, 2023 წ.

კორექტირება

№	კორექტირება	თარიღი
1		
2		
3		
4		
5		
6		

მისამართი:

ქ. თბილისი, ბომბორას ქუჩა N8 ს/კ 01.15.06.001.01ს

პროექტის სახელწოდება:

ფუნიკულიორის კაფე

თანამდებობა	გვარი	ხელმოწერა
კონსტრუქტორი	თ. მორალიშვილი	

E: TORNIKEMORALISHVILI@GMAIL.COM
M: +995 511 222 442

ფაილი/File: TOTAL SUM

პროექტი/Project No 09P23

თარიღი/Date: Mar 02, 2023

სტადია/Status: C.D.

ფურცელი/Drawing No კ - 004

ფორმატი Paper Size A3

მასშტაბი Scale

ნახაზი/Drawing

მასალის ამოკრეფა საერთო ხარჯი

DRAFT

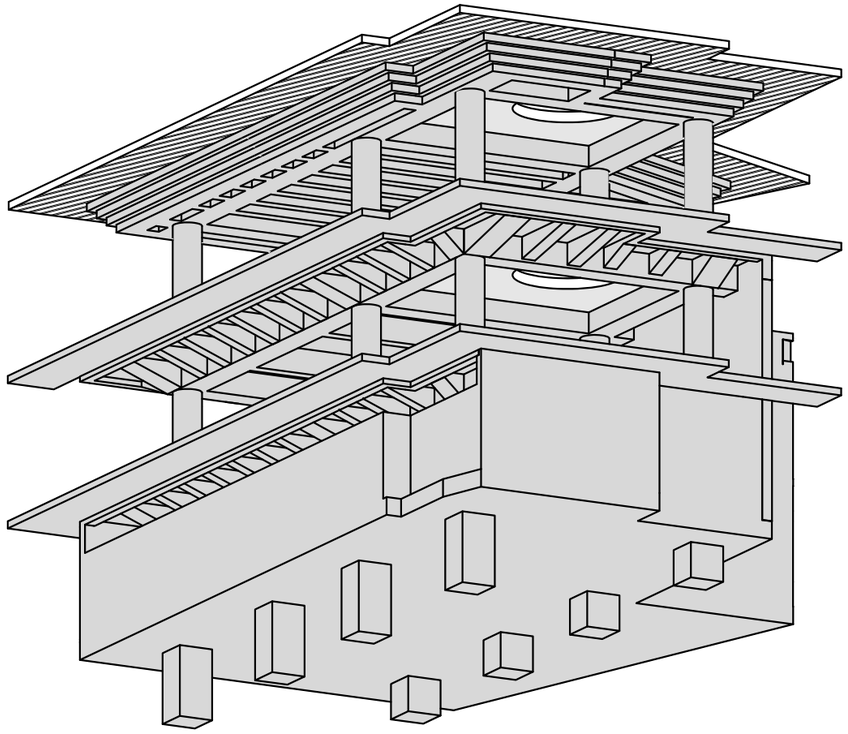

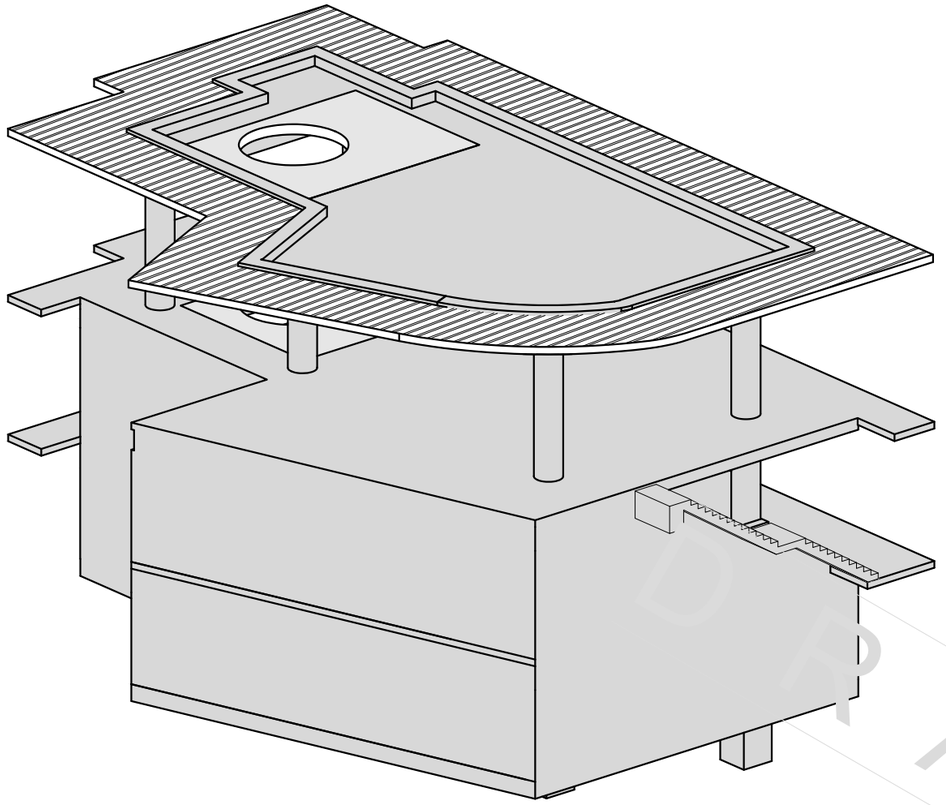

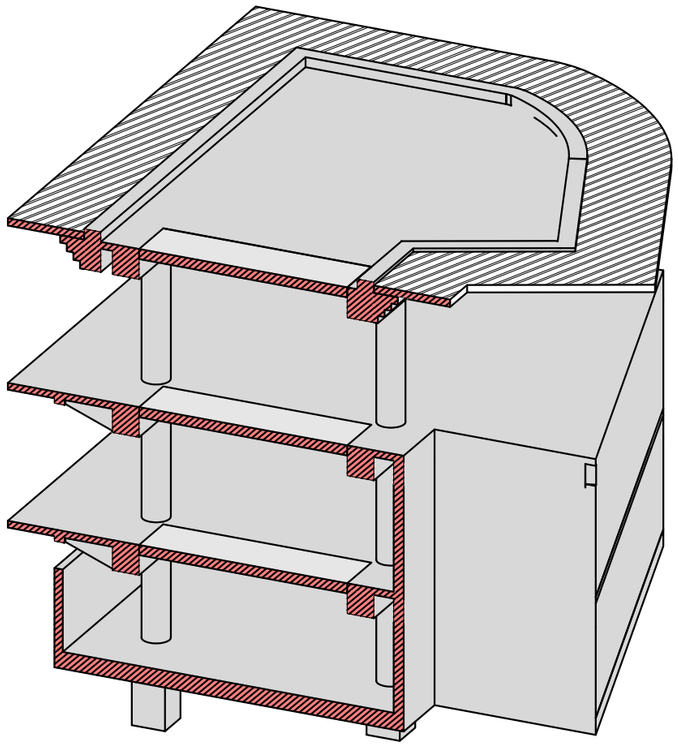

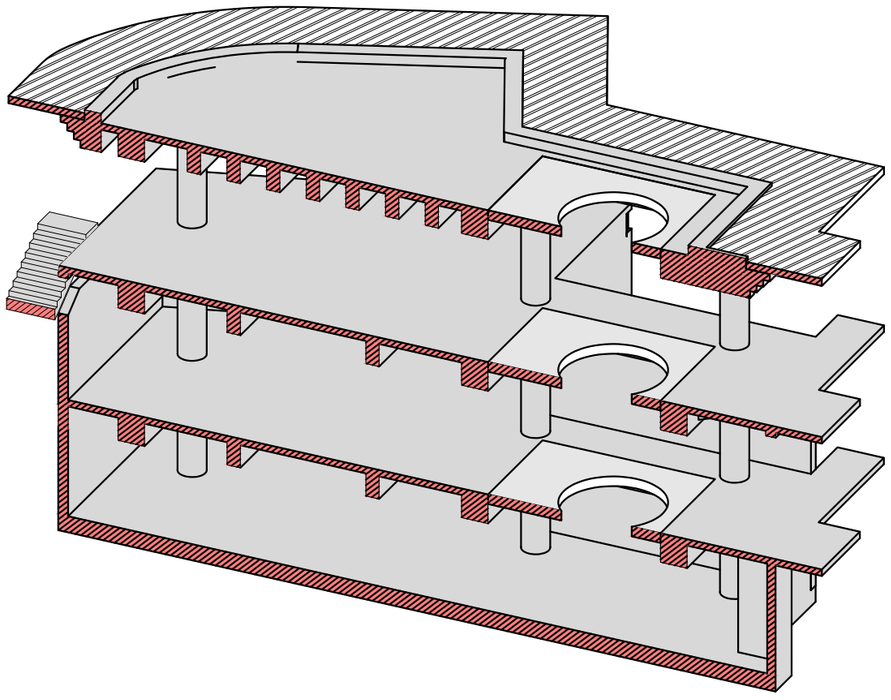

საერთო შენიშვნები :

1. ნახაზში შეტანილი ყველა ცვლილება უნდა შეთანხმდეს პროექტის ავტორთან
2. შენობის საპროექტო ნული ±0.00=715.80 აბსოლუტურ ნიშნულს
3. პროექტში ყველა ზომა მოცემულია მილიმეტრებში, ნუშნულები-მეტრებში.

შენიშვნები :

თარიღი Mar 02, 2023 წ.

კორექტირება

№	კორექტირება	თარიღი
1		
2		
3		
4		
5		
6		

მისამართი:

ქ. თბილისი, ბომბორას ქუჩა N8
ს/კ 01.15.06.001.016

პროექტის სახელწოდება:

ფუნიკულიორის კაფე

თანამდებობა	გვარი	ხელმოწერა
კონსტრუქტორი	თ. მორალიშვილი	

E: TORNIKEMORALISHVILI@GMAIL.COM
M: +995 511 222 442

ფაილი/File: 3D VIEW

პროექტი/Project No 09P23	ფორმატი Paper Size
თარიღი/Date: Mar 02, 2023	A3
სტადია/Status: C.D.	მასშტაბი Scale
ფურცელი/Drawing No კ - 005	

ნახაზი/Drawing

3D ხედები

COPY

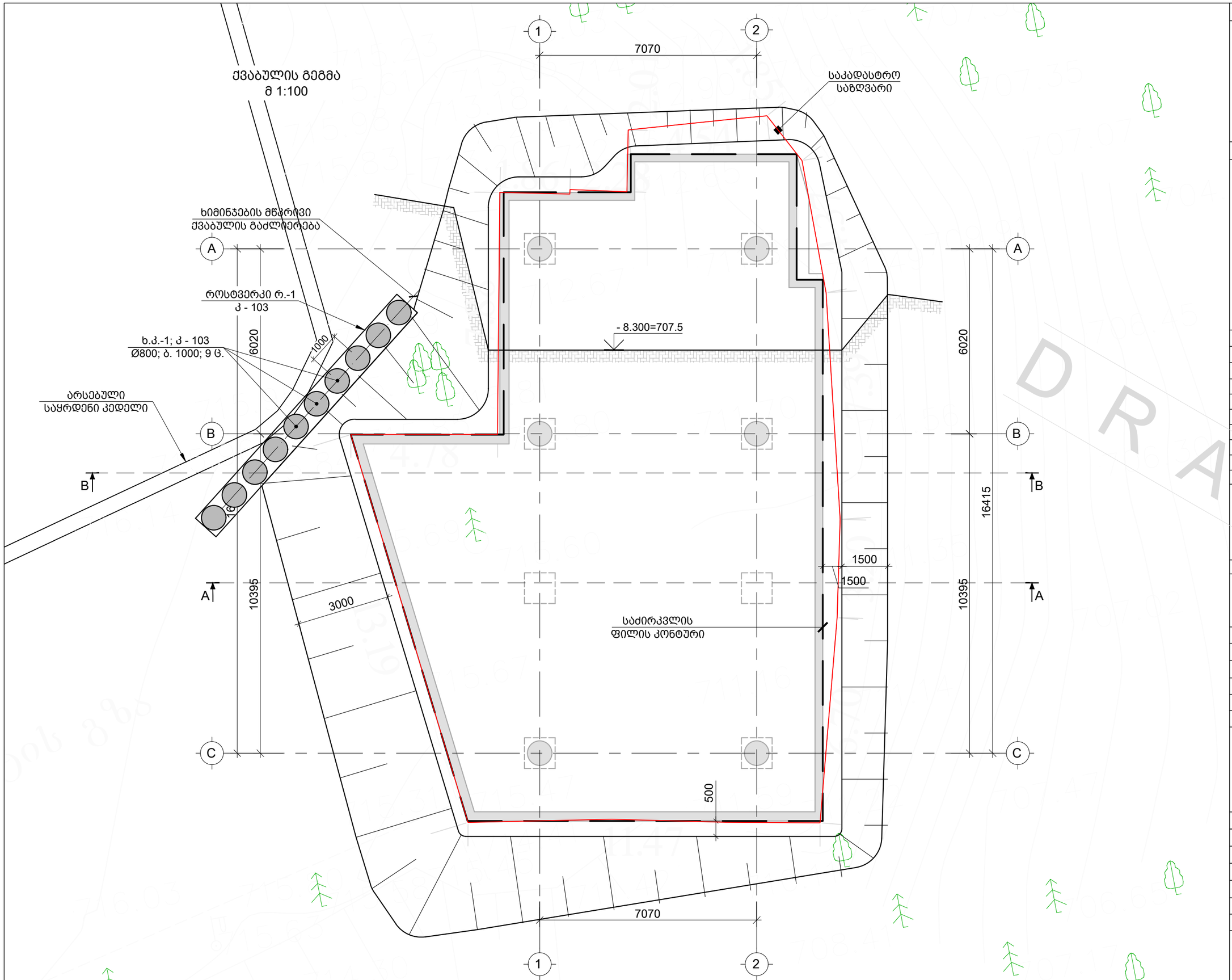

საერთო შენიშვნები :

1. ნახაზში შეტანილი ყველა ცვლილება უნდა შეთანხმდეს პროექტის ავტორთან
2. შენობის საპროექტო ნული ±0.00=715.80 აბსოლუტურ ნიშნულს
3. პროექტში ყველა ზომა მოცემულია მილიმეტრებში, ნუშნულები-მეტრებში.

შენიშვნები :

თარიღი Mar 02, 2023 წ.

კორექტირება

№	კორექტირება	თარიღი
1		
2		
3		
4		
5		
6		

მისამართი:

ქ. თბ[illegible], ბომბორას ქუჩა N8
ს/კ 01.15.06.001.01[illegible]

პროექტის სახელწოდება:

ფუნიკულიორის კაფე

თანამდებობა	გვარი	ხელმოწერა
კონსტრუქტორი	თ. მორალიშვილი	

E: TORNIKEMORALISHVILI@GMAIL.COM
M: +995 511 222 442

ფაილი/File: FOUNDATION PIT

პროექტი/Project No 09P23

თარიღი/Date: Mar 02, 2023

სტადია/Status: C.D.

ფურცელი/Drawing No კ - 100

ფორმატი Paper Size A3

მასშტაბი Scale

ნახაზი/Drawing

ქვაბულის გეგმა

DRAFT

ჭრილი A-A
მ 1:100

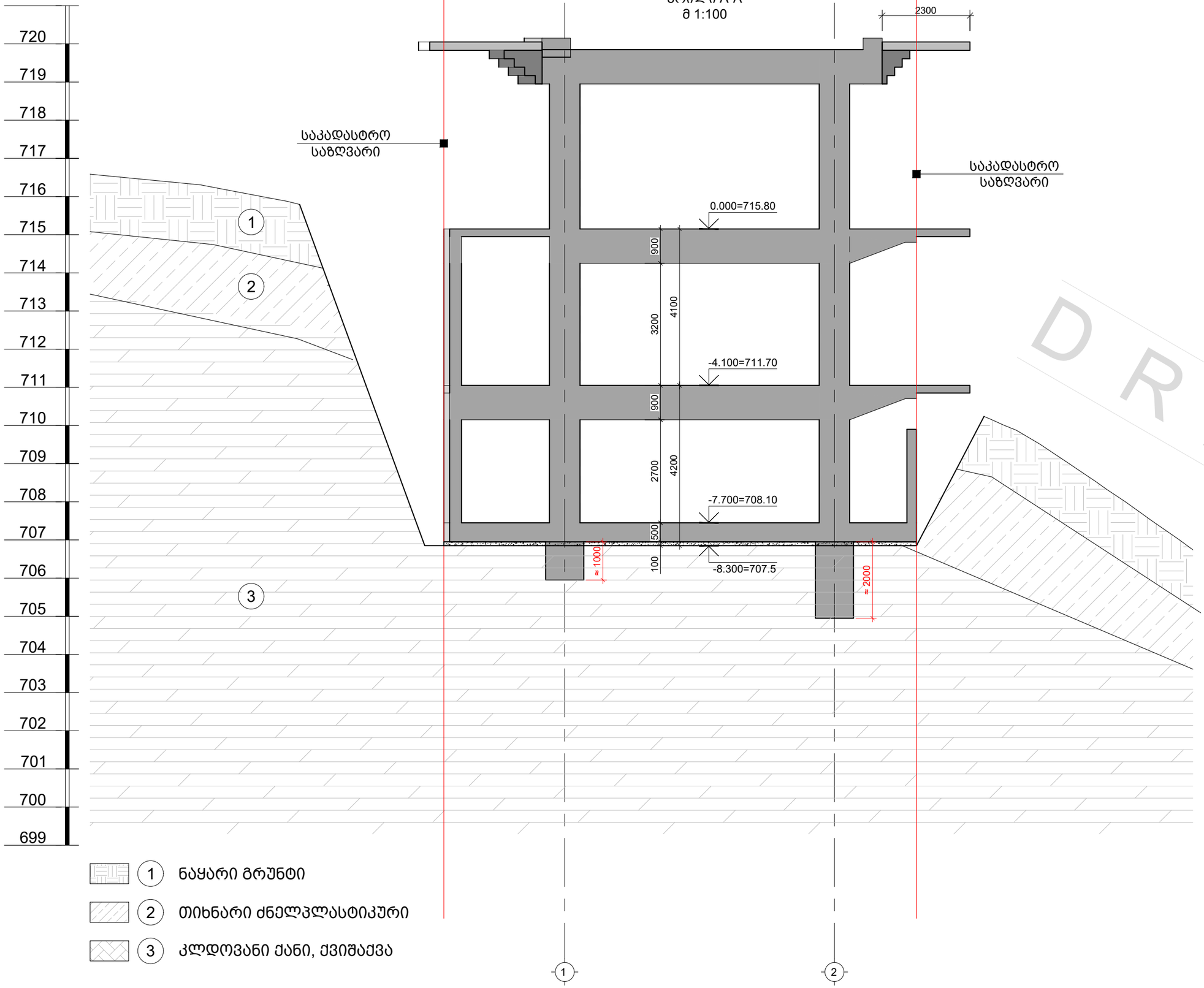

საერთო შენიშვნები :

1. ნახაზში შეტანილი ყველა ცვლილება უნდა შეთანხმდეს პროექტის ავტორთან
2. შენობის საპროექტო ნული ±0.00=715.80 აბსოლუტურ ნიშნულს
3. პროექტში ყველა ზომა მოცემულია მილიმეტრებში, ნუშნულები-მეტრებში.

შენიშვნები :

თარიღი Mar 02, 2023 წ.

კორექტირება

№	კორექტირება	თარიღი
1		
2		
3		
4		
5		
6		

მისამართი:

ქ. თ[illegible], ბომბორას ეუჩა N8
ს/კ 01.15.06.001.01[illegible]

პროექტის სახელწოდება:

ფუნიკულიორის კაფე

თანამდებობა	გვარი	ხელმოწერა
კონსტრუქტორი	თ. მორალიშვილი	

E: TORNIKEMORALISHVILI@GMAIL.COM

M: +995 511 222 442

ფაილი/File: FOUNDATION PIT

პროექტი/Project No 09P23

თარიღი/Date: Mar 02, 2023

სტადია/Status: C.D.

ფურცელი/Drawing No კ - 101

ფორმატი Paper Size A3

მასშტაბი Scale

ნახაზი/Drawing

ქვაბულის ჭრილი A-A

DRAFT

ჭრილი B-B
მ 1:100

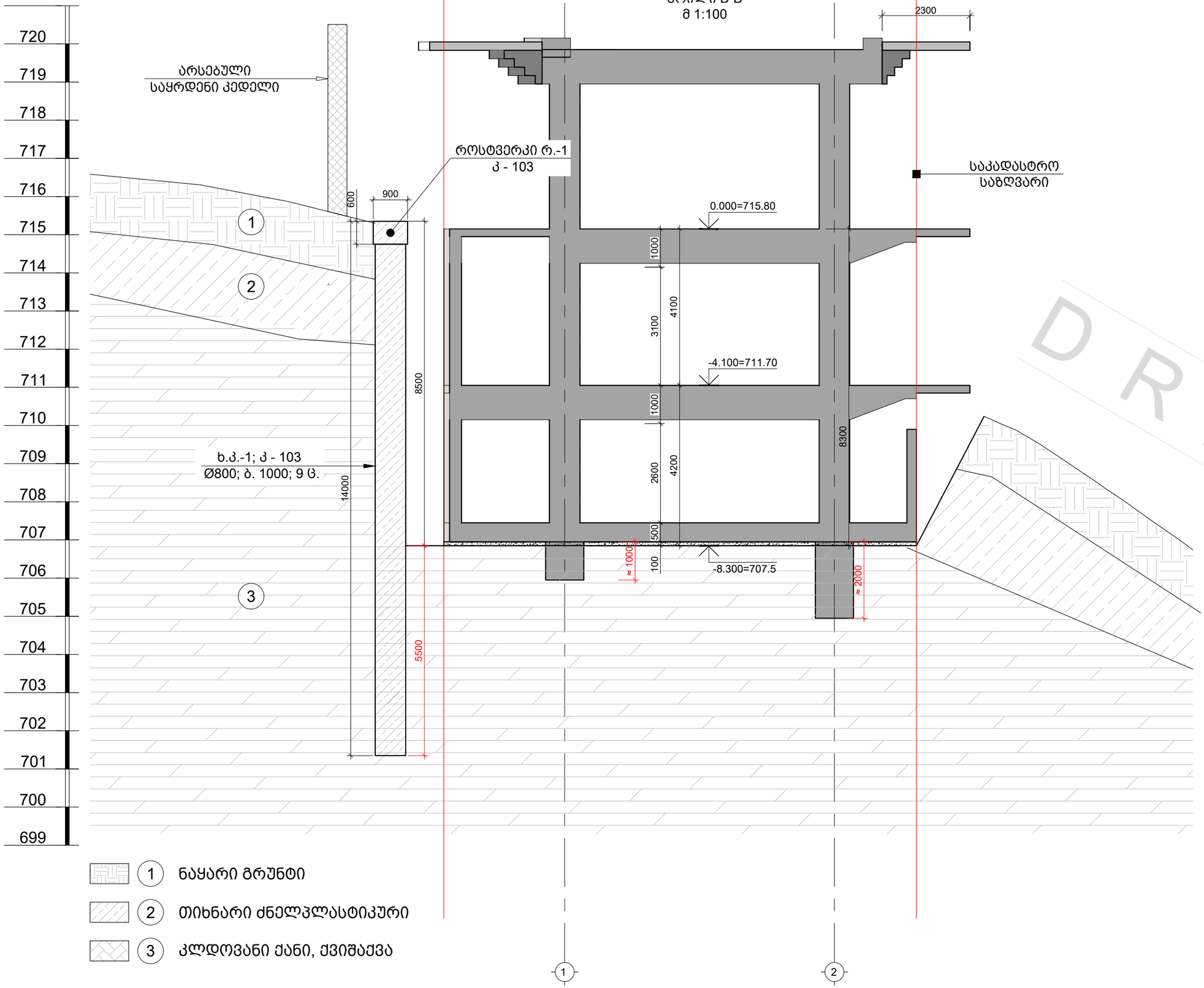

საერთო შენიშვნები :

1. ნახაზში შეტანილი ყველა ცვლილება უნდა შეთანხმდეს პროექტის ავტორთან
2. შენობის საპროექტო ნული ±0.00=715.80 აბსოლუტურ ნიშნულს
3. პროექტში ყველა ზომა მოცემულია მილიმეტრებში, ნუშნულები-მეტრებში.

შენიშვნები :

თარიღი Mar 02, 2023 წ.

კორექტირება

№	კორექტირება	თარიღი
1		
2		
3		
4		
5		
6		

მისამართი:

ქ. თ[illegible], ბომბორას ეზჩა N8
ს/კ 01.15.06.001.01[illegible]

პროექტის სახელწოდება:

ფუნიკულიორის კაფე

თანამდებობა	გვარი	ხელმოწერა
კონსტრუქტორი	თ. მორალიშვილი	

E: TORNIKEMORALISHVILI@GMAIL.COM
M: +995 511 222 442

ფაილი/File: FOUNDATION PIT

პროექტი/Project No 09P23

თარიღი/Date: Mar 02, 2023

სტადია/Status: C.D.

ფურცელი/Drawing No კ - 102

ფორმატი Paper Size A3

მასშტაბი Scale

ნახაზი/Drawing

ქვაბულის ჭრილი B-B

DRAFT

ხიმინჯის კარკასი ხ.კ. - 1 (8 ც.)
მ: 1:50

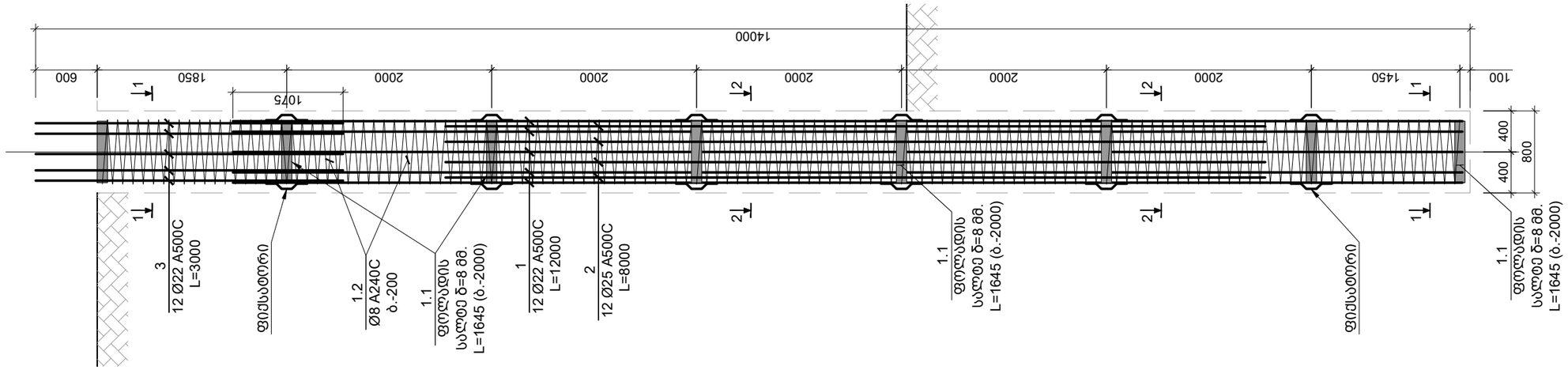

კვეთი 1-1
მ. 1:10

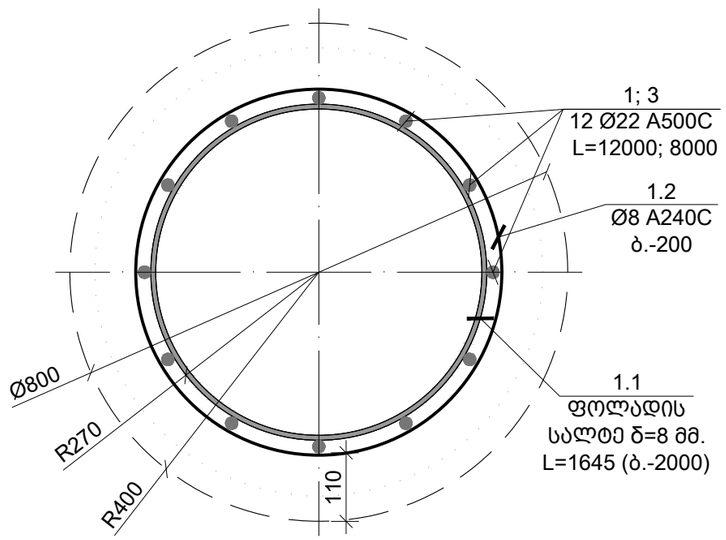

კვეთი 2-2
მ. 1:10

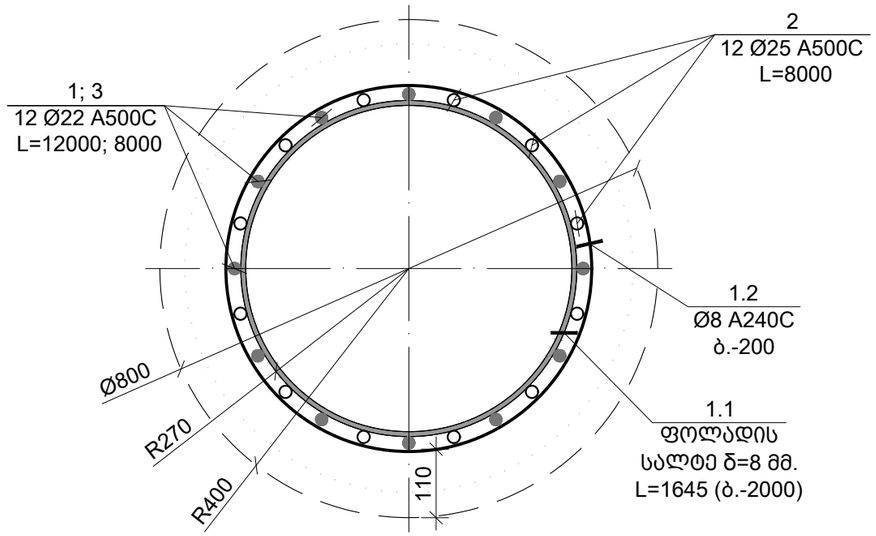

როსტვერკი რ.-1
მ. 1:10

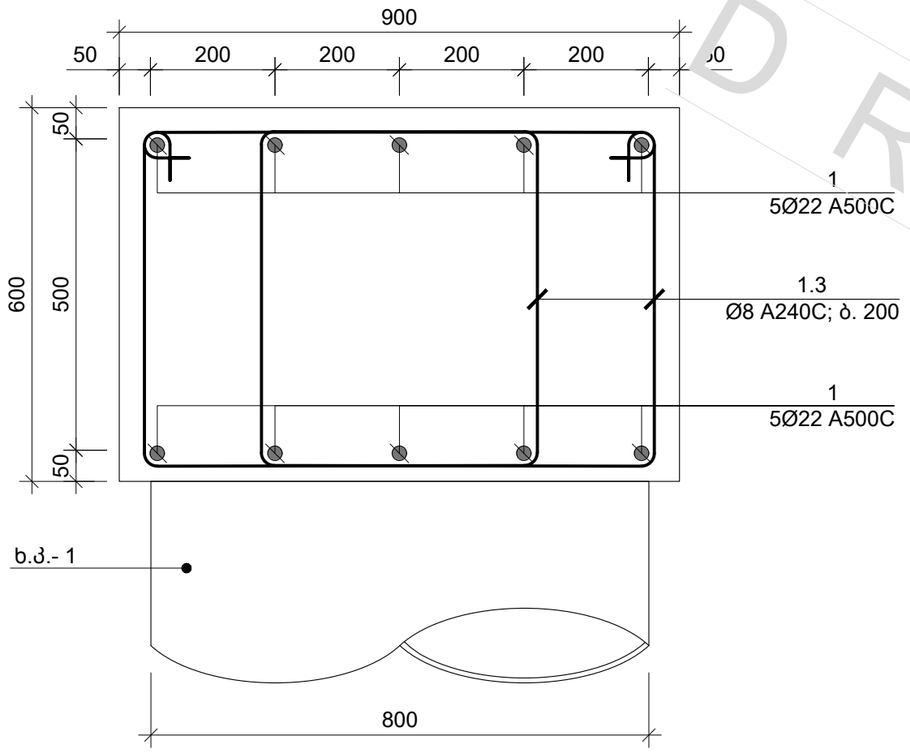

პოზ. №	ესკიზი	L მმ
1.3	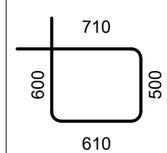	2420

საერთო შენიშვნები :

1. ნახაზში შეტანილი ყველა ცვლილება უნდა შეთანხმდეს პროექტის ავტორთან
2. შენობის საპროექტო ნული ±0.00=715.80 აბსოლუტურ ნიშნულს
3. პროექტში ყველა ზომა მოცემულია მილიმეტრებში, ნუშნულები-მეტრებში.

შენიშვნები :

თარიღი Mar 02, 2023 წ.

კორექტირება

№	კორექტირება	თარიღი
1		
2		
3		
4		
5		
6		

მისამართი:

ქ. თბილისი, ბომბორას ქუჩა N8
ს/კ 01.15.06.001.016

პროექტის სახელწოდება:

ფუნიკულიორის კაფე

თანამდებობა	გვარი	ხელმოწერა
კონსტრუქტორი	თ. მორალიშვილი	

E: TORNIKEMORALISHVILI@GMAIL.COM
M: +995 511 222 442

ფაილი/File: PIT PILE SECTION

პროექტი/Project No 09P23

თარიღი/Date: Mar 02, 2023

სტადია/Status: C.D.

ფურცელი/Drawing No კ - 103

ფორმატი Paper Size A3

მასშტაბი Scale

ნახაზი/Drawing

ხიმინჯის კარკასი ხ.კ.-1 კვეთი 1-1
როსტვერკი რ.-1

DRAFT

საერთო შენიშვნები :	
1. ნახაზი შეიცავს ყველა ცვლილებას ძველ მთავარ პროექტს პროექტის ავტორისგან 2. პილონის საპროექტო წერტილ ±0.00=715.80 აბსოლუტურ ნიშნულს 3. პროექტში ყველა ზომა მოცემულია მილიმეტრებში, ნებისმიერი-მითითების.	შენიშვნები :

თარიღი Mar 02, 2023 წ.

კორექტირება

№	კორექტირება	თარიღი
1		
2		
3		
4		
5		
6		

მისამართი:

ქ. თბილისი, ბომბორას ქუჩა N8
ს/კ 01.15.06.001.016

პროექტის სახელწოდება:

ფუნიკულიორის ბაზე

თანამდებობა	გვარი	ხელმოწერა
კონსტრუქტორი	ტ. მორალიშვილი	

E: TORNIKEMORALISHVILI@GMAIL.COM

M: +995 511 222 442

ფაილი/File: PIT PILE SECTION

პროექტი/Project No 09P23	ფორმატი Paper Size
თარიღი/Date: Mar 02, 2023	A3
სტატუსი/Status: C.D.	მასშტაბი Scale
ნახაზის/Drawing No პ - 104	

ნახაზის/Drawing

ქვაბულის ხიმინჯების და რისბერმის სავიფრაჟო ბაზის

DRAFT

ფილა ელემენტის ბაზის ამოკრეფვა

ელემენტის დასახელება	ერთ ელემენტზე		მთლიანად	
	რაოდენობა (ც.)	ბეტონის მოცულობა (მ.)	წონა (კგ.)	
ხიმინჯი ქვაბულის	8	13	83.90	1120
ბ.კ.-1 (9 ც.)				
ბეტონის კლასი			B25	
ბეტონის სიმკვრივე			2500 კგ/მ³	
არმატურის კლასი			A500C	A240C
ბეტონის მოცულობა		1670		
არმატურის წონა			755.11	120
არმატურის ხვედრითი წონა			0.45 კგ/მ³	

ბ.კ.-1 (9 ც.)

№	დიამეტრი და კვეთი (მმ)	ბეტონის მოცულობა (მ³)	ერთ ელემენტზე			
			რაოდენობა (ც.)	ბეტონის მოცულობა (მ.)	წონა (კგ.)	
1	Ø 22 A500C	12000	12 X 9	1296	3865	
2	Ø 25 A500C	8000	12 X 9	864	3328	
3	Ø 22 A500C	3000	12 X 9	324	966	
1.2	Ø 8 A240C	დ.ბ.	-	1166	460	
მძიმე ბეტონი B25 V = 7.0 X 9 = 63.3 მ³						

ფ.კ.-1

№	დიამეტრი და კვეთი (მმ)	ბეტონის მოცულობა (მ³)	ერთ ელემენტზე			
			რაოდენობა (ც.)	ბეტონის მოცულობა (მ.)	წონა (კგ.)	
1	Ø 22 A500C	2420	-	121	361	
1.3	Ø 8 A240C		55 X 1	133	52	
მძიმე ბეტონი B25 V = 5.9 X 1 = 5.94 მ³						

ტუმბოების საყალიბე გეგმა
მ 1:100

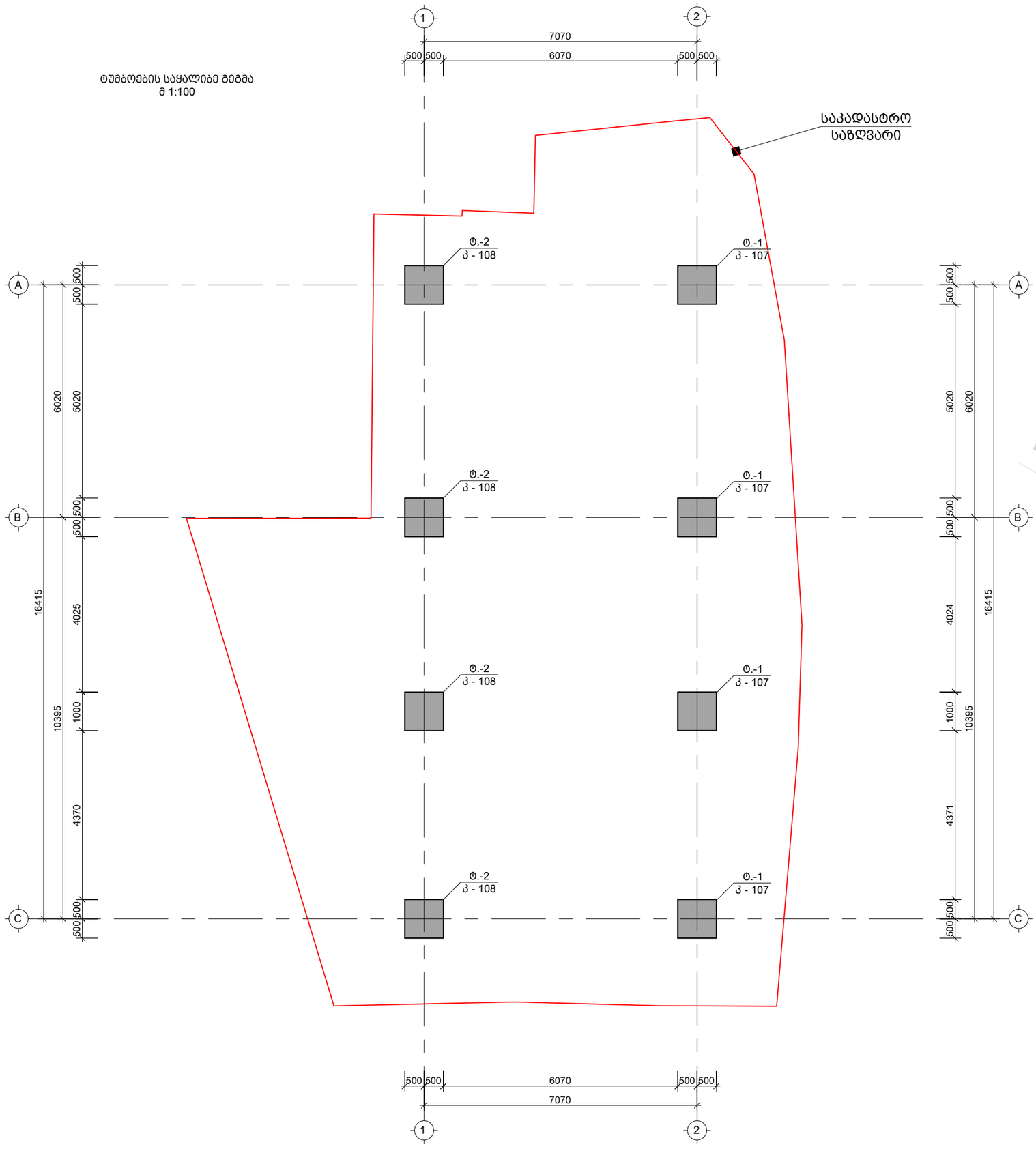

საერთო შენიშვნები :

1. ნახაზში შეტანილი ყველა ცვლილება უნდა შეთანხმდეს პროექტის ავტორთან
2. შენობის საპროექტო ნული ±0.00=715.80 აბსოლუტურ ნიშნულს
3. პროექტში ყველა ზომა მოცემულია მილიმეტრებში, ნუშნულები-მეტრებში.

შენიშვნები :

თარიღი Mar 02, 2023 წ.

კორექტირება

№	კორექტირება	თარიღი
1		
2		
3		
4		
5		
6		

მისამართი:

ქ. თბილისი, ბომბორას ქუჩა N8
ს/კ 01.15.06.001.010

პროექტის სახელწოდება:

ფუნიკულიორის კაფე

თანამდებობა	გვარი	ხელმოწერა
კონსტრუქტორი	თ. მორალიშვილი	

E: TORNIKEMORALISHVILI@GMAIL.COM
M: +995 511 222 442

ფაილი/File: PILE PLANE

პროექტი/Project No 09P23

თარიღი/Date: Mar 02, 2023

სტადია/Status: C.D.

ფურცელი/Drawing No პ - 105

ფორმატი Paper Size A3

მასშტაბი Scale

ნახაზი/Drawing

ტუმბოების საყალიბე გეგმა

DRAFT

ტუმბოს კარკასის მოწყობა
მ: 1:50

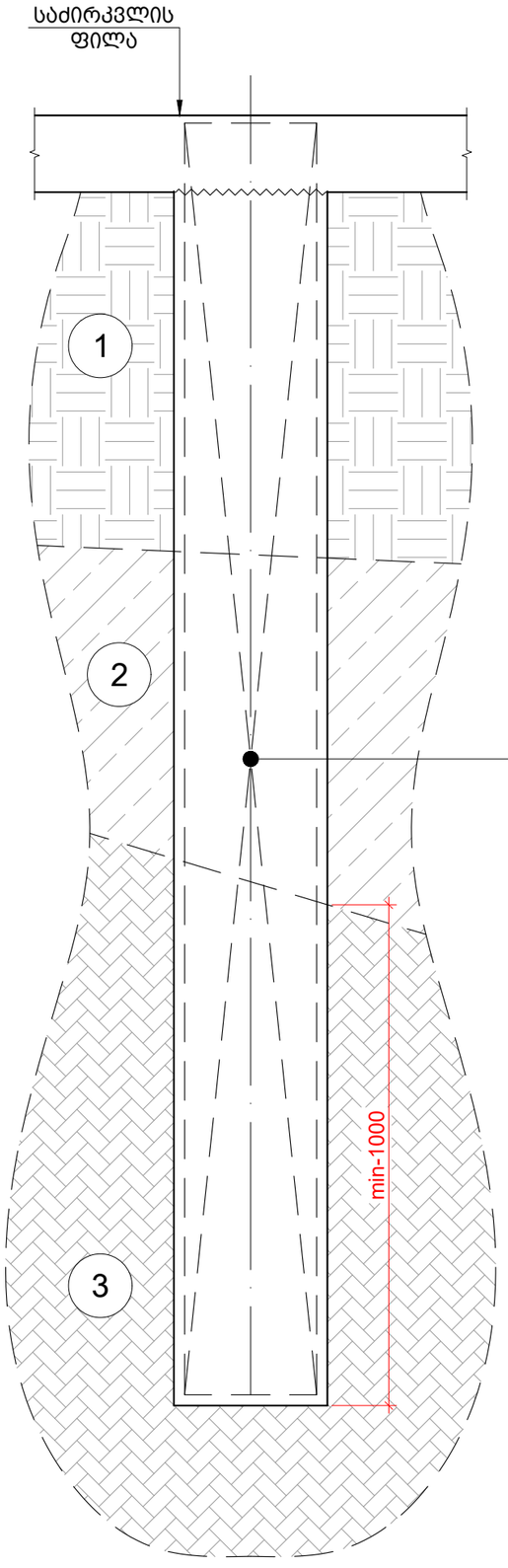

1 ნაყარი გრუნტი

2 თიხნარი ძნელპლასტიკური

3 კლდოვანი ქანი, ქვიშაქვა

ყველა ტუმბოს სიგრძე დაზუსტდეს
სამშენებლო მოედანზე და
შეთანხმდეს პროექტის ავტორთან
ძირითად ქანში ჩაანკრერდეს 1 მ.

DRAFT

საერთო შენიშვნები :

1. ნახაზში შეტანილი ყველა ცვლილება უნდა შეთანხმდეს პროექტის ავტორთან
2. შენობის საპროექტო ნული ±0.00=715.80 აბსოლუტურ ნიშნულს
3. პროექტში ყველა ზომა მოცემულია მილიმეტრებში, ნუშნულები-მეტრებში.

შენიშვნები :

თარიღი Mar 02, 2023 წ.

კორექტირება

№	კორექტირება	თარიღი
1		
2		
3		
4		
5		
6		

მისამართი:

ქ. თბ[illegible], ბომბორას ქუჩა N8
ს/კ 01.15.06.001.01[illegible]

პროექტის სახელწოდება:

ფუნიკულიორის კაფე

თანამდებობა	გვარი	ხელმოწერა
კონსტრუქტორი	თ. მორალიშვილი	

E: TORNIKEMORALISHVILI@GMAIL.COM
M: +995 511 222 442

ფაილი/File: PILE SECTIONS

პროექტი/Project No 09P23

თარიღი/Date: Mar 02, 2023

სტადია/Status: C.D.

ფურცელი/Drawing No კ - 106

ფორმატი Paper Size A3

მასშტაბი Scale

ნახაზი/Drawing

ტუმბოს კარკასის მოწყობა

ტუმბო ტ.-1 / 4 ც.
მ 1:50

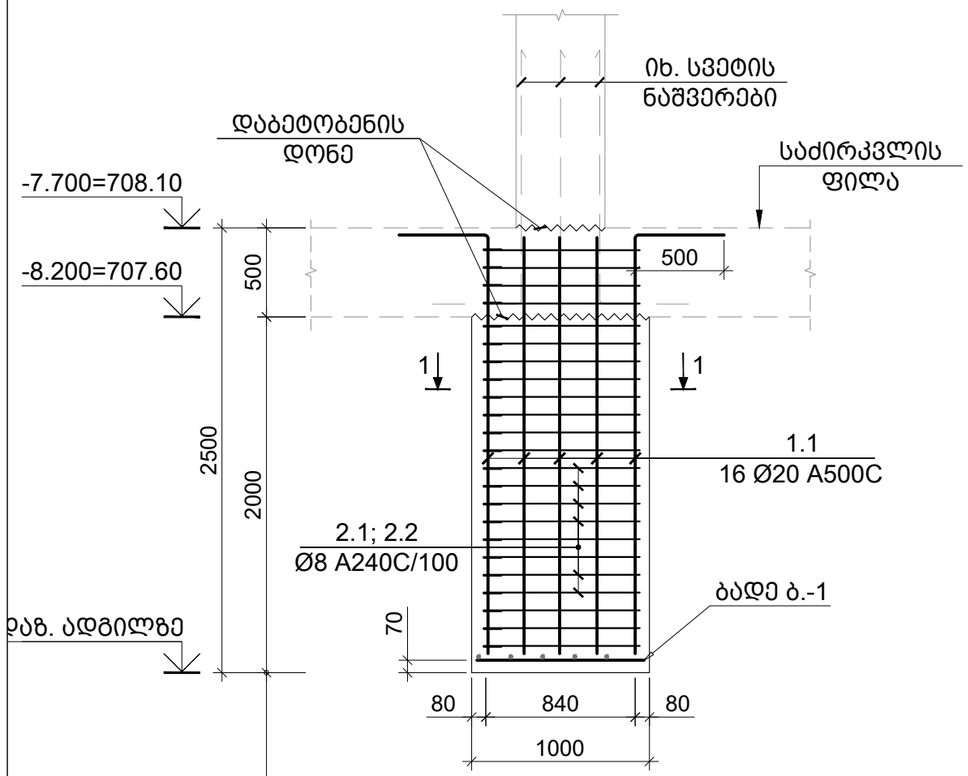

ყველა ტუმბოს სიგრძე დაზუსტდეს
სამშენებლო მოედანზე და
შეთანხმდეს პროექტის ავტორთან
ძირითად ქანში ჩაანკრერდეს 1 მ.

კვეთი 1-1
მ. 1:10

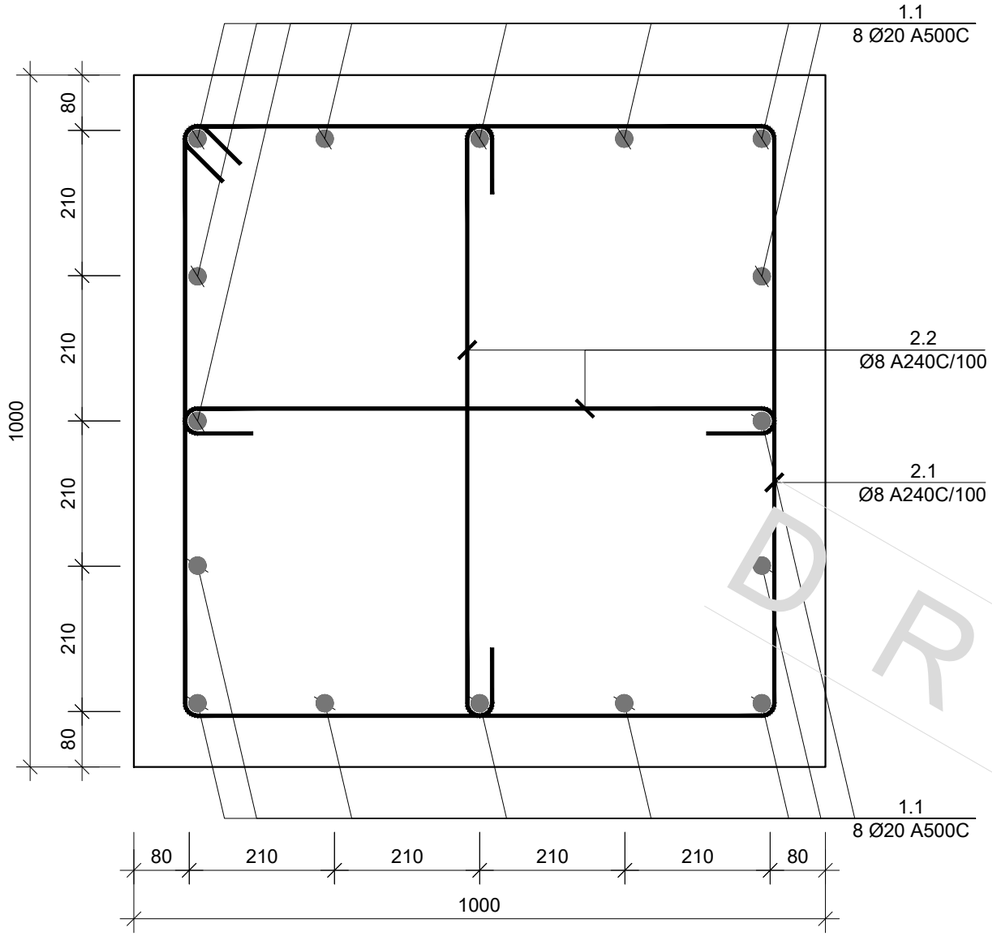

ბადე - 1
მ 1:20

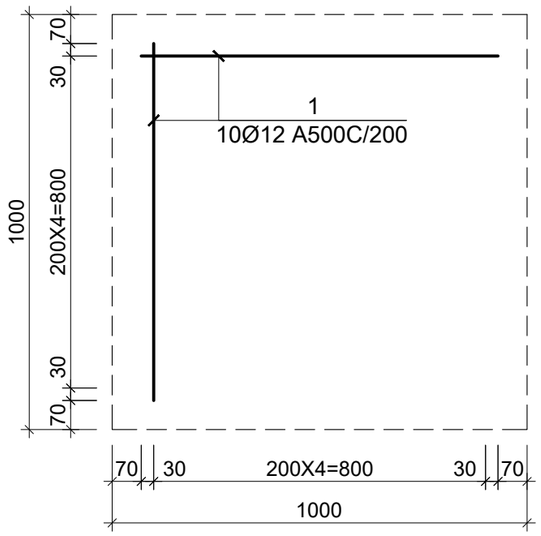

პოზ. №	ესკიზი	L მმ
1.1	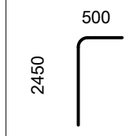	2950
2.1	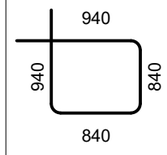	3560
2.2	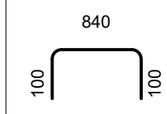	1040

კონსტრ. დასახ.	ელემენტის დასახ.	პოზ. №	დიამეტრი ან კვეთი (მმ)	ერთეულის სიგრძე (მმ.)	რაოდენობა (ც.)	საერთო სიგრძე (მ.)	საერთო წონა (კგ.)
ტუმბოს სპეციფიკაცია	ტუმბოს ტ.-1	1	Ø 12 A500C	860	10 X 4	34	31
		1.1	Ø 20 A500C	2950	16 X 4	189	465
		2.1	Ø 8 A240C	3560	19 X 4	271	107
		2.2	Ø 8 A240C	1040	38 X 4	158	62
		მძიმე ბეტონი B30		V = 2.0 X 7 = 14.00 მ³			

საერთო შენიშვნები :

1. ნახაზში შეტანილი ყველა ცვლილება უნდა შეთანხმდეს პროექტის ავტორთან
2. შენობის საპროექტო ნული ±0.00=715.80 აბსოლუტურ ნიშნულს
3. პროექტში ყველა ზომა მოცემულია მილიმეტრებში, ნუშნულები-მეტრებში.

შენიშვნები :

თარიღი Mar 02, 2023 წ.

კორექტირება

№	კორექტირება	თარიღი
1		
2		
3		
4		
5		
6		

მისამართი:

ქ. თბილისი, ბომბორას ქუჩა N8
ს/კ 01.15.06.001.016

პროექტის სახელწოდება:

ფუნიკულიორის კაფე

თანამდებობა	გვარი	ხელმოწერა
კონსტრუქტორი	თ. მორალიშვილი	

E: TORNIKEMORALISHVILI@GMAIL.COM
M: +995 511 222 442

ფაილი/File: PILE SECTIONS

პროექტი/Project No 09P23

თარიღი/Date: Mar 02, 2023

სტადია/Status: C.D.

ფურცელი/Drawing No კ - 107

ფორმატი Paper Size A3

მასშტაბი Scale

ნახაზი/Drawing

ტუმბო ტ.-1

DRAFT

ტუმბო ტ.-2 / 4 ც.
მ 1:50

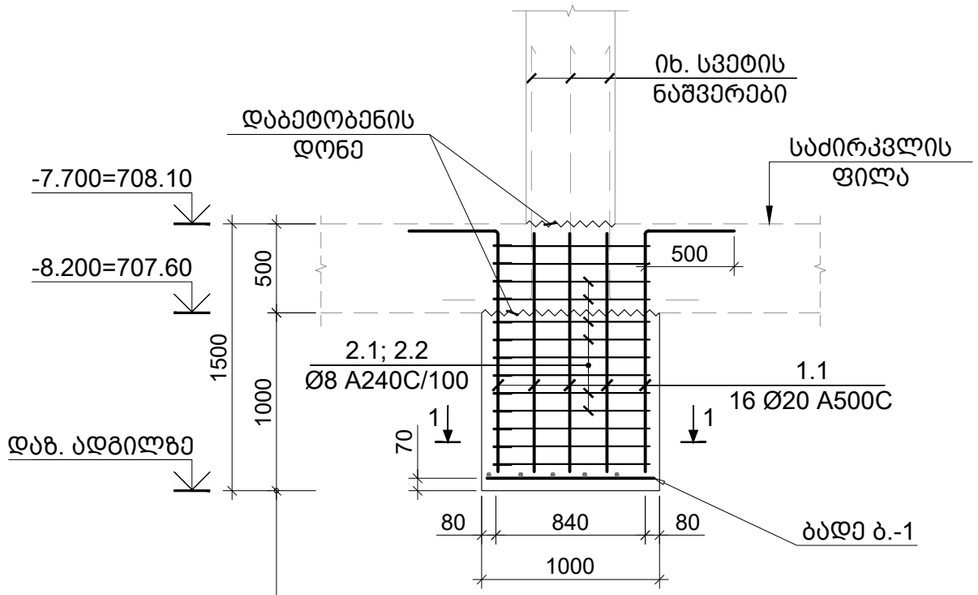

ყველა ტუმბოს სიგრძე დაზუსტდეს სამშენებლო მოედანზე და შეთანხმდეს პროექტის ავტორთან

ძირითად ქანში ჩაანკრერდეს 1 მ.

კვეთი 1-1
მ. 1:10

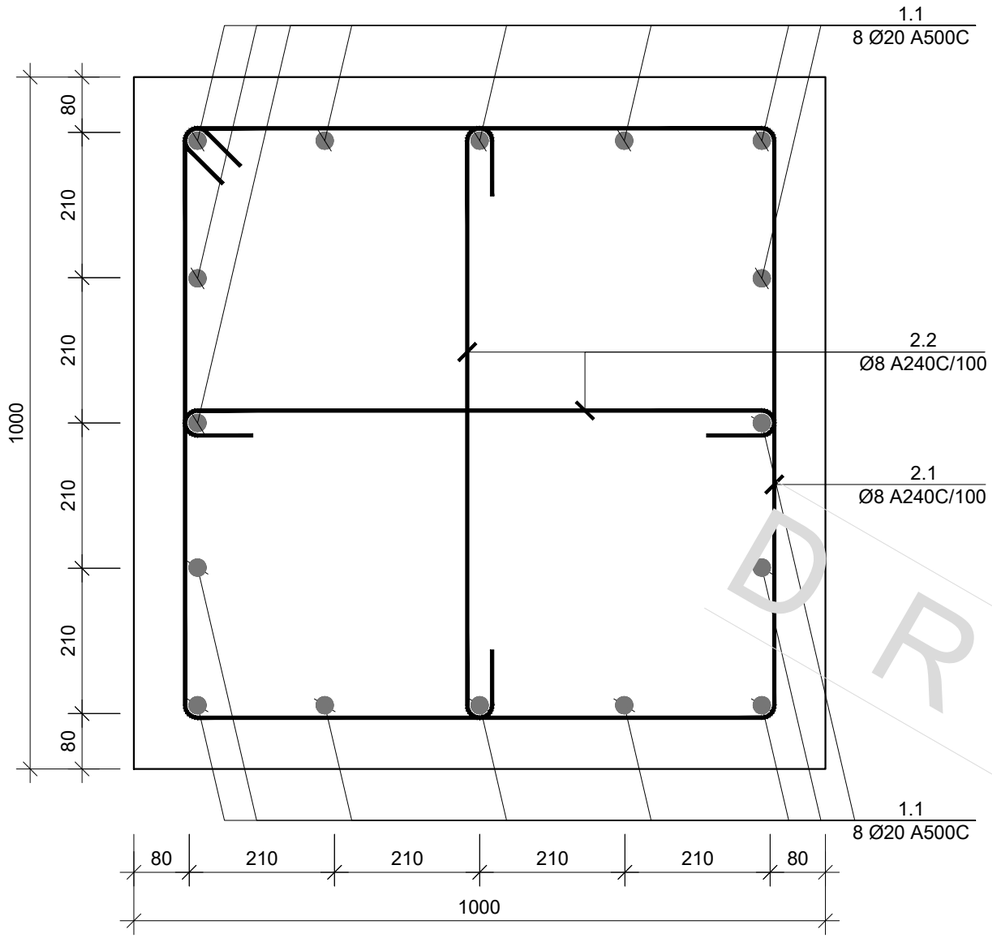

ბადე - 1
მ 1:20

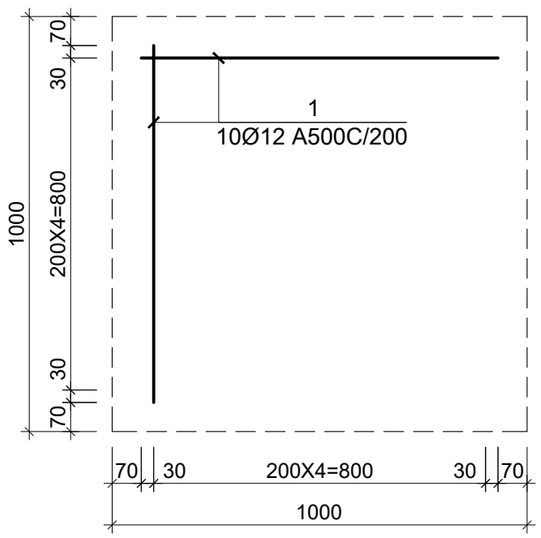

პოზ. №	ესკიზი	L მმ
1.1	500, 1450	1950
2.1	940, 940, 840, 840	3560
2.2	840, 100, 100	1040

კონსტრ. დასახ.	ელემენტის დასახ.	პოზ. №	დიამეტრი ან კვეთი (მმ)	ერთეულის სიგრძე (მმ.)	რაოდენობა (ც.)	საერთო სიგრძე (მ.)	საერთო წონა (კგ.)
ტუმბოს სპეციფიკაცია	ტუმბოს ტ.-2	1	Ø 12 A500C	860	10 X 4	34	31
		1.1	Ø 20 A500C	1950	16 X 4	125	308
		2.1	Ø 8 A240C	3560	9 X 4	128	51
		2.2	Ø 8 A240C	1040	18 X 4	75	30
		მძიმე ბეტონი B30 V = 1.0 X 7 = 7.00 მ³					

საერთო შენიშვნები :

1. ნახაზში შეტანილი ყველა ცვლილება უნდა შეთანხმდეს პროექტის ავტორთან
2. შენობის საპროექტო ნული ±0.00=715.80 აბსოლუტურ ნიშნულს
3. პროექტში ყველა ზომა მოცემულია მილიმეტრებში, ნუშნულები-მეტრებში.

შენიშვნები :

თარიღი Mar 02, 2023 წ.

კორექტირება

№	კორექტირება	თარიღი
1		
2		
3		
4		
5		
6		

მისამართი:

ქ. თბ[illegible], ბომბორას ქუჩა N8
ს/კ 01.15.06.001.01[illegible]

პროექტის სახელწოდება:

ფუნიკულიორის კაფე

თანამდებობა	გვარი	ხელმოწერა
კონსტრუქტორი	თ. მორალიშვილი	

E: TORNIKEMORALISHVILI@GMAIL.COM
M: +995 511 222 442

ფაილი/File: PILE SECTIONS
პროექტი/Project No 09P23
თარიღი/Date: Mar 02, 2023
სტადია/Status: C.D.
ფურცელი/Drawing No ბ - 108
ნახაზი/Drawing
ტუმბო ტ.-2

ფორმატი Paper Size A3
მასშტაბი Scale

DRAFT

-7.700 ნ.-ზე საძირკვლის ფილის საყალიბე გეგმა
მ 1:100

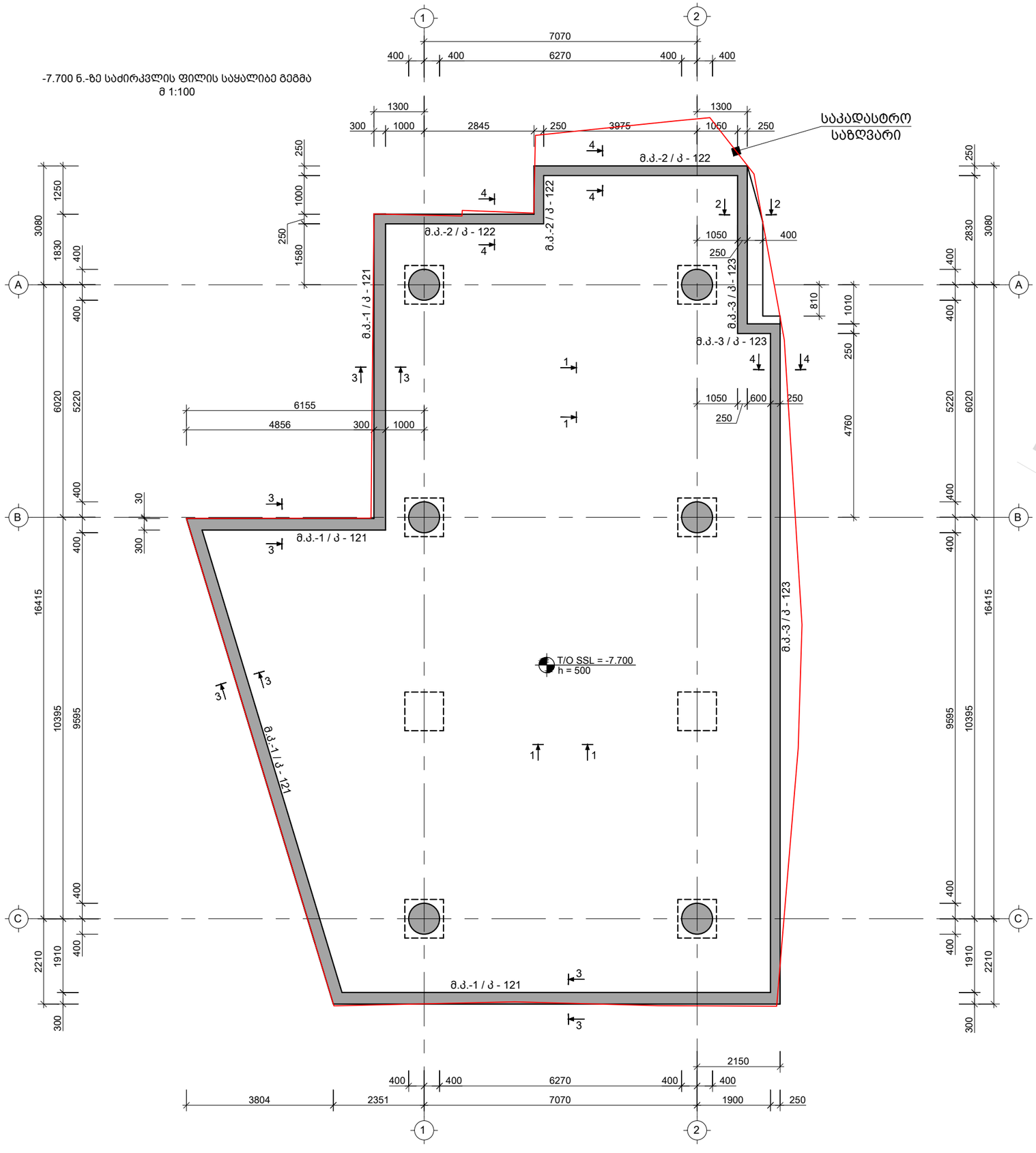

E: TORNIKEMORALISHVILI@GMAIL.COM

M: +995 511 222 442

DRAFT

საერთო შენიშვნები :

1. ნახაზში შეტანილი ყველა ცვლილება უნდა შეთანხმდეს პროექტის ავტორთან
2. შენობის საპროექტო ნული ±0.00=715.80 აბსოლუტურ ნიშნულს
3. პროექტში ყველა ზომა მოცემულია მილიმეტრებში, ნუშნულები-მეტრებში.

შენიშვნები :

თარიღი Mar 02, 2023 წ.

კორექტირება

№	კორექტირება	თარიღი
1		
2		
3		
4		
5		
6		

მისამართი:

ქ. თბილისი, ბომბორას ქუჩა N8

ს/კ 01.15.06.001.010

პროექტის სახელწოდება:

ფუნიკულიორის კაფე

თანამდებობა	გვარი	ხელმოწერა
კონსტრუქტორი	თ. მორალიშვილი	

E: TORNIKEMORALISHVILI@GMAIL.COM
M: +995 511 222 442

ფაილი/File: FOUNDATION PLANE

პროექტი/Project No 09P23

თარიღი/Date: Mar 02, 2023

სტადია/Status: C.D.

ფურცელი/Drawing No კ - 109

ფორმატი Paper Size A3

მასშტაბი Scale

ნახაზი/Drawing

-7.700 ნ.-ზე საძირკვლის ფილის საყალიბე გეგმა

-7.700 ნ.-ზე საძირკვლის ფილის არმირების გეგმა; ქვედა შრე X მიმართულება
მ 1:100

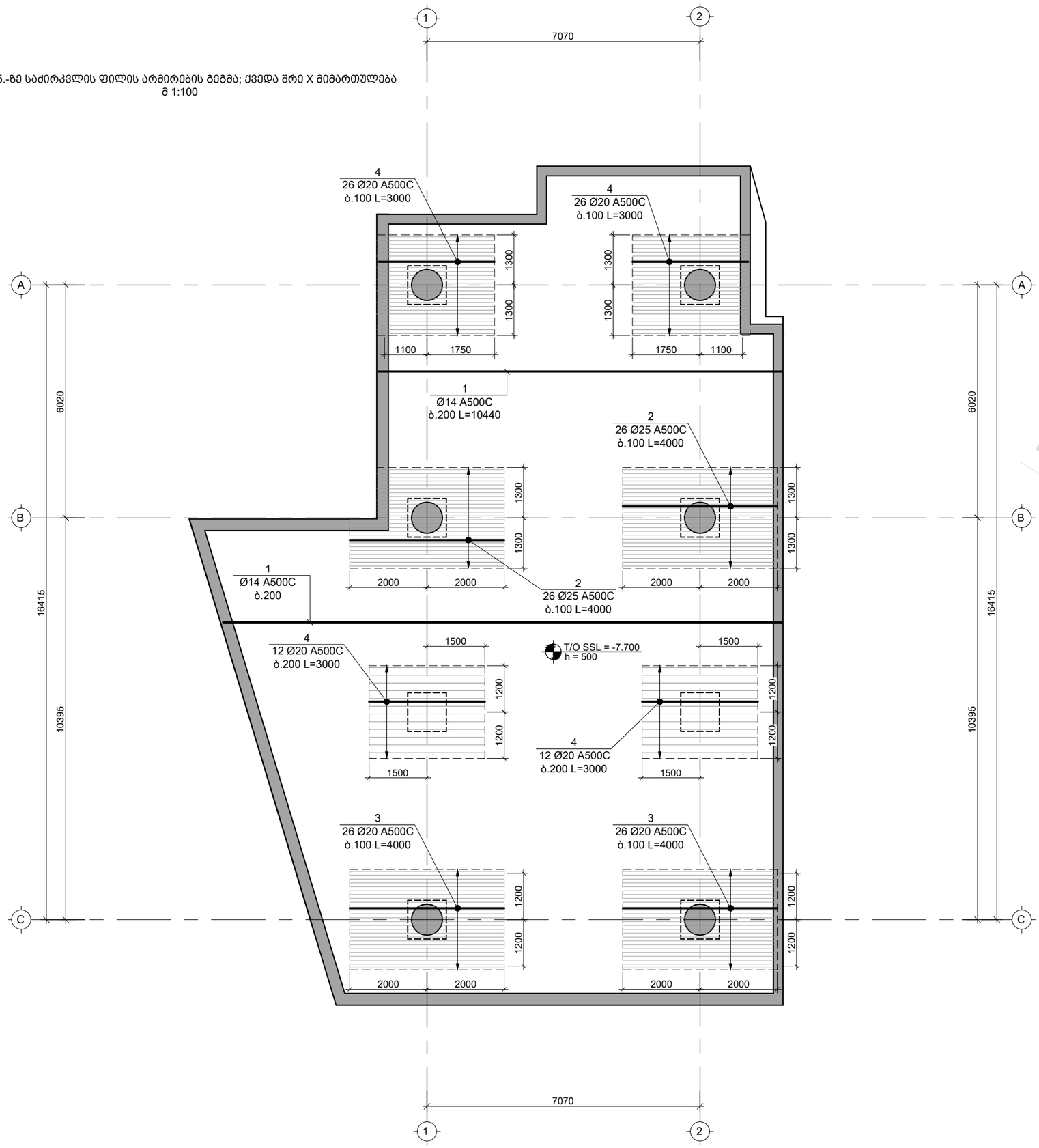

საერთო შენიშვნები :

1. ნახაზში შეტანილი ყველა ცვლილება უნდა შეთანხმდეს პროექტის ავტორთან
2. შენობის საპროექტო ნული ±0.00=715.80 აბსოლუტურ ნიშნულს
3. პროექტში ყველა ზომა მოცემულია მილიმეტრებში, ნუშნულები-მეტრებში.

შენიშვნები :

1. კვეთების მარკირება იხ. საყალიბე გეგმაზე კ - 109

დამატებითი არმირების ბადის კონტური

თარიღი Mar 02, 2023 წ.

კორექტირება

№	კორექტირება	თარიღი
1		
2		
3		
4		
5		
6		

მისამართი:

ქ. თბ[illegible], ბომბორას ქუჩა N8

ს/კ 01.15.06.001.01[illegible]

პროექტის სახელწოდება:

ფუნიკულიორის კაფე

თანამდებობა	გვარი	ხელმოწერა
კონსტრუქტორი	თ. მორალიშვილი	

E: TORNIKEMORALISHVILI@GMAIL.COM

M: +995 511 222 442

ფაილი/File: FOUNDATION PLANE

პროექტი/Project No 09P23

თარიღი/Date: Mar 02, 2023

ფორმატი Paper Size A3

სტადია/Status: C.D.

მასშტაბი Scale

ფურცელი/Drawing No კ - 110

ნახაზი/Drawing

-7.700 ნ.-ზე საძ. ფილის არმირების გეგმა ქვედა შრე X მიმართ.

DRAFT

-7.700 ნ.-ზე საძირკვლის ფილის არმირების გეგმა; ქვედა შრე Y მიმართულება
მ 1:100

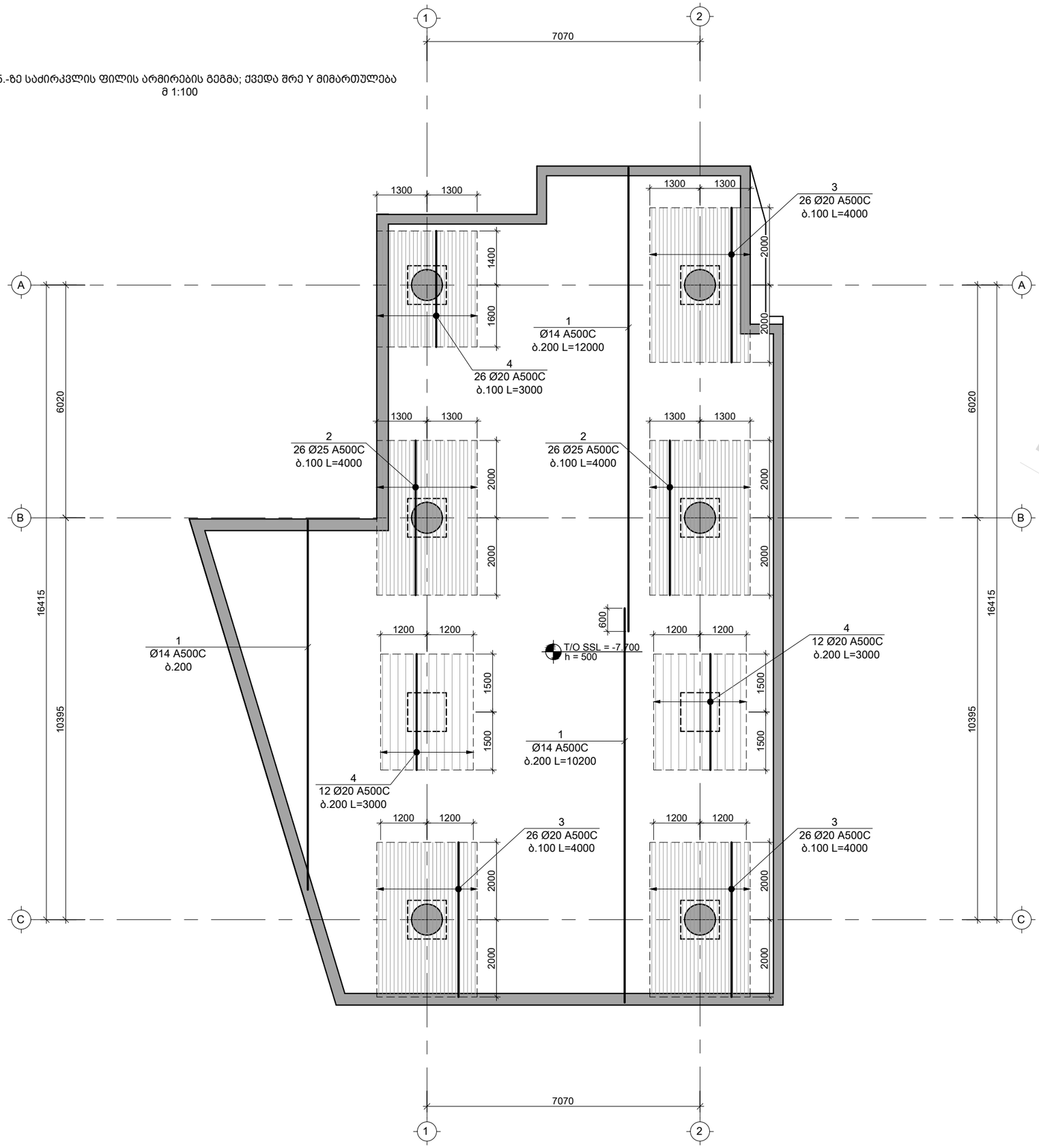

საერთო შენიშვნები :

1. ნახაზში შეტანილი ყველა ცვლილება უნდა შეთანხმდეს პროექტის ავტორთან
2. შენობის საპროექტო ნული ±0.00=715.80 აბსოლუტურ ნიშნულს
3. პროექტში ყველა ზომა მოცემულია მილიმეტრებში, ნუშნულები-მეტრებში.

შენიშვნები :

1. კვეთების მარკირება იხ. საყალიბე გეგმაზე კ - 109

დამატებითი არმირების ბადის კონტური

თარიღი Mar 02, 2023 წ.

კორექტირება

№	კორექტირება	თარიღი
1		
2		
3		
4		
5		
6		

მისამართი:

ქ. თბილისი, ბომბორას ქუჩა N8
ს/კ 01.15.06.001.016

პროექტის სახელწოდება:

ფუნიკულიორის კაფე

თანამდებობა	გვარი	ხელმოწერა
კონსტრუქტორი	თ. მორალიშვილი	

E: TORNIKEMORALISHVILI@GMAIL.COM

M: +995 511 222 442

ფაილი/File: FOUNDATION PLANE

პროექტი/Project No 09P23

თარიღი/Date: Mar 02, 2023

ფორმატი Paper Size A3

სტადია/Status: C.D.

მასშტაბი Scale

ფურცელი/Drawing No კ - 111

ნახაზი/Drawing

-7.700 ნ.-ზე საძ. ფილის არმირების გეგმა ქვედა შრე Y მიმართ.

DRAFT

-7.700 ნ.-ზე საძირკვლის ფილის არმირების გეგმა; ზედა შრე X მიმართულება
მ 1:100

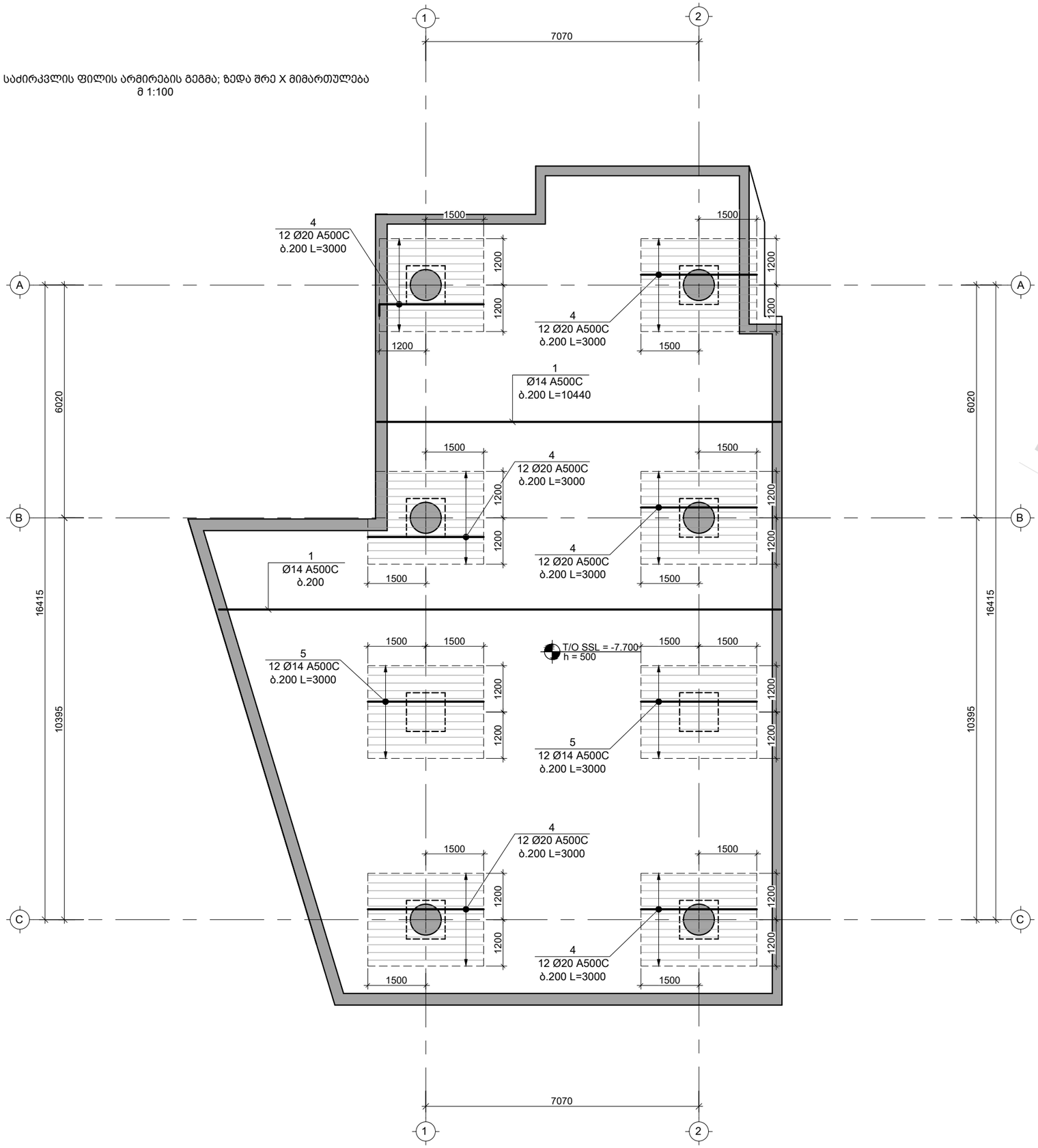

DRAFT

საერთო შენიშვნები :

1. ნახაზში შეტანილი ყველა ცვლილება უნდა შეთანხმდეს პროექტის ავტორთან
2. შენობის საპროექტო ნული ±0.00=715.80 აბსოლუტურ ნიშნულს
3. პროექტში ყველა ზომა მოცემულია მილიმეტრებში, ნუშნულები-მეტრებში.

შენიშვნები :

1. კვეთების მარკირება იხ. საყალიბე გეგმაზე კ - 109

დამატებითი არმირების ბადის კონტური

თარიღი Mar 02, 2023 წ.

კორექტირება

№	კორექტირება	თარიღი
1		
2		
3		
4		
5		
6		

მისამართი:

ქ. თბილისი, ბომბორას ქუჩა N8
ს/კ 01.15.06.001.015

პროექტის სახელწოდება:

ფუნიკულიორის კაფე

თანამდებობა	გვარი	ხელმოწერა
კონსტრუქტორი	თ. მორალიშვილი	

E: TORNIKEMORALISHVILI@GMAIL.COM
M: +995 511 222 442

ფაილი/File: FOUNDATION PLANE

პროექტი/Project No 09P23

თარიღი/Date: Mar 02, 2023

სტადია/Status: C.D.

ფურცელი/Drawing No კ - 112

ფორმატი Paper Size A3

მასშტაბი Scale

ნახაზი/Drawing

-7.700 ნ.-ზე საძ. ფილის არმირების გეგმა ზედა შრე X მიმართ.

-7.700 ნ.-ზე საძირკვლის ფილის არმირების გეგმა; ზედა შრე Y მიმართულება
მ 1:100

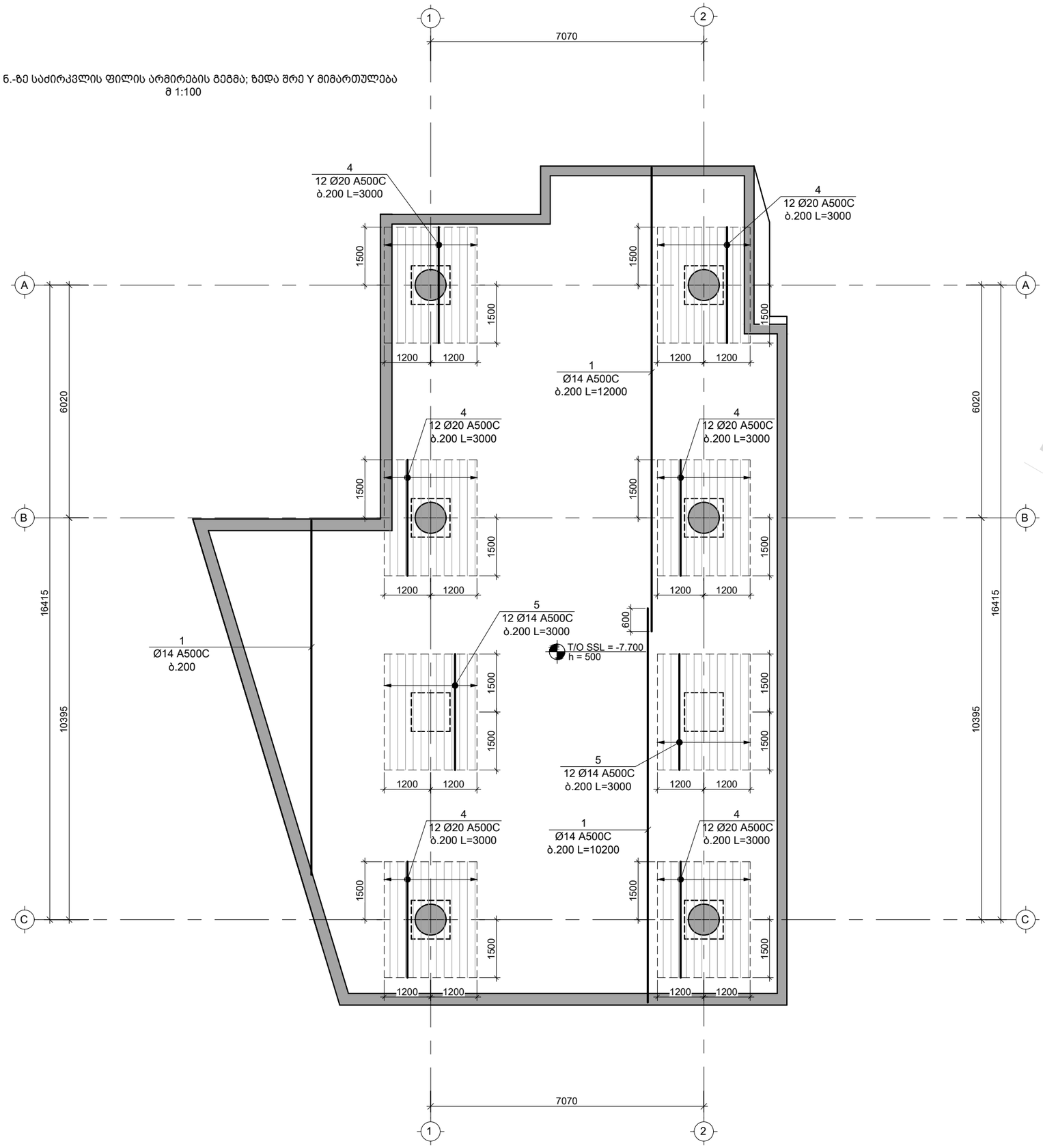

საერთო შენიშვნები :

1. ნახაზში შეტანილი ყველა ცვლილება უნდა შეთანხმდეს პროექტის ავტორთან
2. შენობის საპროექტო ნული ±0.00=715.80 აბსოლუტურ ნიშნულს
3. პროექტში ყველა ზომა მოცემულია მილიმეტრებში, ნუშნულები-მეტრებში.

შენიშვნები :

1. კვეთების მარკირება იხ. საყალიბე გეგმაზე კ - 109

დამატებითი არმირების ბადის კონტური

თარიღი Mar 02, 2023 წ.

კორექტირება

№	კორექტირება	თარიღი
1		
2		
3		
4		
5		
6		

მისამართი:

ქ. თბ[illegible], ბომბორას ქუჩა N8
ს/კ 01.15.06.001.01[illegible]

პროექტის სახელწოდება:

ფუნიკულიორის კაფე

თანამდებობა	გვარი	ხელმოწერა
კონსტრუქტორი	თ. მორალიშვილი	

E: TORNIKEMORALISHVILI@GMAIL.COM
M: +995 511 222 442

ფაილი/File: FOUNDATION PLANE

პროექტი/Project No 09P23

თარიღი/Date: Mar 02, 2023

სტადია/Status: C.D.

ფურცელი/Drawing No კ - 113

ფორმატი Paper Size A3

მასშტაბი Scale

ნახაზი/Drawing

-7.700 ნ.-ზე საძ. ფილის არმირების გეგმა ზედა შრე Y მიმართ.

DRAFT

-7.700 ნ.-ზე საძირკვლის ფილის განივი არმირების გეგმა
მ 1:100

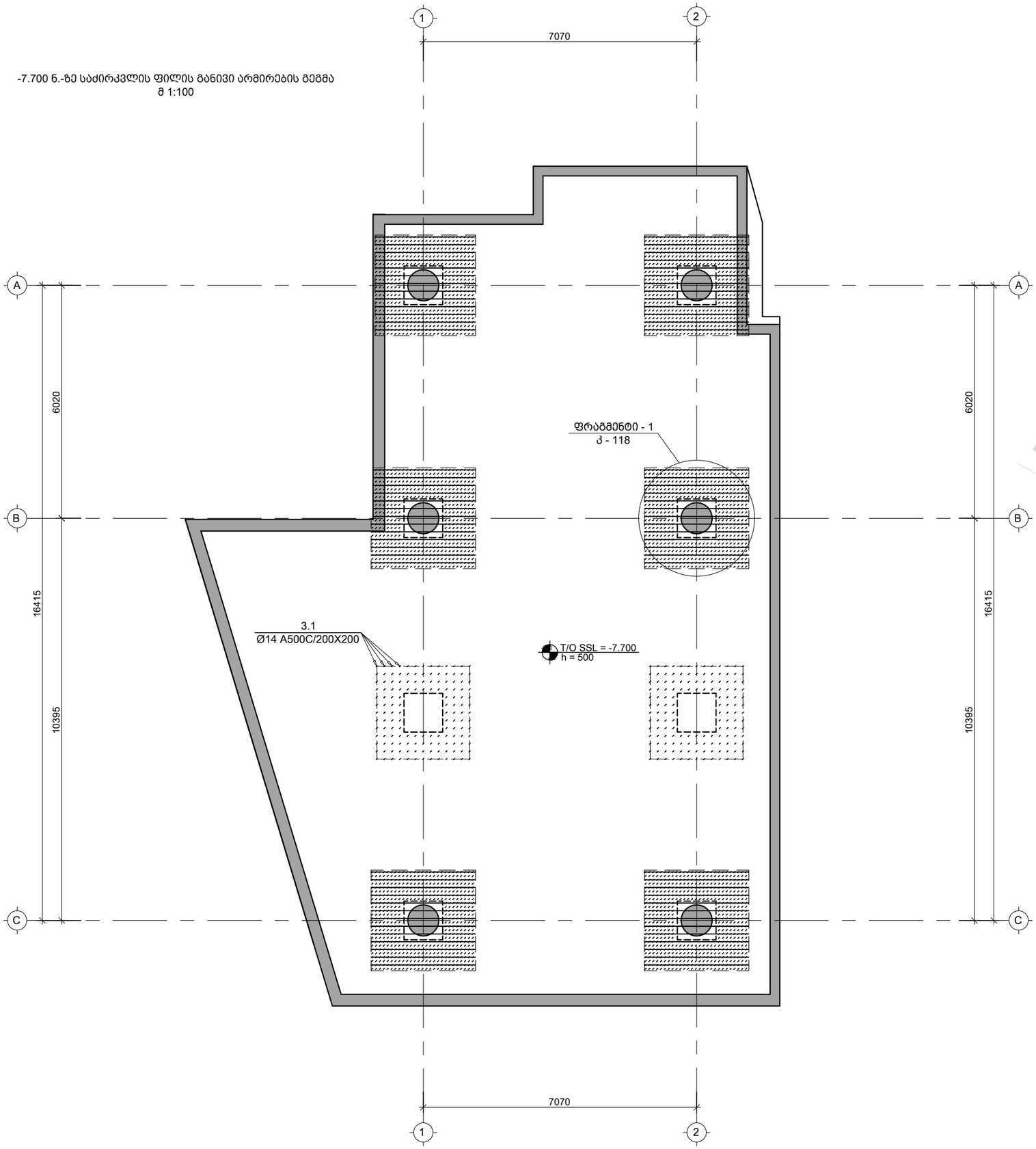

DRAFT

საერთო შენიშვნები :

1. ნახაზში შეტანილი ყველა ცვლილება უნდა შეთანხმდეს პროექტის ავტორთან
2. შენობის საპროექტო ნული ±0.00=715.80 აბსოლუტურ ნიშნულს
3. პროექტში ყველა ზომა მოცემულია მილიმეტრებში, ნუშნულები-მეტრებში.

შენიშვნები :

თარიღი Mar 02, 2023 წ.

კორექტირება

№	კორექტირება	თარიღი
1		
2		
3		
4		
5		
6		

მისამართი:

ქ. თბილისი, ბომბორას ქუჩა N8
ს/კ 01.15.06.001.015

პროექტის სახელწოდება:

ფუნიკულიორის კაფე

თანამდებობა	გვარი	ხელმოწერა
კონსტრუქტორი	თ. მორალიშვილი	

E: TORNIKEMORALISHVILI@GMAIL.COM
M: +995 511 222 442

ფაილი/File: FOUNDATION PLANE

პროექტი/Project No 09P23

თარიღი/Date: Mar 02, 2023

სტადია/Status: C.D.

ფურცელი/Drawing No კ - 114

ფორმატი Paper Size A3

მასშტაბი Scale

ნახაზი/Drawing

-7.700 ნ.-ზე საძირკვლის ფილის განივი არმირების გეგმა

-7.700 ნ.-ზე საძირკვლის ფილიდან ნაშვერების გეგმა
მ 1:100

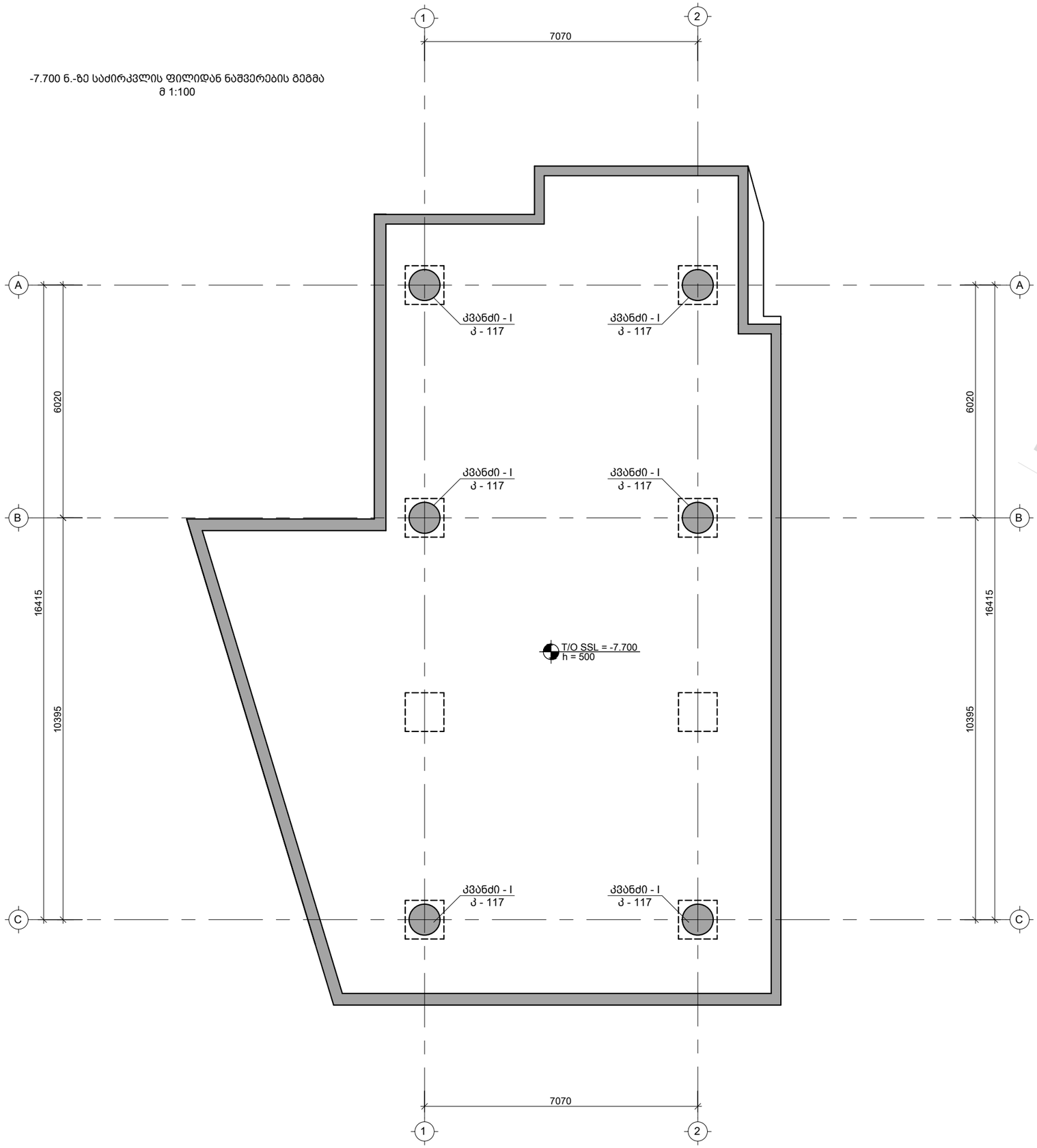

საერთო შენიშვნები :

1. ნახაზში შეტანილი ყველა ცვლილება უნდა შეთანხმდეს პროექტის ავტორთან
2. შენობის საპროექტო ნული ±0.00=715.80 აბსოლუტურ ნიშნულს
3. პროექტში ყველა ზომა მოცემულია მილიმეტრებში, ნუშნულები-მეტრებში.

შენიშვნები :

თარიღი Mar 02, 2023 წ.

კორექტირება

№	კორექტირება	თარიღი
1		
2		
3		
4		
5		
6		

მისამართი:

ქ. თბ[illegible], ბომბორას ქუჩა N8
ს/კ 01.15.06.001.01[illegible]

პროექტის სახელწოდება:

ფუნიკულიორის კაფე

თანამდებობა	გვარი	ხელმოწერა
კონსტრუქტორი	თ. მორალიშვილი	

E: TORNIKEMORALISHVILI@GMAIL.COM
M: +995 511 222 442

ფაილი/File: FOUNDATION PLANE

პროექტი/Project No 09P23

თარიღი/Date: Mar 02, 2023

სტადია/Status: C.D.

ფურცელი/Drawing No კ - 115

ფორმატი Paper Size A3

მასშტაბი Scale

ნახაზი/Drawing

-7.700 ნ.-ზე საძირკვლის ფილიდან ნაშვერების გეგმა

DRAFT

კვეთი 1-1
მ 1:25

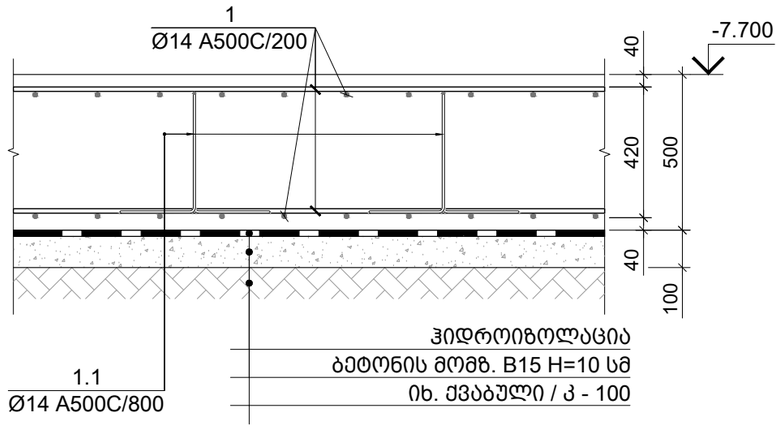

კვეთი 2-2
მ 1:25

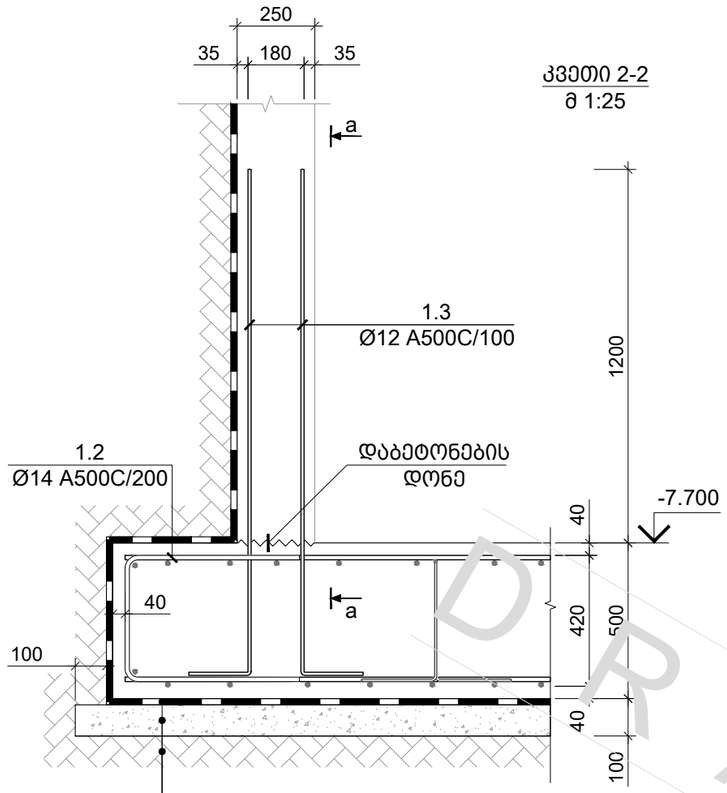

კვეთი 3-3
მ 1:25

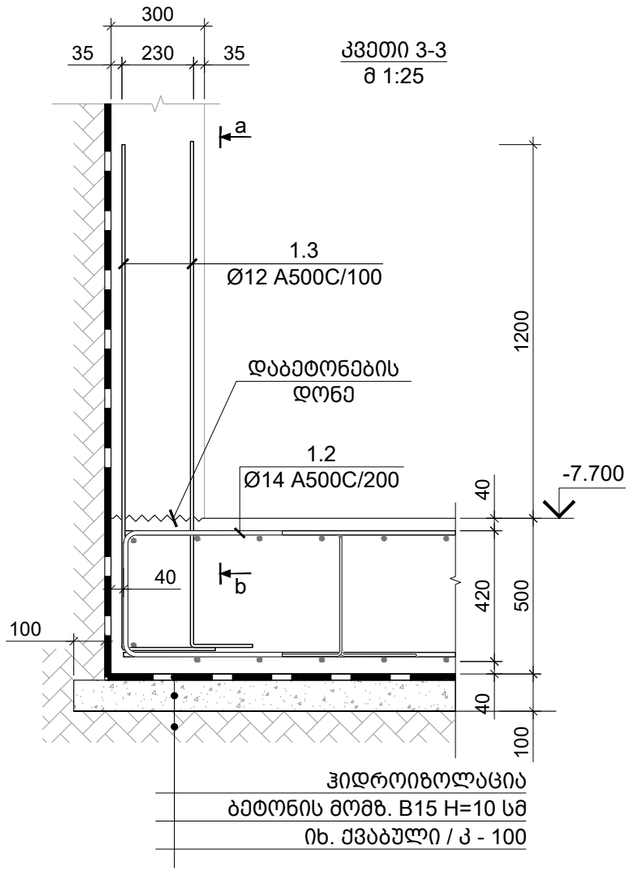

კვეთი 4-4
მ 1:25

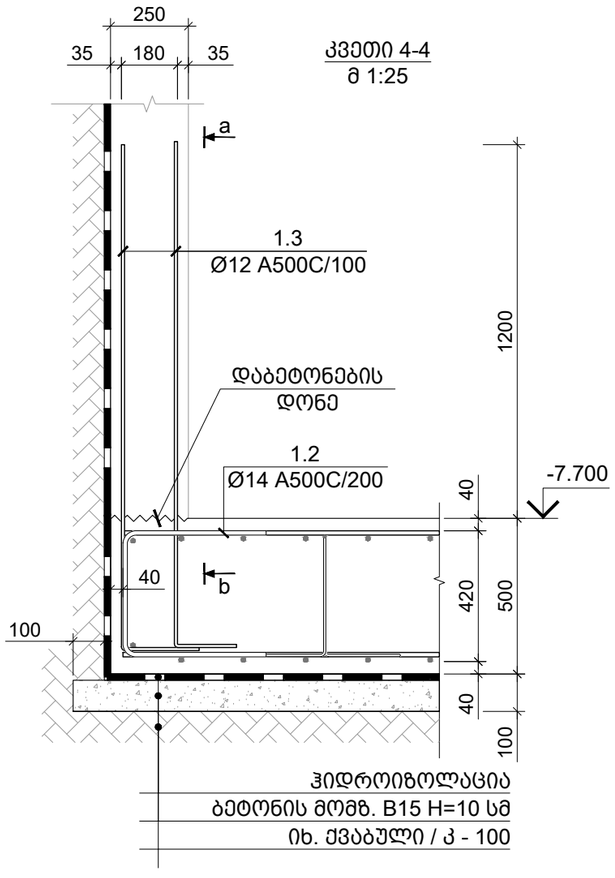

ხედი a-a
მ 1:25

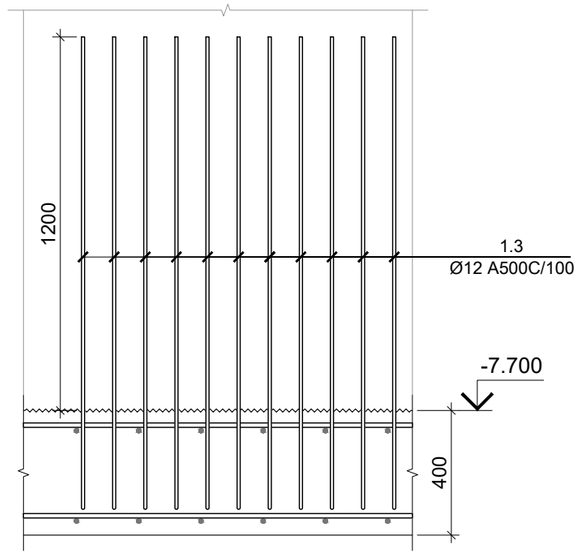

საერთო შენიშვნები :

1. ნახაზში შეტანილი ყველა ცვლილება უნდა შეთანხმდეს პროექტის ავტორთან
2. შენობის საპროექტო ნული ±0.00=715.80 აბსოლუტურ ნიშნულს
3. პროექტში ყველა ზომა მოცემულია მილიმეტრებში, ნუშნულები-მეტრებში.

შენიშვნები :

თარიღი Mar 02, 2023 წ.

კორექტირება

№	კორექტირება	თარიღი
1		
2		
3		
4		
5		
6		

მისამართი:

ქ. თბილისი, ბომბორას ქუჩა N8
ს/კ 01.15.06.001.016

პროექტის სახელწოდება:

ფუნიკულიორის კაფე

თანამდებობა	გვარი	ხელმოწერა
კონსტრუქტორი	თ. მორალიშვილი	

E: TORNIKEMORALISHVILI@GMAIL.COM
M: +995 511 222 442

ფაილი/File: FOUNDATION SECTION

პროექტი/Project No 09P23
თარიღი/Date: Mar 02, 2023
სტადია/Status: C.D.
ფურცელი/Drawing No კ - 116

ფორმატი Paper Size A3
მასშტაბი Scale

ნახაზი/Drawing

საძირკვლის ფილის კვეთი 1-1 2-2 3-3 & 4-4

DRAFT

კვანძი - I / 6ც.
მ 1:25

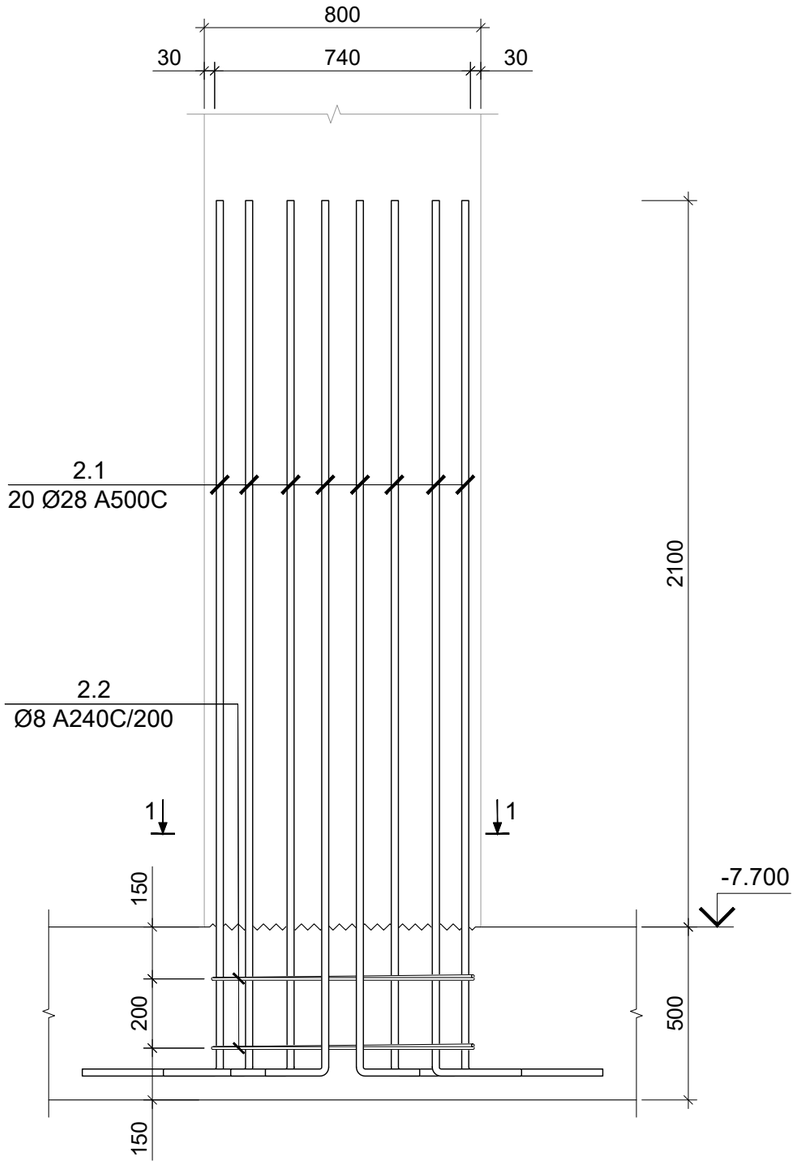

კვეთი 1-1
მ 1:10

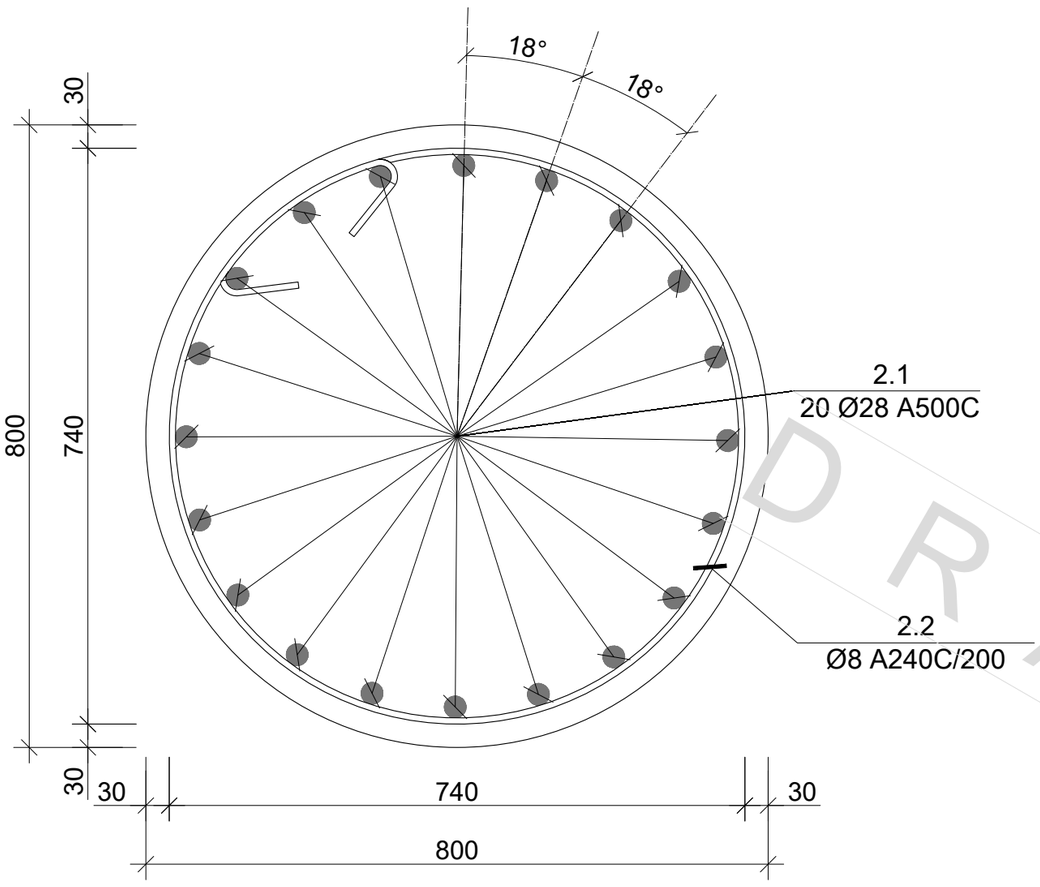

პოზ. N	Ø [მმ]	ე ს კ ი ზ ი [მმ]	სიგრძე L [მმ]
2.1	Ø 21	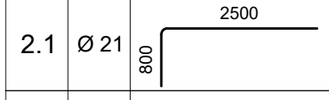	3300
2.2	Ø 8	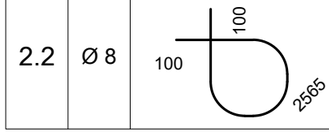	2765

საერთო შენიშვნები :

1. ნახაზში შეტანილი ყველა ცვლილება უნდა შეთანხმდეს პროექტის ავტორთან
2. შენობის საპროექტო ნული ±0.00=715.80 აბსოლუტურ ნიშნულს
3. პროექტში ყველა ზომა მოცემულია მილიმეტრებში, ნუშნულები-მეტრებში.

შენიშვნები :

თარიღი Mar 02, 2023 წ.

კორექტირება

№	კორექტირება	თარიღი
1		
2		
3		
4		
5		
6		

მისამართი:

ქ. თბ[illegible], ბომბორას ქუჩა N8
ს/კ 01.15.06.001.01[illegible]

პროექტის სახელწოდება:

ფუნიკულიორის კაფე

თანამდებობა	გვარი	ხელმოწერა
კონსტრუქტორი	თ. მორალიშვილი	

E: TORNIKEMORALISHVILI@GMAIL.COM
M: +995 511 222 442

ფაილი/File: FOUNDATION SECTION

პროექტი/Project No 09P23

ფორმატი Paper Size A3

თარიღი/Date: Mar 02, 2023

სტადია/Status: C.D.

მასშტაბი Scale

ფურცელი/Drawing No კ - 117

ნახაზი/Drawing

სვეტის ნაშვერების კვანძი - I

DRAFT

განივი არმირების განაწილების ფრაგმენტი

მ 1:25

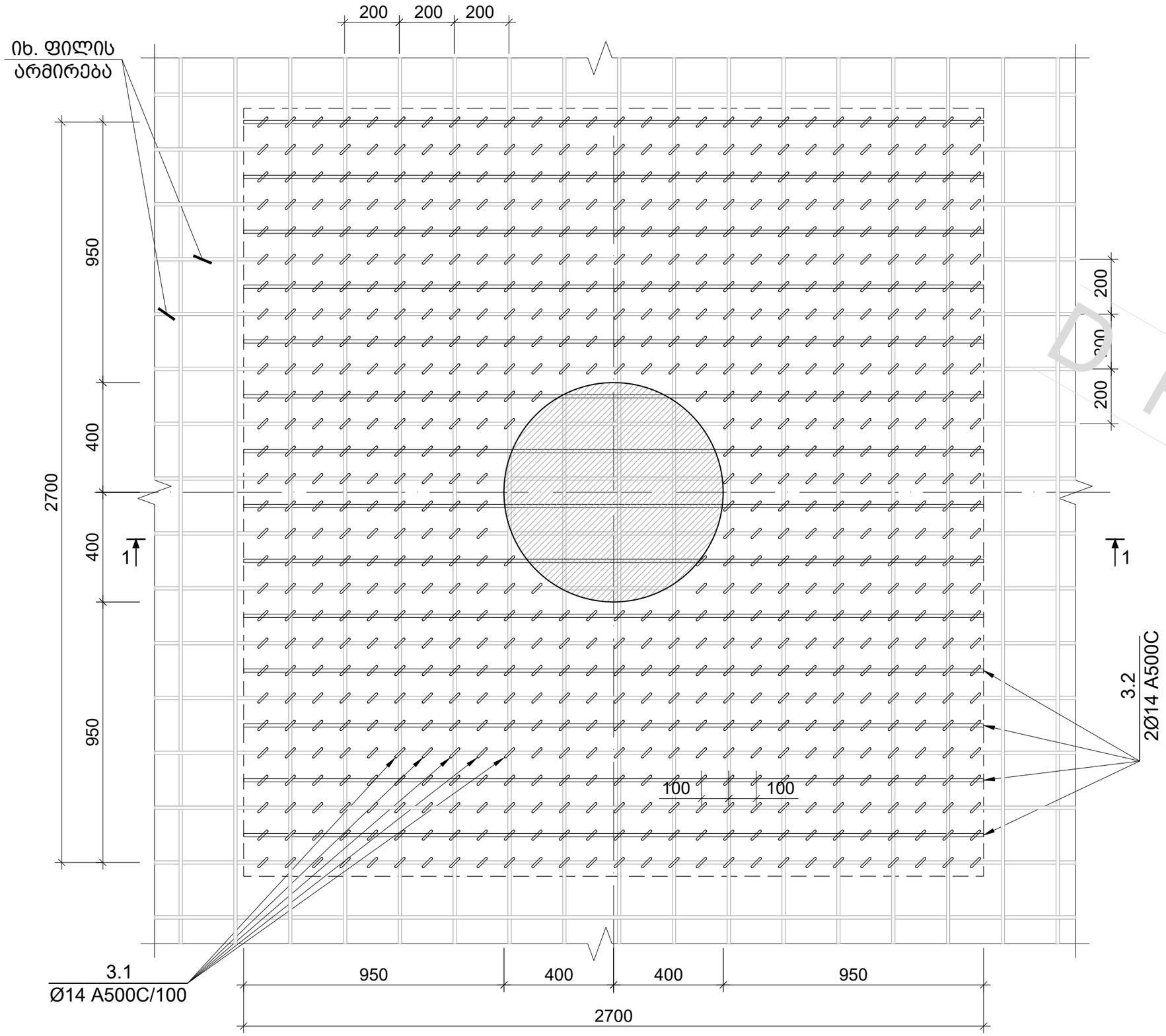

საერთო შენიშვნები :

1. ნახაზში შეტანილი ყველა ცვლილება უნდა შეთანხმდეს პროექტის ავტორთან
2. შენობის საპროექტო ნული ±0.00=715.80 აბსოლუტურ ნიშნულს
3. პროექტში ყველა ზომა მოცემულია მილიმეტრებში, ნუშნულები-მეტრებში.

შენიშვნები :

თარიღი Mar 02, 2023 წ.

კორექტირება

№	კორექტირება	თარიღი
1		
2		
3		
4		
5		
6		

მისამართი:

ქ. თბილისი, ბომბორას ქუჩა N8
ს/კ 01.15.06.001.01ს

პროექტის სახელწოდება:

ფუნიკულიორის კაფე

თანამდებობა	გვარი	ხელმოწერა
კონსტრუქტორი	თ. მორალიშვილი	

E: TORNIKEMORALISHVILI@GMAIL.COM

M: +995 511 222 442

ფაილი/File: FOUNDATION SECTION

პროექტი/Project No 09P23

თარიღი/Date: Mar 02, 2023

სტადია/Status: C.D.

ფურცელი/Drawing No კ - 118

ფორმატი Paper Size A3

მასშტაბი Scale

ნახაზი/Drawing

განივი არმირების განაწილების ფრაგმენტი

DRAFT

კვეთი 1-1 / სვეტის ქვეშ განივი არმირების მოწყობა
მ 1:25

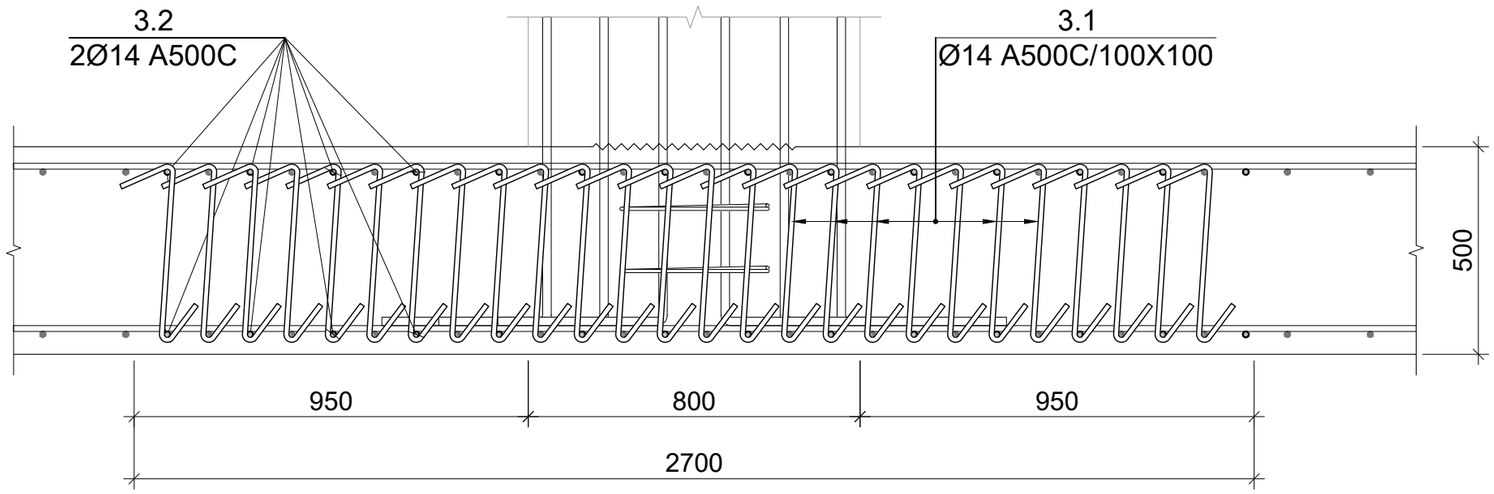

კარკასი კ.- 1
მ. 1:10

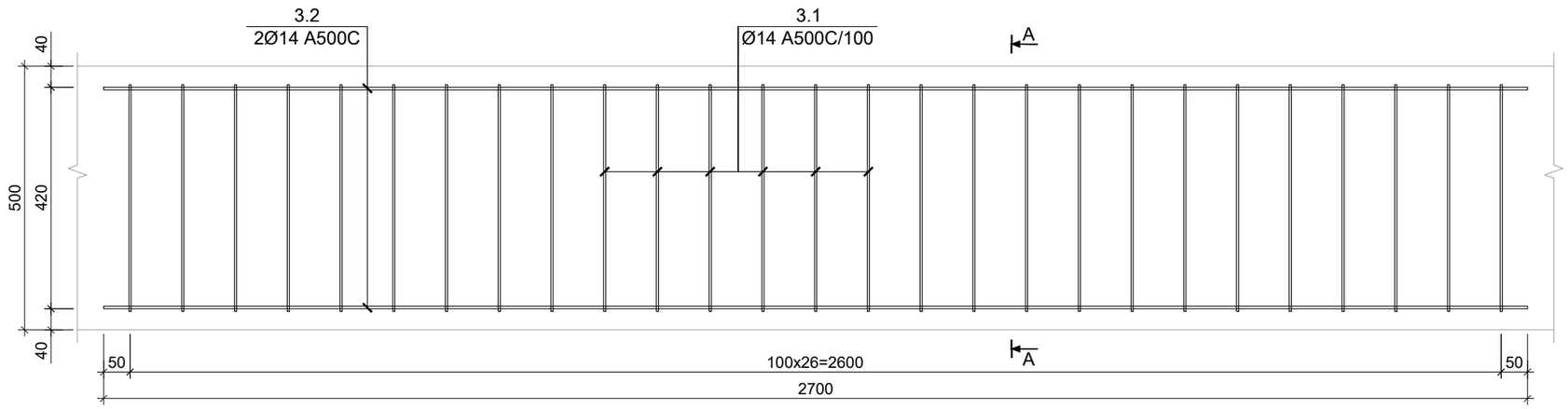

ხედი A-A
მ. 1:10

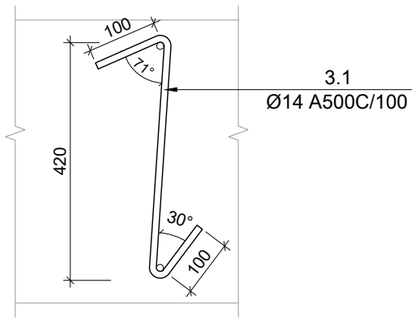

საერთო შენიშვნები :

1. ნახაზში შეტანილი ყველა ცვლილება უნდა შეთანხმდეს პროექტის ავტორთან
2. შენობის საპროექტო ნული ±0.00=715.80 აბსოლუტურ ნიშნულს
3. პროექტში ყველა ზომა მოცემულია მილიმეტრებში, ნუშნულები-მეტრებში.

შენიშვნები :

თარიღი Mar 02, 2023 წ.

კორექტირება

№	კორექტირება	თარიღი
1		
2		
3		
4		
5		
6		

მისამართი:

ქ. თბ[illegible], ბომბორას ქუჩა N8 ს/კ 01.15.06.001.01[illegible]

პროექტის სახელწოდება:

ფუნიკულიორის კაფე

თანამდებობა	გვარი	ხელმოწერა
კონსტრუქტორი	თ. მორალიშვილი	

E: TORNIKEMORALISHVILI@GMAIL.COM
M: +995 511 222 442

ფაილი/File: FOUNDATION SECTION

პროექტი/Project No 09P23

თარიღი/Date: Mar 02, 2023

სტადია/Status: C.D.

ფურცელი/Drawing No კ - 119

ფორმატი Paper Size A3

მასშტაბი Scale

ნახაზი/Drawing

განივი არმირების განაწილების კვეთი

DRAFT

კონსტრ. დასახ.	ელემენტის დასახ.	პოზ. №	დიამეტრი ან კვეთი (მმ)		ერთეულის სიგრძე (მმ.)	რაოდენობა (ც.)	საერთო სიგრძე (მ.)	საერთო წონა (კგ.)
საძირკვლის ფილა	საძირკვლის ფილის სპეციფიკაცია -7.700 ნ.-ზე	1	Ø 14	A500C	დ.ა.	-	5720	6909
		2	Ø 25	A500C	4000	102 X 1	408	1571
		3	Ø 20	A500C	4000	130 X 1	520	1282
		4	Ø 20	A500C	3000	380 X 1	1140	2810
		5	Ø 14	A500C	3000	48 X 1	144	174
		1.1	Ø 14	A500C	1490	416 X 1	620	749
		1.2	Ø 14	A500C	1610	370 X 1	596	719
		1.3	Ø 14	A500C	1900	1420 X 1	2698	3259
		2.1	Ø 28	A500C	3300	120 X 1	396	1913
		2.2	Ø 8	A240C	2765	12 X 1	33	13
		3.1	Ø 14	A500C	670	4518 X 1	3027	3656
		3.2	Ø 14	A500C	2700	168 X 1	454	548
		მძიმე ბეტონი		B30	V =	130 X 1	= 130	მ³
		ბეტონის მომზადება		B15	V =	27 X 1	= 27	მ³

პოზ. N	Ø [მმ]	ე ს კ ი ზ ი [მმ]	სიგრძე L [მმ]
1.1	Ø 14	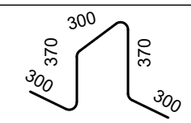	1640
1.2	Ø 14	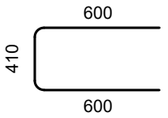	1610
1.3	Ø 14	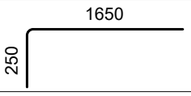	1900

საერთო შენიშვნები :

1. ნახაზში შეტანილი ყველა ცვლილება უნდა შეთანხმდეს პროექტის ავტორთან
2. შენობის საპროექტო ნული ±0.00=715.80 აბსოლუტურ ნიშნულს
3. პროექტში ყველა ზომა მოცემულია მილიმეტრებში, ნუშნულები-მეტრებში.

შენიშვნები :

თარიღი Mar 02, 2023 წ.

კორექტირება

№	კორექტირება	თარიღი
1		
2		
3		
4		
5		
6		

მისამართი:

ქ. თბ[illegible], ბომბორას ქუჩა N8
ს/კ 01.15.06.001.01[illegible]

პროექტის სახელწოდება:

ფუნიკულიორის კაფე

თანამდებობა	გვარი	ხელმოწერა
კონსტრუქტორი	თ. მორალიშვილი	

E: TORNIKEMORALISHVILI@GMAIL.COM

M: +995 511 222 442

ფაილი/File: FOUNDATION SECTION

პროექტი/Project No 09P23

თარიღი/Date: Mar 02, 2023

სტადია/Status: C.D.

ფურცელი/Drawing No კ - 120

ფორმატი Paper Size A3

მასშტაბი Scale

ნახაზი/Drawing

საძირკვლის ფილის სპეციფიკაცია & ესკიზი

DRAFT

მონოლითური კედელი მ.კ.-1
მ 1:20

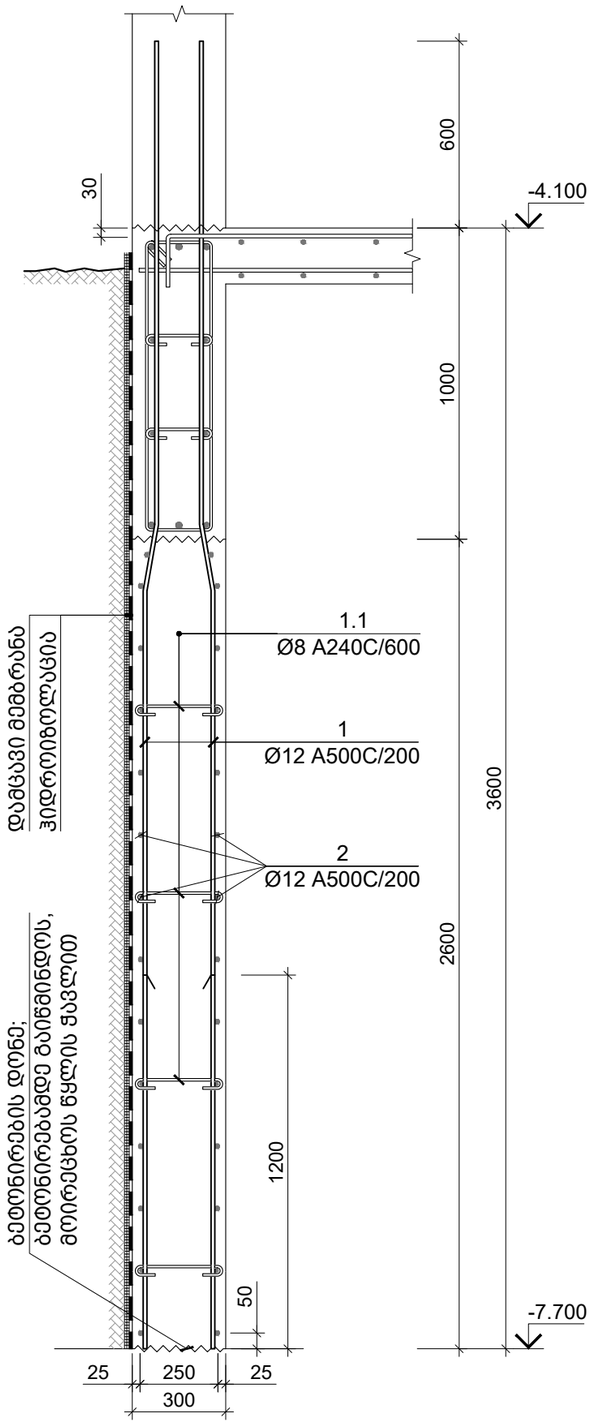

პოზ. N	Ø [მმ]	ე ს კ ი ზ ი [მმ]	სიგრძე L [მმ]
1.1	Ø 8	250 (80 — 80)	410

პოზ. №	დიამეტრი ან კვეთი (მმ)	ერთეულის სიგრძე (მ.)	რაოდენობა (ც.)	საერთო სიგრძე (მ.)	საერთო წონა (კგ.)
მონ. კედელი / მ.კ.-1					
1	Ø 12 A500C	4200	50 X 1	210	186
2	Ø 12 A500C	დ.ა.	-	1136	1008
1.1	Ø 8 A240C	410	296 X 1	122	48
მძიმე ბეტონი B30		V = 29.64 X 1	= 29.64 მ³		

საერთო შენიშვნები :

1. ნახაზში შეტანილი ყველა ცვლილება უნდა შეთანხმდეს პროექტის ავტორთან
2. შენობის საპროექტო ნული ±0.00=715.80 აბსოლუტურ ნიშნულს
3. პროექტში ყველა ზომა მოცემულია მილიმეტრებში, ნუშნულები-მეტრებში.

შენიშვნები :

თარიღი Mar 02, 2023 წ.

კორექტირება

№	კორექტირება	თარიღი
1		
2		
3		
4		
5		
6		

მისამართი:

ქ. თბილისი, ბომბორას ქუჩა N8
ს/კ 01.15.06.001.01ა

პროექტის სახელწოდება:

ფუნიკულიორის კაფე

თანამდებობა	გვარი	ხელმოწერა
კონსტრუქტორი	თ. მორალიშვილი	

E: TORNIKEMORALISHVILI@GMAIL.COM
M: +995 511 222 442

ფაილი/File: RC WALL

პროექტი/Project No 09P23 — ფორმატი Paper Size A3

თარიღი/Date: Mar 02, 2023 — მასშტაბი Scale

სტადია/Status: C.D.

ფურცელი/Drawing No კ - 121

ნახაზი/Drawing

მონოლითური კედელი მ.კ.-1

DRAFT

მონოლითური კედელი მ.კ.-2
მ 1:20

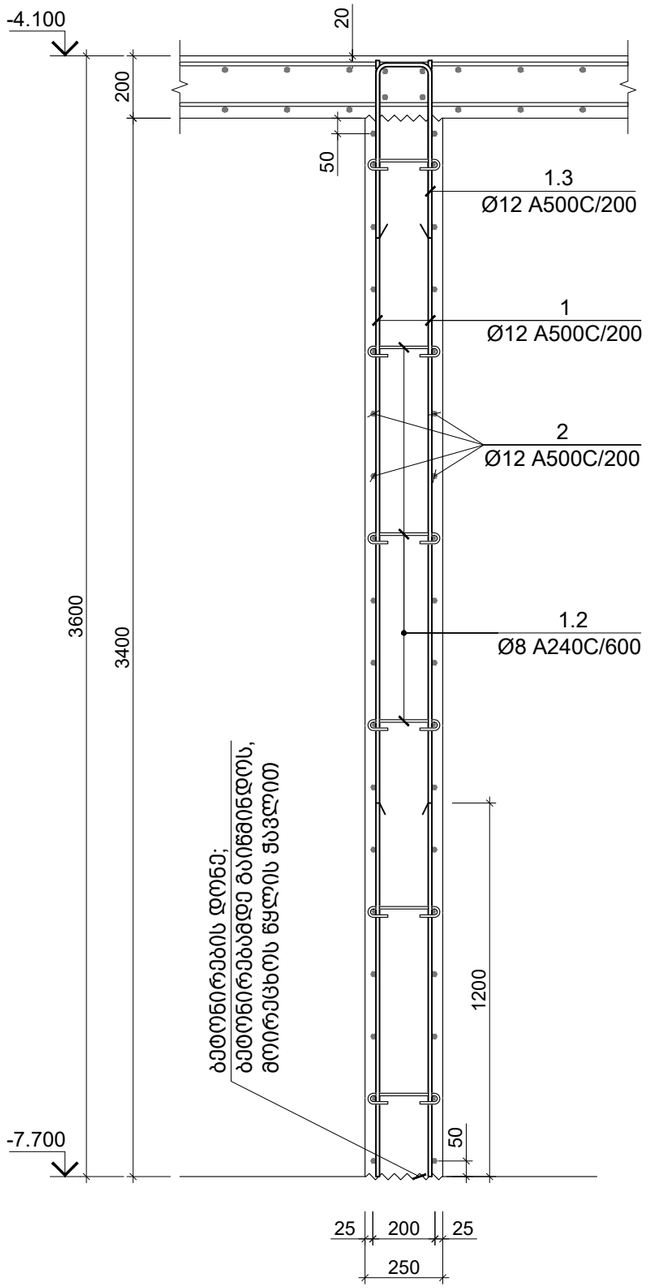

პოზ. N	ø [მმ]	ე ს კ ი ზ ი [მმ]	სიგრძე L [მმ]
1.2	Ø 8	200 80 80	360
1.3	Ø 12	180 500 500	1180

კონსტრ. დასახ.	ელემენტის დასახ.	პოზ. №	დიამეტრი ან კვეთი (მმ)	ერთეულის სიგრძე (მმ.)	რაოდენობა (ც.)	საერთო სიგრძე (მ.)	საერთო წონა (კგ.)
მონ. კედელი	მ.კ.-2	1	Ø 12 A500C	3580	110 X 1	394	349
		2	Ø 12 A500C	დ.ა.	-	430	382
		1.2	Ø 8 A240C	360	112 X 1	40	16
		1.3	Ø 12 A500C	1180	55 X 1	65	58
		მძიმე ბეტონი B30 V = 9.35 X 1 = 9.35 მ³					

საერთო შენიშვნები :

1. ნახაზში შეტანილი ყველა ცვლილება უნდა შეთანხმდეს პროექტის ავტორთან
2. შენობის საპროექტო ნული ±0.00=715.80 აბსოლუტურ ნიშნულს
3. პროექტში ყველა ზომა მოცემულია მილიმეტრებში, ნუშნულები-მეტრებში.

შენიშვნები :

თარიღი Mar 02, 2023 წ.

კორექტირება

№	კორექტირება	თარიღი
1		
2		
3		
4		
5		
6		

მისამართი:

ქ. თბ[illegible], ბომბორას ეზჩა N8
ს/კ 01.15.06.001.01[illegible]

პროექტის სახელწოდება:

ფუნიკულიორის კაფე

თანამდებობა	გვარი	ხელმოწერა
კონსტრუქტორი	თ. მორალიშვილი	

E: TORNIKEMORALISHVILI@GMAIL.COM
M: +995 511 222 442

ფაილი/File: RC WALL
პროექტი/Project No 09P23
თარიღი/Date: Mar 02, 2023
სტადია/Status: C.D.
ფურცელი/Drawing No კ - 122
ფორმატი Paper Size A3
მასშტაბი Scale

ნახაზი/Drawing

მონოლითური კედელი მ.კ.-2

DRAFT

მონოლითური კედელი მ.კ.-3
მ 1:20

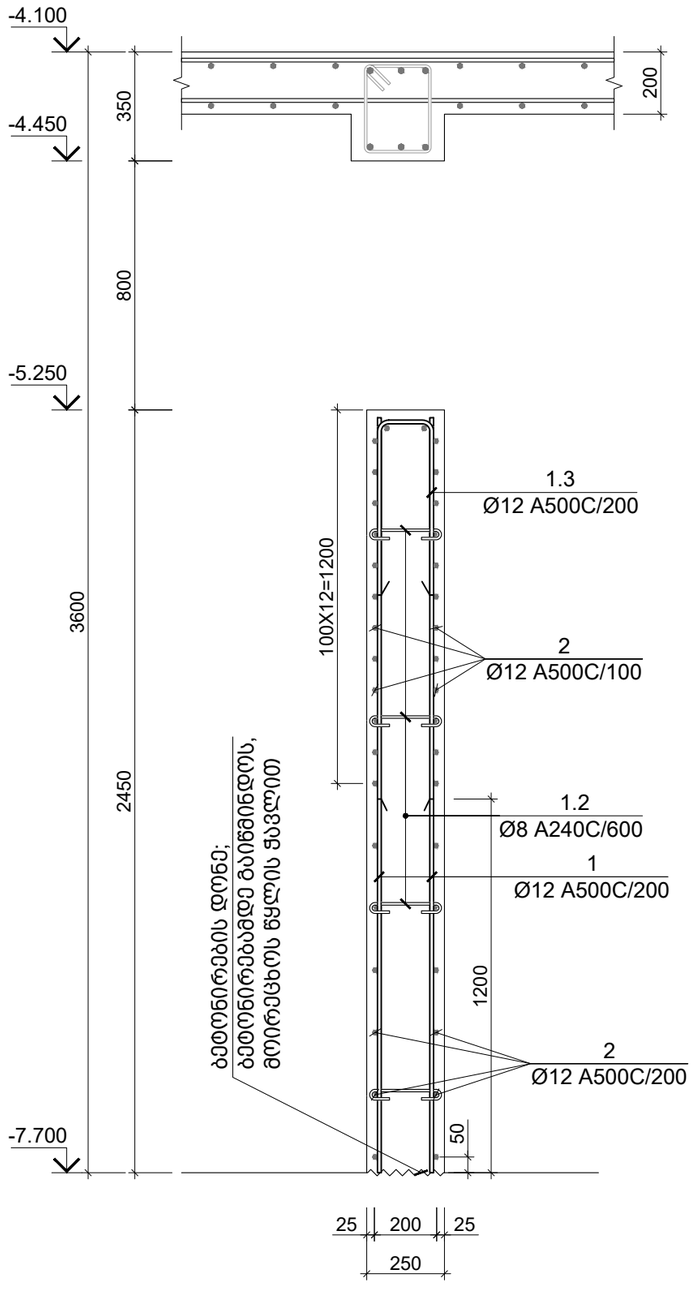

პოზ. N	Ø [მმ]	ე ს კ ი ზ ი [მმ]	სიგრძე L [მმ]
1.2	Ø 8	200 (80 / 80)	360
1.3	Ø 12	180 (500 / 500)	1180

კონსტრ. დასახ.	ელემენტის დასახ.	პოზ. №	დიამეტრი ან კვეთი (მმ)	ერთეულის სიგრძე (მმ.)	რაოდენობა (ც.)	საერთო სიგრძე (მ.)	საერთო წონა (კგ.)
მონ. კედელი	მ.კ.-3	1	Ø 12 A500C	2400	230 X 1	552	490
		2	Ø 12 A500C	დ.ა.	-	875	776
		1.2	Ø 8 A240C	360	169 X 1	61	24
		1.3	Ø 12 A500C	1180	115 X 1	136	120
		მძიმე ბეტონი B30 V = 14.09 X 1 = 14.09 მ³					

საერთო შენიშვნები :

1. ნახაზში შეტანილი ყველა ცვლილება უნდა შეთანხმდეს პროექტის ავტორთან
2. შენობის საპროექტო ნული ±0.00=715.80 აბსოლუტურ ნიშნულს
3. პროექტში ყველა ზომა მოცემულია მილიმეტრებში, ნუშნულები-მეტრებში.

შენიშვნები :

თარიღი Mar 02, 2023 წ.

კორექტირება

№	კორექტირება	თარიღი
1		
2		
3		
4		
5		
6		

მისამართი:

ქ. თბილისი, ბომბორას ეზჩა N8
ს/კ 01.15.06.001.01ი

პროექტის სახელწოდება:

ფუნიკულიორის კაფე

თანამდებობა	გვარი	ხელმოწერა
კონსტრუქტორი	თ. მორალიშვილი	

E: TORNIKEMORALISHVILI@GMAIL.COM
M: +995 511 222 442

ფაილი/File: RC WALL

პროექტი/Project No 09P23 | ფორმატი Paper Size A3

თარიღი/Date: Mar 02, 2023 | მასშტაბი Scale

სტადია/Status: C.D.

ფურცელი/Drawing No კ - 123

ნახაზი/Drawing

მონოლითური კედელი მ.კ.-3

DRAFT

პოზ. N	Ø [მმ]	ე ს კ ი ზ ი [მმ]	სიგრძე L [მმ]
1.1	Ø 8	250 / 80 80	410

საერთო შენიშვნები :

1. ნახაზში შეტანილი ყველა ცვლილება უნდა შეთანხმდეს პროექტის ავტორთან
2. შენობის საპროექტო ნული ±0.00=715.80 აბსოლუტურ ნიშნულს
3. პროექტში ყველა ზომა მოცემულია მილიმეტრებში, ნუშნულები-მეტრებში.

შენიშვნები :

მონოლითური კედელი მ.კ.-4

მ 1:20

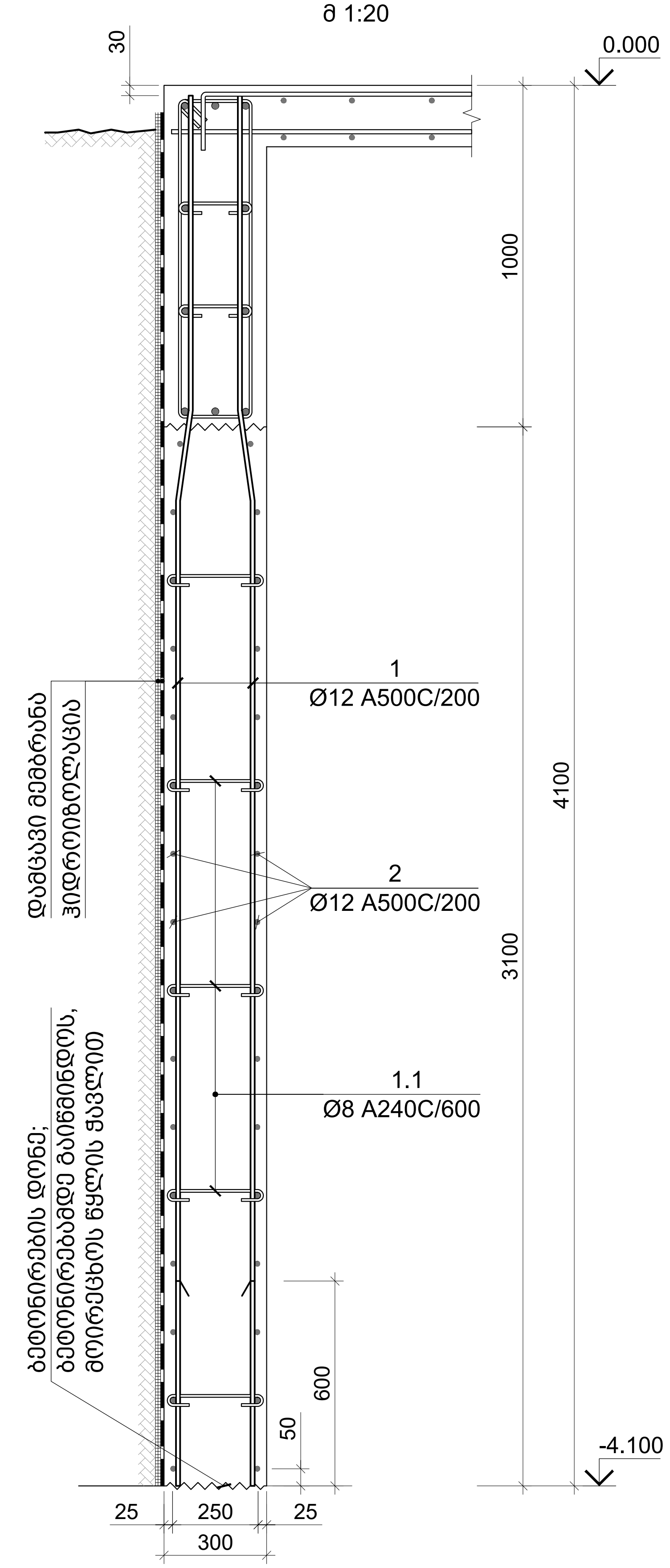

კონსტრ. დასახ.	ელემენტის დასახ.	პოზ. №	დიამეტრი ან კვეთი (მმ)	ერთეულის სიგრძე (მმ.)	რაოდენობა (ც.)	საერთო სიგრძე (მ.)	საერთო წონა (კგ.)
მონ. კედელი	მ.კ.-4	1	Ø 12 A500C	4050	50 X 1	203	180
		2	Ø 12 A500C	დ.ა.	-	963	854
		1.1	Ø 8 A240C	410	251 X 1	103	41
		მძიმე ბეტონი B30	V = 25.11 X 1 = 25.11 მ³				

თარიღი	Mar 02, 2023 წ.

კორექტირება

№	კორექტირება	თარიღი
1		
2		
3		
4		
5		
6		

მისამართი:

ქ. თბილისი, ბომბორას ქუჩა N8
ს/კ 01.15.06.001.010

პროექტის სახელწოდება:

ფუნიკულიორის კაფე

თანამდებობა	გვარი	ხელმოწერა
კონსტრუქტორი	თ. მორალიშვილი	

E: TORNIKEMORALISHVILI@GMAIL.COM
M: +995 511 222 442

ფაილი/File: RC WALL

პროექტი/Project No 09P23	ფორმატი Paper Size A3
თარიღი/Date: Mar 02, 2023	
სტადია/Status: C.D.	მასშტაბი Scale
ფურცელი/Drawing No კ - 124	

ნახაზი/Drawing

მონოლითური კედელი მ.კ.-4

DRAFT

მონოლითური კედელი მ.კ.-5
მ 1:20

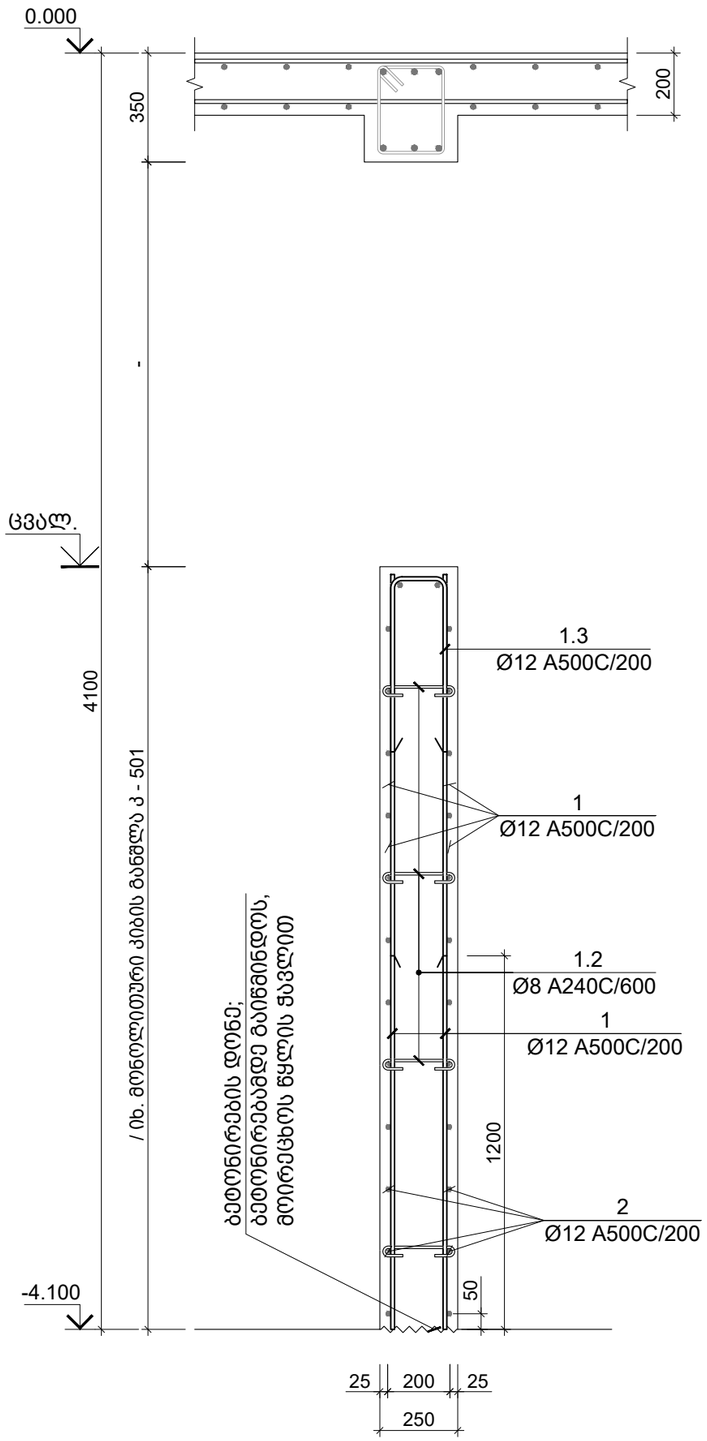

პოზ. N	Ø [მმ]	ე ს კ ი ზ ი [მმ]	სიგრძე L [მმ]
1.2	Ø 8	200 (80 — 80)	360
1.3	Ø 12	180 (500 — 500)	1180

საერთო შენიშვნები :

1. ნახაზში შეტანილი ყველა ცვლილება უნდა შეთანხმდეს პროექტის ავტორთან
2. შენობის საპროექტო ნული ±0.00=715.80 აბსოლუტურ ნიშნულს
3. პროექტში ყველა ზომა მოცემულია მილიმეტრებში, ნუშნულები-მეტრებში.

შენიშვნები :

თარიღი Mar 02, 2023 წ.

კორექტირება

№	კორექტირება	თარიღი
1		
2		
3		
4		
5		
6		

მისამართი:

ქ. თბ[illegible], ბომბორას ქუჩა N8
ს/კ 01.15.06.001.01[illegible]

პროექტის სახელწოდება:

ფუნიკულიორის კაფე

თანამდებობა	გვარი	ხელმოწერა
კონსტრუქტორი	თ. მორალიშვილი	

E: TORNIKEMORALISHVILI@GMAIL.COM
M: +995 511 222 442

ფაილი/File: RC WALL

პროექტი/Project No 09P23 — ფორმატი Paper Size A3

თარიღი/Date: Mar 02, 2023 — მასშტაბი Scale

სტადია/Status: C.D.

ფურცელი/Drawing No კ - 125

ნახაზი/Drawing

მონოლითური კედელი მ.კ.-5

კონსტრ. დასახ.	ელემენტის დასახ.	პოზ. №	დიამეტრი ან კვეთი (მმ)	ერთეულის სიგრძე (მმ.)	რაოდენობა (ც.)	საერთო სიგრძე (მ.)	საერთო წონა (კგ.)
მონ. კედელი	მ.კ.-5	1	Ø 12 A500C	დ.ა.	-	345	306
		1.2	Ø 8 A240C	360	45 X 1	16	6
		1.3	Ø 12 A500C	1180	45 X 1	53	47
		მძიმე ბეტონი B30		V = 3.75 X 1 = 3.75 მ³			

DRAFT

-4.100 ნ.-ზე გადახურვის ფილის საყალიბე გეგმა
მ 1:100

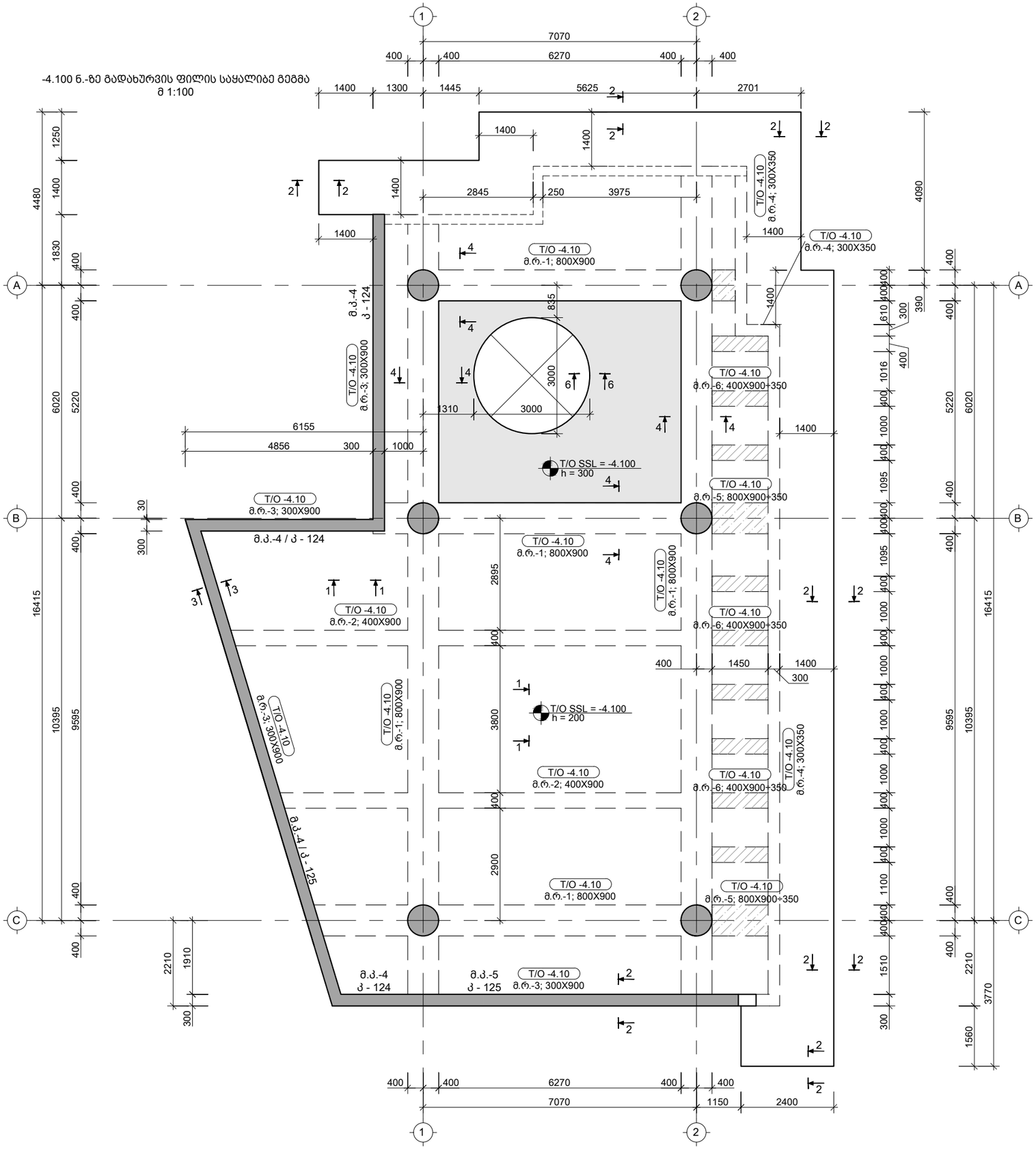

მ.რ.-1 / B=800; H=900

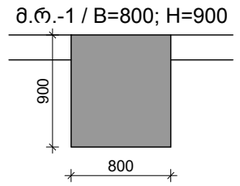

მ.რ.-2 / B=400; H=900

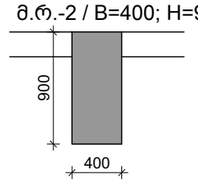

მ.რ.-3 / B=300; H=900

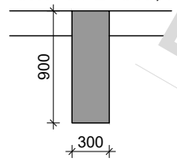

მ.რ.-4 / B=300; H=350

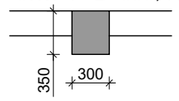

მ.რ.-5 / B=800; H=900÷350

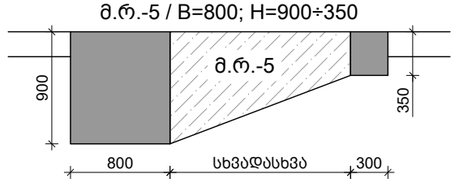

მ.რ.-6 / B=400; H=900÷350

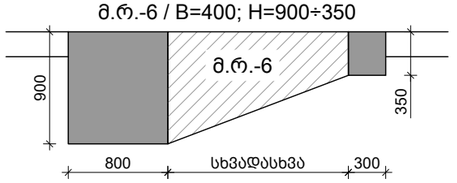

საერთო შენიშვნები :

1. ნახაზში შეტანილი ყველა ცვლილება უნდა შეთანხმდეს პროექტის ავტორთან
2. შენობის საპროექტო ნული ±0.00=715.80 აბსოლუტურ ნიშნულს
3. პროექტში ყველა ზომა მოცემულია მილიმეტრებში, ნუშნულები-მეტრებში.

შენიშვნები :

1. მონ. რიგელი მ.რ. იხ. კ - 400 ...კ - 419

თარიღი Mar 02, 2023 წ.

კორექტირება

№	კორექტირება	თარიღი
1		
2		
3		
4		
5		
6		

მისამართი:

ქ. თბილისი, ბომბორას ქუჩა N8
ს/კ 01.15.06.001.016

პროექტის სახელწოდება:

ფუნიკულიორის კაფე

თანამდებობა	გვარი	ხელმოწერა
კონსტრუქტორი	თ. მორალიშვილი	

E: TORNIKEMORALISHVILI@GMAIL.COM

M: +995 511 222 442

ფაილი/File: SLAB B 01 REINFORCEMENT

პროექტი/Project No 09P23

თარიღი/Date: Mar 02, 2023

ფორმატი Paper Size A3

სტადია/Status: C.D.

მასშტაბი Scale

ფურცელი/Drawing No კ - 200

ნახაზი/Drawing

-4.100 ნ.-ზე გადახურვის ფილის საყალიბე გეგმა

DRAFT

-4.100 ნ.-ზე გადახურვის ფილის არმირების გეგმა ქვედა შრე; X მიმართულება
მ 1:100

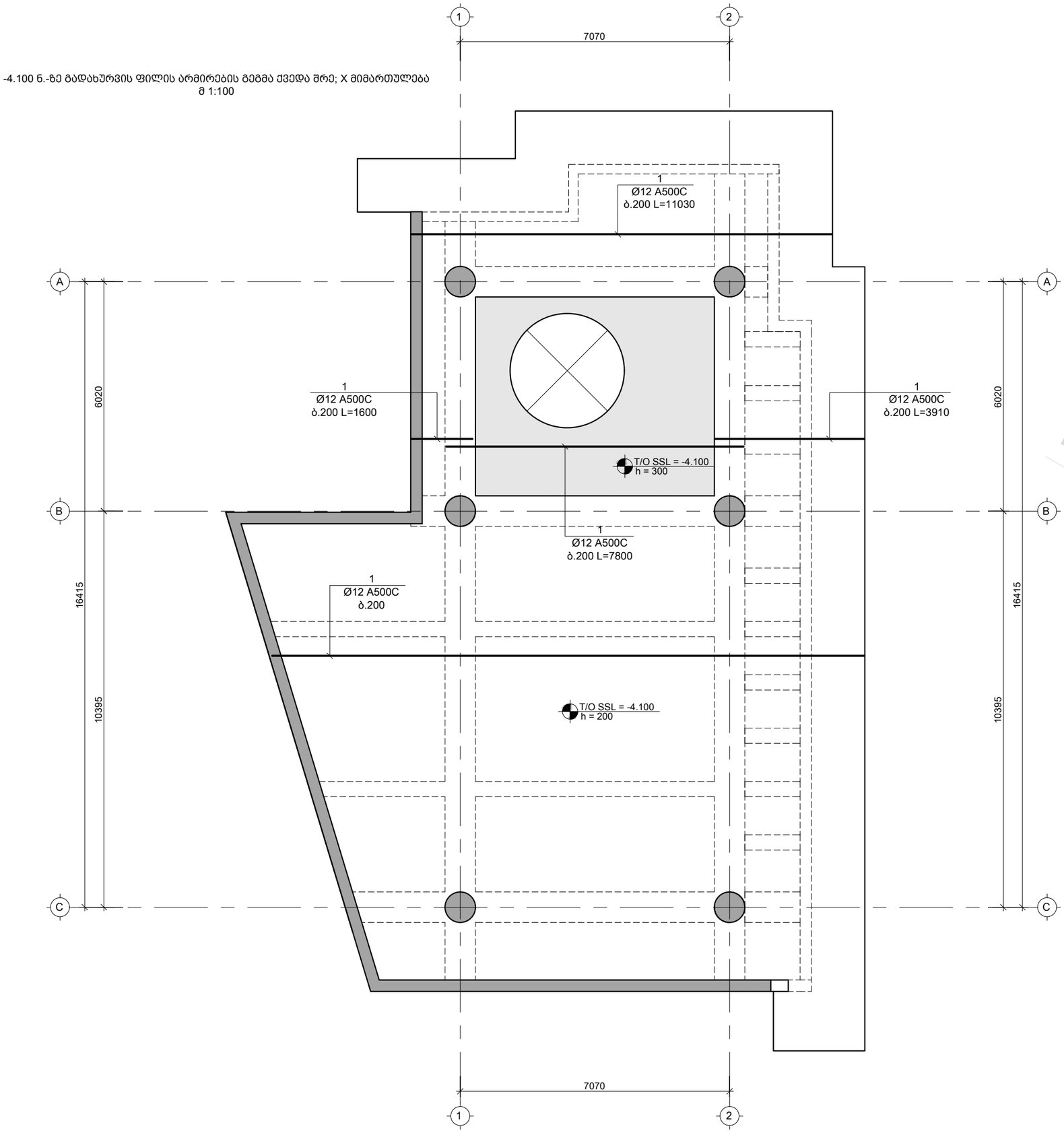

საერთო შენიშვნები :

1. ნახაზში შეტანილი ყველა ცვლილება უნდა შეთანხმდეს პროექტის ავტორთან
2. შენობის საპროექტო ნული ±0.00=715.80 აბსოლუტურ ნიშნულს
3. პროექტში ყველა ზომა მოცემულია მილიმეტრებში, ნუშნულები-მეტრებში.

შენიშვნები :

1. კვეთების მარკირება იხ. საყალიბე გეგმაზე კ - 200

დამატებითი არმირების ბადის კონტური

თარიღი Mar 02, 2023 წ.

კორექტირება

№	კორექტირება	თარიღი
1		
2		
3		
4		
5		
6		

მისამართი:

ქ. თბილისი, ბომბორას ქუჩა N8
ს/კ 01.15.06.001.016

პროექტის სახელწოდება:

ფუნიკულიორის კაფე

თანამდებობა	გვარი	ხელმოწერა
კონსტრუქტორი	თ. მორალიშვილი	

E: TORNIKEMORALISHVILI@GMAIL.COM
M: +995 511 222 442

ფაილი/File: SLAB B 01 REINFORCEMENT

პროექტი/Project No 09P23	ფორმატი Paper Size
თარიღი/Date: Mar 02, 2023	A3
სტადია/Status: C.D.	მასშტაბი Scale
ფურცელი/Drawing No კ - 201	

ნახაზი/Drawing

-4.100 ნ.-ზე გად. ფილის არმირების გეგმა ქვედა შრე X მიმთულება.

DRAFT

-4.100 ნ.-ზე გადახურვის ფილის არმირების გეგმა ქვედა შრე; Y მიმართულება
მ 1:100

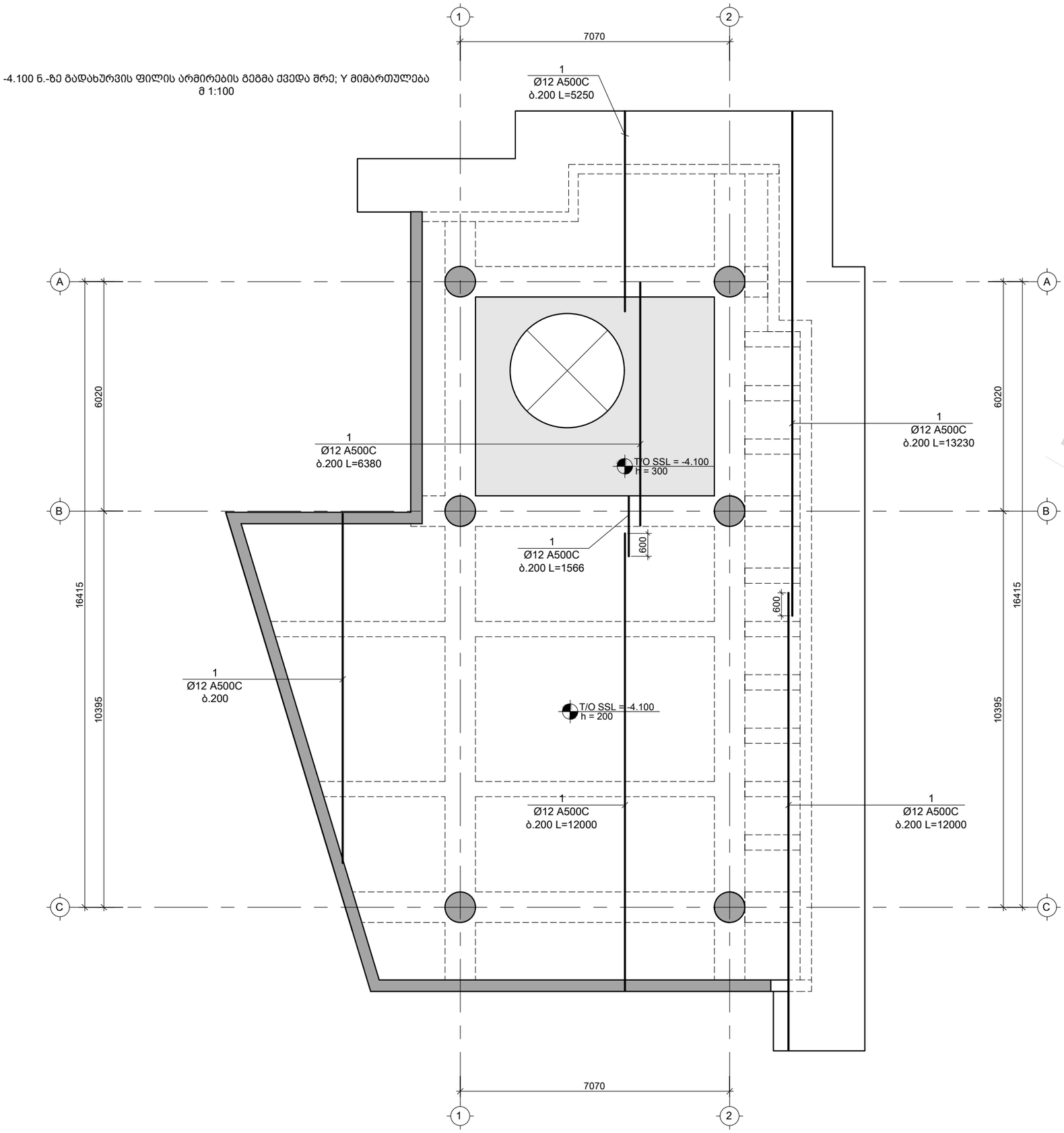

საერთო შენიშვნები :

1. ნახაზში შეტანილი ყველა ცვლილება უნდა შეთანხმდეს პროექტის ავტორთან
2. შენობის საპროექტო ნული ±0.00=715.80 აბსოლუტურ ნიშნულს
3. პროექტში ყველა ზომა მოცემულია მილიმეტრებში, ნუშნულები-მეტრებში.

შენიშვნები :

1. კვეთების მარკირება იხ. საყალიბე გეგმაზე კ - 200

დამატებითი არმირების ბადის კონტური

თარიღი Mar 02, 2023 წ.

კორექტირება

№	კორექტირება	თარიღი
1		
2		
3		
4		
5		
6		

მისამართი:

ქ. თბ[illegible], ბომბორას ქუჩა N8
ს/კ 01.15.06.001.01[illegible]

პროექტის სახელწოდება:

ფუნიკულიორის კაფე

თანამდებობა	გვარი	ხელმოწერა
კონსტრუქტორი	თ. მორალიშვილი	

E: TORNIKEMORALISHVILI@GMAIL.COM
M: +995 511 222 442

ფაილი/File: SLAB B 01 REINFORCEMENT

პროექტი/Project No 09P23

თარიღი/Date: Mar 02, 2023

სტადია/Status: C.D.

ფურცელი/Drawing No კ - 202

ფორმატი Paper Size A3

მასშტაბი Scale

ნახაზი/Drawing

-4.100 ნ.-ზე გად. ფილის არმირების გეგმა ქვედა შრე Y მიმთულებ.

DRAFT

-4.100 ნ.-ზე გადახურვის ფილის არმირების გეგმა ზედა შრე; X მიმართულება
მ 1:100

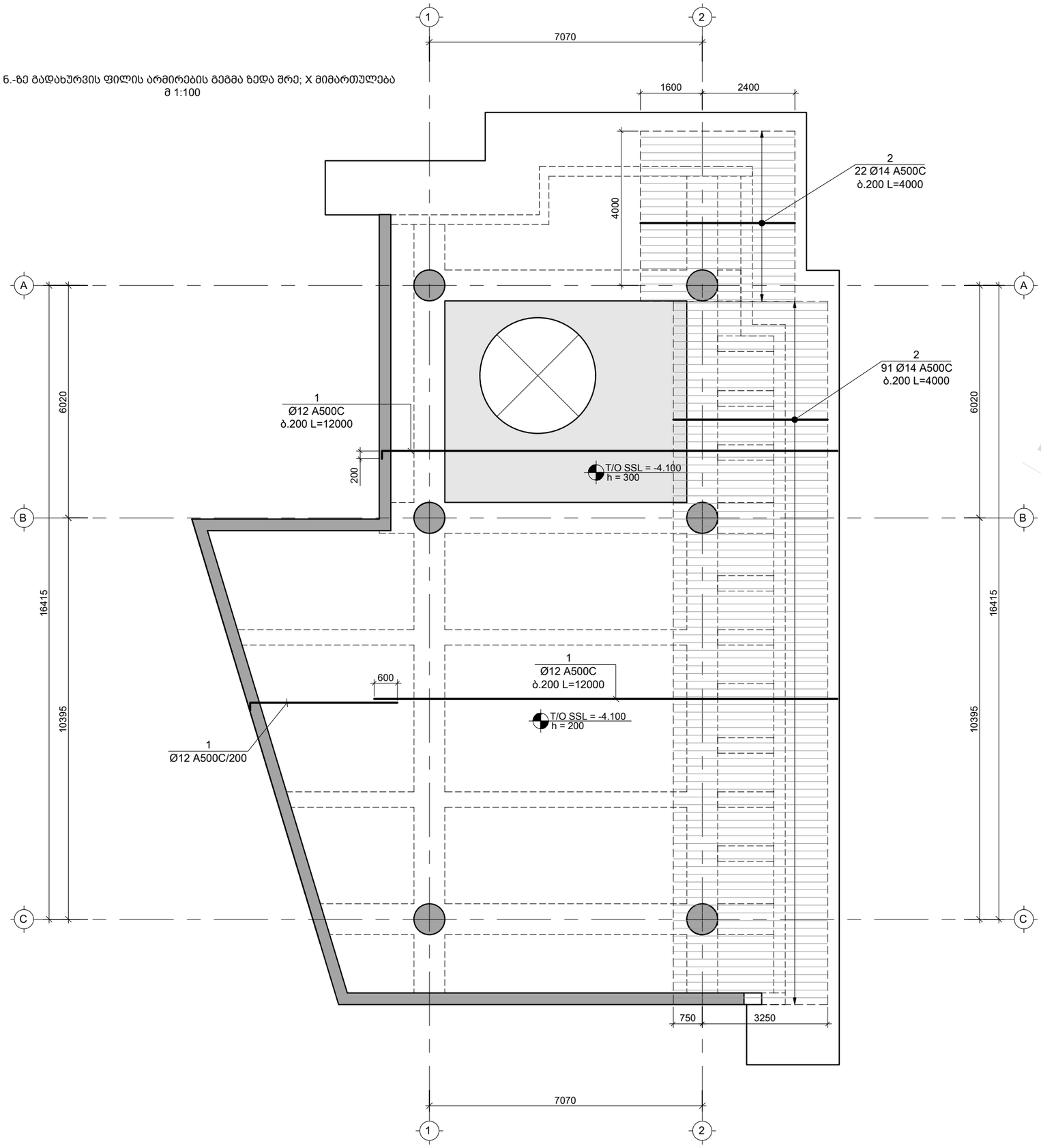

საერთო შენიშვნები :

1. ნახაზში შეტანილი ყველა ცვლილება უნდა შეთანხმდეს პროექტის ავტორთან
2. შენობის საპროექტო ნული ±0.00=715.80 აბსოლუტურ ნიშნულს
3. პროექტში ყველა ზომა მოცემულია მილიმეტრებში, ნუშნულები-მეტრებში.

შენიშვნები :

1. კვეთების მარკირება იხ. საყალიბე გეგმაზე კ - 200

დამატებითი არმირების ბადის კონტური

თარიღი Mar 02, 2023 წ.

კორექტირება

№	კორექტირება	თარიღი
1		
2		
3		
4		
5		
6		

მისამართი:

ქ. თბილისი, ბომბორას ქუჩა N8
ს/კ 01.15.06.001.016

პროექტის სახელწოდება:

ფუნიკულიორის კაფე

თანამდებობა	გვარი	ხელმოწერა
კონსტრუქტორი	თ. მორალიშვილი	

E: TORNIKEMORALISHVILI@GMAIL.COM
M: +995 511 222 442

ფაილი/File: SLAB B 01 REINFORCEMENT

პროექტი/Project No 09P23
თარიღი/Date: Mar 02, 2023
სტადია/Status: C.D.
ფურცელი/Drawing No კ - 203

ფორმატი Paper Size A3
მასშტაბი Scale

ნახაზი/Drawing

-4.100 ნ.-ზე გად. ფილის არმირების გეგმა ზედა შრე X მიმთულებ.

DRAFT

-4.100 ნ.-ზე გადახურვის ფილის არმირების გეგმა ზედა შრე; Y მიმართულება
მ 1:100

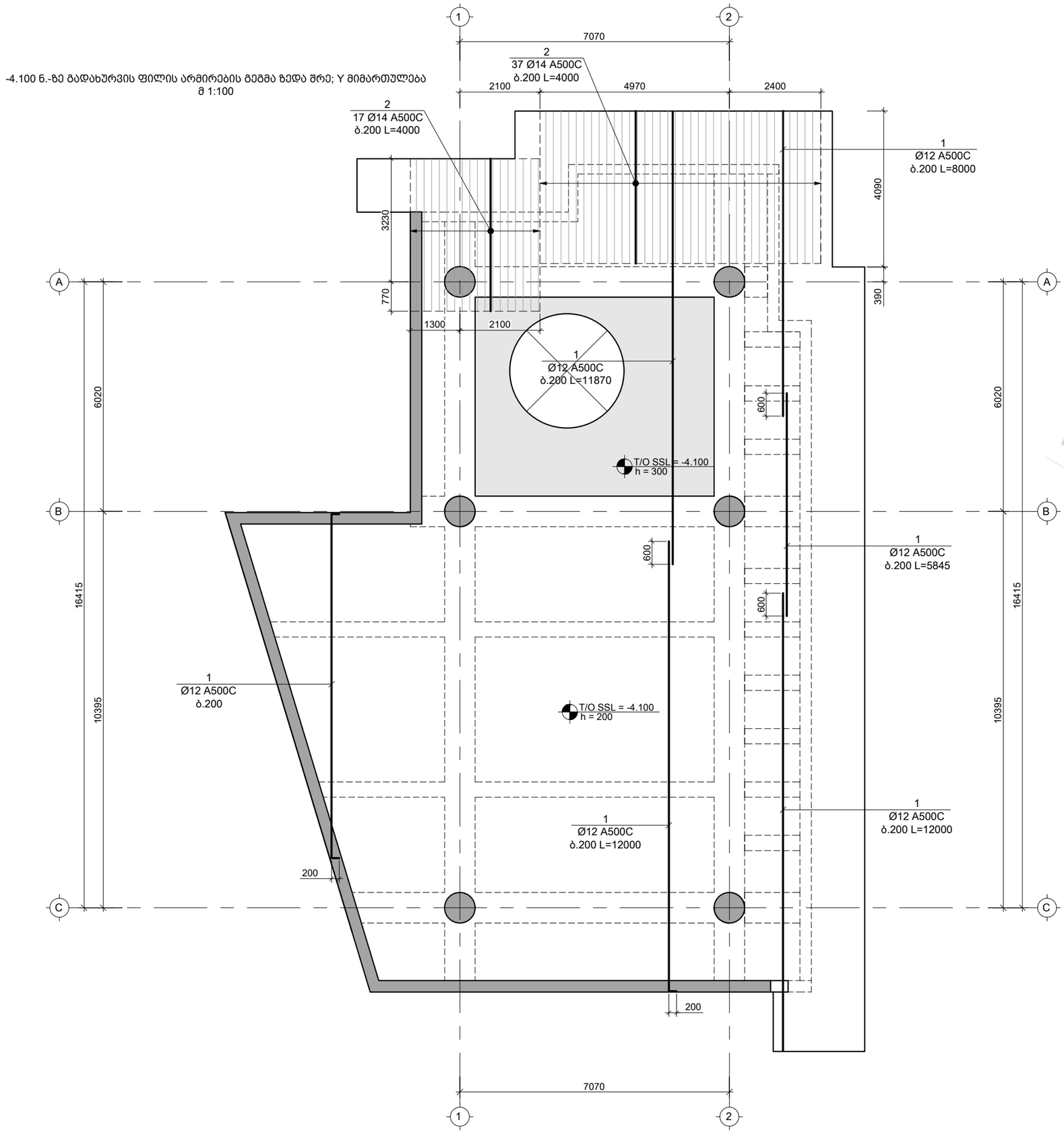

საერთო შენიშვნები :

1. ნახაზში შეტანილი ყველა ცვლილება უნდა შეთანხმდეს პროექტის ავტორთან
2. შენობის საპროექტო ნული ±0.00=715.80 აბსოლუტურ ნიშნულს
3. პროექტში ყველა ზომა მოცემულია მილიმეტრებში, ნუშნულები-მეტრებში.

შენიშვნები :

1. კვეთების მარკირება იხ. საყალიბე გეგმაზე კ - 200

დამატებითი არმირების ბადის კონტური

თარიღი Mar 02, 2023 წ.

კორექტირება

№	კორექტირება	თარიღი
1		
2		
3		
4		
5		
6		

მისამართი:

ქ. თბილისი, ბომბორას ქუჩა N8
ს/კ 01.15.06.001.01[illegible]

პროექტის სახელწოდება:

ფუნიკულიორის კაფე

თანამდებობა	გვარი	ხელმოწერა
კონსტრუქტორი	თ. მორალიშვილი	

E: TORNIKEMORALISHVILI@GMAIL.COM

M: +995 511 222 442

ფაილი/File: SLAB B 01 REINFORCEMENT

პროექტი/Project No 09P23

თარიღი/Date: Mar 02, 2023

სტადია/Status: C.D.

ფურცელი/Drawing No კ - 204

ფორმატი Paper Size A3

მასშტაბი Scale

ნახაზი/Drawing

-4.100 ნ.-ზე გად. ფილის არმირების გეგმა ზედა შრე Y მიმთულებ.

DRAFT

0.000 ნ.-ზე გადახურვის ფილის საყალიბე გეგმა
მ 1:100

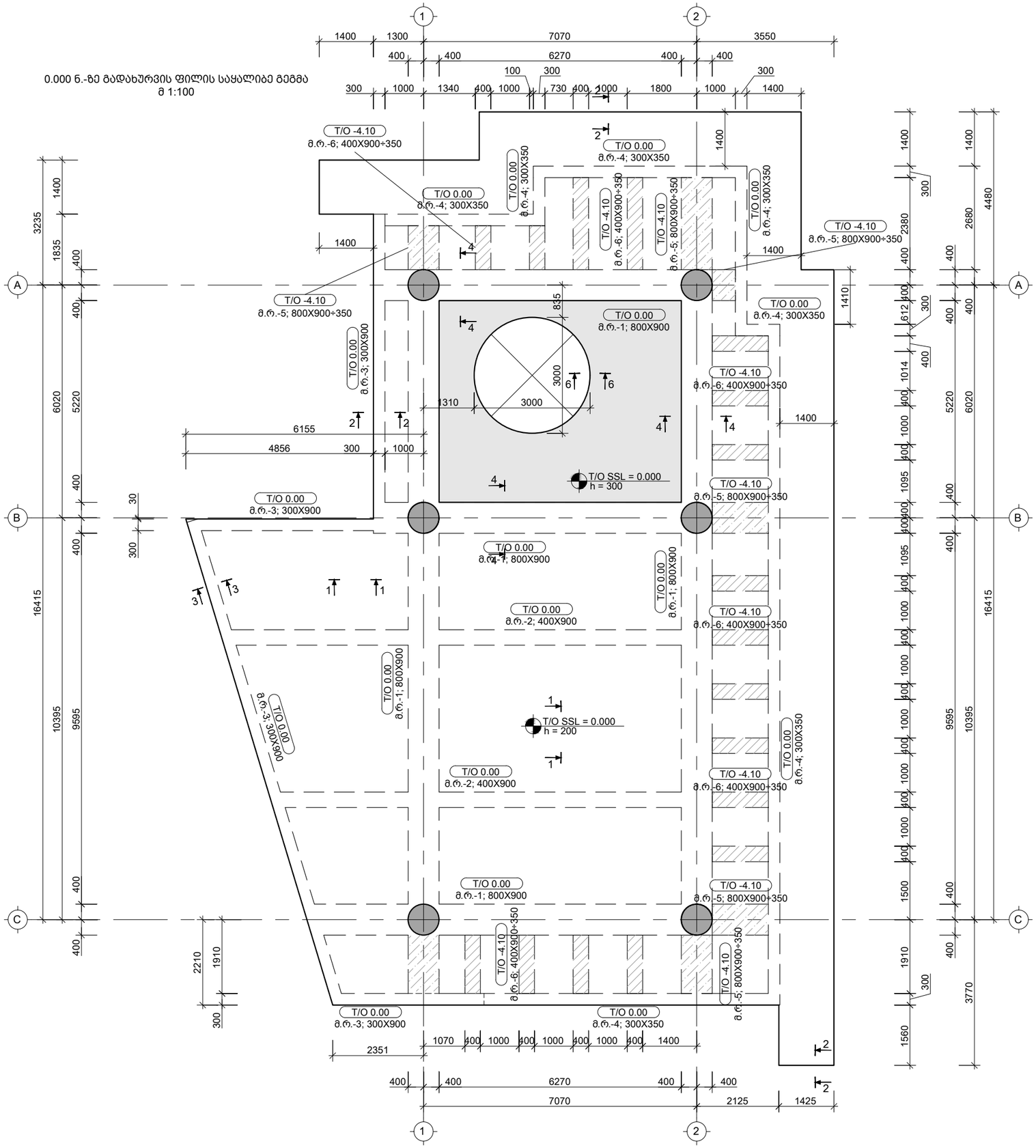

მ.რ.-1 / B=800; H=900

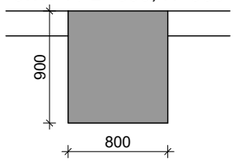

მ.რ.-2 / B=400; H=900

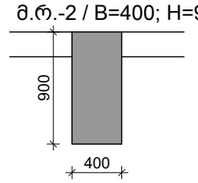

მ.რ.-3 / B=300; H=900

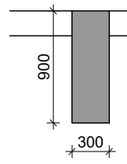

მ.რ.-4 / B=300; H=350

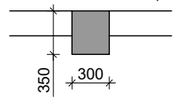

მ.რ.-5 / B=800; H=900÷350

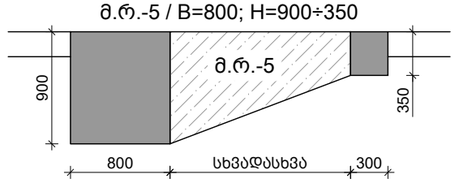

მ.რ.-6 / B=400; H=900÷350

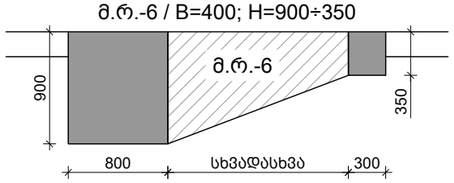

საერთო შენიშვნები :

1. ნახაზში შეტანილი ყველა ცვლილება უნდა შეთანხმდეს პროექტის ავტორთან
2. შენობის საპროექტო ნული ±0.00=715.80 აბსოლუტურ ნიშნულს
3. პროექტში ყველა ზომა მოცემულია მილიმეტრებში, ნუშნულები-მეტრებში.

შენიშვნები :

1. მოწ. რიგელი მ.რ. იხ. კ - 400 ...კ - 419

თარიღი Mar 02, 2023 წ.

კორექტირება

№	კორექტირება	თარიღი
1		
2		
3		
4		
5		
6		

მისამართი:

ქ. თბ[illegible], ბომბორას ეზჩა N8

ს/კ 01.15.06.001.01[illegible]

პროექტის სახელწოდება:

ფუნიკულიორის კაფე

თანამდებობა	გვარი	ხელმოწერა
კონსტრუქტორი	თ. მორალიშვილი	

E: TORNIKEMORALISHVILI@GMAIL.COM

M: +995 511 222 442

ფაილი/File: SLAB L 00 REINFORCEMENT

პროექტი/Project No 09P23

თარიღი/Date: Mar 02, 2023

სტადია/Status: C.D.

ფურცელი/Drawing No კ - 205

ფორმატი Paper Size A3

მასშტაბი Scale

ნახაზი/Drawing

0.000 ნ.-ზე გადახურვის ფილის საყალიბე გეგმა

DRAFT

0.000 ნ.-ზე გადახურვის ფილის არმირების გეგმა ქვედა შრე; X მიმართულება
მ 1:100

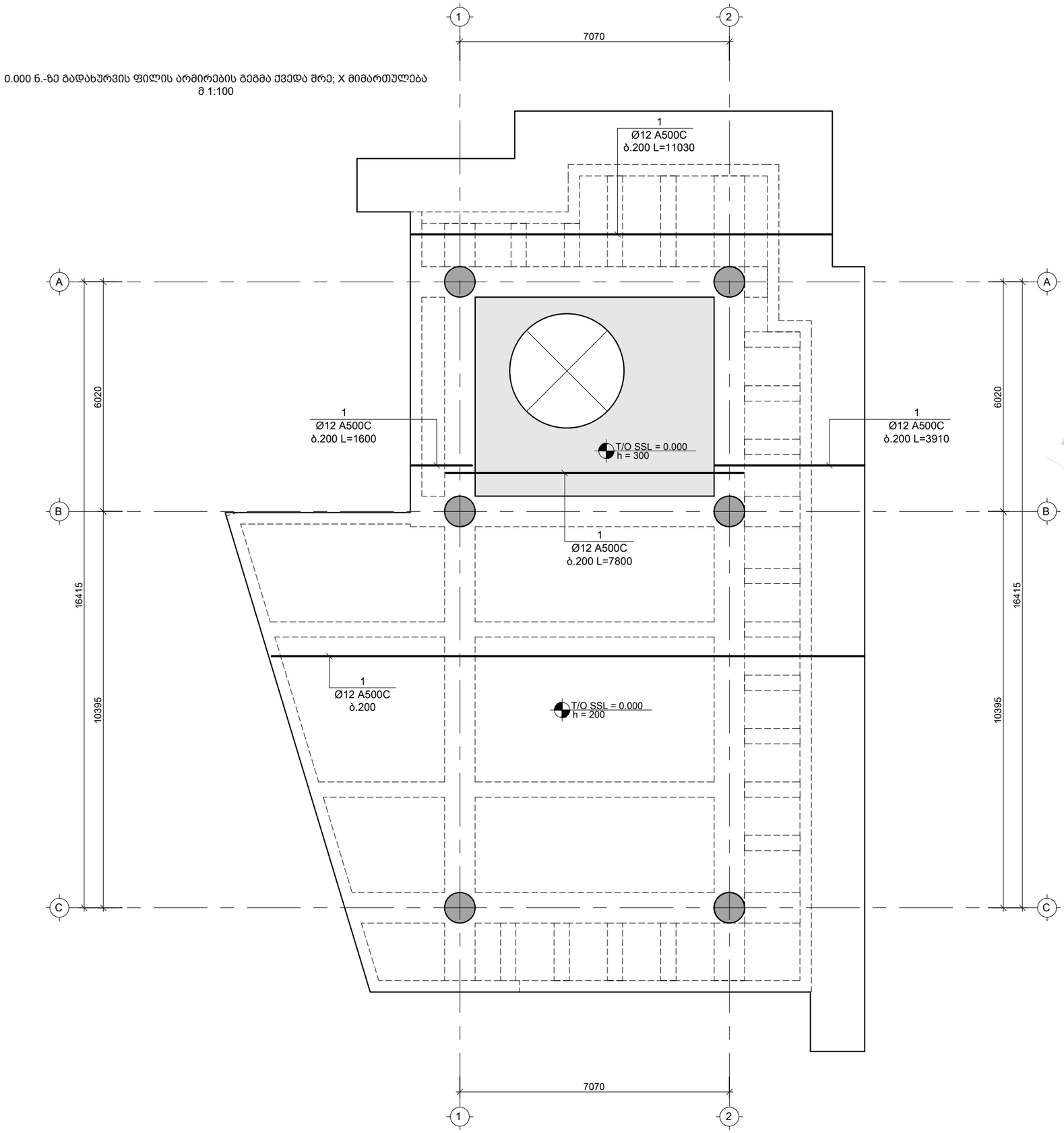

საერთო შენიშვნები :

1. ნახაზში შეტანილი ყველა ცვლილება უნდა შეთანხმდეს პროექტის ავტორთან
2. შენობის საპროექტო ნული ±0.00=715.80 აბსოლუტურ ნიშნულს
3. პროექტში ყველა ზომა მოცემულია მილიმეტრებში, ნუშნულები-მეტრებში.

შენიშვნები :

1. კვეთების მარკირება იხ. საყალიბე გეგმაზე კ - 205

დამატებითი არმირების ბადის კონტური

თარიღი Mar 02, 2023 წ.

კორექტირება

№	კორექტირება	თარიღი
1		
2		
3		
4		
5		
6		

მისამართი:

ქ. თბილისი, ბომბორას ქუჩა N8
ს/კ 01.15.06.001.010

პროექტის სახელწოდება:

ფუნიკულიორის კაფე

თანამდებობა	გვარი	ხელმოწერა
კონსტრუქტორი	თ. მორალიშვილი	

E: TORNIKEMORALISHVILI@GMAIL.COM

M: +995 511 222 442

ფაილი/File: SLAB L 00 REINFORCEMENT

პროექტი/Project No 09P23

თარიღი/Date: Mar 02, 2023

სტადია/Status: C.D.

ფურცელი/Drawing No კ - 206

ფორმატი Paper Size A3

მასშტაბი Scale

ნახაზი/Drawing

0.000 ნ.-ზე გად. ფილის არმირების გეგმა ქვედა შრე X მიმართულებ.

DRAFT

0.000 ნ.-ზე გადახურვის ფილის არმირების გეგმა ქვედა შრე; Y მიმართულება
მ 1:100

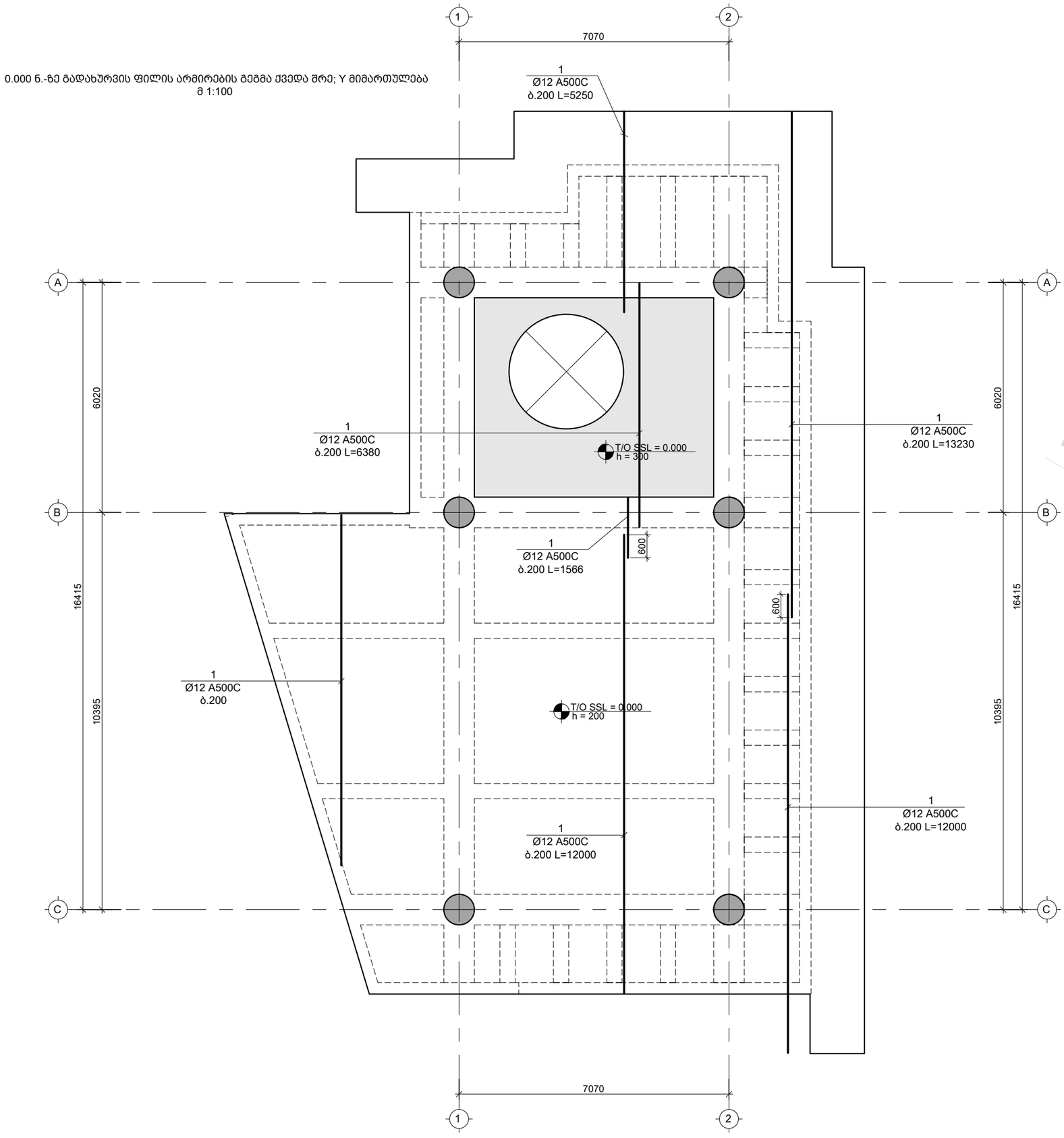

საერთო შენიშვნები :

1. ნახაზში შეტანილი ყველა ცვლილება უნდა შეთანხმდეს პროექტის ავტორთან
2. შენობის საპროექტო ნული ±0.00=715.80 აბსოლუტურ ნიშნულს
3. პროექტში ყველა ზომა მოცემულია მილიმეტრებში, ნუშნულები-მეტრებში.

შენიშვნები :

1. კვეთების მარკირება იხ. საყალიბე გეგმაზე კ - 205

დამატებითი არმირების ბადის კონტური

თარიღი Mar 02, 2023 წ.

კორექტირება

№	კორექტირება	თარიღი
1		
2		
3		
4		
5		
6		

მისამართი:

ქ. თბილისი, ბომბორას ქუჩა N8
ს/კ 01.15.06.001.016

პროექტის სახელწოდება:

ფუნიკულიორის კაფე

თანამდებობა	გვარი	ხელმოწერა
კონსტრუქტორი	თ. მორალიშვილი	

E: TORNIKEMORALISHVILI@GMAIL.COM
M: +995 511 222 442

ფაილი/File: SLAB L 00 REINFORCEMENT

პროექტი/Project No 09P23
თარიღი/Date: Mar 02, 2023
სტადია/Status: C.D.
ფურცელი/Drawing No კ - 207

ფორმატი Paper Size A3
მასშტაბი Scale

ნახაზი/Drawing

0.000 ნ.-ზე გად. ფილის არმირების გეგმა ქვედა შრე Y მიმართულება.

DRAFT

0.000 ნ.-ზე გადახურვის ფილის არმირების გეგმა ზედა შრე; X მიმართულება
მ 1:100

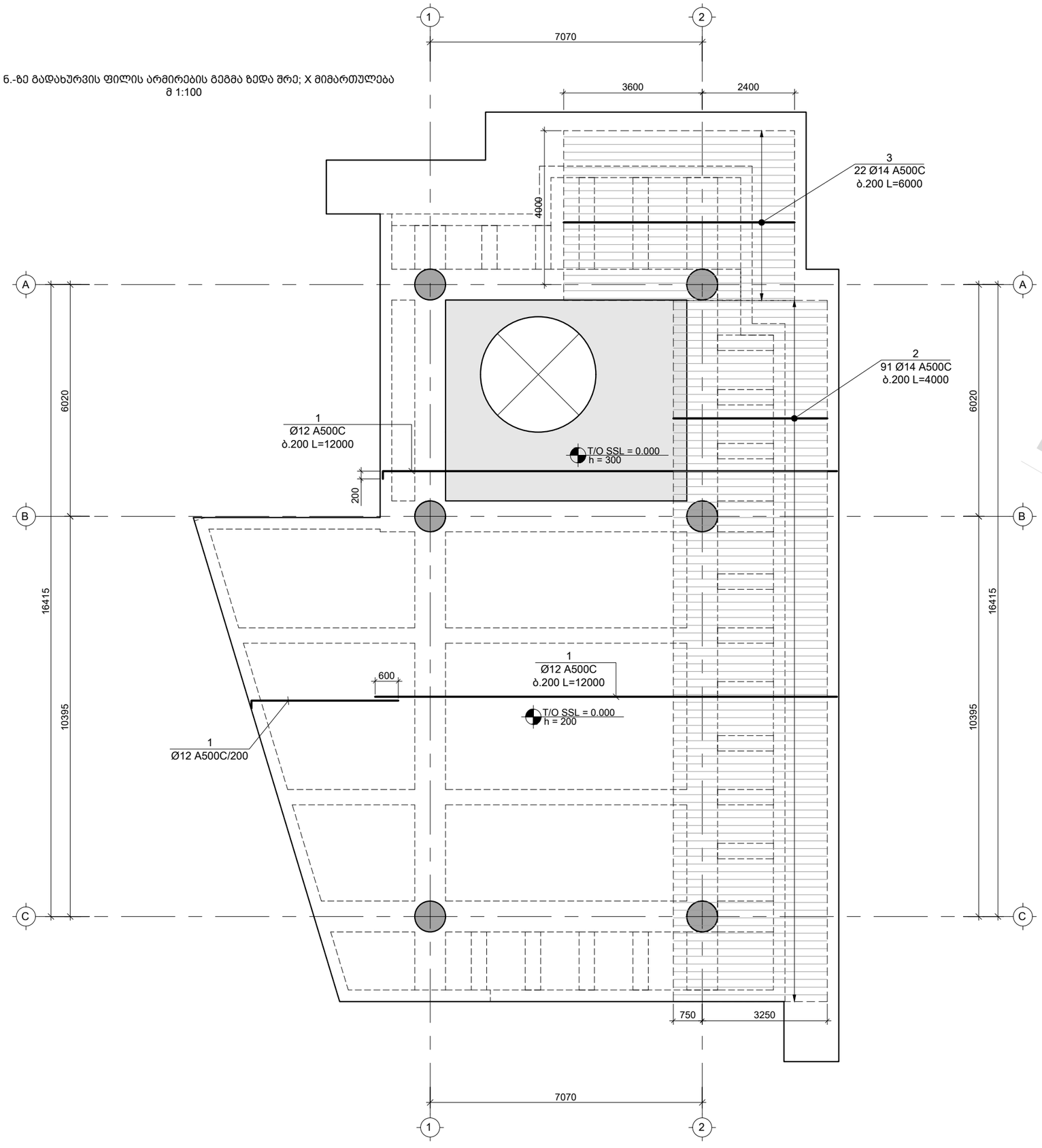

საერთო შენიშვნები :

1. ნახაზში შეტანილი ყველა ცვლილება უნდა შეთანხმდეს პროექტის ავტორთან
2. შენობის საპროექტო ნული ±0.00=715.80 აბსოლუტურ ნიშნულს
3. პროექტში ყველა ზომა მოცემულია მილიმეტრებში, ნუშნულები-მეტრებში.

შენიშვნები :

1. კვეთების მარკირება იხ. საყალიბე გეგმაზე კ - 205

დამატებითი არმირების ბადის კონტური

თარიღი Mar 02, 2023 წ.

კორექტირება

№	კორექტირება	თარიღი
1		
2		
3		
4		
5		
6		

მისამართი:

ქ. თბილისი, ბომბორას ქუჩა N8
ს/კ 01.15.06.001.016

პროექტის სახელწოდება:

ფუნიკულიორის კაფე

თანამდებობა	გვარი	ხელმოწერა
კონსტრუქტორი	თ. მორალიშვილი	

E: TORNIKEMORALISHVILI@GMAIL.COM
M: +995 511 222 442

ფაილი/File: SLAB L 00 REINFORCEMENT

პროექტი/Project No 09P23
თარიღი/Date: Mar 02, 2023
სტადია/Status: C.D.
ფურცელი/Drawing No კ - 208

ფორმატი Paper Size A3
მასშტაბი Scale

ნახაზი/Drawing

0.000 ნ.-ზე გად. ფილის არმირების გეგმა ზედა შრე X მიმთულება.

DRAFT

0.000 ნ.-ზე გადახურვის ფილის არმირების გეგმა ზედა შრე; Y მიმართულება
მ 1:100

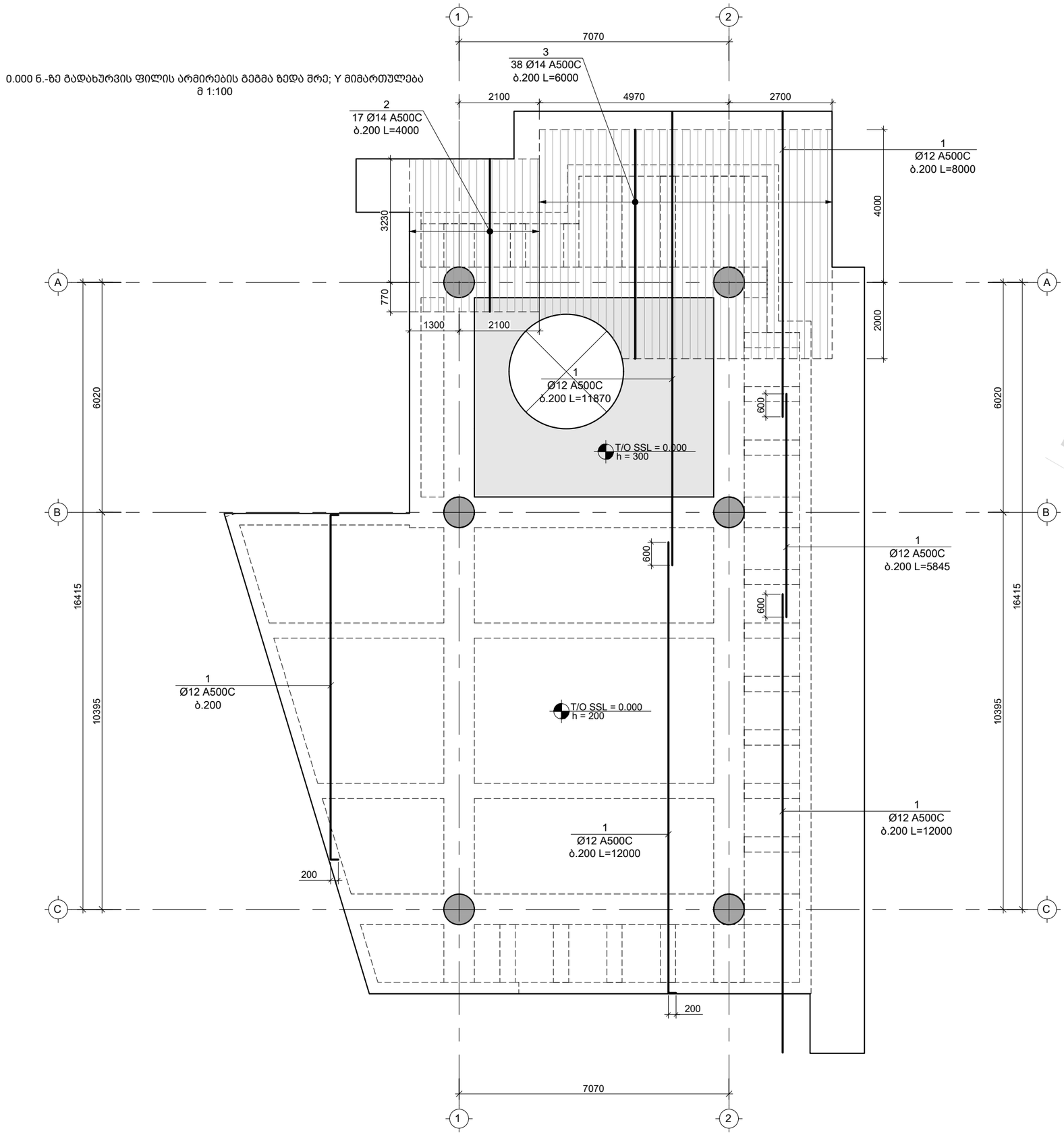

საერთო შენიშვნები :

1. ნახაზში შეტანილი ყველა ცვლილება უნდა შეთანხმდეს პროექტის ავტორთან
2. შენობის საპროექტო ნული ±0.00=715.80 აბსოლუტურ ნიშნულს
3. პროექტში ყველა ზომა მოცემულია მილიმეტრებში, ნუშნულები-მეტრებში.

შენიშვნები :

1. კვეთების მარკირება იხ. საყალიბე გეგმაზე კ - 205

დამატებითი არმირების ბადის კონტური

თარიღი Mar 02, 2023 წ.

კორექტირება

№	კორექტირება	თარიღი
1		
2		
3		
4		
5		
6		

მისამართი:

ქ. თბ[illegible], ბომბორას ქუჩა N8
ს/კ 01.15.06.001.01[illegible]

პროექტის სახელწოდება:

ფუნიკულიორის კაფე

თანამდებობა	გვარი	ხელმოწერა
კონსტრუქტორი	თ. მორალიშვილი	

E: TORNIKEMORALISHVILI@GMAIL.COM
M: +995 511 222 442

ფაილი/File: SLAB L 00 REINFORCEMENT

პროექტი/Project No 09P23	ფორმატი Paper Size
თარიღი/Date: Mar 02, 2023	A3
სტადია/Status: C.D.	მასშტაბი Scale
ფურცელი/Drawing No კ - 209	

ნახაზი/Drawing

0.000 ნ.-ზე გად. ფილის არმირების გეგმა ზედა შრე Y მიმთულებ.

DRAFT

4.700 ნ.-ზე გადახურვის რიგელების მარკირების გეგმა
მ 1:100

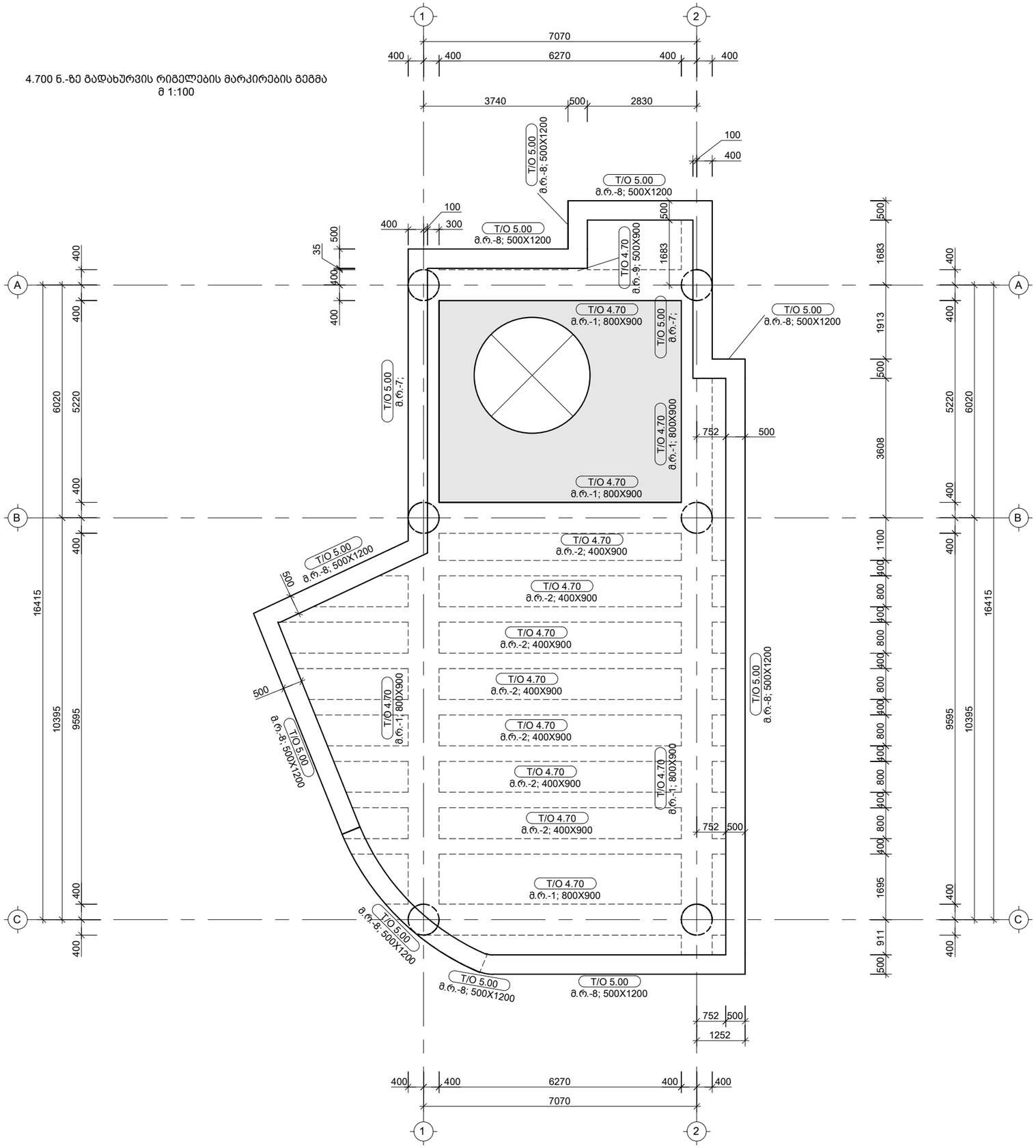

მ.რ.-1 / B=800; H=900

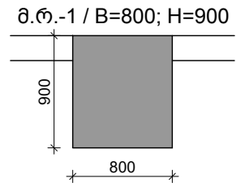

მ.რ.-2 / B=400; H=900

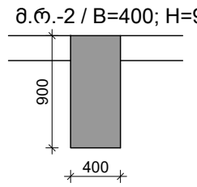

მ.რ.-3 / B=300; H=900

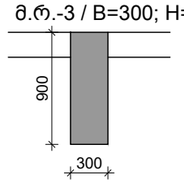

მ.რ.-4 / B=300; H=350

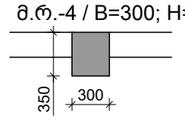

მ.რ.-7 / B=500-800; H=1200

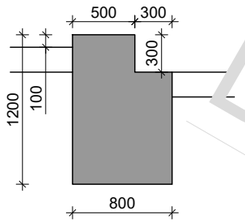

მ.რ.-8 / B=500; H=1200

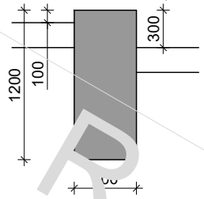

მ.რ.-9 / B=500; H=900

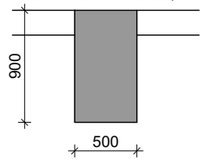

საერთო შენიშვნები :

1. ნახაზში შეტანილი ყველა ცვლილება უნდა შეთანხმდეს პროექტის ავტორთან
2. შენობის საპროექტო ნული ±0.00=715.80 აბსოლუტურ ნიშნულს
3. პროექტში ყველა ზომა მოცემულია მილიმეტრებში, ნუშნულები-მეტრებში.

შენიშვნები :

1. მონ. რიგელი იხ. კ - 408 & კ - 409

თარიღი	Mar 02, 2023 წ.

კორექტირება

№	კორექტირება	თარიღი
1		
2		
3		
4		
5		
6		

მისამართი:

ქ. თბ[illegible], ბომბორას ქუჩა N8
ს/კ 01.15.06.001.01[illegible]

პროექტის სახელწოდება:

ფუნიკულიორის კაფე

თანამდებობა	გვარი	ხელმოწერა
კონსტრუქტორი	თ. მორალიშვილი	

E: TORNIKEMORALISHVILI@GMAIL.COM
M: +995 511 222 442

ფაილი/File: SLAB L 01 REINFORCEMENT

პროექტი/Project No 09P23	ფორმატი Paper Size A3
თარიღი/Date: Mar 02, 2023	
სტადია/Status: C.D.	მასშტაბი Scale
ფურცელი/Drawing No კ - 210	

ნახაზი/Drawing

4.700 ნ.-ზე გადახურვის რიგელების მარკირების გეგმა

DRAFT

4.700 ნ.-ზე გადახურვის ფილის საყალიბე გეგმა
მ 1:100

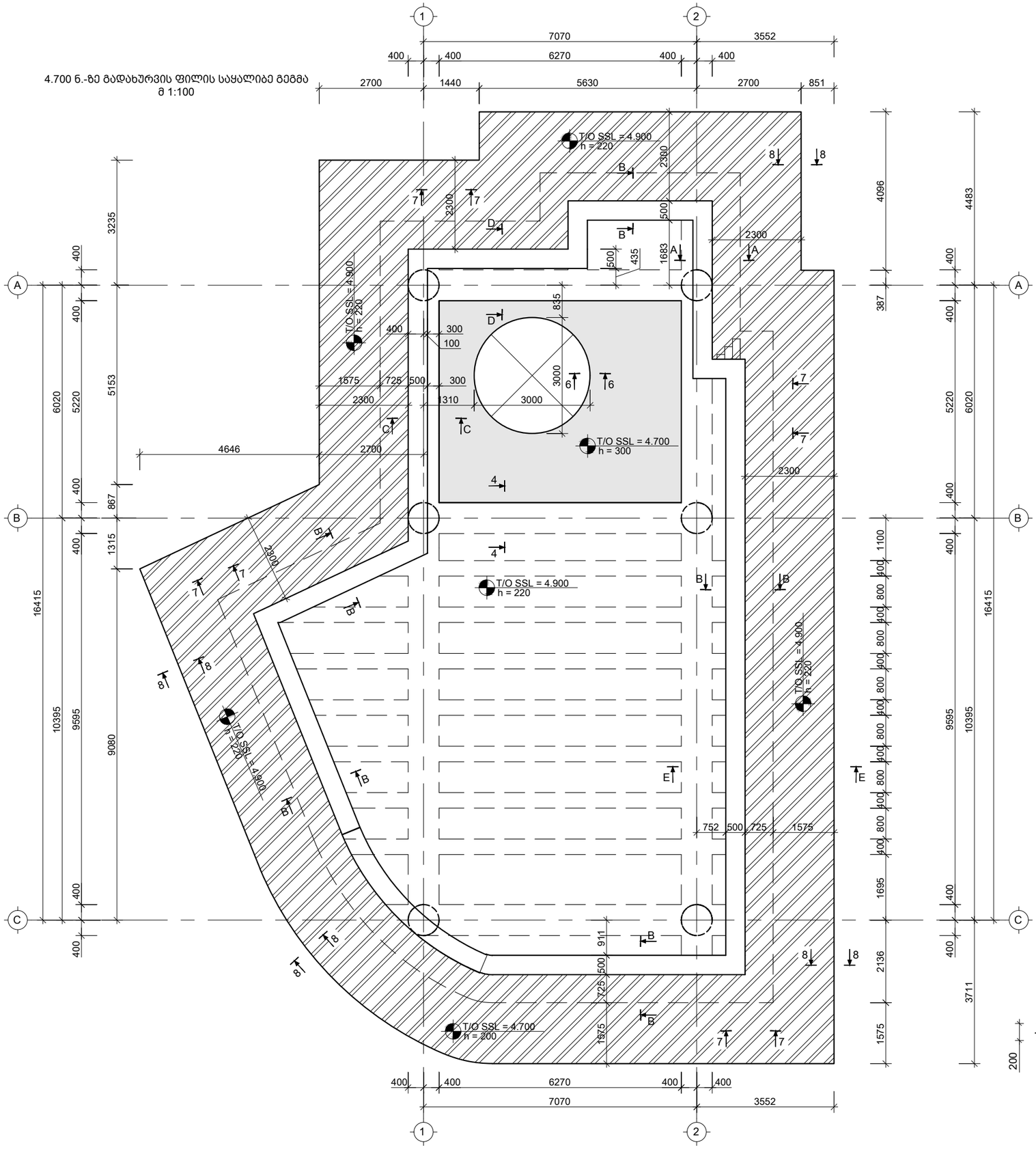

კვეთი A-A

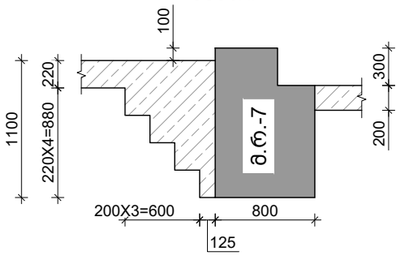

კვეთი B-B

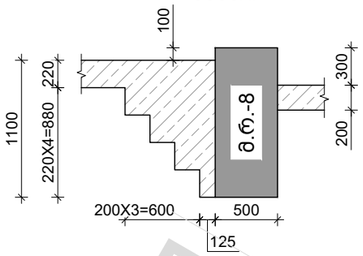

კვეთი C-C

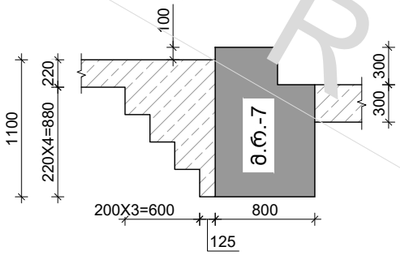

კვეთი D-D

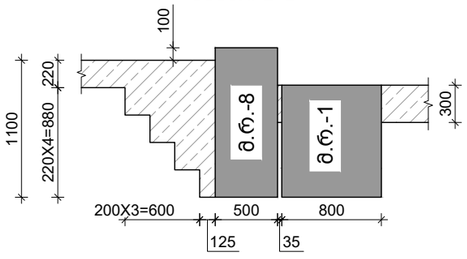

კვეთი E-E

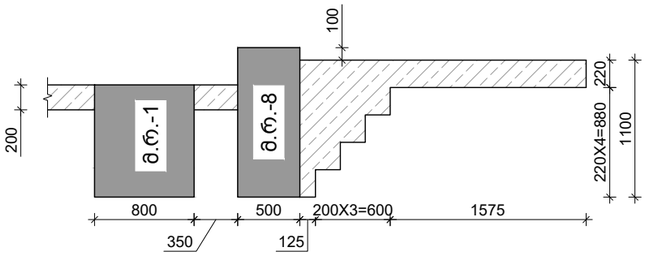

საერთო შენიშვნები :

1. ნახაზში შეტანილი ყველა ცვლილება უნდა შეთანხმდეს პროექტის ავტორთან
2. შენობის საპროექტო ნული ±0.00=715.80 აბსოლუტურ ნიშნულს
3. პროექტში ყველა ზომა მოცემულია მილიმეტრებში, ნუშნულები-მეტრებში.

შენიშვნები :

1. მონ. რიგელი მ.რ. იხ. კ - 400 ...კ - 419

თარიღი Mar 02, 2023 წ.

კორექტირება

№	კორექტირება	თარიღი
1		
2		
3		
4		
5		
6		

მისამართი:

ქ. თბ[illegible], ბომბორას ქუჩა N8

ს/კ 01.15.06.001.01[illegible]

პროექტის სახელწოდება:

ფუნიკულიორის კაფე

თანამდებობა	გვარი	ხელმოწერა
კონსტრუქტორი	თ. მორალიშვილი	

E: TORNIKEMORALISHVILI@GMAIL.COM

M: +995 511 222 442

ფაილი/File: SLAB L 01 REINFORCEMENT

პროექტი/Project No 09P23

თარიღი/Date: Mar 02, 2023

სტადია/Status: C.D.

ფურცელი/Drawing No კ - 211

ფორმატი Paper Size A3

მასშტაბი Scale

ნახაზი/Drawing

4.700 ნ.-ზე გადახურვის ფილის საყალიბე გეგმა

DRAFT

4.700 ნ.-ზე გადახურვის ფილის არმირების გეგმა ქვედა შრე; X მიმართულება
მ 1:100

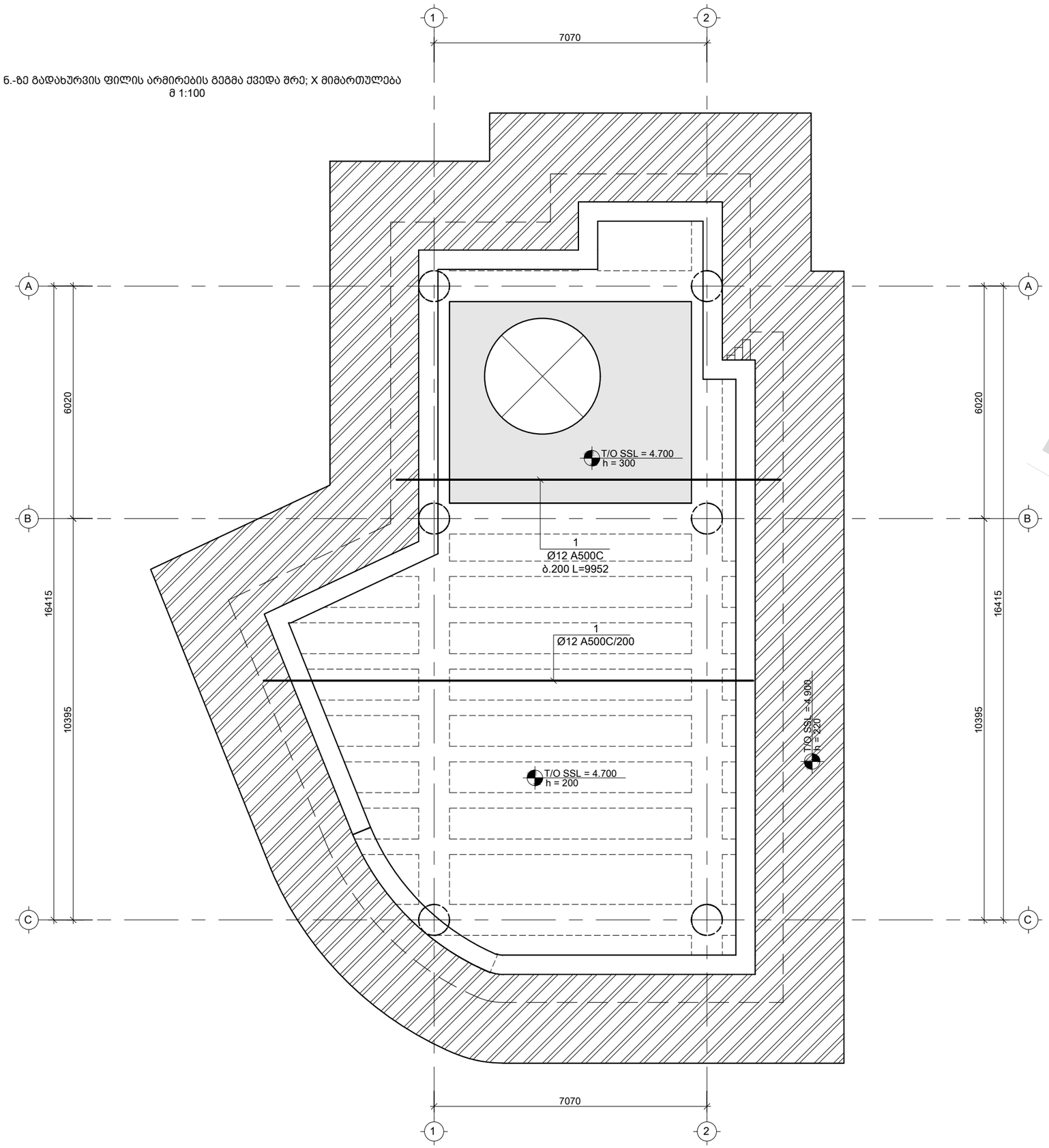

საერთო შენიშვნები :

1. ნახაზში შეტანილი ყველა ცვლილება უნდა შეთანხმდეს პროექტის ავტორთან
2. შენობის საპროექტო ნული ±0.00=715.80 აბსოლუტურ ნიშნულს
3. პროექტში ყველა ზომა მოცემულია მილიმეტრებში, ნუშნულები-მეტრებში.

შენიშვნები :

1. კვეთების მარკირება იხ. საყალიბე გეგმაზე კ - 211

დამატებითი არმირების ბადის კონტური

თარიღი Mar 02, 2023 წ.

კორექტირება

№	კორექტირება	თარიღი
1		
2		
3		
4		
5		
6		

მისამართი:

ქ. თბილისი, ბომბორას ქუჩა N8
ს/კ 01.15.06.001.010

პროექტის სახელწოდება:

ფუნიკულიორის კაფე

თანამდებობა	გვარი	ხელმოწერა
კონსტრუქტორი	თ. მორალიშვილი	

E: TORNIKEMORALISHVILI@GMAIL.COM
M: +995 511 222 442

ფაილი/File: SLAB L 01 REINFORCEMENT

პროექტი/Project No 09P23	ფორმატი Paper Size A3
თარიღი/Date: Mar 02, 2023	
სტადია/Status: C.D.	მასშტაბი Scale
ფურცელი/Drawing No კ - 212	

ნახაზი/Drawing

4.700 ნ.-ზე გად. ფილის არმირების გეგმა ქვედა შრე X მიმთულებ.

DRAFT

4.700 ნ.-ზე გადახურვის ფილის არმირების გეგმა ქვედა შრე; Y მიმართულება
მ 1:100

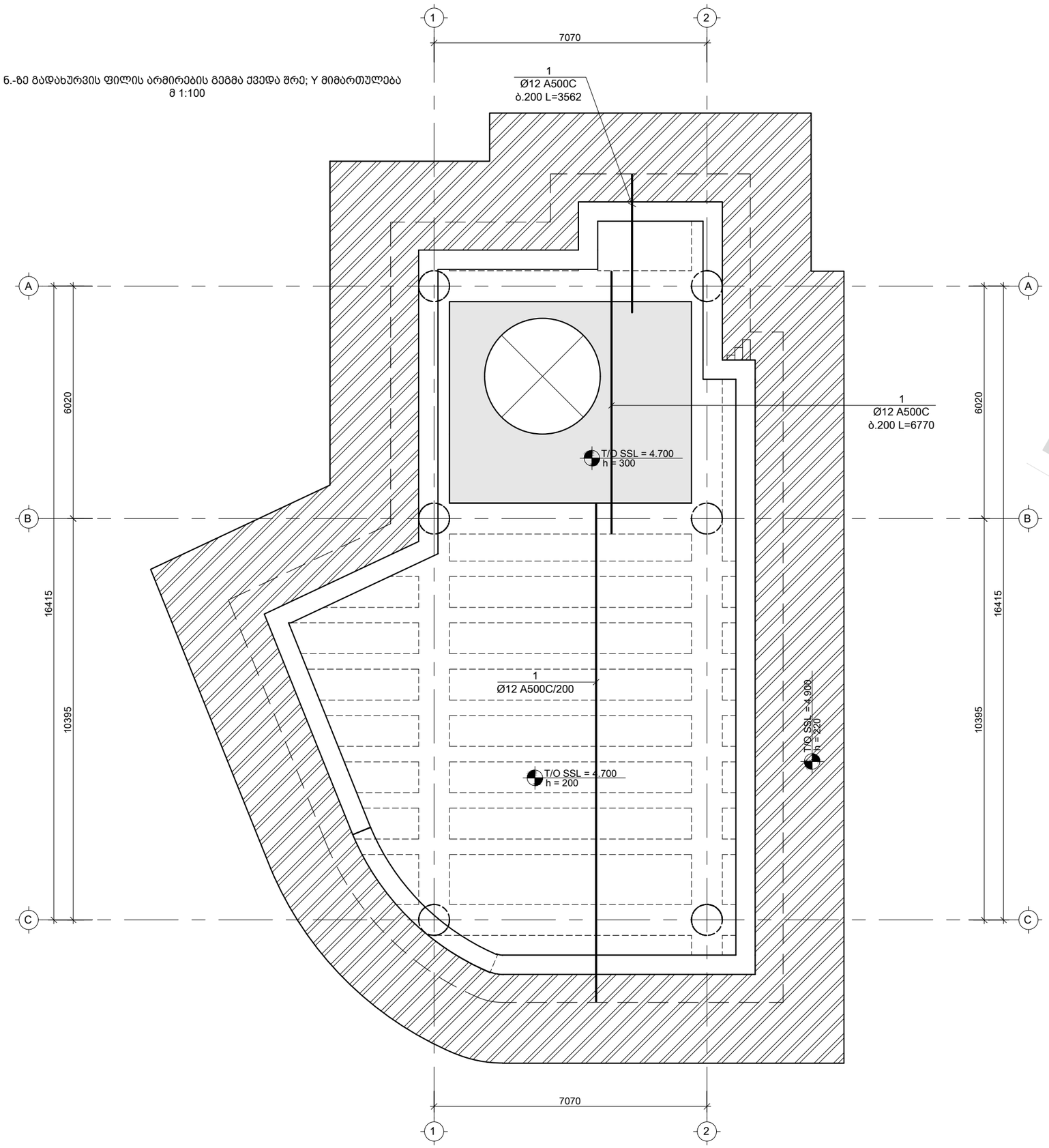

საერთო შენიშვნები :

1. ნახაზში შეტანილი ყველა ცვლილება უნდა შეთანხმდეს პროექტის ავტორთან
2. შენობის საპროექტო ნული ±0.00=715.80 აბსოლუტურ ნიშნულს
3. პროექტში ყველა ზომა მოცემულია მილიმეტრებში, ნუშნულები-მეტრებში.

შენიშვნები :

1. კვეთების მარკირება იხ. საყალიბე გეგმაზე კ - 211

დამატებითი არმირების ბადის კონტური

თარიღი Mar 02, 2023 წ.

კორექტირება

№	კორექტირება	თარიღი
1		
2		
3		
4		
5		
6		

მისამართი:

ქ. თბილისი, ბომბორას ქუჩა N8

ს/კ 01.15.06.001.016

პროექტის სახელწოდება:

ფუნიკულიორის კაფე

თანამდებობა	გვარი	ხელმოწერა
კონსტრუქტორი	თ. მორალიშვილი	

E: TORNIKEMORALISHVILI@GMAIL.COM

M: +995 511 222 442

ფაილი/File: SLAB L 01 REINFORCEMENT

პროექტი/Project No 09P23

თარიღი/Date: Mar 02, 2023

სტადია/Status: C.D.

ფურცელი/Drawing No კ - 213

ფორმატი Paper Size A3

მასშტაბი Scale

ნახაზი/Drawing

4.700 ნ.-ზე გად. ფილის არმირების გეგმა ქვედა შრე Y მიმთულება.

DRAFT

4.700 ნ.-ზე გადახურვის ფილის არმირების გეგმა ზედა შრე; X მიმართულება
მ 1:100

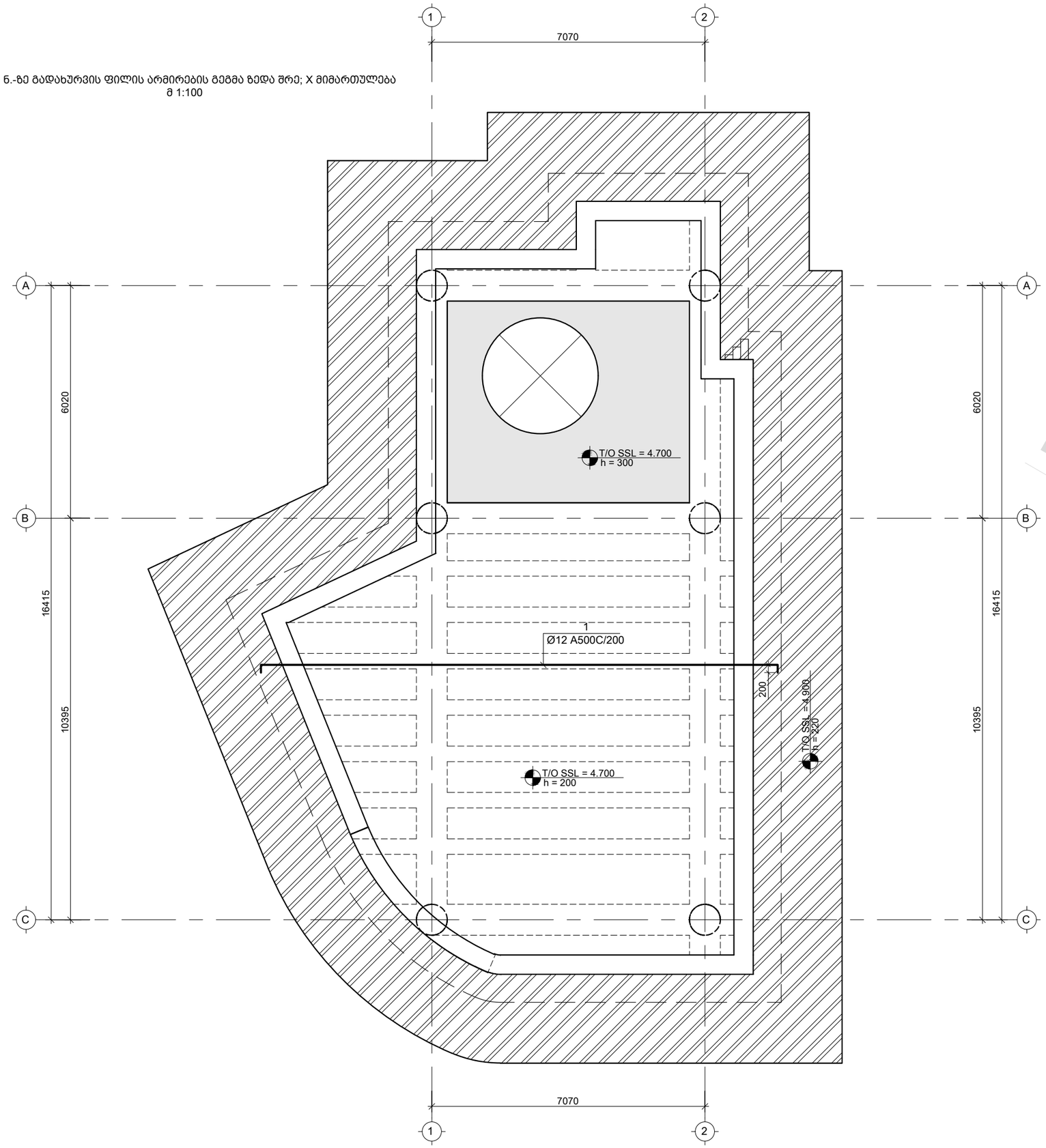

საერთო შენიშვნები :

1. ნახაზში შეტანილი ყველა ცვლილება უნდა შეთანხმდეს პროექტის ავტორთან
2. შენობის საპროექტო ნული ±0.00=715.80 აბსოლუტურ ნიშნულს
3. პროექტში ყველა ზომა მოცემულია მილიმეტრებში, ნუშნულები-მეტრებში.

შენიშვნები :

1. კვეთების მარკირება იხ. საყალიბე გეგმაზე კ - 211

დამატებითი არმირების ბადის კონტური

თარიღი Mar 02, 2023 წ.

კორექტირება

№	კორექტირება	თარიღი
1		
2		
3		
4		
5		
6		

მისამართი:

ქ. თბ[illegible], ბომბორას ქუჩა N8
ს/კ 01.15.06.001.01[illegible]

პროექტის სახელწოდება:

ფუნიკულიორის კაფე

თანამდებობა	გვარი	ხელმოწერა
კონსტრუქტორი	თ. მორალიშვილი	

E: TORNIKEMORALISHVILI@GMAIL.COM
M: +995 511 222 442

ფაილი/File: SLAB L 01 REINFORCEMENT

პროექტი/Project No 09P23	ფორმატი Paper Size A3
თარიღი/Date: Mar 02, 2023	
სტადია/Status: C.D.	მასშტაბი Scale
ფურცელი/Drawing No კ - 214	

ნახაზი/Drawing

4.700 ნ.-ზე გად. ფილის არმირების გეგმა ზედა შრე X მიმთულებ.

DRAFT

4.700 ნ.-ზე გადახურვის ფილის არმირების გეგმა ზედა შრე; Y მიმართულება
მ 1:100

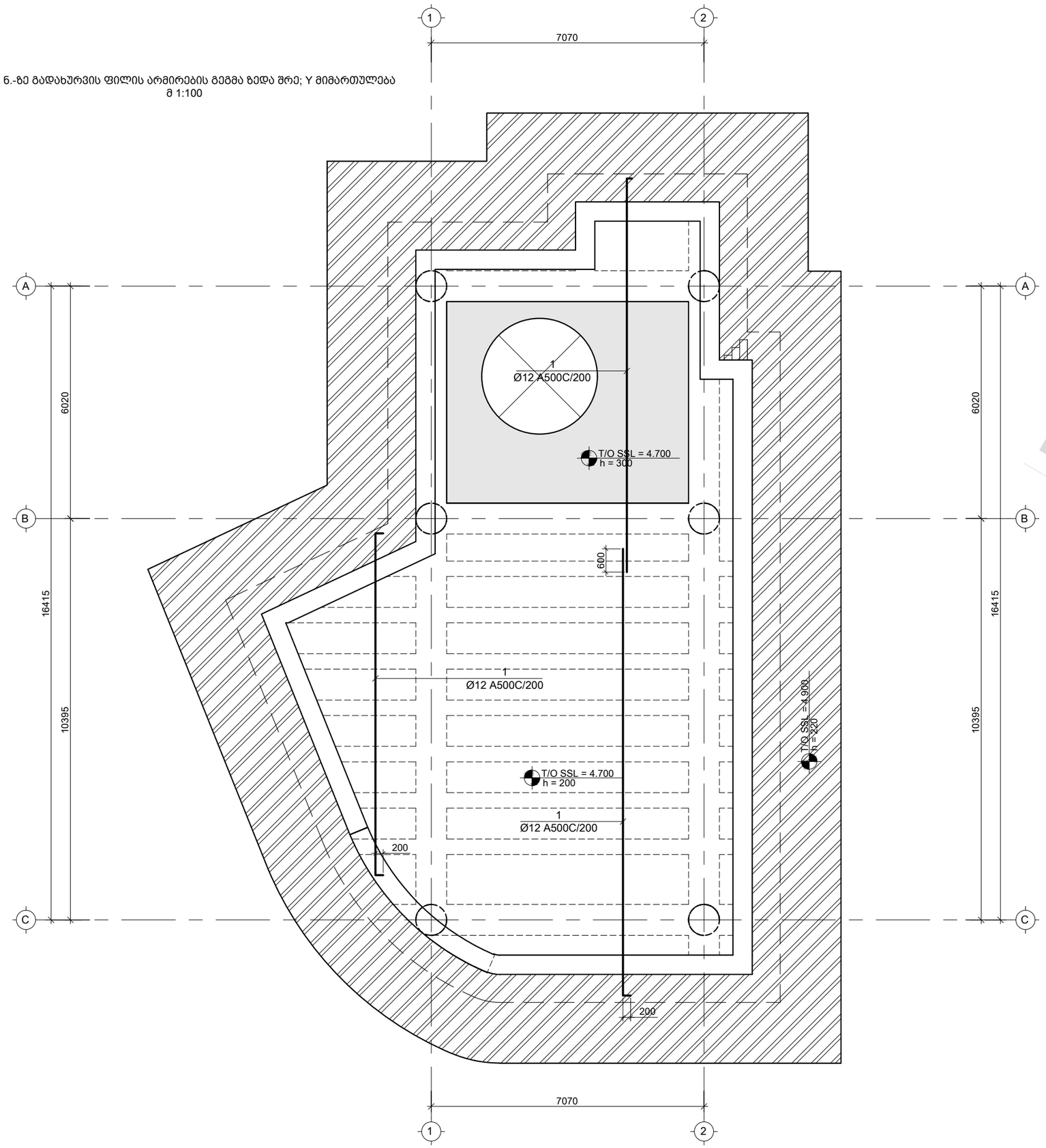

საერთო შენიშვნები :

1. ნახაზში შეტანილი ყველა ცვლილება უნდა შეთანხმდეს პროექტის ავტორთან
2. შენობის საპროექტო ნული ±0.00=715.80 აბსოლუტურ ნიშნულს
3. პროექტში ყველა ზომა მოცემულია მილიმეტრებში, ნუშნულები-მეტრებში.

შენიშვნები :

1. კვეთების მარკირება იხ. საყალიბე გეგმაზე კ - 211

დამატებითი არმირების ბადის კონტური

თარიღი Mar 02, 2023 წ.

კორექტირება

№	კორექტირება	თარიღი
1		
2		
3		
4		
5		
6		

მისამართი:

ქ. თბ[illegible], ბომბორას ქუჩა N8
ს/კ 01.15.06.001.01[illegible]

პროექტის სახელწოდება:

ფუნიკულიორის კაფე

თანამდებობა	გვარი	ხელმოწერა
კონსტრუქტორი	თ. მორალიშვილი	თ. მ.

E: TORNIKEMORALISHVILI@GMAIL.COM
M: +995 511 222 442

ფაილი/File: SLAB L 01 REINFORCEMENT

პროექტი/Project No 09P23	ფორმატი Paper Size A3
თარიღი/Date: Mar 02, 2023	
სტადია/Status: C.D.	მასშტაბი Scale
ფურცელი/Drawing No კ - 215	

ნახაზი/Drawing

4.100 ნ.-ზე გად. ფილის არმირების გეგმა ზედა შრე Y მიმთულება.

DRAFT

კვეთი 1-1
მ 1:10

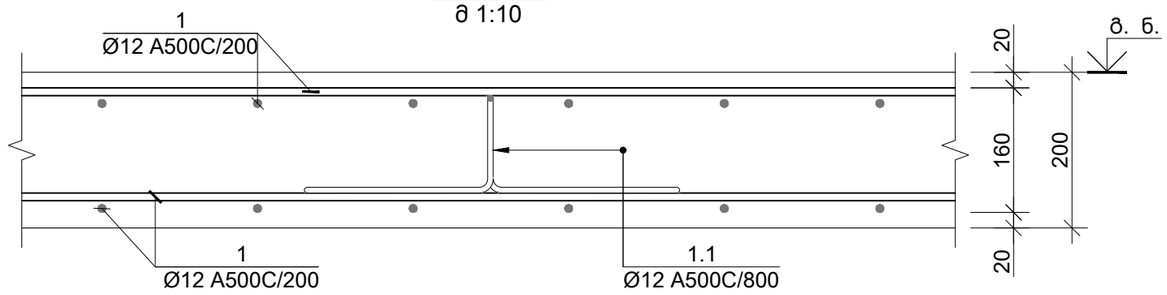

კვეთი 3-3
მ 1:10

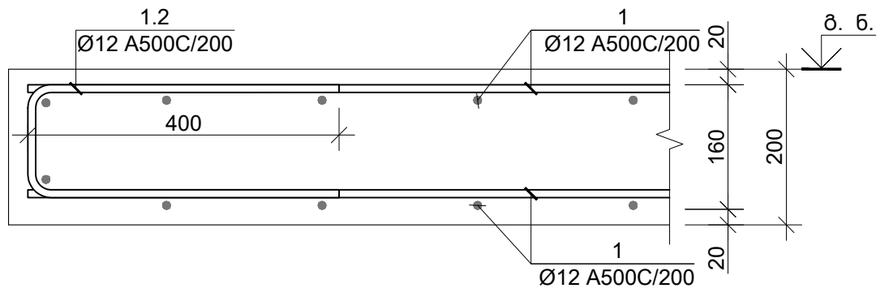

კვეთი 2-2
მ 1:10

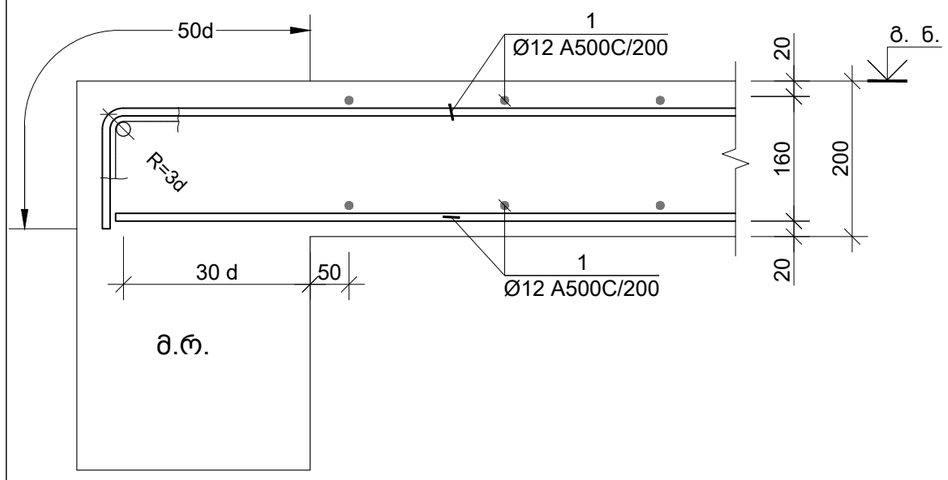

კვეთი 5-5
მ 1:10

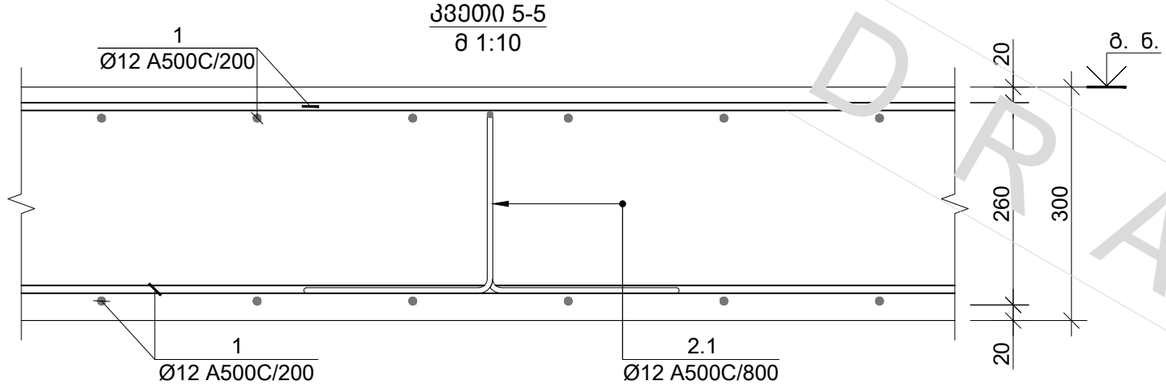

კვეთი 4-4
მ 1:10

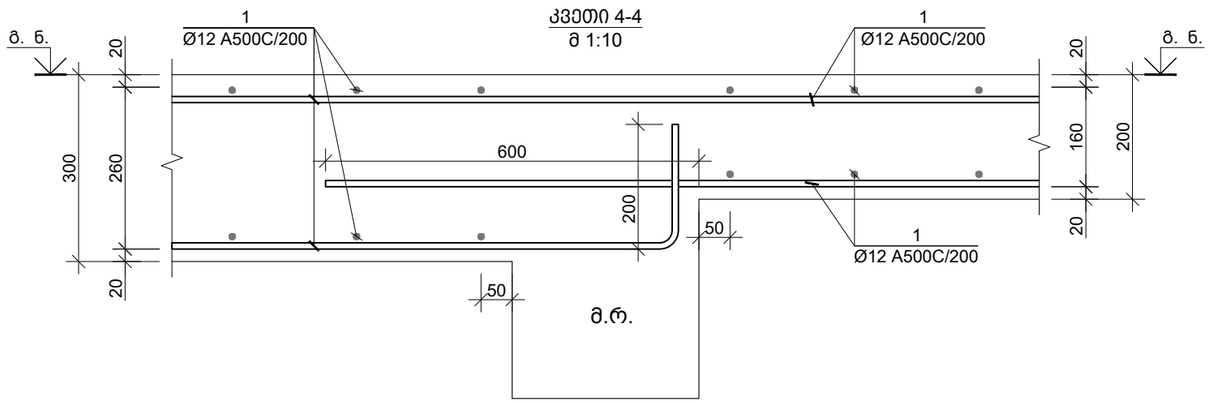

კვეთი 6-6
მ 1:10

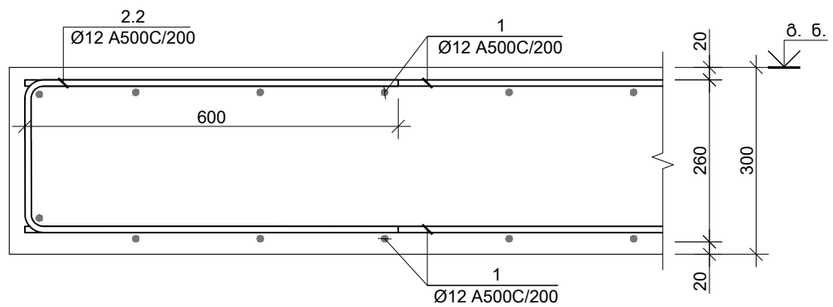

საერთო შენიშვნები :

1. ნახაზში შეტანილი ყველა ცვლილება უნდა შეთანხმდეს პროექტის ავტორთან
2. შენობის საპროექტო ნული ±0.00=715.80 აბსოლუტურ ნიშნულს
3. პროექტში ყველა ზომა მოცემულია მილიმეტრებში, ნუშნულები-მეტრებში.

შენიშვნები :

თარიღი Mar 02, 2023 წ.

კორექტირება

№	კორექტირება	თარიღი
1		
2		
3		
4		
5		
6		

მისამართი:

ქ. თბ[illegible], ბომბორას ქუჩა N8
ს/კ 01.15.06.001.01[illegible]

პროექტის სახელწოდება:

ფუნიკულიორის კაფე

თანამდებობა	გვარი	ხელმოწერა
კონსტრუქტორი	თ. მორალიშვილი	

E: TORNIKEMORALISHVILI@GMAIL.COM
M: +995 511 222 442

ფაილი/File: SLAB SECTION

პროექტი/Project No 09P23

თარიღი/Date: Mar 02, 2023

სტადია/Status: C.D.

ფურცელი/Drawing No კ - 216

ფორმატი Paper Size A3

მასშტაბი Scale

ნახაზი/Drawing

ფილის კვეთი 1-1 2-2 3-3 4-4 5-5 & 6-6

DRAFT

კვეთი 7-7
მ 1:10

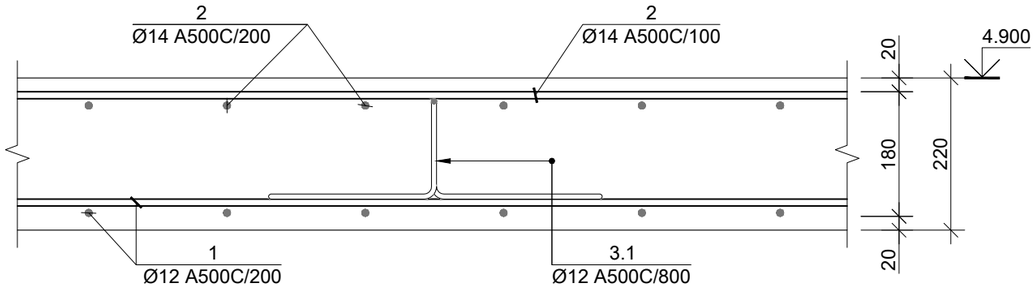

კვეთი 8-8
მ 1:10

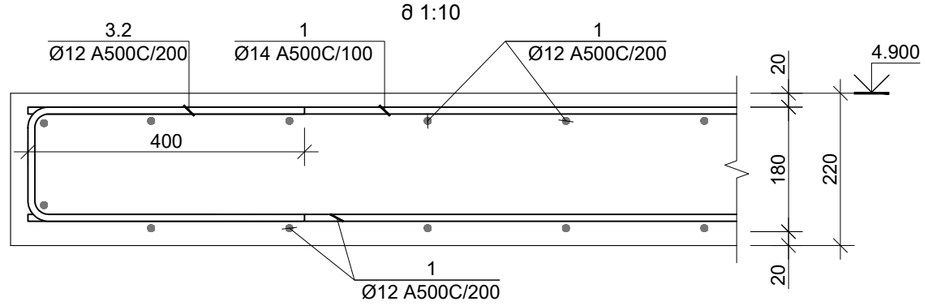

ჭრილი E-E
მ 1:20

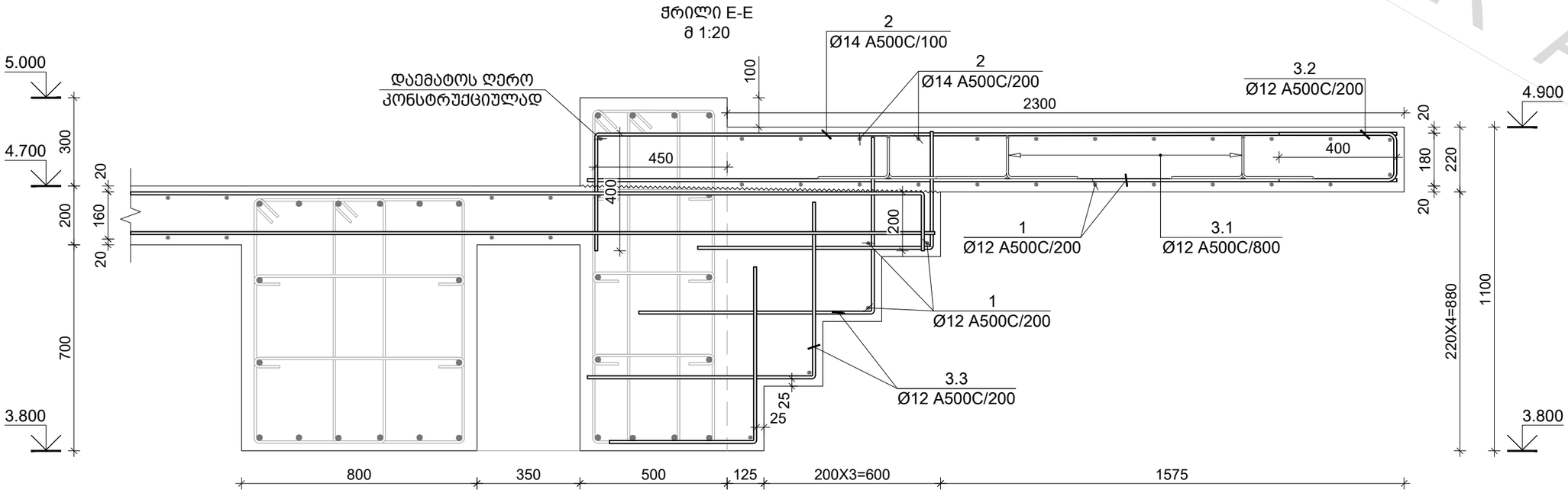

საერთო შენიშვნები :

1. ნახაზში შეტანილი ყველა ცვლილება უნდა შეთანხმდეს პროექტის ავტორთან
2. შენობის საპროექტო ნული ±0.00=715.80 აბსოლუტური ნიშნულს
3. პროექტში ყველა ზომა მოცემულია მილიმეტრებში, ნუშნულები-მეტრებში.

შენიშვნები :

თარიღი Mar 02, 2023 წ.

კორექტირება

№	კორექტირება	თარიღი
1		
2		
3		
4		
5		
6		

მისამართი:

ქ. თბილისი, ბომბორას ქუჩა N8
ს/კ 01.15.06.001.01ს

პროექტის სახელწოდება:

ფუნიკულიორის კაფე

თანამდებობა	გვარი	ხელმოწერა
კონსტრუქტორი	თ. მორალიშვილი	

E: TORNIKEMORALISHVILI@GMAIL.COM

M: +995 511 222 442

ფაილი/File: SLAB SECTION

პროექტი/Project No 09P23

თარიღი/Date: Mar 02, 2023

სტადია/Status: C.D.

ფურცელი/Drawing No კ - 217

ფორმატი Paper Size A3

მასშტაბი Scale

ნახაზი/Drawing

გადახურვის ფილის კვეთი 7-7; 8-8 & E-E

DRAFT

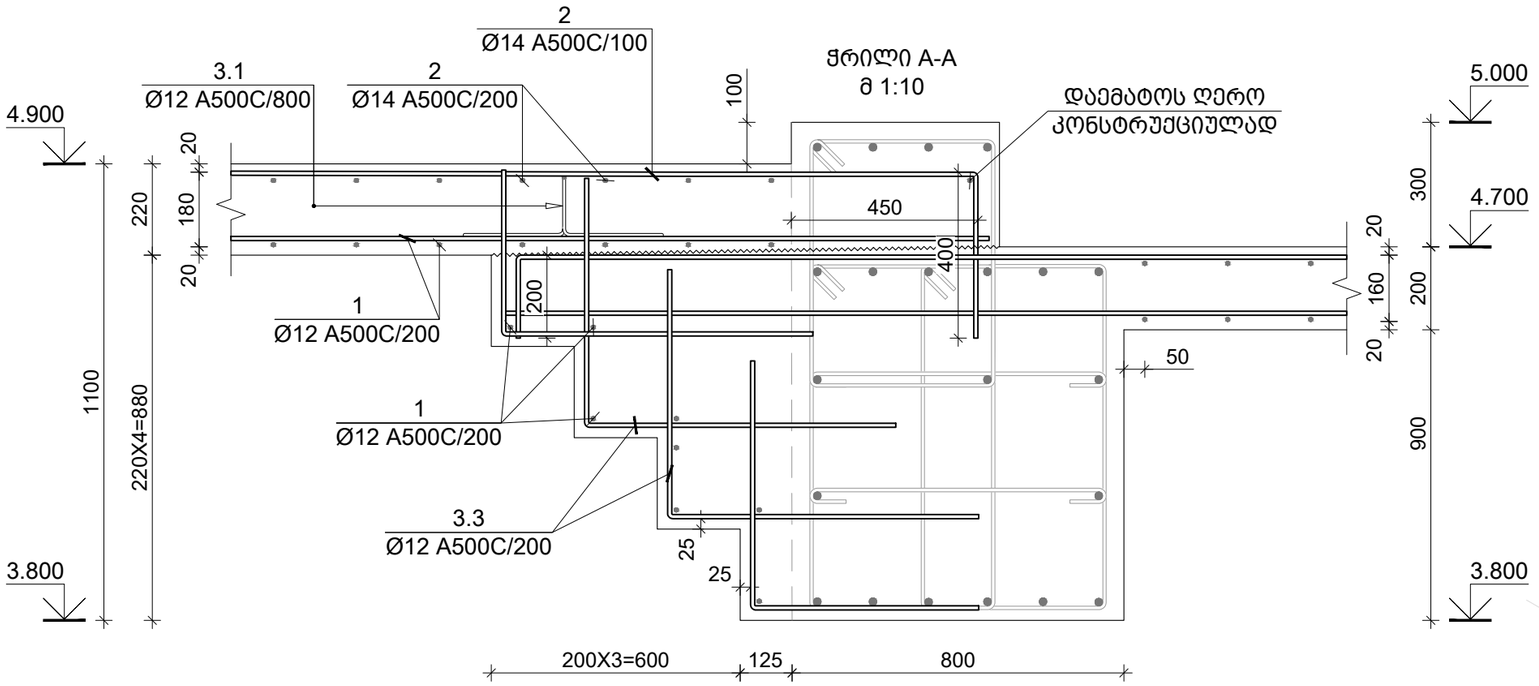

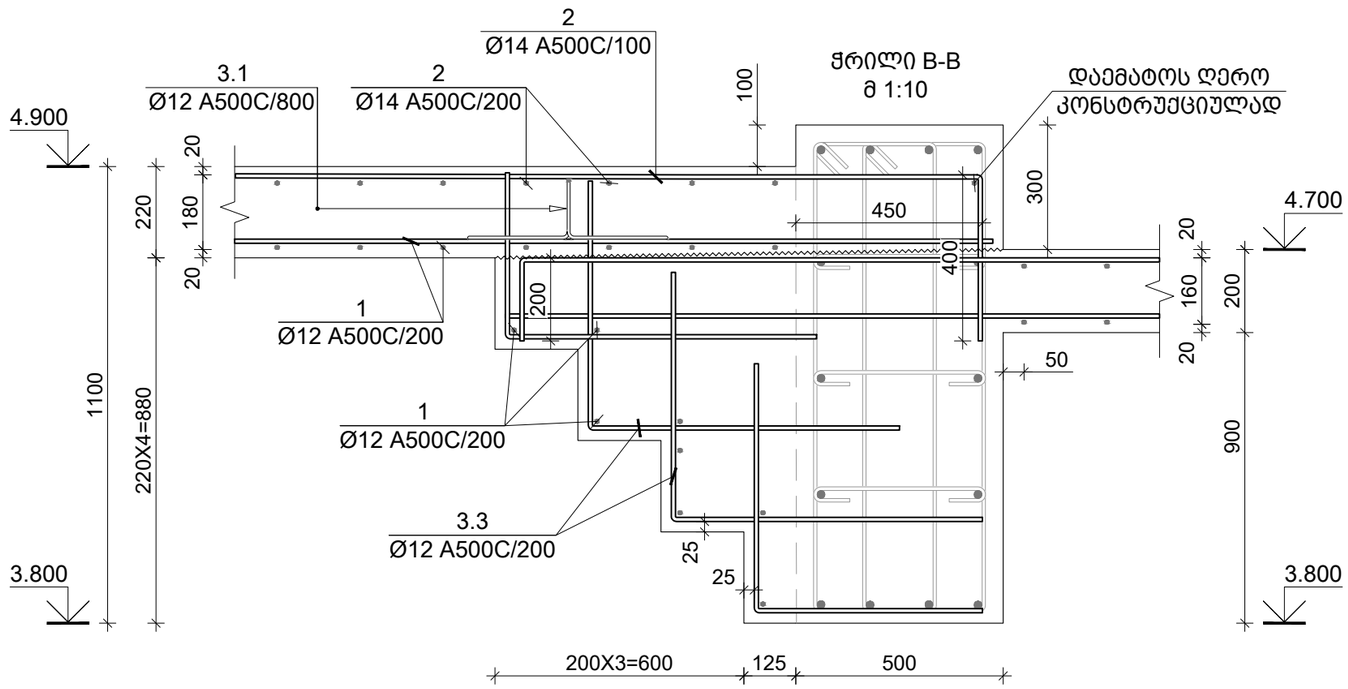

საერთო შენიშვნები :

1. ნახაზში შეტანილი ყველა ცვლილება უნდა შეთანხმდეს პროექტის ავტორთან
2. შენობის საპროექტო ნული ±0.00=715.80 აბსოლუტურ ნიშნულს
3. პროექტში ყველა ზომა მოცემულია მილიმეტრებში, ნუშნულები-მეტრებში.

შენიშვნები :

თარიღი Mar 02, 2023 წ.

კორექტირება

№	კორექტირება	თარიღი
1		
2		
3		
4		
5		
6		

მისამართი:

ქ. თბილისი, ბომბორას ქუჩა N8
ს/კ 01.15.06.001.016

პროექტის სახელწოდება:

ფუნიკულიორის კაფე

თანამდებობა	გვარი	ხელმოწერა
კონსტრუქტორი	თ. მორალიშვილი	

E: TORNIKEMORALISHVILI@GMAIL.COM
M: +995 511 222 442

ფაილი/File: SLAB SECTION

პროექტი/Project No 09P23

ფორმატი Paper Size A3

თარიღი/Date: Mar 02, 2023

სტადია/Status: C.D.

მასშტაბი Scale

ფურცელი/Drawing No კ - 218

ნახაზი/Drawing

ფილის კვეთი A-A & B-B

DRAFT

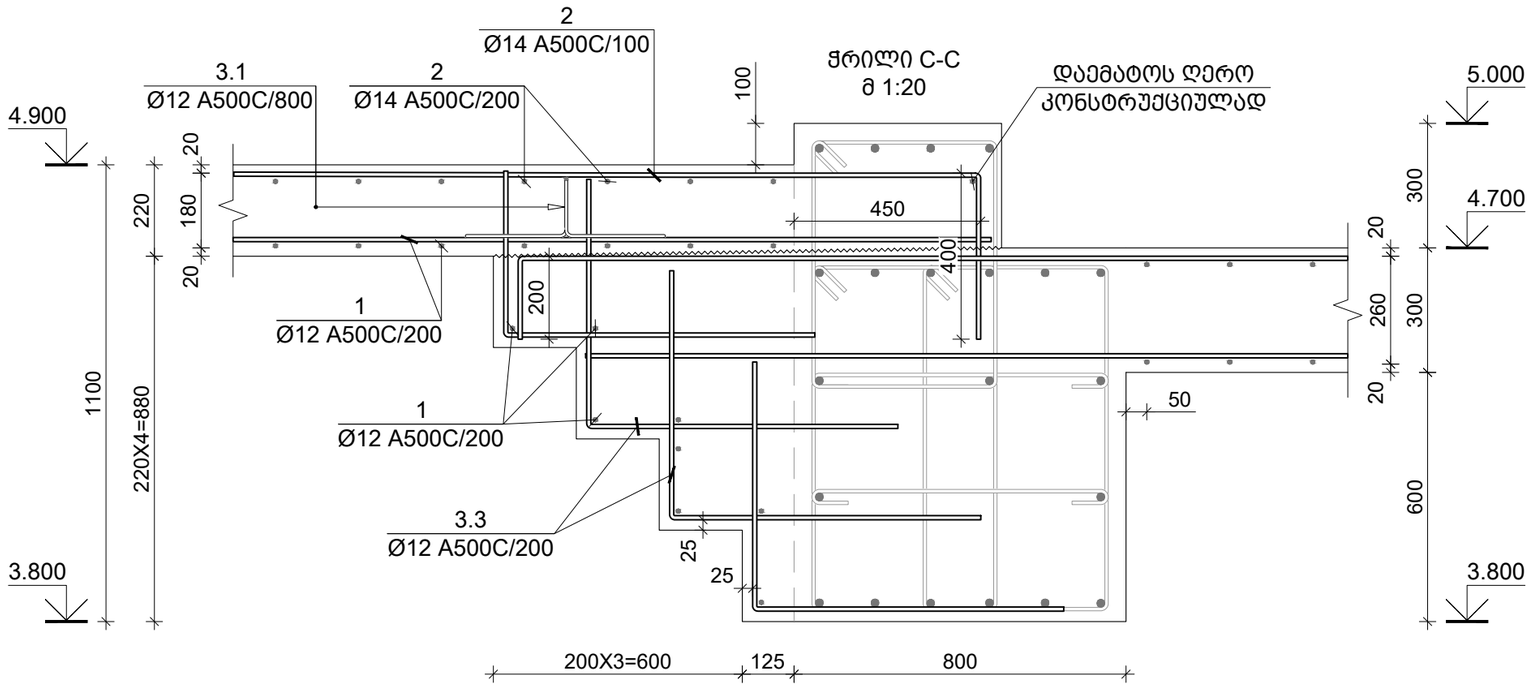

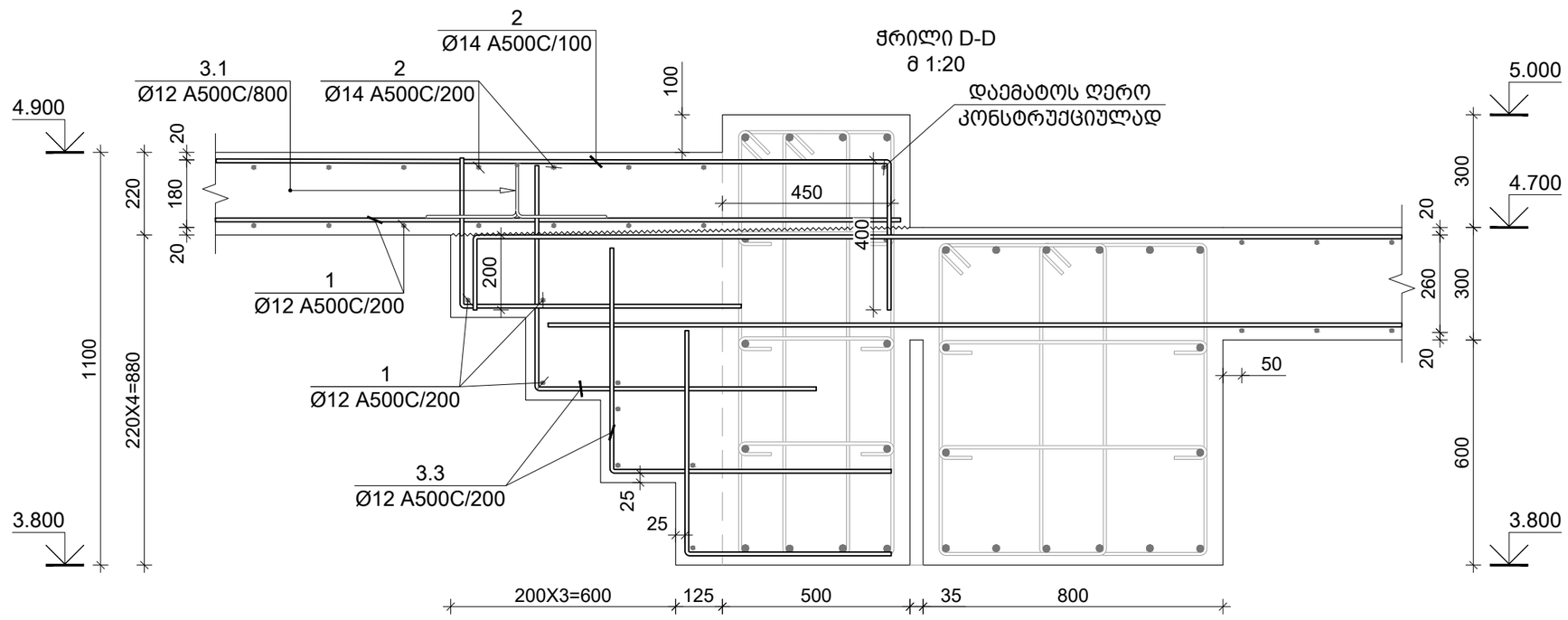

საერთო შენიშვნები :

1. ნახაზში შეტანილი ყველა ცვლილება უნდა შეთანხმდეს პროექტის ავტორთან
2. შენობის საპროექტო ნული ±0.00=715.80 აბსოლუტურ ნიშნულს
3. პროექტში ყველა ზომა მოცემულია მილიმეტრებში, ნუშნულები-მეტრებში.

შენიშვნები :

თარიღი Mar 02, 2023 წ.

კორექტირება

№	კორექტირება	თარიღი
1		
2		
3		
4		
5		
6		

მისამართი:

ქ. თბილისი, ბომბორას ქუჩა N8
ს/კ 01.15.06.001.015

პროექტის სახელწოდება:

ფუნიკულიორის კაფე

თანამდებობა	გვარი	ხელმოწერა
კონსტრუქტორი	თ. მორალიშვილი	

E: TORNIKEMORALISHVILI@GMAIL.COM
M: +995 511 222 442

ფაილი/File: SLAB SECTION

პროექტი/Project No 09P23

ფორმატი Paper Size A3

თარიღი/Date: Mar 02, 2023

სტადია/Status: C.D.

მასშტაბი Scale

ფურცელი/Drawing No კ - 219

ნახაზი/Drawing

ფილის კვეთი C-C & D-D

DRAFT

კონსტრ. დასახ.	ელემენტის დასახ.	პოზ. №	დიამეტრი ან კვეთი (მმ)		ერთეულის სიგრძე (მმ.)	რაოდენობა (ც.)	საერთო სიგრძე (მ.)	საერთო წონა (კგ.)
მონოლითური მადახურვის ფილის სვეტებისა	-4.100 ნ.-ზე	1	Ø 12	A500C	დ.ა.	-	7015	6225
		2	Ø 14	A500C	4000	167 X 1	668	807
		1.1	Ø 12	A500C	1150	560 X 1	644	571
		1.2	Ø 12	A500C	940	230 X 1	216	192
		2.1	Ø 12	A500C	1350	50 X 1	68	60
		2.2	Ø 12	A500C	1440	48 X 1	69	61
		მძიმე ბეტონი B30			V = 63.5 X 1		= 63.50 მ³	
	0.000 ნ.-ზე	1	Ø 12	A500C	დ.ა.	-	7015	6225
		2	Ø 14	A500C	4000	130 X 1	520	628
		3	Ø 14	A500C	6000	38 X 1	228	275
		4	Ø 14	A500C	4000	X 1		
		5	Ø 14	A500C	2000	X 1		
		1.1	Ø 12	A500C	1150	560 X 1	644	571
		1.2	Ø 12	A500C	940	230 X 1	216	192
		2.1	Ø 12	A500C	1350	50 X 1	68	60
		2.2	Ø 12	A500C	1440	48 X 1	69	61
		მძიმე ბეტონი B30			V = 63.5 X 1		= 63.50 მ³	
	4.700 & 4.900 ნ.-ზე	1	Ø 12	A500C	დ.ა.	-	8878	7878
		2	Ø 14	A500C	დ.ა.	-	3000	3623
		1.1	Ø 12	A500C	1150	560 X 1	644	571
		1.2	Ø 12	A500C	940	5 X 1	5	4
		2.1	Ø 12	A500C	1350	52 X 1	70	62
		2.2	Ø 12	A500C	1440	48 X 1	69	61
		3.1	Ø 12	A500C	1190	320 X 1	381	338
		3.2	Ø 12	A500C	960	400 X 1	384	341
		3.3	Ø 12	A500C	1350	1600 X 1	2160	1917
		მძიმე ბეტონი B30			V = 99.0 X 1		= 99.00 მ³	

პოზ. N	Ø [მმ]	ე ს კ ი ზ ი [მმ]	სიგრძე L [მმ]
1.1	Ø 12	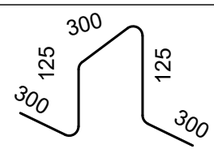	1150
1.2	Ø 12	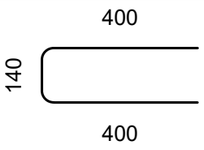	940
2.1	Ø 12	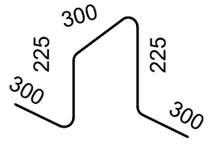	1350
2.2	Ø 12	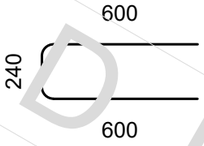	1440
3.1	Ø 12	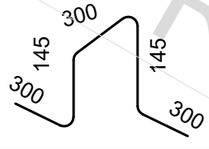	1190
3.2	Ø 12	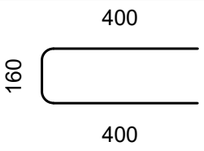	960
3.3	Ø 12	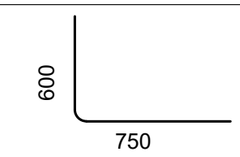	1350

საერთო შენიშვნები :

1. ნახაზში შეტანილი ყველა ცვლილება უნდა შეთანხმდეს პროექტის ავტორთან
2. შენობის საპროექტო ნული ±0.00=715.80 აბსოლუტურ ნიშნულს
3. პროექტში ყველა ზომა მოცემულია მილიმეტრებში, ნუშნულები-მეტრებში.

შენიშვნები :

თარიღი Mar 02, 2023 წ.

კორექტირება

№	კორექტირება	თარიღი
1		
2		
3		
4		
5		
6		

მისამართი:

ქ. თბილისი, ბომბორას ქუჩა N8

ს/კ 01.15.06.001.016

პროექტის სახელწოდება:

ფუნიკულიორის კაფე

თანამდებობა	გვარი	ხელმოწერა
კონსტრუქტორი	თ. მორალიშვილი	

E: TORNIKEMORALISHVILI@GMAIL.COM

M: +995 511 222 442

ფაილი/File: SLAB SECTION

პროექტი/Project No 09P23

თარიღი/Date: Mar 02, 2023

სტადია/Status: C.D.

ფურცელი/Drawing No ქ - 220

ფორმატი Paper Size A3

მასშტაბი Scale

ნახაზი/Drawing

გადახურვის ფილის სპეციფიკაცია & ესკიზი

DRAFT

-7.700 ნ.-ზე მონოლითური სვეტებისა განლაგების გეგმა
მ 1:100

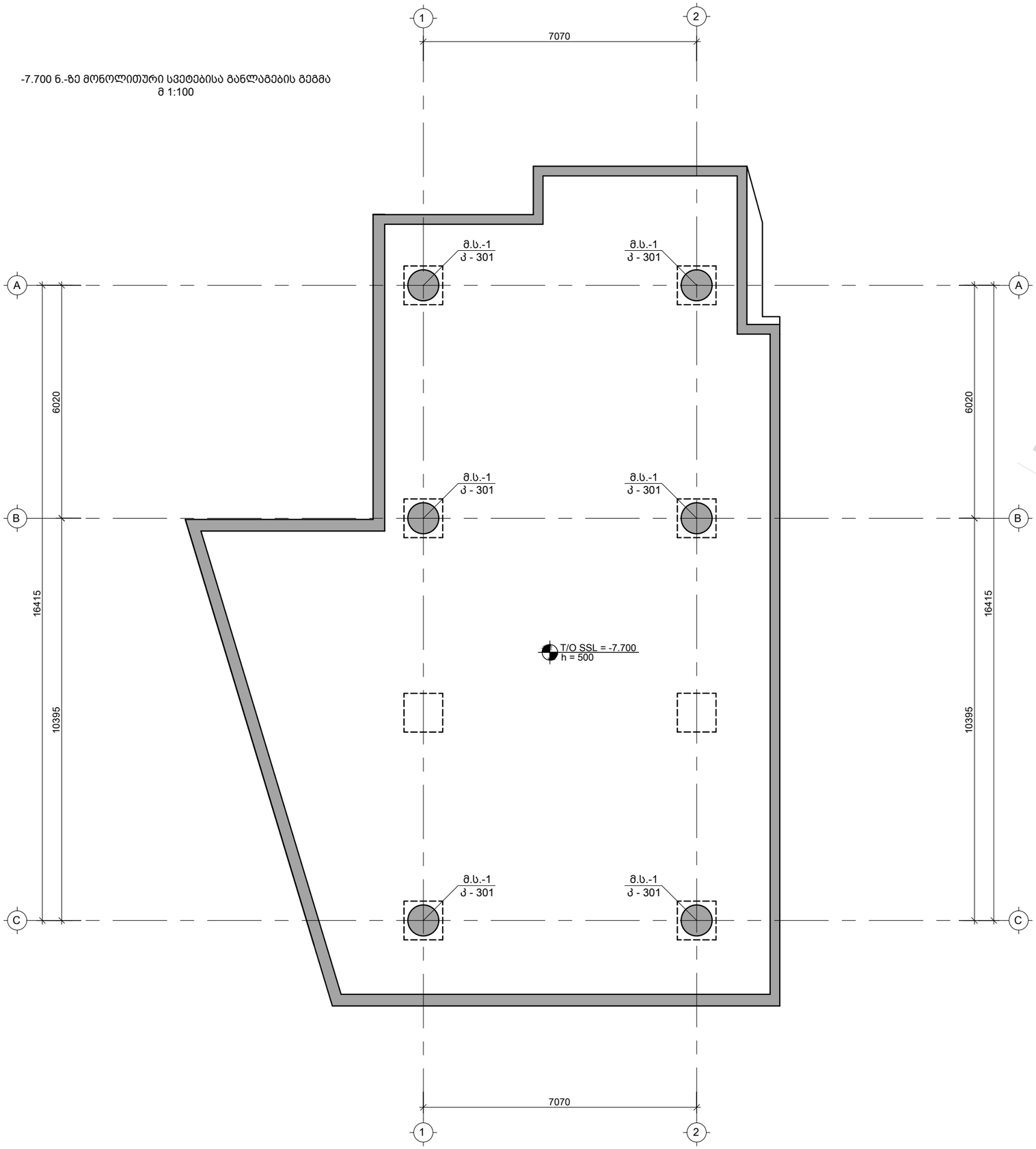

საერთო შენიშვნები :

1. ნახაზში შეტანილი ყველა ცვლილება უნდა შეთანხმდეს პროექტის ავტორთან
2. შენობის საპროექტო ნული ±0.00=715.80 აბსოლუტურ ნიშნულს
3. პროექტში ყველა ზომა მოცემულია მილიმეტრებში, ნუშნულები-მეტრებში.

შენიშვნები :

თარიღი Mar 02, 2023 წ.

კორექტირება

№	კორექტირება	თარიღი
1		
2		
3		
4		
5		
6		

მისამართი:

ქ. თბილისი, ბომბორას ქუჩა N8
ს/კ 01.15.06.001.015

პროექტის სახელწოდება:

ფუნიკულიორის კაფე

თანამდებობა	გვარი	ხელმოწერა
კონსტრუქტორი	თ. მორალიშვილი	

E: TORNIKEMORALISHVILI@GMAIL.COM
M: +995 511 222 442

ფაილი/File: COLUMN

პროექტი/Project No 09P23

თარიღი/Date: Mar 02, 2023

სტადია/Status: C.D.

ფურცელი/Drawing No კ - 300

ფორმატი Paper Size A3

მასშტაბი Scale

ნახაზი/Drawing

-7.700 ნ.-ზე მონოლითური სვეტებისა განლაგების გეგმა

DRAFT

მონოლითური სვეტი მ.ს.-1 / 6ც.
მ 1:25

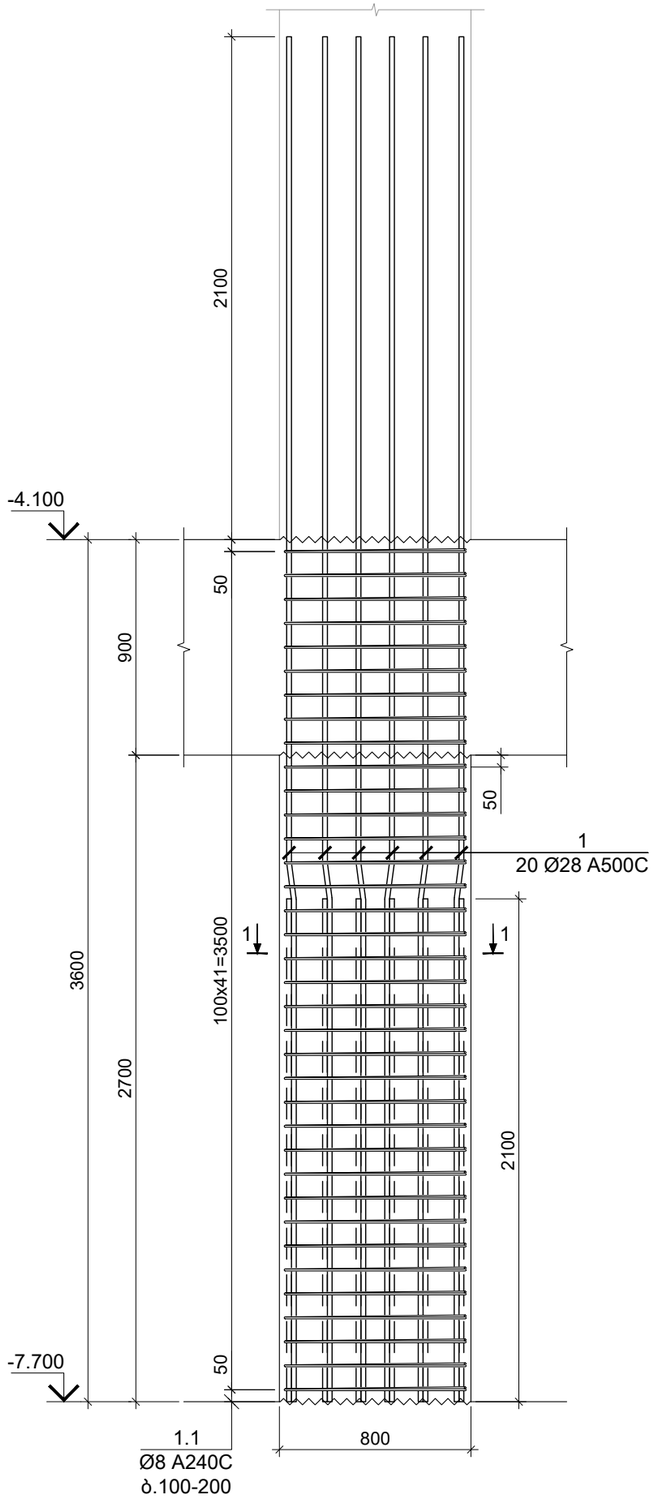

კვეთი 1-1
მ 1:10

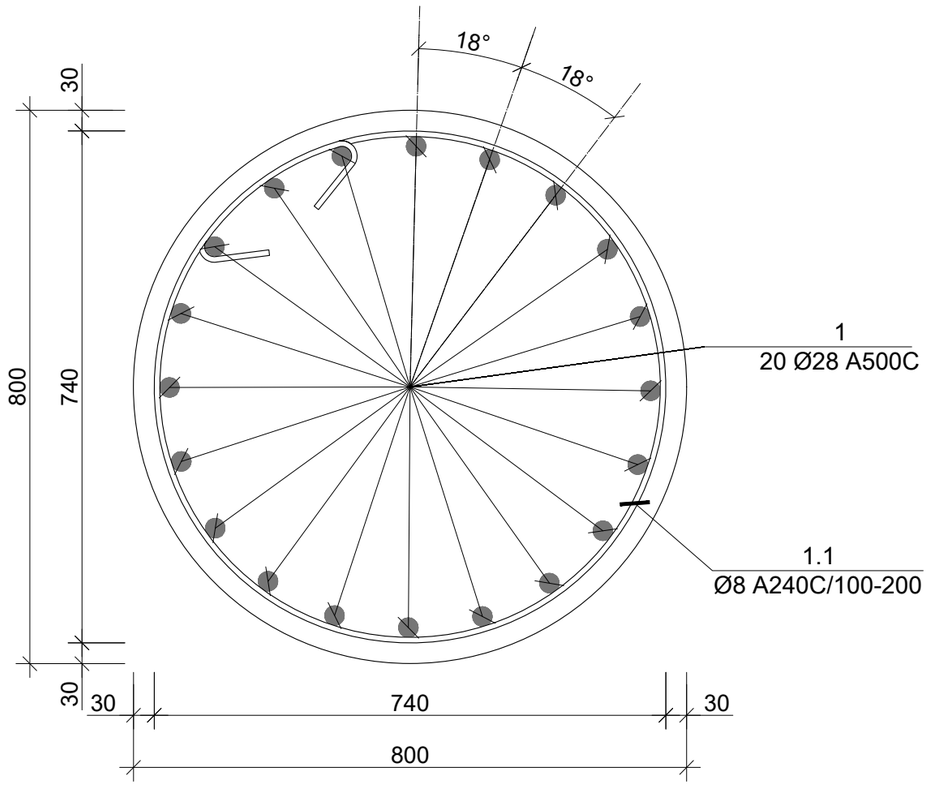

პოზ. N	Ø [მმ]	ე ს კ ი ზ ი [მმ]	სიგრძე L [მმ]
1	Ø 28	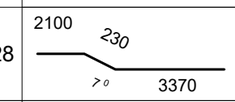	5700
1.1	Ø 8	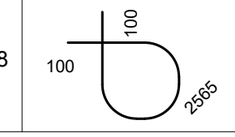	2765

კონსტრ. დასახ.	ელემენტის დასახ.	პოზ. №	დიამეტრი ან კვეთი (მმ)	ერთეულის სიგრძე (მმ.)	რაოდენობა (ც.)	საერთო სიგრძე (მ.)	საერთო წონა (კგ.)
მონ. სვეტი	მ.ს.-1	1	Ø 28 A500C	5700	20 X 6	684	3305
		1.1	Ø 8 A240C	2765	36 X 6	597	236
		მძიმე ბეტონი B30 V = 1.49 X 6 = 8.91 მ³					

საერთო შენიშვნები :

1. ნახაზში შეტანილი ყველა ცვლილება უნდა შეთანხმდეს პროექტის ავტორთან
2. შენობის საპროექტო ნული ±0.00=715.80 აბსოლუტურ ნიშნულს
3. პროექტში ყველა ზომა მოცემულია მილიმეტრებში, ნუშნულები-მეტრებში.

შენიშვნები :

თარიღი Mar 02, 2023 წ.

კორექტირება

№	კორექტირება	თარიღი
1		
2		
3		
4		
5		
6		

მისამართი:

ქ. თბილისი, ბომბორას ქუჩა N8
ს/კ 01.15.06.001.01ა

პროექტის სახელწოდება:

ფუნიკულიორის კაფე

თანამდებობა	გვარი	ხელმოწერა
კონსტრუქტორი	თ. მორალიშვილი	

E: TORNIKEMORALISHVILI@GMAIL.COM
M: +995 511 222 442

ფაილი/File: COLUMN
პროექტი/Project No 09P23
თარიღი/Date: Mar 02, 2023
სტადია/Status: C.D.
ფურცელი/Drawing No კ - 301
ფორმატი Paper Size A3
მასშტაბი Scale
ნახაზი/Drawing

მონოლითური სვეტი მ.ს.-1

DRAFT

-4.100 ნ.-ზე მონოლითური სვეტებისა განლაგების გეგმა
მ 1:100

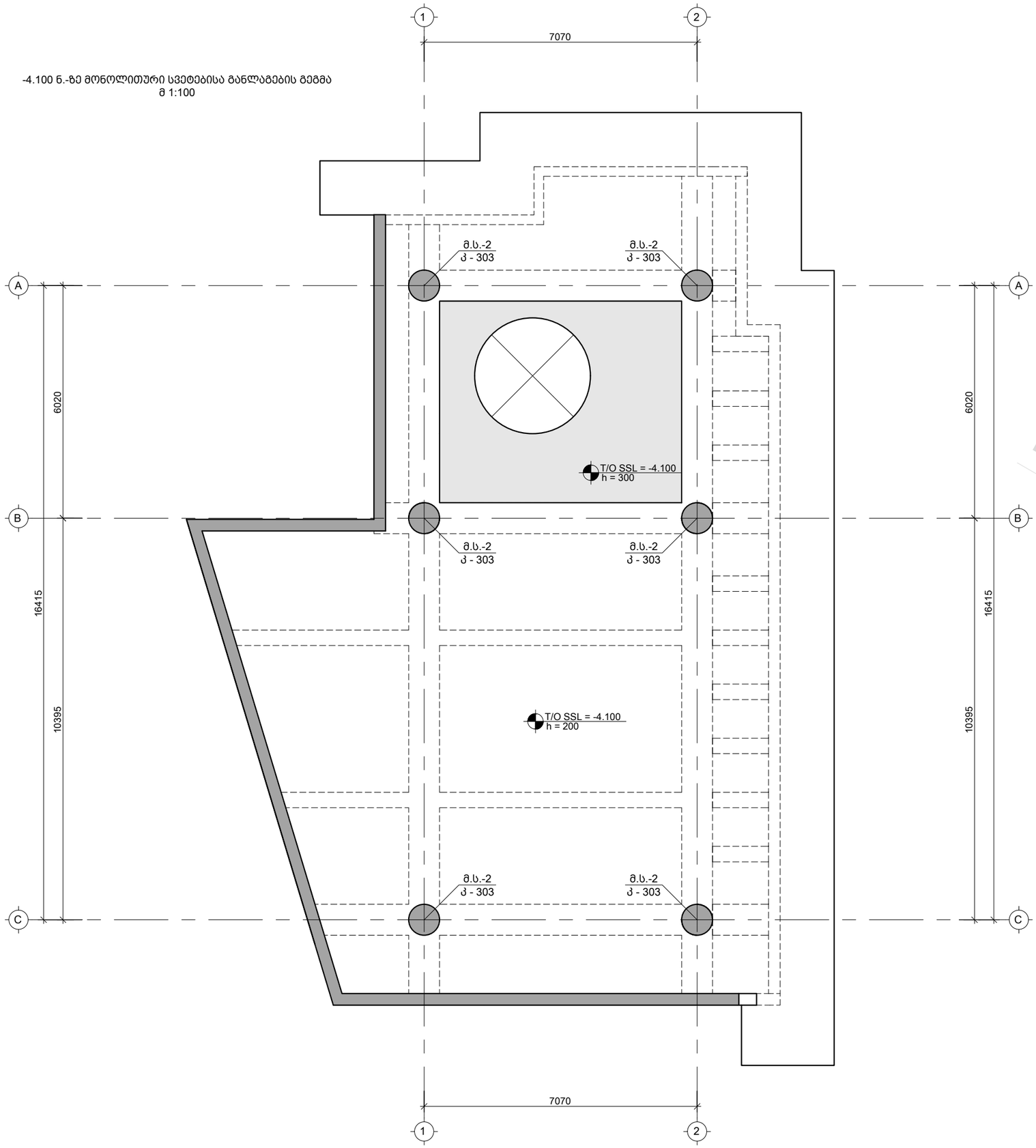

საერთო შენიშვნები :

1. ნახაზში შეტანილი ყველა ცვლილება უნდა შეთანხმდეს პროექტის ავტორთან
2. შენობის საპროექტო ნული ±0.00=715.80 აბსოლუტურ ნიშნულს
3. პროექტში ყველა ზომა მოცემულია მილიმეტრებში, ნუშნულები-მეტრებში.

შენიშვნები :

თარიღი Mar 02, 2023 წ.

კორექტირება

№	კორექტირება	თარიღი
1		
2		
3		
4		
5		
6		

მისამართი:

ქ. თბ[illegible], ბომბორას ქუჩა N8
ს/კ 01.15.06.001.01[illegible]

პროექტის სახელწოდება:

ფუნიკულიორის კაფე

თანამდებობა	გვარი	ხელმოწერა
კონსტრუქტორი	თ. მორალიშვილი	

E: TORNIKEMORALISHVILI@GMAIL.COM
M: +995 511 222 442

ფაილი/File: COLUMN

პროექტი/Project No 09P23

თარიღი/Date: Mar 02, 2023

სტადია/Status: C.D.

ფურცელი/Drawing No კ - 302

ფორმატი Paper Size A3

მასშტაბი Scale

ნახაზი/Drawing

-4.100 ნ.-ზე მონოლითური სვეტებისა განლაგების გეგმა

DRAFT

მონოლითური სვეტი მ.ს.-2 / 6ც.
მ 1:25

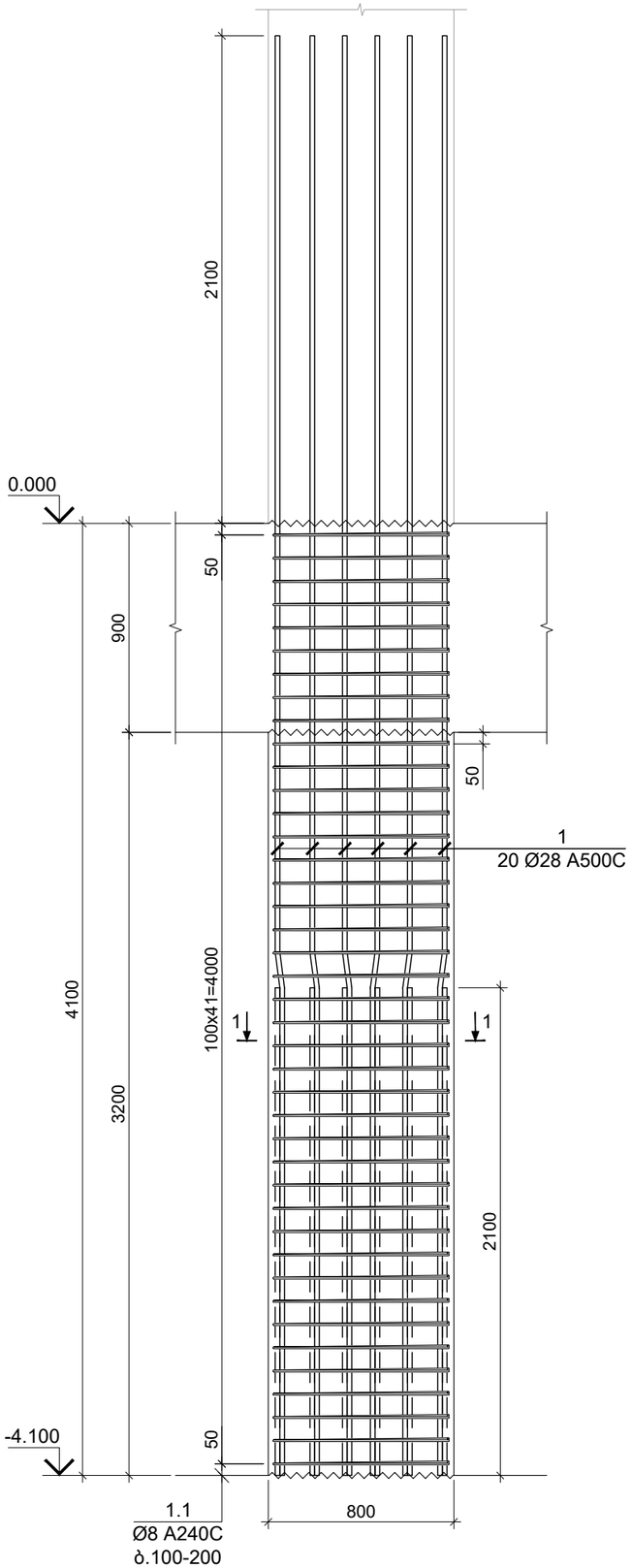

კვეთი 1-1
მ 1:10

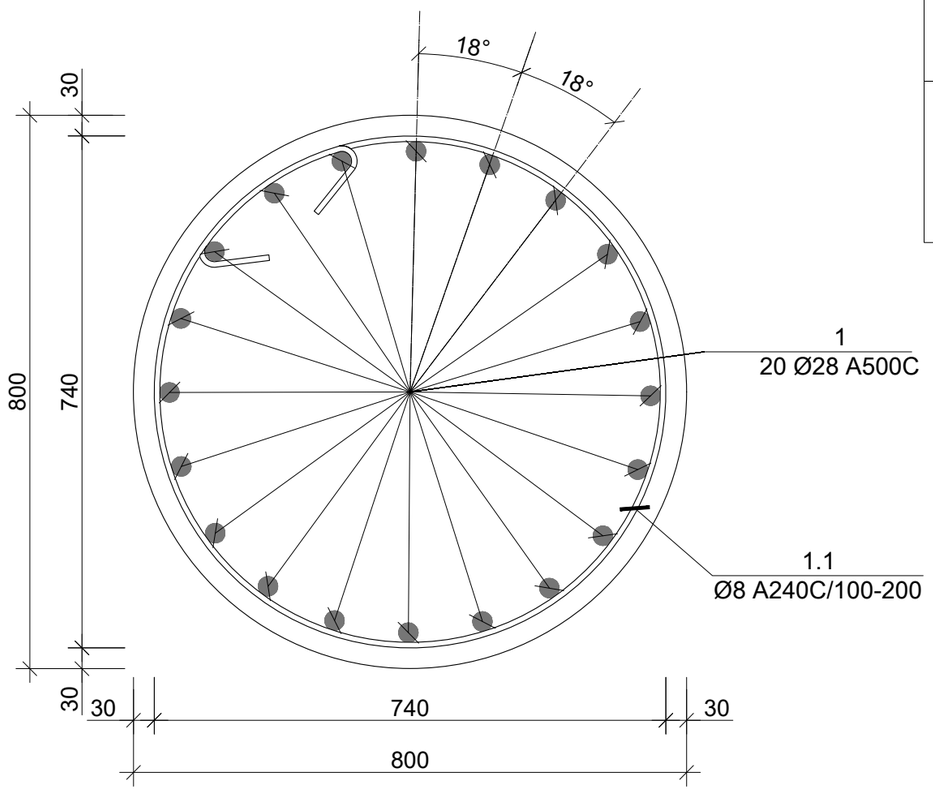

პოზ. N	ø [მმ]	ე ს კ ი ზ ი [მმ]	სიგრძე L [მმ]
1	Ø 28	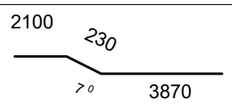	6200
1.1	Ø 8	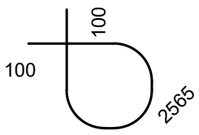	2765

კონსტრ. დასახ.	ელემენტის დასახ.	პოზ. №	დიამეტრი ან კვეთი (მმ)	ერთეულის სიგრძე (მმ.)	რაოდენობა (ც.)	საერთო სიგრძე (მ.)	საერთო წონა (კგ.)
მონ. სვეტი	მ.ს.-2	1	Ø 28 A500C	6200	20 X 6	744	3594
		1.1	Ø 8 A240C	2765	36 X 6	597	236
		მძიმე ბეტონი B30 V = 1.76 X 6 = 10.56 მ³					

საერთო შენიშვნები :

1. ნახაზში შეტანილი ყველა ცვლილება უნდა შეთანხმდეს პროექტის ავტორთან
2. შენობის საპროექტო ნული ±0.00=715.80 აბსოლუტურ ნიშნულს
3. პროექტში ყველა ზომა მოცემულია მილიმეტრებში, ნუშნულები-მეტრებში.

შენიშვნები :

თარიღი Mar 02, 2023 წ.

კორექტირება

№	კორექტირება	თარიღი
1		
2		
3		
4		
5		
6		

მისამართი:

ქ. თბ[illegible], ბომბორას ქუჩა N8
ს/კ 01.15.06.001.01[illegible]

პროექტის სახელწოდება:

ფუნიკულიორის კაფე

თანამდებობა	გვარი	ხელმოწერა
კონსტრუქტორი	თ. მორალიშვილი	

E: TORNIKEMORALISHVILI@GMAIL.COM
M: +995 511 222 442

ფაილი/File: COLUMN
პროექტი/Project No 09P23
თარიღი/Date: Mar 02, 2023
სტადია/Status: C.D.
ფურცელი/Drawing No ქ - 303
ფორმატი Paper Size A3
მასშტაბი Scale
ნახაზი/Drawing

მონოლითური სვეტი მ.ს.-2

DRAFT

0.000 ნ.-ზე მონოლითური სვეტებისა განლაგების გეგმა
მ 1:100

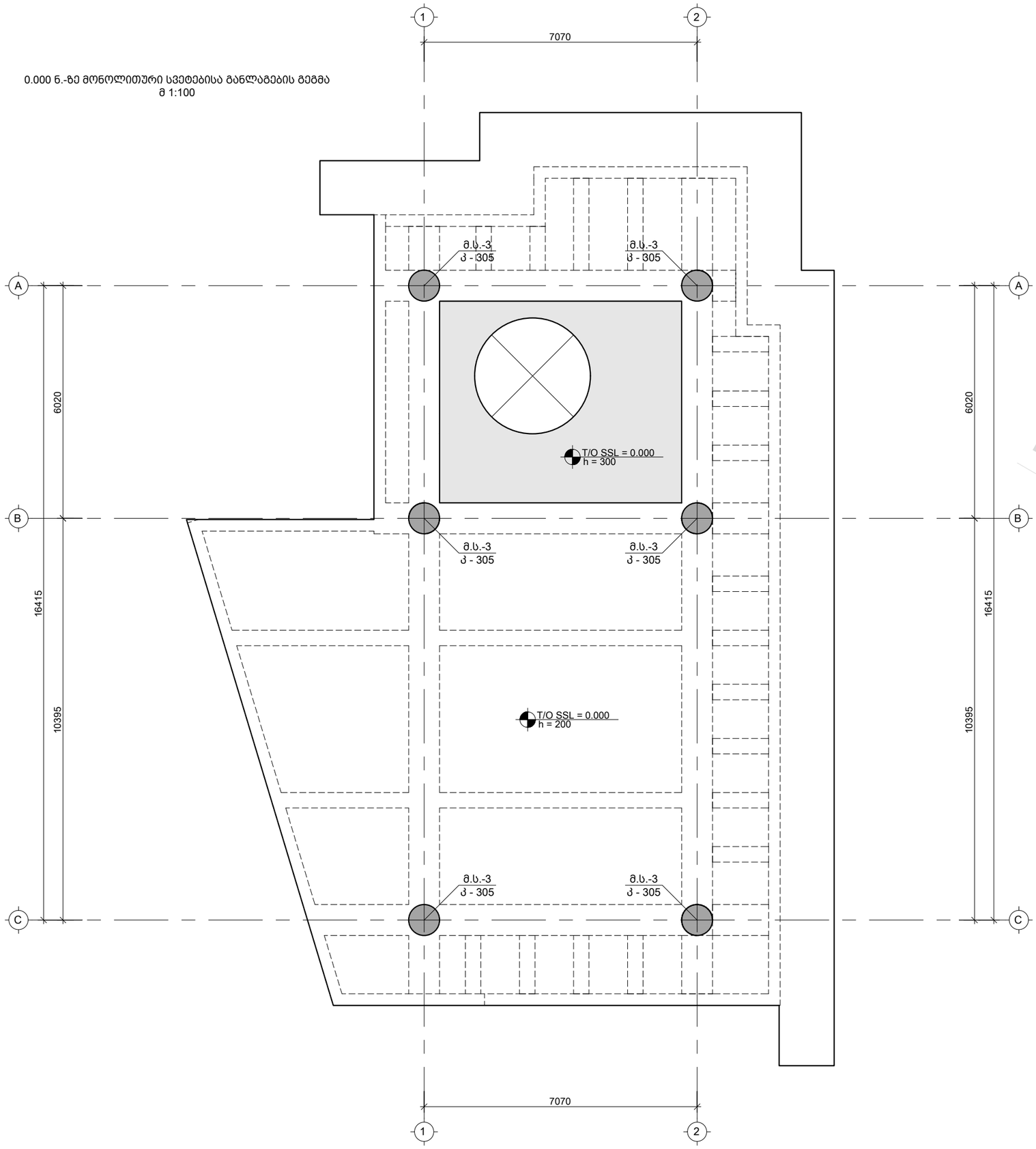

საერთო შენიშვნები :

1. ნახაზში შეტანილი ყველა ცვლილება უნდა შეთანხმდეს პროექტის ავტორთან
2. შენობის საპროექტო ნული ±0.00=715.80 აბსოლუტურ ნიშნულს
3. პროექტში ყველა ზომა მოცემულია მილიმეტრებში, ნუშნულები-მეტრებში.

შენიშვნები :

თარიღი Mar 02, 2023 წ.

კორექტირება

№	კორექტირება	თარიღი
1		
2		
3		
4		
5		
6		

მისამართი:

ქ. თბილისი, ბომბორას ქუჩა N8
ს/კ 01.15.06.001.016

პროექტის სახელწოდება:

ფუნიკულიორის კაფე

თანამდებობა	გვარი	ხელმოწერა
კონსტრუქტორი	თ. მორალიშვილი	

E: TORNIKEMORALISHVILI@GMAIL.COM
M: +995 511 222 442

ფაილი/File: COLUMN

პროექტი/Project No 09P23
თარიღი/Date: Mar 02, 2023
სტადია/Status: C.D.
ფურცელი/Drawing No კ - 304

ფორმატი Paper Size A3
მასშტაბი Scale

ნახაზი/Drawing

0.000 ნ.-ზე მონოლითური სვეტებისა განლაგების გეგმა

DRAFT

მონოლითური სვეტი მ.ს.-3 / 6ც.
მ 1:25

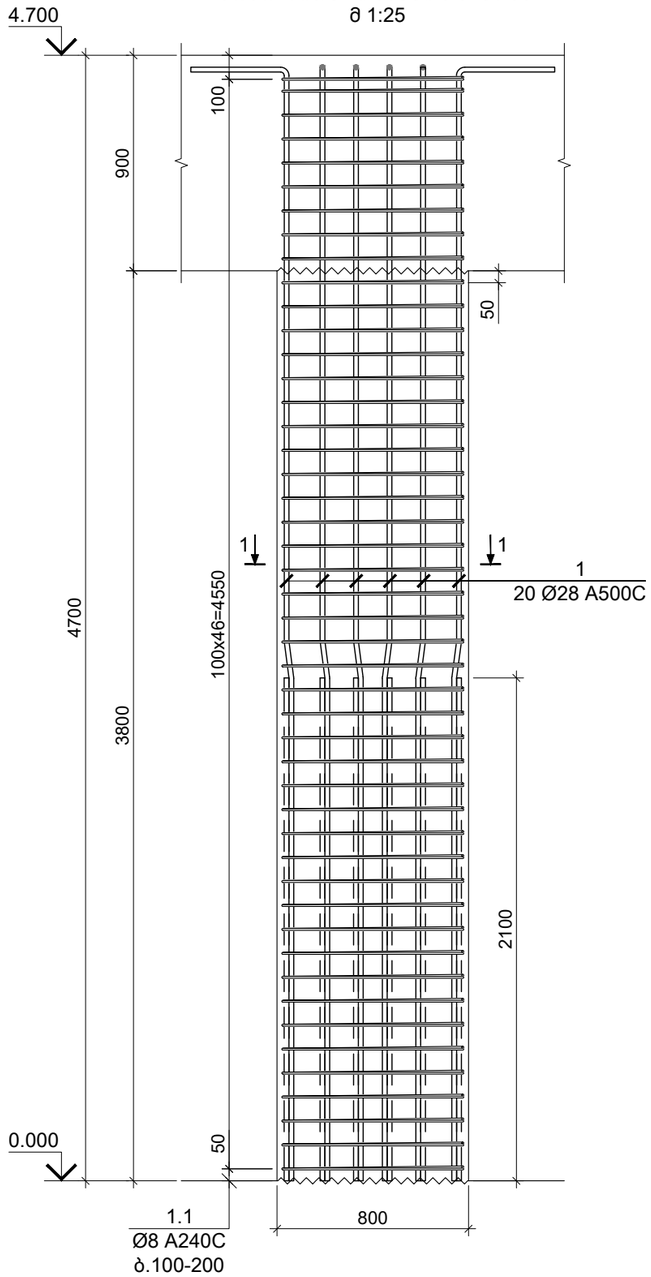

კვეთი 1-1
მ 1:10

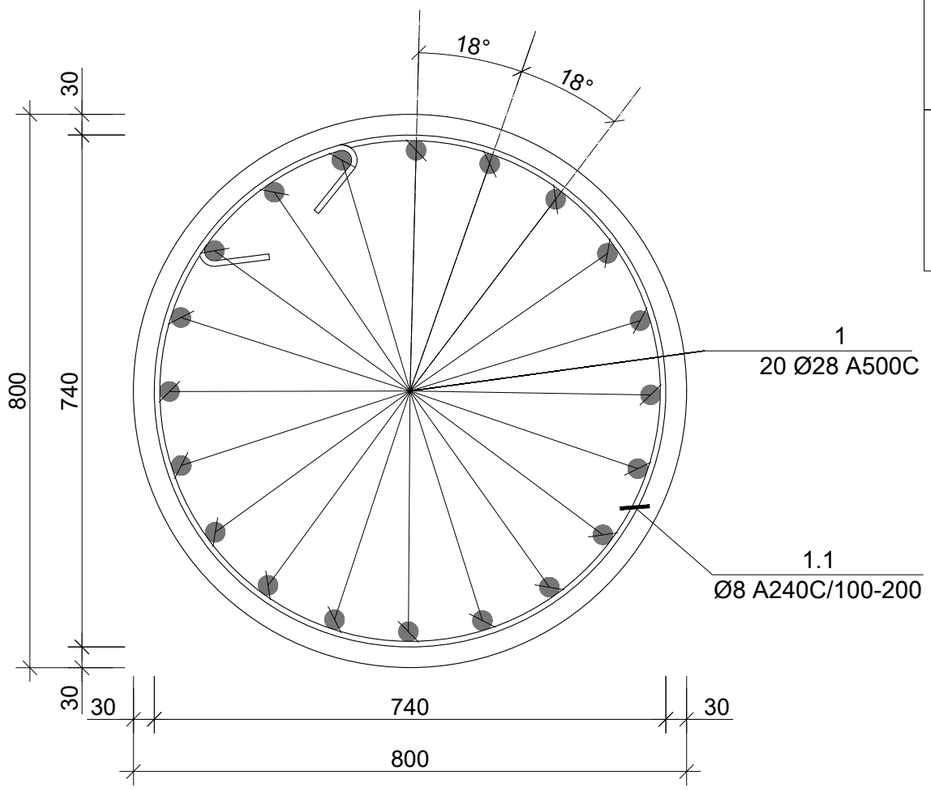

პოზ. N	ø [მმ]	ე ს კ ი ზ ი [მმ]	სიგრძე L [მმ]
1	Ø 28	2100, 230, 70°, 2320, 450	5100
1.1	Ø 8	100, 100, 1880	2080

საერთო შენიშვნები :

1. ნახაზში შეტანილი ყველა ცვლილება უნდა შეთანხმდეს პროექტის ავტორთან
2. შენობის საპროექტო ნული ±0.00=715.80 აბსოლუტურ ნიშნულს
3. პროექტში ყველა ზომა მოცემულია მილიმეტრებში, ნუშნულები-მეტრებში.

შენიშვნები :

თარიღი Mar 02, 2023 წ.

კორექტირება

№	კორექტირება	თარიღი
1		
2		
3		
4		
5		
6		

მისამართი:

ქ. თბ[illegible], ბომბორას ქუჩა N8
ს/კ 01.15.06.001.01[illegible]

პროექტის სახელწოდება:

ფუნიკულიორის კაფე

თანამდებობა	გვარი	ხელმოწერა
კონსტრუქტორი	თ. მორალიშვილი	

E: TORNIKEMORALISHVILI@GMAIL.COM
M: +995 511 222 442

ფაილი/File: COLUMN
პროექტი/Project No 09P23
თარიღი/Date: Mar 02, 2023
სტადია/Status: C.D.
ფურცელი/Drawing No ქ - 305
ფორმატი Paper Size A3
მასშტაბი Scale
ნახაზი/Drawing

მონოლითური სვეტი მ.ს.-3

კონსტრ. დასახ.	ელემენტის დასახ.	პოზ. №	დიამეტრი ან კვეთი (მმ)	ერთეულის სიგრძე (მ.)	რაოდენობა (ც.)	საერთო სიგრძე (მ.)	საერთო წონა (კგ.)
მონ. სვეტი	მ.ს.-3	1	Ø 28 A500C	5100	20 X 6	612	2957
		1.1	Ø 8 A240C	2765	36 X 6	597	236
		მძიმე ბეტონი B30 V = 2.09 X 6 = 12.54 მ³					

DRAFT

-4.100 ნ.-ზე მონოლითური რიგელების ქვედა შრის დამატებით არმირების სქემა
მ 1:100

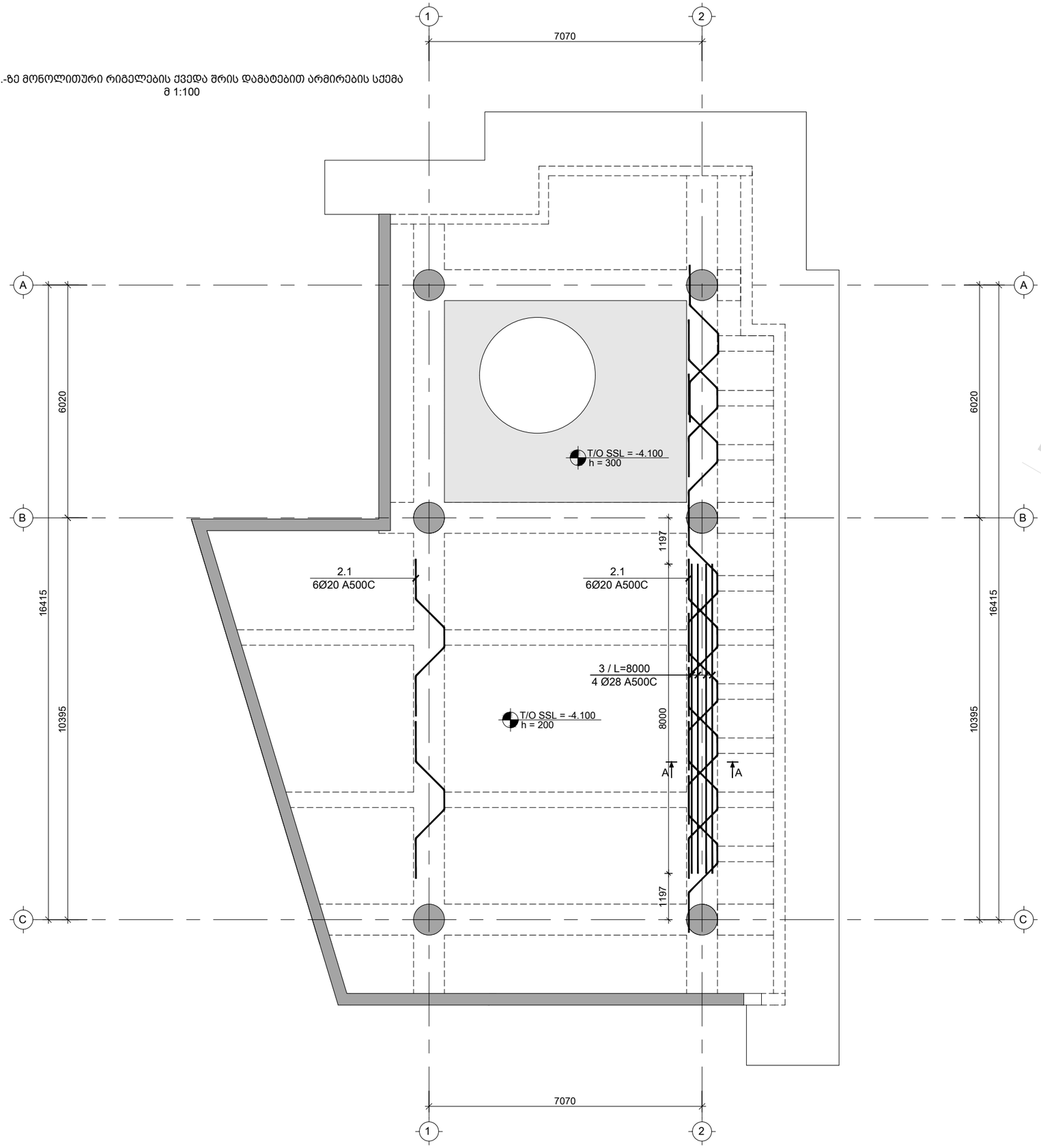

საერთო შენიშვნები :

1. ნახაზში შეტანილი ყველა ცვლილება უნდა შეთანხმდეს პროექტის ავტორთან
2. შენობის საპროექტო ნული ±0.00=715.80 აბსოლუტურ ნიშნულს
3. პროექტში ყველა ზომა მოცემულია მილიმეტრებში, ნუშნულები-მეტრებში.

შენიშვნები :

1. მონ. რიგელის მარკირება იხ. კ - 200

თარიღი Mar 02, 2023 წ.

კორექტირება

№	კორექტირება	თარიღი
1		
2		
3		
4		
5		
6		

მისამართი:

ქ. თბილისი, ბომბორას ქუჩა N8
ს/კ 01.15.06.001.01[illegible]

პროექტის სახელწოდება:

ფუნიკულიორის კაფე

თანამდებობა	გვარი	ხელმოწერა
კონსტრუქტორი	თ. მორალიშვილი	თ. მ.

E: TORNIKEMORALISHVILI@GMAIL.COM

M: +995 511 222 442

ფაილი/File: B 01 BEAM REINFORCEMENT

პროექტი/Project No 09P23

თარიღი/Date: Mar 02, 2023

სტადია/Status: C.D.

ფურცელი/Drawing No კ - 400

ფორმატი Paper Size A3

მასშტაბი Scale

ნახაზი/Drawing

-4.100 ნ.-ზე მონ. რიგელების ქვედა შრის დამატ. არმირების სქემა

DRAFT

-4.100 ნ.-ზე მონოლითური რიგელების ზედა შრის დამატებით არმირების სქემა
მ 1:100

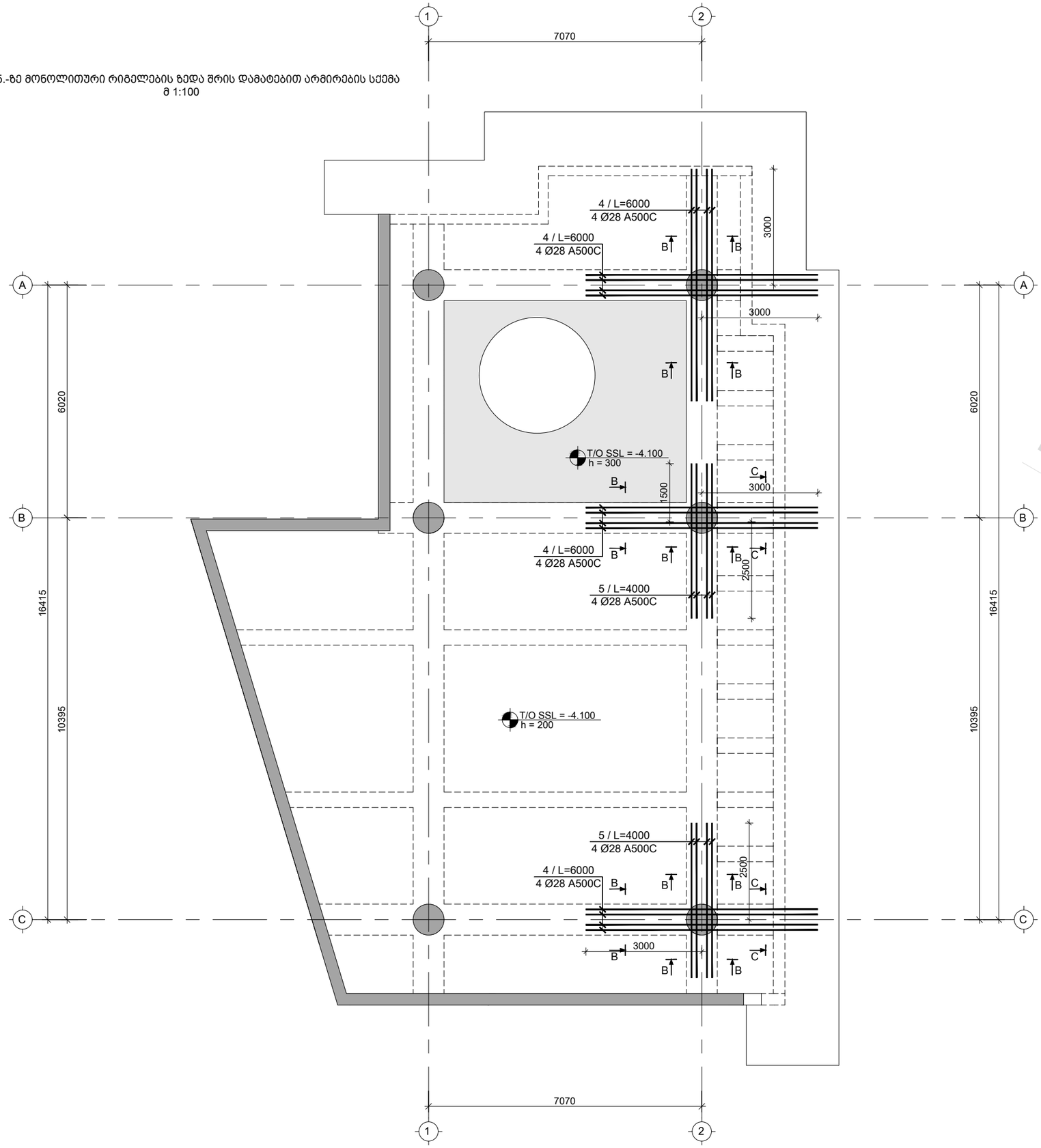

DRAFT

საერთო შენიშვნები :

1. ნახაზში შეტანილი ყველა ცვლილება უნდა შეთანხმდეს პროექტის ავტორთან
2. შენობის საპროექტო ნული ±0.00=715.80 აბსოლუტურ ნიშნულს
3. პროექტში ყველა ზომა მოცემულია მილიმეტრებში, ნუშნულები-მეტრებში.

შენიშვნები :

1. მონ. რიგელის მარკირება იხ. კ - 200

თარიღი Mar 02, 2023 წ.

კორექტირება

№	კორექტირება	თარიღი
1		
2		
3		
4		
5		
6		

მისამართი:

ქ. თბ[illegible], ბომბორას ქუჩა N8
ს/კ 01.15.06.001.01[illegible]

პროექტის სახელწოდება:

ფუნიკულიორის კაფე

თანამდებობა	გვარი	ხელმოწერა
კონსტრუქტორი	თ. მორალიშვილი	

E: TORNIKEMORALISHVILI@GMAIL.COM
M: +995 511 222 442

ფაილი/File: B 01 BEAM REINFORCEMENT

პროექტი/Project No 09P23	ფორმატი Paper Size
თარიღი/Date: Mar 02, 2023	A3
სტადია/Status: C.D.	მასშტაბი Scale
ფურცელი/Drawing No კ - 401	

ნახაზი/Drawing

-4.100 ნ.-ზე მონ. რიგელების ზედა შრის დამატ. არმირების სქემა

0.000 ნ.-ზე მონოლითური რიგელების ქვედა შრის დამატებით არმირების სქემა
მ 1:100

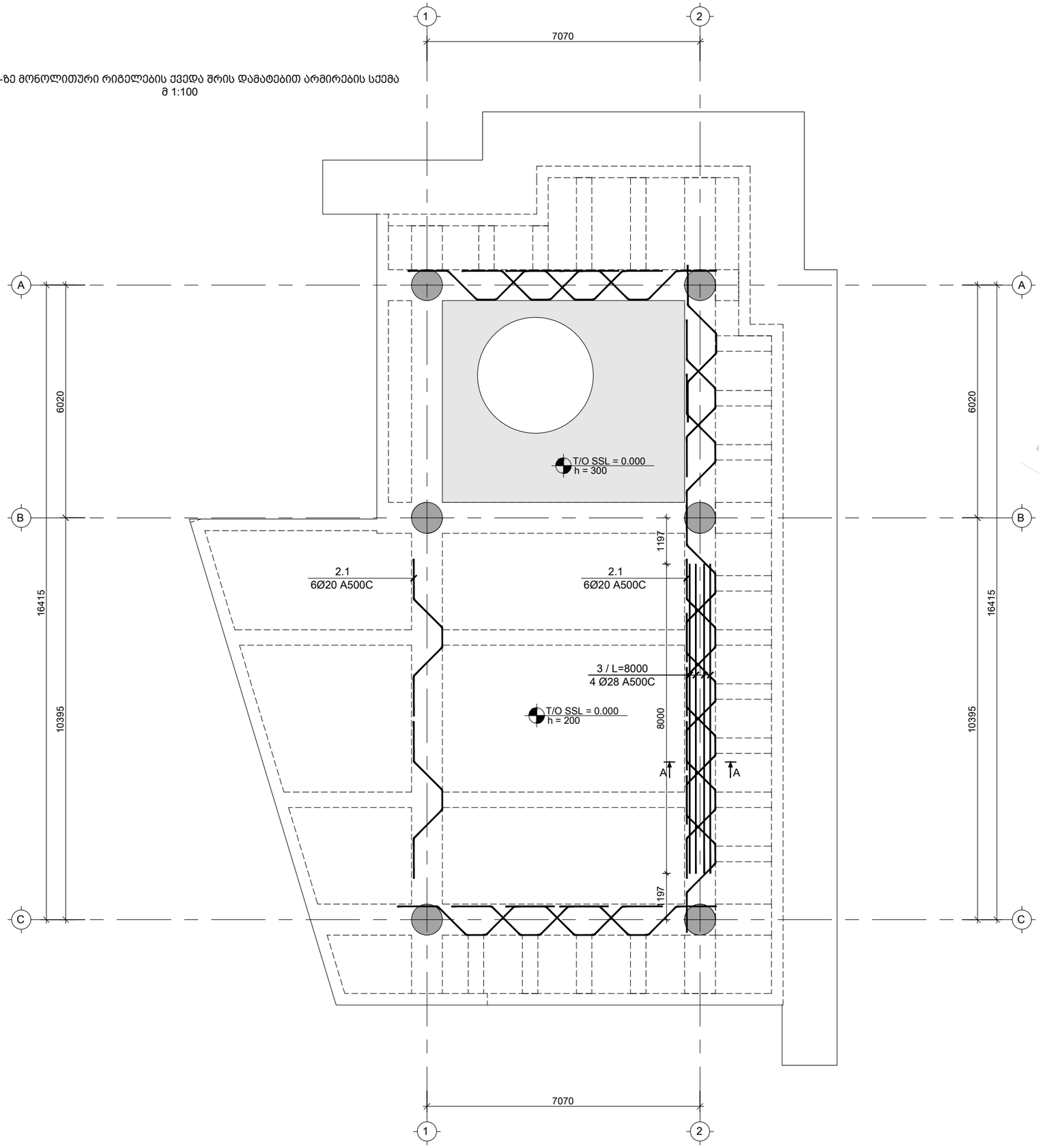

საერთო შენიშვნები :

1. ნახაზში შეტანილი ყველა ცვლილება უნდა შეთანხმდეს პროექტის ავტორთან
2. შენობის საპროექტო ნული ±0.00=715.80 აბსოლუტურ ნიშნულს
3. პროექტში ყველა ზომა მოცემულია მილიმეტრებში, ნუშნულები-მეტრებში.

შენიშვნები :

1. მონ. რიგელის მარკირება იხ. კ - 205

თარიღი Mar 02, 2023 წ.

კორექტირება

№	კორექტირება	თარიღი
1		
2		
3		
4		
5		
6		

მისამართი:

ქ. თბილისი, ბომბორას ქუჩა N8
ს/კ 01.15.06.001.010

პროექტის სახელწოდება:

ფუნიკულიორის კაფე

თანამდებობა	გვარი	ხელმოწერა
კონსტრუქტორი	თ. მორალიშვილი	

E: TORNIKEMORALISHVILI@GMAIL.COM

M: +995 511 222 442

ფაილი/File: L 00 BEAM REINFORCEMENT

პროექტი/Project No 09P23

თარიღი/Date: Mar 02, 2023

სტადია/Status: C.D.

ფურცელი/Drawing No კ - 402

ფორმატი Paper Size A3

მასშტაბი Scale

ნახაზი/Drawing

0.000 ნ.-ზე მონ. რიგელების ქვედა შრის დამატ. არმირების სქემა

DRAFT

0.000 ნ.-ზე მონოლითური რიგელების ზედა შრის დამატებით არმირების სქემა
მ 1:100

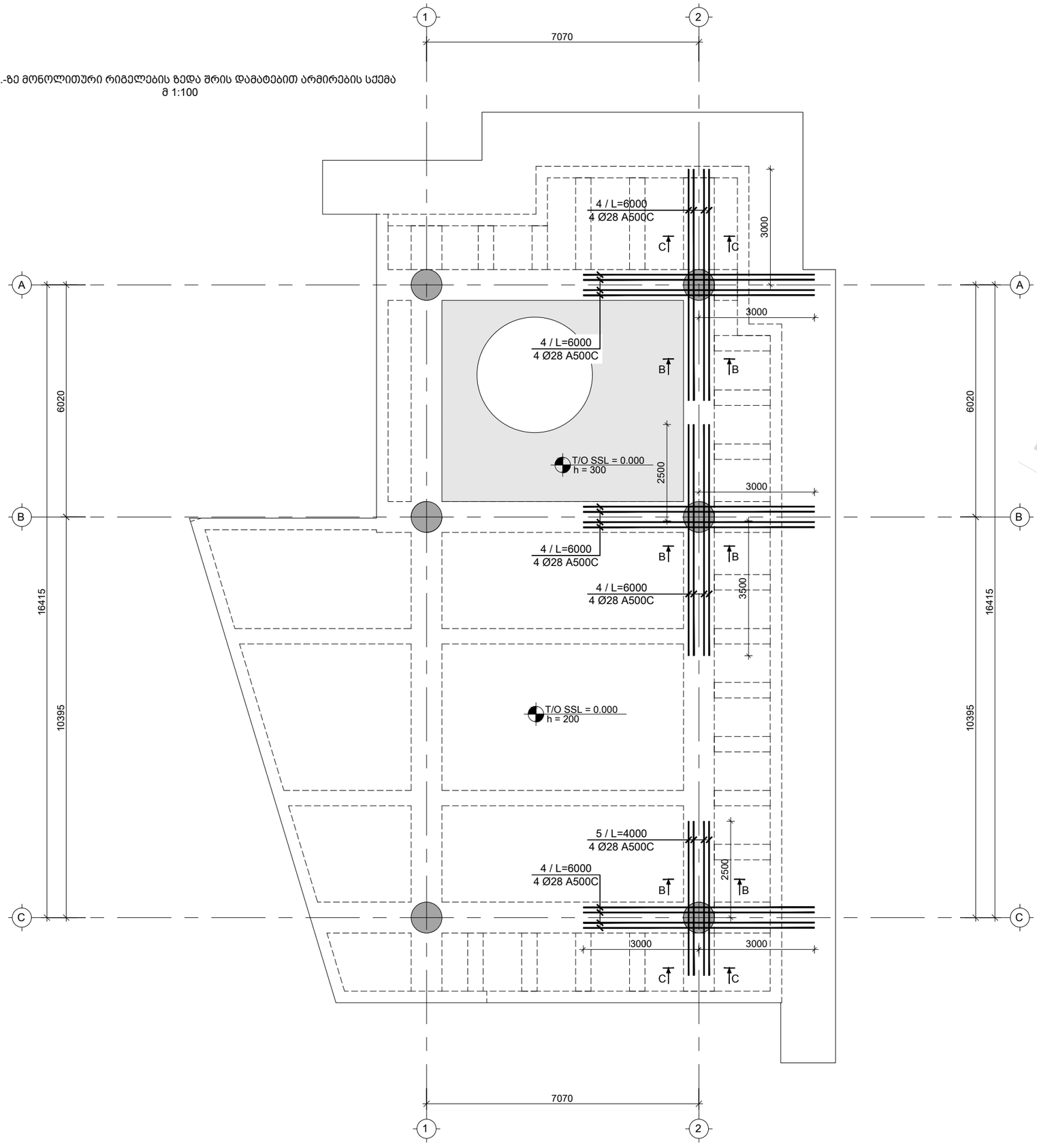

DRAFT

საერთო შენიშვნები :

1. ნახაზში შეტანილი ყველა ცვლილება უნდა შეთანხმდეს პროექტის ავტორთან
2. შენობის საპროექტო ნული ±0.00=715.80 აბსოლუტურ ნიშნულს
3. პროექტში ყველა ზომა მოცემულია მილიმეტრებში, ნუშნულები-მეტრებში.

შენიშვნები :

1. მონ. რიგელის მარკირება იხ. კ - 205

თარიღი Mar 02, 2023 წ.

კორექტირება

№	კორექტირება	თარიღი
1		
2		
3		
4		
5		
6		

მისამართი:

ქ. თბილისი, ბომბორას ქუჩა N8
ს/კ 01.15.06.001.016

პროექტის სახელწოდება:

ფუნიკულიორის კაფე

თანამდებობა	გვარი	ხელმოწერა
კონსტრუქტორი	თ. მორალიშვილი	

E: TORNIKEMORALISHVILI@GMAIL.COM
M: +995 511 222 442

ფაილი/File: L 00 BEAM REINFORCEMENT

პროექტი/Project No 09P23

თარიღი/Date: Mar 02, 2023

სტადია/Status: C.D.

ფურცელი/Drawing No კ - 403

ფორმატი Paper Size A3

მასშტაბი Scale

ნახაზი/Drawing

0.000 ნ.-ზე მონ. რიგელების ზედა შრის დამატ. არმირების სქემა

4.700 ნ.-ზე მონოლითური რიგელების ქვედა შრის დამატებით არმირების სქემა
მ 1:100

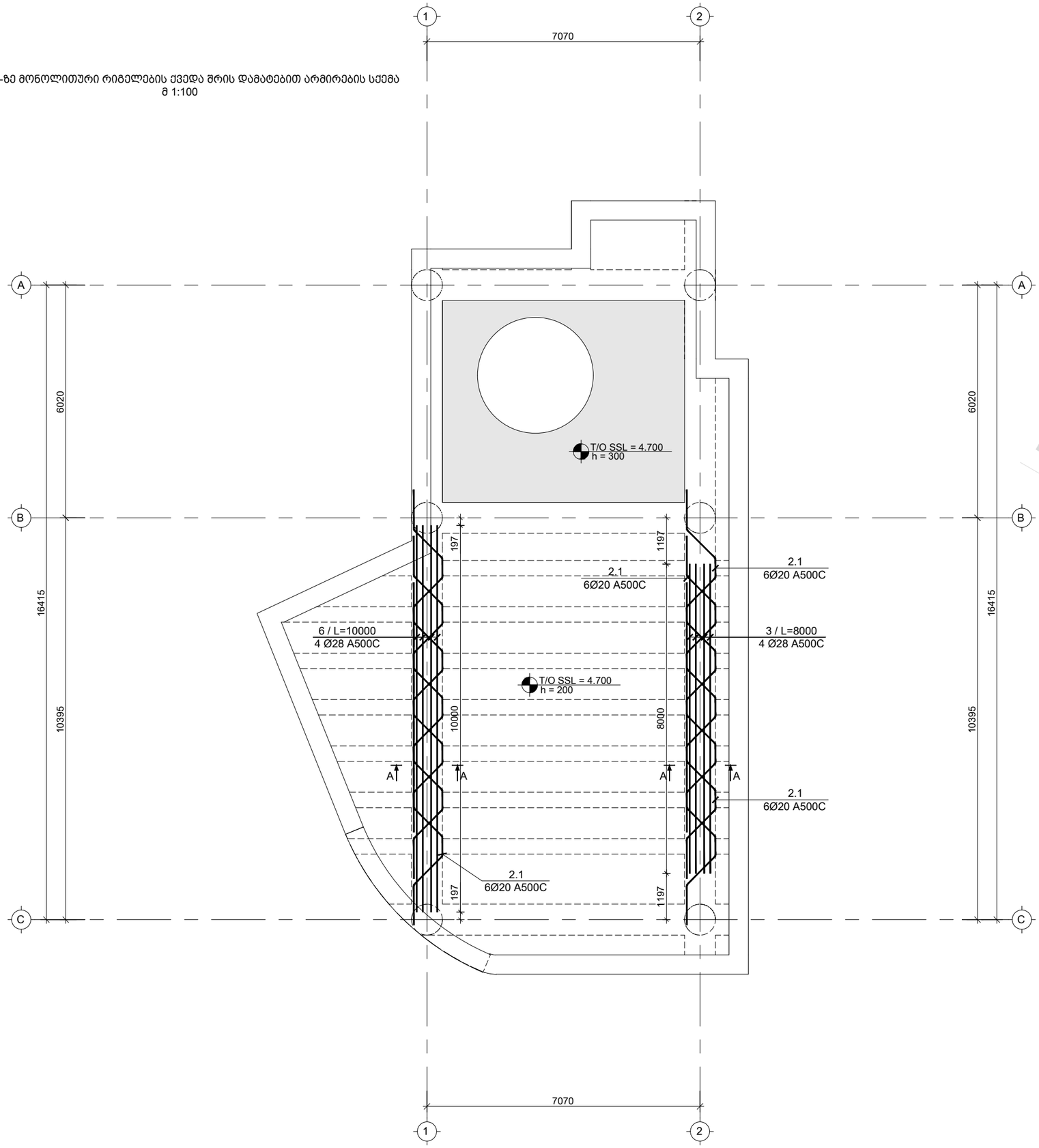

საერთო შენიშვნები :

1. ნახაზში შეტანილი ყველა ცვლილება უნდა შეთანხმდეს პროექტის ავტორთან
2. შენობის საპროექტო ნული ±0.00=715.80 აბსოლუტური ნიშნულს
3. პროექტში ყველა ზომა მოცემულია მილიმეტრებში, ნუშნულები-მეტრებში.

შენიშვნები :

1. მონ. რიგელის მარკირება იხ. კ - 210

თარიღი Mar 02, 2023 წ.

კორექტირება

№	კორექტირება	თარიღი
1		
2		
3		
4		
5		
6		

მისამართი:

ქ. თბილისი, ბომბორას ქუჩა N8
ს/კ 01.15.06.001.010

პროექტის სახელწოდება:

ფუნიკულიორის კაფე

თანამდებობა	გვარი	ხელმოწერა
კონსტრუქტორი	თ. მორალიშვილი	

E: TORNIKEMORALISHVILI@GMAIL.COM

M: +995 511 222 442

ფაილი/File: L 01 BEAM REINFORCEMENT

პროექტი/Project No 09P23

თარიღი/Date: Mar 02, 2023

სტადია/Status: C.D.

ფურცელი/Drawing No კ - 404

ფორმატი Paper Size A3

მასშტაბი Scale

ნახაზი/Drawing

4.700 ნ.-ზე მონ. რიგელების ქვედა შრის დამატ. არმირების სქემა

DRAFT

4.700 ნ.-ზე მონოლითური რიგელების ზედა შრის დამატებით არმირების სქემა
მ 1:100

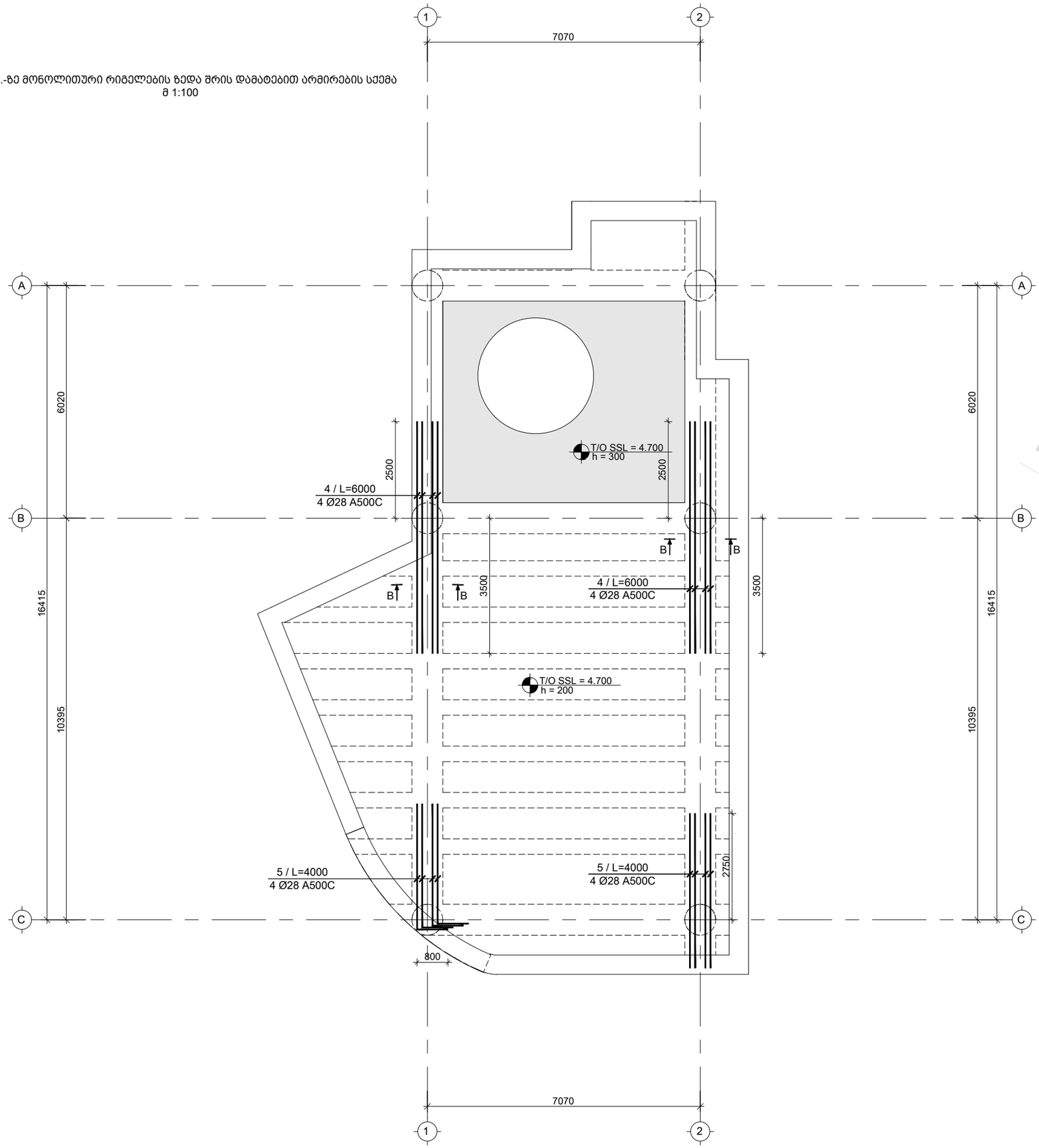

DRAFT

საერთო შენიშვნები :

1. ნახაზში შეტანილი ყველა ცვლილება უნდა შეთანხმდეს პროექტის ავტორთან
2. შენობის საპროექტო ნული ±0.00=715.80 აბსოლუტურ ნიშნულს
3. პროექტში ყველა ზომა მოცემულია მილიმეტრებში, ნუშნულები-მეტრებში.

შენიშვნები :

1. მონ. რიგელის მარკირება იხ. კ - 210

თარიღი Mar 02, 2023 წ.

კორექტირება

№	კორექტირება	თარიღი
1		
2		
3		
4		
5		
6		

მისამართი:

ქ. თბ[illegible], ბომბორას ეშჩა N8
ს/კ 01.15.06.001.01[illegible]

პროექტის სახელწოდება:

ფუნიკულიორის კაფე

თანამდებობა	გვარი	ხელმოწერა
კონსტრუქტორი	თ. მორალიშვილი	

E: TORNIKEMORALISHVILI@GMAIL.COM
M: +995 511 222 442

ფაილი/File: L 01 BEAM REINFORCEMENT

პროექტი/Project No 09P23

თარიღი/Date: Mar 02, 2023

სტადია/Status: C.D.

ფურცელი/Drawing No კ - 405

ფორმატი Paper Size A3

მასშტაბი Scale

ნახაზი/Drawing

4.700 ნ.-ზე მონ. რიგელების ზედა შრის დამატ. არმირების სქემა

მ.რ.-1 & 5-ის არმირების სქემა
მ 1:50

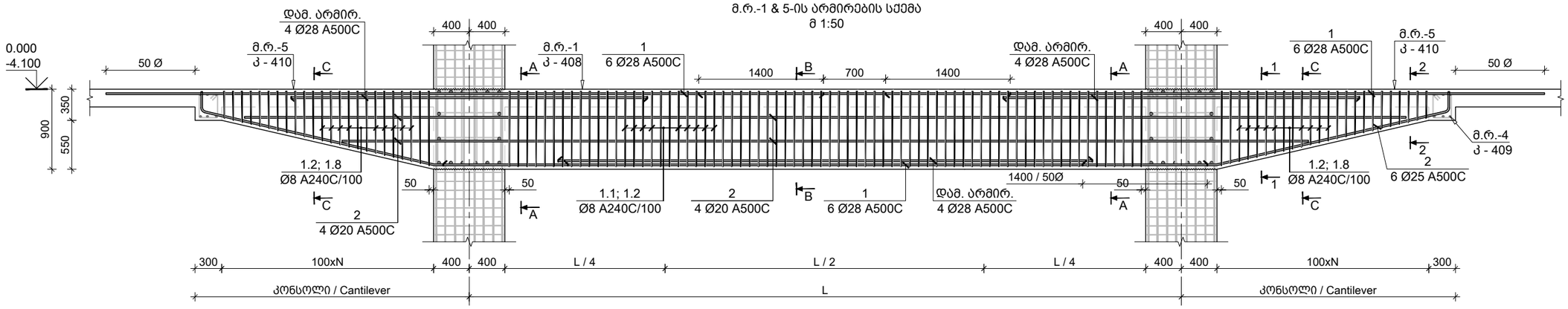

მ.რ.-6-ის არმირების სქემა
მ 1:50

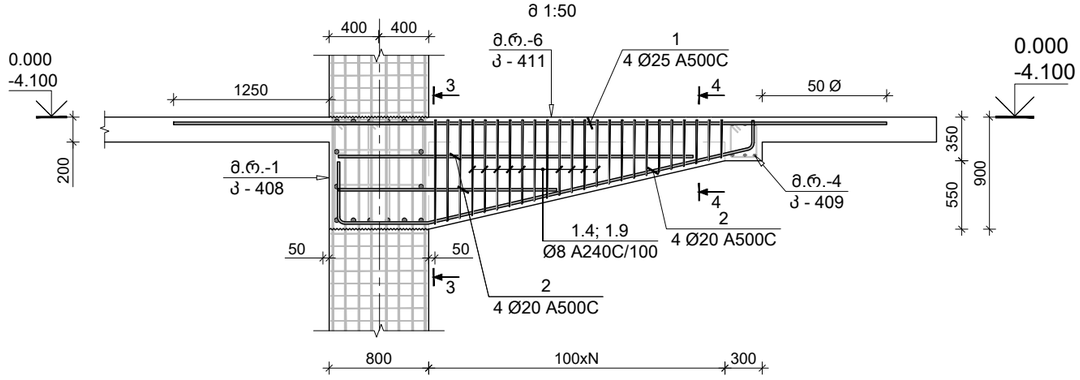

მ.რ.-1-ის არმირების სქემა
მ 1:50

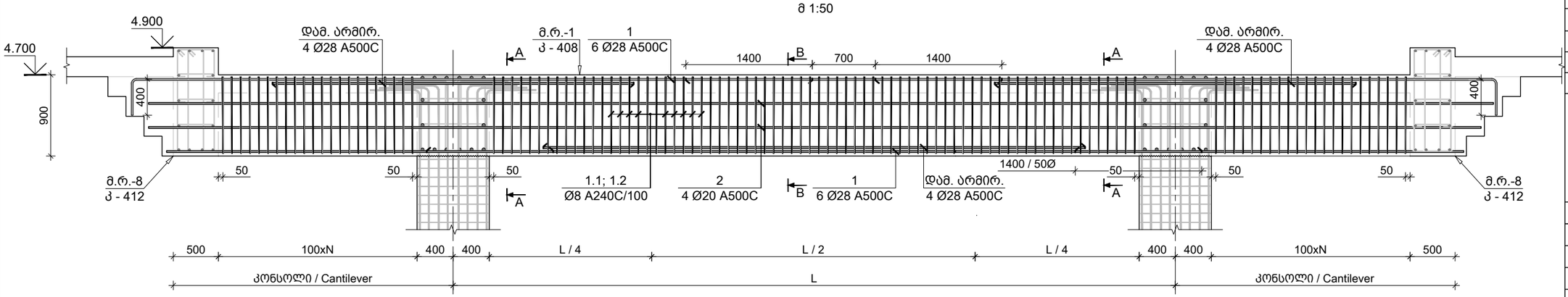

საერთო შენიშვნები :

1. ნახაზში შეტანილი ყველა ცვლილება უნდა შეთანხმდეს პროექტის ავტორთან
2. შენობის საპროექტო ნული ±0.00=715.80 აბსოლუტურ ნიშნულს
3. პროექტში ყველა ზომა მოცემულია მილიმეტრებში, ნუშნულები-მეტრებში.

შენიშვნები :

თარიღი Mar 02, 2023 წ.

კორექტირება

№	კორექტირება	თარიღი
1		
2		
3		
4		
5		
6		

მისამართი:

ქ. თბილისი, ბომბორას ქუჩა N8
ს/კ 01.15.06.001.010

პროექტის სახელწოდება:

ფუნიკულიორის კაფე

თანამდებობა	გვარი	ხელმოწერა
კონსტრუქტორი	თ. მორალიშვილი	

E: TORNIKEMORALISHVILI@GMAIL.COM
M: +995 511 222 442

ფაილი/File: TYPICAL BEAM SECTION

პროექტი/Project No 09P23

თარიღი/Date: Mar 02, 2023

ფორმატი Paper Size A3

სტადია/Status: C.D.

მასშტაბი Scale

ფურცელი/Drawing No კ - 406

ნახაზი/Drawing

მონოლითური რიგელის რიგელების დაარმირების ტიპიური ფრაგმენტი

DRAFT

რიგელის რიგელთან შეერთების კვანძი - I
მ 1:20

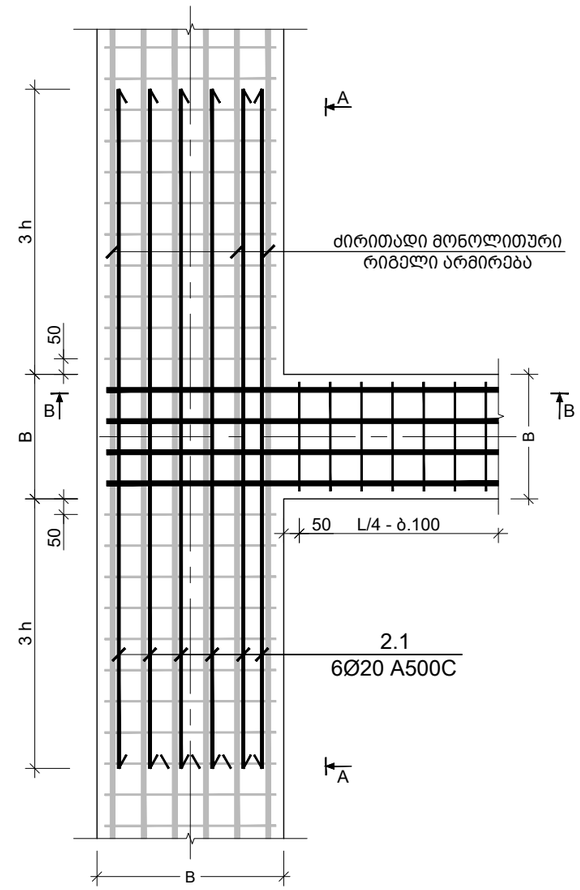

რიგელის არმატურის სვეტში ჩაანკერების ფრაგმენტი
მ. 1:20

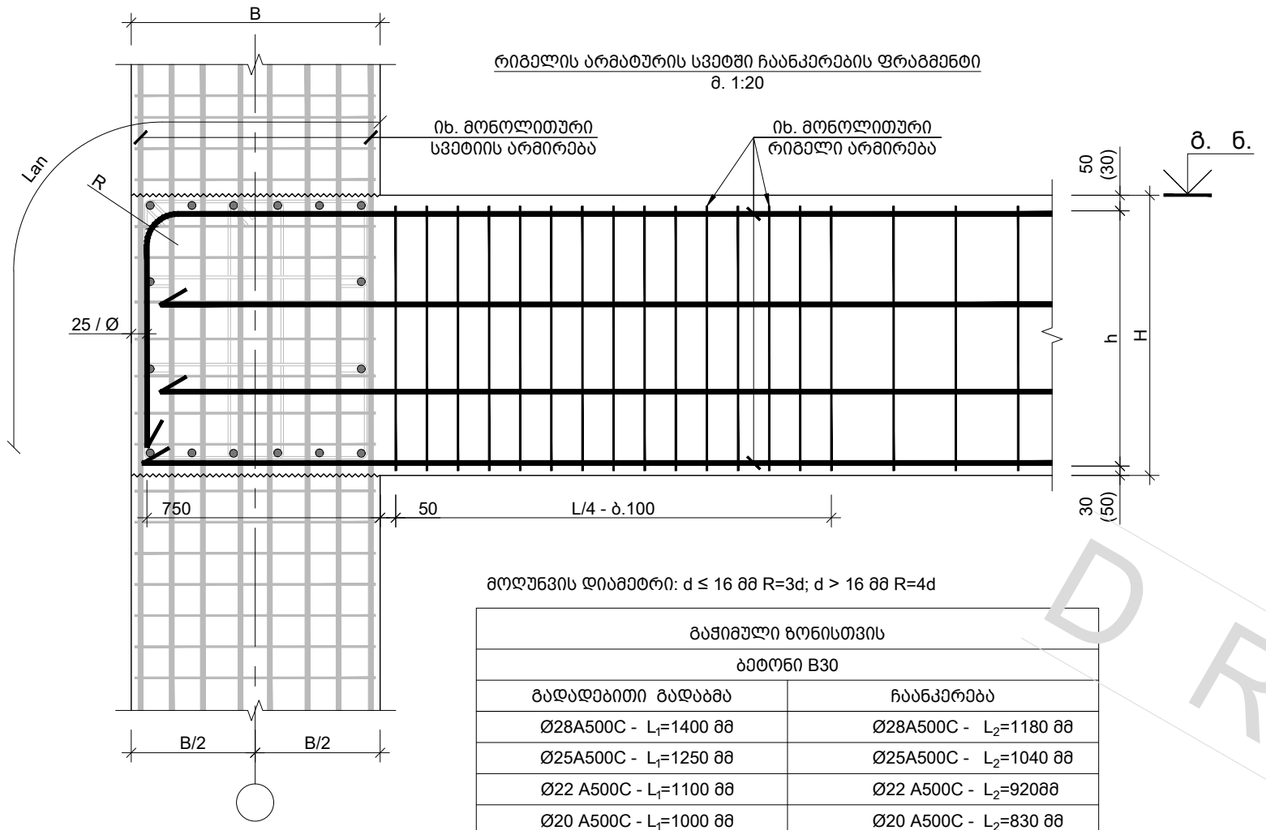

მოღუნვის დიამეტრი: d ≤ 16 მმ R=3d; d > 16 მმ R=4d

გაჭიმული ზონისთვის	
ბეტონი B30	
გადადებითი გადაბმა	ჩაანკერება
Ø28A500C - L_1=1400 მმ	Ø28A500C - L_2=1180 მმ
Ø25A500C - L_1=1250 მმ	Ø25A500C - L_2=1040 მმ
Ø22 A500C - L_1=1100 მმ	Ø22 A500C - L_2=920მმ
Ø20 A500C - L_1=1000 მმ	Ø20 A500C - L_2=830 მმ
Ø18 A500C - L_1=900 მმ	Ø18 A500C - L_2=750 მმ

კვეთი A-A
რიგელის რიგელთან შეერთების კვანძი
მ 1:20

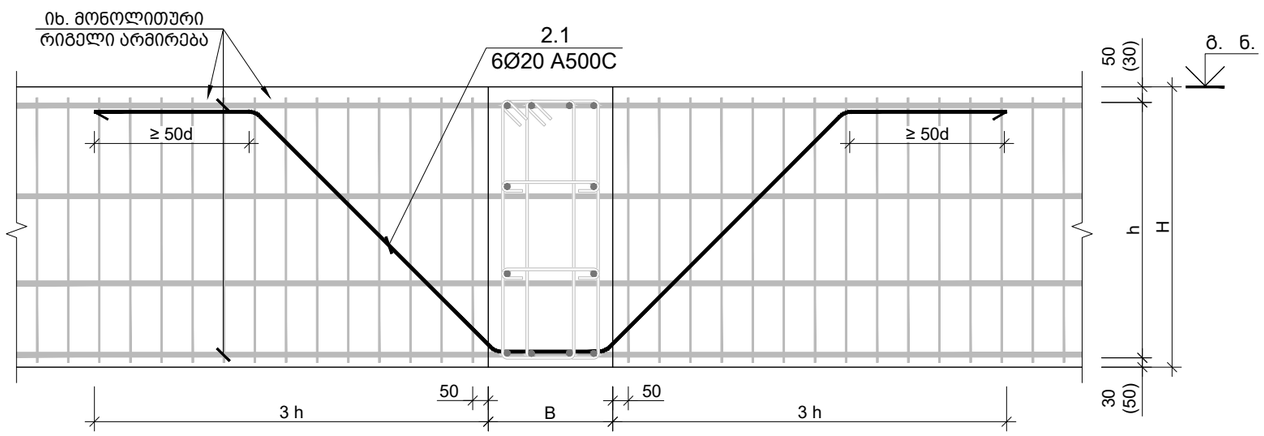

კვეთი B-B
რიგელის რიგელთან შეერთების კვანძი
მ 1:20

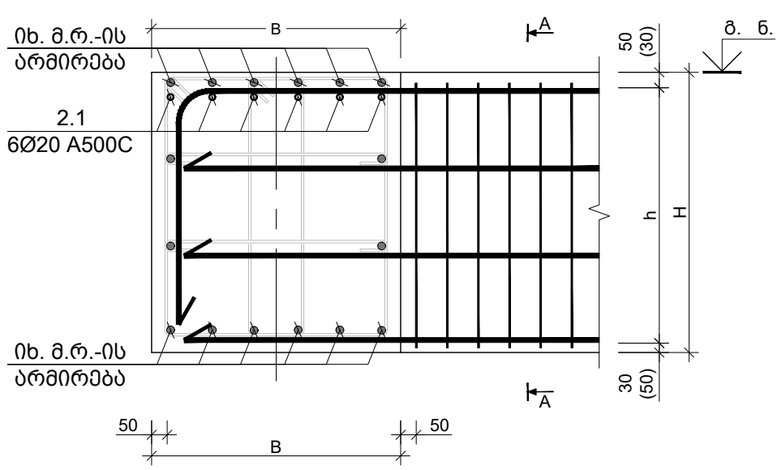

საერთო შენიშვნები :

1. ნახაზში შეტანილი ყველა ცვლილება უნდა შეთანხმდეს პროექტის ავტორთან
2. შენობის საპროექტო ნული ±0.00=715.80 აბსოლუტურ ნიშნულს
3. პროექტში ყველა ზომა მოცემულია მილიმეტრებში, ნუშნულები-მეტრებში.

შენიშვნები :

თარიღი Mar 02, 2023 წ.

კორექტირება

№	კორექტირება	თარიღი
1		
2		
3		
4		
5		
6		

მისამართი:

ქ. თბ[illegible], ბომბორას ქუჩა N8 ს/კ 01.15.06.001.01[illegible]

პროექტის სახელწოდება:

ფუნიკულიორის კაფე

თანამდებობა	გვარი	ხელმოწერა
კონსტრუქტორი	თ. მორალიშვილი	

E: TORNIKEMORALISHVILI@GMAIL.COM

M: +995 511 222 442

ფაილი/File: TYPICAL BEAM SECTION

პროექტი/Project No 09P23

თარიღი/Date: Mar 02, 2023

ფორმატი Paper Size A3

სტადია/Status: C.D.

მასშტაბი Scale

ფურცელი/Drawing No ჯ - 407

ნახაზი/Drawing

რიგელის რიგელთან შეერთების კვანძი

DRAFT

მ.რ.-1
მ. 1:10

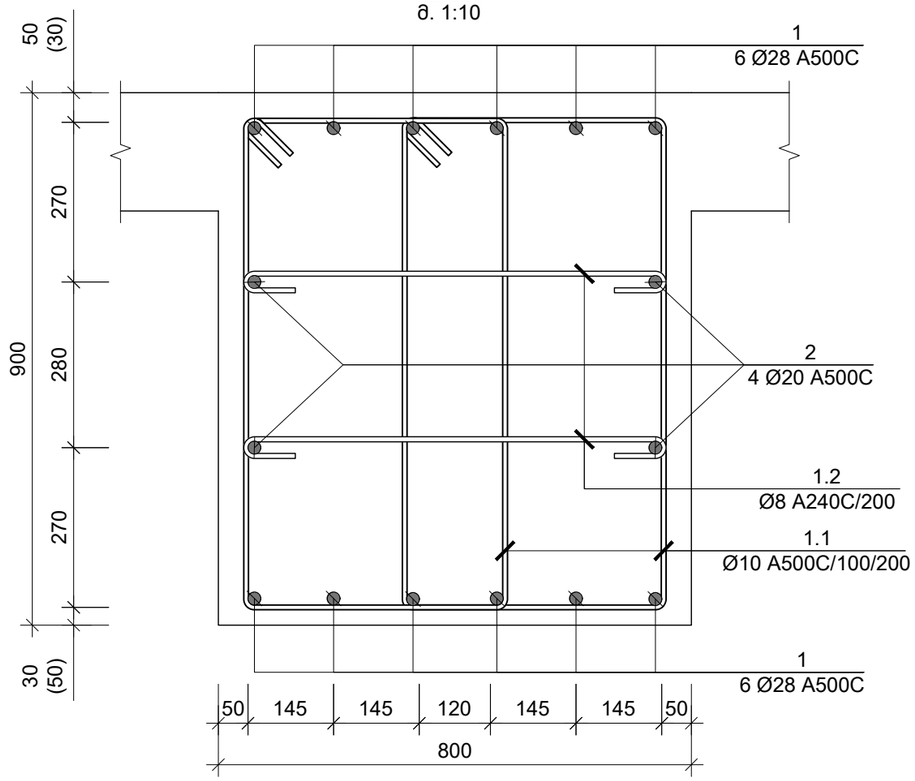

კვეთი A-A; მ.რ.-1
(ზედა შრის დამატებითი არმირება)
მ. 1:10

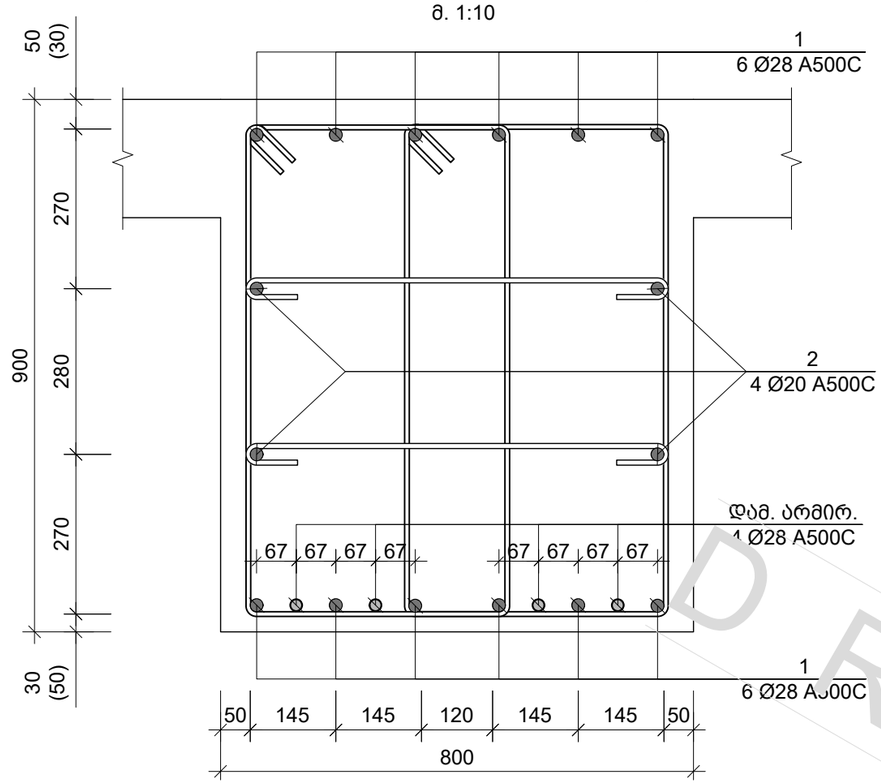

კვეთი B-B; მ.რ.-1
(ზედა შრის დამატებითი არმირება)
მ. 1:10

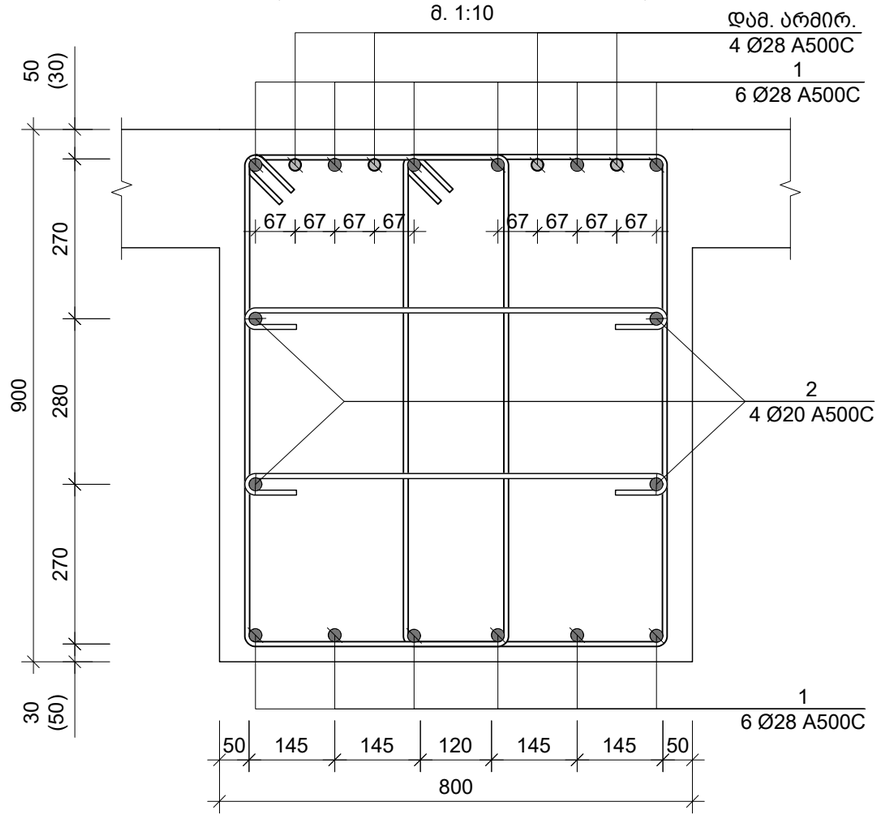

საერთო შენიშვნები :

1. ნახაზში შეტანილი ყველა ცვლილება უნდა შეთანხმდეს პროექტის ავტორთან
2. შენობის საპროექტო ნული ±0.00=715.80 აბსოლუტურ ნიშნულს
3. პროექტში ყველა ზომა მოცემულია მილიმეტრებში, ნუშნულები-მეტრებში.

შენიშვნები :

თარიღი Mar 02, 2023 წ.

კორექტირება

№	კორექტირება	თარიღი
1		
2		
3		
4		
5		
6		

მისამართი:

ქ. თბ[illegible], ბომბორას ქუჩა N8
ს/კ 01.15.06.001.01[illegible]

პროექტის სახელწოდება:

ფუნიკულიორის კაფე

თანამდებობა	გვარი	ხელმოწერა
კონსტრუქტორი	თ. მორალიშვილი	

E: TORNIKEMORALISHVILI@GMAIL.COM
M: +995 511 222 442

ფაილი/File: TYPICAL BEAM SECTION

პროექტი/Project No 09P23 — ფორმატი Paper Size A3

თარიღი/Date: Mar 02, 2023

სტადია/Status: C.D. — მასშტაბი Scale

ფურცელი/Drawing No კ - 408

ნახაზი/Drawing

მონოლ. რიგელი მ.რ.- 1; კვეთი A-A & B-B

DRAFT

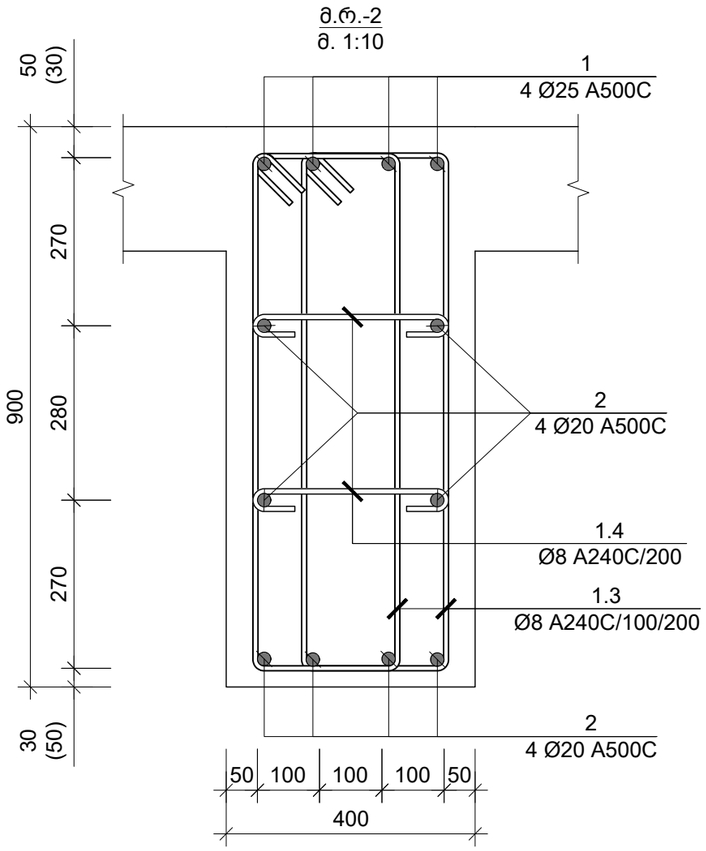

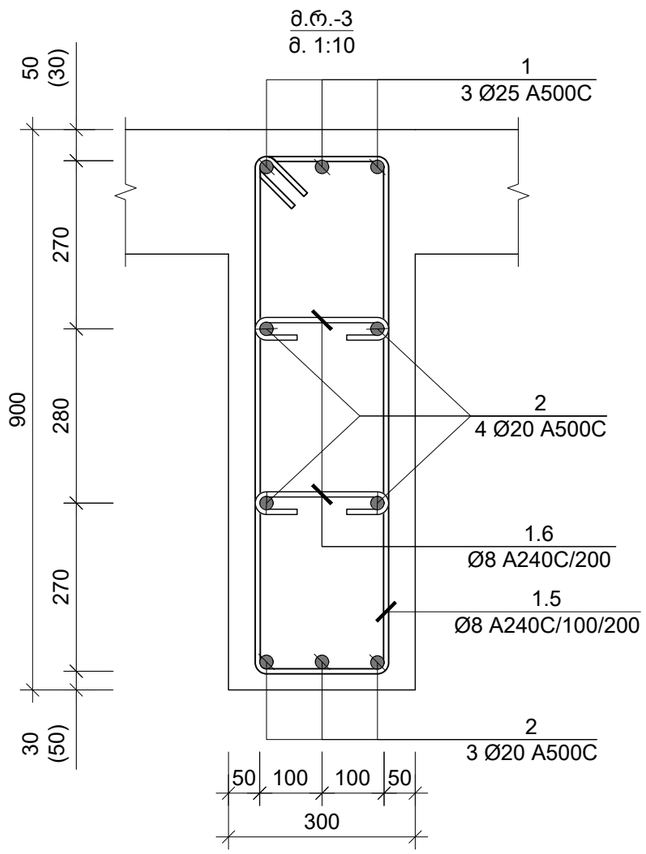

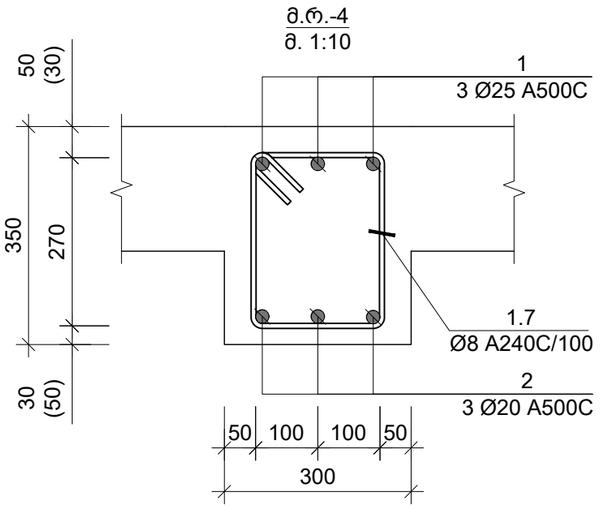

DRAFT

საერთო შენიშვნები :

1. ნახაზში შეტანილი ყველა ცვლილება უნდა შეთანხმდეს პროექტის ავტორთან
2. შენობის საპროექტო ნული ±0.00=715.80 აბსოლუტურ ნიშნულს
3. პროექტში ყველა ზომა მოცემულია მილიმეტრებში, ნუშნულები-მეტრებში.

შენიშვნები :

თარიღი Mar 02, 2023 წ.

კორექტირება

№	კორექტირება	თარიღი
1		
2		
3		
4		
5		
6		

მისამართი:

ქ. თბ[illegible], ბომბორას ქუჩა N8
ს/კ 01.15.06.001.01[illegible]

პროექტის სახელწოდება:

ფუნიკულიორის კაფე

თანამდებობა	გვარი	ხელმოწერა
კონსტრუქტორი	თ. მორალიშვილი	თ. მ.

E: TORNIKEMORALISHVILI@GMAIL.COM
M: +995 511 222 442

ფაილი/File: TYPICAL BEAM SECTION

პროექტი/Project No 09P23

თარიღი/Date: Mar 02, 2023

ფორმატი Paper Size A3

სტადია/Status: C.D.

მასშტაბი Scale

ფურცელი/Drawing No კ - 409

ნახაზი/Drawing

მონოლ. რიგელი მ.რ.-2; 3 & 4

მ.რ.-5; კვეთი 1-1
მ. 1:10

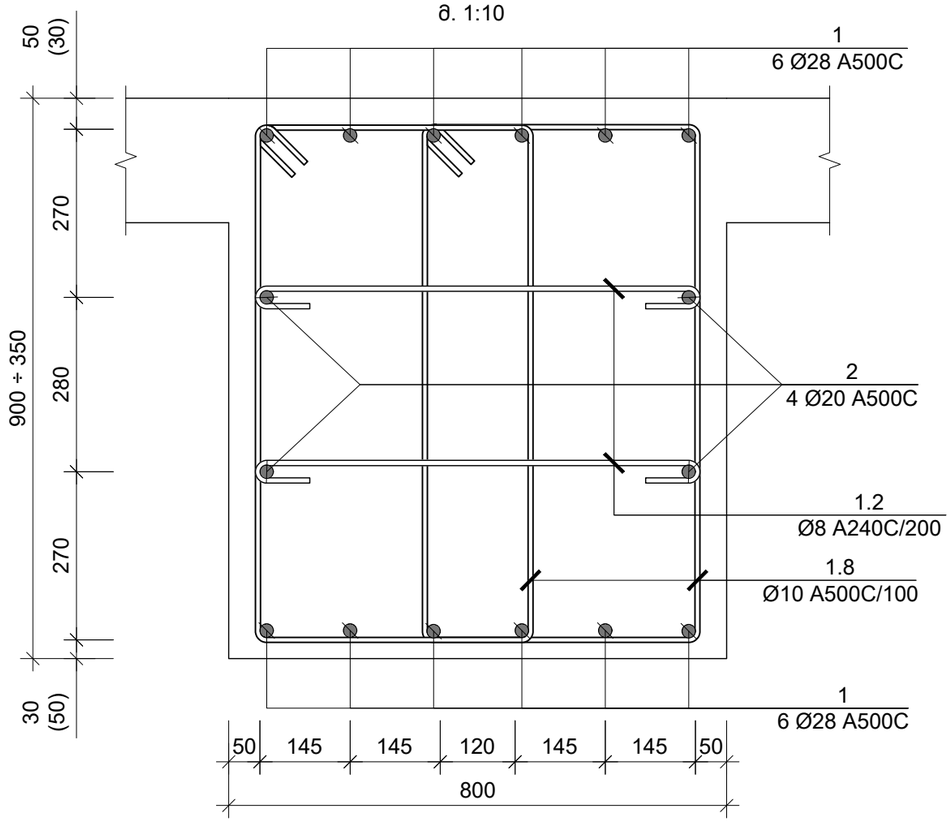

მ.რ.-5; კვეთი 2-2
მ. 1:10

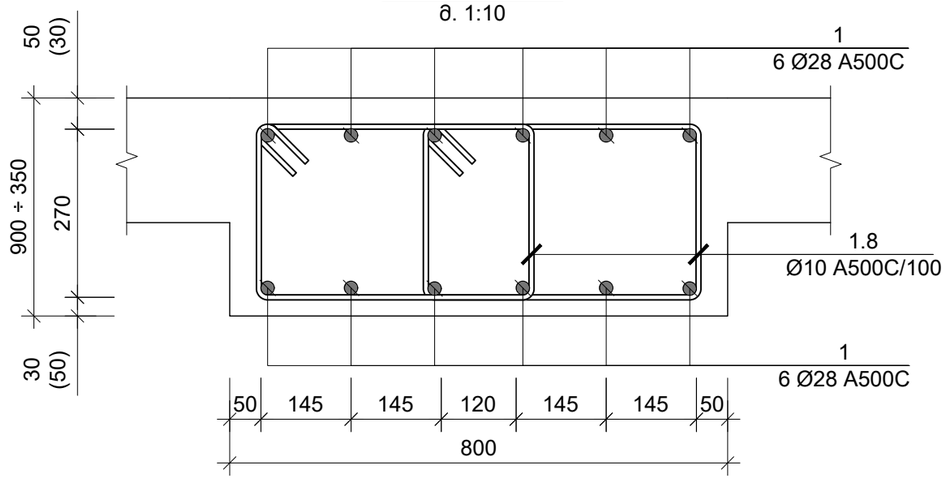

კვეთი C-C; მ.რ.-5
(ზედა შრის დამატებითი არმირება)
მ. 1:10

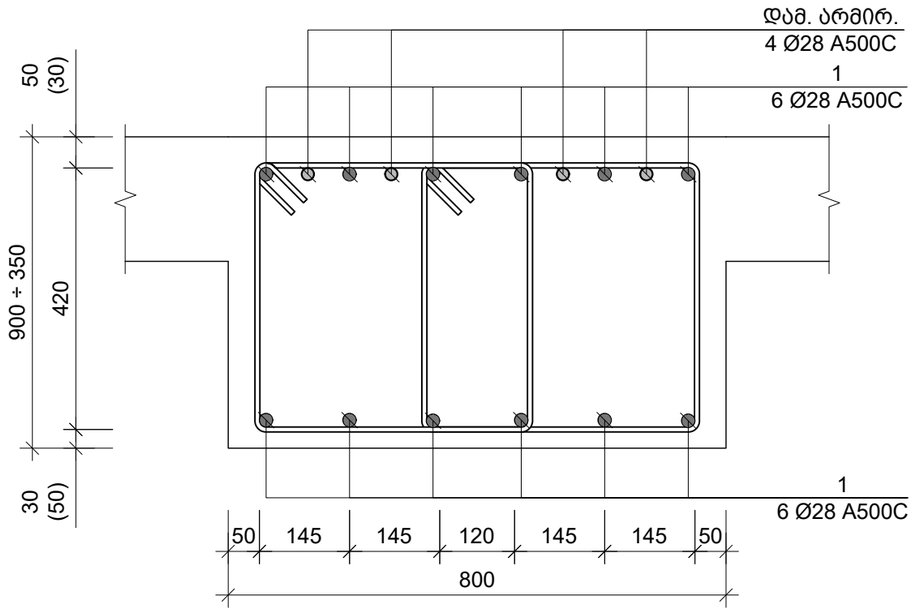

DRAFT

საერთო შენიშვნები :

1. ნახაზში შეტანილი ყველა ცვლილება უნდა შეთანხმდეს პროექტის ავტორთან
2. შენობის საპროექტო ნული ±0.00=715.80 აბსოლუტურ ნიშნულს
3. პროექტში ყველა ზომა მოცემულია მილიმეტრებში, ნუშნულები-მეტრებში.

შენიშვნები :

თარიღი Mar 02, 2023 წ.

კორექტირება

№	კორექტირება	თარიღი
1		
2		
3		
4		
5		
6		

მისამართი:

ქ. თბ[illegible], ბომბორას ქუჩა N8
ს/კ 01.15.06.001.01[illegible]

პროექტის სახელწოდება:

ფუნიკულიორის კაფე

თანამდებობა	გვარი	ხელმოწერა
კონსტრუქტორი	თ. მორალიშვილი	

E: TORNIKEMORALISHVILI@GMAIL.COM
M: +995 511 222 442

ფაილი/File: TYPICAL BEAM SECTION

პროექტი/Project No 09P23
თარიღი/Date: Mar 02, 2023
სტადია/Status: C.D.
ფურცელი/Drawing No კ - 410

ფორმატი Paper Size A3
მასშტაბი Scale

ნახაზი/Drawing

მონოლ. რიგელი მ.რ.-5

მ.რ.-6; კვეთი 3-3
მ. 1:10

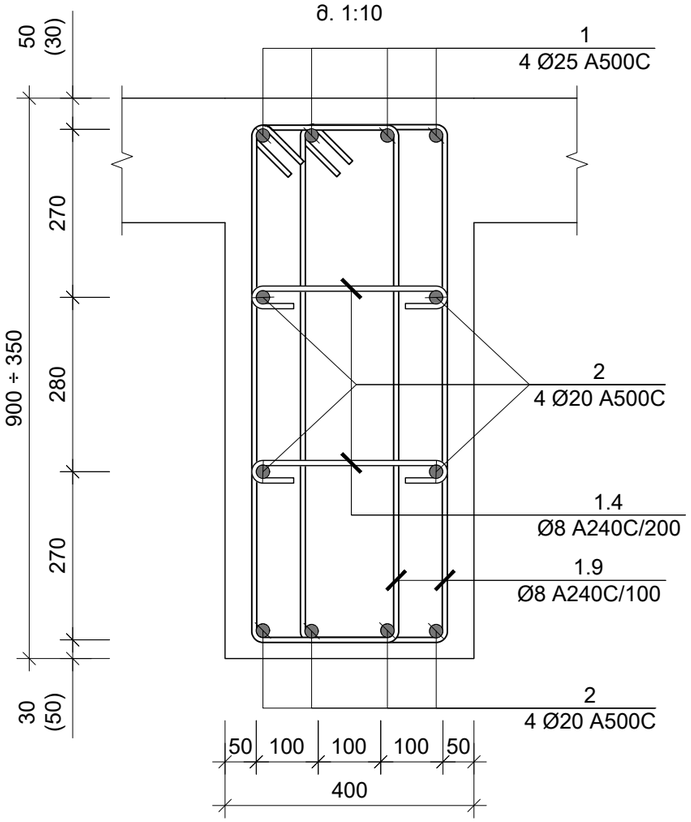

მ.რ.-7
მ. 1:10

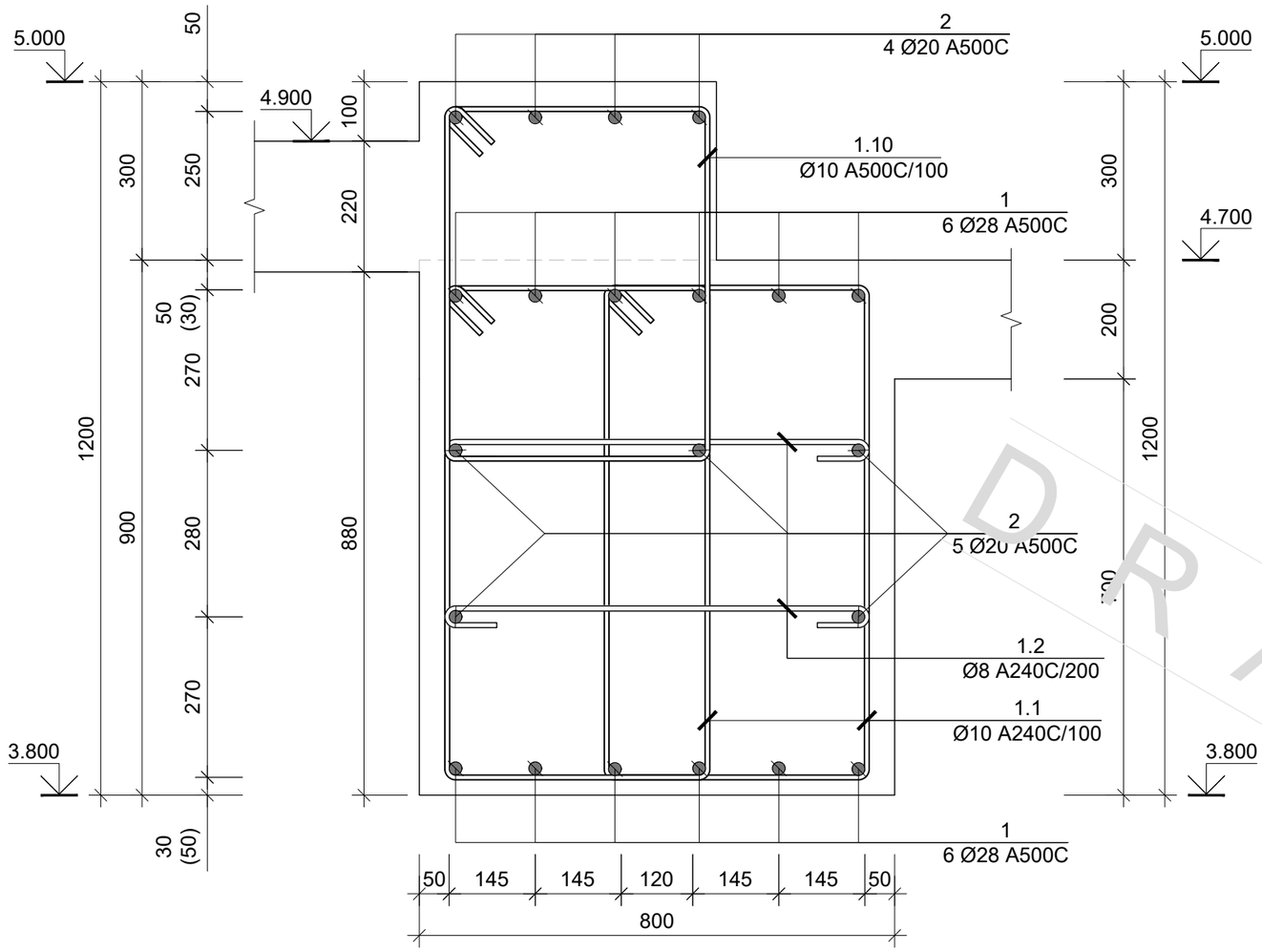

მ.რ.-6; კვეთი 4-4
მ. 1:10

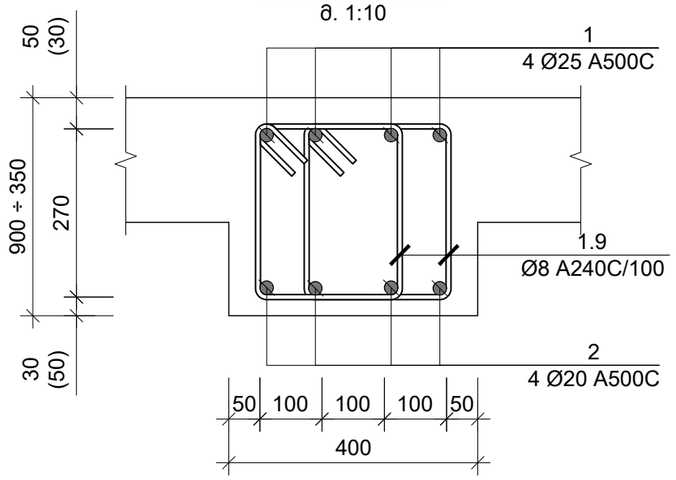

საერთო შენიშვნები :

1. ნახაზში შეტანილი ყველა ცვლილება უნდა შეთანხმდეს პროექტის ავტორთან
2. შენობის საპროექტო ნული ±0.00=715.80 აბსოლუტურ ნიშნულს
3. პროექტში ყველა ზომა მოცემულია მილიმეტრებში, ნუშნულები-მეტრებში.

შენიშვნები :

თარიღი Mar 02, 2023 წ.

კორექტირება

№	კორექტირება	თარიღი
1		
2		
3		
4		
5		
6		

მისამართი:

ქ. თბ[illegible], ბომბორას ქუჩა N8
ს/კ 01.15.06.001.01[illegible]

პროექტის სახელწოდება:

ფუნიკულიორის კაფე

თანამდებობა	გვარი	ხელმოწერა
კონსტრუქტორი	თ. მორალიშვილი	

E: TORNIKEMORALISHVILI@GMAIL.COM
M: +995 511 222 442

ფაილი/File: TYPICAL BEAM SECTION

პროექტი/Project No 09P23	ფორმატი Paper Size A3
თარიღი/Date: Mar 02, 2023	
სტადია/Status: C.D.	მასშტაბი Scale
ფურცელი/Drawing No ჯ - 411	

ნახაზი/Drawing

მონოლ. რიგელი მ.რ.-6 & 7

DRAFT

მ.რ.-8
მ. 1:10

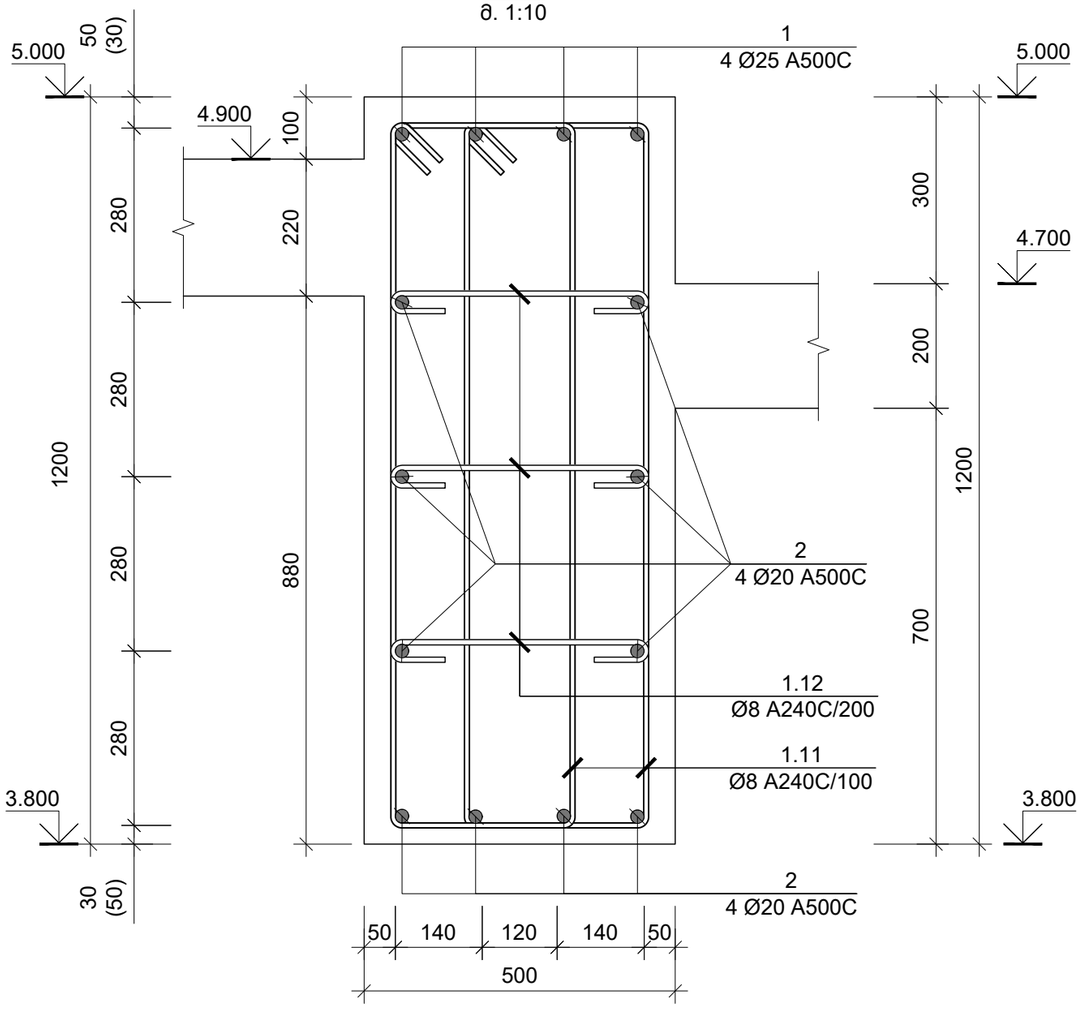

მ.რ.-9
მ. 1:10

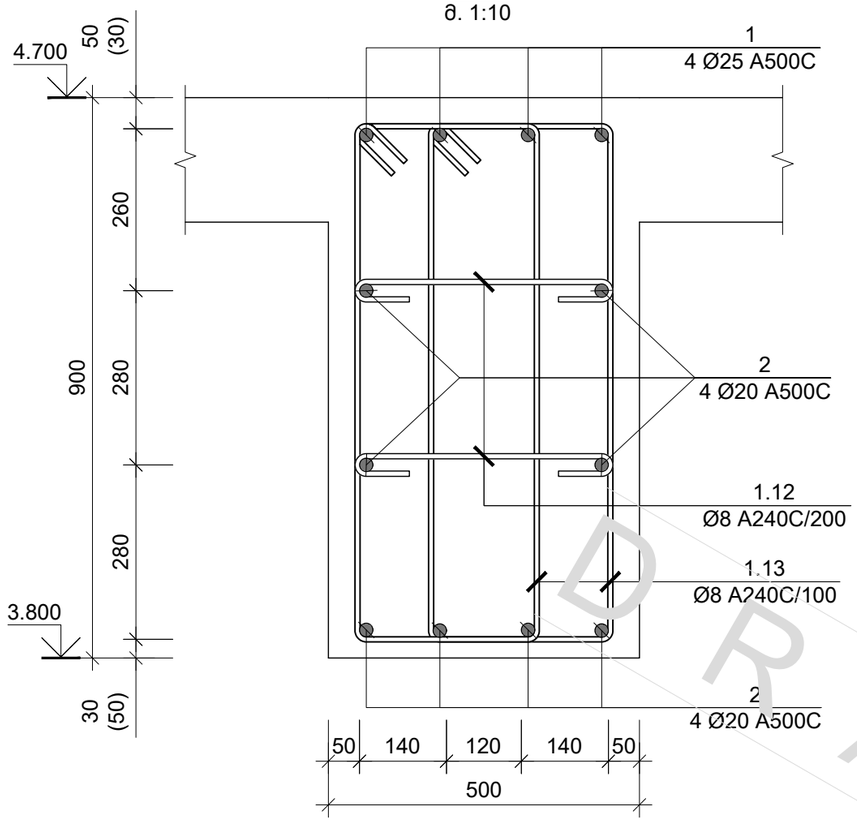

საერთო შენიშვნები :

1. ნახაზში შეტანილი ყველა ცვლილება უნდა შეთანხმდეს პროექტის ავტორთან
2. შენობის საპროექტო ნული ±0.00=715.80 აბსოლუტურ ნიშნულს
3. პროექტში ყველა ზომა მოცემულია მილიმეტრებში, ნუშნულები-მეტრებში.

შენიშვნები :

თარიღი Mar 02, 2023 წ.

კორექტირება

№	კორექტირება	თარიღი
1		
2		
3		
4		
5		
6		

მისამართი:

ქ. თბ[illegible], ბომბორას ქუჩა N8
ს/კ 01.15.06.001.01[illegible]

პროექტის სახელწოდება:

ფუნიკულიორის კაფე

თანამდებობა	გვარი	ხელმოწერა
კონსტრუქტორი	თ. მორალიშვილი	

E: TORNIKEMORALISHVILI@GMAIL.COM
M: +995 511 222 442

ფაილი/File: TYPICAL BEAM SECTION

პროექტი/Project No 09P23

თარიღი/Date: Mar 02, 2023

სტადია/Status: C.D.

ფურცელი/Drawing No კ - 412

ფორმატი Paper Size A3

მასშტაბი Scale

ნახაზი/Drawing

მონოლ. რიგელი მ.რ.-8

DRAFT

კონსტრუქციის ჩარჩო "1" ღერძის გასწვრივ
მ 1:100

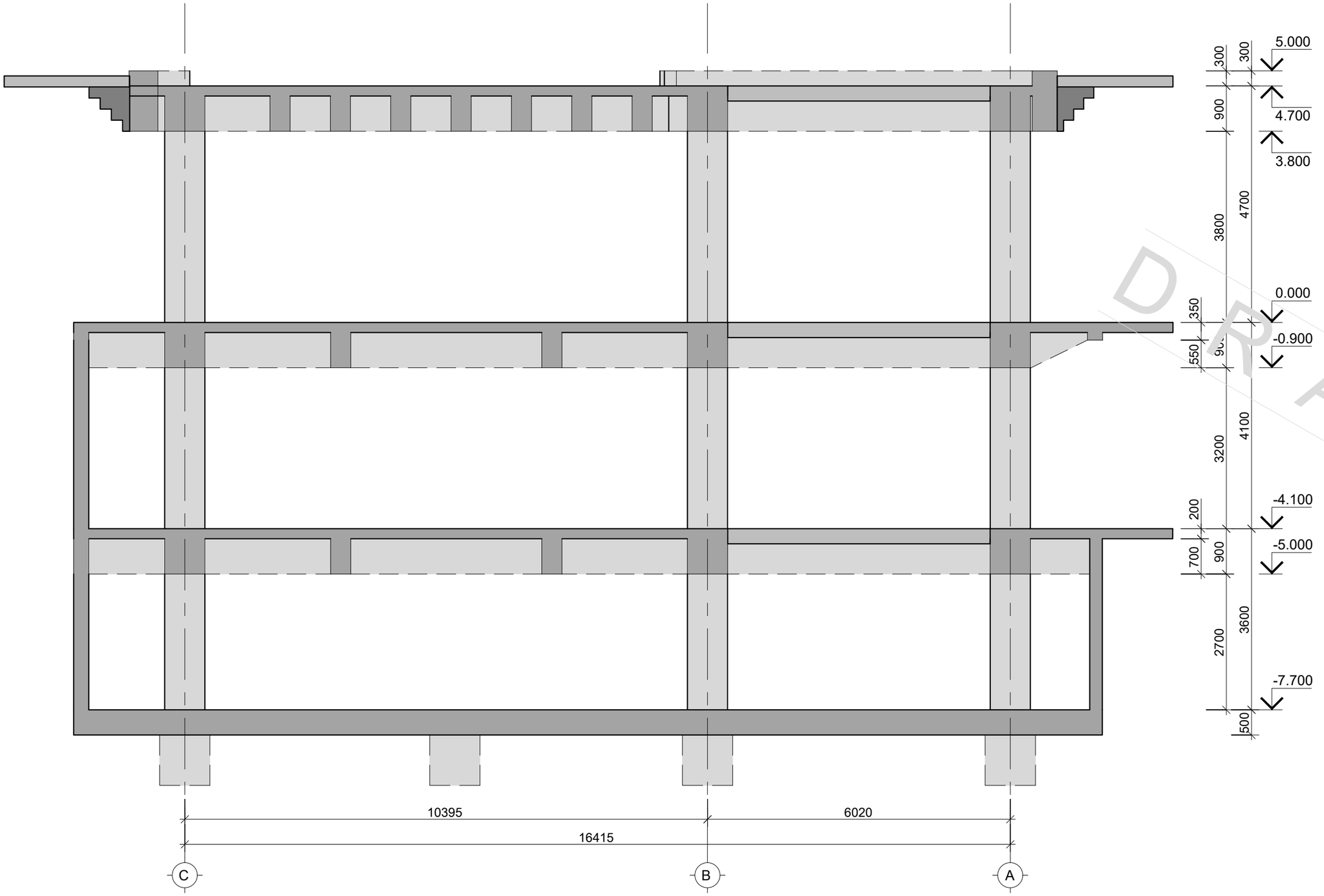

საერთო შენიშვნები :

1. ნახაზში შეტანილი ყველა ცვლილება უნდა შეთანხმდეს პროექტის ავტორთან
2. შენობის საპროექტო ნული ±0.00=715.80 აბსოლუტურ ნიშნულს
3. პროექტში ყველა ზომა მოცემულია მილიმეტრებში, ნუშნულები-მეტრებში.

შენიშვნები :

თარიღი Mar 02, 2023 წ.

კორექტირება

№	კორექტირება	თარიღი
1		
2		
3		
4		
5		
6		

მისამართი:

ქ. თბილისი, ბომბორას ქუჩა N8
ს/კ 01.15.06.001.01ა

პროექტის სახელწოდება:

ფუნიკულიორის კაფე

თანამდებობა	გვარი	ხელმოწერა
კონსტრუქტორი	თ. მორალიშვილი	

E: TORNIKEMORALISHVILI@GMAIL.COM
M: +995 511 222 442

ფაილი/File: TYPICAL BEAM SECTION
პროექტი/Project No 09P23
თარიღი/Date: Mar 02, 2023
სტადია/Status: C.D.
ფურცელი/Drawing No კ - 413
ფორმატი Paper Size A3
მასშტაბი Scale

ნახაზი/Drawing

კონსტრუქციის ჩარჩო 1 ღერძის გასწვრივ

DRAFT

კონსტრუქციის ჩარჩო "2" ღერძის გასწვრივ
მ 1:100

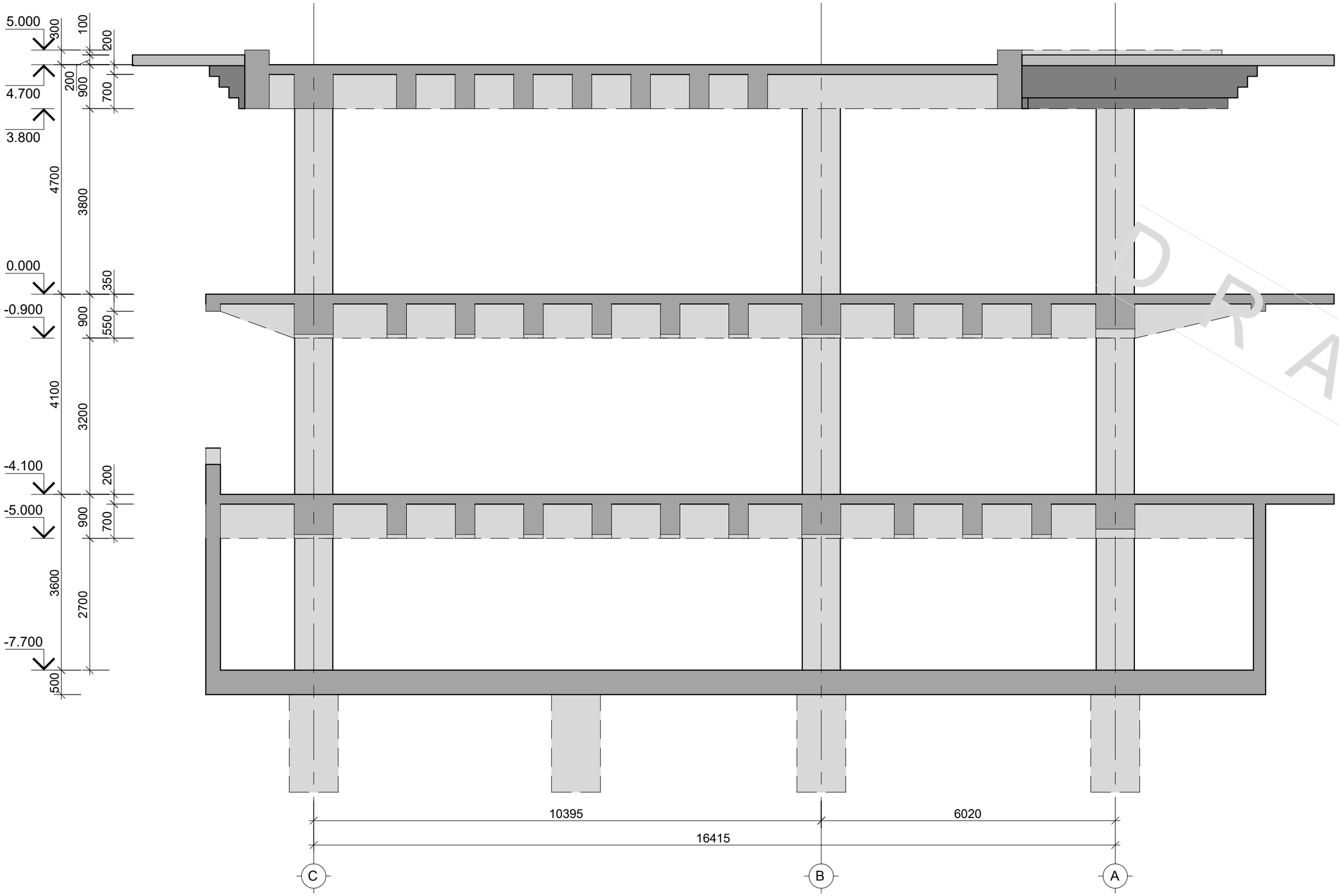

საერთო შენიშვნები :

1. ნახაზში შეტანილი ყველა ცვლილება უნდა შეთანხმდეს პროექტის ავტორთან
2. შენობის საპროექტო ნული ±0.00=715.80 აბსოლუტურ ნიშნულს
3. პროექტში ყველა ზომა მოცემულია მილიმეტრებში, ნუშნულები-მეტრებში.

შენიშვნები :

თარიღი Mar 02, 2023 წ.

კორექტირება

№	კორექტირება	თარიღი
1		
2		
3		
4		
5		
6		

მისამართი:

ქ. თბ[illegible], ბომბორას ქუჩა N8
ს/კ 01.15.06.001.01[illegible]

პროექტის სახელწოდება:

ფუნიკულიორის კაფე

თანამდებობა	გვარი	ხელმოწერა
კონსტრუქტორი	თ. მორალიშვილი	

E: TORNIKEMORALISHVILI@GMAIL.COM

M: +995 511 222 442

ფაილი/File: TYPICAL BEAM SECTION

პროექტი/Project No 09P23

თარიღი/Date: Mar 02, 2023

სტადია/Status: C.D.

ფურცელი/Drawing No კ - 414

ფორმატი Paper Size A3

მასშტაბი Scale

ნახაზი/Drawing

კონსტრუქციის ჩარჩო 2 ღერძის გასწვრივ

DRAFT

კონსტრქუციის ჩარჩო "A" ღერძის გასწვრივ
მ 1:100

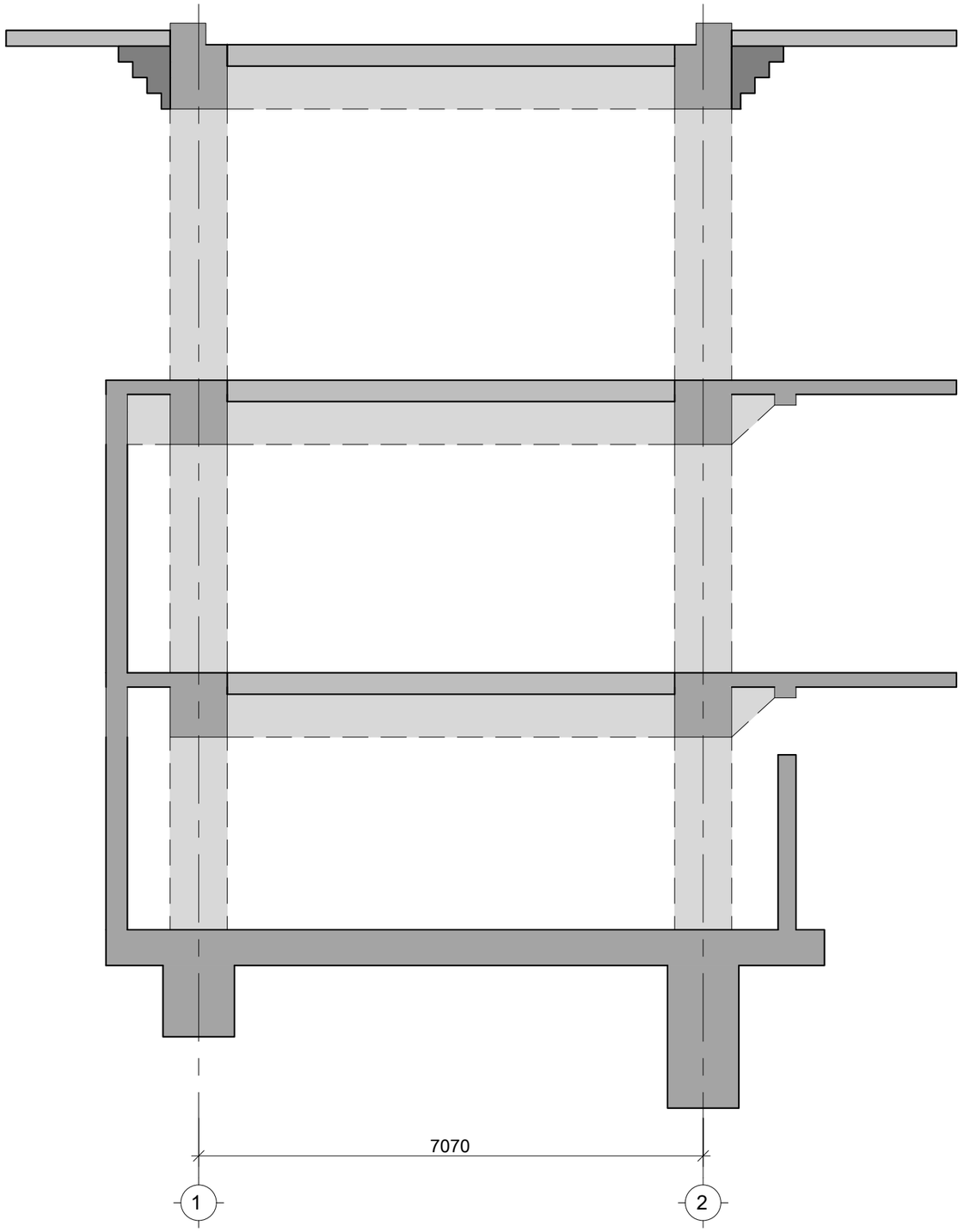

საერთო შენიშვნები :

1. ნახაზში შეტანილი ყველა ცვლილება უნდა შეთანხმდეს პროექტის ავტორთან
2. შენობის საპროექტო ნული ±0.00=715.80 აბსოლუტურ ნიშნულს
3. პროექტში ყველა ზომა მოცემულია მილიმეტრებში, ნუშნულები-მეტრებში.

შენიშვნები :

თარიღი Mar 02, 2023 წ.

კორექტირება

№	კორექტირება	თარიღი
1		
2		
3		
4		
5		
6		

მისამართი:

ქ. თბ[illegible], ბომბორას ქუჩა N8
ს/კ 01.15.06.001.01[illegible]

პროექტის სახელწოდება:

ფუნიკულიორის კაფე

თანამდებობა	გვარი	ხელმოწერა
კონსტრუქტორი	თ. მორალიშვილი	

E: TORNIKEMORALISHVILI@GMAIL.COM
M: +995 511 222 442

ფაილი/File: TYPICAL BEAM SECTION

პროექტი/Project No 09P23	ფორმატი Paper Size A3
თარიღი/Date: Mar 02, 2023	
სტადია/Status: C.D.	მასშტაბი Scale
ფურცელი/Drawing No კ - 415	

ნახაზი/Drawing

კონსტრქუციის ჩარჩო A ღერძის გასწვრივ

DRAFT

კონსტრუქციის ჩარჩო "B" ღერძის გასწვრივ
მ 1:100

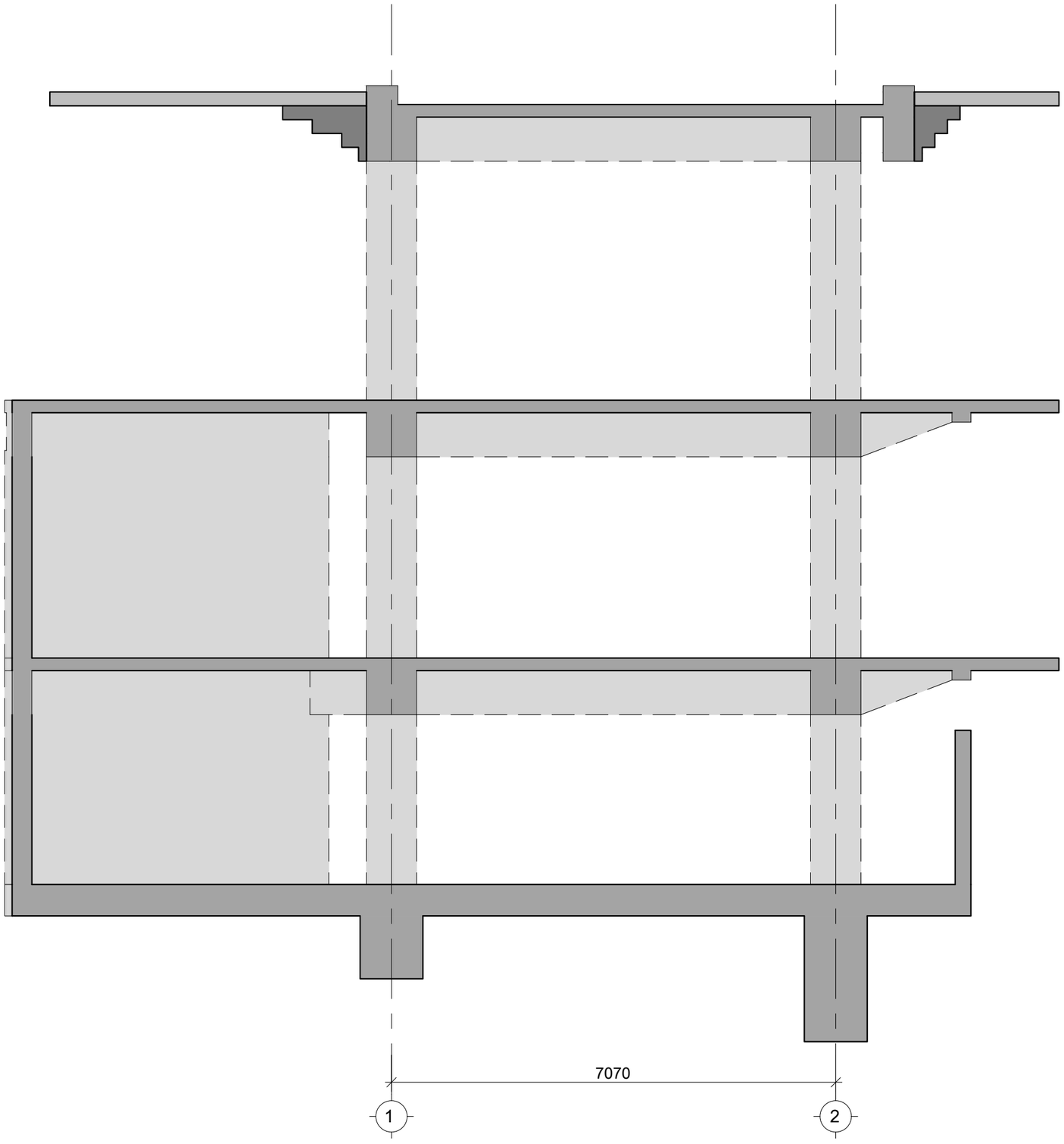

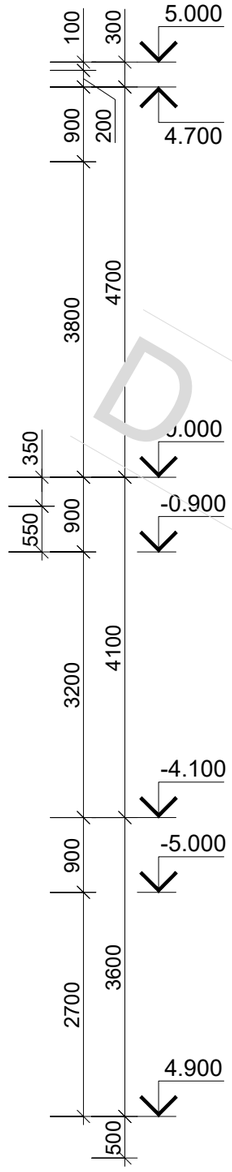

DRAFT

საერთო შენიშვნები :

1. ნახაზში შეტანილი ყველა ცვლილება უნდა შეთანხმდეს პროექტის ავტორთან
2. შენობის საპროექტო ნული ±0.00=715.80 აბსოლუტურ ნიშნულს
3. პროექტში ყველა ზომა მოცემულია მილიმეტრებში, ნუშნულები-მეტრებში.

შენიშვნები :

თარიღი Mar 02, 2023 წ.

კორექტირება

№	კორექტირება	თარიღი
1		
2		
3		
4		
5		
6		

მისამართი:

ქ. თბილისი, ბომბორას ქუჩა N8
ს/კ 01.15.06.001.015

პროექტის სახელწოდება:

ფუნიკულიორის კაფე

თანამდებობა	გვარი	ხელმოწერა
კონსტრუქტორი	თ. მორალიშვილი	

E: TORNIKEMORALISHVILI@GMAIL.COM
M: +995 511 222 442

ფაილი/File: TYPICAL BEAM SECTION

პროექტი/Project No 09P23	ფორმატი Paper Size
თარიღი/Date: Mar 02, 2023	A3
სტადია/Status: C.D.	მასშტაბი Scale
ფურცელი/Drawing No კ - 416	

ნახაზი/Drawing

კონსტრუქციის ჩარჩო B ღერძის გასწვრივ

კონსტრუქციის ჩარჩო "C" ღერძის გასწვრივ
მ 1:100

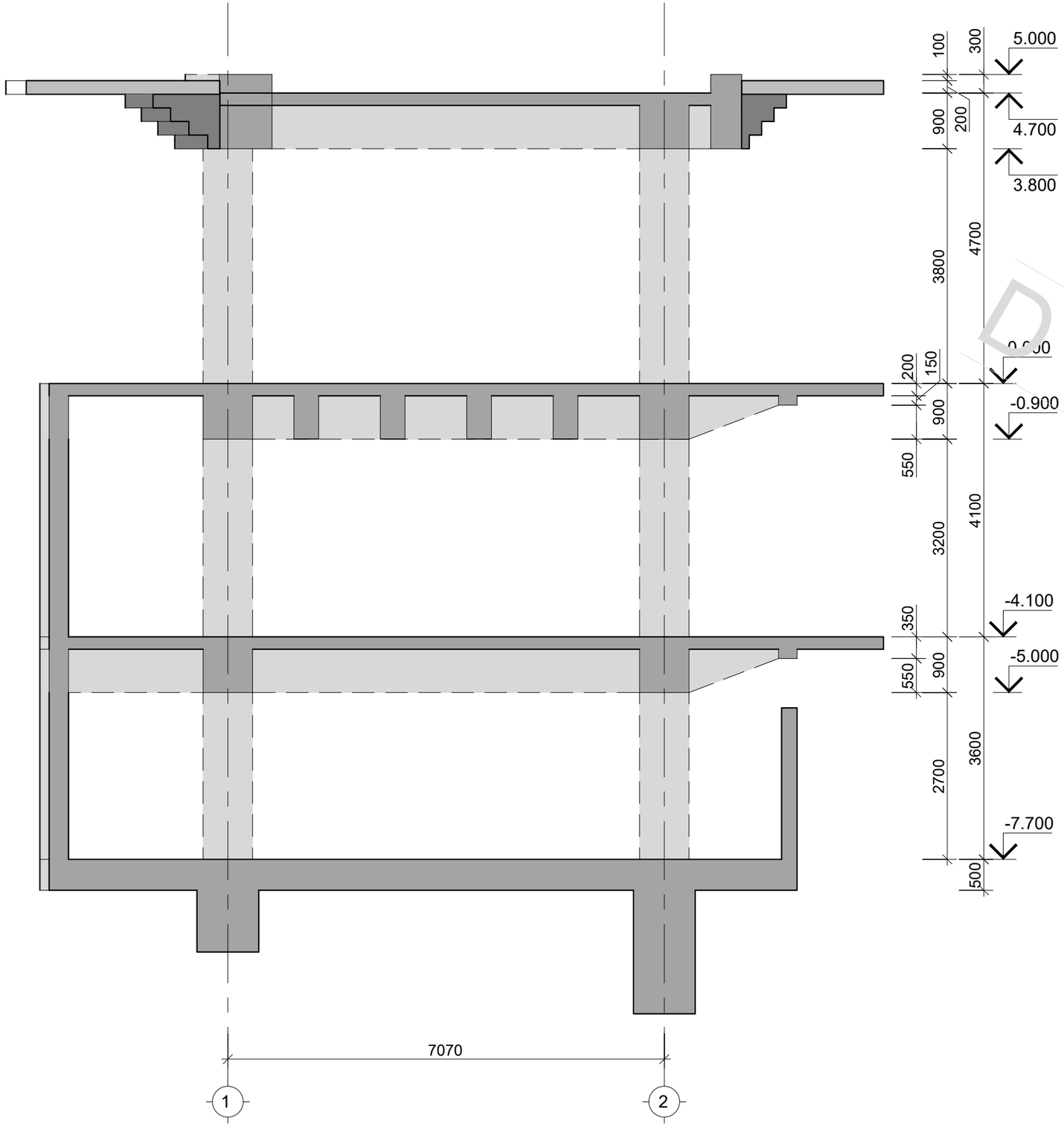

DRAFT

საერთო შენიშვნები :

1. ნახაზში შეტანილი ყველა ცვლილება უნდა შეთანხმდეს პროექტის ავტორთან
2. შენობის საპროექტო ნული ±0.00=715.80 აბსოლუტურ ნიშნულს
3. პროექტში ყველა ზომა მოცემულია მილიმეტრებში, ნუშნულები-მეტრებში.

შენიშვნები :

თარიღი Mar 02, 2023 წ.

კორექტირება

№	კორექტირება	თარიღი
1		
2		
3		
4		
5		
6		

მისამართი:

ქ. თბ[illegible], ბომბორას ეშჩა N8
ს/კ 01.15.06.001.01[illegible]

პროექტის სახელწოდება:

ფუნიკულიორის კაფე

თანამდებობა	გვარი	ხელმოწერა
კონსტრუქტორი	თ. მორალიშვილი	

E: TORNIKEMORALISHVILI@GMAIL.COM
M: +995 511 222 442

ფაილი/File: TYPICAL BEAM SECTION

პროექტი/Project No 09P23
ფორმატი Paper Size A3
თარიღი/Date: Mar 02, 2023
სტადია/Status: C.D.
მასშტაბი Scale
ფურცელი/Drawing No ჯ - 417

ნახაზი/Drawing

კონსტრუქციის ჩარჩო C ღერძის გასწვრივ

კონსტრ. დასახ.	ელემენტის დასახ.	პოზ. №	დიამეტრი ან კვეთი (მმ)		ერთეულის სიგრძე (მმ.)	რაოდენობა (ც.)	საერთო სიგრძე (მ.)	საერთო წონა (კგ.)
-4.100 ნ.-ზე მონოლითური რიგელების სპეციფიკაცია	მ.რ.-1 / 800X900 (h)	1	Ø 28	A500C	დ.ა.	-	1005	4855
		2	Ø 20	A500C	დ.ა.	-	308	760
		3	Ø 28	A500C	8000	4 X 1	32	155
		4	Ø 28	A500C	6000	16 X 1	96	464
		5	Ø 28	A500C	4000	8 X 1	32	155
		1.1	Ø 10	A500C	2680	1340 X 1	3591	2213
		1.2	Ø 8	A240C	900	670 X 1	603	238
		2.1	Ø 20	A500C	4600	66 X 1	304	748
		მძიმე ბეტონი B30			V =	37.5 X 1	= 37.52 მ³	
	მ.რ.-2 / 400X900 (h)	1	Ø 25	A500C	დ.ა.	-	115	443
		2	Ø 20	A500C	დ.ა.	-	212	522
		1.3	Ø 8	A240C	2280	460 X 1	1049	414
		1.4	Ø 8	A240C	500	230 X 1	115	45
		მძიმე ბეტონი B30			V =	6.4 X 1	= 6.44 მ³	
	მ.რ.-3 / 300X900 (h)	1	Ø 25	A500C	დ.ა.	-	139	534
		2	Ø 20	A500C	დ.ა.	-	298	734
		1.5	Ø 8	A240C	2240	370 X 1	829	327
		1.6	Ø 8	A240C	400	370 X 1	148	58
		მძიმე ბეტონი B30			V =	7.8 X 1	= 7.77 მ³	
	მ.რ.-4 / 300X350 (h)	1	Ø 25	A500C	დ.ა.	-	139	534
		2	Ø 20	A500C	დ.ა.	-	128	315
		1.7	Ø 8	A240C	1140	370 X 1	422	166
		მძიმე ბეტონი B30			V =	1.7 X 1	= 1.67 მ³	
	მ.რ.-5 / 800X900÷350 (h)	1	Ø 28	A500C	დ.ა.	-	60	290
		2	Ø 20	A500C	დ.ა.	-	18	45
		1.8	Ø 10	A500C	2130	80 X 1	170	105
		1.2	Ø 8	A240C	900	40 X 1	36	14
		მძიმე ბეტონი B30			V =	1.6 X 1	= 1.60 მ³	
	მ.რ.-6 / 400X900÷350 (h)	1	Ø 25	A500C	დ.ა.	-	70	270
		2	Ø 20	A500C	დ.ა.	-	129	317
		1.9	Ø 8	A240C	1730	280 X 1	484	191
		1.4	Ø 8	A240C	800	140 X 1	112	44
		მძიმე ბეტონი B30			V =	2.8 X 1	= 2.80 მ³	

პოზ. N	Ø [მმ]	ე ს კ ი ზ ი [მმ]	სიგრძე L [მმ]
1.1	Ø 10	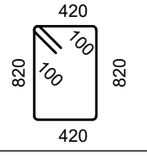	2680
1.2	Ø 8	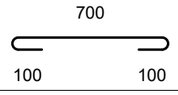	900
1.3	Ø 8	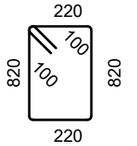	2280
1.4	Ø 8	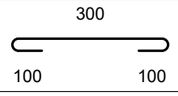	500
1.5	Ø 8	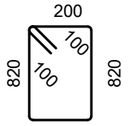	2240
1.6	Ø 8	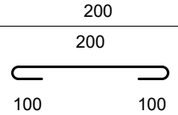	400
1.7	Ø 8	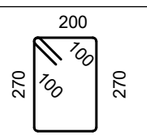	1140
1.8	Ø 10	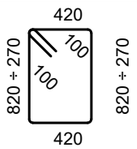	2680 ÷ 1580

პოზ. N	Ø [მმ]	ე ს კ ი ზ ი [მმ]	სიგრძე L [მმ]
1.9	Ø 8	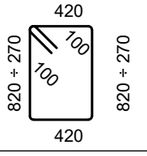	2280 ÷ 1180
1.10	Ø 10	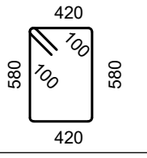	2200
1.11	Ø 8	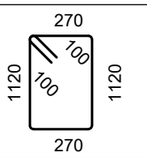	2980
1.12	Ø 8	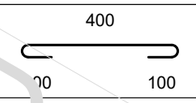	600
1.13	Ø 8	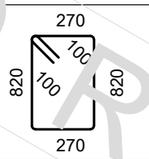	2380
2.1	Ø 20	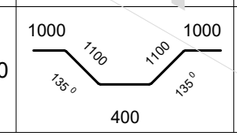	4600

საერთო შენიშვნები :

1. ნახაზში შეტანილი ყველა ცვლილება უნდა შეთანხმდეს პროექტის ავტორთან
2. შენობის საპროექტო ნული ±0.00=715.80 აბსოლუტურ ნიშნულს
3. პროექტში ყველა ზომა მოცემულია მილიმეტრებში, ნუშნულები-მეტრებში.

შენიშვნები :

თარიღი Mar 02, 2023 წ.

კორექტირება

№	კორექტირება	თარიღი
1		
2		
3		
4		
5		
6		

მისამართი:

ქ. თბილისი, ბომბორას ქუჩა N8 ს/კ 01.15.06.001.016

პროექტის სახელწოდება:

ფუნიკულიორის კაფე

თანამდებობა	გვარი	ხელმოწერა
კონსტრუქტორი	თ. მორალიშვილი	

E: TORNIKEMORALISHVILI@GMAIL.COM

M: +995 511 222 442

ფაილი/File: TYPICAL BEAM SECTION

პროექტი/Project No 09P23	ფორმატი Paper Size A3
თარიღი/Date: Mar 02, 2023	
სტადია/Status: C.D.	მასშტაბი Scale
ფურცელი/Drawing No კ - 418	

ნახაზი/Drawing

მონოლითური რიგელების სპეციფიკაცია & ესკიზი

DRAFT

4.700 ნ.მ-ზე მოცულობის სვეტების არმატურის უწყისი

კონსტრ. დასახ.	სვეტების დასახ.	ჯამ. №№	ჯამის ჯაჭვური სიგრძე (მმ)	ღეროების რაოდენობა (ც.)	ერთეული სიგრძე (მ.მ)	საერთო სიგრძე (მ.)	ერთეული წონა (კგ.)	საერთო წონა (კგ.)
კ-1	ზ.ფ.-1 / 300X900 (h)	1	Ø25 A500C	ც.ა.	-	109	419	419
		2	Ø20 A500C	ც.ა.	-	233	575	575
		1.5	Ø8 A240C	2240	290 X 1	650	256	256
		1.6	Ø8 A240C	400	290 X 1	116	46	46
		ბეტონის ბეტონი B30 V = 6.1 X 1 = 6.09 მ³						
	ზ.ფ.-3 / 300X350 (h)	1	Ø25 A500C	ც.ა.	-	161	621	621
		2	Ø20 A500C	ც.ა.	-	148	366	366
		1.7	Ø8 A240C	1140	430 X 1	490	193	193
		ბეტონის ბეტონი B30 V = 1.9 X 1 = 1.94 მ³						
	ზ.ფ.-5 / 800X900÷350 (h)	1	Ø28 A500C	ც.ა.	-	135	652	652
		2	Ø20 A500C	ც.ა.	-	41	102	102
		1.8	Ø10 A500C	2130	180 X 1	383	236	236
		1.2	Ø8 A240C	900	90 X 1	81	32	32
		ბეტონის ბეტონი B30 V = 3.6 X 1 = 3.60 მ³						
	ზ.ფ.-6 / 400X900÷350 (h)	1	Ø25 A500C	ც.ა.	-	140	539	539
		2	Ø20 A500C	ც.ა.	-	258	635	635
		1.9	Ø8 A240C	1730	560 X 1	969	382	382
		1.4	Ø8 A240C	800	280 X 1	224	88	88
		ბეტონის ბეტონი B30 V = 5.6 X 1 = 5.60 მ³						

0.000 ნ.-ზე მოცულობის სვეტების სპეციფიკაცია

კონსტრ. დასახ.	სვეტების დასახ.	ჯამ. №№	ჯამის ჯაჭვური სიგრძე (მმ)	ღეროების რაოდენობა (ც.)	ერთეული სიგრძე (მ.მ)	საერთო სიგრძე (მ.)	ერთეული წონა (კგ.)	საერთო წონა (კგ.)
კ-1	ზ.ფ.-1 / 800X900 (h)	1	Ø28 A500C	ც.ა.	-	1095	5290	5290
		2	Ø20 A500C	ც.ა.	-	336	828	828
		3	Ø28 A500C	8000	4 X 1	32	155	155
		4	Ø28 A500C	6000	20 X 1	120	580	580
		5	Ø28 A500C	4000	4 X 1	16	77	77
		1.1	Ø10 A500C	2680	1460 X 1	3913	2411	2411
		1.2	Ø8 A240C	900	730 X 1	657	259	259
		2.1	Ø20 A500C	4600	114 X 1	524	1293	1293
		ბეტონის ბეტონი B30 V = 40.9 X 1 = 40.88 მ³						
	ზ.ფ.-2 / 400X900 (h)	1	Ø25 A500C	ც.ა.	-	120	462	462
		2	Ø20 A500C	ც.ა.	-	221	544	544
		1.3	Ø8 A240C	2280	480 X 1	1094	432	432
		1.4	Ø8 A240C	500	240 X 1	120	47	47
		ბეტონის ბეტონი B30 V = 6.7 X 1 = 6.72 მ³						

კონსტრ. დასახ.	სვეტების დასახ.	ჯამ. №№	ჯამის ჯაჭვური სიგრძე (მმ)	ღეროების რაოდენობა (ც.)	ერთეული სიგრძე (მ.მ)	საერთო სიგრძე (მ.)	ერთეული წონა (კგ.)	საერთო წონა (კგ.)
კ-1	ზ.ფ.-1 / 800X900 (h)	1	Ø28 A500C	ც.ა.	-	1095	5290	5290
		2	Ø20 A500C	ც.ა.	-	336	828	828
		3	Ø28 A500C	8000	4 X 1	32	155	155
		4	Ø28 A500C	6000	20 X 1	120	580	580
		5	Ø28 A500C	4000	4 X 1	16	77	77
		1.1	Ø10 A500C	2680	1460 X 1	3913	2411	2411
		1.2	Ø8 A240C	900	730 X 1	657	259	259
		2.1	Ø20 A500C	4600	114 X 1	524	1293	1293
		ბეტონის ბეტონი B30 V = 40.9 X 1 = 40.88 მ³						
	ზ.ფ.-2 / 400X900 (h)	1	Ø25 A500C	ც.ა.	-	120	462	462
		2	Ø20 A500C	ც.ა.	-	221	544	544
		1.3	Ø8 A240C	2280	480 X 1	1094	432	432
		1.4	Ø8 A240C	500	240 X 1	120	47	47
		ბეტონის ბეტონი B30 V = 6.7 X 1 = 6.72 მ³						

კონსტრ. დასახ.	სვეტების დასახ.	ჯამ. №№	ჯამის ჯაჭვური სიგრძე (მმ)	ღეროების რაოდენობა (ც.)	ერთეული სიგრძე (მ.მ)	საერთო სიგრძე (მ.)	ერთეული წონა (კგ.)	საერთო წონა (კგ.)
კ-1	ზ.ფ.-1 / 800X1200 (h)	1	Ø28 A500C	ც.ა.	-	870	3768	3768
		2	Ø20 A500C	ც.ა.	-	306	590	590
		4	Ø28 A500C	6000	4 X 1	24	232	232
		1.1	Ø10 A500C	2680	240 X 1	643	396	396
		1.2	Ø8 A240C	900	120 X 1	108	43	43
		1.10	Ø10 A500C	2200	120 X 1	264	163	163
		ბეტონის ბეტონი B30 V = 8.6 X 1 = 8.64 მ³						
	ზ.ფ.-8 / 500X1200 (h)	1	Ø25 A500C	ც.ა.	-	313	1204	1204
		2	Ø20 A500C	ც.ა.	-	575	1417	1417
		1.11	Ø8 A240C	2980	1000 X 1	2980	1175	1175
		1.12	Ø8 A240C	600	750 X 1	450	177	177
		ბეტონის ბეტონი B30 V = 18.0 X 1 = 18.00 მ³						
	ზ.ფ.-9 / 500X900 (h)	1	Ø25 A500C	ც.ა.	-	6	24	24
		2	Ø20 A500C	ც.ა.	-	9	23	23
		1.13	Ø8 A240C	2380	20 X 1	48	19	19
		1.12	Ø8 A240C	600	10 X 1	6	2	2
		ბეტონის ბეტონი B30 V = 0.3 X 1 = 0.28 მ³						

ვერტიკალური ელემენტების არმატურის სპეციფიკაციები

ელ-ფოსტა: TORNIKEMORALISHVILI@GMAIL.COM
მობ: +995 511 222 442

ფაილი/File: TYPICAL BEAM SECTION

პროექტის No/Project No	09P23
თარიღი/Date:	Mar 02, 2023
სტატუსი/Status:	C.D.
ნახაზი/Drawing No	3 - 419

ფორმატი Paper Size A3

მასშტაბი Scale

ნახაზის/Drawing

ტიპიური ორსართულიანი სახლის პროექტი
სამუშაო ნახაზები

შემსრულებელი	მ. ტორნიკიძე	
პროექტის ხელმძღვანელი		

ფუნდამენტის არმატურის უწყისი

№	ჯამის
6	

ნახაზის/Drawing:

ქ. თბილისი, ისნის რაიონი, ვარკეთილი N8
ს/კ 01.15.06.001.01ნ

ნახაზის/Drawing:

1. ნახაზები შესრულებულია ყველა ვარიანტისათვის
2. ზომები მოცემულია სანტიმეტრებში ±0.00=715.80
3. პროექტის ყველა ზომა გადაამოწმეთ ადგილზე.

შენიშვნა :

ეს ნახაზი ავტორის საკუთრებაა და მისი გამოყენება, კოპირება ან გავრცელება მხოლოდ ავტორის ნებართვით შეიძლება.

გარე მონოლითური კიბის გეგმა
მ 1:50

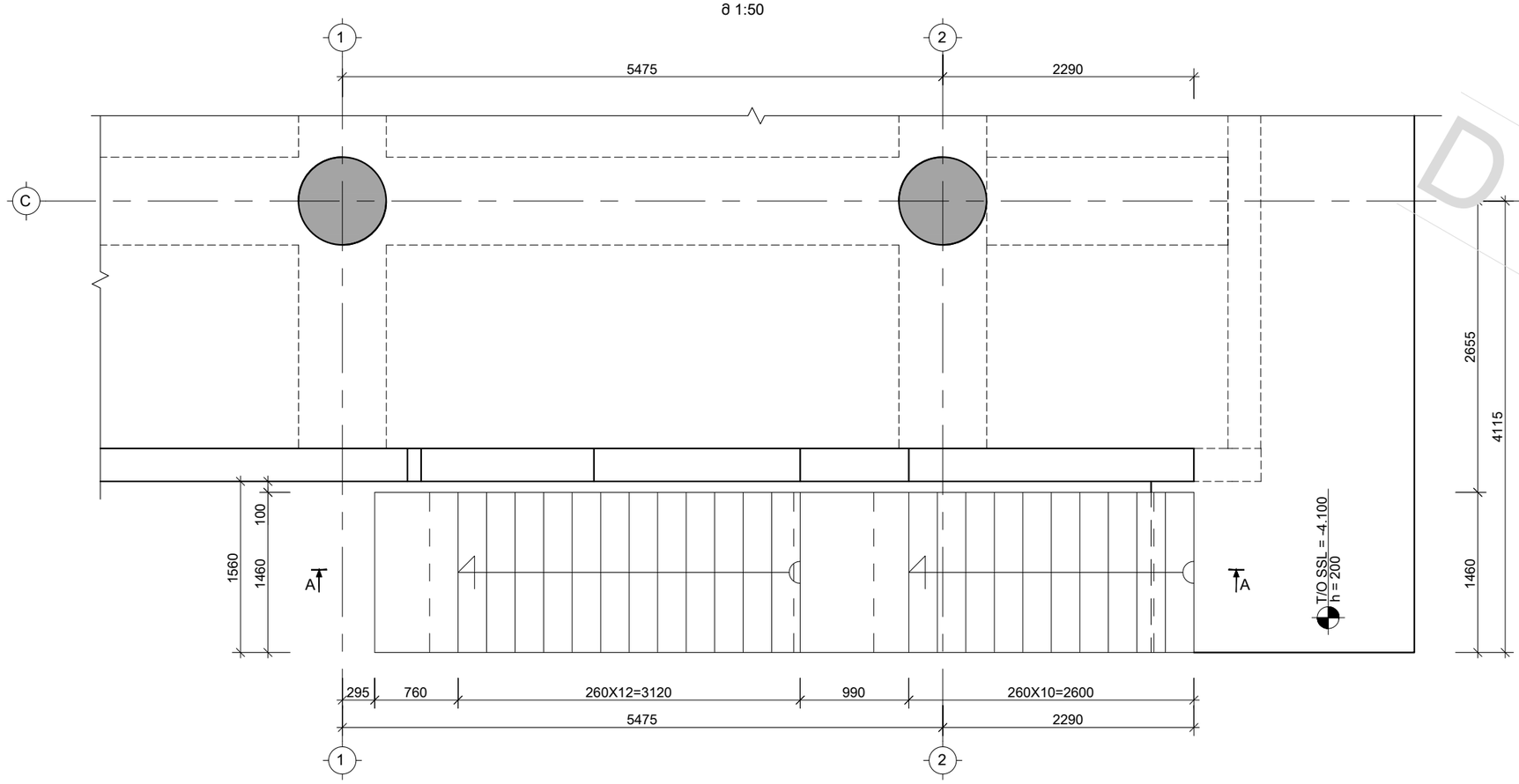

საერთო შენიშვნები :

1. ნახაზში შეტანილი ყველა ცვლილება უნდა შეთანხმდეს პროექტის ავტორთან
2. შენობის საპროექტო ნული ±0.00=715.80 აბსოლუტურ ნიშნულს
3. პროექტში ყველა ზომა მოცემულია მილიმეტრებში, ნუშნულები-მეტრებში.

შენიშვნები :

1. მონოლითური კიბის მოწყობის დეტალები დაზუსტდეს მშენებლობის ეტაპზე.
2.კიბის მოწყობა მოხდეს პროექტის ავტორთან კონსულტაციის შემდეგ.

თარიღი Mar 02, 2023 წ.

კორექტირება

№	კორექტირება	თარიღი
1		
2		
3		
4		
5		
6		

მისამართი:

ქ. თბ[illegible], ბომბორას ქუჩა N8
ს/კ 01.15.06.001.01[illegible]

პროექტის სახელწოდება:

ფუნიკულიორის კაფე

თანამდებობა	გვარი	ხელმოწერა
კონსტრუქტორი	თ. მორალიშვილი	

E: TORNIKEMORALISHVILI@GMAIL.COM

M: +995 511 222 442

ფაილი/File: STAIR

პროექტი/Project No 09P23

თარიღი/Date: Mar 02, 2023

სტადია/Status: C.D.

ფურცელი/Drawing No კ - 500

ფორმატი Paper Size A3

მასშტაბი Scale

ნახაზი/Drawing

გარე მონოლითური კიბის გეგმა

DRAFT

ჭრილი A-A
მ 1:50

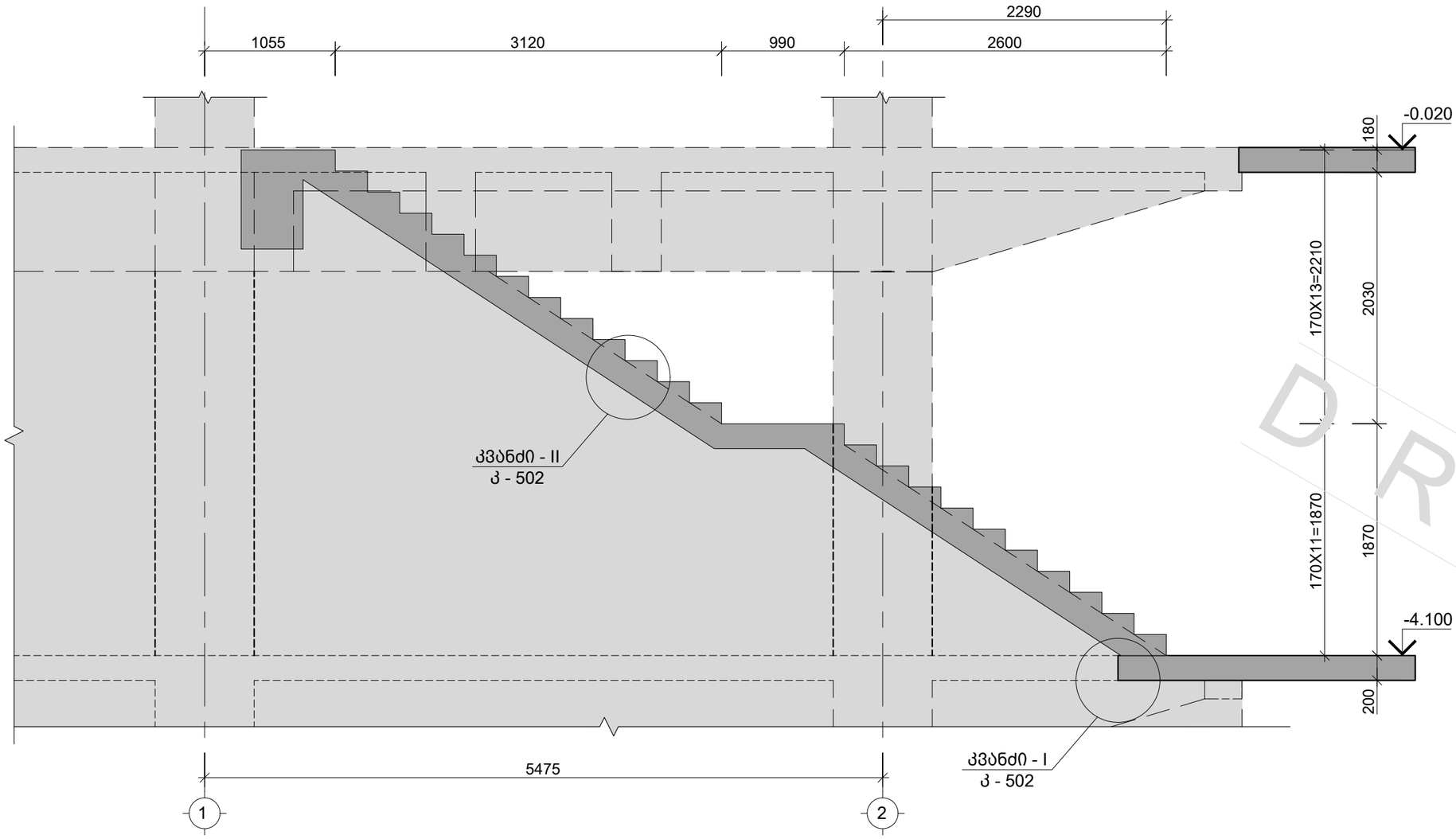

საერთო შენიშვნები :

1. ნახაზში შეტანილი ყველა ცვლილება უნდა შეთანხმდეს პროექტის ავტორთან
2. შენობის საპროექტო ნული ±0.00=715.80 აბსოლუტურ ნიშნულს
3. პროექტში ყველა ზომა მოცემულია მილიმეტრებში, ნუშნულები-მეტრებში.

შენიშვნები :

1. მონოლითური კიბის მოწყობის დეტალები დაზუსტდეს მშენებლობის ეტაპზე.
2.კიბის მოწყობა მოხდეს პროექტის ავტორთან კონსულტაციის შემდეგ.

თარიღი Mar 02, 2023 წ.

კორექტირება

№	კორექტირება	თარიღი
1		
2		
3		
4		
5		
6		

მისამართი:

ქ. თბილისი, ბომბორას ქუჩა N8
ს/კ 01.15.06.001.016

პროექტის სახელწოდება:

ფუნიკულიორის კაფე

თანამდებობა	გვარი	ხელმოწერა
კონსტრუქტორი	თ. მორალიშვილი	

E: TORNIKEMORALISHVILI@GMAIL.COM
M: +995 511 222 442

ფაილი/File: STAIR

პროექტი/Project No 09P23

თარიღი/Date: Mar 02, 2023

სტადია/Status: C.D.

ფურცელი/Drawing No კ - 501

ფორმატი Paper Size A3

მასშტაბი Scale

ნახაზი/Drawing

კიბის ჭრილი A-A

DRAFT

კვანძი - I
მ. 1:10

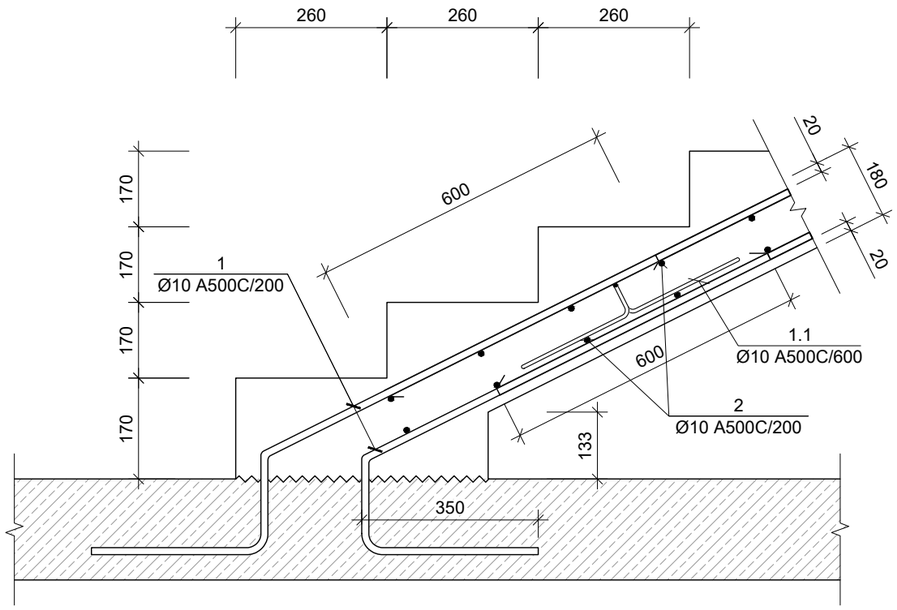

კვანძი - II
მ. 1:10

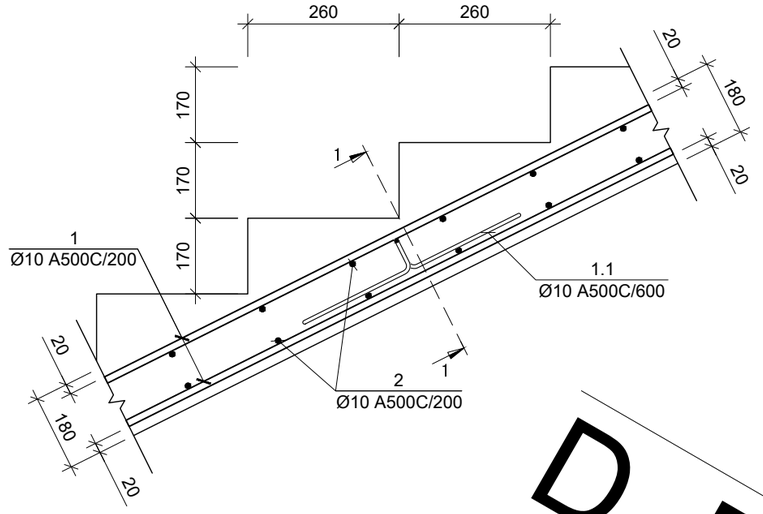

კვანძი - III
მ. 1:10

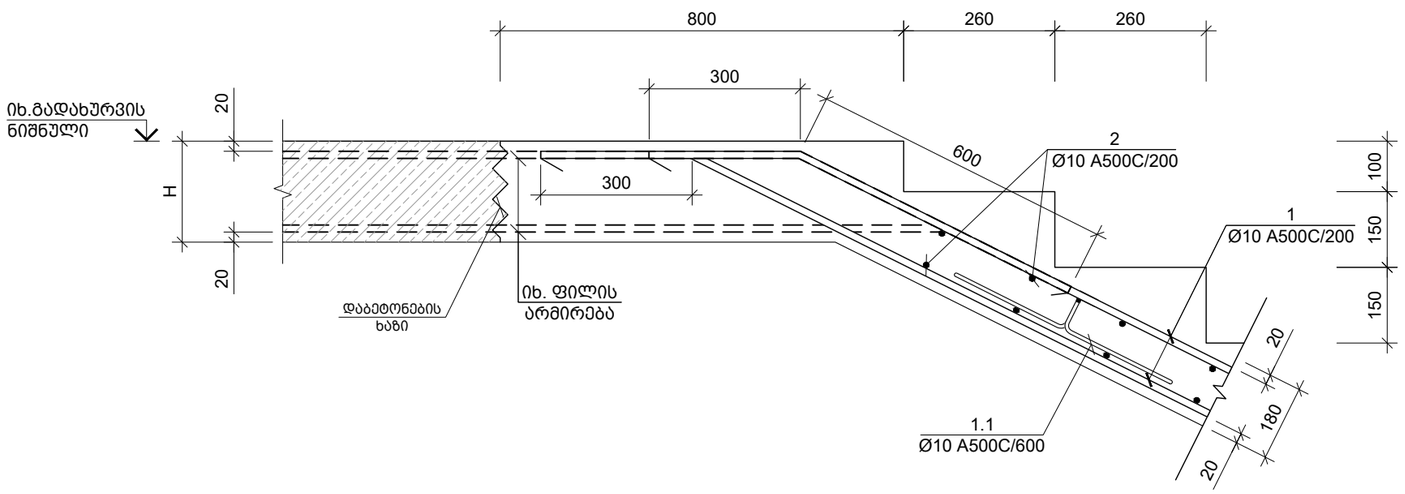

DRAFT

საერთო შენიშვნები :

1. ნახაზში შეტანილი ყველა ცვლილება უნდა შეთანხმდეს პროექტის ავტორთან
2. შენობის საპროექტო ნული ±0.00=715.80 აბსოლუტურ ნიშნულს
3. პროექტში ყველა ზომა მოცემულია მილიმეტრებში, ნუშნულები-მეტრებში.

შენიშვნები :

თარიღი Mar 02, 2023 წ.

კორექტირება

№	კორექტირება	თარიღი
1		
2		
3		
4		
5		
6		

მისამართი:

ქ. თბილისი, ბომბორას შესახვევი N8
ს/კ 01.15.06.001.010

პროექტის სახელწოდება:

ფუნიკულიორის კაფე

თანამდებობა	გვარი	ხელმოწერა
კონსტრუქტორი	თ. მორალიშვილი	

E: TORNIKEMORALISHVILI@GMAIL.COM
M: +995 511 222 442

ფაილი/File: STAIR DETAILS

პროექტი/Project No 09P23

თარიღი/Date: Mar 02, 2023

სტადია/Status: C.D.

ფურცელი/Drawing No კ - 502

ფორმატი Paper Size A3

მასშტაბი Scale

ნახაზი/Drawing

კვანძი I II & III

კვეთი 1-1
მ. 1:10

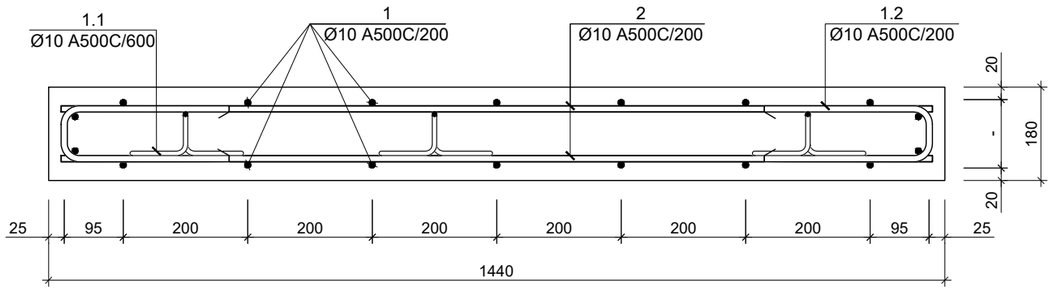

პოზ. N	Ø [მმ]	ე ს კ ი ზ ი [მმ]	სიგრძე L [მმ]
1.1	Ø 10	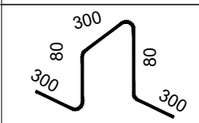	1060
1.2	Ø 10	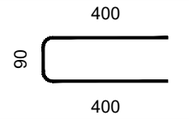	890
1.3	Ø 10	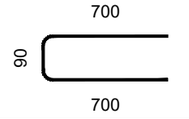	1490

კონსტრ. დასახ. და სართული	ელემენტის დასახ. და რაოდენობა	პოზ. №	დიამეტრი ან კვეთი (მმ)	ერთეულის სიგრძე (მმ.)	რაოდენობა (ც.)	საერთო სიგრძე (მ.)	საერთო წონა (კგ.)
კიბეების სპეციფიკაცია	კიბე - 1 1 (ც.)	1	Ø 10 B500C	დ.ა.	–	169	104
		2	Ø 10 B500C	1050	110 X 1	115.50	71
		1.1	Ø 10 B500C	1060	37 X 1	38.87	24
		1.2	Ø 10 B500C	890	110 X 1	97.90	60
		მძიმე ბეტონი C20/25 V = 2.2 X 1 = 2.20 მ³					

DRAFT

საერთო შენიშვნები :

1. ნახაზში შეტანილი ყველა ცვლილება უნდა შეთანხმდეს პროექტის ავტორთან
2. შენობის საპროექტო ნული ±0.00=715.80 აბსოლუტურ ნიშნულს
3. პროექტში ყველა ზომა მოცემულია მილიმეტრებში, ნუშნულები-მეტრებში.

შენიშვნები :

თარიღი Mar 02, 2023 წ.

კორექტირება

№	კორექტირება	თარიღი
1		
2		
3		
4		
5		
6		

მისამართი:

ქ. თბილისი, ბომბორას შესახვევი N8
ს/კ 01.15.06.001.010

პროექტის სახელწოდება:

ფუნიკულიორის კაფე

თანამდებობა	გვარი	ხელმოწერა
კონსტრუქტორი	თ. მორალიშვილი	

E: TORNIKEMORALISHVILI@GMAIL.COM
M: +995 511 222 442

ფაილი/File: STAIR DETAILS

პროექტი/Project No 09P23 | ფორმატი Paper Size A3

თარიღი/Date: Mar 02, 2023 | მასშტაბი Scale

სტადია/Status: C.D.

ფურცელი/Drawing No კ - 503

ნახაზი/Drawing

კიბის ესკიზი & სპეციფიკაცია

ფოლადის შიდა კიბის გეგმა
მ 1:50

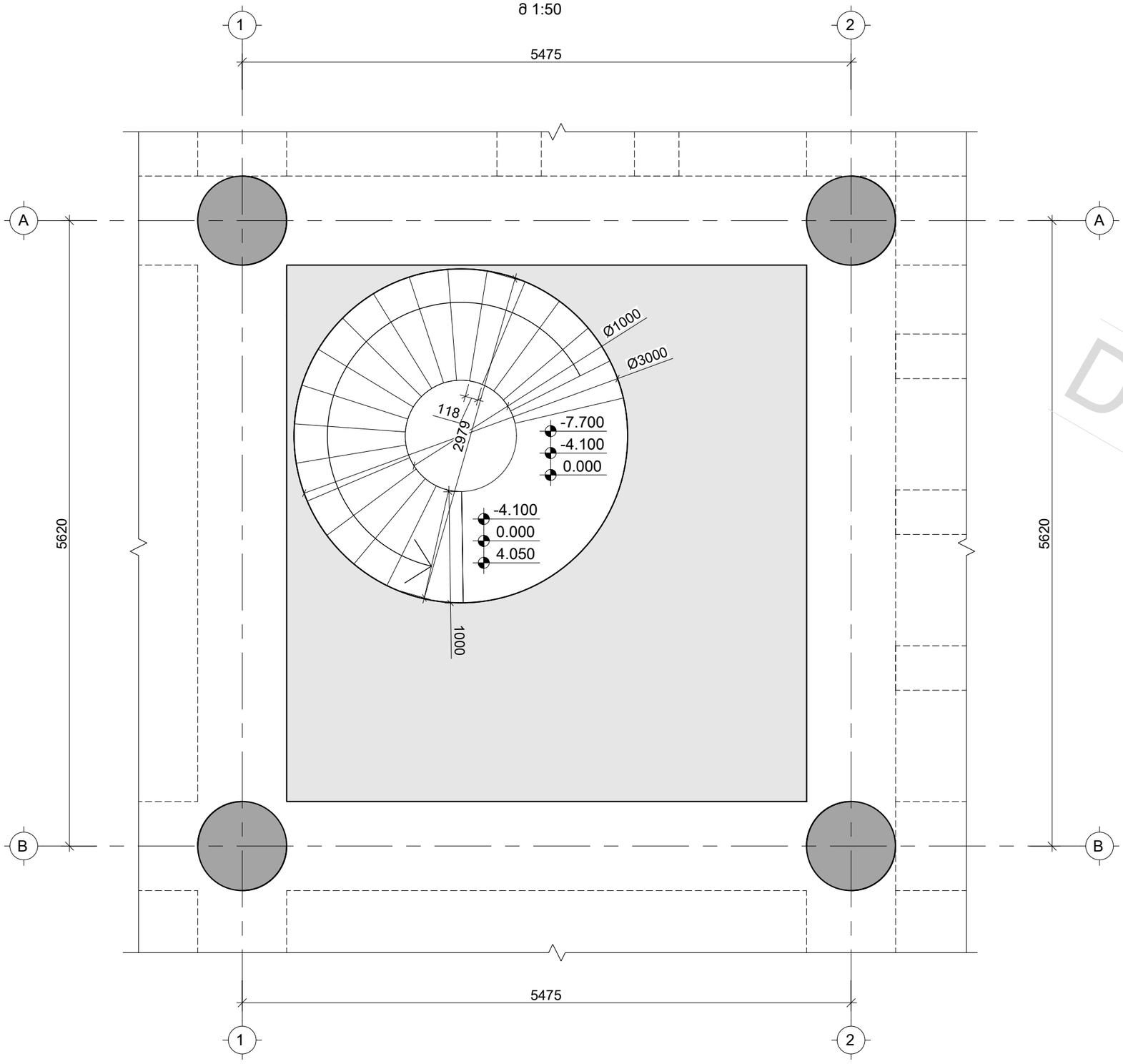

საერთო შენიშვნები :

1. ნახაზში შეტანილი ყველა ცვლილება უნდა შეთანხმდეს პროექტის ავტორთან
2. შენობის საპროექტო ნული ±0.00=715.80 აბსოლუტურ ნიშნულს
3. პროექტში ყველა ზომა მოცემულია მილიმეტრებში, ნუშნულები-მეტრებში.

შენიშვნები :

1. ფოლადის კიბის მოწყობის დეტალები დაზუსტდეს მშენებლობის ეტაპზე.
2.ფოლადის კიბის მოწყობა მოხდეს პროექტის ავტორთან კონსულტაციის შემდეგ.

თარიღი Mar 02, 2023 წ.

კორექტირება

№	კორექტირება	თარიღი
1		
2		
3		
4		
5		
6		

მისამართი:

ქ. თბ[illegible], ბომბორას ქუჩა N8
ს/კ 01.15.06.001.01[illegible]

პროექტის სახელწოდება:

ფუნიკულიორის კაფე

თანამდებობა	გვარი	ხელმოწერა
კონსტრუქტორი	თ. მორალიშვილი	

E: TORNIKEMORALISHVILI@GMAIL.COM
M: +995 511 222 442

ფაილი/File: STAIR

პროექტი/Project No 09P23

თარიღი/Date: Mar 02, 2023

სტადია/Status: C.D.

ფურცელი/Drawing No კ - 504

ფორმატი Paper Size A3

მასშტაბი Scale

ნახაზი/Drawing

ფოლადის შიდა კიბის გეგმა

DRAFT

ლითონის კიბის ჭრილი
მ. 1:100

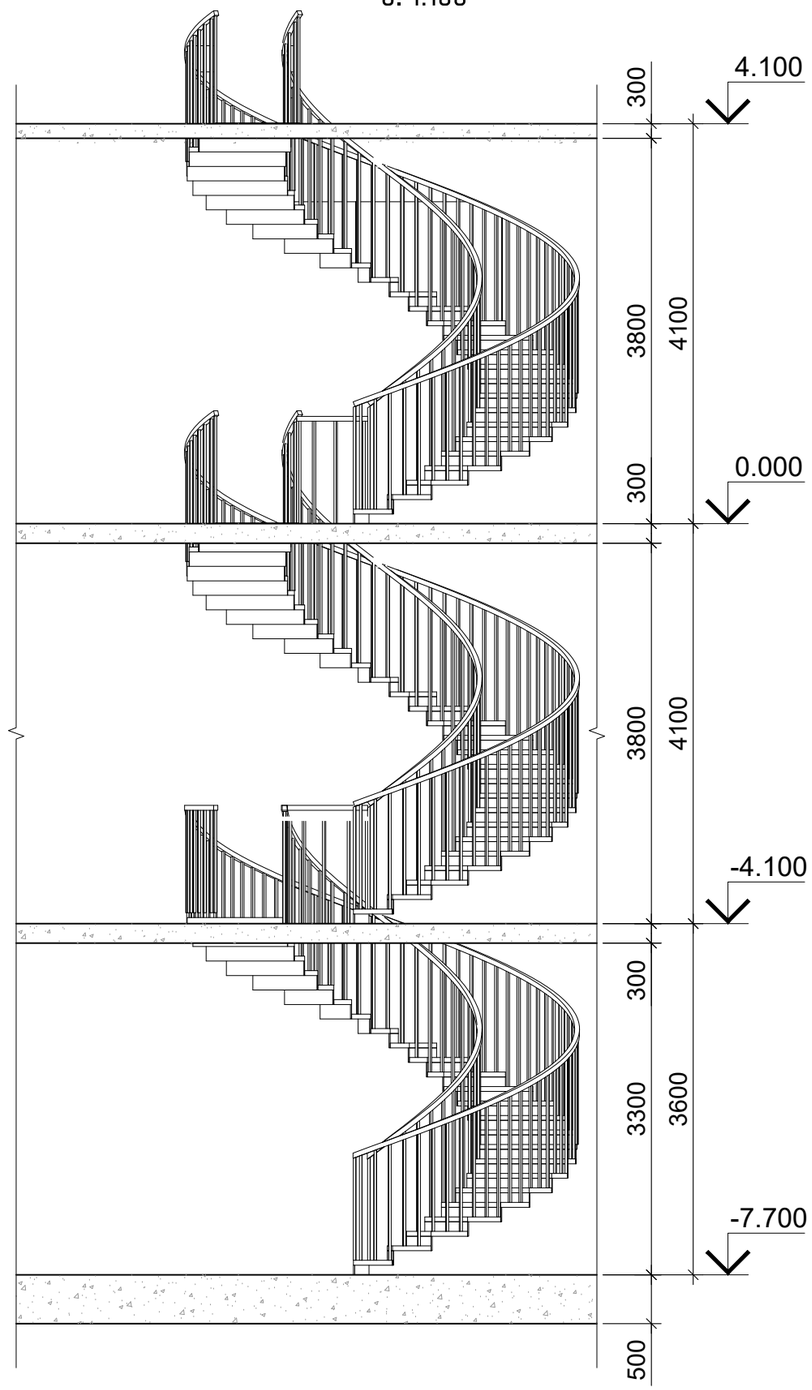

საერთო შენიშვნები :

1. ნახაზში შეტანილი ყველა ცვლილება უნდა შეთანხმდეს პროექტის ავტორთან
2. შენობის საპროექტო ნული ±0.00=715.80 აბსოლუტურ ნიშნულს
3. პროექტში ყველა ზომა მოცემულია მილიმეტრებში, ნუშნულები-მეტრებში.

შენიშვნები :

1. ფოლადის კიბის მოწყობის დეტალები დაზუსტდეს მშენებლობის ეტაპზე.
2.ფოლადის კიბის მოწყობა მოხდეს პროექტის ავტორთან კონსულტაციის შემდეგ.

თარიღი Mar 02, 2023 წ.

კორექტირება

№	კორექტირება	თარიღი
1		
2		
3		
4		
5		
6		

მისამართი:

ქ. თბ[illegible], ბომბორას ქუჩა N8
ს/კ 01.15.06.001.01[illegible]

პროექტის სახელწოდება:

ფუნიკულიორის კაფე

თანამდებობა	გვარი	ხელმოწერა
კონსტრუქტორი	თ. მორალიშვილი	

E: TORNIKEMORALISHVILI@GMAIL.COM
M: +995 511 222 442

ფაილი/File: STAIR STEEL_JUKA

პროექტი/Project No 09P23	ფორმატი Paper Size
თარიღი/Date: Mar 02, 2023	A3
სტადია/Status: C.D.	მასშტაბი Scale
ფურცელი/Drawing No	
ნახაზი/Drawing	

DRAFT

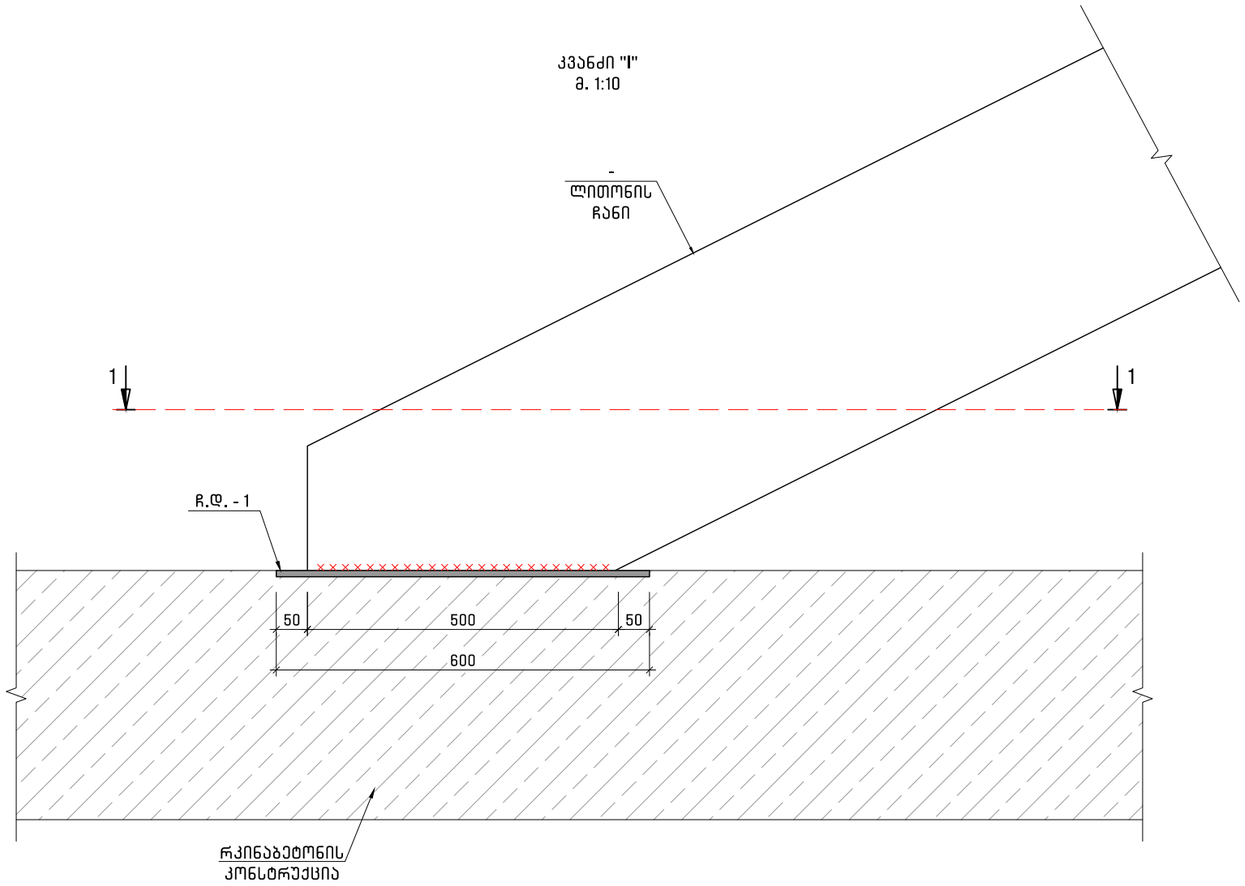

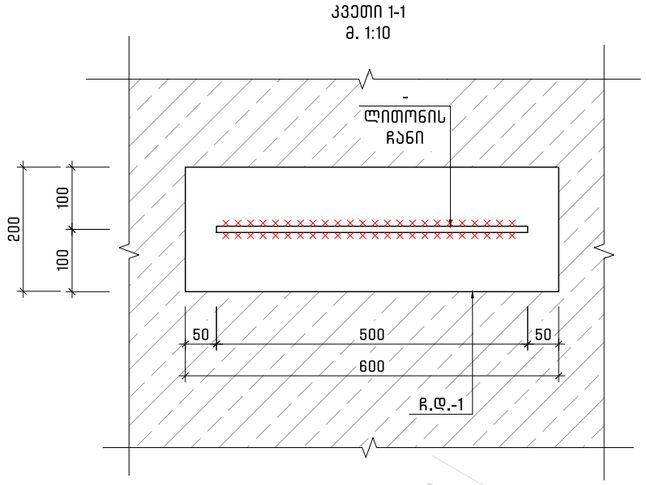

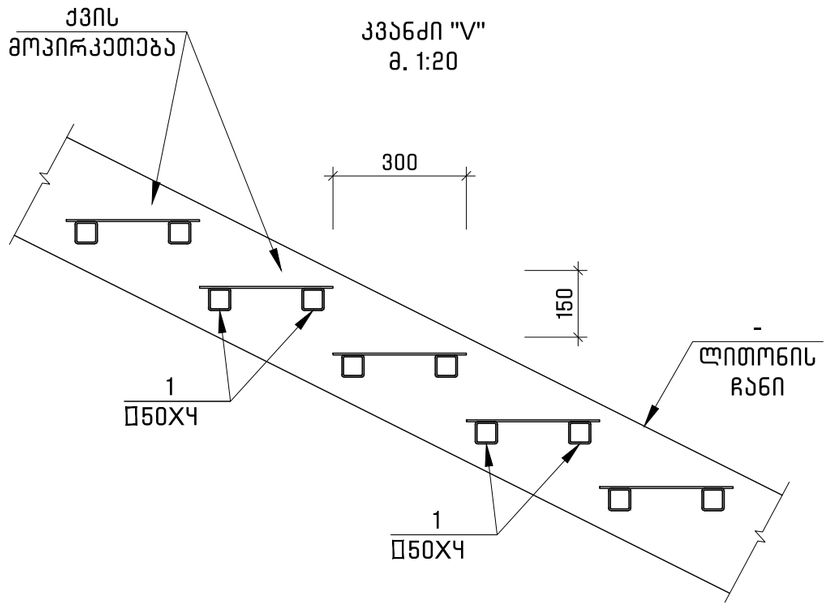

DRAFT

საერთო შენიშვნები :

1. ნახაზში შეტანილი ყველა ცვლილება უნდა შეთანხმდეს პროექტის ავტორთან
2. შენობის საპროექტო ნული ±0.00=715.80 აბსოლუტურ ნიშნულს
3. პროექტში ყველა ზომა მოცემულია მილიმეტრებში, ნუშნულები-მეტრებში.

შენიშვნები :

თარიღი Mar 02, 2023 წ.

კორექტირება

№	კორექტირება	თარიღი
1		
2		
3		
4		
5		
6		

მისამართი:

ქ. თბ[illegible], ბომბორას ქუჩა N8
ს/კ 01.15.06.001.01[illegible]

პროექტის სახელწოდება:

ფუნიკულიორის კაფე

თანამდებობა	გვარი	ხელმოწერა
კონსტრუქტორი	თ. მორალიშვილი	

E: TORNIKEMORALISHVILI@GMAIL.COM
M: +995 511 222 442

ფაილი/File: STAIR STEEL_JUKA

პროექტი/Project No 09P23

თარიღი/Date: Mar 02, 2023

სტადია/Status: C.D.

ფურცელი/Drawing No კ - 506

ფორმატი Paper Size A3

მასშტაბი Scale

ნახაზი/Drawing

ფოლადის კიბის კვანძები_1

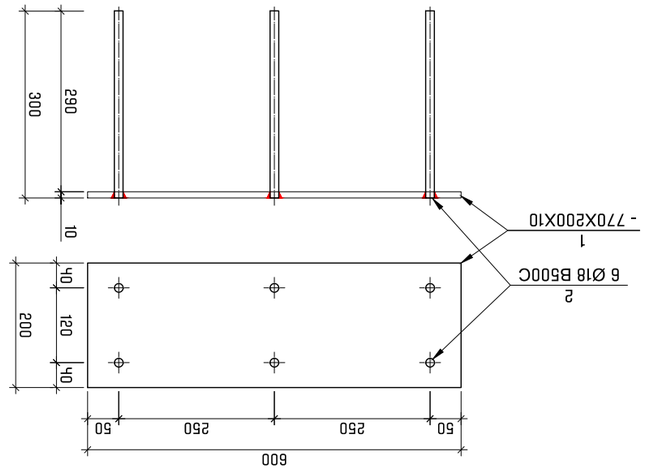

Арматурная сетка С-1
в 1:10

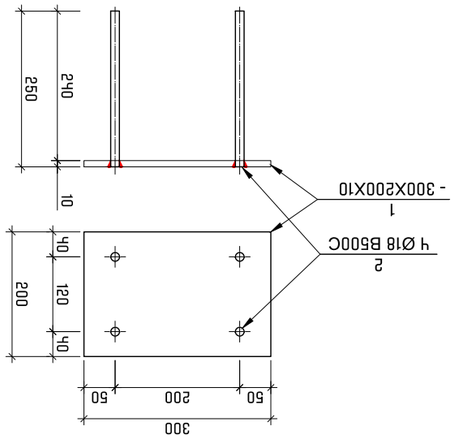

Арматурная сетка С-2
в 1:10

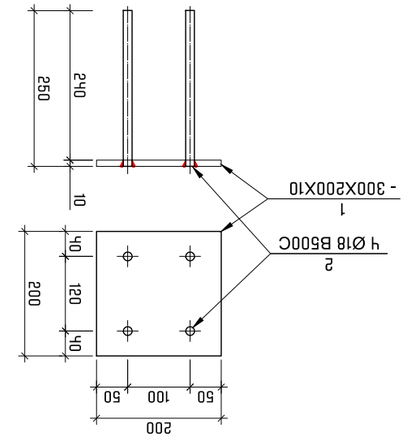

Арматурная сетка С-3
в 1:10

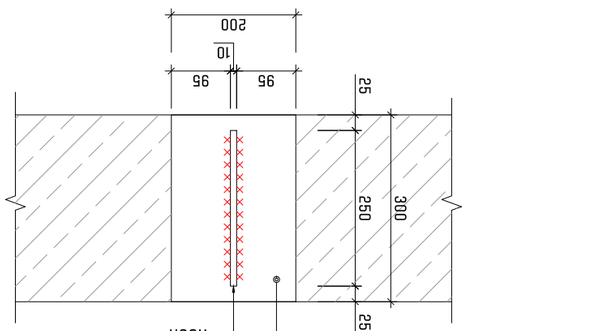
25
95
95
10
200
25
250
300
Ф10 AIII
Ø10 AIII
Ø10 AIII
Ø

ფოლადის მასალის ამოკრეფა

კონსტრუქციის დასახელება	ელემენტის მარკირება		პოზ. #	პროფილი	სტანდარტი	სიგრძე (მმ)	ერთ ელემენტზე			მთლიანად		ფოლადის მარკა
							რაოდენობა (ც.)	სიგრძე (მ.)	წონა (კგ.)	სიგრძე (მ.)	წონა (კგ.)	
რასტანდებელი დეტალების სპეციფიკაცია	ჩ.დ.-1	1 (ც)	1	— 220 X 14	ГОСТ 19903-74	450	1	0.45	10.88	0.45	10.88	Вст3кп2
			2	Ø 18 A500C	ДСТУ 3760-98	300	6	1.80	3.59	1.80	3.59	
	ჩ.დ.-2	1 (ც)	1	— 250 X 20	ГОСТ 19903-74	370	2	0.74	29.05	0.74	29.05	Вст3кп2
			2	Ø 18 A500C	ДСТУ 3760-98	200	4	0.80	1.60	0.80	1.60	
	ჩ.დ.-3	1 (ც)	1	— 235 X 14	ГОСТ 19903-74	250	1	0.25	6.46	0.25	6.46	Вст3кп2
			2	— 220 X 14	ГОСТ 19903-74	250	1	0.25	6.04	0.25	6.04	Вст3кп2
			3	Ø 18 A500C	ДСТУ 3760-98	500	2	1.00	2.00	1.00	2.00	
			4	Ø 18 A500C	ДСТУ 3760-98	140	6	0.84	1.68	0.84	1.68	

DRAFT

საერთო შენიშვნები :

1. ნახაზში შეტანილი ყველა ცვლილება უნდა შეთანხმდეს პროექტის ავტორთან
2. შენობის საპროექტო ნული ±0.00=715.80 აბსოლუტურ ნიშნულს
3. პროექტში ყველა ზომა მოცემულია მილიმეტრებში, ნუშნულები-მეტრებში.

შენიშვნები :

თარიღი Mar 02, 2023 წ.

კორექტირება

№	კორექტირება	თარიღი
1		
2		
3		
4		
5		
6		

მისამართი:

ქ. თბილისი, ბომბორას ქუჩა N8
ს/კ 01.15.06.001.01ა

პროექტის სახელწოდება:

ფუნიკულიორის კაფე

თანამდებობა	გვარი	ხელმოწერა
კონსტრუქტორი	თ. მორალიშვილი	

E: TORNIKEMORALISHVILI@GMAIL.COM
M: +995 511 222 442

ფაილი/File: STAIR STEEL_JUKA

პროექტი/Project No 09P23

თარიღი/Date: Mar 02, 2023

სტადია/Status: C.D.

ფურცელი/Drawing No კ - 508

ფორმატი Paper Size A3

მასშტაბი Scale

ნახაზი/Drawing

კიბის მონ. კედლის და ჩასატანდებელი დეტალების სპეციფიკაცია

ფოლადის მასალის ამოკრეფა

კონსტრუქციის დასახელება	ელემენტის მარკირება		პოზ. #	პროფილი	სტანდარტი	სიგრძე (მმ)	ერთ ელემენტზე			მთლიანად		ფოლადის მარკა
							რაოდენობა (ც.)	სიგრძე (მ.)	წონა (კგ.)	სიგრძე (მ.)	წონა (კგ.)	
ფოლადის კიბე N1-ის ელემენტები	კოჭი	1 (ც)	1	IPN 200	NF A 45-202	დ.ა.	-	-	-	8.20	215.66	Fe e 235
	კუთხ.	1 (ც)	2	80 X 8	ГОСТ 8509-93	დ.ა.	-	-	-	3.00	28.64	Вст3кп2
	ფურც.	1 (ც)	3	170 X 10	ГОСТ 19903-74	200	2	0.40	5.34	0.40	5.34	Вст3кп2
	ფურც.	1 (ც)	4	50 X 10	ГОСТ 19903-74	100	1	0.10	0.39	0.10	0.39	Вст3кп2
	ფურც.	1 (ც)	5	80 X 10	ГОСТ 19903-74	200	1	0.20	1.26	0.20	1.26	Вст3кп2
	ფურც.	1 (ც)	6	40 X 10	ГОСТ 19903-74	200	4	0.80	2.51	0.80	2.51	Вст3кп2
	ფურც.	1 (ც)	7	120 X 10	ГОСТ 19903-74	200	1	0.20	1.88	0.20	1.88	Вст3кп2
	ფურც.	1 (ც)	8	76 X 10	ГОСТ 19903-74	200	1	0.20	1.19	0.20	1.19	Вст3кп2
	ფურც.	1 (ც)	9	100 X 10	ГОСТ 19903-74	130	1	0.13	1.02	0.13	1.02	Вст3кп2
	ფურც.	1 (ც)	10	170 X 10	ГОСТ 19903-74	340	2	0.68	9.07	0.68	9.07	Вст3кп2
	ფურც.	1 (ც)	11	100 X 10	ГОСТ 19903-74	130	2	0.26	2.04	0.26	2.04	Вст3кп2
	ფურც.	1 (ც)	12	75 X 10	ГОСТ 19903-74	300	5	1.50	8.83	1.50	8.83	Вст3кп2
	ფურც.	1 (ც)	13	110 X 10	ГОСТ 19903-74	300	5	1.50	12.95	1.50	12.95	Вст3кп2
	სვეტები ს.-1	19 (ც)	1	160 X 80 X 4	ГОСТ 30245-2003	136	1	0.14	1.98	2.58	37.65	Вст3кп2
			2	88 X 10	ГОСТ 19903-74	440	2	0.88	6.08	16.72	115.50	Вст3кп2
			3	380 X 4	ГОСТ 19903-74	1000	1	1.00	11.93	19.00	226.71	Вст3кп2

საერთო შენიშვნები :

1. ნახაზში შეტანილი ყველა ცვლილება უნდა შეთანხმდეს პროექტის ავტორთან
2. შენობის საპროექტო ნული ±0.00=715.80 აბსოლუტურ ნიშნულს
3. პროექტში ყველა ზომა მოცემულია მილიმეტრებში, ნუშნულები-მეტრებში.

შენიშვნები :

თარიღი Mar 02, 2023 წ.

კორექტირება

№	კორექტირება	თარიღი
1		
2		
3		
4		
5		
6		

მისამართი:

ქ. თბ[illegible], ბომბორას ქუჩა N8 ს/კ 01.15.06.001.01[illegible]

პროექტის სახელწოდება:

ფუნიკულიორის კაფე

თანამდებობა	გვარი	ხელმოწერა
კონსტრუქტორი	თ. მორალიშვილი	

E: TORNIKEMORALISHVILI@GMAIL.COM
M: +995 511 222 442

ფაილი/File: STAIR STEEL_JUKA

პროექტი/Project No 09P23

ფორმატი Paper Size A3

თარიღი/Date: Mar 02, 2023

სტადია/Status: C.D.

მასშტაბი Scale

ფურცელი/Drawing No კ - 509

ნახაზი/Drawing

ფოლადის კიბის სპეციფიკაცია

DRAFT

შპს „მშენ-ექსპერტი +“
A – ტიპის ინსპექტირების ორგანო
მის: ქ. თბილისი, გულარეხის შესახვევი №23
ტელ.: (+995) 595-95-25-22
ს/კ 406304896
GAC – IB – 0350
სსტ ისო/იეკ 17020:2012/2013

აკრედიტაციის მოწმობის №:GAC-IB-0350
ინსპექტირების ანგარიშის №: FT-217/03/23-I217/2
გაცემის თარიღი: “ 15 ” 03 2023 წელი
ინსპექტირების თარიღი: 06.03÷15.03.2023 წელი

ინსპექტირების ობიექტის იდენტიფიკაცია:

ქ. თბილისში, ბომბორას ქ. №8-ში (ს/კ 01.15.06.001.010) მდებარე, ფუნიკულიორის კაფეს შენობის პროექტი

ვამტკიცებ,
დირექტორი _____ ა. ჭიპაშვილი

ინსპექტირების ანგარიში
(ექსპერტიზის დასკვნა)

დამკვეთის იდენტიფიკაცია:	ფიზ.პირი „თორნიკე მორალიშვილი“, პ/ნ 21001038677
ანგარიშის შედგენის საფუძველი:	განაცხადი №217/03/23-I217 (06.03.2023 წ) ხელშეკრულება №C-217/03/23-I217 (06.03.2023 წ)
ინსპექტირების სფერო:	პროექტის კონსტრუქციული ნაწილის ინსპექტირება
ინსპექტირების ამოცანა:	ქ. თბილისში, ბომბორას ქ. №8-ში (ს/კ 01.15.06.001.010) მდებარე, ფუნიკულიორის კაფეს შენობის პროექტის კონსტრუქციული ნაწილის ინსპექტირება.

თბილისი,
2023 წელი

შემადგენლობა

1. ინსპექტირების შემსრულებლები 3
2. ინსპექტირებისათვის წარმოდგენილი მასალები 3
3. გამოყენებული ნორმატიული დოკუმენტები 3
4. კვლევითი ნაწილი 4
5. დასკვნა 8

ინსპექტირების შემსრულებლები

ინსპექტირების შემსრულებლები ინსპექტირების ორგანოს ხელმძღვანელის მიერ გაფრთხილებული და პასუხისმგებელნი ვართ ინსპექტირება გაწარმოოთ მიუკერძოებლობლად, ჯეროვნად ჩავატარით კვლევა და დავიცვათ ინსპექტირების ჩატარების დროს მიღებული ან წარმოქმნილი ნებისმიერი სახის ინფორმაციის კონფიდენციალურობა.

ინსპექტორი: ***ალექსანდრე ნატროშვილი***

წარმოდგენილი მასალები

1. პროექტის კონსტრუქციული ნაწილი (1 ალბომი და მისი შესაბამისი ელექტრონული ვერსია pdf ფორმატში);
2. კონსტრუქციული გაანგარიშება (ელექტრონული ვერსია პროგრამაში Lira-Sapr, რეპორტი–1 ალბომი და შესაბამისი ელექტრონული ვერსია pdf ფორმატში);
2. სამშენებლო მოედნის საინჟინრო-გეოლოგიური კვლევის ანგარიში (1 ალბომი და შესაბამისი ელექტრონული ვერსია pdf ფორმატში);
3. ტოპოგადაღება (ელექტრონული ვერსია dwg ფორმატში);
4. არქიტექტურული ნაწილი (ელექტრონული ვერსია dwg ფორმატში).

გამოყენებული ნორმატიული ლიტერატურა

1. პროექტირების ნორმები, პნ 03.01-09 – "ბეტონისა და რკინაბეტონის კონსტრუქციები";
2. პროექტირების ნორმები, პნ 01.01-09 – "სეისმომედეგი მშენებლობა";
3. პროექტირების ნორმები, პნ 02.01-08 – "შენობებისა და ნაგებობების ფუძეები";
4. პროექტირების ნორმები, პნ 01.05-08 – "სამშენებლო კლიმატოლოგია";
5. სამშენებლო ნორმები და წესები, СНиП 2.01.07-85 – დატვირთვები და ზემოქმედებები;
6. სამშენებლო ნორმები და წესები, СНиП II-23-81* – ფოლადის კონსტრუქციები;
7. სამშენებლო ნორმები და წესები, СНиП II-28-73 – სამშენებლო კონსტრუქციების დაცვა კოროზიისაგან;
8. СНиП III-4-80 – "უსაფრთხოების ტექნიკა მშენებლობაში";
9. MEP-TP-G06.1 – ინსპექტირების მეთოდები და პროცედურები.

კვლევითი ნაწილი

ინსპექტირებაზე წარმოდგენილია ქ. თბილისში, მის.: ბომბორას ქ. №8-ში (ს/კ 01.15.06.001.010) მდებარე, ფუნიკულიორის კაფეს შენობის პროექტის კონსტრუქციული ნაწილი, (კონსტრუქტორი: თ. მორალი'შვილი). საინჟინრო-გეოლოგიური კვლევა ჩატარებულია შპს „კირკიტაძე და კომპანია"- ს მიერ (ინჟინერ-გეოლოგი: თ. კვეტენაძე).

საპროექტო შენობა ორსართულიანია, დამატებით 1 სარდაფის სართულით. ეორე სართულის გადახურვის ფილა აღვისებულია და მასზე ეწყობა საზაფხულო ტერასა.

შენობა კარკასულია. კარკასი ძირითადად შესრულებულია მონოლითური რკინაბეტონის კონსტრუქციებით. ფრაგმენტულად გვხვდება ასევე, ფოლადის კონსტრუქციებიც (შიდა კიბე). მონოლითური რკინაბეტონის კარკასი წარმოდგენილია სვეტებით, კოჭებით (რიგელები), გადახურვის ფილებით და მონოლითური კედლებით. შვეტები წრიული განივკვეთისაა, დიამეტრით 80 სმ. გადახურვის ფილების სისქე შეადგენს 22, 24, 30 სმ-ს. რიგელების განივკვეთის ზომები შეადგენს 30*90(h), 40*90, 80*90, 30*35, 50*120,50*90 სმ-ს. ავაქვს ასევე ცვლადკვეთიანი რიგელებიც (კოჭები), განივკვეთის ზომებით–30*35-90, 40*35-90 და 80*35-90 სმ. მონოლითური რკინაბეტონის კედლების სისქე შეადგენს 25 და 30 სმ-ს. შენობის გარე კიბეების კონსტრუქციები ასევე მონოლითური რკინაბეტონითაა შესრულებული. აღნიშნულ კონსტრუქციებში გამოყენებულია B30 კლასის ბეტონი. არმირება ხორციელდება ცალკეული ღეროებით. გამოყენებულია A500c და A240c კლასის არმატურა.

შენობის შიდა კიბე ფოლადის კონსტრუქციებითაა შესრულებული, ელ. შედუღებით. ლითონის ელემენტების რკინაბეტონის კონსტრუქციებთან კავშირისათვის გამოყენებულია ამ უკანასკნელებში ჩამაგრებული ფოლადის ჩასატანებელი დეტალები.

კარკასის შევსება ხორციელდება მცირე ზომის სამშენებლო ბლოკის არმირებული წყობით.

შენობის საძირკვლები მონოლითური რკინაბეტონისაა, ფილის ტიპის. საძირკვლის ფილის სისქე შეადგენს 50 სმ-ს. საძირკვლის ფილის ქვეშ, სვეტების განთავსების ადგილებში, ეწყობა გრუნტში ჩაღრმავებული რკინაბეტონის ტუმბოები, განივკვეთით 1.0*1.0 მ. საძირკვლის ქვეშ გამოყენებულია ჰიდროსაიზოლაციო ფენა და დაბალმარკიანი ბეტონის (B15) მომზადება, სისქით 10 სმ. საძირკვლის ფილის კონსტრუქციაში გამოყენებულია B30 კლასის ბეტონი. არმირება ხორციელდება ცალკეული ღეროებით. გამოყენებულია A500c და A240c კლასის არმატურა.

ქვაბულის დამუშავებისას, მის ერთ მონაკვეთზე, ფერდობის გასამაგრებლად ეწყობა ხიმინჯების ფარდა (შპუნტი). ხიმინჯები რკინაბეტონისაა, ნაბურღ-ნატენი, სიგრძით 14.0 მ და დიამეტრით 0.8 მ. ხიმინჯების ბიჯი შეადგენს 1.0 მ-ს. მათ თავზე ეწყობა მონოლითური რკინაბეტონის როსტვერკი, განივკვეთის ზომებით 90*60(h) სმ. ხიმინჯების და როსტვერკის კონსტრუქციებში გამოყენებულია B25 კლასის ბეტონი. ხიმინჯების არმირება ხორციელდება შენადუღი კარკასებით, ხოლო როსტვერკის– ცალკეული ღეროებით. გამოყენებულია A500c და A240c კლასის არმატურა.

საძირკვლების ფუძე-გრუნტად, გეოლოგიური კვლევის შედეგებში მოცემული რეკომენდაციების შესაბამისად, მიღებულია კლდოვანი ქანი, ქვიშაქვა (ფენა 3), შემდეგი ფიზიკო-მექანიკური მახასიათებლებით: მზიდუნარიანობა ერთღერძა კუმშვაზე წყალგაჯერებულ მდგომარეობაში – R_c=6.8 მპა; შიგა ხახუნის კუთხე–22.7 გრად.; ხვედრითი შეჭიდულობა–c=1.97 მპა; სიმკვრივე–2.33 გ/სმ3; დრეკადობის მოდული წყალგაჯერებულ მდგომარეობაში–E=1732.1 მპა. გრუნტის წყალი სამშენებლო მოედანზე არ გამოვლენილა. სამშენებლო მოედნის სეისმიურობა შეადგენს 8 ბალს.

ნაგებობა და მისი კონსტრუქციული ელემენტები გაანგარიშებულია როგორც ერთიანი სივრცითი სისტემა, დატვირთვების ძირითად და განსაკუთრებულ თანწყობაზე, I და II ზღვრული მდგომარეობებისათვის. გაანგარიშება ჩატარებულია ელექტრონული საანგარიშო კომპლექსის "Lira-Sapr"-ის მეშვეობით, რისთვისაც დამუშავებულია შენობის ელექტრონული საანგარიშო მოდელი, რომელიც თან ახლავს ექსპერტიზაზე წარმოდგენილ დოკუმენტაციას. საანგარიშო მოდელში გათვალისწინებული დატვირთვების და ზემოქმედებების მნიშვნელობები (მუდმივი, სასარგებლო, თოვლის, ქარის და სეისმიური დატვირთვები) თანხვედრაშია პროექტირების ნორმების მოთხოვნებთან. მოდელი შეესაბამება საპროექტო შენობის კონსტრუქციულ სქემას. პროექტით შერჩეული კონსტრუქციული ელემენტების განივკვეთები და მათი სიმტკიცის მახასიათებლები შესაბამისობაშია გაანგარიშების შედეგებთან და უზრუნველყოფენ ნაგებობის სიმტკიცესა და მდგრადობას მოსალოდნელ (ნორმებით განსაზღვრულ) დატვირთვებსა და ზემოქმედებებზე.

წარმოდგენილი საპროექტო დოკუმენტაციის მიმართ გაიცა შუალედური ინსპექტირების ანგარიში № FT-217/03/23-I217/1 შემდეგი შენიშვნებით:

1. ფურცელი კ-003– „განმარტებითი ბარათი."

– დაშვებულია მექანიკური შეცდომა. კერძოდ, სამშენებლო მოედნის გეოლოგიურ პირობებში (პ. 2.1) მითითებულია ფუძე-გრუნტად გამოყენებული კლდოვანი ქანის (უნდა იყოს "ქვიშაქვა", ნაცვლად "ქვიშნარი"-სა) მახასიათებლები, რომლებიც ემთხვევა გეოლოგიური კვლევის ანგარიშში მოცემულ სიდიდეებს. ამავე დროს, ამავე პუნქტში, ქვემოთ, გვხვდება რეკომენდებული სხვა გრუნტის მახასიათებლებიც (სიმკვრივე 2.0 გ/სმ3, დეფ. მოდული 400 კგძ/სმ2 და ა.შ.). ეს ჩანაწერი ალბათ ამოსაღებია განმარტებითი ბარათიდან. იმ შემთხვევაში, თუ აქ მითითებულია ქვაბულის შეფსებისათვის რეკომენდირებული გრუნტის მახასიათებლები, მაშინ გაუგებრობის თავიდან ასაცილებლად, მახასიათებლებთან ერთად, უნდა მიეთითოს ამ გრუნტის დანიშნულება და ასევე მისი სახეობაც (მაგ.: "ქვიშა-ხრეშოვანი გრუნტი", "კენჭნარი გრუნტი" ან სხვ.);

2. ფურცელი კ-100– „ქვაბულის გეგმა."

– დაშვებულია მექანიკური შეცდომა. კერძოდ, ნახაზზე ხიმინჯების მწკრივში ნაჩვენებია 10 ცალი ხიმინჯი, ხოლო მარკირებაზე მათი რაოდენობა მითითებულია 9 ცალის ოდენობით. 9 ცალი ფიგურირებს ასევე კ-102 ფურცელზე მოყვანილ ჭრილზე და კ-104 ფურცელზე მოცემულ სპეციფიკაციაში. ამავე დროს, კ-103 ფურცელზე მოცემული ხიმინჯის ნახაზის სათაურში რაოდენობა მითითებულია 8 ცალის ოდენობით. აუგებრობის თავიდან ასაცილებლად, საჭიროა აღნიშნულ ფურცლებზე მოცემულ ინფორმაციებს შორის დაშყარდეს შესაბამისობა;

3. ფურცლები კ-102, 103, 104 – ქვაბულის ჭრილი B-B", "ხიმინჯის კარკასი...", "...სპეციფიკაციები".

– იხ. შენიშვნა 2 (ხიმინჯების რაოდენობასთან დაკავშირებით)

4. ფურცელი კ-106– "ტუმბოს კარკასის მოწყობა".

– მოცემული ნახაზი წინააღმდეგობაში მოდის კ-101 და კ-102 ფურცლებზე ნაჩვენებ A-A და B-B ჭრილებთან. აღნიშნულ ჭრილებზე, საძირკვლის ფილა განთავსებულია კლდოვან გრუნტზე (ფენა 3), რაც შეესაბამება გეოლოგიურ დასკვნაში მოცემულ რეკომენდაციებს და ასევე "განმარტებით ბარათში" მითითებულ აღწერილობას. ამ მოსაზრებით, კ-106 ფურცელზე მოცემული ტუმბოს მოწყობის სქემა გაუგებარია.

სამწუხაროდ, ჩვენს მიერ ვერ იქნა გადამოწმებული სამრკლის ფილის დამყარების დონეზე კლდოვანი გრუნტის (ფენა 3) გავრცელების საკითხი, ვინაიდან ტოპოგადაღებასა და აქედან გამომდინარე შენობის ჭრილებზე მოცემული მიბმის ვერტიკალური ნიშნულები არ ემთხვევა გეოლოგიურ დასკვნაში მოცემულ მიწის ზედაპირის (და აქედან გამომდინარე გეოლოგიური სვეტების და ჭრილების) ნიშნულებს. საჭიროა აღდგეს შესაბამისობა გეოლოგიურ დასკვნაში, განმარტებით ბარათში, კ-101, 102 ფურცლებზე და განხილულ ფურცელზე (კ-106) ფურცელზე მოცემულ დაფუძნების პირობებს შორის და მკაფიოდ და ცალსახად იქნას ისინი აღწერილი;

5. ფურცლები კ-506, 507, "ფოლადის კიბის კვანძები".

– ფოლადის კიბის კვანძები მწირედ არის მოცემული. მათზე არ იძებნება კ-509 ფურცელზე მოყვანილ შესაბამის სპეციფიკაციაში მოცემული პოზიციები.

ზემოთ ჩამოთვლილი შენიშვნები გათვალისწინებული იქნა ავტორების მიერ და წარმოდგენილია შენიშვნების მიხედვით გაკორექტირებული პროექტი. წარმოდგენილი პროექტის მიმართ ინსპექტირებას პრეტენზია არ გააჩნია და ეძლევა დადებითი შეფასება.

კორექტირებული საპროექტო დოკუმენტაცია თან ერთვის მოცემულ დასკვნას ელ. ვერსიით.

დასკვნა

ქ. თბილისში, მის.: ბომბორას ქ. №8-ში (ს/კ 01.15.06.001.010) მდებარე, ფუნიკულიორის კაფეს შენობის პროექტის კონსტრუქციული ნაწილი, რომელიც დაკორექტირდა ინსპექტორის შენიშვნების მიხედვით, შესაბამისობაშია მოქმედ ნორმატიული დოკუმენტების მოთხოვნებთან და ეძლევა დადებითი შეფასება.

იხ. კვლევითი ნაწილი.

ინსპექტირების ანგარიში შეადგინა:
ინსპექტორი: /ა. ნატროშვილი /

ინსპექტირების ანგარიში ტექნიკურად გადაამოწმა:
ტექნიკური მენეჯერი,
პროფესორი: /მ. წიქარიშვილი/

ინსპექტირების ანგარიში ადმინისტრაციულად გადაამოწმა:
ინსპექტირების ორგანოს ხელმძღვანელი: /ა. ჭიპაშვილი/

პასუხები საექსპერტო დასკვნაზე

ქ. თბილისი, ბომბორას ქუჩა N8, კაფის პროექტის კონსტრუქციულ ნაწილზე

#	შენიშვნა	#	პასუხი
1	ფურცელი კ-003 – „განმარტებითი ბარათი	1	შენიშვნა მიღებულია, გასწორებულაი გრუნტის სახელწოდება
2	ფურცელი კ-100 - ქვაბულის გეგმა	2	შენიშვნა მიღებულია, გასწორებულია ხიმინჯების რაოდენობა.
3	ფურცელი კ-102, 103, 104 - ქვაბულის ჭრილი B-B	3	შენიშვნა მიღებულია და გასწორებულია ნახაზები
4	ფურცელი კ-106, ტუმბოს კარკასის მოწყობა	4	შენიშვნა მიღებულია; გასწორდა ტუმბოს მოწყობის ნახაზი და შეესაბამება ქვაბულის ჭრილებს. რაც შეეხება ტოპოს და გეოლოგიის ნიშნულებს, ტოპო თავიდან გაკეთდა და დაზუსტდა ნიშნულები.
5	ფურცელი კ-506, 607. ფოლადის კიბის კვანძები	5	მიღებულია შენიშვნა, ჩასწორდა სპეციფიკაცია. (ფოლადის კიბის ნახაზები შესრულებულია ფურცლებისგან აწყობილი კიბისათვის. მშენებლობის დასრულების შემდეგ ინტერიერის დიზაინის მიხედვით დაზუსტდება და დაამზადდება ფოლადის ქარხანაში. მოცულობები ხარჯთაღრიცხვისთვის არის ჩადებული.)

ფუნიკულიორის კაფე

კონსტრუქციული ნაწილი

სამშენებლო დიკუმენტაცია C.D.

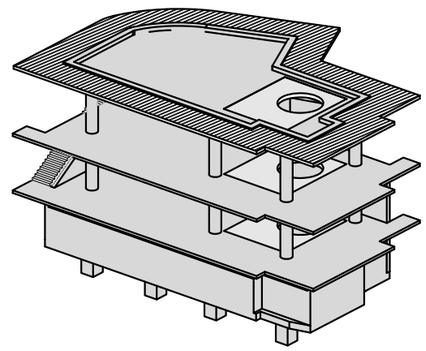

Mar, 2023

ქ. თბილისი, ბომბორას ქუჩა N8

საკადასტრო კოდი: 01.15.06.001.010

ფუნიკულიორის კაფე

კონსტრუქციული ნაწილი

სამშენებლო დოკუმენტაცია C.D.

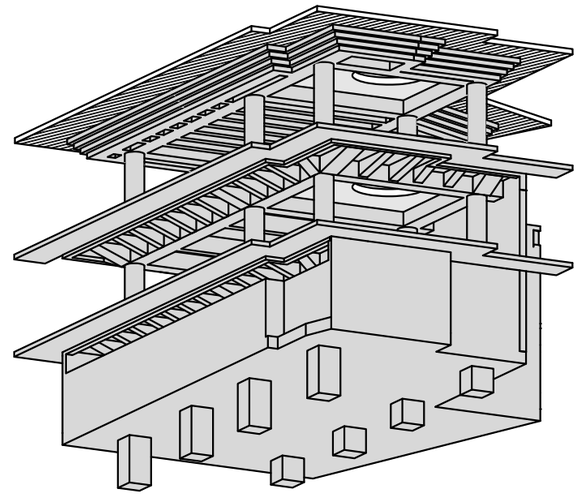

3D საილუსტრაციო

კონსტრუქტორი თ. მორალიშვილი

M: +995 511 222 442
E: TORNIKEMORALISHVILI@GMAIL.COM

Project Number: 09P23
TBILISI, GEORGIA; 2023 YEAR

Mar 14, 2023

ნახაზების ჩამონათვალი

ნახაზების დასახელება	ფურცელი
ნახაზების ჩამონათვალი	კ - 001
პირობითი აღნიშვნები	კ - 002
განმარტებითი ბარათი	კ - 003
მასალის ამოკრეფა საერთო ხარჯი	კ - 004
3D ხედები	კ - 005
ქვაბულის გეგმა	კ - 100
ქვაბულის ჭრილი A-A	კ - 101
ქვაბულის ჭრილი B-B	კ - 102
ხიმინჯის კარკასი ხ.კ.-1 კვეთი 1-1 როსტვერკი რ.-1	კ - 103
ქვაბულის ხიმინჯების და როსტვერკის სპეციფიკაცია	კ - 104
ტუმბოების საყალიბე გეგმა	კ - 105
ტუმბოს კარკასის მოწყობა	კ - 106
ტუმბო ტ.-1	კ - 107
ტუმბო ტ.-2	კ - 108
-7.700 ნ.-ზე საძირკვლის ფილის საყალიბე გეგმა	კ - 109
-7.700 ნ.-ზე საძ. ფილის არმირების გეგმა ქვედა შრე X მიმართ.	კ - 110
-7.700 ნ.-ზე საძ. ფილის არმირების გეგმა ქვედა შრე Y მიმართ.	კ - 111
-7.700 ნ.-ზე საძ. ფილის არმირების გეგმა ზედა შრე X მიმართ.	კ - 112
-7.700 ნ.-ზე საძ. ფილის არმირების გეგმა ზედა შრე Y მიმართ.	კ - 113
-7.700 ნ.-ზე საძირკვლის ფილის განივი არმირების გეგმა	კ - 114
-7.700 ნ.-ზე საძირკვლის ფილიდან ნაშვერების გეგმა	კ - 115
საძირკვლის ფილის კვეთი 1-1 2-2 3-3 & 4-4	კ - 116
სვეტის ნაშვერების კვანძი - I	კ - 117
განივი არმირების განაწილების ფრაგმნებტი	კ - 118
განივი არმირების განაწილების კვვეთი	კ - 119
საძირკვლის ფილის სპეციფიკაცია & ესკიზი	კ - 120
მონოლითური კედელი მ.კ.-1	კ - 121
მონოლითური კედელი მ.კ.-2	კ - 122
მონოლითური კედელი მ.კ.-3	კ - 123
მონოლითური კედელი მ.კ.-4	კ - 124
მონოლითური კედელი მ.კ.-5	კ - 125
-4.100 ნ.-ზე გადახურვის ფილის საყალიბე გეგმა	კ - 200
-4.100 ნ.-ზე გად. ფილის არმირების გეგმა ქვედა შრე X მიმთულება.	კ - 201
-4.100 ნ.-ზე გად. ფილის არმირების გეგმა ქვედა შრე Y მიმთულება.	კ - 202
-4.100 ნ.-ზე გად. ფილის არმირების გეგმა ზედა შრე X მიმთულება.	კ - 203
-4.100 ნ.-ზე გად. ფილის არმირების გეგმა ზედა შრე Y მიმთულება.	კ - 204
0.000 ნ.-ზე გადახურვის ფილის საყალიბე გეგმა	კ - 205
0.000 ნ.-ზე გად. ფილის არმირების გეგმა ქვედა შრე X მიმთულება.	კ - 206
0.000 ნ.-ზე გად. ფილის არმირების გეგმა ქვედა შრე Y მიმთულება.	კ - 207
0.000 ნ.-ზე გად. ფილის არმირების გეგმა ზედა შრე X მიმთულება.	კ - 208
0.000 ნ.-ზე გად. ფილის არმირების გეგმა ზედა შრე Y მიმთულება.	კ - 209
4.700 ნ.-ზე გადახურვის რიგელების მარკირების გეგმა	კ - 210
4.700 ნ.-ზე გადახურვის ფილის საყალიბე გეგმა	კ - 211
4.700 ნ.-ზე გად. ფილის არმირების გეგმა ქვედა შრე X მიმთულება.	კ - 212
4.700 ნ.-ზე გად. ფილის არმირების გეგმა ქვედა შრე Y მიმთულება.	კ - 213
4.700 ნ.-ზე გად. ფილის არმირების გეგმა ზედა შრე X მიმთულება.	კ - 214
4.100 ნ.-ზე გად. ფილის არმირების გეგმა ზედა შრე Y მიმთულება.	კ - 215

ფილის კვეთი 1-1 2-2 3-3 4-4 5-5 & 6-6	კ - 216
გადახურვის ფილის კვეთი 7-7; 8-8 & E-E	კ - 217
ფილის კვეთი A-A & B-B	კ - 218
ფილის კვეთი C-C & D-D	კ - 219
გადახურვის ფილის სპეციფიკაცია & ესკიზი	კ - 220
-7.700 ნ.-ზე მონოლითური სვეტებისა განლაგების გეგმა	კ - 300
მონოლითური სვეტი მ.ს.-1	კ - 301
-4.100 ნ.-ზე მონოლითური სვეტებისა განლაგების გეგმა	კ - 302
მონოლითური სვეტი მ.ს.-2	კ - 303
0.000 ნ.-ზე მონოლითური სვეტებისა განლაგების გეგმა	კ - 304
მონოლითური სვეტი მ.ს.-3	კ - 305
-4.100 ნ.-ზე მონ. რიგელების ქვედა შრის დამატ. არმირების სქემა	კ - 400
-4.100 ნ.-ზე მონ. რიგელების ზედა შრის დამატ. არმირების სქემა	კ - 401
0.000 ნ.-ზე მონ. რიგელების ქვედა შრის დამატ. არმირების სქემა	კ - 402
0.000 ნ.-ზე მონ. რიგელების ზედა შრის დამატ. არმირების სქემა	კ - 403
4.700 ნ.-ზე მონ. რიგელების ქვედა შრის დამატ. არმირების სქემა	კ - 404
4.700 ნ.-ზე მონ. რიგელების ზედა შრის დამატ. არმირების სქემა	კ - 405
მონოლითური რიგელის რიგელების დაარმირების ტიპიური ფრაგმენტი	კ - 406
რიგელის რიგელთან შეერთების კვანძი	კ - 407
მონოლ. რიგელი მ.რ.- 1; კვეთი A-A & B-B	კ - 408
მონოლ. რიგელი მ.რ.-2; 3 & 4	კ - 409
მონოლ. რიგელი მ.რ.-5	კ - 410
მონოლ. რიგელი მ.რ.-6 & 7	კ - 411
მონოლ. რიგელი მ.რ.-8	კ - 412
კონსტრქუციის ჩარჩო 1 ღერძის გასწვრივ	კ - 413
კონსტრქუციის ჩარჩო 2 ღერძის გასწვრივ	კ - 414
კონსტრქუციის ჩარჩო A ღერძის გასწვრივ	კ - 415
კონსტრქუციის ჩარჩო B ღერძის გასწვრივ	კ - 416
კონსტრქუციის ჩარჩო C ღერძის გასწვრივ	კ - 417
მონოლითური რიგელების სპეციფიკაცია & ესკიზი	კ - 418
მონოლითური რიგელების სპეციფიკაცია	კ - 419
გარე მონოლითრი კიბის გეგმა	კ - 500
კიბის ჭრილი A-A	კ - 501
კვანძი I II & III	კ - 502
კიბის ესკიზი & სპეციფიკაცია	კ - 503
ფოლადის შიდა კიბის გეგმა	კ - 504
ფოლადის კიბის ჭრილი	კ - 505
ფოლადის კიბის კვანძები_1	კ - 506
ფოლადის კიბის კვანძები_2	კ - 507
კიბის მონ. კედლის და ჩასატანდებელი დეტალების სპეციფიკაცია	კ - 508
ფოლადის კიბის სპეციფიკაცია	კ - 509
ფილაში ფიქსატორების მოწყობის ნახაზი	კ - 800
კედლების ანტისეისმური არმირების სქემა	კ - 801
კედლების ანტისეისმური არმირების სქემა II	კ - 802
ზღუდარის სამონტაჟო ფრაგმენტი	კ - 803

საერთო შენიშვნები :

1. ნახაზში შეტანილი ყველა ცვლილება უნდა შეთანხმდეს პროექტის ავტორთან
2. შენობის საპროექტო ნული ±0.00=715.80 აბსოლუტურ ნიშნულს
3. პროექტში ყველა ზომა მოცემულია მილიმეტრებში, ნუშნულები-მეტრებში.

შენიშვნები :

თარიღი Mar 14, 2023 წ.

კორექტირება

№	კორექტირება	თარიღი
1		
2		
3		
4		
5		
6		

მისამართი:

ქ. თბილისი, ბომბორას ქუჩა N8

ს/კ 01.15.06.001.010

პროექტის სახელწოდება:

ფუნიკულიორის კაფე

თანამდებობა	გვარი	ხელმოწერა
კონსტრუქტორი	თ. მორალიშვილი	

E: TORNIKEMORALISHVILI@GMAIL.COM

M: +995 511 222 442

ფაილი/File: LIST OF DWG

პროექტი/Project No 09P23

თარიღი/Date: Mar 14, 2023

სტადია/Status: C.D.

ფურცელი/Drawing No კ - 001

ფორმატი Paper Size A3

მასშტაბი Scale

ნახაზი/Drawing

ნახაზების ჩამონათვალი

პირობითი აღნიშვნები:
General Legend:

- არსებული კონსტრუქცია
- Existing Wall

- დასაშლელი კონსტრუქცია
- Demolition Wall

- კვეთი ბეტონის ელემენტზე
- Section on concrete element

- კვეთი რკ.ბ. ელემენტზე
- Section on r.c. element

- მონოლითური რკ.ბეტონის ელემენტი (კონსტრუქცია)
- Monolitic r.c. element (Structural)

- ბლოკის წყობა
- Block Masonry

- აგურის წყობა
- Brick Masonry

- ბეტონის მომზადება
- Concrete Preparation

- ქვიშა
- SAND

- ხვინჭა
- Ballast

- ღორღი
- Gravel

- გრუნტი
- Soil

- ნაყარი გრუნტი
- Filled soil

- ძირითადი ქანი
- Main rock

- ჰიდროიზოლაცია
- Waterproofing

- გრუნტიზე მოწყობილი ფილა

- დამატებითი არმირების განაწილება

- პოლიეთილენის ფენა
- Polyethylene layer

- ქვაბულის ფერდი
- Trench side

- დაბეტონების დონე
- Pouring Level

- "ქარხნული" შედუღება
- "Factory" Welding

- ადგილობრივი შედუღება
- Local Welding

22 / [8]
- ნაშვერების პოზიცია
- Dowels Position
- ნაშვერების რაოდენობა
- Dowels Quantity

h_0 / h_1
- მანძილი ფილიდან ღიობამდე
- Distance From the Slab to the Openings
- ღიობის სიმაღლე
- Opening Height

-1.10
- კედლის ზედაპირის ნიშნული
- Wall top level

3.100
- ელემენტის კონსტრუქციული ნიშნული
- Structural level of the element

-2.70 / (427.85)
- საპროექტო ნიშნული
- Design Level
- აბსოლიტური ნიშნული
- Elevation (Height above mean sea level)

415.60 / 422.25
- წითელი ნიშნული
- Red Level
- შავი ნიშნული
- Black Level

30(50)
- კვეთში ეს აღნიშვნა მუთითებს, რომ ურთიერთგადამკვეთ რიგელებს აქვთ სხვადასხვა სისქის (ბეტონის) დაბეტონების ზონა
- This legend in section mentions that beams have diffenrent concrete coat thickness

2 — 2
- ჭრილი ან კვეთის დასახელება
- Section Name
- ფურცლის ნომერი
- Sheet Number

II / კ - 100
- კვანძის ნომერი
- Detail Number
- ფურცლის ნომერი
- Sheet Number

არმატურის აღნიშვნა:
Rebar Marking:

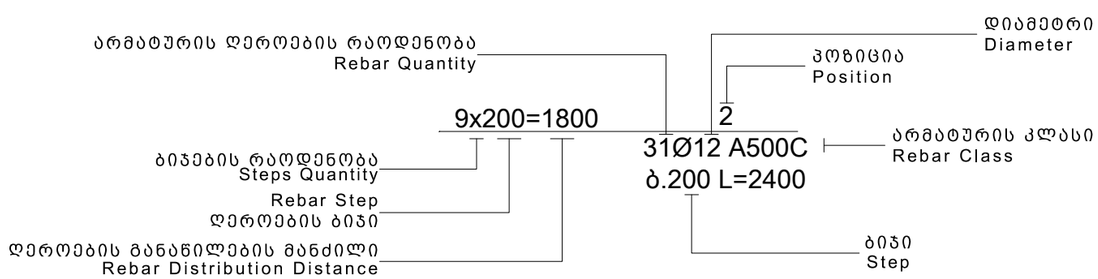

აბრივიატურა
List of Abbreviations

დ.ა. C.O.S.	- დაიჭრას ადგილზე - Cut on Site
დაზ.ა. V.S.	- დაზუსტდეს ადგილზე - Verify on Site
მ.ს. C.	- მონოლითური სვეტი - Column
მ.რ. BM.	- მონოლითური რიგელი - Reinforced Concrete Beam
ს.დ. SH.W.	- სიხისტის დიაფრაგმა - Shear wall
მ.კ. R.C.W.	- მონოლითური კედელი - Reinforced Concrete wall
რ.კ. G.B.	- რანდკოჭი (ან როსტვერკის კოჭი) - Ground Beam
ხ. P.	- ხიმინჯი - Pile
წ.ს. S.F.	- წერტილოვანი საძირკველი - Spread Footing
ლ. საძ. C.F.	- ლენტური საძირკველი - Continuous Footing
ა.მ.კ. B.S.C.	- არმატურის მოც. კარკასი - Bar Space Cage
ხ.კ. P.R.C.	- ხიმინჯის კარკასი - Pile Reinforcement Cage
კ. C.R.	- კარკასი (სიბრტყითი) - Cage of Reinforcement
ბადე (ბ. -) MESH	- არმატურის ბადე - Rebar Mesh
პარაპეტი U.	- პარაპეტი - Upstand
ლ.ს. ST.C.	- ლითონის სვეტი - Steel Column
ლ.მ.კ. ST.G.	- ლითონის მთავარი კოჭი - Steel Girder
ლ.კ. ST.B.	- ლითონის კოჭი - Steel Beam
ლ.წ. ST.T.	- ლითონის წამწე - Steel Truss
ლ.ვ.კ. ST.V.B.	- ლითონის ვერტიკალური კავშირი - Steel Vertical Bracing
ლ.ჰ.კ. ST.H.B.	- ლითონის ჰორიზონტალური კავშირი - Steel Horizontal Bracing
შ.კ. C.B.	- შედგენილი კოჭი - Composite Beam
ჩ.დ. E.P.	- ჩასატანებელი დეტალი - Embedded Part

სამშენებლო ფაზების აბრივიატურა
Construction phases abbreviations

Schematic Design
სქემატური დიზაინი - (S.D.)

Design Development
დიზაინის განვითარების სტ. - (D.D.)

Tender Documentation
სატენდერო დოკუმენტაცია - (T.D.)

Construction Documents
სამშენებლო დოკუმენტაცია - (C.D.)

Project Approval
სანებართვო დოკუმენტაცია - (P.A.)

Construction Phase
მშენებლობის ფაზა (ზედამხედველობა) - (C.P.)

საერთო შენიშვნები :

1. ნახაზში შეტანილი ყველა ცვლილება უნდა შეთანხმდეს პროექტის ავტორთან
2. შენობის საპროექტო ნული ±0.00=715.80 აბსოლუტურ ნიშნულს
3. პროექტში ყველა ზომა მოცემულია მილიმეტრებში, ნუშნულები-მეტრებში.

შენიშვნები :

თარიღი Mar 14, 2023 წ.

კორექტირება

№	კორექტირება	თარიღი
1		
2		
3		
4		
5		
6		

მისამართი:

ქ. თბილისი, ბომბორას ქუჩა N8

ს/კ 01.15.06.001.010

პროექტის სახელწოდება:

ფუნიკულიორის კაფე

თანამდებობა	გვარი	ხელმოწერა
კონსტრუქტორი	თ. მორალიშვილი	

E: TORNIKEMORALISHVILI@GMAIL.COM

M: +995 511 222 442

ფაილი/File: LEGEND

პროექტი/Project No 09P23

თარიღი/Date: Mar 14, 2023

სტადია/Status: C.D.

ფურცელი/Drawing No კ - 002

ფორმატი Paper Size A3

მასშტაბი Scale

ნახაზი/Drawing

პირობითი აღნიშვნები

1. ზოგადი

- ობ. მისამართი - ქ. თბილისი, ბომბორას ქუჩა N8 (ს.კ. 01.15.06.001.010)
- არქიტექტურული ნაწილი - NS Studio
- საინჟინრო გეოლოგია - შპს "პირკიტაძე და კომპანია"
- დამკვეთი - ირაკლი ხიტირი
- საინჟინრო გეოლოგია და დაფუძნების პირობები, ქვაბული

2.1 საძირკვლის ფუძედ მიჩნეული გრუნტის მახასიათებლები:

- დასახელება - ფენა N3 - კლდოვანი ქანი ქვიშაქვა;
- საანგარიშო წინაღობა Rc=111.00 კგძ/სმ²; (1110.00 ტ/მ²);
- კუთრი წონა ρ=2.33 ტ/მ³;
- დრეკადობის მოდული E=1732.10 მპა;
- შიგა ხახუნის კუთხე φ=22.7°;
- კუთრი შეჭიდულობა C=1.97 მპა;
- დასკვნა - მშენებლობისთვის გამოყოფილ უბანზე და მის ირგვლივ არ აღინიშნება საშიში გეოლოგიური პროცესები და მათი ჩასახვა არც მომავალშია მოსალოდნელი, იგი იმყოფება დამაკმაყოფილებელ საინჟინრო-გეოლოგიურ პირობებში;
- გრუნტის კატეგორია სეისმური თვისებების მიხედვით - II (პნ 01.01.-09 ცხ.#1);
- გრუნტის წყალი - არ გამოვლენილა.
- ქვაბული - ქვაბულის სამუშაოები, როგორც ხიმინჯის მწკრივი ასევე ქანობით ფერდის დამუშავება ცდება საკადასტრო საზღვრებს; შეთახმებულ იქნას შესაბამის სამსახურთან / პირებთან;

3. უსაფრთხოება

- მშენებლობის პროცესი წარიმართოს საქართველოს მთავრობის 2007 წლის 28 მარტის #62 დადგენილების მოთხოვნების შესაბამისად და მკაცრად იქნას დაცული უსაფრთხოების წესები.

4. მასალები

- მასალების ანტიკოროზიული და ხანძარსაწინააღმდეგო დაცვა - შესრულდეს ნორმების СНиП 2.01.02-85* და СНиП 2.03.11-85 მოთხოვნების შესაბამისად;
- ბეტონი - შენობის მზიდ კონსტრუქციებში გამოყენებულია ბეტონი კლასით - B25, საძირკვლის ქვეშ გამოყენებულია ბეტონის მომზადება B15 (ГОСТ 25192 - 2012);
- არმატურა - შენობის რკ.ბეტონის ელემენტებში გამოყენებულია არმატურა კლასით - A500C; A240C. (ДСТУ 3760-98); (საანგ. წინაღობა გაჭიმვაზე R_s=500 მპა)
- საკედლე და სატიხრე მასალა - შენობის კონტურზე კედლების შევსება მოხდება მსუბუქი სამშენებლო ბლოკებით მარკით არანაკლებ M 50-ისა, მოცულობითი წონით არაუმეტეს 1200 კგ./მ³. ქვიშა-ცემენტის ხსნარზე, მარკით არანაკლებ M 50-ისა; წყობის ღერძულ გაჭიმვაზე დროებითი წინაღობის (ნორმალური შეჭიდულობის) სიდიდე უნდა იყოს არანაკლებ 1.2კგ.ძ/სმ²-სა
- ჰიდროიზოლაცია - შენობის ონსტრუქციები რომლებიც შეხებაში არის გრუნტთან დაიფაროს ჰიდროსაიზოლაციო შრით, (ჰიდროიზოლაციის ტიპი განისაზღვროს დამკვეთთან შეთანხმებით);
- სამშენებლო მასალების ხარისხის კონტროლი:
  - სამშენებლო მოედანზე აუცილებელია განხორციელდეს სამშენებლო მასალების სისტემატური კონტროლი. მშენებლობაზე შემოზიდულ მასალებს თან უნდა ახლდეს მწარმოებლის ხარისხის დამადასტურებელი დოკუმენტი (პასპორტი) რომელშიც მითითებული იქნება ტექნიკური მახასიათებლები, მაგ: მასალის სიმტკიცის ზღვარი, ყინვამედეგობის მაჩვენებელი და სხვა.
  - ბეტონის სამუშაოების წარმოებისას მშრალი და ცხელი კლიმატის პირობებში 25°C-ზე მეტი ჰაერის ტემპერატურისა და 50%-ზე ნაკლები ფარდობითი ტენიანობისას გამოყენებულ იქნას ცემენტები, რომელთა სამარკო სიმტკიცე არანაკლებ 20%-ით სჭარბობს ბეტონის საპროექტო მარკას.
  - ახლადჩაწყობილი ბეტონი დაცული უნდა იქნას მექანიკური დაზიანებისგან (და/ან ზემოქმედებისგან), მზის სხივების პირდაპირი მოხვედრისგან, ყინვისგან, ქარისგან. პროექტში მითითებული სიმტკიცის 75%-ის მიღწევამდე ბეტონის სტრუქტურა ადვილად იმსხვრევა, აქედან გამომდინარე აღნიშნული სიმტკიცის მირწევამდე აუცილებელია მკაცრად დაცული იქნას ტემპერატურის და ტენიანობის რეჟიმი;

5. კლიმატოლოგია და დატვირთვები

- ჩაყინვის სიღრმე - 0.00 მ (პნ 01.05-08);
- ქარი - W_0 = 48 გკ/მ² (პნ 1.0508);
- თოვლი - q = 50 კბ/მ² (პნ 01.0508);
- სტატიკური მუდმივი - გადახურვის ფილა - 450 კგ/მ²; სახურავი - 350 კგ/მ²
- სტატიკური დროებითი - გადახურვის ფილა - 360 კგ/მ²; აივანი - 240 კგ/მ²; სახურავი - 360 კგ/მ² ;
- სეისმურობა - საქართველოს ტერიტორიის სეისმური საშიშროების რუქის მიხედვით ქ. თბილისი, ბომბორას ქუჩა N8 იმყოფება 8 ბ. სეისმურ ზონაში (სკალა MSK64), ჰორიზონტალური აჩქარება - 0.16 (სეისმურობის კოეფიციენტი);

6. მათ. მოდელირება (გაანგარიშება)

- «Lira - САПР 2021» პროგრამული კომპლექსის მეშვეობით, სასრული ელემენტების მეთოდის საფუძველზე. შენობის საანგარიშო მოდელი შედგენილია არქიტექტურული ნახაზების მიხედვით.
- გაანგარიშებაში მიღებულია შემდეგი დატვირთვები:
  - სტატიკური მუდმივი;
  - სტატიკური დროებითი ხანმოკლე;
  - სეისმური X მიმართულება;
  - სეისმური Y მიმართულება;
  - სეისმური Z მიმართულება;
  - სეისმური 45^0 მიმართულება;
  - სეისმური 135^0 მიმართულება;
- გათვალისწინებულია საკუთარი რხევების 15 ფორმა.
- სეისმური ზემოქმედების ანგარიშისას მასების მონაწილეობის ფაქტორი შეადგენს 65-67%;
- შენობის საკუთარი რხევის პერიოდები: T1=0.41 წმ. T2=0.36 წმ. T3=0.25 წმ.;
- საძირკვლის ძირზე საშუალო წნევა საანგარიშო დატვირთვათა ძირითადი შეხამებისას შეადგენს - 500.00 ტ;

7. შენობის აღწერილობა

- პირობითი საპროექტო ნიშნული 0.00 - არის პირველი სართულის იატაკის დონე და შეესაბამება აბსოლუტურ ნიშნულს გეგმებზე 715.80
- კონსტრუქციული სქემა - შენობა ხისტკვანძებიან მონოლითური რკ.ბეტონის ჩარჩო-კავშიროვან სისტემას წარმოადგენს;
- სართულიანობა - 3 სართული, გააჩნია 2 სართ. სარდაფი და ტერასა;
- შენობის მიახლოებითი გაბარიტული ზომები - 7.07X16.415 მ. (ღერძებში), გეგმაში მართკუთხედი ფორმის;

საძირკველი - მონოლითური მთლიანკვეთიანი საძირკვლის ფილა, სისქით 50 (h) სმ; ასევე სვეტების ქვეშ ფილას გააჩნია ჩაღმავებები (ტუმბოები) კვეთით - 100X100 სმ;

- კონსტრუქციული ელემენტები (სართ. გადახურვის ფილა, სვეტი, რიგელი, ა.შ.)
  - სართულშუა გადახურვის ფილა - 20; 30 & 22 სმ.
  - რიგელები - 30X90; 40X90; 80X90; 30X35; 50X120; 50X90; ცვლად-კვეთიანი 30X35÷90; 40X35÷90 & 80X35÷90 (h) სმ.
  - სვეტები - Ø 80 სმ.
  - კიბე - მონოლითური საფეხურები, მარში სისქით 18, სმ.; შიდა ფოლადის ფურცლებისგან შემდგარი კიბე
  - სახურავი - შენობის სახურავს წარმოადგენს ე.წ. ბრტყელი გადახურვა რომელიც მოწყობილია 2 დონეზე;

შენიშვნები

- საძირკვლის ფუძე აუცილებელია მიიღოს ინჟ. გეოლოგმა.
- მიწის სამუშაოთა წარმოებისას დაცული უნდა იყოს СНиП 3.02.01-87 ЗЕМЛЯНЫЕ СООРУЖЕНИЯ,ОСНОВАНИЯ И ФУНДАМЕНТЫ 10.1÷10.5 პუნქტების მოთხოვნები;
- შენობის ღერძების დაკვალვა განხორციელდეს არქიტექტურული ნახაზების შესაბამისად;
- ნახაზებში აღმოჩენილი შეუსაბამობის, არქიტექტურულ ნახაზებთან შეუსაბამობის და/ან საინჟინრო-გეოლოგიური ნაწილის ადგილზე არსებულ სიტუაციასთან შეუსაბამობის შემთხვევაში - აუცილებლად ეცნობოს პროექტის ავტორს;
- არმატურების მოღუნვა განხორციელდეს ცივად გაცხელების გარეშე;
- თუ სადმე ბლოკის წყობის სიმაღლის და სიგანის ფარდობა (H/W) აღემატება 12-ს აუცილებელია შუალედური რკ.ბეტონის სარტყელის მოწყობა;

9. გამოყენებული ლიტერატურა

- (პნ 01.01-09) - სეისმომედეგი მშენებლობა
- (პნ 03.01-09) - ბეტონისა და რკინაბეტონის კონსტრუქციები
- (პნ 02.01-08) - შენობების და ნაგებობების ფუძეები
- (პნ 01.05-08) - სამშენებლო კლიმატოლოგია
- СНиП 2.01.07-85* _ Нагрузки и воздействия

საერთო შენიშვნები :

1. ნახაზში შეტანილი ყველა ცვლილება უნდა შეთანხმდეს პროექტის ავტორთან
2. შენობის საპროექტო ნული ±0.00=715.80 აბსოლუტურ ნიშნულს
3. პროექტში ყველა ზომა მოცემულია მილიმეტრებში, ნუნულები-მეტრებში.

შენიშვნები :

თარიღი Mar 14, 2023 წ.

კორექტირება

№	კორექტირება	თარიღი
1		
2		
3		
4		
5		
6		

მისამართი:

ქ. თბილისი, ბომბორას ქუჩა N8

ს/კ 01.15.06.001.010

პროექტის სახელწოდება:

ფუნიკულიორის კაფე

თანამდებობა	გვარი	ხელმოწერა
კონსტრუქტორი	თ. მორალიშვილი	

E: TORNIKEMORALISHVILI@GMAIL.COM

M: +995 511 222 442

ფაილი/File: EXPL.NOTE

პროექტი/Project No 09P23

თარიღი/Date: Mar 14, 2023

სტადია/Status: C.D.

ფურცელი/Drawing No კ - 003

ფორმატი Paper Size A3

მასშტაბი Scale

ნახაზი/Drawing

განმარტებითი ბარათი

შ ე ნ ო ბ ი ს ჯ ა მ უ რ ი ს პ ე ც ი ფ ი კ ა ც ი ა

კონსტრუქციის დასახელება	არმატურის კლასი										ბეტონი კლასით მ³	ბეტონი კლასით მ³
	A240C (ДСТУ 3760-98)		A500C (ДСТУ 3760-98)							მთლიანად არმატურა კგ.		
	Ø 8	სულ:	Ø 10	Ø 12	Ø 14	Ø 20	Ø 25	Ø 28	სულ:		B30	B15.0
ტუმბო	249	249		61		773			834	1083	21	
საძირკველი	13	13			16013	4092	3004		23109	23122	130	27
მონოლითური კედლები	135	135		4757					4757	4892	82	
ფილა				25391	5334				30725	30725	226	
სვეტი	707	707					7672		7672	8379	32	
რიგელი	6431	6431	7242			12682	6591	17813	44328	50759	201	
კიბეები			166						166	166	2	
ჯამი ∑	7535	7535	7408	30209	21347	17547	17267	17813	111591	119125	694	27

ქ ვ ა ბ უ ლ ი ს ჯ ა მ უ რ ი ს პ ე ც ი ფ ი კ ა ც ი ა

კონსტრუქციის დასახელება	არმატურის კლასი						ბეტონი კლასით მ³
	A240C (ДСТУ 3760-98)		A500C (ДСТУ 3760-98)			მთლიანად არმატურა კგ.	
	Ø 8	სულ:	Ø 22	Ø 25	სულ:		B25
ხიმინჯი	511	511	5369	3697	9066	9577	70
როსტვერკი	52	52	361		361	413	6
ჯამი ∑	563	563	5729	3697	9427	9990	76

საერთო შენიშვნები :

1. ნახაზში შეტანილი ყველა ცვლილება უნდა შეთანხმდეს პროექტის ავტორთან
2. შენობის საპროექტო ნული ±0.00=715.80 აბსოლუტურ ნიშნულს
3. პროექტში ყველა ზომა მოცემულია მილიმეტრებში, ნუშნულები-მეტრებში.

შენიშვნები :

თარიღი Mar 14, 2023 წ.

კორექტირება

№	კორექტირება	თარიღი
1		
2		
3		
4		
5		
6		

მისამართი:

ქ. თბილისი, ბომბორას ქუჩა N8
ს/კ 01.15.06.001.010

პროექტის სახელწოდება:

ფუნიკულიორის კაფე

თანამდებობა	გვარი	ხელმოწერა
კონსტრუქტორი	თ. მორალიშვილი	

E: TORNIKEMORALISHVILI@GMAIL.COM
M: +995 511 222 442

ფაილი/File: TOTAL SUM

პროექტი/Project No 09P23
თარიღი/Date: Mar 14, 2023
სტადია/Status: C.D.
ფურცელი/Drawing No კ - 004

ფორმატი Paper Size A3
მასშტაბი Scale

ნახაზი/Drawing

მასალის ამოკრეფა საერთო ხარჯი

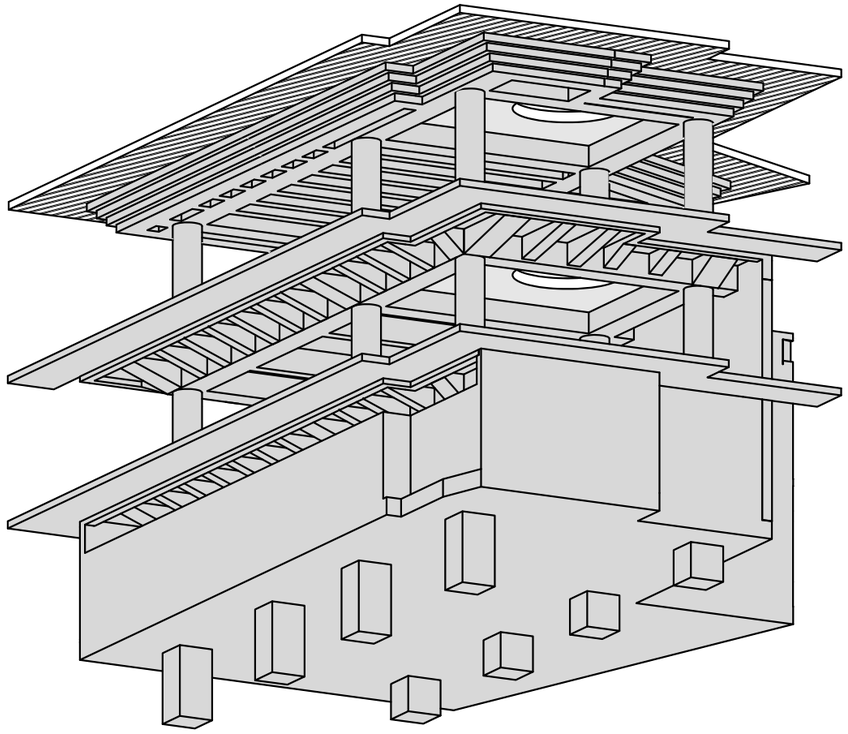

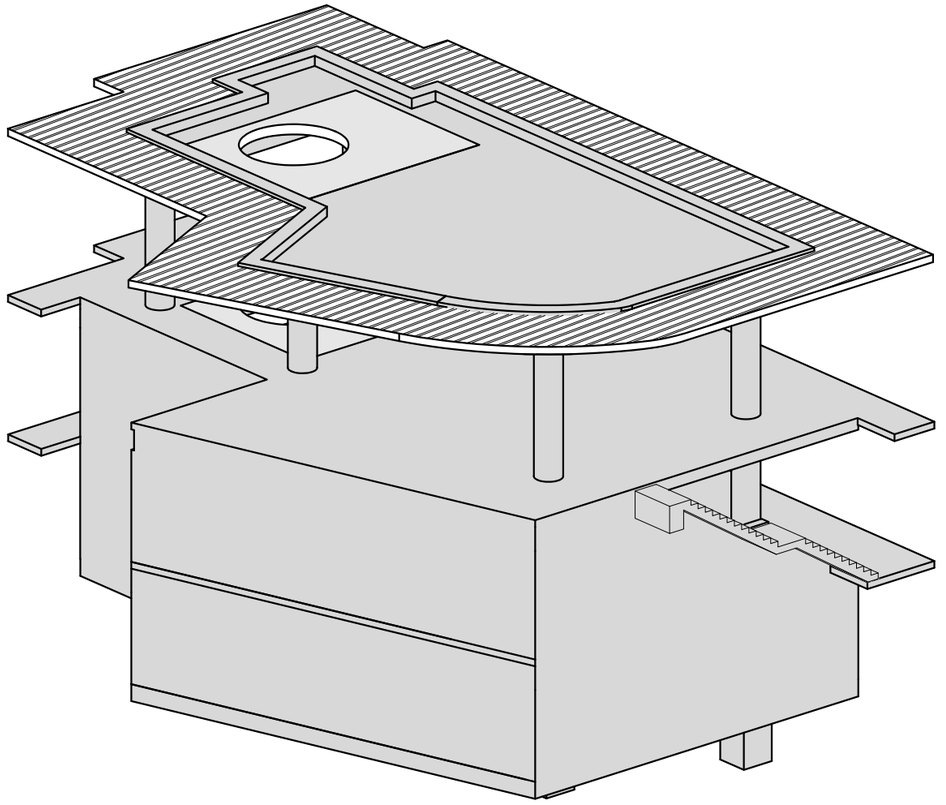

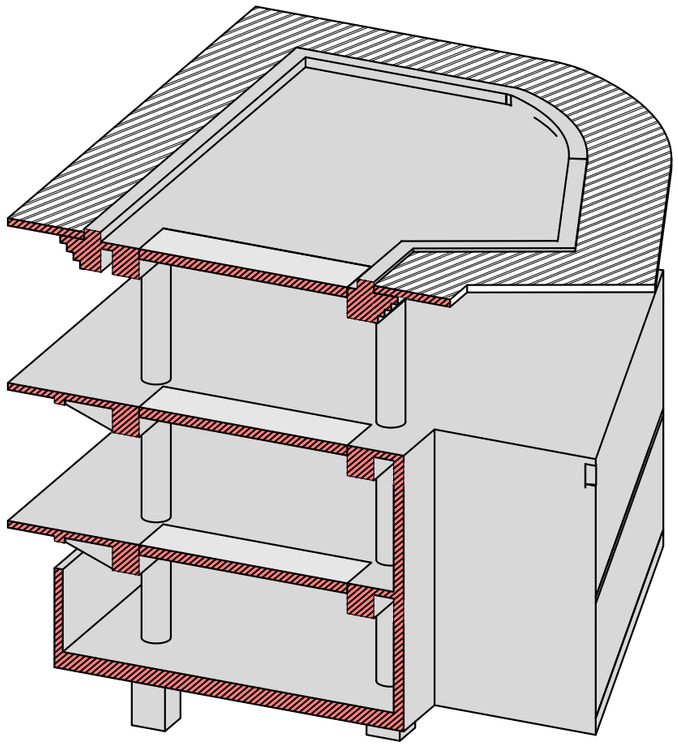

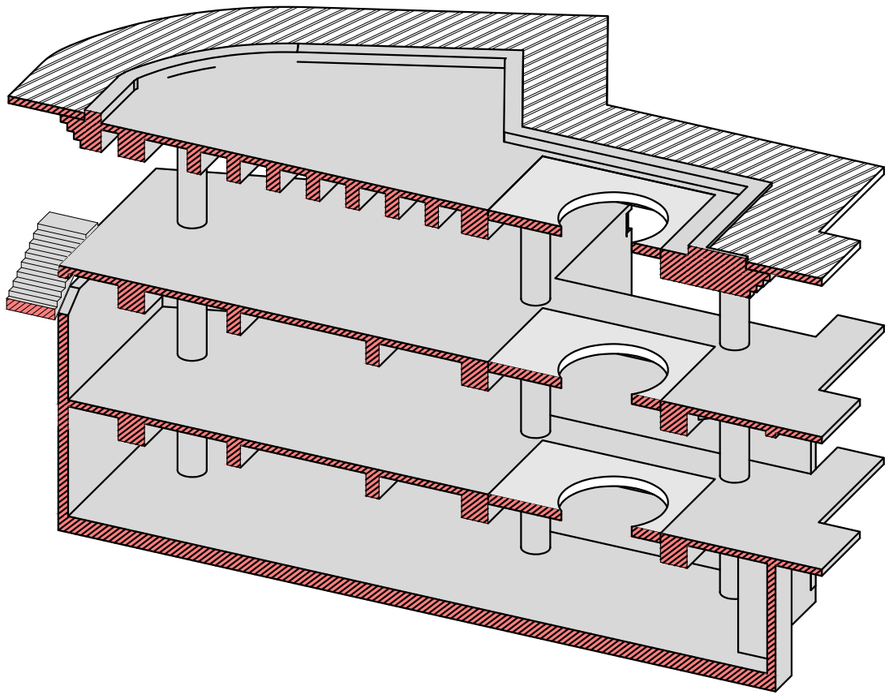

საერთო შენიშვნები :

1. ნახაზში შეტანილი ყველა ცვლილება უნდა შეთანხმდეს პროექტის ავტორთან
2. შენობის საპროექტო ნული ±0.00=715.80 აბსოლუტურ ნიშნულს
3. პროექტში ყველა ზომა მოცემულია მილიმეტრებში, ნუშნულები-მეტრებში.

შენიშვნები :

თარიღი Mar 14, 2023 წ.

კორექტირება

№	კორექტირება	თარიღი
1		
2		
3		
4		
5		
6		

მისამართი:

ქ. თბილისი, ბომბორას ქუჩა N8

ს/კ 01.15.06.001.010

პროექტის სახელწოდება:

ფუნიკულიორის კაფე

თანამდებობა	გვარი	ხელმოწერა
კონსტრუქტორი	თ. მორალიშვილი	თ. მ.

E: TORNIKEMORALISHVILI@GMAIL.COM

M: +995 511 222 442

ფაილი/File: 3D VIEW

პროექტი/Project No 09P23

თარიღი/Date: Mar 14, 2023

სტადია/Status: C.D.

ფურცელი/Drawing No კ - 005

ფორმატი Paper Size A3

მასშტაბი Scale

ნახაზი/Drawing

3D ხედები

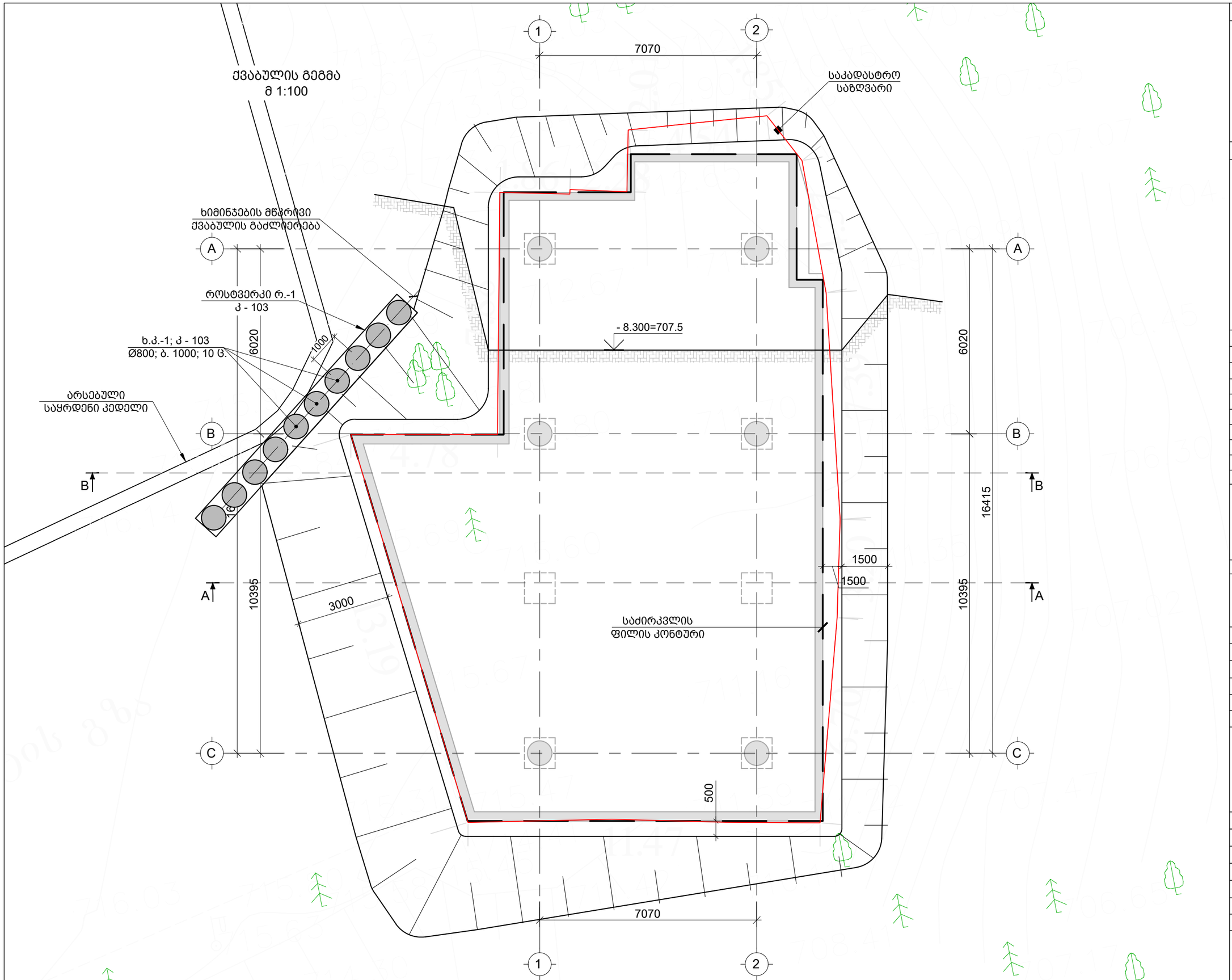

საერთო შენიშვნები :

1. ნახაზში შეტანილი ყველა ცვლილება უნდა შეთანხმდეს პროექტის ავტორთან
2. შენობის საპროექტო ნული ±0.00=715.80 აბსოლუტურ ნიშნულს
3. პროექტში ყველა ზომა მოცემულია მილიმეტრებში, ნუშნულები-მეტრებში.

შენიშვნები :

თარიღი Mar 14, 2023 წ.

კორექტირება

№	კორექტირება	თარიღი
1		
2		
3		
4		
5		
6		

მისამართი:

ქ. თბილისი, ბომბორას ქუჩა N8

ს/კ 01.15.06.001.010

პროექტის სახელწოდება:

ფუნიკულიორის კაფე

თანამდებობა	გვარი	ხელმოწერა
კონსტრუქტორი	თ. მორალიშვილი	

E: TORNIKEMORALISHVILI@GMAIL.COM

M: +995 511 222 442

ფაილი/File: FOUNDATION PIT

პროექტი/Project No 09P23

თარიღი/Date: Mar 14, 2023

სტადია/Status: C.D.

ფურცელი/Drawing No კ - 100

ფორმატი Paper Size A3

მასშტაბი Scale

ნახაზი/Drawing

ქვაბულის გეგმა

ჭრილი A-A
მ 1:100

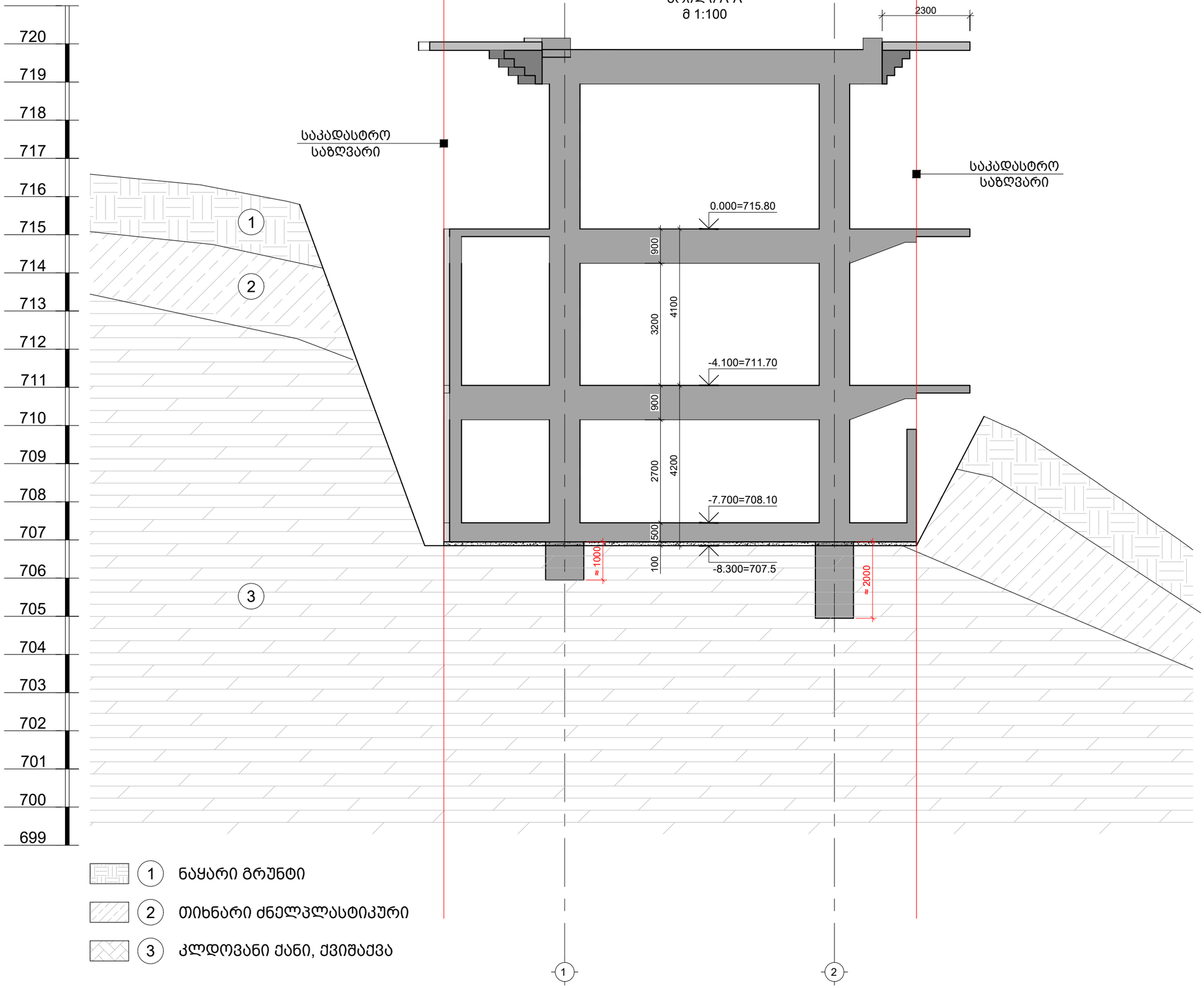

საერთო შენიშვნები :

1. ნახაზში შეტანილი ყველა ცვლილება უნდა შეთანხმდეს პროექტის ავტორთან
2. შენობის საპროექტო ნული ±0.00=715.80 აბსოლუტურ ნიშნულს
3. პროექტში ყველა ზომა მოცემულია მილიმეტრებში, ნუშნულები-მეტრებში.

შენიშვნები :

თარიღი Mar 14, 2023 წ.

კორექტირება

№	კორექტირება	თარიღი
1		
2		
3		
4		
5		
6		

მისამართი:

ქ. თბილისი, ბომბორას ქუჩა N8
ს/კ 01.15.06.001.010

პროექტის სახელწოდება:

ფუნიკულიორის კაფე

თანამდებობა	გვარი	ხელმოწერა
კონსტრუქტორი	თ. მორალიშვილი	

E: TORNIKEMORALISHVILI@GMAIL.COM

M: +995 511 222 442

ფაილი/File: FOUNDATION PIT

პროექტი/Project No 09P23	ფორმატი Paper Size A3
თარიღი/Date: Mar 14, 2023	
სტადია/Status: C.D.	მასშტაბი Scale
ფურცელი/Drawing No კ - 101	

ნახაზი/Drawing

ქვაბულის ჭრილი A-A

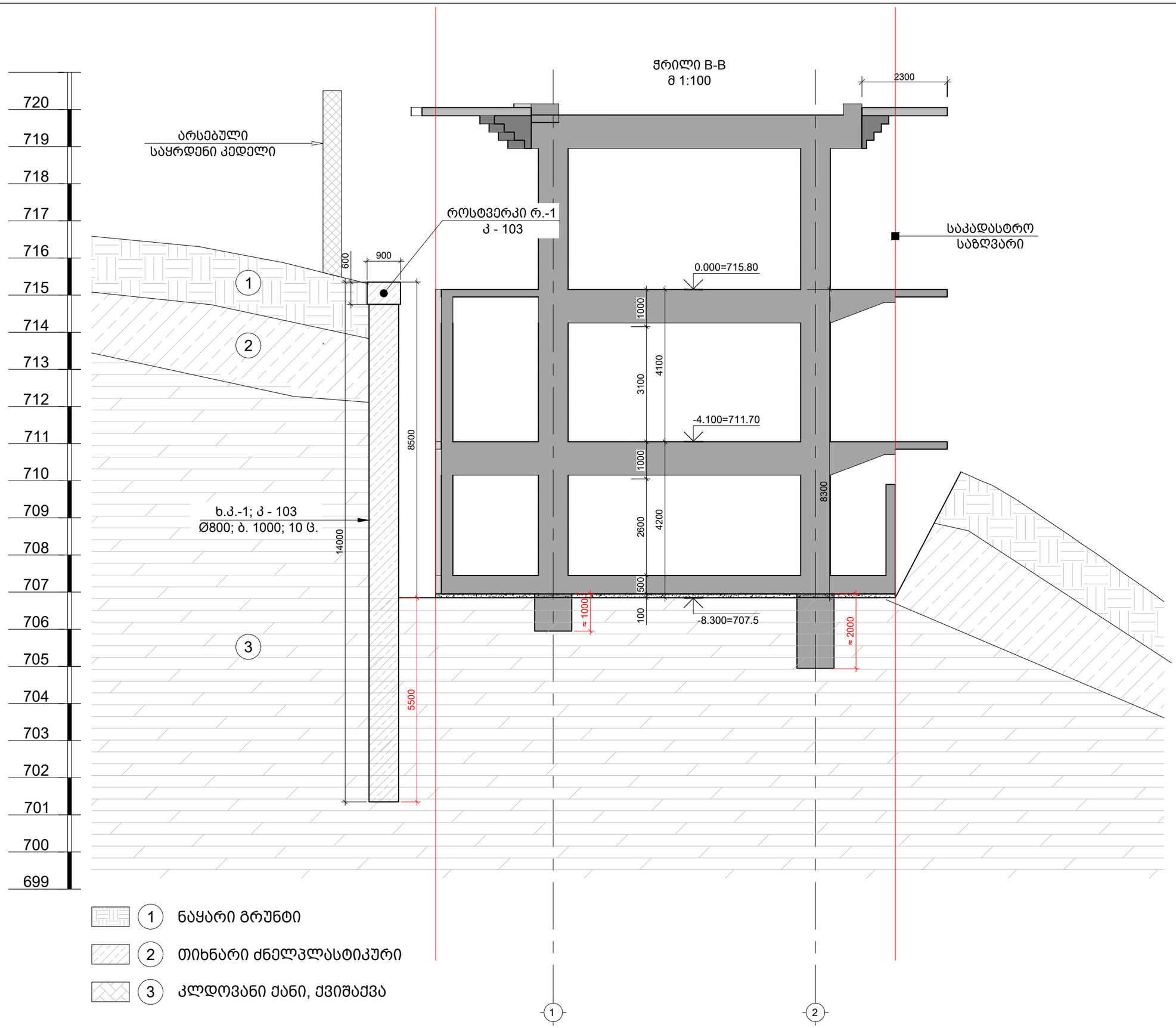

საერთო შენიშვნები :

1. ნახაზში შეტანილი ყველა ცვლილება უნდა შეთანხმდეს პროექტის ავტორთან
2. შენობის საპროექტო ნული ±0.00=715.80 აბსოლუტურ ნიშნულს
3. პროექტში ყველა ზომა მოცემულია მილიმეტრებში, ნუშნულები-მეტრებში.

შენიშვნები :

თარიღი Mar 14, 2023 წ.

კორექტირება

№	კორექტირება	თარიღი
1		
2		
3		
4		
5		
6		

მისამართი:

ქ. თბილისი, ბომბორას ქუჩა N8
ს/კ 01.15.06.001.010

პროექტის სახელწოდება:

ფუნიკულიორის კაფე

თანამდებობა	გვარი	ხელმოწერა
კონსტრუქტორი	თ. მორალიშვილი	

E: TORNIKEMORALISHVILI@GMAIL.COM
M: +995 511 222 442

ფაილი/File: FOUNDATION PIT

პროექტი/Project No 09P23
თარიღი/Date: Mar 14, 2023
სტადია/Status: C.D.
ფურცელი/Drawing No კ - 102

ფორმატი Paper Size A3
მასშტაბი Scale

ნახაზი/Drawing

ქვაბულის ჭრილი B-B

ხიმინჯის კარკასი ხ.კ. - 1 (10 ც.)
მ: 1:50

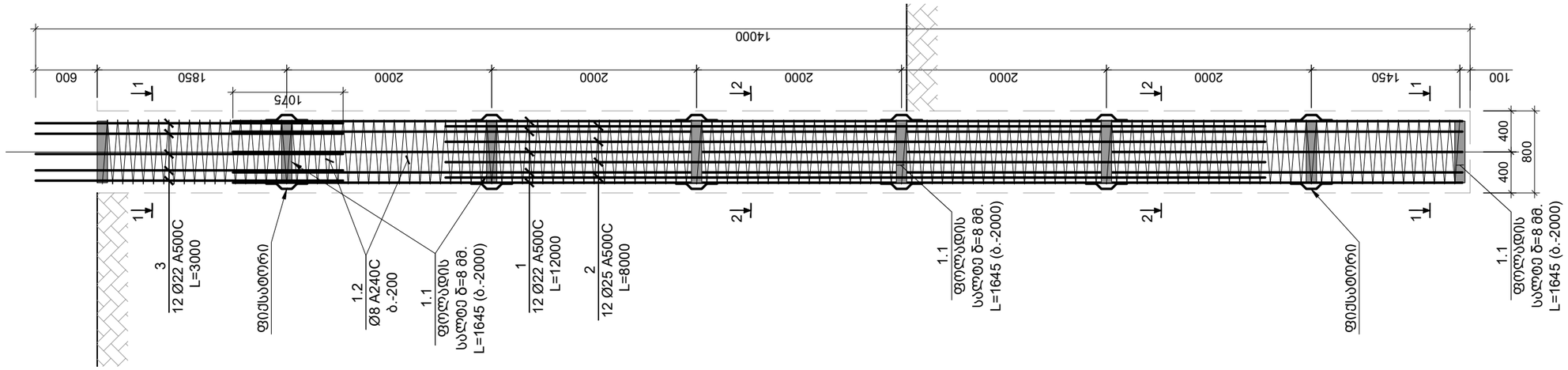

კვეთი 1-1
მ. 1:10

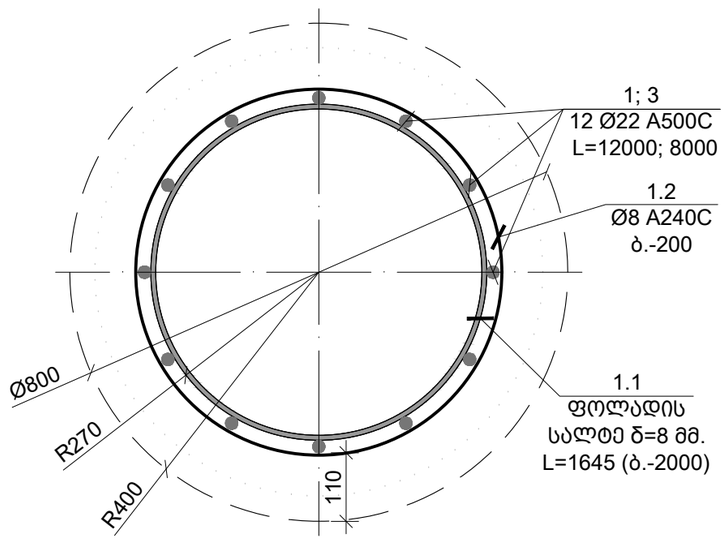

კვეთი 2-2
მ. 1:10

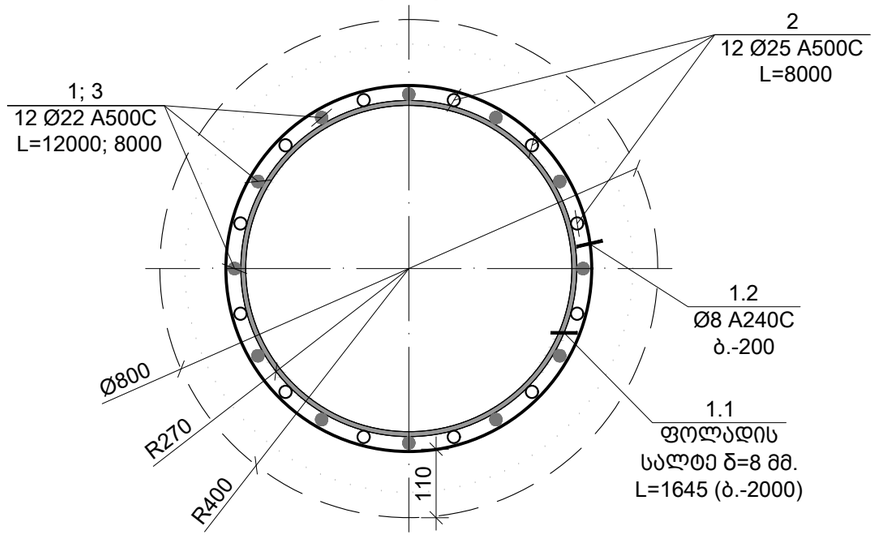

როსტვერკი რ.-1
მ. 1:10

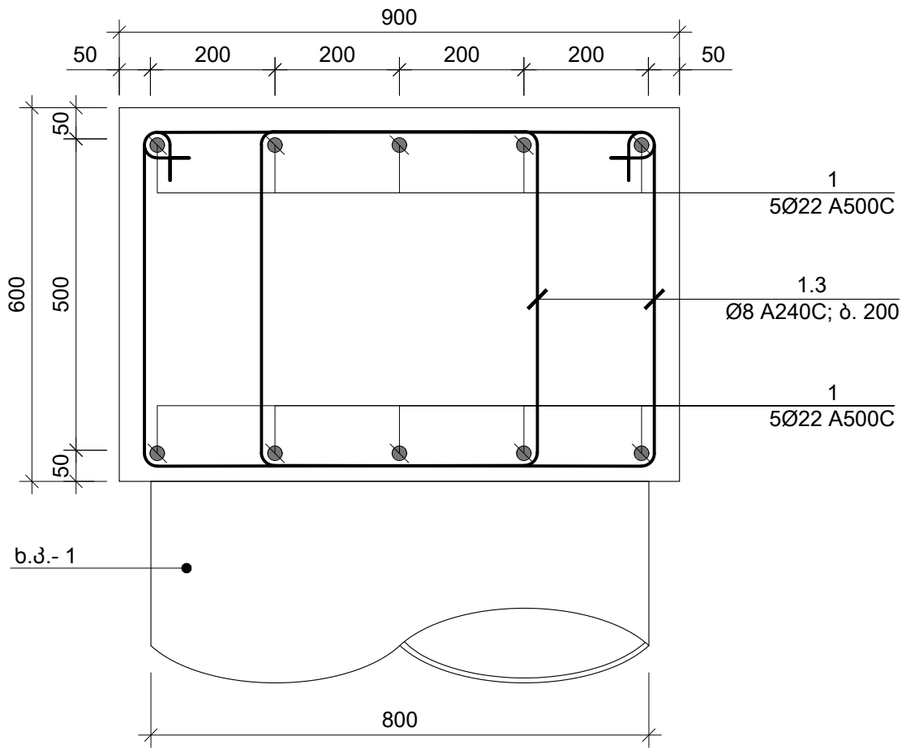

პოზ. №	ესკიზი	L მმ
1.3	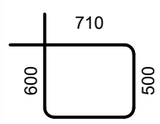	2420

საერთო შენიშვნები :

1. ნახაზში შეტანილი ყველა ცვლილება უნდა შეთანხმდეს პროექტის ავტორთან
2. შენობის საპროექტო ნული ±0.00=715.80 აბსოლუტურ ნიშნულს
3. პროექტში ყველა ზომა მოცემულია მილიმეტრებში, ნუშნულები-მეტრებში.

შენიშვნები :

თარიღი Mar 14, 2023 წ.

კორექტირება

№	კორექტირება	თარიღი
1		
2		
3		
4		
5		
6		

მისამართი:

ქ. თბილისი, ბომბორას ქუჩა N8
ს/კ 01.15.06.001.010

პროექტის სახელწოდება:

ფუნიკულიორის კაფე

თანამდებობა	გვარი	ხელმოწერა
კონსტრუქტორი	თ. მორალიშვილი	

E: TORNIKEMORALISHVILI@GMAIL.COM
M: +995 511 222 442

ფაილი/File: PIT PILE SECTION

პროექტი/Project No 09P23
თარიღი/Date: Mar 14, 2023
სტადია/Status: C.D.
ფურცელი/Drawing No კ - 103

ფორმატი Paper Size A3
მასშტაბი Scale

ნახაზი/Drawing

ხიმინჯის კარკასი ხ.კ.-1 კვეთი 1-1
როსტვერკი რ.-1

საერთო შენიშვნები :	
1. ნახაზები შეთანხმებული უნდა იქნეს ყველა დაინტერესებულ მხარესთან და მხოლოდ ამის შემდეგ უნდა დაიწყოს სამშენებლო სამუშაოები. 2. ყველა ზომა მოცემულია მილიმეტრებში, გარდა სპეციალურად აღნიშნული შემთხვევებისა. 3. ნებადართულია ცვლილებების შეტანა მხოლოდ ავტორის ნებართვით.	
შენიშვნები :	

თარიღი	Mar 14, 2023 წ.
კორექტირება	

№	კორექტირება	თარიღი
1		
2		
3		
4		
5		
6		

ქ. თბილისი, ბოგბერას ქუჩა N8
ს/კ 01.15.06.001.010

პროექტის სახელწოდება:

ფუნიკულერის ბაზე

თანამდებობა	გვარი	ხელმოწერა
კონსტრუქტორი	ქ. გონაშვილი	

E: TORNIKEMORALISHVILI@GMAIL.COM

M: +995 511 222 442

ფაილი/File: PIT PILE SECTION

პროექტი/Project No 09P23	ფორმატი Paper Size
თარიღი/Date: Mar 14, 2023	A3
სტატუსი/Status: C.D.	მასშტაბი Scale
ნახაზის/Drawing No ჯ - 104	

ნახაზის/Drawing

ქვაბულის ხიმინჯების და რისბერმის სავიბრაციო ბურღვა

ფილისადმი მასალის ამოკრეფვა

ბ.ჯ.-ის ადგილმდებარეობა	ჯგუფი	ჯერადობა	ნახაზის #	ჯოხისქვეშა	სამუშაოს სახეობა	ერთ ელემენტზე		მთლიანად	
						რაოდენობა (ც.)	ბეტონის მოცულობა (მ.)	ჯონა (კგ.)	ბეტონის მოცულობა (მ.)
ბ.ჯ.-1	1	10 (ც)	1	— 100 X 8	ГОСТ 19903-74	8	13	83.90	134
								839.01	
					Вст3кп2				

ფილისადმი მასალის ამოკრეფვა

ჯოხ. №	დიამეტრი ან კვეთი (მმ)	ელემენტის ბეტონის მოცულობა (მ³)	ჯამური ჯონა (კგ.)	ერთ ელემენტზე		ბეტონის მოცულობა (მ³)	ჯამური ჯონა (კგ.)
				რაოდენობა (ც.)	ბეტონის მოცულობა (მ.)		
ბ.ჯ.-1 (10 ც.)							
1	Ø 22 A500C	12000	12 X 10	1440	4295		
2	Ø 25 A500C	8000	12 X 10	960	3697		
3	Ø 22 A500C	3000	12 X 10	360	1074		
1.2	Ø 8 A240C	დ.ბ.	-	1295	511		
მძიმე ბეტონი B25 V = 7.0 X 10 = 70.4 მ³							
ბ.ჯ.-1							
1	Ø 22 A500C	2420	55 X 1	133	52		
1.3	Ø 8 A240C	დ.ბ.	-	121	361		
მძიმე ბეტონი B25 V = 5.9 X 1 = 5.94 მ³							

ტუმბოების საყალიბე გეგმა
მ 1:100

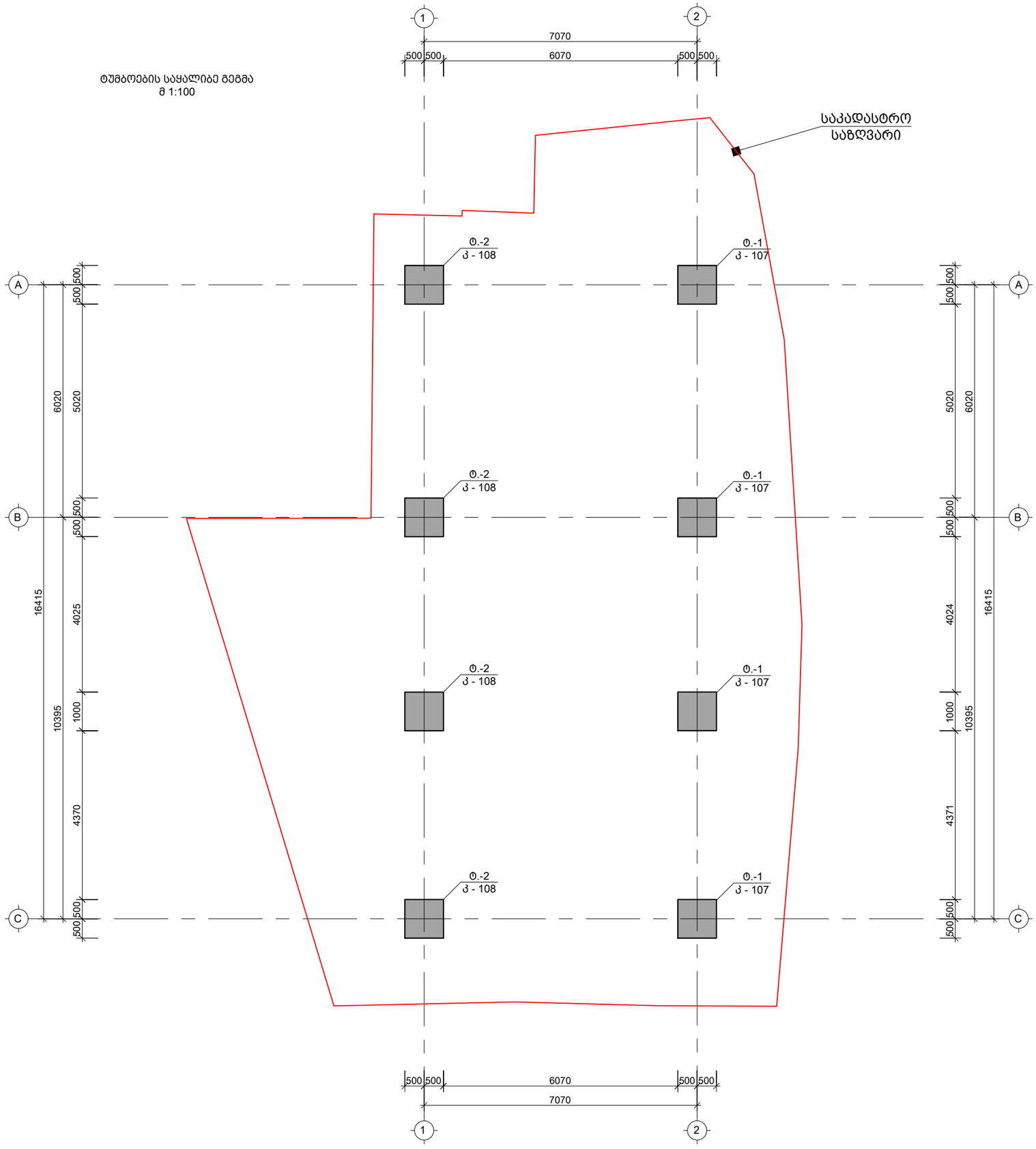

საერთო შენიშვნები :

1. ნახაზში შეტანილი ყველა ცვლილება უნდა შეთანხმდეს პროექტის ავტორთან
2. შენობის საპროექტო ნული ±0.00=715.80 აბსოლუტურ ნიშნულს
3. პროექტში ყველა ზომა მოცემულია მილიმეტრებში, ნუშნულები-მეტრებში.

შენიშვნები :

თარიღი Mar 14, 2023 წ.

კორექტირება

№	კორექტირება	თარიღი
1		
2		
3		
4		
5		
6		

მისამართი:

ქ. თბილისი, ბომბორას ქუჩა N8
ს/კ 01.15.06.001.010

პროექტის სახელწოდება:

ფუნიკულიორის კაფე

თანამდებობა	გვარი	ხელმოწერა
კონსტრუქტორი	თ. მორალიშვილი	

E: TORNIKEMORALISHVILI@GMAIL.COM
M: +995 511 222 442

ფაილი/File: PILE PLANE

პროექტი/Project No 09P23

თარიღი/Date: Mar 14, 2023

სტადია/Status: C.D.

ფურცელი/Drawing No პ - 105

ფორმატი Paper Size A3

მასშტაბი Scale

ნახაზი/Drawing

ტუმბოების საყალიბე გეგმა

ტუმბოს კარკასის მოწყობა
მ: 1:50

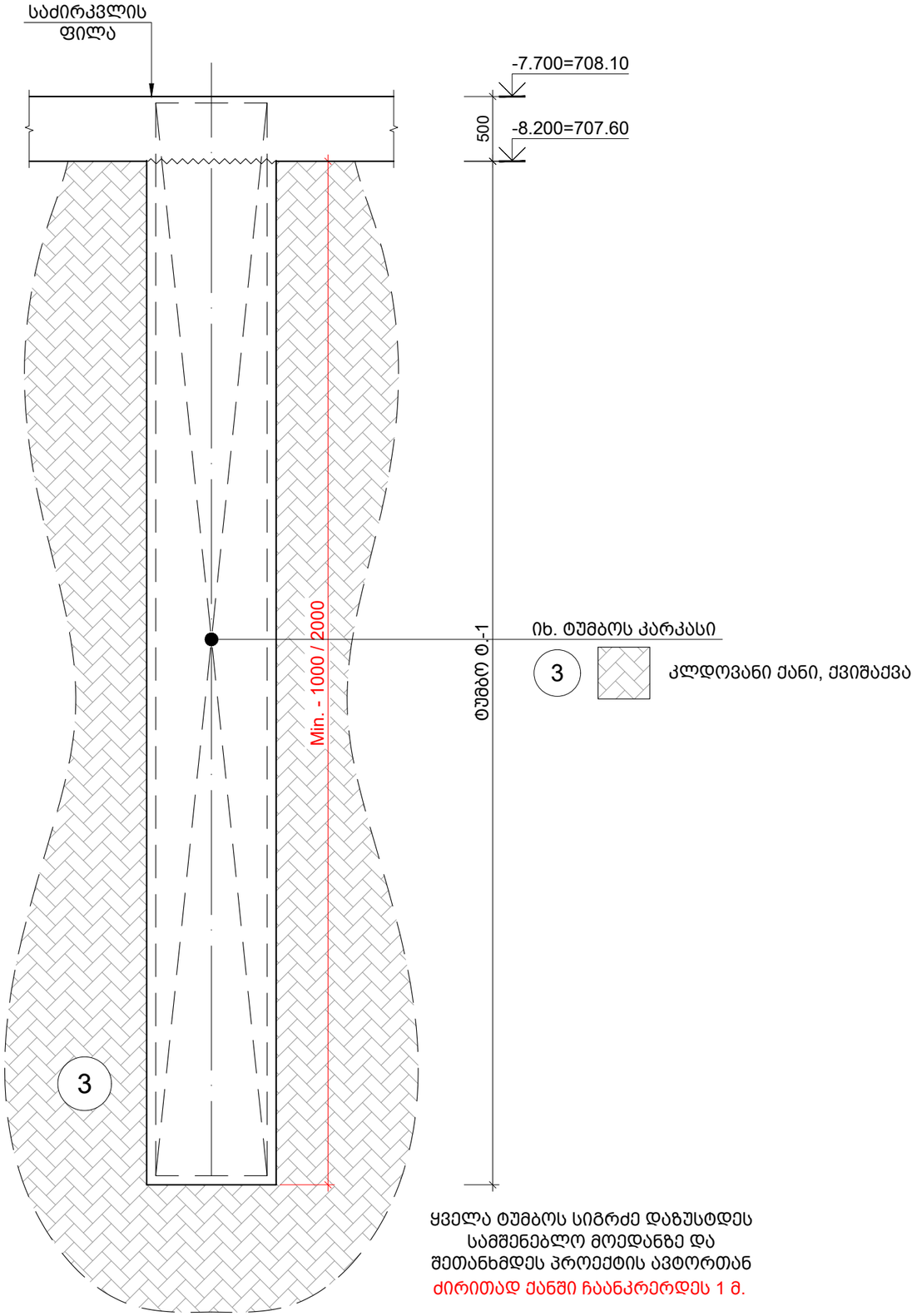

ყველა ტუმბოს სიგრძე დაზუსტდეს სამშენებლო მოედანზე და შეთანხმდეს პროექტის ავტორთან

ძირითად ქანში ჩაანკრევდეს 1 მ.

საერთო შენიშვნები :

1. ნახაზში შეტანილი ყველა ცვლილება უნდა შეთანხმდეს პროექტის ავტორთან
2. შენობის საპროექტო ნული ±0.00=715.80 აბსოლუტურ ნიშნულს
3. პროექტში ყველა ზომა მოცემულია მილიმეტრებში, ნუშნულები-მეტრებში.

შენიშვნები :

თარიღი Mar 14, 2023 წ.

კორექტირება

№	კორექტირება	თარიღი
1		
2		
3		
4		
5		
6		

მისამართი:

ქ. თბილისი, ბომბორას ქუჩა N8

ს/პ 01.15.06.001.010

პროექტის სახელწოდება:

ფუნიკულიორის კაფე

თანამდებობა	გვარი	ხელმოწერა
კონსტრუქტორი	თ. მორალიშვილი	თ. მ.

E: TORNIKEMORALISHVILI@GMAIL.COM

M: +995 511 222 442

ფაილი/File: PILE SECTIONS

პროექტი/Project No 09P23

თარიღი/Date: Mar 14, 2023

სტადია/Status: C.D.

ფურცელი/Drawing No პ - 106

ფორმატი Paper Size A3

მასშტაბი Scale

ნახაზი/Drawing

ტუმბოს კარკასის მოწყობა

ტუმბო ტ.-1 / 4 ც.
მ 1:50

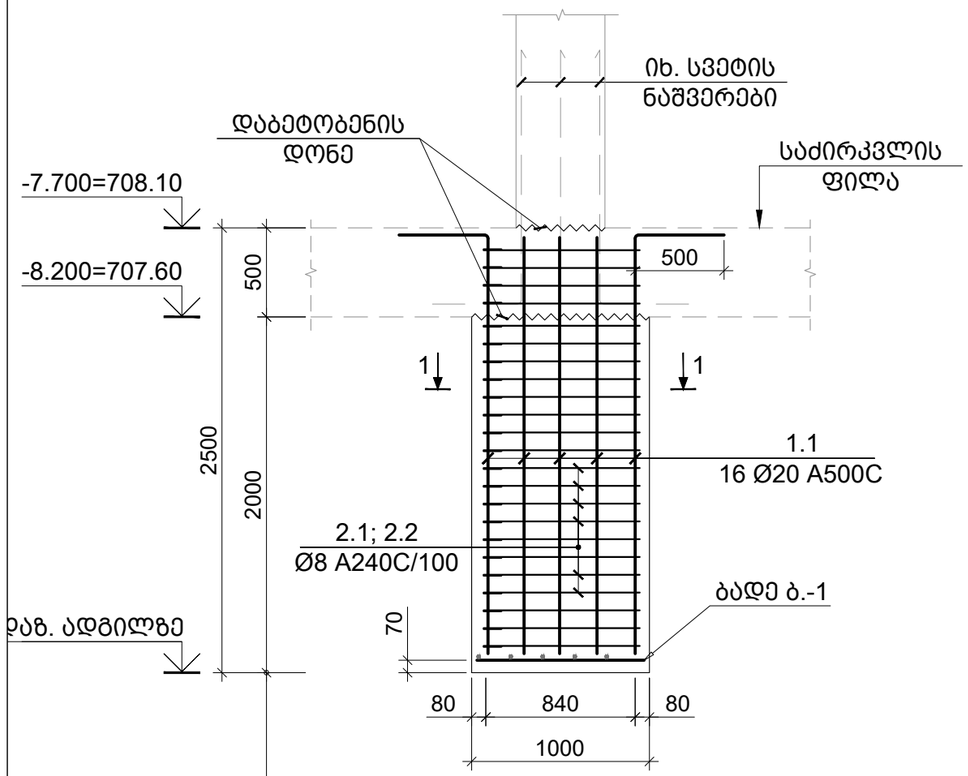

ყველა ტუმბოს სიგრძე დაზუსტდეს
სამშენებლო მოედანზე და
შეთანხმდეს პროექტის ავტორთან
ძირითად ქანში ჩაანკრერდეს 2 მ.

კვეთი 1-1
მ. 1:10

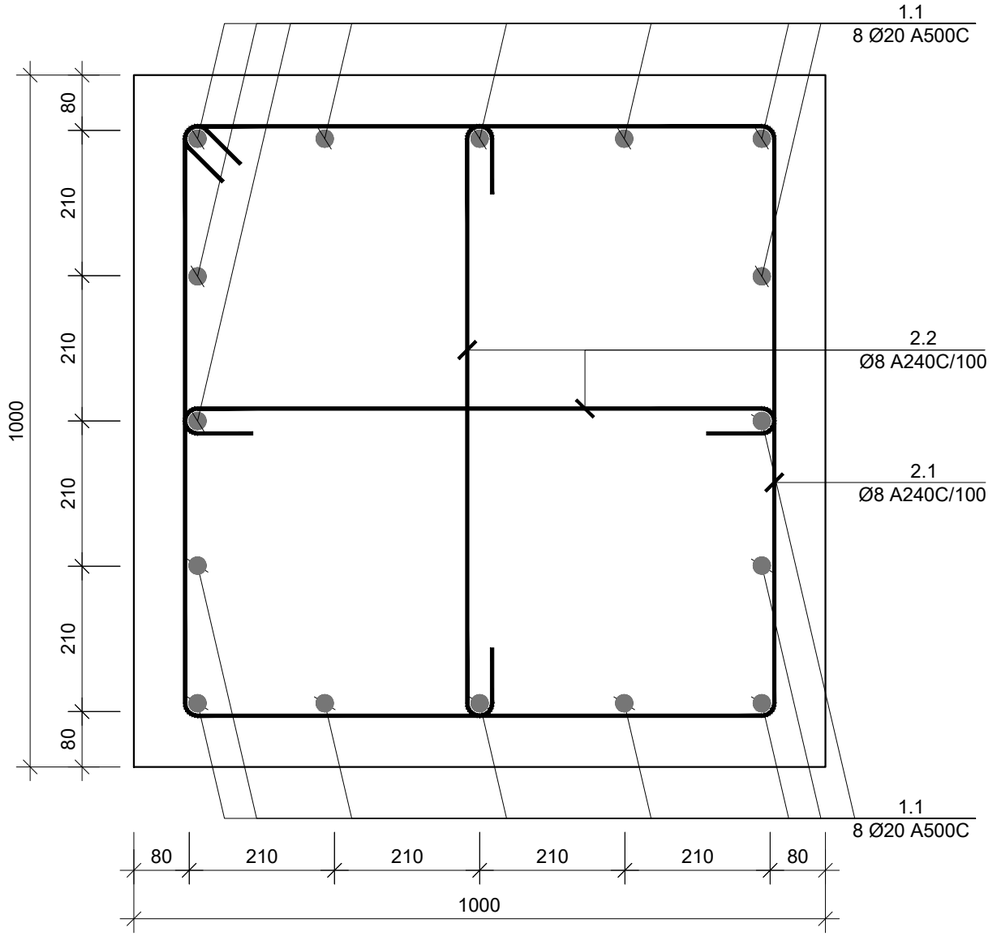

ბადე - 1
მ 1:20

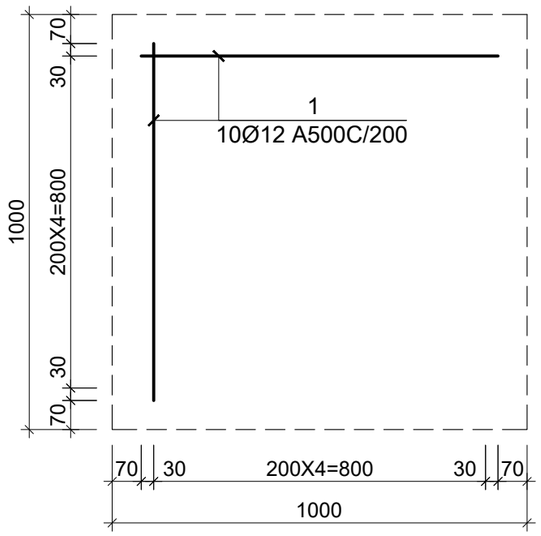

პოზ. №	ესკიზი	L მმ
1.1	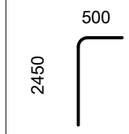	2950
2.1	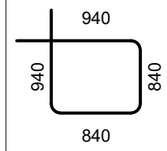	3560
2.2	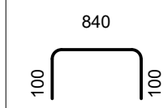	1040

კონსტრ. დასახ.	ელემენტის დასახ.	პოზ. №	დიამეტრი ან კვეთი (მმ)	ერთეულის სიგრძე (მმ.)	რაოდენობა (ც.)	საერთო სიგრძე (მ.)	საერთო წონა (კგ.)
ტუმბოს სვეტისფეხები	ტუმბოს ტ.-1	1	Ø 12 A500C	860	10 X 4	34	31
		1.1	Ø 20 A500C	2950	16 X 4	189	465
		2.1	Ø 8 A240C	3560	19 X 4	271	107
		2.2	Ø 8 A240C	1040	38 X 4	158	62
		მძიმე ბეტონი B30		V = 2.0 X 7 = 14.00 მ³			

საერთო შენიშვნები :
1. ნახაზში შეტანილი ყველა ცვლილება უნდა შეთანხმდეს პროექტის ავტორთან
2. შენობის საპროექტო ნული ±0.00=715.80 აბსოლუტურ ნიშნულს
3. პროექტში ყველა ზომა მოცემულია მილიმეტრებში, ნუშნულები-მეტრებში.

შენიშვნები :

თარიღი Mar 14, 2023 წ.

კორექტირება

№	კორექტირება	თარიღი
1		
2		
3		
4		
5		
6		

მისამართი:

ქ. თბილისი, ბომბორას ქუჩა N8
ს/კ 01.15.06.001.010

პროექტის სახელწოდება:

ფუნიკულიორის კაფე

თანამდებობა	გვარი	ხელმოწერა
კონსტრუქტორი	თ. მორალიშვილი	

E: TORNIKEMORALISHVILI@GMAIL.COM
M: +995 511 222 442

ფაილი/File: PILE SECTIONS
პროექტი/Project No 09P23
თარიღი/Date: Mar 14, 2023
სტადია/Status: C.D.
ფურცელი/Drawing No კ - 107
ფორმატი Paper Size A3
მასშტაბი Scale
ნახაზი/Drawing

ტუმბო ტ.-1

ტუმბო ტ.-2 / 4 ც.
მ 1:50

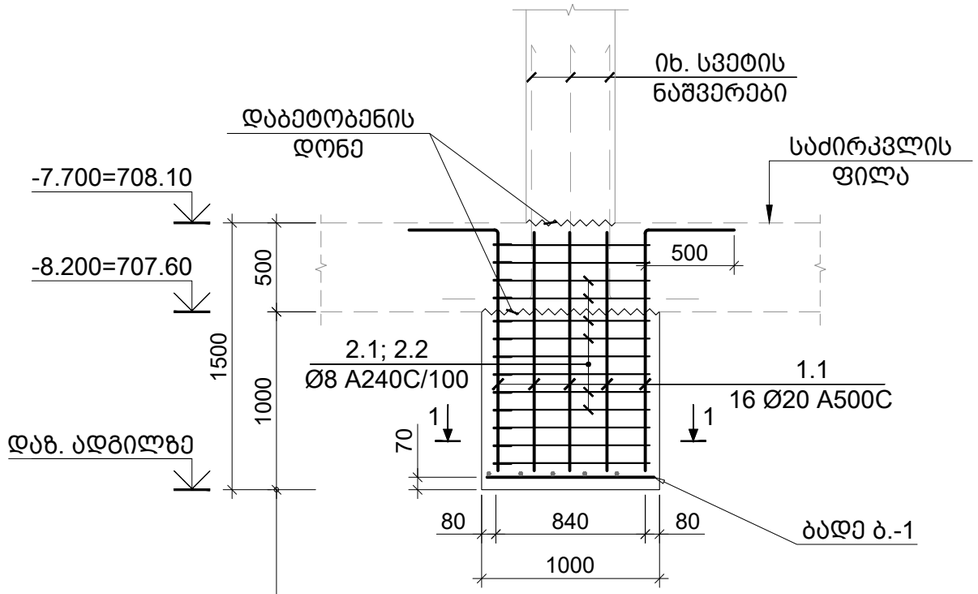

ყველა ტუმბოს სიგრძე დაზუსტდეს სამშენებლო მოედანზე და შეთანხმდეს პროექტის ავტორთან

ძირითად ქანში ჩაანკრერდეს 1 მ.

კვეთი 1-1
მ. 1:10

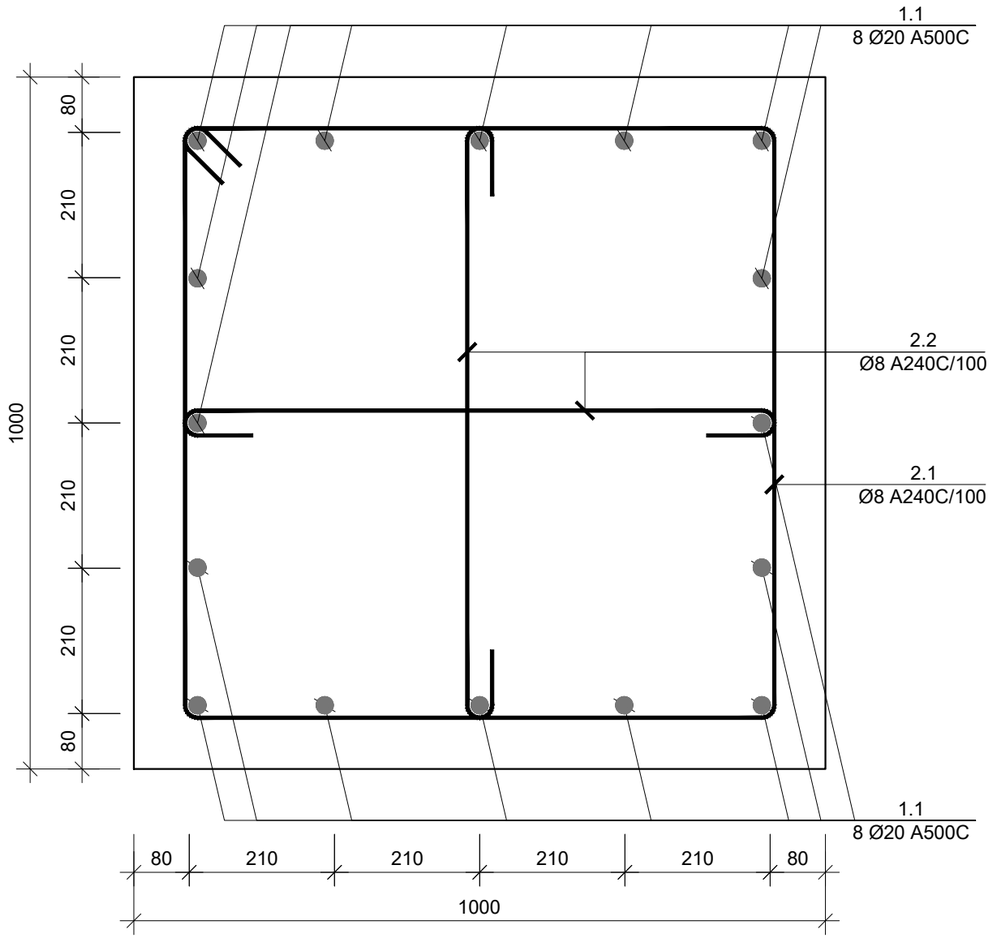

ბადე - 1
მ 1:20

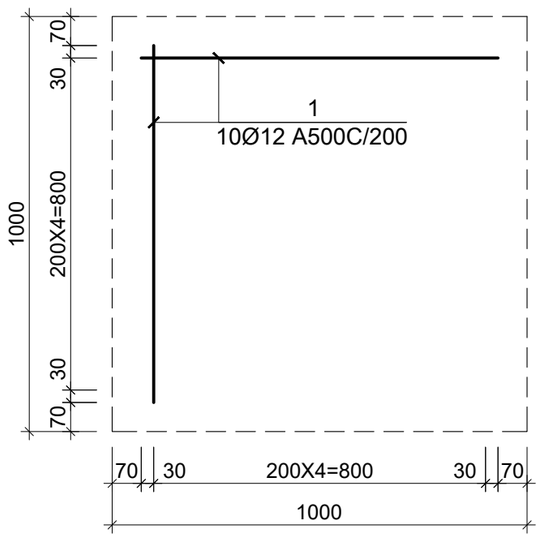

პოზ. №	ესკიზი	L მმ
1.1	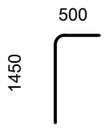	1950
2.1	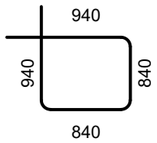	3560
2.2	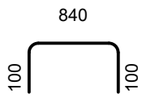	1040

კონსტრ. დასახ.	ელემენტის დასახ.	პოზ. №	დიამეტრი ან კვეთი (მმ)	ერთეულის სიგრძე (მ.)	რაოდენობა (ც.)	საერთო სიგრძე (მ.)	საერთო წონა (კგ.)
ტუმბოს სპეციფიკაცია	ტუმბოს ტ.-2	1	Ø 12 A500C	860	10 X 4	34	31
		1.1	Ø 20 A500C	1950	16 X 4	125	308
		2.1	Ø 8 A240C	3560	9 X 4	128	51
		2.2	Ø 8 A240C	1040	18 X 4	75	30
		მძიმე ბეტონი B30 V = 1.0 X 7 = 7.00 მ³					

საერთო შენიშვნები :

1. ნახაზში შეტანილი ყველა ცვლილება უნდა შეთანხმდეს პროექტის ავტორთან
2. შენობის საპროექტო ნული ±0.00=715.80 აბსოლუტურ ნიშნულს
3. პროექტში ყველა ზომა მოცემულია მილიმეტრებში, ნუშნულები-მეტრებში.

შენიშვნები :

თარიღი Mar 14, 2023 წ.

კორექტირება

№	კორექტირება	თარიღი
1		
2		
3		
4		
5		
6		

მისამართი:

ქ. თბილისი, ბომბორას ქუჩა N8

ს/კ 01.15.06.001.010

პროექტის სახელწოდება:

ფუნიკულიორის კაფე

თანამდებობა	გვარი	ხელმოწერა
კონსტრუქტორი	თ. მორალიშვილი	

E: TORNIKEMORALISHVILI@GMAIL.COM

M: +995 511 222 442

ფაილი/File: PILE SECTIONS

პროექტი/Project No 09P23

ფორმატი Paper Size A3

თარიღი/Date: Mar 14, 2023

სტადია/Status: C.D.

მასშტაბი Scale

ნახაზი/Drawing

ტუმბო ტ.-2

-7.700 ნ.-ზე საძირკვლის ფილის საყალიბე გეგმა
მ 1:100

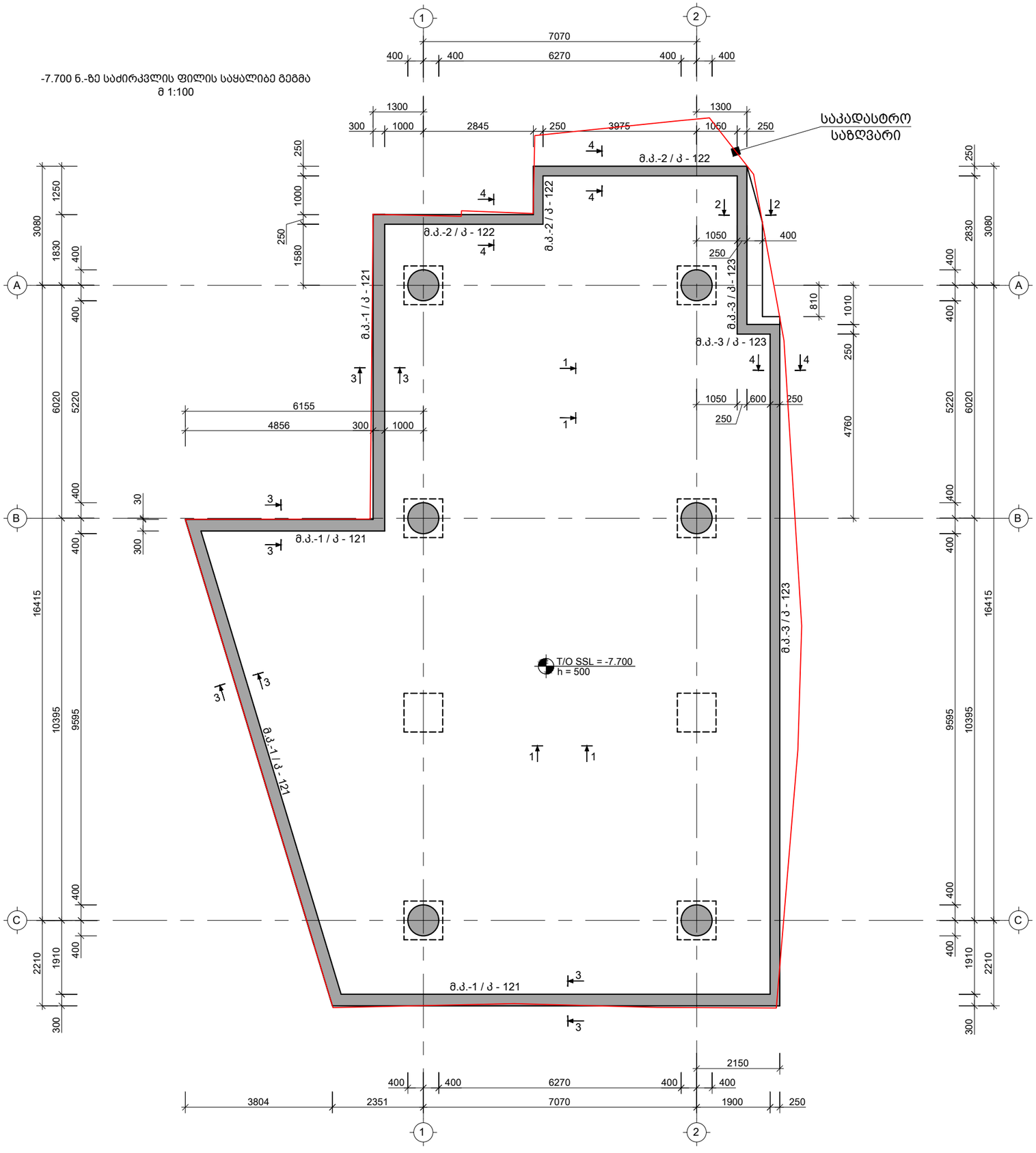

საერთო შენიშვნები :

1. ნახაზში შეტანილი ყველა ცვლილება უნდა შეთანხმდეს პროექტის ავტორთან
2. შენობის საპროექტო ნული ±0.00=715.80 აბსოლუტურ ნიშნულს
3. პროექტში ყველა ზომა მოცემულია მილიმეტრებში, ნუშნულები-მეტრებში.

შენიშვნები :

თარიღი Mar 14, 2023 წ.

კორექტირება

№	კორექტირება	თარიღი
1		
2		
3		
4		
5		
6		

მისამართი:

ქ. თბილისი, ბომბორას ქუჩა N8

ს/კ 01.15.06.001.010

პროექტის სახელწოდება:

ფუნიკულიორის კაფე

თანამდებობა	გვარი	ხელმოწერა
კონსტრუქტორი	თ. მორალიშვილი	

E: TORNIKEMORALISHVILI@GMAIL.COM

M: +995 511 222 442

ფაილი/File: FOUNDATION PLANE

პროექტი/Project No 09P23

თარიღი/Date: Mar 14, 2023

სტადია/Status: C.D.

ფურცელი/Drawing No კ - 109

ფორმატი Paper Size A3

მასშტაბი Scale

ნახაზი/Drawing

-7.700 ნ.-ზე საძირკვლის ფილის საყალიბე გეგმა

-7.700 ნ.-ზე საძირკვლის ფილის არმირების გეგმა; ქვედა შრე X მიმართულება
მ 1:100

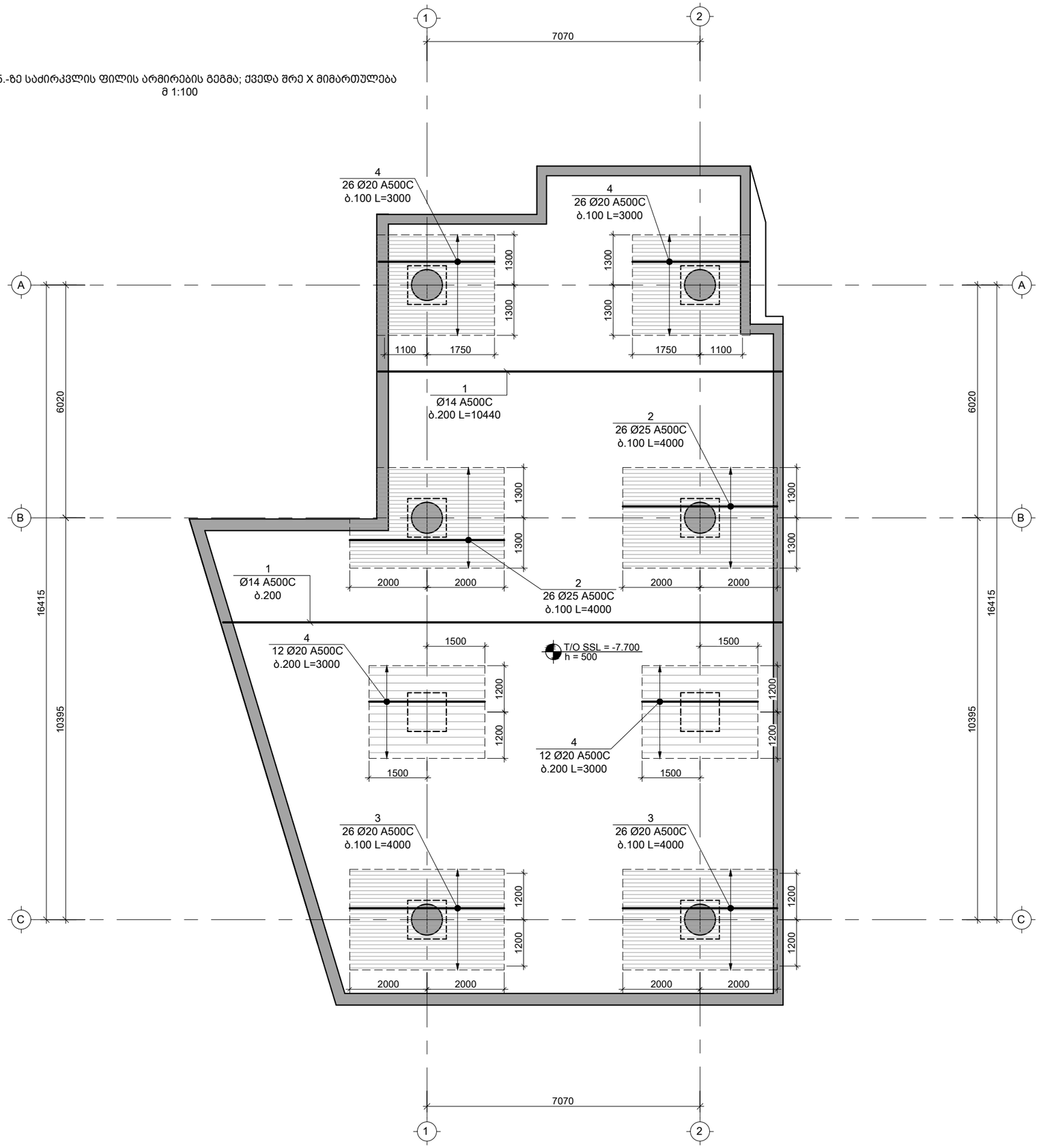

საერთო შენიშვნები :

1. ნახაზში შეტანილი ყველა ცვლილება უნდა შეთანხმდეს პროექტის ავტორთან
2. შენობის საპროექტო ნული ±0.00=715.80 აბსოლუტურ ნიშნულს
3. პროექტში ყველა ზომა მოცემულია მილიმეტრებში, ნუშნულები-მეტრებში.

შენიშვნები :

1. კვეთების მარკირება იხ. საყალიბე გეგმაზე კ - 109

დამატებითი არმირების ბადის კონტური

თარიღი Mar 14, 2023 წ.

კორექტირება

№	კორექტირება	თარიღი
1		
2		
3		
4		
5		
6		

მისამართი:

ქ. თბილისი, ბომბორას ქუჩა N8

ს/კ 01.15.06.001.010

პროექტის სახელწოდება:

ფუნიკულიორის კაფე

თანამდებობა	გვარი	ხელმოწერა
კონსტრუქტორი	თ. მორალიშვილი	

E: TORNIKEMORALISHVILI@GMAIL.COM
M: +995 511 222 442

ფაილი/File: FOUNDATION PLANE

პროექტი/Project No 09P23

თარიღი/Date: Mar 14, 2023

ფორმატი Paper Size A3

სტადია/Status: C.D.

მასშტაბი Scale

ფურცელი/Drawing No კ - 110

ნახაზი/Drawing

-7.700 ნ.-ზე საძ. ფილის არმირების გეგმა ქვედა შრე X მიმართ.

-7.700 ნ.-ზე საძირკვლის ფილის არმირების გეგმა; ქვედა შრე Y მიმართულება
მ 1:100

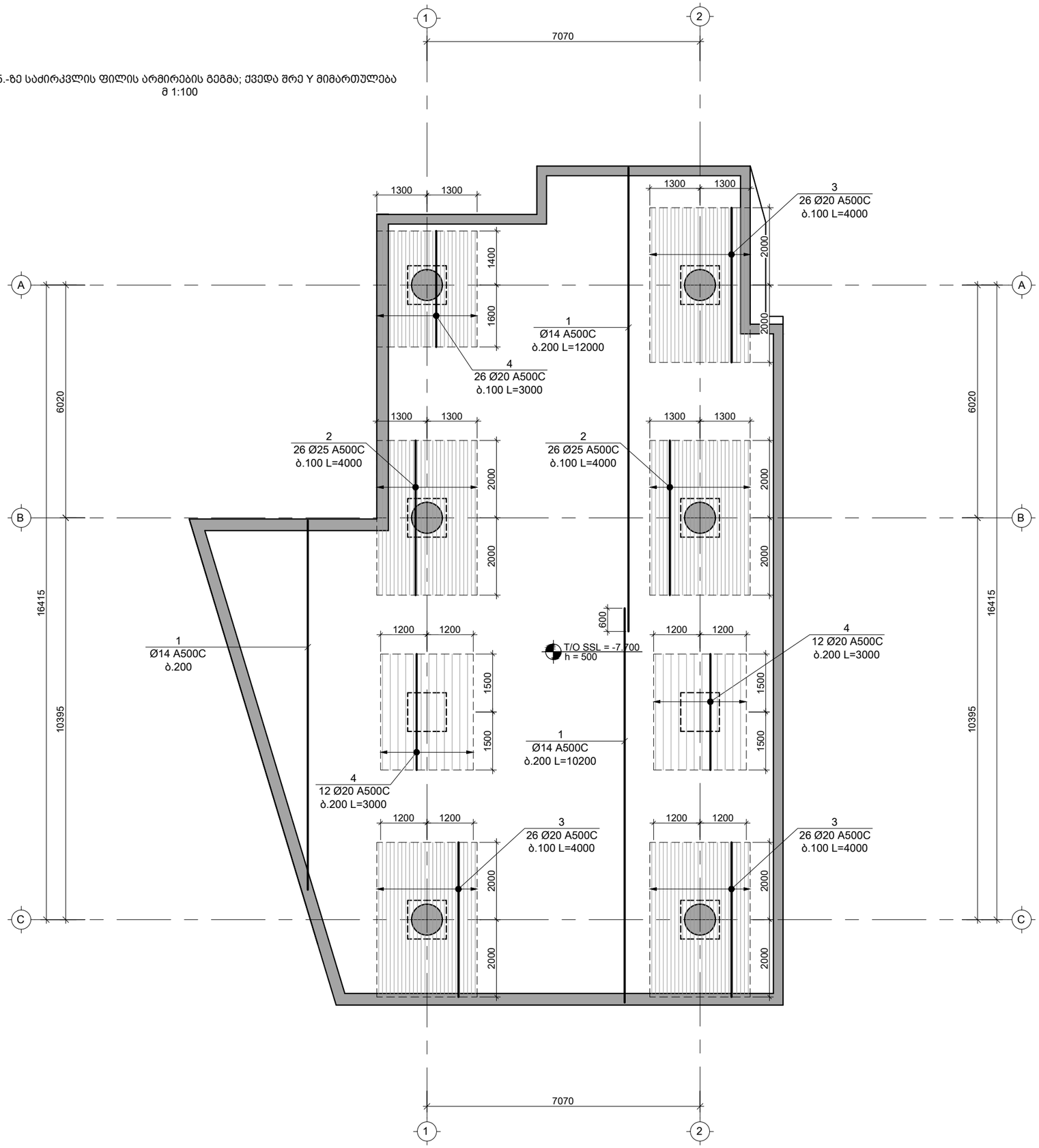

საერთო შენიშვნები :

1. ნახაზში შეტანილი ყველა ცვლილება უნდა შეთანხმდეს პროექტის ავტორთან
2. შენობის საპროექტო ნული ±0.00=715.80 აბსოლუტურ ნიშნულს
3. პროექტში ყველა ზომა მოცემულია მილიმეტრებში, ნუშნულები-მეტრებში.

შენიშვნები :

1. კვეთების მარკირება იხ. საყალიბე გეგმაზე კ - 109

დამატებითი არმირების ბადის კონტური

თარიღი Mar 14, 2023 წ.

კორექტირება

№	კორექტირება	თარიღი
1		
2		
3		
4		
5		
6		

მისამართი:

ქ. თბილისი, ბომბორას ქუჩა N8

ს/კ 01.15.06.001.010

პროექტის სახელწოდება:

ფუნიკულიორის კაფე

თანამდებობა	გვარი	ხელმოწერა
კონსტრუქტორი	თ. მორალიშვილი	

E: TORNIKEMORALISHVILI@GMAIL.COM

M: +995 511 222 442

ფაილი/File: FOUNDATION PLANE

პროექტი/Project No 09P23

თარიღი/Date: Mar 14, 2023

სტადია/Status: C.D.

ფურცელი/Drawing No კ - 111

ფორმატი Paper Size A3

მასშტაბი Scale

ნახაზი/Drawing

-7.700 ნ.-ზე საძ. ფილის არმირების გეგმა ქვედა შრე Y მიმართ.

-7.700 ნ.-ზე საძირკვლის ფილის არმირების გეგმა; ზედა შრე X მიმართულება
მ 1:100

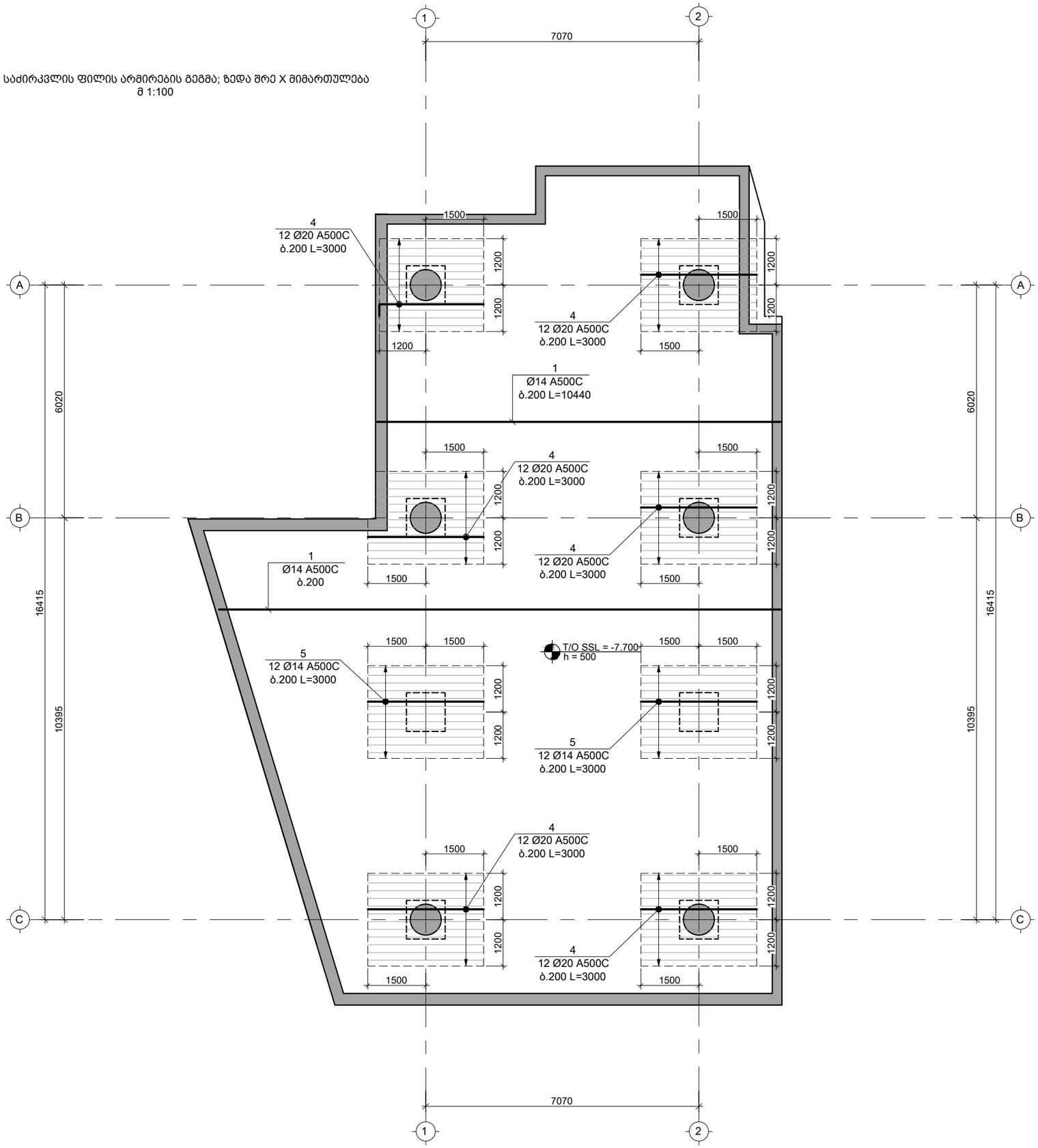

საერთო შენიშვნები :

1. ნახაზში შეტანილი ყველა ცვლილება უნდა შეთანხმდეს პროექტის ავტორთან
2. შენობის საპროექტო ნული ±0.00=715.80 აბსოლუტურ ნიშნულს
3. პროექტში ყველა ზომა მოცემულია მილიმეტრებში, ნუშნულები-მეტრებში.

შენიშვნები :

1. კვეთების მარკირება იხ. საყალიბე გეგმაზე კ - 109

დამატებითი არმირების ბადის კონტური

თარიღი Mar 14, 2023 წ.

კორექტირება

№	კორექტირება	თარიღი
1		
2		
3		
4		
5		
6		

მისამართი:

ქ. თბილისი, ბომბორას ქუჩა N8

ს/კ 01.15.06.001.010

პროექტის სახელწოდება:

ფუნიკულიორის კაფე

თანამდებობა	გვარი	ხელმოწერა
კონსტრუქტორი	თ. მორალიშვილი	

E: TORNIKEMORALISHVILI@GMAIL.COM
M: +995 511 222 442

ფაილი/File: FOUNDATION PLANE

პროექტი/Project No 09P23

თარიღი/Date: Mar 14, 2023

სტადია/Status: C.D.

ფურცელი/Drawing No კ - 112

ფორმატი Paper Size A3

მასშტაბი Scale

ნახაზი/Drawing

-7.700 ნ.-ზე საძ. ფილის არმირების გეგმა ზედა შრე X მიმართ.

-7.700 ნ.-ზე საძირკვლის ფილის არმირების გეგმა; ზედა შრე Y მიმართულება
მ 1:100

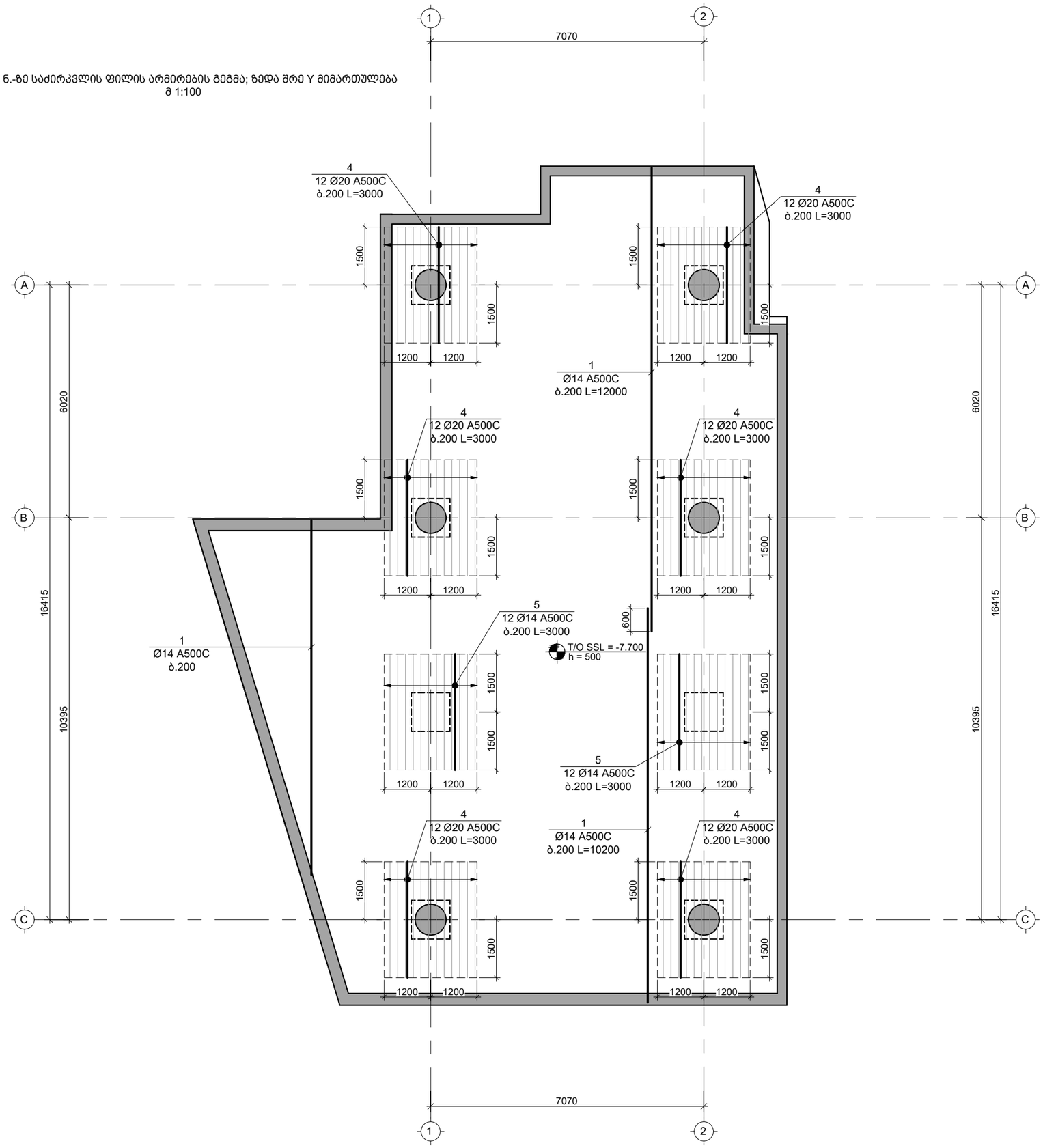

საერთო შენიშვნები :

1. ნახაზში შეტანილი ყველა ცვლილება უნდა შეთანხმდეს პროექტის ავტორთან
2. შენობის საპროექტო ნული ±0.00=715.80 აბსოლუტურ ნიშნულს
3. პროექტში ყველა ზომა მოცემულია მილიმეტრებში, ნუშნულები-მეტრებში.

შენიშვნები :

1. კვეთების მარკირება იხ. საყალიბე გეგმაზე კ - 109

დამატებითი არმირების ბადის კონტური

თარიღი Mar 14, 2023 წ.

კორექტირება

№	კორექტირება	თარიღი
1		
2		
3		
4		
5		
6		

მისამართი:

ქ. თბილისი, ბომბორას ქუჩა N8

ს/კ 01.15.06.001.010

პროექტის სახელწოდება:

ფუნიკულიორის კაფე

თანამდებობა	გვარი	ხელმოწერა
კონსტრუქტორი	თ. მორალიშვილი	

E: TORNIKEMORALISHVILI@GMAIL.COM
M: +995 511 222 442

ფაილი/File: FOUNDATION PLANE

პროექტი/Project No 09P23

თარიღი/Date: Mar 14, 2023

სტადია/Status: C.D.

ფურცელი/Drawing No კ - 113

ფორმატი Paper Size A3

მასშტაბი Scale

ნახაზი/Drawing

-7.700 ნ.-ზე საძ. ფილის არმირების გეგმა ზედა შრე Y მიმართ.

-7.700 ნ.-ზე საძირკვლის ფილის განივი არმირების გეგმა
მ 1:100

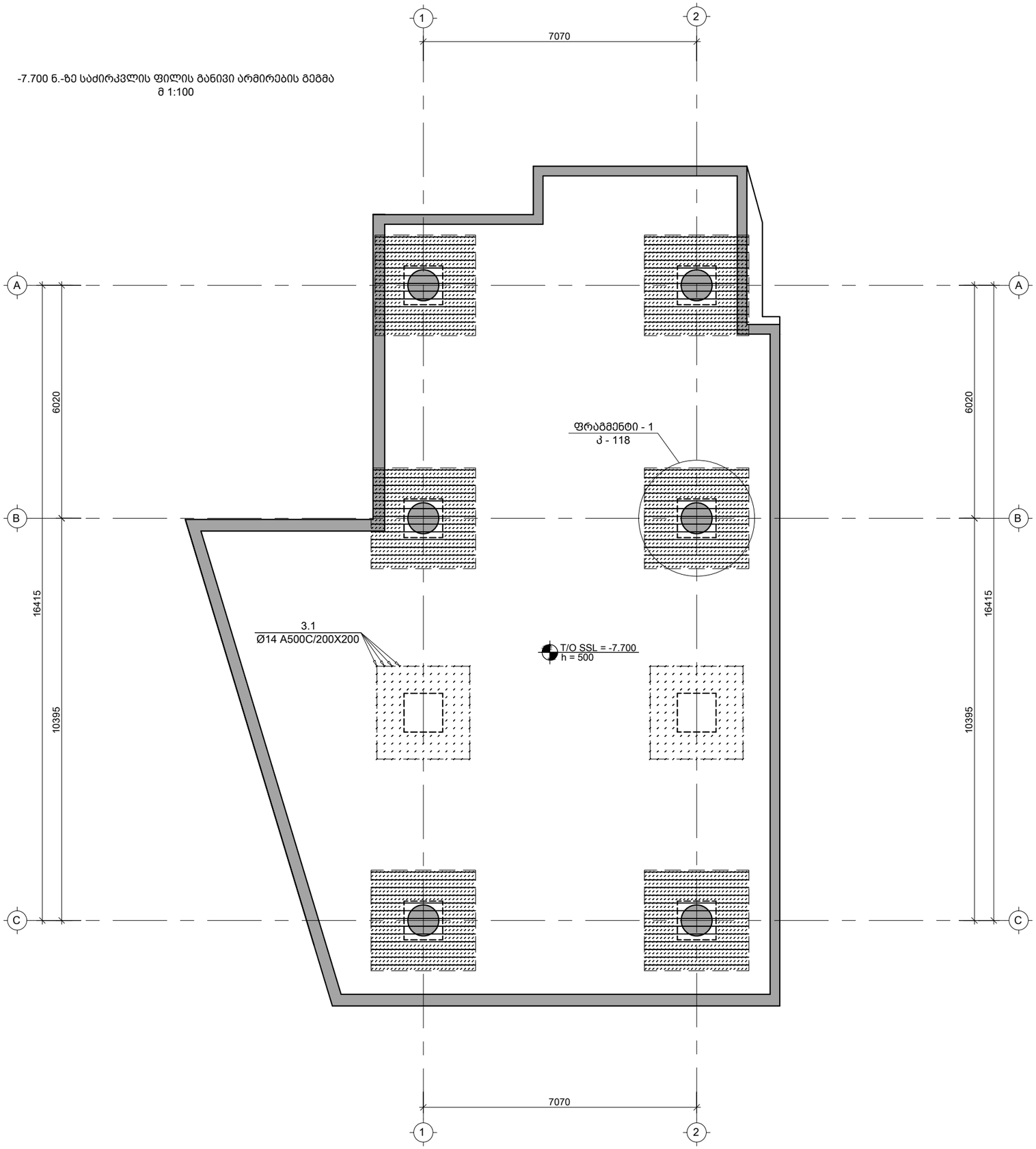

საერთო შენიშვნები :

1. ნახაზში შეტანილი ყველა ცვლილება უნდა შეთანხმდეს პროექტის ავტორთან
2. შენობის საპროექტო ნული ±0.00=715.80 აბსოლუტურ ნიშნულს
3. პროექტში ყველა ზომა მოცემულია მილიმეტრებში, ნუშნულები-მეტრებში.

შენიშვნები :

თარიღი Mar 14, 2023 წ.

კორექტირება

№	კორექტირება	თარიღი
1		
2		
3		
4		
5		
6		

მისამართი:

ქ. თბილისი, ბომბორას ქუჩა N8
ს/კ 01.15.06.001.010

პროექტის სახელწოდება:

ფუნიკულიორის კაფე

თანამდებობა	გვარი	ხელმოწერა
კონსტრუქტორი	თ. მორალიშვილი	

E: TORNIKEMORALISHVILI@GMAIL.COM
M: +995 511 222 442

ფაილი/File: FOUNDATION PLANE

პროექტი/Project No 09P23 | ფორმატი Paper Size A3

თარიღი/Date: Mar 14, 2023 | მასშტაბი Scale

სტადია/Status: C.D.

ფურცელი/Drawing No კ - 114

ნახაზი/Drawing

-7.700 ნ.-ზე საძირკვლის ფილის განივი არმირების გეგმა

-7.700 ნ.-ზე საძირკვლის ფილიდან ნაშვერების გეგმა
მ 1:100

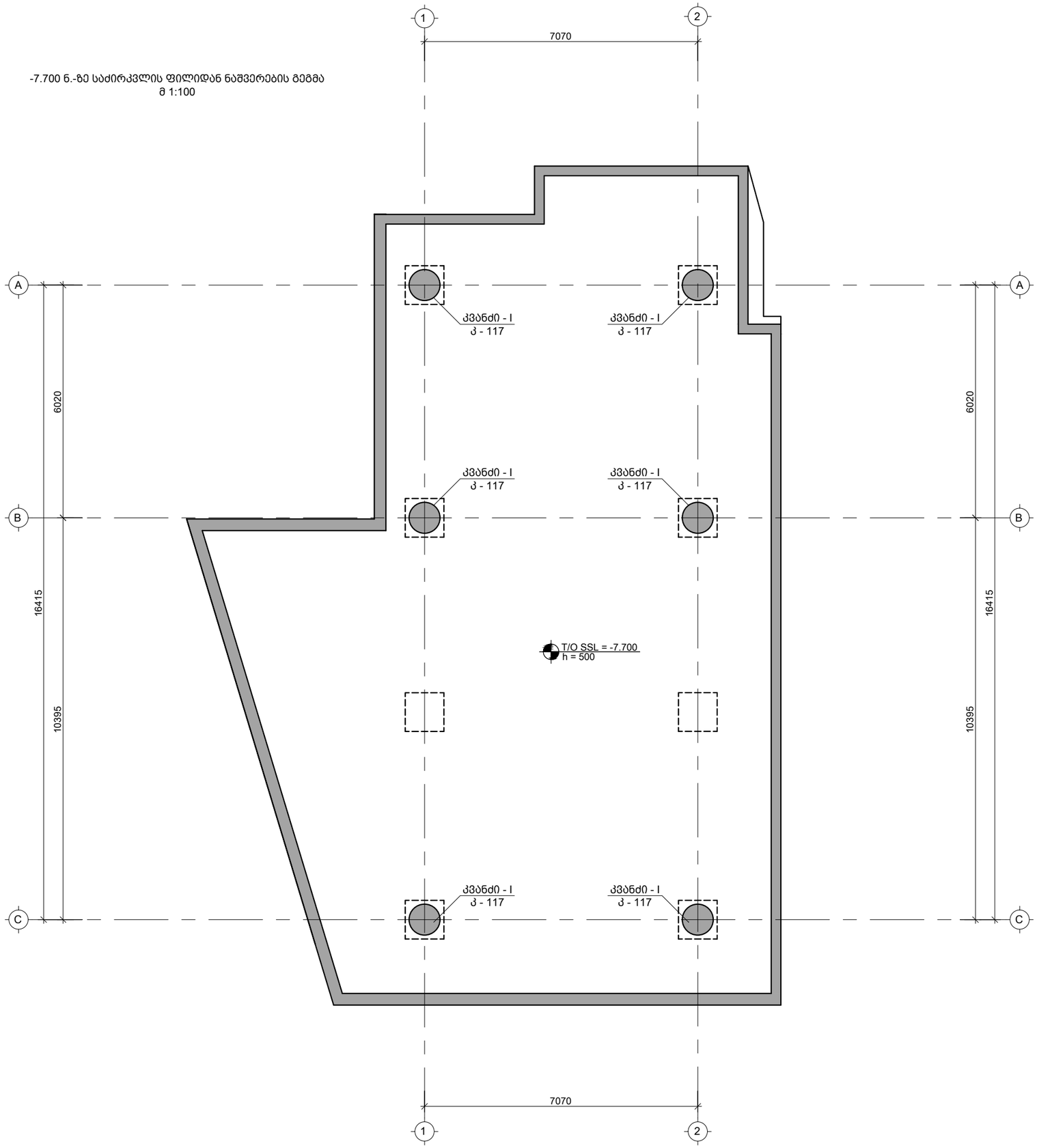

საერთო შენიშვნები :

1. ნახაზში შეტანილი ყველა ცვლილება უნდა შეთანხმდეს პროექტის ავტორთან
2. შენობის საპროექტო ნული ±0.00=715.80 აბსოლუტურ ნიშნულს
3. პროექტში ყველა ზომა მოცემულია მილიმეტრებში, ნუშნულები-მეტრებში.

შენიშვნები :

თარიღი Mar 14, 2023 წ.

კორექტირება

№	კორექტირება	თარიღი
1		
2		
3		
4		
5		
6		

მისამართი:

ქ. თბილისი, ბომბორას ქუჩა N8
ს/კ 01.15.06.001.010

პროექტის სახელწოდება:

ფუნიკულიორის კაფე

თანამდებობა	გვარი	ხელმოწერა
კონსტრუქტორი	თ. მორალიშვილი	

E: TORNIKEMORALISHVILI@GMAIL.COM
M: +995 511 222 442

ფაილი/File: FOUNDATION PLANE

პროექტი/Project No 09P23 | ფორმატი Paper Size A3

თარიღი/Date: Mar 14, 2023 | მასშტაბი Scale

სტადია/Status: C.D.

ფურცელი/Drawing No კ - 115

ნახაზი/Drawing

-7.700 ნ.-ზე საძირკვლის ფილიდან ნაშვერების გეგმა

კვეთი 1-1
მ 1:25

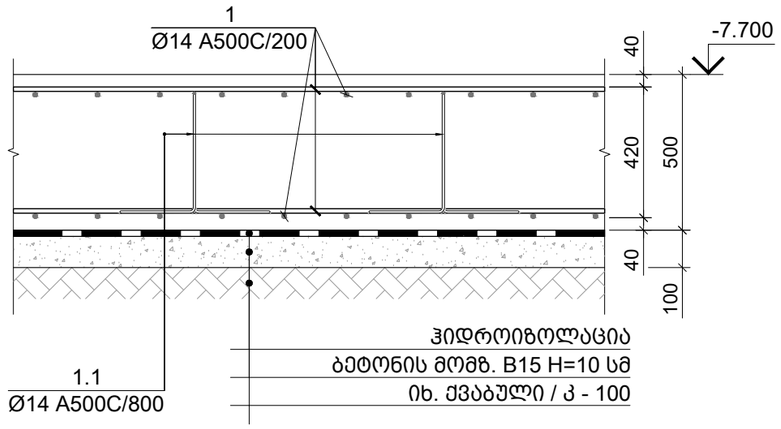

კვეთი 2-2
მ 1:25

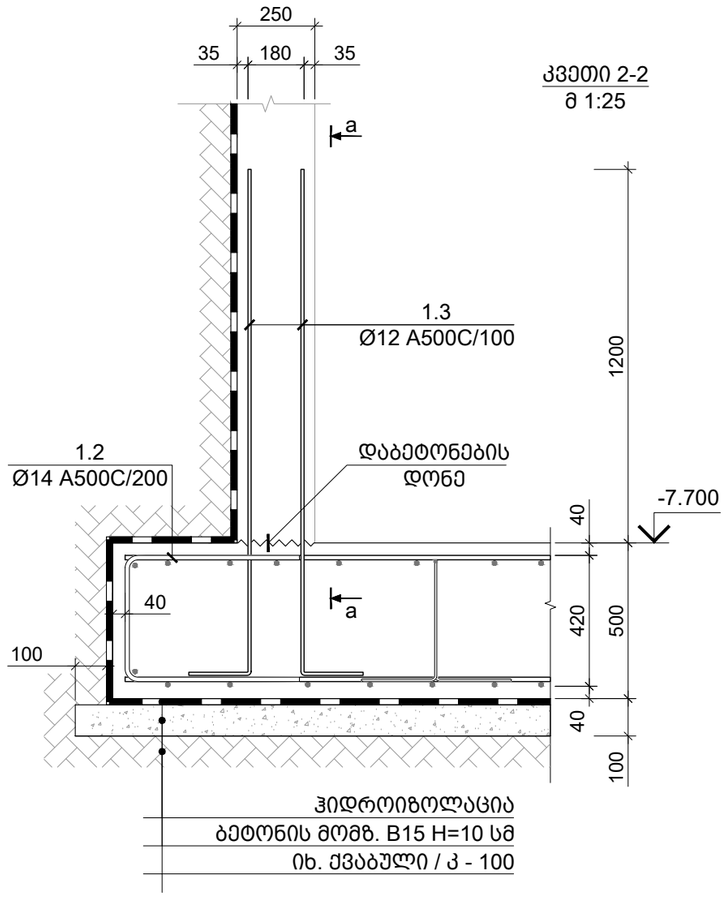

კვეთი 3-3
მ 1:25

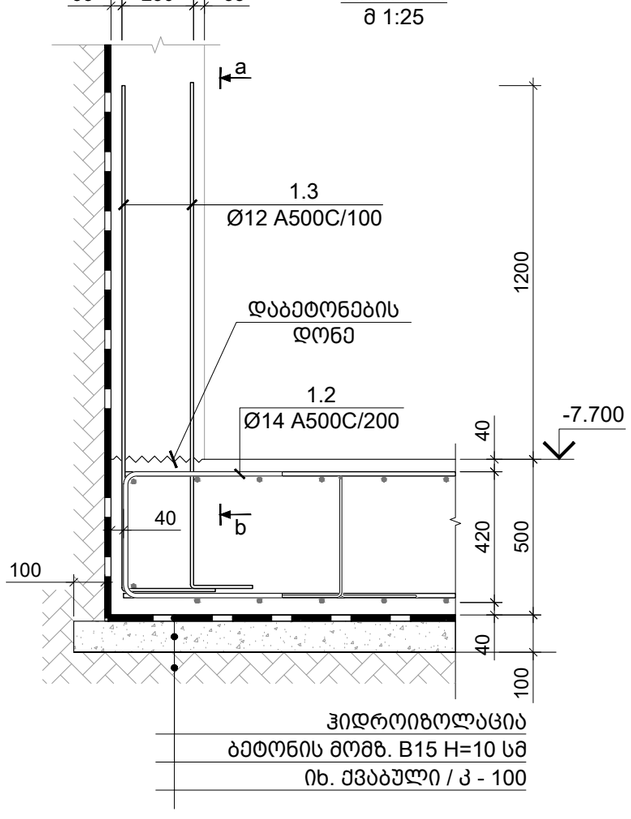

კვეთი 4-4
მ 1:25

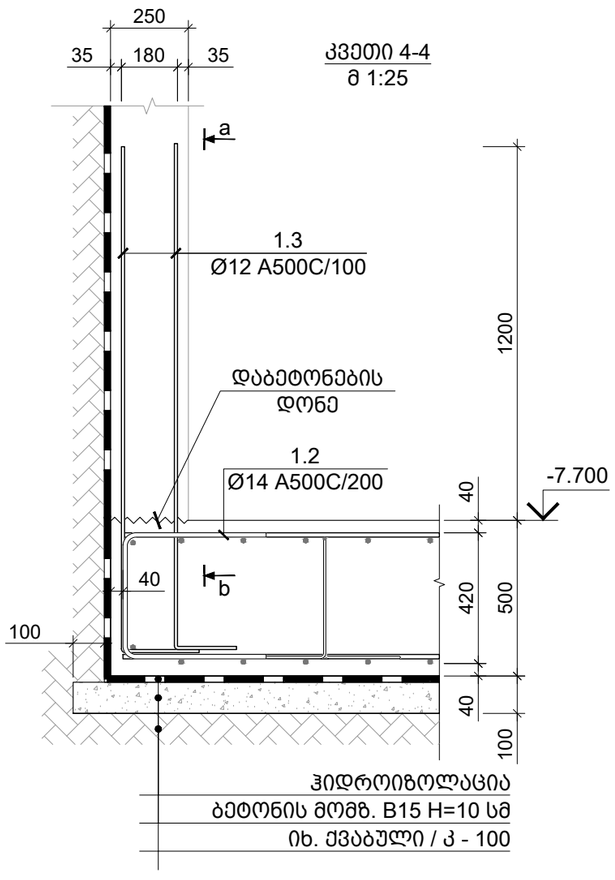

ხედი a-a
მ 1:25

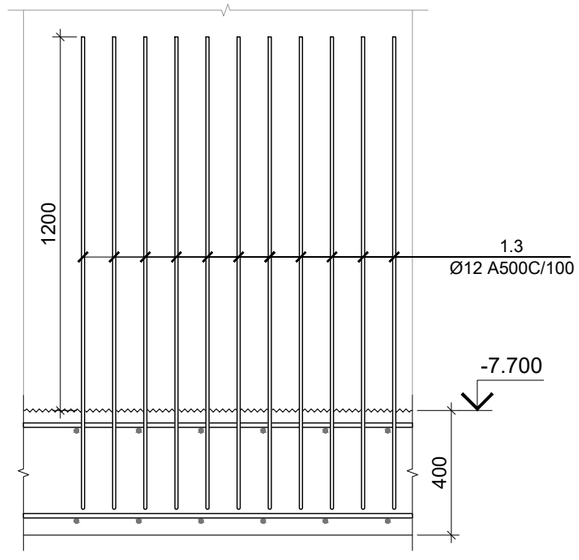

საერთო შენიშვნები :

1. ნახაზში შეტანილი ყველა ცვლილება უნდა შეთანხმდეს პროექტის ავტორთან
2. შენობის საპროექტო ნული ±0.00=715.80 აბსოლუტურ ნიშნულს
3. პროექტში ყველა ზომა მოცემულია მილიმეტრებში, ნუშნულები-მეტრებში.

შენიშვნები :

თარიღი Mar 14, 2023 წ.

კორექტირება

№	კორექტირება	თარიღი
1		
2		
3		
4		
5		
6		

მისამართი:

ქ. თბილისი, ბომბორას ქუჩა N8
ს/კ 01.15.06.001.010

პროექტის სახელწოდება:

ფუნიკულიორის კაფე

თანამდებობა	გვარი	ხელმოწერა
კონსტრუქტორი	თ. მორალიშვილი	

E: TORNIKEMORALISHVILI@GMAIL.COM
M: +995 511 222 442

ფაილი/File: FOUNDATION SECTION

პროექტი/Project No 09P23 — ფორმატი Paper Size A3

თარიღი/Date: Mar 14, 2023 — მასშტაბი Scale

სტადია/Status: C.D.

ფურცელი/Drawing No კ - 116

ნახაზი/Drawing

საძირკვლის ფილის კვეთი 1-1 2-2 3-3 & 4-4

კვანძი - I / 6ც.
მ 1:25

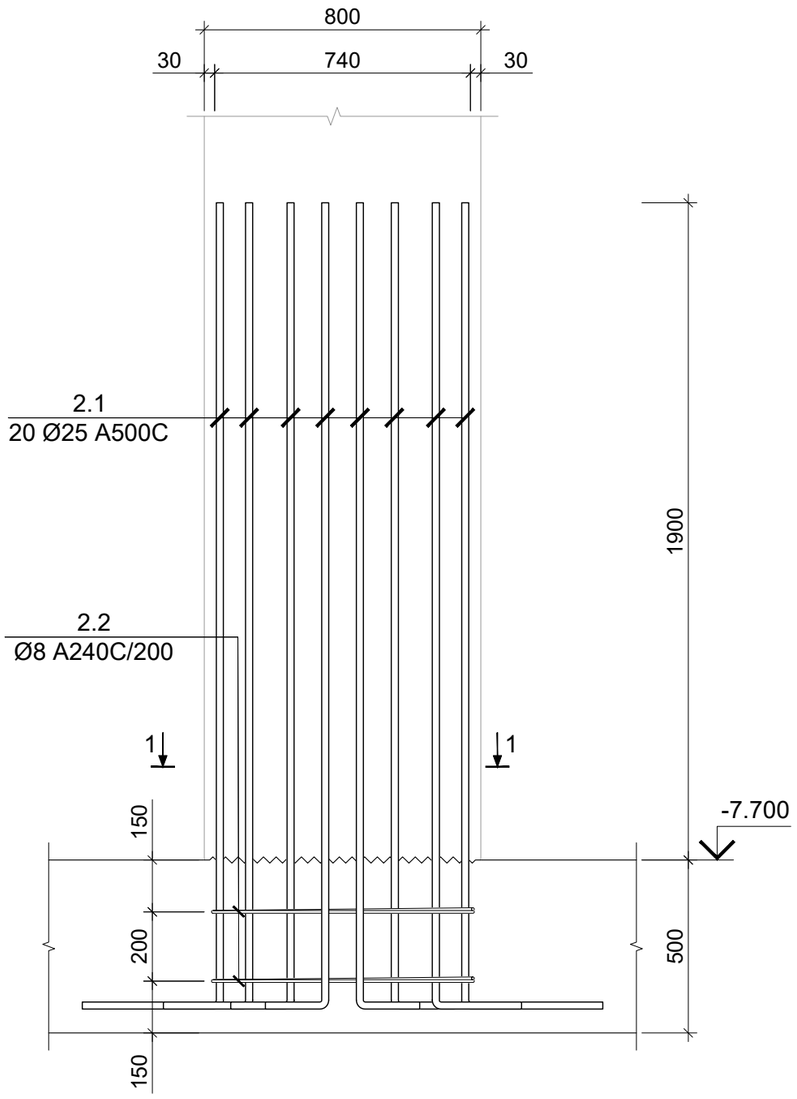

კვეთი 1-1
მ 1:10

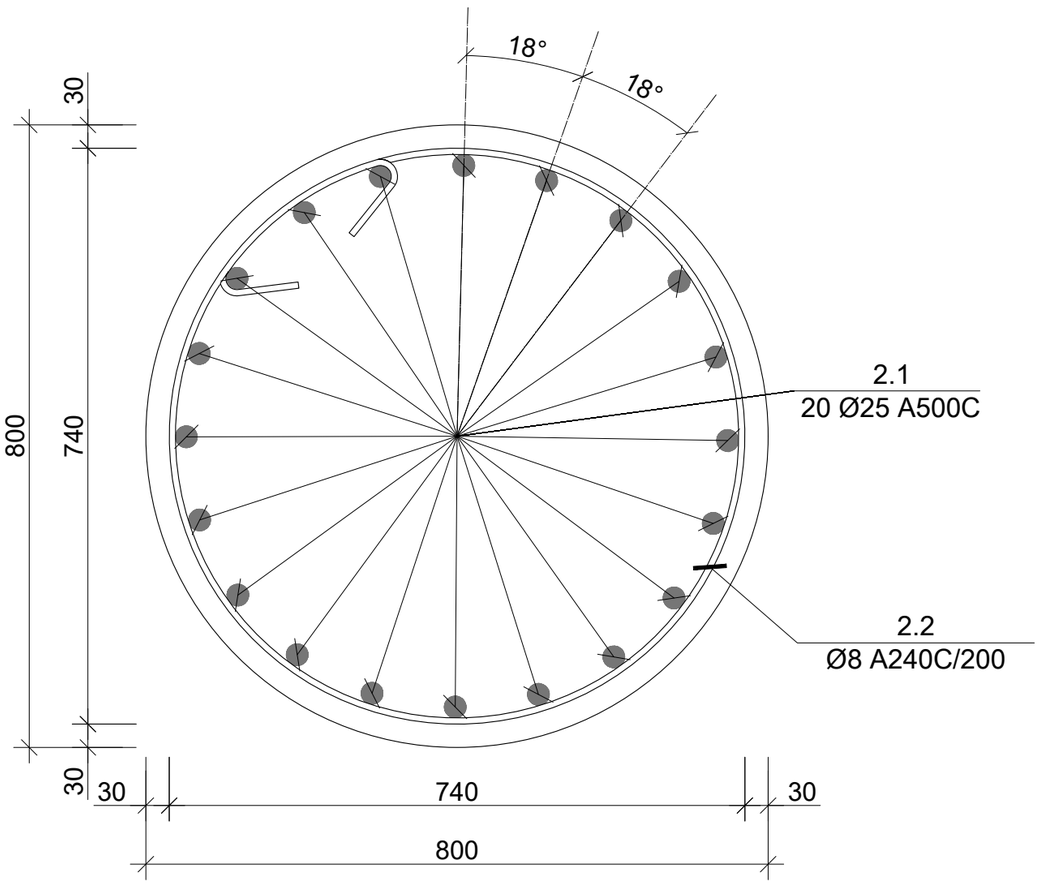

პოზ. N	Ø [მმ]	ე ს კ ი ზ ი [მმ]	სიგრძე L [მმ]
2.1	Ø 25	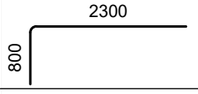	3100
2.2	Ø 8	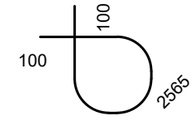	2765

საერთო შენიშვნები :

1. ნახაზში შეტანილი ყველა ცვლილება უნდა შეთანხმდეს პროექტის ავტორთან
2. შენობის საპროექტო ნული ±0.00=715.80 აბსოლუტურ ნიშნულს
3. პროექტში ყველა ზომა მოცემულია მილიმეტრებში, ნუშნულები-მეტრებში.

შენიშვნები :

თარიღი Mar 14, 2023 წ.

კორექტირება

№	კორექტირება	თარიღი
1		
2		
3		
4		
5		
6		

მისამართი:

ქ. თბილისი, ბომბორას ქუჩა N8

ს/კ 01.15.06.001.010

პროექტის სახელწოდება:

ფუნიკულიორის კაფე

თანამდებობა	გვარი	ხელმოწერა
კონსტრუქტორი	თ. მორალიშვილი	

E: TORNIKEMORALISHVILI@GMAIL.COM
M: +995 511 222 442

ფაილი/File: FOUNDATION SECTION

პროექტი/Project No 09P23

თარიღი/Date: Mar 14, 2023

სტადია/Status: C.D.

ფურცელი/Drawing No კ - 117

ფორმატი Paper Size A3

მასშტაბი Scale

ნახაზი/Drawing

სვეტის ნაშვერების კვანძი - I

განივი არმირების განაწილების ფრაგმენტი

მ 1:25

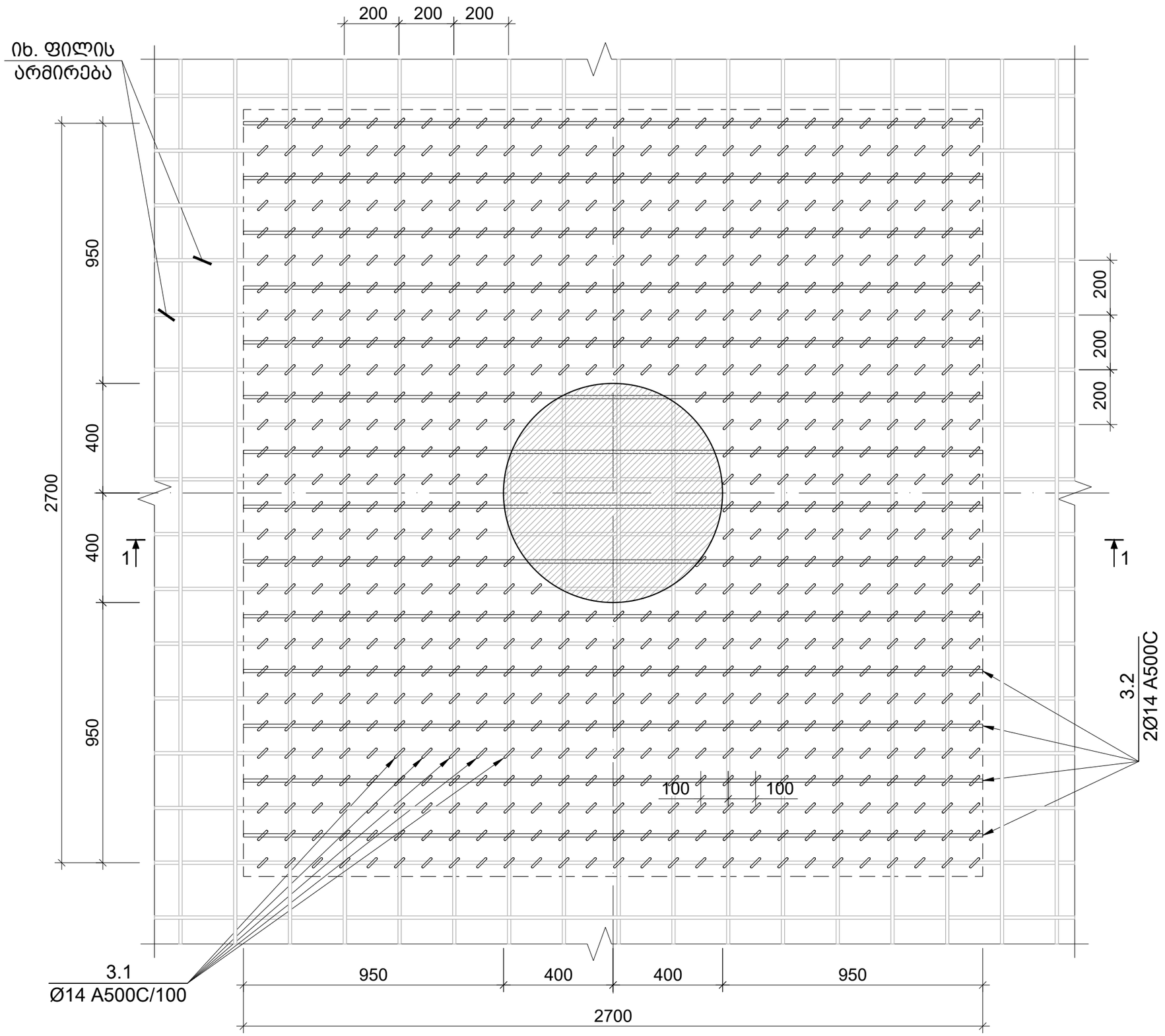

საერთო შენიშვნები :

1. ნახაზში შეტანილი ყველა ცვლილება უნდა შეთანხმდეს პროექტის ავტორთან
2. შენობის საპროექტო ნული ±0.00=715.80 აბსოლუტურ ნიშნულს
3. პროექტში ყველა ზომა მოცემულია მილიმეტრებში, ნუშნულები-მეტრებში.

შენიშვნები :

თარიღი Mar 14, 2023 წ.

კორექტირება

№	კორექტირება	თარიღი
1		
2		
3		
4		
5		
6		

მისამართი:

ქ. თბილისი, ბომბორას ქუჩა N8

ს/კ 01.15.06.001.010

პროექტის სახელწოდება:

ფუნიკულიორის კაფე

თანამდებობა	გვარი	ხელმოწერა
კონსტრუქტორი	თ. მორალიშვილი	

E: TORNIKEMORALISHVILI@GMAIL.COM

M: +995 511 222 442

ფაილი/File: FOUNDATION SECTION

პროექტი/Project No 09P23

თარიღი/Date: Mar 14, 2023

სტადია/Status: C.D.

ფურცელი/Drawing No კ - 118

ფორმატი Paper Size A3

მასშტაბი Scale

ნახაზი/Drawing

განივი არმირების განაწილების ფრაგმენტი

კვეთი 1-1 / სვეტის ქვეშ განივი არმირების მოწყობა
მ 1:25

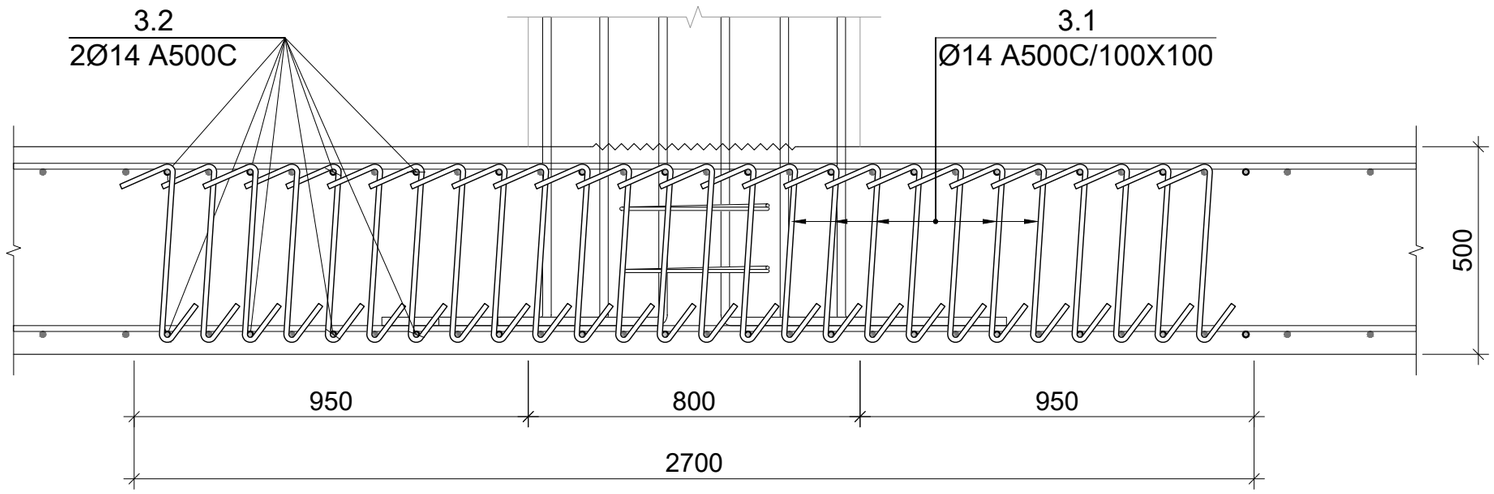

კარკასი კ.- 1
მ. 1:10

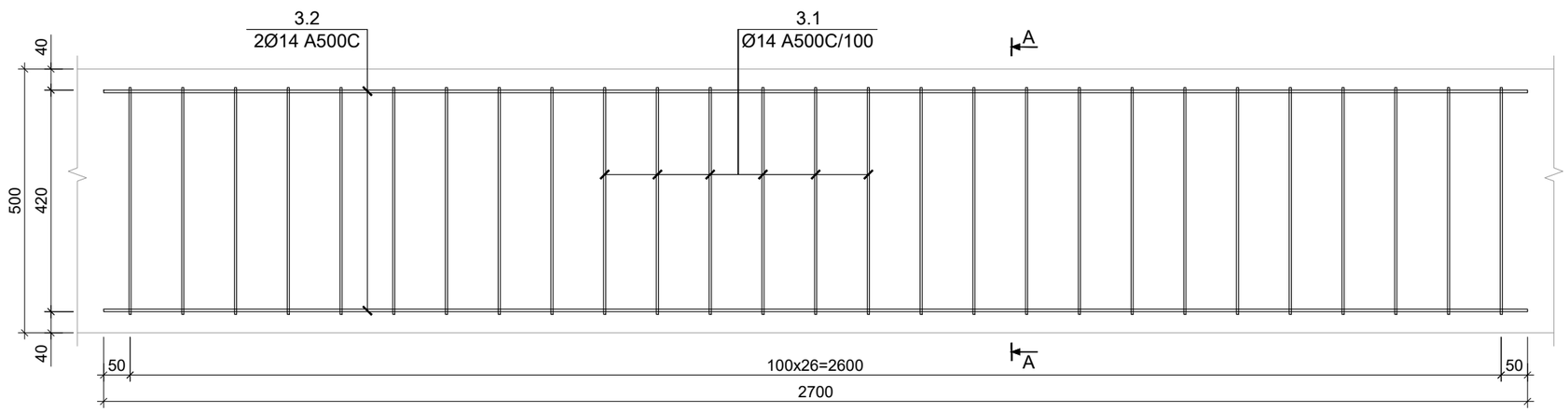

ხედი A-A
მ. 1:10

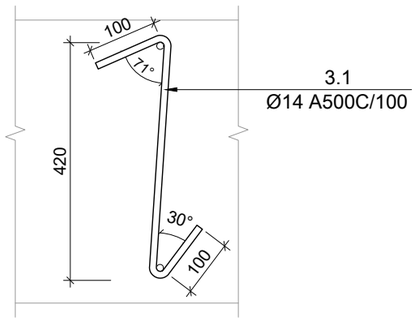

საერთო შენიშვნები :

1. ნახაზში შეტანილი ყველა ცვლილება უნდა შეთანხმდეს პროექტის ავტორთან
2. შენობის საპროექტო ნული ±0.00=715.80 აბსოლუტურ ნიშნულს
3. პროექტში ყველა ზომა მოცემულია მილიმეტრებში, ნუშნულები-მეტრებში.

შენიშვნები :

თარიღი Mar 14, 2023 წ.

კორექტირება

№	კორექტირება	თარიღი
1		
2		
3		
4		
5		
6		

მისამართი:

ქ. თბილისი, ბომბორას ქუჩა N8

ს/კ 01.15.06.001.010

პროექტის სახელწოდება:

ფუნიკულიორის კაფე

თანამდებობა	გვარი	ხელმოწერა
კონსტრუქტორი	თ. მორალიშვილი	

E: TORNIKEMORALISHVILI@GMAIL.COM

M: +995 511 222 442

ფაილი/File: FOUNDATION SECTION

პროექტი/Project No 09P23

თარიღი/Date: Mar 14, 2023

სტადია/Status: C.D.

ფურცელი/Drawing No კ - 119

ფორმატი Paper Size A3

მასშტაბი Scale

ნახაზი/Drawing

განივი არმირების განაწილების კვეთი

კონსტრ. დასახ.	ელემენტის დასახ.	პოზ. №	დიამეტრი ან კვეთი (მმ)		ერთეულის სიგრძე (მმ.)	რაოდენობა (ც.)	საერთო სიგრძე (მ.)	საერთო წონა (კგ.)
საძირკვლის ფილა	საძირკვლის ფილის სპეციფიკაცია -7.700 ნ.-ზე	1	Ø 14	A500C	დ.ა.	-	5720	6909
		2	Ø 25	A500C	4000	102 X 1	408	1571
		3	Ø 20	A500C	4000	130 X 1	520	1282
		4	Ø 20	A500C	3000	380 X 1	1140	2810
		5	Ø 14	A500C	3000	48 X 1	144	174
		1.1	Ø 14	A500C	1490	416 X 1	620	749
		1.2	Ø 14	A500C	1610	370 X 1	596	719
		1.3	Ø 14	A500C	1900	1420 X 1	2698	3259
		2.1	Ø 25	A500C	3100	120 X 1	372	1433
		2.2	Ø 8	A240C	2765	12 X 1	33	13
		3.1	Ø 14	A500C	670	4518 X 1	3027	3656
		3.2	Ø 14	A500C	2700	168 X 1	454	548
		მძიმე ბეტონი		B30	V =	130 X 1 =	130	მ³
		ბეტონის მომზადება		B15	V =	27 X 1 =	27	მ³

პოზ. N	Ø [მმ]	ე ს კ ი ზ ი [მმ]	სიგრძე L [მმ]
1.1	Ø 14	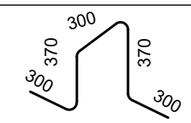	1640
1.2	Ø 14	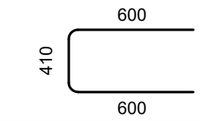	1610
1.3	Ø 14	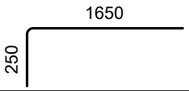	1900

საერთო შენიშვნები :

1. ნახაზში შეტანილი ყველა ცვლილება უნდა შეთანხმდეს პროექტის ავტორთან
2. შენობის საპროექტო ნული ±0.00=715.80 აბსოლუტურ ნიშნულს
3. პროექტში ყველა ზომა მოცემულია მილიმეტრებში, ნუშნულები-მეტრებში.

შენიშვნები :

თარიღი Mar 14, 2023 წ.

კორექტირება

№	კორექტირება	თარიღი
1		
2		
3		
4		
5		
6		

მისამართი:

ქ. თბილისი, ბომბორას ქუჩა N8

ს/კ 01.15.06.001.010

პროექტის სახელწოდება:

ფუნიკულიორის კაფე

თანამდებობა	გვარი	ხელმოწერა
კონსტრუქტორი	თ. მორალიშვილი	თ. მ

E: TORNIKEMORALISHVILI@GMAIL.COM

M: +995 511 222 442

ფაილი/File: FOUNDATION SECTION

პროექტი/Project No 09P23

თარიღი/Date: Mar 14, 2023

სტადია/Status: C.D.

ფურცელი/Drawing No კ - 120

ფორმატი Paper Size A3

მასშტაბი Scale

ნახაზი/Drawing

საძირკვლის ფილის სპეციფიკაცია & ესკიზი

მონოლითური კედელი მ.კ.-1
მ 1:20

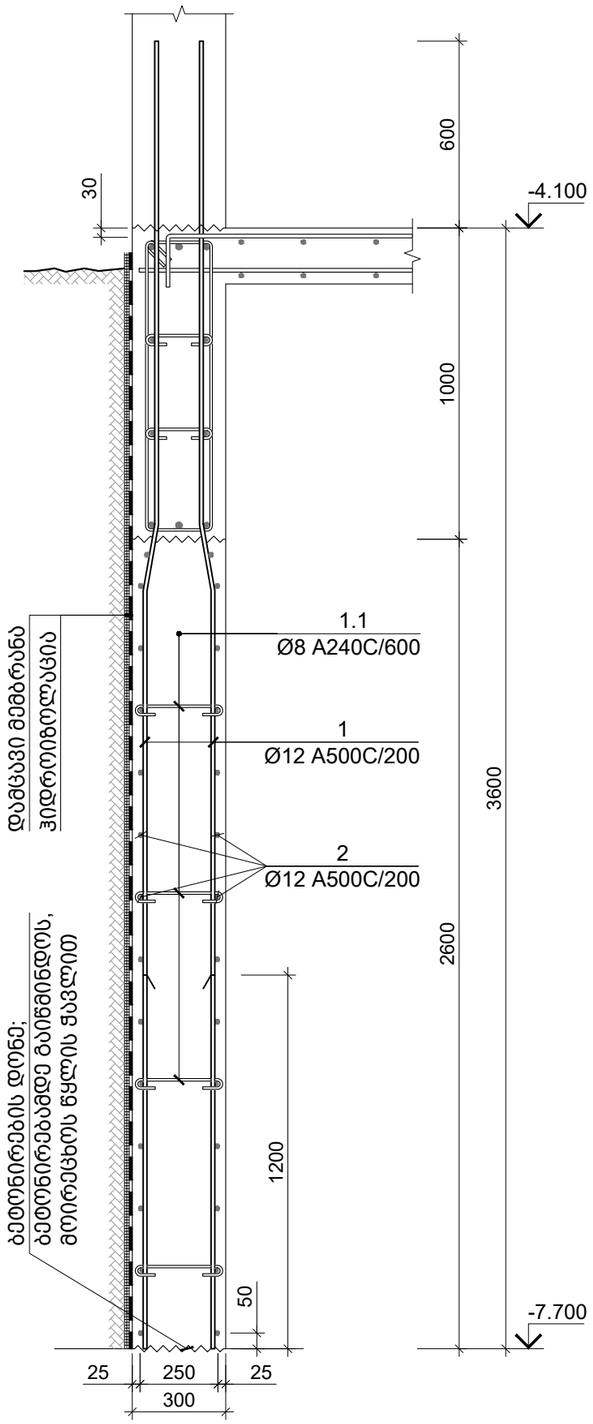

პოზ. N	Ø [მმ]	ე ს კ ი ზ ი [მმ]	სიგრძე L [მმ]
1.1	Ø 8	250 (80 + 80)	410

პოზ. №	დიამეტრი ან კვეთი (მმ)	ერთეულის სიგრძე (მმ.)	რაოდენობა (ც.)	საერთო სიგრძე (მ.)	საერთო წონა (კგ.)
1	Ø 12 A500C	4200	50 X 1	210	186
2	Ø 12 A500C	დ.ა.	-	1136	1008
1.1	Ø 8 A240C	410	296 X 1	122	48
მძიმე ბეტონი B30 V = 29.64 X 1 = 29.64 მ³					

კონსტრ. დასახ.: მონ. კედელი
ელემენტის დასახ.: მ.კ.-1

საერთო შენიშვნები :

1. ნახაზში შეტანილი ყველა ცვლილება უნდა შეთანხმდეს პროექტის ავტორთან
2. შენობის საპროექტო ნული ±0.00=715.80 აბსოლუტურ ნიშნულს
3. პროექტში ყველა ზომა მოცემულია მილიმეტრებში, ნუშნულები-მეტრებში.

შენიშვნები :

თარიღი Mar 14, 2023 წ.

კორექტირება

№	კორექტირება	თარიღი
1		
2		
3		
4		
5		
6		

მისამართი:

ქ. თბილისი, ბომბორას ქუჩა N8

ს/კ 01.15.06.001.010

პროექტის სახელწოდება:

ფუნიკულიორის კაფე

თანამდებობა	გვარი	ხელმოწერა
კონსტრუქტორი	თ. მორალიშვილი	

E: TORNIKEMORALISHVILI@GMAIL.COM

M: +995 511 222 442

ფაილი/File: RC WALL

პროექტი/Project No 09P23

თარიღი/Date: Mar 14, 2023

სტადია/Status: C.D.

ფურცელი/Drawing No კ - 121

ფორმატი Paper Size A3

მასშტაბი Scale

ნახაზი/Drawing

მონოლითური კედელი მ.კ.-1

მონოლითური კედელი მ.კ.-2
მ 1:20

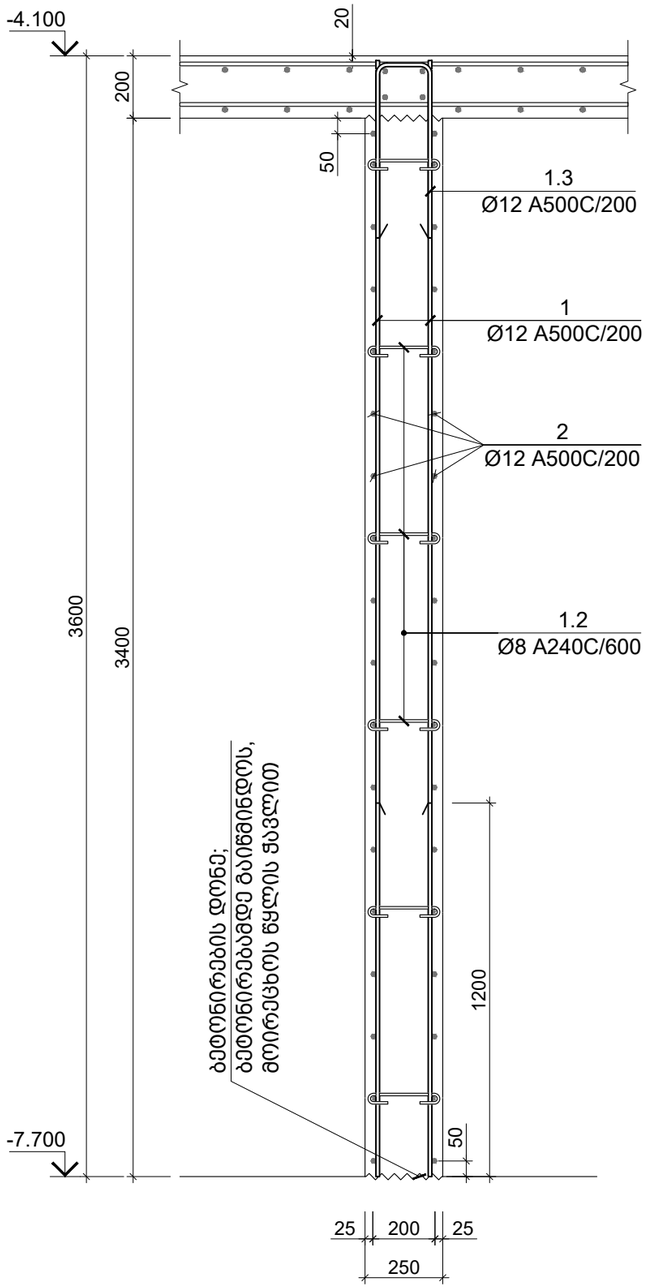

პოზ. N	ø [მმ]	ე ს კ ი ზ ი [მმ]	სიგრძე L [მმ]
1.2	Ø 8	200 (80 — 80)	360
1.3	Ø 12	180 (500 — 500)	1180

კონსტრ. დასახ.	ელემენტის დასახ.	პოზ. №	დიამეტრი ან კვეთი (მმ)	ერთეულის სიგრძე (მმ.)	რაოდენობა (ც.)	საერთო სიგრძე (მ.)	საერთო წონა (კგ.)
მონ. კედელი	მ.კ.-2	1	Ø 12 A500C	3580	110 X 1	394	349
		2	Ø 12 A500C	დ.ა.	-	430	382
		1.2	Ø 8 A240C	360	112 X 1	40	16
		1.3	Ø 12 A500C	1180	55 X 1	65	58
		მძიმე ბეტონი B30 V = 9.35 X 1 = 9.35 მ³					

საერთო შენიშვნები :

1. ნახაზში შეტანილი ყველა ცვლილება უნდა შეთანხმდეს პროექტის ავტორთან
2. შენობის საპროექტო ნული ±0.00=715.80 აბსოლუტურ ნიშნულს
3. პროექტში ყველა ზომა მოცემულია მილიმეტრებში, ნუშნულები-მეტრებში.

შენიშვნები :

თარიღი Mar 14, 2023 წ.

კორექტირება

№	კორექტირება	თარიღი
1		
2		
3		
4		
5		
6		

მისამართი:

ქ. თბილისი, ბომბორას ქუჩა N8

ს/კ 01.15.06.001.010

პროექტის სახელწოდება:

ფუნიკულიორის კაფე

თანამდებობა	გვარი	ხელმოწერა
კონსტრუქტორი	თ. მორალიშვილი	

E: TORNIKEMORALISHVILI@GMAIL.COM

M: +995 511 222 442

ფაილი/File: RC WALL

პროექტი/Project No 09P23

თარიღი/Date: Mar 14, 2023

სტადია/Status: C.D.

ფურცელი/Drawing No კ - 122

ფორმატი Paper Size A3

მასშტაბი Scale

ნახაზი/Drawing

მონოლითური კედელი მ.კ.-2

მონოლითური კედელი მ.კ.-3
მ 1:20

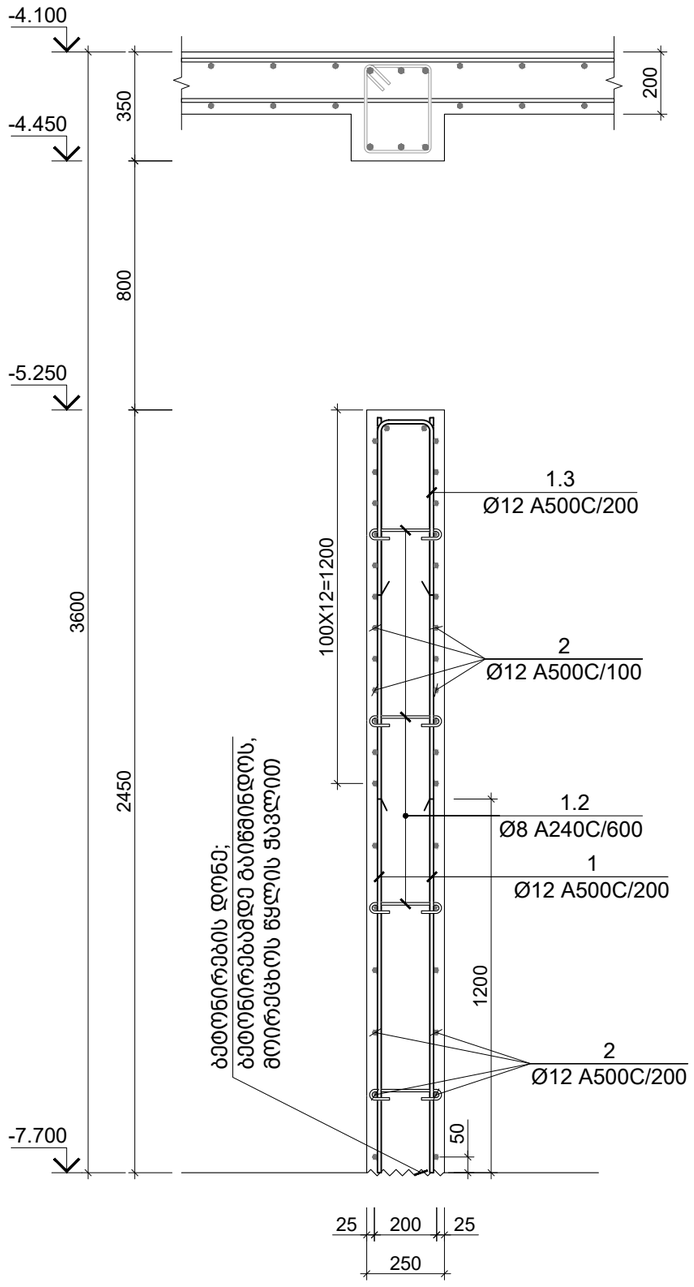

პოზ. N	Ø [მმ]	ე ს კ ი ზ ი [მმ]	სიგრძე L [მმ]
1.2	Ø 8	200 (80 / 80)	360
1.3	Ø 12	180 (500 / 500)	1180

კონსტრ. დასახ.	ელემენტის დასახ.	პოზ. №	დიამეტრი ან კვეთი (მმ)	ერთეულის სიგრძე (მმ.)	რაოდენობა (ც.)	საერთო სიგრძე (მ.)	საერთო წონა (კგ.)
მონ. კედელი	მ.კ.-3	1	Ø 12 A500C	2400	230 X 1	552	490
		2	Ø 12 A500C	დ.ა.	-	875	776
		1.2	Ø 8 A240C	360	169 X 1	61	24
		1.3	Ø 12 A500C	1180	115 X 1	136	120
		მძიმე ბეტონი B30 V = 14.09 X 1 = 14.09 მ³					

საერთო შენიშვნები :

1. ნახაზში შეტანილი ყველა ცვლილება უნდა შეთანხმდეს პროექტის ავტორთან
2. შენობის საპროექტო ნული ±0.00=715.80 აბსოლუტურ ნიშნულს
3. პროექტში ყველა ზომა მოცემულია მილიმეტრებში, ნუშნულები-მეტრებში.

შენიშვნები :

თარიღი Mar 14, 2023 წ.

კორექტირება

№	კორექტირება	თარიღი
1		
2		
3		
4		
5		
6		

მისამართი:

ქ. თბილისი, ბომბორას ქუჩა N8
ს/პ 01.15.06.001.010

პროექტის სახელწოდება:

ფუნიკულიორის კაფე

თანამდებობა	გვარი	ხელმოწერა
კონსტრუქტორი	თ. მორალიშვილი	

E: TORNIKEMORALISHVILI@GMAIL.COM
M: +995 511 222 442

ფაილი/File: RC WALL
პროექტი/Project No 09P23
თარიღი/Date: Mar 14, 2023
სტადია/Status: C.D.
ფურცელი/Drawing No კ - 123
ფორმატი Paper Size A3
მასშტაბი Scale

ნახაზი/Drawing

მონოლითური კედელი მ.კ.-3

მონოლითური კედელი მ.კ.-4
მ 1:20

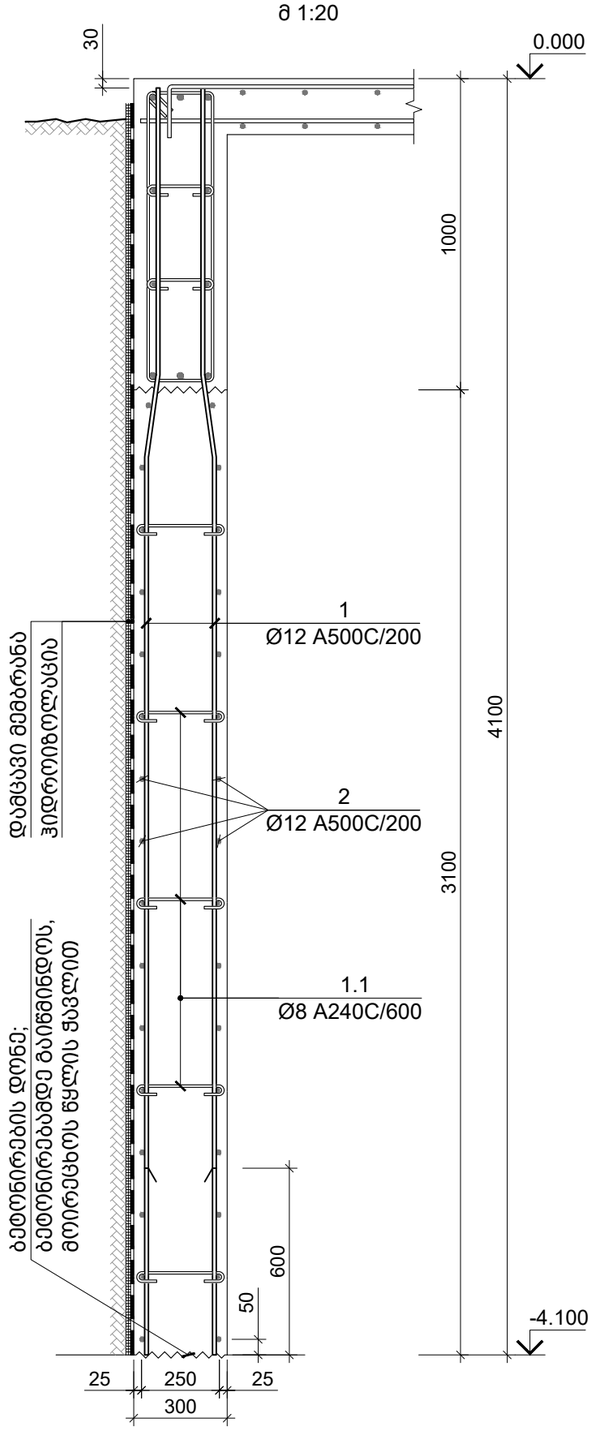

პოზ. N	Ø [მმ]	ე ს კ ი ზ ი [მმ]	სიგრძე L [მმ]
1.1	Ø 8	250 (80 — 80)	410

კონსტრ. დასახ.	ელემენტის დასახ.	პოზ. №	დიამეტრი ან კვეთი (მმ)	ერთეულის სიგრძე (მმ.)	რაოდენობა (ც.)	საერთო სიგრძე (მ.)	საერთო წონა (კგ.)
მონ. კედელი	მ.კ.-4	1	Ø 12 A500C	4050	50 X 1	203	180
		2	Ø 12 A500C	დ.ა.	-	963	854
		1.1	Ø 8 A240C	410	251 X 1	103	41
		მძიმე ბეტონი B30 V = 25.11 X 1 = 25.11 მ³					

საერთო შენიშვნები :

1. ნახაზში შეტანილი ყველა ცვლილება უნდა შეთანხმდეს პროექტის ავტორთან
2. შენობის საპროექტო ნული ±0.00=715.80 აბსოლუტურ ნიშნულს
3. პროექტში ყველა ზომა მოცემულია მილიმეტრებში, ნუშნულები-მეტრებში.

შენიშვნები :

თარიღი Mar 14, 2023 წ.

კორექტირება

№	კორექტირება	თარიღი
1		
2		
3		
4		
5		
6		

მისამართი:

ქ. თბილისი, ბომბორას ქუჩა N8

ს/პ 01.15.06.001.010

პროექტის სახელწოდება:

ფუნიკულიორის კაფე

თანამდებობა	გვარი	ხელმოწერა
კონსტრუქტორი	თ. მორალიშვილი	

E: TORNIKEMORALISHVILI@GMAIL.COM

M: +995 511 222 442

ფაილი/File: RC WALL

პროექტი/Project No 09P23	ფორმატი Paper Size A3
თარიღი/Date: Mar 14, 2023	
სტადია/Status: C.D.	მასშტაბი Scale
ფურცელი/Drawing No პ - 124	

ნახაზი/Drawing

მონოლითური კედელი მ.კ.-4

მონოლითური კედელი მ.კ.-5
მ 1:20

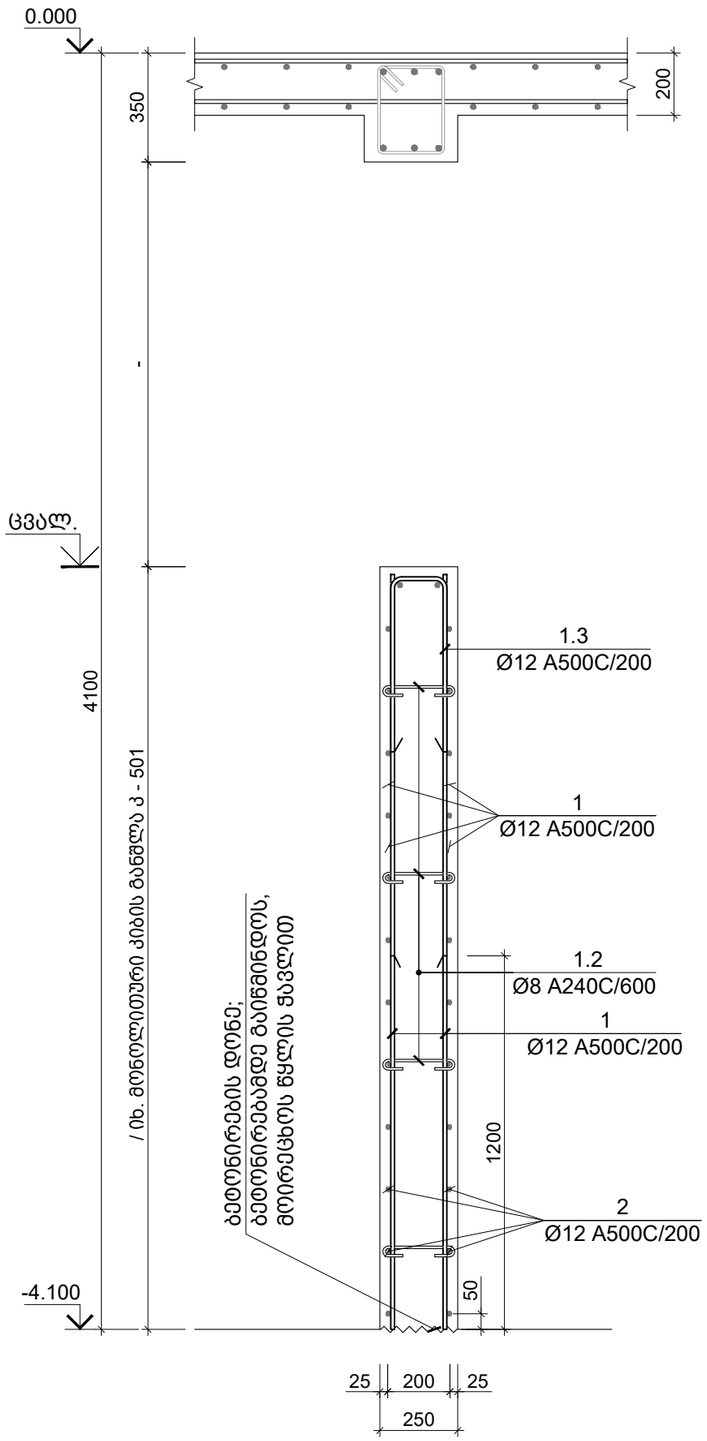

პოზ. N	Ø [მმ]	ე ს კ ი ზ ი [მმ]	სიგრძე L [მმ]
1.2	Ø 8	200 (80 — 80)	360
1.3	Ø 12	180 (500 — 500)	1180

საერთო შენიშვნები :

1. ნახაზში შეტანილი ყველა ცვლილება უნდა შეთანხმდეს პროექტის ავტორთან
2. შენობის საპროექტო ნული ±0.00=715.80 აბსოლუტურ ნიშნულს
3. პროექტში ყველა ზომა მოცემულია მილიმეტრებში, ნუშნულები-მეტრებში.

შენიშვნები :

თარიღი Mar 14, 2023 წ.

კორექტირება

№	კორექტირება	თარიღი
1		
2		
3		
4		
5		
6		

მისამართი:

ქ. თბილისი, ბომბორას ქუჩა N8

ს/კ 01.15.06.001.010

პროექტის სახელწოდება:

ფუნიკულიორის კაფე

თანამდებობა	გვარი	ხელმოწერა
კონსტრუქტორი	თ. მორალიშვილი	

E: TORNIKEMORALISHVILI@GMAIL.COM

M: +995 511 222 442

ფაილი/File: RC WALL

პროექტი/Project No 09P23

თარიღი/Date: Mar 14, 2023

სტადია/Status: C.D.

ფურცელი/Drawing No კ - 125

ფორმატი Paper Size A3

მასშტაბი Scale

ნახაზი/Drawing

მონოლითური კედელი მ.კ.-5

კონსტრ. დასახ.	ელემენტის დასახ.	პოზ. №	დიამეტრი ან კვეთი (მმ)	ერთეულის სიგრძე (მმ.)	რაოდენობა (ც.)	საერთო სიგრძე (მ.)	საერთო წონა (კგ.)
მონ. კედელი	მ.კ.-5	1	Ø 12 A500C	დ.ა.	-	345	306
		1.2	Ø 8 A240C	360	45 X 1	16	6
		1.3	Ø 12 A500C	1180	45 X 1	53	47
		მძიმე ბეტონი B30		V =	3.75 X 1 =	3.75	მ³

-4.100 ნ.-ზე გადახურვის ფილის საყალიბე გეგმა
მ 1:100

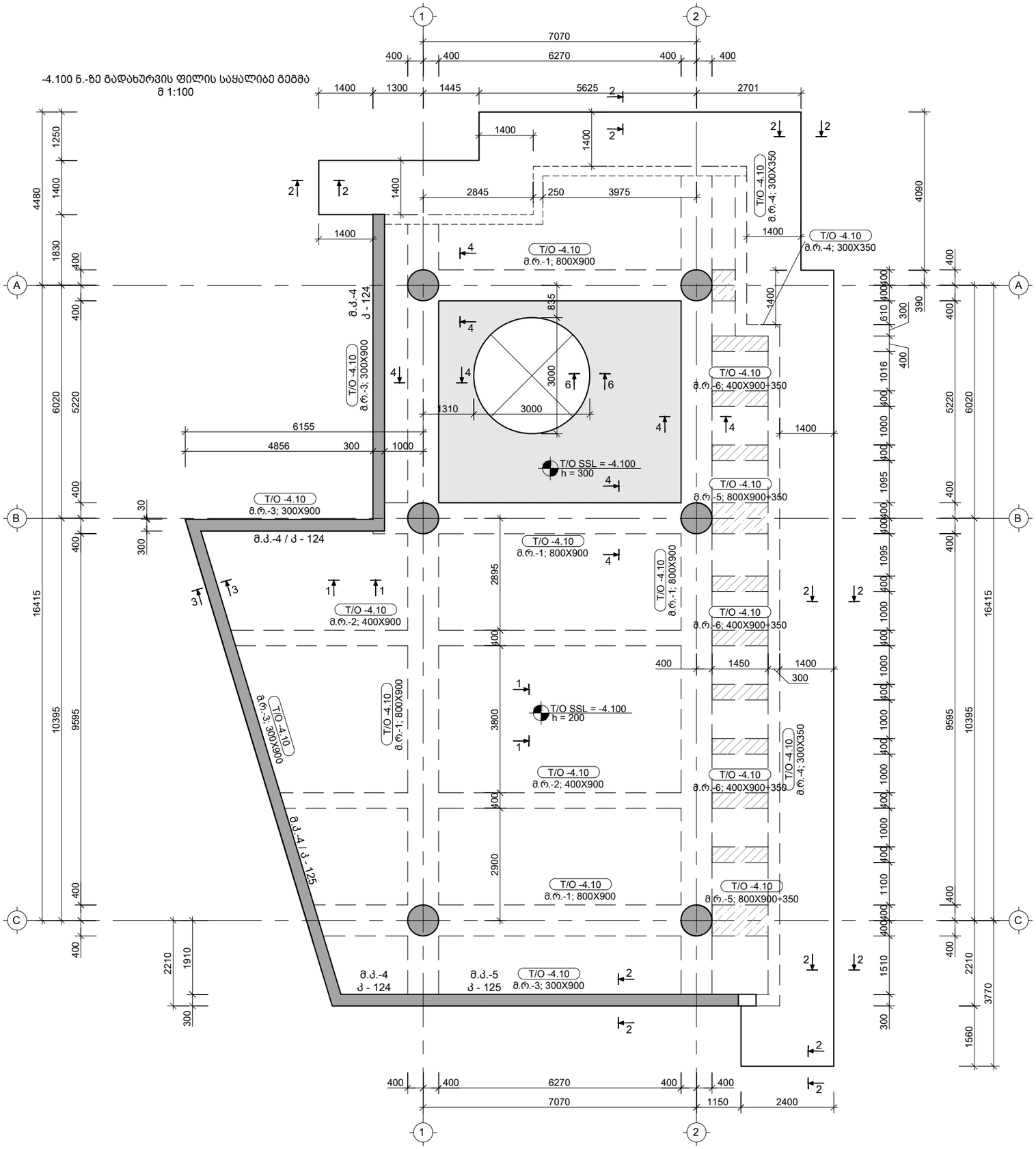

მ.რ.-1 / B=800; H=900

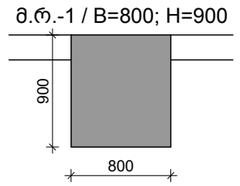

მ.რ.-2 / B=400; H=900

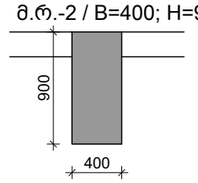

მ.რ.-3 / B=300; H=900

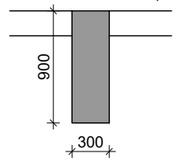

მ.რ.-4 / B=300; H=350

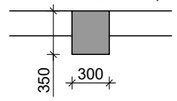

მ.რ.-5 / B=800; H=900÷350

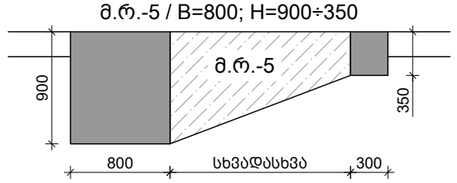

მ.რ.-6 / B=400; H=900÷350

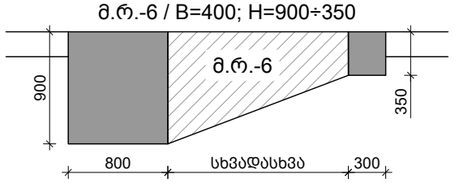

საერთო შენიშვნები :

1. ნახაზში შეტანილი ყველა ცვლილება უნდა შეთანხმდეს პროექტის ავტორთან
2. შენობის საპროექტო ნული ±0.00=715.80 აბსოლუტურ ნიშნულს
3. პროექტში ყველა ზომა მოცემულია მილიმეტრებში, ნუშნულები-მეტრებში.

შენიშვნები :

1. მონ. რიგელი მ.რ. იხ. კ - 400 ...კ - 419

თარიღი Mar 14, 2023 წ.

კორექტირება

№	კორექტირება	თარიღი
1		
2		
3		
4		
5		
6		

მისამართი:

ქ. თბილისი, ბომბორას ქუჩა N8

ს/კ 01.15.06.001.010

პროექტის სახელწოდება:

ფუნიკულიორის კაფე

თანამდებობა	გვარი	ხელმოწერა
კონსტრუქტორი	თ. მორალიშვილი	

E: TORNIKEMORALISHVILI@GMAIL.COM

M: +995 511 222 442

ფაილი/File: SLAB B 01 REINFORCEMENT

პროექტი/Project No 09P23

თარიღი/Date: Mar 14, 2023

ფორმატი Paper Size A3

სტადია/Status: C.D.

მასშტაბი Scale

ფურცელი/Drawing No კ - 200

ნახაზი/Drawing

-4.100 ნ.-ზე გადახურვის ფილის საყალიბე გეგმა

-4.100 ნ.-ზე გადახურვის ფილის არმირების გეგმა ქვედა შრე; X მიმართულება
მ 1:100

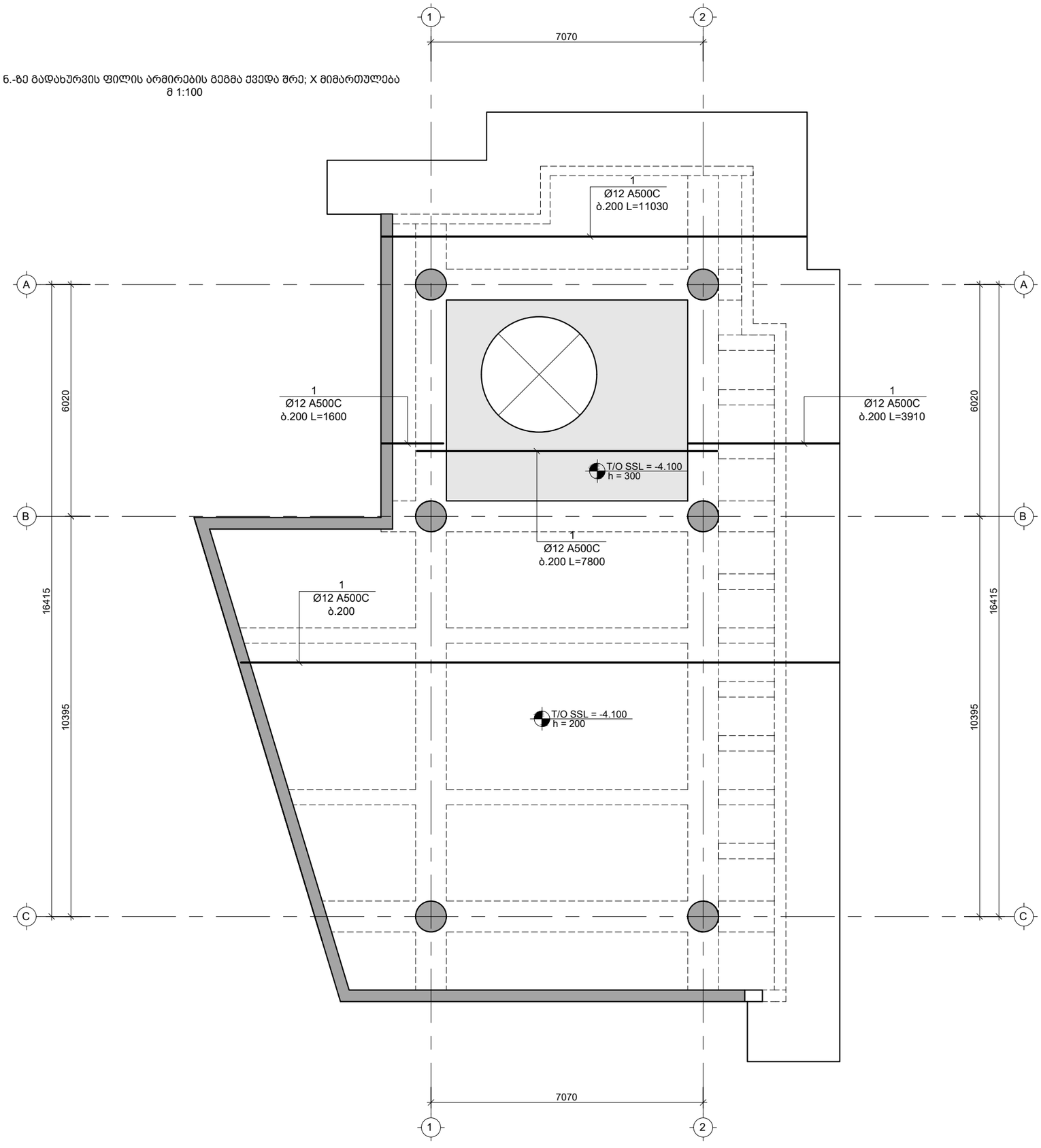

საერთო შენიშვნები :

1. ნახაზში შეტანილი ყველა ცვლილება უნდა შეთანხმდეს პროექტის ავტორთან
2. შენობის საპროექტო ნული ±0.00=715.80 აბსოლუტურ ნიშნულს
3. პროექტში ყველა ზომა მოცემულია მილიმეტრებში, ნუშნულები-მეტრებში.

შენიშვნები :

1. კვეთების მარკირება იხ. საყალიბე გეგმაზე კ - 200

დამატებითი არმირების ბადის კონტური

თარიღი Mar 14, 2023 წ.

კორექტირება

№	კორექტირება	თარიღი
1		
2		
3		
4		
5		
6		

მისამართი:

ქ. თბილისი, ბომბორას ქუჩა N8
ს/კ 01.15.06.001.010

პროექტის სახელწოდება:

ფუნიკულიორის კაფე

თანამდებობა	გვარი	ხელმოწერა
კონსტრუქტორი	თ. მორალიშვილი	

E: TORNIKEMORALISHVILI@GMAIL.COM
M: +995 511 222 442

ფაილი/File: SLAB B 01 REINFORCEMENT
პროექტი/Project No 09P23
თარიღი/Date: Mar 14, 2023
სტადია/Status: C.D.
ფურცელი/Drawing No კ - 201
ფორმატი Paper Size A3
მასშტაბი Scale

ნახაზი/Drawing

-4.100 ნ.-ზე გად. ფილის არმირების გეგმა ქვედა შრე X მიმთულებ.

-4.100 ნ.-ზე გადახურვის ფილის არმირების გეგმა ქვედა შრე; Y მიმართულება
მ 1:100

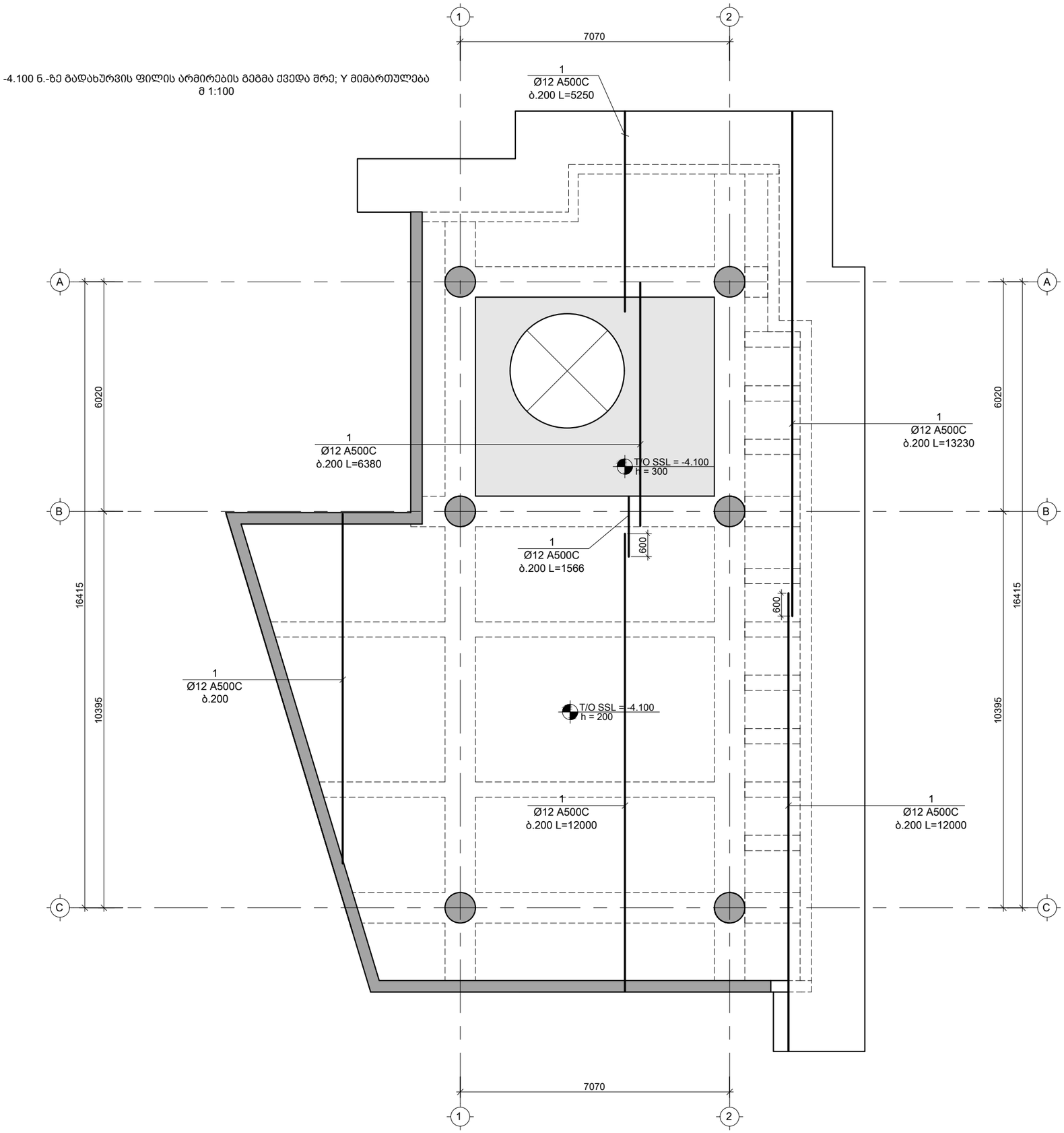

საერთო შენიშვნები :

1. ნახაზში შეტანილი ყველა ცვლილება უნდა შეთანხმდეს პროექტის ავტორთან
2. შენობის საპროექტო ნული ±0.00=715.80 აბსოლუტურ ნიშნულს
3. პროექტში ყველა ზომა მოცემულია მილიმეტრებში, ნუშნულები-მეტრებში.

შენიშვნები :

1. კვეთების მარკირება იხ. საყალიბე გეგმაზე კ - 200

დამატებითი არმირების ბადის კონტური

თარიღი Mar 14, 2023 წ.

კორექტირება

№	კორექტირება	თარიღი
1		
2		
3		
4		
5		
6		

მისამართი:

ქ. თბილისი, ბომბორას ქუჩა N8

ს/კ 01.15.06.001.010

პროექტის სახელწოდება:

ფუნიკულიორის კაფე

თანამდებობა	გვარი	ხელმოწერა
კონსტრუქტორი	თ. მორალიშვილი	

E: TORNIKEMORALISHVILI@GMAIL.COM

M: +995 511 222 442

ფაილი/File: SLAB B 01 REINFORCEMENT

პროექტი/Project No 09P23

თარიღი/Date: Mar 14, 2023

სტადია/Status: C.D.

ფურცელი/Drawing No კ - 202

ფორმატი Paper Size A3

მასშტაბი Scale

ნახაზი/Drawing

-4.100 ნ.-ზე გად. ფილის არმირების გეგმა ქვედა შრე Y მიმთულებ.

-4.100 ნ.-ზე გადახურვის ფილის არმირების გეგმა ზედა შრე; X მიმართულება
მ 1:100

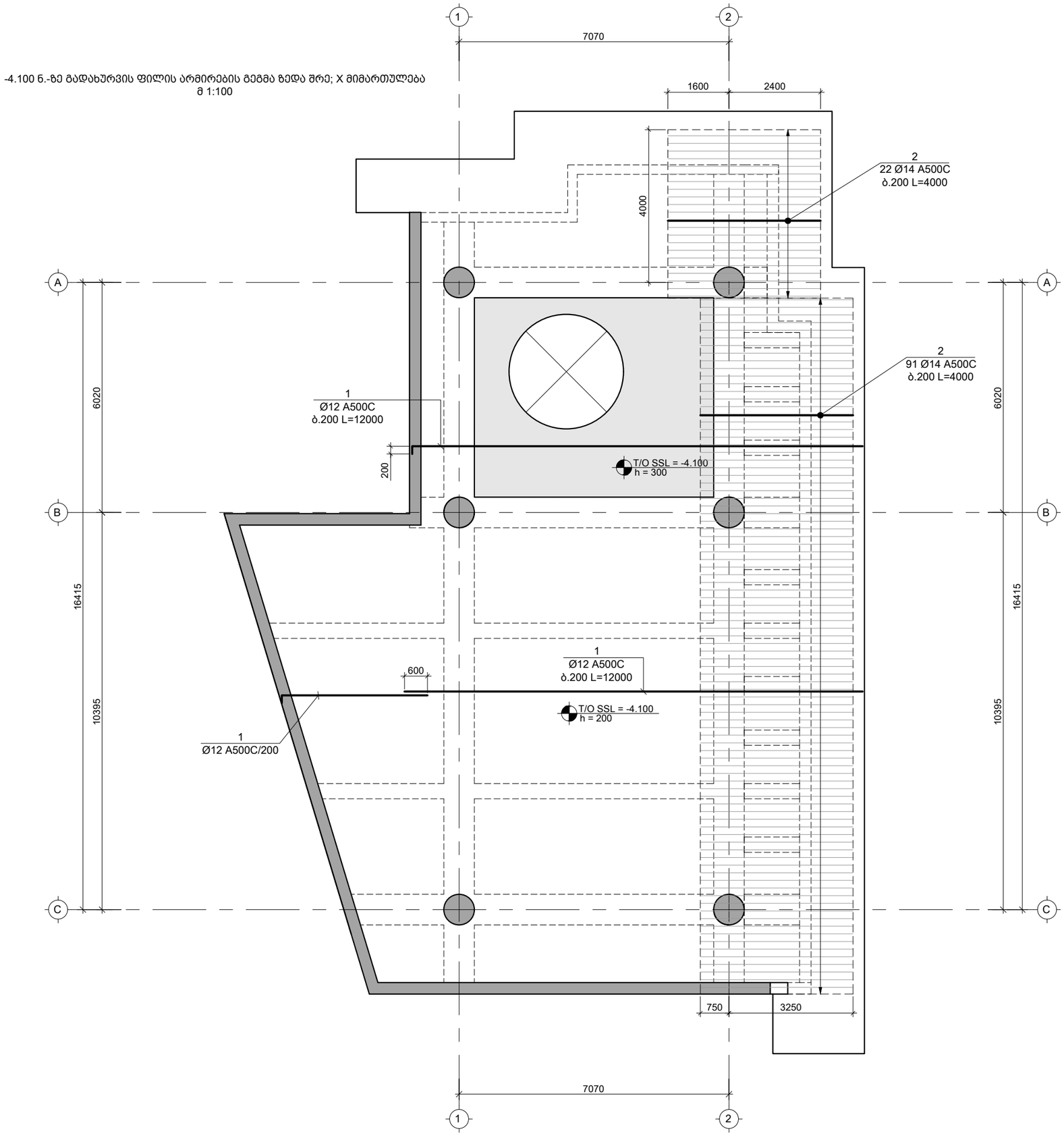

საერთო შენიშვნები :

1. ნახაზში შეტანილი ყველა ცვლილება უნდა შეთანხმდეს პროექტის ავტორთან
2. შენობის საპროექტო ნული ±0.00=715.80 აბსოლუტურ ნიშნულს
3. პროექტში ყველა ზომა მოცემულია მილიმეტრებში, ნუშნულები-მეტრებში.

შენიშვნები :

1. კვეთების მარკირება იხ. საყალიბე გეგმაზე კ - 200

დამატებითი არმირების ბადის კონტური

თარიღი Mar 14, 2023 წ.

კორექტირება

№	კორექტირება	თარიღი
1		
2		
3		
4		
5		
6		

მისამართი:

ქ. თბილისი, ბომბორას ქუჩა N8
ს/კ 01.15.06.001.010

პროექტის სახელწოდება:

ფუნიკულიორის კაფე

თანამდებობა	გვარი	ხელმოწერა
კონსტრუქტორი	თ. მორალიშვილი	

E: TORNIKEMORALISHVILI@GMAIL.COM
M: +995 511 222 442

ფაილი/File: SLAB B 01 REINFORCEMENT

პროექტი/Project No 09P23
თარიღი/Date: Mar 14, 2023
სტადია/Status: C.D.
ფურცელი/Drawing No კ - 203

ფორმატი Paper Size A3
მასშტაბი Scale

ნახაზი/Drawing

-4.100 ნ.-ზე გად. ფილის არმირების გეგმა ზედა შრე X მიმთულებ.

-4.100 ნ.-ზე გადახურვის ფილის არმირების გეგმა ზედა შრე; Y მიმართულება
მ 1:100

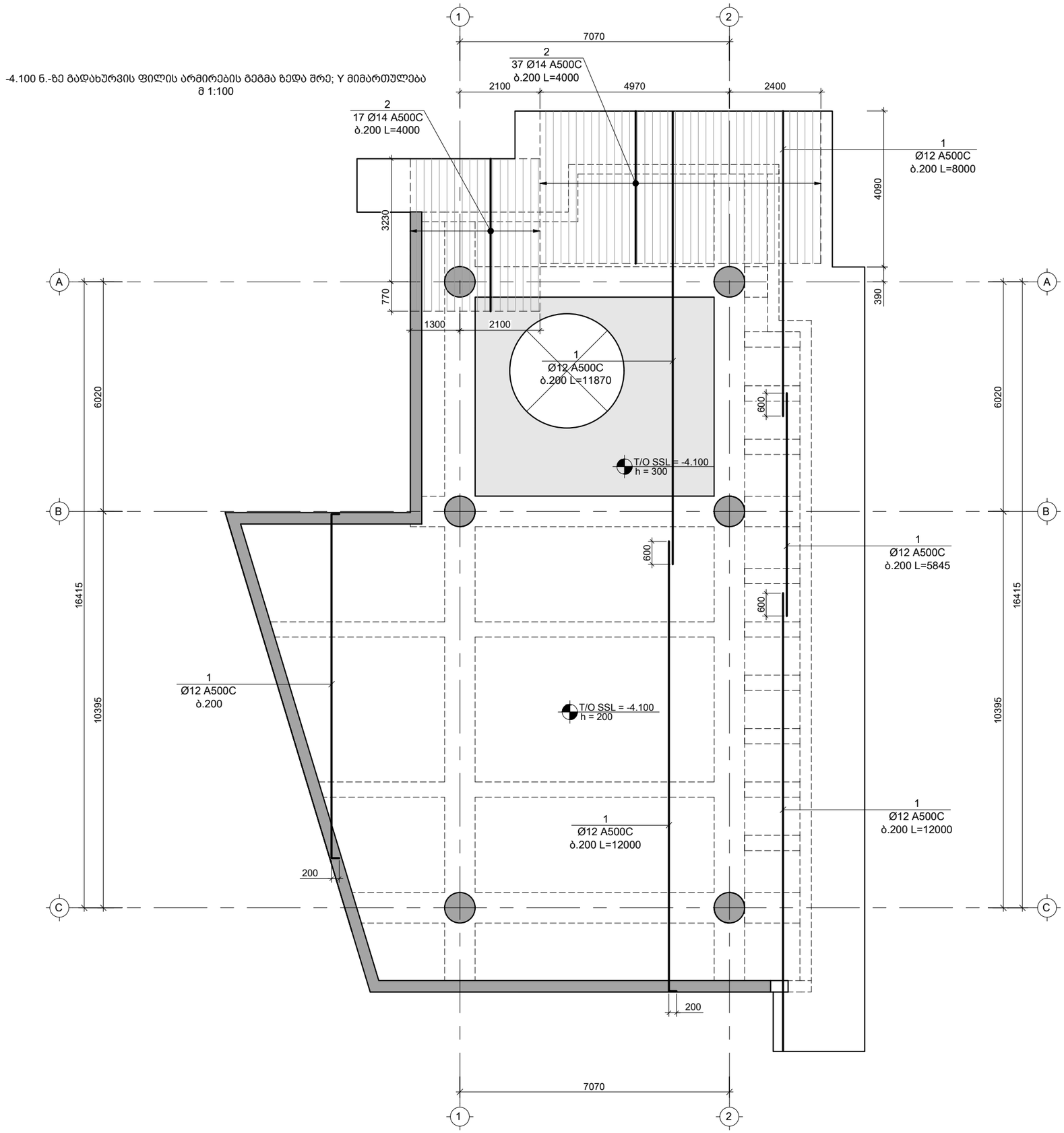

საერთო შენიშვნები :

1. ნახაზში შეტანილი ყველა ცვლილება უნდა შეთანხმდეს პროექტის ავტორთან
2. შენობის საპროექტო ნული ±0.00=715.80 აბსოლუტურ ნიშნულს
3. პროექტში ყველა ზომა მოცემულია მილიმეტრებში, ნუშნულები-მეტრებში.

შენიშვნები :

1. კვეთების მარკირება იხ. საყალიბე გეგმაზე კ - 200

დამატებითი არმირების ბადის კონტური

თარიღი Mar 14, 2023 წ.

კორექტირება

№	კორექტირება	თარიღი
1		
2		
3		
4		
5		
6		

მისამართი:

ქ. თბილისი, ბომბორას ქუჩა N8
ს/კ 01.15.06.001.010

პროექტის სახელწოდება:

ფუნიკულიორის კაფე

თანამდებობა	გვარი	ხელმოწერა
კონსტრუქტორი	თ. მორალიშვილი	

E: TORNIKEMORALISHVILI@GMAIL.COM
M: +995 511 222 442

ფაილი/File: SLAB B 01 REINFORCEMENT

პროექტი/Project No 09P23

თარიღი/Date: Mar 14, 2023

სტადია/Status: C.D.

ფურცელი/Drawing No კ - 204

ფორმატი Paper Size A3

მასშტაბი Scale

ნახაზი/Drawing

-4.100 ნ.-ზე გად. ფილის არმირების გეგმა ზედა შრე Y მიმთულებ.

0.000 ნ.-ზე გადახურვის ფილის საყალიბე გეგმა
მ 1:100

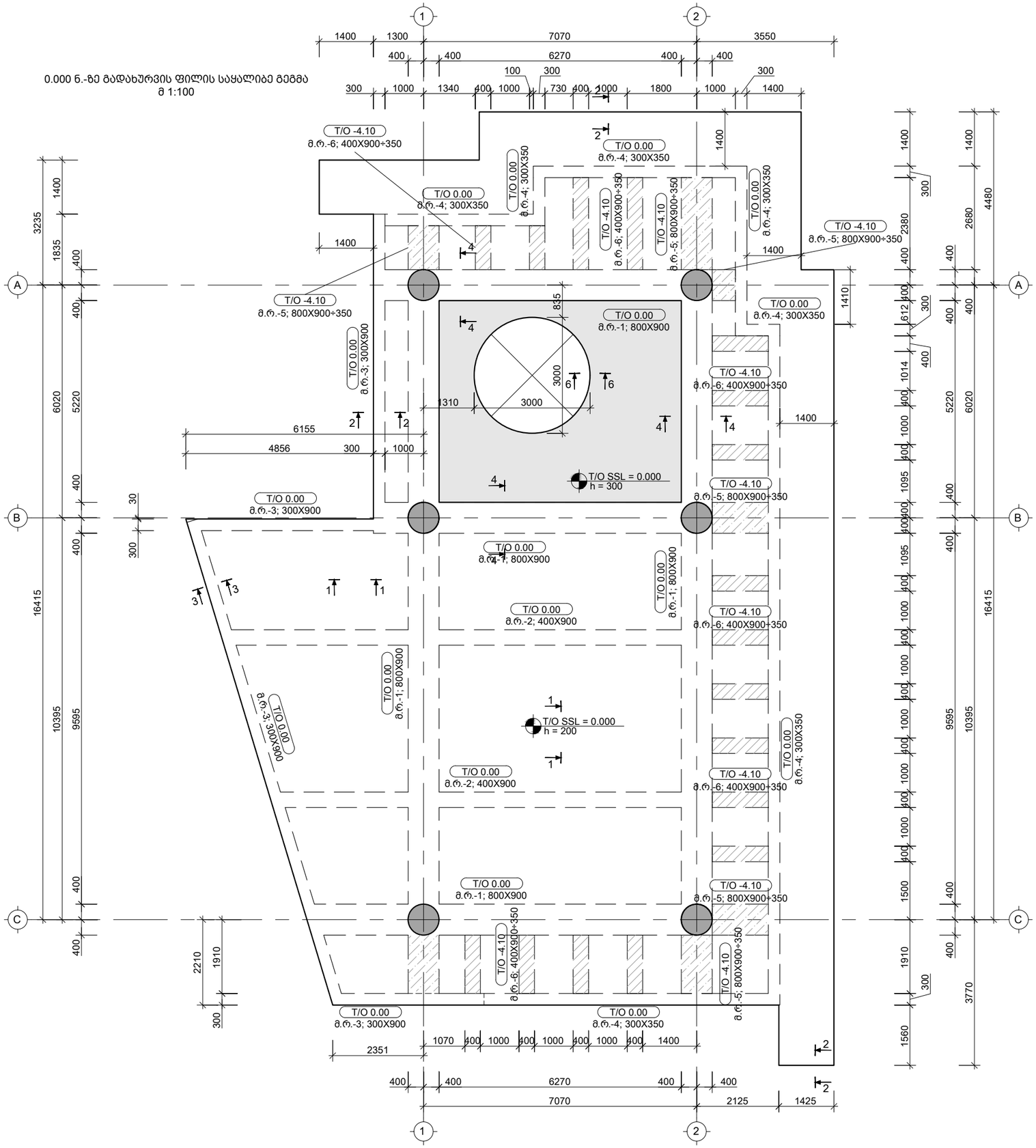

მ.რ.-1 / B=800; H=900

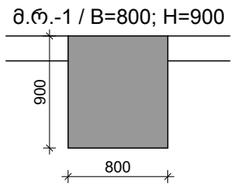

მ.რ.-2 / B=400; H=900

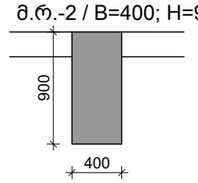

მ.რ.-3 / B=300; H=900

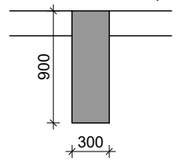

მ.რ.-4 / B=300; H=350

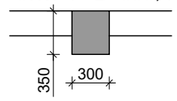

მ.რ.-5 / B=800; H=900÷350

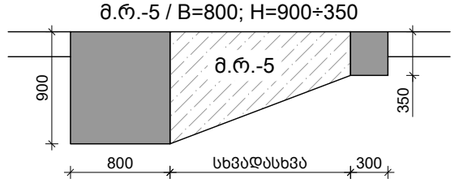

მ.რ.-6 / B=400; H=900÷350

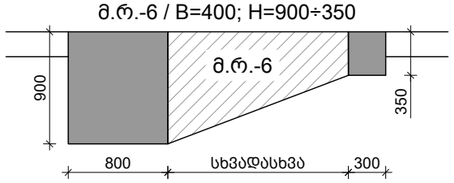

საერთო შენიშვნები :

1. ნახაზში შეტანილი ყველა ცვლილება უნდა შეთანხმდეს პროექტის ავტორთან
2. შენობის საპროექტო ნული ±0.00=715.80 აბსოლუტურ ნიშნულს
3. პროექტში ყველა ზომა მოცემულია მილიმეტრებში, ნუშნულები-მეტრებში.

შენიშვნები :

1. მოწ. რიგელი მ.რ. იხ. კ - 400 ...კ - 419

თარიღი Mar 14, 2023 წ.

კორექტირება

№	კორექტირება	თარიღი
1		
2		
3		
4		
5		
6		

მისამართი:

ქ. თბილისი, ბომბორას ქუჩა N8

ს/კ 01.15.06.001.010

პროექტის სახელწოდება:

ფუნიკულიორის კაფე

თანამდებობა	გვარი	ხელმოწერა
კონსტრუქტორი	თ. მორალიშვილი	

E: TORNIKEMORALISHVILI@GMAIL.COM

M: +995 511 222 442

ფაილი/File: SLAB L 00 REINFORCEMENT

პროექტი/Project No 09P23

თარიღი/Date: Mar 14, 2023

ფორმატი Paper Size A3

სტადია/Status: C.D.

მასშტაბი Scale

ფურცელი/Drawing No კ - 205

ნახაზი/Drawing

0.000 ნ.-ზე გადახურვის ფილის საყალიბე გეგმა

0.000 ნ.-ზე გადახურვის ფილის არმირების გეგმა ქვედა შრე; X მიმართულება
მ 1:100

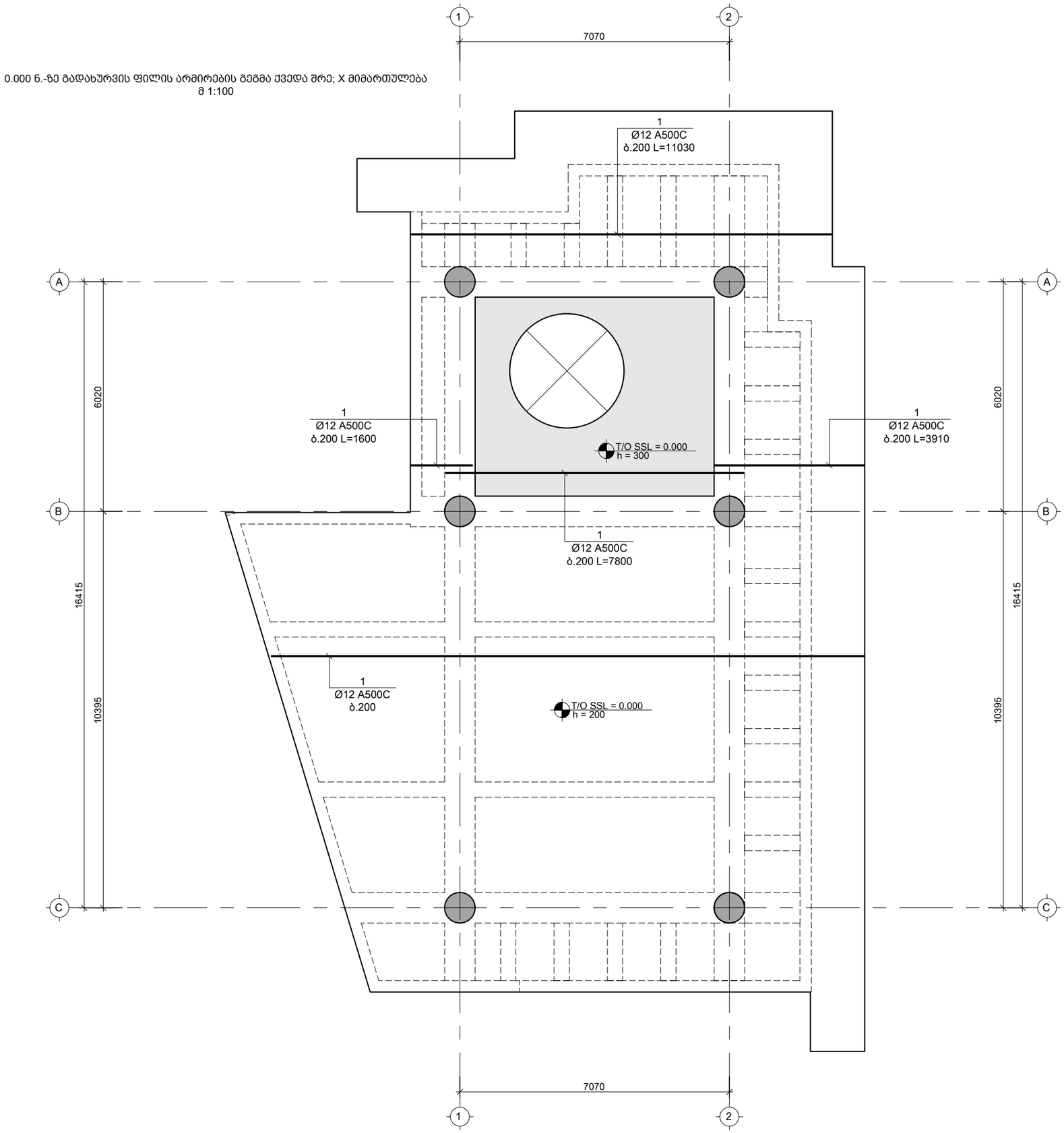

საერთო შენიშვნები :

1. ნახაზში შეტანილი ყველა ცვლილება უნდა შეთანხმდეს პროექტის ავტორთან
2. შენობის საპროექტო ნული ±0.00=715.80 აბსოლუტურ ნიშნულს
3. პროექტში ყველა ზომა მოცემულია მილიმეტრებში, ნუშნულები-მეტრებში.

შენიშვნები :

1. კვეთების მარკირება იხ. საყალიბე გეგმაზე კ - 205

დამატებითი არმირების ბადის კონტური

თარიღი Mar 14, 2023 წ.

კორექტირება

№	კორექტირება	თარიღი
1		
2		
3		
4		
5		
6		

მისამართი:

ქ. თბილისი, ბომბორას ქუჩა N8

ს/კ 01.15.06.001.010

პროექტის სახელწოდება:

ფუნიკულიორის კაფე

თანამდებობა	გვარი	ხელმოწერა
კონსტრუქტორი	თ. მორალიშვილი	

E: TORNIKEMORALISHVILI@GMAIL.COM

M: +995 511 222 442

ფაილი/File: SLAB L 00 REINFORCEMENT

პროექტი/Project No 09P23

თარიღი/Date: Mar 14, 2023

სტადია/Status: C.D.

ფურცელი/Drawing No კ - 206

ფორმატი Paper Size A3

მასშტაბი Scale

ნახაზი/Drawing

0.000 ნ.-ზე გად. ფილის არმირების გეგმა ქვედა შრე X მიმთულება.

0.000 ნ.-ზე გადახურვის ფილის არმირების გეგმა ქვედა შრე; Y მიმართულება
მ 1:100

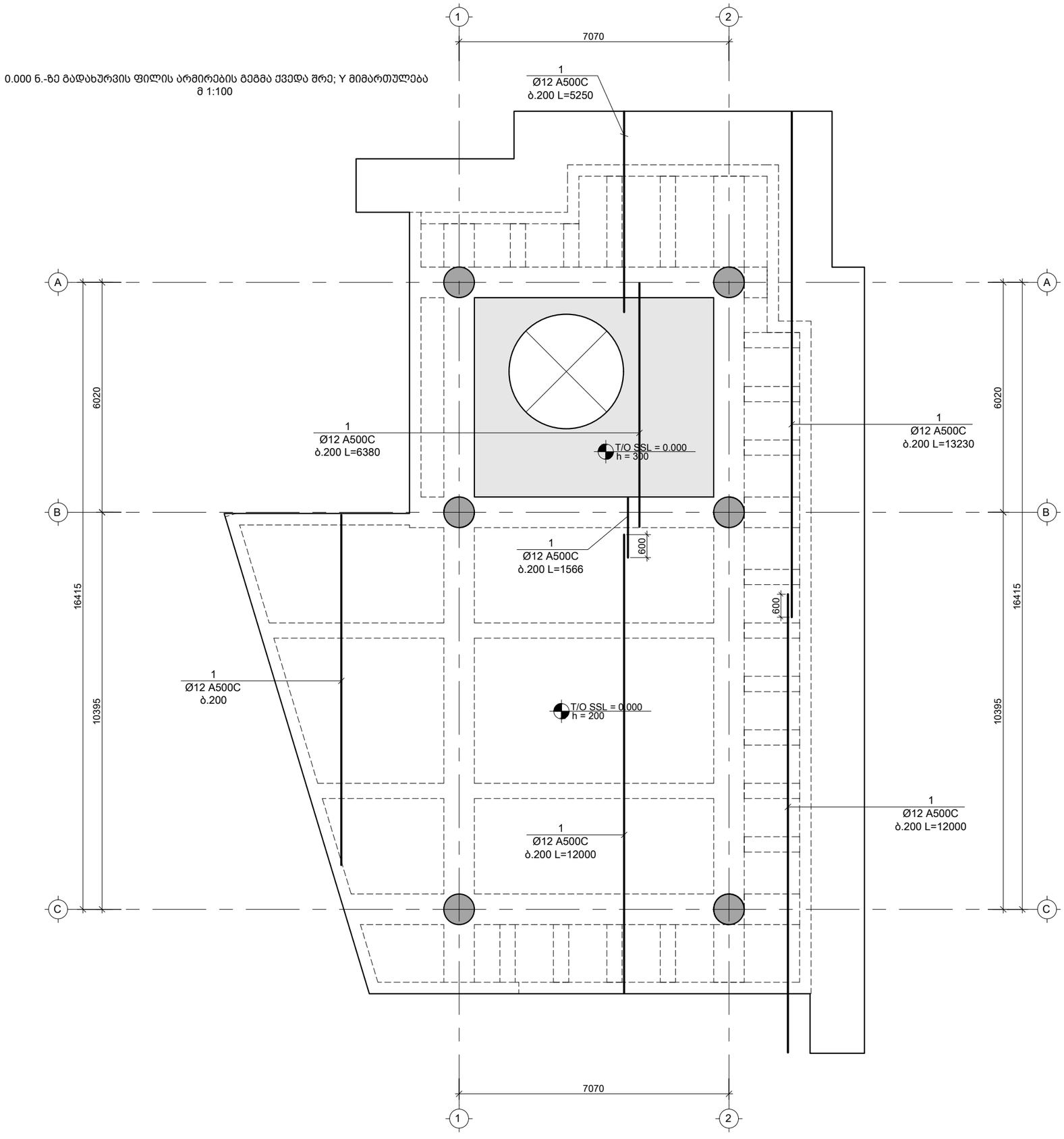

საერთო შენიშვნები :

1. ნახაზში შეტანილი ყველა ცვლილება უნდა შეთანხმდეს პროექტის ავტორთან
2. შენობის საპროექტო ნული ±0.00=715.80 აბსოლუტურ ნიშნულს
3. პროექტში ყველა ზომა მოცემულია მილიმეტრებში, ნუშნულები-მეტრებში.

შენიშვნები :

1. კვეთების მარკირება იხ. საყალიბე გეგმაზე კ - 205

დამატებითი არმირების ბადის კონტური

თარიღი Mar 14, 2023 წ.

კორექტირება

№	კორექტირება	თარიღი
1		
2		
3		
4		
5		
6		

მისამართი:

ქ. თბილისი, ბომბორას ქუჩა N8
ს/კ 01.15.06.001.010

პროექტის სახელწოდება:

ფუნიკულიორის კაფე

თანამდებობა	გვარი	ხელმოწერა
კონსტრუქტორი	თ. მორალიშვილი	

E: TORNIKEMORALISHVILI@GMAIL.COM

M: +995 511 222 442

ფაილი/File: SLAB L 00 REINFORCEMENT

პროექტი/Project No 09P23

თარიღი/Date: Mar 14, 2023

სტადია/Status: C.D.

ფურცელი/Drawing No ჯ - 207

ფორმატი Paper Size A3

მასშტაბი Scale

ნახაზი/Drawing

0.000 ნ.-ზე გად. ფილის არმირების გეგმა ქვედა შრე Y მიმთულება.

0.000 ნ.-ზე გადახურვის ფილის არმირების გეგმა ზედა შრე; X მიმართულება
მ 1:100

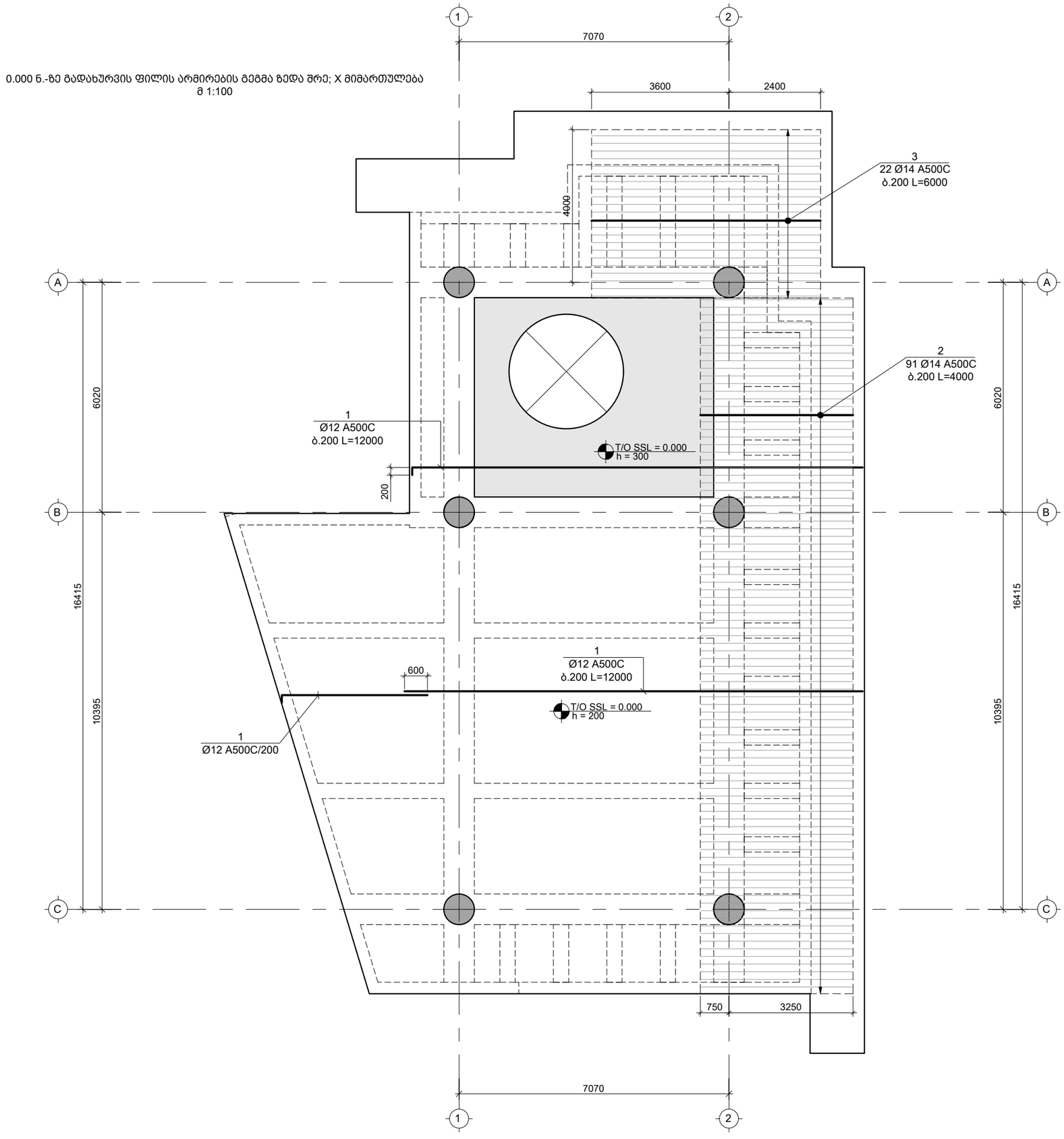

საერთო შენიშვნები :

1. ნახაზში შეტანილი ყველა ცვლილება უნდა შეთანხმდეს პროექტის ავტორთან
2. შენობის საპროექტო ნული ±0.00=715.80 აბსოლუტურ ნიშნულს
3. პროექტში ყველა ზომა მოცემულია მილიმეტრებში, ნუშნულები-მეტრებში.

შენიშვნები :

1. კვეთების მარკირება იხ. საყალიბე გეგმაზე კ - 205

დამატებითი არმირების ბადის კონტური

თარიღი Mar 14, 2023 წ.

კორექტირება

№	კორექტირება	თარიღი
1		
2		
3		
4		
5		
6		

მისამართი:

ქ. თბილისი, ბომბორას ქუჩა N8
ს/კ 01.15.06.001.010

პროექტის სახელწოდება:

ფუნიკულიორის კაფე

თანამდებობა	გვარი	ხელმოწერა
კონსტრუქტორი	თ. მორალიშვილი	

E: TORNIKEMORALISHVILI@GMAIL.COM
M: +995 511 222 442

ფაილი/File: SLAB L 00 REINFORCEMENT
პროექტი/Project No 09P23
თარიღი/Date: Mar 14, 2023
სტადია/Status: C.D.
ფურცელი/Drawing No კ - 208
ფორმატი Paper Size A3
მასშტაბი Scale

ნახაზი/Drawing

0.000 ნ.-ზე გად. ფილის არმირების გეგმა ზედა შრე X მიმთულებ.

0.000 ნ.-ზე გადახურვის ფილის არმირების გეგმა ზედა შრე; Y მიმართულება
მ 1:100

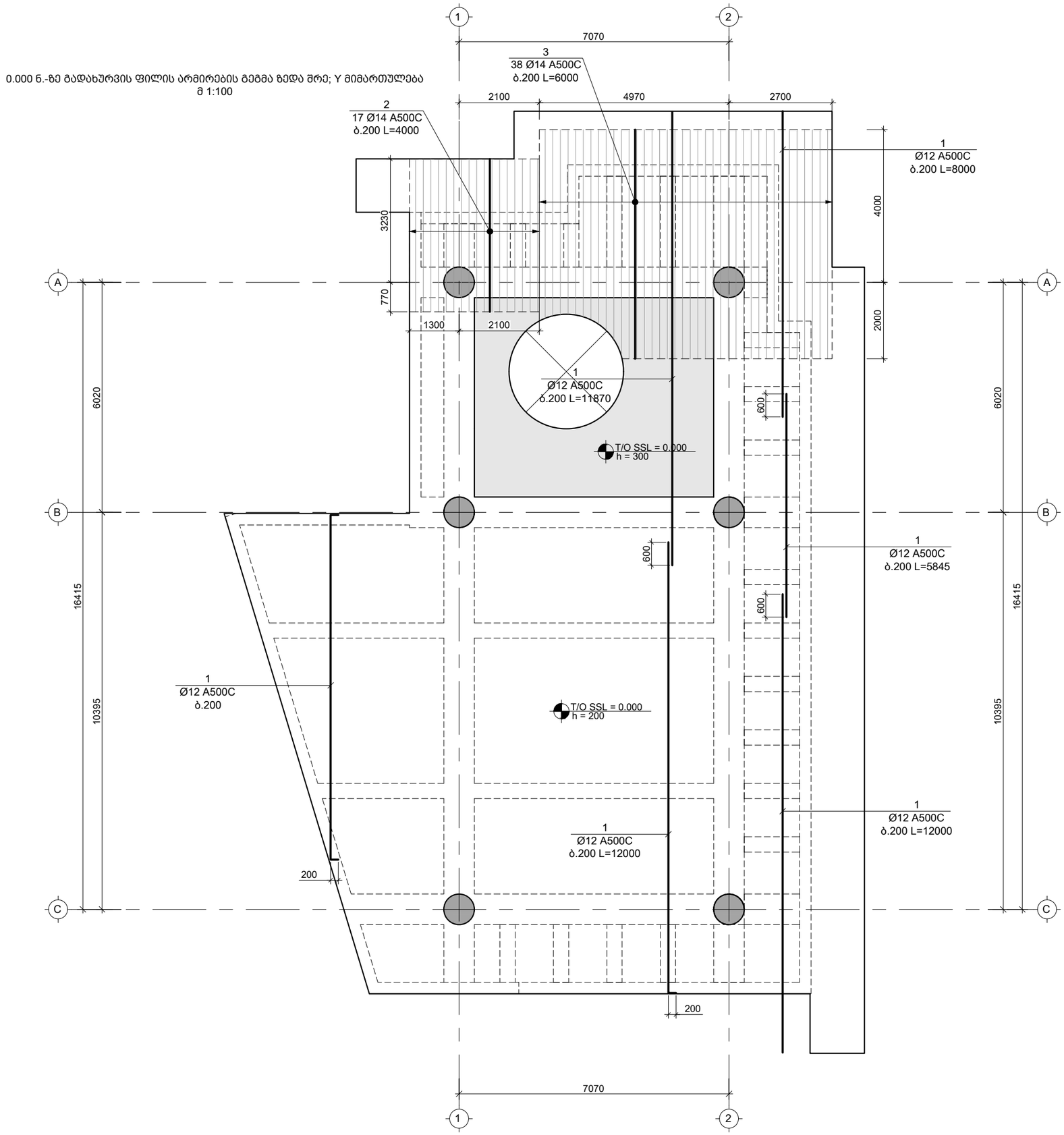

საერთო შენიშვნები :

1. ნახაზში შეტანილი ყველა ცვლილება უნდა შეთანხმდეს პროექტის ავტორთან
2. შენობის საპროექტო ნული ±0.00=715.80 აბსოლუტურ ნიშნულს
3. პროექტში ყველა ზომა მოცემულია მილიმეტრებში, ნუშნულები-მეტრებში.

შენიშვნები :

1. კვეთების მარკირება იხ. საყალიბე გეგმაზე კ - 205

დამატებითი არმირების ბადის კონტური

თარიღი Mar 14, 2023 წ.

კორექტირება

№	კორექტირება	თარიღი
1		
2		
3		
4		
5		
6		

მისამართი:

ქ. თბილისი, ბომბორას ქუჩა N8
ს/კ 01.15.06.001.010

პროექტის სახელწოდება:

ფუნიკულიორის კაფე

თანამდებობა	გვარი	ხელმოწერა
კონსტრუქტორი	თ. მორალიშვილი	

E: TORNIKEMORALISHVILI@GMAIL.COM
M: +995 511 222 442

ფაილი/File: SLAB L 00 REINFORCEMENT

პროექტი/Project No 09P23	ფორმატი Paper Size
თარიღი/Date: Mar 14, 2023	A3
სტადია/Status: C.D.	მასშტაბი Scale
ფურცელი/Drawing No კ - 209	

ნახაზი/Drawing

0.000 ნ.-ზე გად. ფილის არმირების გეგმა ზედა შრე Y მიმთულებ.

4.700 ნ.-ზე გადახურვის რიგელების მარკირების გეგმა
მ 1:100

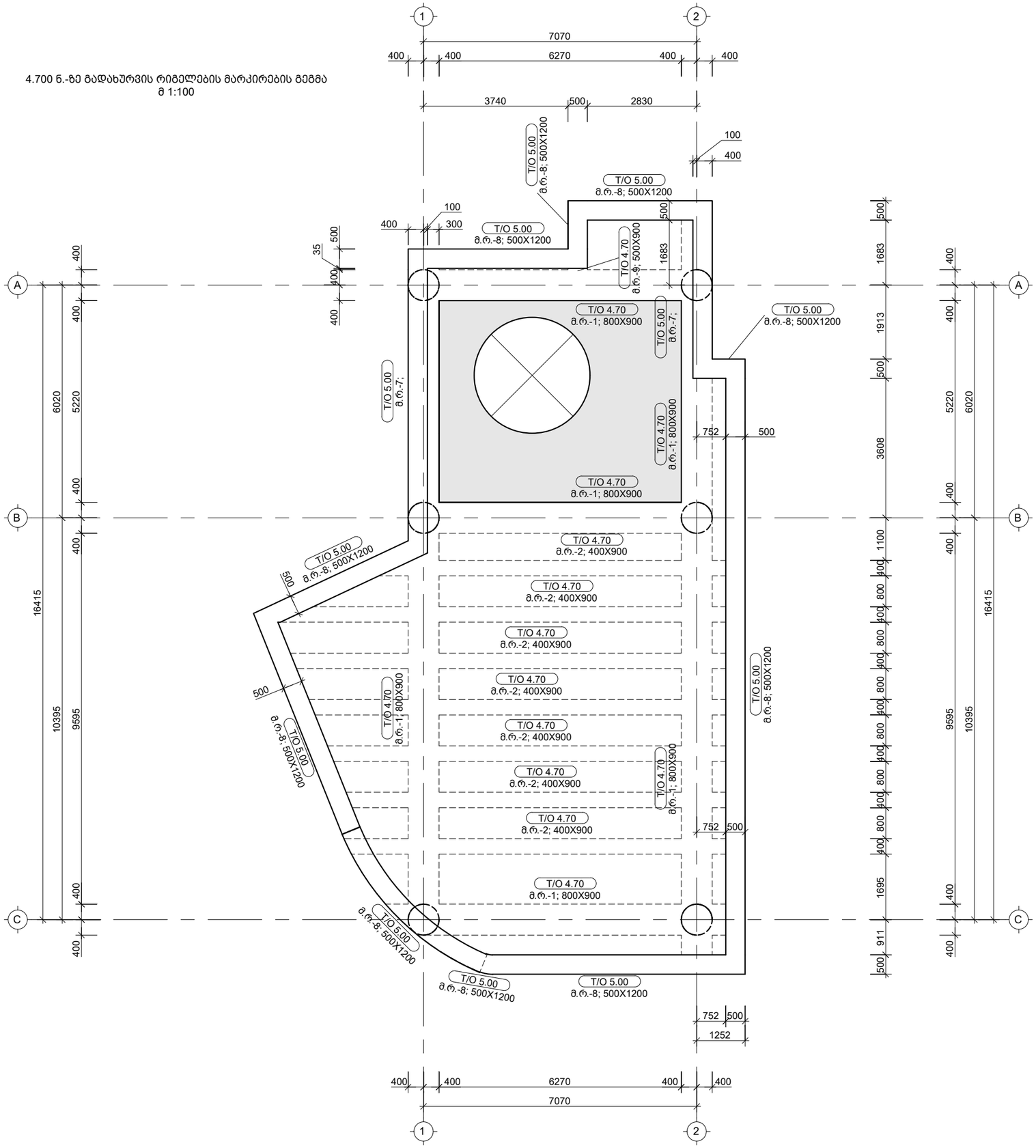

მ.რ.-1 / B=800; H=900

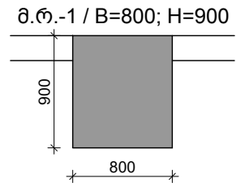

მ.რ.-2 / B=400; H=900

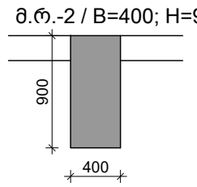

მ.რ.-3 / B=300; H=900

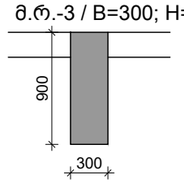

მ.რ.-4 / B=300; H=350

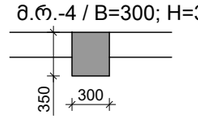

მ.რ.-7 / B=500-800; H=1200

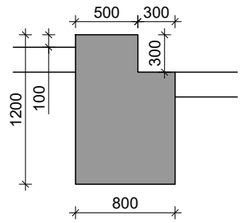

მ.რ.-8 / B=500; H=1200

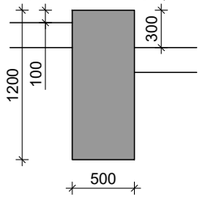

მ.რ.-9 / B=500; H=900

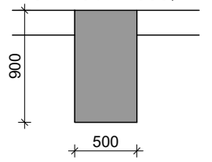

საერთო შენიშვნები :

1. ნახაზში შეტანილი ყველა ცვლილება უნდა შეთანხმდეს პროექტის ავტორთან
2. შენობის საპროექტო ნული ±0.00=715.80 აბსოლუტურ ნიშნულს
3. პროექტში ყველა ზომა მოცემულია მილიმეტრებში, ნუშნულები-მეტრებში.

შენიშვნები :

1. მონ. რიგელი იხ. კ - 408 & კ - 409

თარიღი	Mar 14, 2023 წ.

კორექტირება

№	კორექტირება	თარიღი
1		
2		
3		
4		
5		
6		

მისამართი:

ქ. თბილისი, ბომბორას ქუჩა N8

ს/კ 01.15.06.001.010

პროექტის სახელწოდება:

ფუნიკულიორის კაფე

თანამდებობა	გვარი	ხელმოწერა
კონსტრუქტორი	თ. მორალიშვილი	

E: TORNIKEMORALISHVILI@GMAIL.COM

M: +995 511 222 442

ფაილი/File: SLAB L 01 REINFORCEMENT

პროექტი/Project No 09P23

თარიღი/Date: Mar 14, 2023

სტადია/Status: C.D.

ფურცელი/Drawing No კ - 210

ფორმატი Paper Size A3

მასშტაბი Scale

ნახაზი/Drawing

4.700 ნ.-ზე გადახურვის რიგელების მარკირების გეგმა

4.700 ნ.-ზე გადახურვის ფილის საყალიბე გეგმა
მ 1:100

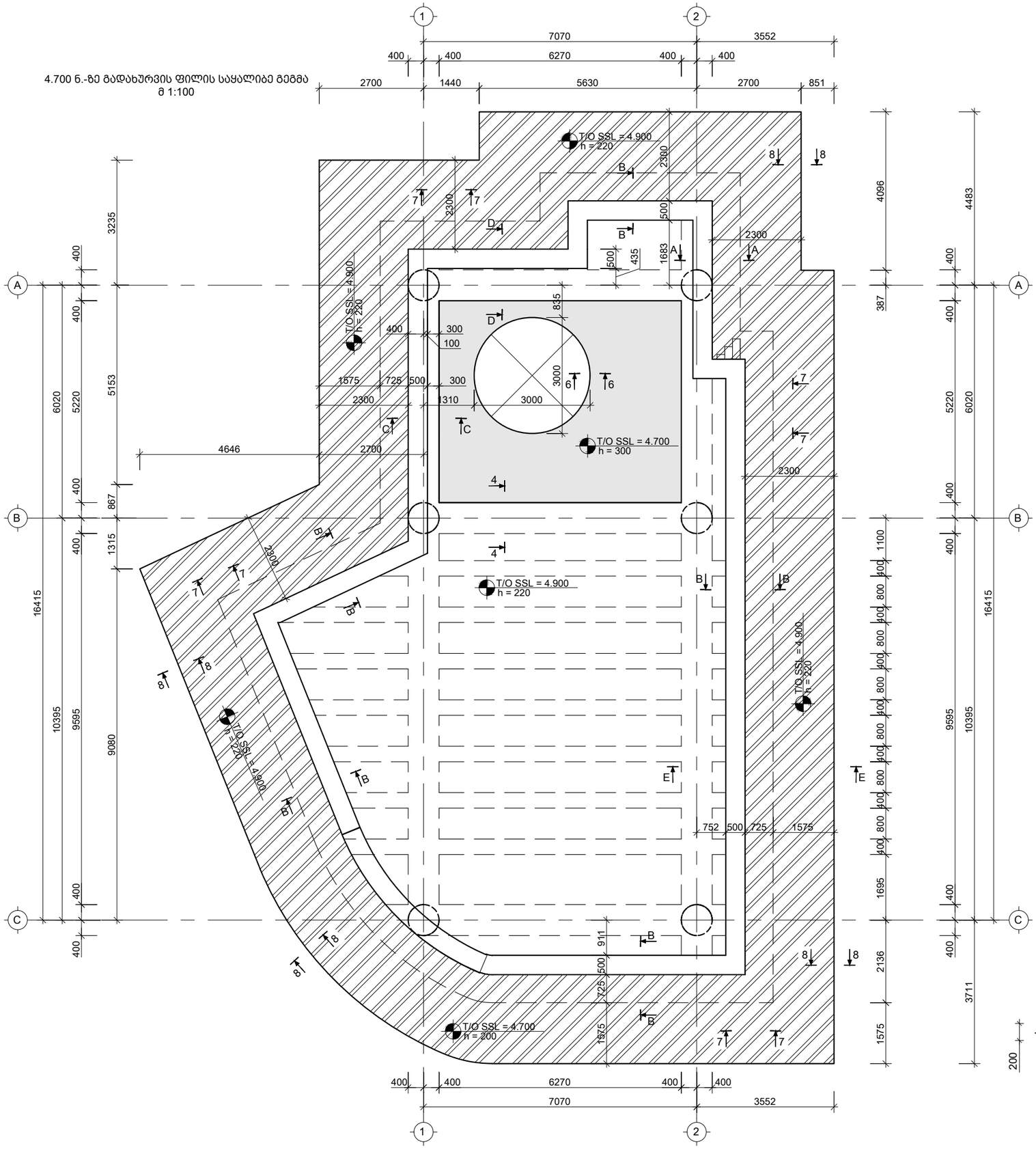

კვეთი A-A

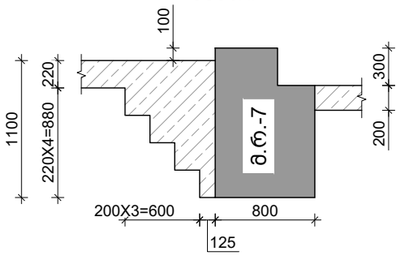

კვეთი B-B

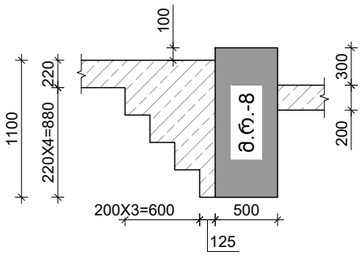

კვეთი C-C

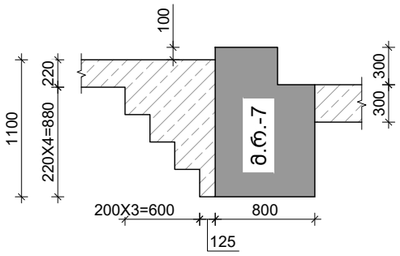

კვეთი D-D

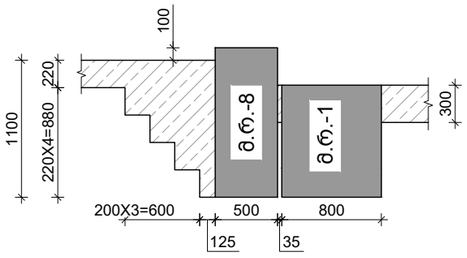

კვეთი E-E

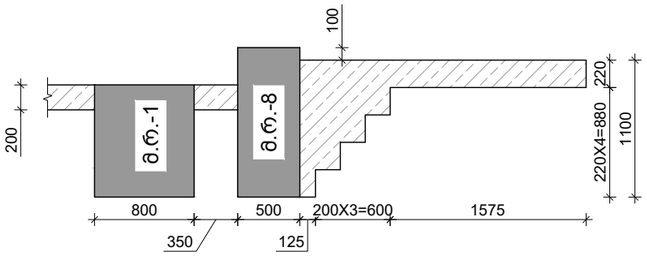

საერთო შენიშვნები :

1. ნახაზში შეტანილი ყველა ცვლილება უნდა შეთანხმდეს პროექტის ავტორთან
2. შენობის საპროექტო ნული ±0.00=715.80 აბსოლუტურ ნიშნულს
3. პროექტში ყველა ზომა მოცემულია მილიმეტრებში, ნუშნულები-მეტრებში.

შენიშვნები :

1. მონ. რიგელი მ.რ. იხ. კ - 400 ...კ - 419

თარიღი Mar 14, 2023 წ.

კორექტირება

№	კორექტირება	თარიღი
1		
2		
3		
4		
5		
6		

მისამართი:

ქ. თბილისი, ბომბორას ქუჩა N8

ს/კ 01.15.06.001.010

პროექტის სახელწოდება:

ფუნიკულიორის კაფე

თანამდებობა	გვარი	ხელმოწერა
კონსტრუქტორი	თ. მორალიშვილი	

E: TORNIKEMORALISHVILI@GMAIL.COM

M: +995 511 222 442

ფაილი/File: SLAB L 01 REINFORCEMENT

პროექტი/Project No 09P23

თარიღი/Date: Mar 14, 2023

სტადია/Status: C.D.

ფურცელი/Drawing No კ - 211

ფორმატი Paper Size A3

მასშტაბი Scale

ნახაზი/Drawing

4.700 ნ.-ზე გადახურვის ფილის საყალიბე გეგმა

4.700 ნ.-ზე გადახურვის ფილის არმირების გეგმა ქვედა შრე; X მიმართულება
მ 1:100

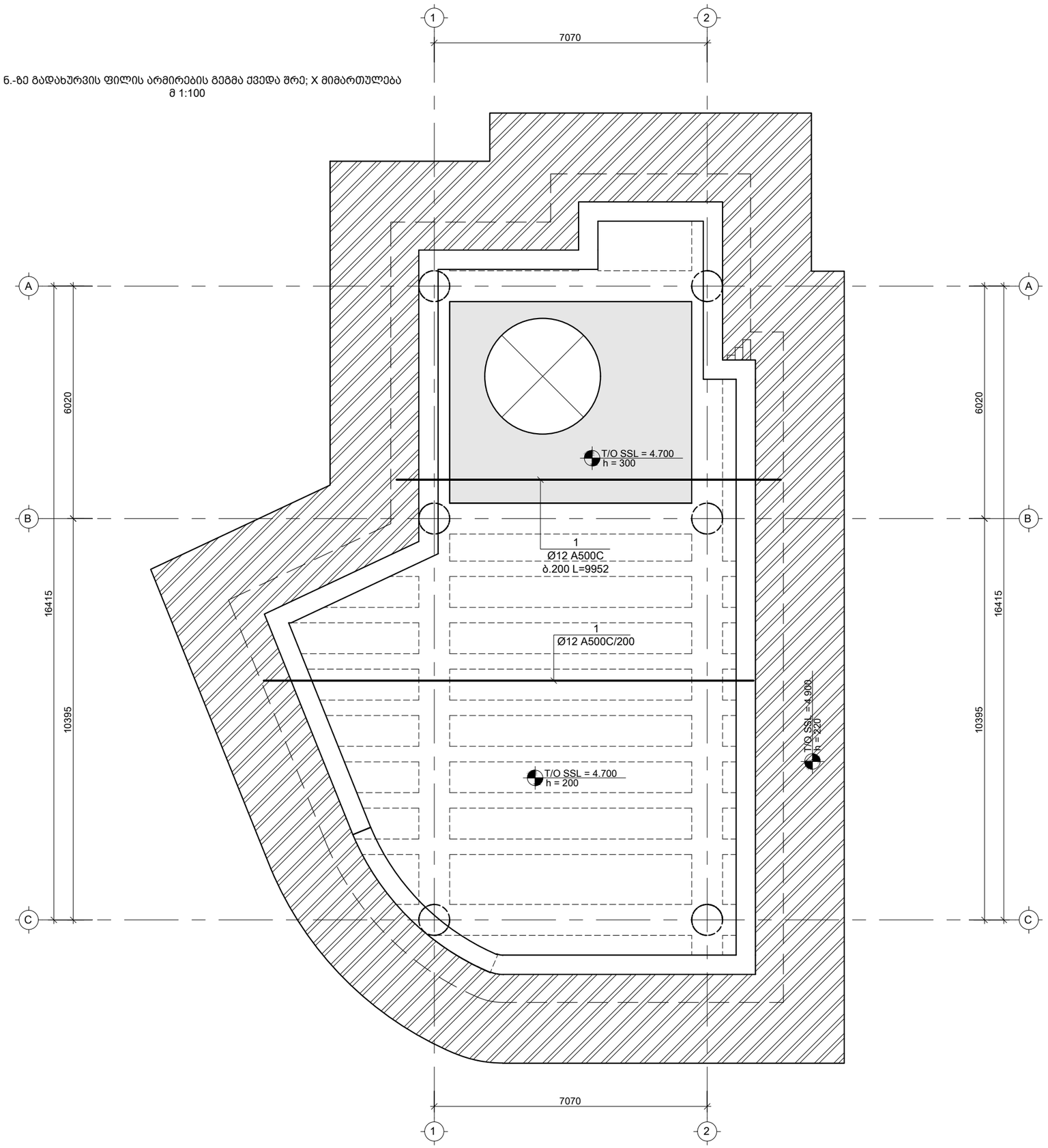

საერთო შენიშვნები :

1. ნახაზში შეტანილი ყველა ცვლილება უნდა შეთანხმდეს პროექტის ავტორთან
2. შენობის საპროექტო ნული ±0.00=715.80 აბსოლუტურ ნიშნულს
3. პროექტში ყველა ზომა მოცემულია მილიმეტრებში, ნუშნულები-მეტრებში.

შენიშვნები :

1. კვეთების მარკირება იხ. საყალიბე გეგმაზე კ - 211

დამატებითი არმირების ბადის კონტური

თარიღი Mar 14, 2023 წ.

კორექტირება

№	კორექტირება	თარიღი
1		
2		
3		
4		
5		
6		

მისამართი:

ქ. თბილისი, ბომბორას ქუჩა N8

ს/კ 01.15.06.001.010

პროექტის სახელწოდება:

ფუნიკულიორის კაფე

თანამდებობა	გვარი	ხელმოწერა
კონსტრუქტორი	თ. მორალიშვილი	თ. მ.

E: TORNIKEMORALISHVILI@GMAIL.COM
M: +995 511 222 442

ფაილი/File: SLAB L 01 REINFORCEMENT

პროექტი/Project No 09P23

ფორმატი Paper Size A3

თარიღი/Date: Mar 14, 2023

სტადია/Status: C.D.

მასშტაბი Scale

ფურცელი/Drawing No კ - 212

ნახაზი/Drawing

4.700 ნ.-ზე გად. ფილის არმირების გეგმა ქვედა შრე X მიმთულებ.

4.700 ნ.-ზე გადახურვის ფილის არმირების გეგმა ქვედა შრე; Y მიმართულება
მ 1:100

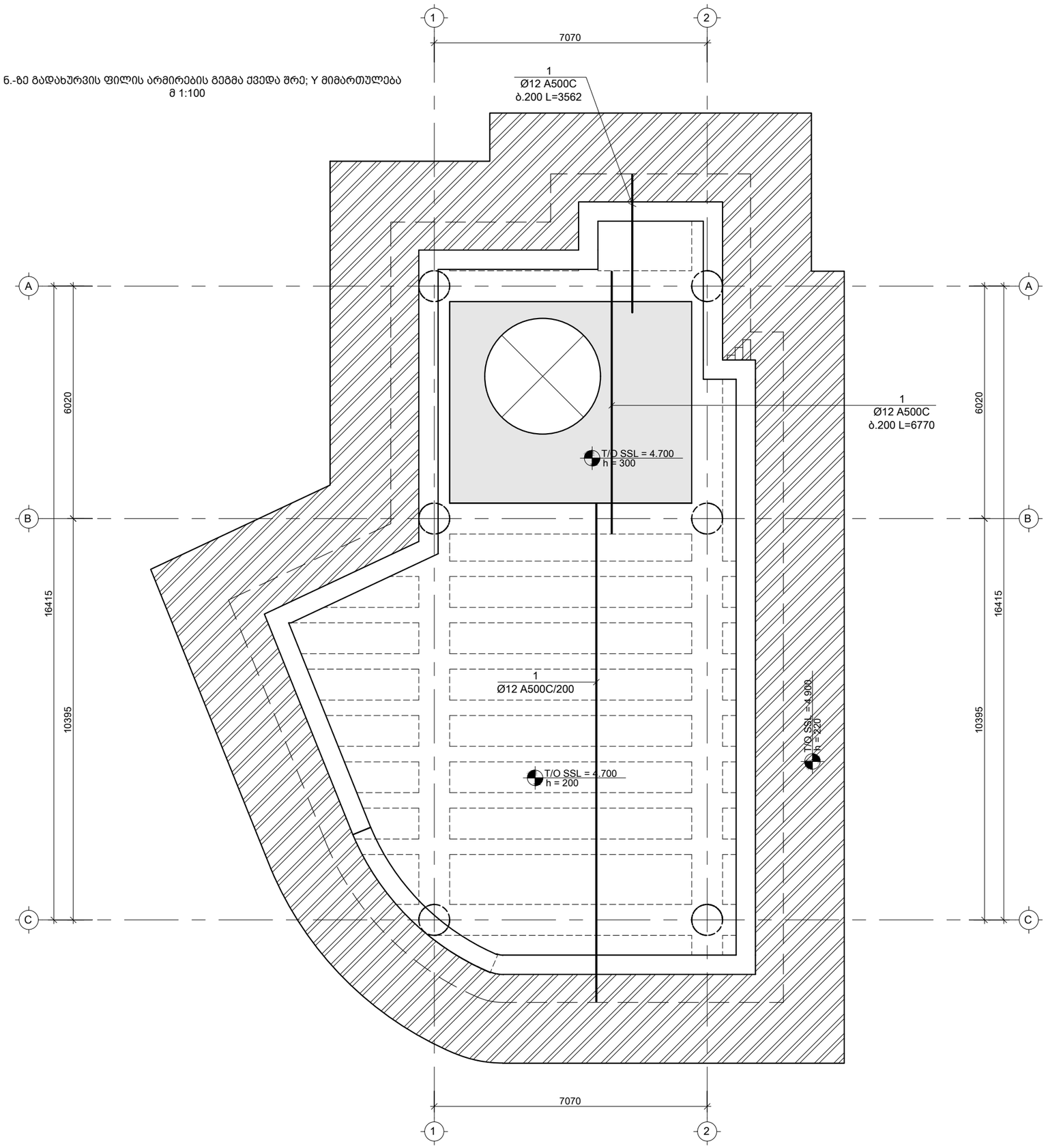

საერთო შენიშვნები :

1. ნახაზში შეტანილი ყველა ცვლილება უნდა შეთანხმდეს პროექტის ავტორთან
2. შენობის საპროექტო ნული ±0.00=715.80 აბსოლუტურ ნიშნულს
3. პროექტში ყველა ზომა მოცემულია მილიმეტრებში, ნუშნულები-მეტრებში.

შენიშვნები :

1. კვეთების მარკირება იხ. საყალიბე გეგმაზე კ - 211

დამატებითი არმირების ბადის კონტური

თარიღი Mar 14, 2023 წ.

კორექტირება

№	კორექტირება	თარიღი
1		
2		
3		
4		
5		
6		

მისამართი:

ქ. თბილისი, ბომბორას ქუჩა N8

ს/კ 01.15.06.001.010

პროექტის სახელწოდება:

ფუნიკულიორის კაფე

თანამდებობა	გვარი	ხელმოწერა
კონსტრუქტორი	თ. მორალიშვილი	

E: TORNIKEMORALISHVILI@GMAIL.COM
M: +995 511 222 442

ფაილი/File: SLAB L 01 REINFORCEMENT

პროექტი/Project No 09P23

თარიღი/Date: Mar 14, 2023

სტადია/Status: C.D.

ფურცელი/Drawing No კ - 213

ფორმატი Paper Size A3

მასშტაბი Scale

ნახაზი/Drawing

4.700 ნ.-ზე გად. ფილის არმირების გეგმა ქვედა შრე Y მიმთულებ.

4.700 ნ.-ზე გადახურვის ფილის არმირების გეგმა ზედა შრე; X მიმართულება
მ 1:100

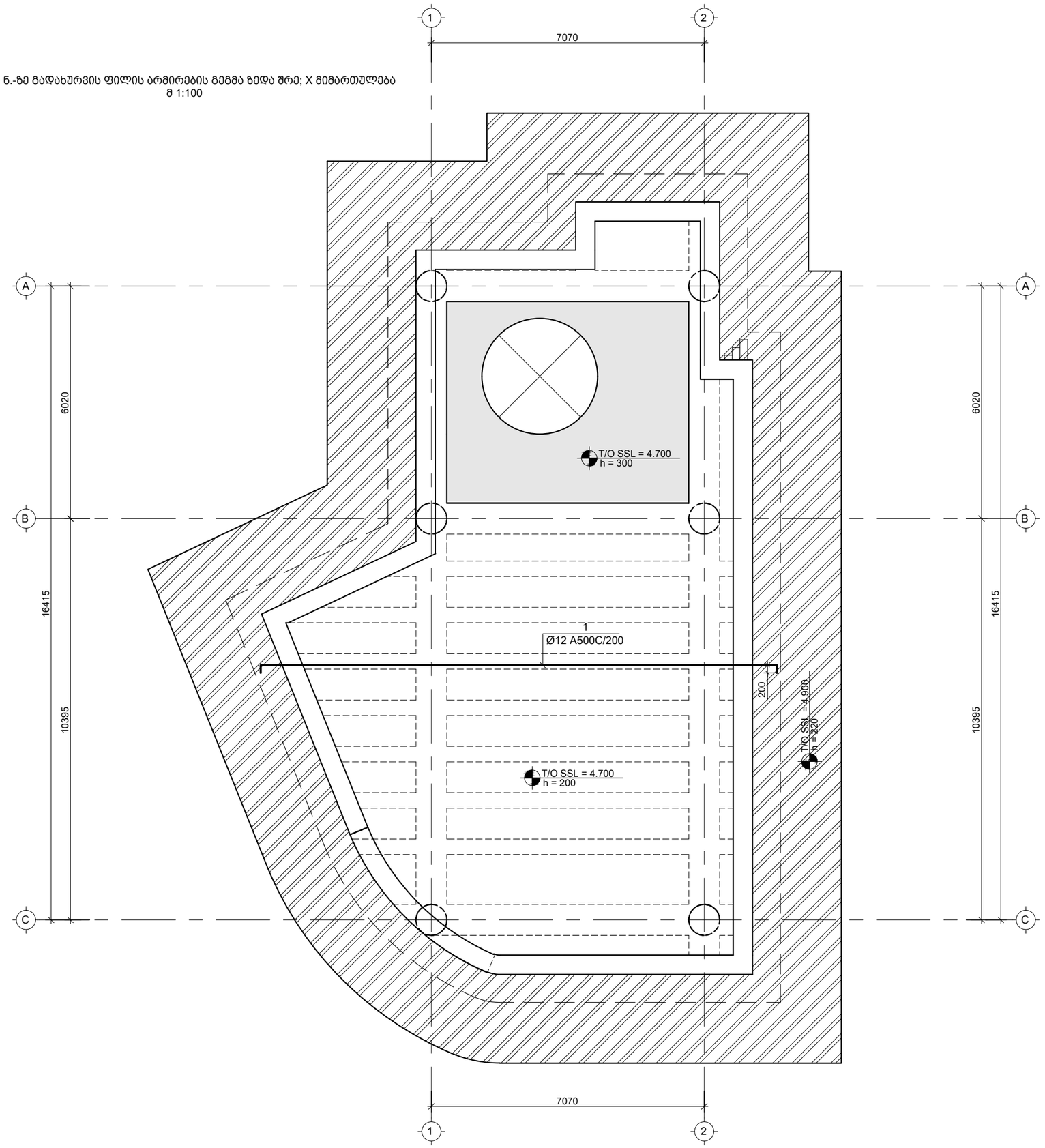

საერთო შენიშვნები :

1. ნახაზში შეტანილი ყველა ცვლილება უნდა შეთანხმდეს პროექტის ავტორთან
2. შენობის საპროექტო ნული ±0.00=715.80 აბსოლუტურ ნიშნულს
3. პროექტში ყველა ზომა მოცემულია მილიმეტრებში, ნუშნულები-მეტრებში.

შენიშვნები :

1. კვეთების მარკირება იხ. საყალიბე გეგმაზე კ - 211

დამატებითი არმირების ბადის კონტური

თარიღი Mar 14, 2023 წ.

კორექტირება

№	კორექტირება	თარიღი
1		
2		
3		
4		
5		
6		

მისამართი:

ქ. თბილისი, ბომბორას ქუჩა N8

ს/კ 01.15.06.001.010

პროექტის სახელწოდება:

ფუნიკულიორის კაფე

თანამდებობა	გვარი	ხელმოწერა
კონსტრუქტორი	თ. მორალიშვილი	თ. მ.

E: TORNIKEMORALISHVILI@GMAIL.COM
M: +995 511 222 442

ფაილი/File: SLAB L 01 REINFORCEMENT

პროექტი/Project No 09P23

თარიღი/Date: Mar 14, 2023

ფორმატი Paper Size A3

სტადია/Status: C.D.

მასშტაბი Scale

ფურცელი/Drawing No კ - 214

ნახაზი/Drawing

4.700 ნ.-ზე გად. ფილის არმირების გეგმა ზედა შრე X მიმთულებ.

4.700 ნ.-ზე გადახურვის ფილის არმირების გეგმა ზედა შრე; Y მიმართულება
მ 1:100

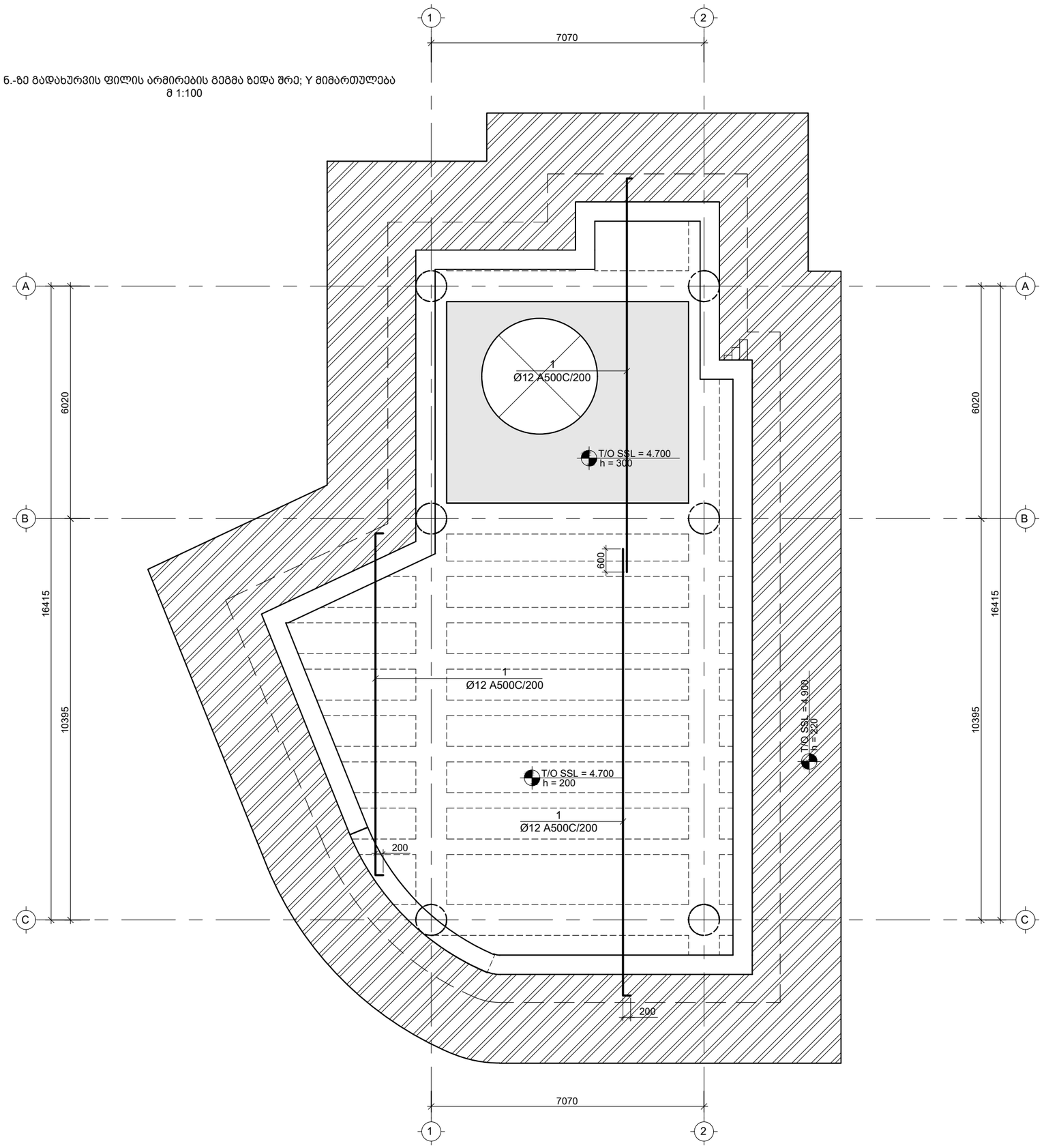

საერთო შენიშვნები :

1. ნახაზში შეტანილი ყველა ცვლილება უნდა შეთანხმდეს პროექტის ავტორთან
2. შენობის საპროექტო ნული ±0.00=715.80 აბსოლუტურ ნიშნულს
3. პროექტში ყველა ზომა მოცემულია მილიმეტრებში, ნუშნულები-მეტრებში.

შენიშვნები :

1. კვეთების მარკირება იხ. საყალიბე გეგმაზე კ - 211

დამატებითი არმირების ბადის კონტური

თარიღი Mar 14, 2023 წ.

კორექტირება

№	კორექტირება	თარიღი
1		
2		
3		
4		
5		
6		

მისამართი:

ქ. თბილისი, ბომბორას ქუჩა N8

ს/კ 01.15.06.001.010

პროექტის სახელწოდება:

ფუნიკულიორის კაფე

თანამდებობა	გვარი	ხელმოწერა
კონსტრუქტორი	თ. მორალიშვილი	თ. მ.

E: TORNIKEMORALISHVILI@GMAIL.COM

M: +995 511 222 442

ფაილი/File: SLAB L 01 REINFORCEMENT

პროექტი/Project No 09P23

თარიღი/Date: Mar 14, 2023

სტადია/Status: C.D.

ფურცელი/Drawing No კ - 215

ფორმატი Paper Size A3

მასშტაბი Scale

ნახაზი/Drawing

4.100 ნ.-ზე გად. ფილის არმირების გეგმა ზედა შრე Y მიმთულება.

კვეთი 1-1
მ 1:10

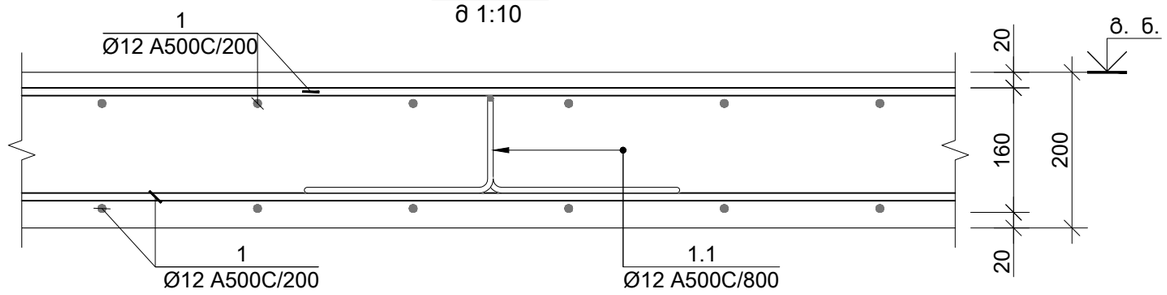

კვეთი 3-3
მ 1:10

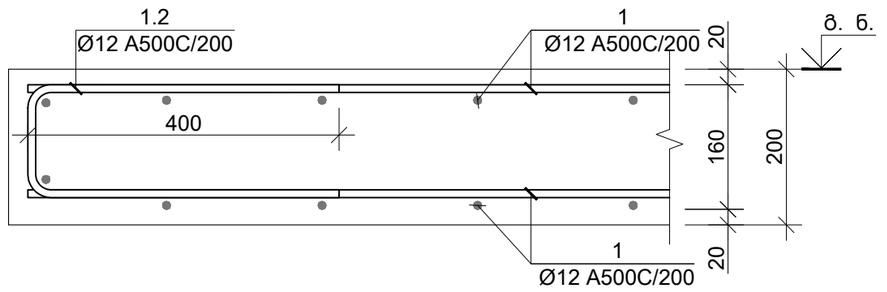

კვეთი 2-2
მ 1:10

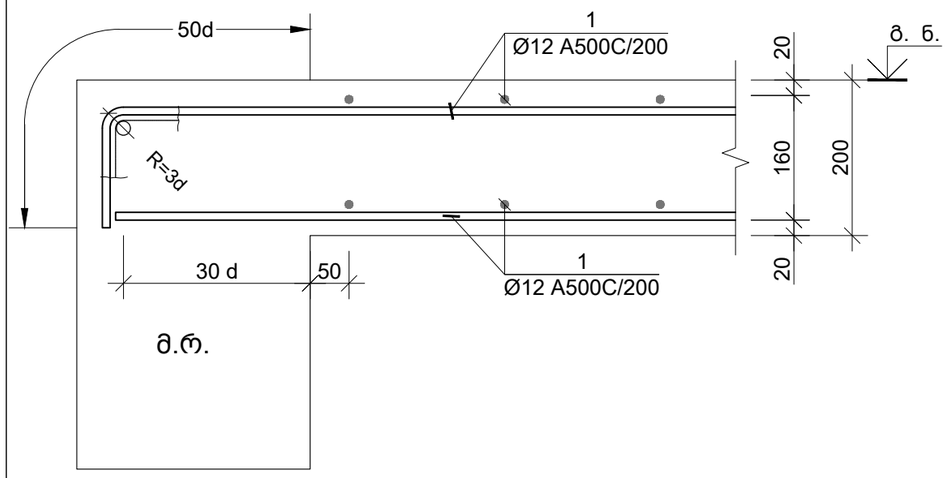

კვეთი 5-5
მ 1:10

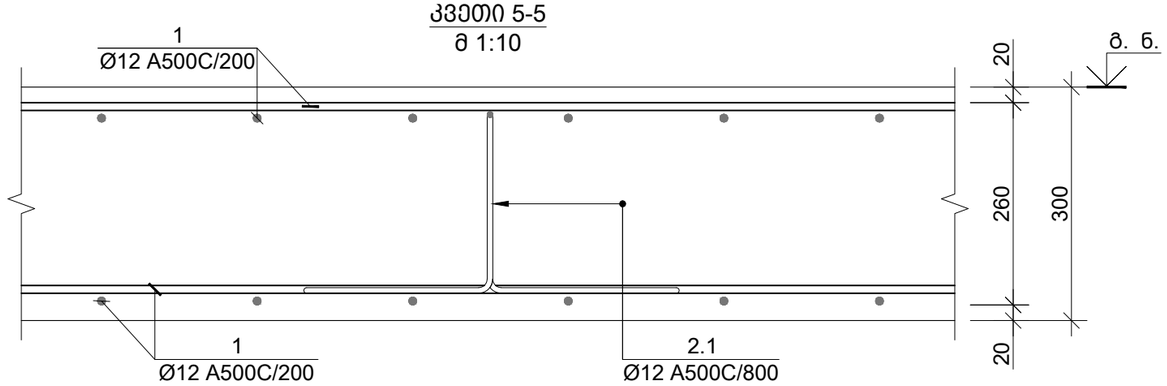

კვეთი 4-4
მ 1:10

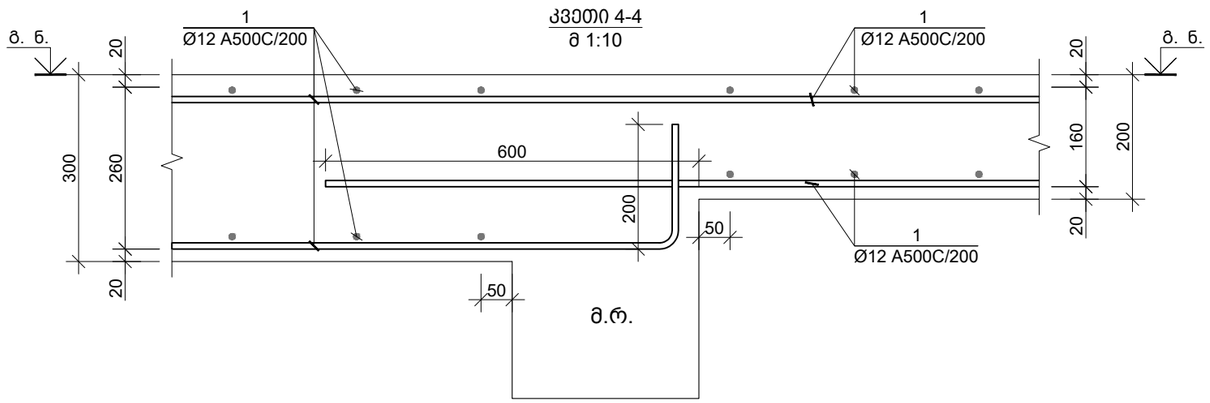

კვეთი 6-6
მ 1:10

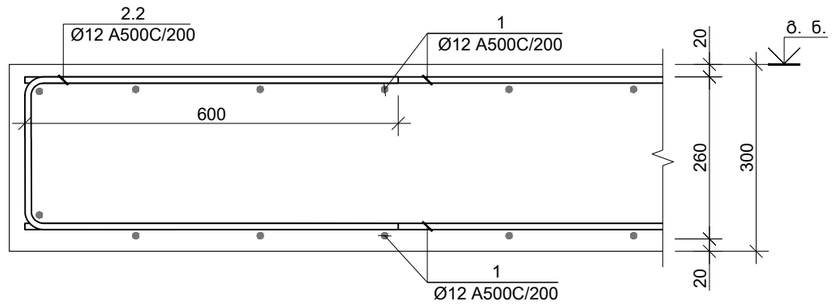

საერთო შენიშვნები :

1. ნახაზში შეტანილი ყველა ცვლილება უნდა შეთანხმდეს პროექტის ავტორთან
2. შენობის საპროექტო ნული ±0.00=715.80 აბსოლუტურ ნიშნულს
3. პროექტში ყველა ზომა მოცემულია მილიმეტრებში, ნუშნულები-მეტრებში.

შენიშვნები :

თარიღი Mar 14, 2023 წ.

კორექტირება

№	კორექტირება	თარიღი
1		
2		
3		
4		
5		
6		

მისამართი:

ქ. თბილისი, ბომბორას ქუჩა N8

ს/კ 01.15.06.001.010

პროექტის სახელწოდება:

ფუნიკულიორის კაფე

თანამდებობა	გვარი	ხელმოწერა
კონსტრუქტორი	თ. მორალიშვილი	

E: TORNIKEMORALISHVILI@GMAIL.COM

M: +995 511 222 442

ფაილი/File: SLAB SECTION

პროექტი/Project No 09P23

თარიღი/Date: Mar 14, 2023

სტადია/Status: C.D.

ფურცელი/Drawing No კ - 216

ფორმატი Paper Size A3

მასშტაბი Scale

ნახაზი/Drawing

ფილის კვეთი 1-1 2-2 3-3 4-4 5-5 & 6-6

კვეთი 7-7
მ 1:10

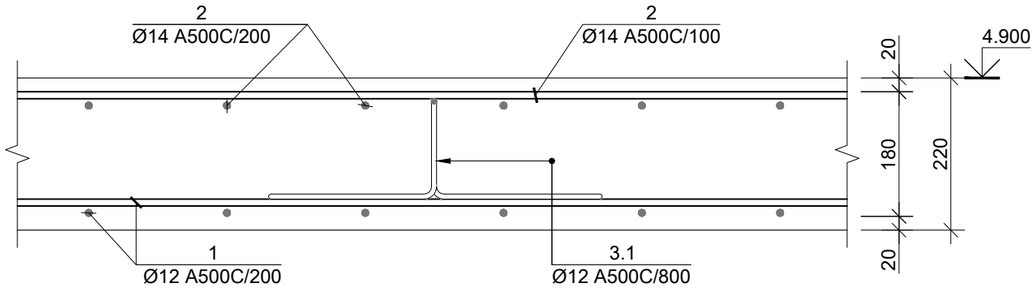

კვეთი 8-8
მ 1:10

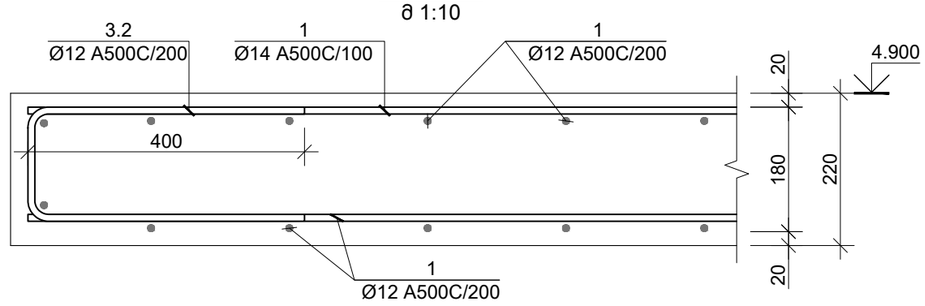

ჭრილი E-E
მ 1:20

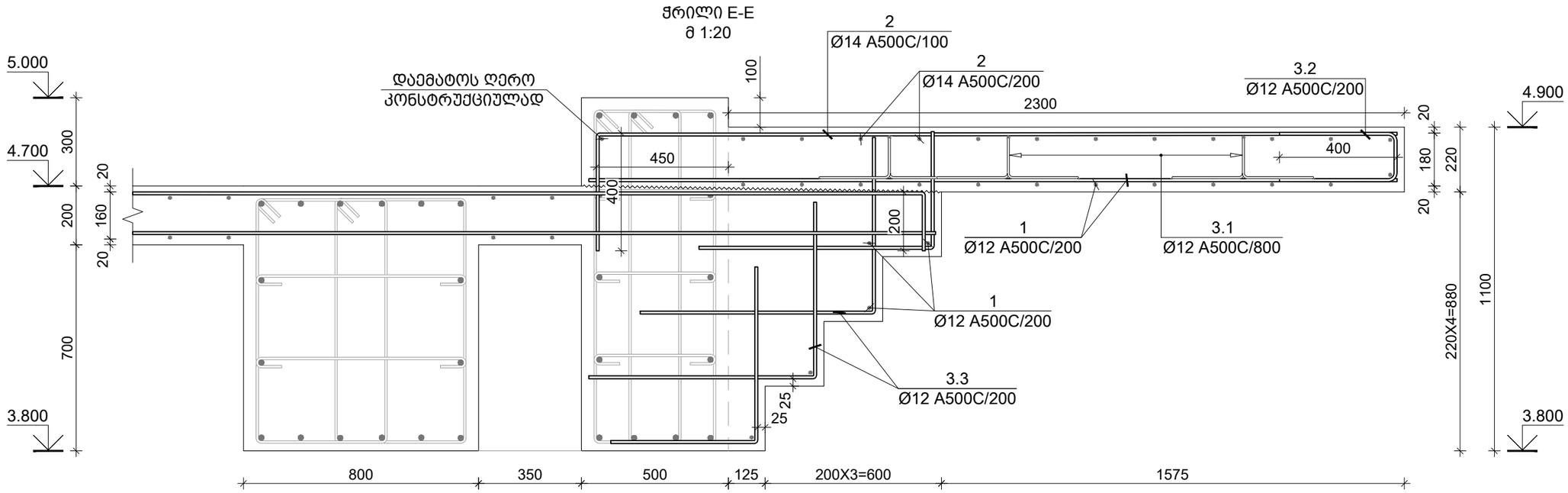

საერთო შენიშვნები :

1. ნახაზში შეტანილი ყველა ცვლილება უნდა შეთანხმდეს პროექტის ავტორთან
2. შენობის საპროექტო ნული ±0.00=715.80 აბსოლუტურ ნიშნულს
3. პროექტში ყველა ზომა მოცემულია მილიმეტრებში, ნუშნულები-მეტრებში.

შენიშვნები :

თარიღი Mar 14, 2023 წ.

კორექტირება

№	კორექტირება	თარიღი
1		
2		
3		
4		
5		
6		

მისამართი:

ქ. თბილისი, ბომბორას ქუჩა N8
ს/კ 01.15.06.001.010

პროექტის სახელწოდება:

ფუნიკულიორის კაფე

თანამდებობა	გვარი	ხელმოწერა
კონსტრუქტორი	თ. მორალიშვილი	

E: TORNIKEMORALISHVILI@GMAIL.COM

M: +995 511 222 442

ფაილი/File: SLAB SECTION

პროექტი/Project No 09P23

თარიღი/Date: Mar 14, 2023

სტადია/Status: C.D.

ფურცელი/Drawing No კ - 217

ფორმატი Paper Size A3

მასშტაბი Scale

ნახაზი/Drawing

გადახურვის ფილის კვეთი 7-7; 8-8 & E-E

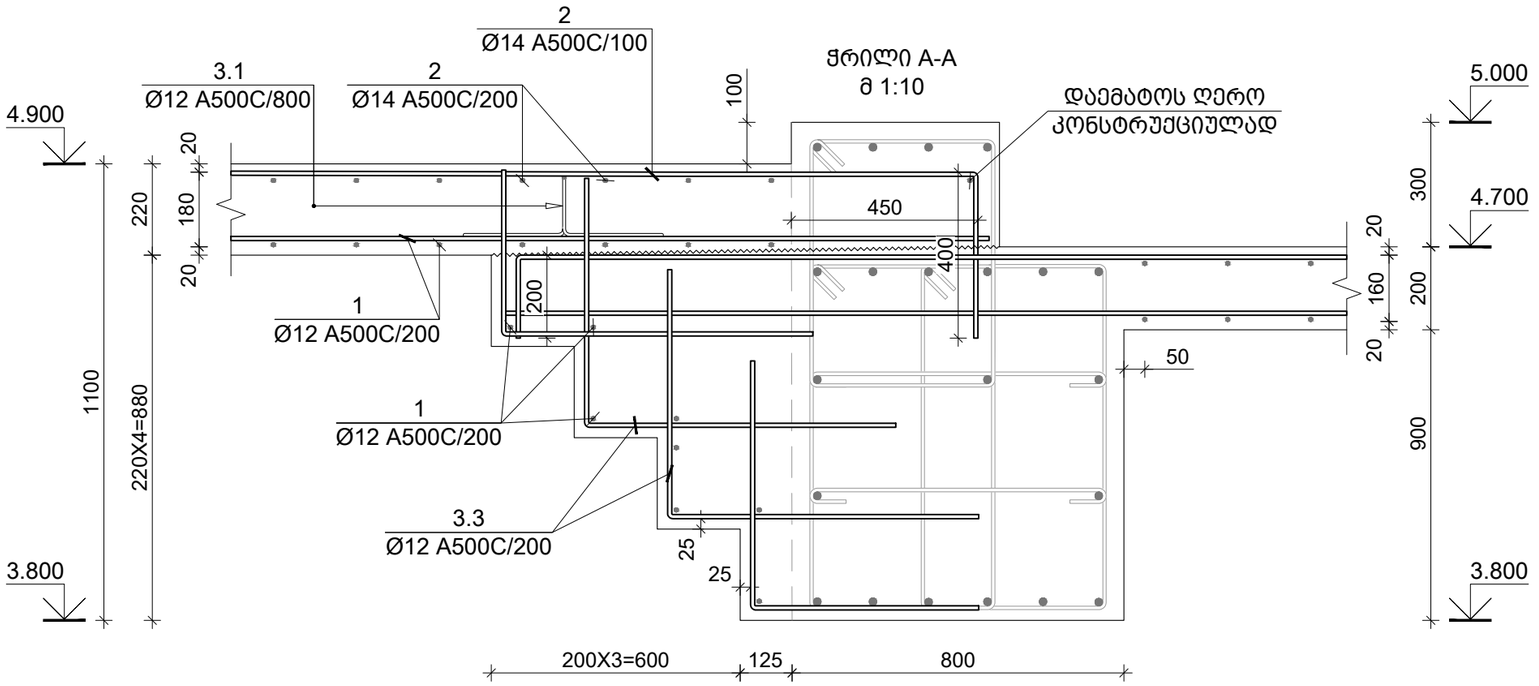

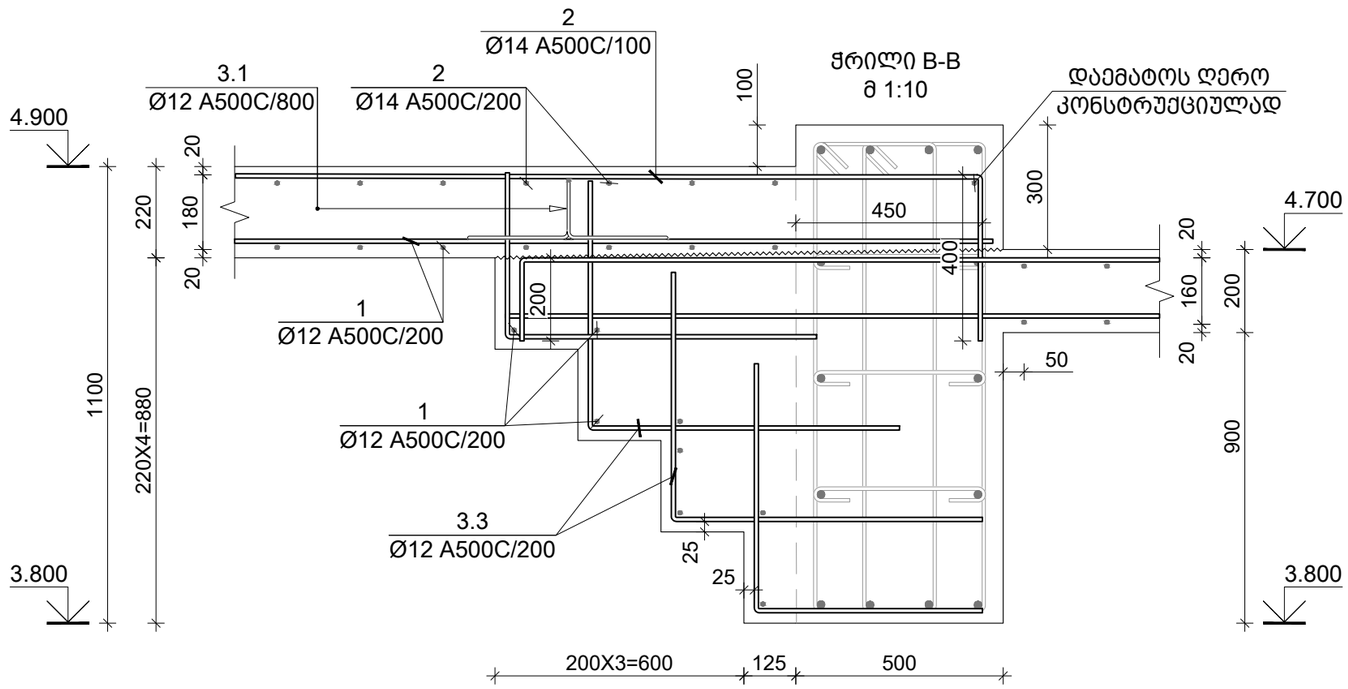

საერთო შენიშვნები :

1. ნახაზში შეტანილი ყველა ცვლილება უნდა შეთანხმდეს პროექტის ავტორთან
2. შენობის საპროექტო ნული ±0.00=715.80 აბსოლუტურ ნიშნულს
3. პროექტში ყველა ზომა მოცემულია მილიმეტრებში, ნუშნულები-მეტრებში.

შენიშვნები :

თარიღი Mar 14, 2023 წ.

კორექტირება

№	კორექტირება	თარიღი
1		
2		
3		
4		
5		
6		

მისამართი:

ქ. თბილისი, ბომბორას ქუჩა N8

ს/კ 01.15.06.001.010

პროექტის სახელწოდება:

ფუნიკულიორის კაფე

თანამდებობა	გვარი	ხელმოწერა
კონსტრუქტორი	თ. მორალიშვილი	

E: TORNIKEMORALISHVILI@GMAIL.COM

M: +995 511 222 442

ფაილი/File: SLAB SECTION

პროექტი/Project No 09P23

თარიღი/Date: Mar 14, 2023

სტადია/Status: C.D.

ფურცელი/Drawing No ჯ - 218

ფორმატი Paper Size A3

მასშტაბი Scale

ნახაზი/Drawing

ფილის კვეთი A-A & B-B

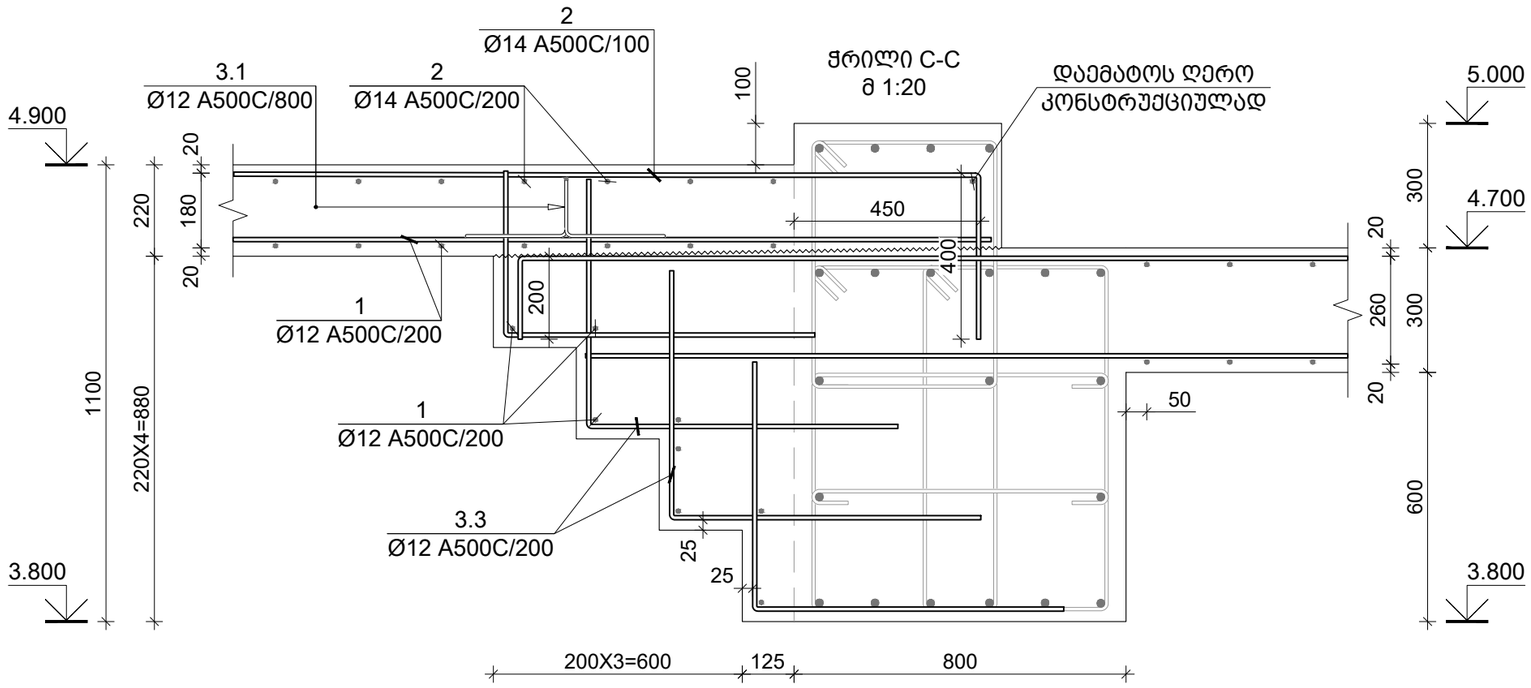

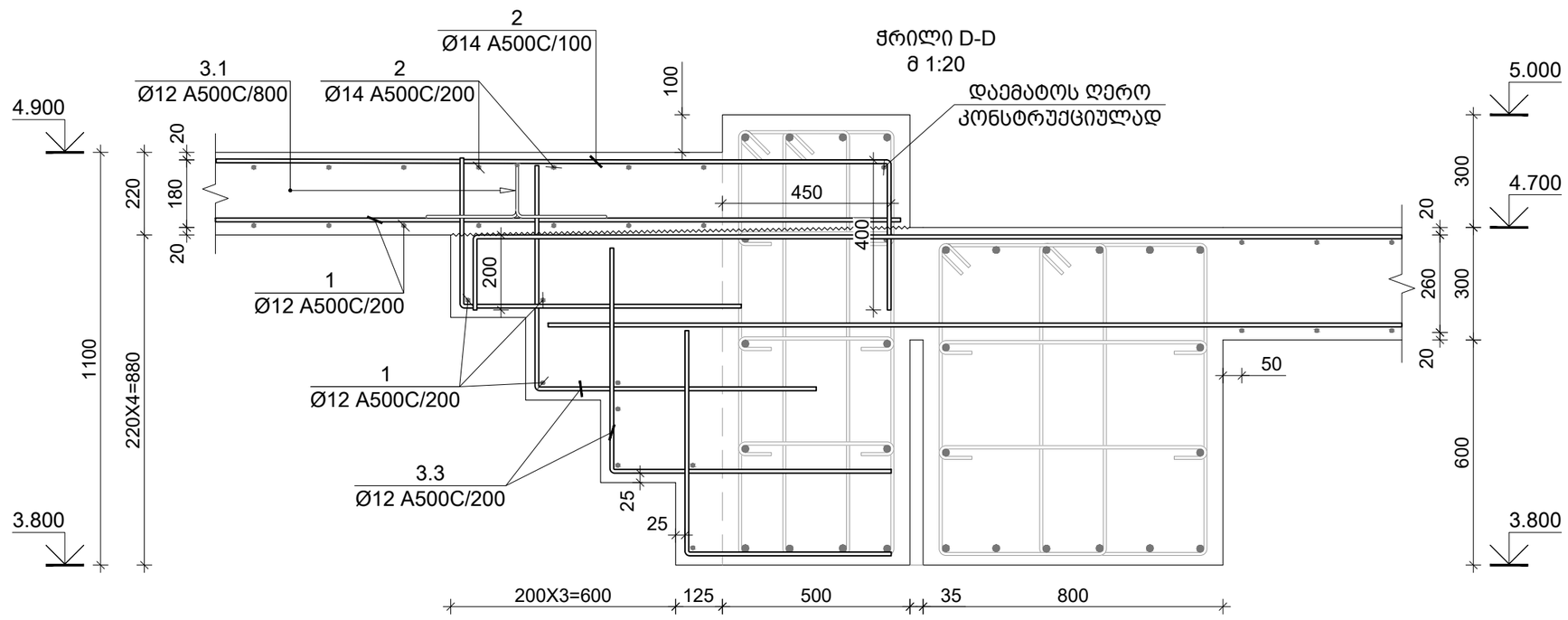

საერთო შენიშვნები :

1. ნახაზში შეტანილი ყველა ცვლილება უნდა შეთანხმდეს პროექტის ავტორთან
2. შენობის საპროექტო ნული ±0.00=715.80 აბსოლუტურ ნიშნულს
3. პროექტში ყველა ზომა მოცემულია მილიმეტრებში, ნუშნულები-მეტრებში.

შენიშვნები :

თარიღი Mar 14, 2023 წ.

კორექტირება

№	კორექტირება	თარიღი
1		
2		
3		
4		
5		
6		

მისამართი:

ქ. თბილისი, ბომბორას ქუჩა N8

ს/კ 01.15.06.001.010

პროექტის სახელწოდება:

ფუნიკულიორის კაფე

თანამდებობა	გვარი	ხელმოწერა
კონსტრუქტორი	თ. მორალიშვილი	

E: TORNIKEMORALISHVILI@GMAIL.COM

M: +995 511 222 442

ფაილი/File: SLAB SECTION

პროექტი/Project No 09P23

თარიღი/Date: Mar 14, 2023

სტადია/Status: C.D.

ფურცელი/Drawing No კ - 219

ფორმატი Paper Size A3

მასშტაბი Scale

ნახაზი/Drawing

ფილის კვეთი C-C & D-D

კონსტრ. დასახ.	ელემენტის დასახ.	პოზ. №	დიამეტრი ან კვეთი (მმ)		ერთეულის სიგრძე (მმ.)	რაოდენობა (ც.)	საერთო სიგრძე (მ.)	საერთო წონა (კგ.)
მონოლითური გადახურვის ფილის სპეციფიკაცია	-4.100 ნ.-ზე	1	Ø 12	A500C	დ.ა.	-	7015	6225
		2	Ø 14	A500C	4000	167 X 1	668	807
		1.1	Ø 12	A500C	1150	560 X 1	644	571
		1.2	Ø 12	A500C	940	230 X 1	216	192
		2.1	Ø 12	A500C	1350	50 X 1	68	60
		2.2	Ø 12	A500C	1440	48 X 1	69	61
		მძიმე ბეტონი B30			V = 63.5 X 1		= 63.50 მ³	
	0.000 ნ.-ზე	1	Ø 12	A500C	დ.ა.	-	7015	6225
		2	Ø 14	A500C	4000	130 X 1	520	628
		3	Ø 14	A500C	6000	38 X 1	228	275
		4	Ø 14	A500C	4000	X 1		
		5	Ø 14	A500C	2000	X 1		
		1.1	Ø 12	A500C	1150	560 X 1	644	571
		1.2	Ø 12	A500C	940	230 X 1	216	192
		2.1	Ø 12	A500C	1350	50 X 1	68	60
		2.2	Ø 12	A500C	1440	48 X 1	69	61
		მძიმე ბეტონი B30			V = 63.5 X 1		= 63.50 მ³	
	4.700 & 4.900 ნ.-ზე	1	Ø 12	A500C	დ.ა.	-	8878	7878
		2	Ø 14	A500C	დ.ა.	-	3000	3623
		1.1	Ø 12	A500C	1150	560 X 1	644	571
		1.2	Ø 12	A500C	940	5 X 1	5	4
		2.1	Ø 12	A500C	1350	52 X 1	70	62
		2.2	Ø 12	A500C	1440	48 X 1	69	61
		3.1	Ø 12	A500C	1190	320 X 1	381	338
		3.2	Ø 12	A500C	960	400 X 1	384	341
		3.3	Ø 12	A500C	1350	1600 X 1	2160	1917
		მძიმე ბეტონი B30			V = 99.0 X 1		= 99.00 მ³	

პოზ. N	Ø [მმ]	ე ს კ ი ზ ი [მმ]	სიგრძე L [მმ]
1.1	Ø 12	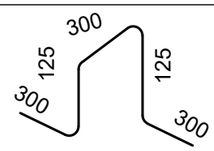	1150
1.2	Ø 12	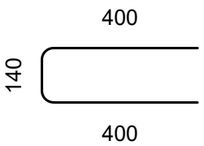	940
2.1	Ø 12	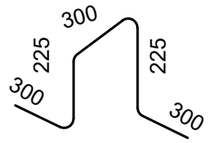	1350
2.2	Ø 12	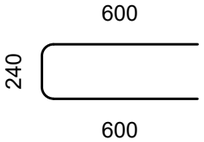	1440
3.1	Ø 12	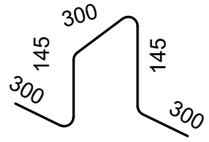	1190
3.2	Ø 12	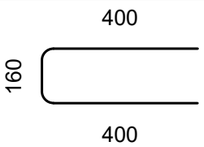	960
3.3	Ø 12	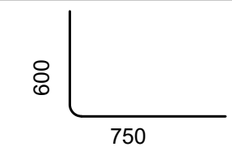	1350

საერთო შენიშვნები :

1. ნახაზში შეტანილი ყველა ცვლილება უნდა შეთანხმდეს პროექტის ავტორთან
2. შენობის საპროექტო ნული ±0.00=715.80 აბსოლუტურ ნიშნულს
3. პროექტში ყველა ზომა მოცემულია მილიმეტრებში, ნუშნულები-მეტრებში.

შენიშვნები :

თარიღი Mar 14, 2023 წ.

კორექტირება

№	კორექტირება	თარიღი
1		
2		
3		
4		
5		
6		

მისამართი:

ქ. თბილისი, ბომბორას ქუჩა N8

ს/კ 01.15.06.001.010

პროექტის სახელწოდება:

ფუნიკულიორის კაფე

თანამდებობა	გვარი	ხელმოწერა
კონსტრუქტორი	თ. მორალიშვილი	

E: TORNIKEMORALISHVILI@GMAIL.COM

M: +995 511 222 442

ფაილი/File: SLAB SECTION

პროექტი/Project No 09P23

თარიღი/Date: Mar 14, 2023

სტადია/Status: C.D.

ფურცელი/Drawing No ქ - 220

ფორმატი Paper Size A3

მასშტაბი Scale

ნახაზი/Drawing

გადახურვის ფილის სპეციფიკაცია & ესკიზი

-7.700 ნ.-ზე მონოლითური სვეტებისა განლაგების გეგმა
მ 1:100

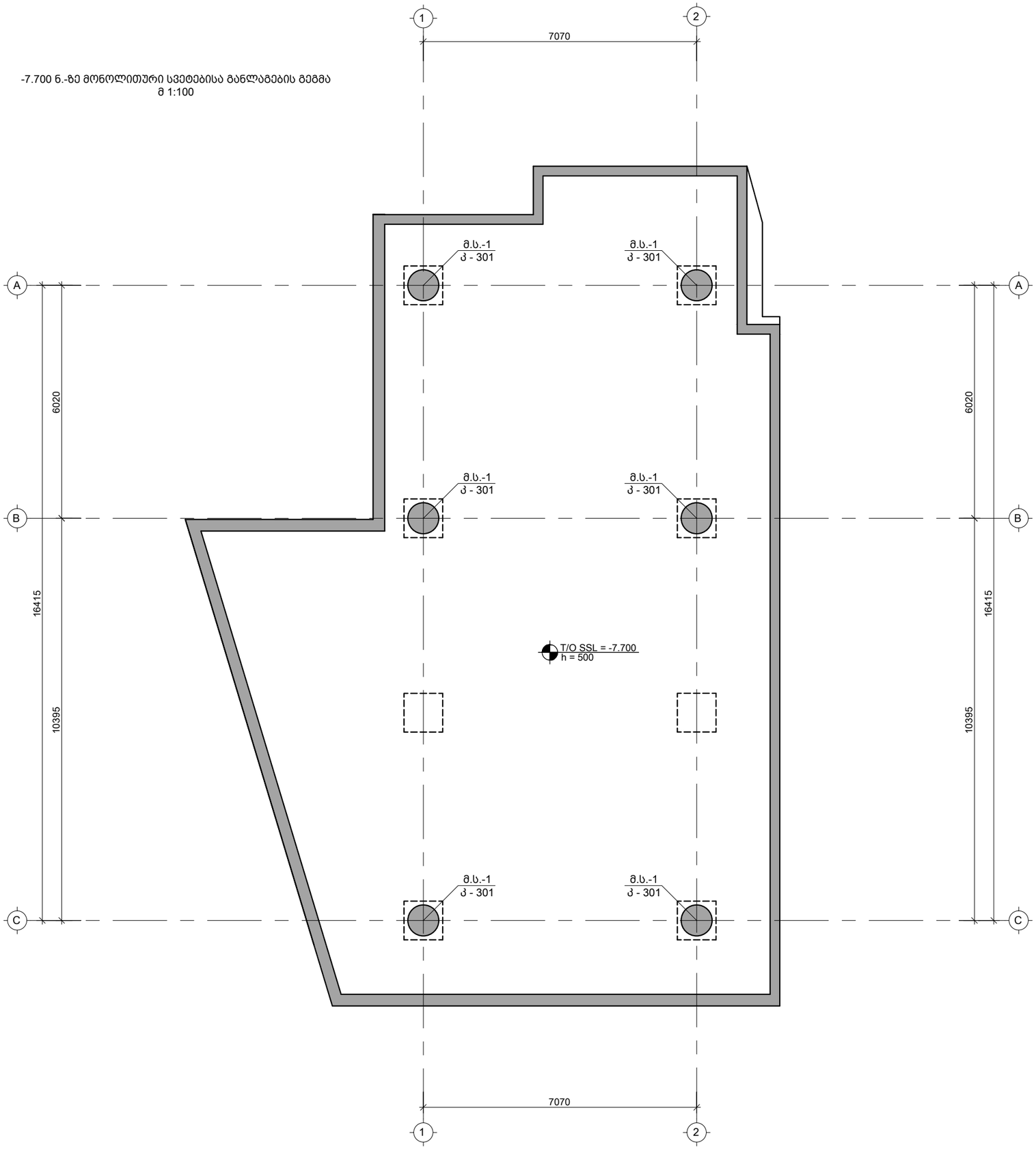

საერთო შენიშვნები :

1. ნახაზში შეტანილი ყველა ცვლილება უნდა შეთანხმდეს პროექტის ავტორთან
2. შენობის საპროექტო ნული ±0.00=715.80 აბსოლუტურ ნიშნულს
3. პროექტში ყველა ზომა მოცემულია მილიმეტრებში, ნუშნულები-მეტრებში.

შენიშვნები :

თარიღი Mar 14, 2023 წ.

კორექტირება

№	კორექტირება	თარიღი
1		
2		
3		
4		
5		
6		

მისამართი:

ქ. თბილისი, ბომბორას ქუჩა N8
ს/კ 01.15.06.001.010

პროექტის სახელწოდება:

ფუნიკულიორის კაფე

თანამდებობა	გვარი	ხელმოწერა
კონსტრუქტორი	თ. მორალიშვილი	

E: TORNIKEMORALISHVILI@GMAIL.COM
M: +995 511 222 442

ფაილი/File: COLUMN

პროექტი/Project No 09P23
თარიღი/Date: Mar 14, 2023
სტადია/Status: C.D.
ფურცელი/Drawing No კ - 300

ფორმატი Paper Size A3
მასშტაბი Scale

ნახაზი/Drawing

-7.700 ნ.-ზე მონოლითური სვეტებისა განლაგების გეგმა

მონოლითური სვეტი მ.ს.-1 / 6ც.
მ 1:25

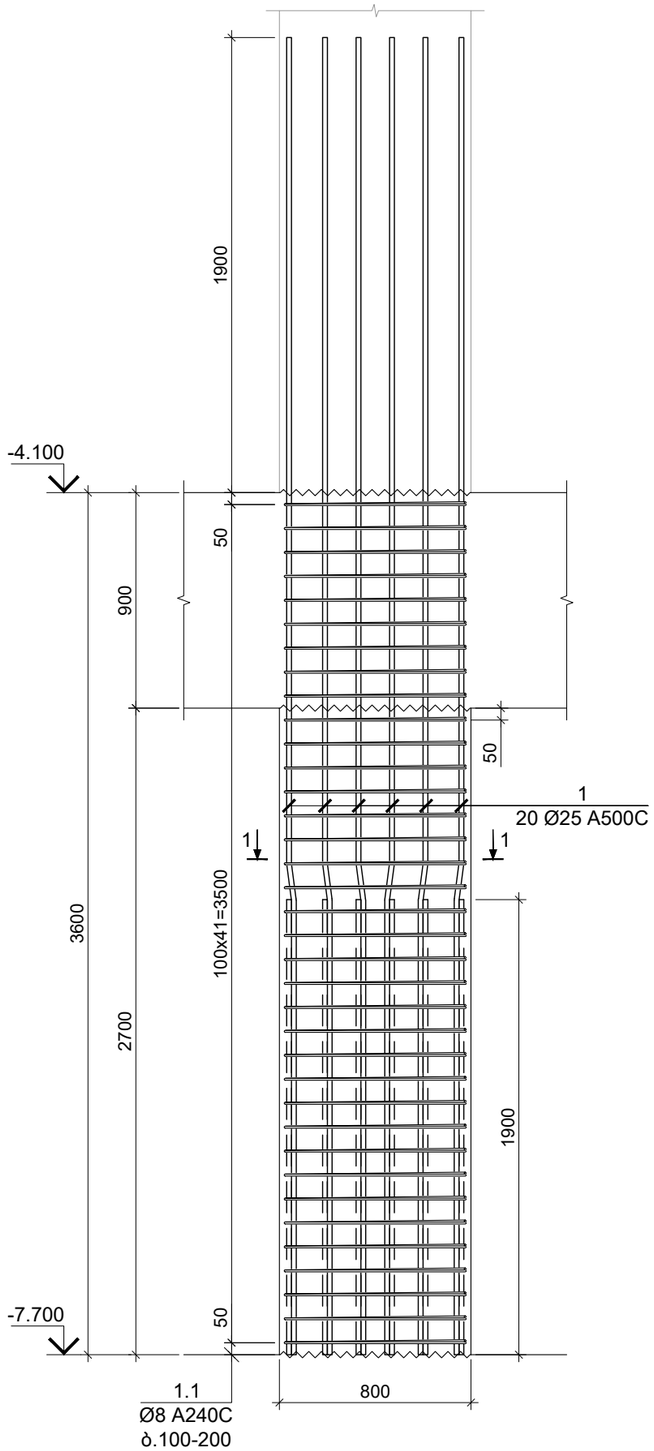

კვეთი 1-1
მ 1:10

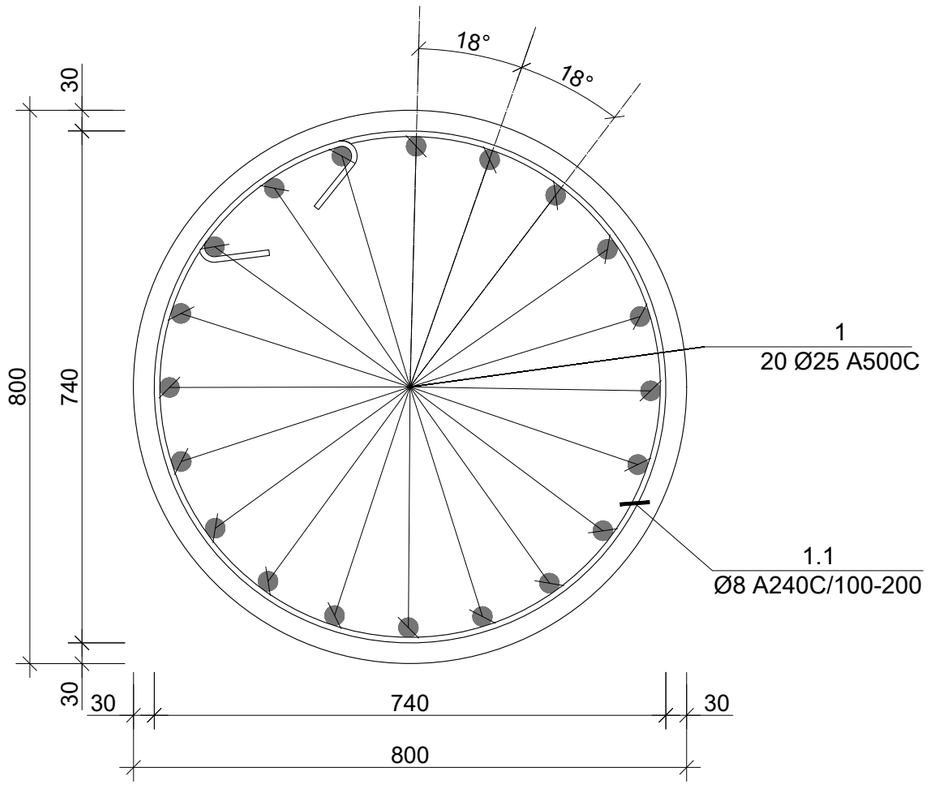

პოზ. N	Ø [მმ]	ე ს კ ი ზ ი [მმ]	სიგრძე L [მმ]
1	Ø 25	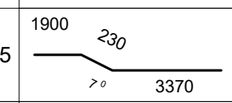	5500
1.1	Ø 8	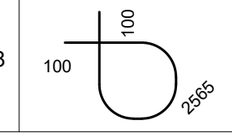	2765

კონსტრ. დასახ.	ელემენტის დასახ.	პოზ. №	დიამეტრი ან კვეთი (მმ)	ერთეულის სიგრძე (მმ.)	რაოდენობა (ც.)	საერთო სიგრძე (მ.)	საერთო წონა (კგ.)
მონ. სვეტი	მ.ს.-1	1	Ø 25 A500C	5700	20 X 6	684	2634
		1.1	Ø 8 A240C	2765	36 X 6	597	236
		მძიმე ბეტონი B30 V = 1.49 X 6 = 8.91 მ³					

საერთო შენიშვნები :

1. ნახაზში შეტანილი ყველა ცვლილება უნდა შეთანხმდეს პროექტის ავტორთან
2. შენობის საპროექტო ნული ±0.00=715.80 აბსოლუტურ ნიშნულს
3. პროექტში ყველა ზომა მოცემულია მილიმეტრებში, ნუშნულები-მეტრებში.

შენიშვნები :

თარიღი Mar 14, 2023 წ.

კორექტირება

№	კორექტირება	თარიღი
1		
2		
3		
4		
5		
6		

მისამართი:

ქ. თბილისი, ბომბორას ქუჩა N8
ს/კ 01.15.06.001.010

პროექტის სახელწოდება:

ფუნიკულიორის კაფე

თანამდებობა	გვარი	ხელმოწერა
კონსტრუქტორი	თ. მორალიშვილი	

E: TORNIKEMORALISHVILI@GMAIL.COM
M: +995 511 222 442

ფაილი/File: COLUMN
პროექტი/Project No 09P23
თარიღი/Date: Mar 14, 2023
სტადია/Status: C.D.
ფურცელი/Drawing No კ - 301
ფორმატი Paper Size A3
მასშტაბი Scale
ნახაზი/Drawing

მონოლითური სვეტი მ.ს.-1

-4.100 ნ.-ზე მონოლითური სვეტებისა განლაგების გეგმა
მ 1:100

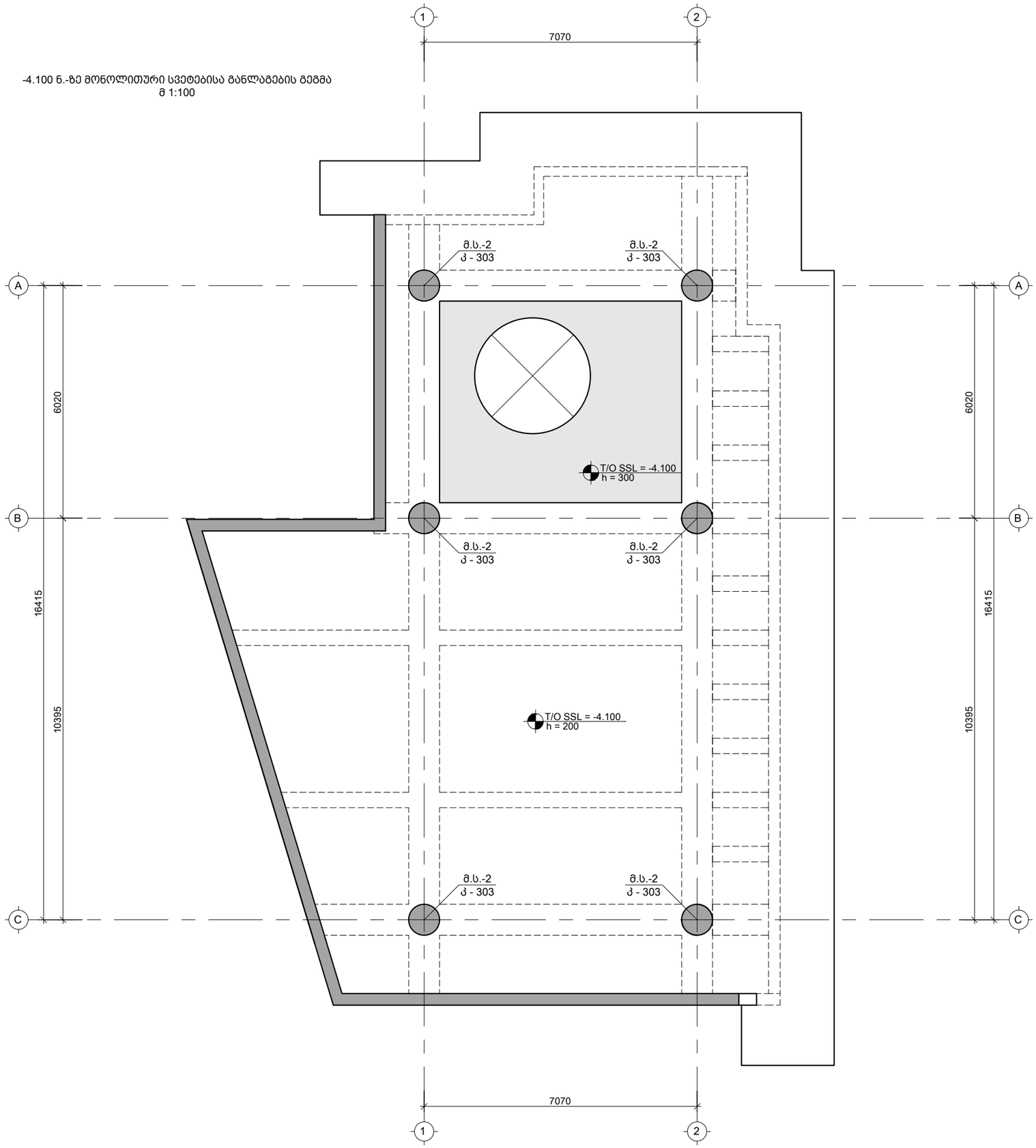

საერთო შენიშვნები :

1. ნახაზში შეტანილი ყველა ცვლილება უნდა შეთანხმდეს პროექტის ავტორთან
2. შენობის საპროექტო ნული ±0.00=715.80 აბსოლუტურ ნიშნულს
3. პროექტში ყველა ზომა მოცემულია მილიმეტრებში, ნუშნულები-მეტრებში.

შენიშვნები :

თარიღი Mar 14, 2023 წ.

კორექტირება

№	კორექტირება	თარიღი
1		
2		
3		
4		
5		
6		

მისამართი:

ქ. თბილისი, ბომბორას ქუჩა N8

ს/კ 01.15.06.001.010

პროექტის სახელწოდება:

ფუნიკულიორის კაფე

თანამდებობა	გვარი	ხელმოწერა
კონსტრუქტორი	თ. მორალიშვილი	

E: TORNIKEMORALISHVILI@GMAIL.COM

M: +995 511 222 442

ფაილი/File: COLUMN

პროექტი/Project No 09P23

თარიღი/Date: Mar 14, 2023

სტადია/Status: C.D.

ფურცელი/Drawing No კ - 302

ფორმატი Paper Size A3

მასშტაბი Scale

ნახაზი/Drawing

-4.100 ნ.-ზე მონოლითური სვეტებისა განლაგების გეგმა

მონოლითური სვეტი მ.ს.-2 / 6ც.
მ 1:25

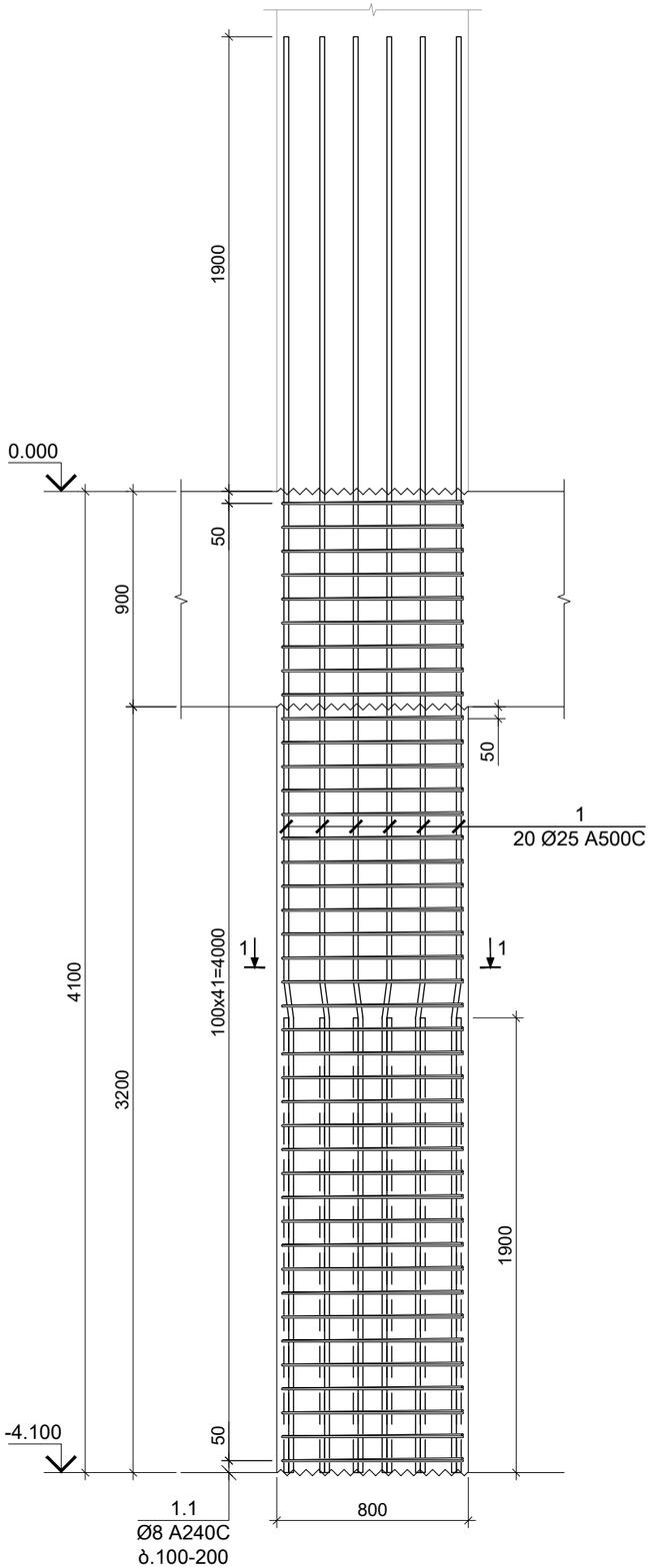

კვეთი 1-1
მ 1:10

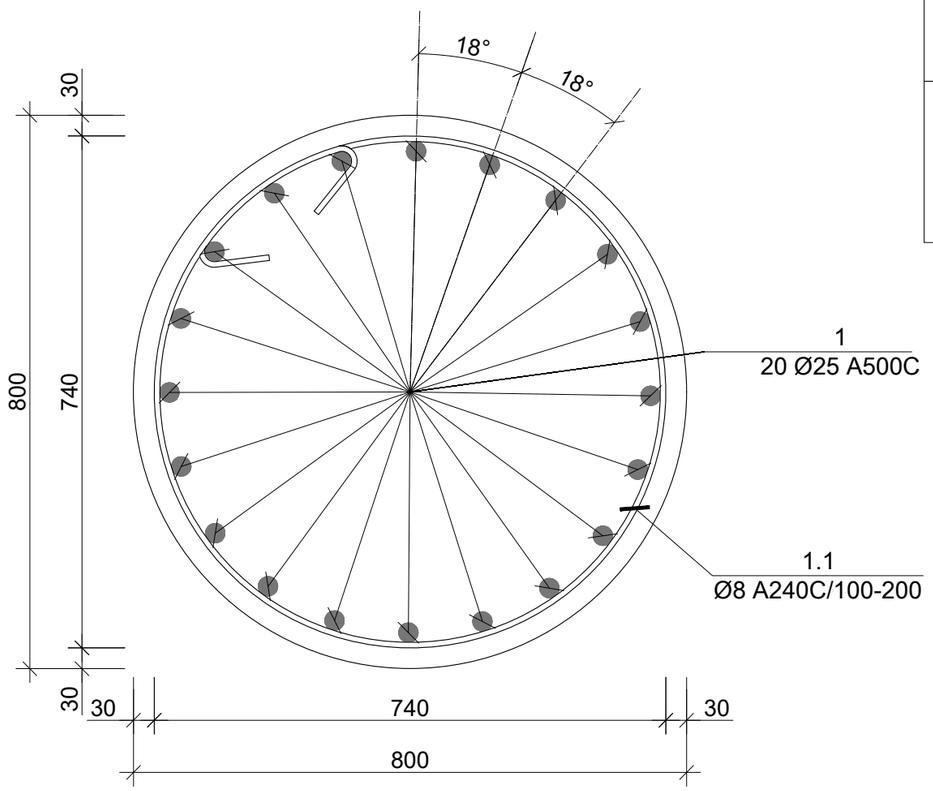

პოზ. N	ø [მმ]	ე ს კ ი ზ ი [მმ]	სიგრძე L [მმ]
1	Ø 25	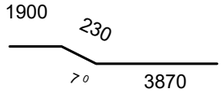	6000
1.1	Ø 8	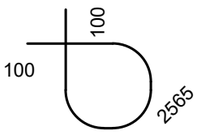	2765

კონსტრ. დასახ.	ელემენტის დასახ.	პოზ. №	დიამეტრი ან კვეთი (მმ)	ერთეულის სიგრძე (მმ.)	რაოდენობა (ც.)	საერთო სიგრძე (მ.)	საერთო წონა (კგ.)
მონ. სვეტი	მ.ს.-2	1	Ø 25 A500C	6000	20 X 6	720	2773
		1.1	Ø 8 A240C	2765	36 X 6	597	236
		მძიმე ბეტონი B30 V = 1.76 X 6 = 10.56 მ³					

საერთო შენიშვნები :

1. ნახაზში შეტანილი ყველა ცვლილება უნდა შეთანხმდეს პროექტის ავტორთან
2. შენობის საპროექტო ნული ±0.00=715.80 აბსოლუტურ ნიშნულს
3. პროექტში ყველა ზომა მოცემულია მილიმეტრებში, ნუშნულები-მეტრებში.

შენიშვნები :

თარიღი Mar 14, 2023 წ.

კორექტირება

№	კორექტირება	თარიღი
1		
2		
3		
4		
5		
6		

მისამართი:

ქ. თბილისი, ბომბორას ქუჩა N8

ს/პ 01.15.06.001.010

პროექტის სახელწოდება:

ფუნიკულიორის კაფე

თანამდებობა	გვარი	ხელმოწერა
კონსტრუქტორი	თ. მორალიშვილი	

E: TORNIKEMORALISHVILI@GMAIL.COM
M: +995 511 222 442

ფაილი/File: COLUMN

პროექტი/Project No 09P23

თარიღი/Date: Mar 14, 2023

სტადია/Status: C.D.

ფურცელი/Drawing No პ - 303

ფორმატი Paper Size A3

მასშტაბი Scale

ნახაზი/Drawing

მონოლითური სვეტი მ.ს.-2

0.000 ნ.-ზე მონოლითური სვეტებისა განლაგების გეგმა
მ 1:100

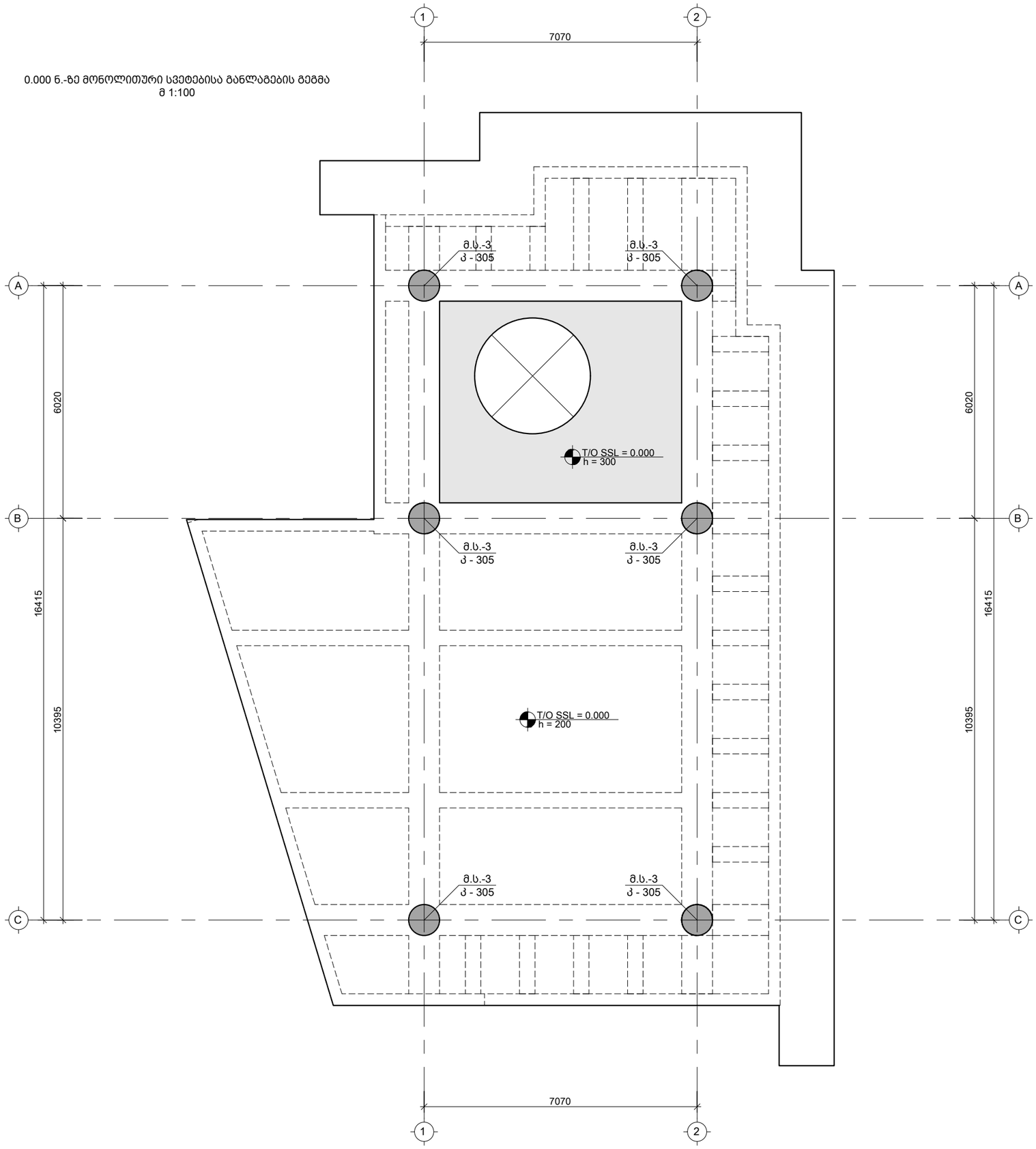

საერთო შენიშვნები :

1. ნახაზში შეტანილი ყველა ცვლილება უნდა შეთანხმდეს პროექტის ავტორთან
2. შენობის საპროექტო ნული ±0.00=715.80 აბსოლუტურ ნიშნულს
3. პროექტში ყველა ზომა მოცემულია მილიმეტრებში, ნუშნულები-მეტრებში.

შენიშვნები :

თარიღი Mar 14, 2023 წ.

კორექტირება

№	კორექტირება	თარიღი
1		
2		
3		
4		
5		
6		

მისამართი:

ქ. თბილისი, ბომბორას ქუჩა N8
ს/კ 01.15.06.001.010

პროექტის სახელწოდება:

ფუნიკულიორის კაფე

თანამდებობა	გვარი	ხელმოწერა
კონსტრუქტორი	თ. მორალიშვილი	

E: TORNIKEMORALISHVILI@GMAIL.COM
M: +995 511 222 442

ფაილი/File: COLUMN

პროექტი/Project No 09P23

თარიღი/Date: Mar 14, 2023

სტადია/Status: C.D.

ფურცელი/Drawing No კ - 304

ფორმატი Paper Size A3

მასშტაბი Scale

ნახაზი/Drawing

0.000 ნ.-ზე მონოლითური სვეტებისა განლაგების გეგმა

მონოლითური სვეტი მ.ს.-3 / 6ც.
მ 1:25

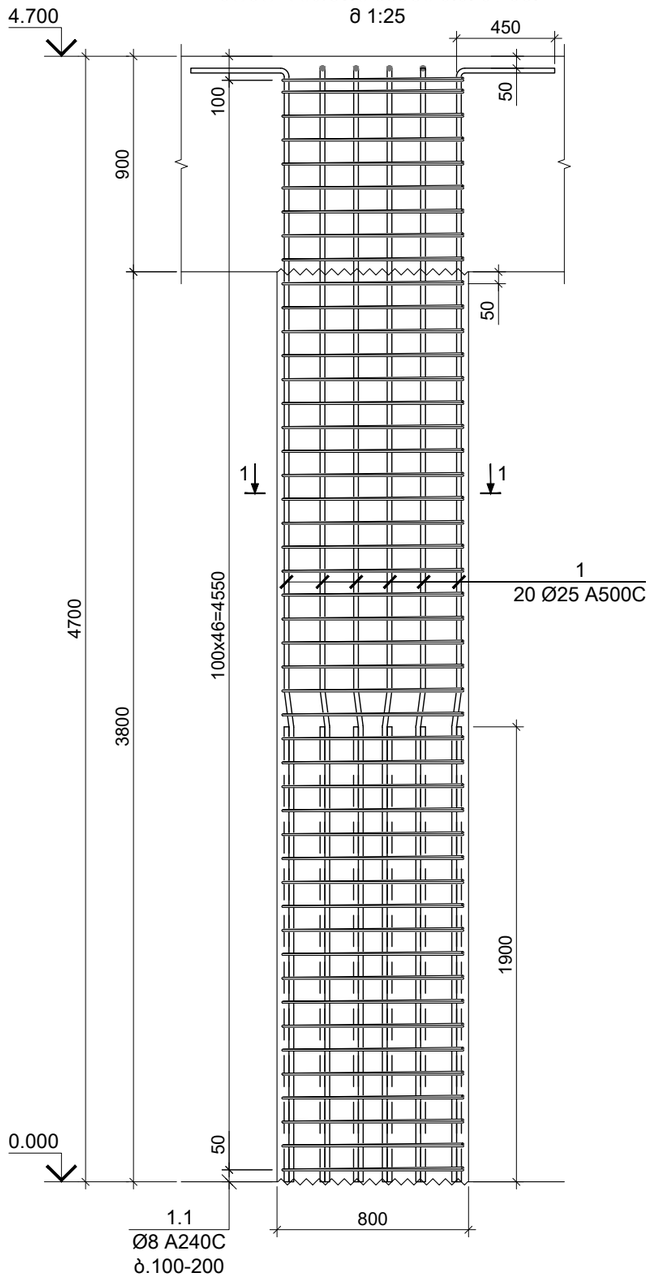

კვეთი 1-1
მ 1:10

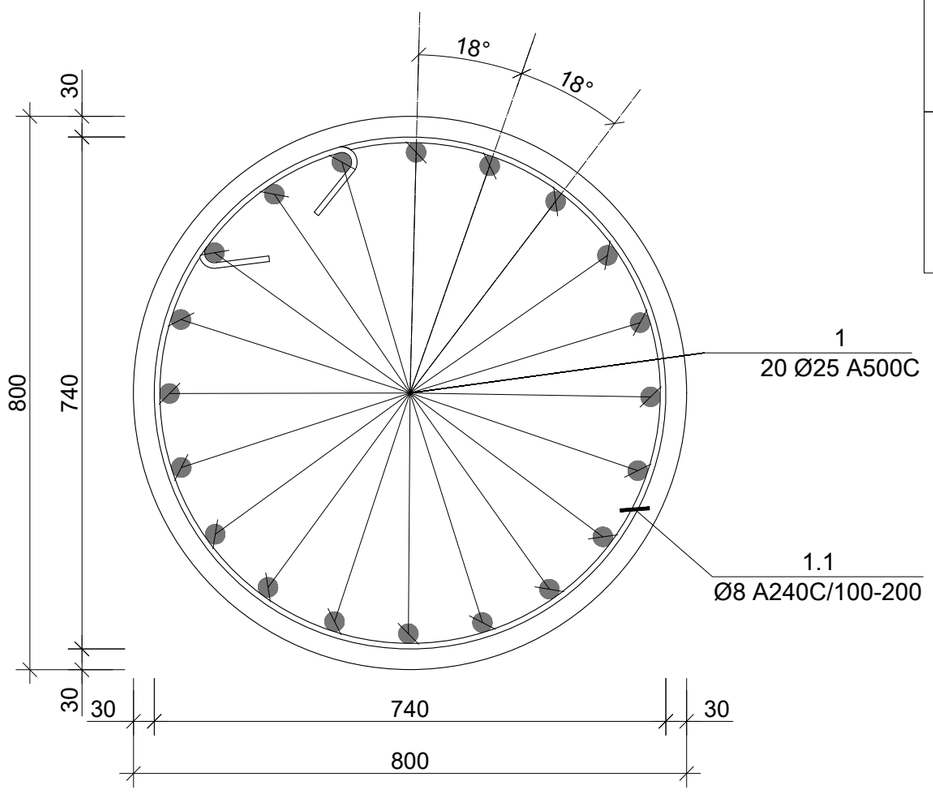

პოზ. N	ø [მმ]	ე ს კ ი ზ ი [მმ]	სიგრძე L [მმ]
1	Ø 25	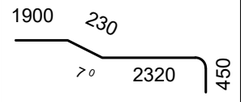	4900
1.1	Ø 8	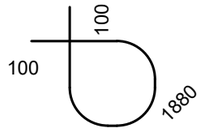	2080

პოზ. N	ელემენტის დასახ.	დიამეტრი ან კვეთი (მმ)	ერთეულის სიგრძე (მ.)	რაოდენობა (ც.)	საერთო სიგრძე (მ.)	საერთო წონა (კგ.)
მონ. სვეტი	მ.ს.-3	1 Ø 25 A500C	4900	20 X 6	588	2265
		1.1 Ø 8 A240C	2765	36 X 6	597	236
		მძიმე ბეტონი B30 V = 2.09 X 6 = 12.54 მ³				

კონსტრ. დასახ.

საერთო შენიშვნები :

1. ნახაზში შეტანილი ყველა ცვლილება უნდა შეთანხმდეს პროექტის ავტორთან
2. შენობის საპროექტო ნული ±0.00=715.80 აბსოლუტურ ნიშნულს
3. პროექტში ყველა ზომა მოცემულია მილიმეტრებში, ნუშნულები-მეტრებში.

შენიშვნები :

თარიღი Mar 14, 2023 წ.

კორექტირება

№	კორექტირება	თარიღი
1		
2		
3		
4		
5		
6		

მისამართი:

ქ. თბილისი, ბომბორას ქუჩა N8

ს/კ 01.15.06.001.010

პროექტის სახელწოდება:

ფუნიკულიორის კაფე

თანამდებობა	გვარი	ხელმოწერა
კონსტრუქტორი	თ. მორალიშვილი	

E: TORNIKEMORALISHVILI@GMAIL.COM

M: +995 511 222 442

ფაილი/File: COLUMN

პროექტი/Project No 09P23

თარიღი/Date: Mar 14, 2023

სტადია/Status: C.D.

ფურცელი/Drawing No ქ - 305

ფორმატი Paper Size A3

მასშტაბი Scale

ნახაზი/Drawing

მონოლითური სვეტი მ.ს.-3

-4.100 ნ.-ზე მონოლითური რიგელების ქვედა შრის დამატებით არმირების სქემა
მ 1:100

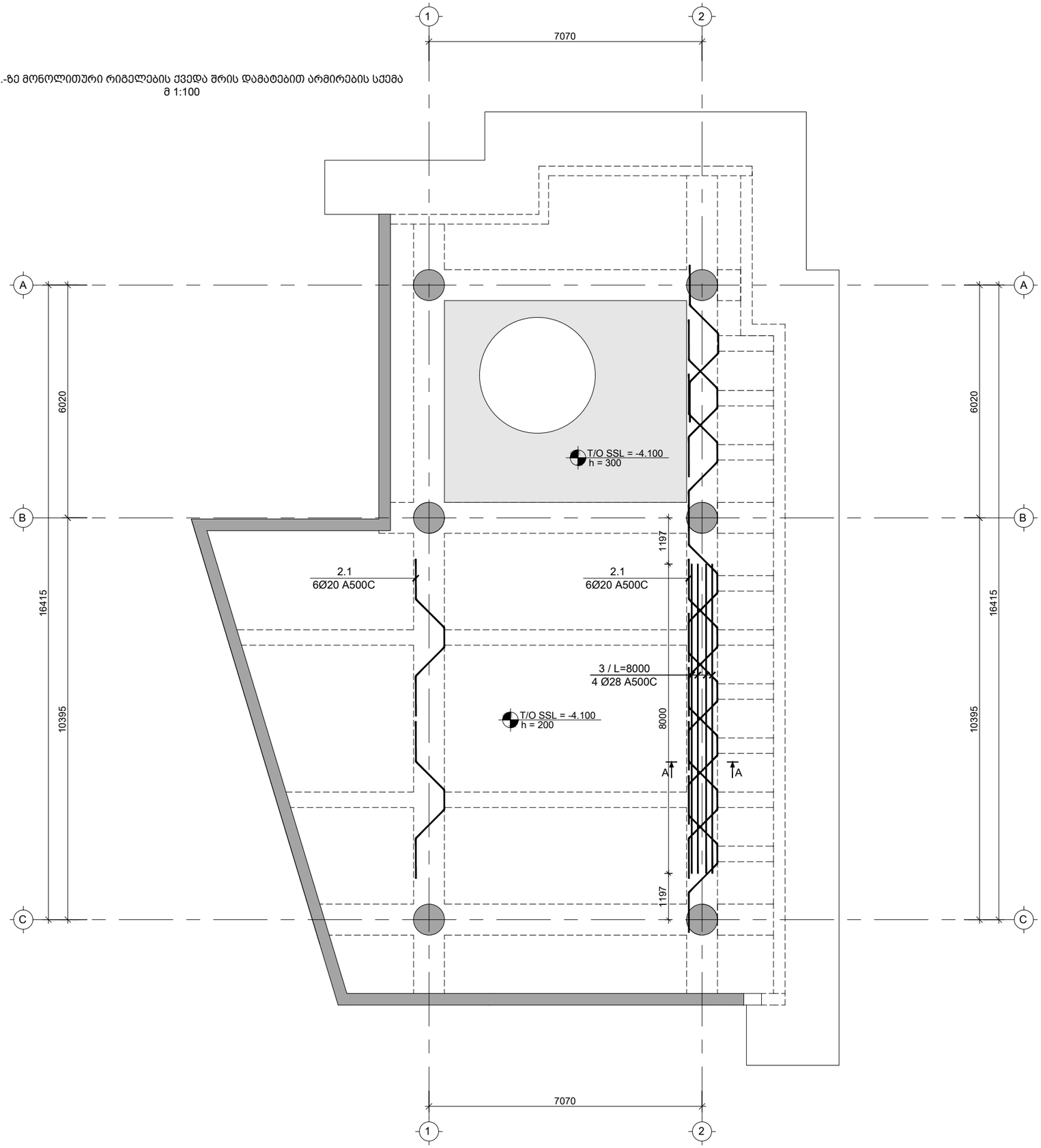

საერთო შენიშვნები :

1. ნახაზში შეტანილი ყველა ცვლილება უნდა შეთანხმდეს პროექტის ავტორთან
2. შენობის საპროექტო ნული ±0.00=715.80 აბსოლუტურ ნიშნულს
3. პროექტში ყველა ზომა მოცემულია მილიმეტრებში, ნუშნულები-მეტრებში.

შენიშვნები :

1. მონ. რიგელის მარკირება იხ. კ - 200

თარიღი Mar 14, 2023 წ.

კორექტირება

№	კორექტირება	თარიღი
1		
2		
3		
4		
5		
6		

მისამართი:

ქ. თბილისი, ბომბორას ქუჩა N8
ს/კ 01.15.06.001.010

პროექტის სახელწოდება:

ფუნიკულიორის კაფე

თანამდებობა	გვარი	ხელმოწერა
კონსტრუქტორი	თ. მორალიშვილი	

E: TORNIKEMORALISHVILI@GMAIL.COM
M: +995 511 222 442

ფაილი/File: B 01 BEAM REINFORCEMENT

პროექტი/Project No 09P23

თარიღი/Date: Mar 14, 2023

სტადია/Status: C.D.

ფურცელი/Drawing No კ - 400

ფორმატი Paper Size A3

მასშტაბი Scale

ნახაზი/Drawing

-4.100 ნ.-ზე მონ. რიგელების ქვედა შრის დამატ. არმირების სქემა

-4.100 ნ.-ზე მონოლითური რიგელების ზედა შრის დამატებით არმირების სქემა
მ 1:100

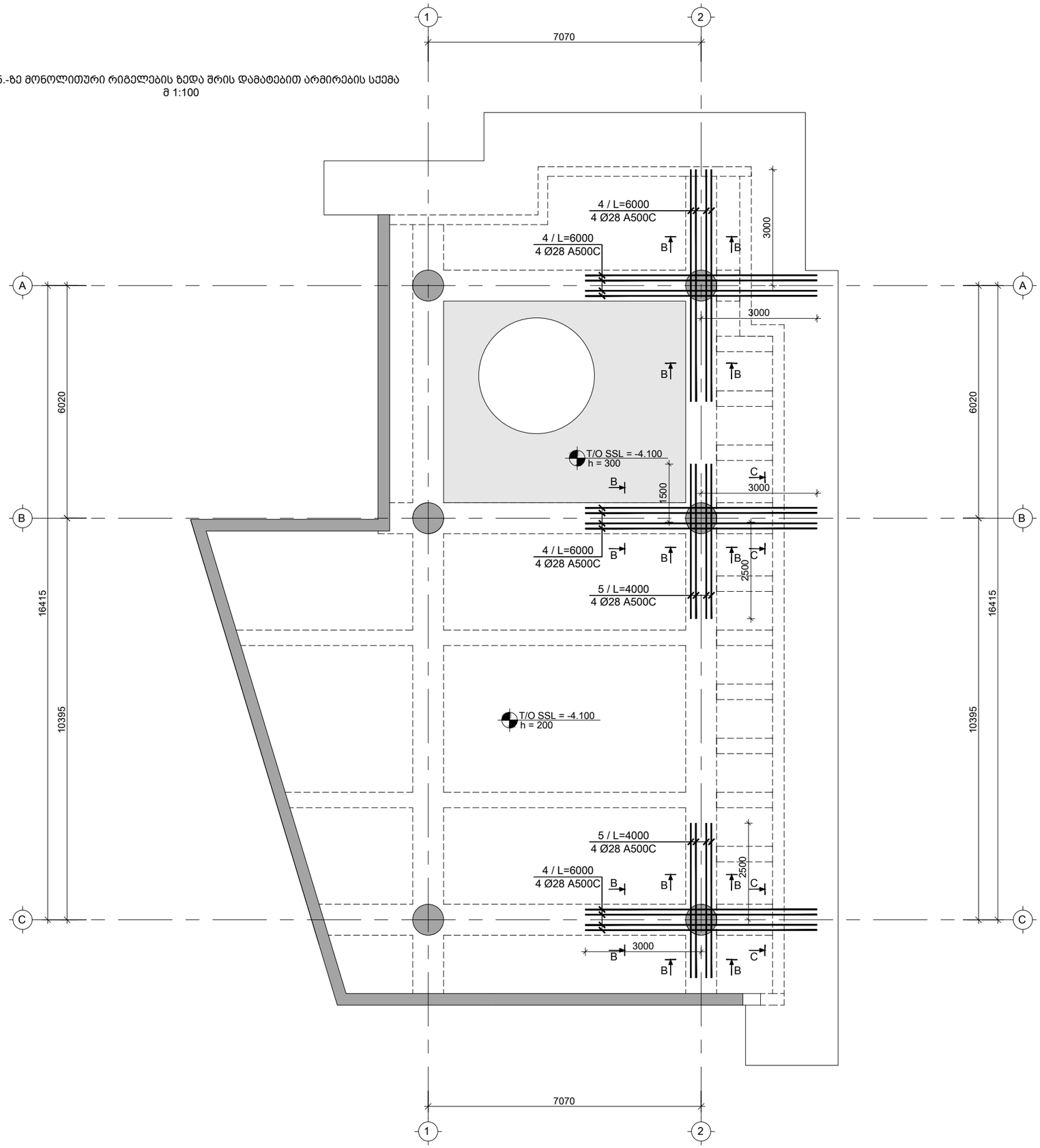

საერთო შენიშვნები :

1. ნახაზში შეტანილი ყველა ცვლილება უნდა შეთანხმდეს პროექტის ავტორთან
2. შენობის საპროექტო ნული ±0.00=715.80 აბსოლუტურ ნიშნულს
3. პროექტში ყველა ზომა მოცემულია მილიმეტრებში, ნუშნულები-მეტრებში.

შენიშვნები :

1. მონ. რიგელის მარკირება იხ. კ - 200

თარიღი Mar 14, 2023 წ.

კორექტირება

№	კორექტირება	თარიღი
1		
2		
3		
4		
5		
6		

მისამართი:

ქ. თბილისი, ბომბორას ქუჩა N8

ს/კ 01.15.06.001.010

პროექტის სახელწოდება:

ფუნიკულიორის კაფე

თანამდებობა	გვარი	ხელმოწერა
კონსტრუქტორი	თ. მორალიშვილი	

E: TORNIKEMORALISHVILI@GMAIL.COM

M: +995 511 222 442

ფაილი/File: B 01 BEAM REINFORCEMENT

პროექტი/Project No 09P23

თარიღი/Date: Mar 14, 2023

სტადია/Status: C.D.

ფურცელი/Drawing No კ - 401

ფორმატი Paper Size A3

მასშტაბი Scale

ნახაზი/Drawing

-4.100 ნ.-ზე მონ. რიგელების ზედა შრის დამატ. არმირების სქემა

0.000 ნ.-ზე მონოლითური რიგელების ქვედა შრის დამატებით არმირების სქემა
მ 1:100

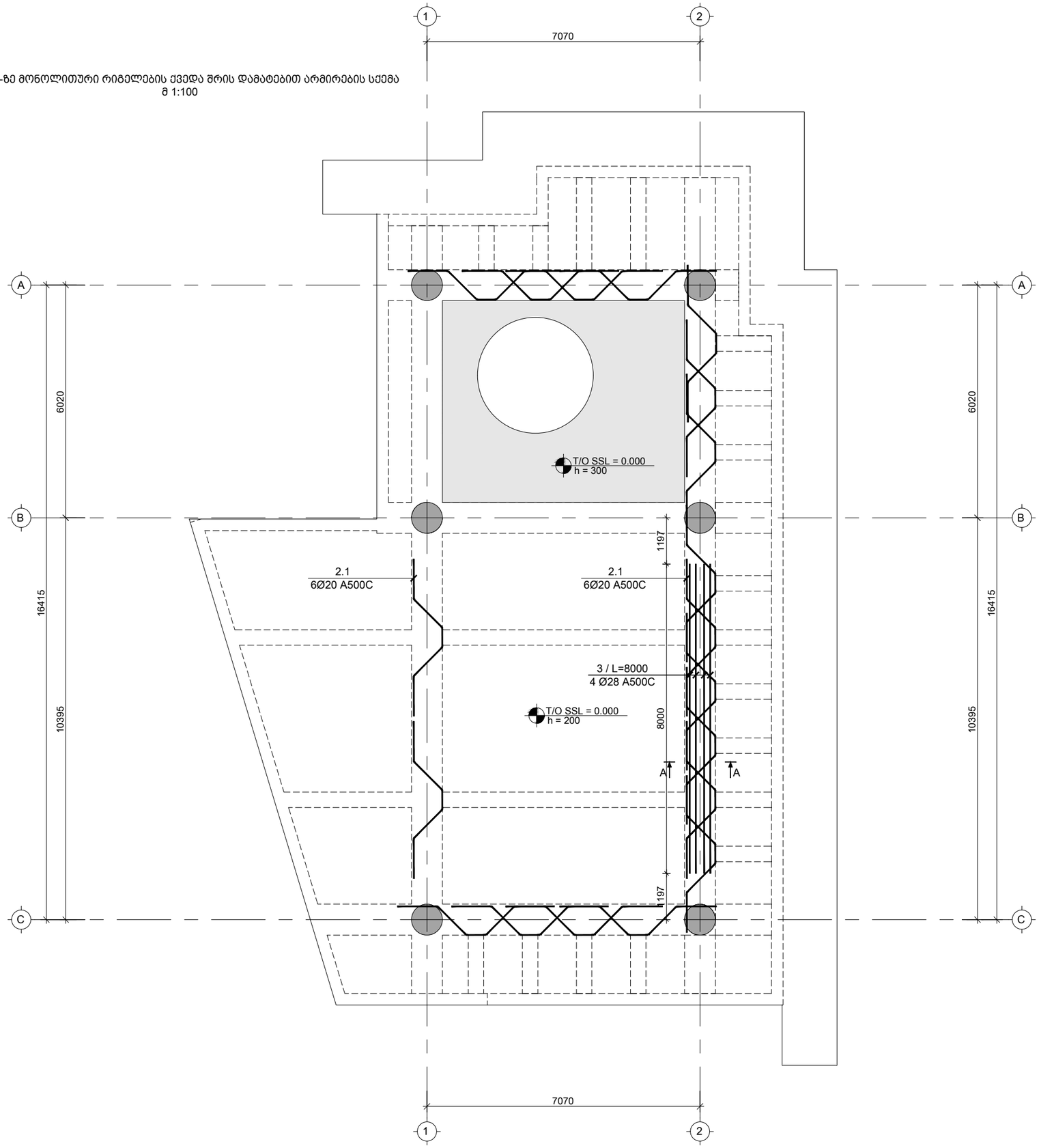

საერთო შენიშვნები :

1. ნახაზში შეტანილი ყველა ცვლილება უნდა შეთანხმდეს პროექტის ავტორთან
2. შენობის საპროექტო ნული ±0.00=715.80 აბსოლუტურ ნიშნულს
3. პროექტში ყველა ზომა მოცემულია მილიმეტრებში, ნუშნულები-მეტრებში.

შენიშვნები :

1. მონ. რიგელის მარკირება იხ. კ - 205

თარიღი Mar 14, 2023 წ.

კორექტირება

№	კორექტირება	თარიღი
1		
2		
3		
4		
5		
6		

მისამართი:

ქ. თბილისი, ბომბორას ქუჩა N8
ს/კ 01.15.06.001.010

პროექტის სახელწოდება:

ფუნიკულიორის კაფე

თანამდებობა	გვარი	ხელმოწერა
კონსტრუქტორი	თ. მორალიშვილი	

E: TORNIKEMORALISHVILI@GMAIL.COM
M: +995 511 222 442

ფაილი/File: L 00 BEAM REINFORCEMENT

პროექტი/Project No 09P23

თარიღი/Date: Mar 14, 2023

სტადია/Status: C.D.

ფურცელი/Drawing No კ - 402

ფორმატი Paper Size A3

მასშტაბი Scale

ნახაზი/Drawing

0.000 ნ.-ზე მონ. რიგელების ქვედა შრის დამატ. არმირების სქემა

0.000 ნ.-ზე მონოლითური რიგელების ზედა შრის დამატებით არმირების სქემა
მ 1:100

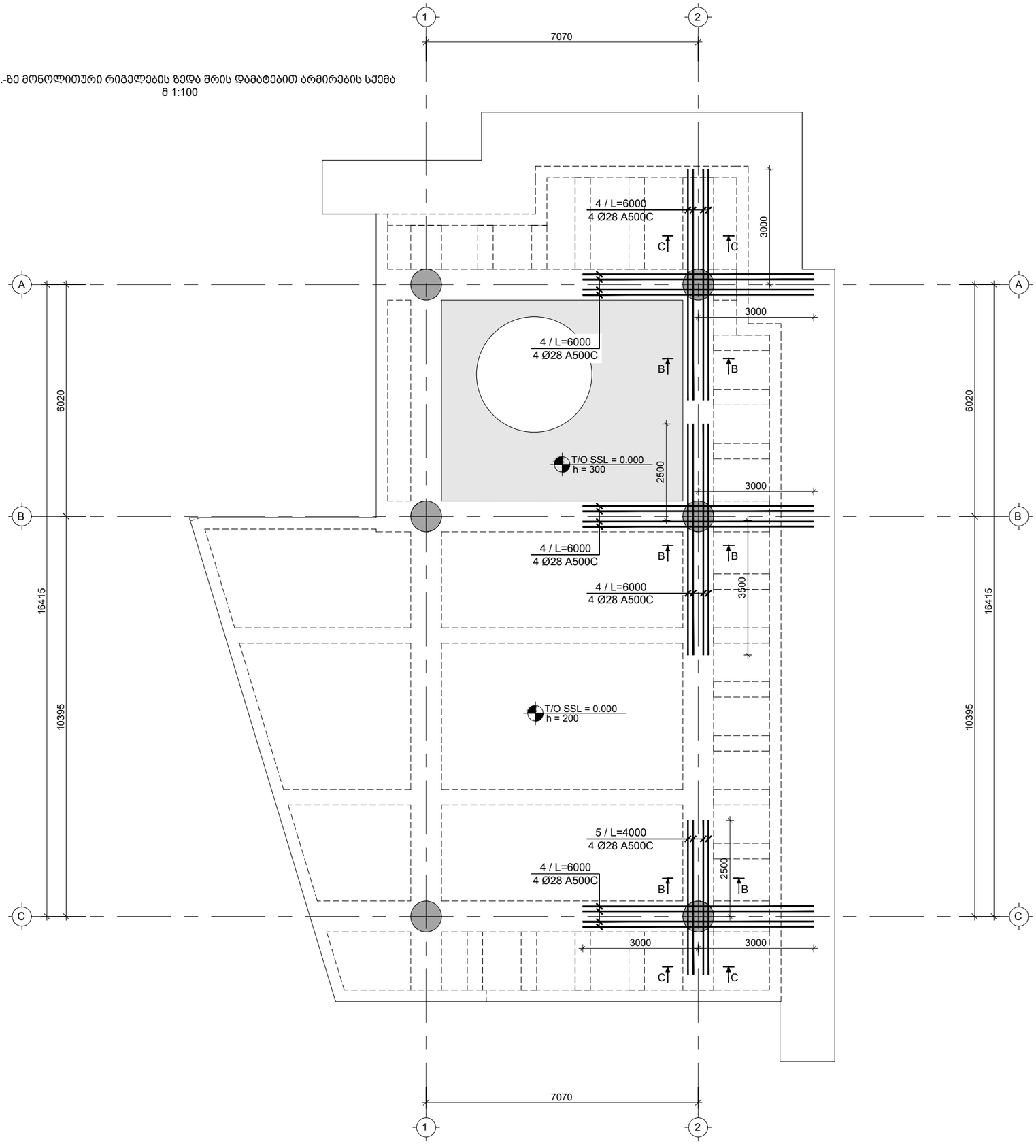

საერთო შენიშვნები :

1. ნახაზში შეტანილი ყველა ცვლილება უნდა შეთანხმდეს პროექტის ავტორთან
2. შენობის საპროექტო ნული ±0.00=715.80 აბსოლუტურ ნიშნულს
3. პროექტში ყველა ზომა მოცემულია მილიმეტრებში, ნუშნულები-მეტრებში.

შენიშვნები :

1. მონ. რიგელის მარკირება იხ. კ - 205

თარიღი Mar 14, 2023 წ.

კორექტირება

№	კორექტირება	თარიღი
1		
2		
3		
4		
5		
6		

მისამართი:

ქ. თბილისი, ბომბორას ქუჩა N8
ს/კ 01.15.06.001.010

პროექტის სახელწოდება:

ფუნიკულიორის კაფე

თანამდებობა	გვარი	ხელმოწერა
კონსტრუქტორი	თ. მორალიშვილი	

E: TORNIKEMORALISHVILI@GMAIL.COM

M: +995 511 222 442

ფაილი/File: L 00 BEAM REINFORCEMENT

პროექტი/Project No 09P23

თარიღი/Date: Mar 14, 2023

სტადია/Status: C.D.

ფურცელი/Drawing No კ - 403

ფორმატი Paper Size A3

მასშტაბი Scale

ნახაზი/Drawing

0.000 ნ.-ზე მონ. რიგელების ზედა შრის დამატ. არმირების სქემა

4.700 ნ.-ზე მონოლითური რიგელების ქვედა შრის დამატებით არმირების სქემა
მ 1:100

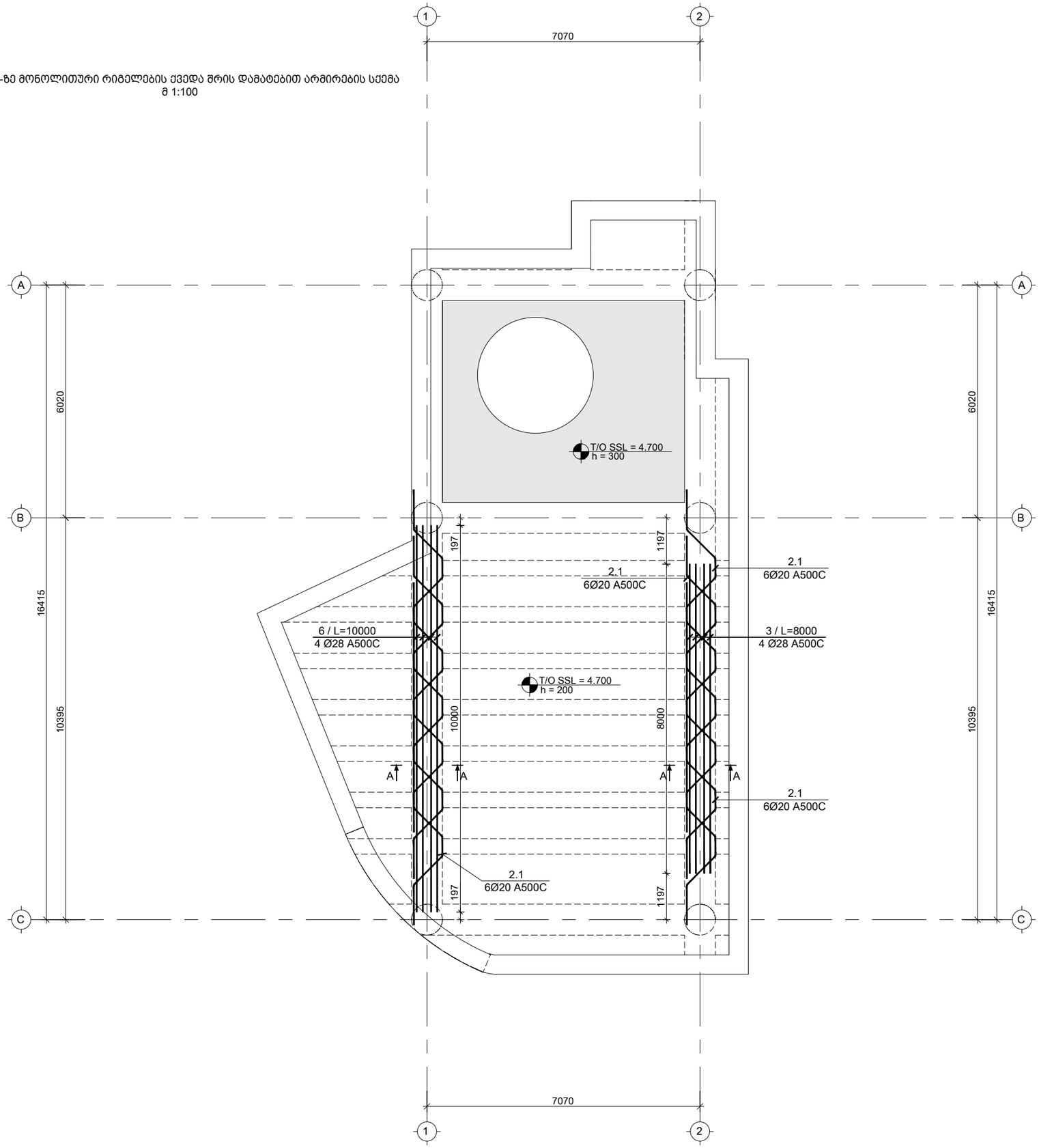

საერთო შენიშვნები :

1. ნახაზში შეტანილი ყველა ცვლილება უნდა შეთანხმდეს პროექტის ავტორთან
2. შენობის საპროექტო ნული ±0.00=715.80 აბსოლუტური ნიშნულს
3. პროექტში ყველა ზომა მოცემულია მილიმეტრებში, ნუშნულები-მეტრებში.

შენიშვნები :

1. მონ. რიგელის მარკირება იხ. კ - 210

თარიღი Mar 14, 2023 წ.

კორექტირება

№	კორექტირება	თარიღი
1		
2		
3		
4		
5		
6		

მისამართი:

ქ. თბილისი, ბომბორას ქუჩა N8
ს/კ 01.15.06.001.010

პროექტის სახელწოდება:

ფუნიკულიორის კაფე

თანამდებობა	გვარი	ხელმოწერა
კონსტრუქტორი	თ. მორალიშვილი	

E: TORNIKEMORALISHVILI@GMAIL.COM

M: +995 511 222 442

ფაილი/File: L 01 BEAM REINFORCEMENT

პროექტი/Project No 09P23

თარიღი/Date: Mar 14, 2023

სტადია/Status: C.D.

ფორმატი Paper Size A3

მასშტაბი Scale

ფურცელი/Drawing No კ - 404

ნახაზი/Drawing

4.700 ნ.-ზე მონ. რიგელების ქვედა შრის დამატ. არმირების სქემა

4.700 ნ.-ზე მონოლითური რიგელების ზედა შრის დამატებით არმირების სქემა
მ 1:100

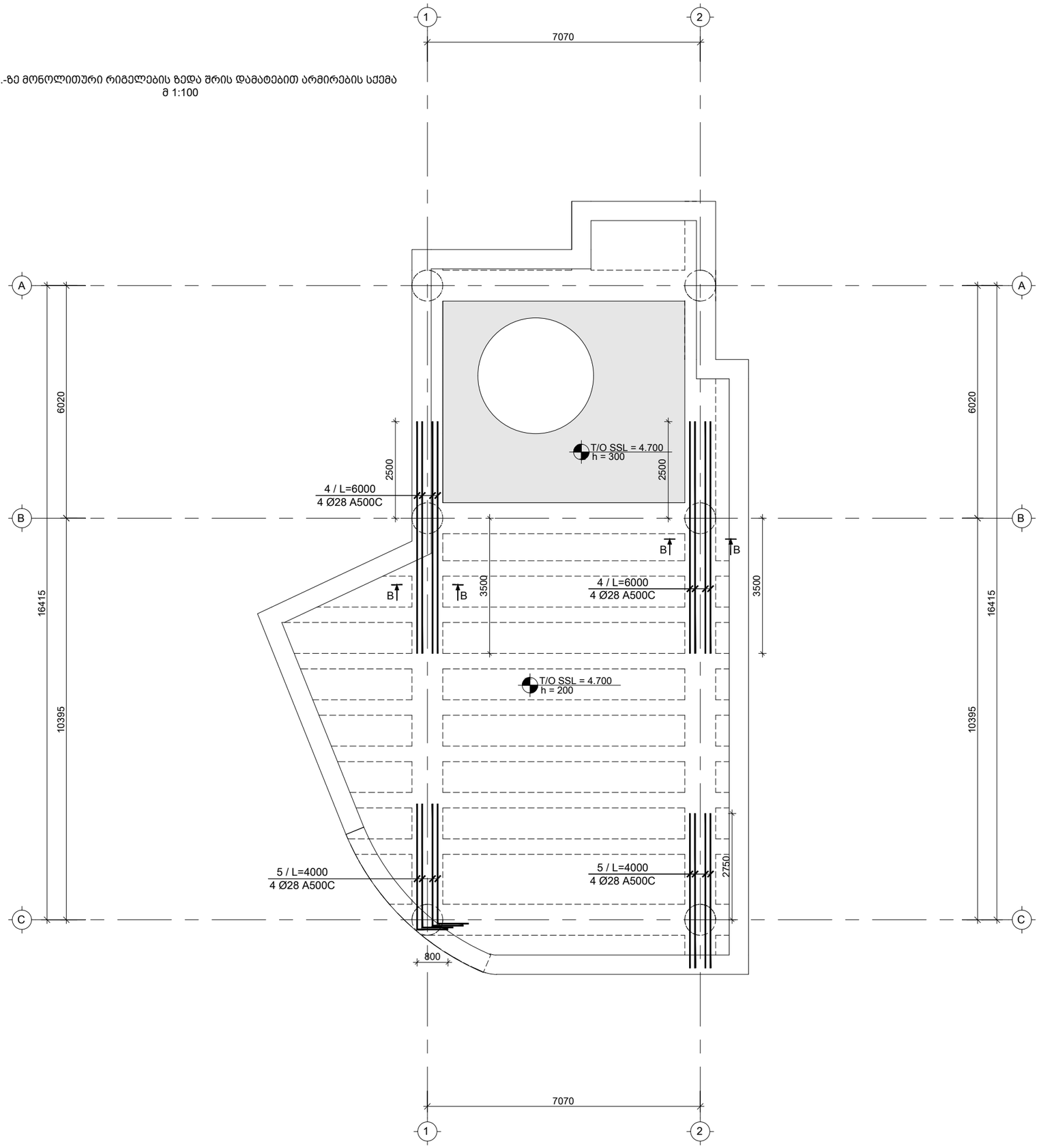

საერთო შენიშვნები :

1. ნახაზში შეტანილი ყველა ცვლილება უნდა შეთანხმდეს პროექტის ავტორთან
2. შენობის საპროექტო ნული ±0.00=715.80 აბსოლუტურ ნიშნულს
3. პროექტში ყველა ზომა მოცემულია მილიმეტრებში, ნუშნულები-მეტრებში.

შენიშვნები :

1. მონ. რიგელის მარკირება იხ. კ - 210

თარიღი Mar 14, 2023 წ.

კორექტირება

№	კორექტირება	თარიღი
1		
2		
3		
4		
5		
6		

მისამართი:

ქ. თბილისი, ბომბორას ქუჩა N8

ს/კ 01.15.06.001.010

პროექტის სახელწოდება:

ფუნიკულიორის კაფე

თანამდებობა	გვარი	ხელმოწერა
კონსტრუქტორი	თ. მორალიშვილი	

E: TORNIKEMORALISHVILI@GMAIL.COM

M: +995 511 222 442

ფაილი/File: L 01 BEAM REINFORCEMENT

პროექტი/Project No 09P23	ფორმატი Paper Size
თარიღი/Date: Mar 14, 2023	A3
სტადია/Status: C.D.	მასშტაბი Scale
ფურცელი/Drawing No კ - 405	

ნახაზი/Drawing

4.700 ნ.-ზე მონ. რიგელების ზედა შრის დამატ. არმირების სქემა

მ.რ.-1 & 5-ის არმირების სქემა
მ 1:50

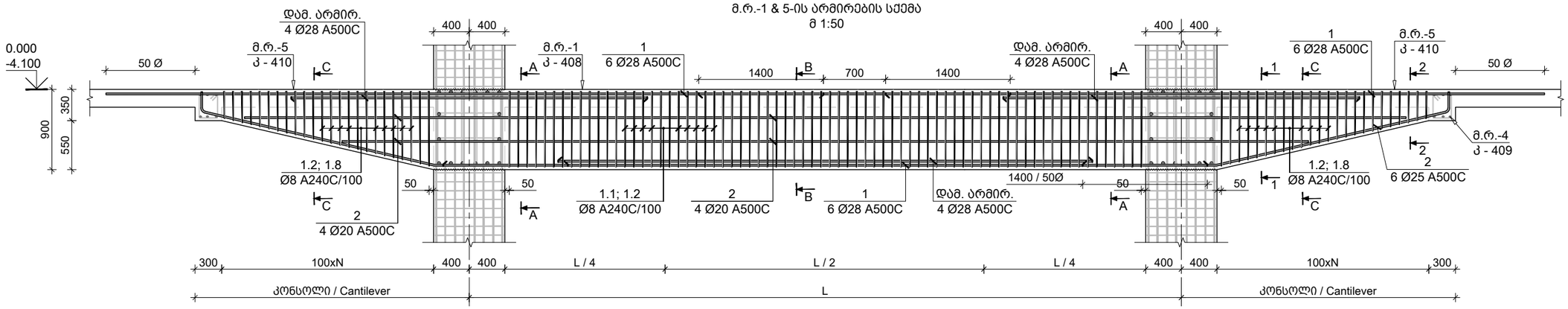

მ.რ.-6-ის არმირების სქემა
მ 1:50

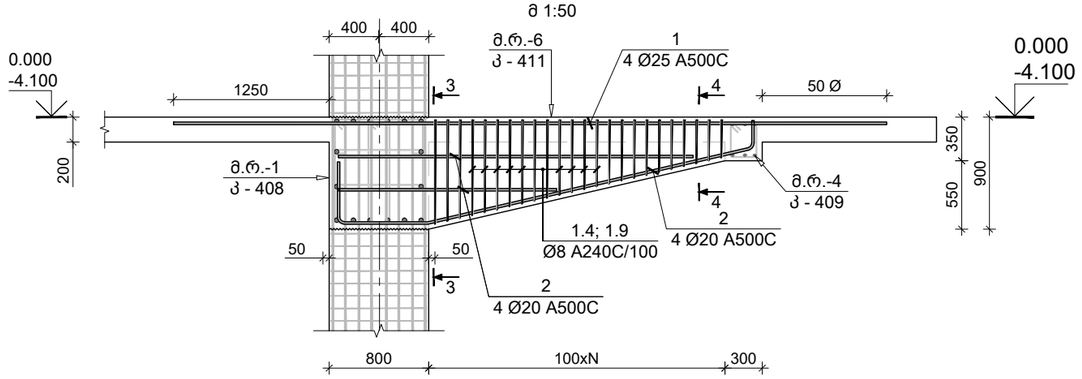

მ.რ.-1-ის არმირების სქემა
მ 1:50

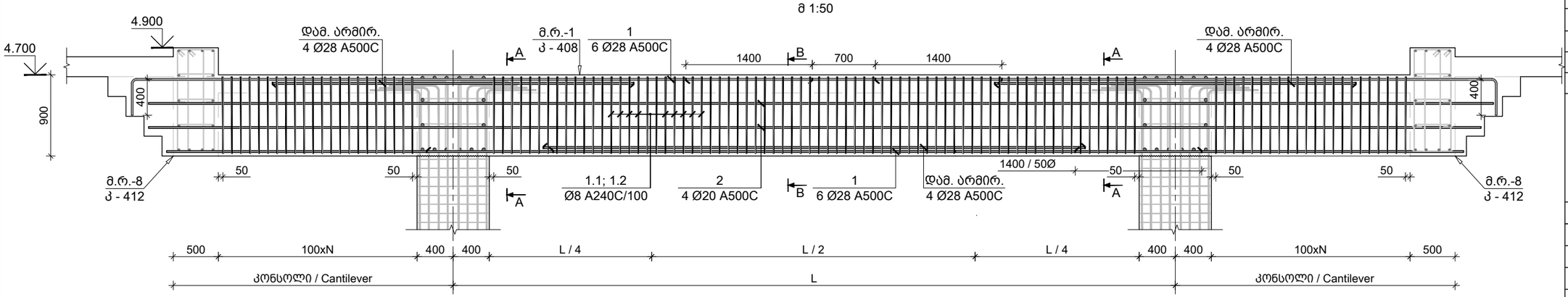

საერთო შენიშვნები :

1. ნახაზში შეტანილი ყველა ცვლილება უნდა შეთანხმდეს პროექტის ავტორთან
2. შენობის საპროექტო ნული ±0.00=715.80 აბსოლუტურ ნიშნულს
3. პროექტში ყველა ზომა მოცემულია მილიმეტრებში, ნუშნულები-მეტრებში.

შენიშვნები :

თარიღი Mar 14, 2023 წ.

კორექტირება

№	კორექტირება	თარიღი
1		
2		
3		
4		
5		
6		

მისამართი:

ქ. თბილისი, ბომბორას ქუჩა N8

ს/კ 01.15.06.001.010

პროექტის სახელწოდება:

ფუნიკულიორის კაფე

თანამდებობა	გვარი	ხელმოწერა
კონსტრუქტორი	თ. მორალიშვილი	

E: TORNIKEMORALISHVILI@GMAIL.COM

M: +995 511 222 442

ფაილი/File: TYPICAL BEAM SECTION

პროექტი/Project No 09P23

თარიღი/Date: Mar 14, 2023

ფორმატი Paper Size A3

სტადია/Status: C.D.

მასშტაბი Scale

ფურცელი/Drawing No კ - 406

ნახაზი/Drawing

მონოლითური რიგელის რიგელების დაარმირების ტიპიური ფრაგმენტი

რიგელის რიგელთან შეერთების კვანძი - I
მ 1:20

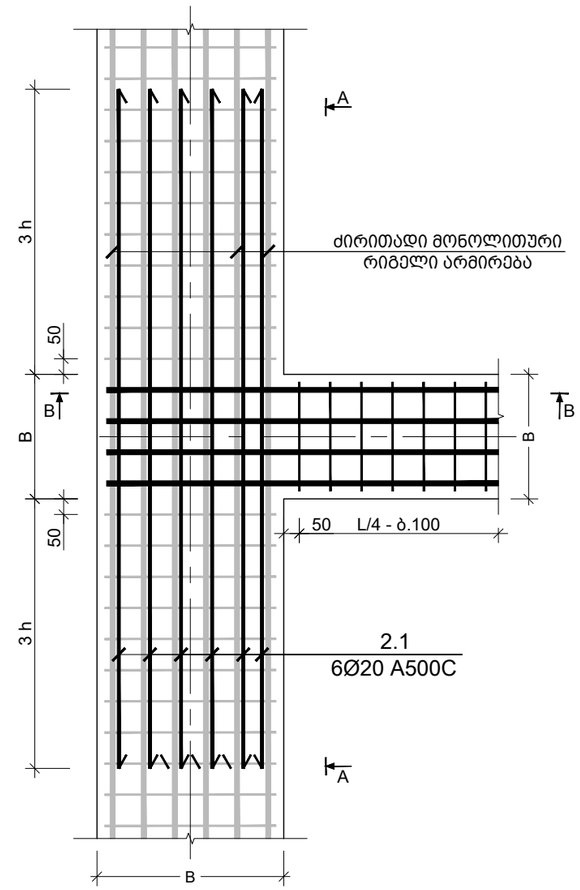

რიგელის არმატურის სვეტში ჩაანკერების ფრაგმენტი
მ. 1:20

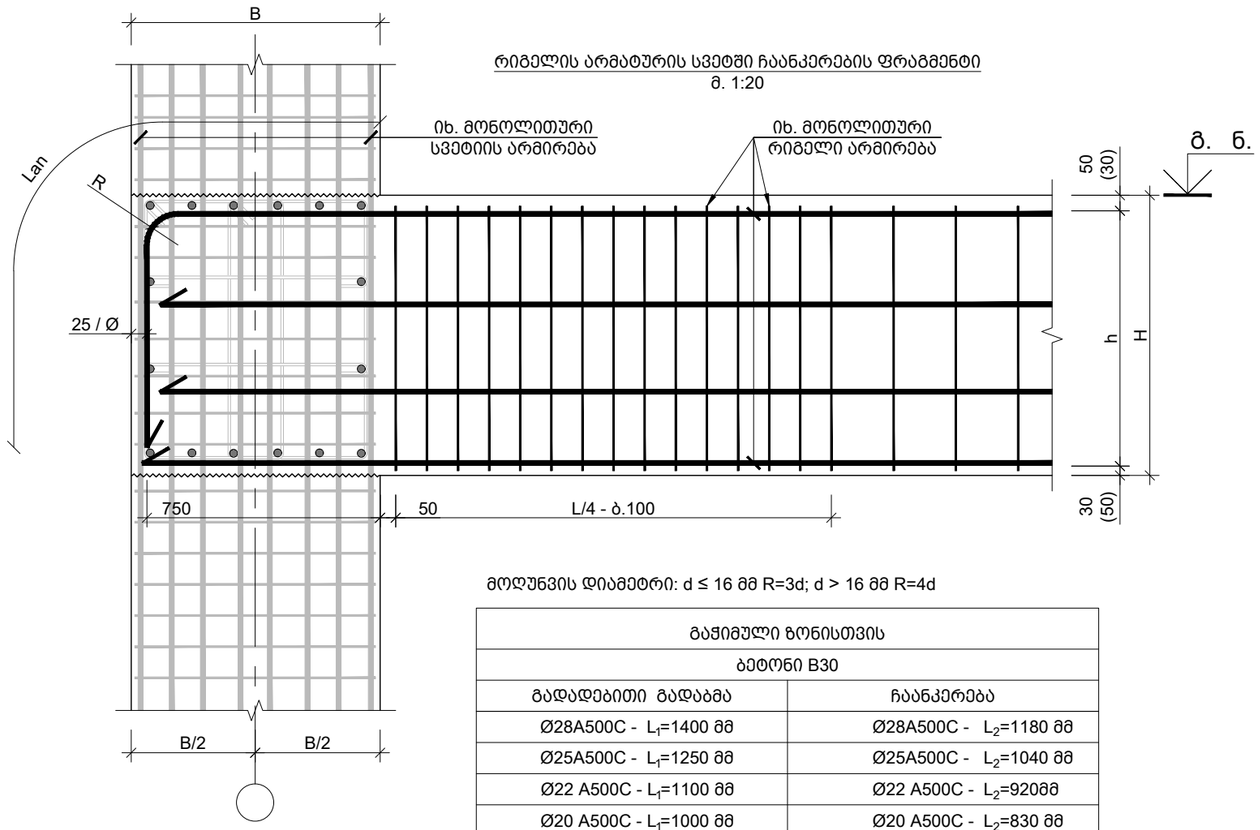

მოღუნვის დიამეტრი: d ≤ 16 მმ R=3d; d > 16 მმ R=4d

გაჭიმული ზონისთვის	
ბეტონი B30	
გადადებითი გადაბმა	ჩაანკერება
Ø28A500C - L_1=1400 მმ	Ø28A500C - L_2=1180 მმ
Ø25A500C - L_1=1250 მმ	Ø25A500C - L_2=1040 მმ
Ø22 A500C - L_1=1100 მმ	Ø22 A500C - L_2=920მმ
Ø20 A500C - L_1=1000 მმ	Ø20 A500C - L_2=830 მმ
Ø18 A500C - L_1=900 მმ	Ø18 A500C - L_2=750 მმ

კვეთი A-A
რიგელის რიგელთან შეერთების კვანძი
მ 1:20

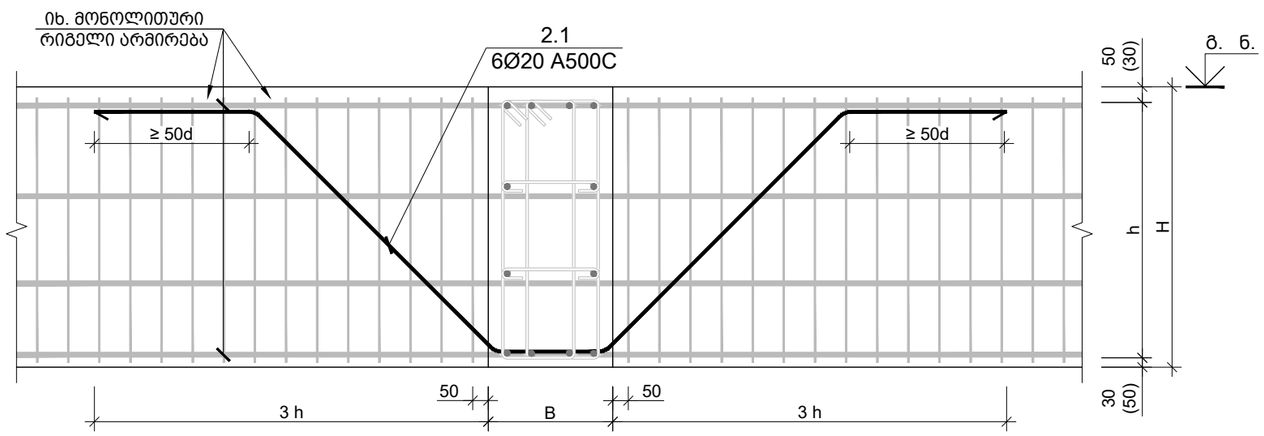

კვეთი B-B
რიგელის რიგელთან შეერთების კვანძი
მ 1:20

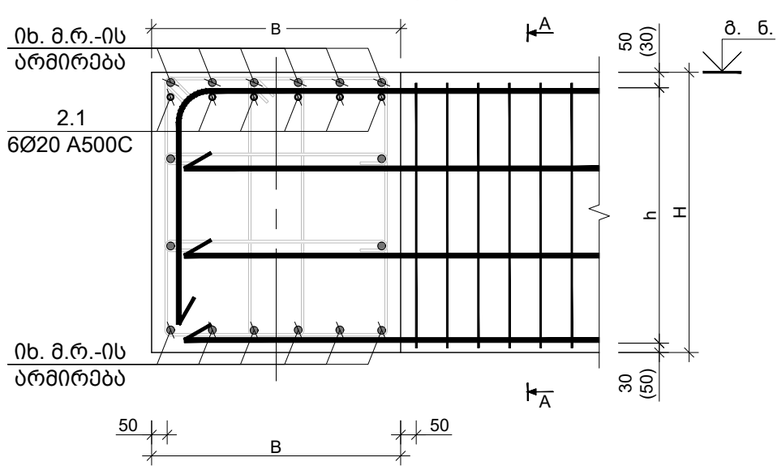

საერთო შენიშვნები :

1. ნახაზში შეტანილი ყველა ცვლილება უნდა შეთანხმდეს პროექტის ავტორთან
2. შენობის საპროექტო ნული ±0.00=715.80 აბსოლუტურ ნიშნულს
3. პროექტში ყველა ზომა მოცემულია მილიმეტრებში, ნუშნულები-მეტრებში.

შენიშვნები :

თარიღი Mar 14, 2023 წ.

კორექტირება

№	კორექტირება	თარიღი
1		
2		
3		
4		
5		
6		

მისამართი:

ქ. თბილისი, ბომბორას ქუჩა N8

ს/კ 01.15.06.001.010

პროექტის სახელწოდება:

ფუნიკულიორის კაფე

თანამდებობა	გვარი	ხელმოწერა
კონსტრუქტორი	თ. მორალიშვილი	

E: TORNIKEMORALISHVILI@GMAIL.COM

M: +995 511 222 442

ფაილი/File: TYPICAL BEAM SECTION

პროექტი/Project No 09P23

თარიღი/Date: Mar 14, 2023

სტადია/Status: C.D.

ფურცელი/Drawing No ჯ - 407

ფორმატი Paper Size A3

მასშტაბი Scale

ნახაზი/Drawing

რიგელის რიგელთან შეერთების კვანძი

მ.რ.-1
მ. 1:10

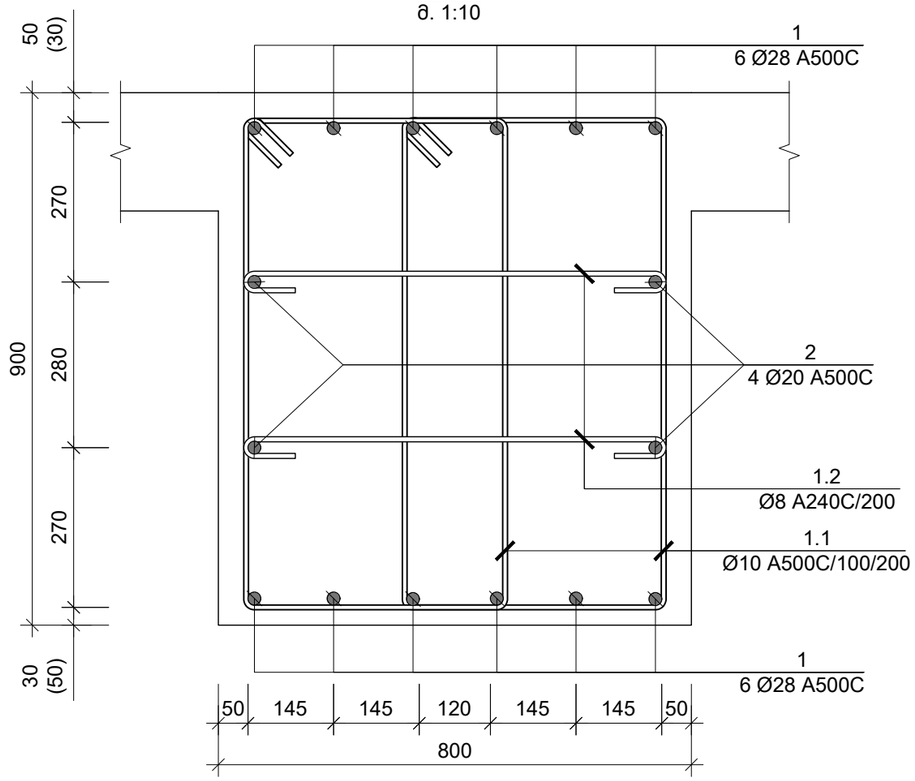

კვეთი A-A; მ.რ.-1
(ზედა შრის დამატებითი არმირება)
მ. 1:10

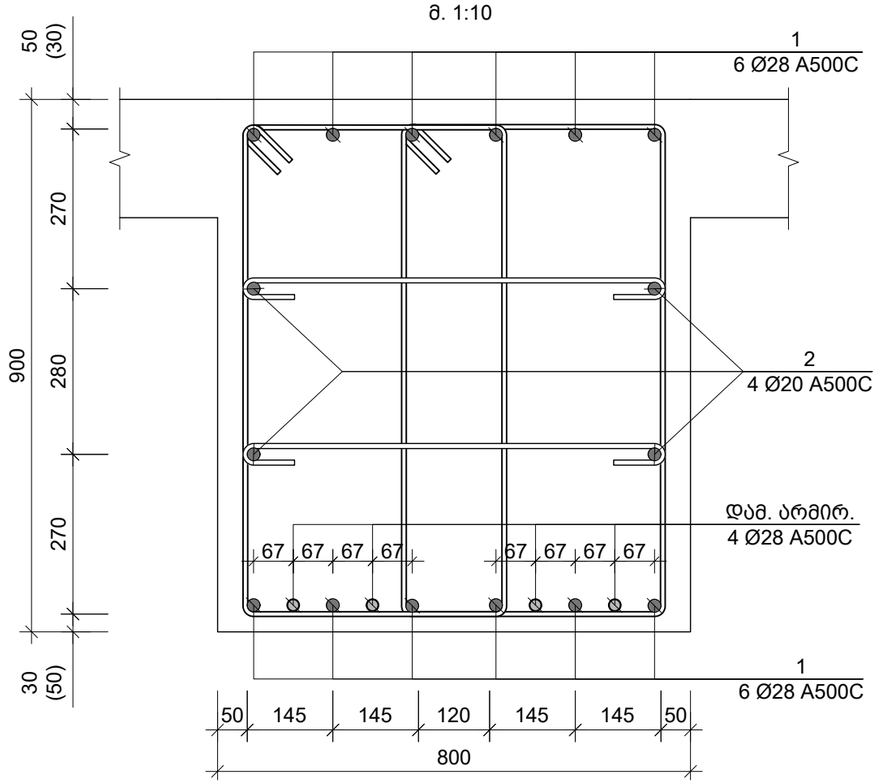

კვეთი B-B; მ.რ.-1
(ზედა შრის დამატებითი არმირება)
მ. 1:10

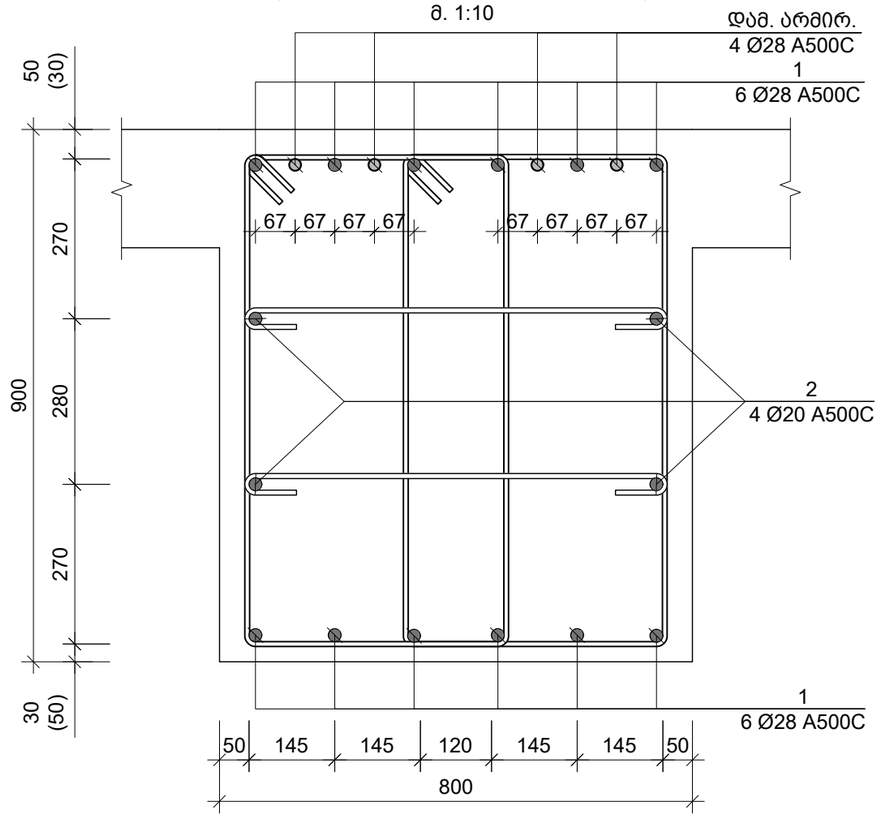

საერთო შენიშვნები :

1. ნახაზში შეტანილი ყველა ცვლილება უნდა შეთანხმდეს პროექტის ავტორთან
2. შენობის საპროექტო ნული ±0.00=715.80 აბსოლუტურ ნიშნულს
3. პროექტში ყველა ზომა მოცემულია მილიმეტრებში, ნუშნულები-მეტრებში.

შენიშვნები :

თარიღი Mar 14, 2023 წ.

კორექტირება

№	კორექტირება	თარიღი
1		
2		
3		
4		
5		
6		

მისამართი:

ქ. თბილისი, ბომბორას ქუჩა N8
ს/კ 01.15.06.001.010

პროექტის სახელწოდება:

ფუნიკულიორის კაფე

თანამდებობა	გვარი	ხელმოწერა
კონსტრუქტორი	თ. მორალიშვილი	

E: TORNIKEMORALISHVILI@GMAIL.COM
M: +995 511 222 442

ფაილი/File: TYPICAL BEAM SECTION

პროექტი/Project No 09P23
თარიღი/Date: Mar 14, 2023
სტადია/Status: C.D.
ფურცელი/Drawing No კ - 408

ფორმატი Paper Size A3
მასშტაბი Scale

ნახაზი/Drawing

მონოლ. რიგელი მ.რ.- 1; კვეთი A-A & B-B

მ.რ.-2
მ. 1:10

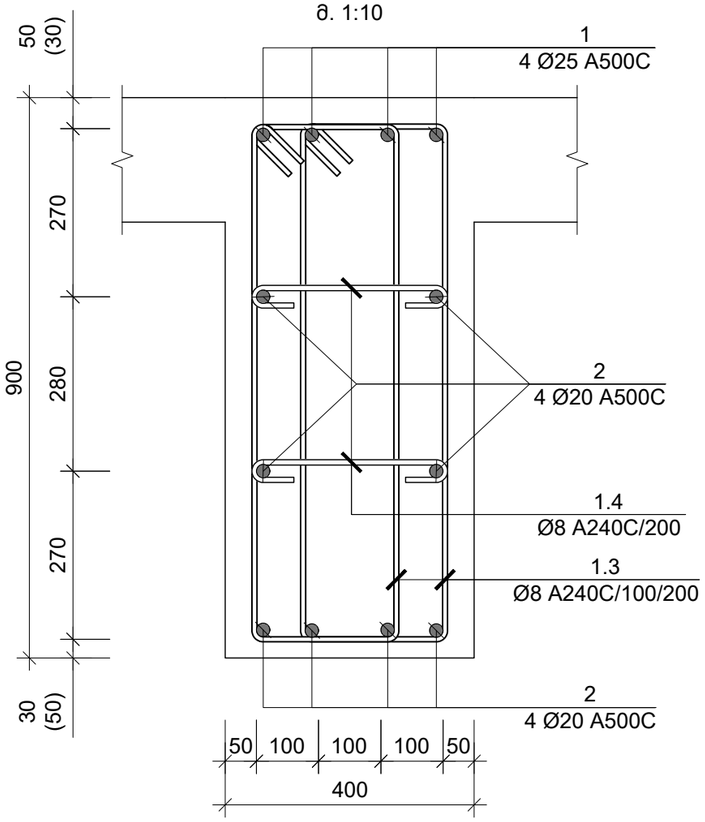

მ.რ.-3
მ. 1:10

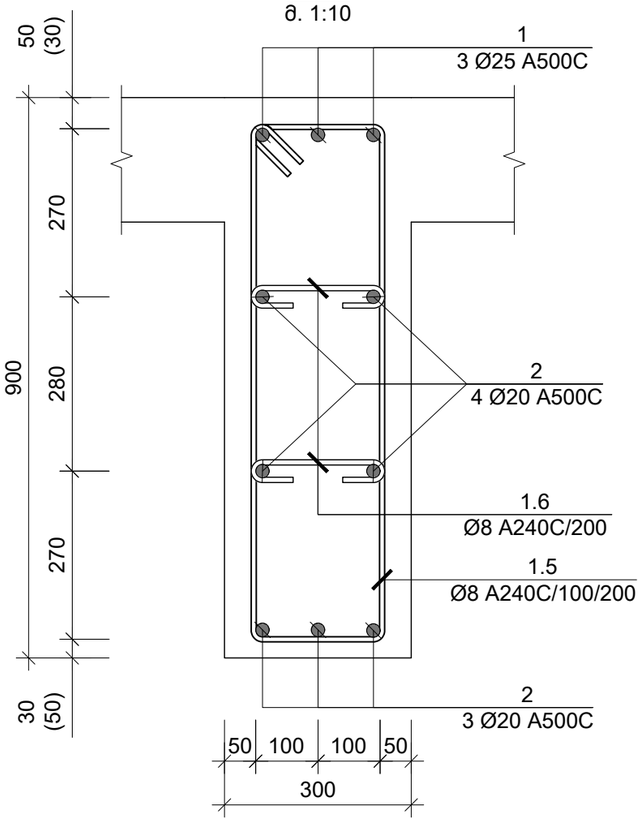

მ.რ.-4
მ. 1:10

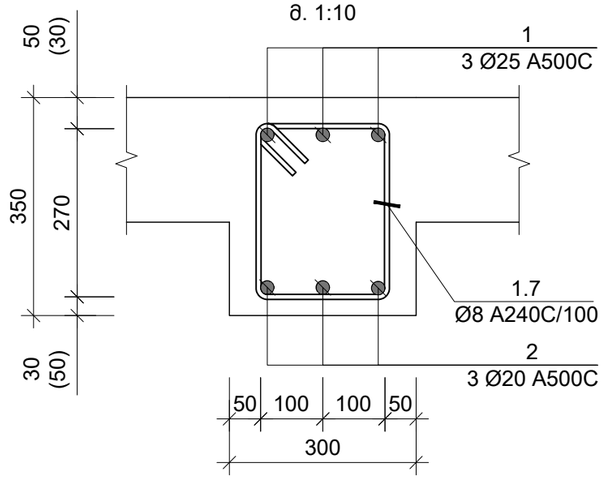

საერთო შენიშვნები :

1. ნახაზში შეტანილი ყველა ცვლილება უნდა შეთანხმდეს პროექტის ავტორთან
2. შენობის საპროექტო ნული ±0.00=715.80 აბსოლუტურ ნიშნულს
3. პროექტში ყველა ზომა მოცემულია მილიმეტრებში, ნუშნულები-მეტრებში.

შენიშვნები :

თარიღი Mar 14, 2023 წ.

კორექტირება

№	კორექტირება	თარიღი
1		
2		
3		
4		
5		
6		

მისამართი:

ქ. თბილისი, ბომბორას ქუჩა N8

ს/კ 01.15.06.001.010

პროექტის სახელწოდება:

ფუნიკულიორის კაფე

თანამდებობა	გვარი	ხელმოწერა
კონსტრუქტორი	თ. მორალიშვილი	თ. მ.

E: TORNIKEMORALISHVILI@GMAIL.COM

M: +995 511 222 442

ფაილი/File: TYPICAL BEAM SECTION

პროექტი/Project No 09P23

თარიღი/Date: Mar 14, 2023

სტადია/Status: C.D.

ფურცელი/Drawing No კ - 409

ფორმატი Paper Size A3

მასშტაბი Scale

ნახაზი/Drawing

მონოლ. რიგელი მ.რ.-2; 3 & 4

მ.რ.-5; კვეთი 1-1
მ. 1:10

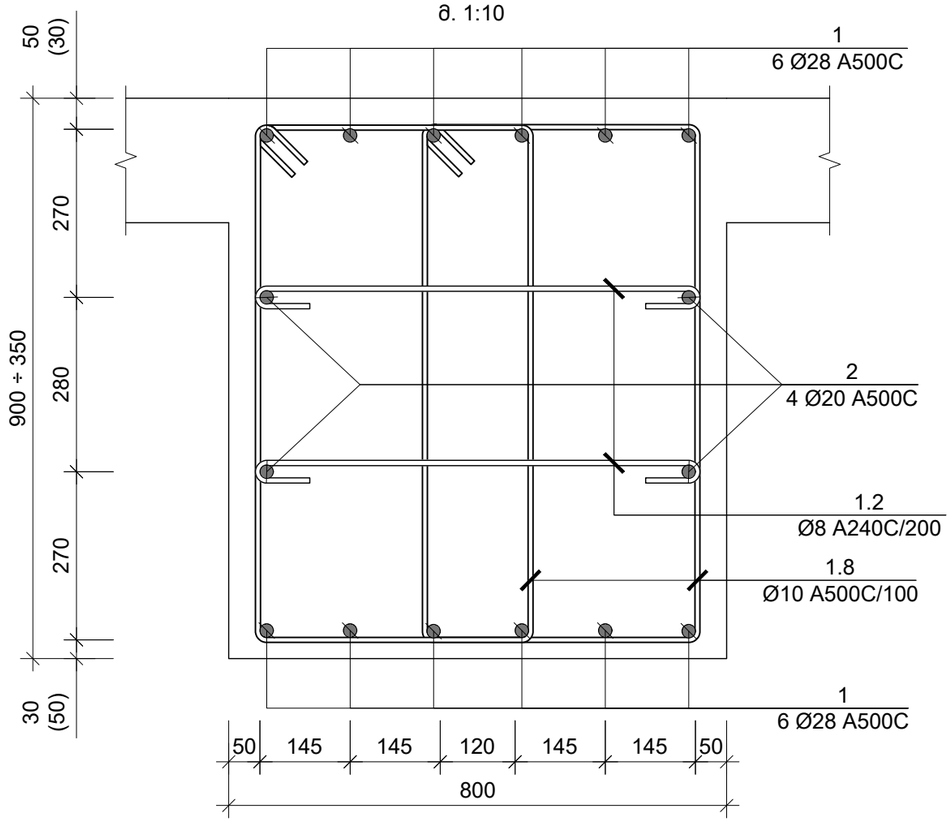

მ.რ.-5; კვეთი 2-2
მ. 1:10

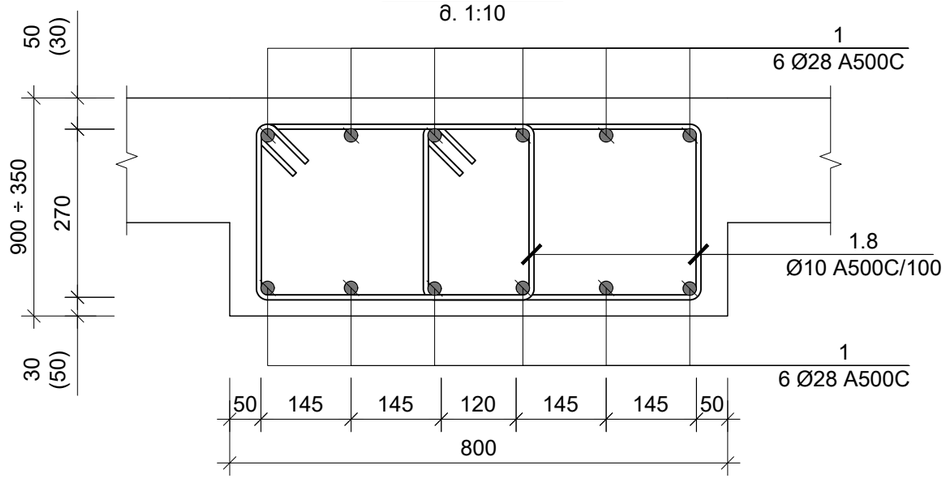

კვეთი C-C; მ.რ.-5
(ზედა შრის დამატებითი არმირება)
მ. 1:10

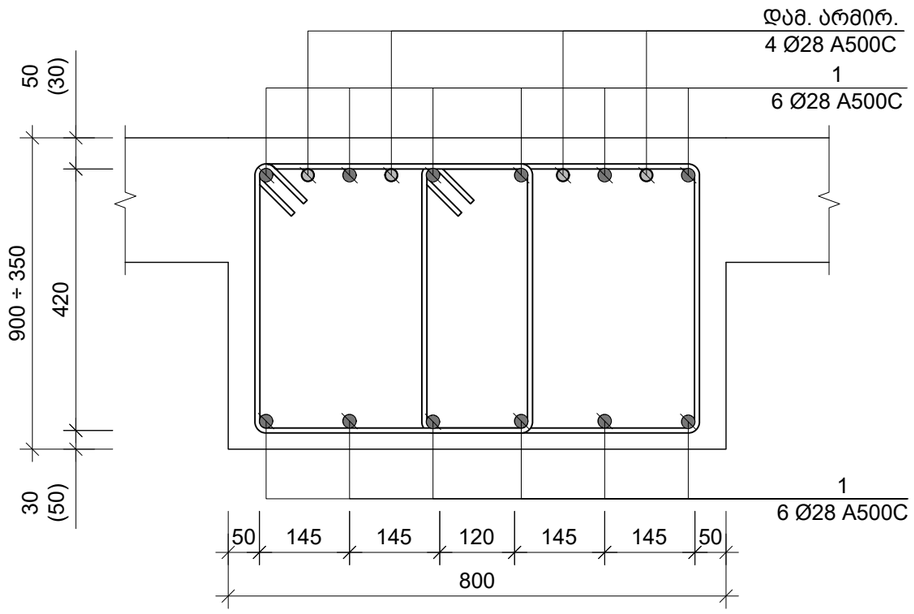

საერთო შენიშვნები :

1. ნახაზში შეტანილი ყველა ცვლილება უნდა შეთანხმდეს პროექტის ავტორთან
2. შენობის საპროექტო ნული ±0.00=715.80 აბსოლუტურ ნიშნულს
3. პროექტში ყველა ზომა მოცემულია მილიმეტრებში, ნუშნულები-მეტრებში.

შენიშვნები :

თარიღი Mar 14, 2023 წ.

კორექტირება

№	კორექტირება	თარიღი
1		
2		
3		
4		
5		
6		

მისამართი:

ქ. თბილისი, ბომბორას ქუჩა N8

ს/პ 01.15.06.001.010

პროექტის სახელწოდება:

ფუნიკულიორის კაფე

თანამდებობა	გვარი	ხელმოწერა
კონსტრუქტორი	თ. მორალიშვილი	

E: TORNIKEMORALISHVILI@GMAIL.COM

M: +995 511 222 442

ფაილი/File: TYPICAL BEAM SECTION

პროექტი/Project No 09P23

თარიღი/Date: Mar 14, 2023

სტადია/Status: C.D.

ფურცელი/Drawing No კ - 410

ფორმატი Paper Size A3

მასშტაბი Scale

ნახაზი/Drawing

მონოლ. რიგელი მ.რ.-5

მ.რ.-6; კვეთი 3-3
მ. 1:10

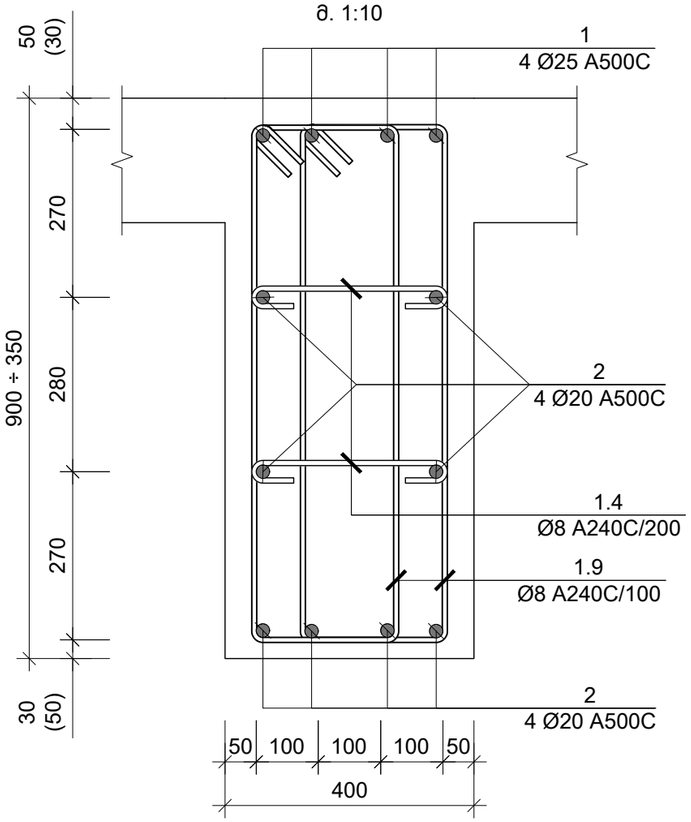

მ.რ.-7
მ. 1:10

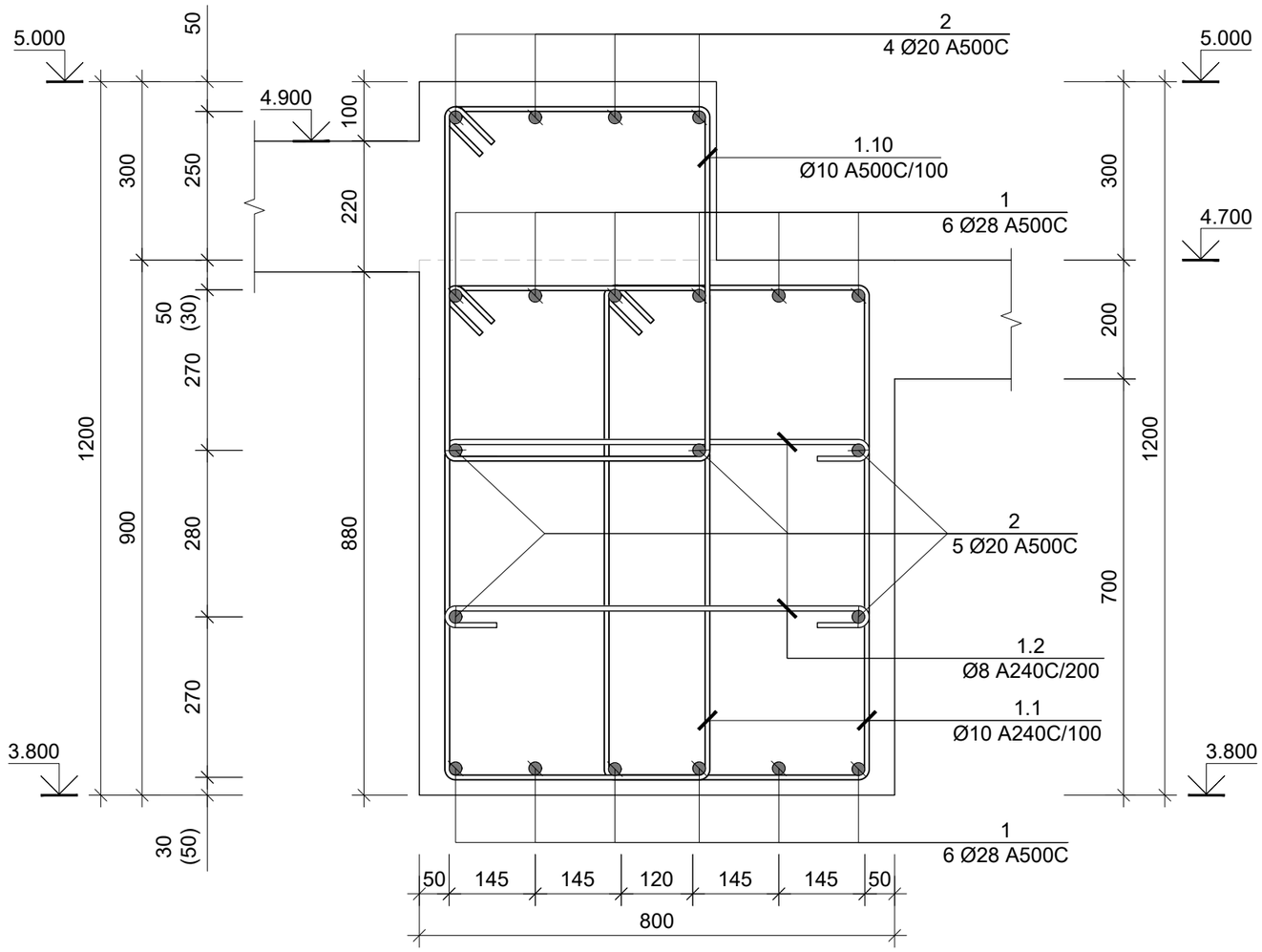

მ.რ.-6; კვეთი 4-4
მ. 1:10

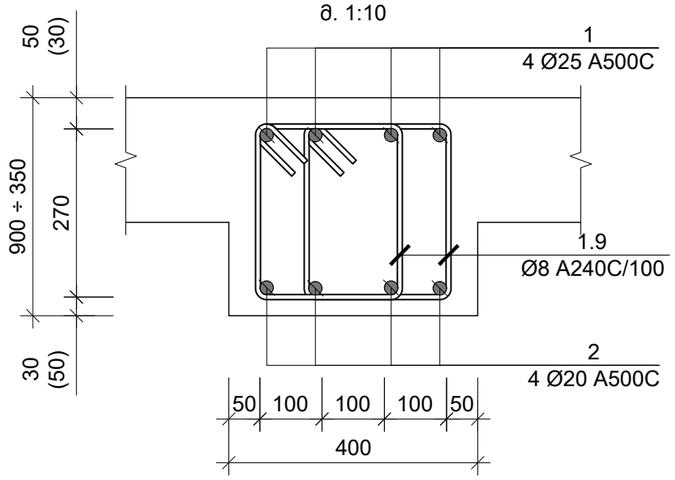

საერთო შენიშვნები :

1. ნახაზში შეტანილი ყველა ცვლილება უნდა შეთანხმდეს პროექტის ავტორთან
2. შენობის საპროექტო ნული ±0.00=715.80 აბსოლუტურ ნიშნულს
3. პროექტში ყველა ზომა მოცემულია მილიმეტრებში, ნუშნულები-მეტრებში.

შენიშვნები :

თარიღი Mar 14, 2023 წ.

კორექტირება

№	კორექტირება	თარიღი
1		
2		
3		
4		
5		
6		

მისამართი:

ქ. თბილისი, ბომბორას ქუჩა N8
ს/კ 01.15.06.001.010

პროექტის სახელწოდება:

ფუნიკულიორის კაფე

თანამდებობა	გვარი	ხელმოწერა
კონსტრუქტორი	თ. მორალიშვილი	

E: TORNIKEMORALISHVILI@GMAIL.COM
M: +995 511 222 442

ფაილი/File: TYPICAL BEAM SECTION

პროექტი/Project No 09P23	ფორმატი Paper Size A3
თარიღი/Date: Mar 14, 2023	
სტადია/Status: C.D.	მასშტაბი Scale
ფურცელი/Drawing No ჯ - 411	

ნახაზი/Drawing

მონოლ. რიგელი მ.რ.-6 & 7

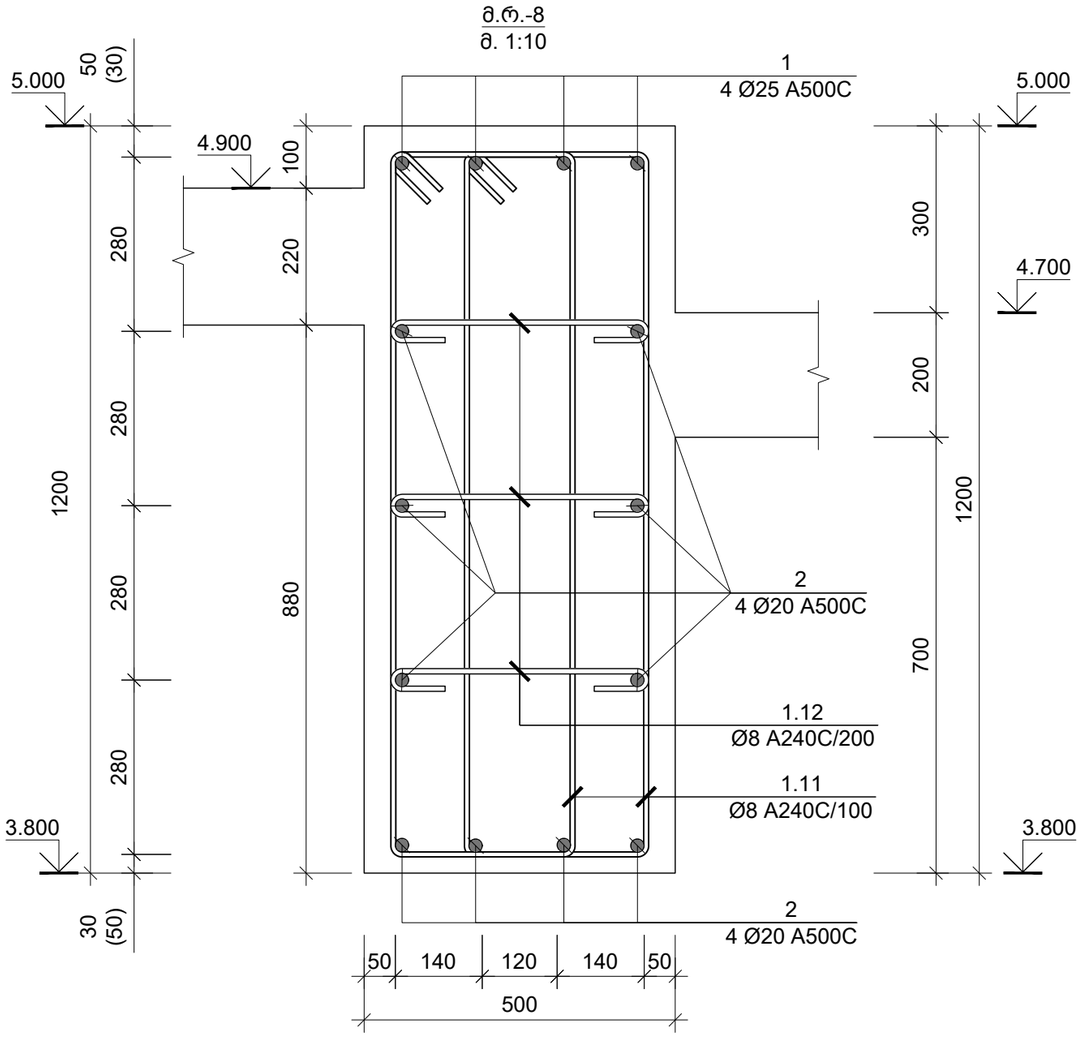

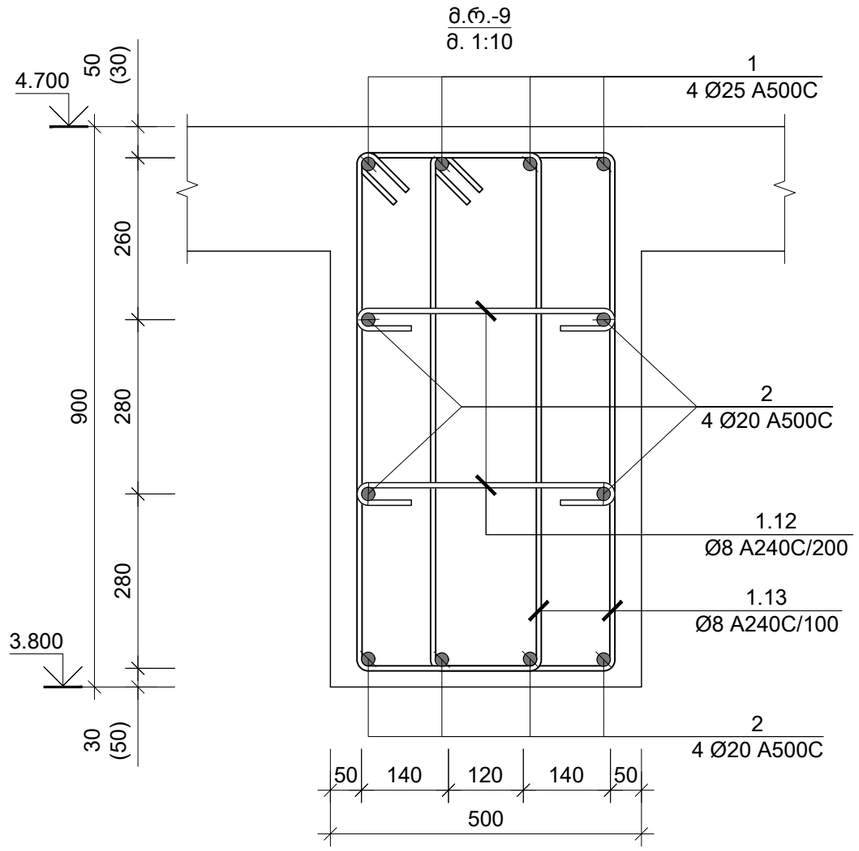

საერთო შენიშვნები :

1. ნახაზში შეტანილი ყველა ცვლილება უნდა შეთანხმდეს პროექტის ავტორთან
2. შენობის საპროექტო ნული ±0.00=715.80 აბსოლუტურ ნიშნულს
3. პროექტში ყველა ზომა მოცემულია მილიმეტრებში, ნუშნულები-მეტრებში.

შენიშვნები :

თარიღი Mar 14, 2023 წ.

კორექტირება

№	კორექტირება	თარიღი
1		
2		
3		
4		
5		
6		

მისამართი:

ქ. თბილისი, ბომბორას ქუჩა N8

ს/კ 01.15.06.001.010

პროექტის სახელწოდება:

ფუნიკულიორის კაფე

თანამდებობა	გვარი	ხელმოწერა
კონსტრუქტორი	თ. მორალიშვილი	

E: TORNIKEMORALISHVILI@GMAIL.COM
M: +995 511 222 442

ფაილი/File: TYPICAL BEAM SECTION

პროექტი/Project No 09P23

ფორმატი Paper Size A3

თარიღი/Date: Mar 14, 2023

სტადია/Status: C.D.

მასშტაბი Scale

ფურცელი/Drawing No კ - 412

ნახაზი/Drawing

მონოლ. რიგელი მ.რ.-8

კონსტრუქციის ჩარჩო "1" ღერძის გასწვრივ
მ 1:100

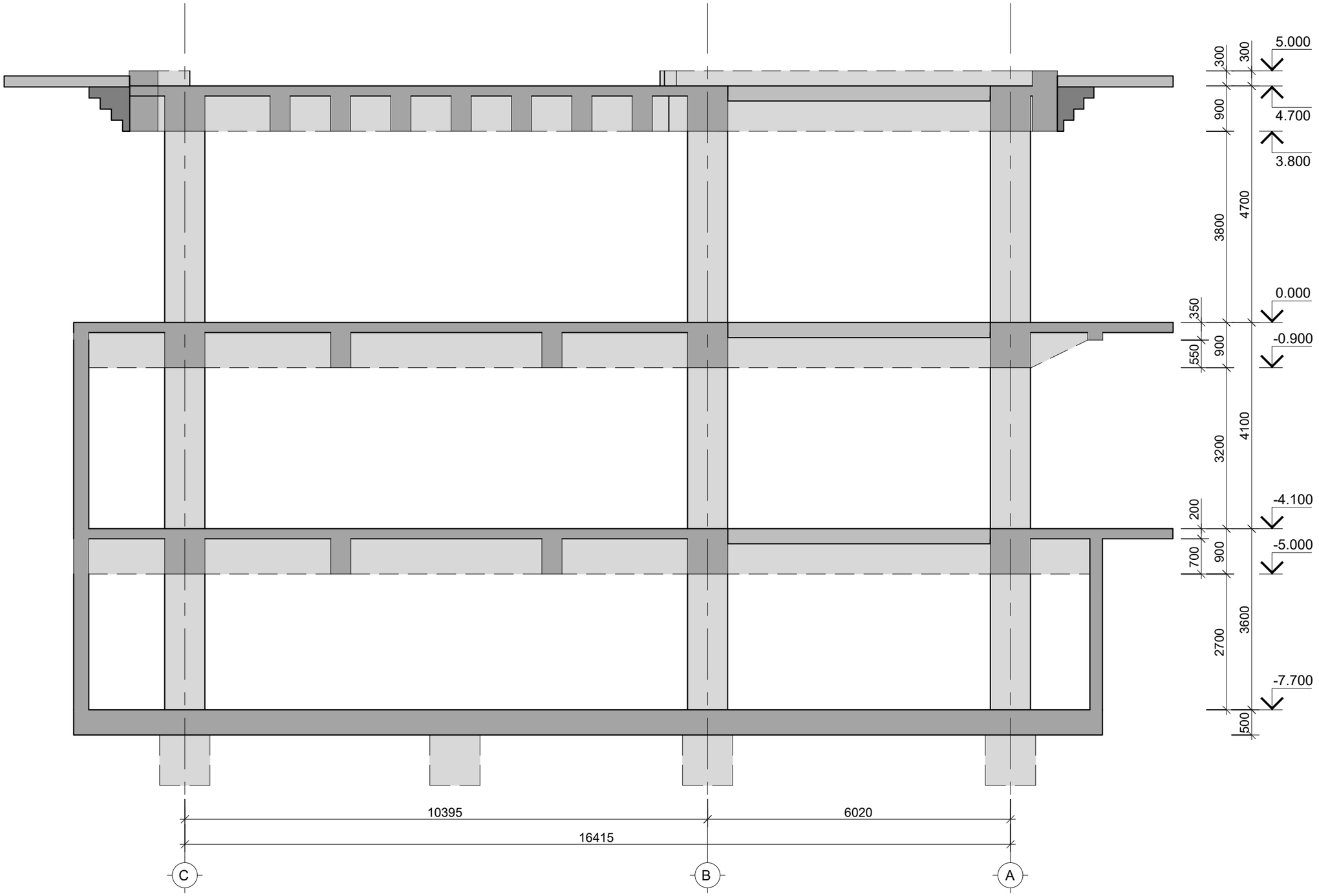

საერთო შენიშვნები :

1. ნახაზში შეტანილი ყველა ცვლილება უნდა შეთანხმდეს პროექტის ავტორთან
2. შენობის საპროექტო ნული ±0.00=715.80 აბსოლუტურ ნიშნულს
3. პროექტში ყველა ზომა მოცემულია მილიმეტრებში, ნუშნულები-მეტრებში.

შენიშვნები :

თარიღი Mar 14, 2023 წ.

კორექტირება

№	კორექტირება	თარიღი
1		
2		
3		
4		
5		
6		

მისამართი:

ქ. თბილისი, ბომბორას ქუჩა N8
ს/კ 01.15.06.001.010

პროექტის სახელწოდება:

ფუნიკულიორის კაფე

თანამდებობა	გვარი	ხელმოწერა
კონსტრუქტორი	თ. მორალიშვილი	

E: TORNIKEMORALISHVILI@GMAIL.COM
M: +995 511 222 442

ფაილი/File: TYPICAL BEAM SECTION

პროექტი/Project No 09P23
თარიღი/Date: Mar 14, 2023
სტადია/Status: C.D.
ფურცელი/Drawing No ჯ - 413

ფორმატი Paper Size A3
მასშტაბი Scale

ნახაზი/Drawing

კონსტრუქციის ჩარჩო 1 ღერძის გასწვრივ

კონსტრუქციის ჩარჩო "2" ღერძის გასწვრივ
მ 1:100

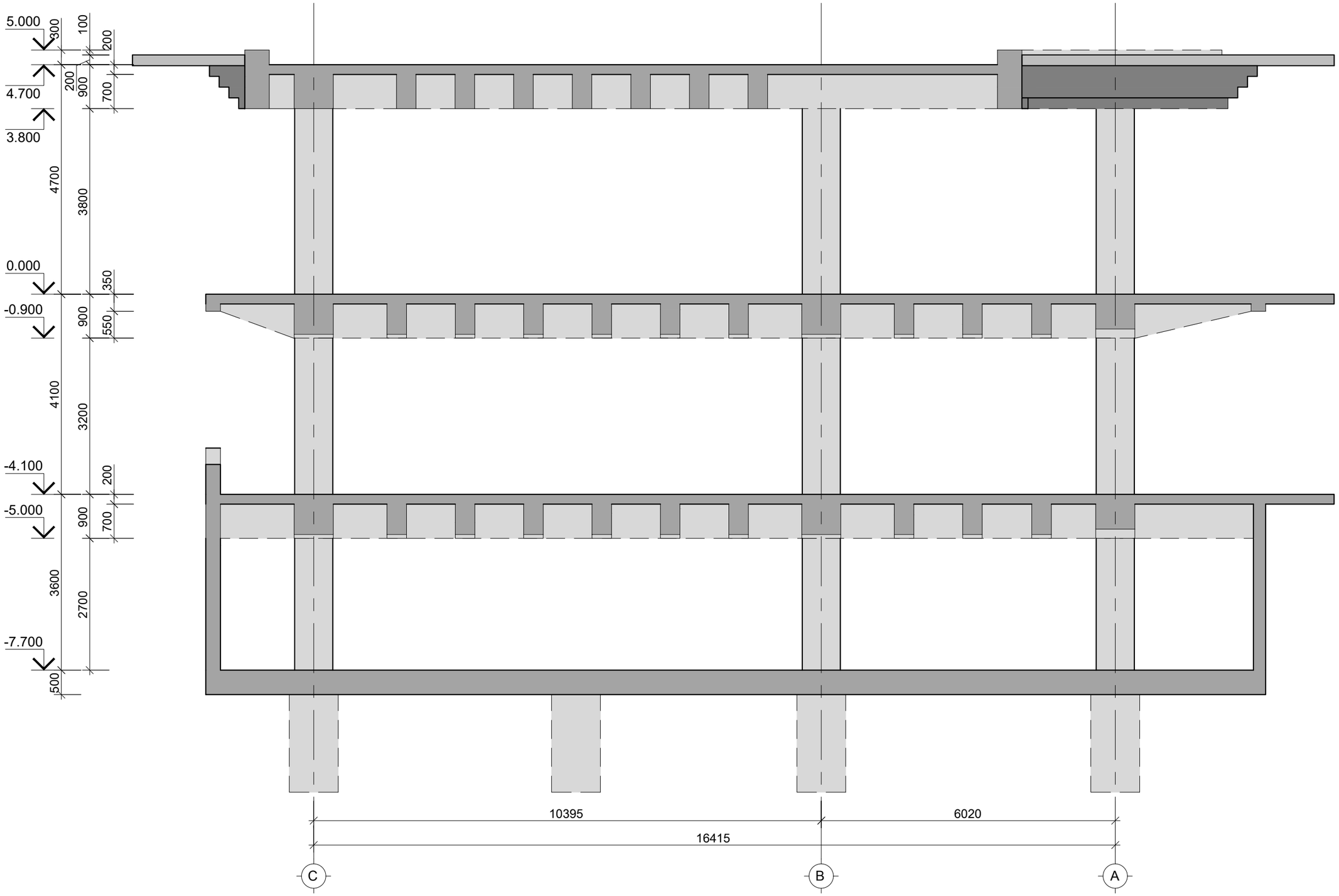

საერთო შენიშვნები :

1. ნახაზში შეტანილი ყველა ცვლილება უნდა შეთანხმდეს პროექტის ავტორთან
2. შენობის საპროექტო ნული ±0.00=715.80 აბსოლუტურ ნიშნულს
3. პროექტში ყველა ზომა მოცემულია მილიმეტრებში, ნუშნულები-მეტრებში.

შენიშვნები :

თარიღი Mar 14, 2023 წ.

კორექტირება

№	კორექტირება	თარიღი
1		
2		
3		
4		
5		
6		

მისამართი:

ქ. თბილისი, ბომბორას ქუჩა N8

ს/კ 01.15.06.001.010

პროექტის სახელწოდება:

ფუნიკულიორის კაფე

თანამდებობა	გვარი	ხელმოწერა
კონსტრუქტორი	თ. მორალიშვილი	

E: TORNIKEMORALISHVILI@GMAIL.COM

M: +995 511 222 442

ფაილი/File: TYPICAL BEAM SECTION

პროექტი/Project No 09P23

თარიღი/Date: Mar 14, 2023

სტადია/Status: C.D.

ფურცელი/Drawing No კ - 414

ფორმატი Paper Size A3

მასშტაბი Scale

ნახაზი/Drawing

კონსტრუქციის ჩარჩო 2 ღერძის გასწვრივ

კონსტრქუციის ჩარჩო "A" ღერძის გასწვრივ
მ 1:100

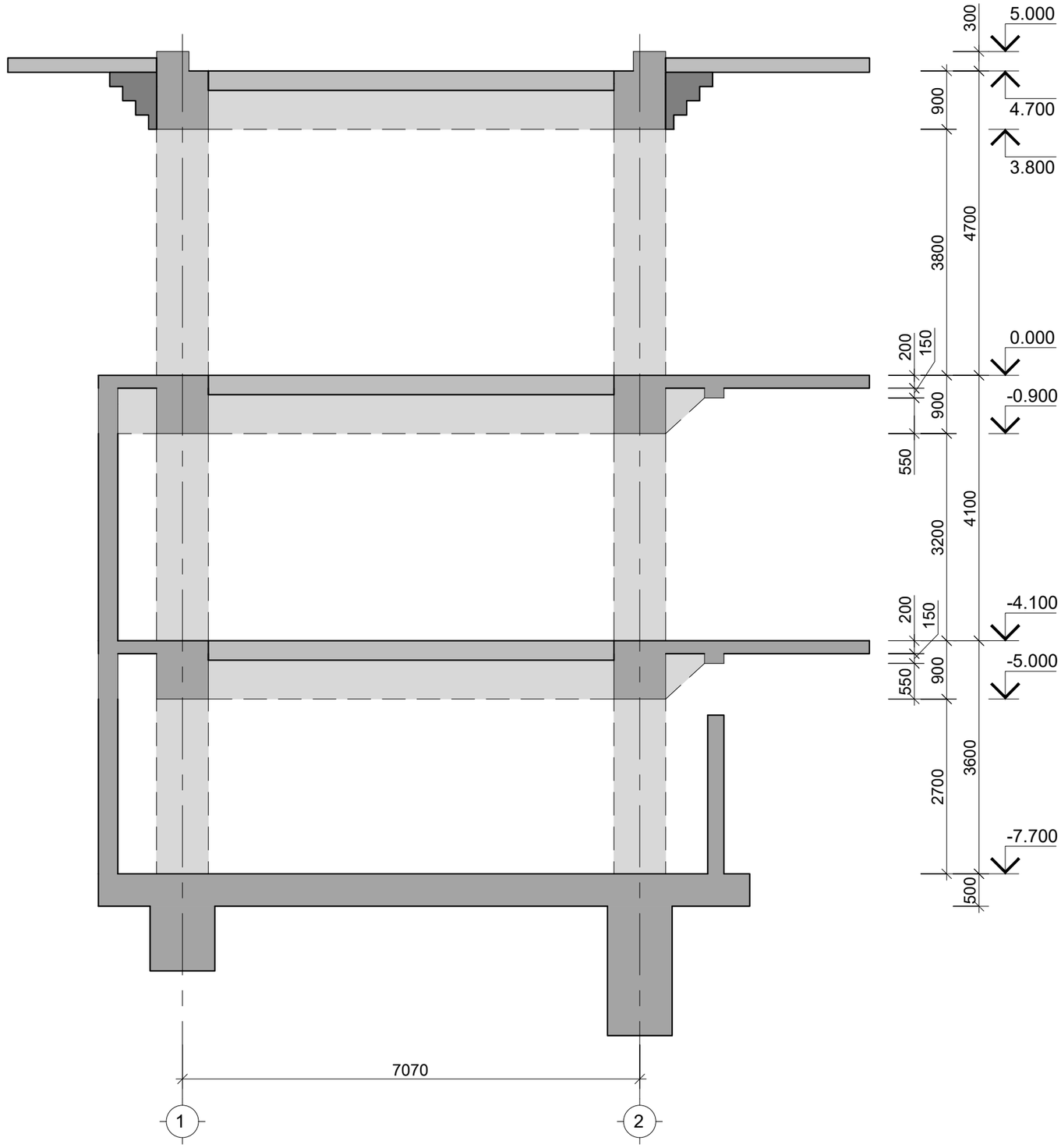

საერთო შენიშვნები :

1. ნახაზში შეტანილი ყველა ცვლილება უნდა შეთანხმდეს პროექტის ავტორთან
2. შენობის საპროექტო ნული ±0.00=715.80 აბსოლუტურ ნიშნულს
3. პროექტში ყველა ზომა მოცემულია მილიმეტრებში, ნუშნულები-მეტრებში.

შენიშვნები :

თარიღი Mar 14, 2023 წ.

კორექტირება

№	კორექტირება	თარიღი
1		
2		
3		
4		
5		
6		

მისამართი:

ქ. თბილისი, ბომბორას ქუჩა N8
ს/კ 01.15.06.001.010

პროექტის სახელწოდება:

ფუნიკულიორის კაფე

თანამდებობა	გვარი	ხელმოწერა
კონსტრუქტორი	თ. მორალიშვილი	თ. მ.

E: TORNIKEMORALISHVILI@GMAIL.COM
M: +995 511 222 442

ფაილი/File: TYPICAL BEAM SECTION

პროექტი/Project No 09P23	ფორმატი Paper Size A3
თარიღი/Date: Mar 14, 2023	
სტადია/Status: C.D.	მასშტაბი Scale
ფურცელი/Drawing No კ - 415	

ნახაზი/Drawing

კონსტრქუციის ჩარჩო A ღერძის გასწვრივ

კონსტრქუციის ჩარჩო "B" ღერძის გასწვრივ
მ 1:100

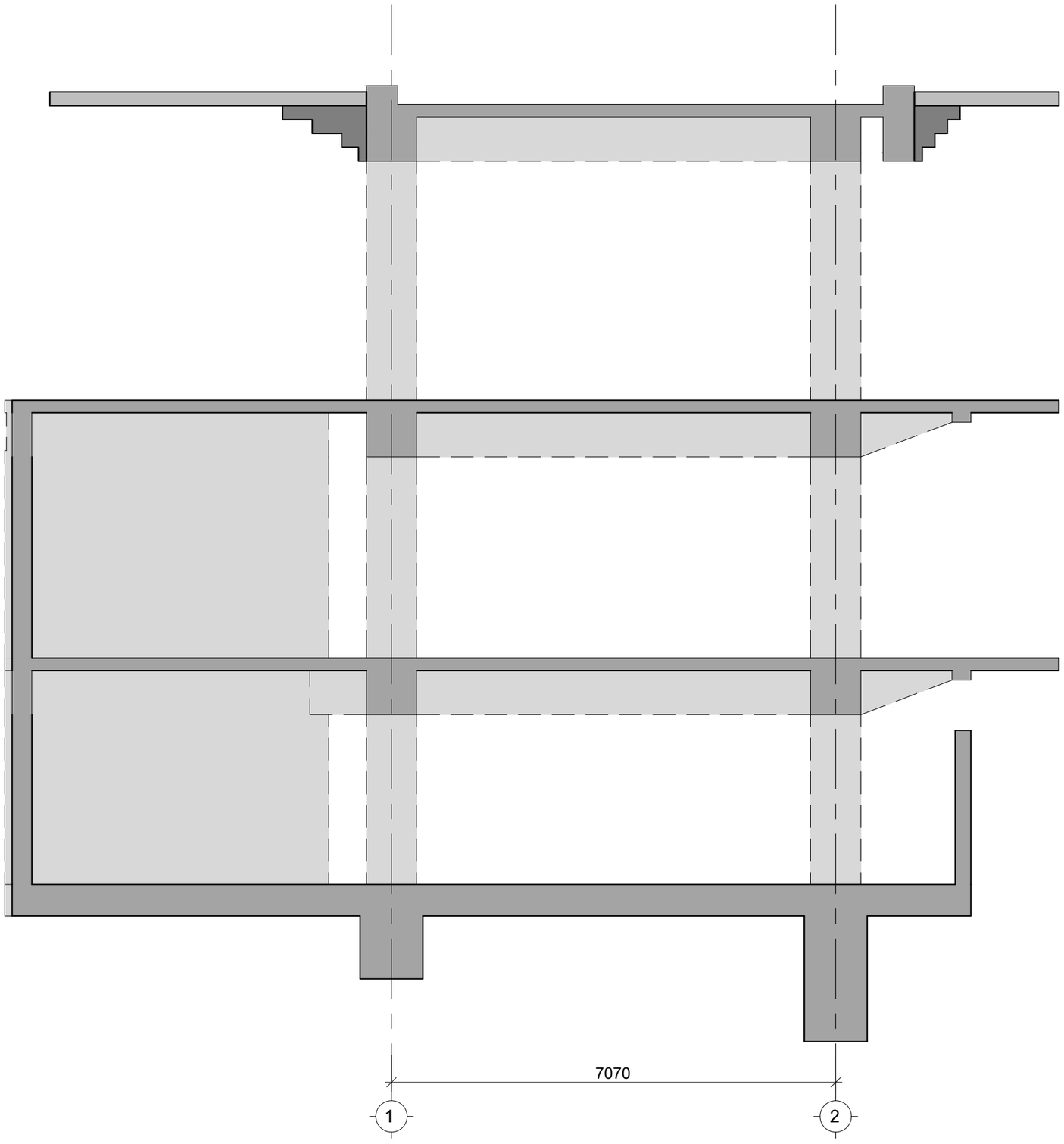

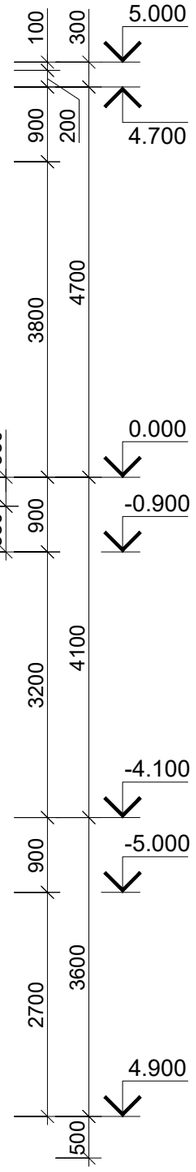

საერთო შენიშვნები :

1. ნახაზში შეტანილი ყველა ცვლილება უნდა შეთანხმდეს პროექტის ავტორთან
2. შენობის საპროექტო ნული ±0.00=715.80 აბსოლუტურ ნიშნულს
3. პროექტში ყველა ზომა მოცემულია მილიმეტრებში, ნუშნულები-მეტრებში.

შენიშვნები :

თარიღი Mar 14, 2023 წ.

კორექტირება

№	კორექტირება	თარიღი
1		
2		
3		
4		
5		
6		

მისამართი:

ქ. თბილისი, ბომბორას ქუჩა N8

ს/კ 01.15.06.001.010

პროექტის სახელწოდება:

ფუნიკულიორის კაფე

თანამდებობა	გვარი	ხელმოწერა
კონსტრუქტორი	თ. მორალიშვილი	

E: TORNIKEMORALISHVILI@GMAIL.COM

M: +995 511 222 442

ფაილი/File: TYPICAL BEAM SECTION

პროექტი/Project No 09P23

თარიღი/Date: Mar 14, 2023

სტადია/Status: C.D.

ფურცელი/Drawing No კ - 416

ფორმატი Paper Size A3

მასშტაბი Scale

ნახაზი/Drawing

კონსტრქუციის ჩარჩო B ღერძის გასწვრივ

კონსტრუქციის ჩარჩო "C" ღერძის გასწვრივ
მ 1:100

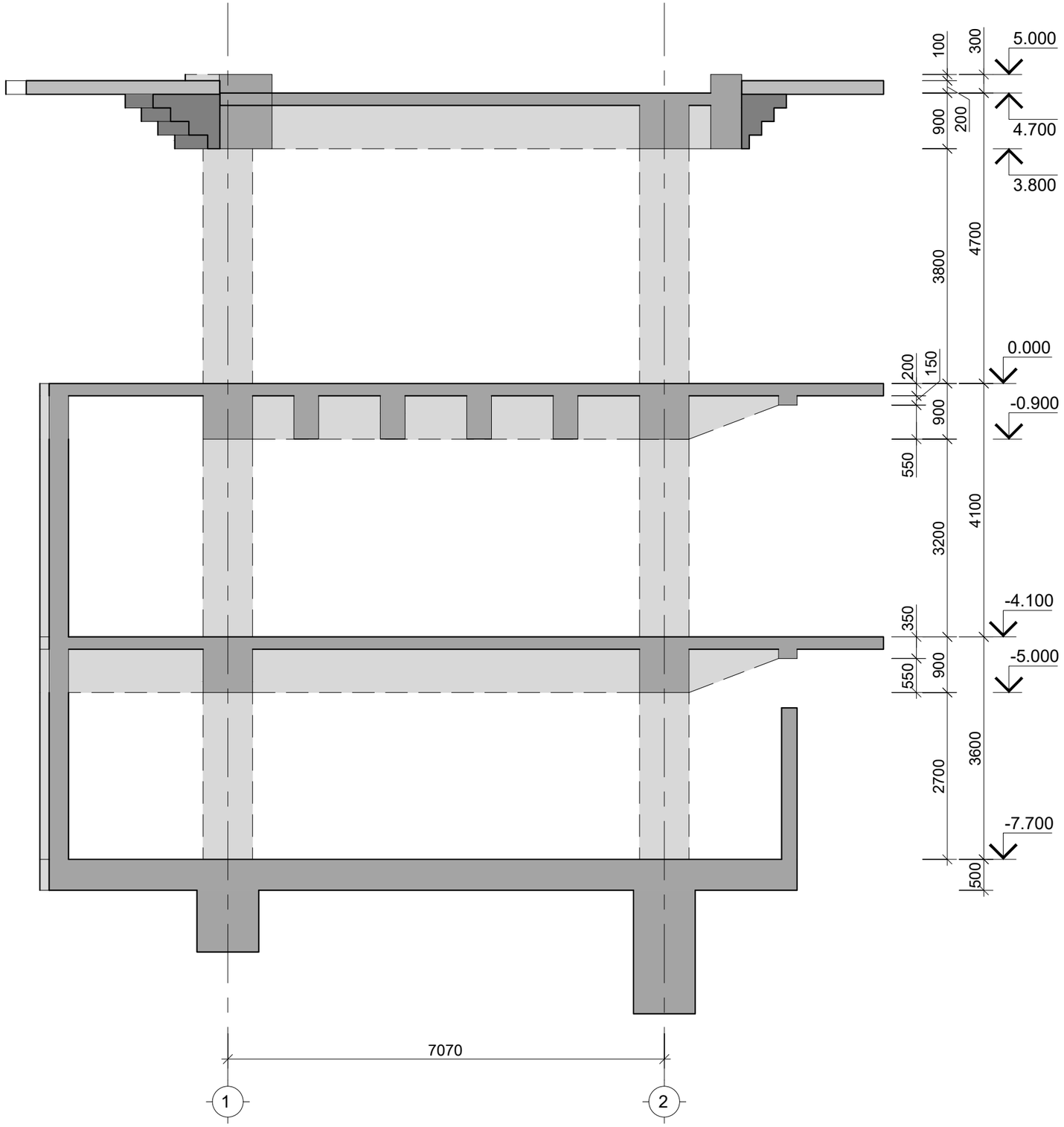

საერთო შენიშვნები :

1. ნახაზში შეტანილი ყველა ცვლილება უნდა შეთანხმდეს პროექტის ავტორთან
2. შენობის საპროექტო ნული ±0.00=715.80 აბსოლუტურ ნიშნულს
3. პროექტში ყველა ზომა მოცემულია მილიმეტრებში, ნუშნულები-მეტრებში.

შენიშვნები :

თარიღი Mar 14, 2023 წ.

კორექტირება

№	კორექტირება	თარიღი
1		
2		
3		
4		
5		
6		

მისამართი:

ქ. თბილისი, ბომბორას ქუჩა N8

ს/კ 01.15.06.001.010

პროექტის სახელწოდება:

ფუნიკულიორის კაფე

თანამდებობა	გვარი	ხელმოწერა
კონსტრუქტორი	თ. მორალიშვილი	

E: TORNIKEMORALISHVILI@GMAIL.COM

M: +995 511 222 442

ფაილი/File: TYPICAL BEAM SECTION

პროექტი/Project No 09P23

თარიღი/Date: Mar 14, 2023

სტადია/Status: C.D.

ფურცელი/Drawing No ჯ - 417

ფორმატი Paper Size A3

მასშტაბი Scale

ნახაზი/Drawing

კონსტრუქციის ჩარჩო C ღერძის გასწვრივ

კონსტრ. დასახ.	ელემენტის დასახ.	პოზ. №	დიამეტრი ან კვეთი (მმ)		ერთეულის სიგრძე (მმ.)	რაოდენობა (ც.)	საერთო სიგრძე (მ.)	საერთო წონა (კგ.)
-4.100 ნ.-ზე მონოლითური რიგელების სპეციფიკაცია	მ.რ.-1 / 800X900 (h)	1	Ø 28	A500C	დ.ა.	-	1005	4855
		2	Ø 20	A500C	დ.ა.	-	308	760
		3	Ø 28	A500C	8000	4 X 1	32	155
		4	Ø 28	A500C	6000	16 X 1	96	464
		5	Ø 28	A500C	4000	8 X 1	32	155
		1.1	Ø 10	A500C	2680	1340 X 1	3591	2213
		1.2	Ø 8	A240C	900	670 X 1	603	238
		2.1	Ø 20	A500C	4600	66 X 1	304	748
		მძიმე ბეტონი B30			V =	37.5 X 1	= 37.52 მ³	
	მ.რ.-2 / 400X900 (h)	1	Ø 25	A500C	დ.ა.	-	115	443
		2	Ø 20	A500C	დ.ა.	-	212	522
		1.3	Ø 8	A240C	2280	460 X 1	1049	414
		1.4	Ø 8	A240C	500	230 X 1	115	45
		მძიმე ბეტონი B30			V =	6.4 X 1	= 6.44 მ³	
	მ.რ.-3 / 300X900 (h)	1	Ø 25	A500C	დ.ა.	-	139	534
		2	Ø 20	A500C	დ.ა.	-	298	734
		1.5	Ø 8	A240C	2240	370 X 1	829	327
		1.6	Ø 8	A240C	400	370 X 1	148	58
		მძიმე ბეტონი B30			V =	7.8 X 1	= 7.77 მ³	
	მ.რ.-4 / 300X350 (h)	1	Ø 25	A500C	დ.ა.	-	139	534
		2	Ø 20	A500C	დ.ა.	-	128	315
		1.7	Ø 8	A240C	1140	370 X 1	422	166
		მძიმე ბეტონი B30			V =	1.7 X 1	= 1.67 მ³	
	მ.რ.-5 / 800X900÷350 (h)	1	Ø 28	A500C	დ.ა.	-	60	290
		2	Ø 20	A500C	დ.ა.	-	18	45
		1.8	Ø 10	A500C	2130	80 X 1	170	105
		1.2	Ø 8	A240C	900	40 X 1	36	14
		მძიმე ბეტონი B30			V =	1.6 X 1	= 1.60 მ³	
	მ.რ.-6 / 400X900÷350 (h)	1	Ø 25	A500C	დ.ა.	-	70	270
		2	Ø 20	A500C	დ.ა.	-	129	317
		1.9	Ø 8	A240C	1730	280 X 1	484	191
		1.4	Ø 8	A240C	800	140 X 1	112	44
		მძიმე ბეტონი B30			V =	2.8 X 1	= 2.80 მ³	

პოზ. N	Ø [მმ]	ე ს კ ი ზ ი [მმ]	სიგრძე L [მმ]
1.1	Ø 10	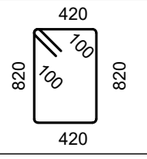	2680
1.2	Ø 8	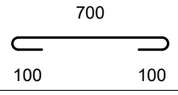	900
1.3	Ø 8	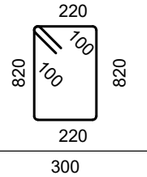	2280
1.4	Ø 8	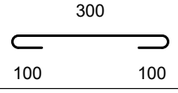	500
1.5	Ø 8	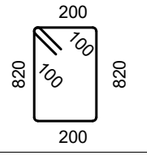	2240
1.6	Ø 8	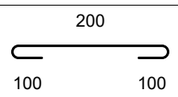	400
1.7	Ø 8	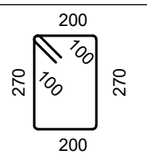	1140
1.8	Ø 10	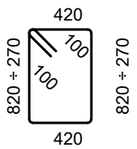	2680 ÷ 1580

პოზ. N	Ø [მმ]	ე ს კ ი ზ ი [მმ]	სიგრძე L [მმ]
1.9	Ø 8	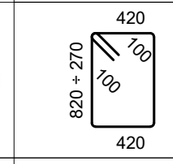	2280 ÷ 1180
1.10	Ø 10	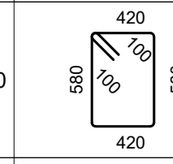	2200
1.11	Ø 8	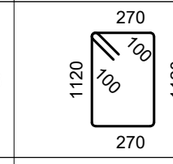	2980
1.12	Ø 8	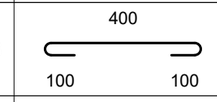	600
1.13	Ø 8	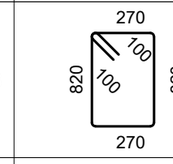	2380
2.1	Ø 20	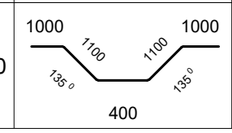	4600

საერთო შენიშვნები :

1. ნახაზში შეტანილი ყველა ცვლილება უნდა შეთანხმდეს პროექტის ავტორთან
2. შენობის საპროექტო ნული ±0.00=715.80 აბსოლუტურ ნიშნულს
3. პროექტში ყველა ზომა მოცემულია მილიმეტრებში, ნუშნულები-მეტრებში.

შენიშვნები :

თარიღი Mar 14, 2023 წ.

კორექტირება

№	კორექტირება	თარიღი
1		
2		
3		
4		
5		
6		

მისამართი:

ქ. თბილისი, ბომბორას ქუჩა N8

ს/კ 01.15.06.001.010

პროექტის სახელწოდება:

ფუნიკულიორის კაფე

თანამდებობა	გვარი	ხელმოწერა
კონსტრუქტორი	თ. მორალიშვილი	

E: TORNIKEMORALISHVILI@GMAIL.COM

M: +995 511 222 442

ფაილი/File: TYPICAL BEAM SECTION

პროექტი/Project No 09P23

თარიღი/Date: Mar 14, 2023

სტადია/Status: C.D.

ფურცელი/Drawing No კ - 418

ფორმატი Paper Size A3

მასშტაბი Scale

ნახაზი/Drawing

მონოლითური რიგელების სპეციფიკაცია & ესკიზი

0.000 ნ.-ზე მონოლითური რიგელების სპეციფიკაცია

კონსტრ. დასახ.	ელემენტის დასახ.	პოზ. №	დიამეტრი ან კვეთი (მმ)		ერთეულის სიგრძე (მმ.)	რაოდენობა (ც.)	საერთო სიგრძე (მ.)	საერთო წონა (კგ.)
	მ.რ.-1 / 800X900 (h)	1	Ø 28	A500C	დ.ა.	-	1095	5290
		2	Ø 20	A500C	დ.ა.	-	336	828
		3	Ø 28	A500C	8000	4 X 1	32	155
		4	Ø 28	A500C	6000	20 X 1	120	580
		5	Ø 28	A500C	4000	4 X 1	16	77
		1.1	Ø 10	A500C	2680	1460 X 1	3913	2411
		1.2	Ø 8	A240C	900	730 X 1	657	259
		2.1	Ø 20	A500C	4600	114 X 1	524	1293
		მძიმე ბეტონი B30 V = 40.9 X 1 = 40.88 მ³						
	მ.რ.-2 / 400X900 (h)	1	Ø 25	A500C	დ.ა.	-	120	462
		2	Ø 20	A500C	დ.ა.	-	221	544
		1.3	Ø 8	A240C	2280	480 X 1	1094	432
		1.4	Ø 8	A240C	500	240 X 1	120	47
		მძიმე ბეტონი B30 V = 6.7 X 1 = 6.72 მ³						
	მ.რ.-3 / 300X900 (h)	1	Ø 25	A500C	დ.ა.	-	109	419
		2	Ø 20	A500C	დ.ა.	-	233	575
		1.5	Ø 8	A240C	2240	290 X 1	650	256
		1.6	Ø 8	A240C	400	290 X 1	116	46
		მძიმე ბეტონი B30 V = 6.1 X 1 = 6.09 მ³						
	მ.რ.-4 / 300X350 (h)	1	Ø 25	A500C	დ.ა.	-	161	621
		2	Ø 20	A500C	დ.ა.	-	148	366
		1.7	Ø 8	A240C	1140	430 X 1	490	193
		მძიმე ბეტონი B30 V = 1.9 X 1 = 1.94 მ³						
	მ.რ.-5 / 800X900÷350 (h)	1	Ø 28	A500C	დ.ა.	-	135	652
		2	Ø 20	A500C	დ.ა.	-	41	102
		1.8	Ø 10	A500C	2130	180 X 1	383	236
		1.2	Ø 8	A240C	900	90 X 1	81	32
		მძიმე ბეტონი B30 V = 3.6 X 1 = 3.60 მ³						
	მ.რ.-6 / 400X900÷350 (h)	1	Ø 25	A500C	დ.ა.	-	140	539
		2	Ø 20	A500C	დ.ა.	-	258	635
		1.9	Ø 8	A240C	1730	560 X 1	969	382
		1.4	Ø 8	A240C	800	280 X 1	224	88
		მძიმე ბეტონი B30 V = 5.6 X 1 = 5.60 მ³						

4.700 ნ.-ზე მონოლითური რიგელების სპეციფიკაცია

კონსტრ. დასახ.	ელემენტის დასახ.	პოზ. №	დიამეტრი ან კვეთი (მმ)		ერთეულის სიგრძე (მმ.)	რაოდენობა (ც.)	საერთო სიგრძე (მ.)	საერთო წონა (კგ.)
	მ.რ.-1 / 800X900 (h)	1	Ø 28	A500C	დ.ა.	-	780	3768
		2	Ø 20	A500C	დ.ა.	-	239	590
		4	Ø 28	A500C	6000	8 X 1	48	232
		5	Ø 28	A500C	4000	8 X 1	32	155
		1.1	Ø 10	A500C	2680	1040 X 1	2787	1718
		1.2	Ø 8	A240C	900	520 X 1	468	185
		2.1	Ø 20	A500C	4600	66 X 1	304	748
		მძიმე ბეტონი B30 V = 29.1 X 1 = 29.12 მ³						
	მ.რ.-2 / 400X900 (h)	1	Ø 25	A500C	დ.ა.	-	400	1541
		2	Ø 20	A500C	დ.ა.	-	736	1814
		1.3	Ø 8	A240C	2280	1600 X 1	3648	1439
		1.4	Ø 8	A240C	500	800 X 1	400	158
		მძიმე ბეტონი B30 V = 22.4 X 1 = 22.40 მ³						
	მ.რ.-7 / 800X1200 (h)	1	Ø 28	A500C	დ.ა.	-	180	870
		2	Ø 20	A500C	დ.ა.	-	124	306
		4	Ø 28	A500C	6000	4 X 1	24	116
		1.1	Ø 10	A500C	2680	240 X 1	643	396
		1.2	Ø 8	A240C	900	120 X 1	108	43
		1.10	Ø 10	A500C	2200	120 X 1	264	163
		მძიმე ბეტონი B30 V = 8.6 X 1 = 8.64 მ³						
	მ.რ.-8 / 500X1200 (h)	1	Ø 25	A500C	დ.ა.	-	313	1204
		2	Ø 20	A500C	დ.ა.	-	575	1417
		1.11	Ø 8	A240C	2980	1000 X 1	2980	1175
		1.12	Ø 8	A240C	600	750 X 1	450	177
		მძიმე ბეტონი B30 V = 18.0 X 1 = 18.00 მ³						
	მ.რ.-9 / 500X900 (h)	1	Ø 25	A500C	დ.ა.	-	6	24
		2	Ø 20	A500C	დ.ა.	-	9	23
		1.13	Ø 8	A240C	2380	20 X 1	48	19
		1.12	Ø 8	A240C	600	10 X 1	6	2
		მძიმე ბეტონი B30 V = 0.3 X 1 = 0.28 მ³						

საერთო შენიშვნები :

1. ნახაზში შეტანილი ყველა ცვლილება უნდა შეთანხმდეს პროექტის ავტორთან
2. შენობის საპროექტო ნული ±0.00=715.80 აბსოლუტურ ნიშნულს
3. პროექტში ყველა ზომა მოცემულია მილიმეტრებში, ნუშნულები-მეტრებში.

შენიშვნები :

თარიღი Mar 14, 2023 წ.

კორექტირება

№	კორექტირება	თარიღი
1		
2		
3		
4		
5		
6		

მისამართი:

ქ. თბილისი, ბომბორას ქუჩა N8

ს/კ 01.15.06.001.010

პროექტის სახელწოდება:

ფუნიკულიორის კაფე

თანამდებობა	გვარი	ხელმოწერა
კონსტრუქტორი	თ. მორალიშვილი	

E: TORNIKEMORALISHVILI@GMAIL.COM

M: +995 511 222 442

ფაილი/File: TYPICAL BEAM SECTION

პროექტი/Project No 09P23

თარიღი/Date: Mar 14, 2023

სტადია/Status: C.D.

ფორმატი Paper Size A3

მასშტაბი Scale

ნახაზი/Drawing

მონოლითური რიგელების სპეციფიკაცია

გარე მონოლითური კიბის გეგმა
მ 1:50

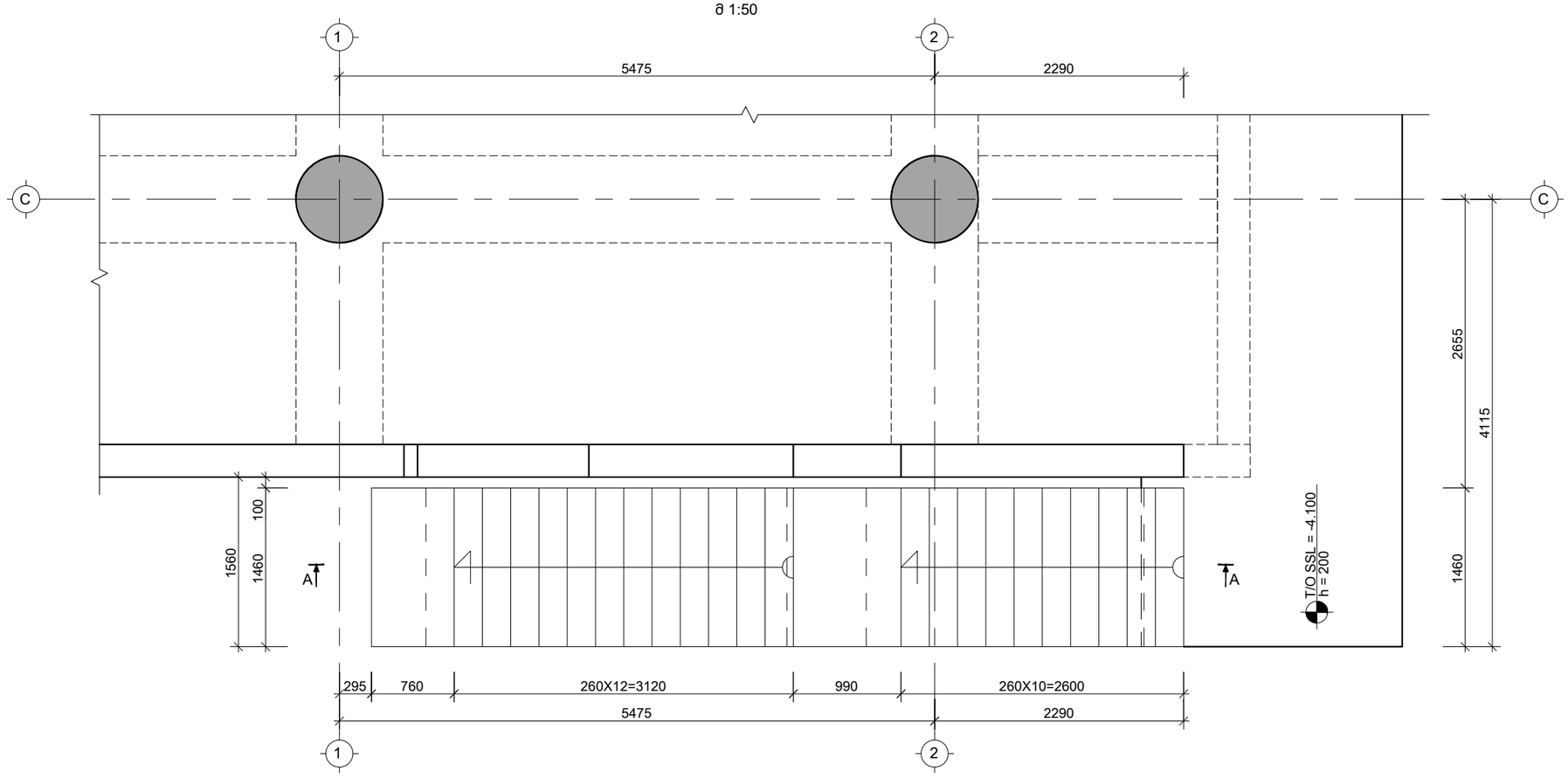

საერთო შენიშვნები :

1. ნახაზში შეტანილი ყველა ცვლილება უნდა შეთანხმდეს პროექტის ავტორთან
2. შენობის საპროექტო ნული ±0.00=715.80 აბსოლუტურ ნიშნულს
3. პროექტში ყველა ზომა მოცემულია მილიმეტრებში, ნუშნულები-მეტრებში.

შენიშვნები :

1. მონოლითური კიბის მოწყობის დეტალები დაზუსტდეს მშენებლობის ეტაპზე.
2.კიბის მოწყობა მოხდეს პროექტის ავტორთან კონსულტაციის შემდეგ.

თარიღი Mar 14, 2023 წ.

კორექტირება

№	კორექტირება	თარიღი
1		
2		
3		
4		
5		
6		

მისამართი:

ქ. თბილისი, ბომბორას ქუჩა N8

ს/კ 01.15.06.001.010

პროექტის სახელწოდება:

ფუნიკულიორის კაფე

თანამდებობა	გვარი	ხელმოწერა
კონსტრუქტორი	თ. მორალიშვილი	

E: TORNIKEMORALISHVILI@GMAIL.COM

M: +995 511 222 442

ფაილი/File: STAIR

პროექტი/Project No 09P23

თარიღი/Date: Mar 14, 2023

სტადია/Status: C.D.

ფურცელი/Drawing No კ - 500

ფორმატი Paper Size A3

მასშტაბი Scale

ნახაზი/Drawing

გარე მონოლითური კიბის გეგმა

ჭრილი A-A
მ 1:50

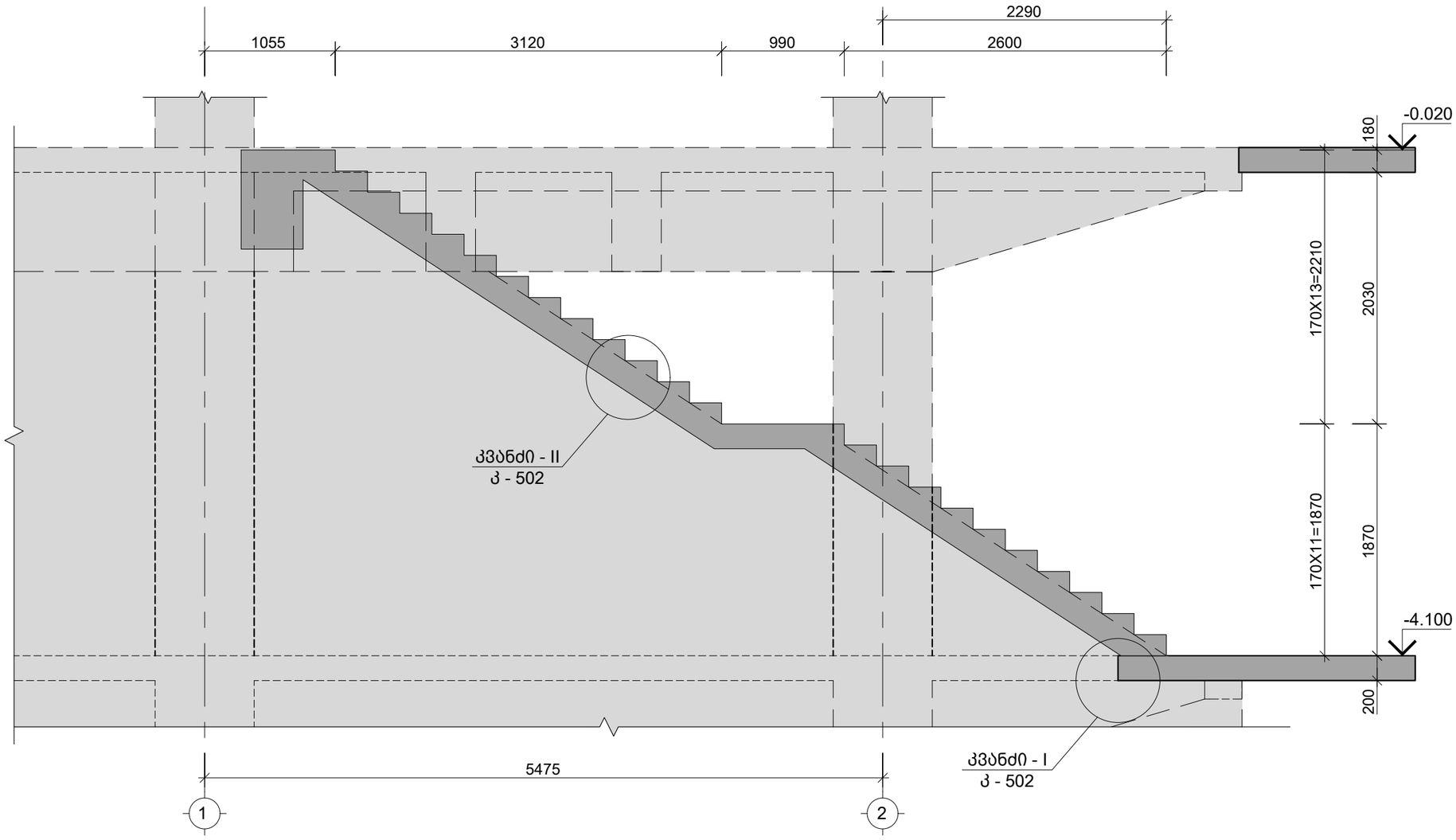

საერთო შენიშვნები :

1. ნახაზში შეტანილი ყველა ცვლილება უნდა შეთანხმდეს პროექტის ავტორთან
2. შენობის საპროექტო ნული ±0.00=715.80 აბსოლუტურ ნიშნულს
3. პროექტში ყველა ზომა მოცემულია მილიმეტრებში, ნუშნულები-მეტრებში.

შენიშვნები :

1. მონოლითური კიბის მოწყობის დეტალები დაზუსტდეს მშენებლობის ეტაპზე.
2. კიბის მოწყობა მოხდეს პროექტის ავტორთან კონსულტაციის შემდეგ.

თარიღი Mar 14, 2023 წ.

კორექტირება

№	კორექტირება	თარიღი
1		
2		
3		
4		
5		
6		

მისამართი:

ქ. თბილისი, ბომბორას ქუჩა N8
ს/კ 01.15.06.001.010

პროექტის სახელწოდება:

ფუნიკულიორის კაფე

თანამდებობა	გვარი	ხელმოწერა
კონსტრუქტორი	თ. მორალიშვილი	

E: TORNIKEMORALISHVILI@GMAIL.COM
M: +995 511 222 442

ფაილი/File: STAIR

პროექტი/Project No 09P23
თარიღი/Date: Mar 14, 2023
სტადია/Status: C.D.
ფურცელი/Drawing No კ - 501

ფორმატი Paper Size A3
მასშტაბი Scale

ნახაზი/Drawing

კიბის ჭრილი A-A

კვანძი - I
მ. 1:10

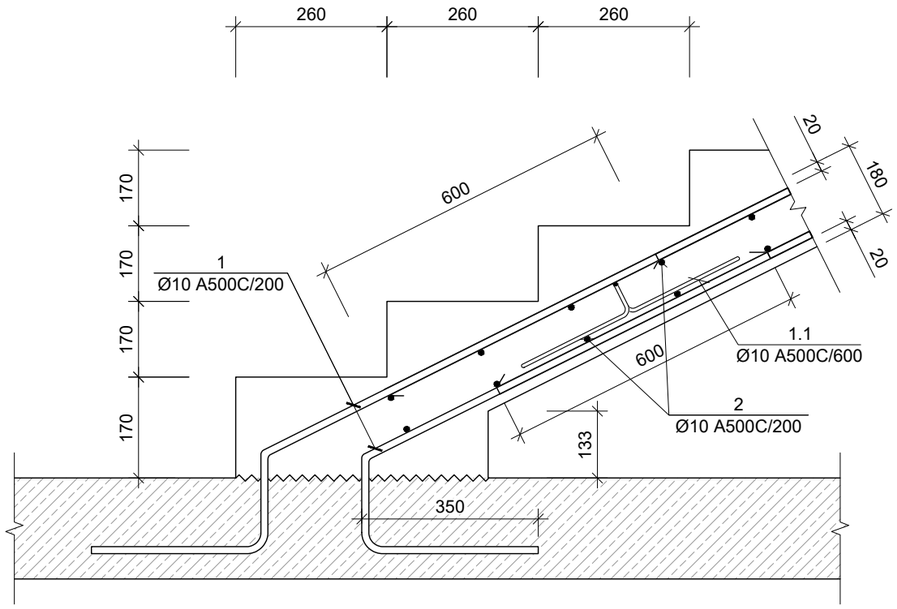

კვანძი - II
მ. 1:10

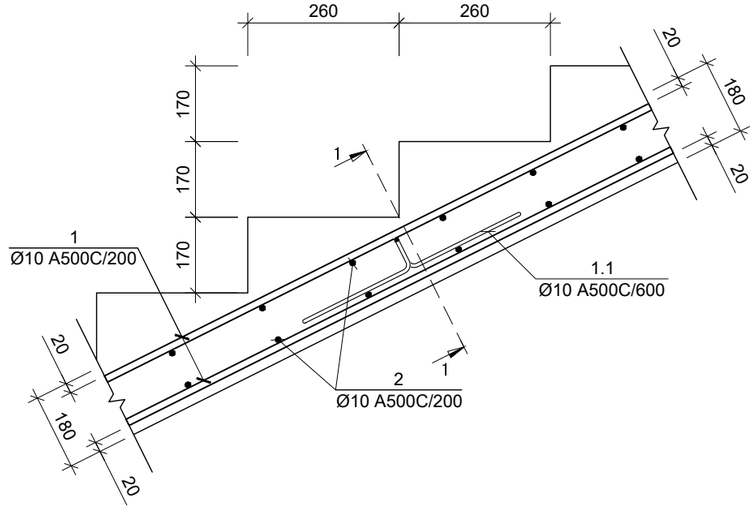

კვანძი - III
მ. 1:10

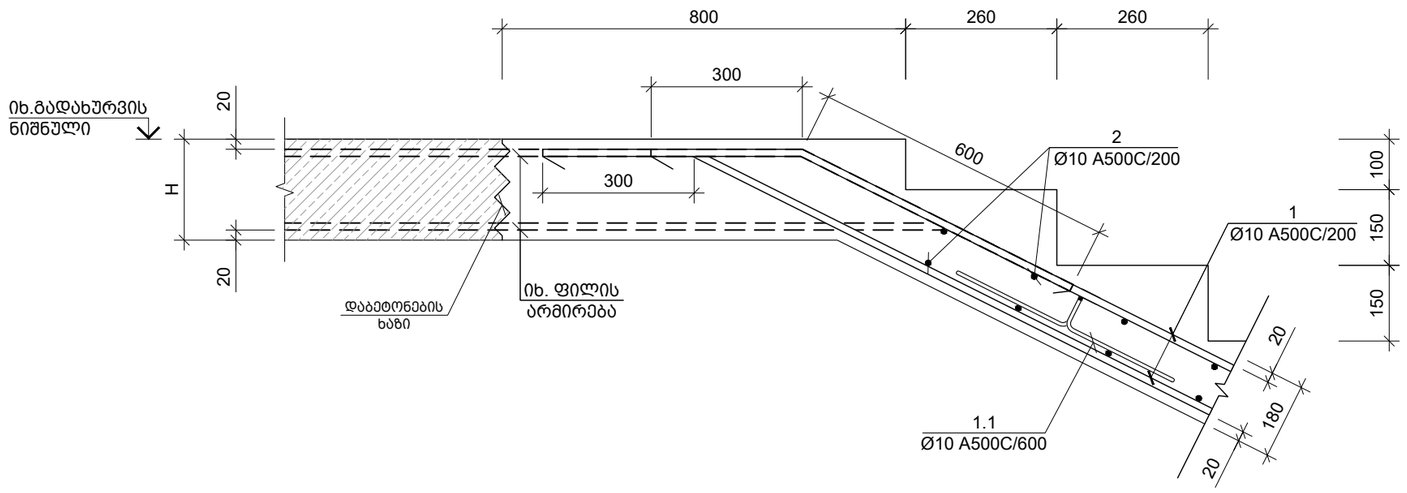

საერთო შენიშვნები :

1. ნახაზში შეტანილი ყველა ცვლილება უნდა შეთანხმდეს პროექტის ავტორთან
2. შენობის საპროექტო ნული ±0.00=715.80 აბსოლუტურ ნიშნულს
3. პროექტში ყველა ზომა მოცემულია მილიმეტრებში, ნუშნულები-მეტრებში.

შენიშვნები :

თარიღი Mar 14, 2023 წ.

კორექტირება

№	კორექტირება	თარიღი
1		
2		
3		
4		
5		
6		

მისამართი:

ქ. თბილისი, ბომბორას ქუჩა N8
ს/კ 01.15.06.001.010

პროექტის სახელწოდება:

ფუნიკულიორის კაფე

თანამდებობა	გვარი	ხელმოწერა
კონსტრუქტორი	თ. მორალიშვილი	

E: TORNIKEMORALISHVILI@GMAIL.COM
M: +995 511 222 442

ფაილი/File: STAIR DETAILS

პროექტი/Project No 09P23
თარიღი/Date: Mar 14, 2023
სტადია/Status: C.D.
ფურცელი/Drawing No კ - 502

ფორმატი Paper Size A3
მასშტაბი Scale

ნახაზი/Drawing

კვანძი I II & III

კვეთი 1-1
მ. 1:10

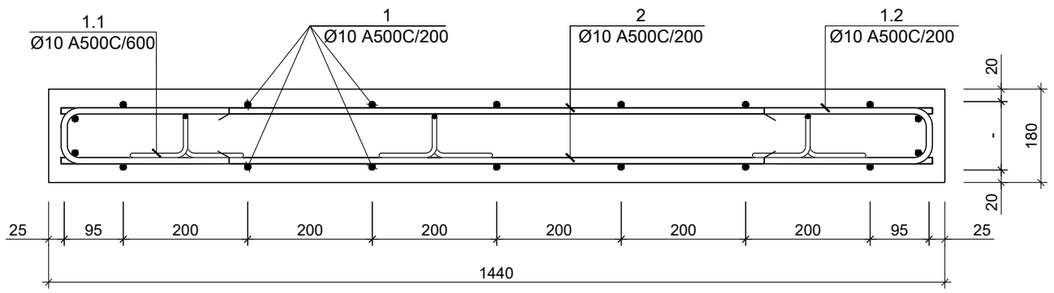

პოზ. N	Ø [მმ]	ე ს კ ი ზ ი [მმ]	სიგრძე L [მმ]
1.1	Ø 10	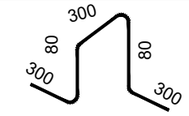	1060
1.2	Ø 10	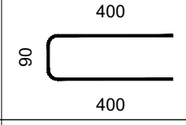	890
1.3	Ø 10	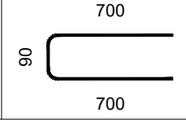	1490

ჯამური დასახ. და სართული	ელემენტის დასახ. და რაოდენობა	პოზ. №	დიამეტრი ან კვეთი (მმ)	ერთეულის სიგრძე (მმ.)	რაოდენობა (ც.)	საერთო სიგრძე (მ.)	საერთო წონა (კგ.)
კიბეების სპეციფიკაცია	კიბე - 1 1 (ც.)	1	Ø 10 B500C	დ.ა.	–	169	104
		2	Ø 10 B500C	1050	110 X 1	115.50	71
		1.1	Ø 10 B500C	1060	37 X 1	38.87	24
		1.2	Ø 10 B500C	890	110 X 1	97.90	60
		მძიმე ბეტონი C20/25 V = 2.2 X 1 = 2.20 მ³					

საერთო შენიშვნები :

1. ნახაზში შეტანილი ყველა ცვლილება უნდა შეთანხმდეს პროექტის ავტორთან
2. შენობის საპროექტო ნული ±0.00=715.80 აბსოლუტურ ნიშნულს
3. პროექტში ყველა ზომა მოცემულია მილიმეტრებში, ნუშნულები-მეტრებში.

შენიშვნები :

თარიღი Mar 14, 2023 წ.

კორექტირება

№	კორექტირება	თარიღი
1		
2		
3		
4		
5		
6		

მისამართი:

ქ. თბილისი, ბომბორას ქუჩა N8
ს/კ 01.15.06.001.010

პროექტის სახელწოდება:

ფუნიკულიორის კაფე

თანამდებობა	გვარი	ხელმოწერა
კონსტრუქტორი	თ. მორალიშვილი	

E: TORNIKEMORALISHVILI@GMAIL.COM
M: +995 511 222 442

ფაილი/File: STAIR DETAILS

პროექტი/Project No 09P23
თარიღი/Date: Mar 14, 2023
სტადია/Status: C.D.
ფურცელი/Drawing No კ - 503

ფორმატი Paper Size A3
მასშტაბი Scale

ნახაზი/Drawing

კიბის ესკიზი & სპეციფიკაცია

ფოლადის შიდა კიბის გეგმა
მ 1:50

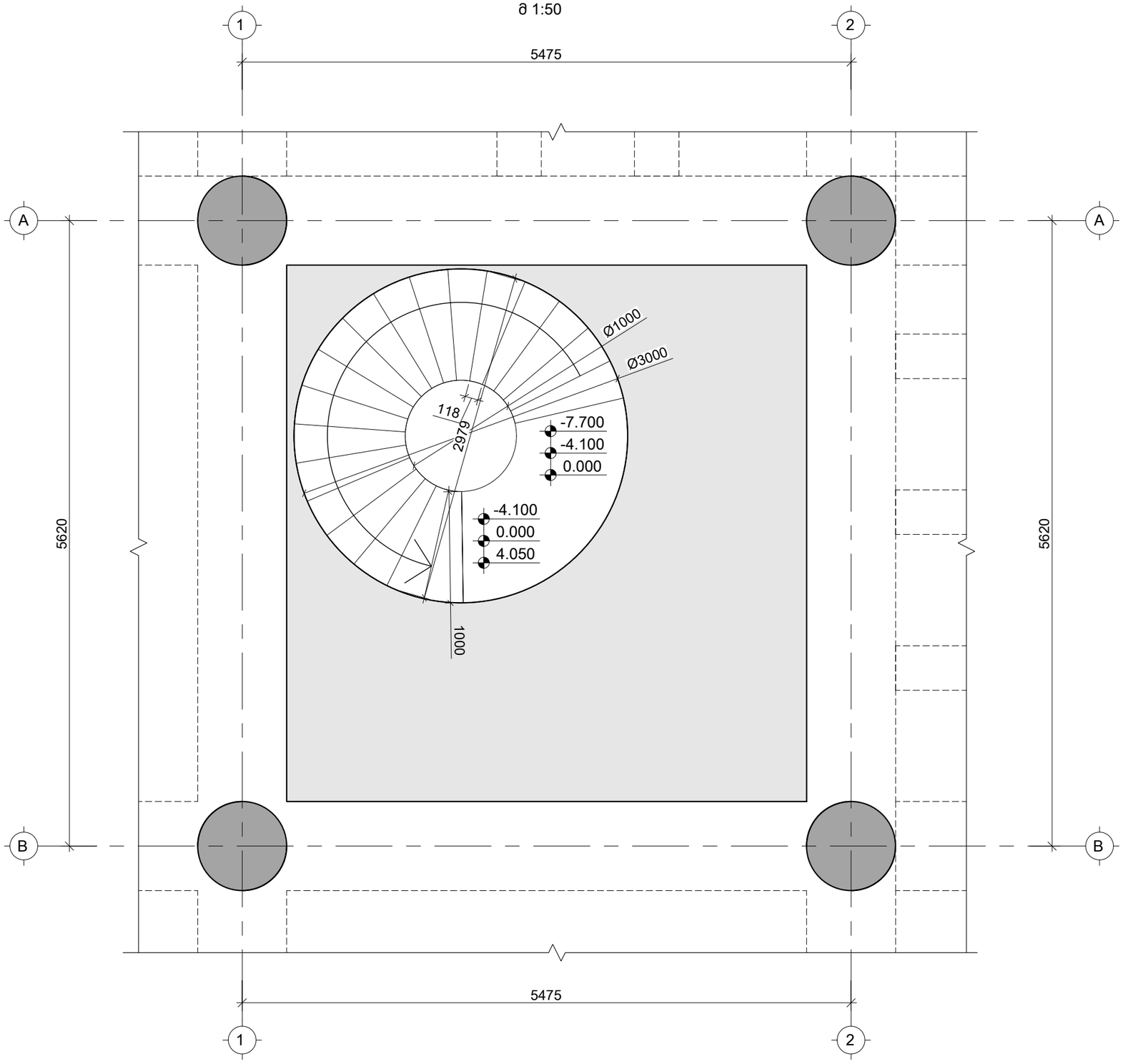

საერთო შენიშვნები :

1. ნახაზში შეტანილი ყველა ცვლილება უნდა შეთანხმდეს პროექტის ავტორთან
2. შენობის საპროექტო ნული ±0.00=715.80 აბსოლუტურ ნიშნულს
3. პროექტში ყველა ზომა მოცემულია მილიმეტრებში, ნუშნულები-მეტრებში.

შენიშვნები :

1. ფოლადის კიბის მოწყობის დეტალები დაზუსტდეს მშენებლობის ეტაპზე.
2.ფოლადის კიბის მოწყობა მოხდეს პროექტის ავტორთან კონსულტაციის შემდეგ.

თარიღი Mar 14, 2023 წ.

კორექტირება

№	კორექტირება	თარიღი
1		
2		
3		
4		
5		
6		

მისამართი:

ქ. თბილისი, ბომბორას ქუჩა N8

ს/კ 01.15.06.001.010

პროექტის სახელწოდება:

ფუნიკულიორის კაფე

თანამდებობა	გვარი	ხელმოწერა
კონსტრუქტორი	თ. მორალიშვილი	

E: TORNIKEMORALISHVILI@GMAIL.COM
M: +995 511 222 442

ფაილი/File: STAIR

პროექტი/Project No 09P23

თარიღი/Date: Mar 14, 2023

სტადია/Status: C.D.

ფურცელი/Drawing No კ - 504

ფორმატი Paper Size A3

მასშტაბი Scale

ნახაზი/Drawing

ფოლადის შიდა კიბის გეგმა

ლითონის კიბის ჭრილი
მ. 1:100

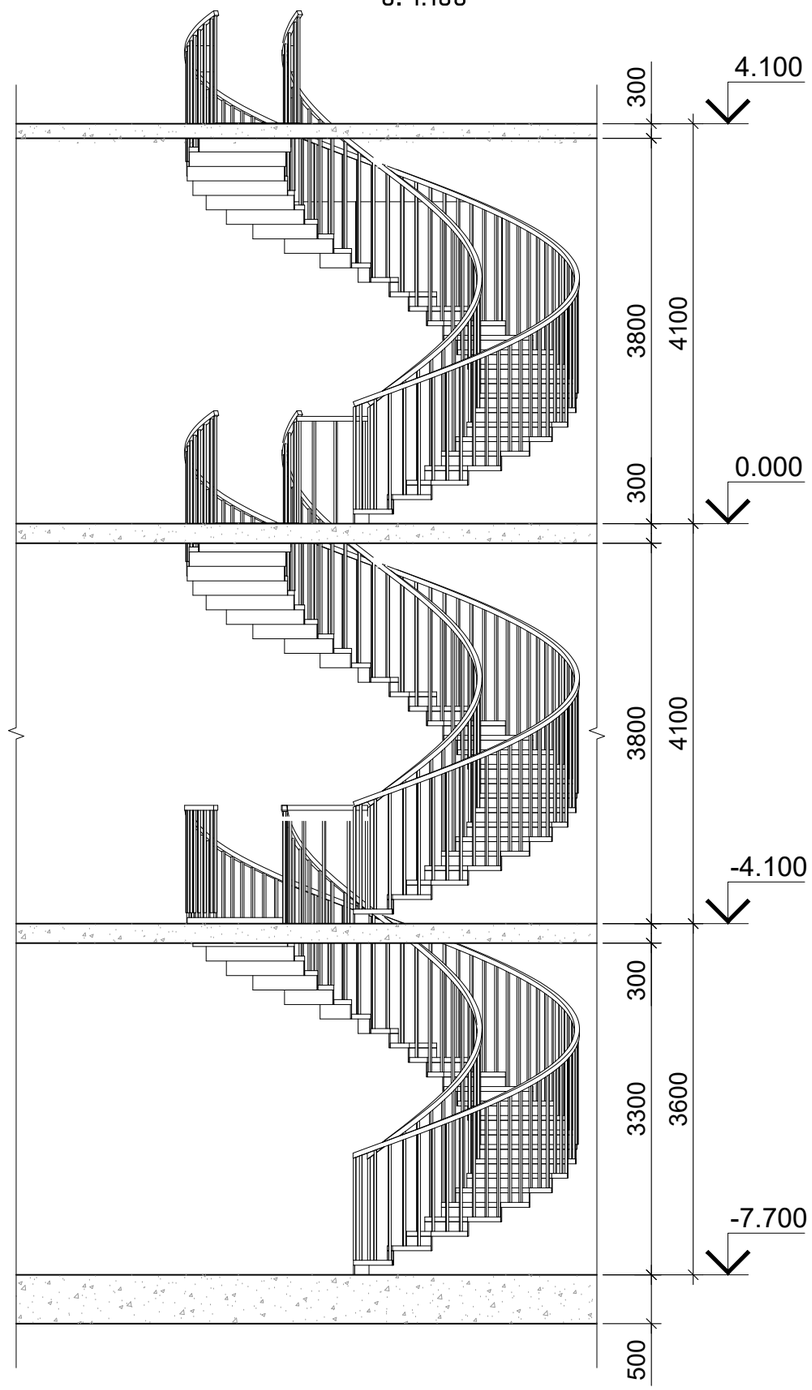

საერთო შენიშვნები :

1. ნახაზში შეტანილი ყველა ცვლილება უნდა შეთანხმდეს პროექტის ავტორთან
2. შენობის საპროექტო ნული ±0.00=715.80 აბსოლუტურ ნიშნულს
3. პროექტში ყველა ზომა მოცემულია მილიმეტრებში, ნუშნულები-მეტრებში.

შენიშვნები :

1. ფოლადის კიბის მოწყობის დეტალები დაზუსტდეს მშენებლობის ეტაპზე.
2.ფოლადის კიბის მოწყობა მოხდეს პროექტის ავტორთან კონსულტაციის შემდეგ.

თარიღი Mar 14, 2023 წ.

კორექტირება

№	კორექტირება	თარიღი
1		
2		
3		
4		
5		
6		

მისამართი:

ქ. თბილისი, ბომბორას ქუჩა N8

ს/კ 01.15.06.001.010

პროექტის სახელწოდება:

ფუნიკულიორის კაფე

თანამდებობა	გვარი	ხელმოწერა
კონსტრუქტორი	თ. მორალიშვილი	

E: TORNIKEMORALISHVILI@GMAIL.COM

M: +995 511 222 442

ფაილი/File: STAIR STEEL_JUKA

პროექტი/Project No 09P23

თარიღი/Date: Mar 14, 2023

სტადია/Status: C.D.

ფურცელი/Drawing No

ნახაზი/Drawing

ფორმატი Paper Size A3

მასშტაბი Scale

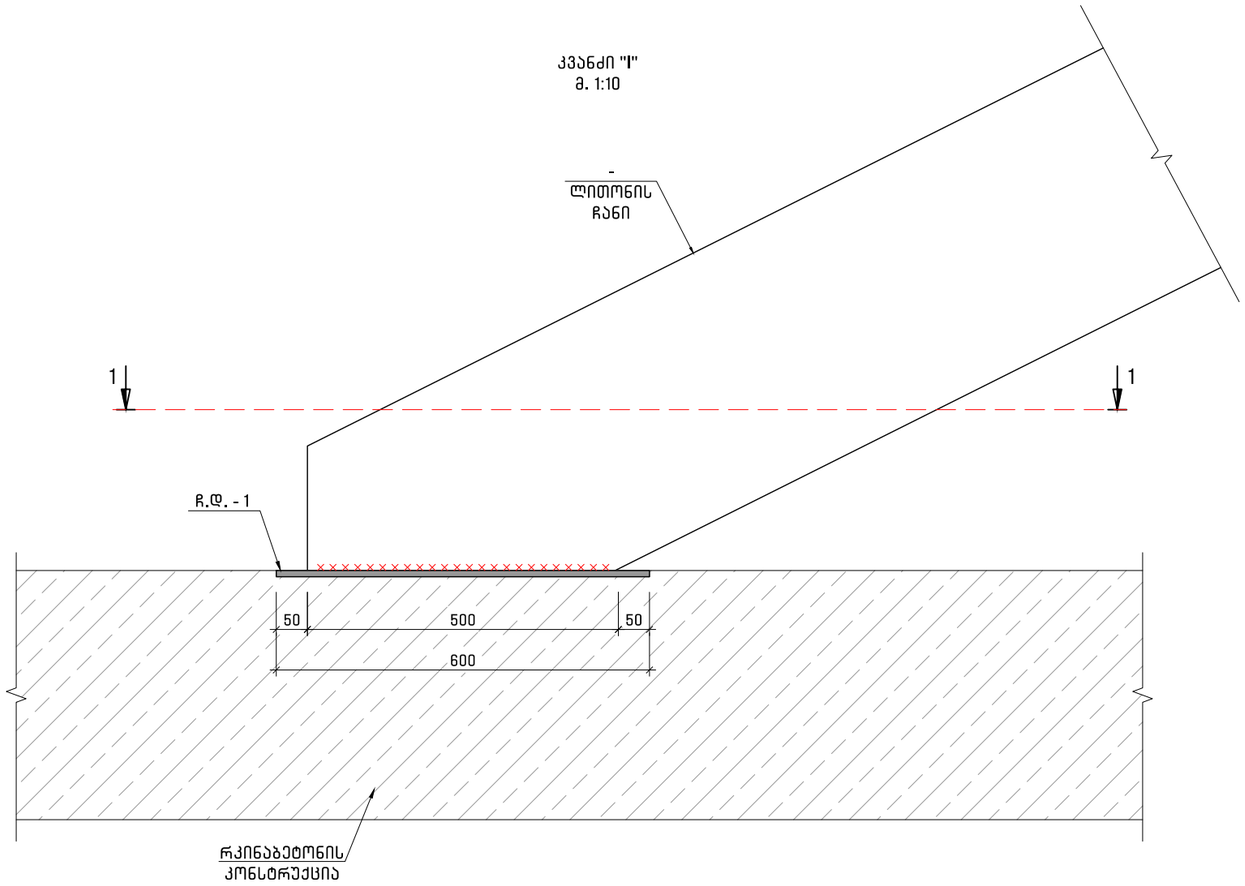

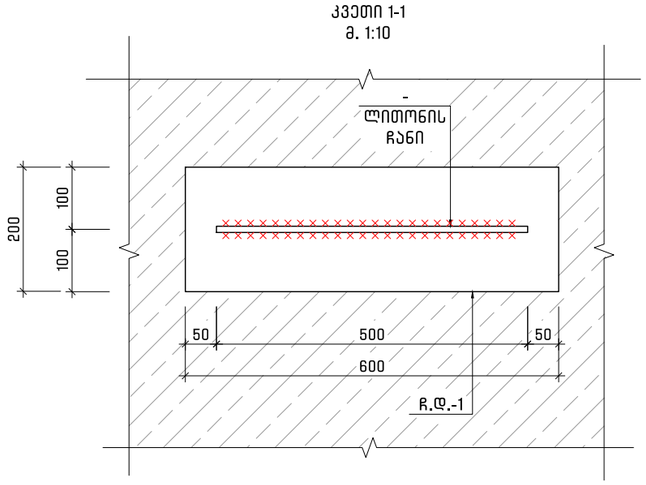

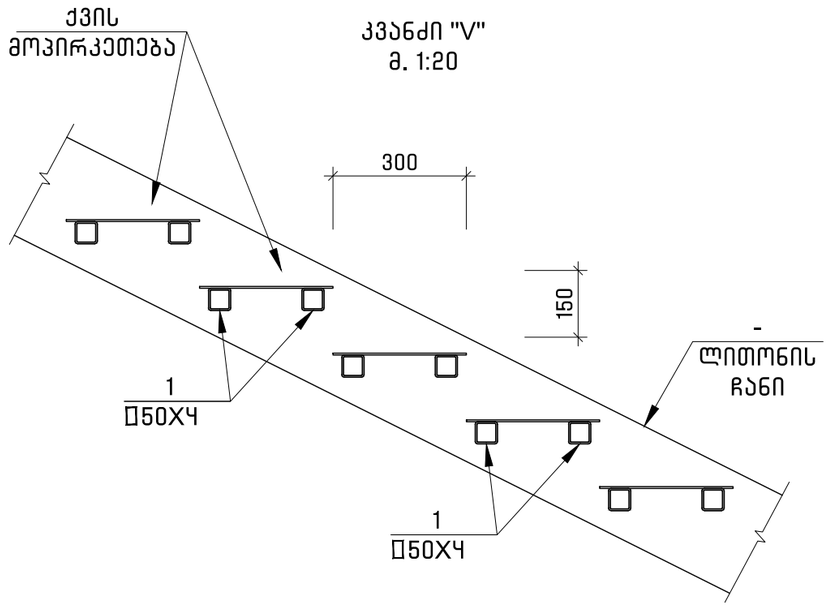

საერთო შენიშვნები :

1. ნახაზში შეტანილი ყველა ცვლილება უნდა შეთანხმდეს პროექტის ავტორთან
2. შენობის საპროექტო ნული ±0.00=715.80 აბსოლუტურ ნიშნულს
3. პროექტში ყველა ზომა მოცემულია მილიმეტრებში, ნუშნულები-მეტრებში.

შენიშვნები :

თარიღი Mar 14, 2023 წ.

კორექტირება

№	კორექტირება	თარიღი
1		
2		
3		
4		
5		
6		

მისამართი:

ქ. თბილისი, ბომბორას ქუჩა N8

ს/კ 01.15.06.001.010

პროექტის სახელწოდება:

ფუნიკულიორის კაფე

თანამდებობა	გვარი	ხელმოწერა
კონსტრუქტორი	თ. მორალიშვილი	

E: TORNIKEMORALISHVILI@GMAIL.COM

M: +995 511 222 442

ფაილი/File: STAIR STEEL_JUKA

პროექტი/Project No 09P23

თარიღი/Date: Mar 14, 2023

სტადია/Status: C.D.

ფურცელი/Drawing No კ - 506

ფორმატი Paper Size A3

მასშტაბი Scale

ნახაზი/Drawing

ფოლადის კიბის კვანძები_1

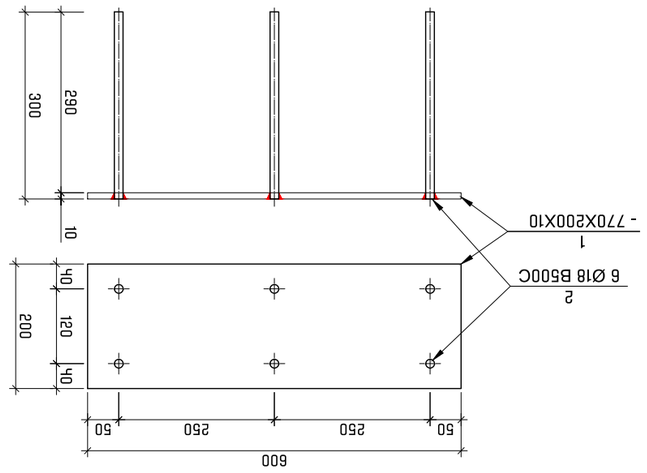

אלבום פרטים מבנים קטנים א.ק.-1
a 1:10

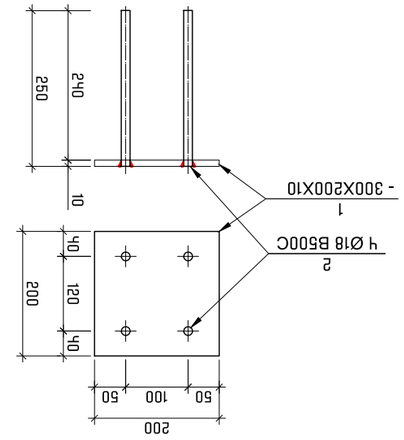

אלבום פרטים מבנים ק.ק.-2
a 1:10

אלבום פרטים מבנים ק.ק.-3
a 1:10

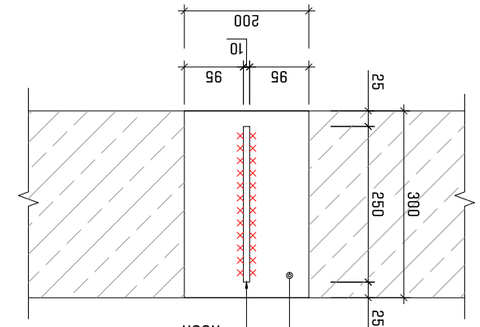

חתך 2-2
a. 1:10

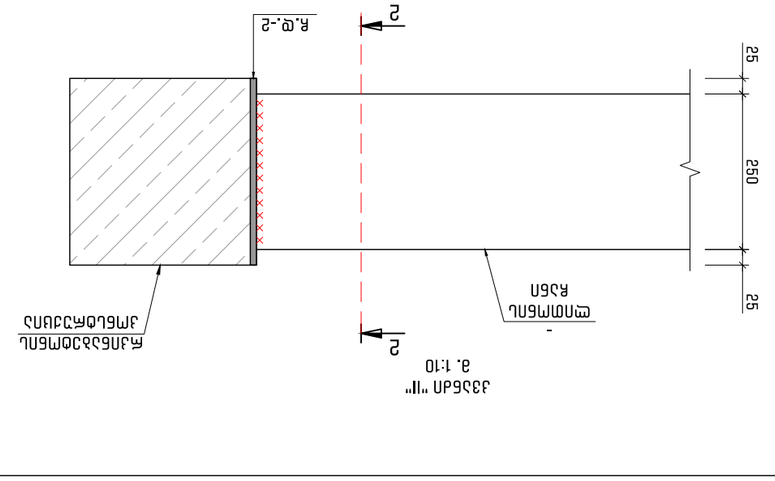

חתך "II"
a. 1:10

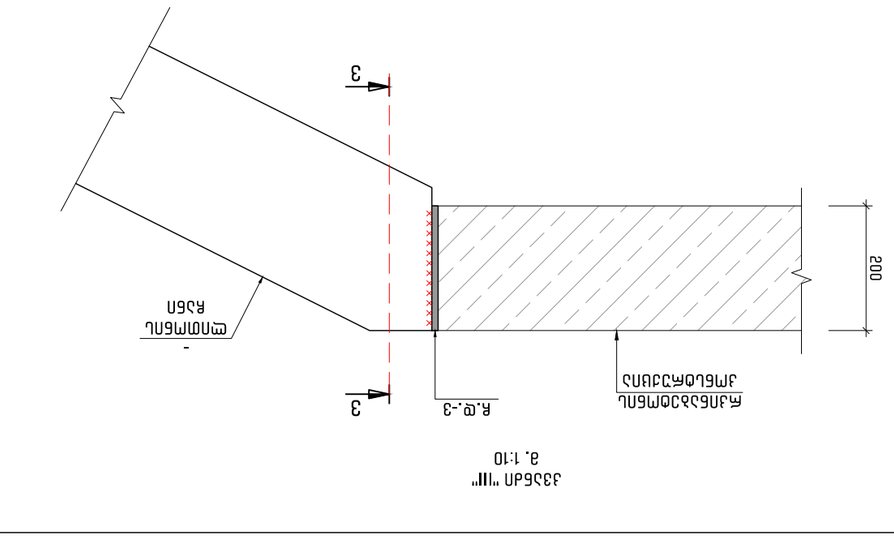

חתך "III"
a. 1:10

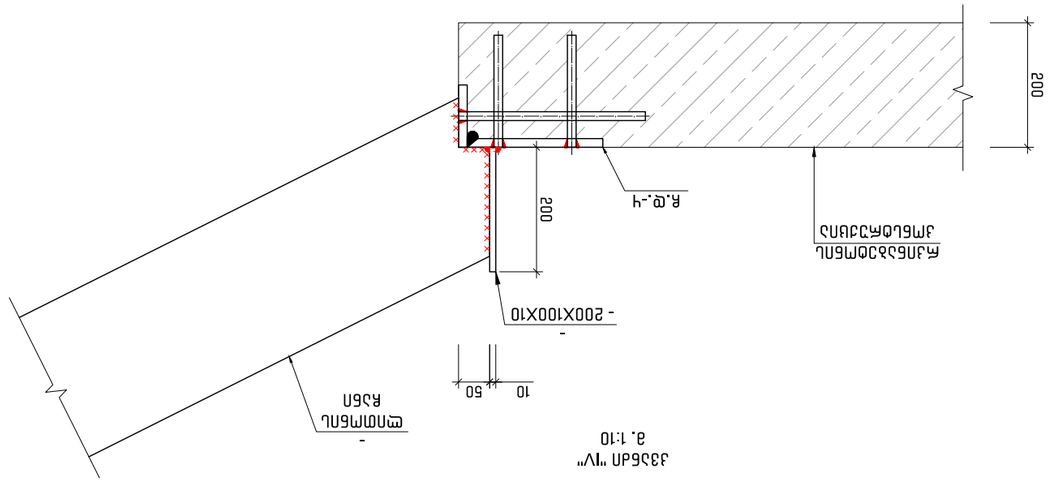

חתך "IV"
a. 1:10

מתכנן השלד	מ. מתכנן התחנה	בקרת איכות

E: TORNIKEMORALISHVILI@GMAIL.COM

M: +995 511 222 442

שלב/File: STAIR STEEL_JUKA

מהנדס/Project No 09P23

תאריך/Date: Mar 14, 2023

סטטוס/Status: C.D.

שרטוט מס'/Drawing No 3 - 507

סוג/Drawing

פרטי מדרגות פלדה

1. המידות הן בס"מ אלא אם צוין אחרת.
2. יש לבדוק את המידות במקום לפני ייצור ±0.00=715.80
3. מדרגות יותקנו על גבי קורות פלדה ויחוברו בריתוך.

מתכנן השלד	מ. מתכנן התחנה	בקרת איכות

מהנדס :

תאריך Mar 14, 2023 ב.

מס'	מתכנן	תיאור
1		
2		
3		
4		
5		
6		

שלב:

ג. מתחם הנחיתה, מדרגות פלדה N8

U/J 01.15.06.001.010

שם הפרויקט:

פרטי מדרגות פלדה

מתכנן השלד	מ. מתכנן התחנה	בקרת איכות

E: TORNIKEMORALISHVILI@GMAIL.COM

M: +995 511 222 442

שלב/File: STAIR STEEL_JUKA

מהנדס/Project No 09P23

תאריך/Date: Mar 14, 2023

סטטוס/Status: C.D.

שרטוט מס'/Drawing No 3 - 507

סוג/Drawing

ג. מתחם הנחיתה, מדרגות פלדה N8

ფოლადის მასალის ამოკრეფა

კონსტრუქციის დასახელება	ელემენტის მარკირება		პოზ. #	პროფილი	სტანდარტი	სიგრძე (მმ)	ერთ ელემენტზე			მთლიანად		ფოლადის მარკა
							რაოდენობა (ც.)	სიგრძე (მ.)	წონა (კგ.)	სიგრძე (მ.)	წონა (კგ.)	
რასტანდებელი დეტალების სპეციფიკაცია	ჩ.დ.-1	1 (ც)	1	— 220 X 14	ГОСТ 19903-74	450	1	0.45	10.88	0.45	10.88	Вст3кп2
			2	Ø 18 A500C	ДСТУ 3760-98	300	6	1.80	3.59	1.80	3.59	
	ჩ.დ.-2	1 (ც)	1	— 250 X 20	ГОСТ 19903-74	370	2	0.74	29.05	0.74	29.05	Вст3кп2
			2	Ø 18 A500C	ДСТУ 3760-98	200	4	0.80	1.60	0.80	1.60	
	ჩ.დ.-3	1 (ც)	1	— 235 X 14	ГОСТ 19903-74	250	1	0.25	6.46	0.25	6.46	Вст3кп2
			2	— 220 X 14	ГОСТ 19903-74	250	1	0.25	6.04	0.25	6.04	Вст3кп2
			3	Ø 18 A500C	ДСТУ 3760-98	500	2	1.00	2.00	1.00	2.00	
			4	Ø 18 A500C	ДСТУ 3760-98	140	6	0.84	1.68	0.84	1.68	

საერთო შენიშვნები :

1. ნახაზში შეტანილი ყველა ცვლილება უნდა შეთანხმდეს პროექტის ავტორთან
2. შენობის საპროექტო ნული ±0.00=715.80 აბსოლუტურ ნიშნულს
3. პროექტში ყველა ზომა მოცემულია მილიმეტრებში, ნუშნულები-მეტრებში.

შენიშვნები :

თარიღი Mar 14, 2023 წ.

კორექტირება

№	კორექტირება	თარიღი
1		
2		
3		
4		
5		
6		

მისამართი:

ქ. თბილისი, ბომბორას ქუჩა N8

ს/კ 01.15.06.001.010

პროექტის სახელწოდება:

ფუნიკულიორის კაფე

თანამდებობა	გვარი	ხელმოწერა
კონსტრუქტორი	თ. მორალიშვილი	

E: TORNIKEMORALISHVILI@GMAIL.COM

M: +995 511 222 442

ფაილი/File: STAIR STEEL_JUKA

პროექტი/Project No 09P23

თარიღი/Date: Mar 14, 2023

სტადია/Status: C.D.

ფურცელი/Drawing No კ - 508

ფორმატი Paper Size A3

მასშტაბი Scale

ნახაზი/Drawing

კიბის მონ. კედლის და ჩასატანდებელი დეტალების სპეციფიკაცია

ფოლადის კიბის N1-ის ელემენტების საანგარიშო უწყისი

ელემენტის მონიშვნის ადგილმდებარეობა		ეტაპების რაოდენობა	ნახაზის #	ელემენტის დასახელება	სტანდარტი (GOST)	ერთეული წონა (კგ)	ელემენტის ნაწილების რაოდენობა				ფოლადის წონა
							ერთეულის (ც.)	ერთეულის (ც.)	მთლიანი (ც.)	მთლიანი (კგ.)	
ბადური	კუთხ.	1 (ც)	2	L 80 X 8	GOST 8509-93	კგ.ს.	-	-	-	3.00	28.64
ფასრუკ.	ფასრუკ.	1 (ც)	3	— 170 X 10	GOST 19903-74	200	2	0.40	5.34	0.40	5.34
ფასრუკ.	ფასრუკ.	1 (ც)	4	— 50 X 10	GOST 19903-74	100	1	0.10	0.39	0.10	0.39
ფასრუკ.	ფასრუკ.	1 (ც)	5	— 80 X 10	GOST 19903-74	200	1	0.20	1.26	0.20	1.26
ფასრუკ.	ფასრუკ.	1 (ც)	6	— 40 X 10	GOST 19903-74	200	4	0.80	2.51	0.80	2.51
ფასრუკ.	ფასრუკ.	1 (ც)	7	— 120 X 10	GOST 19903-74	200	1	0.20	1.88	0.20	1.88
ფასრუკ.	ფასრუკ.	1 (ც)	8	— 76 X 10	GOST 19903-74	200	1	0.20	1.19	0.20	1.19
ფასრუკ.	ფასრუკ.	1 (ც)	9	— 100 X 10	GOST 19903-74	130	1	0.13	1.02	0.13	1.02
ფასრუკ.	ფასრუკ.	1 (ც)	10	— 170 X 10	GOST 19903-74	340	2	0.68	9.07	0.68	9.07
ფასრუკ.	ფასრუკ.	1 (ც)	11	— 100 X 10	GOST 19903-74	130	2	0.26	2.04	0.26	2.04
ფასრუკ.	ფასრუკ.	1 (ც)	12	— 75 X 10	GOST 19903-74	300	5	1.50	8.83	1.50	8.83
ფასრუკ.	ფასრუკ.	1 (ც)	13	— 110 X 10	GOST 19903-74	300	5	1.50	12.95	1.50	12.95
1-ე სართული 19 (ც)			1	□ 160 X 80 X 4	GOST 30245-2003	136	1	0.14	1.98	2.58	37.65
			2	— 88 X 10	GOST 19903-74	440	2	0.88	6.08	16.72	115.50
			3	— 380 X 4	GOST 19903-74	1000	1	1.00	11.93	19.00	226.71

E: TORNIKEMORALISHVILI@GMAIL.COM

M: +995 511 222 442

ფაილი/File: STAIR STEEL_JUKA

პროექტის/Project No 09P23

თარიღი/Date: Mar 14, 2023

სტატუსი/Status: C.D.

ნახაზის/Drawing No 3 - 509

მასშტაბი Scale

ნახატის/Drawing

ფოლადის კიბის ტიპური ელემენტების ნახაზები

ქ. თბილისი, ბოტანიკური ბაღის N8 ტერიტორიაზე სპორტული ობიექტის მშენებლობა

ს/პ 01.15.06.001.010

პროექტირების ეტაპი: ნახატები

ფოლადის კიბის ტიპური ელემენტების ნახაზები

მომზადებულია	გამოკ.	ხელმოწერა
ტექნიკური ზედამხედველი	მ. ბოლქვაძე	

შენიშვნა : 1. ნახაზზე ზომები მოცემულია მილიმეტრებში და ხვრელების ცენტრებს შორის მანძილებში, თუ სხვა რამ არ არის მითითებული. 2. შესრულებულია ნაწილობრივ ნახატის მიხედვით ±0.00=715.80 აბსოლუტურ ნიშნულზე. 3. ელემენტების ყველა ხვრელი ბურღულია ნახატზე მითითებული ზომების მიხედვით.

შენიშვნა :

ქ. თბილისი, ბოტანიკური ბაღის N8

ს/პ 01.15.06.001.010

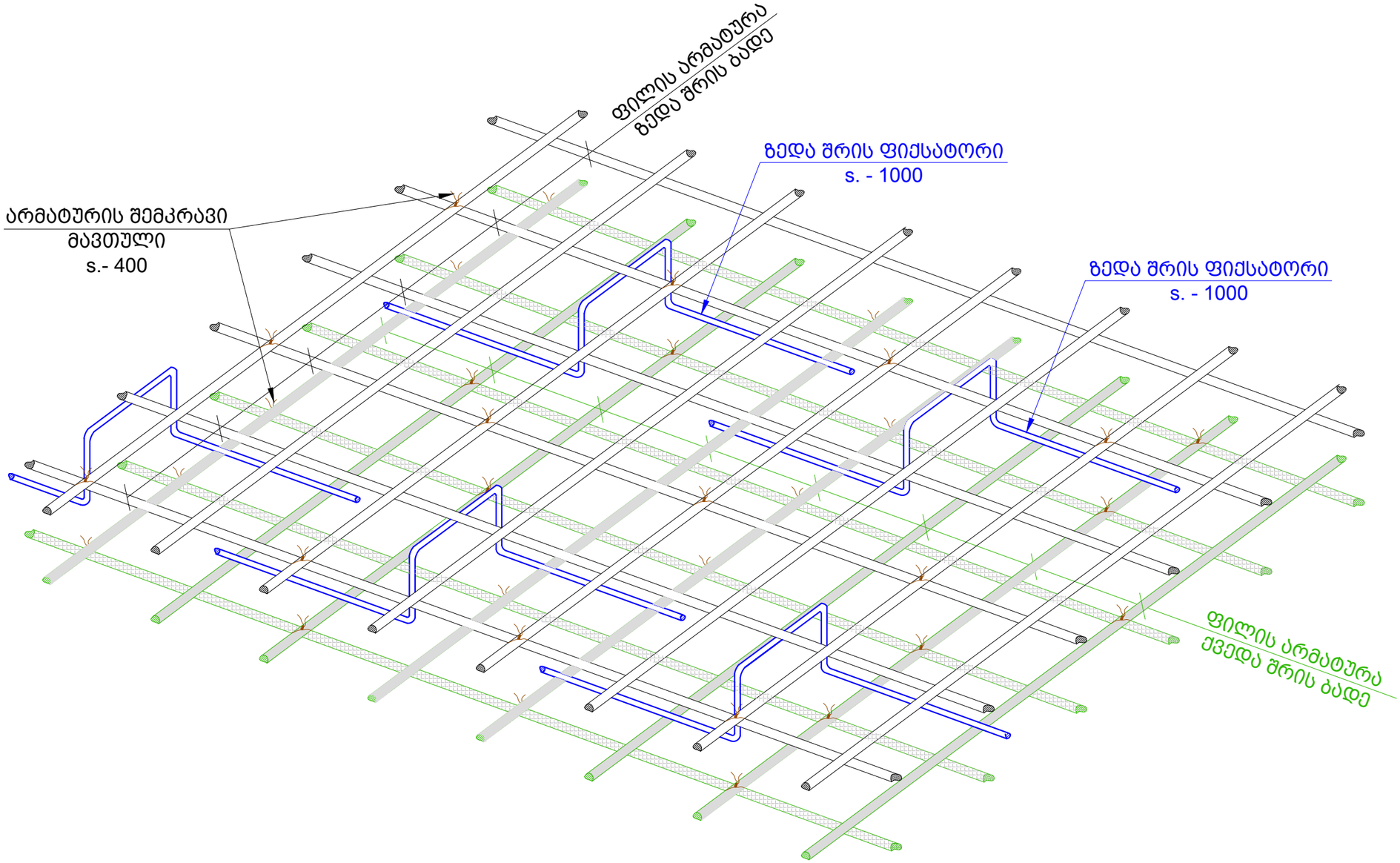

საერთო შენიშვნები :

1. ნახაზში შეტანილი ყველა ცვლილება უნდა შეთანხმდეს პროექტის ავტორთან
2. შენობის საპროექტო ნული ±0.00=715.80 აბსოლუტურ ნიშნულს
3. პროექტში ყველა ზომა მოცემულია მილიმეტრებში, ნუშნულები-მეტრებში.

შენიშვნები :

თარიღი Mar 14, 2023 წ.

კორექტირება

№	კორექტირება	თარიღი
1		
2		
3		
4		
5		
6		

მისამართი:

ქ. თბილისი, ბომბორას ქუჩა N8
ს/კ 01.15.06.001.010

პროექტის სახელწოდება:

ფუნიკულიორის კაფე

თანამდებობა	გვარი	ხელმოწერა
კონსტრუქტორი	თ. მორალიშვილი	

E: TORNIKEMORALISHVILI@GMAIL.COM
M: +995 511 222 442

ფაილი/File: TIXREBI

პროექტი/Project No 09P23
თარიღი/Date: Mar 14, 2023
სტადია/Status: C.D.
ფურცელი/Drawing No კ - 800

ფორმატი Paper Size A3
მასშტაბი Scale

ნახაზი/Drawing

ფილაში ფიქსატორების მოწყობის ნახაზი

ტიხრების დამაგრება
მ 1:50

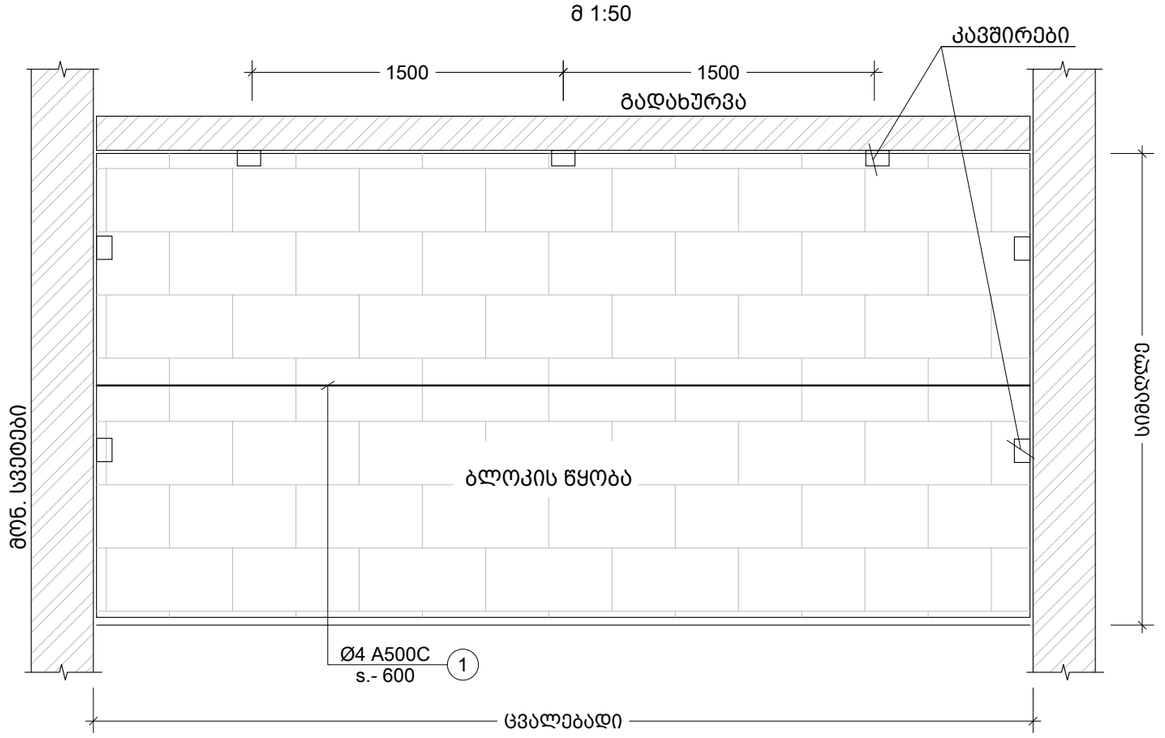

100 მმ -იანი ტიხრის გადახურვის ფილასთან და რიგელთან შეპირაპირების კვანძი
მ.1:10

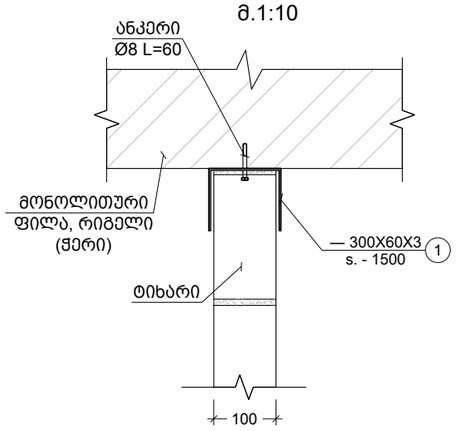

200 მმ -იანი ტიხრის გადახურვის ფილასთან და რიგელთან შეპირაპირების კვანძი
მ.1:10

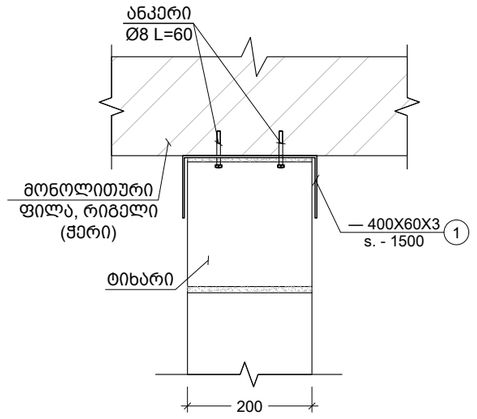

შენიშვნა:
ტიხრების დაარმირება და დამაგრება გადახურვებთან
ხდება 2.0 მეტრზე მეტი სიგრძის შემთხვევაში.

საერთო შენიშვნები :

1. ნახაზში შეტანილი ყველა ცვლილება უნდა შეთანხმდეს პროექტის ავტორთან
2. შენობის საპროექტო ნული ±0.00=715.80 აბსოლუტურ ნიშნულს
3. პროექტში ყველა ზომა მოცემულია მილიმეტრებში, ნუშნულები-მეტრებში.

შენიშვნები :

თარიღი Mar 14, 2023 წ.

კორექტირება

№	კორექტირება	თარიღი
1		
2		
3		
4		
5		
6		

მისამართი:

ქ. თბილისი, ბომბორას ქუჩა N8

ს/კ 01.15.06.001.010

პროექტის სახელწოდება:

ფუნიკულიორის კაფე

თანამდებობა	გვარი	ხელმოწერა
კონსტრუქტორი	თ. მორალიშვილი	

E: TORNIKEMORALISHVILI@GMAIL.COM

M: +995 511 222 442

ფაილი/File: TIXREBI

პროექტი/Project No 09P23

ფორმატი Paper Size A3

თარიღი/Date: Mar 14, 2023

სტადია/Status: C.D.

მასშტაბი Scale

ფურცელი/Drawing No კ - 801

ნახაზი/Drawing

კედლების ანტისეისმური არმირების სქემა

მონ. რ.ბ.-ის სვეტების და გარე შემომგზღუდავი კედლების მიერთების სქემა
მ.1:25

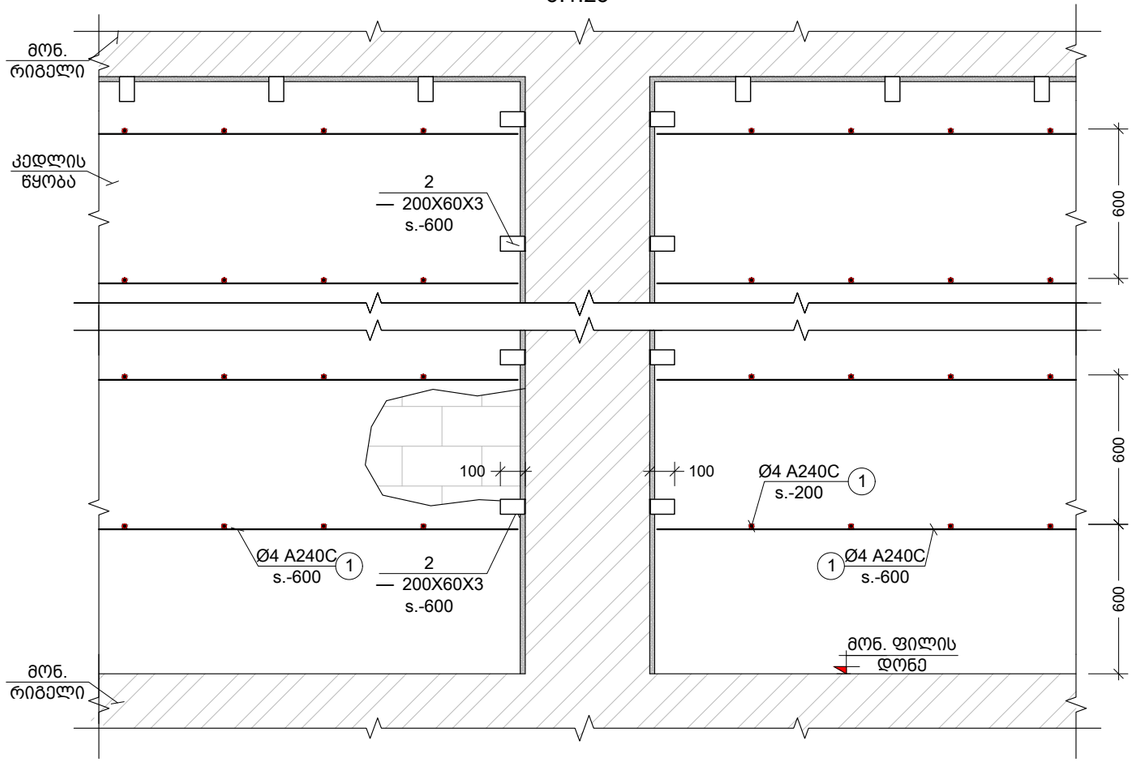

კუთხის სვეტებთან კედლების მიერთების კვანძი
მ.1:25

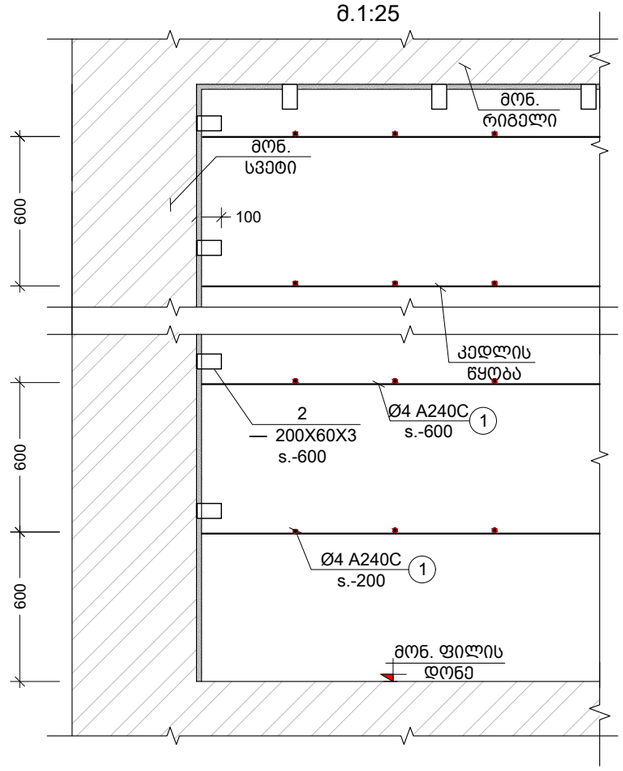

კვეთი a
მ.1:25

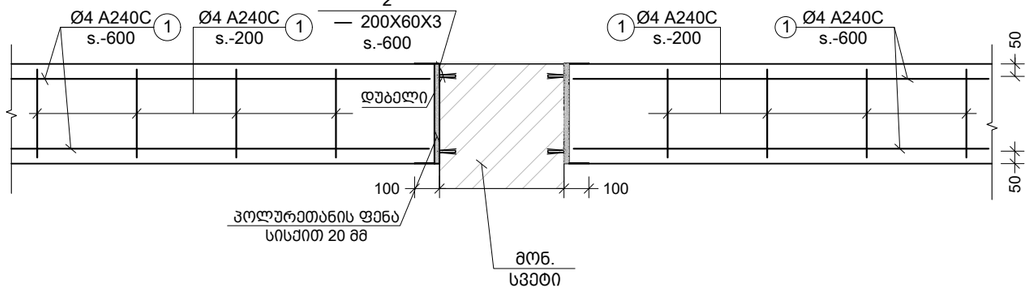

კვეთი b
მ.1:25

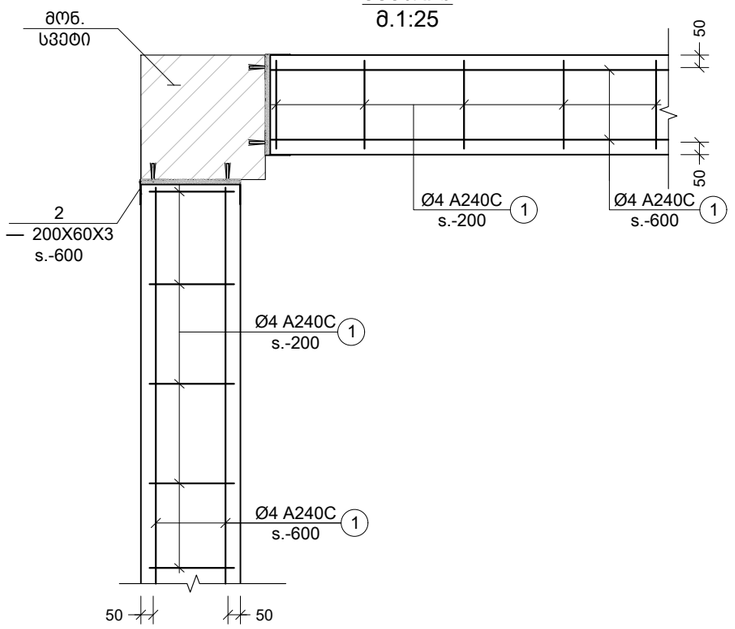

კვეთი c
მ.1:10

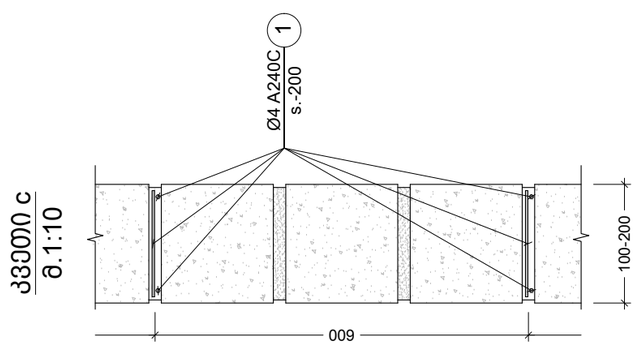

საერთო შენიშვნები :

1. ნახაზში შეტანილი ყველა ცვლილება უნდა შეთანხმდეს პროექტის ავტორთან
2. შენობის საპროექტო ნული ±0.00=715.80 აბსოლუტურ ნიშნულს
3. პროექტში ყველა ზომა მოცემულია მილიმეტრებში, ნუშნულები-მეტრებში.

შენიშვნები :

თარიღი Mar 14, 2023 წ.

კორექტირება

№	კორექტირება	თარიღი
1		
2		
3		
4		
5		
6		

მისამართი:

ქ. თბილისი, ბომბორას ქუჩა N8

ს/კ 01.15.06.001.010

პროექტის სახელწოდება:

ფუნიკულიორის კაფე

თანამდებობა	გვარი	ხელმოწერა
კონსტრუქტორი	თ. მორალიშვილი	

E: TORNIKEMORALISHVILI@GMAIL.COM

M: +995 511 222 442

ფაილი/File: TIXREBI

პროექტი/Project No 09P23	ფორმატი Paper Size
თარიღი/Date: Mar 14, 2023	A3
სტადია/Status: C.D.	მასშტაბი Scale
ფურცელი/Drawing No კ - 802	

ნახაზი/Drawing

კედლების ანტისეისმური არმირების სქემა II

ზღუდარის სამონტაჟო ფრაგმენტი
მ 1:20

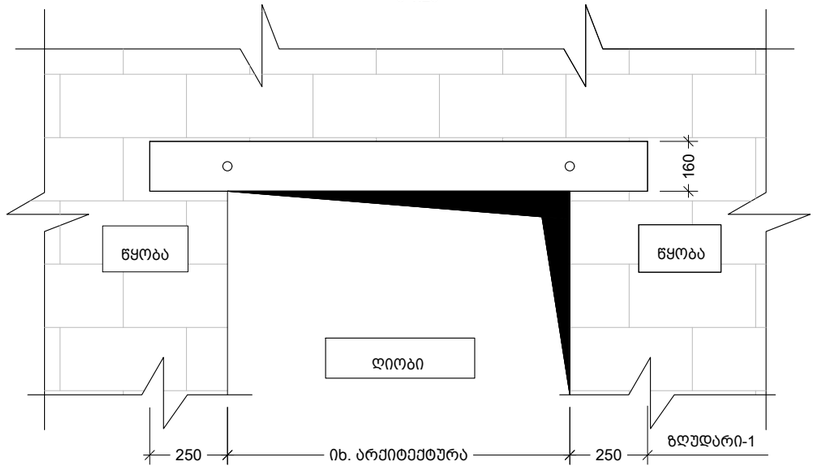

ზღუდარა - 1
მ. 1:10

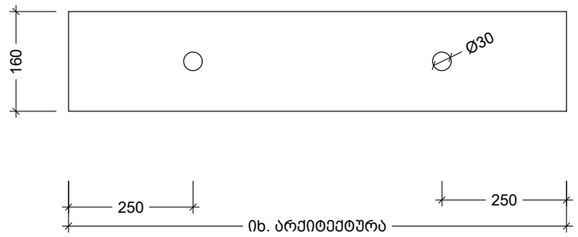

კვეთი c
მ. 1:10

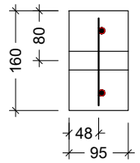

კარკასი -1
მ. 1:10

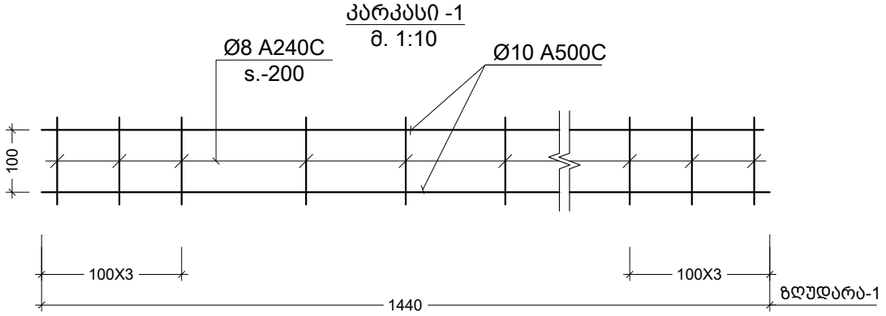

კვეთი d
მ. 1:10

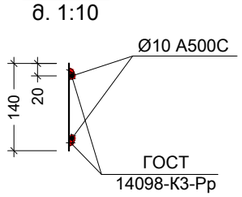

კვეთი a
მ. 1:10

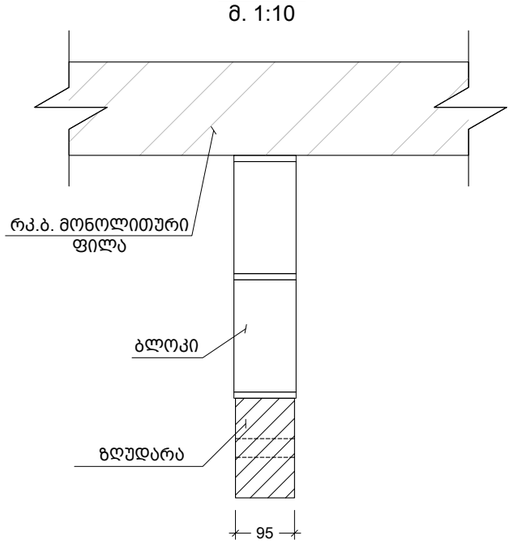

კვეთი b
მ. 1:10

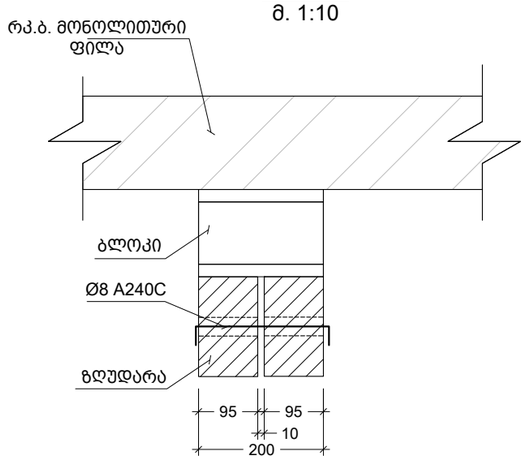

საერთო შენიშვნები :

1. ნახაზში შეტანილი ყველა ცვლილება უნდა შეთანხმდეს პროექტის ავტორთან
2. შენობის საპროექტო ნული ±0.00=715.80 აბსოლუტურ ნიშნულს
3. პროექტში ყველა ზომა მოცემულია მილიმეტრებში, ნუშნულები-მეტრებში.

შენიშვნები :

თარიღი Mar 14, 2023 წ.

კორექტირება

№	კორექტირება	თარიღი
1		
2		
3		
4		
5		
6		

მისამართი:

ქ. თბილისი, ბომბორას ქუჩა N8
ს/კ 01.15.06.001.010

პროექტის სახელწოდება:

ფუნიკულიორის კაფე

თანამდებობა	გვარი	ხელმოწერა
კონსტრუქტორი	თ. მორალიშვილი	

E: TORNIKEMORALISHVILI@GMAIL.COM
M: +995 511 222 442

ფაილი/File: TIXREBI

პროექტი/Project No 09P23
თარიღი/Date: Mar 14, 2023
სტადია/Status: C.D.
ფურცელი/Drawing No კ - 803

ფორმატი Paper Size A3
მასშტაბი Scale

ნახაზი/Drawing

ზღუდარის სამონტაჟო ფრაგმენტი

სსიპ „აკრედიტაციის ერთიანი ეროვნული ორგანო – აკრედიტაციის ცენტრი“

აკრედიტაციის მოწმობა

EA BLA-ის ხელმომწერი

GAC-IB-0350

ადასტურებს, რომ

შპს „მშენ-ექსპერტი +“-ს

A-ტიპის ინსპექტირების ორგანო

იურიდიული მისამართი: ქ. თბილისი, გუდარეხის შესახვევი №23;
ფაქტიური მისამართი: ქ. თბილისი, გიორგი მიროტაძის ქ. №6;

შეფასდა და აკმაყოფილებს საქართველოს სტანდარტის

სსტ ისო/იეკ 17020:2012/2013-ის მოთხოვნებს

აკრედიტაციის სფერო მოცემულია აკრედიტაციის მოწმობის დანართში, რომელიც წარმოადგენს მის განუყოფელ ნაწილს.

აკრედიტაციის ცენტრის
გენერალური დირექტორი

რეგისტრაციის თარიღი
09 თებერვალი 2021 წ.

ძალაშია
09 თებერვალი 2025 წ.

0186 თბილისი, ალ. ყაზბეგის გამზ. №42ა

დამკვეთი: სსიპ „აკრედიტაციის ერთიანი ეროვნული ორგანო - აკრედიტაციის ცენტრი“
დამამზადებელი: შპს „სოლეი“. სფს-ს რეგისტრაციის № 06-3938

KA990154623612421

საქართველოს
ეკონომიკისა და მდგრადი
განვითარების სამინისტრო

სსიპ აკრედიტაციის ერთიანი ეროვნული ორგანო
-აკრედიტაციის ცენტრი

MINISTRY OF ECONOMY
AND SUSTAINABLE
DEVELOPMENT OF GEORGIA

LEPL NATIONAL BODY OF ACCREDITATION
ACCREDITATION CENTER

0186, თბილისი, ალ. ყაზბეგის გამზ. 42ა

42ª Al. Kazbegi Ave, 0186, Tbilisi, Georgia

Tel: + 995 2 19 22 33
Fax: + 995 2 39 93 48;
E-mail: gac@gac.gov.ge

№ GAC-03/106

10 / თებერვალი / **2021** წ.

შპს „მშენ-ექსპერტი +“-ს A - ტიპის ინსპექტირების ორგანოს

გიგზავნით, სსიპ „აკრედიტაციის ერთიანი ეროვნული ორგანო - აკრედიტაციის ცენტრი“-ს გენერალური დირექტორის 2021 წლის 09 თებერვლის № 06/27 განკარგულებას, არედიტაციის მოწმობას და თანდართულ აკრედიტაციის სფეროს.

დანართი: აკრედიტაციის მოწობა, სფერო და განკარგულება.

გენერალური დირექტორი

ხელმოწერილია/
შტამპდასმულია
ელექტრონულად

ნათია მიქელაძე

სსიპ „აკრედიტაციის ერთიანი ეროვნული ორგანო - აკრედიტაციის ცენტრი“

განკარგულება

KA990108174596221

№ **06/27** 09 / თებერვალი / 2021 წ.

შპს „მშენ-ექსპერტი +“-ს **A** - ტიპის ინსპექტირების ორგანოს აკრედიტაციის მინიჭების თაობაზე

საქართველოს კანონის „პროდუქტის უსაფრთხოებისა და თავისუფალი მიმოქცევის კოდექსის“ 99-ე მუხლის მე-3 ნაწილის შესაბამისად და სსიპ აკრედიტაციის ერთიანი ეროვნული ორგანო - აკრედიტაციის ცენტრის გენერალური დირექტორის 2020 წლის 10 აპრილის N01-1 ბრძანებით დამტკიცებული „აკრედიტაციის წესების და პროცედურების" საკ 1.1:2020 - „აკრედიტაციის საერთო წესები და პროცედურები“-ს მე-10 მუხლის მე-5 და მე-6 პუნქტების, საკ 1.7:2020 "წესები და პროცედურები ინსპექტირების ორგანოების სსტ ისო/იეკ 17020:2012/2013 შესაბამისობაზე აკრედიტაციისათვის“ და საკ 1.10:2020 – „აკრედიტაციის ცენტრის მიერ აკრედიტებული შშო-ების რეესტრის წარმოების წესი“-ის მე-3 მუხლის საფუძველზე,

1. შპს „მშენ-ექსპერტი+“-ს A-ტიპის ინსპექტირების ორგანო დადებითად შეფასდეს საქართველოს სტანდარტთან ისო/იეკ 17020:2012/2013 შესაბამისობაზე და მიენიჭოს აკრედიტაცია.

2. გაიცეს აკრედიტაციის მოწმობა თანდართულ აკრედიტაციის სფეროსთან ერთად.

3. შესაბამისი ინფორმაცია შეტანილ იქნას აკრედიტებული შშო-ების რეესტრში და გამოქვეყნდეს აკრედიტაციის ცენტრის ვებგვერდზე www.gac.gov.ge.

4. განკარგულება შეიძლება გასაჩივრდეს საქართველოს ეკონომიკისა და მდგრადი განვითარების სამინისტროში (მის. ქ. თბილისი, სანაპიროს ქ. N2) ან თბილისის საქალაქო სასამართლოში (მის. ქ. თბილისი, დავით აღმაშენებლის ხეივანი, მე-12 კმ, N6) მისი ოფიციალური წესით გაცნობის დღიდან ერთი თვის ვადაში.

საფუძველი:

1. აკრედიტაციის კომიტეტის 2021 წლის 05 თებერვლის გადაწყვეტილება.
2. აკრედიტაციის სამსახურის უფროსის ნესტან მგელაძის 2021 წლის 08 თებერვლის **№ 80-04/GAC** მოხსენებითი ბარათი.

გენერალური დირექტორი

ხელმოწერილია/
შტამპდასმულია
ელექტრონულად

ნათია მიქელაძე

აკრედიტაციის მოწმობის ნომერი **GAC-IB-0350**
განკარგულება № 06/27
თარიღი: 09.02.2021 წელი

„ვამტკიცებ“
აკრედიტაციის ცენტრის გენერალური დირექტორი
ნათია მიქელაძე



სფეროს აქტუალიზაცია
აკრედიტაციის მოწმობის ნომერი **GAC-IB-0350**
განკარგულება № 01/40
თარიღი: 08.06.2021 წელი

A - ტიპის ინსპექტირების ორგანოს აკრედიტაციის სფერო

შპს „მშენ-ექსპერტი +“

იურიდიული მისამართი: ქ. თბილისი, გუდარეხის შესახვევი №23;
ფაქტიური მისამართი: ქ. თბილისი, გიორგი მიროტაძის ქ. №6;

1	2	3	4
1	ობიექტის ხარჯთაღრიცხვის ინსპექტირება.	ინსპექტირების ამოცანიდან გამომდინარე: ობიექტის ხარჯთაღრიცხვის შესაბამისობის შეფასება დადგენილ მოთხოვნებთან, საშუალო საბაზრო ფასებთან და საჭიროების შემთხვევაში პროექტთან.	1. სამშენებლო ნორმები და წესები (СНиП - ნაწილი IV); 2. ერთიანი ნორმები და ფასდებები -(ЕНиР) 3. (ВНиР)-სამშენებლო სამუშაოების უწყებრივი ნორმები; 4. (ВЗЕР)-სარემონტო-სამშენებლო სამუშაოების ზონალური ერთეული ნორმების კრებული; 5. (ССН)-ისტორიული და კულტურის ძეგლების სარესტავრაციო აღდგენითი სამუშაოების ნორმები და წესები; 6. სამშენებლო რესურსების ფასები (სრფ), გამომცემელი –მშენებლობის შემფასებელთა კავშირი (მშკ); 7. ტექნიკური რეგლამენტი – სამშენებლო სამუშაოების სახელმწიფო შესყიდვისას ზედნადები ხარჯებისა და გეგმიური მოგების განსაზღვრის შესახებ (საქართველოს მთავრობის 2014 წლის 14 იანვრის დადგენილება N55); 8. MEP-TP-G01 - ინსპექტირების მეთოდები და პროცედურები.
2	ობიექტის ხარჯთაღრიცხვის ფასწარმოქმნის ადექვატურობის ინსპექტირება.	ობიექტის ხარჯთაღრიცხვის შესაბამისობის შეფასება: • დადგენილ მოთხოვნებთან, საშუალო საბაზრო ფასებთან და საჭიროების შემთხვევაში პროექტთან; • კონკრეტული მომწოდებლის რესურსებთან და შესაძლებლობებთან.	1. სამშენებლო ნორმები და წესები (СНиП - ნაწილი IV - 82); 2. ერთიანი ნორმები და ფასები - (ЕНиР) 3. (ВНиР)-სამშენებლო სამუშაოების უწყებრივი ნორმები; 4. (ВЗЕР)-სარემონტო-სამშენებლო სამუშაოების ზონალური ერთეული ნორმების კრებული; 5. (ССН)-ისტორიული და კულტურის ძეგლების სარესტავრაციო აღდგენითი სამუშაოების ნორმები და წესები;

			6. სამშენებლო რესურსების ფასები (სრფ), გამომცემელი - მშენებლობის შემფასებელთა კავშირი (მშკ); 7. ტექნიკური რეგლამენტი -„სამშენებლო სამუშაოების ხარჯთაღრიცხვის ფასწარმოქმნის ადეკვატურობის დადგენის მეთოდიკა“ (საქართველოს მთავრობის 2017 წლის 26 სექტემბერი, დადგენილება №439) 8. ტექნიკური რეგლამენტი - სამშენებლო სამუშაოების სახელმწიფო შესყიდვისას ზედნადები ხარჯებისა და გეგმიური მოგების განსაზღვრის შესახებ (საქართველოს მთავრობის 2014 წლის 14 იანვრის დადგენილება N55); 9. MEP-TP-G02 - ინსპექტირების მეთოდები და პროცედურები.
3	ობიექტზე შესრულებული სამუშაოების ინსპექტირება (მათ შორის ფორმა N2-ის მიხედვით)	ინსპექტირების ამოცანიდან გამომდინარე: შესრულებული სამუშაოების შესაბამისობის შეფასება, საპროექტო-სახარჯთაღრიცხვო დოკუმენტაციასთან ან/და დადგენილ მოთხოვნებთან, შესყიდვების დოკუმენტებთან, მშენებლობის დროისათვის არსებულ საშუალო საბაზრო ფასებთან, ფარულ სამუშაოთა აქტებთან, ობიექტის ვიზუალური დათვალიერებისა (ფოტოფიქსირების ჩათვლით), აზომვების შედეგებთან და შესაბამისობის შეფასების დოკუმენტებთან;	1. სამშენებლო ნორმები და წესები (СНиП - ნაწილი IV); 2. ერთიანი ნორმები და ფასდებები -(ЕНиР) 3. (ВНиР)-სამშენებლო სამუშაოების უწყებრივი ნორმები; 4. (ВЗЕР)-სარემონტო-სამშენებლო სამუშაოების ზონალური ერთეული ნორმების კრებული; 5. (ССН)-ისტორიული და კულტურის ძეგლების სარესტავრაციო აღდგენითი სამუშაოების ნორმები და წესები; 6. სამშენებლო რესურსების ფასები (სრფ), გამომცემელი –მშენებლობის შემფასებელთა კავშირი (მშკ); 7. ტექნიკური რეგლამენტი – სამშენებლო სამუშაოების სახელმწიფო შესყიდვისას ზედნადები ხარჯებისა და გეგმიური მოგების განსაზღვრის შესახებ (საქართველოს მთავრობის 2014 წლის 14 იანვრის დადგენილება N55); 8. MEP-TP-G03 - ინსპექტირების მეთოდები და პროცედურები

4	ობიექტის ან მისი ნაწილის ტექნიკური მდგომარეობის (სამრეწველო და სამოქალაქო შენობა-ნაგებობების, ხიდების, გვირაბების, ჰიდროტექნიკური ნაგებობების, საავტომობილო გზების, აეროდრომების) შესრულებული სამშენებლო, სარემონტო, სამონტაჟო, სადემონტაჟო, სარეკონსტრუქციო, სარესტავრაციო სამუშაოების ინსპექტირება	ინსპექტირების ამოცანიდან გამომდინარე: არსებული ობიექტის მდგომარეობის შესაბამისობის შეფასება საპროექტო დოკუმენტაციასთან ან/და დადგენილ მოთხოვნებთან, ფარულ სამუშაოთა აქტებთან, ობიექტის ვიზუალური დათვალიერების (ფოტოფიქსირების ჩათვლით), აზომვებისა და გაზომვების შედეგებთან და შესაბამისობის შეფასების დოკუმენტებთან, მათ შორის ლაბორატორიული, ურღვევი კონტროლის მეთოდებით, გეოლოგიური და გეოფიზიკური კვლევების შედეგებთან.	1. სამშენებლო ნორმები და წესები -(СНиП-ნაწილი 1); 2. სამშენებლო ნორმები და წესები (СНиП - ნაწილი 2); 3. სამშენებლო ნორმები და წესები (СНиП - ნაწილი 3); 4. საქართველოს ტერიტორიაზე სამშენებლო სფეროს მარეგულირებელი ტექნიკური რეგლამენტები (საქართველოს მთავრობის 2014 წლის 15 იანვრის დადგენილება N71); 5. ტექნიკური რეგლამენტი „მისაწვდომობის ეროვნული სტანდარტების დამტკიცების თაობაზე“ (საქართველოს მთავრობის 2020 წლის 20 დეკემბერის დადგენილება N 732). 6. ტექნიკური რეგლამენტი (საქართველოს მთავრობის 2016 წლის 28 იანვარის დადგენილება N41; 7. საქართველოს ეროვნული სტანდარტი სსტ 72:2009 „გზები საავტომობილო და საერთო სარგებლობის, გეომეტრიული და სტრუქტურული მოთხოვნები“; 8. MEP-TP-G04.1 - ინსპექტირების მეთოდები და პროცედურები.
5	ობიექტის ან მისი ნაწილის საინჟინრო ქსელების: • ელექტროქსელების და სისტემების (1000 ვ-მდე და 1000 ვ-ს ზევით); • სუსტი დენების; • გათბობა-ვენტილაცია-გაგრილების ქსელების და სისტემების; • წყალმომარაგება, კანალიზაცია,	ინსპექტირების ამოცანიდან გამომდინარე: არსებული ობიექტის მდგომარეობის შესაბამისობის შეფასება საპროექტო დოკუმენტაციასთან ან/და დადგენილ მოთხოვნებთან, ობიექტის ვიზუალური დათვალიერების (ფოტოფიქსირების ჩათვლით), აზომვებისა და გაზომვების შედეგებთან და შესაბამისობის შეფასების დოკუმენტებთან, მათ შორის ლაბორატორიული, ურღვევი კონტროლის მეთოდებით, გეოლოგიური და გეოფიზიკური კვლევების შედეგებთან.	1. სამშენებლო ნორმები და წესები (СНиП - ნაწილი 2); 2. სამშენებლო ნორმები და წესები (СНиП - ნაწილი 3;) 3. საქართველოს ტერიტორიაზე სამშენებლო სფეროს მარეგულირებელი ტექნიკური რეგლამენტები (საქართველოს მთავრობის 2014 წლის 15 იანვრის დადგენილება N71); 4. ელექტროდანადგართა მოწყობის წესები (ПУЭ) 5. ტექნიკური რეგლამენტი: „ელექტრო-სადგურებისა და ქსელების ტექნიკური ექსპლუატაციის წესების შესახებ) (საქართველოს მთავრობის დადგენილება №434, 2013 წლის 31 დეკემბერი); 6. ტექნიკური რეგლამენტი: „ ელექტრო დანადგარების

	წყალარინების სისტემების; • გაზის ქსელებისა და სისტემების: - საშუალო და დაბალი წნევის, მიწის ზედა და მიწის ქვედა გაზსადენები წნევა - 0 კგ/სმ²-დან - 0,005 კგ/სმ²-ჩათვლით. - საშუალო წნევის, მიწის ზედა და მიწის ქვედა გაზსადენები, წნევით: 0,005 კგ/სმ²-დან - 3 კგ/სმ²-ჩათვლით. - მეორე კატეგორიის მაღალი წნევის მიწის ზედა და მიწის ქვედა გაზსადენები, წნევით: 3 კგ/სმ²-დან - 6 კგ/სმ²-ჩათვლით. - პირველადი კატეგორიის მაღალი წნევის მიწის ზედა და მიწის ქვედა გაზსადენები, წნევით: 6 კგ/სმ²-დან - 12 კგ/სმ²-ჩათვლით)		ექსპლუატაციისას უსაფრთხოების წესების შესახებ“ (საქართველოს მთავრობის დადგენილება №340, 2013 წლის 17 დეკემბერი); 7. ტექნიკური რეგლამენტი „ელექტრული ქსელების ხაზობრივი ნაგებობების დაცვის წესისა და მათი დაცვის ზონების დადგენის შესახებ“ (საქართველოს მთავრობის 2013 წლის 24 დეკემბრის N 366 დადგენილება); 8. ტექნიკური რეგლამენტი: „გაზის სისტემების უსაფრთხოების ზოგადი მოთხოვნები“ (საქართველოს მთავრობის N101 დადგენილება 2014 წლის 22 იანვარი); 9. ტექნიკური რეგლამენტი (საქართველოს მთავრობის 2016 წლის 28 იანვარის დადგენილება N41; 10. საუწყებო სამშენებლო ნორმები (BCH); 11. ისო/იეკ 11801-2017 12. MEP-TP-G04.2 - ინსპექტირების მეთოდები და პროცედურები.

	შესრულებული სამშენებლო, სარემონტო, სამონტაჟო, სადემონტაჟო, სარეკონსტრუქციო, სარესტავრაციო სამუშაოების ინსპექტირება		
6	ობიექტის (სამრეწველო და სამოქალაქო შენობა-ნაგებობების, ხიდების, გვირაბების, ჰიდროტექნიკური ნაგებობების, საავტომობილო გზების, აეროდრომების, ელექტროქსელების და სისტემების (1000 ვ-მდე და 1000 ვ-ს ზევით), სუსტი დენების, გათბობა-ვენტილაცია-გაგრილების ქსელების და სისტემების, წყალმომარაგება, კანალიზაცია, წყალარინების ქსელების და სისტემების.....) სამშენებლო სამუშაოებზე ტექნიკური ზედამხედველობა – ინსპექტირება	ინსპექტირების ამოცანიდან გამომდინარე: ობიექტის სამშენებლო, სარემონტო, სამონტაჟო, სადემონტაჟო, სარეკონსტრუქციო, სარესტავრავიო სამუშაოების პროცესზე დასწრება/დაკვირვება და შესაბამისობის შეფასება საპროექტო-სახარჯთაღრიცხვო დოკუმენტაციასთან ან/და დადგენილ მოთხოვნებთან.	1. სამშენებლო ნორმები და წესები (СНиП - ნაწილი 3); 2. სამშენებლო ნორმები და წესები (СНиП - ნაწილი 4); 3. ელექტროდანადგართა მოწყობის წესები (ПУЭ); 4. საქართველოს ტერიტორიაზე სამშენებლო სფეროს მარეგულირებელი ტექნიკური რეგლამენტები (საქართველოს მთავრობის 2014 წლის 15 იანვრის დადგენილება N71); 5. საქართველოს ეროვნული სტანდარტი სსტ 72:2009 „ გზები საავტომობილო და საერთო სარგებლობის. გეომეტრიული და სტრუქტურული მოთხოვნები“; 6. საქართველოს მთავრობის 2014 წლის 15 იანვრის დადგენილებაში N 732. 2020 წლის 20 დეკემბერი. (ტექნიკური რეგლამენტი „მისაწვდომობის ეროვნული სტანდარტების დამტკიცების თაობაზე“) 7. ტექნიკური რეგლამენტი (საქართველოს მთავრობის 2016 წლის 28 იანვარის დადგენილება N41); 8. ტექნიკური რეგლამენტი: „ელექტრო-სადგურებისა და ქსელების ტექნიკური ექსპლუატაციის წესების შესახებ) (საქართველოს

			მთავრობის დადგენილება №434, 2013 წლის 31 დეკემბერი); 9. ტექნიკური რეგლამენტი: „ ელექტრო დანადგარების ექსპლუატაციისას უსაფრთხოების წესების შესახებ“ (საქართველოს მთავრობის დადგენილება №340, 2013 წლის 17 დეკემბერი); 10. ტექნიკური რეგლამენტი „ელექტრული ქსელების ხაზობრივი ნაგებობების დაცვის წესისა და მათი დაცვის ზონების დადგენის შესახებ“ (საქართველოს მთავრობის 2013 წლის 24 დეკემბრის # 366 დადგენილება); 11. MEP-TP-G05 - ინსპექტირების მეთოდები და პროცედურები.
7	პროექტის საინჟინრო-გეოლოგიური კვლევის/დასკვნის მოქმედ დოკუმენტებთან შესაბამისობის შეფასება/ინსპექტირება	ობიექტის საპროექტო დოკუმენტაციის, ობიექტის პროექტის ნაწილების შესაბამისობის დადგენა ტექნიკურ დავალებასთან ან/და დადგენილ მოთხოვნებთან.	1. სამშენებლო ნორმები და წესები - (СНиП-ნაწილი 1); 2. სამშენებლო ნორმები და წესები - (СНиП-ნაწილი 4); 3. საქართველოს ტერიტორიაზე სამშენებლო სფეროს მარეგულირებელი ტექნიკური რეგლამენტები (საქართველოს მთავრობის 2014 წლის 15 იანვრის დადგენილება N71); 4. MEP-TP-G06.5 - ინსპექტირების მეთოდები და პროცედურები.

8	პროექტის არქიტექტურული ნაწილის მოქმედ დოკუმენტებთან შესაბამისობის შეფასება/ინსპექტირება.	ობიექტის საპროექტო დოკუმენტაციის, ობიექტის პროექტის ნაწილების შესაბამისობის დადგენა ტექნიკურ დავალებასთან ან/და დადგენილ მოთხოვნებთან.	1. სამშენებლო ნორმები და წესები -(СНиП-ნაწილი 2); 2. ტექნიკური რეგლამენტი „მისაწვდომობის ეროვნული სტანდარტების დამტკიცების თაობაზე“ (საქართველოს მთავრობის 2020 წლის 20 დეკემბერის დადგენილება N 732). 3. ტექნიკური რეგლამენტი (საქართველოს მთავრობის 2016 წლის 28 იანვარის დადგენილება N41); 4. საქართველოს ტერიტორიაზე სამშენებლო სფეროს მარეგულირებელი ტექნიკური რეგლამენტები (საქართველოს მთავრობის 2014 წლის 15 იანვრის დადგენილებაში N71) 5. MEP-TP-G06.6 - ინსპექტირების მეთოდები და პროცედურები.
9	პროექტის კონსტრუქციული ნაწილის (სამრეწველო და სამოქალაქო შენობა-ნაგებობების, ხიდების, გვირაბების, ჰიდროტექნიკური ნაგებობების, საავტომობილო გზების, აეროდრომების, ...) მოქმედ დოკუმენტებთან შესაბამისობის შეფასება/ინსპექტირება	ობიექტის საპროექტო დოკუმენტაციის, ობიექტის პროექტის ნაწილების შესაბამისობის დადგენა ტექნიკურ დავალებასთან ან/და დადგენილ მოთხოვნებთან.	1. სამშენებლო ნორმები და წესები -(СНиП-ნაწილი 1); 2. სამშენებლო ნორმები და წესები -(СНиП-ნაწილი 2); 3. სამშენებლო ნორმები და წესები -(СНиП-ნაწილი 3); 4. საქართველოს ტერიტორიაზე სამშენებლო სფეროს მარეგულირებელი ტექნიკური რეგლამენტები (საქართველოს მთავრობის 2014 წლის 15 იანვრის დადგენილებაში N71); 5. საქართველოს ეროვნული სტანდარტი სსტ 72:2009 „ გზები საავტომობილო და საერთო სარგებლობის. გეომეტრიული და სტრუქტურული მოთხოვნები“; 6. MEP-TP-G06.1 - ინსპექტირების მეთოდები და პროცედურები.
10	პროექტის საინჟინრო ქსელების: ელ. მომარაგება 1000 ვ-მდე და 1000 ვ-ს ზევით, და მათი	ობიექტის საპროექტო დოკუმენტაციის, ობიექტის პროექტის ნაწილების შესაბამისობის დადგენა ტექნიკურ	1. სამშენებლო ნორმები და წესები -(СНиП-ნაწილი 2); 2. ტექნიკური რეგლამენტი: „ელექტრო-სადგურებისა და ქსელების ტექნიკური ექსპლუატაციის წესების

	ტექნოლოგიური ნაწილის მოქმედ დოკუმენტებთან შესაბამისობის შეფასება/ინსპექტირება	დავალებასთან ან/და დადგენილ მოთხოვნებთან.	შესახებ) (საქართველოს მთავრობის დადგენილება №434, 2013 წლის 31 დეკემბერი); 3. ტექნიკური რეგლამენტი: „ ელექტრო დანადგარების ექსპლუატაციისას უსაფრთხოების წესების შესახებ“ (საქართველოს მთავრობის დადგენილება №340, 2013 წლის 17 დეკემბერი); 4. ელექტროდანადგართა მოწყობის წესები (ПУЭ); 5. ტექნიკური რეგლამენტი „ელექტრული ქსელების ხაზობრივი ნაგებობების დაცვის წესისა და მათი დაცვის ზონების დადგენის შესახებ“ (საქართველოს მთავრობის 2013 წლის 24 დეკემბრის N366 დადგენილება); 6. MEP-TP-G06.2 - ინსპექტირების მეთოდები და პროცედურები.
11	პროექტის საინჟინრო ქსელების: სუსტი დენების და მათი ტექნოლოგიური ნაწილის მოქმედ დოკუმენტებთან შესაბამისობის შეფასება/ინსპექტირება		1. სამშენებლო ნორმები და წესები - (СНиП-ნაწილი 2); 2. საუწყებო სამშენებლო ნორმები (ВСН); 3. ტექნიკური რეგლამენტი (საქართველოს მთავრობის 2016 წლის 28 იანვარის დადგენილება N41); 4. ელექტროდანადგართა მოწყობის წესები (ПУЭ); 5. MEP-TP-G06.2 - ინსპექტირების მეთოდები და პროცედურები.
12	პროექტის საინჟინრო ქსელების: წყალმომარაგება, კანალიზაცია, წყალარინება და მათი ტექნოლოგიური ნაწილის მოქმედ დოკუმენტებთან	ობიექტის საპროექტო დოკუმენტაციის, ობიექტის პროექტის ნაწილების შესაბამისობის დადგენა ტექნიკურ დავალებასთან ან/და დადგენილ მოთხოვნებთან.	1. სამშენებლო ნორმები და წესები (СНиП - ნაწილი 2); 2. სამშენებლო ნორმები და წესები (СНиП - ნაწილი 3); 3. საქართველოს ტერიტორიაზე სამშენებლო სფეროს მარეგულირებელი ტექნიკური რეგლამენტები (საქართველოს მთავრობის 2014 წლის 15 იანვრის დადგენილებაში N71); 4. ტექნიკური რეგლამენტი (საქართველოს მთავრობის 2016 წლის 28 იანვარის დადგენილება

	შესაბამისობის შეფასება/ინსპექტირება		N41); 5. MEP-TP-G06.4 - ინსპექტირების მეთოდები და პროცედურები.
13	პროექტის საინჟინრო ქსელების: ვენტილაცია, კონდიცირება, გათბობა და მათი ტექნოლოგიური ნაწილის მოქმედ დოკუმენტებთან შესაბამისობის შეფასება/ინსპექტირება	ობიექტის საპროექტო დოკუმენტაციის, ობიექტის პროექტის ნაწილების შესაბამისობის დადგენა ტექნიკურ დავალებასთან ან/და დადგენილ მოთხოვნებთან.	1. სამშენებლო ნორმები და წესები (СНиП - ნაწილი 2); 2. ტექნიკური რეგლამენტი (საქართველოს მთავრობის 2016 წლის 28 იანვარის დადგენილება N41); 3. საქართველოს ტერიტორიაზე სამშენებლო სფეროს მარეგულირებელი ტექნიკური რეგლამენტები (საქართველოს მთავრობის 2014 წლის 15 იანვრის დადგენილებაში N71); 4. MEP-TP-G06.3 - ინსპექტირების მეთოდები და პროცედურები.
14	პროექტის საინჟინრო ქსელების: გაზმომარაგება და მათი ტექნოლოგიური ნაწილის მოქმედ დოკუმენტებთან შესაბამისობის შეფასება/ინსპექტირება	ობიექტის საპროექტო დოკუმენტაციის, ობიექტის პროექტის ნაწილების შესაბამისობის დადგენა ტექნიკურ დავალებასთან ან/და დადგენილ მოთხოვნებთან.	1. სამშენებლო ნორმები და წესები (СНиП - ნაწილი 1); 2. სამშენებლო ნორმები და წესები (СНиП - ნაწილი 2); 3. ტექნიკური რეგლამენტი: „გაზის სისტემების უსაფრთხოების ზოგადი მოთხოვნები“ (საქართველოს მთავრობის N101 დადგენილება 2014 წლის 22 იანვარი); 4. ტექნიკური რეგლამენტი „მაგისტრალური გაზსადენის უსაფრთხო ექსპლუატაციის შესახებ“. საქართველოს მთავრობის დადგენილება №257. 2014 წლის 26 მარტი. 5. MEP-TP-G06 - ინსპექტირების მეთოდები და პროცედურები.

15	პროექტის სახანძრო უსაფრთხოების ნაწილის მოქმედ დოკუმენტებთან შესაბამისობის შეფასება/ინსპექტირება	ობიექტის საპროექტო დოკუმენტაციის, ობიექტის პროექტის ნაწილების შესაბამისობის დადგენა ტექნიკურ დავალებასთან ან/და დადგენილ მოთხოვნებთან.	1. სამშენებლო ნორმები და წესები (СНиП - ნაწილი 2); 2. ტექნიკური რეგლამენტი - „სახანძრო უსაფრთხოების წესების და პირობების შესახებ“ - საქართველოს მთავრობის დადგენილება N370; 3. ელექტროდანადგართა მოწყობის წესები (ПУЭ); 4. ტექნიკური რეგლამენტი (საქართველოს მთავრობის 2016 წლის 28 იანვარის დადგენილება N41); 5. MEP-TP-G06.8 - ინსპექტირების მეთოდები და პროცედურები.
16	პროექტის შრომის უსაფრთხოების ნაწილის მოქმედ დოკუმენტებთან შესაბამისობის შეფასება/ინსპექტირება	ობიექტის საპროექტო დოკუმენტაციის, ობიექტის პროექტის ნაწილების შესაბამისობის დადგენა ტექნიკურ დავალებასთან ან/და დადგენილ მოთხოვნებთან.	1. სამშენებლო ნორმები და წესები -(СНиП-ნაწილი 3); 2. ტექნიკური რეგლამენტი: „მშენებლობის უსაფრთხოების შესახებ“ (საქართველოს მთავრობის 2014 წლის 27 მაისის დადგენილება, N 361); 3. ტექნიკური რეგლამენტი: “ სიმაღლეზე მუშაობის უსაფრთხოების მოთხოვნები“ (საქართველოს მთავრობის 2017 წლის 27 ოქტომბრის დადგენილება N 477) 4. ტექნიკური რეგლამენტი (საქართველოს მთავრობის 2016 წლის 28 იანვარის დადგენილება N41); 5. საქართველოს ტერიტორიაზე სამშენებლო სფეროს მარეგულირებელი ტექნიკური რეგლამენტები (საქართველოს მთავრობის 2014 წლის 15 იანვრის დადგენილებაში N71); 6. MEP-TP-G06.7 - ინსპექტირების მეთოდები და პროცედურები.