საპროექტო საცხოვრებელი სახლის პირველი სართულის გეგმა 3.40 ნიშნულზე
1:100 მ.

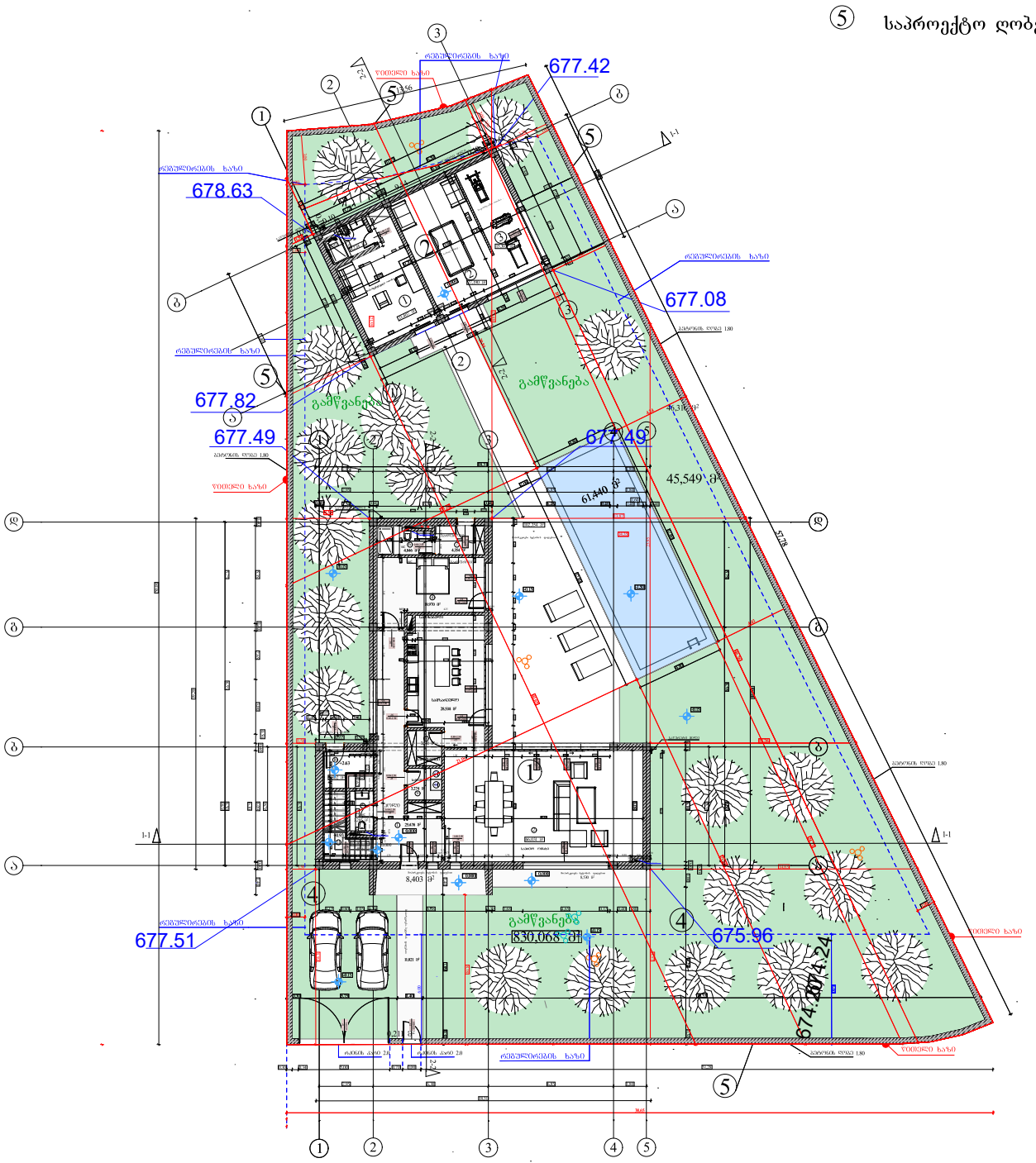

① საპროექტო საცხოვრებელი სახლი

② დამხმარე შენობა სპორტული დარბაზი

③ საპროექტო ბასეინი

④ საპროექტო გამწვანება

⑤ საპროექტო ღობე

არქიტექტურა

ობიექტი

ინდივიდუალური ერთბინიანი საცხოვრებელი სახლი

მისამართი

თბილისი
სოფელი ლისი
ს.კ. 72.16.20.250

პროექტის ავტორი

კახა მეტრეველი

არქიტექტორი

გიორგი დგებუაძე

კონსტრუქტორი

ნ. კირთაძე

ექსპლიკაცია

საცხოვრებელი სახლის
პირველი სართულის
ექსპლიკაცია
1. ჰოლი
2.საერთო ოთახი
3. სამზარეულო
4. საძინებელი
5. wc
6. wc
7. გარდერობის ოთახი
8. სათავსო ოთახი
9. სამრეცხაო ოთახი
10. ტექნიკური ოთახი
11. კიბის უჯრედი

დამხმარე შენობის
ექსპლიკაცია
1 მოსასვენებელი ოთახი
2. საბილიარდე .
3. საგასრჯიშო ოთახი .
4.wc

შენიშვნები

ნახაზი

პირველი სართულის გეგმა 0,00 ნიშნულზე

ფურცლის ზომა

A3 (297 mm x 420 mm,)

მასშტაბი

1:100

ფურცლის ნომერი

A020

თბილისი 2022 წ.

საპროექტო საცხოვრებელი სახლის მეორე სართულის გეგმა 3.30 ნიშნულზე
1:100 მ.

① საპროექტო საცხოვრებელი სახლი

② დამხმარე შენობა სპორტული დარბაზი

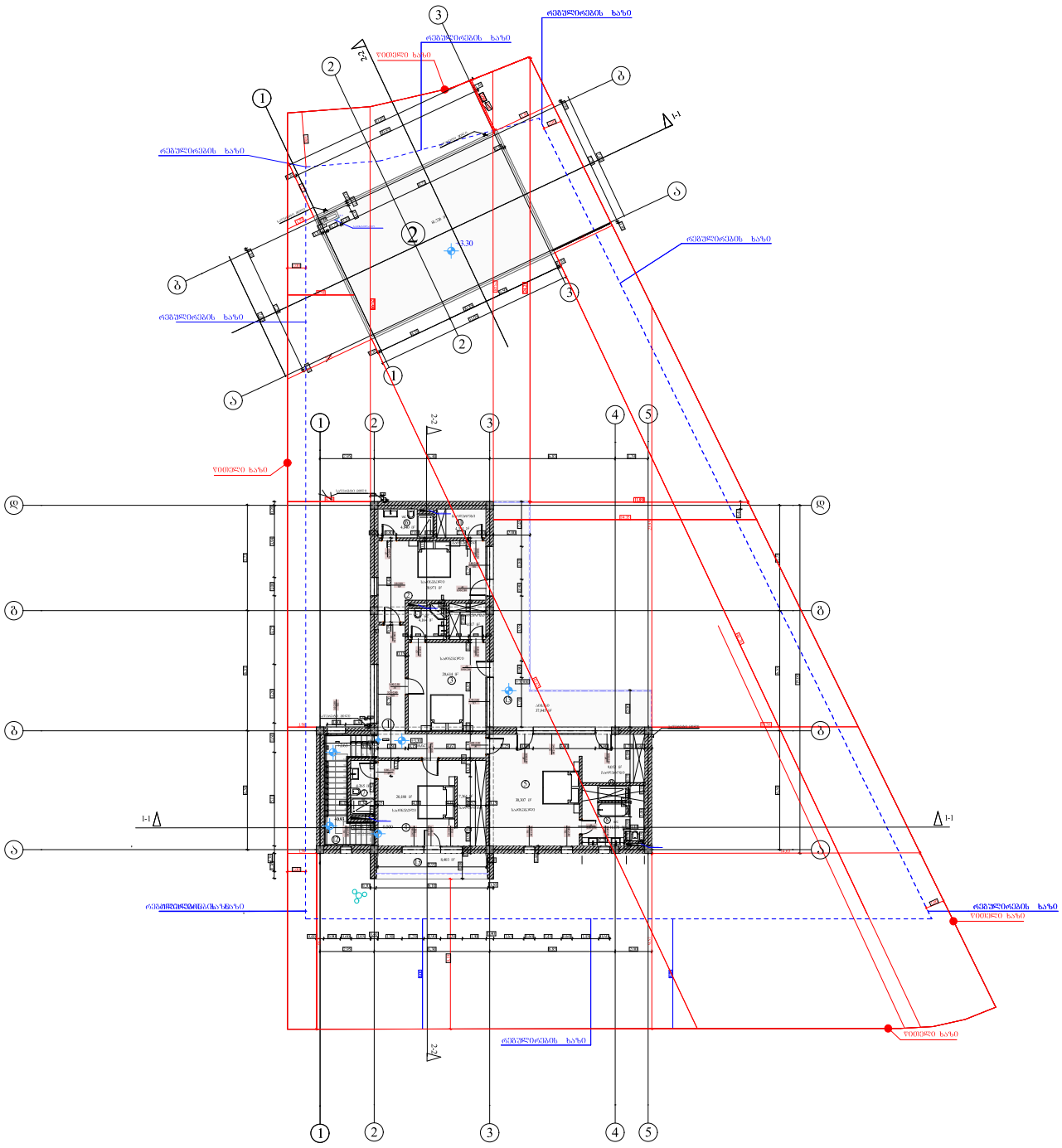

არქიტექტურა

ობიექტი

ინდივიდუალური ერთბინიანი საცხოვრებელი სახლი

მისამართი

თბილისი
სოფელი ლისი
ს.კ. 72.16.20.250

პროექტის ავტორი

კახა მეტრეველი

არქიტექტორი

გიორგი დგებუაძე

კონსტრუქტორი

ნ. კირთაძე

ექსპლიკაცია

მეორე სართულის
ექსპლიკაცია
1. ჰოლი
2. საძინებელი
3. საძინებელი
4. საძინებელი
5. საძინებელი
6. WC
7. WC
8. WC
9. გარდერობი
10. გარდერობი
11. გარდერობი
12. კიბის უჯრედი
13. აივანი

შენიშვნები

ნახაზი

მეორე სართულის გეგმა +3,30 ნიშნულზე

ფურცლის ზომა

A3 (297 mm x 420 mm,)

მასშტაბი

1:100

ფურცლის ნომერი

A020

თბილისი 2022 წ.

საპროექტო სახურავის გეგმა 6.60 ნიშნულზე
1:100 მ.

① საპროექტო საცხოვრებელი სახლი

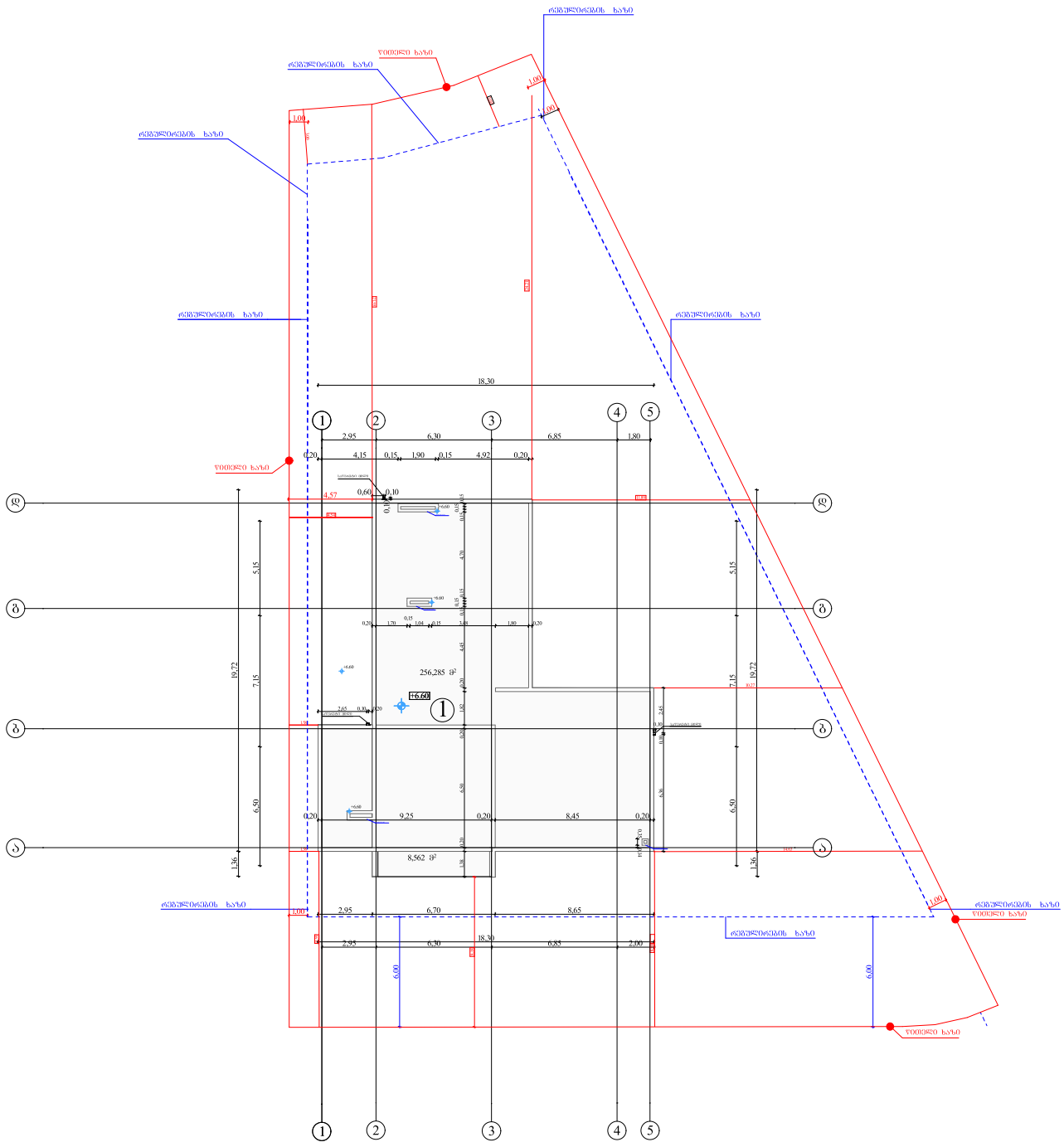

არქიტექტურა
ობიექტი
ინდივიდუალური ერთბინიანი საცხოვრებელი სახლი
მისამართი
თბილისი სოფელი ლისი ს.კ. 72.16.20.250
პროექტის ავტორი
კახა მეტრეველი
არქიტექტორი
გიორგი დგებუაძე
კონსტრუქტორი
ნ. კირთაძე
ექსპლიკაცია
მეორე სართულის ექსპლიკაცია 1. ჰოლი 2. საძინებელი 3. საძინებელი 4. საძინებელი 5. საძინებელი 6. WC 7. WC 8. WC 9. გარდერობი 10. გარდერობი 11. გარდერობი 12.კიბის უჯრედი 13. აივანი
შენიშვნები
ნახაზი
სახურავის სართულის გეგმა +6,60 ნიშნულზე
ფურცლის ზომა
A3 (297 mm x 420 mm,)
მასშტაბი
1:100
ფურცლის ნომერი
A020
თბილისი 2022 წ.

საპროექტო ინდივიდუალური ერთბინიალი საცხოვრებელი სახლის ღობის გეგმა 1:100მ

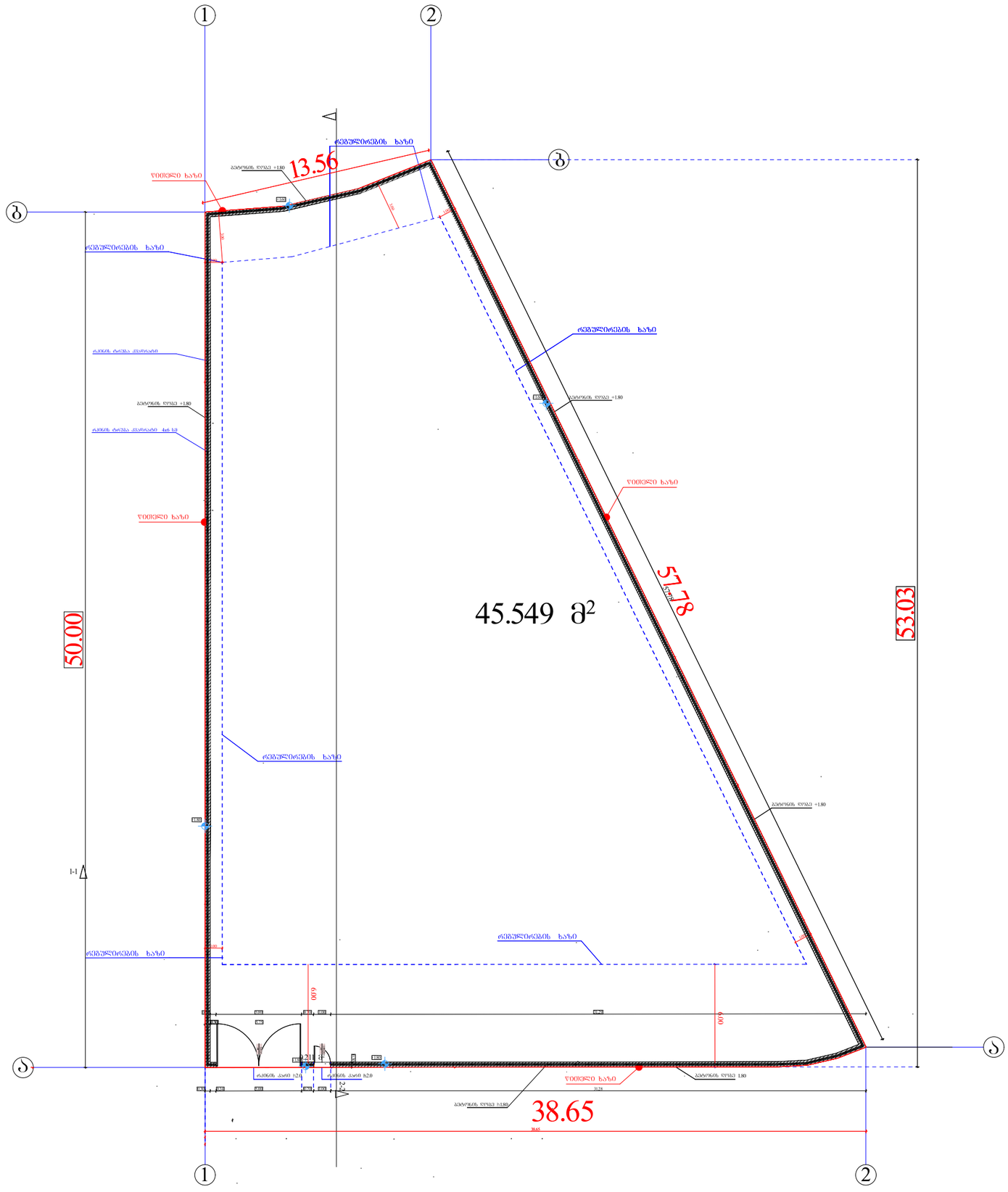
1
2
ა
ბ
გ
ა
ბ
ფილარი
ფილარი
ფილარი

საპროექტო ტექნიკურ ეკონომიკური მაჩვენებლები

საპროექტო შენობა ნაგებობის კ2 კოეფიციენტის ფართობი სულ: 517.798 მ²

პირველი სართულიოს
კ-2 კოეფიციენტის
საანგარიშო ფართობი 218,040 მ2

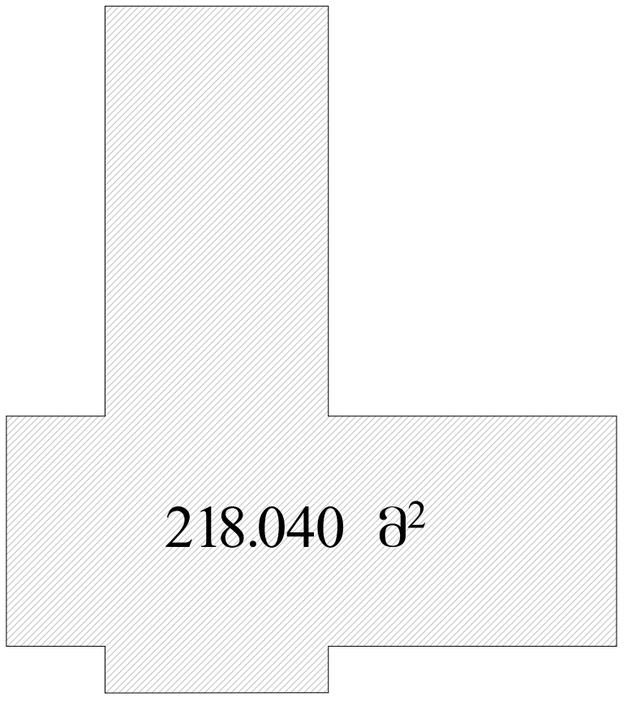

მეორე სართულიოს
კ-2 კოეფიციენტის
საანგარიშო ფართობი 209,765 მ2

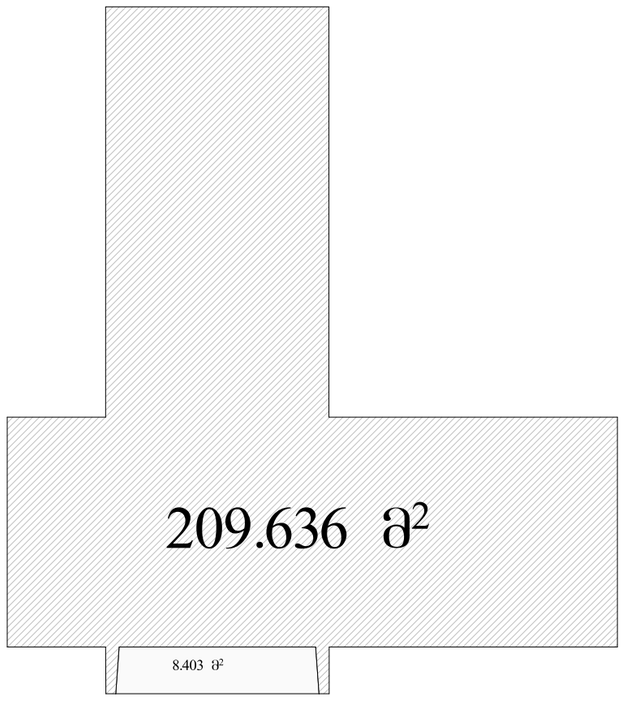

საცხოვრებელი სახლის დამხმარე შენობის კვადრატობა
კ-2 კოეფიციენტის
საანგარიშო ფართობი 209,765 მ2

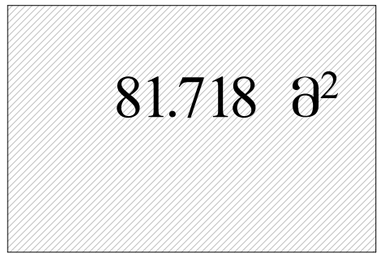

გამწვანების კ3 ის სანგარიშო კროკი 830.168/1362 =0.6

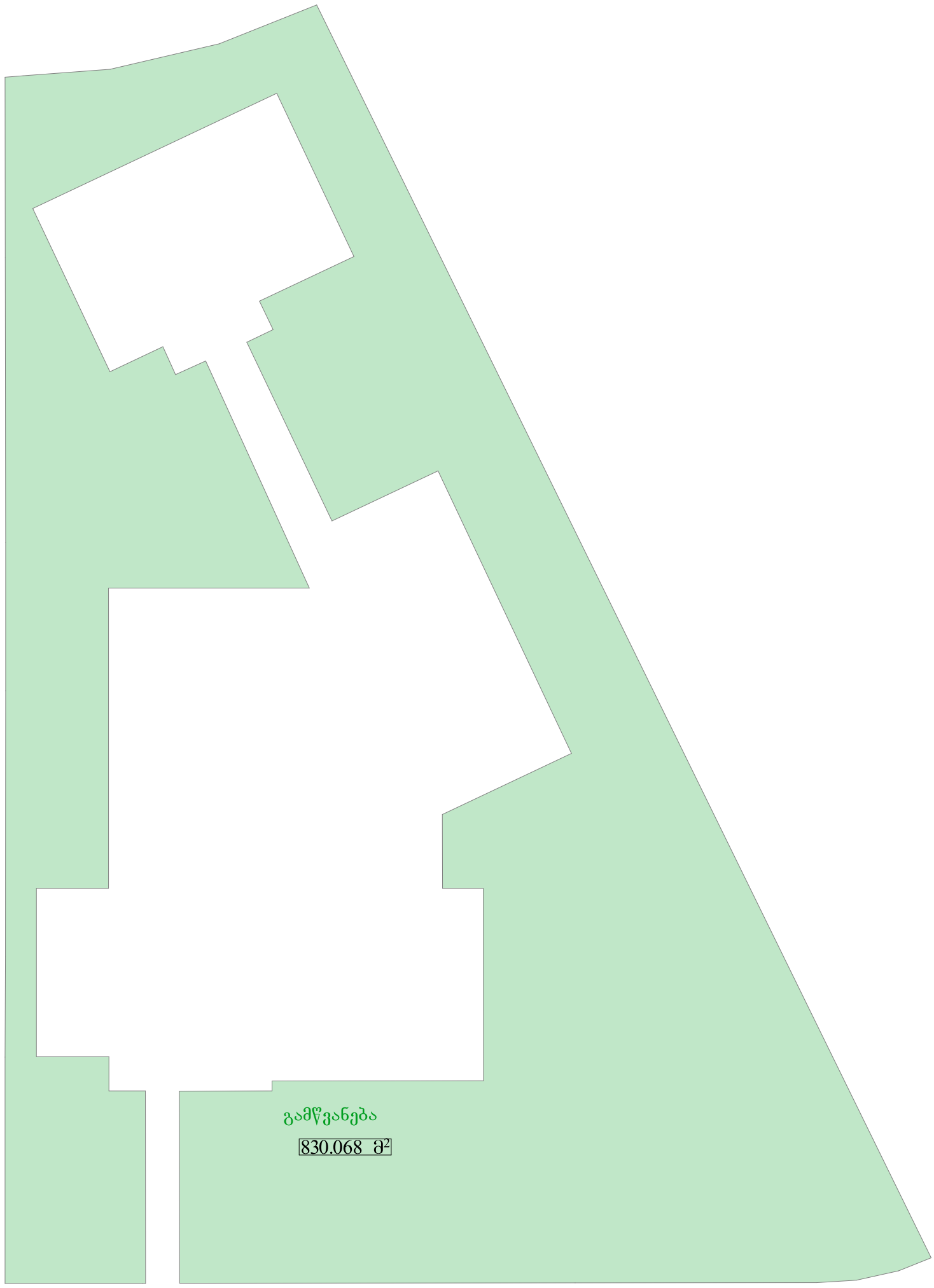

ՀՈՒՇԱՐՁԱՆԻՇՆԵՐ ՊՈՒՅԼԻՑ ՄԿՐ

ՀԱՄԱՐ ՏԵՂԱՇԱՐԺԻ ՊՈՒՅԼԻՑ	1 սկտ 0.90 x 2.10 մ	2 սկտ 1.00 x 2.10 մ	3 սկտ 1.00 x 2.10 մ	4 սկտ 0.90 x 2.10 մ	5 սկտ 0.80 x 2.10 մ	6 սկտ 0.80 x 2.10 մ	7 սկտ 0.90 x 2.10 մ	8 սկտ 1.00 x 2.10 մ	9 սկտ 1.00 x 2.10 մ	10 սկտ 1.00 x 2.10 մ	11 սկտ 1.00 x 2.10 մ	12 սկտ 1.00 x 2.10 մ	13 սկտ 1.00 x 2.10 մ	14 սկտ 1.00 x 2.10 մ	15 սկտ 1.00 x 2.10 մ	16 սկտ 1.00 x 2.10 մ	17 սկտ 1.00 x 2.10 մ	18 սկտ 1.00 x 2.10 մ	19 սկտ 1.00 x 2.10 մ	20 սկտ 1.00 x 2.10 մ	21 սկտ 1.00 x 2.10 մ
ՃԱՄԲԱՐ ՊՈՒՅԼ	9.00	1.00	1.00	0.90	0.80	0.80	0.90	1.00	1.00	1.00	1.00	1.00	1.00	1.00	1.00	1.00	1.00	1.00	1.00	1.00	1.00	1.00
ՃԱՄԲԱՐ ՅԱՐԴԱՎՈՐ	2.80	2.00	2.80	2.80	2.80	2.80	2.80	2.80	2.80	2.80	2.80	2.80	2.80	2.80	2.80	2.80	2.80	2.80	2.80	2.80	2.80	2.80
ՃԱՄԲԱՐ ՊԱՏՈՒՀԱՆ	9.00 2.50 2.50 2.80	1.40 1.00 2.80	1.00 1.00 2.80	0.90 2.80	0.80 2.80	0.80 2.80	0.90 2.80	1.00 2.80	1.00 2.80	1.00 2.80	1.00 2.80	1.00 2.80	1.00 2.80	1.00 2.80	1.00 2.80	1.00 2.80	1.00 2.80	1.00 2.80	1.00 2.80	1.00 2.80	1.00 2.80	1.00 2.80
ՃԱՄԲԱՐ ՊԱՏՈՒՀԱՆ	10.823 մ² 9.00 x 1.20	1.829 մ² 1.40 x 1.30	2.790 մ² 1.00 x 2.80	2.562 մ² 0.90 x 2.80	2.240 մ² 0.80 x 2.80	1.092 մ² 0.80 x 1.40	2.142 մ² 0.90 x 2.50	8.960 մ² 4.230 մ² 4.230 մ² 3.20 x 2.80	2.142 մ² 0.90 x 2.50	4.486 մ² 1.60 x 2.80	2.795 մ² 1.00 x 2.80	5.320 մ² 1.90 x 2.80
ՀՈՂԱՄԱՍ	1	2	3	4	5	6	7	8	9	10	11	12

საპროექტო საცხოვრებელი სახლის კიბის უჯრესიდ გეგმა

საპროექტო საცხოვრებელი სახლის კიბის უჯრესიდ გეგმა

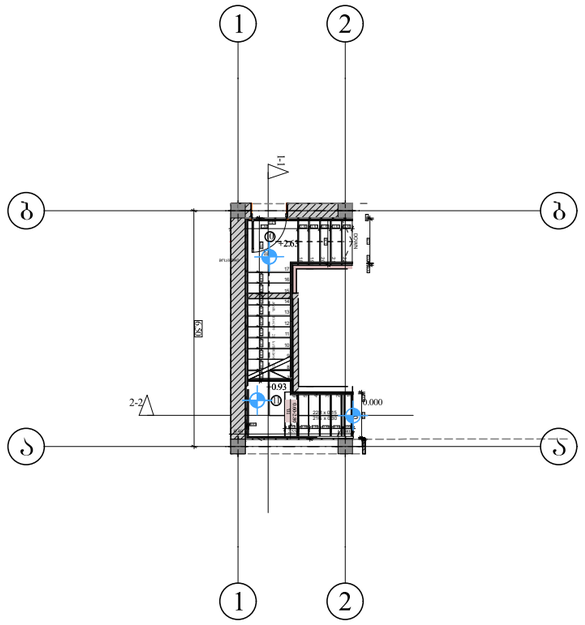

საპროექტო კიბის უჯრედის ჭრილობების 1-1 ა-ბ ღერძებში

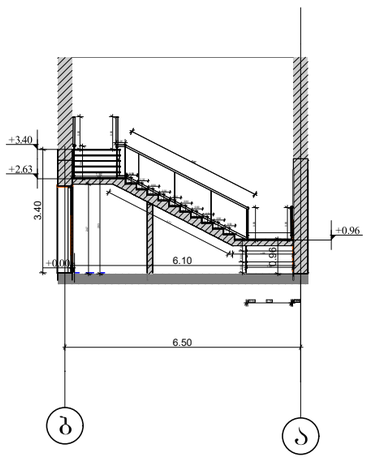

საპროექტო კიბის უჯრედის ჭრილობების 2-2 ა-ბ ღერძებში

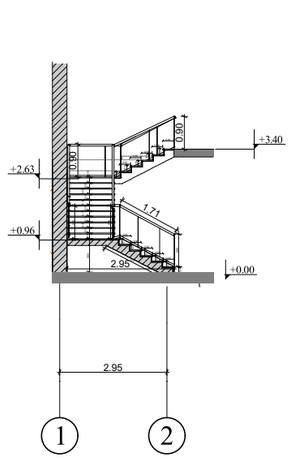

საპროექტო კიბის უჯრედის ფასადი 1-2 ღერძებში

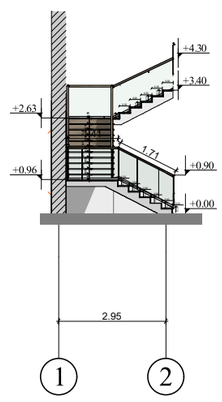

საპროექტო კიბის უჯრედის ფასადი 2-1 ღერძებში

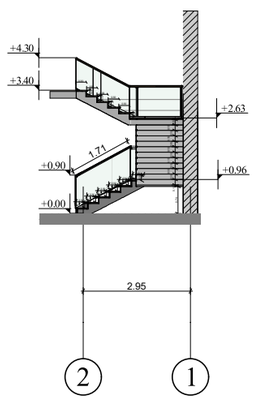

საპროექტო კიბის უჯრედის ფასადი ა-ბ ღერძებში

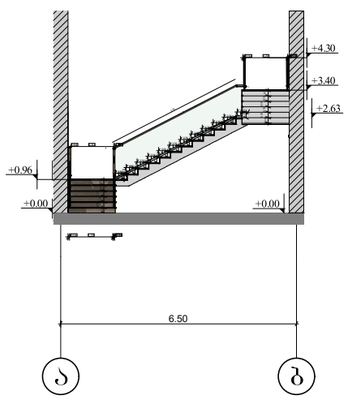

საპროექტო კიბის უჯრედის ფასადი ბ-ა ღერძებში

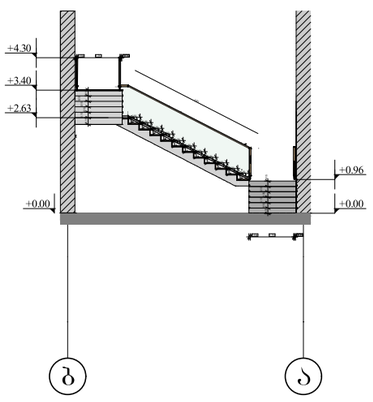

არქიტექტურა

ობიექტი

ინდივიდუალური ერთბინიანი
საცხოვრებელი სახლი

მისამართი

თბილისი
სოფელი ლისი
ს.კ. 72.16.20.317

არქიტექტორი

მარიამ ლობჟანიძე

კონსტრუქტორი

ნ. კირთაძე

ექსპლიკაცია

მინიშნებები

ნახაზი

კიბის უჯრედის გეგმა

ფურცლის ზომა

A2 (594X420mm)

მასშტაბი

1:50

ფურცლის ნომერი

A020

თბილისი 2022 წ.