ქალაქი თბილისი, კახეთის გზატკეცილი, ავტოსერვისის პროექტი

კონსტრუქციული ნაწილი

თბილისი 2022 წელი

დასახელება		არმატურა A500C კგ					არმატურა A240 კგ.	სულ კგ.	ბეტონი მ^3	
	10	12	14	20	22	25	8		B10	B25
საძირკვლის ფილა		44044					0	**44043.89**	180	720
ანკერები			372.00	500.00	600.00	154.00	77	**1702.56**		
კოლონები				1792.00	1502.40	330.00	972.10	**4596.50**		22.30
რიგელები					7225.00		2116	**9341.00**		33.10
გადახურვის ფილები	323.00	12400.00					0.00	**12723.00**		170
მონოლითური კედლები		4535.00	75.00				35.00	**4645.00**		42
ბეტონის ამოწეული ნაწილი							0.00	**0.00**		2
პანდუსი							0.00	**0.00**		60
სულ	**323.00**	**60978.89**	**447.00**	**2292.00**	**9327.40**	**484.00**	**3199.66**	**77051.95**	**180.00**	**1049.40**
ჯამი	**77051.95**								**1229.40**	

ქალაქი თბილისი, კახეთის გზატკეცილი, ავტოსერვისი, ს.კ. 01.19.18.004.071				სტადია	ფურც.	რაოდ
					კ-1	
მთ. არქიტექტორი			კონსტრუქციული ნაწილი			
ავტორი						
პრ. მთ. ინჟინ.	დ. მაისურაძე			მასშტაბი		
შეასრულა	გ. ბზეკალავა		თავშესავალი			
შეამოწმა	დ. მაისურაძე					

განმარტებითი ბარათი

ობიექტის დასახელება: ქალაქი თბილისი, კახეთის გზატკეცილი, ს.კ. 01.19.18.004.071, ავტოსერვისი.

წინამდებარე პროექტის კონსტრუქციული ნაწილი დამუშავებულია არქიტექტურულ-გეგმარებითი გადაწყვეტილებისა და საინჟრო-გეოლოგიური გამოკვლევის საფუძველზე.

სეისმური დარაიონების რუკის მიხედვით, სამშენებლო მოედანი განეკუთვნება 8 ბალიან სეისმოაქტივობის ზონას MSK64 შკალის მიხედვით.

საინჟინრო-გეოლოგიური გამოკვლევის საფუძველზე შენობის დაფუძვნება ხდება თიხნარ ქანზე.

ანგარიში შესრულებულია კომპლექსური პროგრამა Lira Sapr 2013-ის გამოყენებით პნ. 01.01-09 „სეისმომედეგი მშენებლობა“ მოთხოვნათა საფუძველზე.

ლითონის კონსტრუქციების ანგარიში და კონსტრუქციული პროექტი შესრულებულია “LTD Acero Building Systems” -ის მიერ საქართველოში მოქმედი ნორმატიული დოკუმენტების გათვალისწინებით. საძირკველი და რკინა-ბეტონის კონსტრუქციები დაანგარიშებული და დამუშავებულია მათ მიერ წარმოდგენილი ანგარიშის და ძალოვანი ფაქტორების გათვალისწინებით.

საძირკველი - ფილა, სისქით 40 სმ;

სვეტები - მონოლითური რკინა-ბეტონი კვეთით 40X40 სმ

რიგელები - მონოლითური რკინა-ბეტონი სისქით 40X50 სმ;

გადახურვის ფილები - მონოლითური რკინა-ბეტონი 20 სმ. სისქით;

კიბეები - მონოლითური რკინა-ბეტონი 15 სმ. სისქით;

მასალა მიღებულია ბეტონი კლასით B25; არმატურა A500C და A240.

ქალაქი თბილისი, კახეთის გზატკეცილი, ავტოსერვისი, ს.კ. 01.19.18.004.071				სტადია	ფურც.	რაოდ
					კ-2	
მთ. არქიტექტორი			კონსტრუქციული ნაწილი			
ავტორი						
პრ. მთ. ინჟინ.	დ. მაისურაძე		განმარტებითი ბარათი	მასშტაბი		
შეასრულა	გ. ბზეკალავა					
შეამოწმა	დ. მაისურაძე					

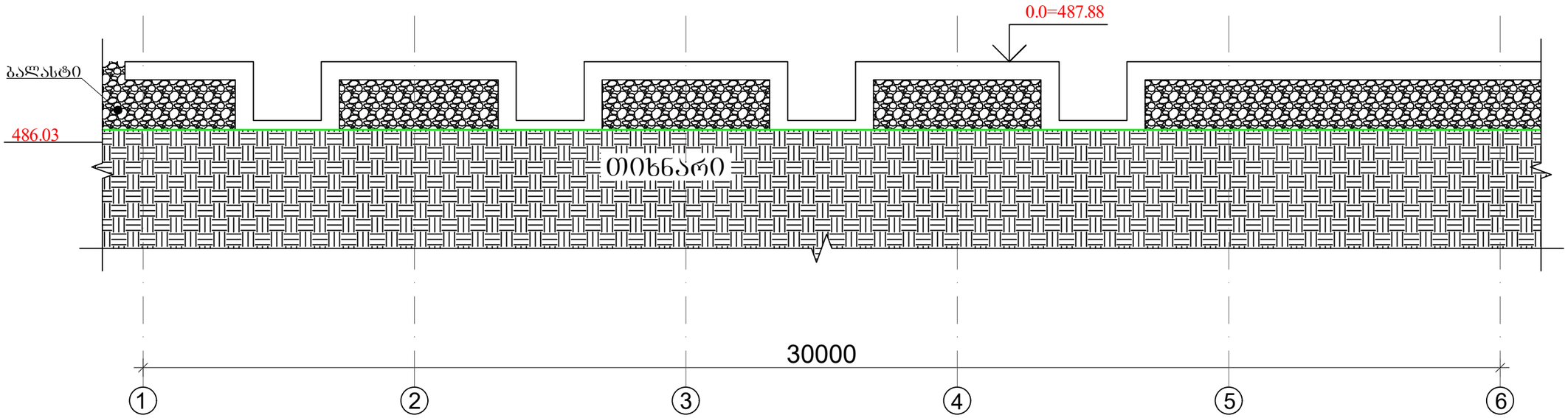

შენიშვნა:
- მოხდეს ნაყარი ბრუნტის შეცვლა ბალასტით.
- ნაყარი ბრუნტის მოჭრა მოხდეს თიხნარ ბრუნტამდე.
- ბალასტი დაიტკეპნოს ფენობრივად ყოველ 10-20 სმ.-ში.

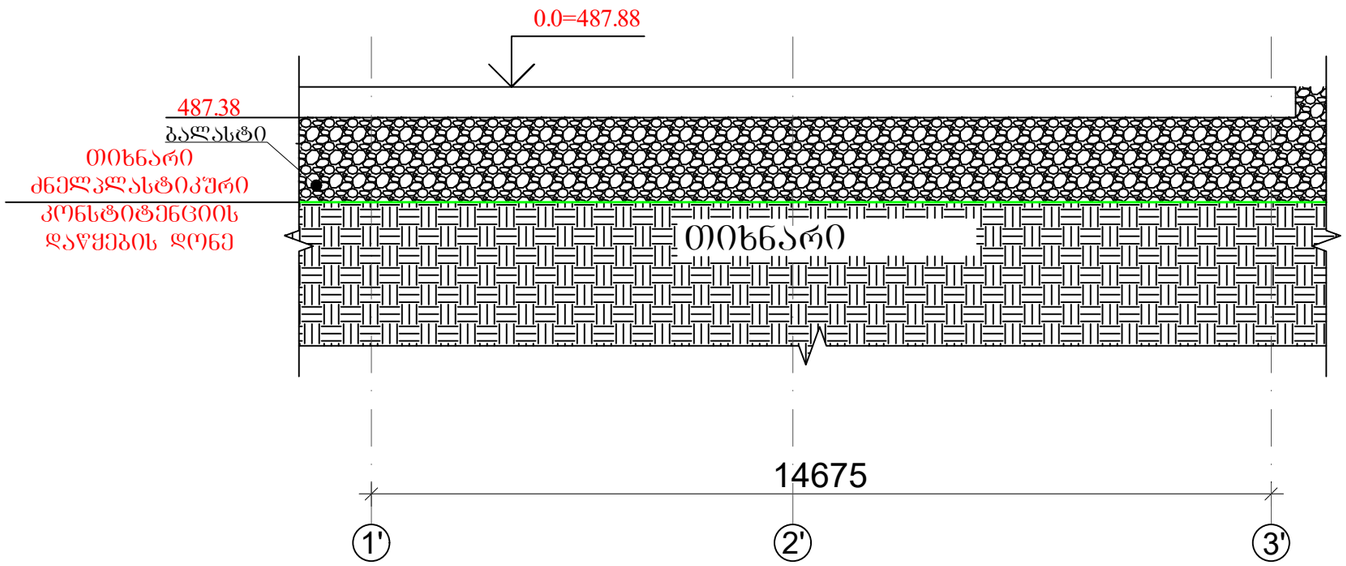

ქალაქი თბილისი, კახეთის გზატკეცილი, ავტოსერვისი, ს.კ. 01.19.18.004.071				სტადია	ფურც. / რაოდ
					კ-2-1
მთ. არქიტექტორი			კონსტრუქციული ნაწილი		
ავტორი					
პრ. მთ. ინჟინ.	დ. მაისურაძე		ხიმინჯების მისადაბება რელიეფზე სიტუაციური ჭრილი	მასშტაბი	
შეასრულა	გ. ბზეკალავა				
შეამოწმა	დ. მაისურაძე				

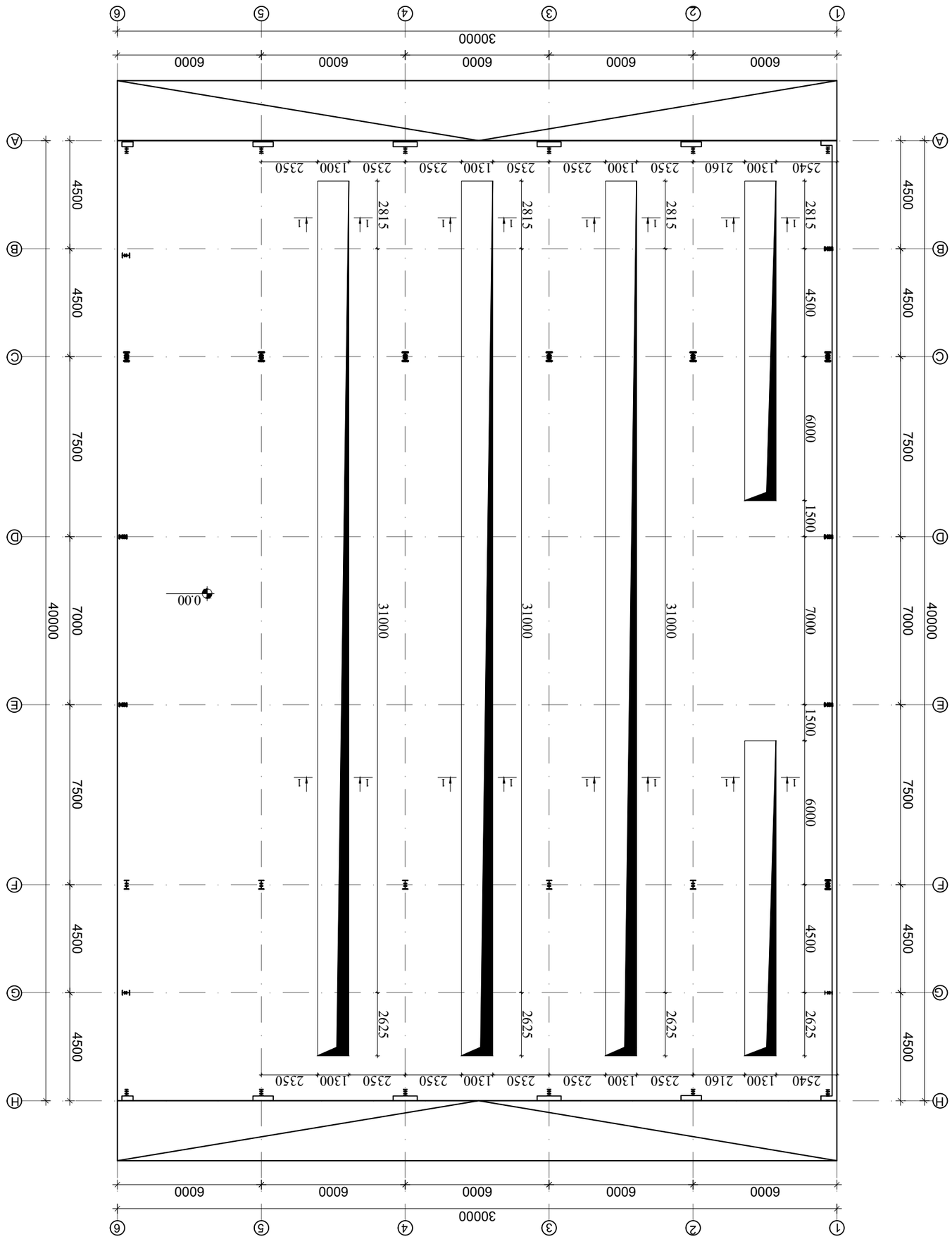

- Монтажные работы выполнять в соответствии с требованиями СП 70.13330.2012 «Несущие и ограждающие конструкции».

Гип. инженер проекта				Дворец спорта с универсальным игровым залом, плавательным бассейном и трибунами на 2000 зрителей в г. Ростов-на-Дону. Ул. Вавилова, 01.19.18.004.071			
Нач. отдела							
Нач. сектора							
Гип.	Ахмедов				Стадия	Лист	Листов
Н. контр.	Ахмедов				Р	3	
Разработал	Ахмедов			Монтажная схема. Схема расположения элементов покрытия. Разрез 1-1			
					ООО «ПроектСтройСервис» г. Ростов-на-Дону		

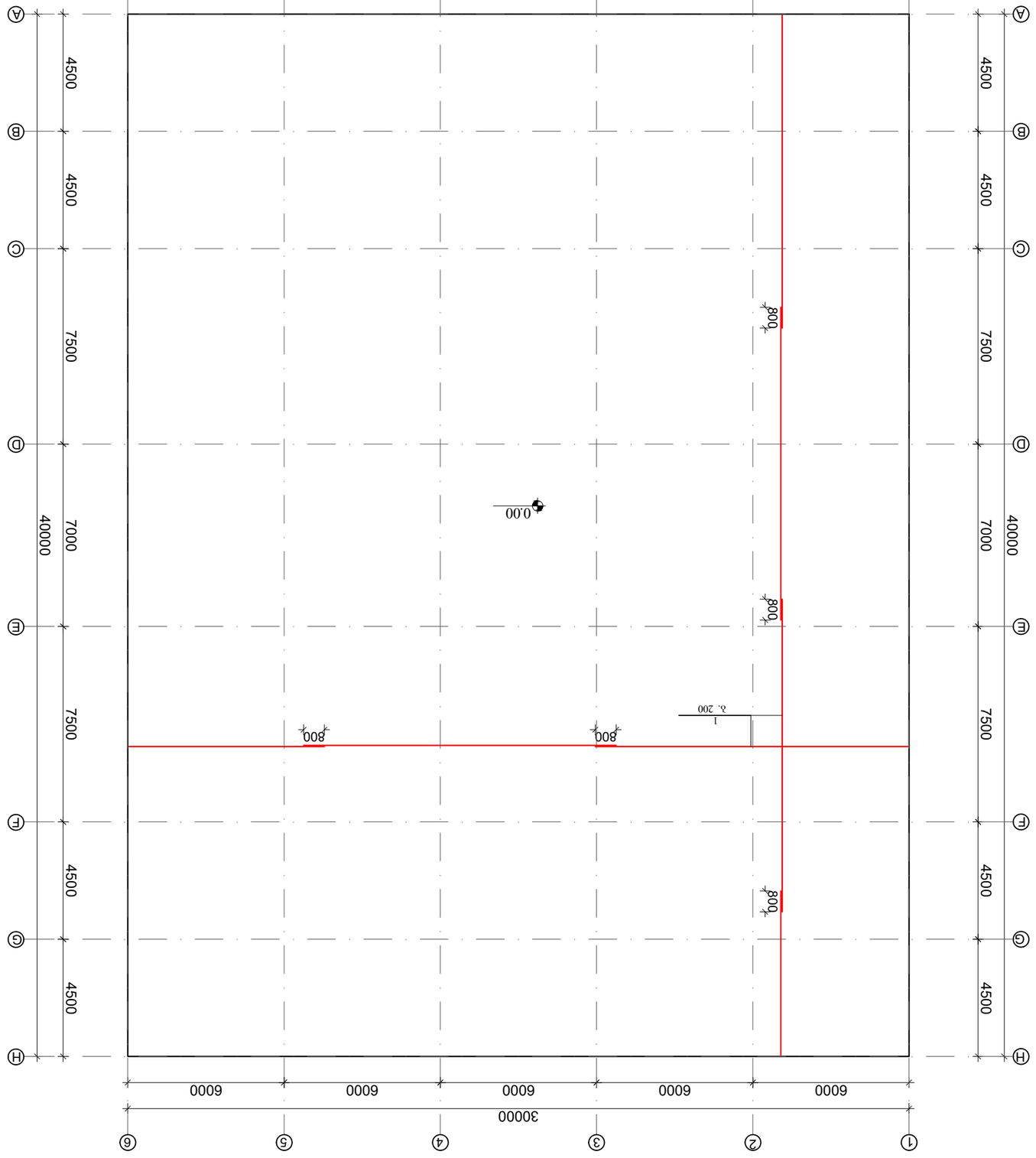

ծրագրի ութնօրինակ, ժամանակավոր շենքերի և շինությունների նախագիծ, հ.ց. 01.19.18.004.071		Նշանակություն	Մասշտ.
			1:4
		ընդհանուր ցուցադրական նյութերի ցանկ	
ճարտ. ղեկ.	Ա. Ղազարյան	ՀԱՅԿԱԶՆ ՊՈՒԼ ՓԱՔՍՈՒԼ ՀՀՇՀ ՀՀՇՀ ՀՀՇՀ

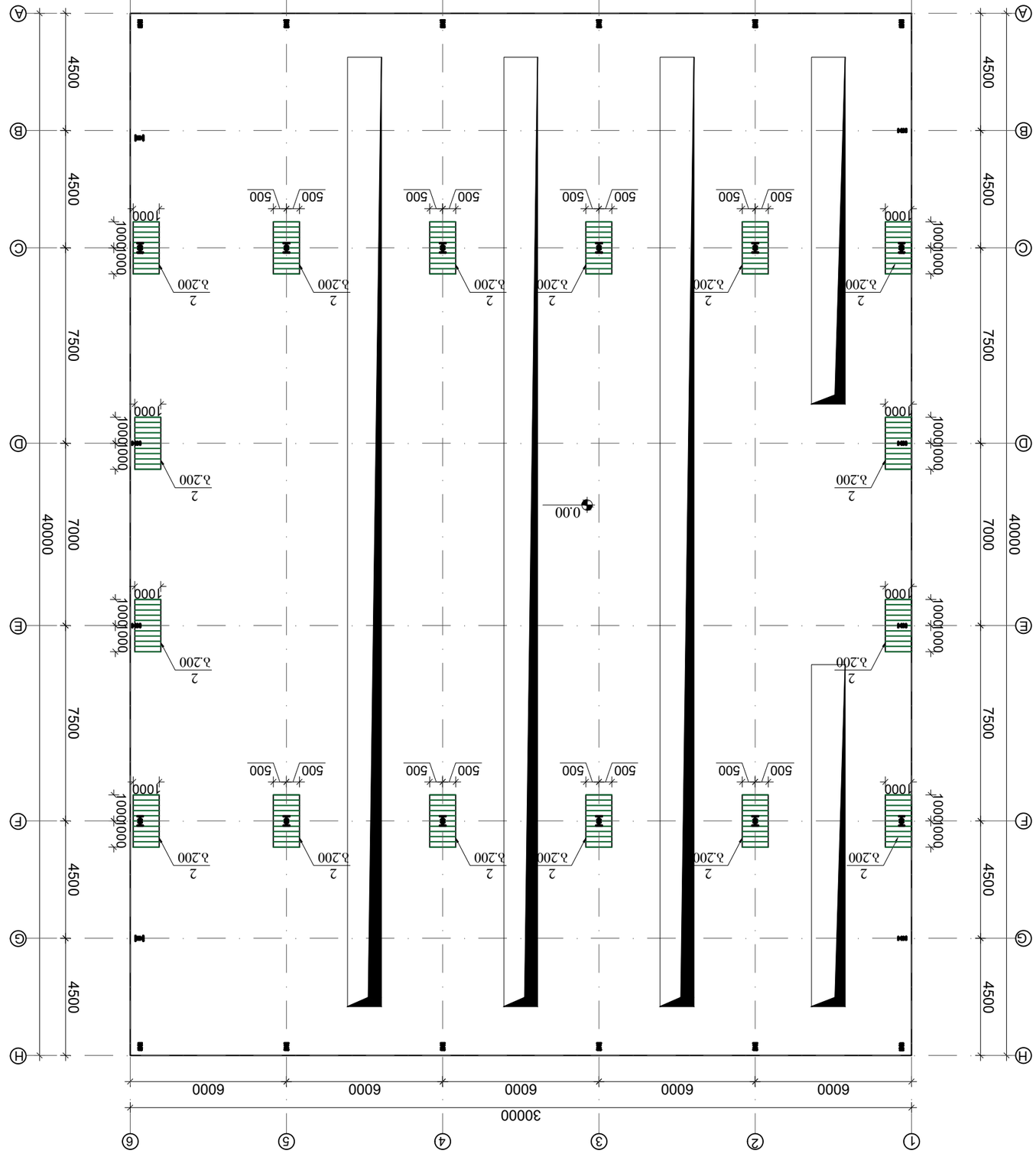

Гип. инженер			
Нач. отд.			
Гл. спец.	Ахмедов		
Нач. сектора	Бабаев		
Рук. группы	Ахмедов		

Разработал	Ахмедов		
Проверил	Бабаев		
Н. контр.	Ахмедов		
ГИП	Ахмедов		

Дворец водных видов спорта, Азербайджан, г. Баку, Приморский бульвар, 01.19.18.004-071

Изм.	Кол.уч.	Лист
Разраб.		
Проверил		
Н. контр.		
ГИП		

Монолитные железобетонные конструкции
Армирование стен
Схема расположения стен

Стадия	Лист	Листов
Р	5	

ООО "Азинжпроект"
г. Баку, ул. Ахмедлы, 12

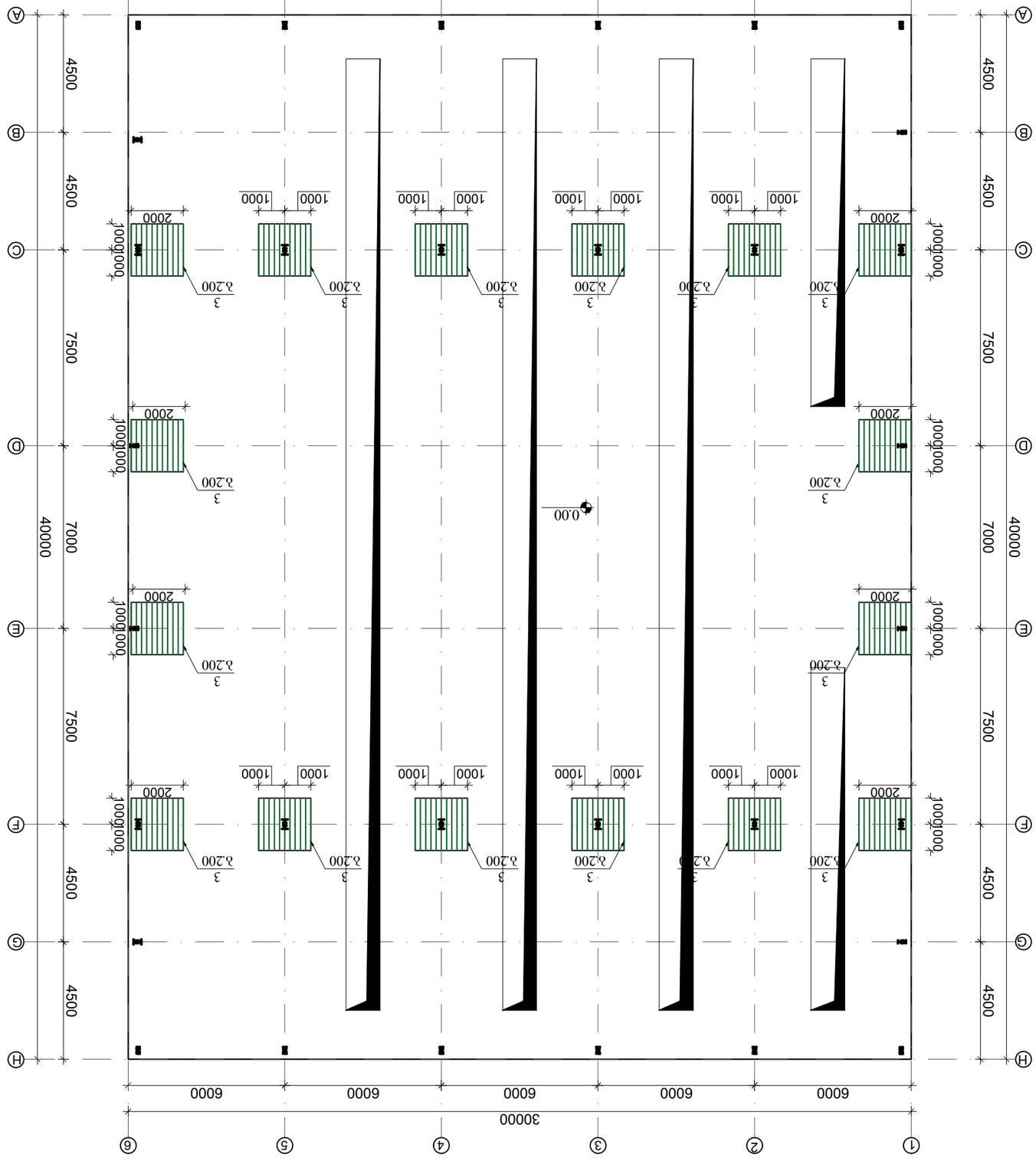

ам. инженер.			
зам. гл. инженер.			
нач. отдела			
гип			
рук. группы			

Разработка архитектурно-строительных решений. Блок 1. 01.19.18.004.071		Стадия	Лист	Листов
		Р	1	6
		Копировал		Формат А3

Изм. Кол.уч. Лист № док. Подп. Дата

Разработка архитектурно-строительных решений. Блок 1. Этап 1 Часть 0.00 Благоустройство территории. Дождевая канализация

ГИП

Н. контр.

Рук. группы

Гл. инженер проекта

Нач. отдела

Зам. гл. инженер.

Зам. нач. отдела

Инженер-конструктор

Инженер-технолог

Инженер-сметчик

Инженер-проектировщик

Инженер

Техник

Чертежник

Архитектор

Дизайнер

Инженер-электрик

Инженер-сантехник

Инженер-вентиляционщик

Инженер-слаботочник

Инженер-технолог

Инженер-сметчик

Инженер-проектировщик

Инженер

Техник

Чертежник

Архитектор

Дизайнер

Инженер-электрик

Инженер-сантехник

Инженер-вентиляционщик

Инженер-слаботочник

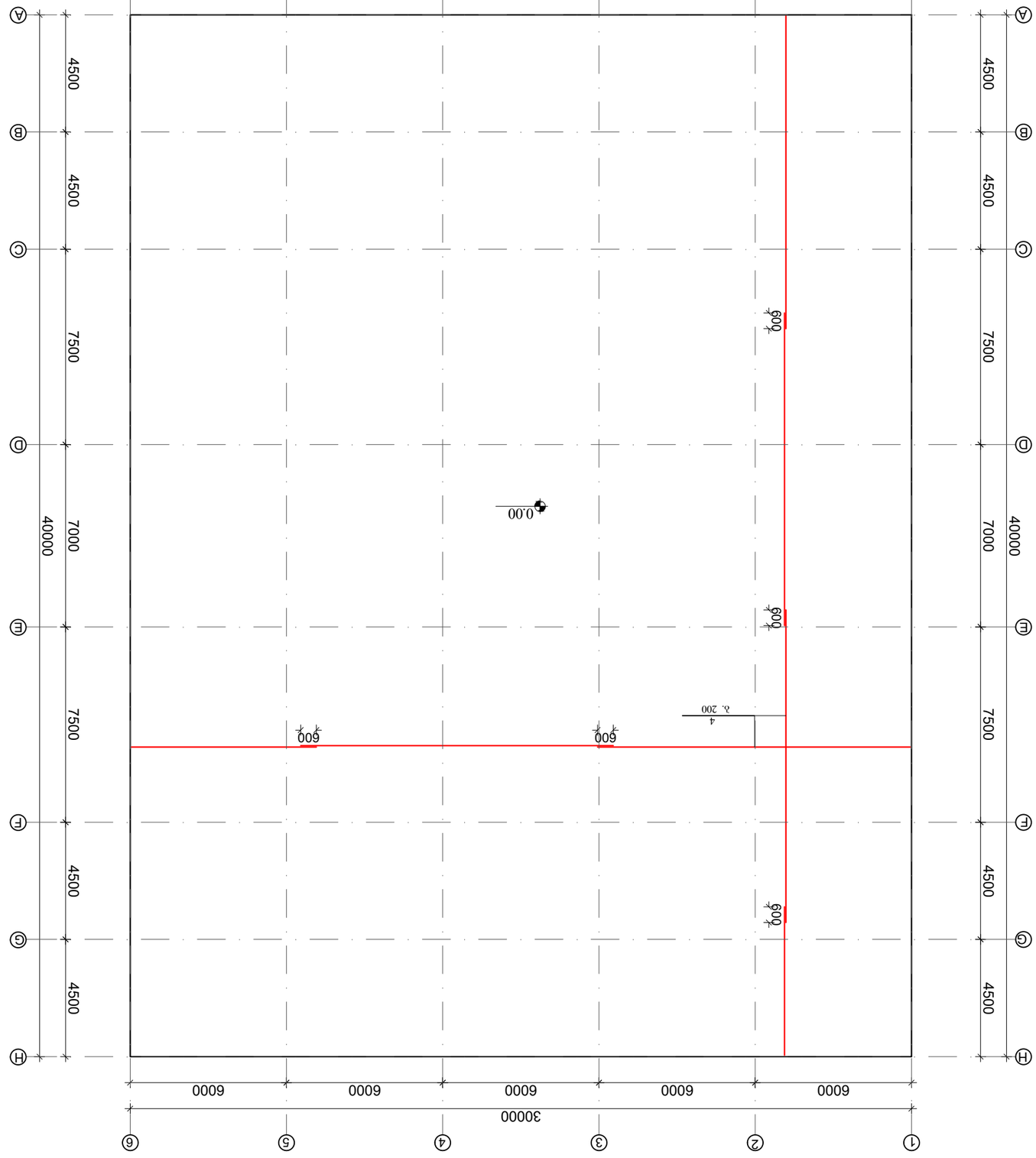

ՀԴ-7	ԹՂԿԳ. գլխ.	ԹՂԿԳՈՑ	ՀԱՄԱՐ
ՀԱՅԱՍՏԱՆԻ ՀԱՆՐԱՊԵՏՈՒԹՅԱՆ ԱՐԱՐԱՏԻ ՄԱՐԶԻ ՎԱՂԱՐՇԱՊԱՏ ՔԱՂԱՔԻ ՀԱՍԱՐԱԿԱԿԱՆ ՀԱՍՏԱՏՈՒԹՅԱՆ ՎԱՐՉԱՊԵՏԱՐԱՆԻ ՇԵՆՔԵՐԻ ԿԱՌՈՒՑՄԱՆ ԱՇԽԱՏԱՆՔՆԵՐ			
ՀՀ. ՆԴՈՒՅԱՆ ՓՈՂՈՑ			
ՀՀ. ՄԱՐՏԻՐՈՍՅԱՆ ՓՈՂՈՑ			
ՀՀ. ՀԱՐՈՒԹՅՈՒՆ

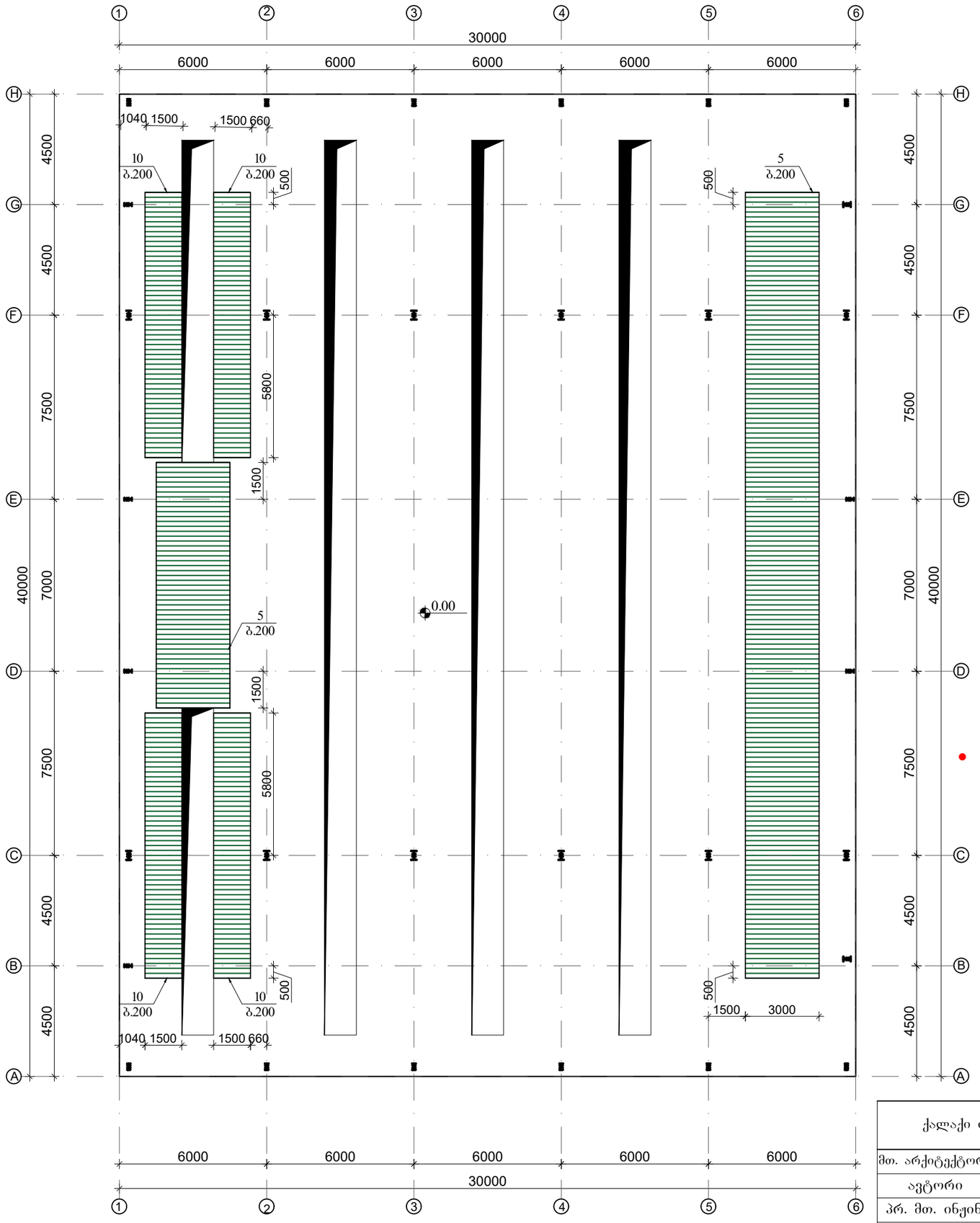

- შენიშვნა: მეათე პოზიციის დამატებითი არამატურა დამატებით ჩაანკერდეს თანაორმოს კედელში 500 მილიმეტრით

ქალაქი თბილისი, კახეთის გზატკეცილი, ავტოსერვისი, ს.კ. 01.19.18.004.071				სტადია	ფურც. / რაოდ
					კ-8
მთ. არქიტექტორი			კონსტრუქციული ნაწილი		
ავტორი					
პრ. მთ. ინჟინ.	დ. მაისურაძე		საძირკვლის ფილის დამატებითი არმირების ბეჭმა 0.00 ნიშნულზე ზედა შრე X მიმართულებით	მასშტაბი	
შეასრულა	გ. ბზეკალავა				
შეამოწმა	დ. მაისურაძე				

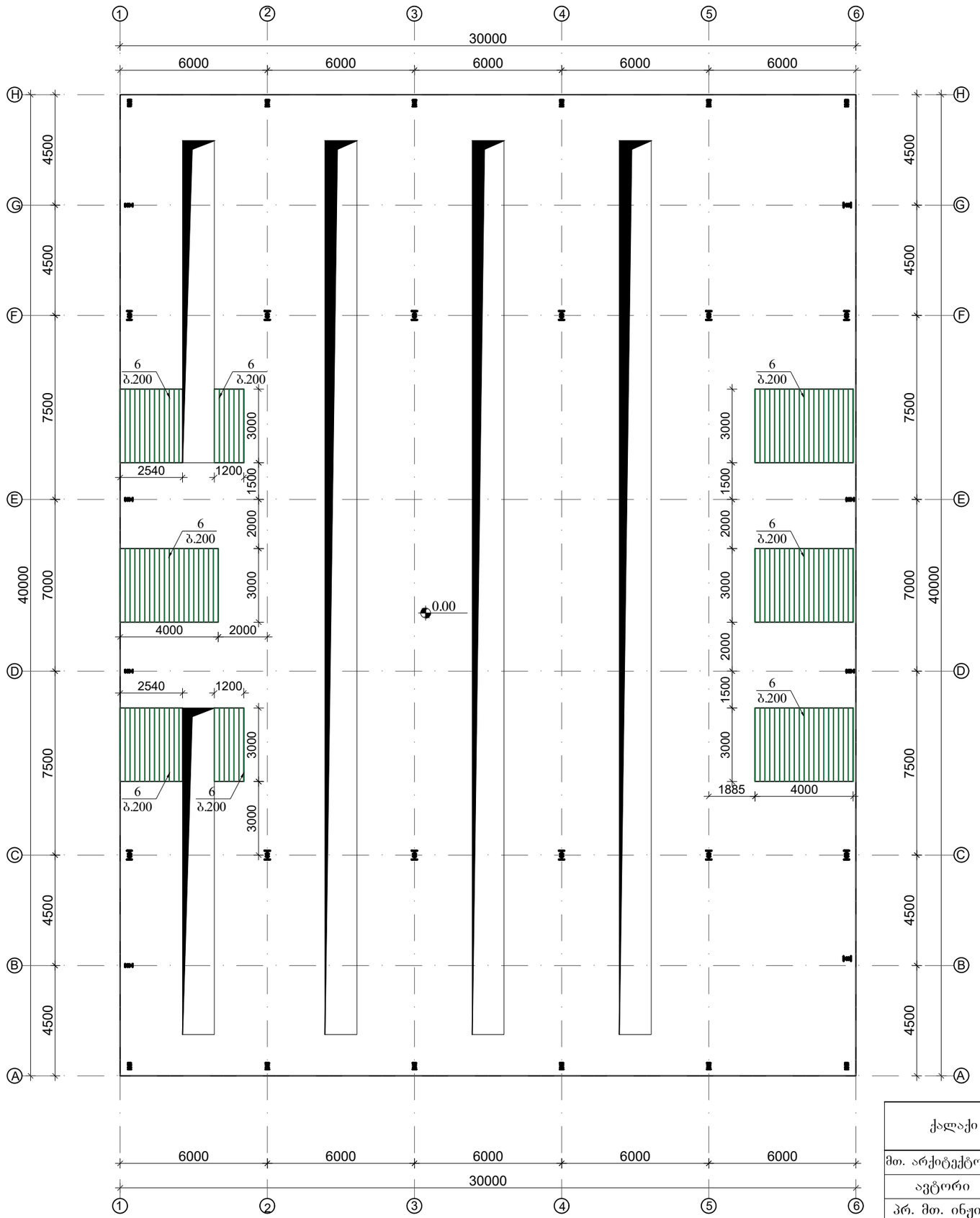

ქალაქი თბილისი, კახეთის გზატკეცილი, ავტოსერვისი, ს.კ. 01.19.18.004.071				სტადია	ფურც.	რაოდ
					კ-9	
მთ. არქიტექტორი			კონსტრუქციული ნაწილი			
ავტორი						
პრ. მთ. ინჟინ.	დ. მაისურაძე		საძირკვლის ფილის დამატებითი არმირების გეგმა 0.00 ნიშნულზე ქვედა შრე Y მიმართულებით	მასშტაბი		
შეასრულა	გ. ბზეკალავა					
შეამოწმა	დ. მაისურაძე					

1-1

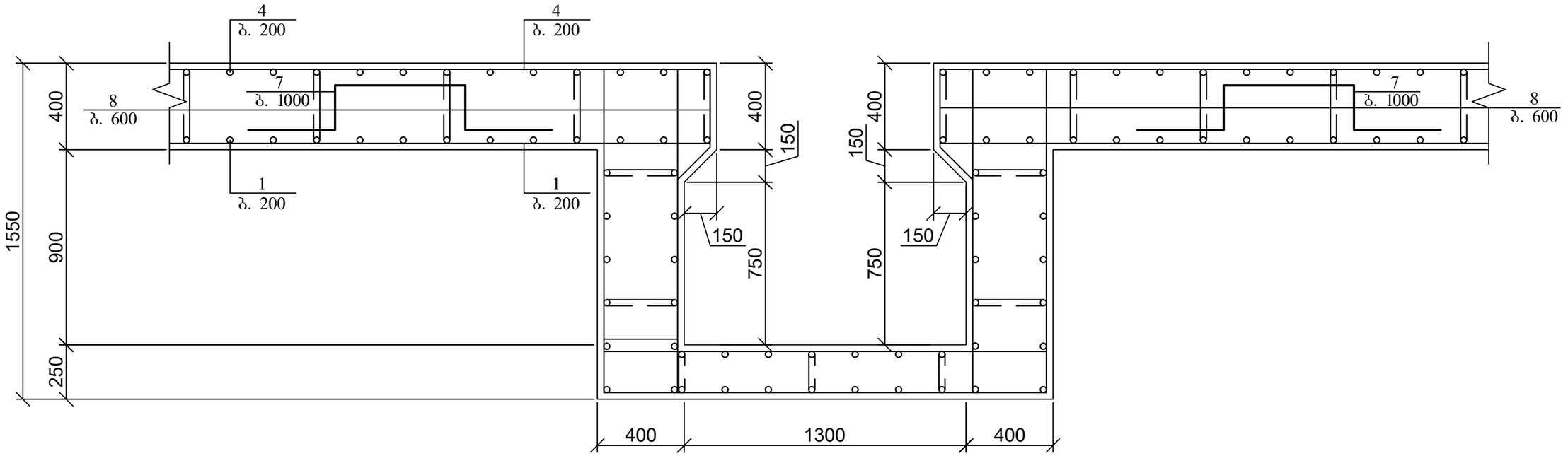

ქალაქი თბილისი, კახეთის გზატკეცილი, ავტოსერვისი, ს.კ. 01.19.18.004.071				სტადია	ფურც.	რაოდ
					კ-9-1	
მთ. არქიტექტორი			კონსტრუქციული ნაწილი			
ავტორი						
პრ. მთ. ინჟინ.	დ. მაისურაძე			მასშტაბი		
შეასრულა	გ. ბზეკალავა		ჭრილი 1-1			
შეამოწმა	დ. მაისურაძე					

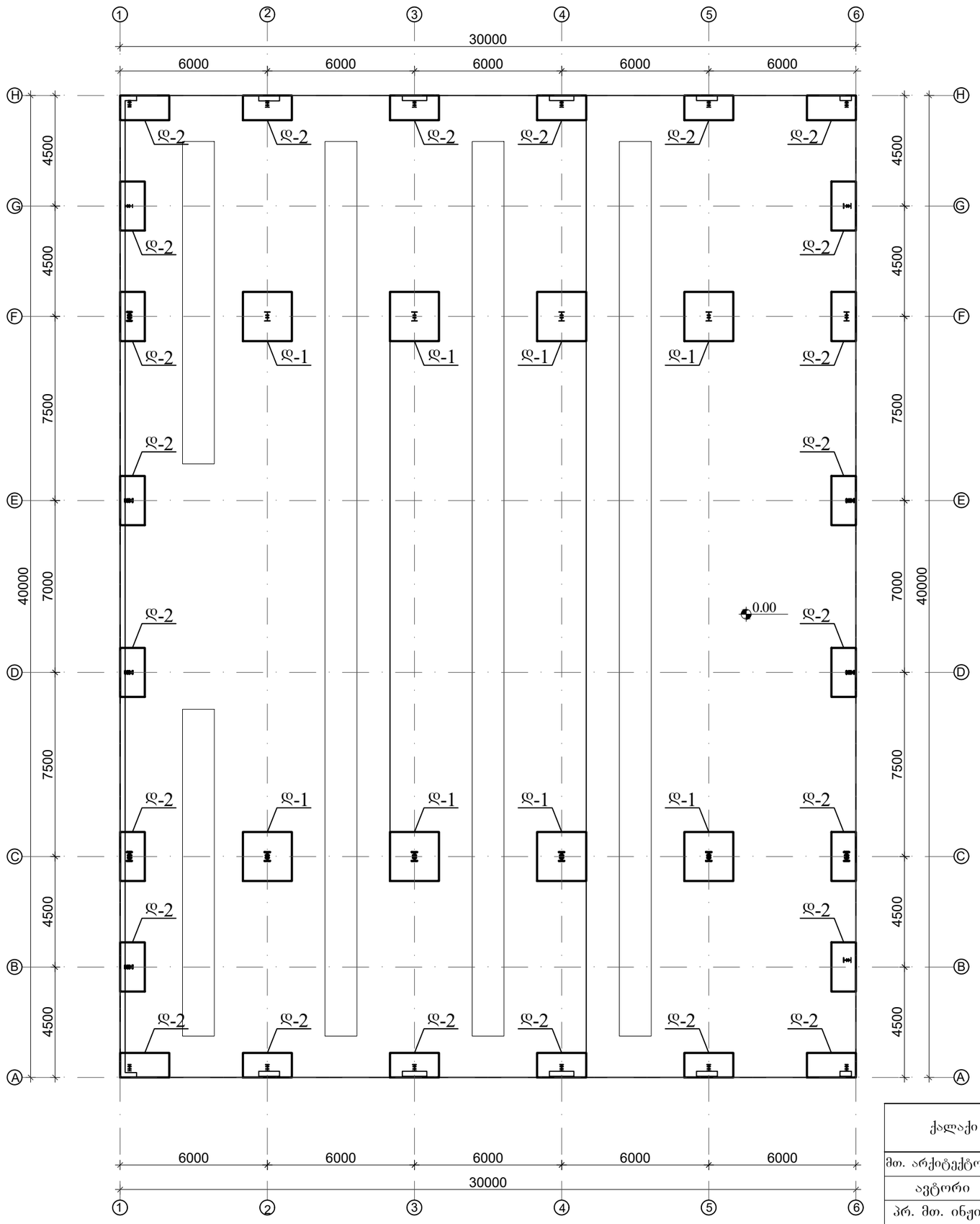

ქალაქი თბილისი, კახეთის გზატკეცილი, ავტოსერვისი, ს.კ. 01.19.18.004.071				სტადია	ფურც.	რაოდ
					კ-9-2	
მთ. არქიტექტორი			კონსტრუქციული ნაწილი			
ავტორი						
პრ. მთ. ინჟინ.	დ. მაისურაძე		საძირკვლის ფილის დამატებითი არმირების გეგმა 0.00 ნიშნულზე ქვედა შრე Y მიმართულებით	მასშტაბი		
შეასრულა	გ. ბზეკალავა					
შეამოწმა	დ. მაისურაძე					

დეტალი დ-1

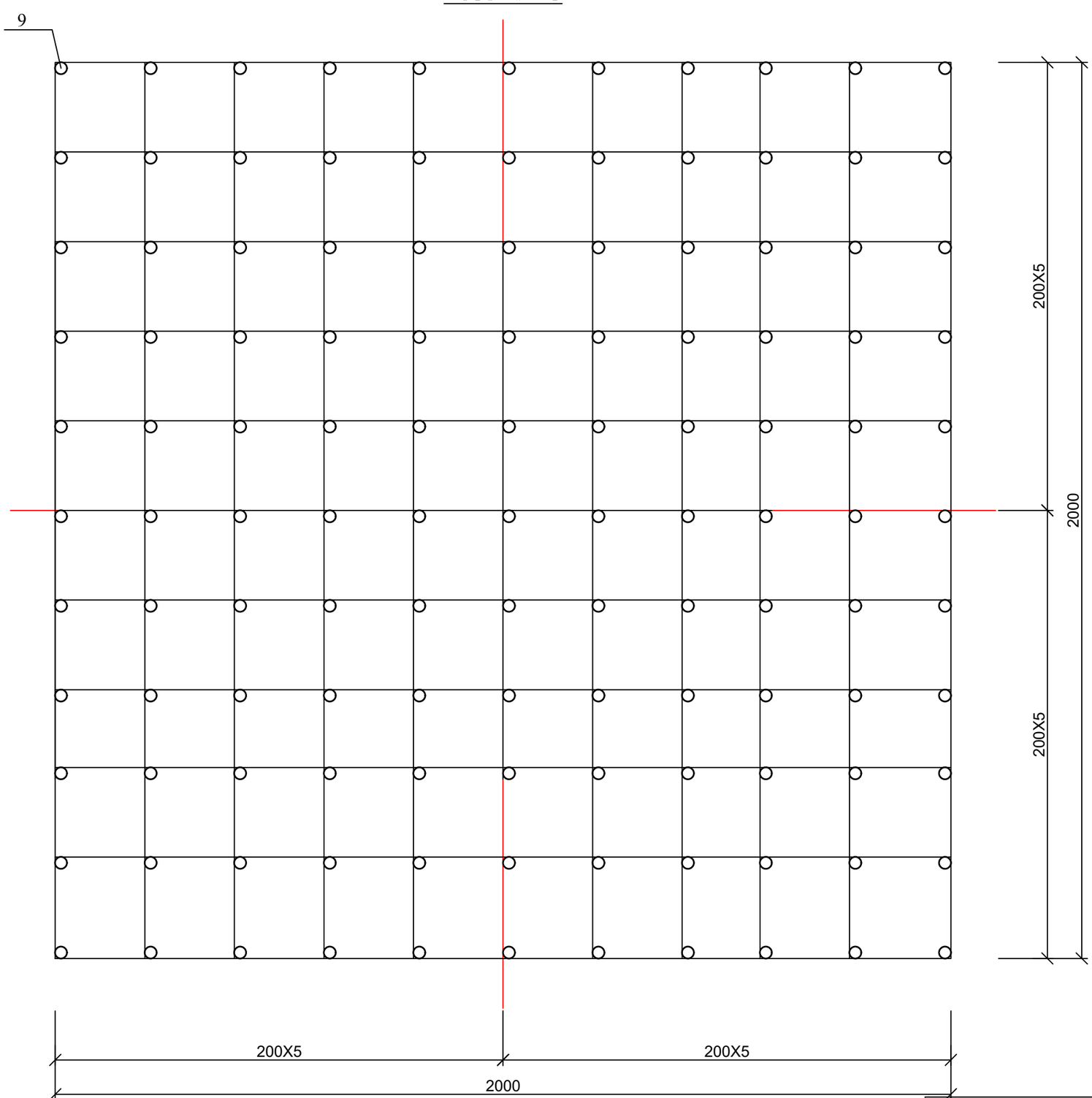

არმ. 9

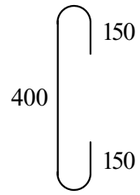

ქალაქი თბილისი, კახეთის გზატკეცილი, ავტოსერვისი, ს.კ. 01.19.18.004.071				სტადია	ფურც.	რაოდ
					კ-9-3	
მთ. არქიტექტორი			კონსტრუქციული ნაწილი			
ავტორი						
პრ. მთ. ინჟინ.	დ. მაისურაძე		საძირკვლის ფილის დამატებითი არმირების გეგმა 0.00 ნიშნულზე ქვედა შრე Y მიმართულებით	მასშტაბი		
შეასრულა	გ. ბზეკალავა					
შეამოწმა	დ. მაისურაძე					

დეტალი დ-2

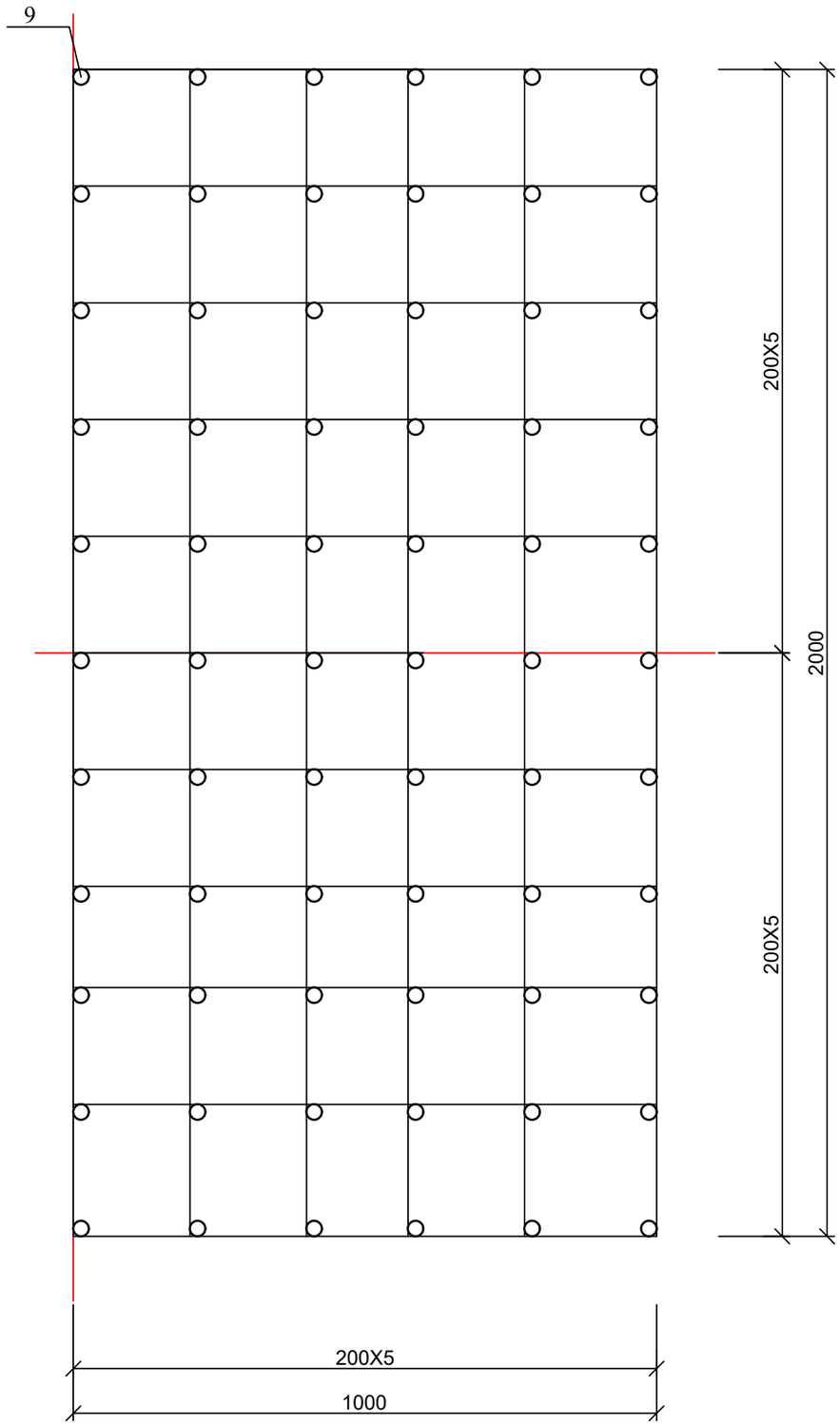

კოზ. 9

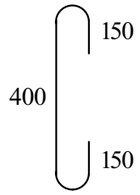

ქალაქი თბილისი, კახეთის გზატკეცილი, ავტოსერვისი, ს.კ. 01.19.18.004.071				სტადია	ფურც.	რაოდ
					კ-9-4	
მთ. არქიტექტორი			კონსტრუქციული ნაწილი			
ავტორი						
პრ. მთ. ინჟინ.	დ. მაისურაძე		საძირკვლის ფილის დამატებითი არმირების გეგმა 0.00 ნიშნულზე ქვედა შრე Y მიმართულებით	მასშტაბი		
შეასრულა	გ. ბზეკალავა					
შეამოწმა	დ. მაისურაძე					

საძირკვლის ფილის კვეთი 1 - 1

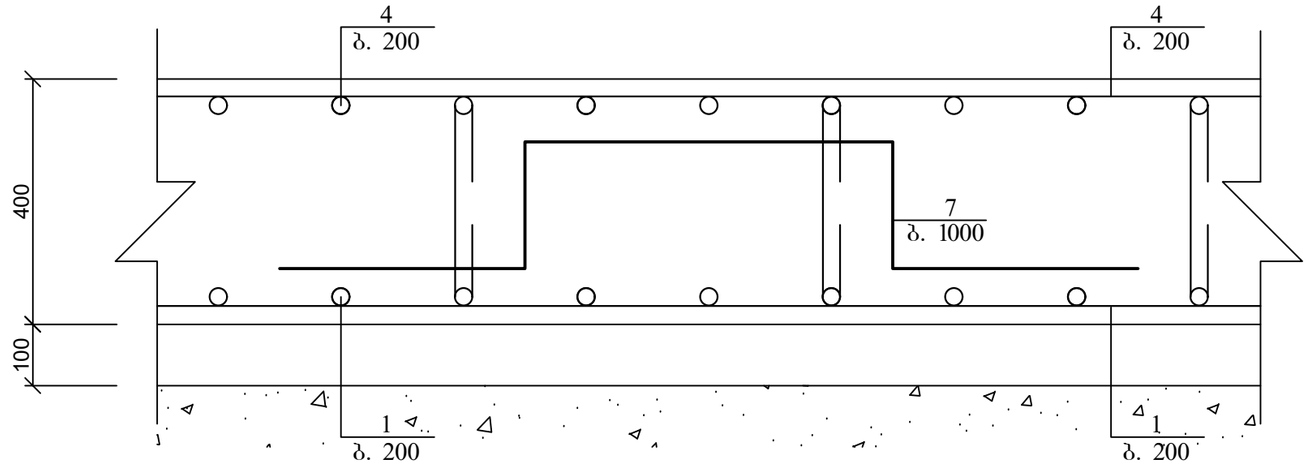

პოზ. 7

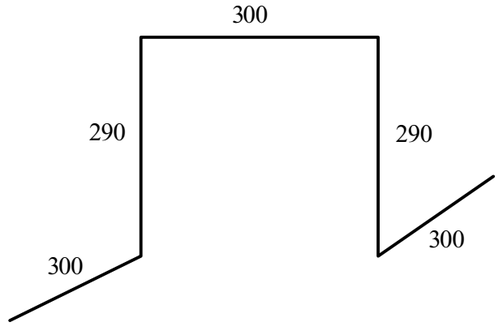

პოზ. 8

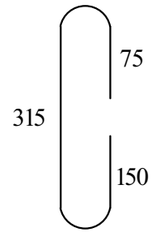

საძირკვლის ფილის კვეთი 2 - 2

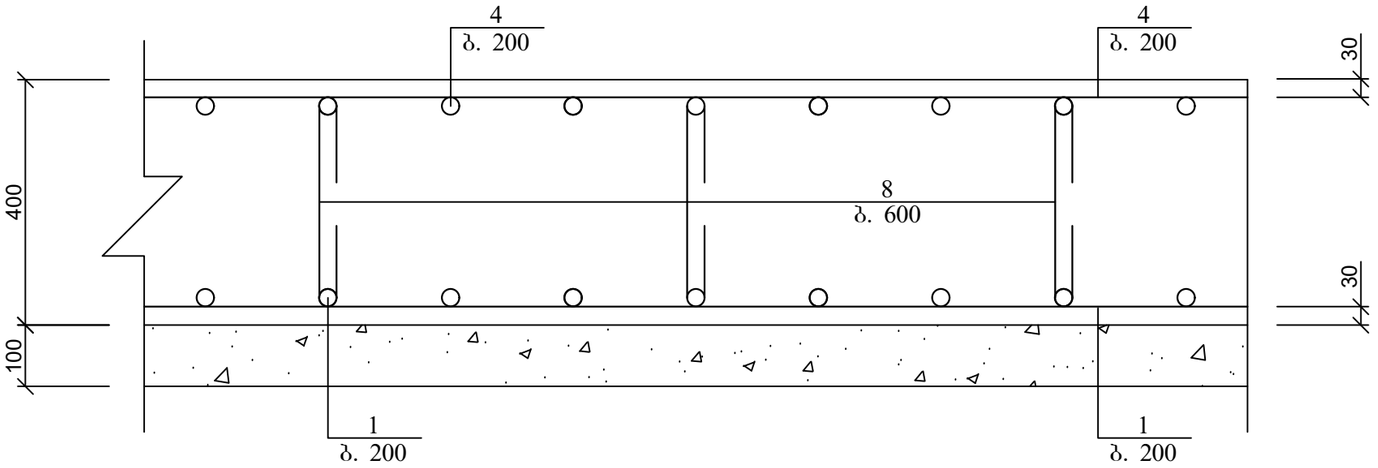

პოზ	დასახელება	რაოდ	წონა კგ	
			ერთ	სულ
	საძირკველის ფილა			
1	Ø 12 A500C ΣL= 13200 გ.მ	-	0.888	11721.6
2	Ø 12 A500C L= 1000	176	0.9	158.4
3	Ø 12 A500C L= 2000	176	1.8	316.8
4	Ø 12 A500C ΣL= 13200 გ.მ	-	0.888	11722
5	Ø 12 A500C L= 3000	212	2.7	572.4
6	Ø 12 A500C L= 3000	124	2.7	334.8
7	Ø 12 A500C L= 1480	1200	1.332	1598.4
8	Ø 12 A500C L= 540	2000	0.486	972
9	Ø 12 A500C L= 700	2550	0.63	1606.5
10	Ø 12 A500C L= 1500	220	1.35	297
	ბეტონის მომზადება B10			121
	ბეტონი B25			480

ქალაქი თბილისი, კახეთის გზატკეცილი, ავტოსერვისი, ს.კ. 01.19.18.004.071				სტადია	ფურც.	რაოდ
					კ-10	
მთ. არქიტექტორი			კონსტრუქციული ნაწილი			
ავტორი						
პრ. მთ. ინჟინ.	დ. მაისურაძე		საძირკვლის ფილის კვეთი და სპეციფიკაცია 0.00 ნიშნულზე	მასშტაბი		
შეასრულა	გ. ბზეკალავა					
შეამოწმა	დ. მაისურაძე					

პანდუსის კვეთი

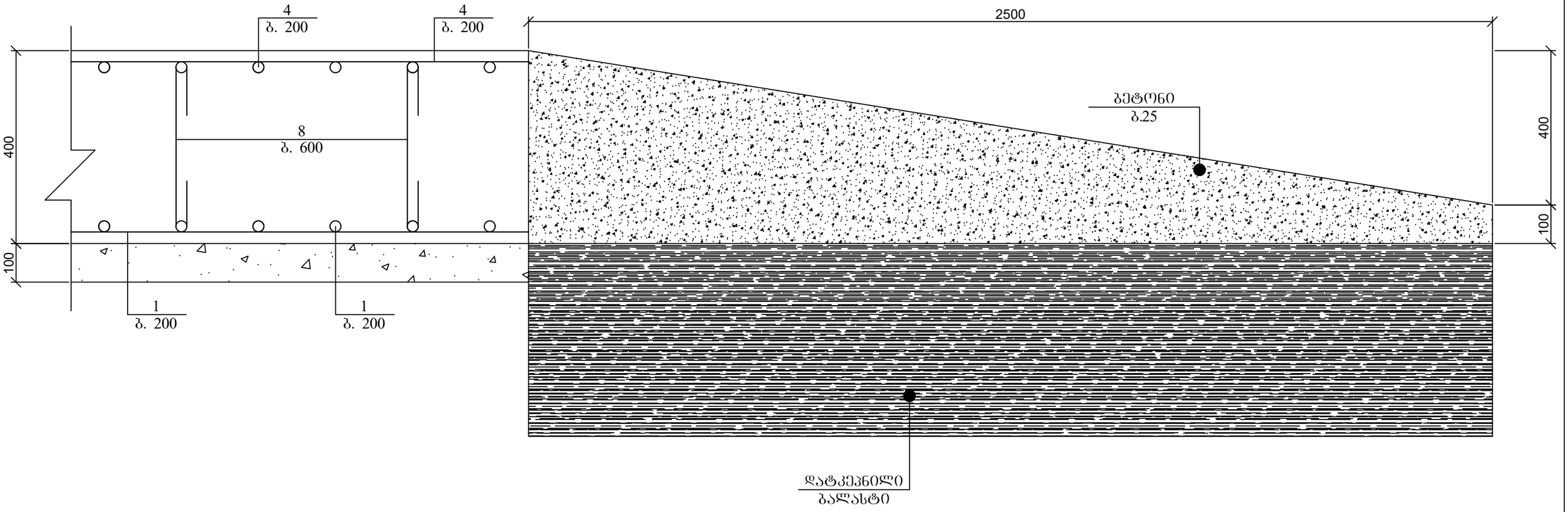

ქალაქი თბილისი, კახეთის გზატკეცილი, ავტოსერვისი, ს.კ. 01.19.18.004.071				სტადია	ფურც.	რაოდ
					კ-10-1	
მთ. არქიტექტორი			კონსტრუქციული ნაწილი			
ავტორი						
პრ. მთ. ინჟინ.	დ. მაისურაძე		პანდუსის კვეთი	მასშტაბი		
შეასრულა	გ. ბზეკალავა					
შეამოწმა	დ. მაისურაძე					

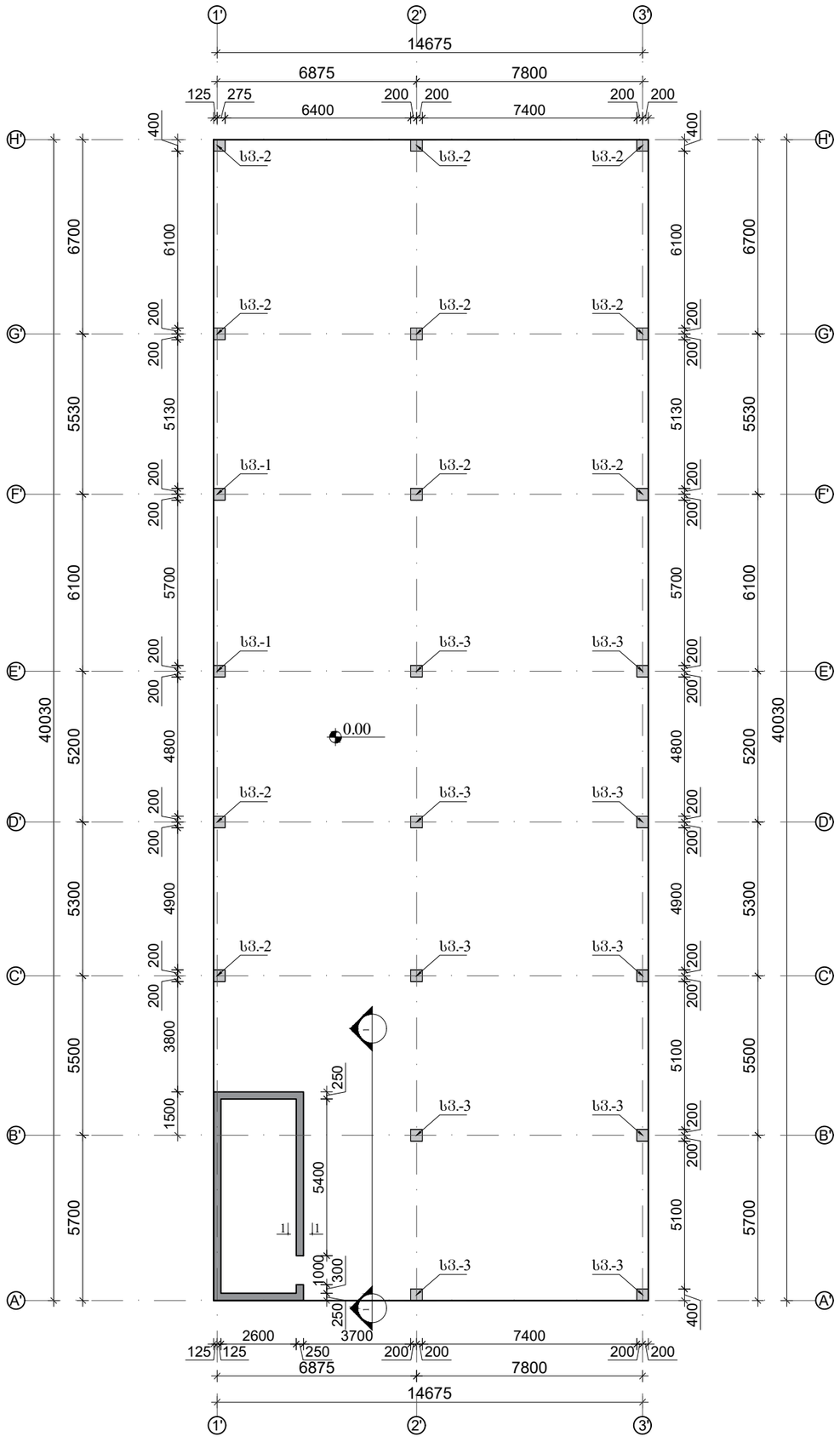

ქალაქი თბილისი, კახეთის გზატკეცილი, ავტოსერვისი, ს.კ. 01.19.18.004.071				სტადია	ფურც. / რაოდ
					კ-11
მთ. არქიტექტორი			კონსტრუქციული ნაწილი		
ავტორი					
პრ. მთ. ინჟინ.	დ. მაისურაძე		საძირკვლის ფილის საძალიბე გეგმა 0.00 ნიშნულზე	მასშტაბი	
შეასრულა	გ. ბზეკალავა				
შეამოწმა	დ. მაისურაძე				

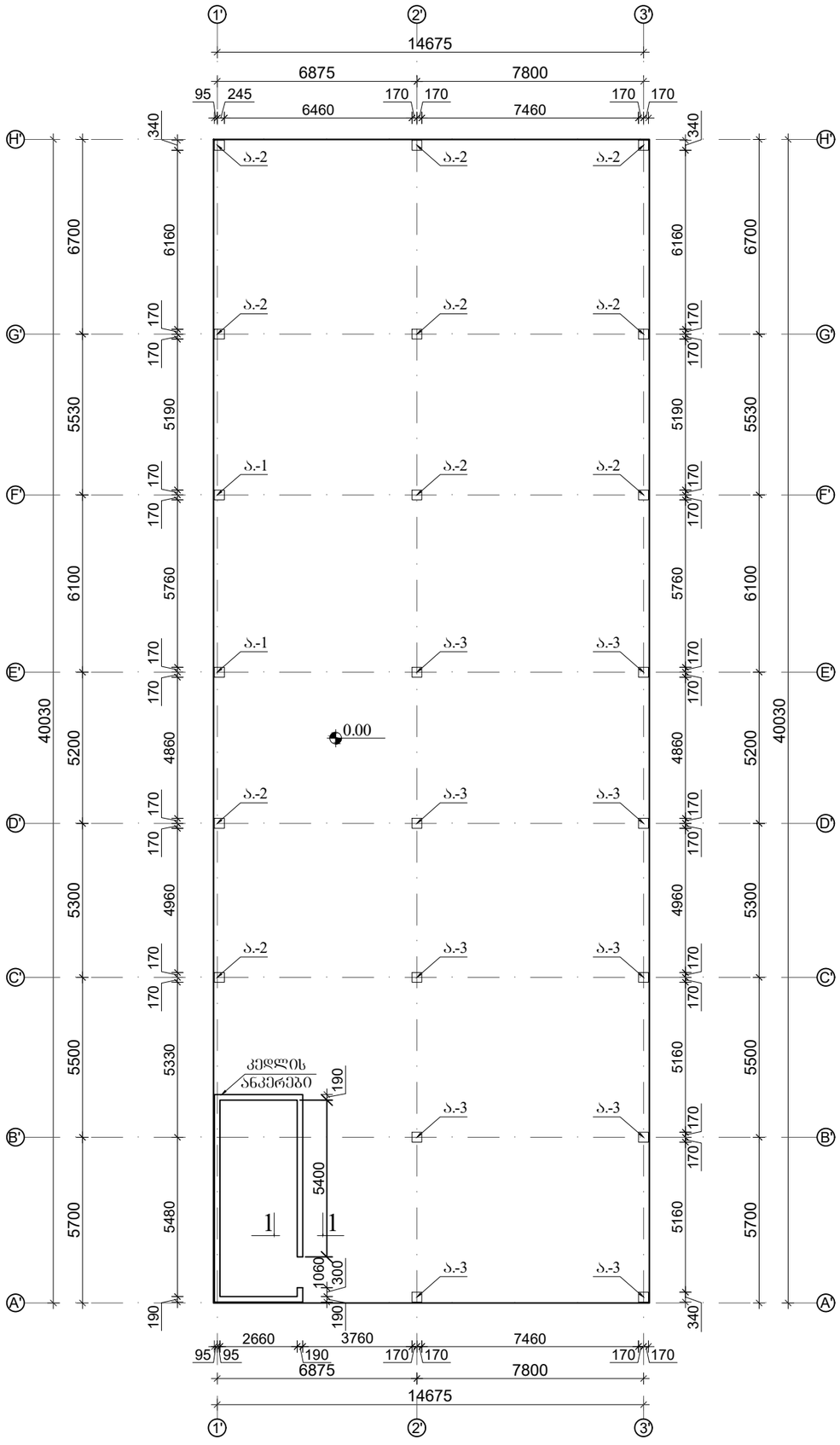

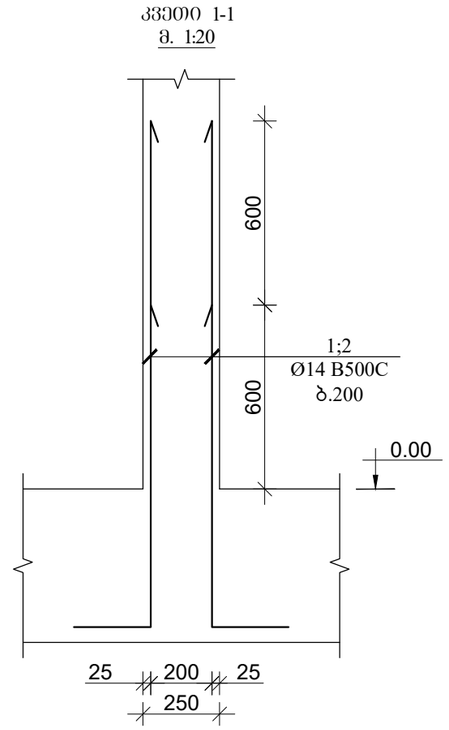

პოზ	დასახელება	რაოდ	წონა კგ	
			ერთ	სულ
	მონ. კედლის ანკერი			
1	Ø 14 A500C L= 1300	96	1.573	151.008
2	Ø 14 A500C L= 1900	96	2.299	220.704

ქალაქი თბილისი, კახეთის გზატკეცილი, ავტოსერვისი, ს.კ. 01.19.18.004.071				სტადია	ფურც.	რაოდ
					კ-11	
მთ. არქიტექტორი			კონსტრუქციული ნაწილი			
ავტორი						
პრ. მთ. ინჟინ.	დ. მაისურაძე			მასშტაბი		
შეასრულა	გ. ბზეკალავა		სვეტების ანკერების გეგმა			
შეამოწმა	დ. მაისურაძე					

ანკერი ა-1

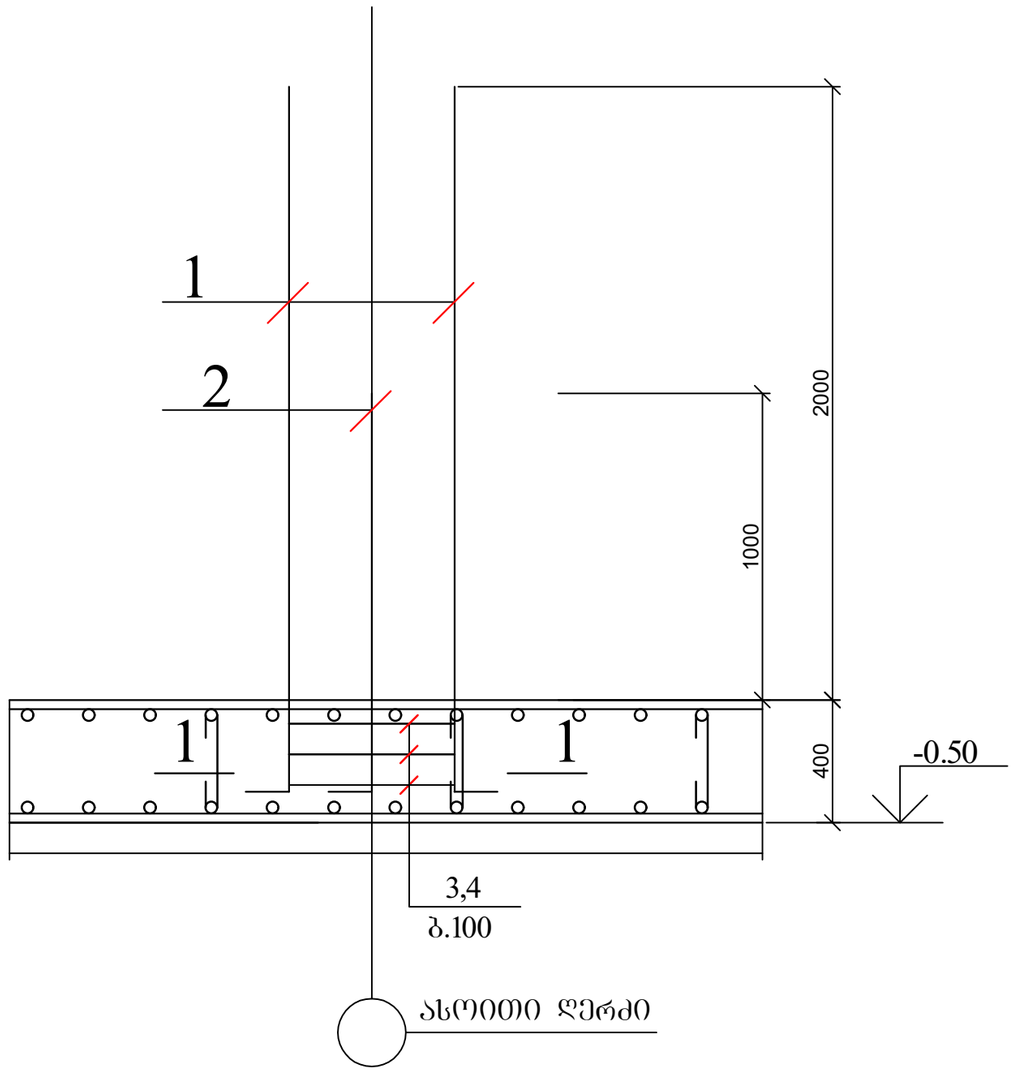

1 — 1

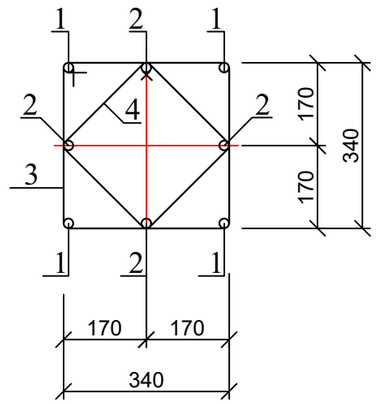

პოზ. 3

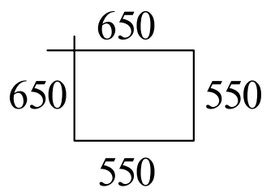

პოზ. 4

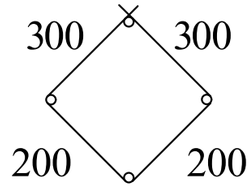

ქალაქი თბილისი, კახეთის გზატკეცილი, ავტოსერვისი, ს.კ. 01.19.18.004.071				სტადია	ფურც. / რაოდ
					კ-11 /
მთ. არქიტექტორი			კონსტრუქციული ნაწილი		
ავტორი					
პრ. მთ. ინჟინ.	დ. მაისურაძე		ანკერი ა-1	მასშტაბი	
შეასრულა	გ. ბზეკალავა				
შეამოწმა	დ. მაისურაძე				

ანკერი ა-2

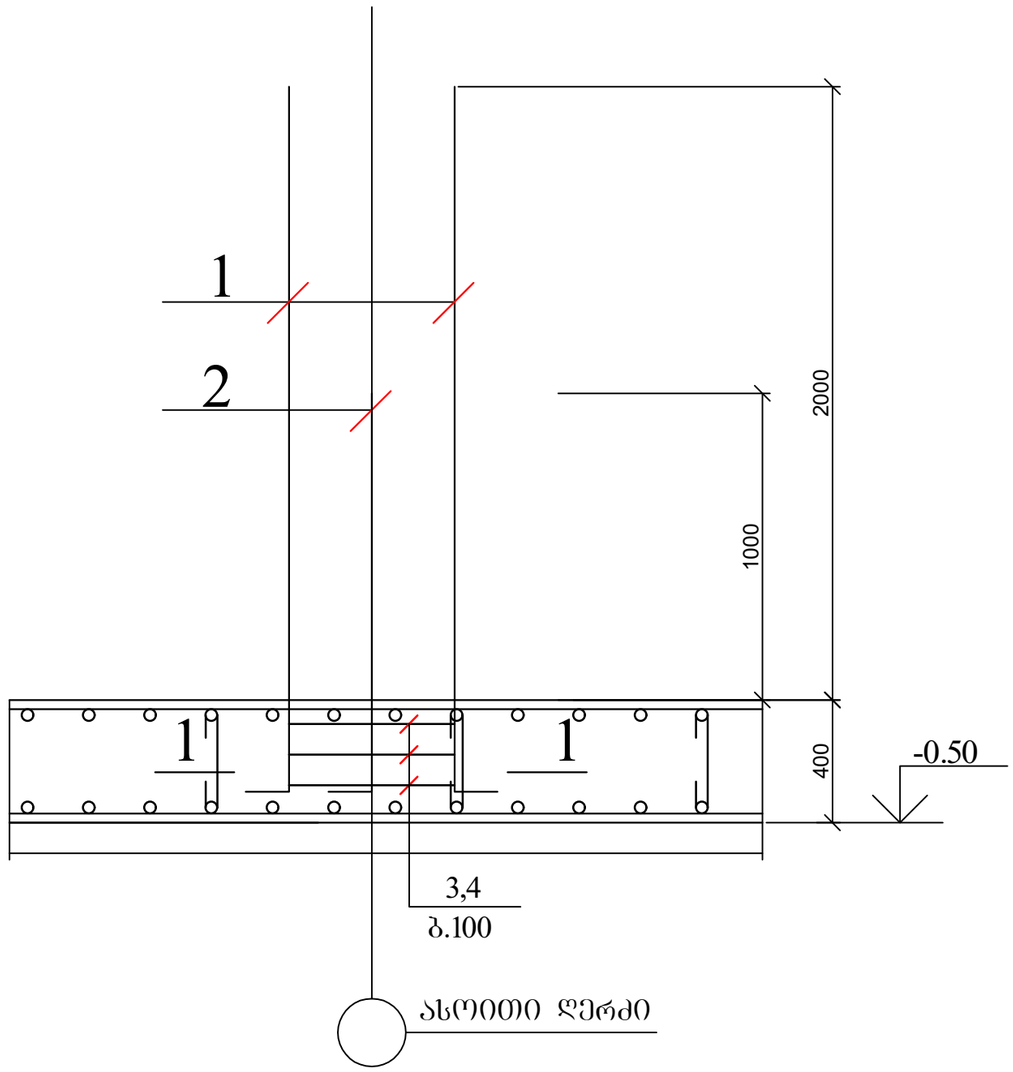

1 — 1

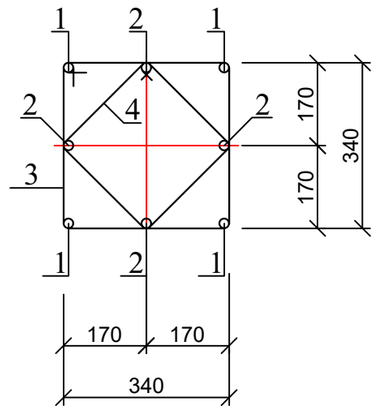

პოზ. 3

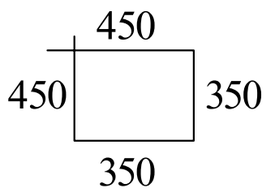

პოზ. 4

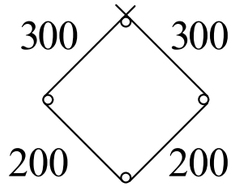

ქალაქი თბილისი, კახეთის გზატკეცილი, ავტოსერვისი, ს.კ. 01.19.18.004.071				სტადია	ფურც. / რაოდ
					კ-11 /
მთ. არქიტექტორი			კონსტრუქციული ნაწილი		
ავტორი					
პრ. მთ. ინჟინ.	დ. მაისურაძე			მასშტაბი	
შეასრულა	გ. ბზეკალავა		ანკერი ა-2		
შეამოწმა	დ. მაისურაძე				

ანკერი ა-3

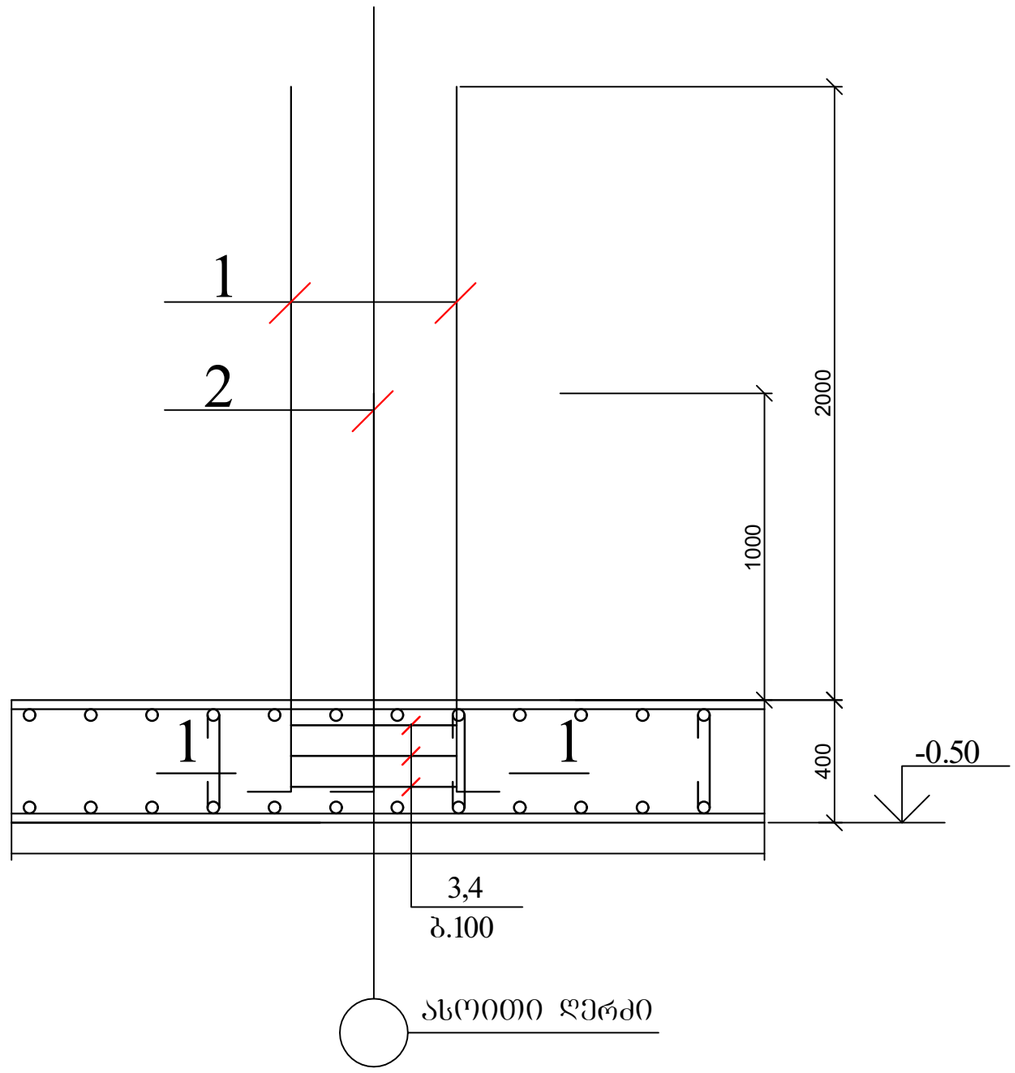

1 — 1

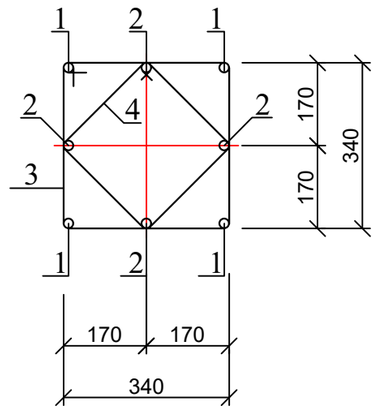

პოზ. 3

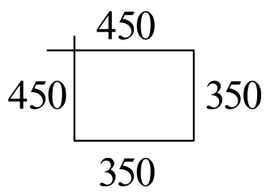

პოზ. 4

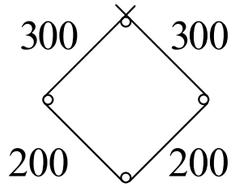

ქალაქი თბილისი, კახეთის გზატკეცილი, ავტოსერვისი, ს.კ. 01.19.18.004.071				სტადია	ფურც. / რაოდ
					კ-11 /
მთ. არქიტექტორი			კონსტრუქციული ნაწილი		
ავტორი					
პრ. მთ. ინჟინ.	დ. მაისურაძე		ანკერი ა-3	მასშტაბი	
შეასრულა	გ. ბზეკალავა				
შეამოწმა	დ. მაისურაძე				

პოზ	დასახელება	რაოდ	წონა კგ	
			ერთ	სულ
	ანკერი ა-1	2		
1	Ø 25 A500C L= 3000	4	11.55	46.2
2	Ø 25 A500C L= 2000	4	7.7	30.8
3	Ø 8 A240 L= 1660	3	0.664	1.992
4	Ø 8 A240 L= 1240	3	0.496	1.488
	ანკერი ა-2	10		
1	Ø 22 A500C L= 3000	4	9	36
2	Ø 22 A500C L= 2000	4	6	24
3	Ø 8 A240 L= 1660	3	0.664	1.992
4	Ø 8 A240 L= 1240	3	0.496	1.488
	ანკერი ა-3	10		
1	Ø 20 A500C L= 3000	4	7.5	30
2	Ø 20 A500C L= 2000	4	5	20
3	Ø 8 A240 L= 1660	3	0.664	1.992
4	Ø 8 A240 L= 1240	3	0.496	1.488

ქალაქი თბილისი, კახეთის გზატკეცილი, ავტოსერვისი, ს.კ. 01.19.18.004.071				სტადია	ფურც.	რაოდ
					კ-11	
მთ. არქიტექტორი			კონსტრუქციული ნაწილი			
ავტორი						
პრ. მთ. ინჟინ.	დ. მაისურაძე		ანკერების სპეციფიკაცია	მასშტაბი		
შეასრულა	გ. ბზეკალავა					
შეამოწმა	დ. მაისურაძე					

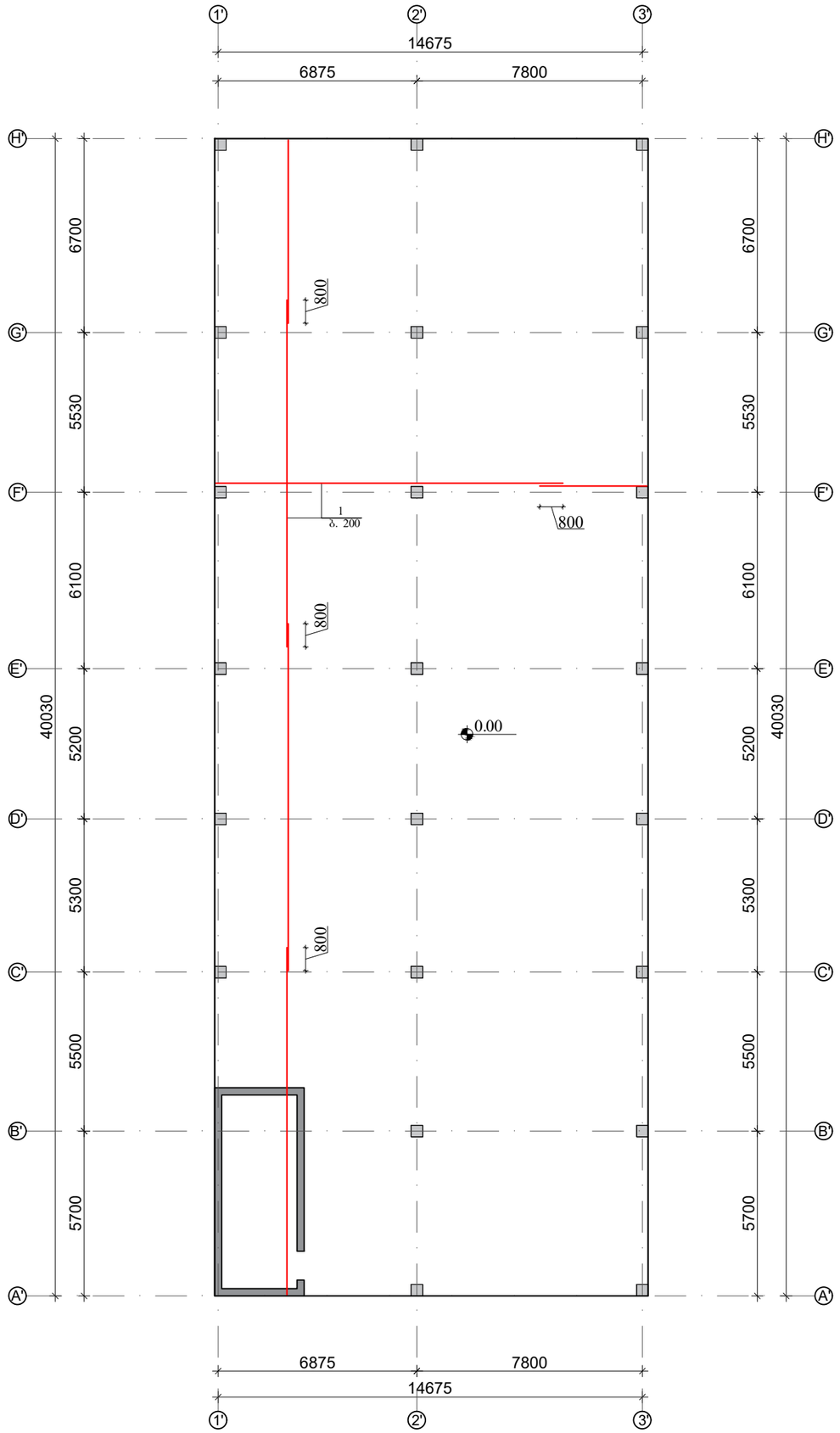

ქალაქი თბილისი, კახეთის გზატკეცილი, ავტოსერვისი, ს.კ. 01.19.18.004.071				სტადია	ფურც. / რაოდ
					კ-12 /
მთ. არქიტექტორი			კონსტრუქციული ნაწილი		
ავტორი					
პრ. მთ. ინჟინ.	დ. მაისურაძე		საძირკვლის ფილის არმირების	მასშტაბი	
შეასრულა	გ. ბზეკალავა		ბეტონის 0.00 ნიშნულზე ქვედა შრე		
შეამოწმა	დ. მაისურაძე				

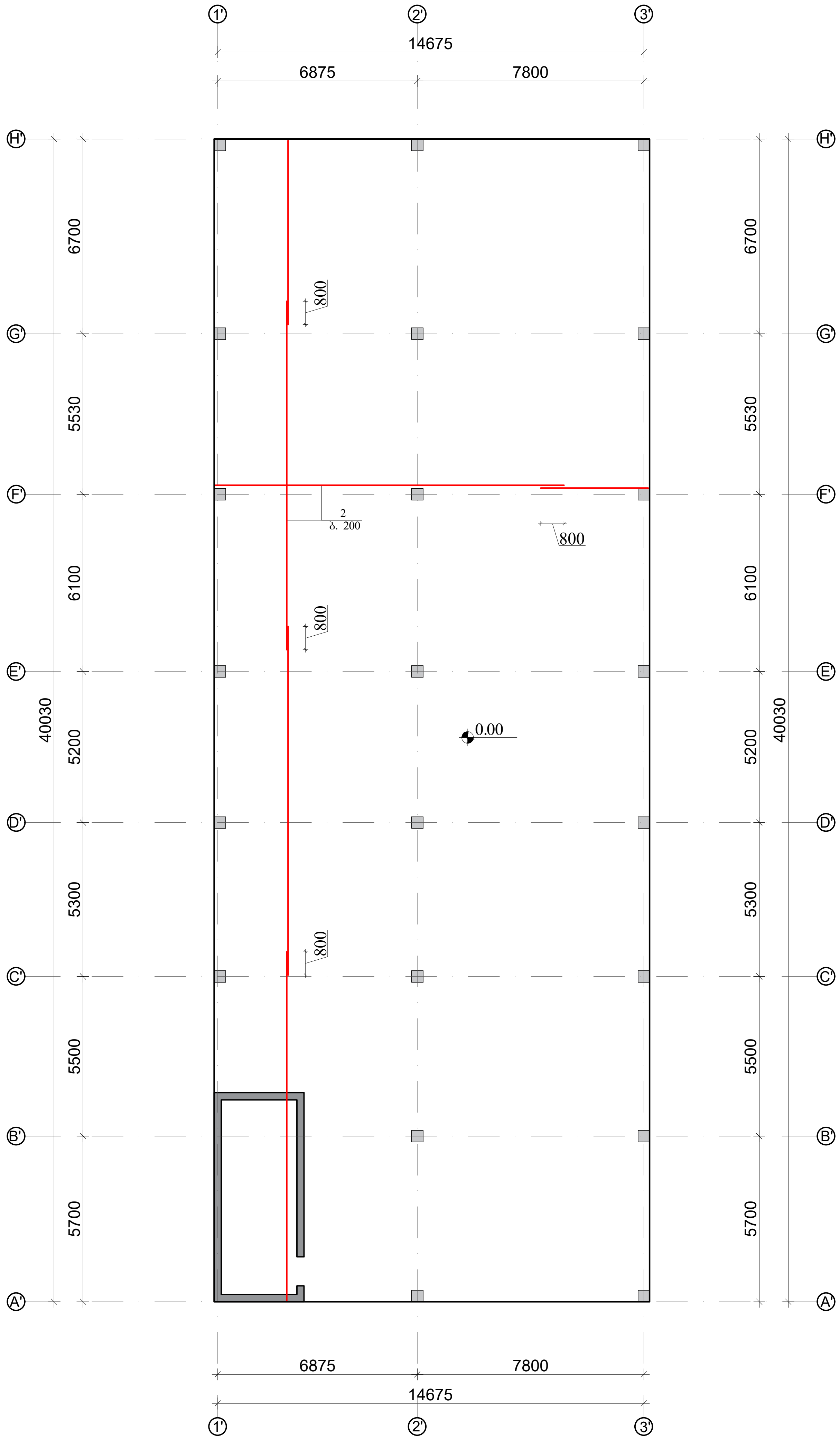

ქალაქი თბილისი, კახეთის გზატკეცილი, ავტოსერვისი, ს.კ. 01.19.18.004.071				სტადია	ფურც.	რაოდ
					კ-13	
მთ. არქიტექტორი			კონსტრუქციული ნაწილი			
ავტორი						
პრ. მთ. ინჟინ.	დ. მაისურაძე	[signature]	საძირკვლის ფილის არმირების გეგმა 0.00 ნიშნულზე ზედა შრე	მასშტაბი		
შეასრულა	გ. ბზეკალავა	[signature]				
შეამოწმა	დ. მაისურაძე	[signature]				

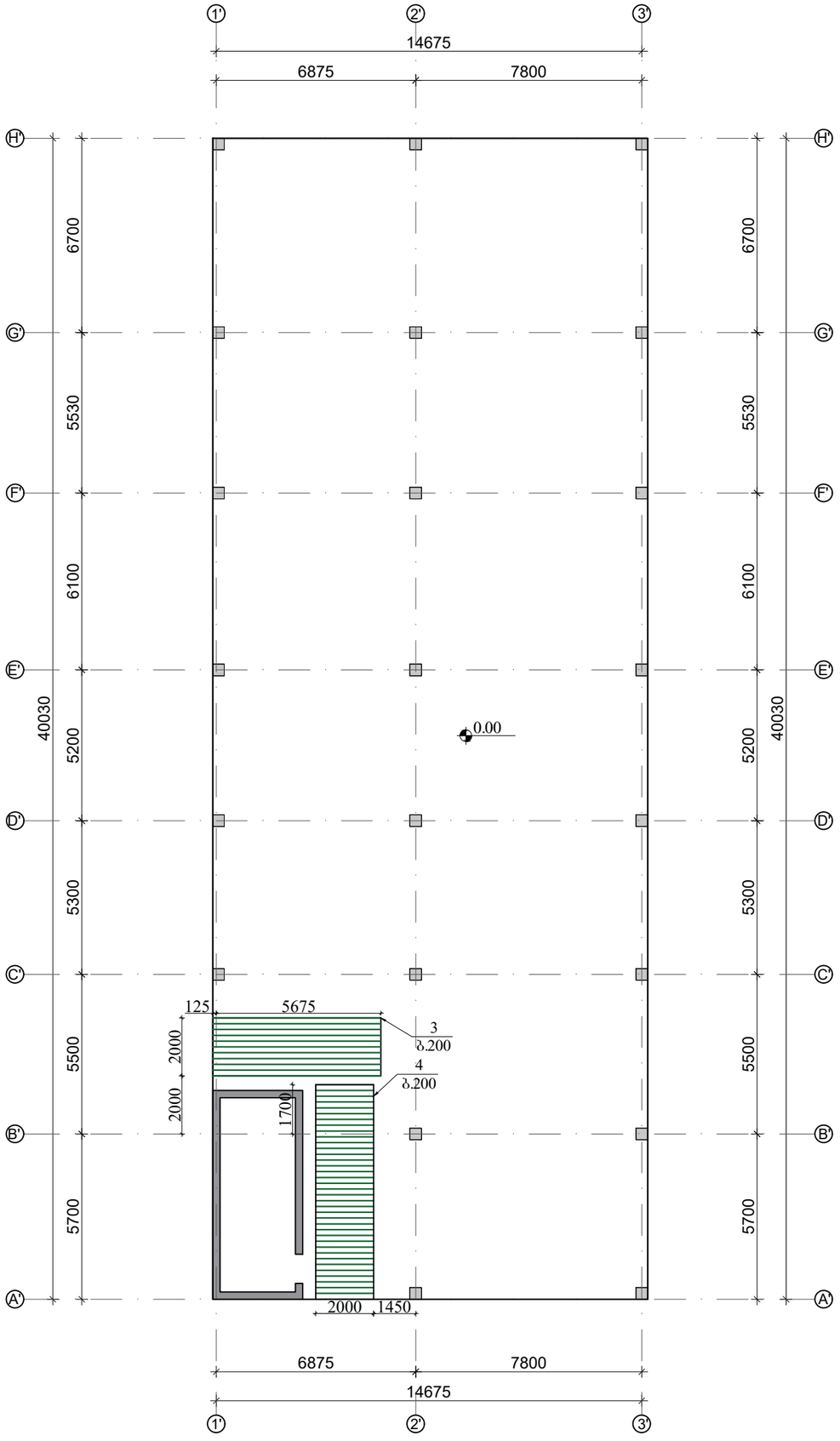

ქალაქი თბილისი, კახეთის გზატკეცილი, ავტოსერვისი, ს.კ. 01.19.18.004.071				სტადია	ფურც. / რაოდ
					კ-14 /
მთ. არქიტექტორი			კონსტრუქციული ნაწილი		
ავტორი					
პრ. მთ. ინჟინ.	დ. მაისურაძე		საძირკვლის ფილის დამატებითი არმირების გეგმა 0.00 ნიშნულზე ქვედა შრე X მიმართულებით	მასშტაბი	
შეასრულა	გ. ბზეკალავა				
შეამოწმა	დ. მაისურაძე				

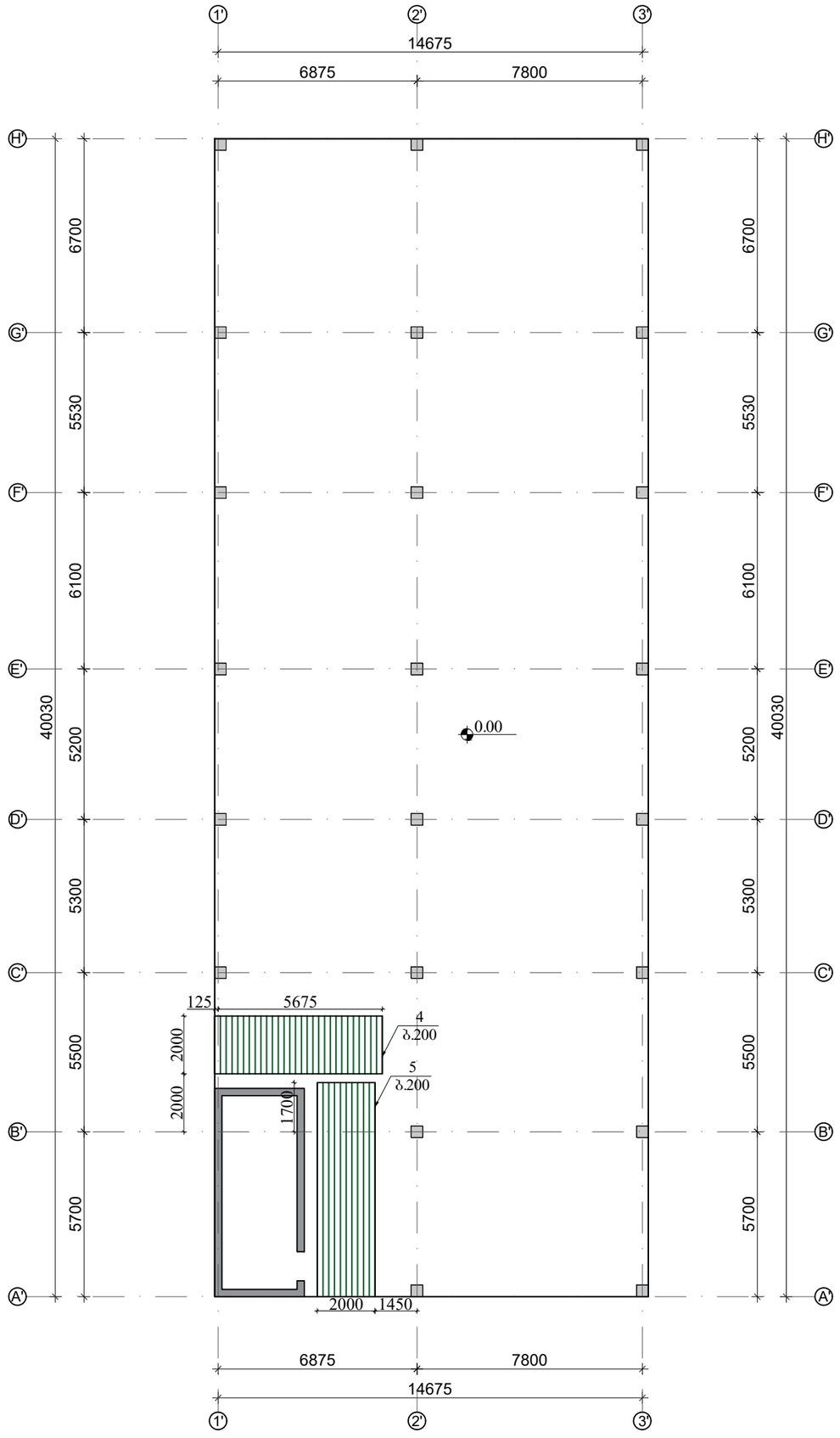

ქალაქი თბილისი, კახეთის გზატკეცილი, ავტოსერვისი, ს.კ. 01.19.18.004.071				სტადია	ფურც. / რაოდ
					კ-15 /
მთ. არქიტექტორი			კონსტრუქციული ნაწილი		
ავტორი					
პრ. მთ. ინჟინ.	დ. მაისურაძე		საძირკვლის ფილის დამატებითი არმირების გეგმა 0.00 ნიშნულზე ქვედა შრე Y მიმართულებით	მასშტაბი	
შეასრულა	გ. ბზეკალავა				
შეამოწმა	დ. მაისურაძე				

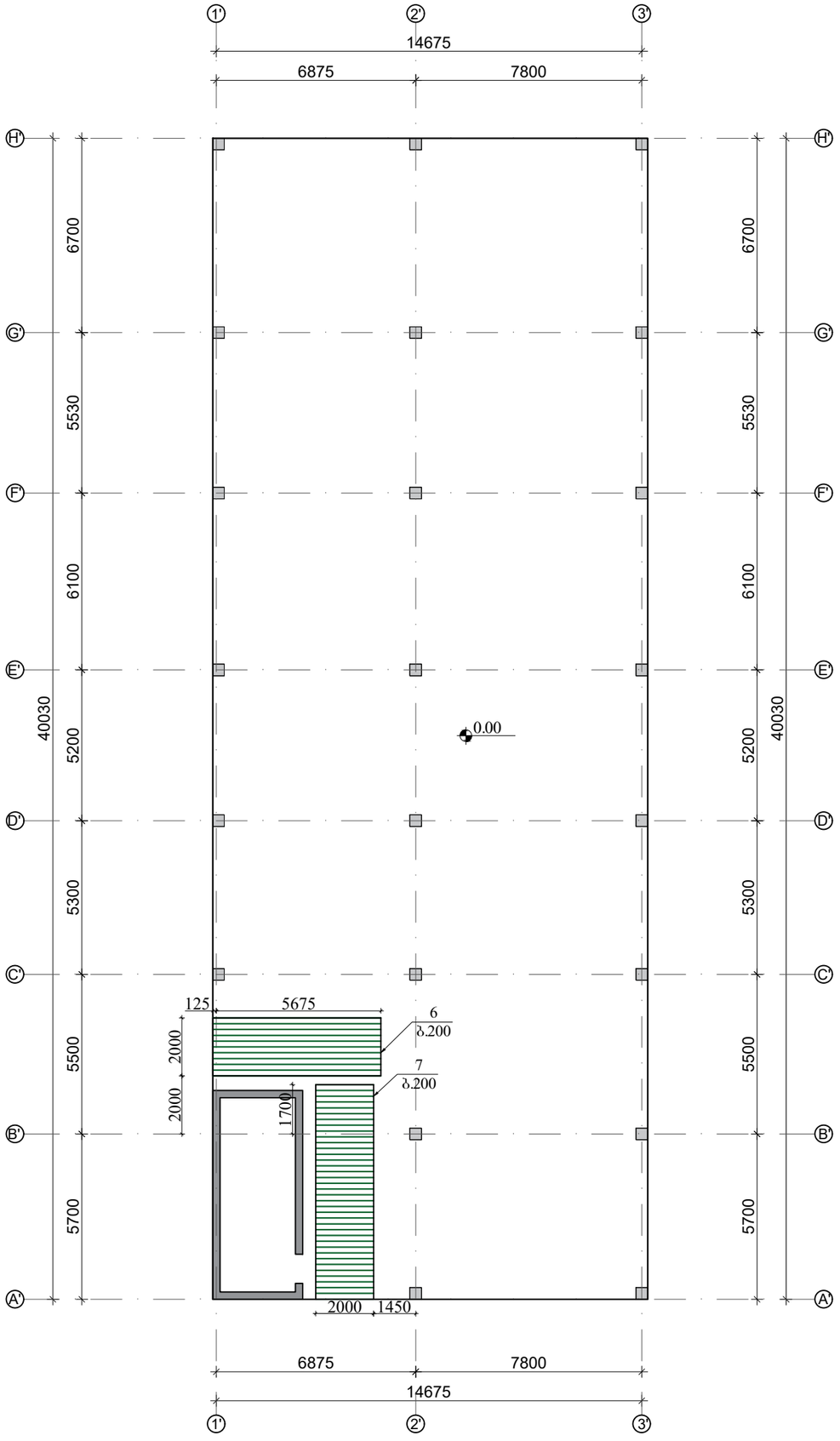

ქალაქი თბილისი, კახეთის გზატკეცილი, ავტოსერვისი, ს.კ. 01.19.18.004.071				სტადია	ფურც. / რაოდ
					კ-16 /
მთ. არქიტექტორი			კონსტრუქციული ნაწილი		
ავტორი					
პრ. მთ. ინჟინ.	დ. მაისურაძე		საძირკვლის ფილის დამატებითი არმირების გეგმა 0.00 ნიშნულზე ზედა შრე X მიმართულებით	მასშტაბი	
შეასრულა	გ. ბზეკალავა				
შეამოწმა	დ. მაისურაძე				

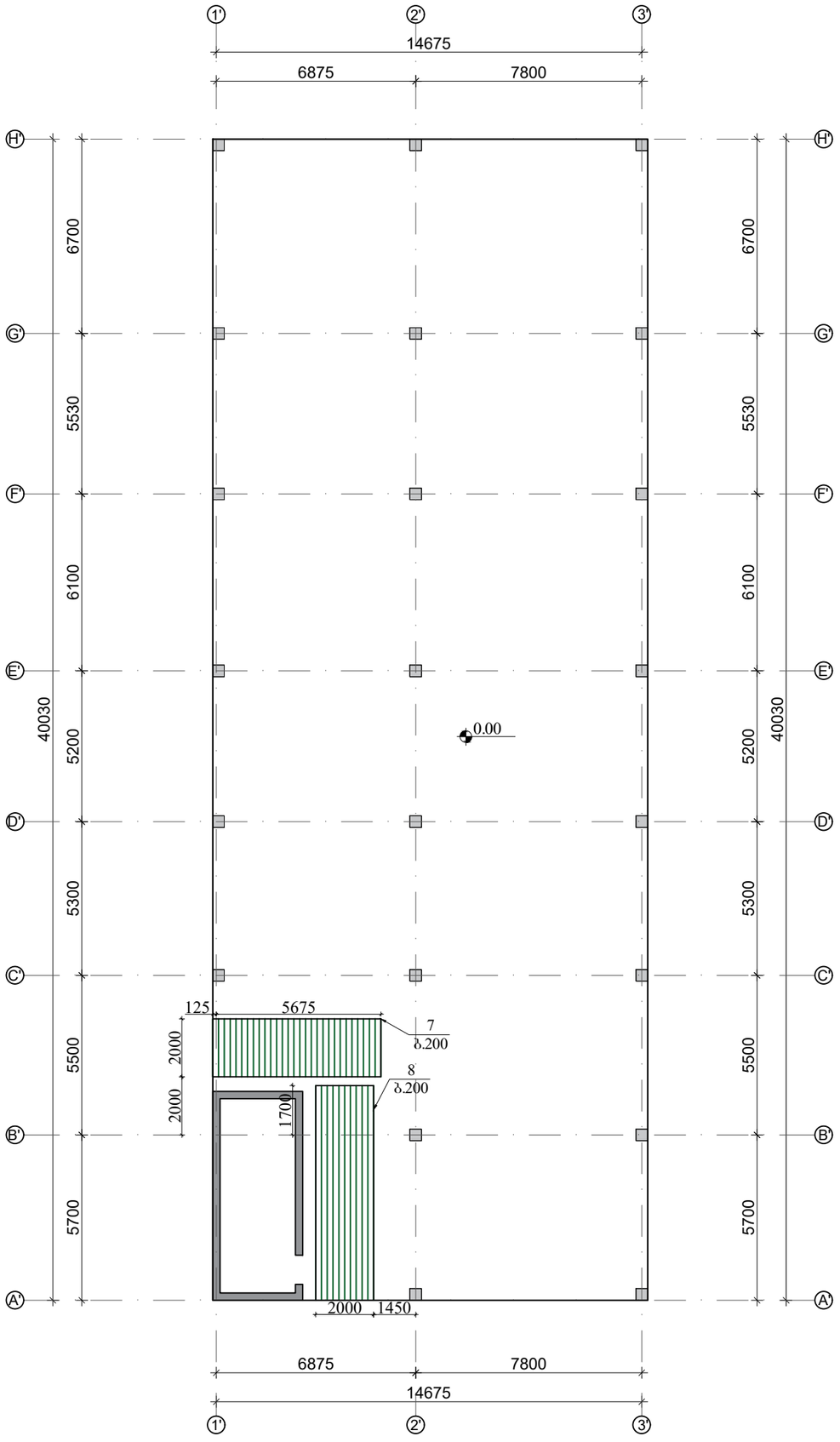

ქალაქი თბილისი, კახეთის გზატკეცილი, ავტოსერვისი, ს.კ. 01.19.18.004.071				სტადია	ფურც. / რაოდ
					კ-17 /
მთ. არქიტექტორი			კონსტრუქციული ნაწილი		
ავტორი					
პრ. მთ. ინჟინ.	დ. მაისურაძე		საძირკვლის ფილის დამატებითი არმირების გეგმა 0.00 ნიშნულზე ქვედა შრე Y მიმართულებით	მასშტაბი	
შეასრულა	გ. ბზეკალავა				
შეამოწმა	დ. მაისურაძე				

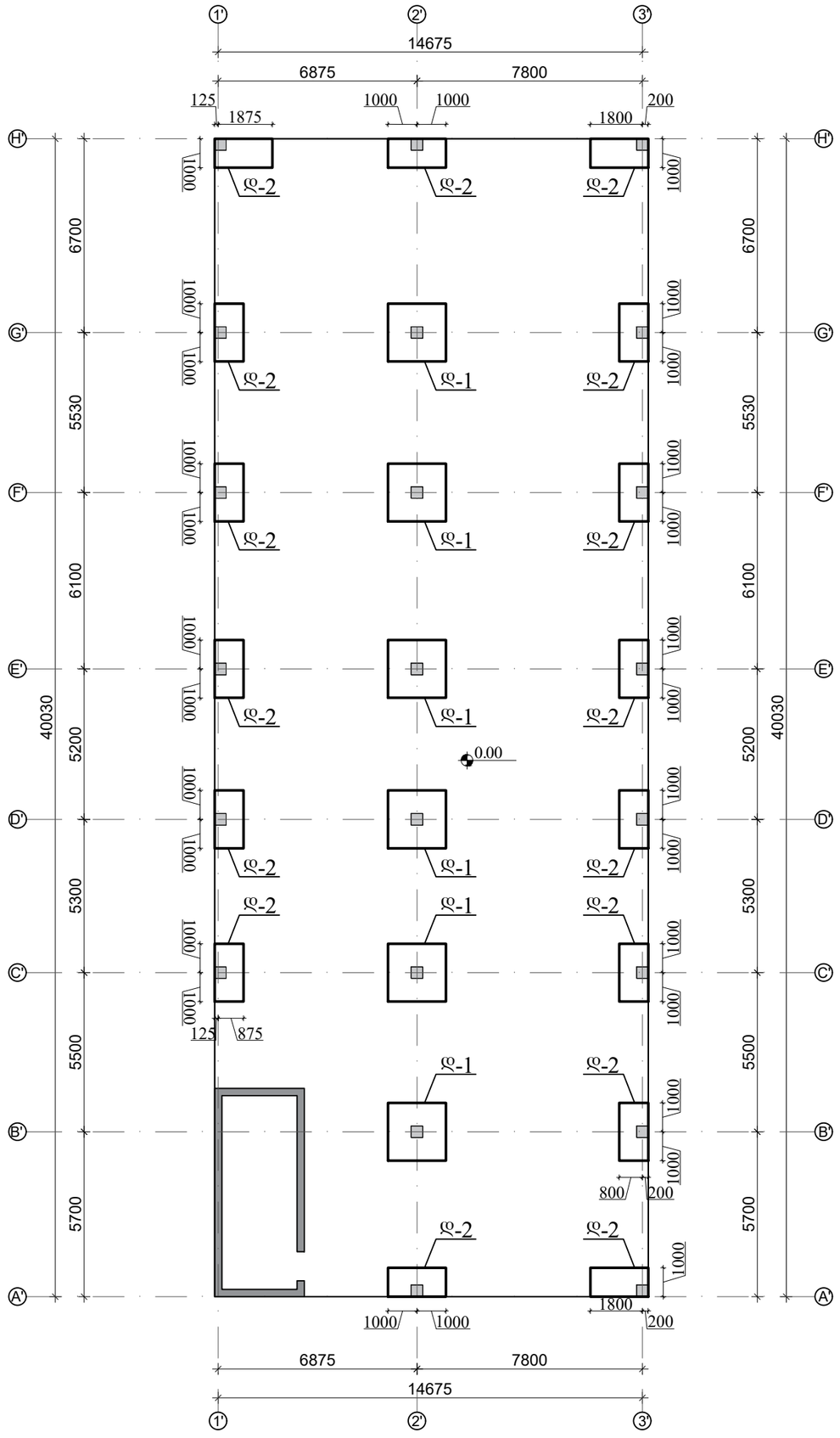

ქალაქი თბილისი, კახეთის გზატკეცილი, ავტოსერვისი, ს.კ. 01.19.18.004.071				სტადია	ფურც. 3-18	რაოდ
მთ. არქიტექტორი			კონსტრუქციული ნაწილი			
ავტორი						
პრ. მთ. ინჟინ.	დ. მაისურაძე		საძირკვლის ფილის განივი არმირების გეგმა	მასშტაბი		
შეასრულა	გ. ბზეკალავა					
შეამოწმა	დ. მაისურაძე					

დეტალი დ-2

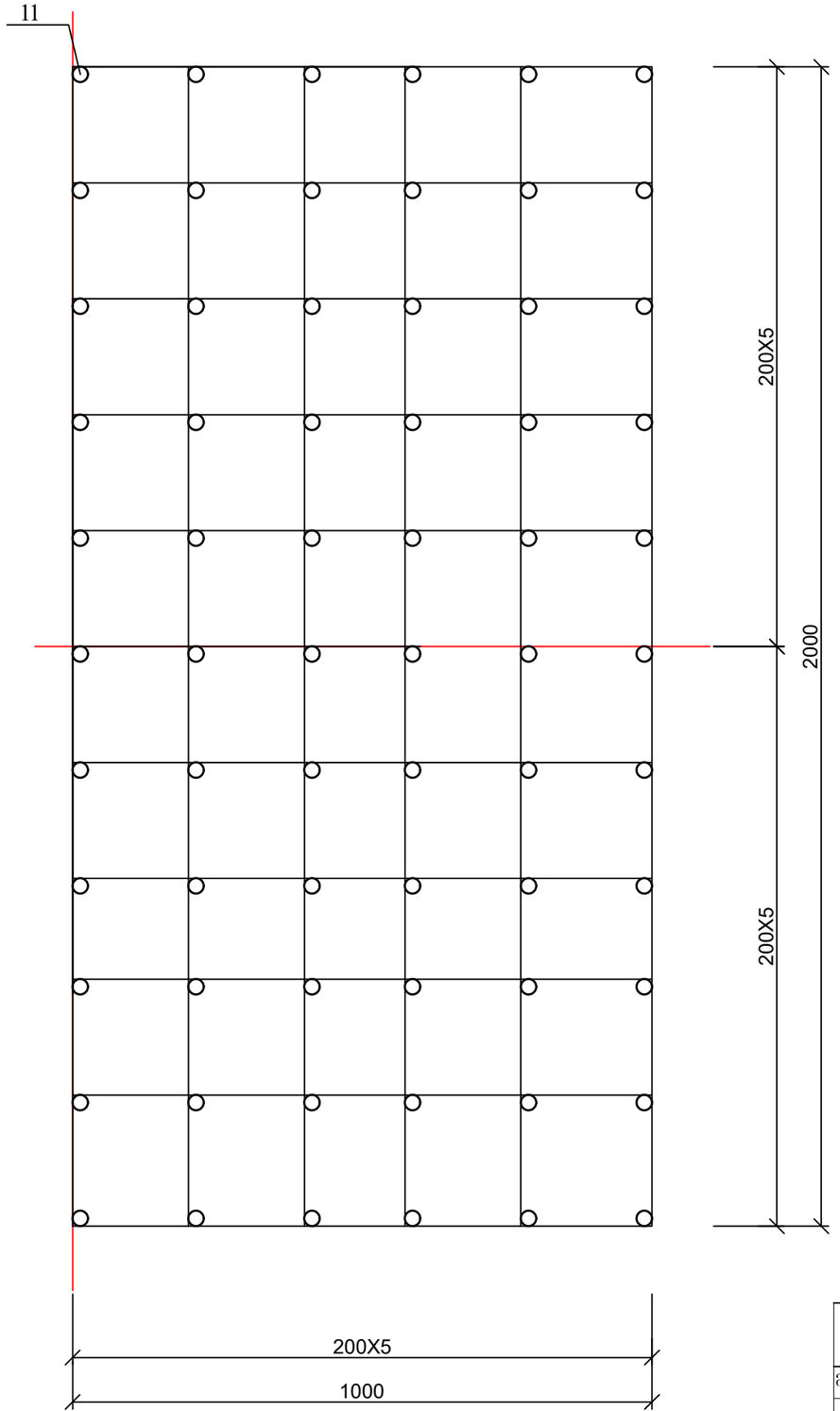

პოზ. 11

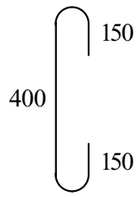

ქალაქი თბილისი, კახეთის გზატკეცილი, ავტოსერვისი, ს.კ. 01.19.18.004.071				სტადია	ფურც.	რაოდ
					კ-20	
მთ. არქიტექტორი			კონსტრუქციული ნაწილი			
ავტორი						
პრ. მთ. ინჟინ.	დ. მაისურაძე		საძირკვლის ფილის განივი არმირების დეტალი დ.-2	მასშტაბი		
შეასრულა	გ. ბზეკალავა					
შეამოწმა	დ. მაისურაძე					

საძირკვლის ფილის კვეთი 1 - 1

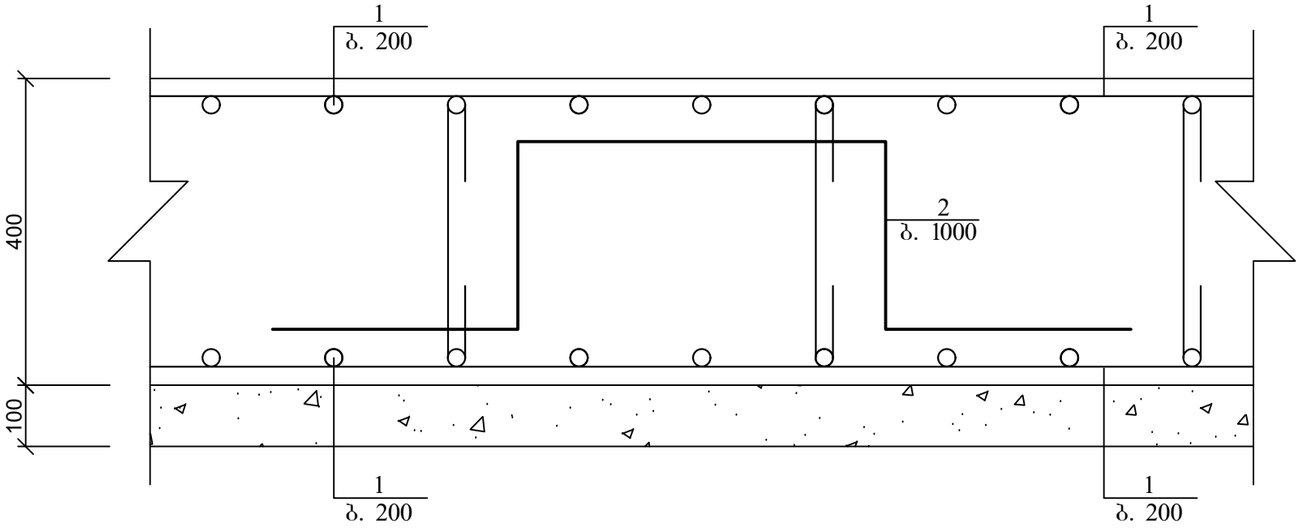

პოზ. 9

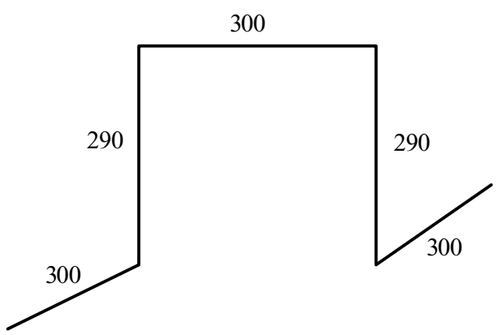

პოზ. 10

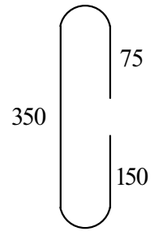

საძირკვლის ფილის კვეთი 2 - 2

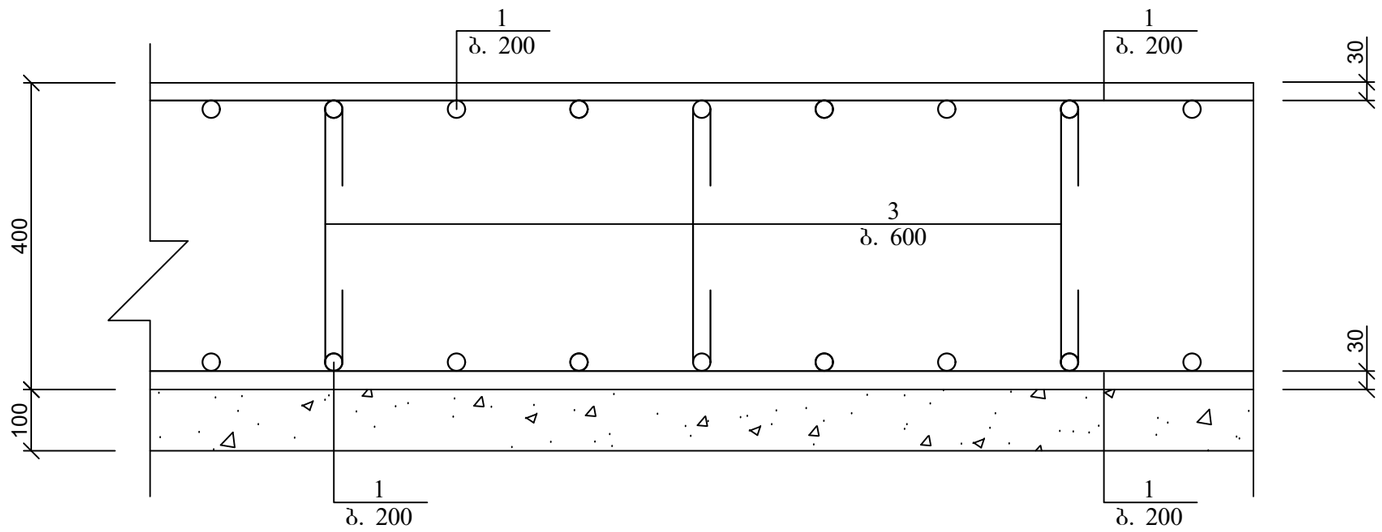

პოზ	დასახელება	რაოდ	წონა კგ	
			ერთ	სულ
	საძირკვლის ფილა 0.00 ნიშნულზე			
1	Ø 12 A500C ΣL= 6606 გ.მ	-	0.888	5865.684
2	Ø 12 A500C ΣL= 6606 გ.მ	-	0.888	5866
3	Ø 12 A500C L= 5800	11	5.22	57.42
4	Ø 12 A500C L= 2000	68	1.8	122.4
5	Ø 12 A500C L= 7400	11	6.66	73.26
6	Ø 12 A500C L= 5800	11	5.22	57.42
7	Ø 12 A500C L= 2000	68	1.8	122.4
8	Ø 12 A500C L= 7400	11	6.66	73.26
9	Ø 12 A500C L= 1480	600	1.332	799.2
10	Ø 12 A500C L= 540	1000	0.486	486
11	Ø 12 A500C L= 700	1782	0.63	1122.66
	ბეტონის მომზადება B10			61
	ბეტონი B25			240

ქალაქი თბილისი, კახეთის გზატკეცილი, ავტოსერვისი, ს.კ. 01.19.18.004.071				სტადია	ფურც.	რაოდ
					კ-21	
მთ. არქიტექტორი			კონსტრუქციული ნაწილი			
ავტორი						
პრ. მთ. ინჟინ.	დ. მაისურაძე		საძირკვლის ფილის არმირების კვეთები & სპეციფიკაცია	მასშტაბი		
შეასრულა	გ. ბზეკალავა					
შეამოწმა	დ. მაისურაძე					

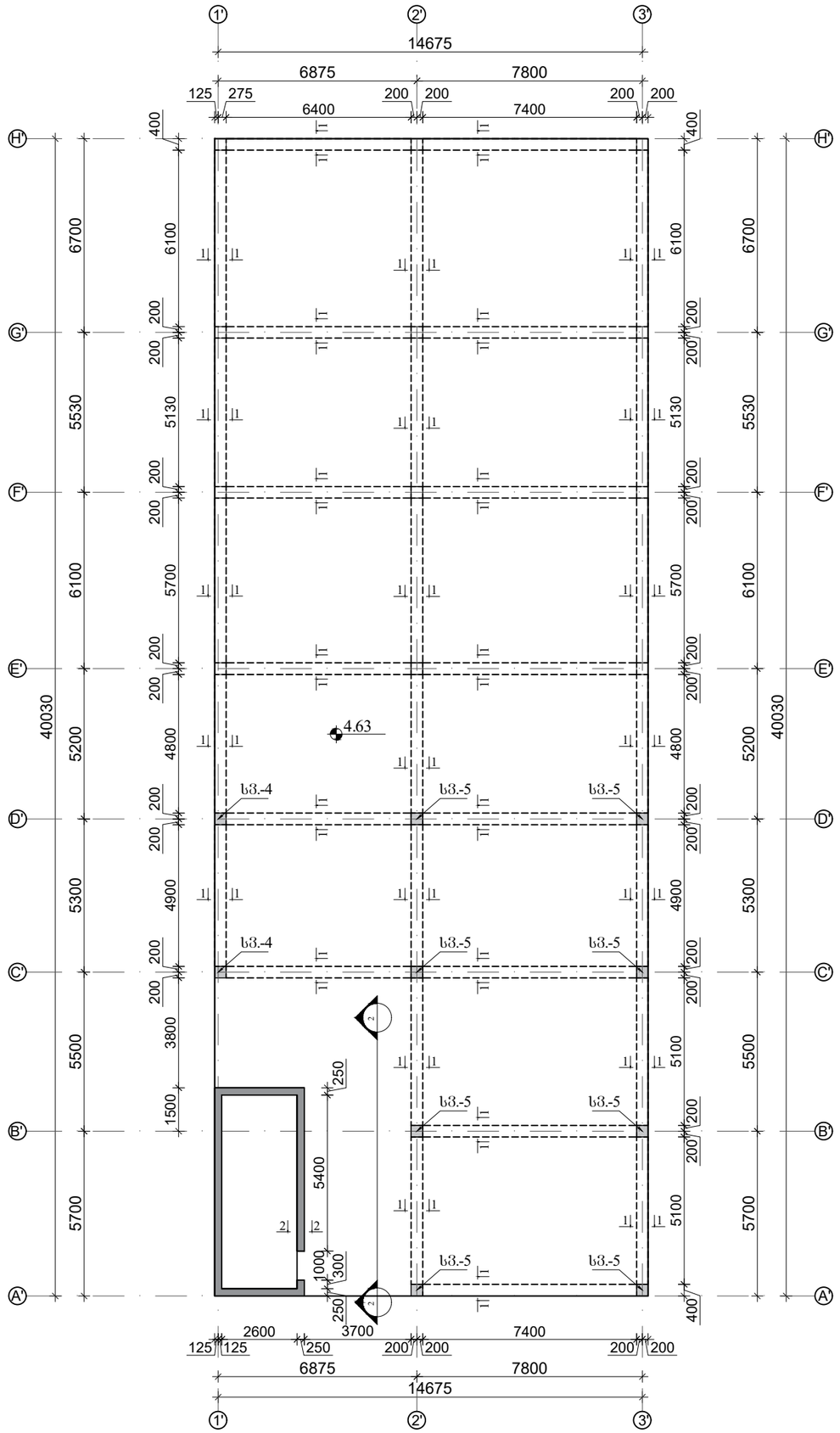

ქალაქი თბილისი, კახეთის გზატკეცილი, ავტოსერვისი, ს.კ. 01.19.18.004.071				სტადია	ფურც.	რაოდ
					კ-22	
მთ. არქიტექტორი			კონსტრუქციული ნაწილი			
ავტორი						
პრ. მთ. ინჟინ.	დ. მაისურაძე			მასშტაბი		
შეასრულა	გ. ბზეკალავა		გადახურვის ფილის საყალიბე ბეგმა 4.63 ნიშნულზე			
შეამოწმა	დ. მაისურაძე					

1-1

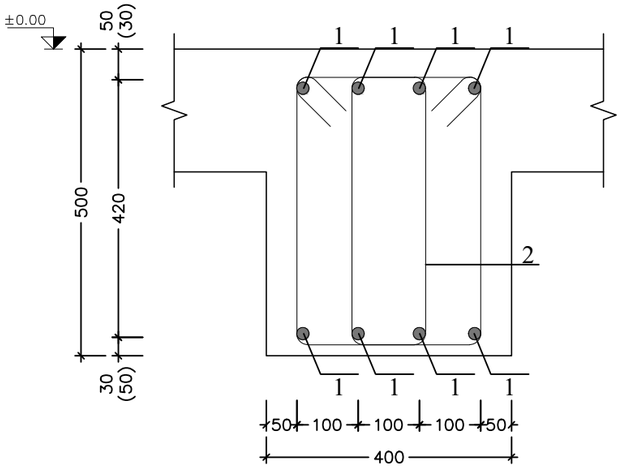

კოზ. 2

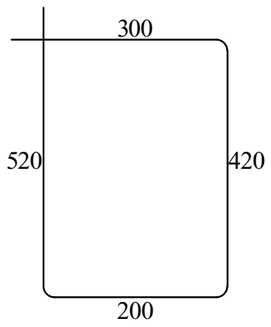

პოზ	დასახელება	რაოდ	წონა კგ	
			ერთ	სულ
	მონოლითური რიგელი 4.63 ნიშნულზე	1		
1	Ø 20 A500C L= 1742 გ.მ.	-	3	4356
2	Ø 8 A240 L= 1440	3673	0.576	2115.84
	ბეტონი B25		მ^3	23.8

ქალაქი თბილისი, კახეთის გზატკეცილი, ავტოსერვისი, ს.კ. 01.19.18.004.071				სტადია	ფურც.	რაოდ
					კ-41	
მთ. არქიტექტორი			კონსტრუქციული ნაწილი			
ავტორი						
პრ. მთ. ინჟინ.	დ. მაისურაძე		რიგელის კვეთი 4.63 ნიშნულზე & სპეციფიკაცია	მასშტაბი		
შეასრულა	გ. ბზეკალავა					
შეამოწმა	დ. მაისურაძე					

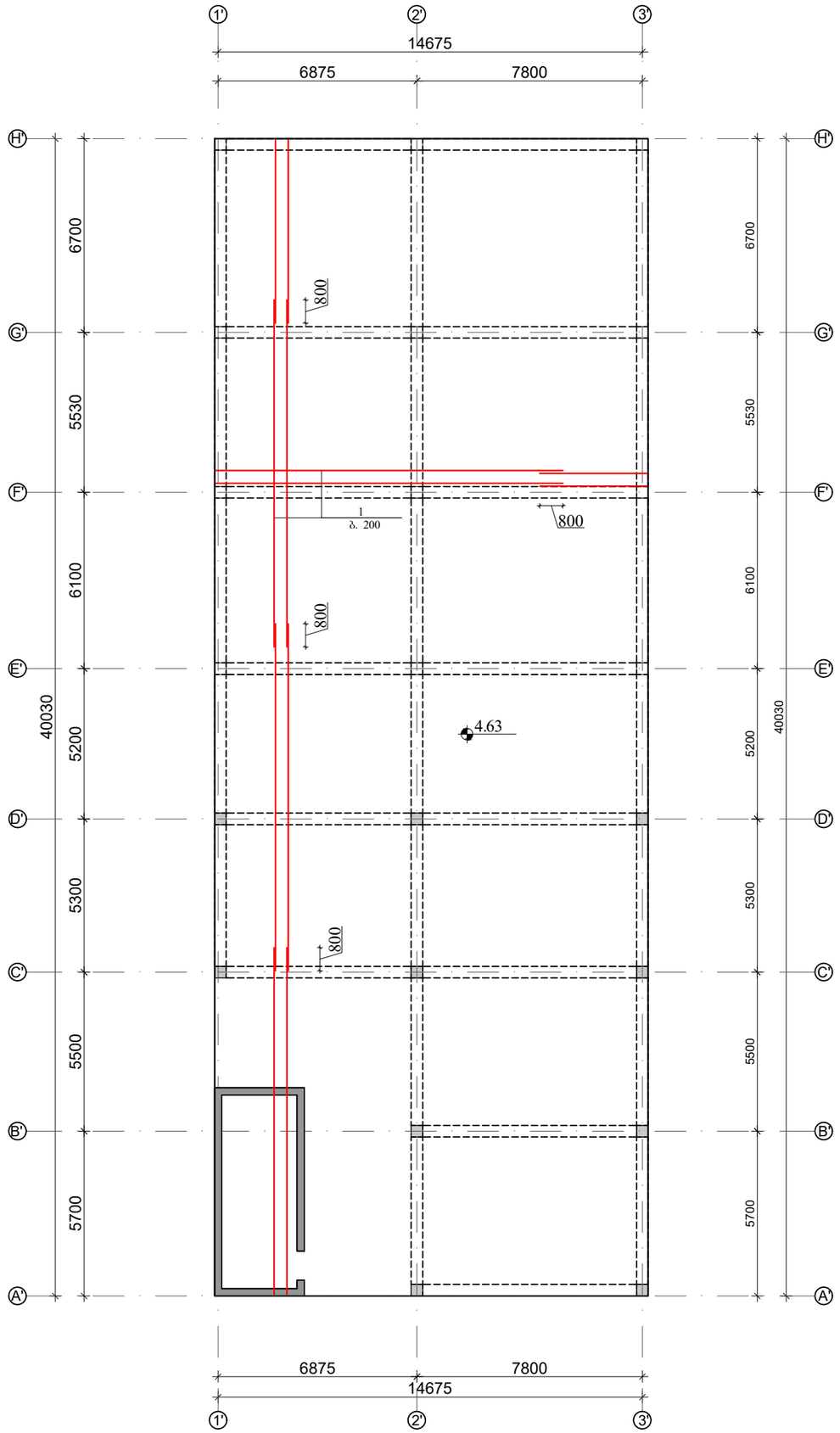

ქალაქი თბილისი, კახეთის გზატკეცილი, ავტოსერვისი, ს.კ. 01.19.18.004.071				სტადია	ფურც. / რაოდ
					კ-23
მთ. არქიტექტორი			კონსტრუქციული ნაწილი		
ავტორი					
პრ. მთ. ინჟინ.	დ. მაისურაძე			მასშტაბი	
შეასრულა	გ. ბზეკალავა		ბადახურვის ფილის არმირების ბებმა 4.63 ნიშნუშე		
შეამოწმა	დ. მაისურაძე				

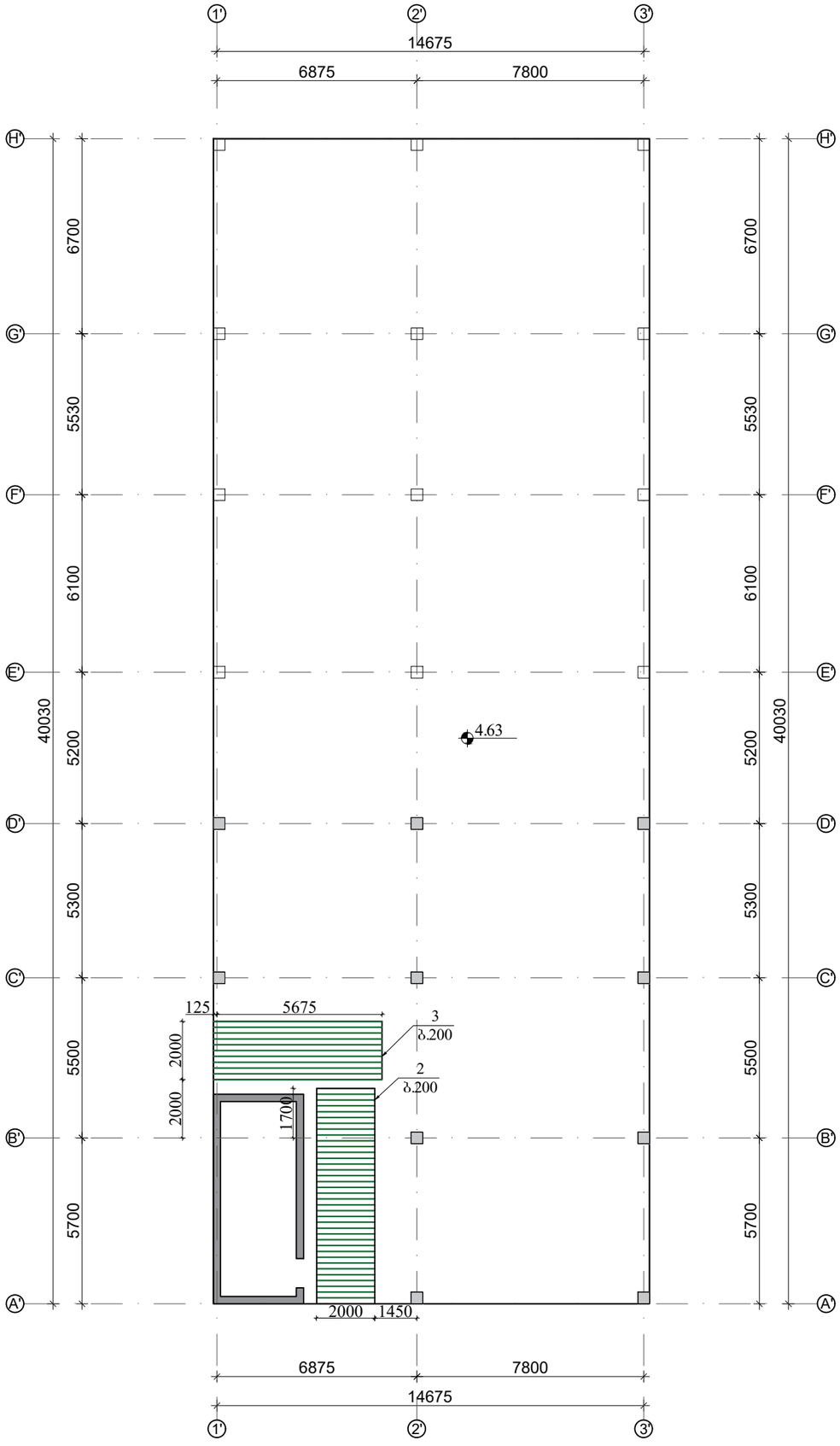

ქალაქი თბილისი, კახეთის გზატკეცილი, ავტოსერვისი, ს.კ. 01.19.18.004.071				სტადია	ფურც. / რაოდ
					კ-24 /
მთ. არქიტექტორი			კონსტრუქციული ნაწილი		
ავტორი					
პრ. მთ. ინჟინ.	დ. მაისურაძე		ბადახურვის ფილის დამატებითი არმირების გეგმა 4.63 ნიშნულზე ქვედა შრე X მიმართულებით	მასშტაბი	
შეასრულა	გ. ბზეკალავა				
შეამოწმა	დ. მაისურაძე				

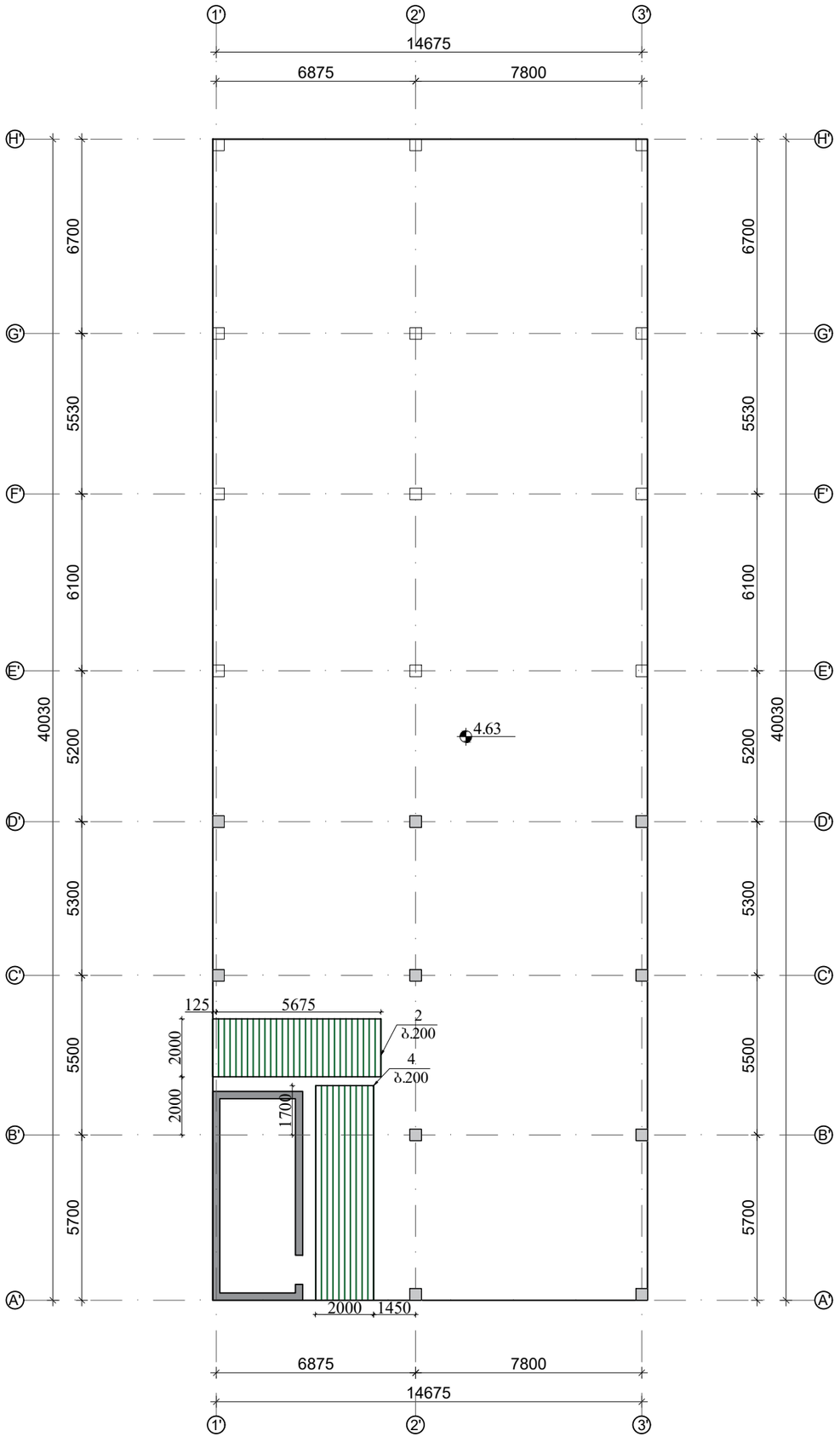

ქალაქი თბილისი, კახეთის გზატკეცილი, ავტოსერვისი, ს.კ. 01.19.18.004.071				სტადია	ფურც. / რაოდ
					კ-25 /
მთ. არქიტექტორი			კონსტრუქციული ნაწილი		
ავტორი					
პრ. მთ. ინჟინ.	დ. მაისურაძე		გადახურვის ფილის დამატებითი არმირების გეგმა 4.63 ნიშნულზე ქვედა შრე **Y** მიმართულებით	მასშტაბი	
შეასრულა	გ. ბზეკალავა				
შეამოწმა	დ. მაისურაძე				

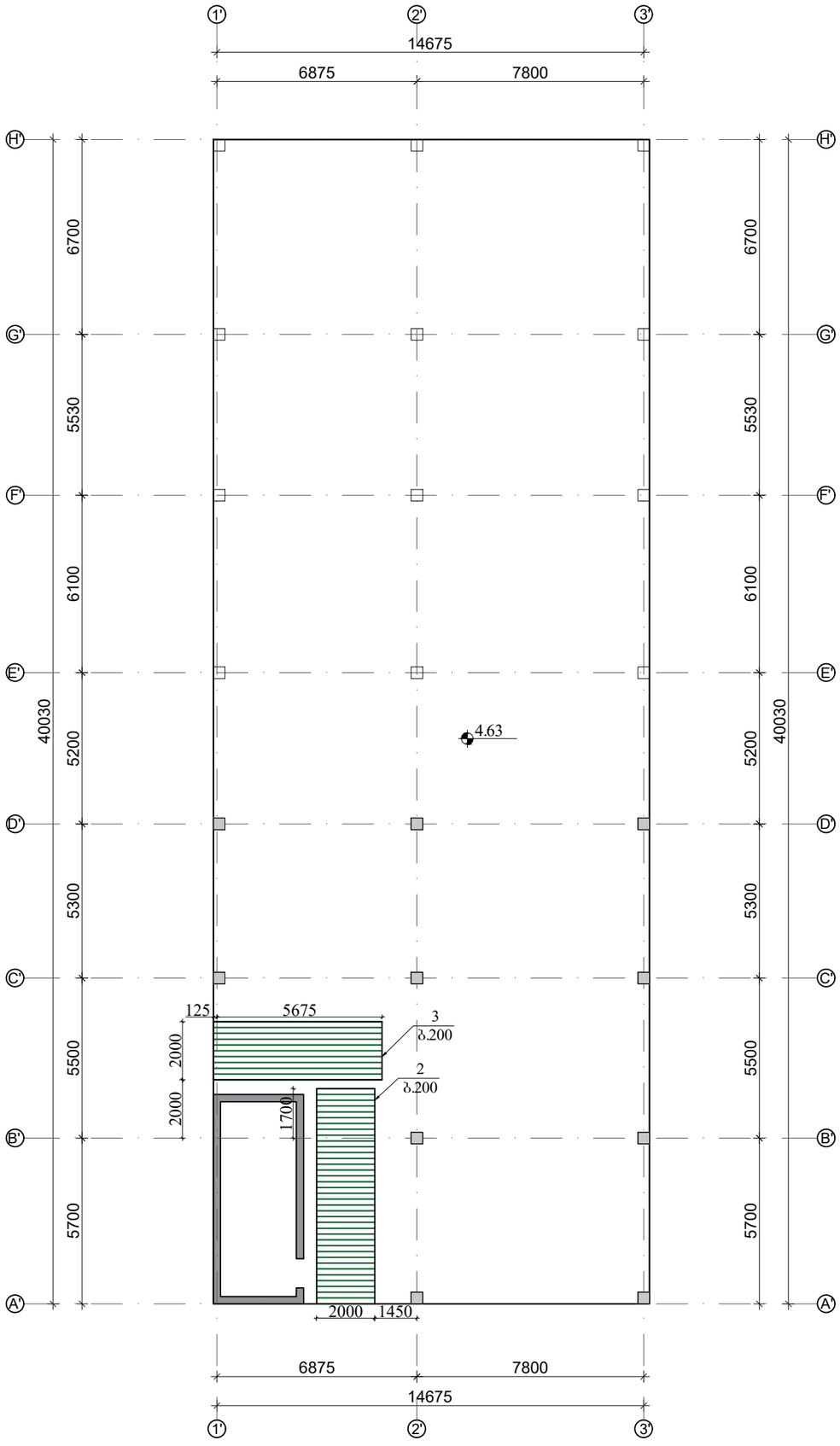

ქალაქი თბილისი, კახეთის გზატკეცილი, ავტოსერვისი, ს.კ. 01.19.18.004.071				სტადია	ფურც. / რაოდ
					კ-26 /
მთ. არქიტექტორი			კონსტრუქციული ნაწილი		
ავტორი					
პრ. მთ. ინჟინ.	დ. მაისურაძე		ბადახურვის ფილის დამატებითი არმირების გეგმა 4.63 ნიშნულზე ზედა შრე X მიმართულებით	მასშტაბი	
შეასრულა	გ. ბზეკალავა				
შეამოწმა	დ. მაისურაძე				

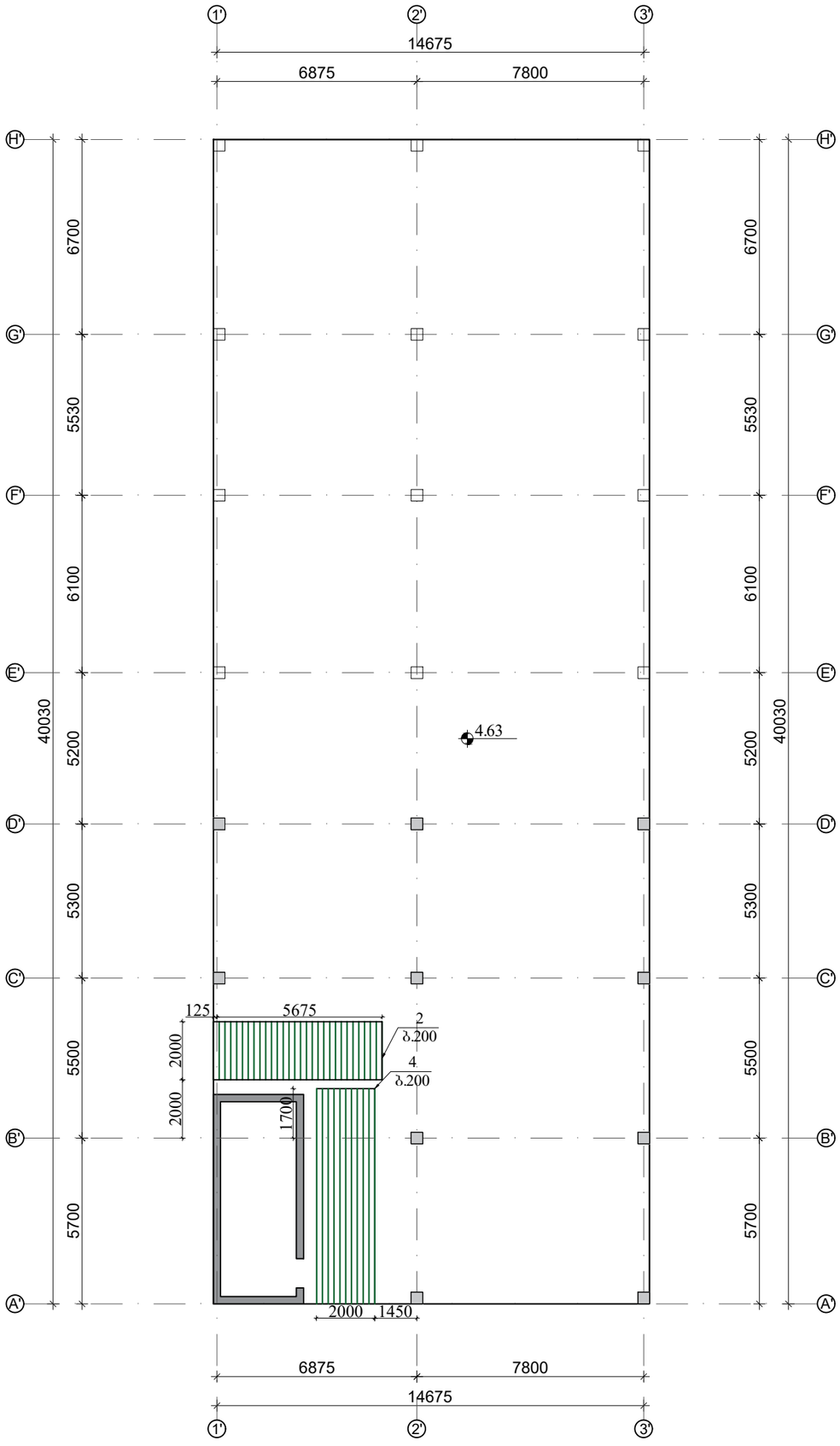

ქალაქი თბილისი, კახეთის გზატკეცილი, ავტოსერვისი, ს.კ. 01.19.18.004.071				სტადია	ფურც. / რაოდ
					კ-27 /
მთ. არქიტექტორი			კონსტრუქციული ნაწილი		
ავტორი					
პრ. მთ. ინჟინ.	დ. მაისურაძე		გადახურვის ფილის დამატებითი არმირების გეგმა 4.63 ნიშნულზე ზედა შრე **Y** მიმართულებით	მასშტაბი	
შეასრულა	გ. ბზეკალავა				
შეამოწმა	დ. მაისურაძე				

გადახურვის ფილის კვეთი

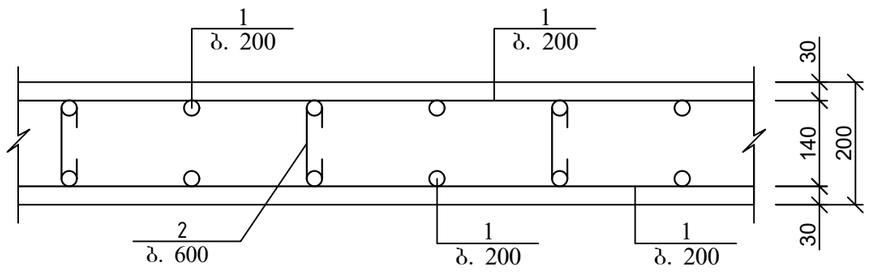

არმატურის გადადებით (შეღუღების გარეშე)
პირაპირის მოწყობის დეტალი ფილებისთვის

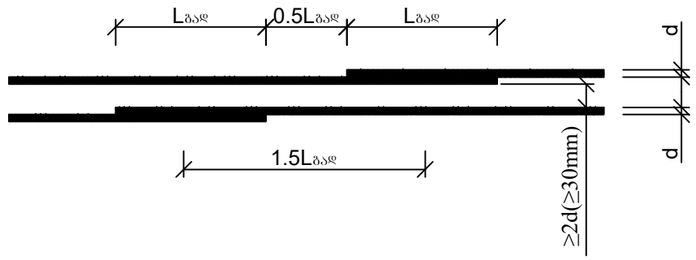

გადახურვის ფილის არმირების
ჩაანკერების დეტალი საყრდენებზე

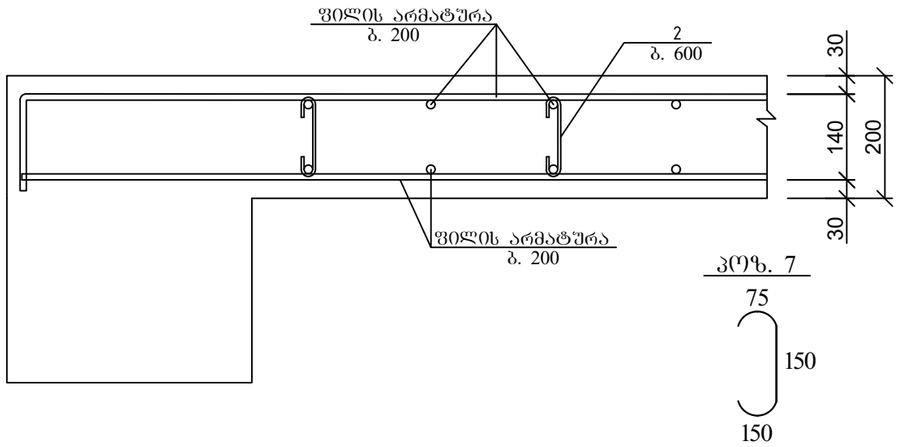

პოზ	დასახელება	რაოდ	წონა კგ	
			ერთ	სულ
	გადახურვის ფილა 4.63 ნიშნულზე	1		
1	Ø 12 A500C ΣL= 13209.9 გ.მ	-	0.62	8190.138
2	Ø 12 A500C L= 2000	136	1.8	244.8
3	Ø 12 A500C L= 5800	11	5.22	57.42
4	Ø 12 A500C L= 7400	11	6.66	73.26
7	Ø 10 A500C L= 375	972	0.2325	225.9125
	ბეტონი B25		$მ^3$	120

ქალაქი თბილისი, კახეთის გზატკეცილი, ავტოსერვისი, ს.კ. 01.19.18.004.071				სტადია	ფურც. / რაოდ
					კ-27(1) /
მთ. არქიტექტორი			კონსტრუქციული ნაწილი		
ავტორი					
პრ. მთ. ინჟინ.	დ. მაისურაძე		გადახურვის ფილის კვეთი 4.63 ნიშ ნულზე & სპეციფიკაცია	მასშტაბი	
შეასრულა	გ. ბზეკალავა				
შეამოწმა	დ. მაისურაძე				

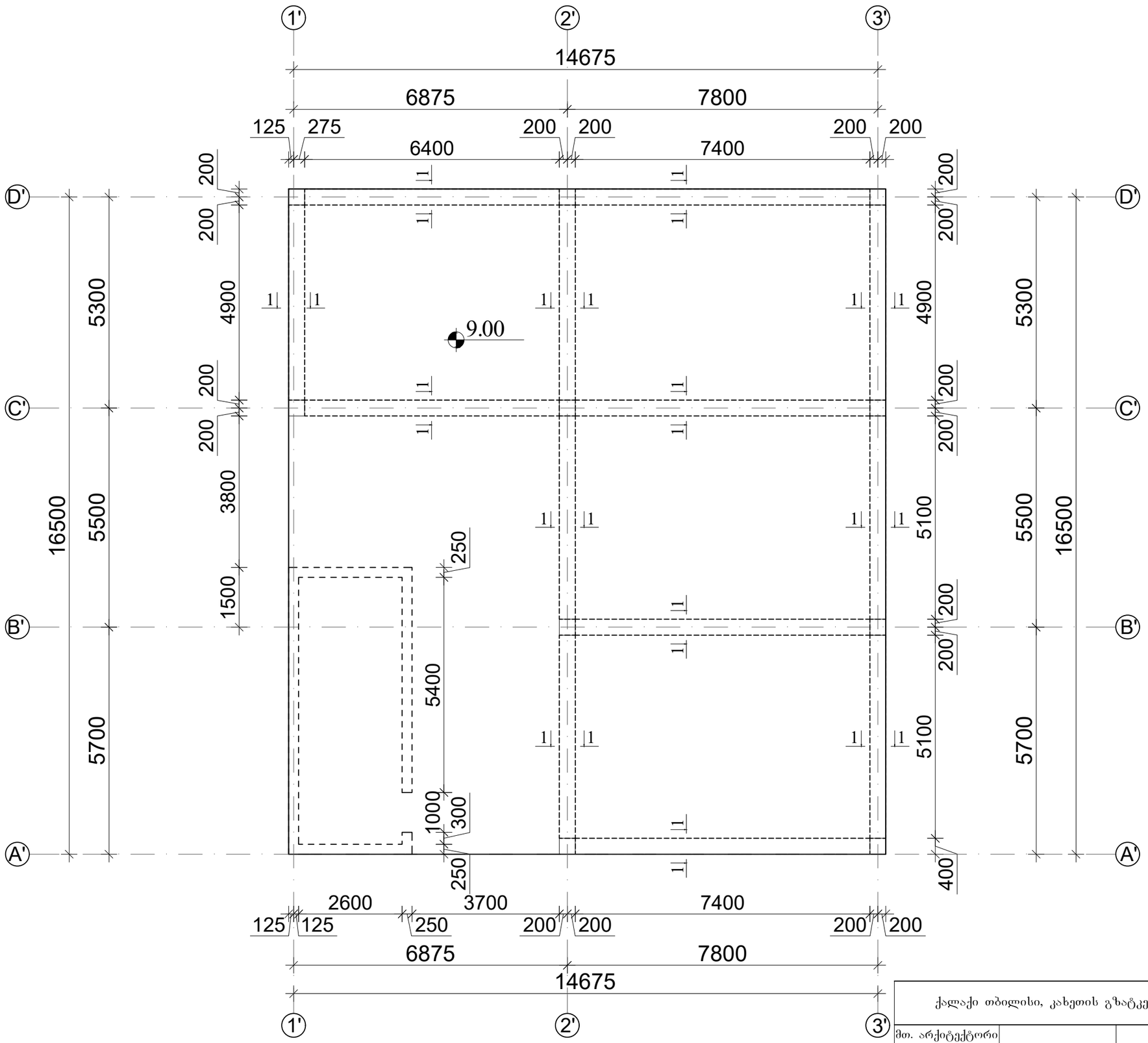

ქალაქი თბილისი, კახეთის გზატკეცილი, ავტოსერვისი, ს.კ. 01.19.18.004.071				სტადია	ფურც.	რაოდ
					კ-28	
მთ. არქიტექტორი			კონსტრუქციული ნაწილი			
ავტორი						
პრ. მთ. ინჟინ.	დ. მაისურაძე			მასშტაბი		
შეასრულა	გ. ბზეკალავა		გადახურვის ფილის საძალიბე ბეგმა 9.00 ნიშნულზე			
შეამოწმა	დ. მაისურაძე					

1-1

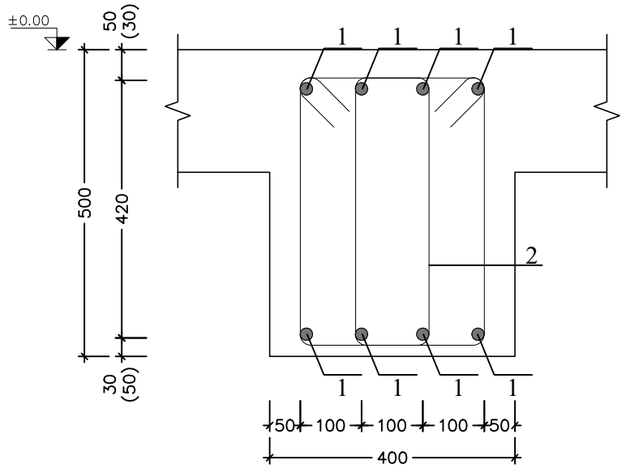

პოზ. 2

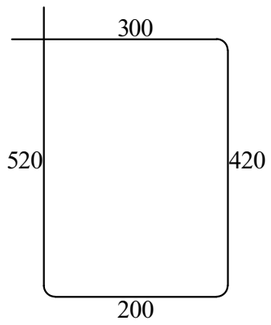

პოზ	დასახელება	რაოდ	წონა კგ	
			ერთ	სულ
	მონოლითური რიგელი 9.00 ნიშნულლზე	1		
1	Ø 20 A500C L= 682 გ.მ.	-	3	1705
2	Ø 8 A240 L= 1440	3673	0.576	2115.84
	ბეტონი B25		$მ^3$	9.3

ქალაქი თბილისი, კახეთის გზატკეცილი, ავტოსერვისი, ს.კ. 01.19.18.004.071				სტადია	ფურც. / რაოდ
					კ-28-1 /
მთ. არქიტექტორი			კონსტრუქციული ნაწილი		
ავტორი					
პრ. მთ. ინჟინ.	დ. მაისურაძე		რიგელის კვეთი 9.00 ნიშნულზე & სპეციფიკაცია	მასშტაბი	
შეასრულა	გ. ბზეკალავა				
შეამოწმა	დ. მაისურაძე				

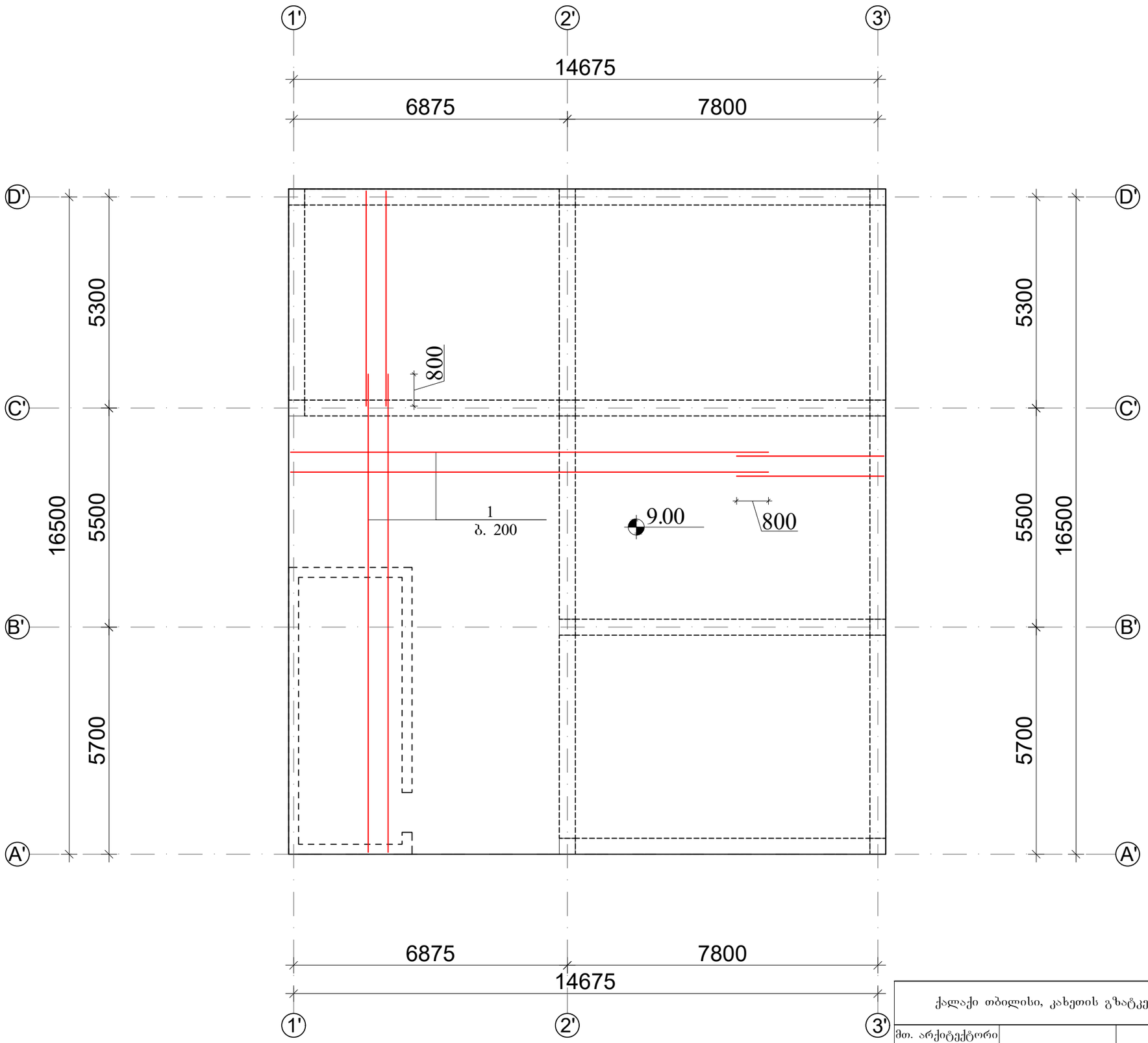

ქალაქი თბილისი, კახეთის გზატკეცილი, ავტოსერვისი, ს.კ. 01.19.18.004.071				სტადია	ფურც.	რაოდ
					კ-29	
მთ. არქიტექტორი			კონსტრუქციული ნაწილი			
ავტორი						
პრ. მთ. ინჟინ.	დ. მაისურაძე			მასშტაბი		
შეასრულა	გ. ბზეკალავა		გადახურვის ფილის არმირების გეგმა 9.00 ნიშნულზე			
შეამოწმა	დ. მაისურაძე					

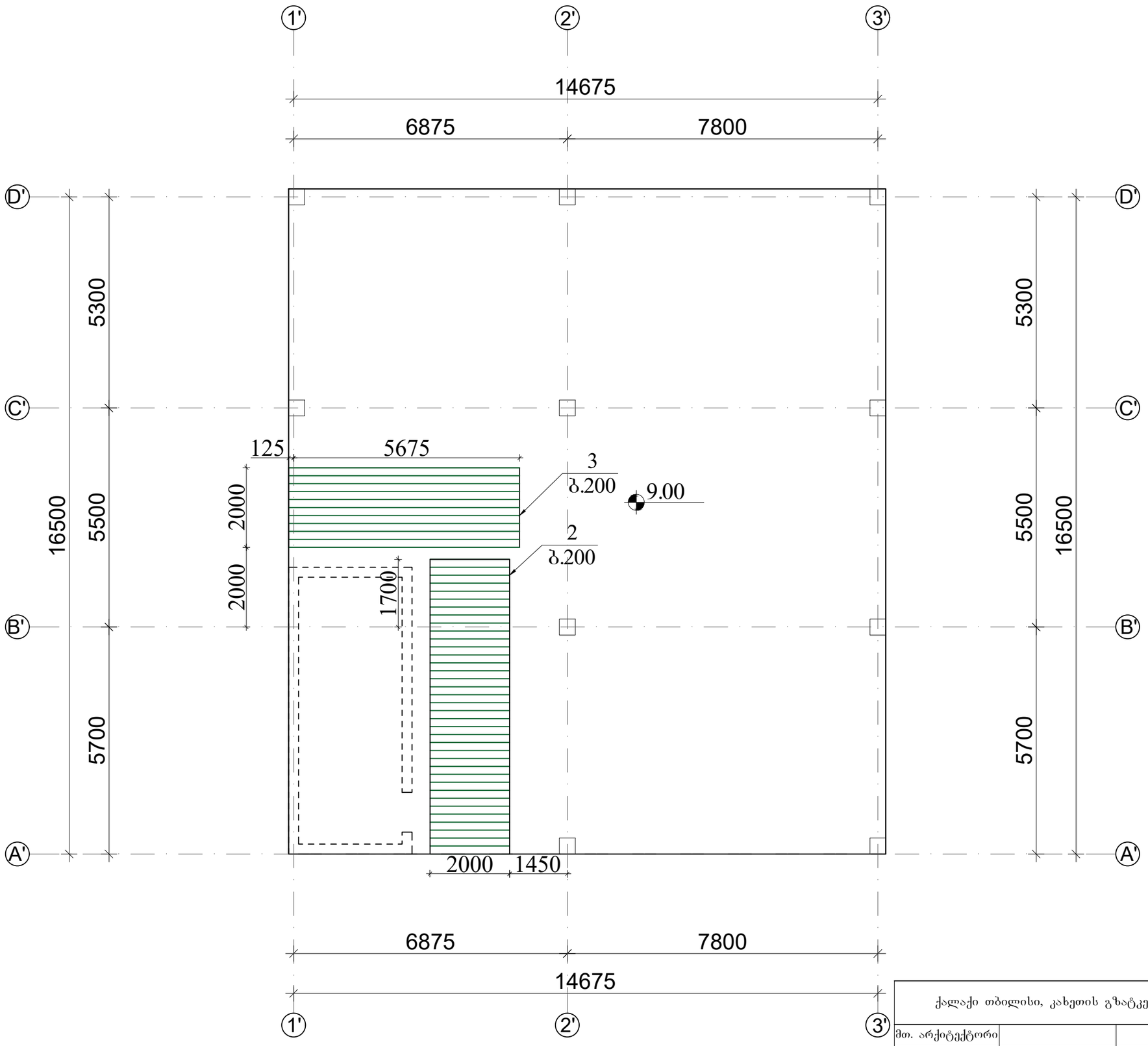

ქალაქი თბილისი, კახეთის გზატკეცილი, ავტოსერვისი, ს.კ. 01.19.18.004.071				სტადია	ფურც. / რაოდ
					კ-30 /
მთ. არქიტექტორი			კონსტრუქციული ნაწილი		
ავტორი					
პრ. მთ. ინჟინ.	დ. მაისურაძე		ბადახურვის შრის დამატებითი არმირების ბეგმა 9.00 ნიშნულზე ქვედა შრე X მიმართულებით	მასშტაბი	
შეასრულა	გ. ბზეკალავა				
შეამოწმა	დ. მაისურაძე				

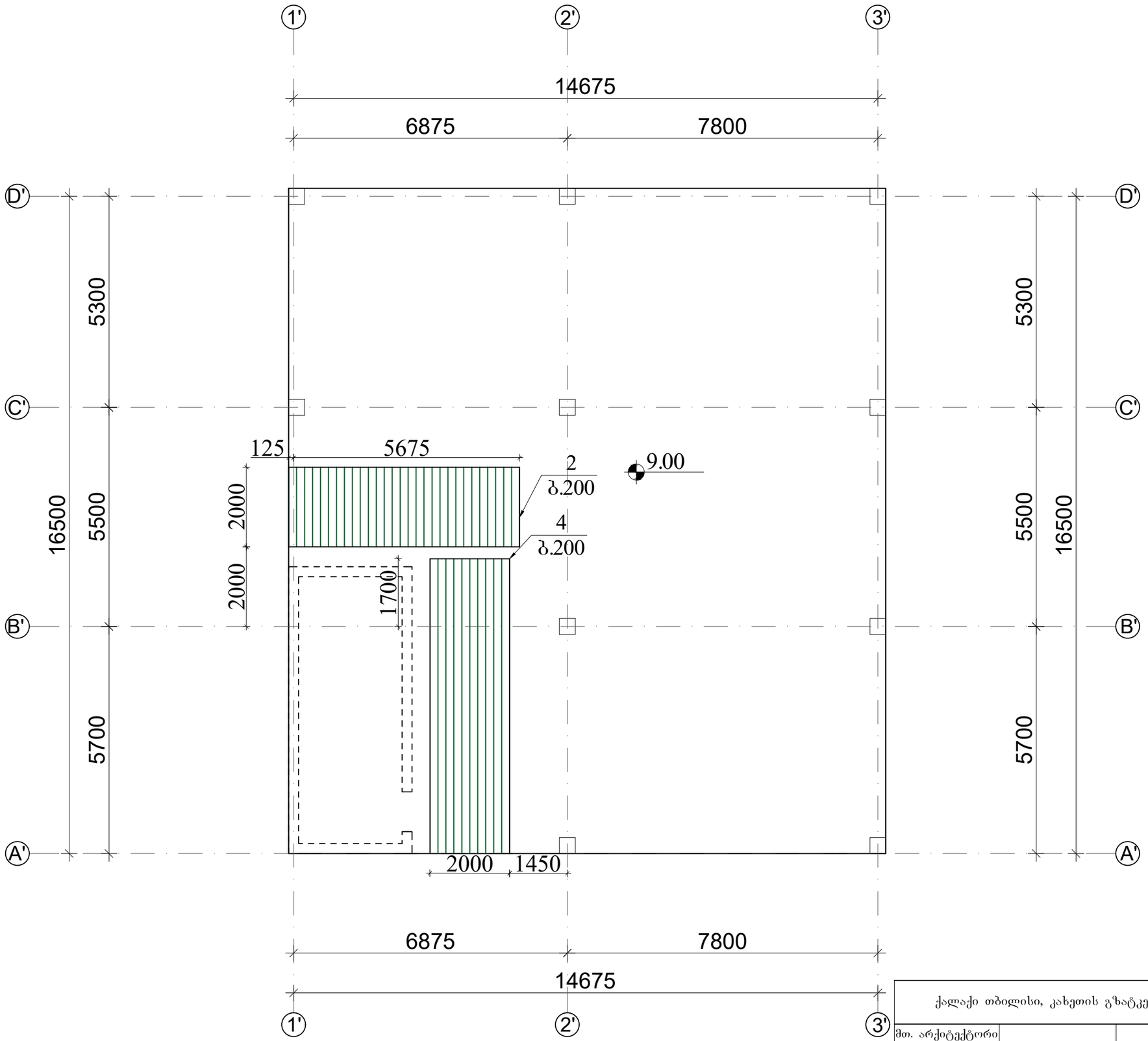

ქალაქი თბილისი, კახეთის გზატკეცილი, ავტოსერვისი, ს.კ. 01.19.18.004.071				სტადია	ფურც.	რაოდ
					კ-31	
მთ. არქიტექტორი			კონსტრუქციული ნაწილი			
ავტორი						
პრ. მთ. ინჟინ.	დ. მაისურაძე		გადახურვის ფილის დამატებითი არმირების გეგმა 9.00 ნიშნულზე ქვედა შრე **Y** მიმართულებით	მასშტაბი		
შეასრულა	გ. ბზეკალავა					
შეამოწმა	დ. მაისურაძე					

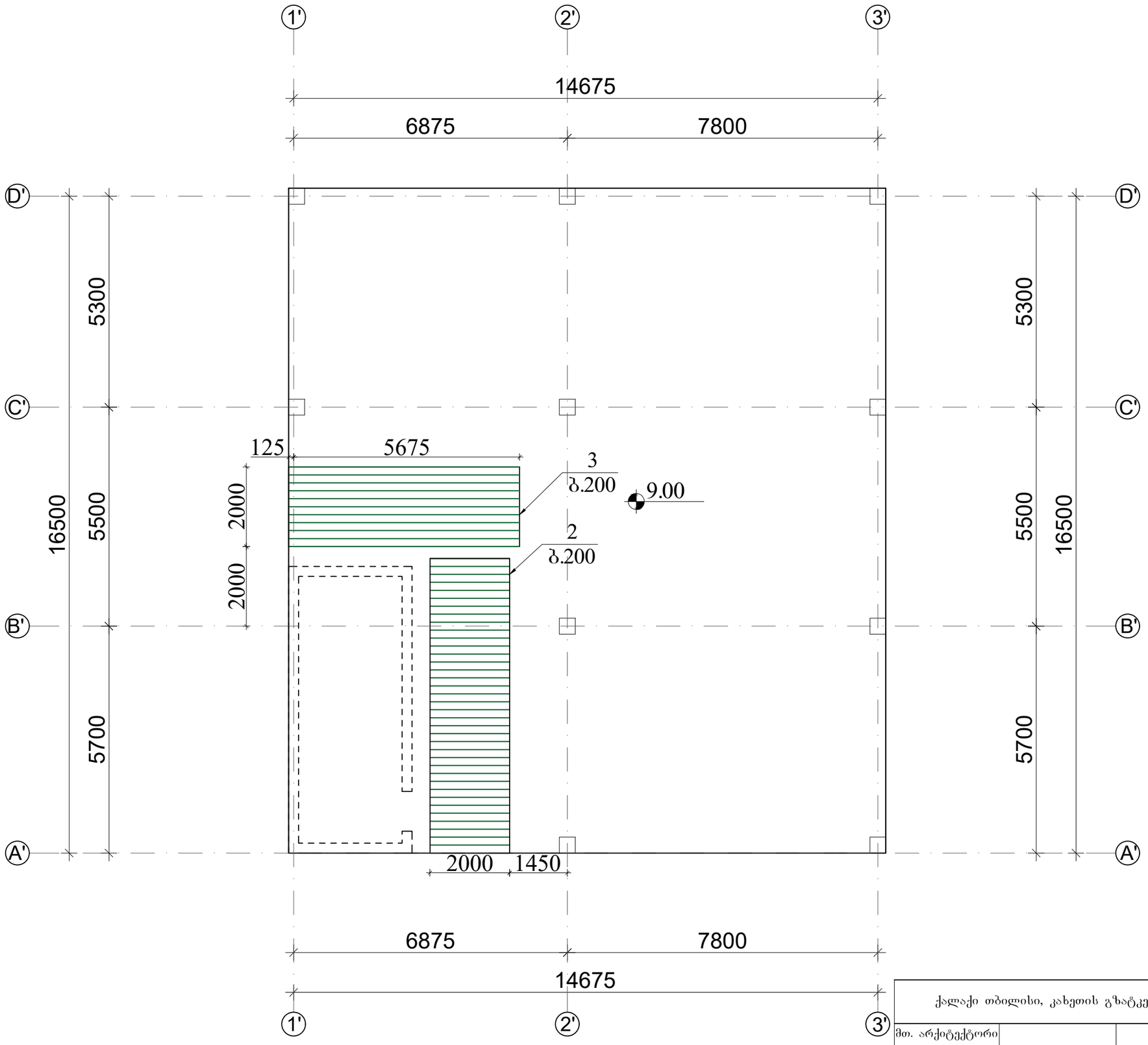

ქალაქი თბილისი, კახეთის გზატკეცილი, ავტოსერვისი, ს.კ. 01.19.18.004.071				სტადია	ფურც.	რაოდ
					კ-32	
მთ. არქიტექტორი			კონსტრუქციული ნაწილი			
ავტორი						
პრ. მთ. ინჟინ.	დ. მაისურაძე		ბადახურვის შილის დამატებითი არმირების გეგმა 4.63 ნიშნულზე ზედა შრე X მიმართულებით	მასშტაბი		
შეასრულა	გ. ბზეკალავა					
შეამოწმა	დ. მაისურაძე					

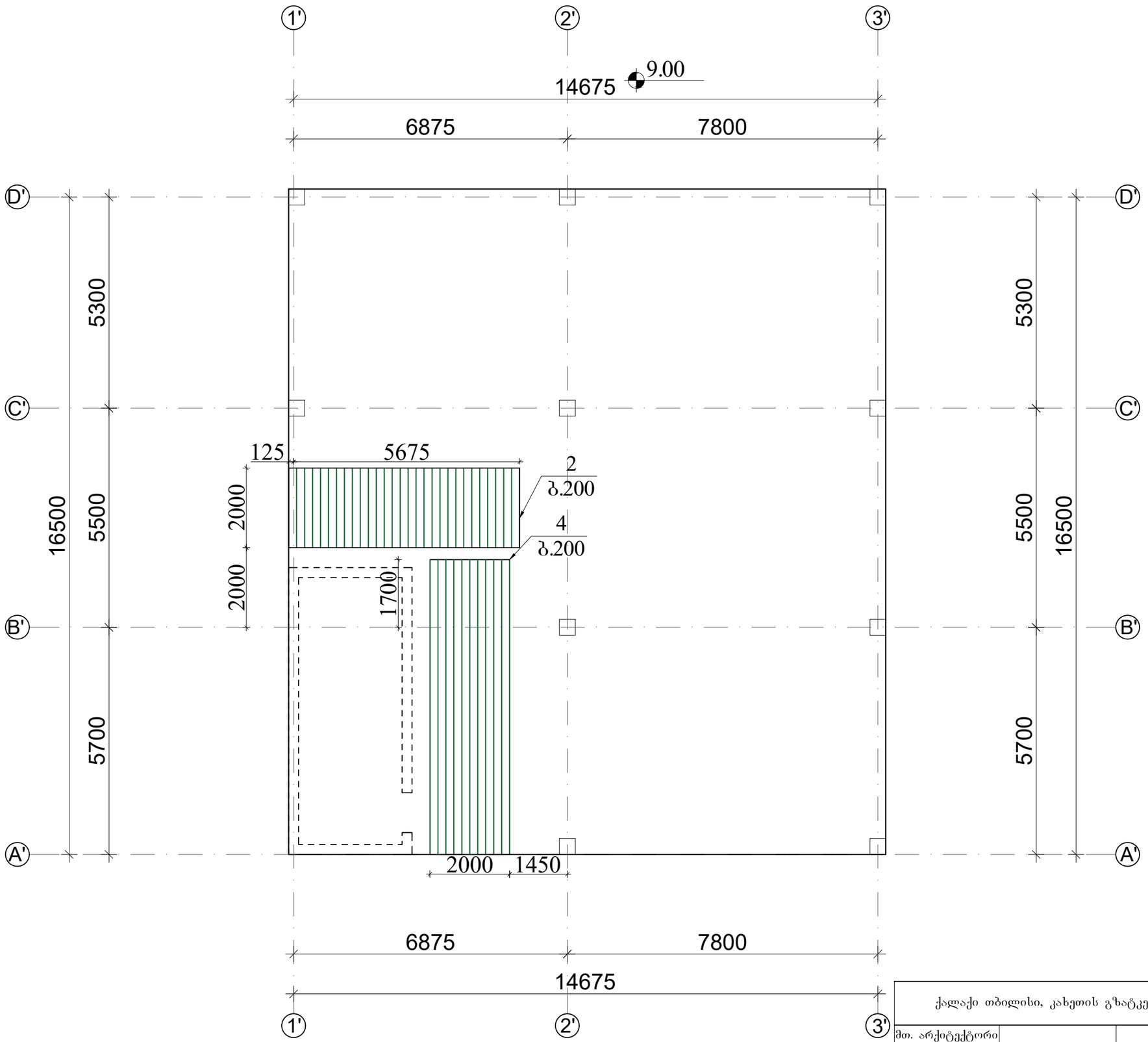

ქალაქი თბილისი, კახეთის გზატკეცილი, ავტოსერვისი, ს.კ. 01.19.18.004.071				სტადია	ფურც.	რაოდ
					კ-33	
მთ. არქიტექტორი			კონსტრუქციული ნაწილი			
ავტორი						
პრ. მთ. ინჟინ.	დ. მაისურაძე		გადახურვის ფილის დამატებითი არმირების გეგმა 9.00 ნიშნულზე ზედა შრე **Y** მიმართულებით	მასშტაბი		
შეასრულა	გ. ბზეკალავა					
შეამოწმა	დ. მაისურაძე					

გადახურვის ფილის კვეთი

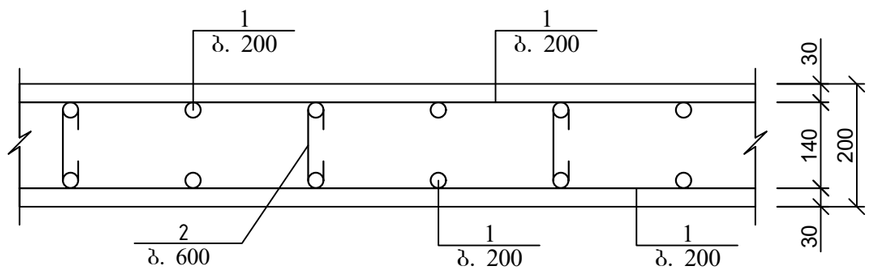

არმატურის გადადებით (შეღუღების გარეშე)
პირაპირის მოწყობის დეტალი ფილებისთვის

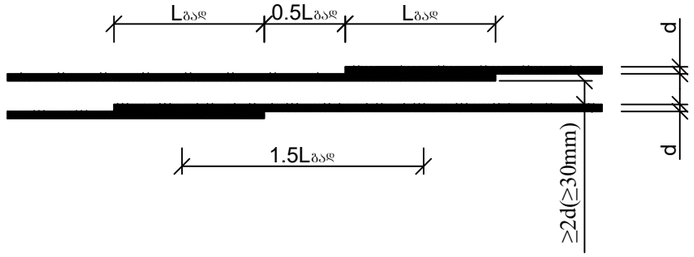

გადახურვის ფილის არმირების
ჩაანკერების დეტალი საყრდენებზე

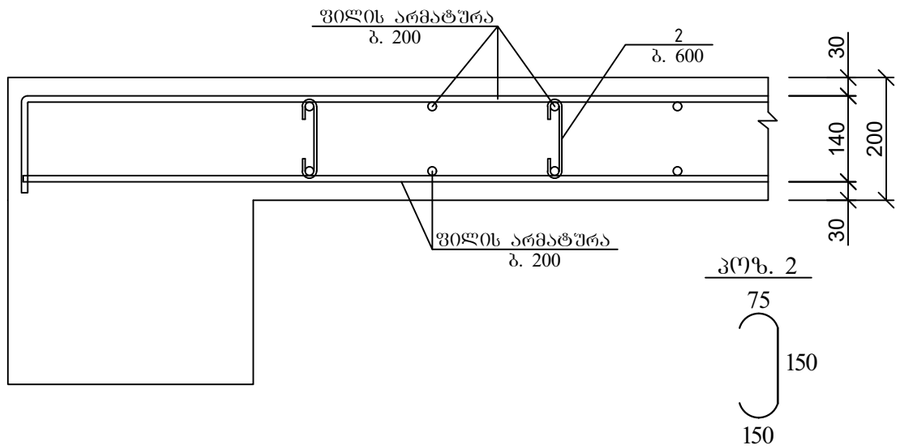

პოზ	დასახელება	რაოდ	წონა კგ	
			ერთ	სულ
	გადახურვის ფილა 9.00 ნიშნულზე	1		
1	Ø 12 A500C ΣL= 5511 გ.მ	-	0.62	3416.82
2	Ø 12 A500C L= 2000	136	1.8	244.8
3	Ø 12 A500C L= 5800	11	5.22	57.42
4	Ø 12 A500C L= 7400	11	6.66	73.26
7	Ø 10 A500C L= 375	418	0.2325	97.1
	ბეტონი B25		$მ^3$	50

ქალაქი თბილისი, კახეთის გზატკეცილი, ავტოსერვისი, ს.კ. 01.19.18.004.071				სტადია	ფურც.	რაოდ
					კ-34	
მთ. არქიტექტორი			კონსტრუქციული ნაწილი			
ავტორი						
პრ. მთ. ინჟინ.	დ. მაისურაძე			მასშტაბი		
შეასრულა	გ. ბზეკალავა		გადახურვის ფილის კვეთი 9.00 ნიშნულზე & სპეციფიკაცია			
შეამოწმა	დ. მაისურაძე					

ხვრელი -1
მ. 1:25

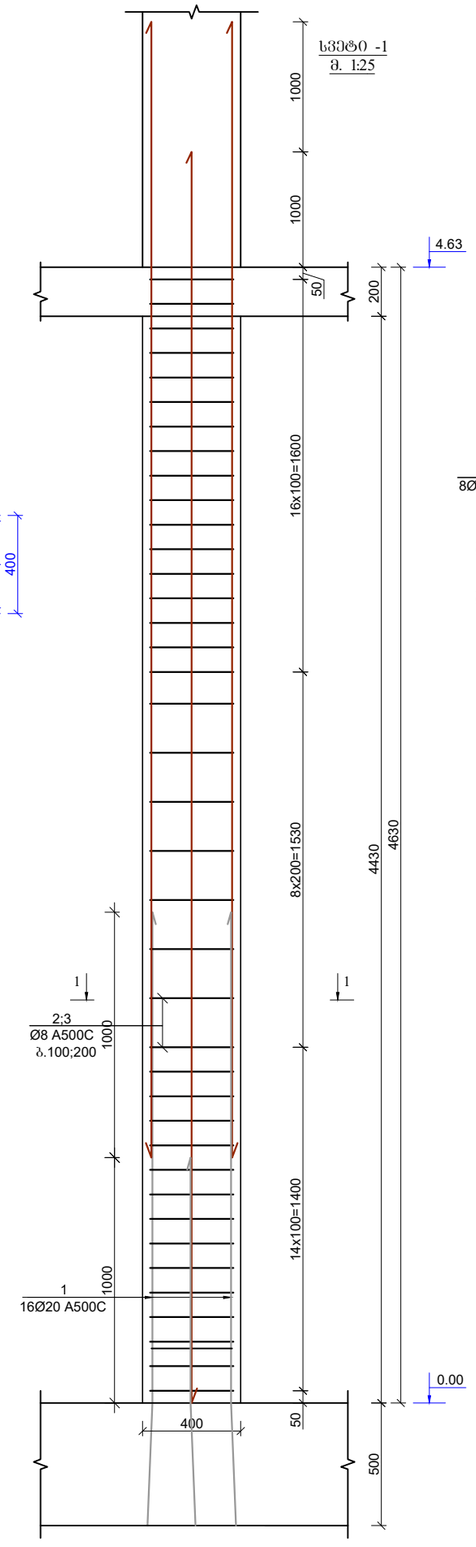

1-1
მ. 1:25

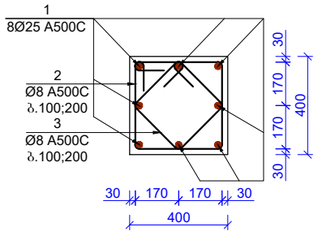

ჭრ. 2 მ. 1:25

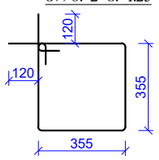

ჭრ. 3 მ. 1:25

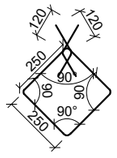

ხვრელი -2
მ. 1:25

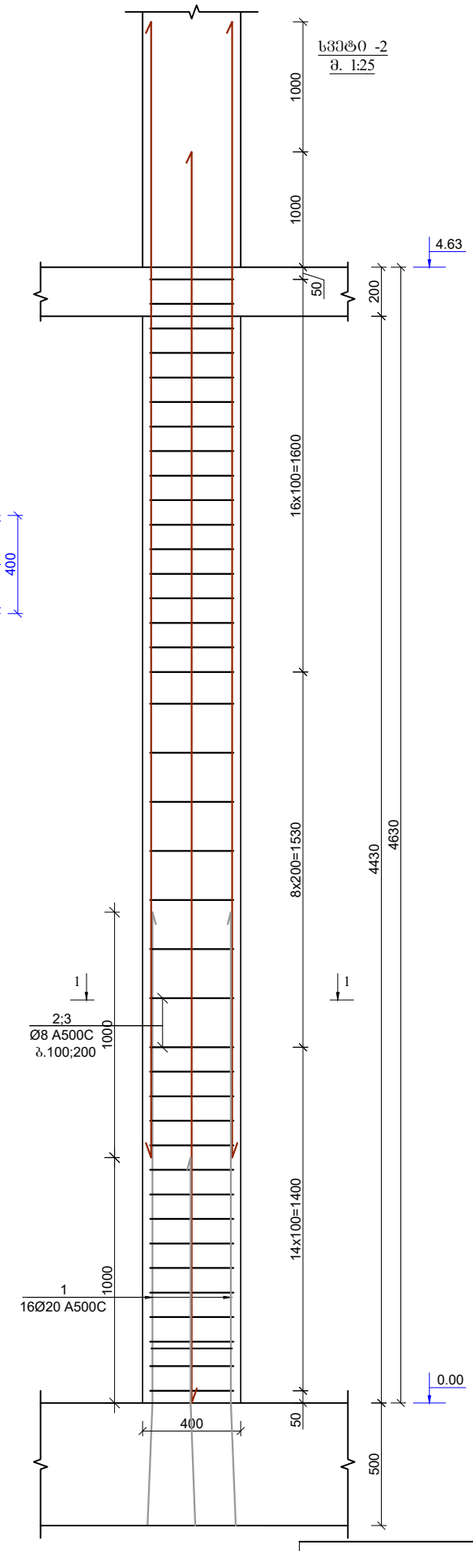

1-1
მ. 1:25

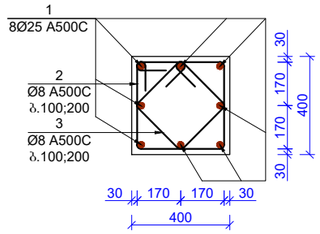

ჭრ. 2 მ. 1:25

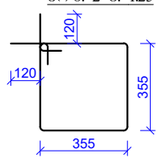

ჭრ. 3 მ. 1:25

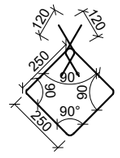

ხვრელი -3
მ. 1:25

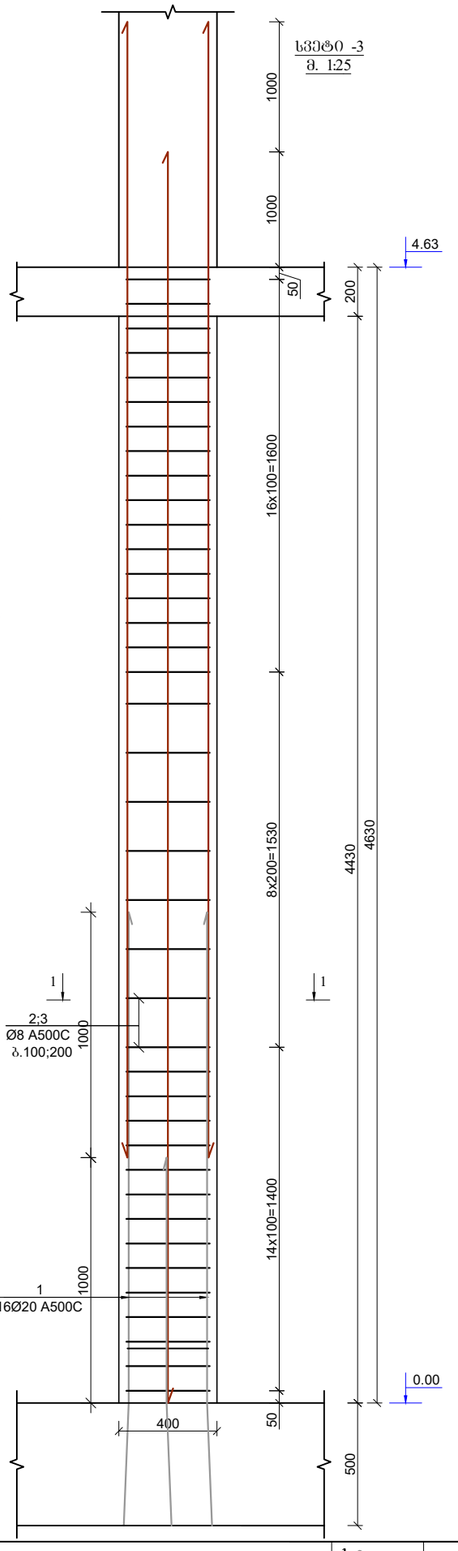

1-1
მ. 1:25

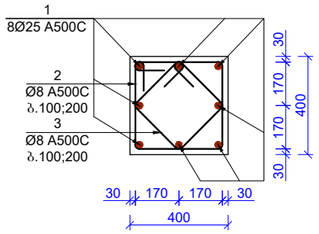

ჭრ. 2 მ. 1:25

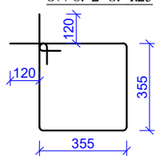

ჭრ. 3 მ. 1:25

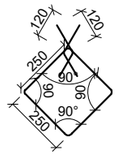

ქალაქი თბილისი, კახეთის გზატკეცილი, ავტოსერვისი, ს.კ. 01.19.18.004.071				სტადია	ფურც.	რაოდ
					კ-35	
მთ. არქიტექტორი			კონსტრუქციული ნაწილი			
ავტორი						
პრ. მთ. ინჟინ.	დ. მაისურაძე			მასშტაბი		
შეასრულა	გ. ბზეკალავა		სვეტები სვ.-1-3 არმირება			
შეამოწმა	დ. მაისურაძე					

სვეტი -4
მ. 1:25

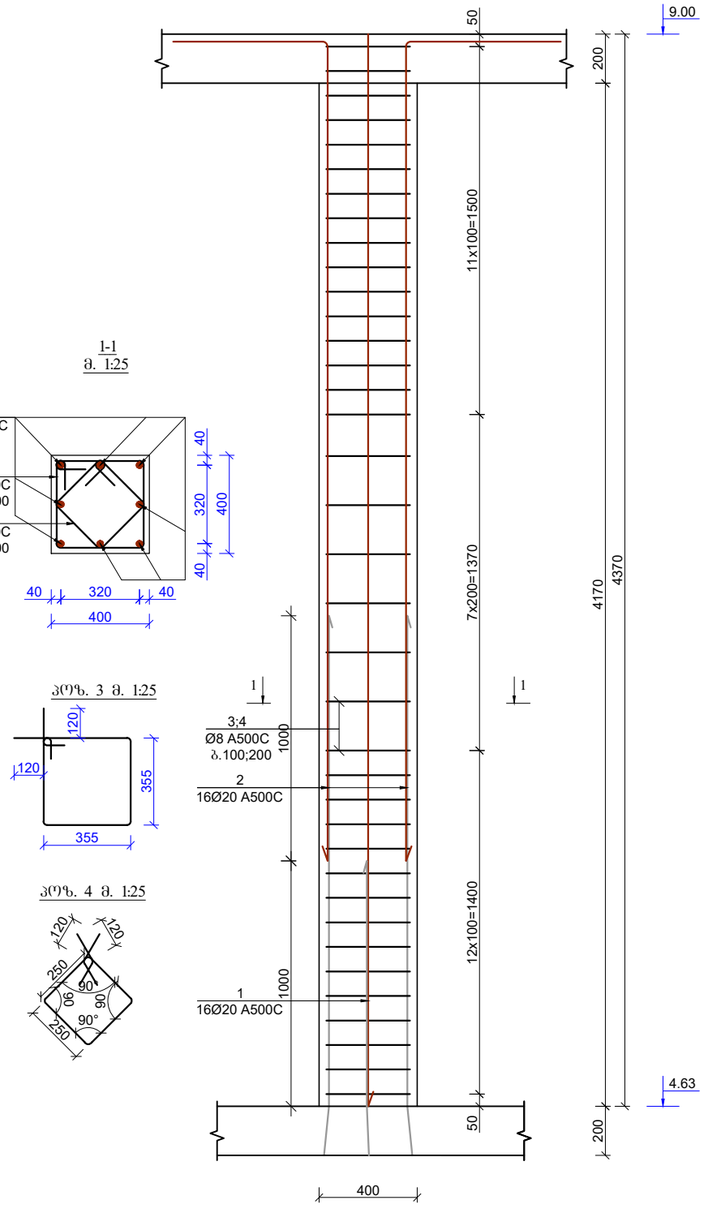

1-1
მ. 1:25

აღნ. 3 მ. 1:25

აღნ. 4 მ. 1:25

სვეტი -5
მ. 1:25

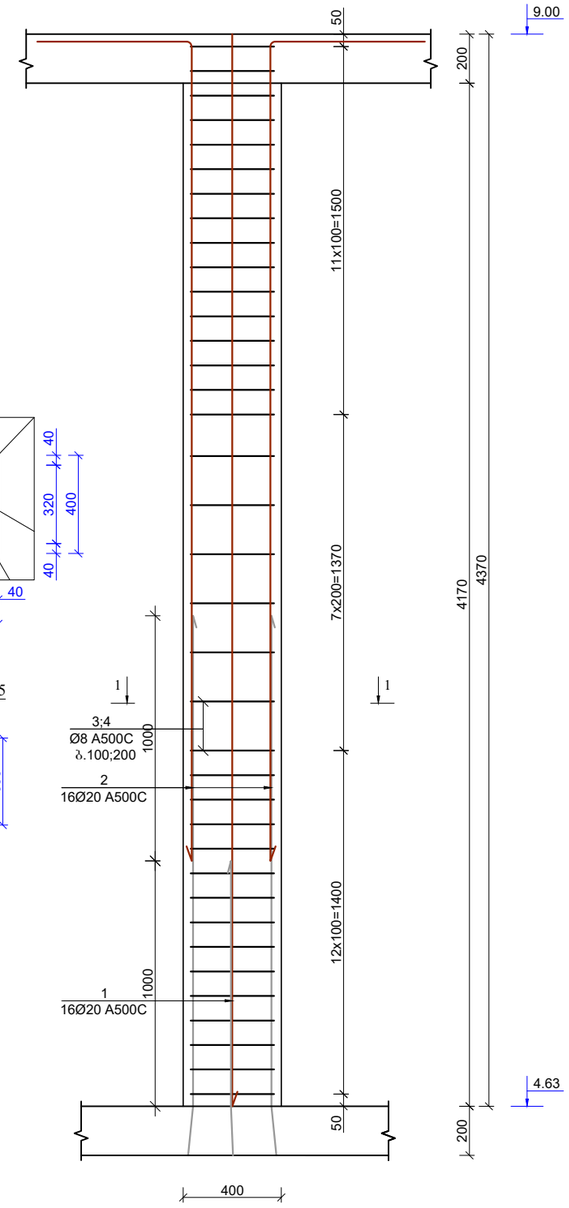

1-1
მ. 1:25

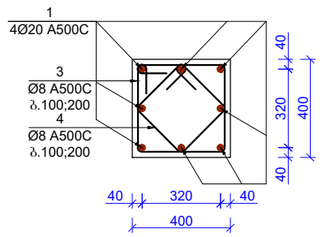

აღნ. 3 მ. 1:25

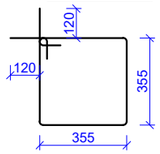

აღნ. 4 მ. 1:25

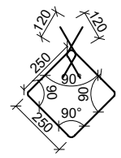

ქალაქი თბილისი, კახეთის გზატკეცილი, ავტოსერვისი, ს.კ. 01.19.18.004.071				სტადია	ფურც.	რაოდ
					კ-36	
მთ. არქიტექტორი			კონსტრუქციული ნაწილი			
ავტორი						
პრ. მთ. ინჟინ.	დ. მაისურაძე			მასშტაბი		
შეასრულა	გ. ბზეკალავა		სვეტები სვ.-4-5 არმირება			
შეამოწმა	დ. მაისურაძე					

პოზ	დასახელება	რაოდ	წონა კგ	
			ერთ	სულ
	კოლონა სვ-1	2		
1	Ø 25 A500C L= 5360	8	20.636	165.088
2	Ø 8 A240 L= 1660	39	0.664	25.896
3	Ø 8 A240 L= 1240	39	0.496	19.344
	ბეტონი B25		მ^3	0.71
	კოლონა სვ-2	10		
1	Ø 22 A500C L= 5360	8	16.08	128.64
2	Ø 8 A240 L= 1660	39	0.664	25.896
3	Ø 8 A240 L= 1240	39	0.496	19.344
	ბეტონი B25		მ^3	0.71
	კოლონა სვ-3	10		
1	Ø 20 A500C L= 5360	8	13.4	107.2
2	Ø 8 A240 L= 1660	39	0.664	25.896
3	Ø 8 A240 L= 1240	39	0.496	19.344
	ბეტონი B25		მ^3	0.71
	კოლონა სვ-4	2		
1	Ø 22 A500C L= 5000	4	15	60
2	Ø 22 A500C L= 4000	4	12	48
3	Ø 8 A240 L= 1660	37	0.664	24.568
4	Ø 8 A240 L= 1240	37	0.496	18.352
	ბეტონი B25		მ^3	0.67
	კოლონა სვ-5	8		
1	Ø 20 A500C L= 5000	4	12.5	50
2	Ø 20 A500C L= 4000	4	10	40
3	Ø 8 A240 L= 1660	37	0.664	24.568
4	Ø 8 A240 L= 1240	37	0.496	18.352

ქალაქი თბილისი, კახეთის გზატკეცილი, ავტოსერვისი, ს.კ. 01.19.18.004.071				სტადია	ფურც.	რაოდ
					კ-36-1	
მთ. არქიტექტორი			კონსტრუქციული ნაწილი			
ავტორი						
პრ. მთ. ინჟინ.	დ. მაისურაძე			მასშტაბი		
შეასრულა	გ. ბზეკალავა		სვეტების სპეციფიკაცია			
შეამოწმა	დ. მაისურაძე					

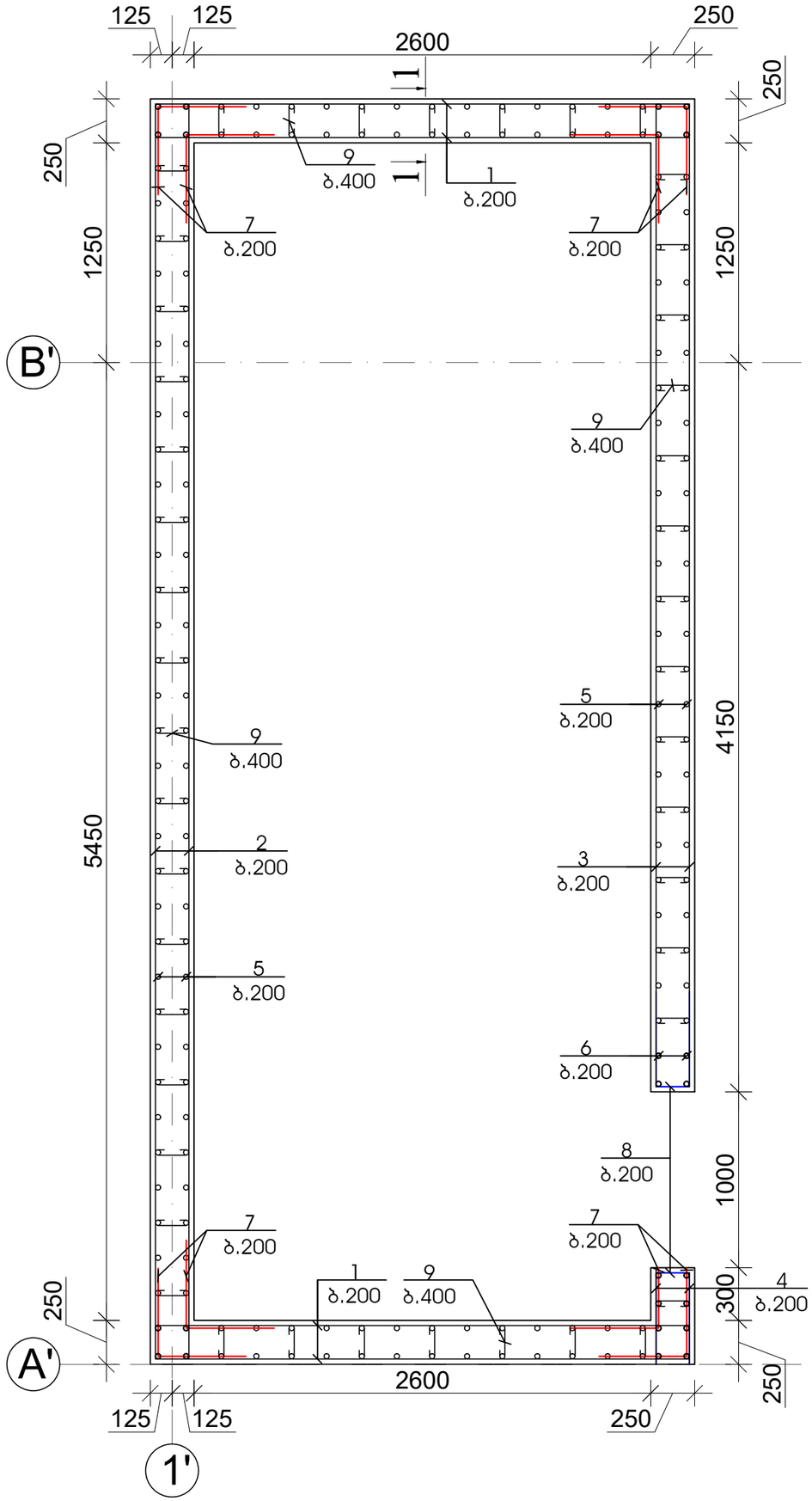

ქალაქი თბილისი, კახეთის გზატკეცილი, ავტოსერვისი, ს.კ. 01.19.18.004.071				სტადია	ფურც.	რაოდ
					კ-37-1	
მთ. არქიტექტორი			კონსტრუქციული ნაწილი			
ავტორი						
პრ. მთ. ინჟინ.	დ. მაისურაძე			მასშტაბი		
შეასრულა	გ. ბზეკალავა		მონ. კედლის არმირების ბეჭმა			
შეამოწმა	დ. მაისურაძე					

პოზ	დასახელება	რაოდ	წონა კგ	
			ერთ	სულ
	მონ. კედელი 0.00 - 4.63 ნიშნულებს შორის	1		
1	Ø 12 A500C L= 3040	92	2.736	251.71
2	Ø 12 A500C L= 7140	46	6.426	295.6
3	Ø 12 A500C L= 5600	46	5.04	231.84
4	Ø 12 A500C L= 500	46	0.45	20.7
5	Ø 12 A500C L= 5530	192	4.977	955.58
7	Ø 12 A500C L= 1000	368	0.9	331.2
8	Ø 12 A500C L= 1200	92	1.08	99.36
9	Ø 12 A500C L= 375	315	0.3375	106.31
	ბეტონი B25		$მ^3$	22

პოზ	დასახელება	რაოდ	წონა კგ	
			ერთ	სულ
	მონ. კედელი 4.63 - 9.00 ნიშნულებს შორის	1		
1	Ø 12 A500C L= 5000	84	4.5	378
2	Ø 12 A500C L= 7140	42	6.426	269.89
3	Ø 12 A500C L= 5600	42	5.04	211.68
4	Ø 12 A500C L= 500	42	0.45	18.9
5	Ø 12 A500C L= 5000	192	4.5	864
7	Ø 12 A500C L= 1000	336	0.9	302.4
8	Ø 12 A500C L= 1200	84	1.08	90.72
9	Ø 12 A500C L= 375	315	0.3375	106.31
	ბეტონი B25		$მ^3$	20

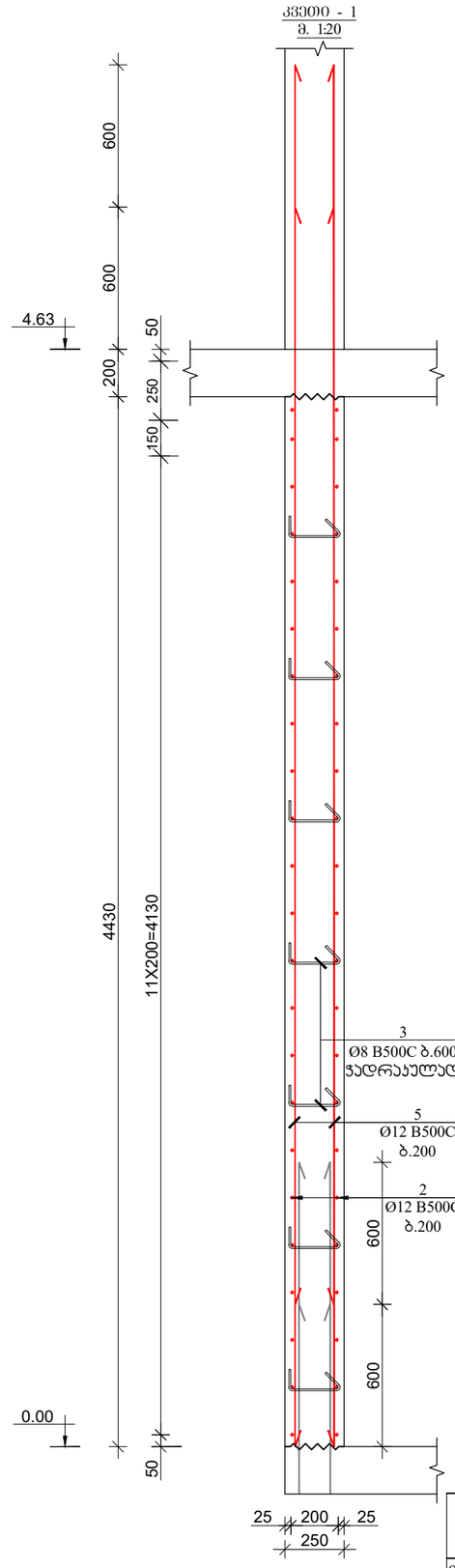

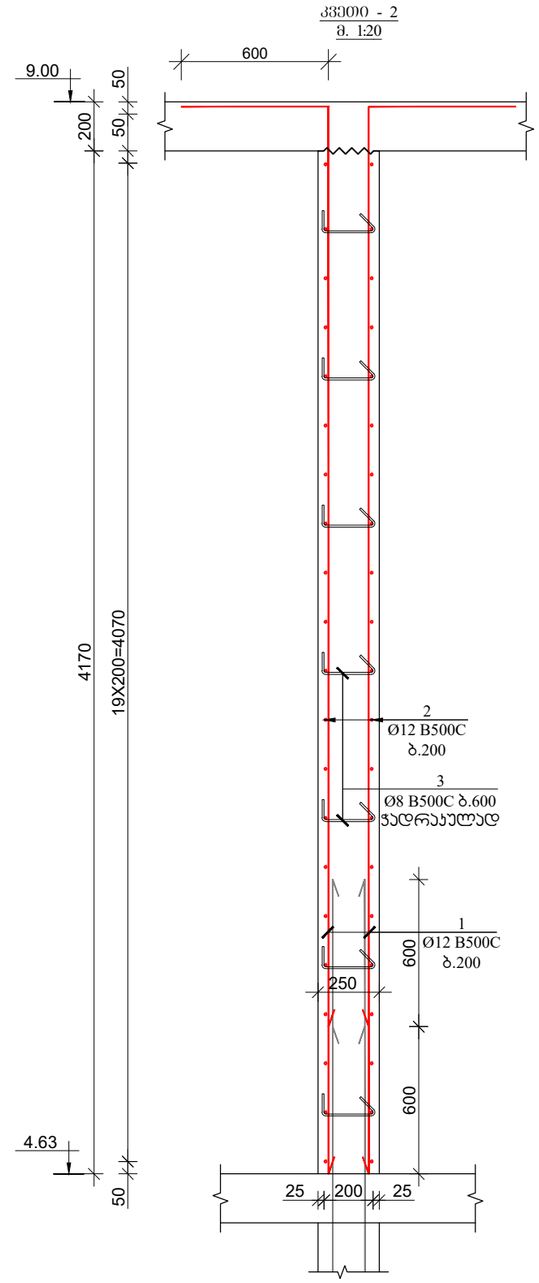

ქალაქი თბილისი, კახეთის გზატკეცილი, ავტოსერვისი, ს.კ. 01.19.18.004.071				სტადია	ფურც. / რაოდ
					კ-37-1
მთ. არქიტექტორი			კონსტრუქციული ნაწილი		
ავტორი					
პრ. მთ. ინჟინ.	დ. მაისურაძე			მასშტაბი	
შეასრულა	გ. ბზეკალავა		მონ. კედლის კვეთი 1-2		
შეამოწმა	დ. მაისურაძე				

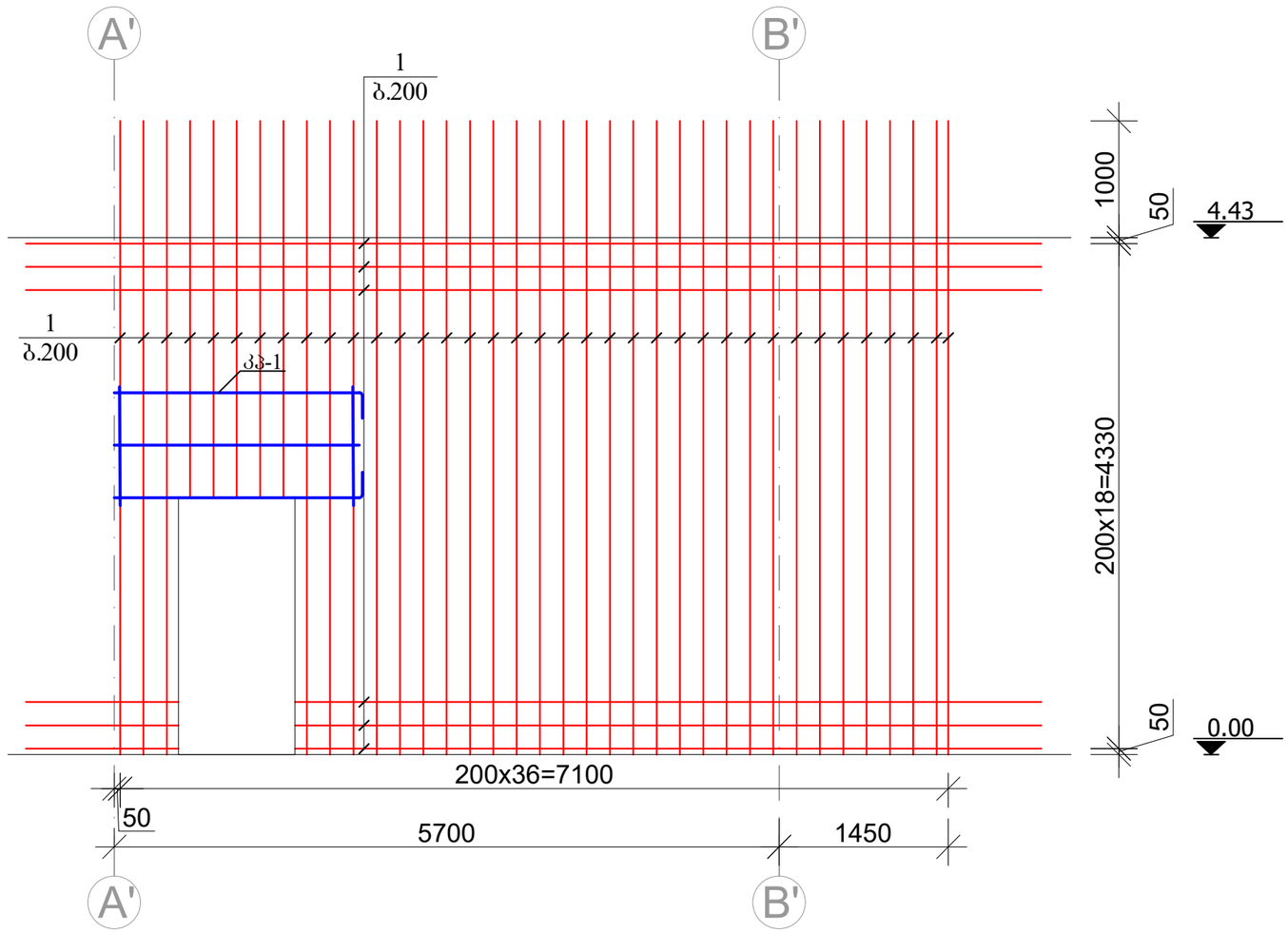

ქალაქი თბილისი, კახეთის გზატკეცილი, ავტოსერვისი, ს.კ. 01.19.18.004.071				სტადია	ფურც.	რაოდ
					კ-38	
მთ. არქიტექტორი			კონსტრუქციული ნაწილი			
ავტორი						
პრ. მთ. ინჟინ.	დ. მაისურაძე			მასშტაბი		
შეასრულა	გ. ბზეკალავა		ჭრილი 1-1			
შეამოწმა	დ. მაისურაძე					

კარკასი კპ-1

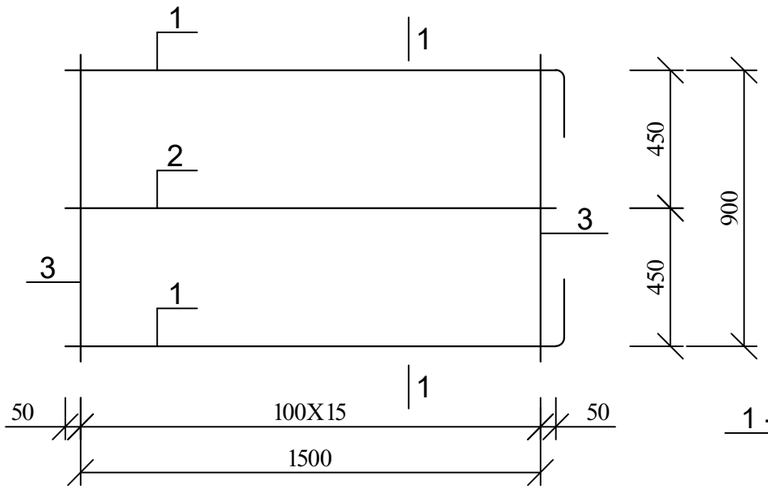

1 - 1

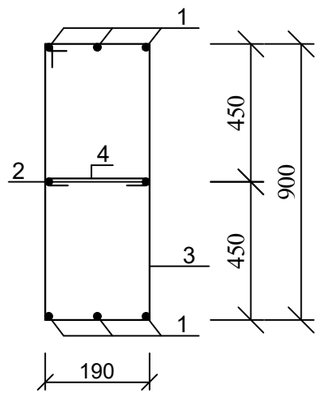

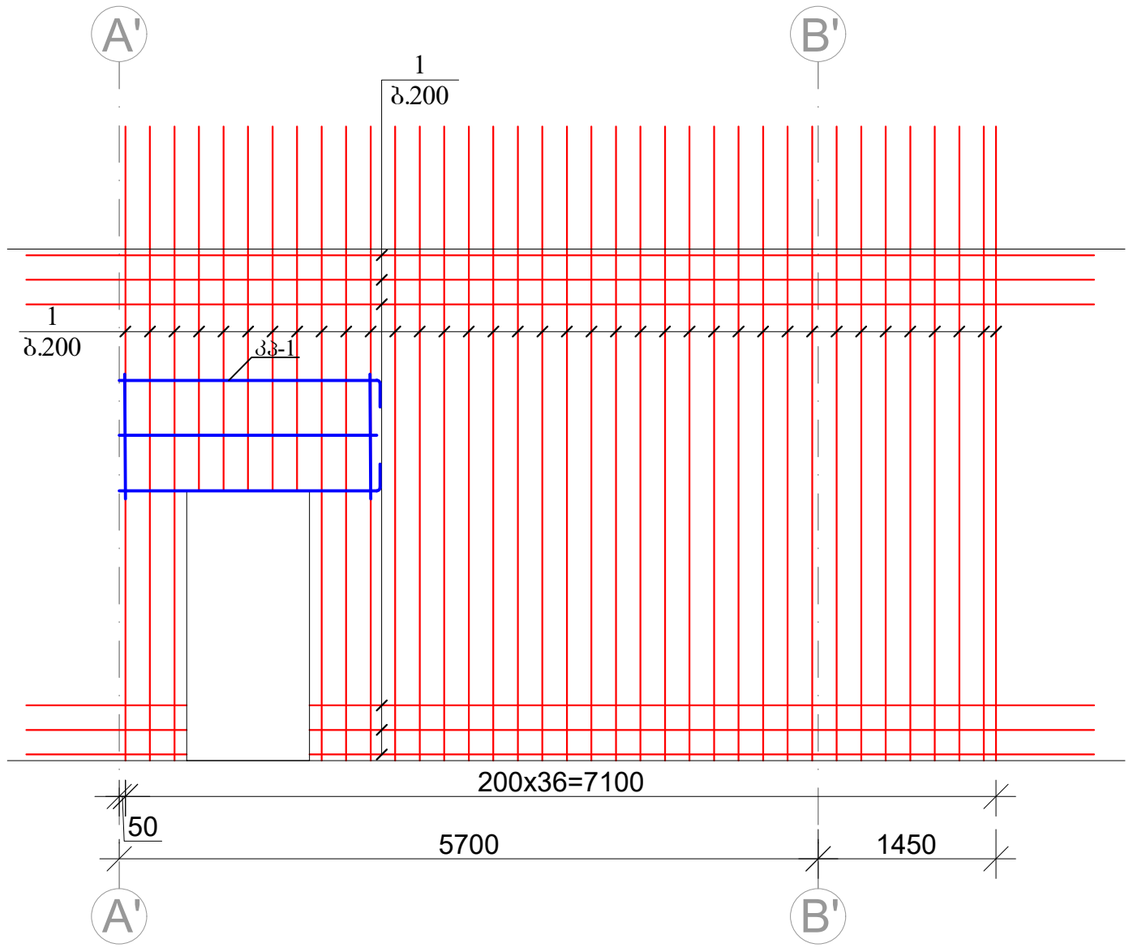

პოზ. 1

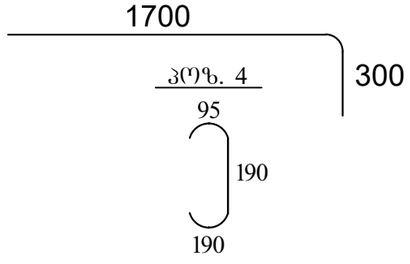

პოზ. 3

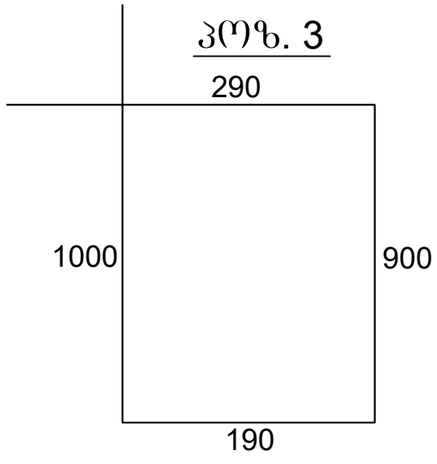

პოზ	დასახელება	რაოდ	წონა კგ	
			ერთ	სულ
	კარკასი 1	2		
1	Ø 14 A500C L= 2000	6	5.0	30
2	Ø 14 A500C L= 1500	2	3.8	8
3	Ø 8 A240 L= 1180	30	0.5	14
4	Ø 8 A240 L= 480	15	0.2	3

ქალაქი თბილისი, კახეთის გზატკეცილი, ავტოსერვისი, ს.კ. 01.19.18.004.071				სტადია	ფურც.	რაოდ
					კ-39	
მთ. არქიტექტორი			კონსტრუქციული ნაწილი			
ავტორი						
პრ. მთ. ინჟინ.	დ. მაისურაძე			მასშტაბი		
შესრულა	გ. ბზეკალავა		ჩრილი 2-2; კარკასი კპ.-1			
შეამოწმა	დ. მაისურაძე					

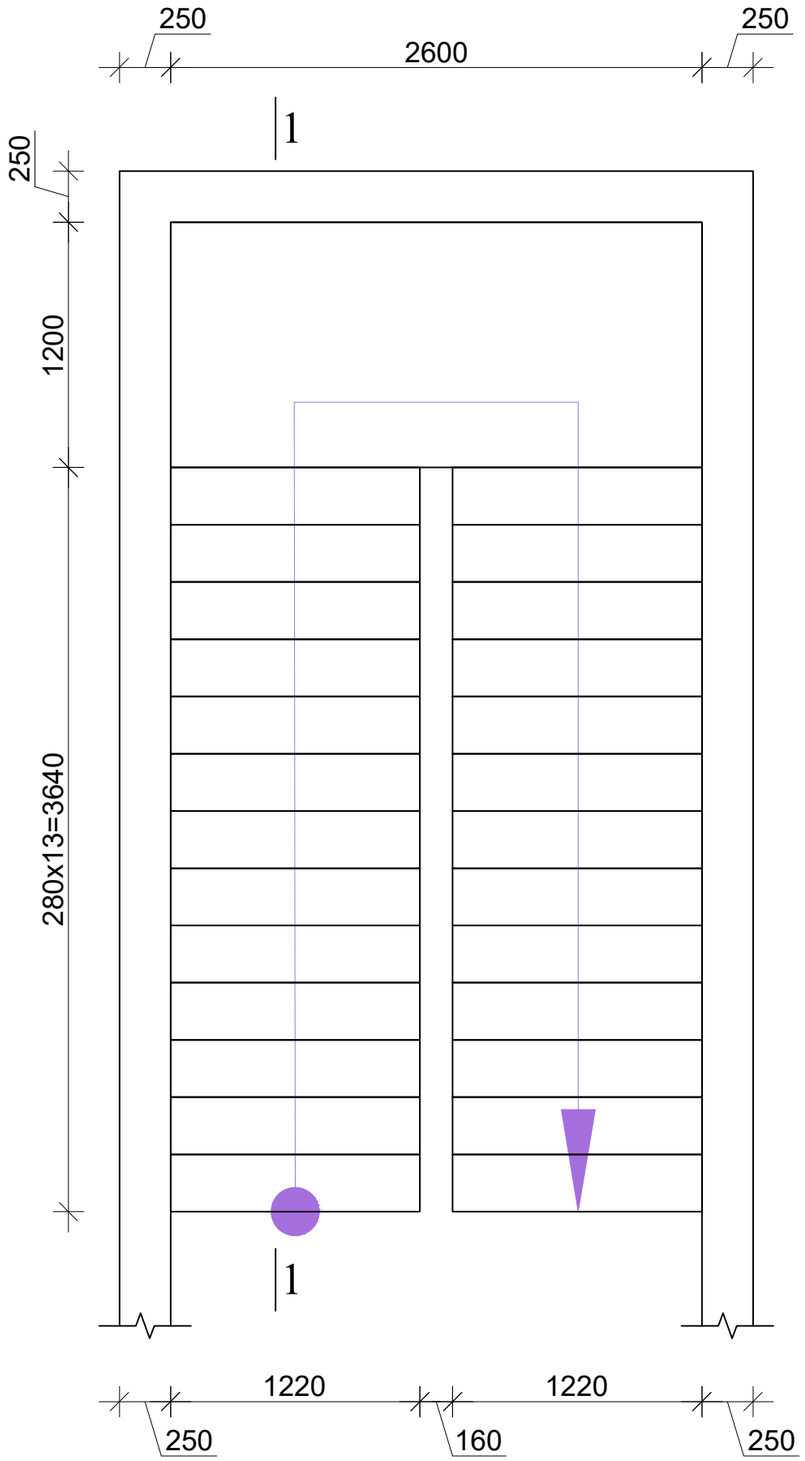

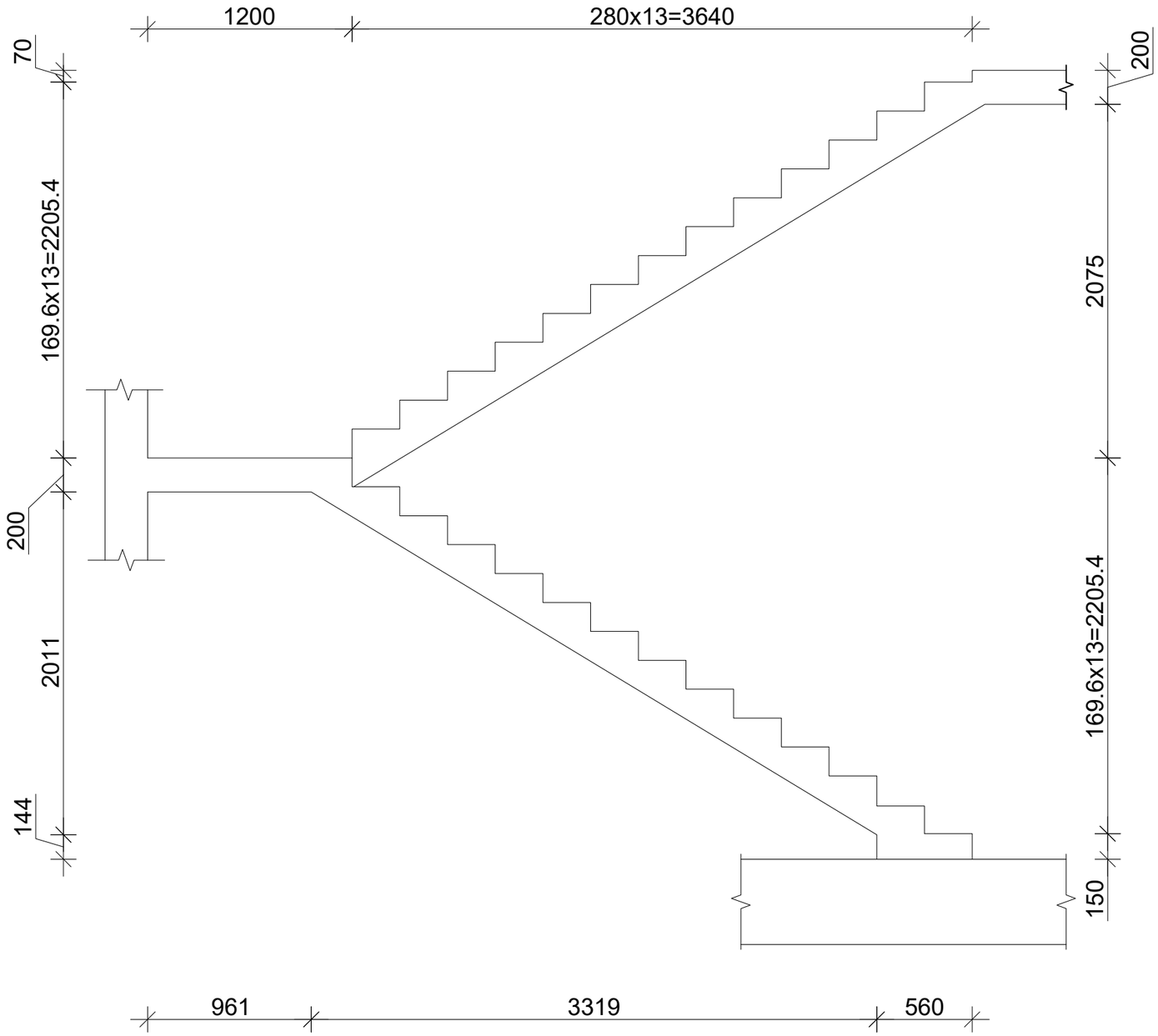

ქალაქი თბილისი, კახეთის გზატკეცილი, ავტოსერვისი, ს.კ. 01.19.18.004.071				სტადია	ფურც.	რაოდ
					კ-40	
მთ. არქიტექტორი			კონსტრუქციული ნაწილი			
ავტორი						
პრ. მთ. ინჟინ.	დ. მაისურაძე			მასშტაბი		
შეასრულა	გ. ბზეკალავა		მონ. კიბის ბეგმა; ჭრილი 1-1			
შეამოწმა	დ. მაისურაძე					

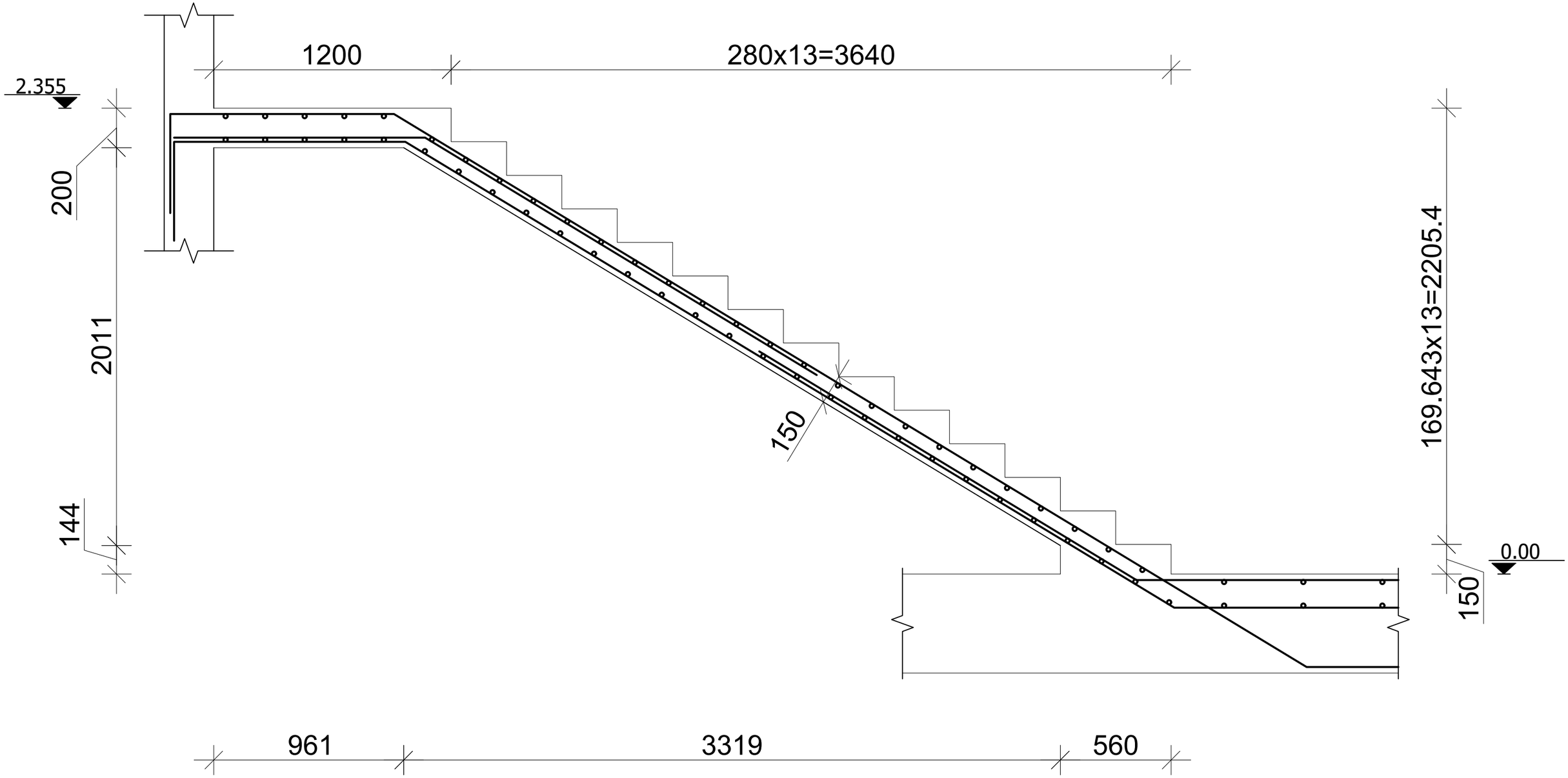

ქალაქი თბილისი, კახეთის გზატკეცილი, ავტოსერვისი, ს.კ. 01.19.18.004.071				სტადია	ფურც.	რაოდ
					კ-40-1	
მთ. არქიტექტორი			კონსტრუქციული ნაწილი			
ავტორი						
პრ. მთ. ინჟინ.	დ. მაისურაძე		მონ. კიბის არმირება 0.00 - 2.355 ნიშნელებს შორის	მასშტაბი		
შეასრულა	გ. ბზეკალავა					
შეამოწმა	დ. მაისურაძე					

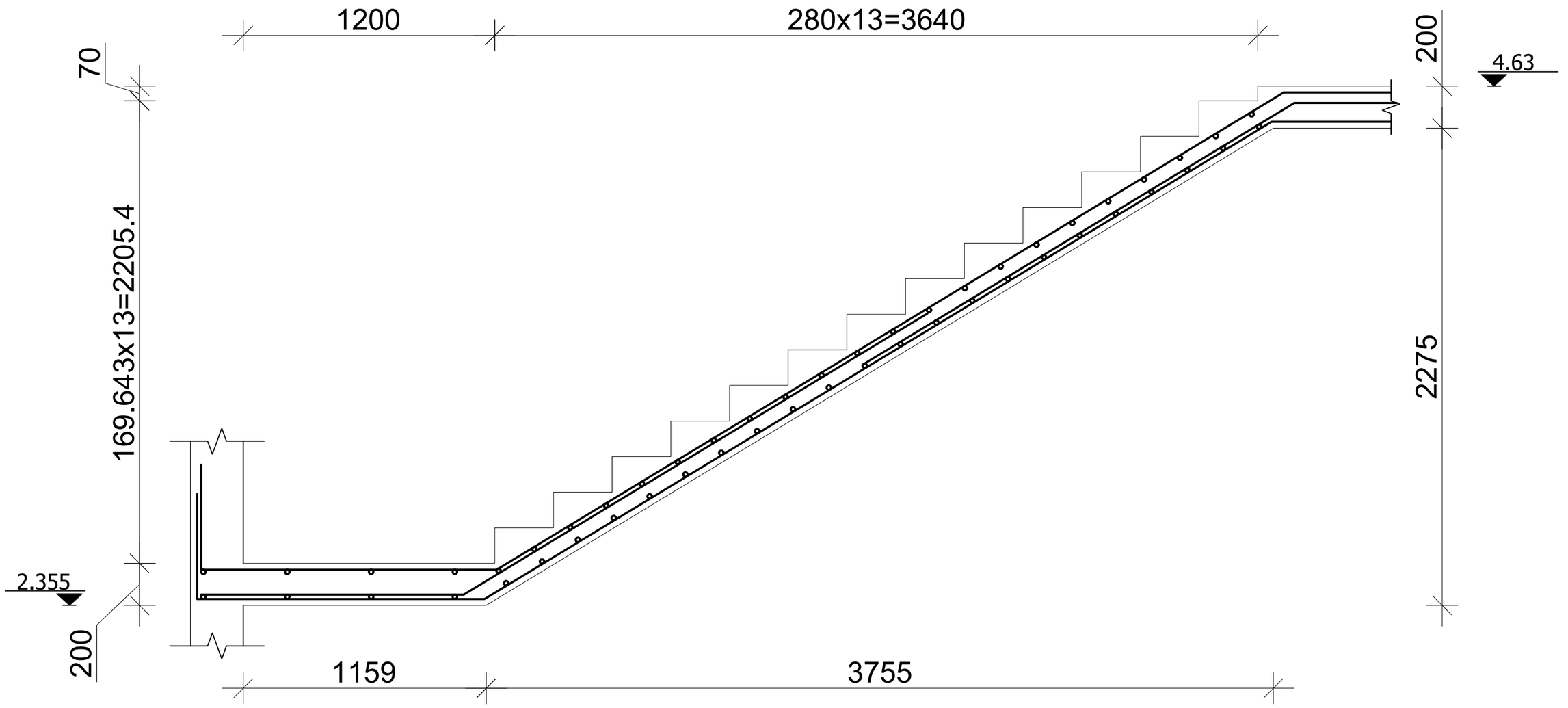

ქალაქი თბილისი, კახეთის გზატკეცილი, ავტოსერვისი, ს.კ. 01.19.18.004.071				სტადია	ფურც.	რაოდ
					კ-40-1	
მთ. არქიტექტორი			კონსტრუქციული ნაწილი			
ავტორი						
პრ. მთ. ინჟინ.	დ. მაისურაძე		მონ. კიბის არმირება 2.355 - 4.63 ნიშნელებს შორის	მასშტაბი		
შეასრულა	გ. ბზეკალავა					
შეამოწმა	დ. მაისურაძე					



E07	0	24.06.22	ამწეს გარსაცების გეგმა და დეტალები
E06	0	24.06.22	კედლის ჩარჩოს განშლა და დეტალები ღერძი - 6
E05	0	24.06.22	კედლის ჩარჩოს განშლა და დეტალები ღერძი - 1
E04	0	24.06.22	შიდა კედლების ჩარჩოს განშლა და დეტალები
E03	0	24.06.22	გვერდითი კედლების ჩარჩოს განშლა და დეტალები
E02	0	24.06.22	სახურავის ჩარჩოს გეგმა და დეტალები
E01	0	24.06.22	ჩარჩოს ჭრილი ღერძის ხაზთან 1 - დან 6 - მდე
F02	0	24.06.22	სვეტების ბაზის დეტალები
F01	0	24.06.22	ნამყვანი ჭანჭიკის დაცენების გეგმა და აქლრული რეაქციები

0	24.06.22	დასამტკიცებლად გამზადებული	ATR	VYS	SHR
ნო.	თარიღი	განმარტება	DSN	DRN	CHK

პროექტი :

ავტო სერვისის შენობა

კლ იენტი :

"ვაკო მოტორსი"

ლ ითონის მომწოდებელ ი :



ნახაზის სათაური :

თავფურცელი

პრ. ნომერი :	GE-A0116	შენობის No :	B01
ნაგ. ტიპი :	-		
რევიზიის No :	00	ნახაზის No :	E00
ფაილ ის No :	A0116-B01-E00		

ეს ნახაზი და ამ პროექტთან დაკავშირებული ნებისმიერი მასალა კონფიდენციალურია, შეიძლება შეიცავდეს ინფორმაციას, რომელიც არის კლასიფიცირებული ან სხვაგვარად შეზღუდული გამჟღავნებისგან და განკუთვნილია მხოლოდ სავარაუდო მიმღებისთვის. ACERO Building Systems-ის წერილობითი თანხმობის გარეშე, ამ დოკუმენტების შინაარსის არცერთი ნაწილის დუბლირება ან გადაცემა არ შეიძლება რაიმე ფორმით ან რაიმე საშუალებით.

ლეგენდ / აბრევიატურები

▽ - ფლანგის სამაგრის ადგილი
L-40x40x2.5- ცალი გვერდი

▽▽ - ფლანგის სამაგრის ადგილი
L-40x40x2.5- ორმაგი გვერდი
(@ GL-1&6, L-50x50x5 w/M16Ø HSB თითო გვერდი)

OF - ფლანგის გარე გვერდი
IF - ფლანგის შიდა გვერდი

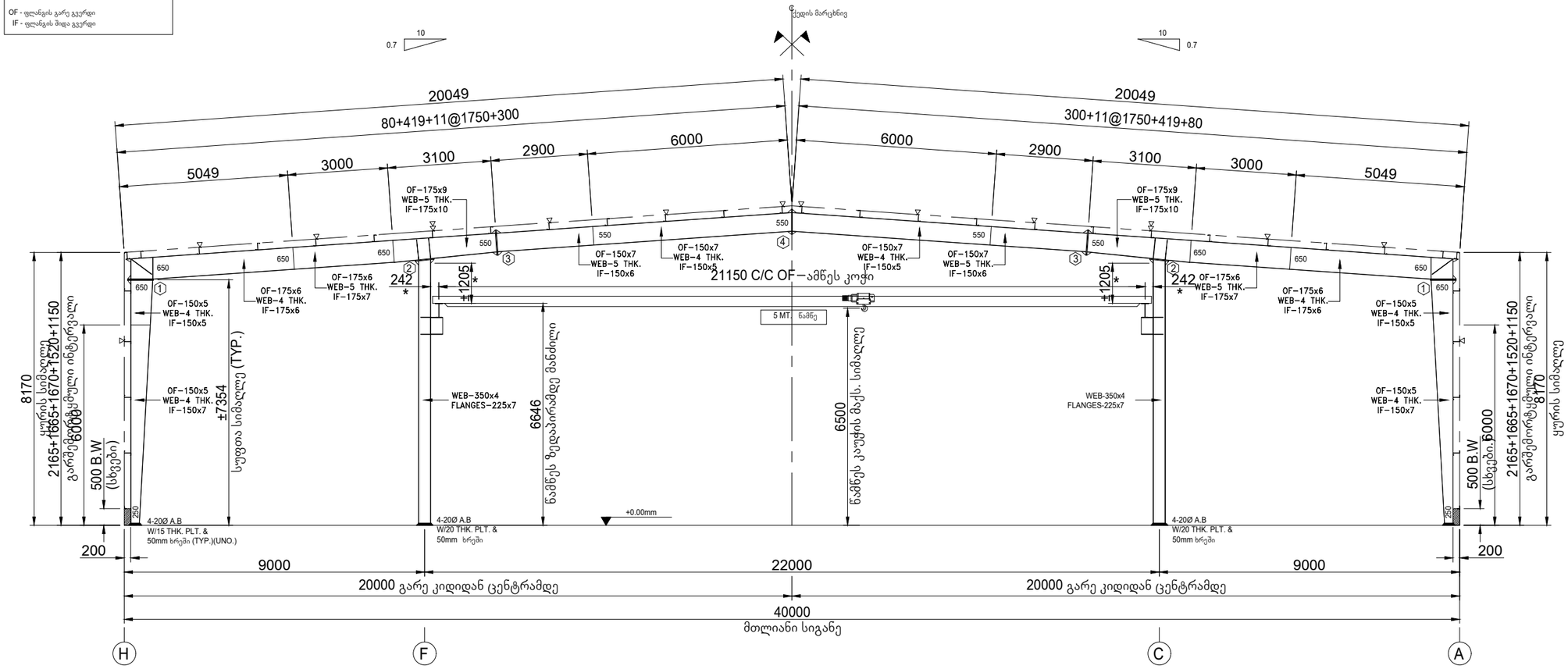

ჩარჩოს ჭრილი ღერძის ხაზთან 1 - დან 6 - მდე

* - აღნიშნავს კლიენტს ზომების დასადასტურებლად

შენიშვნა: ორმაგი გვერდითი შედუღება განიხილება მხოლოდ ამწე სხივისთვის, რომელიც აშენებულია ნევრებისთვის

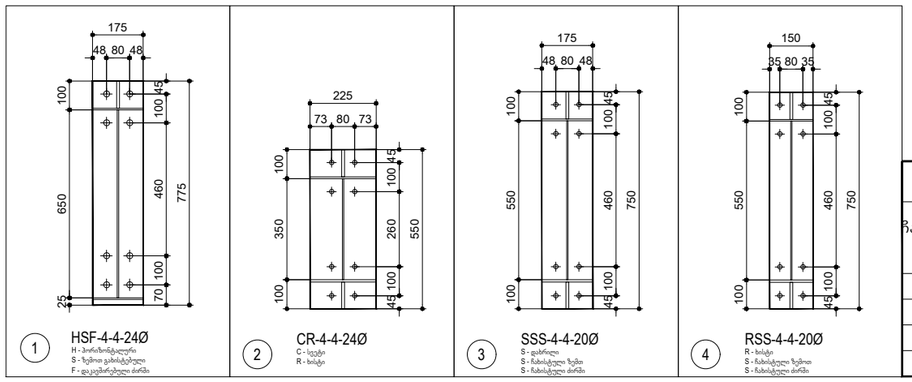

ხისტი ჩარჩოს კავშირის დეტალების შეჯამება

ჩამაგ. ტიპი. ნომერი	მაკავშირებლის კოდი ქანჩ. დიამ. — Example: HSF-8-6-20Ø-AB — საჭირო გამაძლიერებელი კავშირის ტიპი; ზედა ქანჩის ტიპი; ქვედა ქანჩის ტიპი	ფირფიტის სისქე (mm)
1	HSF-4-4-24Ø	15
2	CR-4-4-24Ø	20
3	SSS-4-4-20Ø	15
4	RSS-4-4-20Ø	15

დამტკიცების ნახაზები

ზოგადი შენიშვნები:

1. ყველა ზომა არის მილიმეტრებში (mm) (U.N.O)

2. ყველა დამაკავშირებელი ჭანჭიკი არის მაღალი სიმტკიცის ჭანჭიკები ცხელი გალვანიზირებული სავარცო. ჭანჭიკები უნდა იყოს მეზეთილი და თავისუფალი მტვრისგან/ნამსხვრევებისგან. თუ მშენებელმა შენიშნა ასეთი შეზეთვის ნაკლებობა, მას მოეთხოვება მათი მეზეთვა ადგილზე გამაგრებამდე..

3. ყველა ჭანჭიკი კავშირი კლასიფიცირებულია, როგორც არამოცურების ერიტიკულ კატეგორიაში და. შესაბამისად, საჭიროა მხოლოდ გამკაცრდეს "მჭიდრო მდგომარეობაში". "Snug Tight Condition" განისაზღვრება, როგორც მეშოჭილობა, რომელიც არსებობს, როდესაც სახსრის ყველა ფენა მყარ კონტაქტშია. ეს შეიძლება მიღწეული იყოს დარტყმის ქანჩის რამდენიმე ზემოქმედებით ან პირონების სრული ძალისხმევით, რომელიც იყენებს ჩვეულებრივ ქანჩს.

4. მშენებლის პასუხისმგებლობაა, უზრუნველყოს ჭანჭიკის სწორი ტიპისა და ზომის გამოყენება სწორ ადგილას, ერექციის ნახატების მიხედვით.

5. უნყვეტი მანქანით ნაყილქვეშა შედუღება (SAW) გამაყოფდეს ამერიკის შედუღების საზოგადოების (A.W.S) D1.1/D1.1M მოქმედ მოთხოვნებს..

6. Web-to-flange შედუღება არის "SINGLE" გვერდითი ფილის შედუღება (UNO.) AISC ცხრილის J2.4-ის მე-13 გამოცემის შესაბამისად, გვერდი 16.1-96, თუ სხვა რამ არ არის მითითებული.

7. ყველა კონდახის შედუღება ორმხრივია, სისქე 12 მმ-ზე მეტი არის CJP შედუღება შესაბამისი მომზადებით..

8. ბოლო ფირფიტა ფლანგამდე შედუღება არის ორივე მხარეს, სისქე 12 მმ-ზე მეტი არის CJP შედუღება შესაბამისი მომზადებით.

9. თუ ფლანგების ბრეცებები საჭიროა სვეტის / რაფტერის მხოლოდ ერთ მხარეს, საჭირო საყრდენი ფირფიტები შეიძლება შედუღდეს მხოლოდ სვეტის / რაფტერის იმ მხარეს.

10. იხილეთ "სამაგრი ჭანჭიკის განლაგების გეგმა" სვეტის საბაზისო დეტალებისთვის.

დამტკიცებისთვის

თარიღი: **24.06.22**

ამ პროექტისთვის ყველაზე ეფექტური გრაფიკის დასადგენად, გთხოვთ, დაბრუნოთ ეს დოკუმენტები თქვენი კომენტარებით გაცემის დღიდან ორი კვირის განმავლობაში.

ამ შენობის დამზადებისა და მიწოდების გრაფიკზე შეიძლება გავლენა იქონიოს, თუ ცვლილებები განხორციელდება ამ ნახაზებში მათი დამტკიცების შემდეგ.

☐ 'დამტკიცებულია როგორც არის' არანაირი ცვლილება, გააგრძელეთ დამზადება

☐ 'დამტკიცებულია როგორც აღინიშნა, დამზადება შეიძლება გაგრძელდეს მითითებული კომენტარების საფუძველზე.

☐ შეიტანეთ კომენტარები და ხელახლა გაგზავნეთ.

დამმტკიცებელი: _____

ხელმოწერა: _____

თარიღი: _____

შენიშვნა: ეს ნახაზები არ არის მშენებლობისთვის

ნო.	თარიღი	განმარტება	DSN	DRN	CHK
0	24.06.22	დასამტკიცებლად გამზადებული	ATR	VYS	SHR

პროექტი :

ავტო სერვისის შენობა

კლ იენტი :

"ვაკო მოტორსი"

ლ ითონის მომწოდებელ ი :

ACERO BUILDING SYSTEMS

ნახაზის სათაური :

ჩარჩოს ჭრილი ღერძის ხაზთან 1 - დან 6 - მდე

პრ. ნომერი :	GE-A0116	შენობის No :	B01
ნაგ. ტიპი :	-		
რევიზიის No :	00	ნახაზის No :	E01
ფაილ ის No :	A0116-B01-E01		

ეს ნახაზი და ამ პროექტთან დაკავშირებული ნებისმიერი მასალა კონფიდენციალურია. შეიძლება შეიცავდეს ინფორმაციას, რომელიც არის კლასიფიცირებული ან სხვაგვარად შეზღუდული გამჟღავნებისგან და განკუთვნილია მხოლოდ სავარაუდო მიმღებისთვის. ACERO Building Systems-ის წერილობითი თანხმობის გარეშე, ამ დოკუმენტების შინაარსის არცერთი ნაწილის დუბლირება ან გადაცემა არ შეიძლება რაიმე ფორმით ან რაიმე საშუალებით.

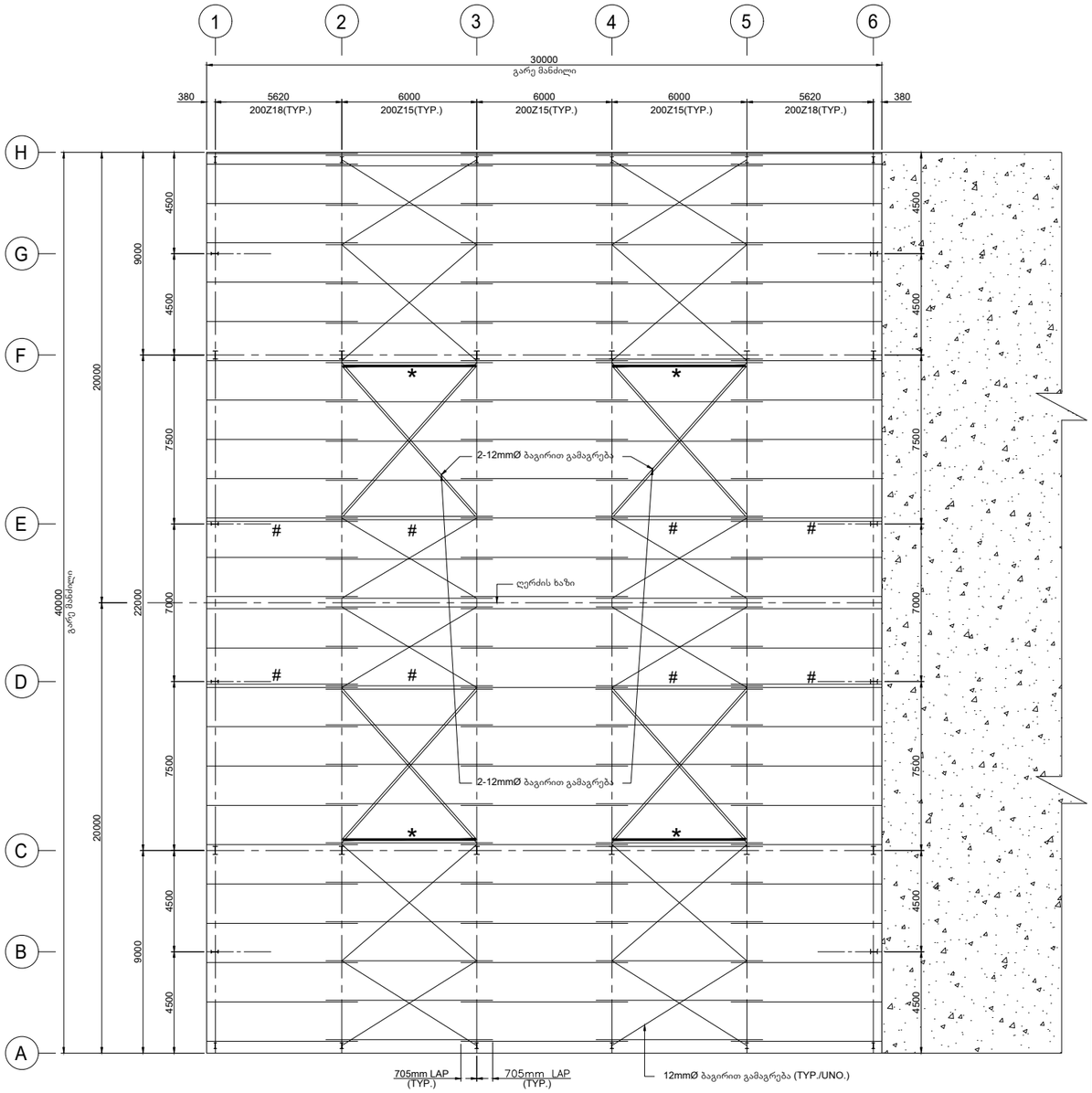

სახურავის ჩარჩოს გეგმა

* - აღნიშნავს ზომის მილს 125x125x3.2

\# - აღნიშნავს სტრუტის პურლინს

შენიშვნა: ბლოკის კედელი ან რკინის კედელი სისქით 200 მმ და სიმკვრივით = 18 კნ/მ^3 განიხილება.

შენიშვნა: კლიენტმა ან კონსულტანტმა დაადასტუროს ზოგად შენიშვნებში მოცემული დატვირთვები

შენიშვნა: სახურავისა და კედლის პანელის საკუთარი წონა განიხილება, როგორც 15 კგ/მ²

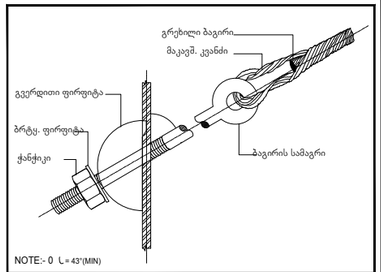

კაბელის სამაგრის დეტალი

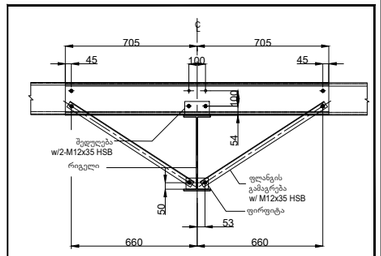

პურლინ ლაპის დეტალი
ორმაგი გვერდითი ფლანჯის სამაგრით (200 Z)

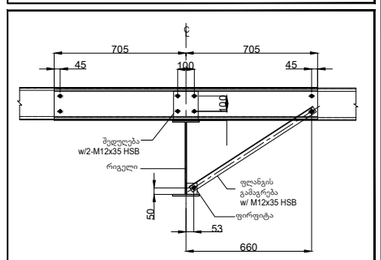

ლაპის დეტალი ცალმხრივი ფლანგით
რიგელის გამაგრების ლოკაცია (200 Z)

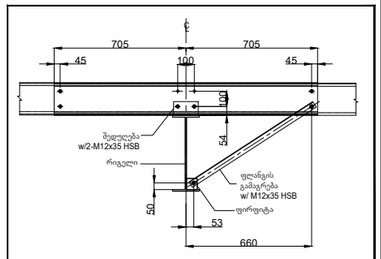

პურლინ ლაპის დეტალი
ცალმხრივი ფლანგური სამაგრით (200 Z)

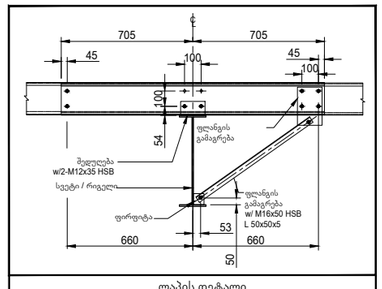

ლაპის დეტალი
კუთხისთვის 50x50x5 (200 Z)

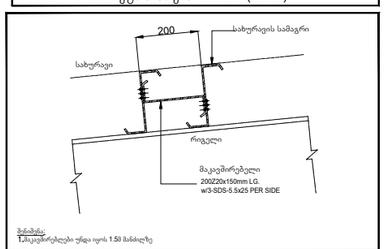

სივრცის დეტალის მაკავშირებელი ნახაზი

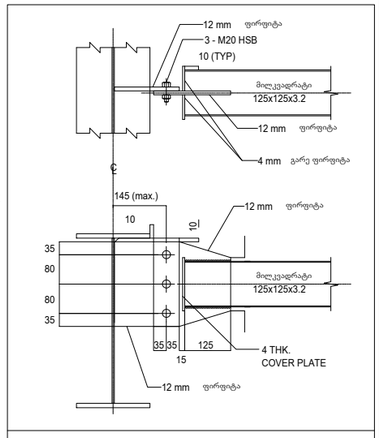

მილკვადრატი 125x125 ვებ კავშირი

დამტკიცების ნახაზები

ზოგადი შენიშვნები:

1.ყველა ზომა არის მილიმეტრებში (mm) (U.N.O)

2. ყველა დამაკავშირებელი ჭანჭიკი არის მაღალი სიმტკიცის ჭანჭიკები ცხელი გალვანიზირებული საფარით. ჭანჭიკები უნდა იყოს შეზეთილი და თავისუფალი მტვრისგან/ნამსხვრევებისგან. თუ მშენებელმა შენიშნა ასეთი შეზეთვის ნაკლებობა, მას მოეთხოვება მათი შეზეთვა ადგილზე გამაგრებამდე.

3.ყველა ჭანჭიკიანი კავშირი კლასიფიცირებულია, როგორც არამოცურების კრიტიკულ კატეგორიაში და, შესაბამისად, საჭიროა მხოლოდ გამკაცრდეს "შეხებრი მდგომარეობაში", "Snug Tight Condition" განისაზღვრება, როგორც შეხორცილება, რომელიც არსებობს, როდესაც სახსრის ყველა ფენა მყარ კონტაქტშია. ეს შეიძლება მიღწეული იყოს დარტყმის ქანჩის რამდენიმე ზომიქმედებით ან პირონენის სრული ძალისხმევით, რომელიც იყენებს ჩვეულებრივ ქანჩს.

4.მშენებლის პასუხისმგებლობაა, უზრუნველყოს ჭანჭიკის სწორი ტიპისა და ზომის გამოყენება სწორ ადგილას, ერექციის ნახატების მიხედვით.

5.უწყვეტი მანქანით წყალქვეშა შედუღება (SAW) აკმაყოფილებს ამერიკის შედუღების საზოგადოების (A.W.S) D1.1/D1.1M მოქმედ მოთხოვნებს..

6.Web-to-flange შედუღება არის "SINGLE" გვერდითი ფილის შედუღება (UNO.) AISC ცხრილის J2.4-ის მე-13 გამოცემის შესაბამისად, გვერდი 16.1-96, თუ სხვა რამ არ არის მითითებული.

7.ყველა კონდახის შედუღება ორმხრივია, სისქე 12 მმ-ზე მეტი არის CJP შედუღება შესაბამისი მომზადებით..

8. ბოლო ფირფიტა ფლანგამდე შედუღება არის ორივე მხარეს, სისქე 12 მმ-ზე მეტი არის CJP შედუღება შესაბამისი მომზადებით.

9.თუ ფლანგების ბრეკეტები საჭიროა სვეტის / რაფტერის მხოლოდ ერთ მხარეს, საჭირო საყრდენი ფირფიტები შეიძლება შედუღდეს მხოლოდ სვეტის / რაფტერის იმ მხარეს.

10.იხილეთ "სამაგრი ჭანჭიკის განლაგების გეგმა" სვეტის საბაზისო დეტალებისთვის.

დამტკიცებისთვის

თარიღი: **24.06.22**

ამ პროექტისთვის ყველაზე ეფექტური გრაფიკის დასადგენად, გთხოვთ, დააბრუნოთ ეს დოკუმენტები თქვენი კომენტარებით გაცემის დღიდან ორი კვირის განმავლობაში.

ამ შენობის დამზადებისა და მიწოდების გრაფიკზე შეიძლება გავლენა იქონიოს, თუ ცვლილებები განხორციელდება ამ ნახაზებში მათი დამტკიცების შემდეგ.

☐ 'დამტკიცებულია როგორც არის'
არანაირი ცვლილება, გააგრძელეთ დამზადება.

☐ 'დამტკიცებულია როგორც აღინიშნა,
დამზადება შეიძლება გაგრძელდეს მითითებული კომენტარების საფუძველზე.

☐ *შეიტანეთ კომენტარები და ხელახლა გაგზავნეთ.*

დამმტკიცებელი: _____

ხელმოწერა : _____

თარიღი : _____

შენიშვნა: ეს ნახაზები არ არის მშენებლობისთვის

ნო.	თარიღი	განმარტება	DSN	DRN	CHK
0	24.06.22	დასამტკიცებლად გამზადებული	ATR	VYS	SHR

პროექტი :
ავტო სერვისის შენობა

კლ იენტი :
"ვაკო მოტორსი"

ლ ითონის მომწოდებელ ი :
ACERO BUILDING SYSTEMS

ნახაზის სათაური :
სახურავის ჩარჩოს გეგმა

პრ. ნომერი :	GE-A0116	შენობის No :	B01
ნაგ. ტიპი :	-		
რევიზიის No :	00	ნახაზის No :	E02
ფაილ ის No :	A0116-B01-E02		

ეს ნახაზი და ამ პროექტთან დაკავშირებული ნებისმიერი მასალა კონფიდენციალურია. შეიძლება შეიცავდეს ინფორმაციას, რომელიც არის კლასიფიცირებული ან სხვაგვარად შეზღუდული გამჟღავნებისგან და განკუთვნილია მხოლოდ სავარაუდო მიმღებისთვის. ACERO Building Systems-ის წერილობითი თანხმობის გარეშე, ამ დოკუმენტების შინაარსის არცერთი ნაწილის დუბლირება ან გადაცემა არ შეიძლება რაიმე ფორმით ან რაიმე საშუალებით.

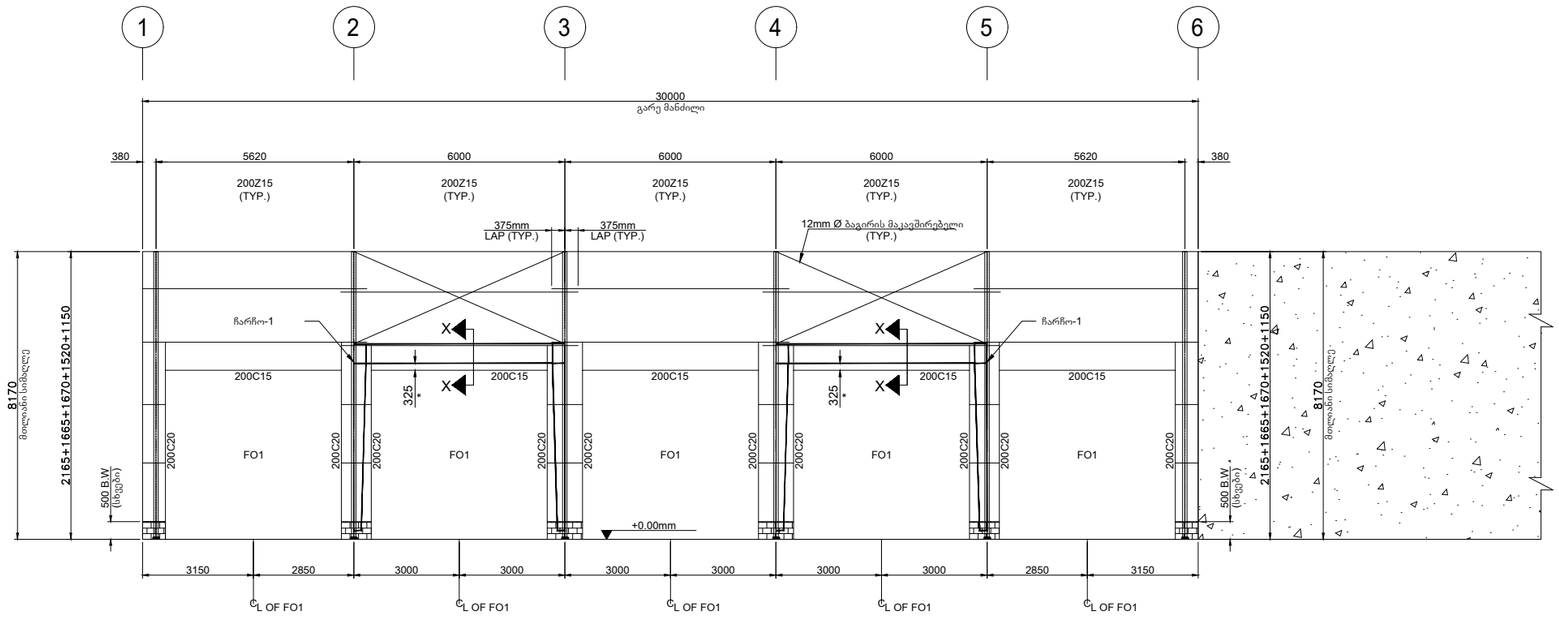

გვერდითი ჩარჩოს განშლა და დეტალები

გვერდითი ჩარჩოს სიმაღლე GL. H

FO1 - აღნიშნავს კედლის კარკასულ ღიობს ზომით 5000(ვ) x 4800(ს)მმ, 10 No.S.

✱- მიუთითეთ, რათა შეამოწმოს და დაადასტუროს RUD-ის ვერტიკალური გასუფთავება პორტალის დამაგრების ადგილებზე

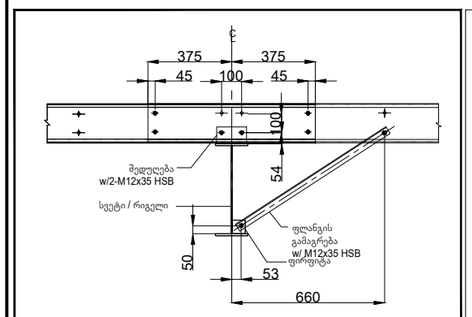

ჩიპური/გირტის ლაპის დეტალი
ცალმხრივი ფლანგური სამაგრით (200 Z)

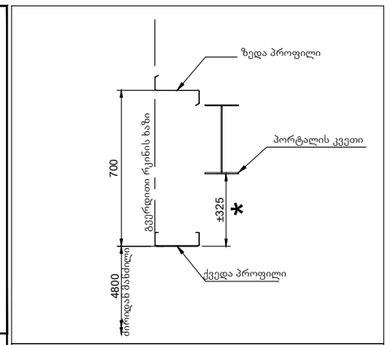

კვეთი X-X

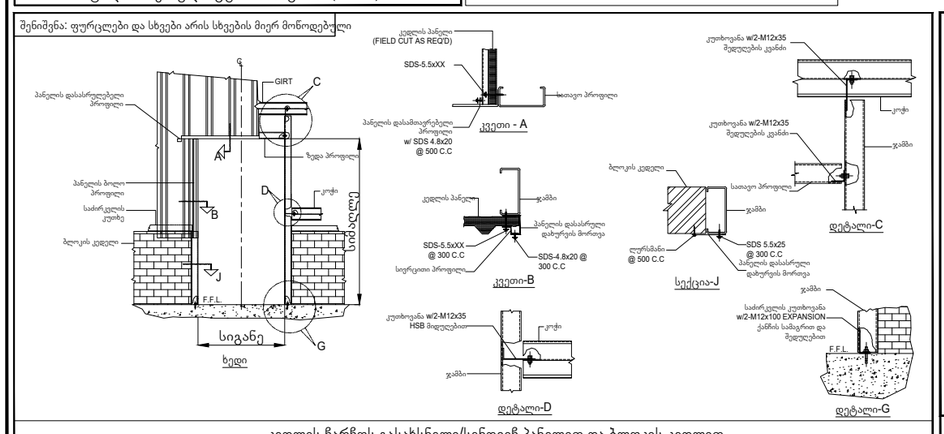

კედლის ჩარჩოს გასახსნელი/სენდვიჩ პანელით და ბლოკის კედლით

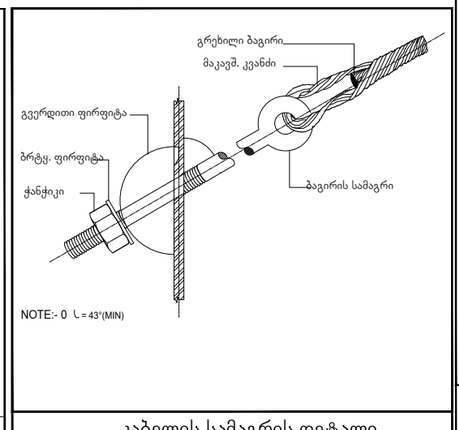

კაბელის სამაგრის დეტალი

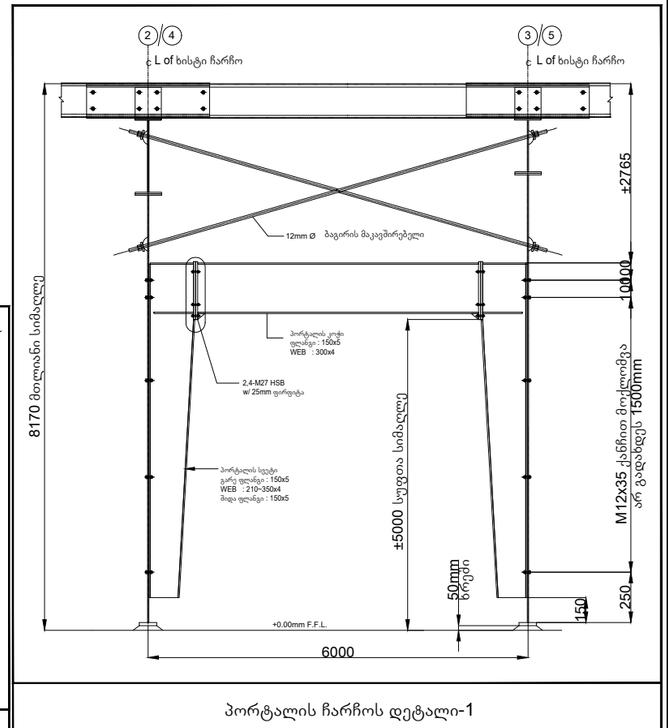

პორტალის ჩარჩოს დეტალი-1

დამტკიცების ნახაზები

ზოგადი შენიშვნები:

1.ყველა ზომა არის მილიმეტრებში (mm) (U.N.O)

2. ყველა დამაკავშირებელი ჭანჭიკი არის მაღალი სიმტკიცის ჭანჭიკები ცხელი გალვანიზირებული საფარით. ჭანჭიკები უნდა იყოს შეზეთილი და თავისუფალი მტვრისაგან/ნამსხვრევებისაგან, თუ მშენებელმა შენიშნა ასეთი შეზეთვის ნაკლებობა, მას მოეთხოვება მათი შეზეთვა ადგილზე გამშვრებამდე.

3.ყველა ჭანჭიკიანი კავშირი კლასიფიცირებულია, როგორც არამოცურების კრიტიკულ კატეგორიაში და, შესაბამისად, საჭიროა მხოლოდ გამკაცრდეს "მჭიდრო მდგომარეობაში", "Snug Tight Condition" განისაზღვრება, როგორც შებოჭილობა, რომელიც არსებობს, როდესაც სახსრის ყველა ფენა მყარ კონტაქტშია. ეს შეიძლება მიღწეული იყოს დარტყმის ქანჩის რამდენიმე ზემოქმედებით ან პირონენების სრული ძალისხმევით, რომელიც იყენებს ჩვეულებრივ ქანჩს.

4.მშენებლის პასუხისმგებლობაა, უზრუნველყოს ჭანჭიკის სწორი ტიპისა და ზომის გამოყენება სწორ ადგილას, ერექციის ნახატების მიხედვით.

5.უნივერსტი მანქანით ნაკლქვეშა შედუღება (SAW) აკმაყოფილებს ამერიკის შედუღების საზოგადოების (A.W.S) D1.1/D1.1M მოქმედ მოთხოვნებს..

6.Web-to-flange შედუღება არის "SINGLE" გვერდითი ფილის შედუღება (UNO.) AISC ცხრილის J2.4-ის მე-13 გამოცემის შესაბამისად, გვერდი 16.1-96, თუ სხვა რამ არ არის მითითებული.

7.ყველა კონდახის შედუღება ორმხრივია, სისქე 12 მმ-ზე მეტი არის CJP შედუღება შესაბამისი მომზადებით..

8. ბოლო ფირფიტა ფლანგამდე შედუღება არის ორივე მხარეს, სისქე 12 მმ-ზე მეტი არის CJP შედუღება შესაბამისი მომზადებით.

9.თუ ფლანგების ბრეკეტები საჭიროა სვეტის / რაფტერის მხოლოდ ერთ მხარეს, საჭირო საერდენი ფირფიტები შეიძლება შედუღდეს მხოლოდ სვეტის / რაფტერის იმ მხარეს.

10.იხილეთ "სამაგრი ჭანჭიკის განლაგების გეგმა" სვეტის საბაზისო დეტალებისთვის.

დამტკიცებისთვის

თარიღი: **24.06.22**

ამ პროექტისთვის ყველაზე ეფექტური გრაფიკის დასადგენად, გთხოვთ, დააბრუნოთ ეს დოკუმენტები თქვენი კომენტარებით გაცემის დღიდან ორი კვირის განმავლობაში.

ამ შენობის დამზადებისა და მიწოდების გრაფიკზე შეიძლება გავლენა იქონიოს, თუ ცვლილებები განხორციელდება ამ ნახაზებში მათი დამტკიცების შემდეგ.

☐ 'დამტკიცებულია როგორც არის'
არანაირი ცვლილება, გააგრძელეთ დამზადება.

☐ 'დამტკიცებულია როგორც აღინიშნა,
დამზადება შეიძლება გაგრძელდეს მითითებული კომენტარების საფუძველზე.

☐ შეიტანეთ კომენტარები და ხელახლა გაგზავნეთ.

დამმტკიცებელი: _____
ხელმოწერა : _____
თარიღი : _____

შენიშვნა: ეს ნახაზები არ არის მშენებლობისთვის

ნო.	თარიღი	განმარტება			
0	24.06.22	დასამტკიცებლად გამზადებული	ATR	VYS	SHR
			DSN	DRN	CHK

პროექტი :
ავტო სერვისის შენობა

კლ იენტი :
"ვაკო მოტორსი"

ლ იითონის მომწოდებელ ი :
ACERO BUILDING SYSTEMS

ნახაზის სათაური :
გვერდითი ჩარჩოს განშლა და დეტალები

პრ. ნომერი :	GE-A0116	შენობის No :	B01
ნაგ. ტიპი :	-		
რევიზიის No :	00	ნახაზის No :	E03
ფაილ ის No :	A0116-B01-E03		

ეს ნახაზი და ამ პროექტთან დაკავშირებული ნებისმიერი მასალა კონფიდენციალურია, შეიძლება შეიცავდეს ინფორმაციას, რომელიც არის კლასიფიცირებული ან სხვაგვარად შეზღუდული გამჟღავნებისგან და განკუთვნილია მხოლოდ სავარაუდო მიმღებისთვის. ACERO Building Systems-ის წერილობითი თანხმობის გარეშე, ამ დოკუმენტების შინაარსის არცერთი ნანილის დუბლირება ან გადაცემა არ შეიძლება რაიმე ფორმით ან რაიმე საშუალებით.

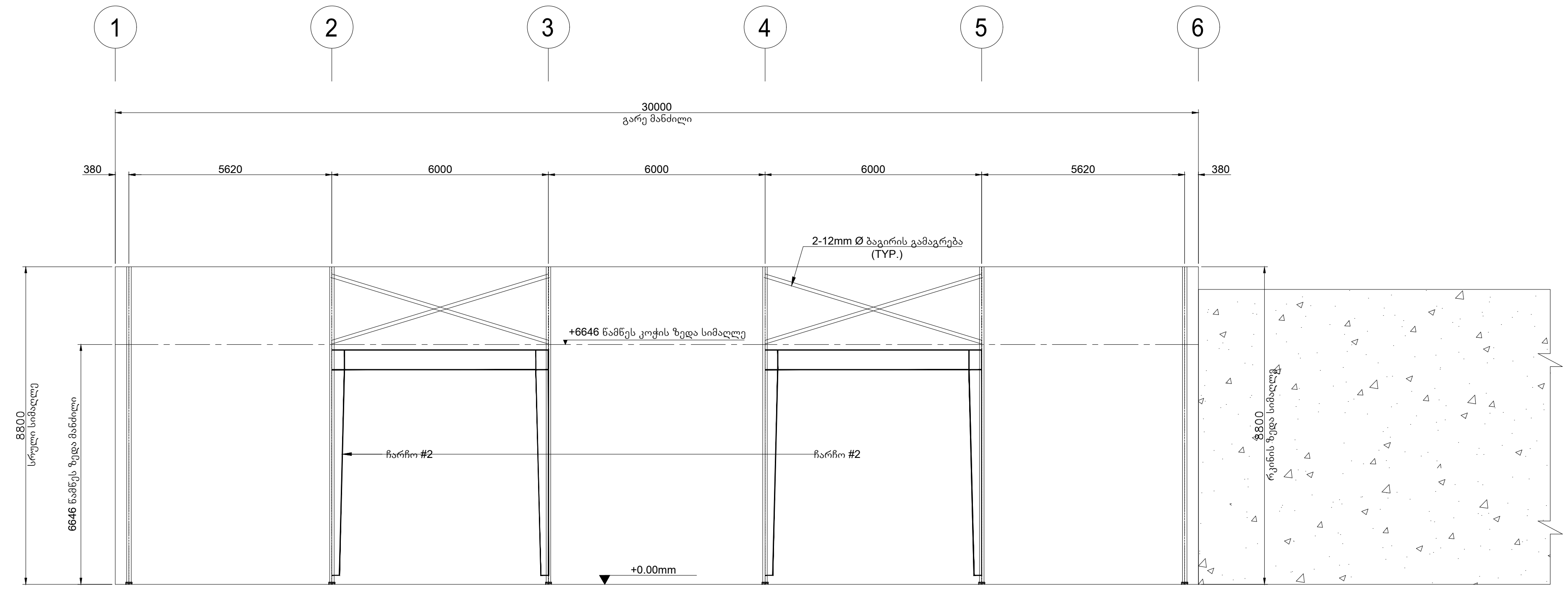

შიდა კედლების ჩარჩოს განშლა და დეტალები

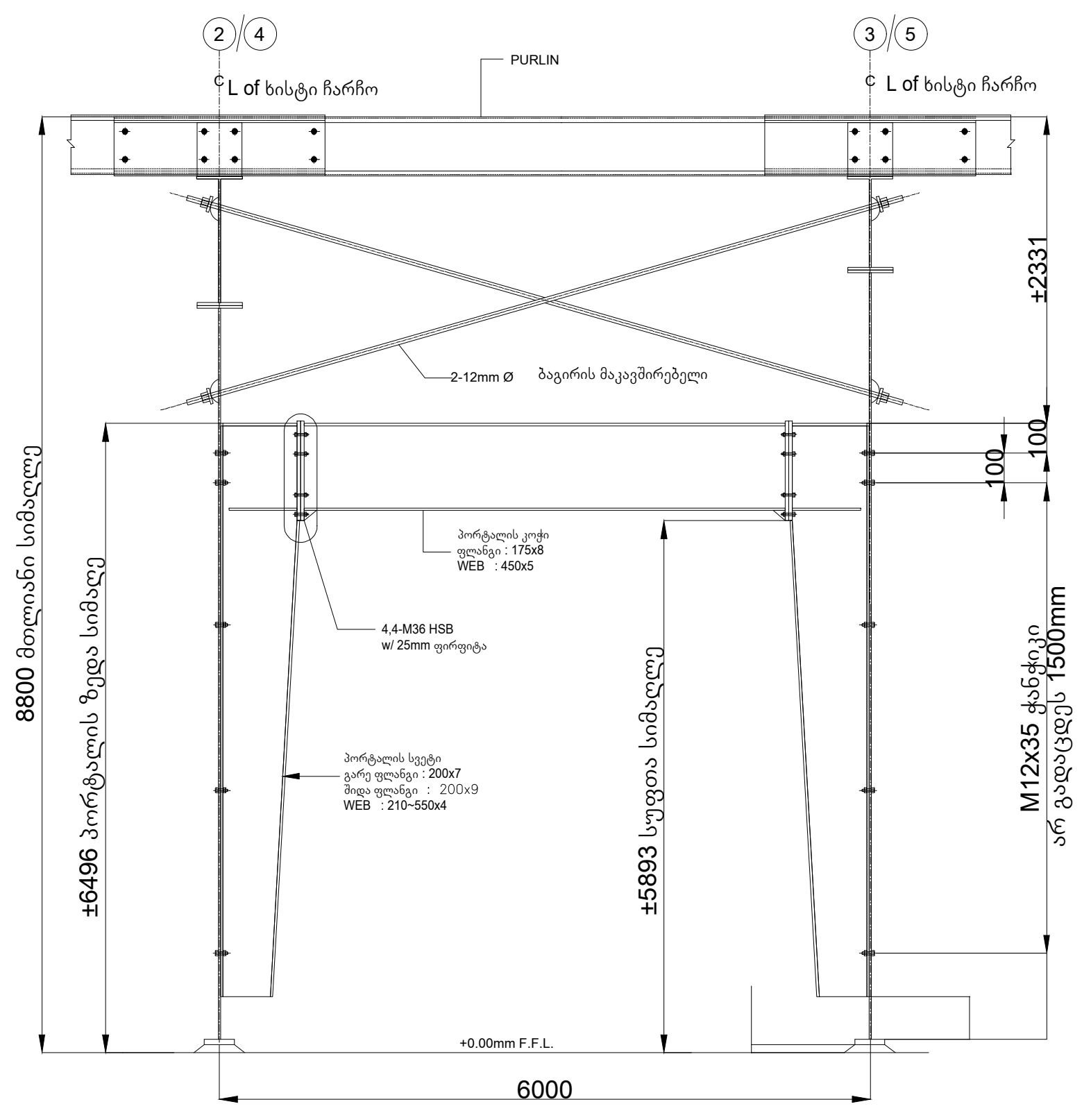

პორტალის ჩარჩოს დეტალი-2

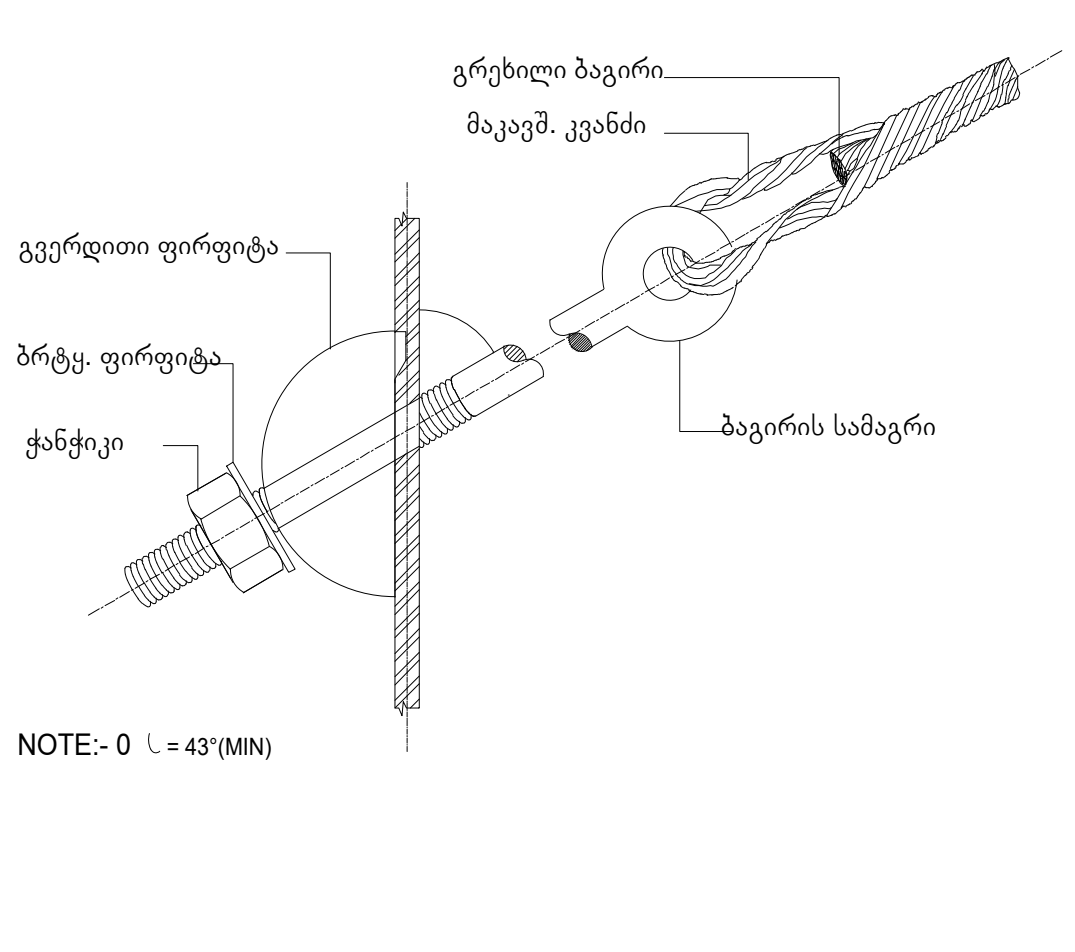

კაბელის სამაგრის დეტალი

APPROVAL DRAWING

ზოგადი შენიშვნები:

1.ყველა ზომა არის მილიმეტრებში (mm) (U.N.O)

2. ყველა დამაკავშირებელი ჭანჭიკი არის მაღალი სიმტკიცის ჭანჭიკები ცხელი გალვანზირებული საფარით. ჭანჭიკები უნდა იყოს შეზეთილი და თავისუფალი მტვრისგან/ნამსხვრევებისგან. თუ მშენებელმა შენიშნა ასეთი შეზეთვის ნაკლებობა, მას მოეთხოვება მათი შეზეთვა ადგილზე გამაგრებამდე.

3.ყველა ჭანჭიკიანი კავშირი კლასიფიცირებულია, როგორც არამოცურების კრიტიკულ კატეგორიაში და, შესაბამისად, საჭიროა მხოლოდ გამკაცრდეს "მჭიდრო მდგომარეობაში". "Snug Tight Condition" განისაზღვრება, როგორც შებოჭილობა, რომელიც არსებობს, როდესაც სახსრის ყველა ფენა მყარ კონტაქტშია. ეს შეიძლება მიღწეული იყოს დარტყმის ქანჩის რამდენიმე ზემოქმედებით ან პიროვნების სრული ძალისხმევით, რომელიც იყენებს ჩვეულებრივ ქანჩს.

4.მშენებლის პასუხისმგებლობაა, უზრუნველყოს ჭანჭიკის სწორი ტიპისა და ზომის გამოყენება სწორ ადგილას, ერექციის ნახატების მიხედვით.

5.უწყვეტი მანქანით წყალქვეშა შედუღება (SAW) აკმაყოფილებს ამერიკის შედუღების საზოგადოების (A.W.S) D1.1/D1.1M მოქმედ მოთხოვნებს..

6.Web-to-flange შედუღება არის "SINGLE" გვერდითი ფილის შედუღება (UNO.) AISC ცხრილის J2.4-ის მე-13 გამოცემის შესაბამისად, გვერდი 16.1-96, თუ სხვა რამ არ არის მითითებული.

7.ყველა კონდახის შედუღება ორმხრივია, სისქე 12 მმ-ზე მეტი არის CJP შედუღება შესაბამისი მომზადებით..

8. ბოლო ფირფიტა ფლანგამდე შედუღება არის ორივე მხარეს, სისქე 12 მმ-ზე მეტი არის CJP შედუღება შესაბამისი მომზადებით.

9.თუ ფლანგების ბრეკეტები საჭიროა სვეტის / რაფტერის მხოლოდ ერთ მხარეს, საჭირო საყრდენი ფირფიტები შეიძლება შედუღდეს მხოლოდ სვეტის / რაფტერის იმ მხარეს.

10.იხილეთ "სამაგრი ჭანჭიკის განლაგების გეგმა" სვეტის საბაზისო დეტალებისთვის.

დამტკიცებისთვის

თარიღი : **24.06.22**

ამ პროექტისთვის ყველაზე ეფექტური გრაფიკის დასადგენად, გთხოვთ, დააბრუნოთ ეს დოკუმენტები თქვენი კომენტარებით გაცემის დღიდან ორი კვირის განმავლობაში.

ამ შენობის დამზადებისა და მიწოდების გრაფიკზე შეიძლება გავლენა იქონიოს, თუ ცვლილებები განხორციელდება ამ ნახაზებში მათი დამტკიცების შემდეგ.

☐ 'დამტკიცებულია როგორც არის' არანაირი ცვლილება, გააგრძელეთ დამზადება.

☐ 'დამტკიცებულია როგორც აღინიშნა, *დამზადება შეიძლება გაგრძელდეს მითითებული კომენტარების საფუძველზე.* '

☐ *შეიტანეთ კომენტარები და ხელახლა გაგზავნეთ.*

დამმტკიცებელი : ____________________

ხელმოწერა : ____________________

თარიღი : ____________________

შენიშვნა: ეს ნახაზი არ არის მშენებლობისთვის

0	24.06.22	დასამტკიცებლად გამზადებული	ATR	VYS	SHR
ნო.	თარიღი	განმარტება	**DSN**	**DRN**	**CHK**

პროექტი :

ავტო სერვისის შენობა

კლ იენტი :

"ვაკო მოტორსი"

ლ ითონის მომწოდებელ ი :

ნახაზის სათაური :

შიდა კედლების ჩარჩოს განშლა და დეტალები

პრ. ნომერი :	**GE-A0116**	შენობის **No** :	**B01**
ნაგ. ტიპი :	-		
რევიზიის **No** :	**00**	ნახაზის **No** :	E04
ფაილ ის **No** :	A0116-B01-E04		

ეს ნახაზი და ამ პროექტთან დაკავშირებული ნებისმიერი მასალა კონფიდენციალურია, შეიძლება შეიცავდეს ინფორმაციას, რომელიც არის კლასიფიცირებული ან სხვაგვარად შეზღუდული გამჟღავნებისგან და განკუთვნილია მხოლოდ სავარაუდო მიმღებისთვის. ACERO Building Systems-ის წერილობითი თანხმობის გარეშე, ამ დოკუმენტების შინაარსის არცერთი ნაწილის დუბლირება ან გადაცემა არ შეიძლება რაიმე ფორმით ან რაიმე საშუალებით.

ლეგენდა / აბრევიატურა
▽ - ფლანგის სამაგრის ლოკაცია
L-40x40x2.5- ცალ მხრივ

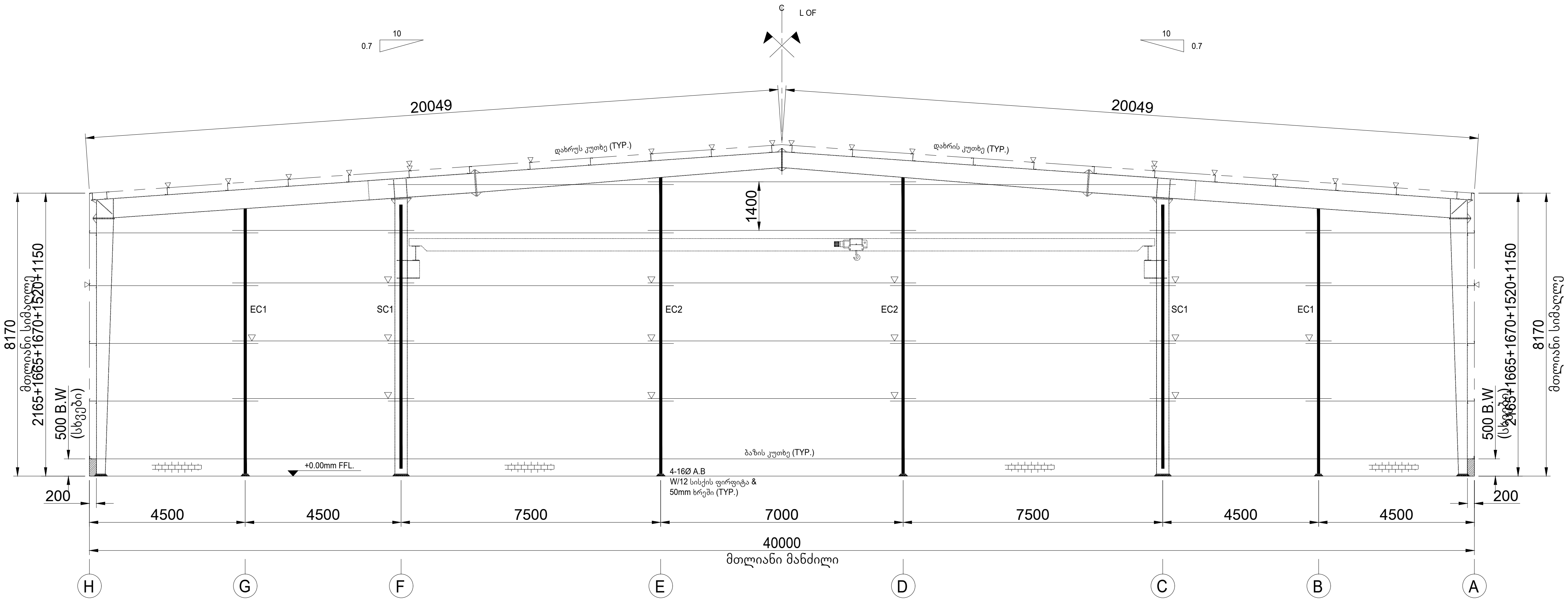

კედლის ჩარჩოს განშლა და დეტალები, ღერძის ხაზზე - 1

ყველა გირტი არის 200Z15 375მმ ლაპ (ტიპ.)

EC1 - აღნიშნავს ზომის ბოლო კედლის სვეტს 295X4(WEB) + 125X5(ფლანგები)

EC2 - აღნიშნავს ზომის ბოლო კედლის სვეტს 295X4(WEB) + 125X6(ფლანგები)

SC1 - აღნიშნავს ნაკერის სვეტს ზომით 295X4(WEB) + 125X5(ფლანგები)

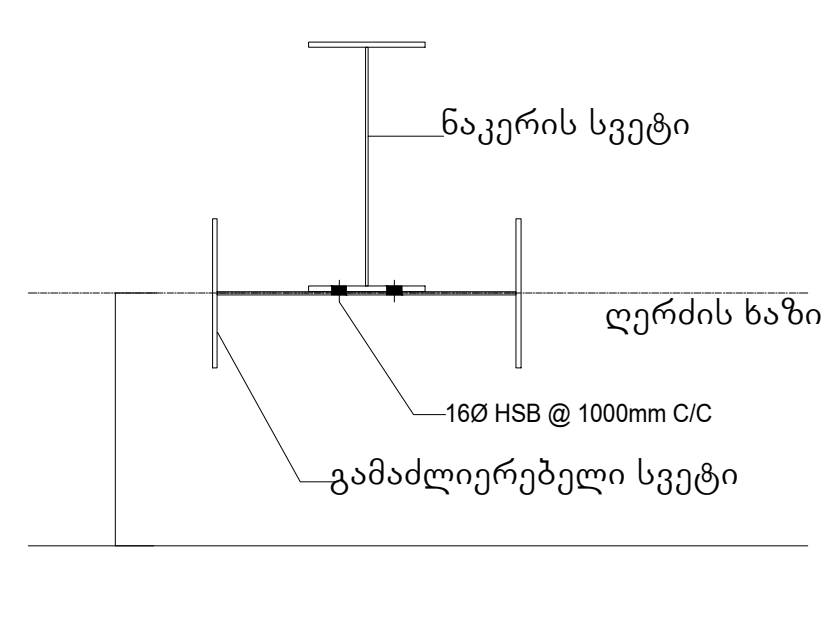

სვეტის ნაკერის დეტალი

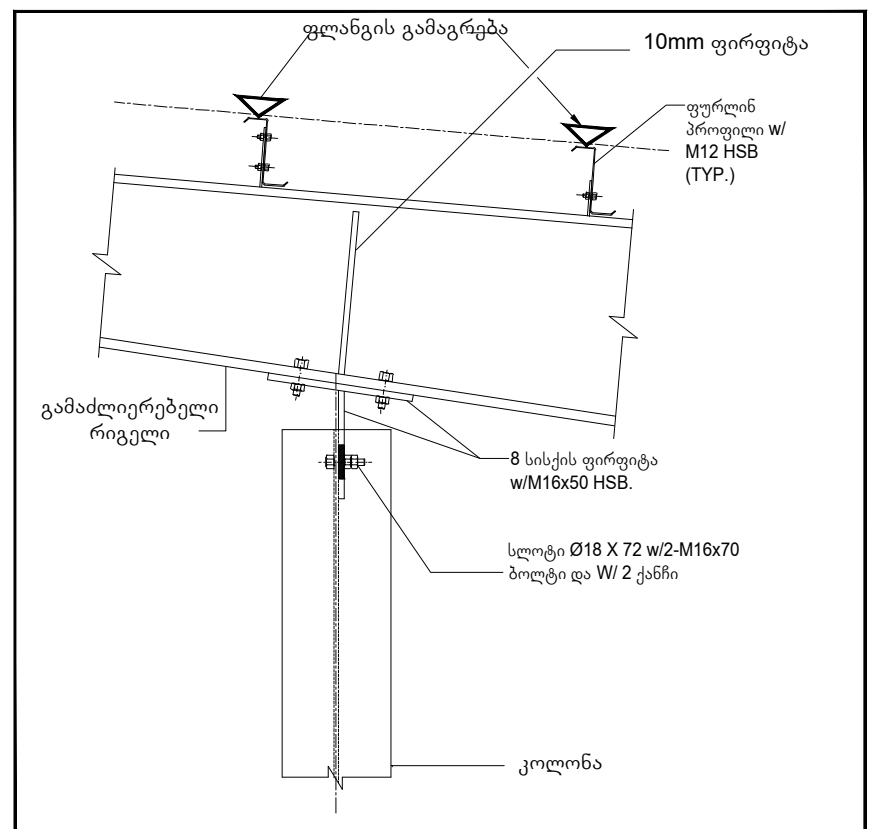

კოლონის და რიგელის დეტალი

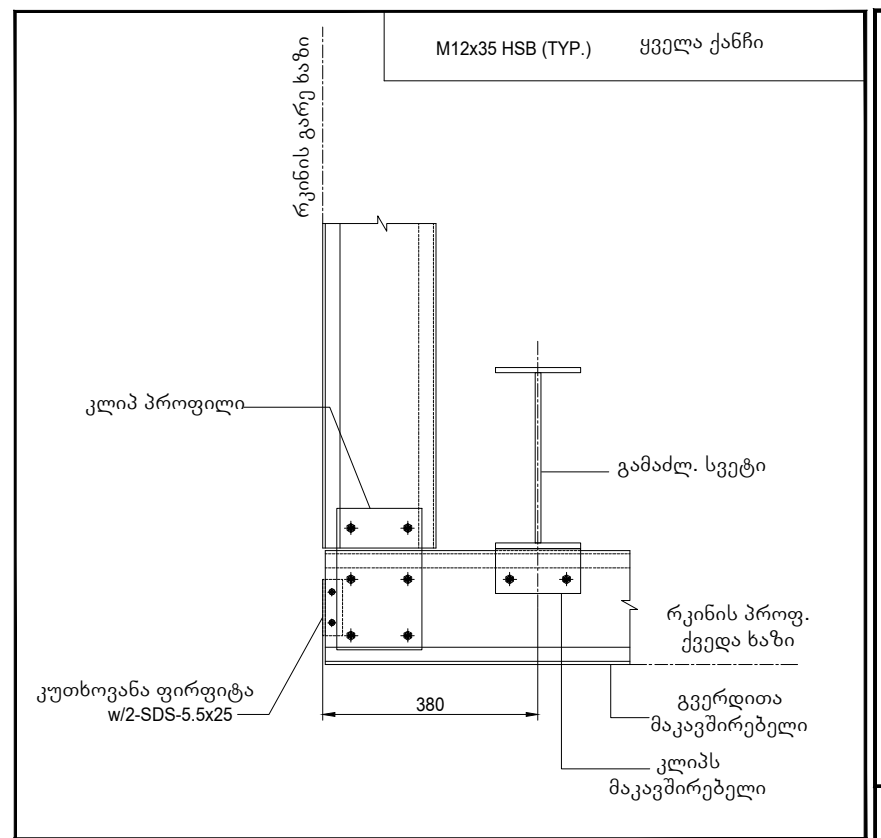

კუთხის დეტალი (გაძლიერება)

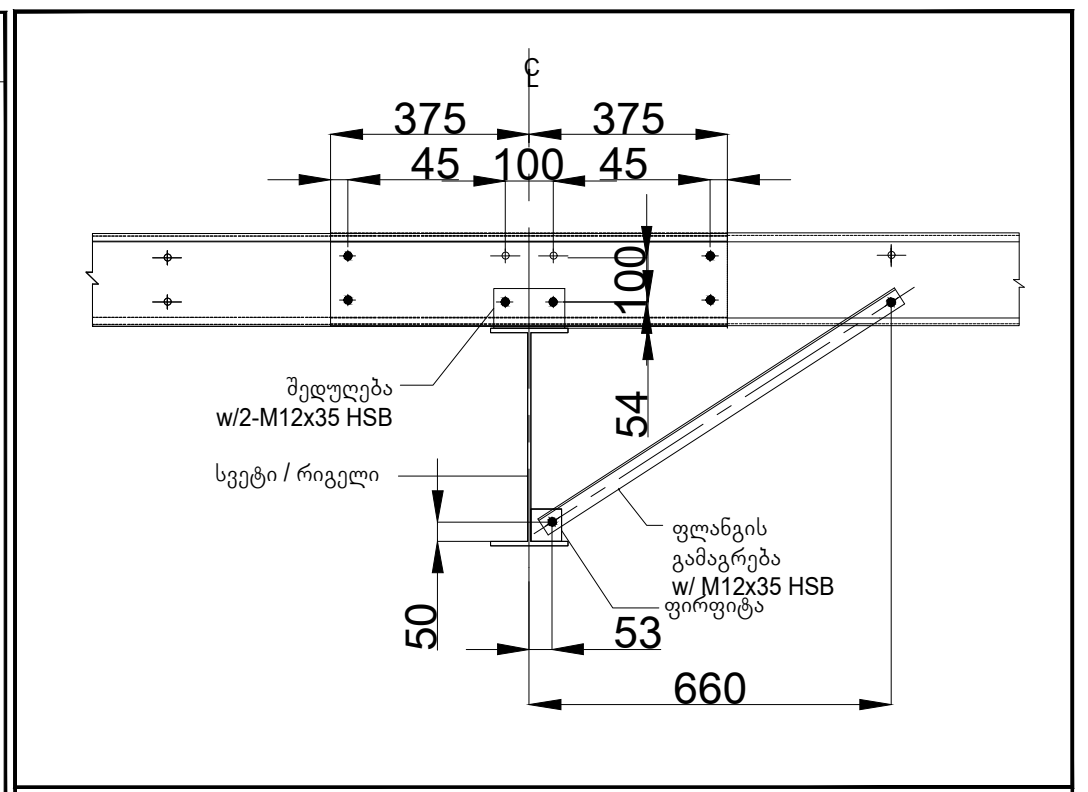

ჩიპური/გირტის ლაპის დეტალი
(ცალმხრივი ფლანგური სამაგრით (200 Z)

ფურცლები და ფურცლების ყველა აქსესუარი არის სხვების მიერ.

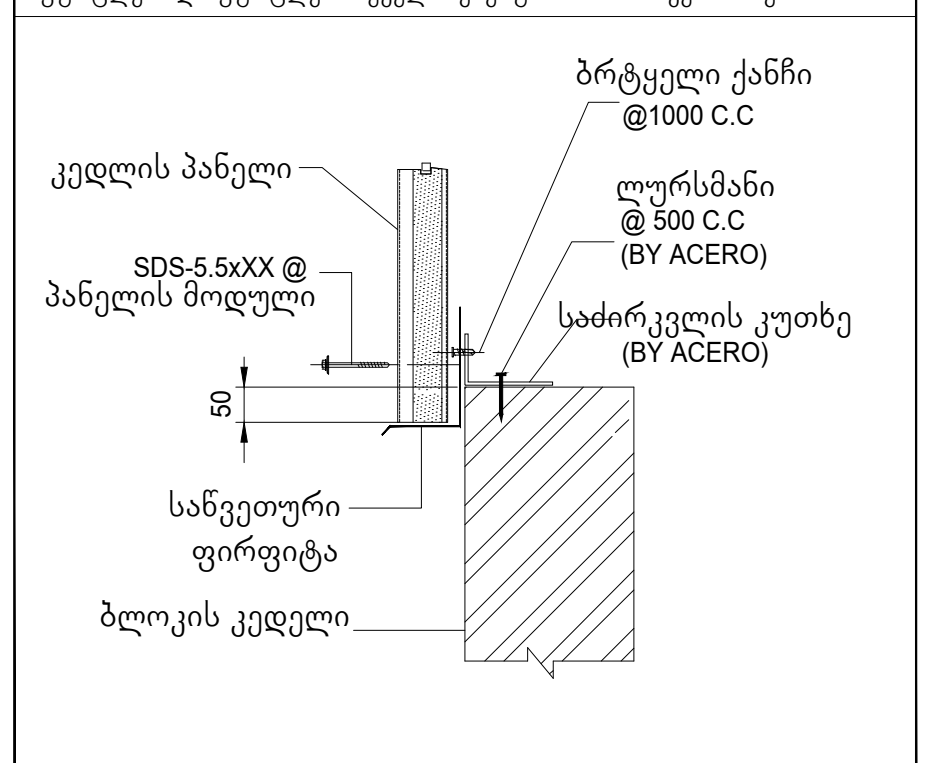

საბაზისო დეტალი (ნაწილობრივი ფურცელი)

ფურცლები და ფურცლების ყველა აქსესუარი არის სხვების მიერ.

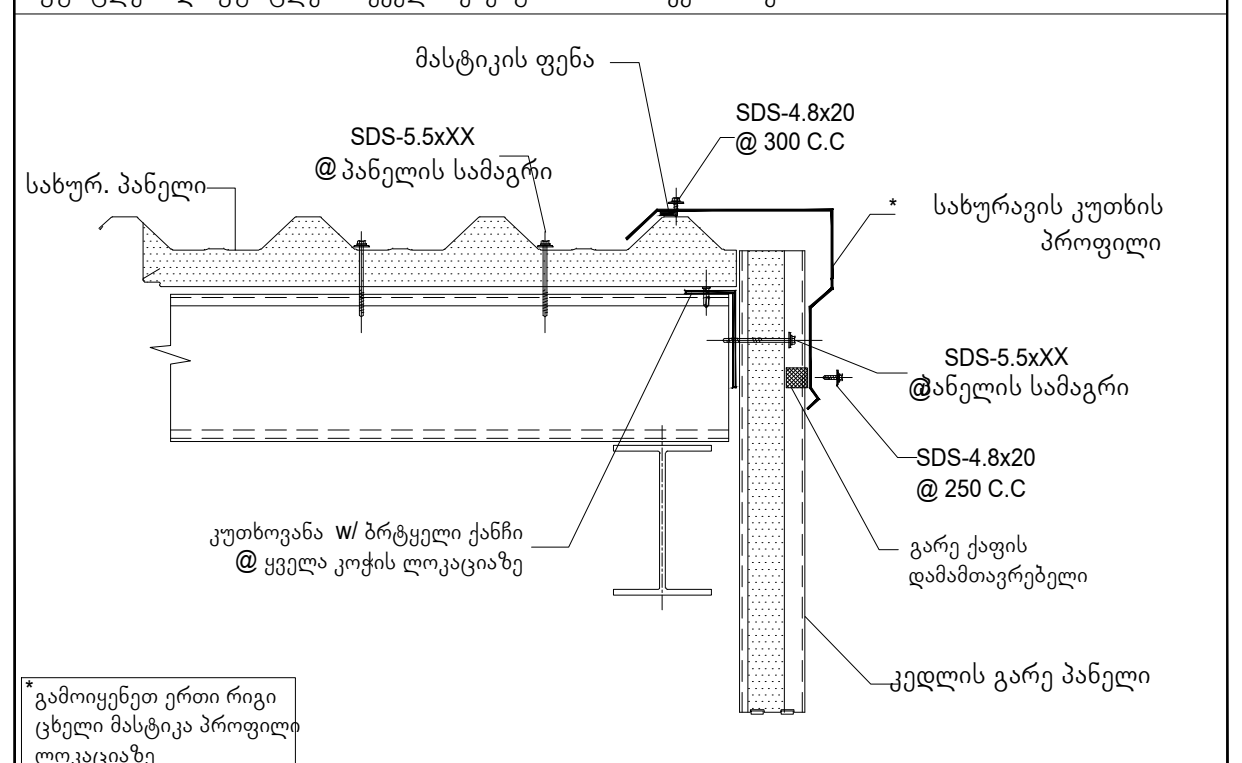

სახურავის დეტალი (M45-250)

დამტკიცების ნახაზები

ზოგადი შენიშვნები:

1.ყველა ზომა არის მილიმეტრებში (მმ) (U.N.O)

2.ყველა დამაკავშირებელი ჭანჭიკები არის მაღალი სიმტკიცის ჭანჭიკები ცხელი გალვანზირებული საფარით.

3.გირები გალავანიზებულია.

4.სამაგრი უნდა დამონტაჟდეს ერექციის ნახატების მიხედვით და უნდა იყოს მჭიდრო შენობის სიცოცხლის განმავლობაში.

5.არ მოხსნათ, არ შეცვალოთ მდებარეობა ან შეცვალოთ ნებისმიერი სამაგრი მთელ შენობაში ACERO-ს საინჟინრო დეპარტამენტის წინასწარი წერილობითი თანხმობის გარეშე.

6.ერექციის დროს კონსტრუქციის მდგრადობისთვის შეიძლება საჭირო გახდეს დამატებითი ბრეკეტები და თოკები, ერექტორის პასუხისმგებლობაა განსაზღვროს ასეთი სამაგრების რაოდენობა და მოიპოვოს და დაამონტაჟოს საჭიროებისამებრ.

7.Endwall Girts არ არის შექმნილი იმისათვის, რომ აიღონ ქარის დატვირთვა ბლოკის კედლებიდან.

8.ბლოკის მშენებლობა ეკისრება სამოქალაქო კონტრაქტორს. ვარაუდობენ, რომ ბლოკის კედლები თვითდაჭერილია.

9.სამოქალაქო კონტრაქტორმა უნდა მიამაგროს კედლის ბოლო სვეტები ბლოკირებულ უბნებზე, რომლებიც ნაჩვენებია ერექციის ნახატებზე მოწოდებული სამაგრებით და 12 მმ-იანი ღეროებით. (სამოქალაქო კონტრაქტორის მიერ).

10.ბლოკის მშენებლობამდე, სამოქალაქო კონტრაქტორმა უნდა უზრუნველყოს, რომ ყველა სამაგრი სამაგრი ბოლო კედლის სვეტისთვის, საჭიროების შემთხვევაში, ადგილზეა და დამაგრებული ბოლო კედელზე.

დამტკიცებისთვის

თარიღი : 24.06.22

ამ პროექტისთვის ყველაზე ეფექტური გრაფიკის დასადგენად, გთხოვთ, დააბრუნოთ ეს დოკუმენტები თქვენი კომენტარებით გაცემის დღიდან ორი კვირის განმავლობაში.

ამ შენობის დამზადებისა და მიწოდების გრაფიკზე შეიძლება გავლენა იქონიოს, თუ ცვლილებები განხორციელდება ამ ნახაზებში მათი დამტკიცების შემდეგ.

☐ 'დამტკიცებულია როგორც არის' არანაირი ცვლილება, გააგრძელეთ დამზადება.

☐ 'დამტკიცებულია როგორც აღინიშნა, *დამზადება შეიძლება გაგრძელდეს მითითებული კომენტარების საფუძველზე.* '

☐ *შეიტანეთ კომენტარები და ხელახლა გაგ ზავნეთ.*

დამმტკიცებელი : ____________________

ხელმოწერა : ____________________

თარიღი : ____________________

შენიშვნა: ეს ნახაზები არ არის მშენებლობისთვის

0	24.06.22	დასამტკიცებლად გამზადებული	ATR	VYS	SHR
ნო.	თარიღი	განმარტება	**DSN**	**DRN**	**CHK**

პროექტი :
ავტო სერვისის შენობა

კლ იენტი :
"ვაკო მოტორსი"

ლ ითონის მომწოდებელ ი :
ACERO BUILDING SYSTEMS

ნახაზის სათაური :
კედლის ჩარჩოს განშლა
და დეტალები ღ - 1

პრ. ნომერი :	GE-A0116	შენობის No :	B01
ნაგ. ტიპი :	-		
რევიზიის No :	00	ნახაზის No :	E05
ფაილ ის No :	A0116-B01-E05		

ეს ნახაზი და ამ პროექტთან დაკავშირებული ნებისმიერი მასალა კონფიდენციალურია, შეიძლება შეიცავდეს ინფორმაციას, რომელიც არის კლასიფიცირებული ან სხვაგვარად შეზღუდული გამჟღავნებისგან და განკუთვნილია მხოლოდ სავარაუდო მიმღებისთვის. ACERO Building Systems-ის წერილობითი თანხმობის გარეშე, ამ დოკუმენტების შინაარსის არცერთი ნაწილის დუბლირება ან გადაცემა არ შეიძლება რაიმე ფორმით ან რაიმე საშუალებით.

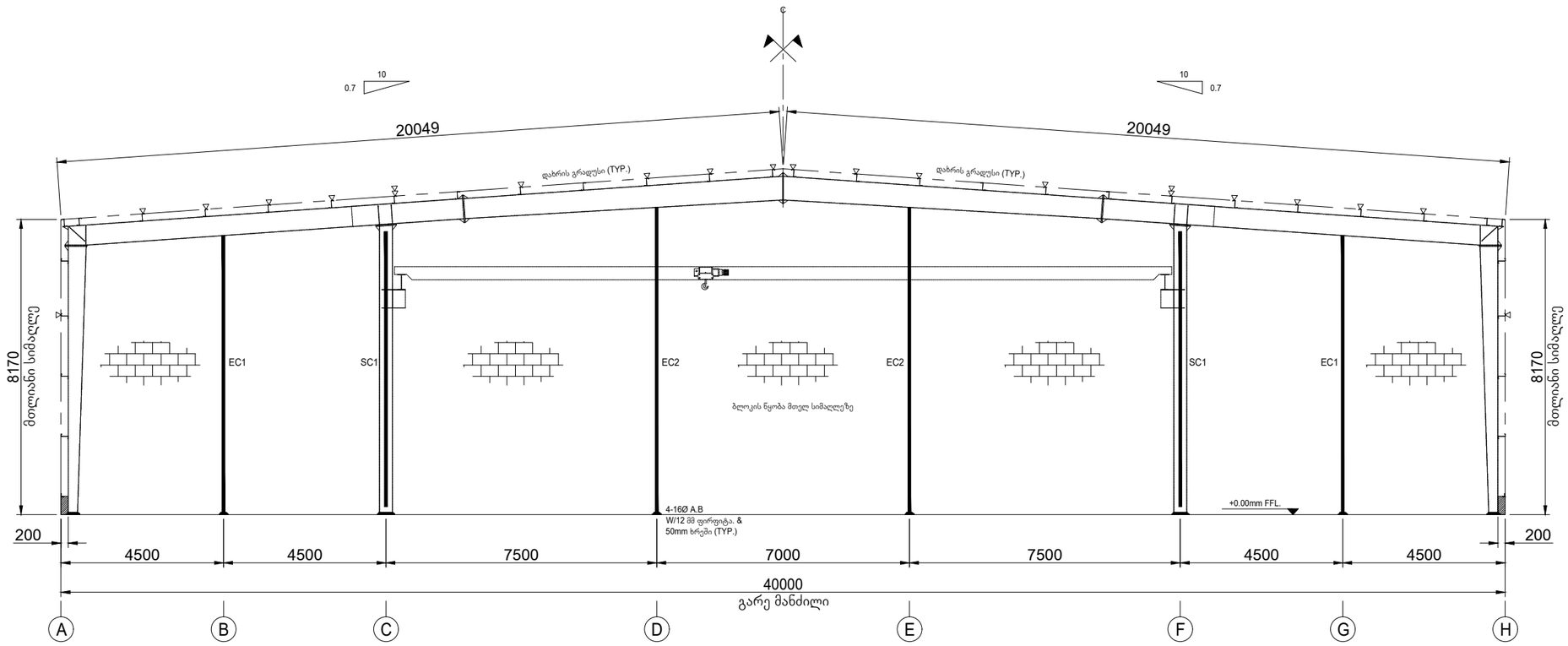

კედლის ჩარჩოს განშლა და დეტალები ღერძი - 6

EC1 - აღნიშნავს კედლის სვეტის ბოლო ზომას 295X4(WEB) + 200X7(ფლანგი)
EC2 - აღნიშნავს კედლის სვეტის ბოლო ზომას 295X4(WEB) + 260X9(ფლანგი)
SC1 - აღნიშნავს სვეტის ნაკერს ზომით 295X4(WEB) + 225X8(ფლანგი)

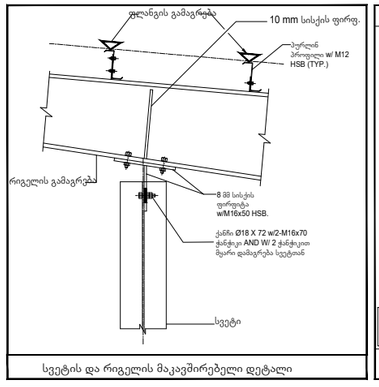

სვეტის და რიგელის მაკავშირებელი დეტალი

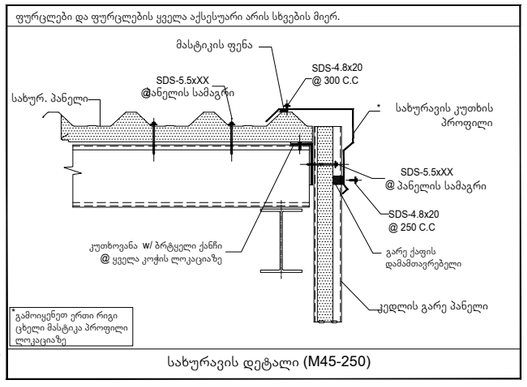

სახურავის დეტალი (M45-250)

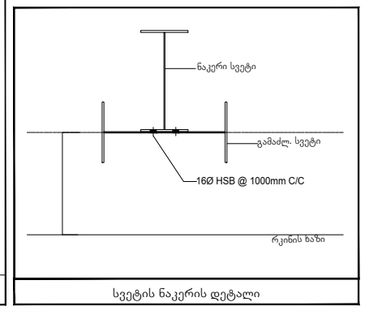

სვეტის ნაკერის დეტალი

დამტკიცების ნახაზები

ზოგადი შენიშვნები:

1.ყველა ზომა არის მილიმეტრებში (მმ) (U.N.O)

2.ყველა დამაკავშირებელი ჭანჭიკები არის მაღალი სიმტკიცის ჭანჭიკები ცხელი გალვანზირებული საფარით.

3.გირები გალვანიზებულია.

4.სამაგრი უნდა დამონტაჟდეს ერექციის ნახატების მიხედვით და უნდა იყოს მჭიდრო შენობის სიცოცხლის განმავლობაში.

5.არ მოხსნათ, არ შეცვალოთ მდებარეობა ან შეცვალოთ ნებისმიერი სამაგრი მთელ შენობაში ACERO-ს სანდოწერო დეპარტამენტის წინასწარი წერილობითი თანხმობის გარეშე.

6.ერექციის დროს კონსტრუქციის მდგრადობისთვის შეიძლება საჭირო გახდეს დამატებითი ბრეკეტები და თოკები, ერექტორის პასუხისმგებლობაა განსაზღვროს ასეთი სამაგრების რაოდენობა და მოიპოვოს და დაამონტაჟოს საჭიროებისამებრ.

7.Endwall Girts არ არის შექმნილი იმისათვის, რომ აიღონ ქარის დატვირთვა ბლოკის კედლებიდან.

8.ბლოკის მშენებლობა ეკისრება სამოქალაქო კონტრაქტორს. ვარაუდობენ, რომ ბლოკის კედლები თვითდაჭერილია.

9.სამოქალაქო კონტრაქტორმა უნდა მიამაგროს კედლის ბოლო სვეტები ბლოკირებულ უბნებზე, რომლებიც ჩანენებია ერექციის ნახატებზე მოწოდებული სამაგრებით და 12 მმ-იანი ღეროებით. (სამოქალაქო კონტრაქტორის მიერ).

10.ბლოკის მშენებლობამდე, სამოქალაქო კონტრაქტორმა უნდა უზრუნველყოს, რომ ყველა სამაგრი სამაგრი ბოლო კედლის სვეტისთვის, საჭიროების შემთხვევაში, ადგილზეა და დამაგრებული ბოლო კედელზე.

დამტკიცებისთვის

თარიღი : **24.06.22**

ამ პროექტისთვის ყველაზე ეფექტური გრაფიკის დასადგენად, გთხოვთ, დაბრუნოთ ეს დოკუმენტები თქვენი კომენტარებით გაცემის დღიდან ორი კვირის განმავლობაში.

ამ შენობის დამზადებისა და მიწოდების გრაფიკზე შეიძლება გავლენა იქონიოს, თუ ცვლილებები განხორციელდება ამ ნახაზებში მათი დამტკიცების შემდეგ.

☐ 'დამტკიცებულია როგორც არის' არანაირი ცვლილება, გააგრძელეთ დამზადება.

☐ 'დამტკიცებულია როგორც აღინიშნა, დამზადება შეიძლება გაგრძელდეს მითითებული კომენტარების საფუძველზე.

☐ ' ' შეიტანეთ კომენტარები და ხელახლა გაგზავნეთ.

დამმტკიცებელი : _____

ხელმოწერა : _____

თარიღი : _____

შენიშვნა: ეს ნახაზები არ არის მშენებლობისთვის

0	24.06.22	დასამტკიცებლად გამზადებული	ATR	VYS	SHR
ნო.	თარიღი	განმარტება	DSN	DRN	CHK

პროექტი :

ავტო სერვისის შენობა

კლ იენტი :

"ვაკო მოტორსი"

ლ ითონის მომწოდებელ ი :

ACERO BUILDING SYSTEMS

ნახაზის სათაური :

კედლის ჩარჩოს განშლა და დეტალები ღ - 6

პრ. ნომერი :	GE-A0116	შენობის No :	801
ნაგ. ტიპი :	-		
რევიზიის No :	00	ნახაზის No :	E06
ფაილ ის No :	A0116-B01-E06		

ეს ნახაზი და ამ პროექტთან დაკავშირებული ნებისმიერი მასალა კონფიდენციალურია. შეიძლება შეიცავდეს ინფორმაციას, რომელიც არის კლასიფიცირებული ან სხვაგვარად შეზღუდული გამჟღავნებისგან და განკუთვნილია მხოლოდ სავარაუდო მიმღებისთვის. ACERO Building Systems-ის წერილობითი თანხმობის გარეშე, ამ დოკუმენტების შინაარსის არცერთი ნაწილის დუბლირება ან გადაცემა არ შეიძლება რაიმე ფორმით ან რაიმე საშუალებით.

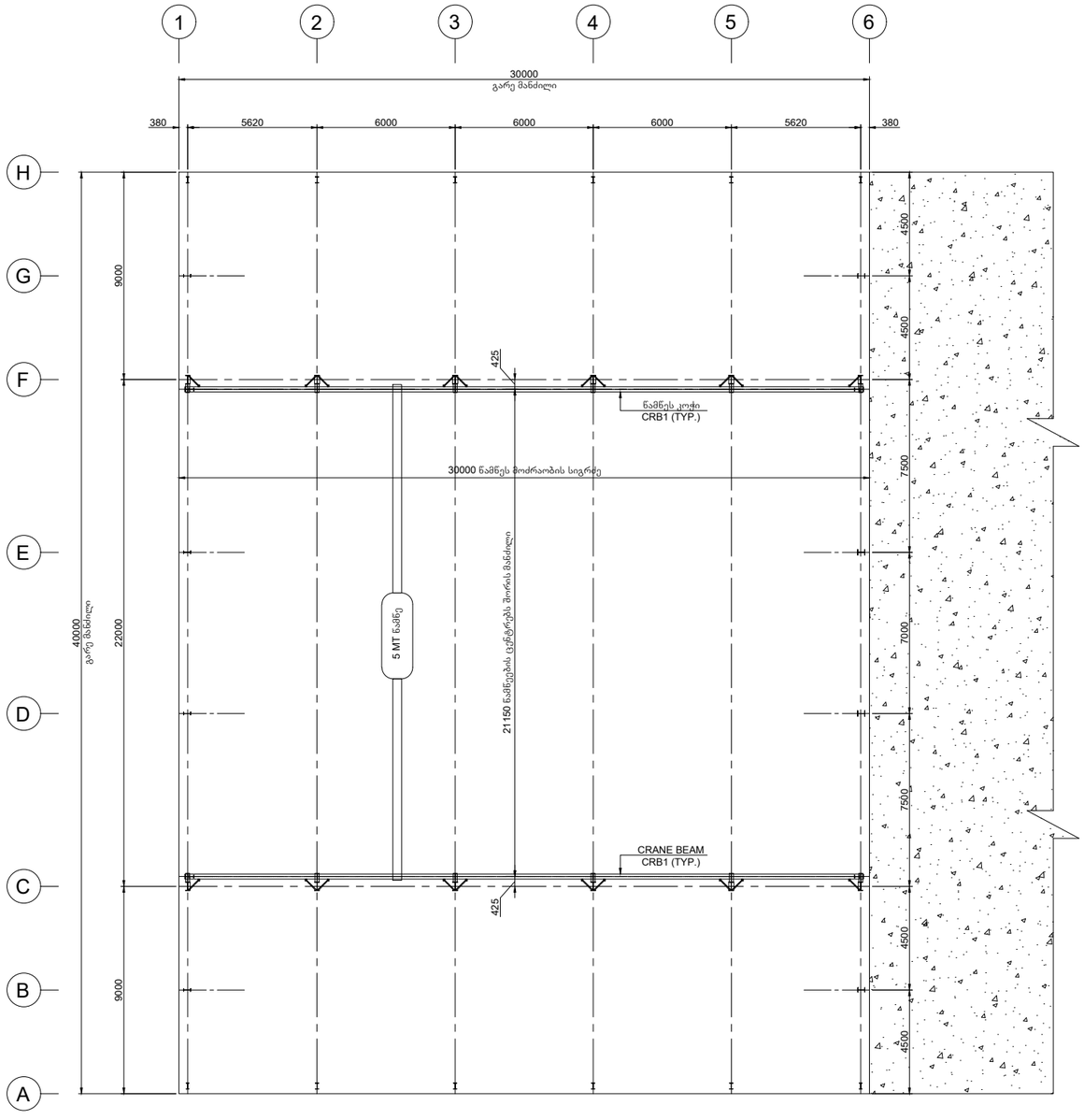

ამწეს განლაგების გეგმა და დეტალები

შენიშვნა: ორმხრივი შედუღება არის საჭირო ამწე სხივის ამგები წევრებისთვის

გთხოვთ გადაამოწმოთ წამწეს პარამეტრები

ამწეების შემდეგი მონაცემები გამოყენებულია შენობის კომპონენტის დიზაინისა და დეტალიზაციისთვის	
ამწეს ტევადობა	5 MT.
ამწეს ტიპი	ზემოთ მოძრავი
ამწეს მარკა	KONE
ამწეს მოძრაობის მანძილი	30000 mm
რელსების ცენტრებს შორის მანძილი	21150 mm
ამწეს კოჭის ზედა სიმაღლე	6646 mm
ამწეს ხიდის ტიპი	ცალმხრივი გრაინდერი
მშენებლობის ტიპი	ნორმალური
ამწეს კაუჭის მაქსიმალური სიმაღლე ძირიდან	6500 mm
წამწეს ზედა სიმაღლიდან სახურავის ქვედა ძირამდე მანძ.	±1205 mm
ბორბლის ბაზა	3200 mm
ბამპერის მანძილი	3456 mm
მართვის ტიპი	PENDANT
ხიდის წონა	4.84 MT
ტრანშეის წონა	0.34 MT
წამწის დატვირთვის მდგომარეობა (AISC'89/CMAA)	C
წამწის დატვირთვის კატეგორია	1

წამწეს კოჭის სექცია						
კოჭი	ქვფის არხი	ქსელის ზომა	ზედა ფლანგი	ქვედა ფლანგი	სიხისტის ნიბო	მაქს. სიგანე
CRB1	-	400 x 5	225 x 9	175 x 7	10 THK	6000 mm

წამწის ბრაკეტის სექცია					
BRK.	ქსელის ზომა	ზედა ფლანგი	ქვედა ფლანგი	ცხელი ბრუნვის სექცია	წამწეს რიგელი
BRK-1	500 x 6	175 x 8	175 x 8	-	CRB1

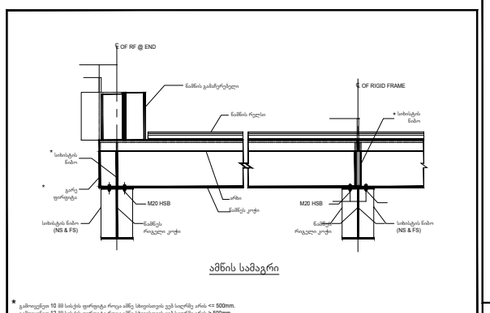

ამწის სამაგრი

* გამოიყენეთ 12 მმ სისქის ფირფიტა როცა ამწე სხივთითის ვეებ სიღრმე არის <= 500mm.
გამოიყენეთ 12 მმ სისქის ფირფიტა როცა ამწე სხივთითის ვეებ სიღრმე არის > 500mm.

წამწის სამაგრის განლა

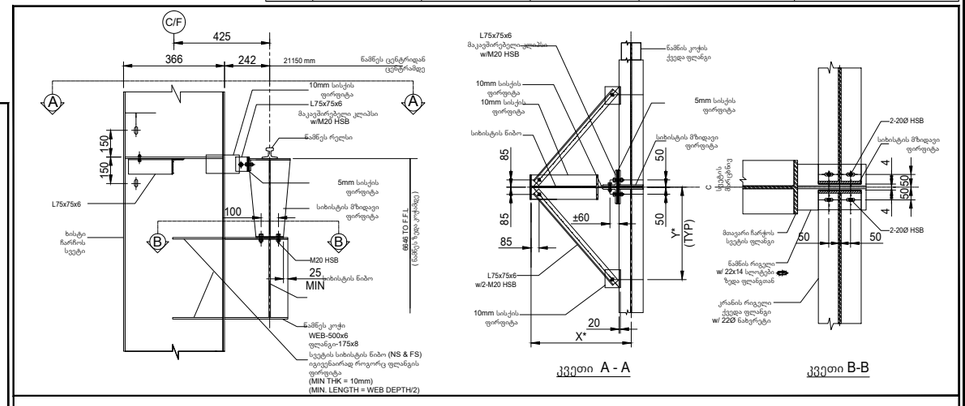

კვეთი A - A

კვეთი B-B

წამწეს კოჭის განლაგება

დამტკიცების ნახაზები

ზოგადი შენიშვნები:

1.ყველა ზომა არის მილიმეტრებში (მმ) (UNO)

2.ყველა დამაკავშირებელი ჭანჭიკები არის მაღალი სიმტკიცის ჭანჭიკები ცხელი გალვანიზირებული საფარით. ჭანჭიკები უნდა იყოს შეზეთილი და თავისუფალი მტვრისგან/ნამხეურევებისგან. თუ მშენებელმა შენიშნა ასეთი შეზეთვის ნაკლებობა, მას მოეთხოვება მათი შეზეთვა ადგილზე გამაგრებამდე.

3.მშენებლის პასუხისმგებლობაა, უზრუნველყოს ჭანჭიკის სწორი ტიპისა და ზომის გამოყენება სწორ ადგილას, ერექციის ნახატების მიხედვით..

4.ამწის სხივების ქსელიდან ფლანგზე შედუღება არის ორმაგი გვერდითი ფილე შედუღება, ქსელის სისქისთვის 8 მმ-ზე ნაკლები ან ტოლი. 8 მმ-ზე მეტი ქსელის სისქისთვის, ზედა ფლანგის / თავსახურის არხი ქსელის შედუღებამდე არის სრული ერთობლივი შეღნევადობის (CJP) შედუღება, ხოლო ქვედა ფლანგიდან ვებ შედუღებამდე არის ორმაგი გვერდითი ფილე შედუღება. ზედა ფლანგიდან თავსახურ არხის შედუღება არის უწყვეტი ნაკეთილი შედუღება.

5.ამწის სხივის განლაგება უნდა დარეგულირდეს და შემოწმდეს ამწის სამაგრის განთავსებამდე. ამწის სხივის სამაგრის საყრდენი ფირფიტა აღჭურვილია გაჭრილი ხვრელებით, რათა მოხდეს ამწის სხივების გასწორება. გასწორების შემდეგ, თუ სამაგრის კუთხეები არ ეტევა გამაგრების ნიანსნარ გაბურღულ ხვრელებს, შეადუღეთ სამაგრის კუთხეები გამაგრებულზე. გაანადგურეთ ყველა. სალებავი შედუღებულ ადგილზე და ხელახლა შეღებეთ შედუღების დასრულების შემდეგ.

6.ცირე შეუსაბამობები ნორმალური მშენებლობის ნანილია და შეიძლება გამოსწორდეს ადგილზე ზომირი გადახრით, ჩაქებით და ჭრით.

7.ყველა კაუშირი, ფლანგების სამაგრი, ამწის სამაგრი უნდა იყოს ადგილზე ამწის ნებისმიერი ბიჯის გაშვების შესრულებამდე.

8.ამწის სხივი და შენობის სხვა კომპონენტები დაპროექტებულია და დეტალურად არის აღნერილი ამწის დამზადების, სიმძლავრის, ტიპისთვის და ა.შ., როგორც ეს აღნერილია ქვემოთ მოცემულ ცხრილში. ACERO არ არის პასუხისმგებელი სტრუქტურის მდგრადობაზე, თუ რაიმე ცვლილება, ცვალებადობა, განახლება ან მოდიფიკაციაა ამწის სპეციფიკაციაში.

დამტკიცებისთვის

თარიღი: **24.06.22**

ამ პროექტისთვის ყველაზე ეფექტური გრაფიკის დასადგენად, გთხოვთ, დააბრუნოთ ეს დოკუმენტები თქვენი კომენტარებით გაცემის დღიდან ორი კვირის განმავლობაში.

ამ შენობის დამზადებისა და მინოდების გრაფიკზე შეიძლება გავლენა იქონიოს, თუ ცვლილებები განხორციელდება ამ ნახაზებში მათი დამტკიცების შემდეგ.

☐ 'დამტკიცებულია როგორც არის' არანაირი ცვლილება, გააგრძელეთ დამზადება.

☐ 'დამტკიცებულია როგორც აღინიშნა, *დამზადება შეიძლება გაგრძელდეს მითითებული კომენტარების საფუძველზე.*

☐ *შეიტანეთ კომენტარები და ხელახლა გაგზავნეთ.*

დამტკიცებული: _____

ხელმოწერა: _____

თარიღი: _____

შენიშვნა: ეს ნახაზები არ არის მშენებლობისთვის

ნო.	თარიღი	განმარტება			
0	24.06.22	დასამტკიცებლად გამზადებული	ATR	VYS	SHR

პროექტი:

ავტო სერვისის შენობა

კლ იენტი:

"ვაკო მოტორსი"

ლ ითონის მომწოდებელ ი:

ACERO BUILDING SYSTEMS

ნახაზის სათაური:

ამწეს განლაგების გეგმა და დეტალები

პრ. ნომერი:	GE-A0116	შენობის No:	B01
ნაგ. ტიპი:	-		
რევიზიის No:	00	ნახაზის No:	E07
ფაილ ის No:	A0116-B01-E07		

ეს ნახაზი და ამ პროექტთან დაკავშირებული ნებისმიერი მასალა კონფიდენციალურია. შეიძლება შეიცავდეს ინფორმაციას, რომელიც არის კლასიფიცირებული ან სხვაგვარად შეზღუდული გამჟღავნებისგან და განკუთვნილია მხოლოდ სავარაუდო მიმღებისთვის. ACERO Building Systems-ის წერილობითი თანხმობის გარეშე, ამ დოკუმენტის შინაარსის არცერთი ნანილის დუბლირება ან გადაცემა არ შეიძლება რაიმე ფორმით ან რაიმე საშუალებით.

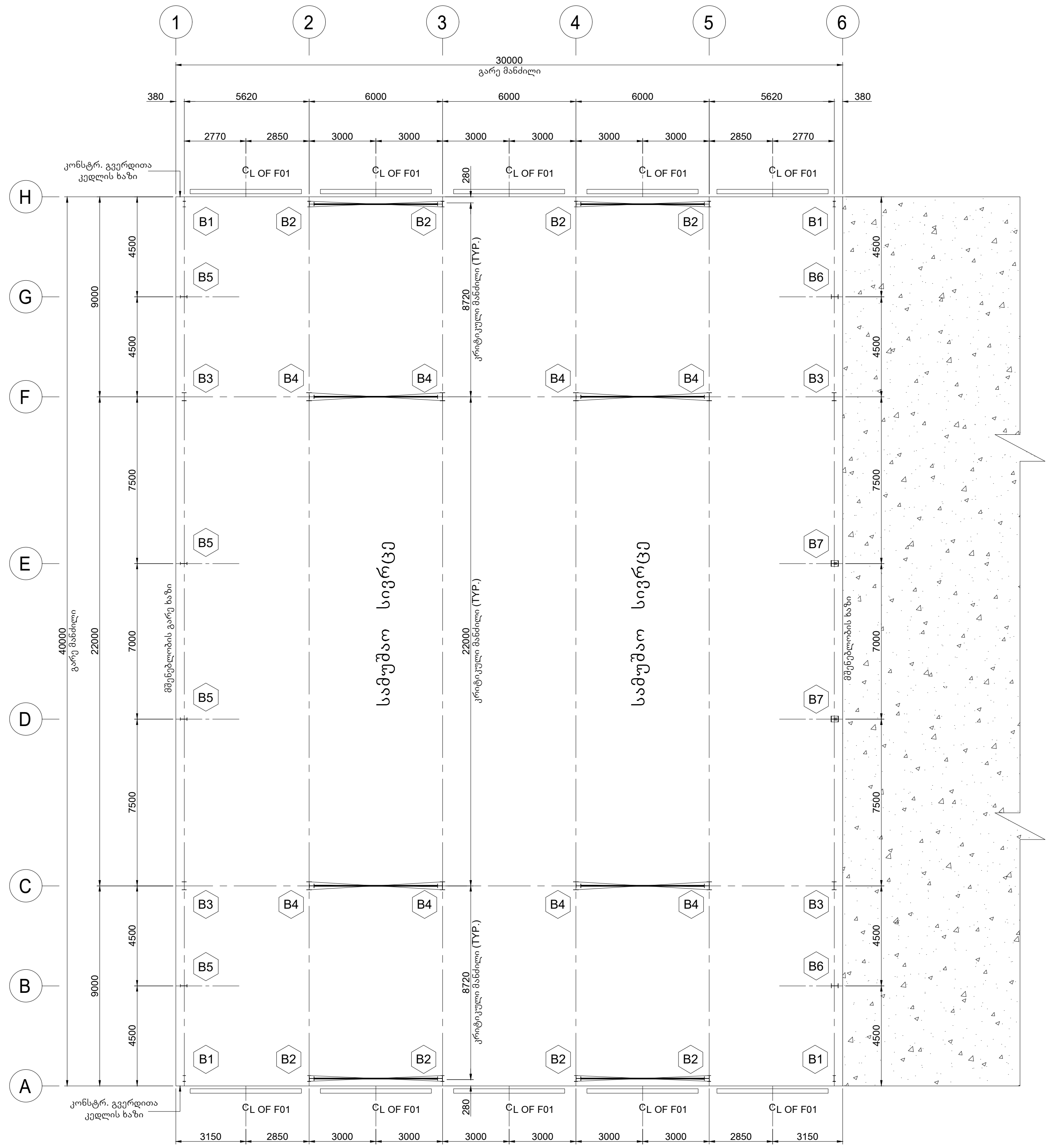

წამყვანი ჭანჭიკის დაყენების გეგმა და აღძრული რეაქციები

FO1 - კედლის ჩარჩოს ღიობის ზომა 5000(W) x 4800(H)mm რუდისთვის (სხვების მიერ), 10 No.S

- აღნიშნავს პორტალურ და დიაგონალურ ზედა გამაგრებას

შენიშვნა: კედელზე მარჯვენა ბოლოში RCC შენობა მიჩნეულია იმავე სიმაღლის, როგორც შემოთავაზებული შენობა.
RCC შენობიდან არანაირი დატვირთვა არ განიხილება შემოთავაზებული შენობის დიზაინში. კლიენტს ან კონსულტანტს სჭირდება დადასტურება.

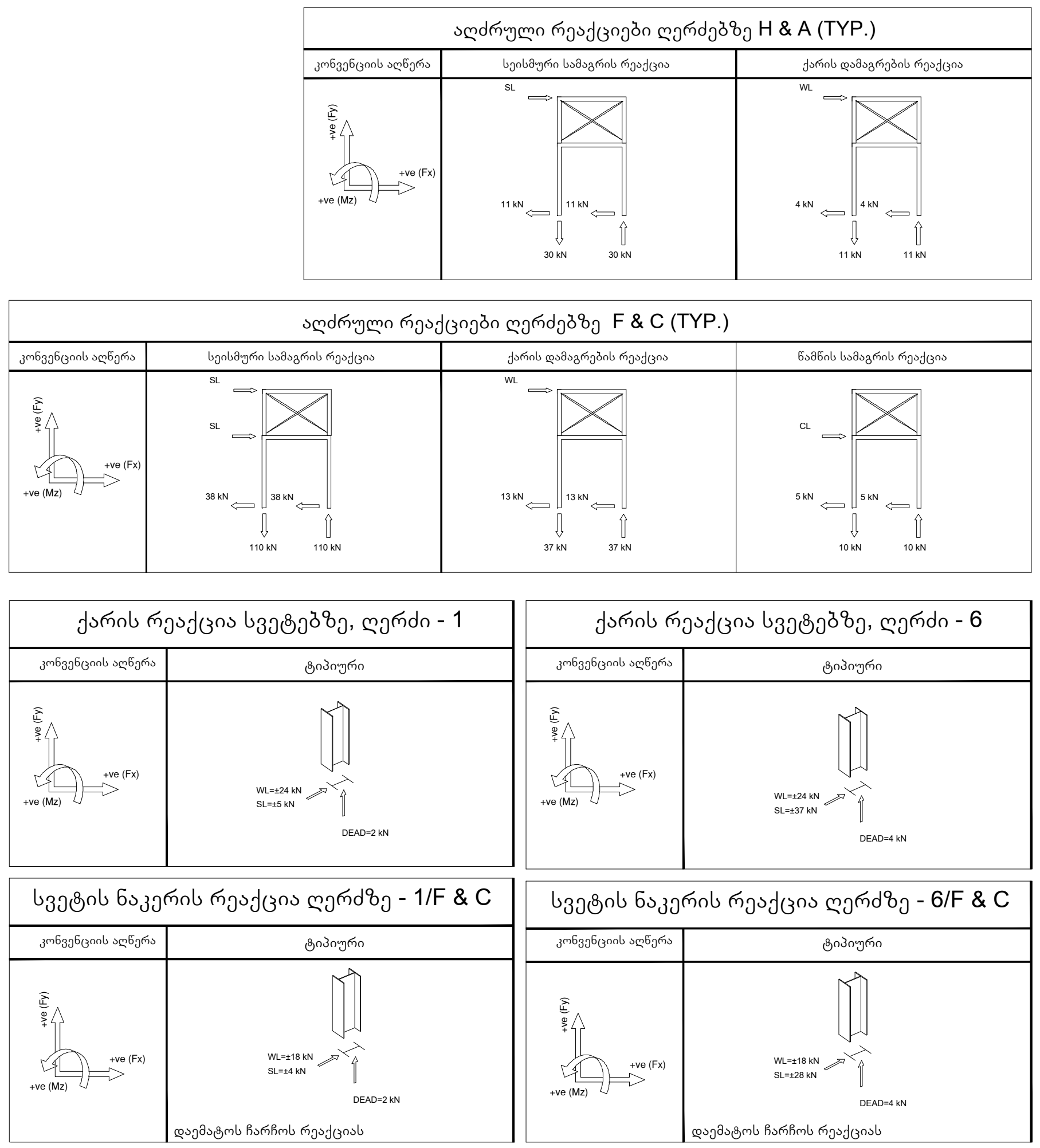

ჩარჩოს რეაქცია

(ყველა ძალა არის kN-ში და მომენტები არის kNm-ში)

შენობის No | შემნშ. No
ფართის No | თარიღი

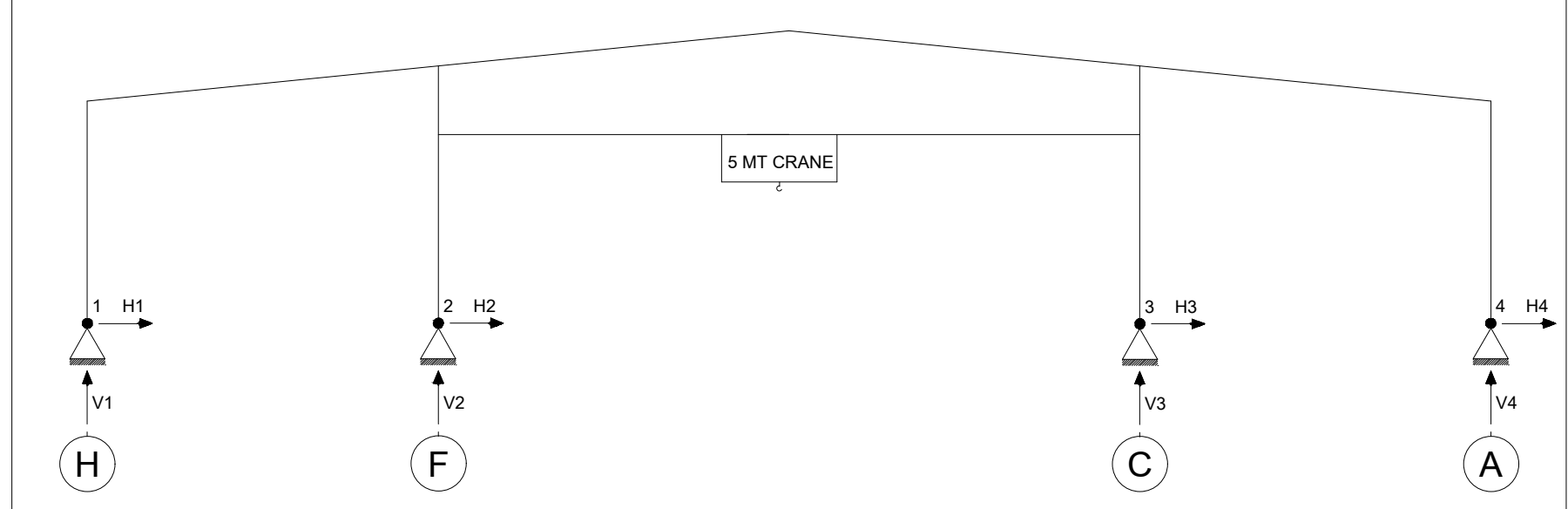

[ყველა მნიშვნელობა არაფაქტორირებულია]

S.NO	დატვირთვის ტიპი	H1	V1	H2	V2	H3	V3	H4	V4	ღერძის ხაზი
1	საკუთარი წონა	-3	6	4	36	-4	35	3	6	1 TO 6
2	დამატებითი ძალვა	-3	3	3	8	-3	8	3	3	1 TO 6
3	სახურავის ცოცხალი	-3	5	6	72	-6	71	3	6	1 TO 6
4	თოვლი	-3	6	7	83	-6	83	3	6	1 TO 6
5	ქარი 1 (მარცხნივ)	-11	-13	-9	-64	-3	-56	-15	6	1 TO 6
6	ქარი 1 (მარჯვნივ)	15	6	3	-56	9	-64	11	-13	1 TO 6
7	ქარი 2 (მარცხნივ)	-16	-9	-7	-37	-5	-29	-9	10	1 TO 6
8	ქარი 2 (მარჯვნივ)	9	10	5	-29	7	-37	16	-9	1 TO 6
9	ქარის ბოლო 1	10	-17	-6	-73	6	-73	-10	-17	1 TO 6
10	ქარის ბოლო 2	5	-13	-4	-46	4	-46	-5	-13	1 TO 6
11	წამის დატვირთვა 1	-5	-7	3	66	-5	17	-5	6	1 TO 6
12	წამის დატვირთვა 2	4	5	6	60	3	24	4	-5	1 TO 6
13	წამის დატვირთვა 3	-4	-5	-3	24	-6	60	-4	5	1 TO 6
14	წამის დატვირთვა 4	5	6	5	17	-3	66	5	-7	1 TO 6
15	სეისმური ძალვა (+VE)	-22	-26	-13	53	-16	7	-22	25	1 TO 6
16	სეისმური ძალვა (-VE)	22	25	16	7	13	53	22	-26	1 TO 6
17	დაუბალანსებელი თოვლი - 1	-4	-4	8	101	-6	46	3	-8	1 TO 6
18	დაუბალანსებელი თოვლი - 2	-3	-8	6	46	-8	101	4	-4	1 TO 6

ფუნდამენტი გაითვალოს მინიმუმ ამ ძალების გათვალისწინებით

დამტკიცების ნახაზები

ზოგადი შენიშვნები:

1.ყველა ზომა არის მილიმეტრებში (მმ) (U.N.O)

2.რეაქციის ძალა არის კილო-ნიუტონი (kN) და მომენტები კილო-ნიუტონ მეტრში (kNm) ერთეულებში.

3.ჩამკეტის რეაქციები უნდა დაემატოს მთავარ ჩარჩოს რეაქციებს.

4.ფონდები უნდა იყოს შექმნილი მინიმუმ მოცემული რეაქციებისთვის.

5.ანკერის ჭანჭიკი უნდა იყოს დაყენებული სწორად მოცემულ ზომებზე და პროექციებზე, მაქსიმუმ 5 მმ ტოლერანტობით.

6.ბეტონის ჩამოსხმისას სამაგრის ძაფები დაცული უნდა იყოს და კარგად უნდა გაიწმინდოს, ხოლო თარგები უნდა მოიხსნას ბეტონის ჩამოსხმის შემდეგ.

7.ბეტონის კიდეების სხივი/ფილა უნდა იყოს კვადრატული და თანაბარი 5 მმ ტოლერანტობის ფარგლებში.

8.დამკვეთი/კონტრაქტორი პასუხისმგებელია ადგილზე სამშენებლო ხაზებისა და ნიშნულების განთავსებაზე.

9.ქვემოთ მოცემულია მაქსიმალური დასაშვები ტოლერანტები ანჩოს ჭანჭიკების დასაყენებლად.

9.1.± 2 მმ წამყვანმ ჭანჭიკებს შორის ნებისმიერი ანკერის ჭანჭიკების ჯგუფში.

9.2.± 3 მმ ნებისმიერი ორი მიმდებარე სამაგრის ჭანჭიკის ჯგუფს შორის.

9.3.± 5 მმ წამყვანის ჭანჭიკებისთვის.

10.ყველა სამაგრი ჭანჭიკები უნდა იყოს დაყენებული თეორიული საყრდენი ზედაპირის პერპენდიკულურად, თუ სხვა რამ არ არის მითითებული.

11.ანკერის ჭანჭიკები უნდა დადგეს მესაკუთრის (ან მისი სამოქალაქო კონტრაქტორის) მიერ „გაცემული მშენებლობისთვის" ანკერის ჭანჭიკების დაყენების გეგმის შესაბამისად.

12.როდესაც საჭიროა დიზაინისთვის, ACERO იღებს ბეტონის კომპრესიულ ძალას fc' = 25 N/mm2

13.*ACERO არ არის პასუხისმგებელი "დამტკიცების ნახატების" საფუძველზე წამყვანის ჭანჭიკების ჩამოსხმის შედეგად წარმოშობილ შედეგებზე.*

14.*ACERO არ მიიღებს პასუხისმგებლობას საძირკვლის ან ფილების კონსტრუქციის პასუხისმგებლობაზე.*

15.ფოლადის კონსტრუქცია ან მისი ნაწილები დაპროექტებულია კონსტრუქციულად დამოკიდებული ბეტონის კონსტრუქციულ სამუშაოზე. დამკვეთის პასუხისმგებლობაა, შეამოწმოს ბეტონის ადეკვატურობა კონსტრუქციულ სიმტკიცესა და სიმტკიცეზე.

დამტკიცებისთვის

თარიღი : 24.06.22

ამ პროექტისთვის ყველაზე ეფექტური გრაფიკის დასადგენად, გთხოვთ, დააბრუნოთ ეს დოკუმენტები თქვენი კომენტარებით გაცემის დღიდან ორი კვირის განმავლობაში.

ამ შენობის დამზადებისა და მიწოდების გრაფიკზე შეიძლება გავლენა იქონიოს, თუ ცვლილებები განხორციელდება ამ ნახაზებში მათი დამტკიცების შემდეგ.

☐ 'დამტკიცებულია როგორც არის' არანაირი ცვლილება, გააგრძელეთ დამზადება.

☐ 'დამტკიცებულია როგორც აღინიშნა, *დამზადება შეიძლება გაგრძელდეს მითითებული კომენტარების საფუძველზე.*

☐ *შეიტანეთ კომენტარები და ხელახლა გაგზავნეთ.*

დამმტკიცებელი : ______________________
ხელმოწერა : ______________________
თარიღი : ______________________

შენიშვნა: ეს ნახაზები არ არის მშენებლობისთვის

ნო.	თარიღი	განმარტება	DSN	DRN	CHK
0	24.06.22	დასამტკიცებლად გამზადებული	ATR	VYS	SHR

პროექტი : ავტო სერვისის შენობა

კლ იენტი : "ვაკო მოტორსი"

ლ ითონის მომწოდებელ ი : ACERO BUILDING SYSTEMS

ნახაზის სათაური : წამყვანი ჭანჭიკის დაყენების გეგმა და აღძრული რეაქციები

პრ. ნომერი :	GE-A0116	შენობის No :	B01
ნაგ. ტიპი :	-		
რევიზიის No :	00	ნახაზის No :	F01
ფაილ ის No :	A0116-B01-F01		

ეს ნახაზი და ამ პროექტთან დაკავშირებული ნებისმიერი მასალა კონფიდენციალურია, შეიძლება შეიცავდეს ინფორმაციას, რომელიც არის კლასიფიცირებული ან სხვაგვარად შეზღუდული გამჟღავნებისგან და განკუთვნილია მხოლოდ სავარაუდო მიმღებისთვის. ACERO Building Systems-ის წერილობითი თანხმობის გარეშე, ამ დოკუმენტების შინაარსის არცერთი ნაწილის დუბლირება ან გადაცემა არ შეიძლება რაიმე ფორმით ან რაიმე საშუალებით.

ანკერის ჭანჭიკის ფორმა და ნაჩვენები დეტალები მხოლოდ მითითებაა

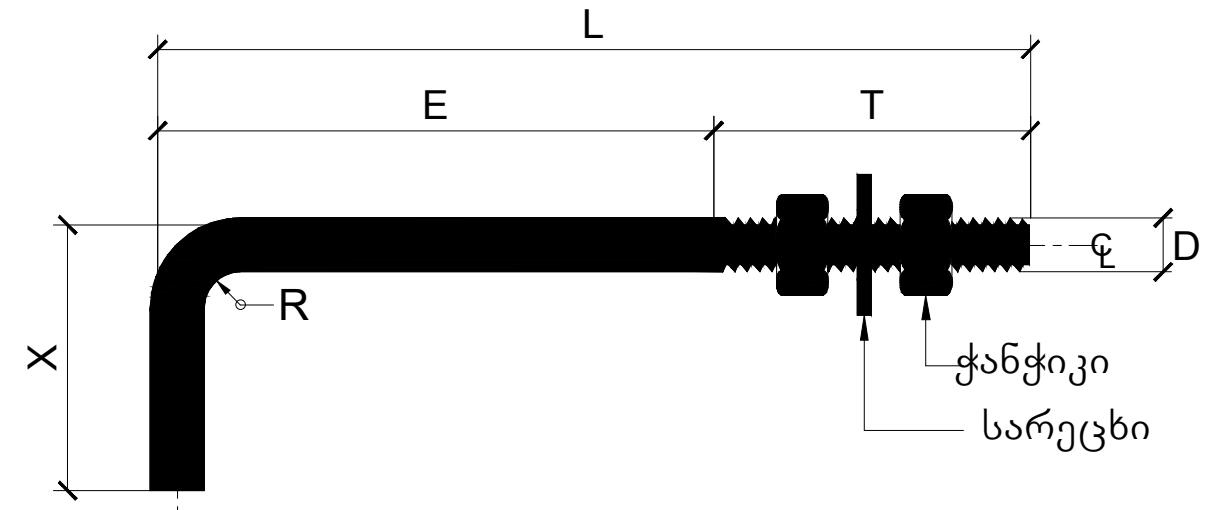

ანკერის ჭანჭიკის აწყობა

:-
თითოეული მიწოდებული ასამბლეა შედგება
1 - "L" ფორმის წამყვანის ბოლტი
2 - ექვსკუთხა თხილი და
1 - სარეცხი

ლეგენდა :-
QTY :- რაოდენობა
T :- ხრახნიანი ბოლტის პროექცია
E :- ულელტეხილის სწორი სიგრძე
L :- ვერტიკალური სიგრძე
X :- კაუჭის სიგრძე
Lo :- საერთო სიგრძე
Wt :- წონა
R :- გადალუნვის რადიუსი
Lc :- ცენტრალური ხაზის სიგრძე

ნაწ. მარკა	დიამეტრი (D)	QTY	T (mm)	E (mm)	L (mm)	X (mm)	Lo (mm)	Wt (kg)	R (mm)	Lc (mm)
ANB051	16 mm	32	100	275	375	120	495	0.828	40	458
ANB052	20 mm	96	150	300	450	175	625	1.599	50	579

ანკერის ჭანჭიკის ცხრილი

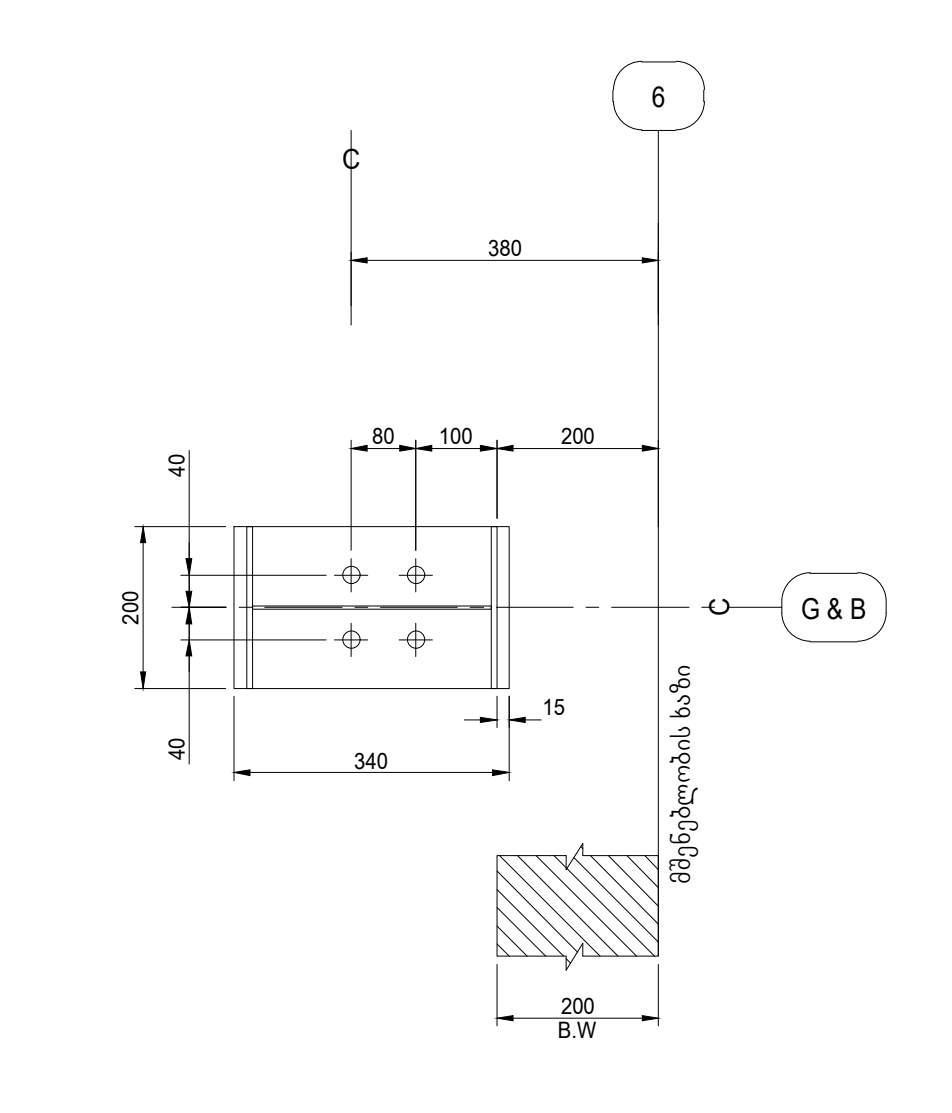

ანკერის სამაგრი	4-16Ø
ბაზის ფირფიტა	200x340x12

B6(2 Nos.)

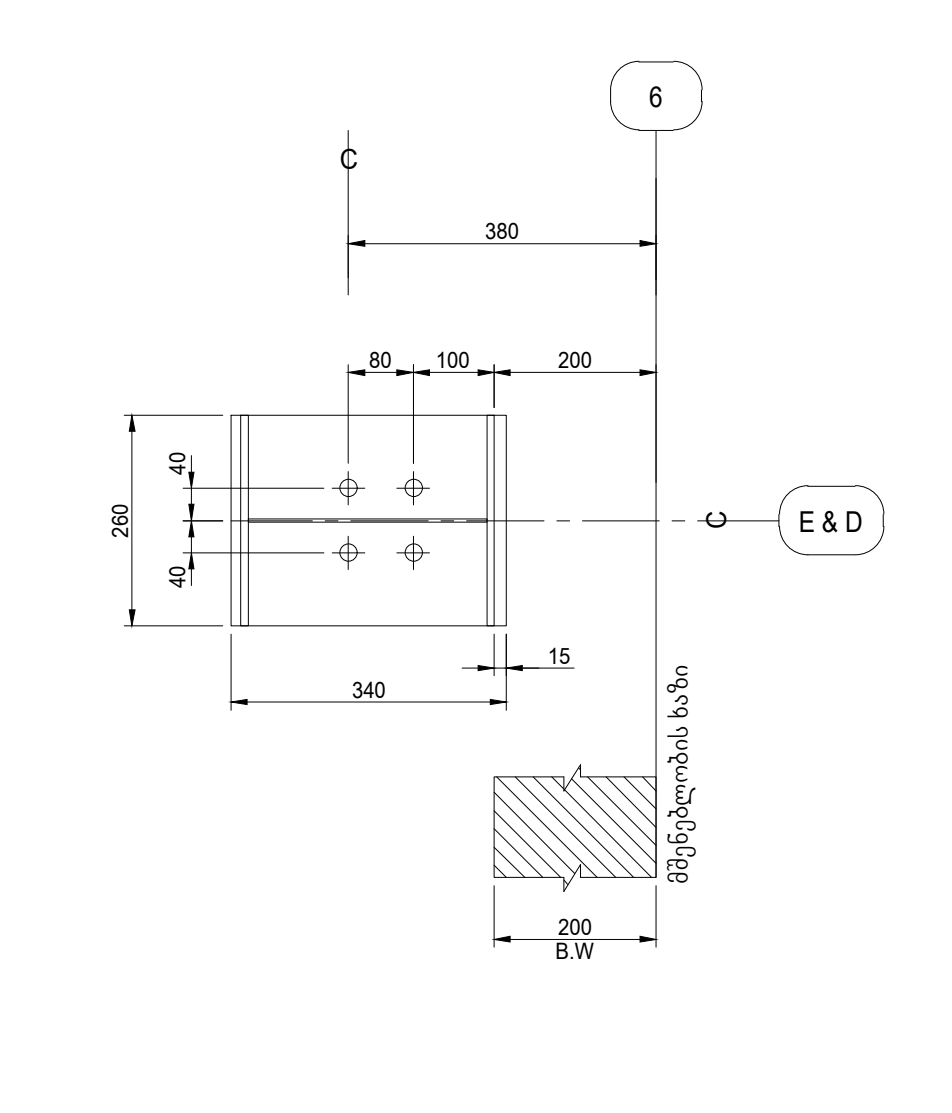

ანკერის სამაგრი	4-16Ø
ბაზის ფირფიტა	260x340x12

B7(2 Nos.)

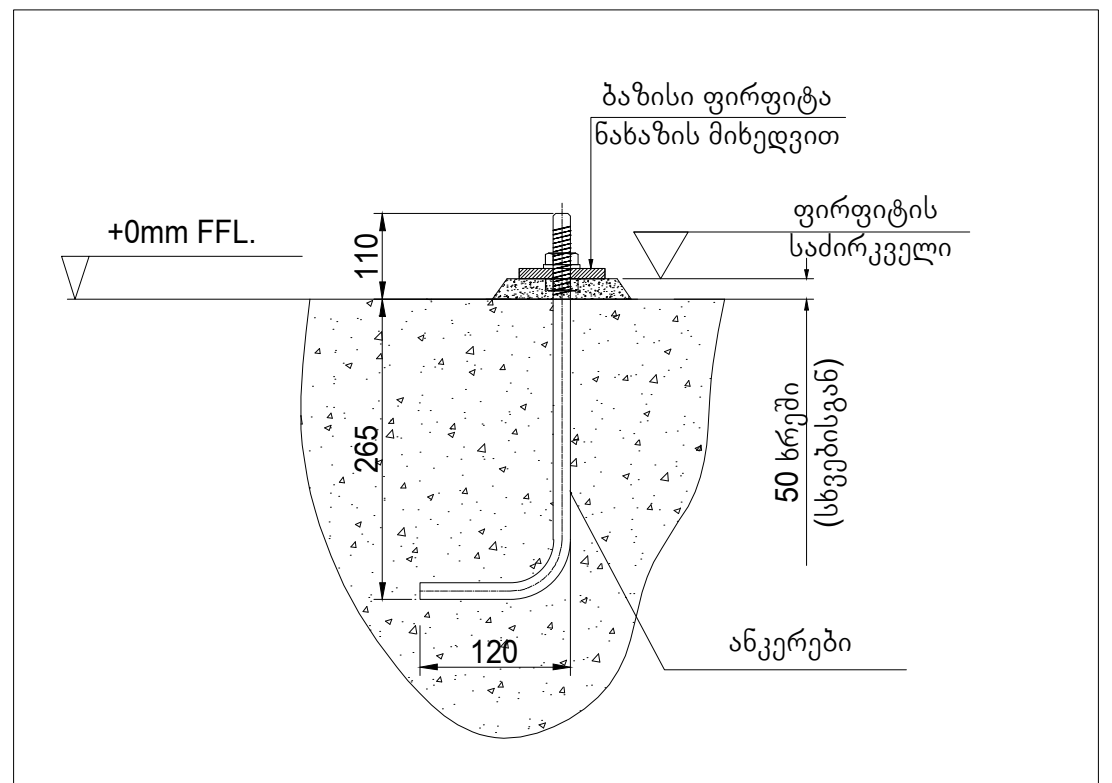

ტიპიური ანკერის ჩამაგრების დეტალი დიამეტრისთვის - 16 მმ

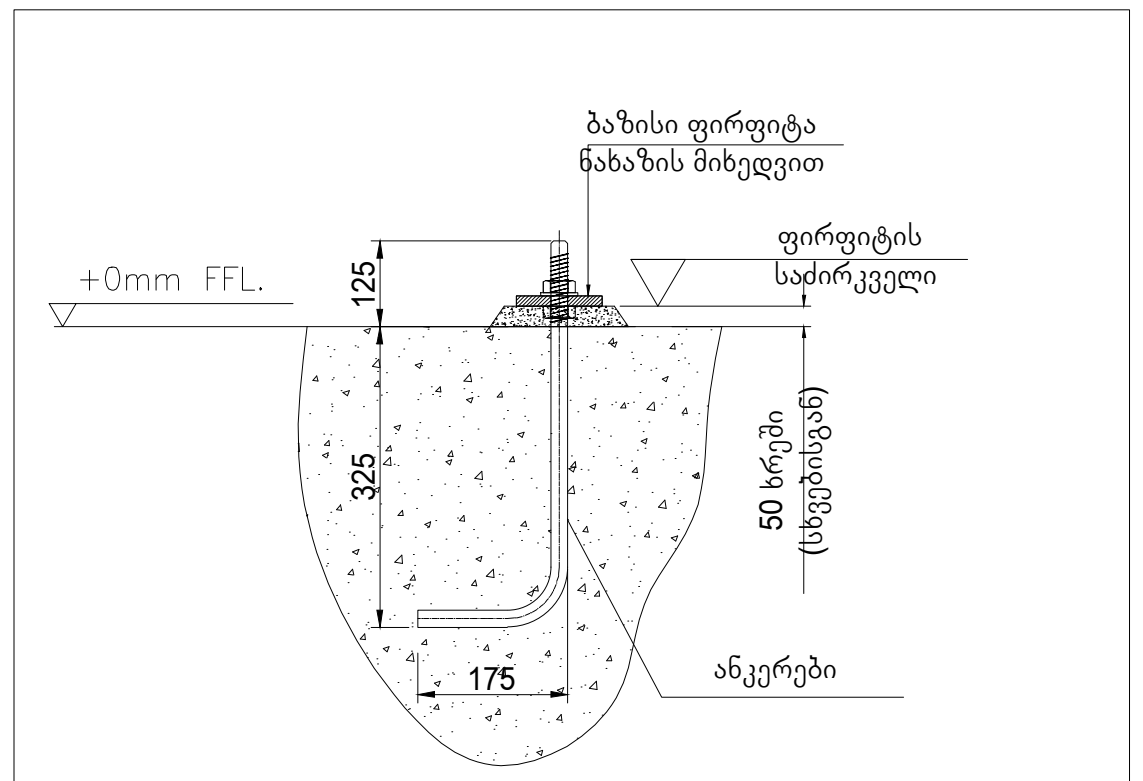

ტიპიური ანკერის ჩამაგრების დეტალი დიამეტრისთვის - 20 მმ

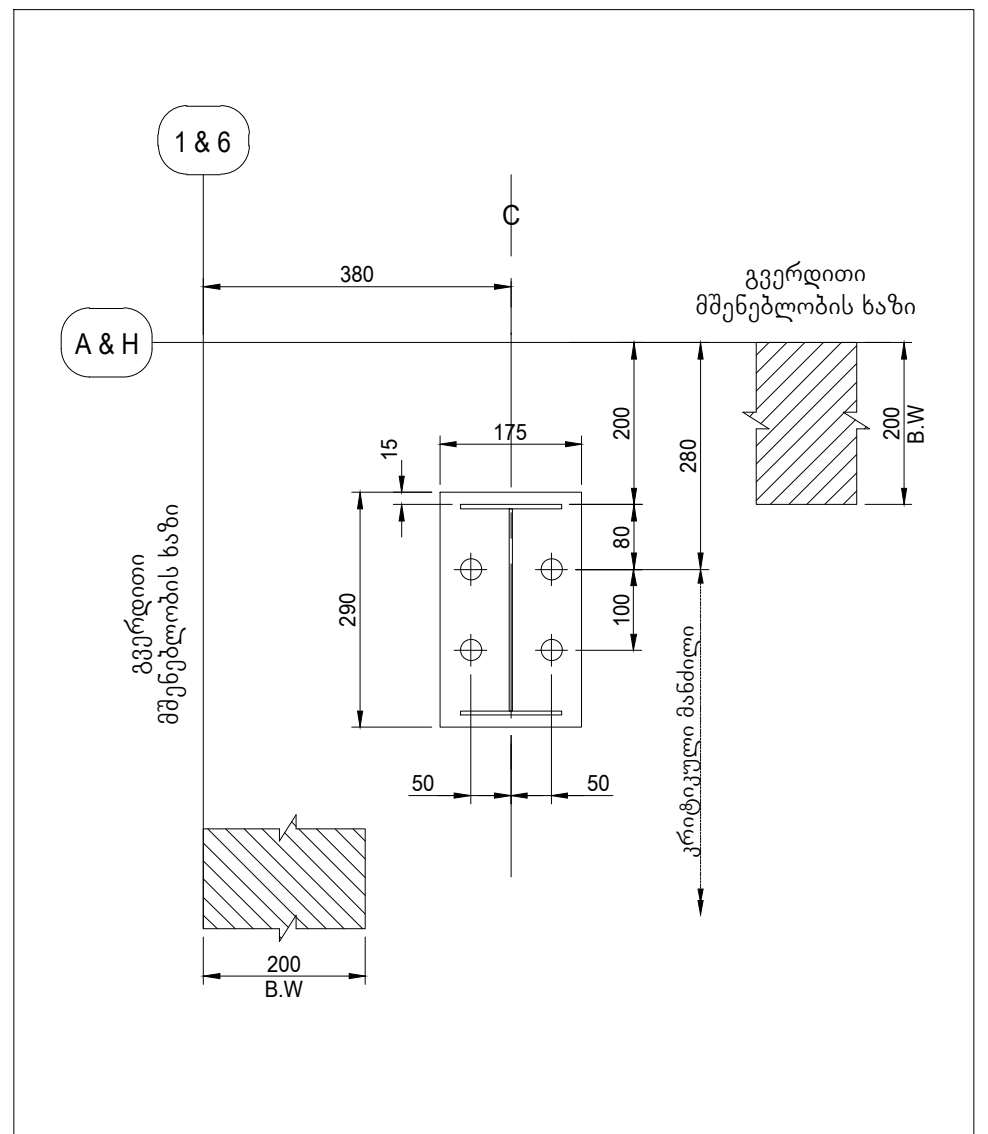

ანკერის სამაგრი	4-20Ø
ბაზის ფირფიტა	175x290x15

B1 (4 Nos.)

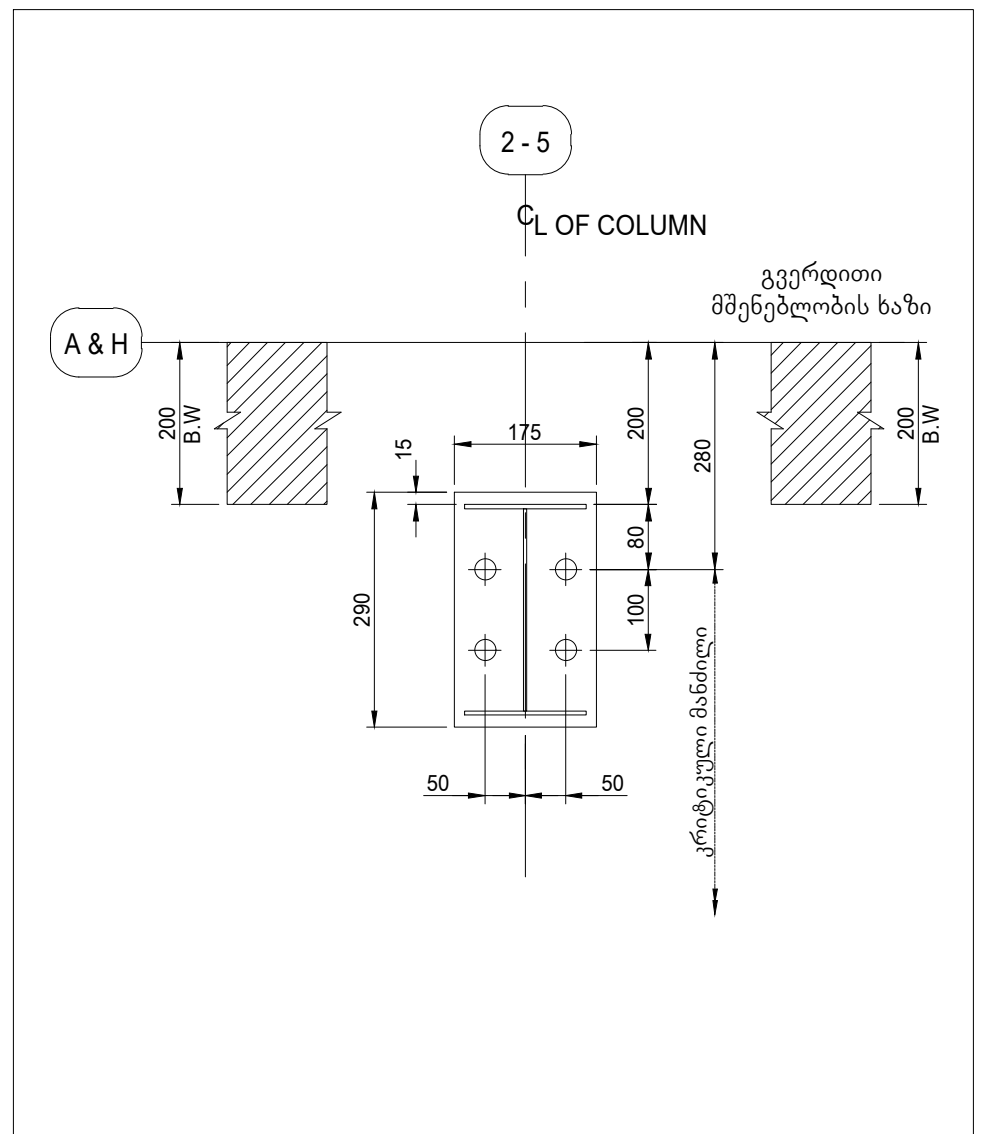

ანკერის სამაგრი	4-20Ø
ბაზის ფირფიტა	175x290x15

B2 (8 Nos.)

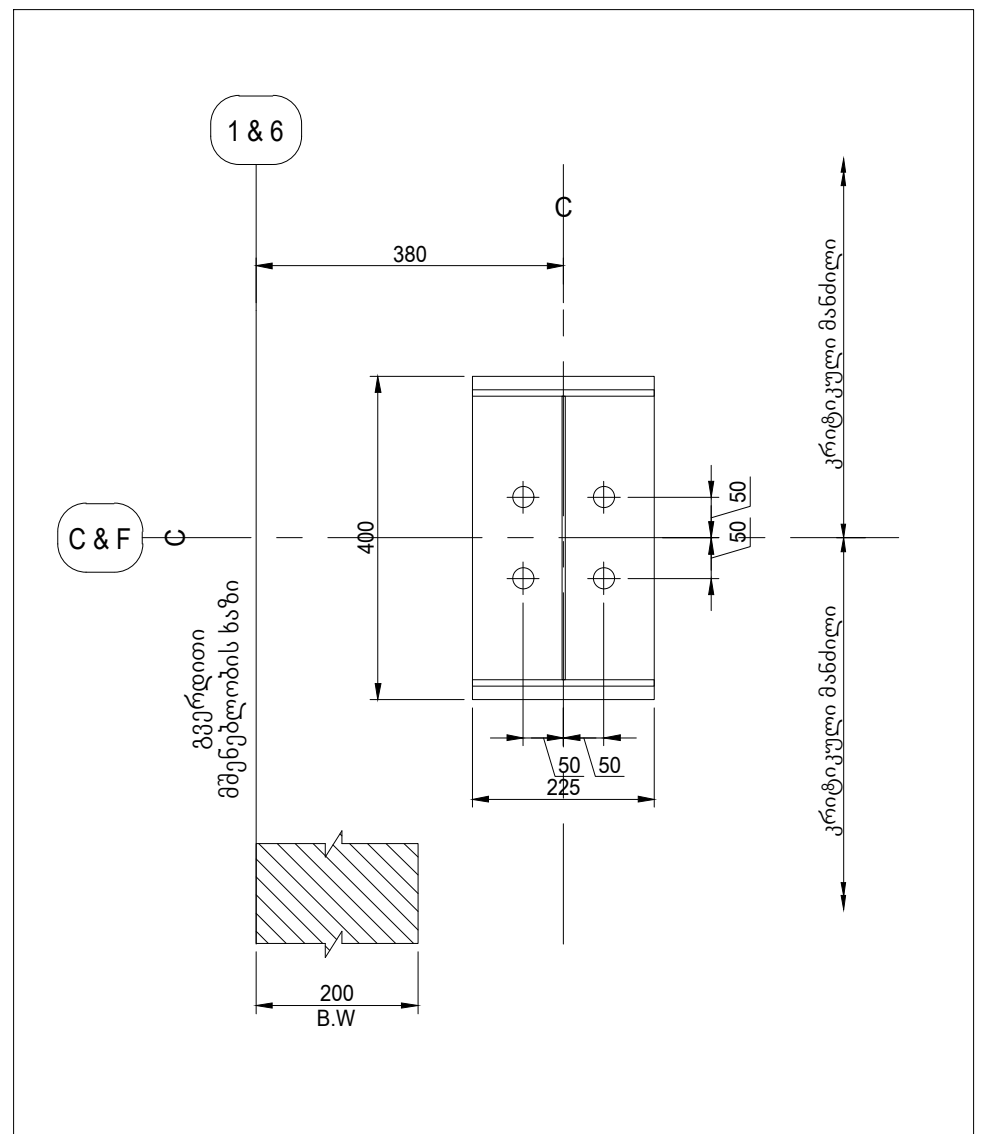

ანკერის სამაგრი	4-20Ø
ბაზის ფირფიტა	225x400x20

B3 (4 Nos.)

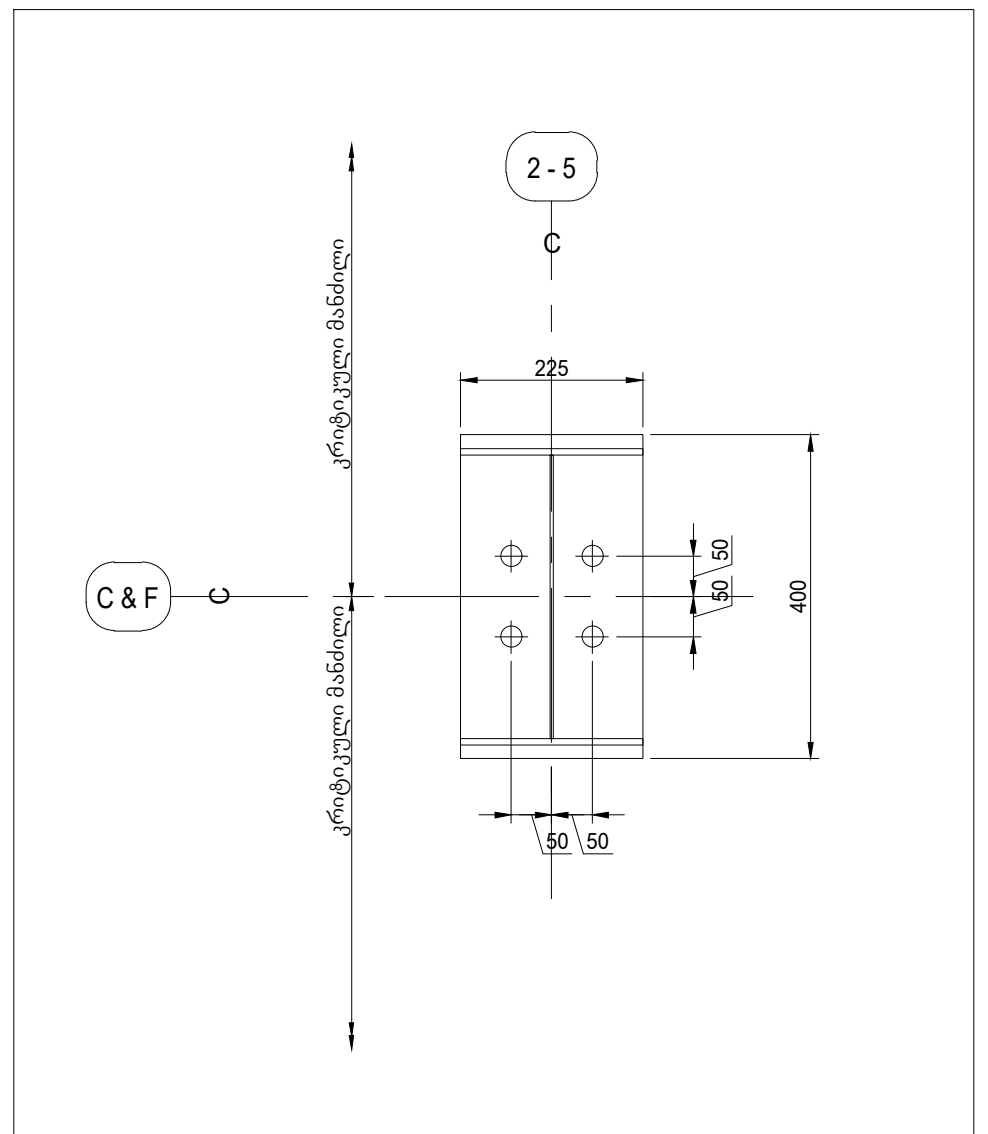

ანკერის სამაგრი	4-20Ø
ბაზის ფირფიტა	225x400x20

B4 (8 Nos.)

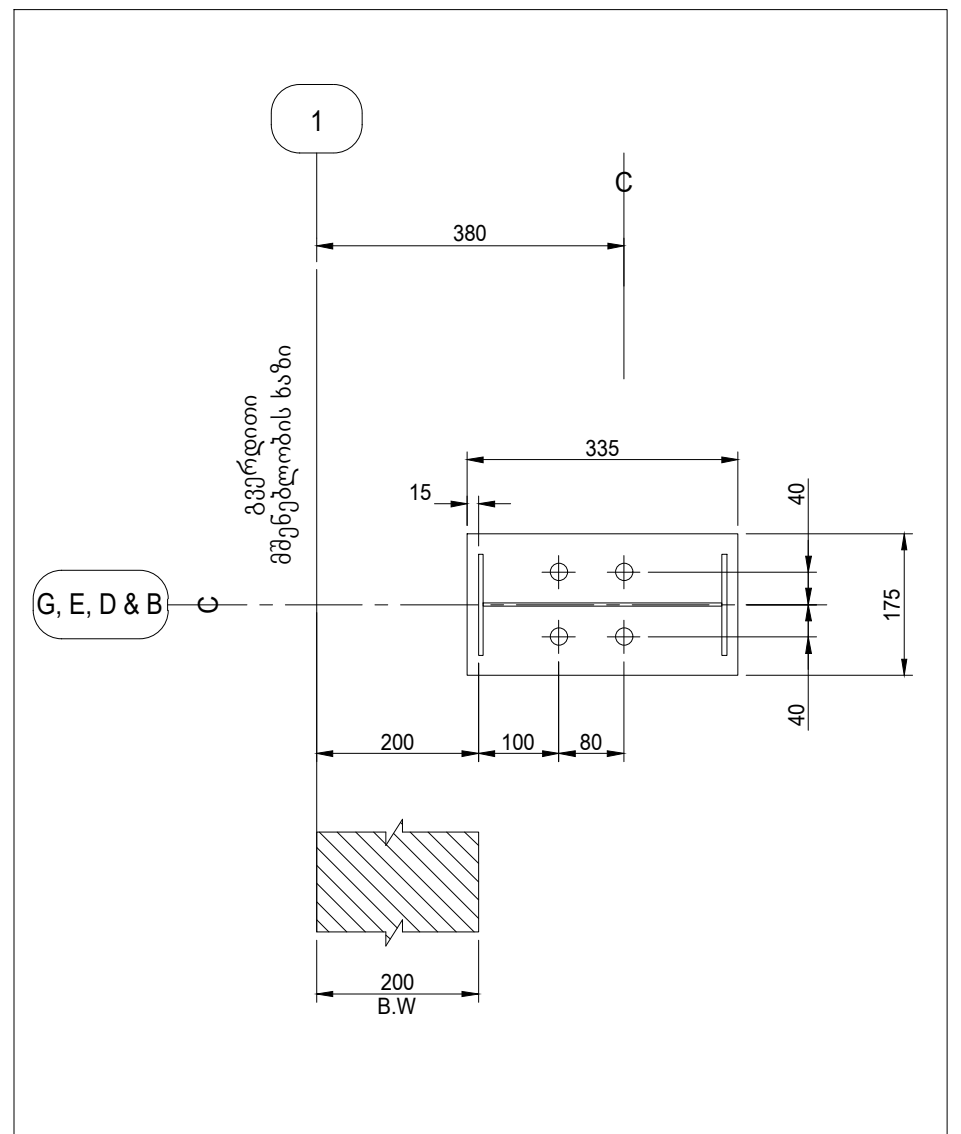

ანკერის სამაგრი	4-16Ø
ბაზის ფირფიტა	175x335x12

B5(4 Nos.)

დამტკიცების ნახაზები

ზოგადი შენიშვნები:

1.ყველა ზომა არის მილიმეტრებში (მმ) (U.N.O)

2.რეაქციის ძალა არის კილო-ნიუტონი (kN) და მომენტები კილო-ნიუტონ მეტრში (kNm) ერთეულებში.

3.ჩამკეტის რეაქციები უნდა დაემატოს მთავარ ჩარჩოს რეაქციებს.

4.ფონდები უნდა იყოს შექმნილი მინიმუმ მოცემული რეაქციებისთვის.

5.ანკერის ჭანჭიკი უნდა იყოს დაყენებული სწორად მოცემულ ზომებზე და პროექციებზე, მაქსიმუმ 5 მმ ტოლერანტობით.

6.ბეტონის ჩამოსხმისას სამაგრის ძაფები დაცული უნდა იყოს და კარგად უნდა გაიწმინდოს, ხოლო თარგები უნდა მოიხსნას ბეტონის ჩამოსხმის შემდეგ.

7.ბეტონის კიდეების სხივი/ფილა უნდა იყოს კვადრატული და თანაბარი 5 მმ ტოლერანტობის ფარგლებში.

8.დამკვეთი/კონტრაქტორი პასუხისმგებელია ადგილზე სამშენებლო ხაზებისა და ნიშნულების განთავსებაზე.

9.ქვემოთ მოცემულია მაქსიმალური დასაშვები ტოლერანტები ანჩოს ჭანჭიკების დასაყენებლად.

9.1.± 2 მმ წამყვანმ ჭანჭიკებს შორის ნებისმიერი ანკერის ჭანჭიკების ჯგუფში.

9.2.± 3 მმ ნებისმიერი ორი მიმდებარე სამაგრის ჭანჭიკის ჯგუფს შორის.

9.3.± 5 მმ წამყვანის ჭანჭიკებისთვის.

10.ყველა სამაგრი ჭანჭიკები უნდა იყოს დაყენებული თეორიული საყრდენი ზედაპირის პერპენდიკულურად, თუ სხვა რამ არ არის მითითებული.

11.ანკერის ჭანჭიკები უნდა დადგეს მესაკუთრის (ან მისი სამოქალაქო კონტრაქტორის) მიერ „გაცემული მშენებლობისთვის" ანკერის ჭანჭიკების დაყენების გეგმის შესაბამისად.

12.როდესაც საჭიროა დიზაინისთვის, ACERO იღებს ბეტონის კომპრესიულ ძალას fc' = 25 N/mm2

13.*ACERO არ არის პასუხისმგებელი "დამტკიცების ნახატების" საფუძველზე წამყვანის ჭანჭიკების ჩამოსხმის შედეგად წარმოშობილ შედეგებზე.*

14.*ACERO არ მიიღებს პასუხისმგებლობას საძირკვლის ან ფილების კონსტრუქციის პასუხისმგებლობაზე.*

15.ფოლადის კონსტრუქცია ან მისი ნაწილები დაპროექტებულია კონსტრუქციულად დამოკიდებული ბეტონის კონსტრუქციულ სამუშაოზე. დამკვეთის პასუხისმგებლობაა, შეამოწმოს ბეტონის ადეკვატურობა კონსტრუქციულ სიმტკიცესა და სიმტკიცეზე.

დამტკიცებისთვის

თარიღი : 24.06.22

ამ პროექტისთვის ყველაზე ეფექტური გრაფიკის დასადგენად, გთხოვთ, დააბრუნოთ ეს დოკუმენტები თქვენი კომენტარებით გაცემის დღიდან ორი კვირის განმავლობაში.

ამ შენობის დამზადებისა და მიწოდების გრაფიკზე შეიძლება გავლენა იქონიოს, თუ ცვლილებები განხორციელდება ამ ნახაზებში მათი დამტკიცების შემდეგ.

☐ 'დამტკიცებულია როგორც არის' არანაირი ცვლილება, გააგრძელეთ დამზადება.

☐ 'დამტკიცებულია როგორც აღინიშნა, *დამზადება შეიძლება გაგრძელდეს მითითებული კომენტარების საფუძველზე.*'

☐ *შეიტანეთ კომენტარები და ხელახლა გაგზავნეთ.*

დამმტკიცებელი : ______________________

ხელმოწერა : ______________________

თარიღი : ______________________

შენიშვნა: ეს ნახაზები არ არის მშენებლობისთვის

0	24.06.22	დასამტკიცებლად გამზადებული	ATR	VYS	SHR
ნო.	თარიღი	განმარტება	DSN	DRN	CHK

პროექტი : ავტო სერვისის შენობა

კლ იენტი : "ვაკო მოტორსი"

ლ ითონის მომწოდებელ ი : ACERO BUILDING SYSTEMS

ნახაზის სათაური : სვეტების ბაზის დეტალები

პრ. ნომერი :	GE-A0116	შენობის No :	B01
ნაგ. ტიპი :	-		
რევიზიის No :	00	ნახაზის No :	F02
ფაილ ის No :	A0116-B01-F02		

ეს ნახაზი და ამ პროექტთან დაკავშირებული ნებისმიერი მასალა კონფიდენციალურია, შეიძლება შეიცავდეს ინფორმაციას, რომელიც არის კლასიფიცირებული ან სხვაგვარად შეზღუდული გამჟღავნებისგან და განკუთვნილია მხოლოდ სავარაუდო მიმღებისთვის. ACERO Building Systems-ის წერილობითი თანხმობის გარეშე, ამ დოკუმენტების შინაარსის არცერთი ნაწილის დუბლირება ან გადაცემა არ შეიძლება რაიმე ფორმით ან რაიმე საშუალებით.