მშენებლობის კალენდარული გრაფიკი

№	სამუშაოთა ჩამონათვალი	დღე	1 წელი												2 წელი											
			I თვე	II თვე	III თვე	IV თვე	V თვე	VI თვე	VII თვე	VIII თვე	IX თვე	X თვე	XI თვე	XII თვე	I თვე	II თვე	III თვე	IV თვე	V თვე	VI თვე	VII თვე	VIII თვე	IX თვე	X თვე	XI თვე	XII თვე
			10 20 30	10 20 30	10 20 30	10 20 30	10 20 30	10 20 30	10 20 30	10 20 30	10 20 30	10 20 30	10 20 30	10 20 30	10 20 30	10 20 30	10 20 30	10 20 30	10 20 30	10 20 30	10 20 30	10 20 30	10 20 30	10 20 30	10 20 30	10 20 30
I	მშენებლობის პირველი რიგი																									
	მოსამზადებელი სამუშაოების პერიოდი																									
1ქმ.	მოსაპრიალებელი სამუშაოები ძირგრძივ და განივ ნაკეთობებზე და საფენებიანი მოედნის მოწესრიგებამდე მათ შორის არსებული ნაგებობების დაშლა-ამოღება და საფენებიანი ხარისხიანი ბაბანაასფალტობეტონებზე მოწყობა ხარისხიანი ბაბანაასფალტის დაცემა და მოედნებზე საინჟინრო კომუნიკაციების გარდანაწყობი.	110																								
2ქმ.	შენობა-ნაგებობის გორაზე დაგება და ძირითადი ღობის დაშენება	40																								
II	მშენებლობის მეორე რიგი																									
	ძირითადი სამუშაოების პერიოდი																									
1ქმ.	შენობა-ნაგებობის მთის საძირკვლის სამუშაოები. შენობა-ნაგებობის უკან მოედნების საძირკვლები.	130																								
2ქმ.	შენობა-ნაგებობის საბრძანდლე მოედნების სამუშაოები; შენობა-ნაგებობის უკან მოედნების სამუშაოები; ძირითადი კონსტრუქციული სისტემის მოწყობა შენობა-ნაგებობის ნებრივად ნაშენებამდე	140																								
3ქმ.	შენობა-ნაგებობის ნებრივად ნაშენებიდან ძირითადი კონსტრუქციული სისტემის (არასრული კონსტრუქციების გამოკლებით) მოწყობა. შენობა-ნაგებობის სანიაღვრე და გარეშე ქსელის მოწყობა.	110																								
4ქმ.	არასრული კონსტრუქციების მოწყობა, შენობა-ნაგებობისდემონსტრაციული საინჟინრო საერთო სარგებლობის საინჟინრო-ტექნიკური ქსელების მოწყობა.	90																								
5ქმ.	შენობა-ნაგებობის შიგა და გარე მოსაპრიალებელი სამუშაოები; მთის ნაკვეთის კეთილმოწყობის სამუშაოები.	120																								

ღობე

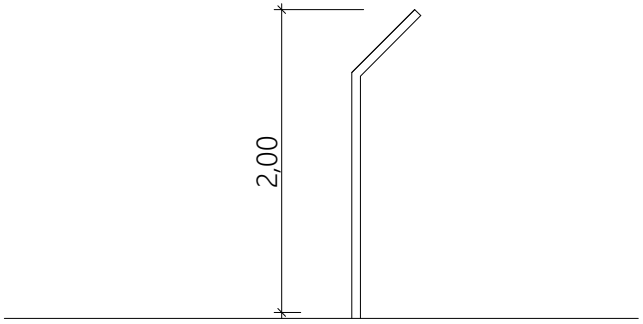

			ქ.თბილისი, ზაჰესის დასახლება, ალ ყაზბეგის ქ. №30 72.12.02.507
			მშენებლობის ორგანიზაცია
შეასრულა		ე. ლომაძე	მშენებლობის კალენდარული გრაფიკი
			სტადია / ფურცელი / ფურცლები / მაშტაბი
			ვ / / / 1:100