ქ.თბილისი, უნივერსიტეტის ქუჩა №34,

ს.კ. 01.14.05.009.080

დაბალი ინტენსივობის მრავალბინიანი

საცხოვრებელი სახლის

მშენებლობის ორგანიზაციის პროექტი

შემსრულებელი  ა. მაისაშვილი

ქ.თბილისი 2020წ.

ქ. თბილისი, უნივერსიტეტის ქუჩა №34, ს.კ. 01.14.05.009.080 დაბალი ინტენსივობის მრავალბინიანი საცხოვრებელი სახლის მშენებლობის ორგანიზაციის პროექტი

სამუშაოთა ორგანიზაციის პროექტის შედგენას საფუძვლად დაედო არქიტექტურული პროექტი ტერიტორიის დათვალიერება და შესწავლა. მასთან სამანქანო მისასვლელი გზა არსებობს რაც წარმოდგენილია სამუშაოთა წარმართვისი და ორგანიზაციის გეგმაზე. სამშენებლო სამუშაოები წარიმართოს ძირითადად ხელით, ელექტრო საწევველას და ბეტონის ტუმბოს გამოყენებით. უბანი ხასიათდება შემდეგი კლიმატური და სეისმური ფაქტორებით: ქარის დაწოლა - 45კგ.მ./მ2; თოვლის საფარის წონა - 50კგ/მ2, საამშენებლო მექანიზმების ნუსხა მოყვანილია ცხრილში მომდევნო ფურცელზე. სამუშაოთა წარმოების დროს აუცილებელია შრომის უსაფრთხოების წესების დაცვა, აგრეთვე შენობის მშენებლობის დროს სელიტებურ ზონაში მტვრის გაფანტვისაგან დამცავი ღონისძიებების უზრუნველყოფა. სამშენებლო სამუსაოების დაწყებამდე ტერიტორია უნდა დაიკვალოს წითელი ხაზების ფარგლებში, შეიღობოს დროებითი სამშენებლო ღობით, საპროექტო შენობა უნდა მიებას წითელ ხაზებს. სამშენებლო სამუშაოები იწყება: მშენებლობის პირველი რიგი რომელიც ითვალისწინებს ორ ეტაპს: ტერიტორიის დაკვალვას და შენობის ძირითადი ღერძების დატანას. მშენებლობის მეორე რიგი რომელიც ითვალისწინებს ექვს ეტაპს: შენობის ქვაბულის ამოღებას, შენობის საძირკვლის მოწყობას; ნულოვანი ციკლის დასრულებას; საპროექტო შენობის მონოლითური რკინა-ბეტონის კარკასის მოწყობას; შენობის გადახურვის ფილისა და მასში იზოლაციის მოწყობას. არამზიდი კონსტრუქციების კერძოდ: კედლების ბლოკით შევსებას; კარ-ფანჯრების მონტაჟს; შენობის შიდა და გარე კედლების გალესვას; სამშენებლო სამუშაოები სრულდება ტერიტორიის დასუფთავებითა და კეთილ მოწყობით. აღნიშნული სამუშაოების ხანძლივობა მითითებულია მშენებლობის კალენდარულ გრაფიკში. სამუშაოები აუცილებელია წარიმართოს საავტორო ზედამხედველობის ქვეშ. სამშენებლო სამუშაოებზე დამკვეთის მიერ დადგენილია გეგმიური ხანგრძლივობა
24 თვის პერიოდი.

შენობის დასაშლელ სამუშაოთა წარმოების პროექტის შესადგენი ნორმატივები

2.1 СНиП 3.01.01-85 „Оригинализация строительного производства'' М.,1989

2.2 СНиП -4-80 „Техника безопасности на строительстве'' М., 1981

2.3 Справочник инженера строителя, М., 1989

2.4 Строительные стреловые самоходные краны, М., 1984

2.5 კრებული სამახსოვრო "სამშენებლო წარმოების ნორმები და წესები", ამონაწერი სამშენებლო ნორმებიდან და წესებიდან, თბ., 1987

2.6 მშენებლობის ორგანიზაციის პროექტში მომუშავეთა შორის უსაფრთხოების და სანიტარულ ჰიგიენური მომსახურეობის საკითხებზე მთავარ წყაროდ წარმოდგენილია საამშენბლო ნორმების საქარტველოს მავრობის №41 დადგენილების პუნქტი №20-ის მიხედვით.

ასაშენებელი ობიექტის დახასიათება

შენობა გეგმაში მრავალკუთხა ფორმისაა. სხვადასხვა ზომებით, შენობა წარმოდგენს ოთხ სართულს სარდაფით, მონოლითური რკინა-ბეტონის კარკასით. საძირკველი კომბინირებული ტიპისაა. კედლების შევსება ხდება წვრილი საკედლე ბლოკით. სართულშუა და გადახურვა პრტყელი მონოლითური რკინა-ბეტონის. სართულშუა კიბე წარმოადგენს მონოლითურ რკინა-ბეტონს.

მშენებლობის ხანგრძლივობის შესახებ

შენობის მშენებლობა დაკვეთის მიერ განსაზღვრულია 24 თვის ვადაში რაც არის გაწერილი და გათვალიწინებული მშენებლობის კალენდარულ გრაფიკში.

გეგმიურად დადგენილი ხანგრძლივობის დაცვა შენობის მშენებლობაზე 24 თვის პერიოდში შესაძლებელია უწყვეტი ფინანსირების შემთხვევაში, რასაც ხელი უნდა შეუწყოს ქ. თბილისი, რბილმა და ზომიერმა კლიმატურმა პირობებმაც. სამუშაოთა შესრულების ვადების დაცვა უწყვეტ ფინანსირებაზეა დამოკიდებული, რაც უნდა გაითვალისწინოს დამკვეთმა. იმის გამო რომ საპროექტო შენობის მიმდებარედ არ არის განთავსებული არსებული შენობები, მისი მშენებლობა არ გამოიწვევს მიმდებარე შენობების დაზიანებას.

სამშენებლო მანქანა-მექანიზმების, დანადგარებისა და ინსტრუმენტების ჩამონათვალი

№	დასახელება	მარკა	რაოდენ. ცალი
1	2	3	4
1	თვითმცლელი ძარიანი და სპეც-დანიშნულების ავტოტრანსპორტი სამშენებლო ტვირთის გადასატანად	სხვადასხვა	2
2	გადასატანი კომპრესორი	სო-48	1
3	ელექტროშესადუღებელი საჭრელი აგრეგატი	კომპ.	1
4	ავტოკენური შედუღების და ჭრის აპარატი	კომპ. ჰკუ-35	1
5	ბეტონის ტუმბო	-	1
6	ლითონის სახარაჩო სექციები 100 მ2 ფართობისათვის	კომპ.	1
7	ელექტრო საწვეველა	-	1
8	ხელის ელექტრო პნევმატური ჩაქუჩი	კომპ.	2

მომუშავეთა შრომის უსაფრთხოების წესების დაცვის თაობაზე

მომუშავეთა შრომის უსაფრთხოების პირობების დაცვა შენობათა სამშენებლო ცალკეულ ეტაპებზე აუცილებელია სნ და წ III-4-80* "უსაფრთხოების ტექნიკა მშენებლობაზე" და სხვა ნორმატულ-საკანონმდებლო დოკუმენტების შესაბამისობით. მათგან ყურადღებას გამახვილებთ შემდეგზე:

სამუშაო ადგილები მუშაობის პირობებისა და ტექნოლოგიურობის გათვალისწინებით უზრუნველყოფილი უნდა იყოს კოლექტიური დაცვისა და სიგნალიზაციის საშუალებით.

ელექტრო უსაფრთხოების წესები ჩამოყალიბებულია სახელმწიფო სტანდარტში 12.013-88 ელექტრო კარადა ყოველთვის უნდა იყოს ჩაკეტილ მდგომარეობაში, ელექტრო კაბელები, ელექრტო სადენები და ელექტრო მოწყობილობები კი იზოლირებულად. გაშიშვლებული სადენების გამოყენება აკრძალულია სამშენებლო მოედანზე.

ელექტრო საწეველას დბეტონის ტუმბოს მუშაობის პერიობში დაუშვებელია უცხო პირთა, დაუსაქმებელ მუშა-მომსახურეთა ყოფნა, სამშემებლო გენგეგმაზე შემოფარგლული ელექტროსაწეველას და ბეტონისტუმბოს მოქმედების სახიფათო ზონის ფარგლებში.

ღამის პერიოდებში უსაფრთხოების ზონის აღმნიშვნელი ფირნიშები აუცილებელია უნდა განთავსდეს და განათდეს.

სამუშაოთა უწყვეტობისა და ტექნოლოგიურობის, აგრეთვე შრომის უსაფრთხოების უზრუნველყოფად აუცილებელია მშენებლობის ცხრილში მოცემული და ჩვენს მიერ რეკომენდირებული მანქანა- მექანიზმებით, ინსტრუმენტებითა და დანადგარ-სამარჯვეებით აღჭურვა. ცხადია შესაძლებელია მათი შეცვლაც უფრო თანამედროვეთი.

სამუშაო ოპერაციებში დასაქმებული მუშაკები დაცული უნდა იყვნენ თავის დამცავი ჩაფხუტებით.

დაუშვებელია მანქანების, ხელსაწყოებისა და მოწყობილობების დატოვება ჩართულ მდგომარეობაში ზედამხედველობის გარეშე. ცხადია მათი ტექნიკური მომსახურეობაც უნდა მოხდეს ძრავის გამორთვის შემდეგ.

ლითონის ელემენტების ჩაჭრას ელექტრო ან აიროვანი აპარატებით ქვედა იარუსებზე 5 მეტრის რადიუსში ფართობები უნდა გავანთავისუფლოთ წვადი მასალებისაგან, ხოლო 10 მეტრის რადიუსში ასაფეთქებელი (მაგალითად ჟანგბადის ბალონები) მასალებისაგან სამშენებლო სამუშაოებზე დასაქმებულია ყველა მუშაკმა (როგორც მუშამ, ასევე მოსამსახურემ) უნდა შეისწავლოს შრომის უსაფრთხოების წესები, გაიაროს ინსტრუქტაჟი, ჩააბაროს გამოცდა სპეციალურ ჟურნალში ხელმოწერების დაფიქსირებით.

ბუნების დაცვითი და ჰაერის დაბინძურების საწინააღმდეგო ღონისძიებები

შენობა მდებარეობს ქალაქი თბილისი, საგარეუბნო განაშენიანებაში. აღნიშნულის გამო აუცილებელია შენობის მშენებლობის პერიოდში შემდეგი ღონისძიებების დაცვა.

გარემოს დაცვის სამსახურის ნებართვის გარეშე იკრძალება მრავალწლიანი ხეებისა და ნარგავების მოჭრა, ამოძირკვა ან განადგურება.

მონოლითური რკინა-ბეტონის, კედლების, ტიხრების, იატაკის მშენებლობის პროცესში მოსალოდნელია მტვრის გაფანტვა გარე სივრცეში, რის გამოც შენობას უნდა ჩამოეფაროს ფარდა ანდა სამუშაოები განხოციელდეს დახურულ სივრცეში ვენტილაციის მოწყობით.

იკრძალება სამშენებლო ნაგვისა და ნარჩენების ღია წესით გადატანა და ჩამოყრა. სასურველია სამშენებლო ნაგვის პირდაპირ თვითმცლელი მანქანების ძარებში ჩაყრა. დიდი ზომის სამშენებლო ნარჩენები ან მოხსნილი ნაკეთობები უნდა ჩამოვუშვათ ამწის საშუალებით. აქაც სასურველია მაშინვე მოხდეს მათი ავტომანქანების ძარებში ჩატვირთვა და ნაგავსაყრელზე ან დამკვეთის მიერ მითითებულ ადგილზე მიტანა შესაბამისი სამსახურებთან შეთანხმების შემდეგ.

დაუშვებელია არსებული საკანალიზაციო ჭების დანაგვიანება სამშენებლო ნარცენებით.

ასევე დაუშვებელია ამოსახპაი ორმოების მოწყობა. ინვენტარული საყოფაცხოვრებო ვაგონეტიდან საკანალიზაციო ჩადინება უნდა მოეწყოს უშუალოდ საქალაქო საკანალიზაციო წებში. გენგეგმაზე მათ მოსაწყობად მითითებული ადგილები შესაძლებელია შეიცვალოს საკანალიზაციო ჭების სიახლოვეს მათი განთავსებით ელექტრო საწვეველას მოქმედების სახიფათო ზონების საზღვრების გათვალისწინებით. სამშენებლო ნაგვის ტრანსპორტირება ფხვიერ მდგომარეობაში რეკომენდირებული არ არის. ავტომანქანების ძარებში ჩატვირთვის შემდეგ მათი ზედაპირი დაინამოს.

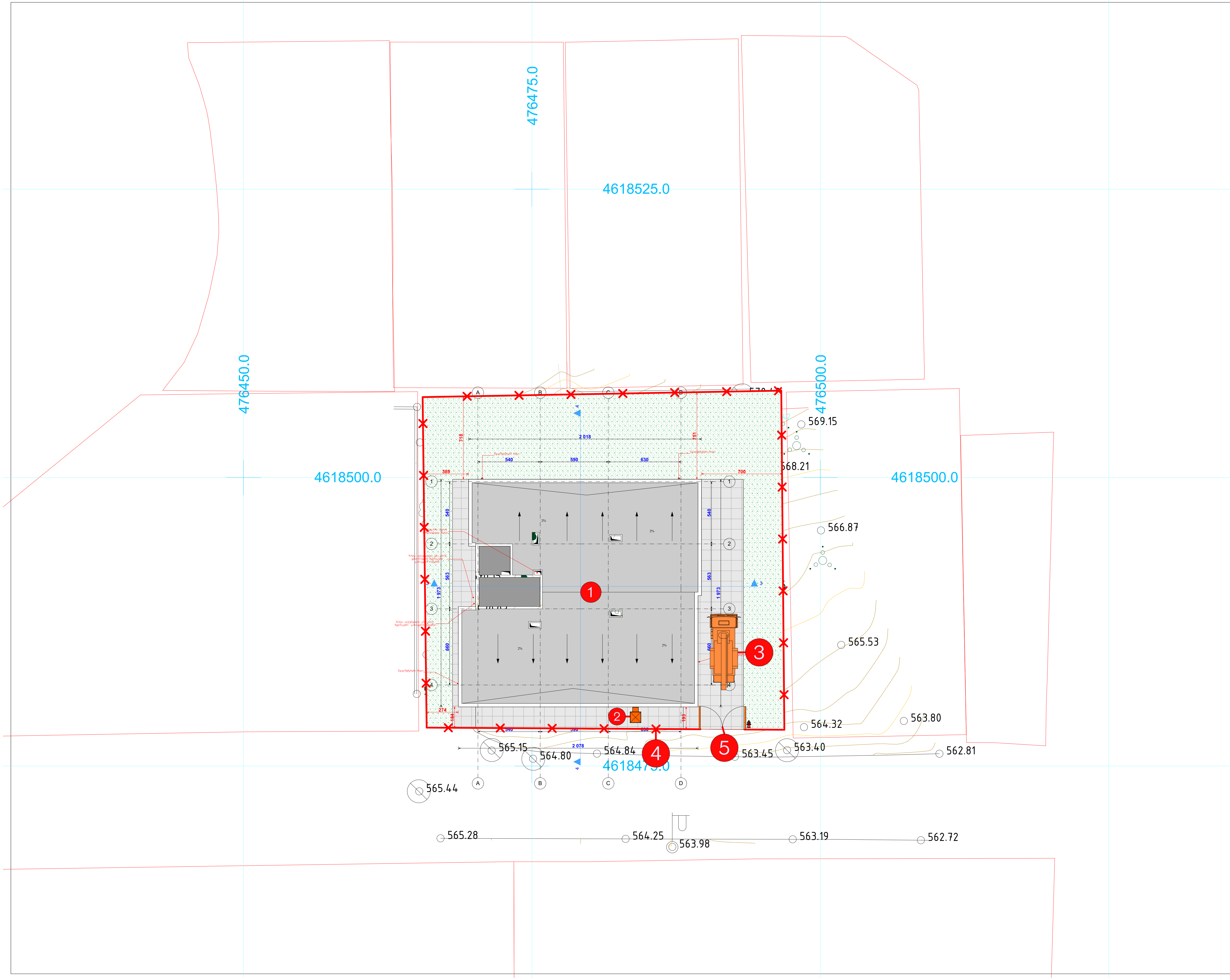

დაბალი ინტენსივობის მრავალბინიანი საცხოვრებელი სახლი

ობიექტის მისამართი: ქ.თბილისი, უნივერსიტეტის ქუჩა №34 (ს.კ. 01.14.05.009.080)

დამკვეთი

შპს ნაფეტვრები

სპეციფიკაცია

1. საპროექტო ობიექტი
2. ვერტიკალური საწეველა
3. ბეტონის ტუმბო
4. ღობე
5. ჭიშკარი

ტექნიკურ-ეკონომიკური მაჩვენებლები

* მიწის ნაკვეთის ფართობი (კვ.მ) –
* საცხოვრებელი ფართობი (კვ.მ) –
* საოფისე ფართობი (კვ.მ) –
* კომერციული ფართობი (კვ.მ) –
* საზაფხულო ფართობი (კვ.მ) –
* კიბის უჯრედის და სადარბაზოს ფართობი (კვ.მ) –
* დამხმარე ფართობი (კვ.მ) –
* ავტოსადგომის ფართობი (კვ.მ) –
* კ1 განაშენიანების ფართობი (კვ.მ) –
* კ2 განაშენიანების ინტენსივობის ფართობი (კვ.მ) –
* კ3 გამწვანების ფართობი (კვ.მ) –

პირობითი აღნიშვნები

საპროექტო შენობა

დროებითი ღობე

ვერტიკალური საწეველა

ჭიშკარი

საპროექტო ორგანიზაცია

თანამდებობა	გვარი	ხელმოწერა
მთ.არქიტექტორი	ა.კორკოტაშვილი	
არქიტექტორი		
დაამუშავა	ა.კორკოტაშვილი	
კონსტრუქტორი		
შეასრულა	ა.მაისაშვილი	[signature]

ნახაზის სახელი

ფურცლის ნომერი

ფორმატი	მასშტაბი
A3	1:300
თარიღი	**რევიზია №**
24.03.2020	rev 001

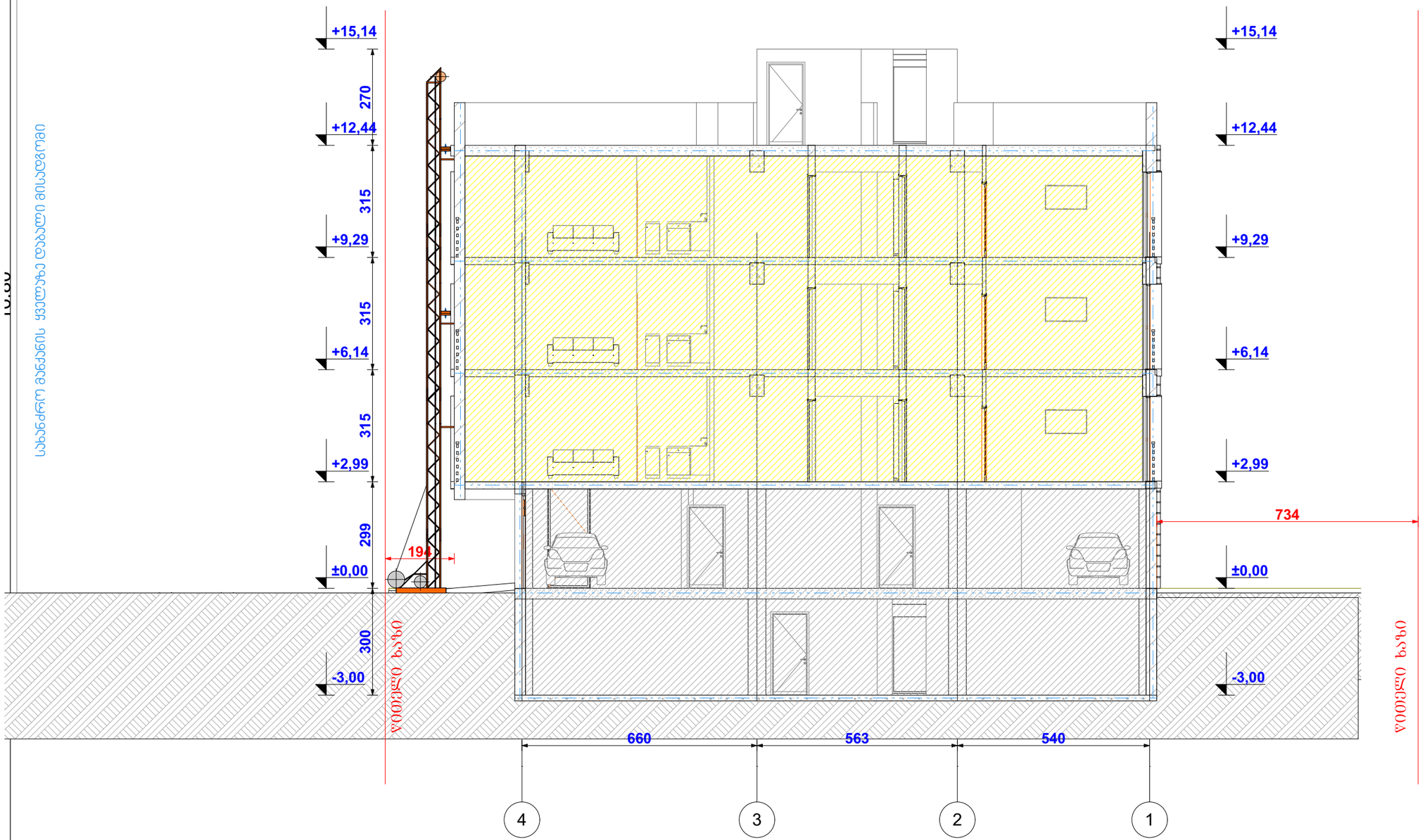

დაბალი ინტენსივობის მრავალბინიანი საცხოვრებელი სახლი

ობიექტის მისამართი: ქ.თბილისი, უნივერსიტეტის ქუჩა №34 (ს.კ. 01.14.05.009.080)

დამკვეთი

შპს ნაფეტვრები

სიტუაციური სქემა



ტექნიკური-ეკონომიკური მაჩვენებლები

* ჭიშკრის ნაკვეთის ფართობი (კვ.მ) –
* საცხოვრებელი ფართობი (კვ.მ) –
* საერთო ფართობი (კვ.მ) –
* კომერციული ფართობი (კვ.მ) –
* სახანძრო ფართობი (კვ.მ) –
* კიბის უჯრედის და სალარგაზრის ფართობი (კვ.მ) –
* დამხმარე ფართობი (კვ.მ) –
* ავტოსადგომის ფართობი (კვ.მ) –
* კ1 ბინაშენიანების ფართობი (კვ.მ) –
* კ2 ბინაშენიანების ინტენსივობის ფართობი (კვ.მ) –
* კ3 გამწვანების ფართობი (კვ.მ) –

პერსპექტივა ადნიშვნები

საპროექტო ორგანიზაცია

თანამფლობა	გვარი	ხელმოწერა
მთ.არქიტექტორი	აკოკაშვილი	
არქიტექტორი		
დაპროექტა	აკოკაშვილი	
კონსტრუქტორი		
შესრულა	აკოკაშვილი	

ნახაზის სახელი

ფურცლის ნომერი

ფორმატი	მასშტაბი
A3	1:120
თარიღი	რევიზია №
24.03.2020	rev 001

მშენებლობის კალენდარული გრაფიკი

№	სამუშაოთა ჩამონათვალი		1 წელი																					
			I თვე			II თვე			IIIთვე			IVთვე			Vთვე			VIთვე			VIIთვე			VIIIთვე
			10	20	30	10	20	30	10	20	30	10	20	30	10	20	30	10	20	30	10	20	30	10	20	30
I	მშენებლობის პირველი რიგი																									
	მოსამზადებელი სამუშაოების პერიოდი																									
1ეტ.																										
2ეტ.																										
II	მშენებლობისმეორე რიგი																									
	ძირითადი სამუშაოების პერიოდი																									
1ეტ.	არამზიდი კონსტრუქციების მოწყობა რომელიც ითვალისწინებს წვრილი საკედლე ბლოკით კედლების ამოყვანა																									
2ეტ.	შენობანაგებობის ლოკალური საერთო სარგებლობის საინჟინრო-ტექნიკური ქსელების მოწყობა,ტექნოლოგიური მოწყობილობების მონტაჟი																									
3ეტ.	შენბანაგებობის გარე მოსაპირკეთებელი სამუშაოები მიწის ნაკვეთის კეთილმოწყობის სამუშაოები																									

ღობე

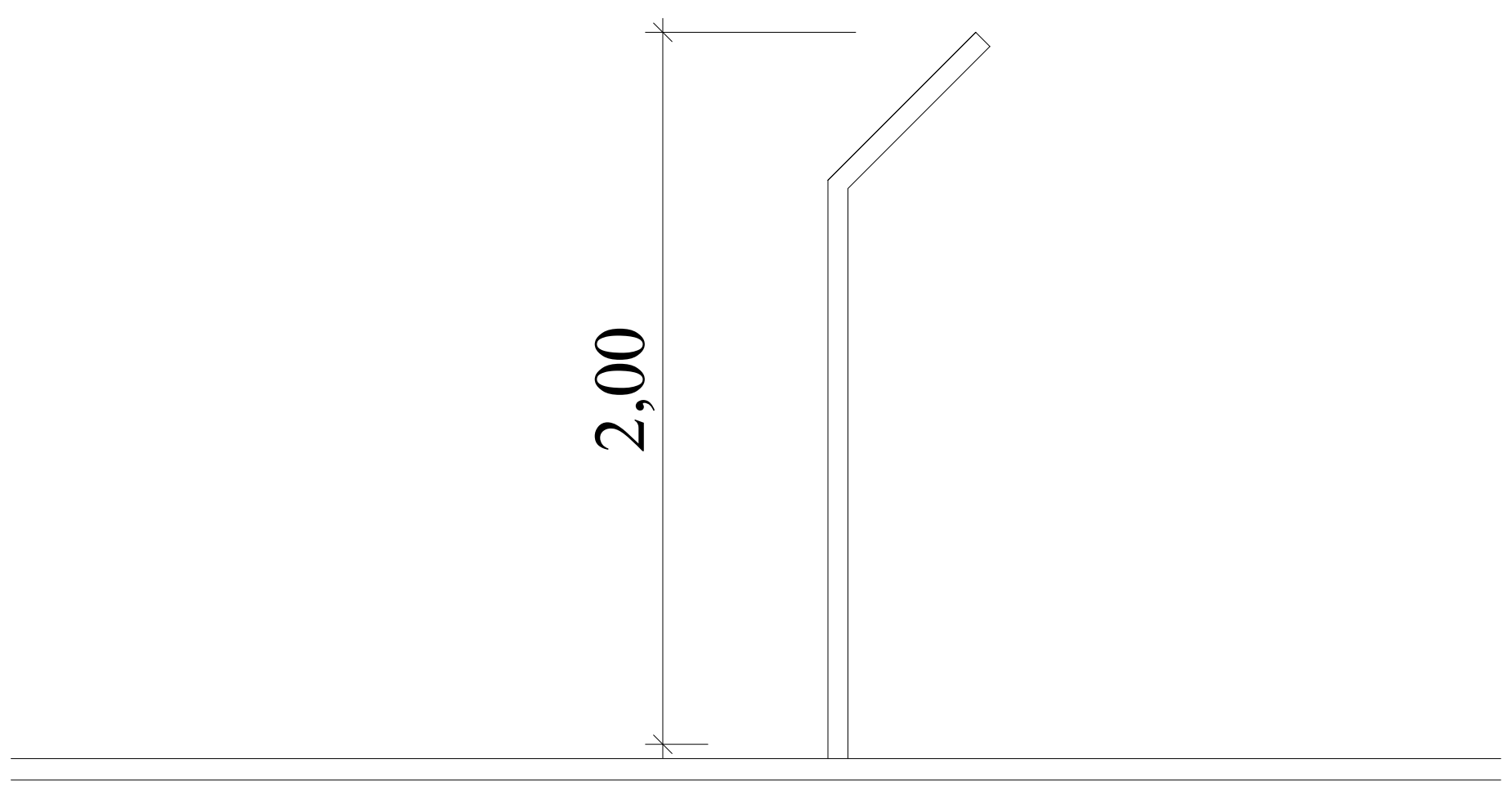

დაბალი ინტენსივობის მრავალბინიანი საცხოვრებელი სახლი

ობიექტის მისამართი: ქ.თბილისი, უნივერსიტეტის ქუჩა №34 (ს.კ. 01.14.05.009.080)

დამკვეთი

შპს ნაფეტვრები

სიტუაციური სქემა

პირობითი აღნიშვნები

საპროექტო ორგანიზაცია

თანამდებობა	გვარი	ხელმოწერა
მთ.არქიტექტორი	ა.კორკოტაშვილი	
არქიტექტორი		
დაამუშავა	ა.კორკოტაშვილი	
კონსტრუქტორი		
შეასრულა	ა.მაისაშვილი	

ნახაზის სახელი

ფურცლის ნომერი

ფორმატი	მასშტაბი
3	1:

თარიღი	რევიზია №
24.03.2020	რევ001