ქ. თბილისი, ბაგების დასახლება, წყნეთის გზატკეცილი №37ა. ს/კ: 01.14.16.007.020; მრავალბინიანი საცხოვრებელი სახლის პროექტი

კონსტრუქციული ნაწილი

თბილისი 2023 წელი

№	დასახელება	ფურც. №
1	თავფურცელი	კ-1
2	განმარტებითი ბარათი	კ-2
3	მასალების ამოკრეფა	კ-3
4	ქვაბულის გეგმა, ღერძების დაკვალვა და დამცავი ხიმინჯებისა და შპუნტების მოწყობის სქემა	კ-4
5	ხიმინჯი ხ-2	კ-5
6	შპუნტის კონსტრუქცია	კ-6
7	ხიმინჯების განლაგება	კ-7
8	ხიმინჯი ხ-1	კ-8
9	როსტვერკის კოჭის მოწყობის გეგმა	კ-9
10	როსტვერკის კოჭი	კ-10
11	იატაკის ფილის საყალიბე ნახაზი -6.50 ნიშნულზე; ძირითადი	კ-11
12	იატაკის ფილის კვეთი; მასალის სპეციფიკაცია	კ-12
13	კოლონებისა და დიაფრაგმების ანკერების გეგმა	კ-13
14	ანკერი ა-1	კ-14
15	სარდაფის კედლების (ანკერების) გეგმა -6.50 ნიშნულზე	კ-15
16	კედლის (დიაფრაგმის) ანკერი (ფრაგმენტი)	კ-16
17	სარდაფის კედლების გეგმა -3.30 ნიშნულზე	კ-17
18	რკ/ბ კედლის კვეთი; მასალის სპეციფიკაცია	კ-18
19	კოლონებისა და დიაფრაგმების განლაგება -6.50 ნიშნულზე	კ-19
20	კოლონებისა და დიაფრაგმების განლაგება -3.30 და -0.10 ნიშნულებზე	კ-20
21	კოლონებისა და დიაფრაგმების განლაგება 3.10; 6.30; 9.50; 12.70; 15.90; 19.10; 22.30 და 25.50 ნიშნულებზე	კ-21
22	კოლონებისა და დიაფრაგმების განლაგება 28.70 ნიშნულზე	კ-22
23	კოლონებისა და დიაფრაგმების განლაგება 31.90 ნიშნულზე	კ-23
24	დიაფრაგმა დ-1	კ-24
25	დიაფრაგმა დ-2	კ-25
26	კოლონა კ-1	კ-26
27	კოლონა კ-2	კ-27
28	კოლონა კ-3	კ-28
29	კოლონა კ-4	კ-29
30	კოლონა კ-5	კ-30
31	კოლონა კ-6	კ-31
32	კოლონა კ-7	კ-32
33	გადახურვის ფილის საყალიბე ნახაზი -3.30 ნიშნულზე	კ-33
34	გადახურვის ფილა -3.30 ნიშნულზე; ძირითადი არმირება	კ-34
35	გადახურვის ფილის კვეთი; მასალის სპეციფიკაცია	კ-35
36	გადახურვის ფილის საყალიბე ნახაზი -0.10 ნიშნულზე	კ-36
37	გადახურვის ფილა -0.10 ნიშნულზე; ძირითადი არმირება	კ-37
38	გადახურვის ფილის კვეთი; მასალის სპეციფიკაცია	კ-38
39	გადახურვის ფილის საყალიბე ნახაზი 3.10; 6.30; 9.50; 12.70; 15.90; 19.10; 22.30; 25.50; 28.70 და 31.90 ნიშნულებზე	კ-39
40	გადახურვის ფილა 3.10; 6.30; 9.50; 12.70; 15.90; 19.10; 22.30; 25.50; 28.70 და 31.90 ნიშნულებზე; ძირითადი არმირება	კ-40
41	გადახურვის ფილის კვეთი; მასალის სპეციფიკაცია	კ-41
42	გადახურვის ფილის საყალიბე ნახაზი 35.10 ნიშნულზე	კ-42
43	გადახურვის ფილა 35.10 ნიშნულზე; ძირითადი არმირება	კ-43
44	გადახურვის ფილის კვეთი; მასალის სპეციფიკაცია	კ-44
45	რიგელების კვეთები; მასალის სპეციფიკაცია	კ-45

ქ. თბილისი, ბაგების დასახლება, წყნეთის გზატკეცილი №37ა. ს/კ: 01.14.16.007.020; მრავალბინიანი საცხოვრებელი სახლის პროექტი. კონსტრუქციული ნაწილი				სტადია	ფურც.	რაოდ
					კ-(1)	
პრ. მთ. არქიტ.	გ. გოგრიჭიანი					
ავტორი	მ. სომხიშვილი					
პრ. მთ. ინჟინ.	დ. მაისურაძე		თავფურცელი	მასშტაბი		
შეასრულა	რ. სილაგაძე					
შეამოწმა	დ. მაისურაძე					

განმარტებითი ბარათი

წინამდებარე პროექტის კონსტრუქციული ნაწილი დამუშავებულია არქიტექტურული-გეგმარებითი გადაწყვეტისა და საინჟინრო-გეოლოგიური გამოკვლევის საფუძველზე.

საინჟინრო-გეოლოგიური გამოკვლევის საფუძველზე შენობა დაფუძნებულია ძირითად ქანებზე ბურღვადასატენი ხიმინჯების გამოყენებით სიგრძით 5 მ.,

სეისმური დარაიონების რუკის მიხედვით, სამშენებლო მოედანი განეკუთვნება 8 ბალიან სეისმოაქტივობის ზონას MSK64 შკალის მიხედვი.

ანგარიში შესრულებულია კომპლექსური პროგრამა Lira Sapr 2017-ის გამოყენებით პნ 01.01-09 "სეისმომედეგი მშენებლობა" მოთხოვნათა საფუძველზე.

კონსტრუქციული ელემენტები

ხიმინჯები – მონოლითური რკინაბეტონის დიამეტრით 100 სმ; სიგრძე 5 მ. ბეტონი კლასით B25; არმატურა B500B და A240.

როსტვერკი – მონოლითური რკინაბეტონი კვეთით 100X100 სმ; ბეტონი კლასით B25; არმატურა B500B და A240.

კოლონები – მონოლითური რკინაბეტონი კვეთით 100X40 სმ; ბეტონი კლასით B25; არმატურა B500B და A240.

დიაფრაგმები – მონოლითური რკინაბეტონი სისქით 30 სმ; ბეტონი კლასით B25; არმატურა B500B და A240.

სარდაფის კედლები – მონოლითური რკინაბეტონი სისქით 30 სმ; ბეტონი კლასით B25; არმატურა B500B და A240.

რიგელები – მონოლითური რკინაბეტონი კვეთით 40X50 სმ და 30X50 სმ ფილის სისქესთან ერთად; ბეტონი კლასით B25; არმატურა B500B და A240.

გადახურვის ფილები – მონოლითური რკინაბეტონი სისქით 20 სმ; ბეტონი კლასით B25; არმატურა B500B და A240.

კედლების შევსება და ტიხრები – წვრილი საკედლე ბლოკი მოცულობითი წონით არაუმეტეს 1000 კგ/მ^3

ქ. თბილისი, ბაგების დასახლება, წყნეთის გზატკეცილი №37ა. ს/კ: 01.14.16.007.020; მრავალბინიანი საცხოვრებელი სახლის პროექტი. კონსტრუქციული ნაწილი				სტადია	ფურც.	რაოდ
					3-(2)	
პრ. მთ. არქიტ.	გ. გოგრიჭიანი					
ავტორი	მ. სომხიშვილი					
პრ. მთ. ინჟინ.	დ. მაისურაძე		განმარტებითი ბარათი	მასშტაბი		
შეასრულა	რ. სილაგაძე					
შეამოწმა	დ. მაისურაძე					

№	დასახელება	არმატურა A500C კგ							არმატურა A240 კგ	სულ კგ	ბეტონი მ³	
		10	12	16	20	22	25	28	8		B10	B25
1	როსტვერკის კოჭი			1120.00	11750.00				4860	**17730.00**		337.00
2	ხიმინჯები და შპუნტები				23100.00	648.00		5216.40	5357.6	**34322.00**		367.00
3	ანკერები		1755.00				4158.00		384.00	**6297.00**		
4	მონოლითური კედლები		7189.20						204.00	**7393.20**		107.00
5	კოლონები				3060.00		67923.24		17607.92	**88591.16**		523.60
6	რიგელები				71800.00				18166.40	**89966.40**		394.20
7	გადახურვის ფილები	11997.00	162692.00						8512.00	**183201.00**		1842
	სულ	**11997.00**	**171636.20**	**1120.00**	**109710.00**	**648.00**	**72081.24**	**5216.40**	**55091.92**		**0.00**	**3570.80**
	ჯამი	**427500.76**									**3570.80**	

ქ. თბილისი, ბაგების დასახლება, წყნეთის გზატკეცილი №37ა. ს/კ: 01.14.16.007.020; მრავალბინიანი საცხოვრებელი სახლის პროექტი. კონსტრუქციული ნაწილი				სტადია	ფურც.	რაოდ
					კ-(3)	
პრ. მთ. არქიტ.	გ. გოგრიჭიანი					
ავტორი	მ. სომხიშვილი					
პრ. მთ. ინჟინ.	დ. მაისურაძე		მასალების ამოკრეფა	მასშტაბი		
შეასრულა	რ. სილაგაძე					
შეამოწმა	დ. მაისურაძე					

ქვაბულის ბეგმა, ღერძების დაკვალვა და დამცავი ხიმინჯებისა და შპუნტების მოწყობის სქემა

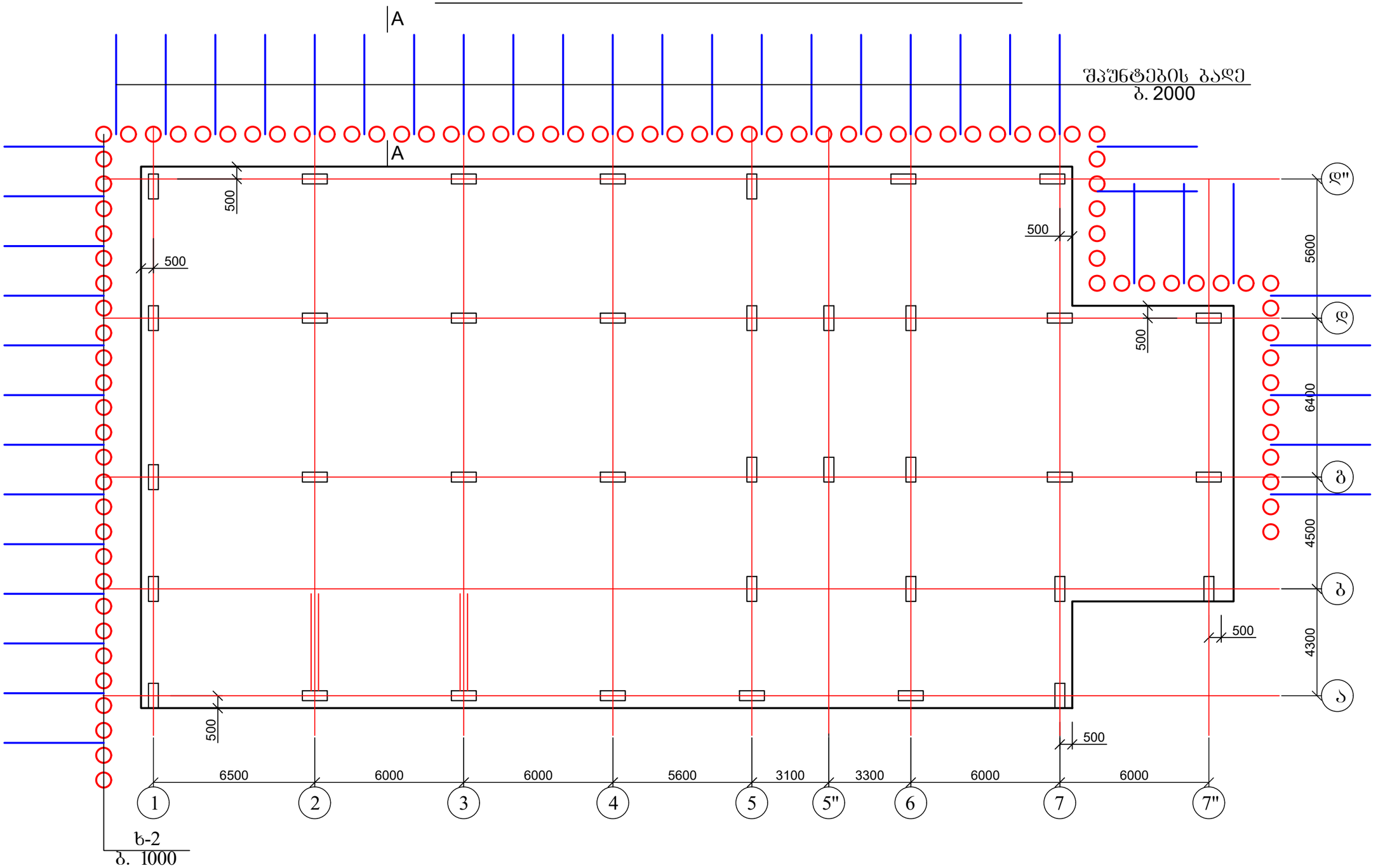

1. ხიმინჯის კონსტრუქცია იხ. ფურც. კ-5;
2. დამცავი შპუნტების ფარდა იხ. ფურც. კ-6.

ქ. თბილისი, ბაგების დასახლება, წყნეთის გზატკეცილი №37ა. ს/კ: 01.14.16.007.020; მრავალბინიანი საცხოვრებელი სახლის პროექტი. კონსტრუქციული ნაწილი				სტადია	ფურც.	რაოდ
					კ-(4)	
პრ. მთ. არქიტ.	გ. გოგრიჭიანი					
ავტორი	მ. სომხიშვილი					
პრ. მთ. ინჟინ.	დ. მაისურაძე		ქვაბულის ბეგმა, ღერძების დაკვალვა და დამცავი ხიმინჯებისა და შპუნტების მოწყობის სქემა	მასშტაბი		
შეასრულა	რ. სილაგაძე					
შეამოწმა	დ. მაისურაძე					

ხ - 2

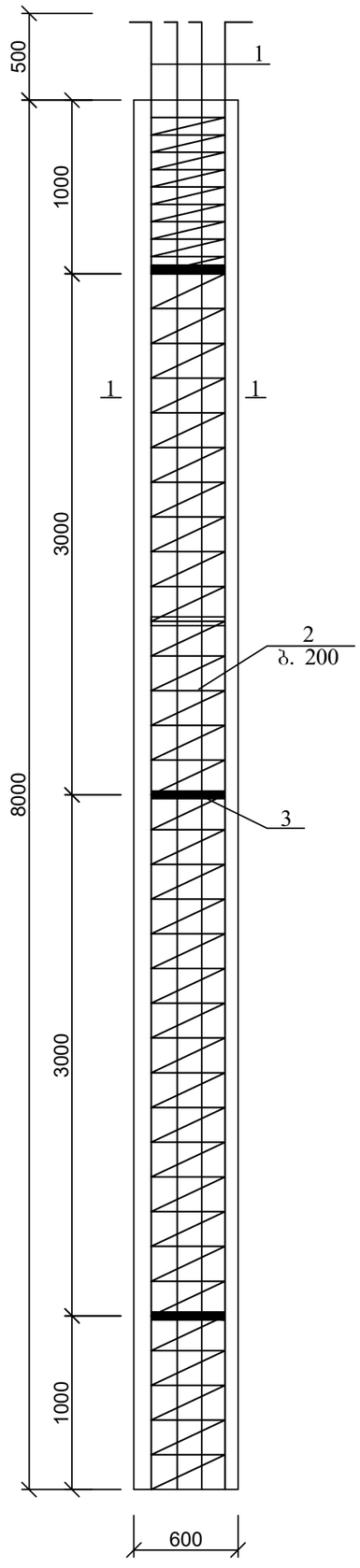

1 - 1

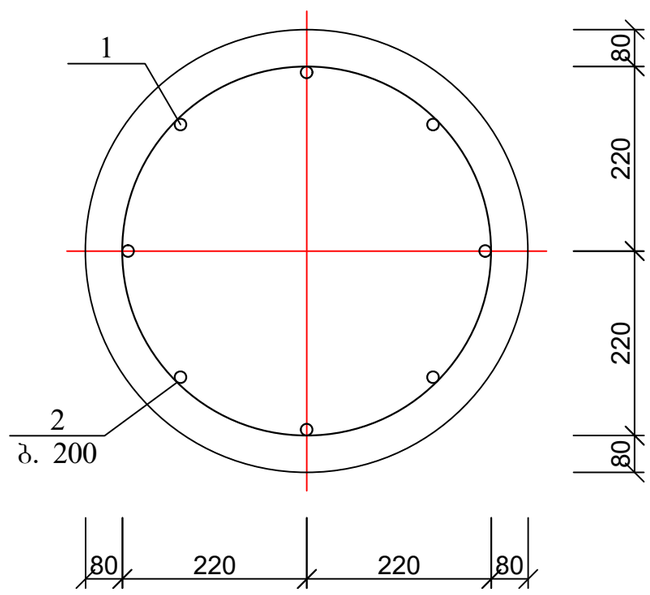

პოზ	დასახელება	რაოდ	წონა კგ	
			ერთ	სულ
	ხიმინჯები ხ-2	90		
1	Ø 20 A500c L= 8700	8	21.75	174
2	Ø 8 A240C ΣL= 60 გ.მ	-	0.4	24
3	-80X8 L= 2600	3	13	39
	ბეტონი B25		მ³	2.3

ქ. თბილისი, ბაგების დასახლება, წყნეთის გზატკეცილი №37ა. ს/კ: 01.14.16.007.020; მრავალბინიანი საცხოვრებელი სახლის პროექტი. კონსტრუქციული ნაწილი				სტადია	ფურც.	რაოდ
					კ-(5)	
პრ. მთ. არქიტ.	გ. გოგრიჭიანი					
ავტორი	მ. სომხიშვილი					
პრ. მთ. ინჟინ.	დ. მაისურაძე		ხიმინჯი ხ-2	მასშტაბი		
შეასრულა	რ. სილაგაძე					
შეამოწმა	დ. მაისურაძე					

დახრილი შპუნტები

ჭრილი A-A

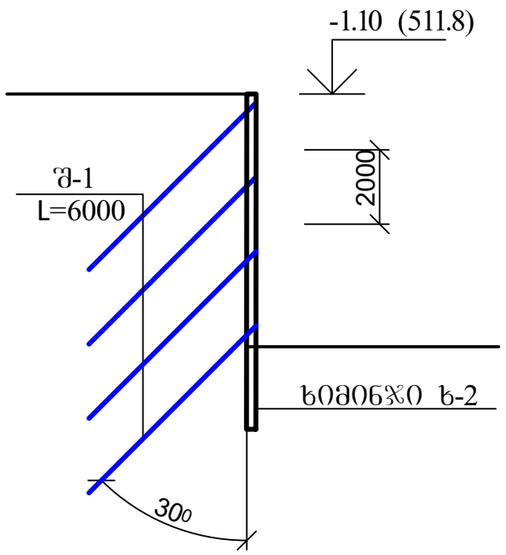

დახრილი შპუნტების განშლა 1-1

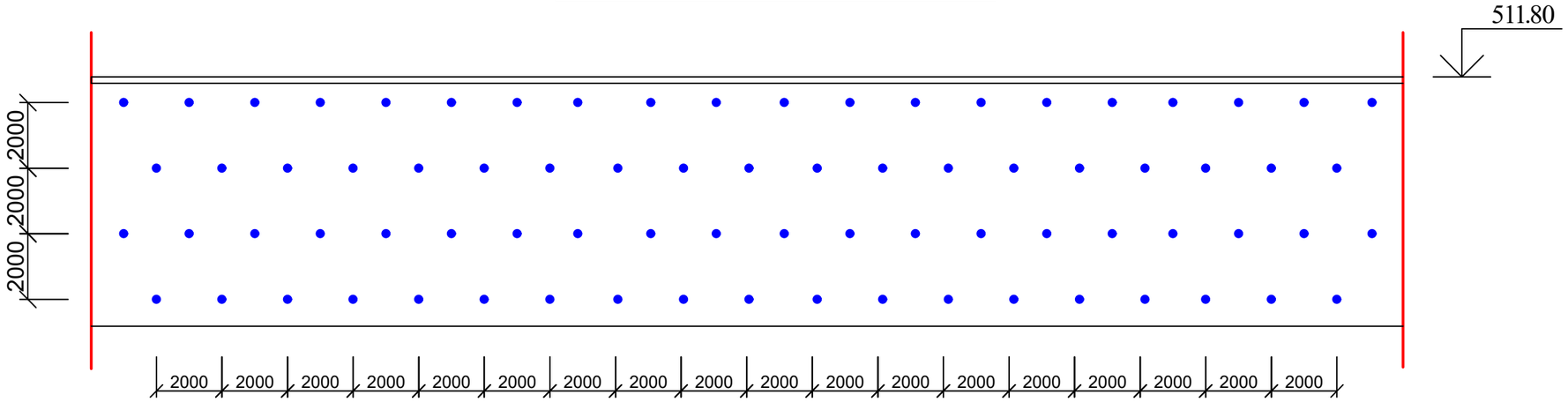

კვეთი 1-1

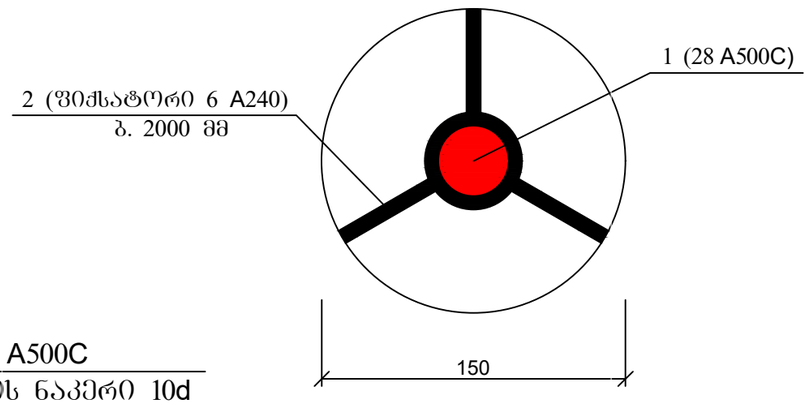

დეტალი 1

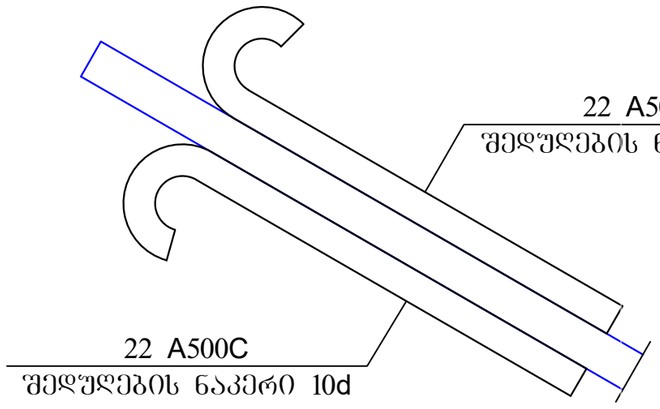

პოზ	დასახელება	რაოდ	წონა კგ	
			ერთ	სულ
	შპუნტი შ-1	180		
1	Ø 28 A500c L= 6000	1	28.98	28.98
2	Ø 6 A240C ΣL= 60 გ.მ	-	0.222	13.32
3	Ø 22 A500c L= 400	3	1.2	3.6

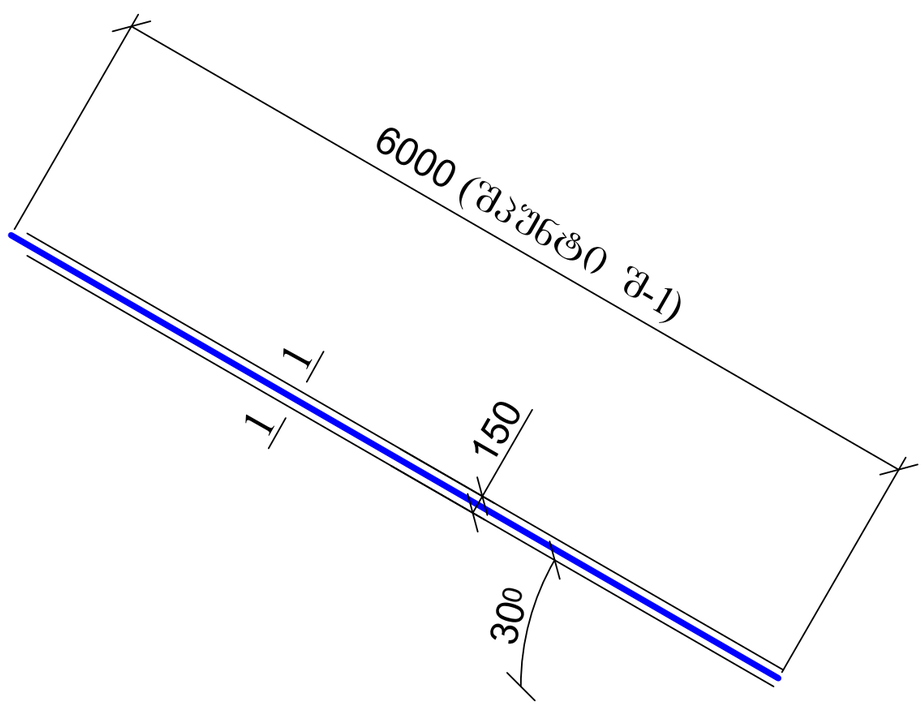

ქ. თბილისი, ბაგების დასახლება, წყნეთის გზატკეცილი №37ა. ს/კ: 01.14.16.007.020; მრავალბინიანი საცხოვრებელი სახლის პროექტი. კონსტრუქციული ნაწილი				სტადია	ფურც.	რაოდ
					კ-(6)	
პრ. მთ. არქიტ.	გ. გოგრიჭიანი					
ავტორი	მ. სომხიშვილი					
პრ. მთ. ინჟინ.	დ. მაისურაძე		შპუნტის კონსტრუქცია	მასშტაბი		
შეასრულა	რ. სილაგაძე					
შეამოწმა	დ. მაისურაძე					

ხიმინჯების განლაგება

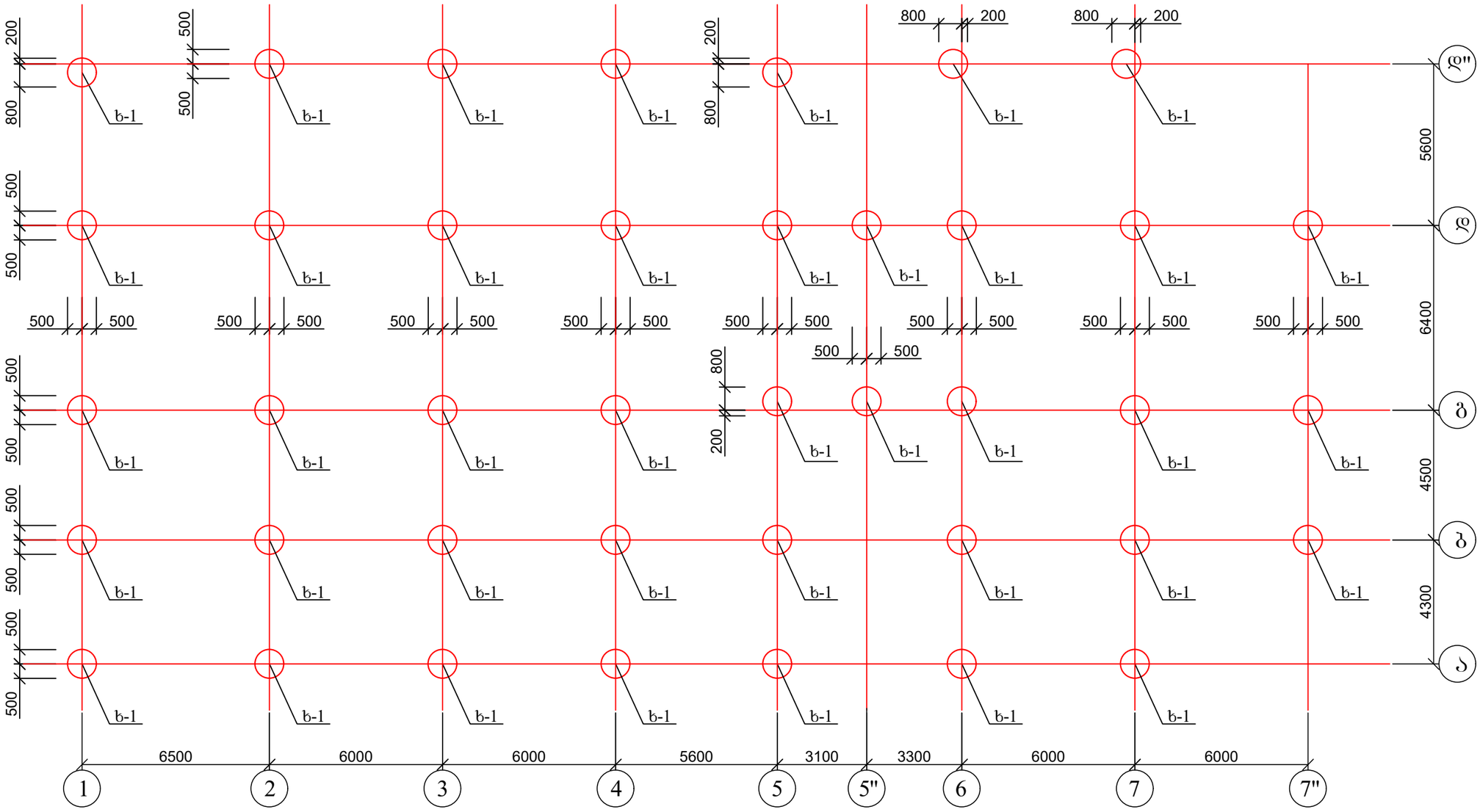
ხ-1
200
800
500
500
500
500
800
200
800
200
500
500
500
500

ზ - 1

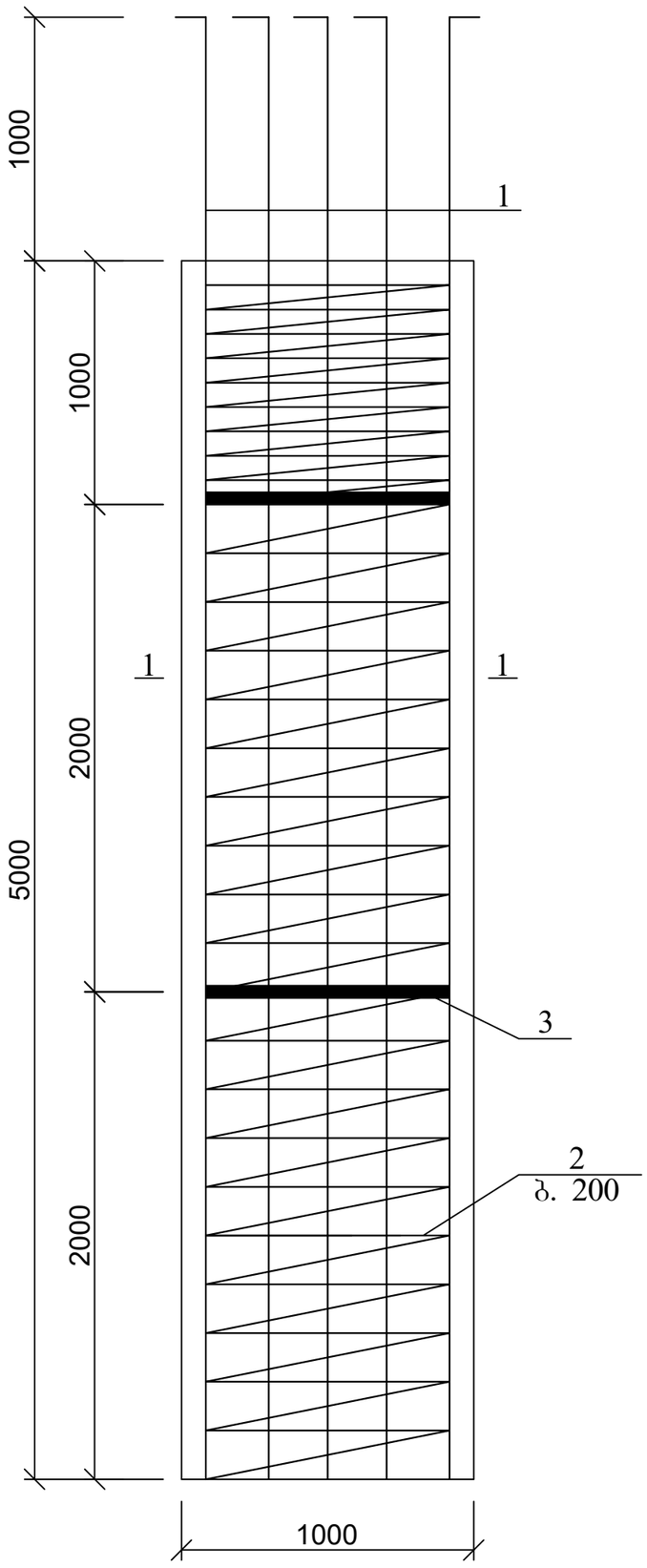

1 - 1

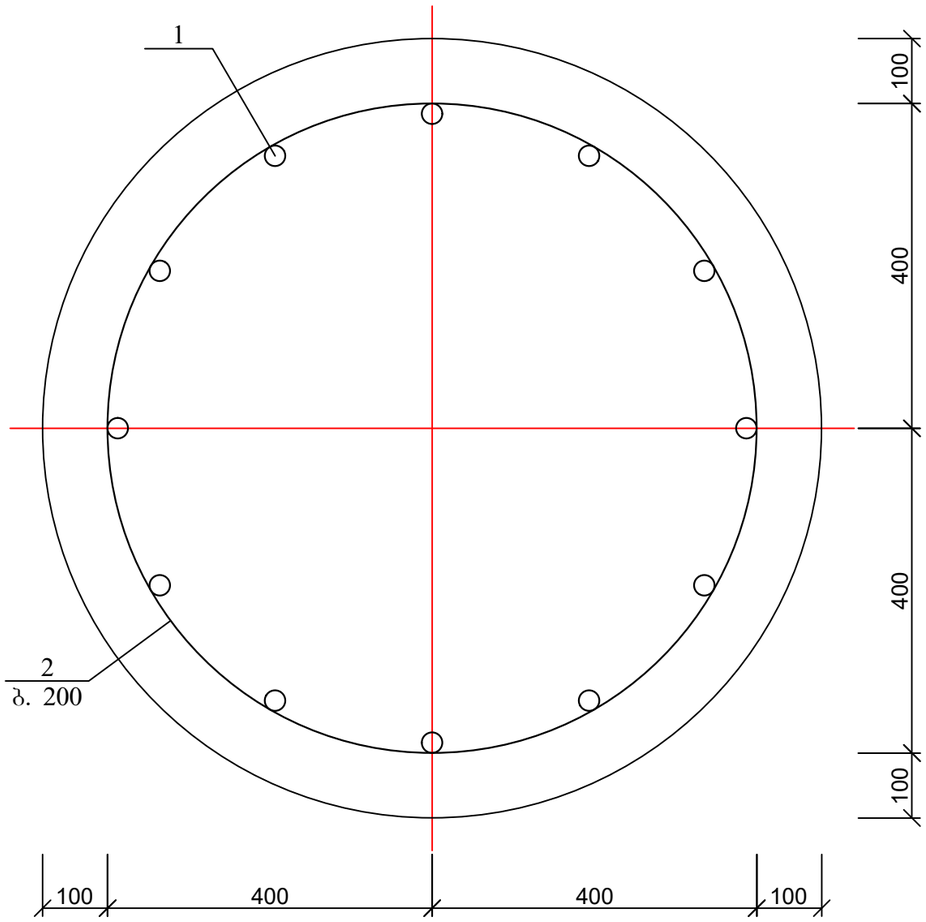

პოზ	დასახელება	რაოდ	წონა კგ	
			ერთ	სულ
	ხიმინჯები ზ-1	40		
1	Ø 20 A500c L= 6200	12	15.5	186
2	Ø 8 A240C ΣL= 50 გ.მ	-	0.4	20
3	Ø -80X8 L= 2600	2	13	26
	ბეტონი B25		მ^3	4

ქ. თბილისი, ბაგების დასახლება, წყნეთის გზატკეცილი №37ა. ს/კ: 01.14.16.007.020; მრავალბინიანი საცხოვრებელი სახლის პროექტი. კონსტრუქციული ნაწილი				სტადია	ფურც.	რაოდ
					კ-(8)	
პრ. მთ. არქიტ.	გ. გოგრიჭიანი					
ავტორი	მ. სომხიშვილი					
პრ. მთ. ინჟინ.	დ. მაისურაძე		ხიმინჯი ზ-1	მასშტაბი		
შეასრულა	რ. სილაგაძე					
შეამოწმა	დ. მაისურაძე					

როსტვერკის კოჭის მოწყობის გეგმა

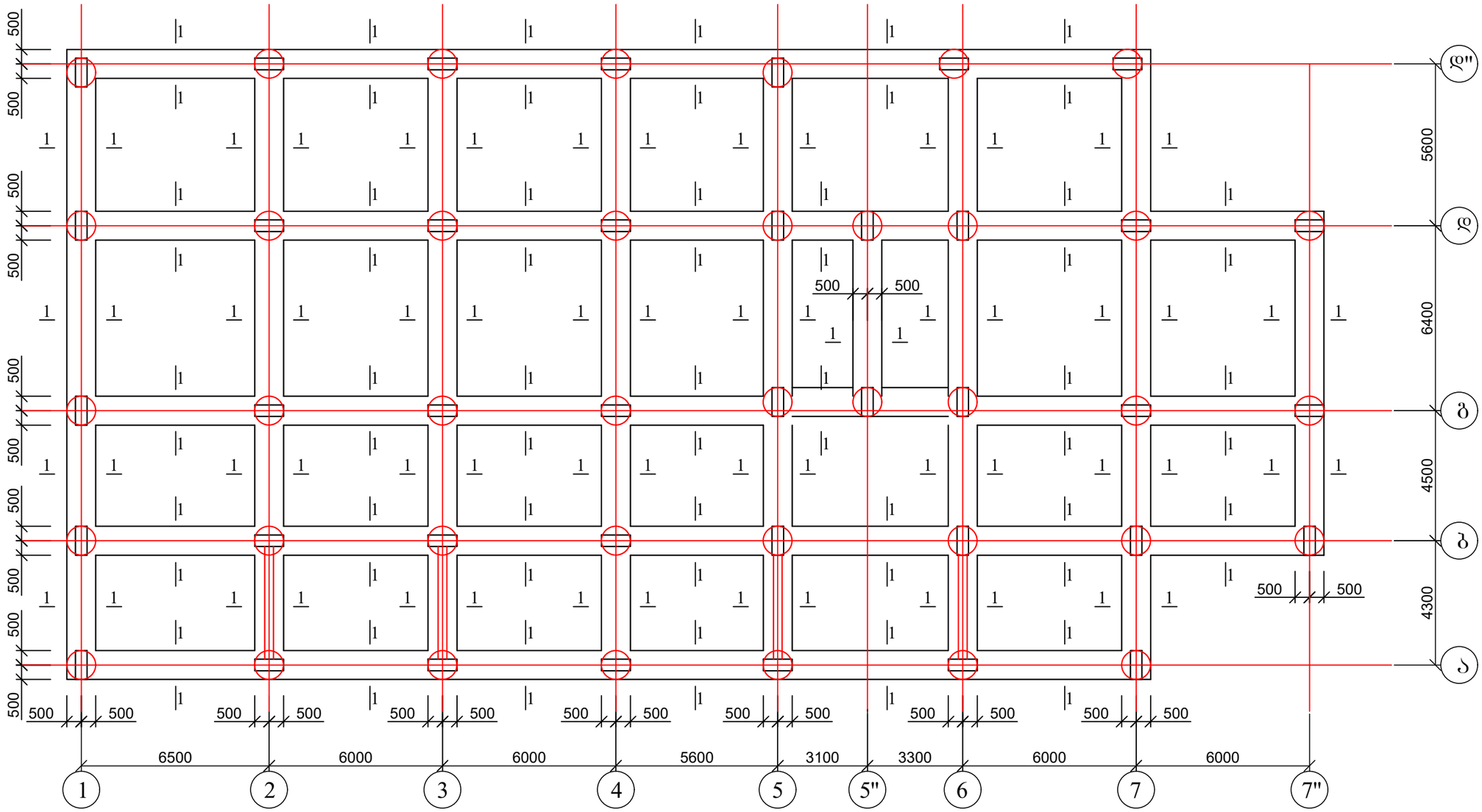
500
500
500
500
500
500
500
500
1
1
1

როსტვერკის კოჭი 1-1

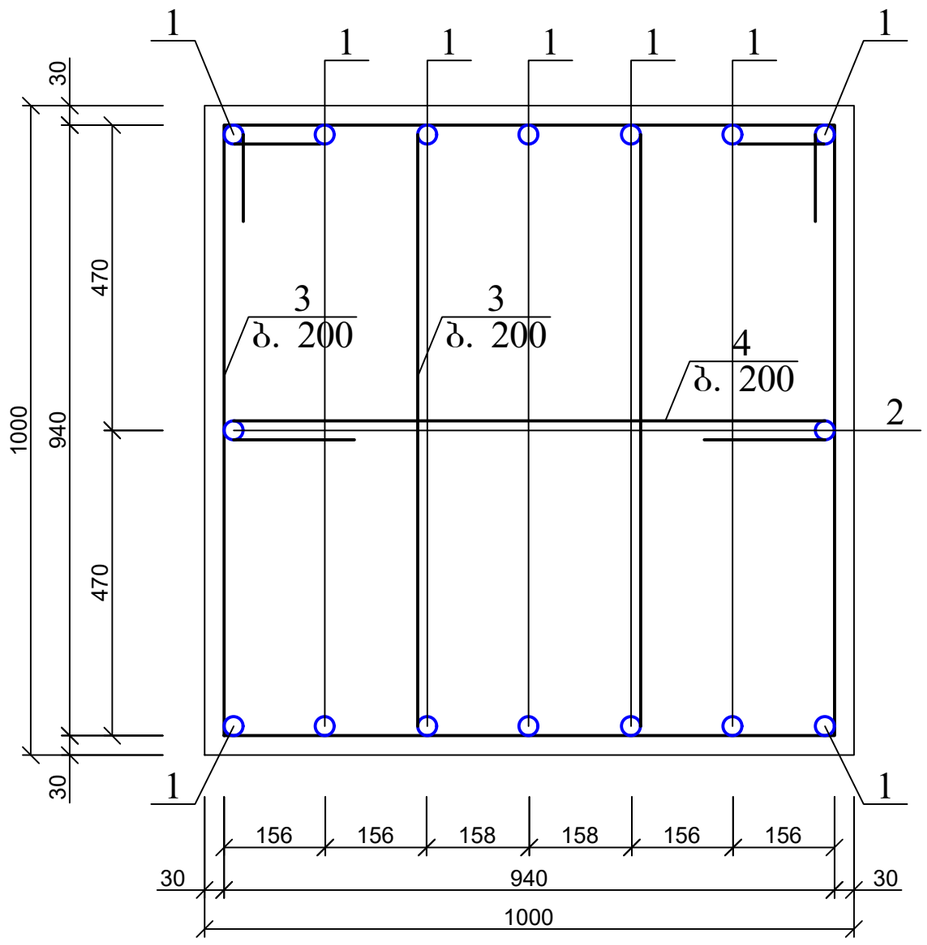

პოზ. 3

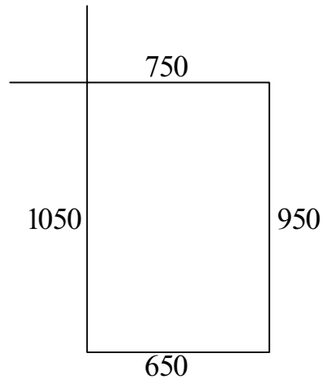

პოზ. 4

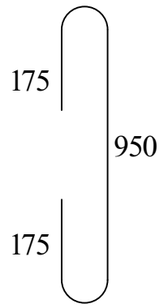

პოზ	დასახელება	რაოდ	წონა კგ	
			ერთ	სულ
	როსტვერკის კოჭი	300გ.მ.		
1	Ø 20 A500C ΣL= 4700 გ.მ	-	2.5	11750
2	Ø 16 A500C ΣL= 700 გ.მ	-	1.6	1120
3	Ø 8 A240 L= 3400	3000	1.36	4080
4	Ø 8 A240 L= 1300	1500	0.52	780
	ბეტონი B25		$მ^3$	337

ქ. თბილისი, ბაგების დასახლება, წყნეთის გზატკეცილი №37ა. ს/კ: 01.14.16.007.020; მრავალბინიანი საცხოვრებელი სახლის პროექტი. კონსტრუქციული ნაწილი				სტადია	ფურც.	რაოდ
					კ-(10)	
პრ. მთ. არქიტ.	გ. გოგრიჭიანი					
ავტორი	მ. სომხიშვილი					
პრ. მთ. ინჟინ.	დ. მაისურაძე		როსტვერკის კოჭი	მასშტაბი		
შეასრულა	რ. სილაგაძე					
შეამოწმა	დ. მაისურაძე					

იატაკის ფილის საყალიბე ნახაზი -6.20 ნიშნულზე; ძირითადი არმირებით

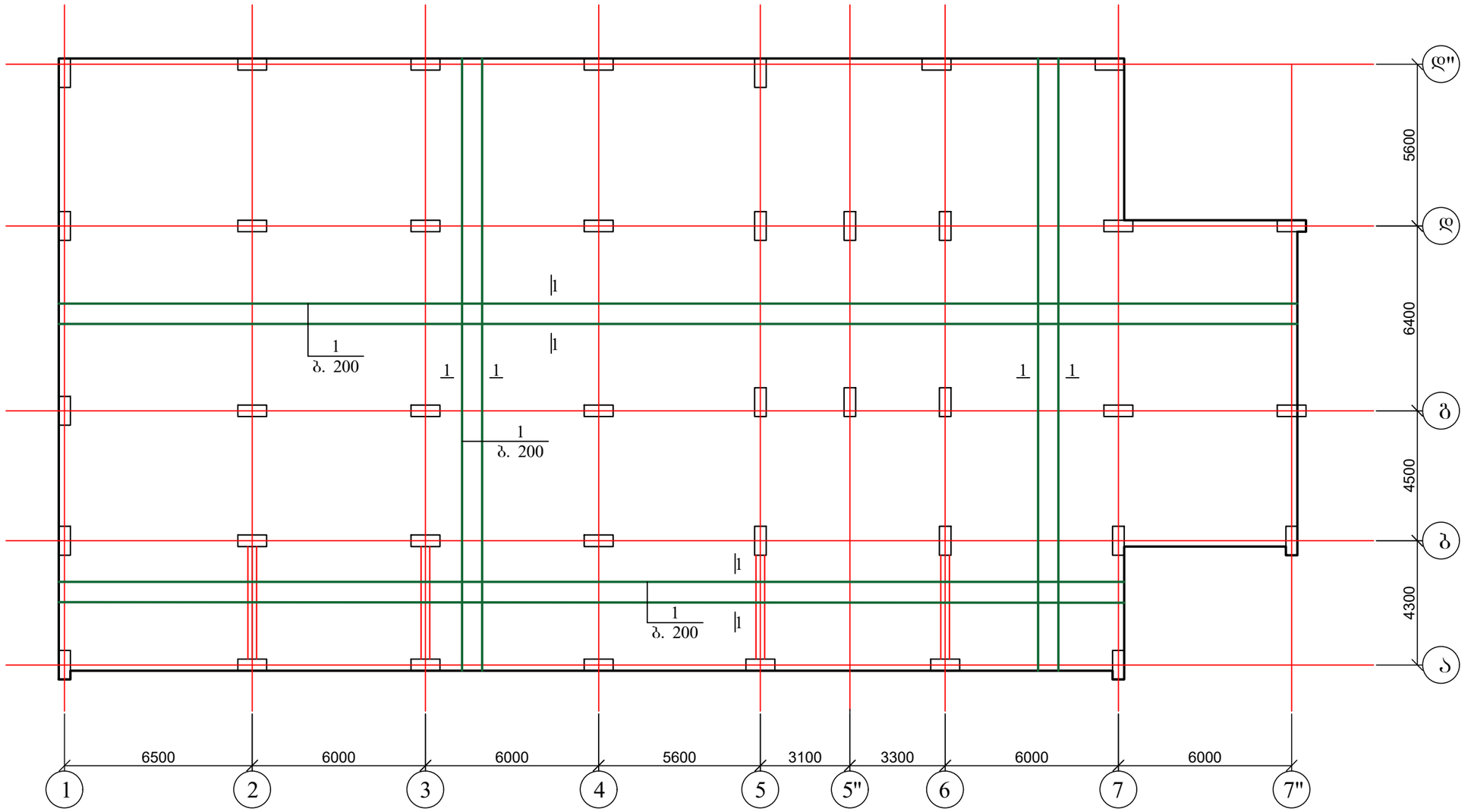

1. ჭრილი და მასალის სპეციფიკაცია იხ. ფურც. კ-12.

ქ. თბილისი, ბაგების დასახლება, წყნეთის გზატკეცილი №37ა. ს/კ: 01.14.16.007.020; მრავალბინიანი საცხოვრებელი სახლის პროექტი. კონსტრუქციული ნაწილი				სტადია	ფურც.	რაოდ
					კ-(11)	
პრ. მთ. არქიტ.	გ. გოგრიჭიანი		იატაკის ფილის საყალიბე ნახაზი -3.30 ნიშნულზე; ძირითადი არმირებით			
ავტორი	მ. სომხიშვილი					
პრ. მთ. ინჟინ.	დ. მაისურაძე			მასშტაბი		
შეასრულა	რ. სილაგაძე					
შეამოწმა	დ. მაისურაძე					

გადახურვის ფილის კვეთი

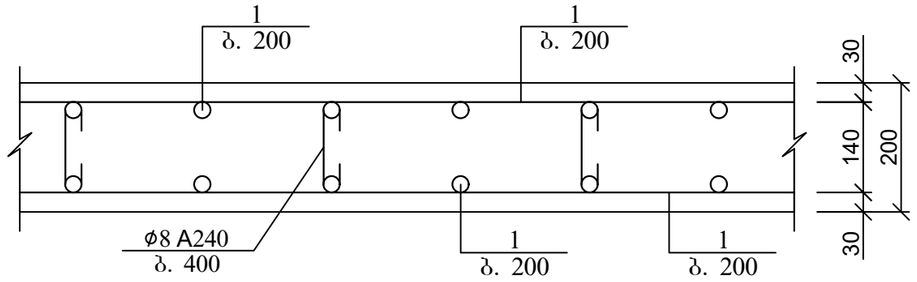

არმატურის გადადებით (შედუღების გარეშე) პირაპირის მოწყობის დეტალი ფილებისთვის

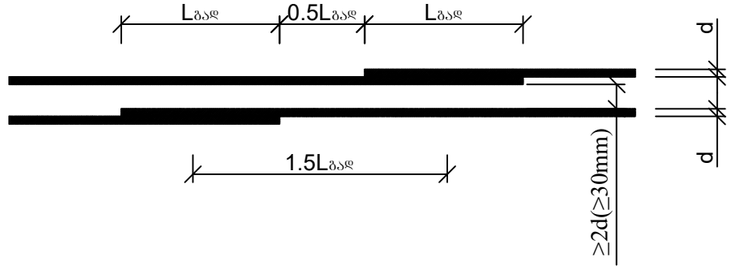

გადახურვის ფილის არმირების ჩაანკერების დეტალი საყრდენებზე

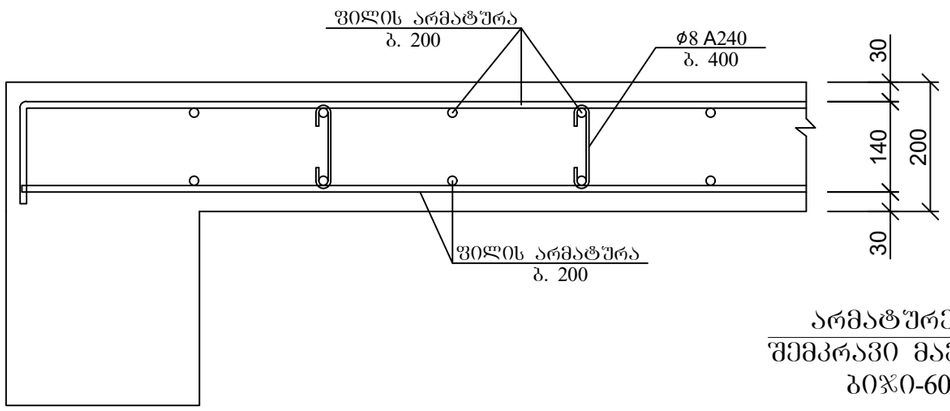

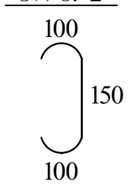

ქვედა და ზედა შრეების ფიქსატორების მოწყობის სქემატური ნახაზი

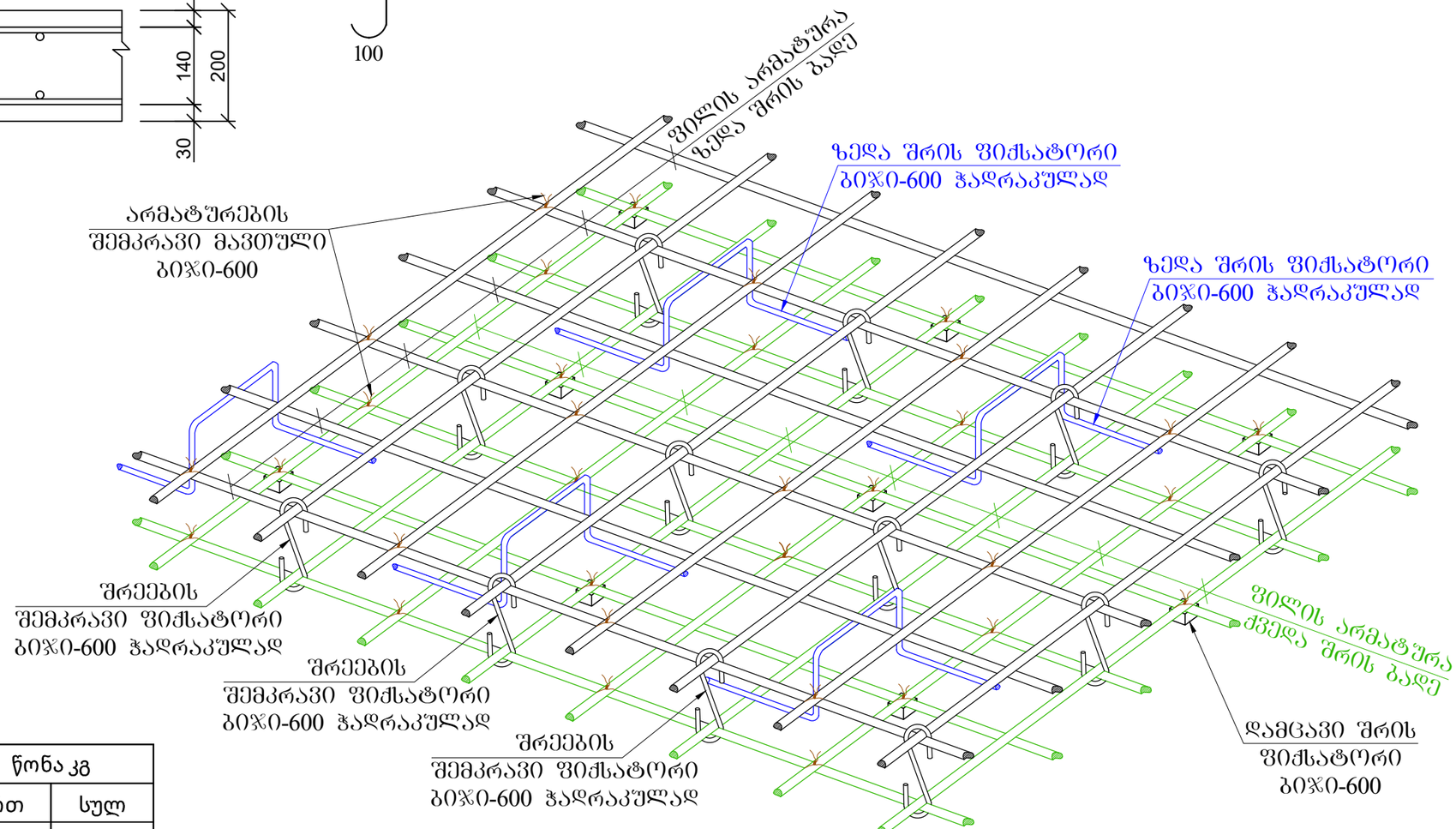

პოზ	დასახელება	რაოდ	წონა კგ	
			ერთ	სულ
	იატაკის ფილა -6.50 ნიშნულზე			
1	Ø 10 A500C ΣL= 18000 გ.მ	-	0.62	11160
2	Ø 8 A240 L= 350	5500	0.14	770
	ბეტონი B25		$მ^3$	170

ქ. თბილისი, ბაგების დასახლება, წყნეთის გზატკეცილი №37ა. ს/კ: 01.14.16.007.020; მრავალბინიანი საცხოვრებელი სახლის პროექტი. კონსტრუქციული ნაწილი				სტადია	ფურც. 3-(12) / რაოდ
პრ. მთ. არქიტ.	გ. გოგრიჭიანი				
ავტორი	მ. სომხიშვილი				
პრ. მთ. ინჟინ.	დ. მაისურაძე		იატაკის ფილის კვეთი; მასალის სპეციფიკაცია	მასშტაბი	
შეასრულა	რ. სილაგაძე				
შეამოწმა	დ. მაისურაძე				

კოლონებისა და დიაფრაგმების ანკერების გეგმა

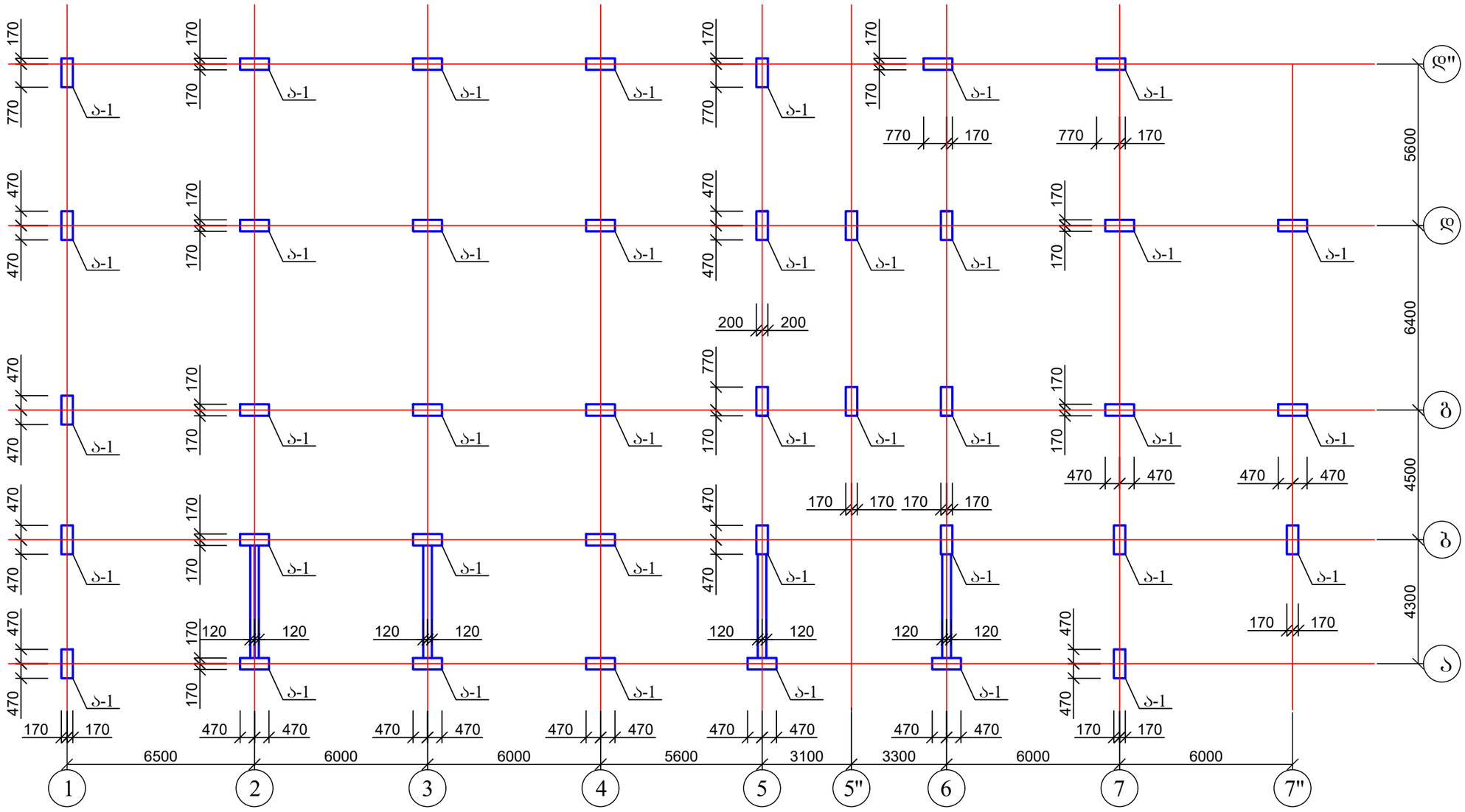

1. ანკერის კონსტრუქცია იხ. ფურც. კ-14.

ქ. თბილისი, ბაგების დასახლება, წყნეთის გზატკეცილი №37ა. ს/კ: 01.14.16.007.020; მრავალბინიანი საცხოვრებელი სახლის პროექტი. კონსტრუქციული ნაწილი				სტადია	ფურც. კ-(13) / რაოდ
პრ. მთ. არქიტ.	გ. გოგრიჭიანი				
ავტორი	მ. სომხიშვილი				
პრ. მთ. ინჟინ.	დ. მაისურაძე		კოლონებისა და დიაფრაგმების ანკერების გეგმა	მასშტაბი	
შეასრულა	რ. სილაგაძე				
შეამოწმა	დ. მაისურაძე				

1 - 1

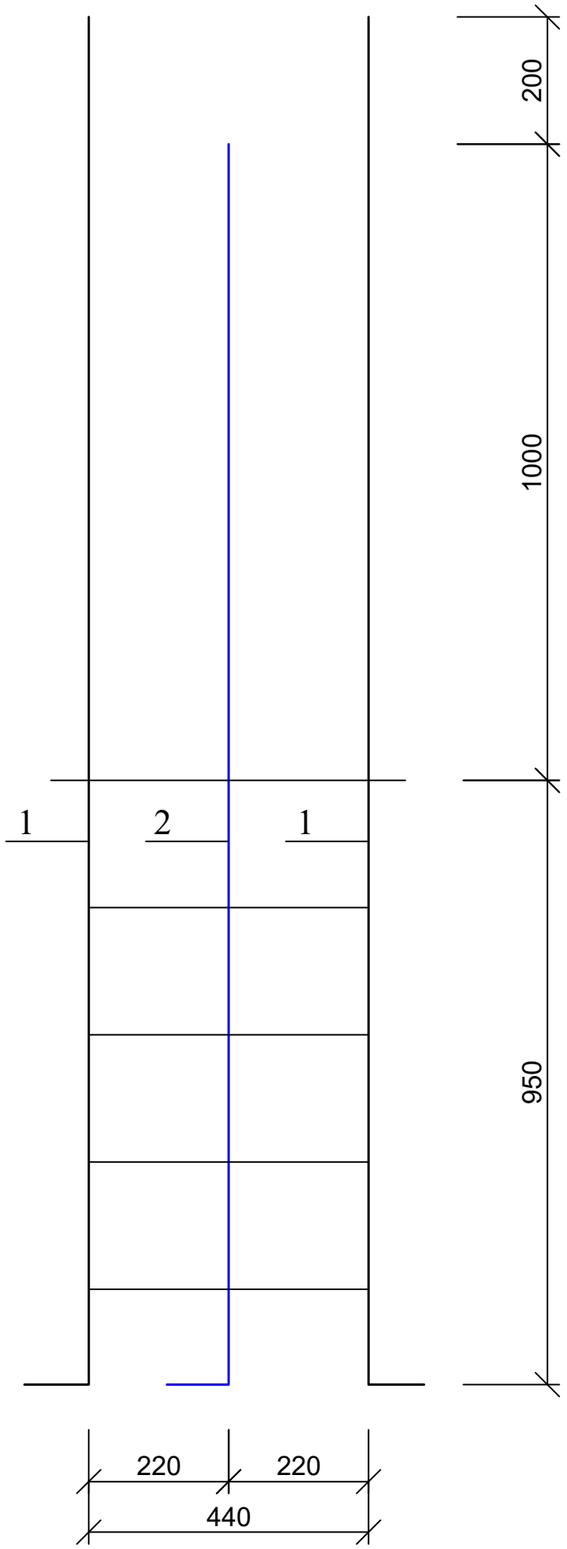

ანკერი ა-1

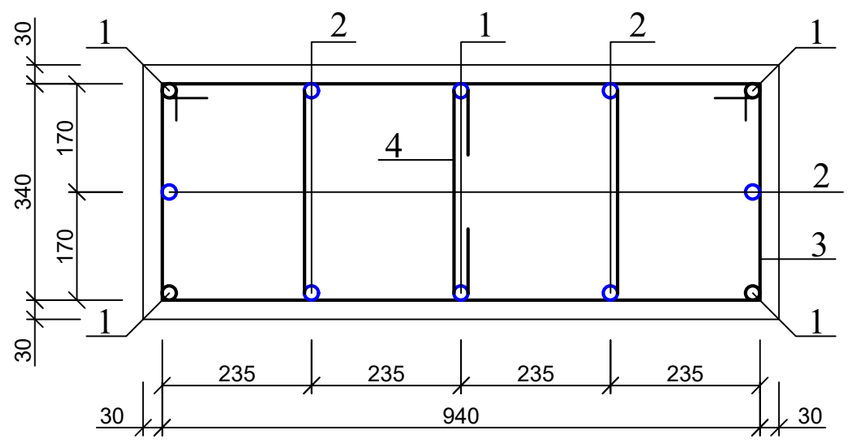

პოზ. 3

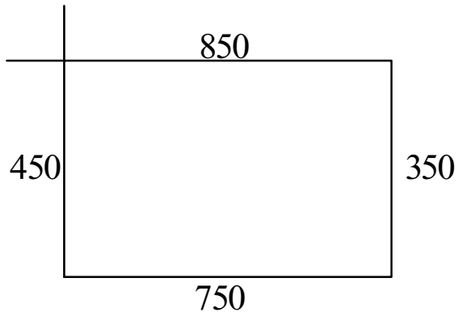

პოზ. 4

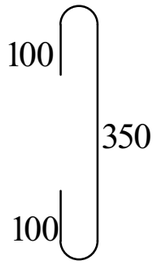

პოზ. 1

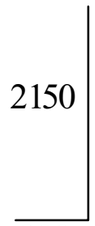

პოზ. 2



პოზ	დასახელება	რაოდ	წონა კგ	
			ერთ	სულ
	ანკერი ა-1	40		
1	Ø 25 A500C L= 2350	6	9.05	54.29
2	Ø 25 A500C L= 2150	6	8.28	49.665
3	Ø 8 A240 L= 2400	10	0.96	9.6
4	Ø 8 A240 L= 550	5	0.22	1.1

ქ. თბილისი, ბაგების დასახლება, წყნეთის გზატკეცილი №37ა. ს/კ: 01.14.16.007.020; მრავალბინიანი საცხოვრებელი სახლის პროექტი. კონსტრუქციული ნაწილი				სტადია	ფურც.	რაოდ
					კ-(14)	
პრ. მთ. არქიტ.	გ. გოგრიჭიანი					
ავტორი	მ. სომხიშვილი					
პრ. მთ. ინჟინ.	დ. მაისურაძე		ანკერი ა-1	მასშტაბი		
შეასრულა	რ. სილაგაძე					
შეამოწმა	დ. მაისურაძე					

სარდაფის კედლების (ანკერების) გეგმა -6.50 ნიშნულზე

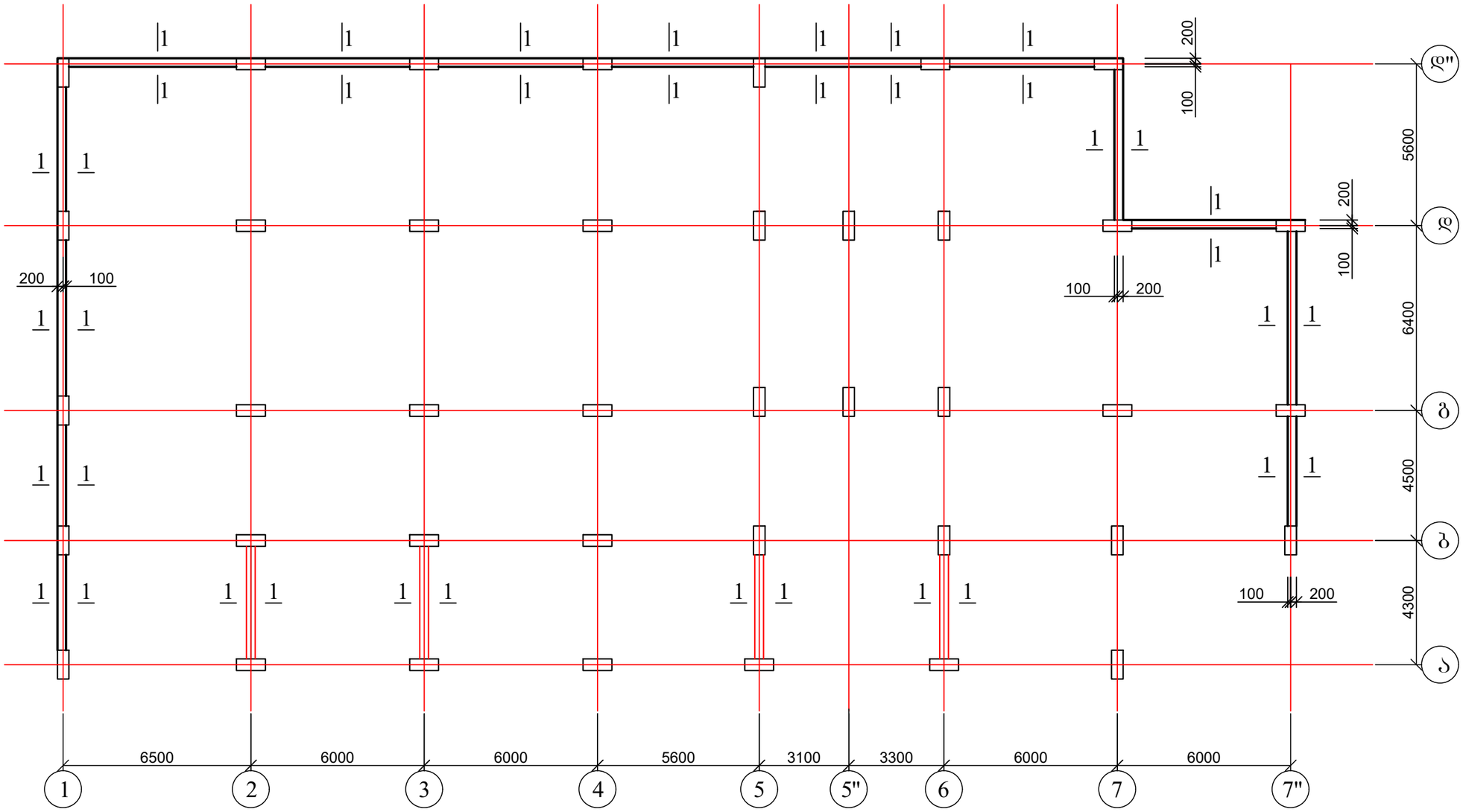

1. ანკერის კონსტრუქცია იხ. შშრც. კ-16;
2. კედლის კონსტრუქცია იხ. შშრც. კ-18.

ქ. თბილისი, ბაგების დასახლება, წყნეთის გზატკეცილი №37ა. ს/კ: 01.14.16.007.020; მრავალბინიანი საცხოვრებელი სახლის პროექტი. კონსტრუქციული ნაწილი				სტადია	შშრც.	რაოდ
					კ-(15)	
პრ. მთ. არქიტ.	გ. გოგრიჭიანი					
ავტორი	მ. სომხიშვილი					
პრ. მთ. ინჟინ.	დ. მაისურაძე		სარდაფის კედლების (ანკერების) გეგმა -6.50 ნიშნულზე	მასშტაბი		
შეასრულა	რ. სილაგაძე					
შეამოწმა	დ. მაისურაძე					

პერიმეტრის კედლის ანკერი
კვეთი 1-1

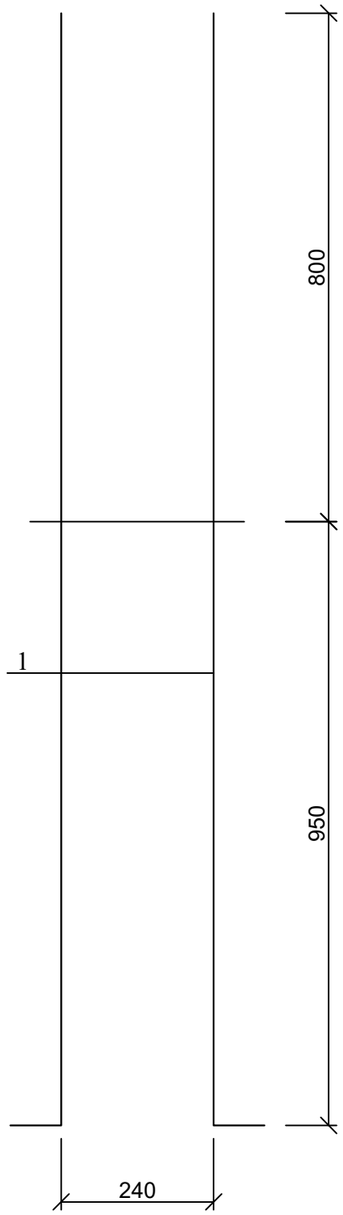

პოზ. 1

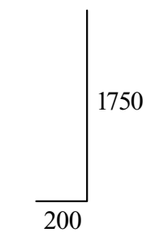

კედლის (დიაფრაგმის) ანკერი
(ფრაგმენტი)

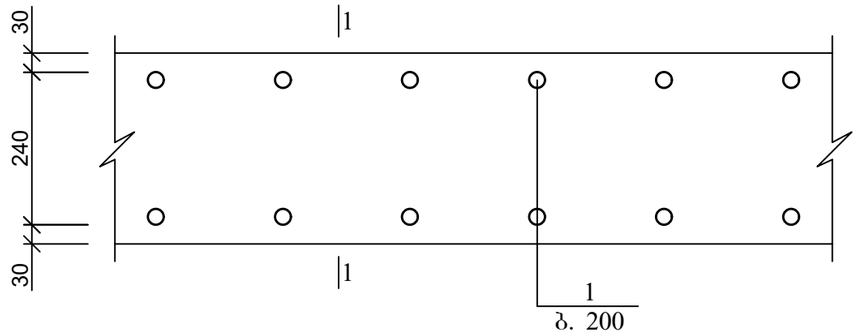

პოზ	დასახელება	რაოდ	წონა კგ	
			ერთ	სულ
	სარდაფის კედლის და დიაფრაგმების ანკერი			
1	Ø 12 A500C L= 1950	1000	1.76	1755

ქ. თბილისი, ბაგების დასახლება, წყნეთის გზატკეცილი №37ა. ს/კ: 01.14.16.007.020; მრავალბინიანი საცხოვრებელი სახლის პროექტი. კონსტრუქციული ნაწილი				სტადია	ფურც.	რაოდ
					კ-(16)	
პრ. მთ. არქიტ.	გ. გოგრიჭიანი					
ავტორი	მ. სომხიშვილი					
პრ. მთ. ინჟინ.	დ. მაისურაძე		კედლის (დიაფრაგმის) ანკერი (ფრაგმენტი)	მასშტაბი		
შეასრულა	რ. სილაგაძე					
შეამოწმა	დ. მაისურაძე					

სარდაფის კედლების გეგმა -3.30 ნიშნულზე

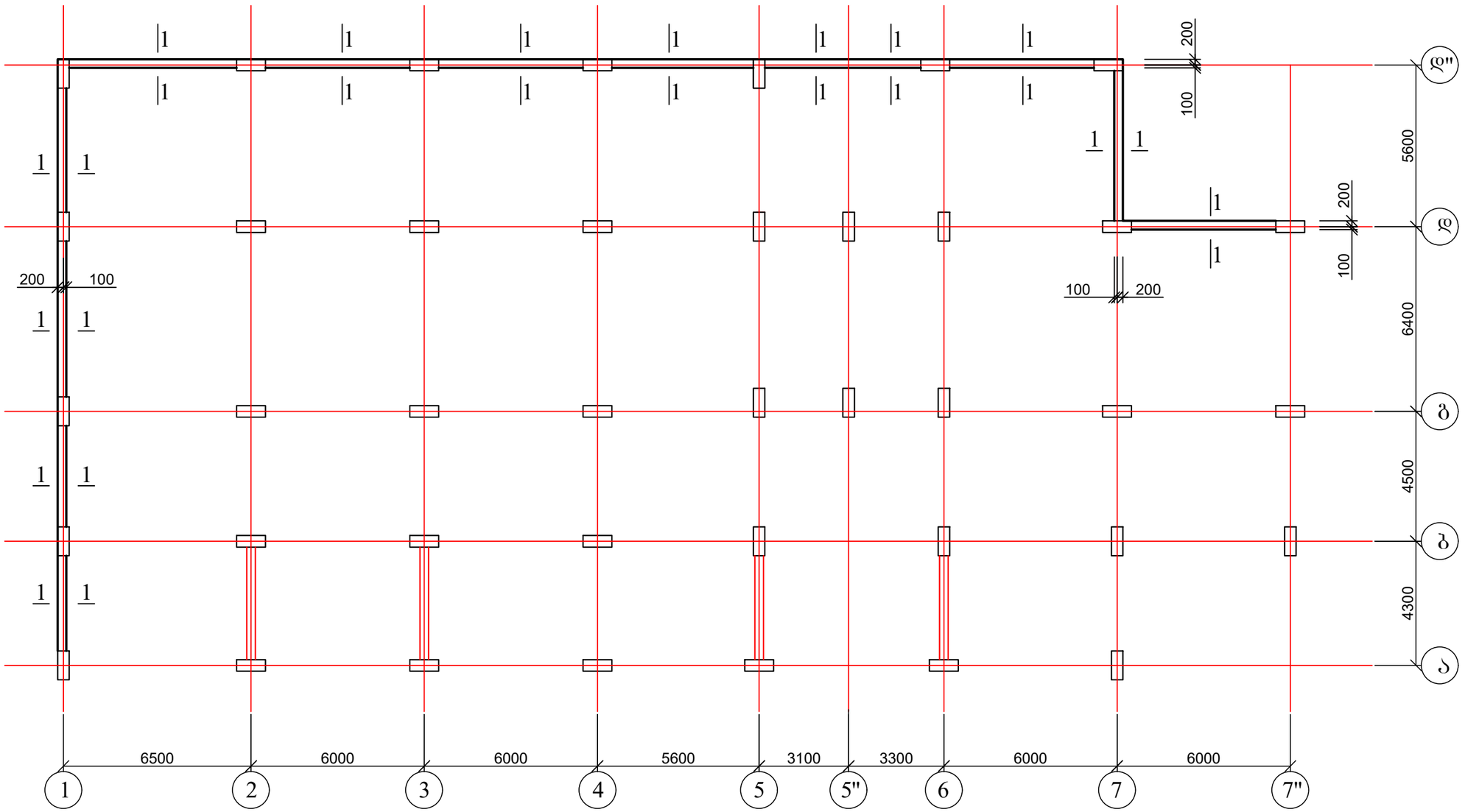

1. კედლის კონსტრუქცია იხ. შშრც. კ-18.

ქ. თბილისი, ბაგების დასახლება, წყნეთის გზატკეცილი №37ა. ს/კ: 01.14.16.007.020; მრავალბინიანი საცხოვრებელი სახლის პროექტი. კონსტრუქციული ნაწილი				სტადია	შშრც.	რაოდ
					კ-(17)	
პრ. მთ. არქიტ.	გ. გოგრიჭიანი					
ავტორი	მ. სომხიშვილი					
პრ. მთ. ინჟინ.	დ. მაისურაძე		სარდაფის კედლების გეგმა -3.30 ნიშნულზე	მასშტაბი		
შეასრულა	რ. სილაგაძე					
შეამოწმა	დ. მაისურაძე					

რკ/ბ კედლის კვეთი 1-1

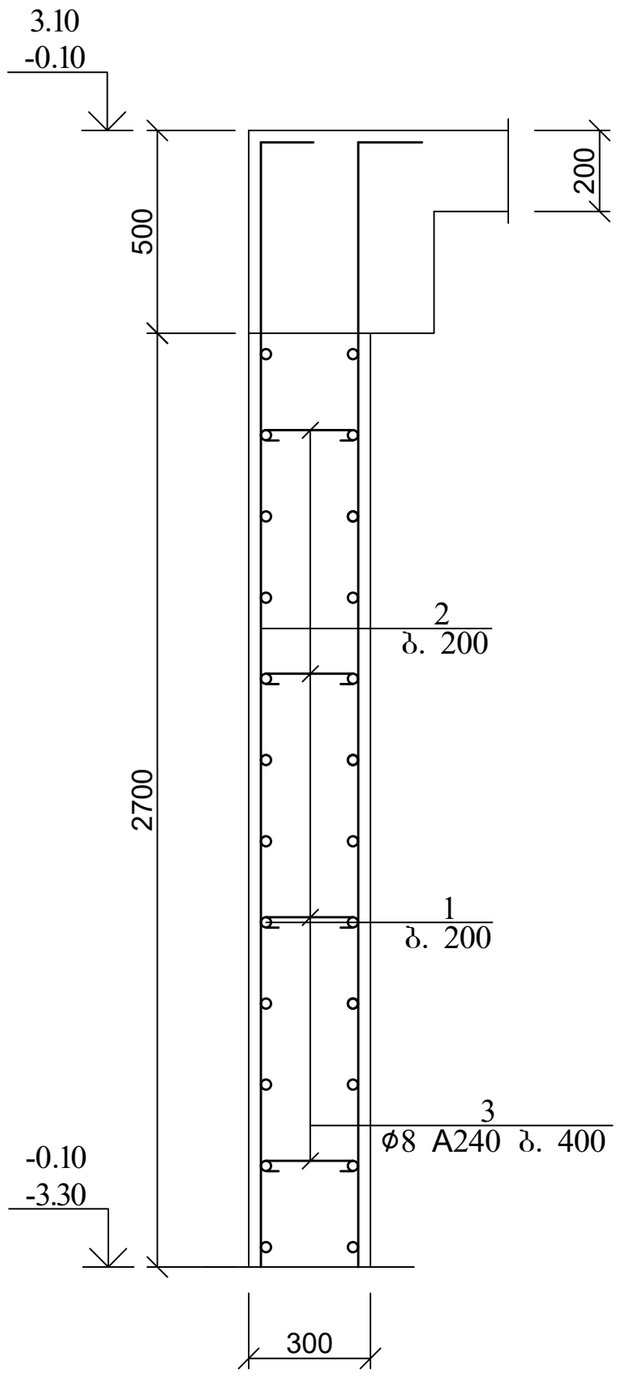

პოზ. 3

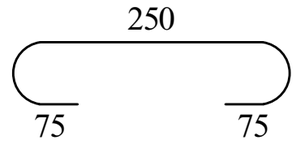

პოზ	დასახელება	რაოდ	წონა კგ	
			ერთ	სულ
	სარდაფის კედელი -6.50 ნიშნულზე			
1	Ø 12 A500C ΣL= 2100 გ.მ	-	0.9	1890
2	Ø 12 A500C L= 3400	800	3.06	2448
3	Ø 8 A240 L= 300	1000	0.12	120
	ბეტონი B25		მ³	65
	სარდაფის კედელი -3.30 ნიშნულზე			
1	Ø 12 A500C ΣL= 1400 გ.მ	-	0.9	1260
2	Ø 12 A500C L= 3400	520	3.06	1591.2
3	Ø 8 A240 L= 300	700	0.12	84
	ბეტონი B25		მ³	42

ქ. თბილისი, ბაგების დასახლება, წყნეთის გზატკეცილი №37ა. ს/კ: 01.14.16.007.020; მრავალბინიანი საცხოვრებელი სახლის პროექტი. კონსტრუქციული ნაწილი				სტადია	ფურც.	რაოდ
					კ-(18)	
პრ. მთ. არქიტ.	გ. გოგრიჭიანი					
ავტორი	მ. სომხიშვილი					
პრ. მთ. ინჟინ.	დ. მაისურაძე		რკ/ბ კედლის კვეთი; მასალის სპეციფიკაცია	მასშტაბი		
შეასრულა	რ. სილაგაძე					
შეამოწმა	დ. მაისურაძე					

კოლონებისა და დიაფრაგმების განლაგება -6.50 ნიშნულზე

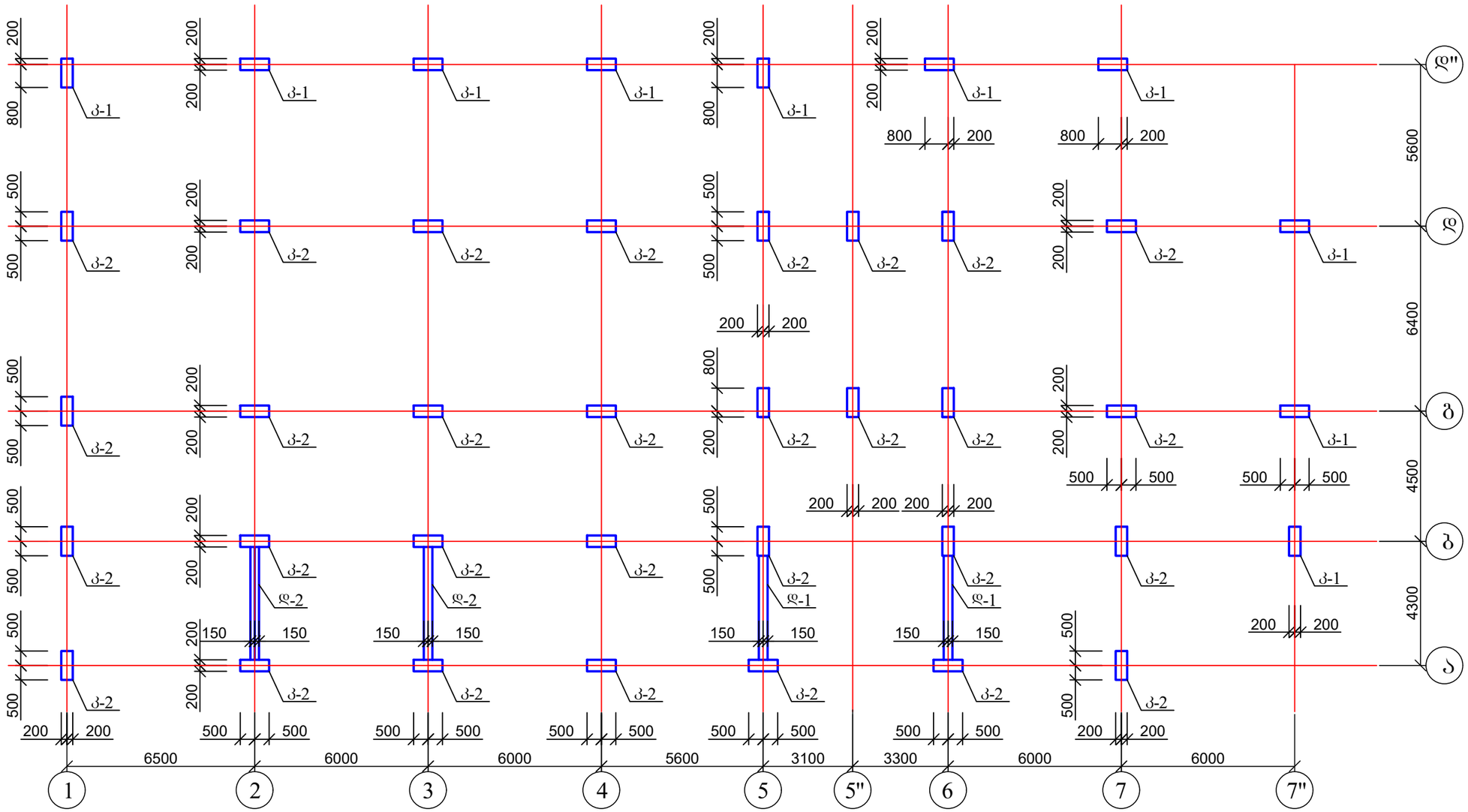

1. კოლონების კონსტრუქცია იხ. ფურც. კ-26-კ-32;
2. დიაფრაგმების კონსტრუქცია იხ. ფურც. კ-24-კ-25.

ქ. თბილისი, ბაგების დასახლება, წყნეთის გზატკეცილი №37ა. ს/კ: 01.14.16.007.020; მრავალბინიანი საცხოვრებელი სახლის პროექტი. კონსტრუქციული ნაწილი				სტადია	ფურც.	რაოდ
					კ-(19)	
პრ. მთ. არქიტ.	გ. გოგრიჭიანი					
ავტორი	მ. სომხიშვილი					
პრ. მთ. ინჟინ.	დ. მაისურაძე		კოლონებისა და დიაფრაგმების განლაგება -6.50 ნიშნულზე	მასშტაბი		
შეასრულა	რ. სილაგაძე					
შეამოწმა	დ. მაისურაძე					

კოლონებისა და დიაფრაგმების განლაგება -3.30 და -0.10 ნიშნულებზე

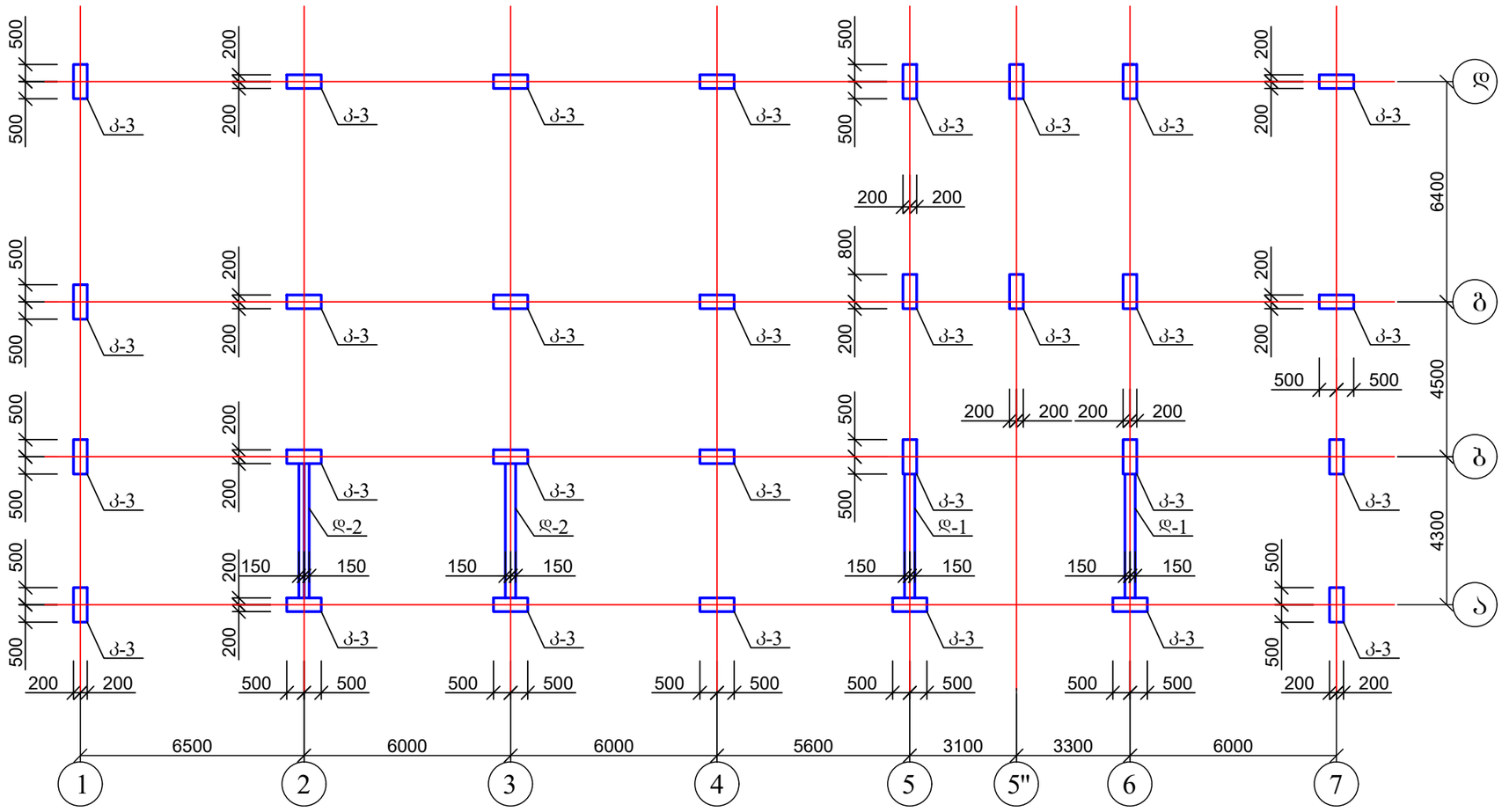

1. კოლონების კონსტრუქცია იხ. შურც. კ-26-კ-32;
2. დიაფრაგმების კონსტრუქცია იხ. შურც. კ-24-კ-25.

ქ. თბილისი, ბაგების დასახლება, წყნეთის გზატკეცილი №37ა. ს/კ: 01.14.16.007.020; მრავალბინიანი საცხოვრებელი სახლის პროექტი. კონსტრუქციული ნაწილი				სტადია	შურც.	რაოდ
					კ-(20)	
პრ. მთ. არქიტ.	გ. გოგრიჭიანი					
ავტორი	მ. სომხიშვილი					
პრ. მთ. ინჟინ.	დ. მაისურაძე		კოლონებისა და დიაფრაგმების განლაგება -3.30 და -0.10 ნიშნულებზე	მასშტაბი		
შეასრულა	რ. სილაგაძე					
შეამოწმა	დ. მაისურაძე					

კოლონებისა და დიაფრაგმების განლაგება 3.10; 6.30; 9.50; 12.70; 15.90; 19.10; 22.30 და 25.50 ნიშნულებზე

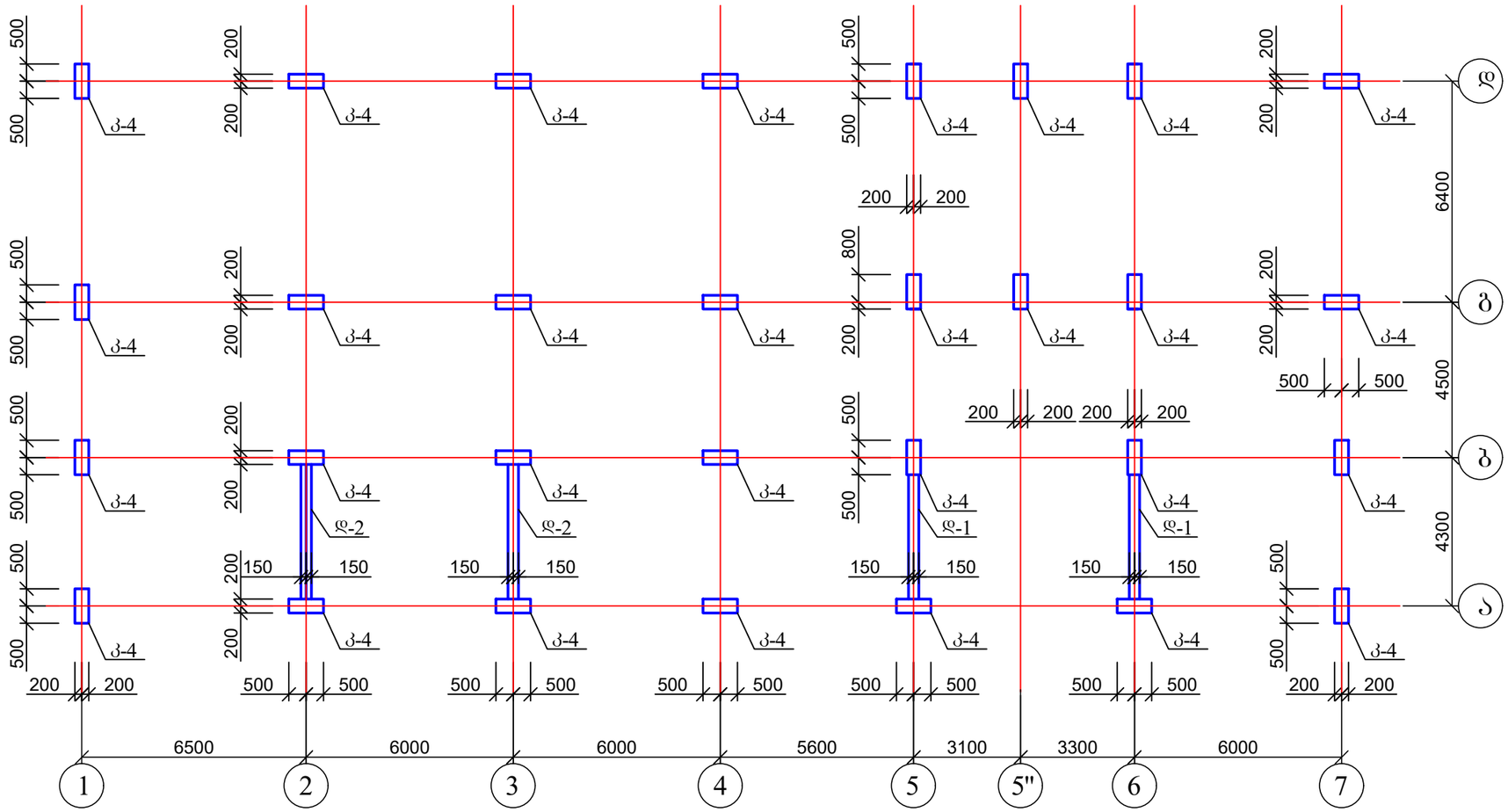

1. კოლონების კონსტრუქცია იხ. შურც. კ-26-კ-32;
2. დიაფრაგმების კონსტრუქცია იხ. შურც. კ-24-კ-25.

ქ. თბილისი, ბაგების დასახლება, წყნეთის გზატკეცილი №37ა. ს/კ: 01.14.16.007.020; მრავალბინიანი საცხოვრებელი სახლის პროექტი. კონსტრუქციული ნაწილი				სტადია	შურც.	რაოდ
					კ-(21)	
პრ. მთ. არქიტ.	გ. გოგრიჭიანი					
ავტორი	მ. სომხიშვილი					
პრ. მთ. ინჟინ.	დ. მაისურაძე		კოლონებისა და დიაფრაგმების განლაგება 3.10; 6.30; 9.50; 12.70; 15.90; 19.10; 22.30 და 25.50 ნიშნულებზე	მასშტაბი		
შეასრულა	რ. სილაგაძე					
შეამოწმა	დ. მაისურაძე					

კოლონებისა და დიაფრაგმების განლაგება 28.80 ნიშნულზე

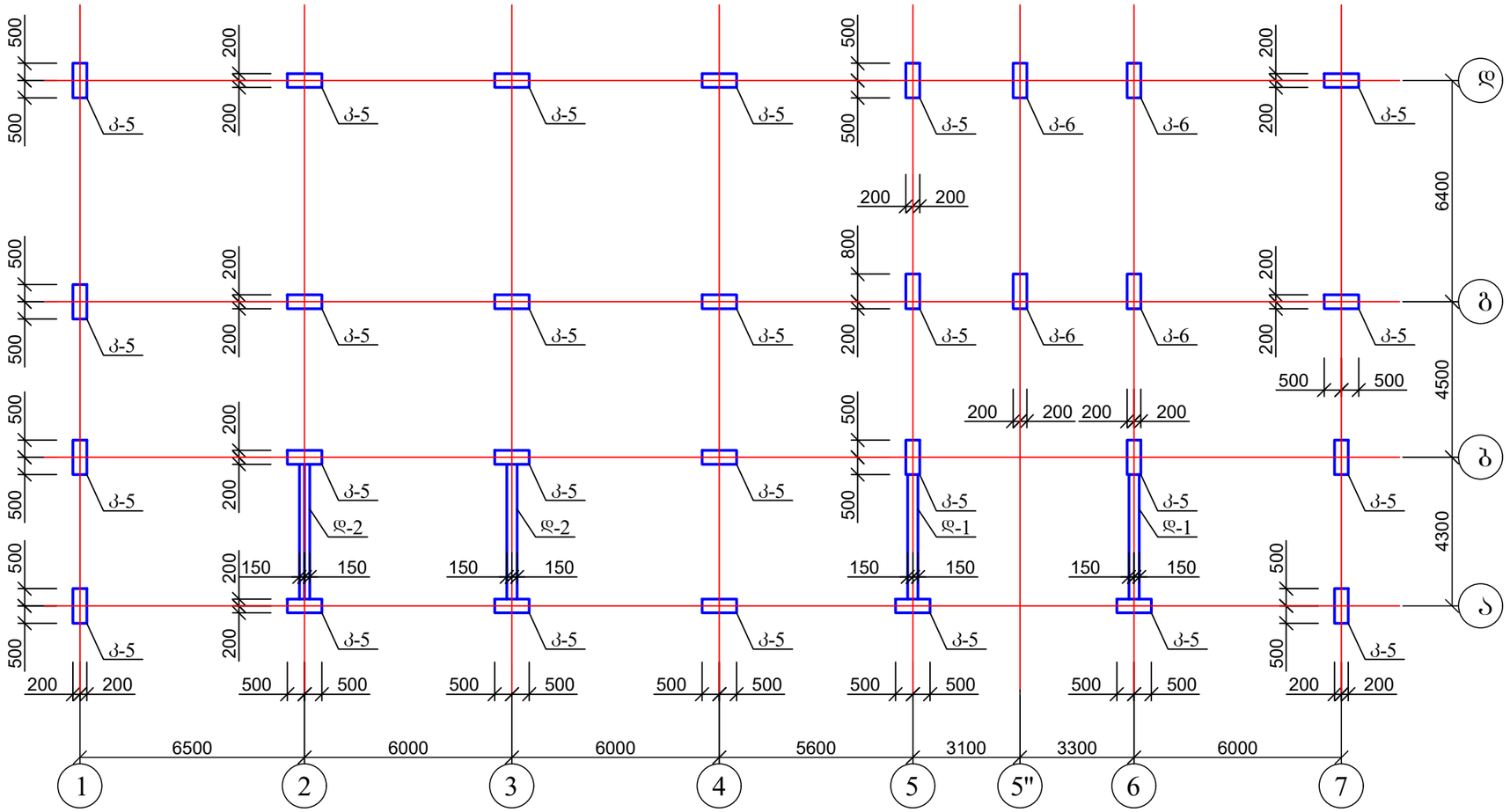

1. კოლონების კონსტრუქცია იხ. შშრც. კ-26-კ-32;
2. დიაფრაგმების კონსტრუქცია იხ. შშრც. კ-24-კ-25.

ქ. თბილისი, ბაგების დასახლება, წყნეთის გზატკეცილი №37ა. ს/კ: 01.14.16.007.020; მრავალბინიანი საცხოვრებელი სახლის პროექტი. კონსტრუქციული ნაწილი				სტადია	შშრც.	რაოდ
					კ-(22)	
პრ. მთ. არქიტ.	გ. გოგრიჭიანი					
ავტორი	მ. სომხიშვილი					
პრ. მთ. ინჟინ.	დ. მაისურაძე		კოლონებისა და დიაფრაგმების განლაგება 28.80 ნიშნულზე	მასშტაბი		
შეასრულა	რ. სილაგაძე					
შეამოწმა	დ. მაისურაძე					

კოლონებისა და დიაფრაგმების განლაგება 31.90 ნიშნულზე

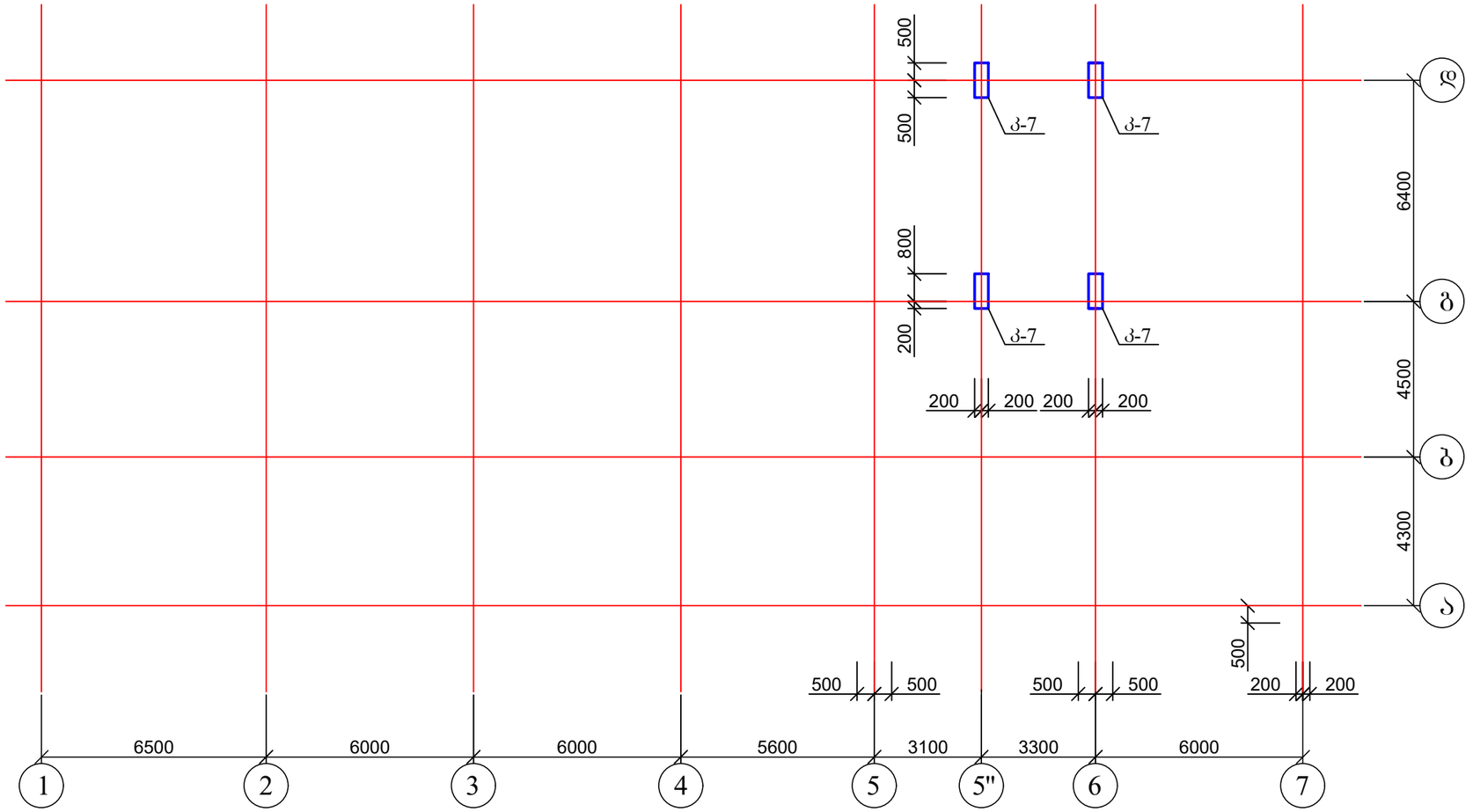

1. კოლონების კონსტრუქცია იხ. ფურც. კ-26-კ-32;
2. დიაფრაგმების კონსტრუქცია იხ. ფურც. კ-24-კ-25.

ქ. თბილისი, ბაგების დასახლება, წყნეთის გზატკეცილი №37ა. ს/კ: 01.14.16.007.020; მრავალბინიანი საცხოვრებელი სახლის პროექტი. კონსტრუქციული ნაწილი				სტადია	ფურც.	რაოდ
					კ-(23)	
პრ. მთ. არქიტ.	გ. გოგრიჭიანი					
ავტორი	მ. სომხიშვილი					
პრ. მთ. ინჟინ.	დ. მაისურაძე		კოლონებისა და დიაფრაგმების განლაგება 31.90 ნიშნულზე	მასშტაბი		
შეასრულა	რ. სილაგაძე					
შეამოწმა	დ. მაისურაძე					

დიაფრაგმა დ-1

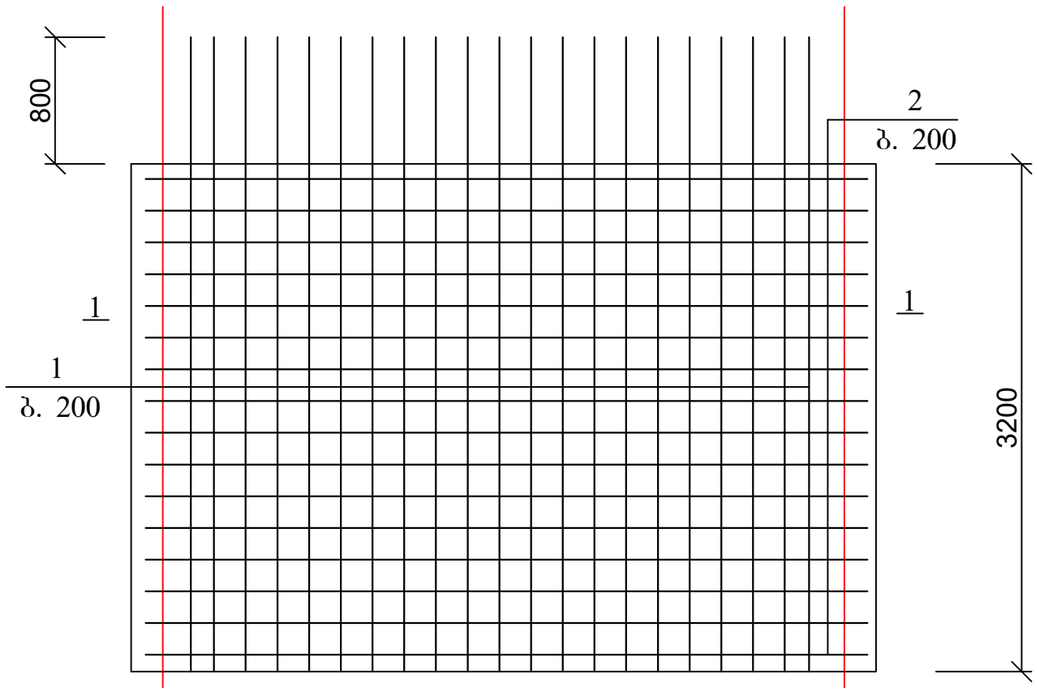

დიაფრაგმის ჭრილი 1 - 1

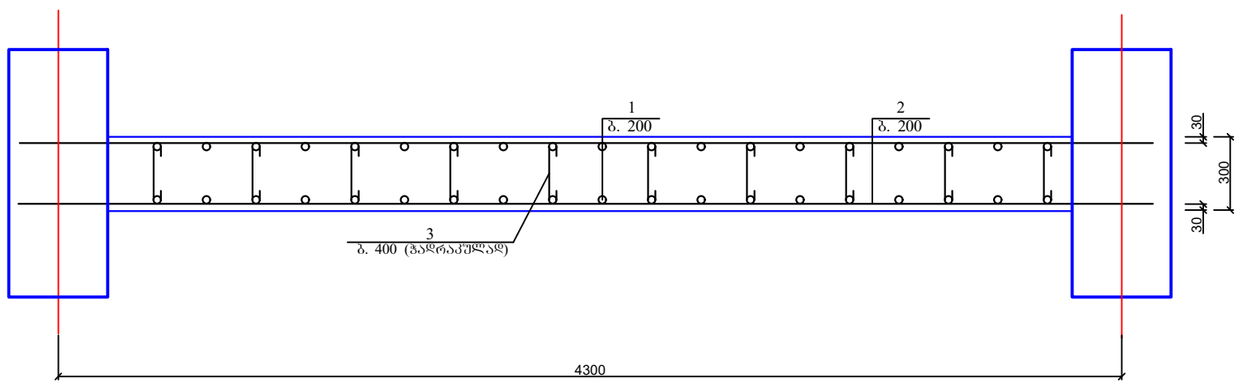

პოზ	დასახელება	რაოდ	წონა კგ	
			ერთ	სულ
	დიაფრაგმა დ-1	26		
1	Ø 16 A500C L= 4000	42	6.4	268.8
2	Ø 16 A500C L= 4600	32	7.36	235.52
3	Ø 8 A240 L= 300	160	0.12	19.2
	ბეტონი B25		მ^3	3.2

ქ. თბილისი, ბაგების დასახლება, წყნეთის გზატკეცილი №37ა. ს/კ: 01.14.16.007.020; მრავალბინიანი საცხოვრებელი სახლის პროექტი. კონსტრუქციული ნაწილი				სტადია	ფურც. / რაოდ
					კ-(24)
პრ. მთ. არქიტ.	გ. გოგრიჭიანი				
ავტორი	მ. სომხიშვილი				
პრ. მთ. ინჟინ.	დ. მაისურაძე		დიაფრაგმა დ-1	მასშტაბი	
შეასრულა	რ. სილაგაძე				
შეამოწმა	დ. მაისურაძე				

დიაფრაგმა დ-2

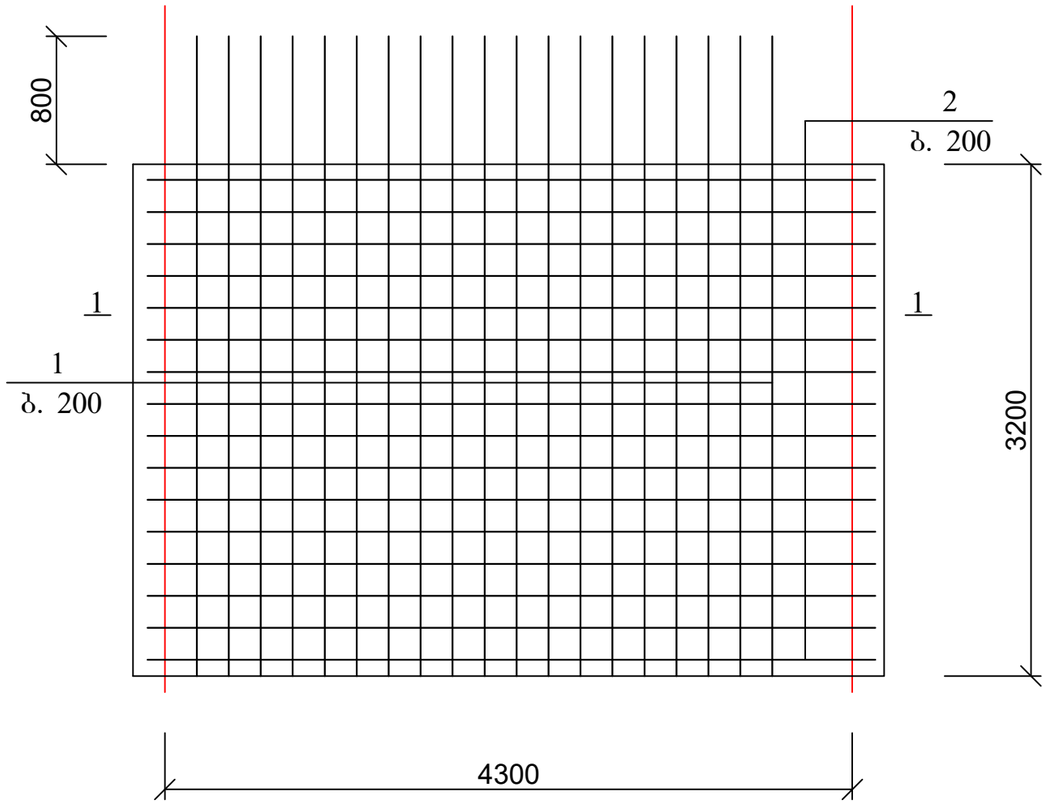

დიაფრაგმის ჭრილი 1 - 1

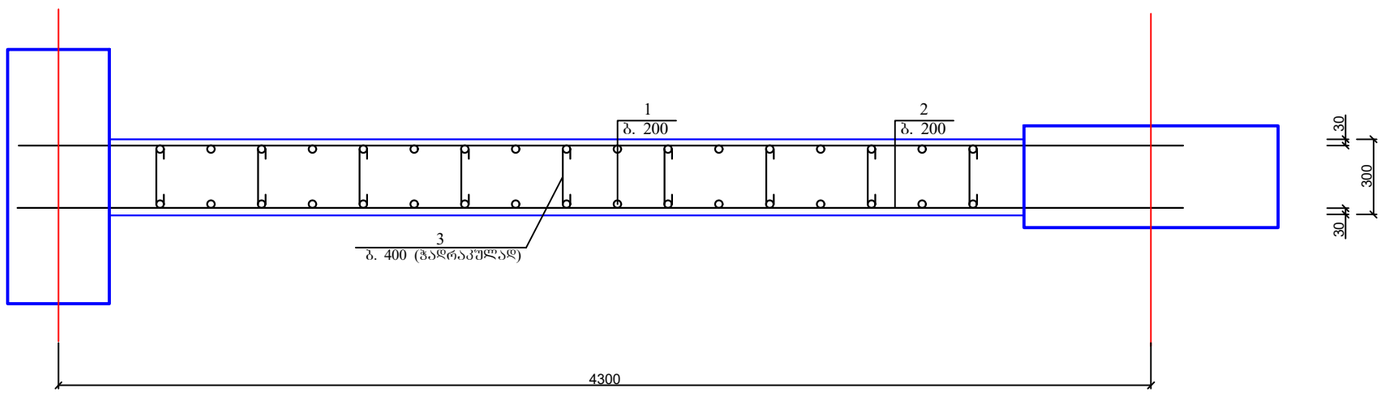

პოზ	დასახელება	რაოდ	წონა კგ	
			ერთ	სულ
	დიაფრაგმა დ-2	26		
1	Ø 16 A500C L= 4000	38	6.4	243.2
2	Ø 16 A500C L= 4600	32	7.36	235.52
3	Ø 8 A240 L= 300	150	0.12	18
	ბეტონი B25		$მ^3$	2.9

ქ. თბილისი, ბაგების დასახლება, წყნეთის გზატკეცილი №37ა. ს/კ: 01.14.16.007.020; მრავალბინიანი საცხოვრებელი სახლის პროექტი. კონსტრუქციული ნაწილი				სტადია	ფურც. / რაოდ
					პ-(25) /
პრ. მთ. არქიტ.	გ. გოგრიჭიანი				
ავტორი	მ. სომხიშვილი				
პრ. მთ. ინჟინ.	დ. მაისურაძე		დიაფრაგმა დ-2	მასშტაბი	
შეასრულა	რ. სილაგაძე				
შეამოწმა	დ. მაისურაძე				

კოლონა კ-1

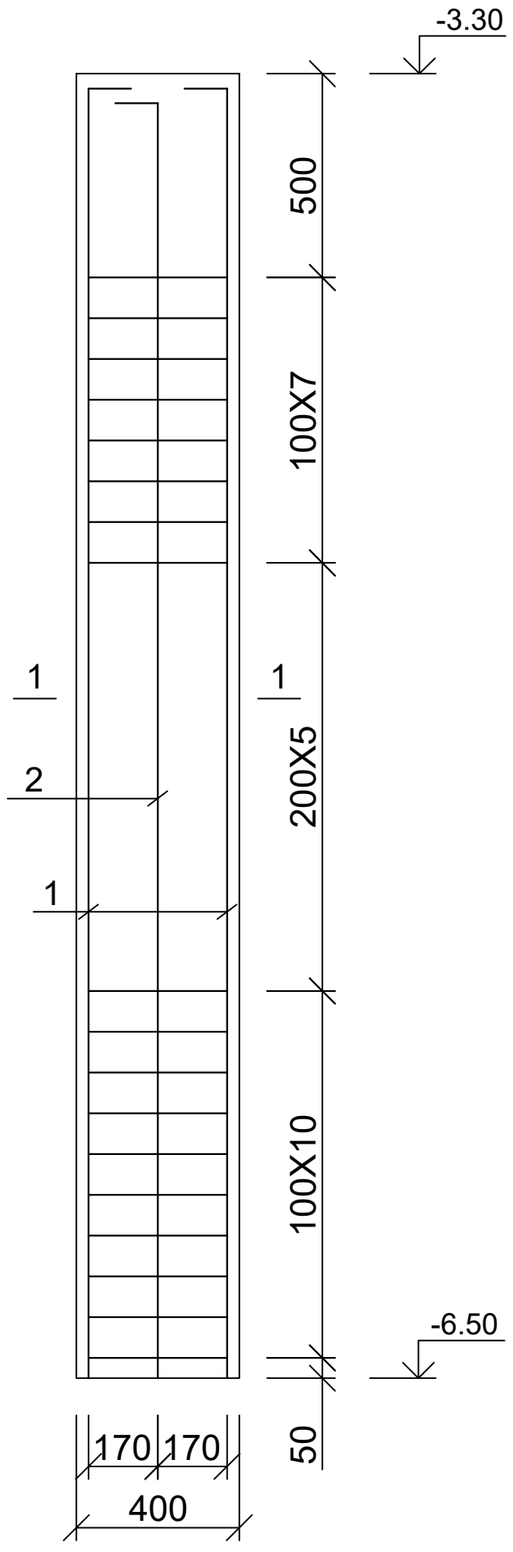

კოლონა კ-1

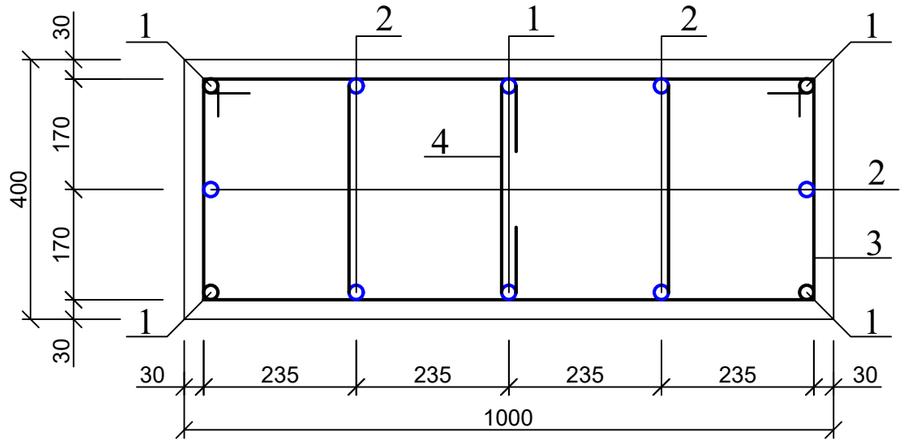

კოზ. 3

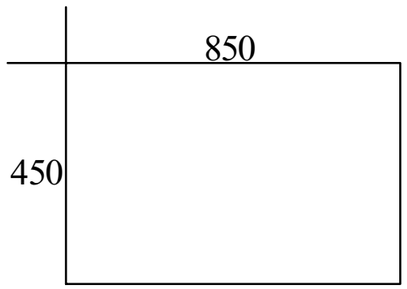

კოზ. 4

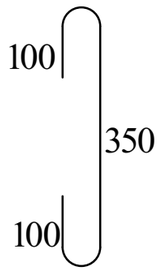

პოზ	დასახელება	რაოდ	წონა კგ	
			ერთ	სულ
	კოლონა კ-1	10		
1	Ø 25 A500C L= 3400	6	13.09	78.54
2	Ø 25 A500C L= 3400	6	13.09	78.54
3	Ø 8 A240 L= 2400	44	0.96	42.24
4	Ø 8 A240 L= 550	22	0.22	4.84
	ბეტონი B25		მ^3	1.1

ქ. თბილისი, ბაგების დასახლება, წყნეთის გზატკეცილი №37ა. ს/კ: 01.14.16.007.020; მრავალბინიანი საცხოვრებელი სახლის პროექტი. კონსტრუქციული ნაწილი				სტადია	ფურც.	რაოდ
					კ-(26)	
პრ. მთ. არქიტ.	გ. გოგრიჭიანი					
ავტორი	მ. სომხიშვილი					
პრ. მთ. ინჟინ.	დ. მაისურაძე		კოლონა კ-1	მასშტაბი		
შეასრულა	რ. სილაგაძე					
შეამოწმა	დ. მაისურაძე					

კოლონა კ-2

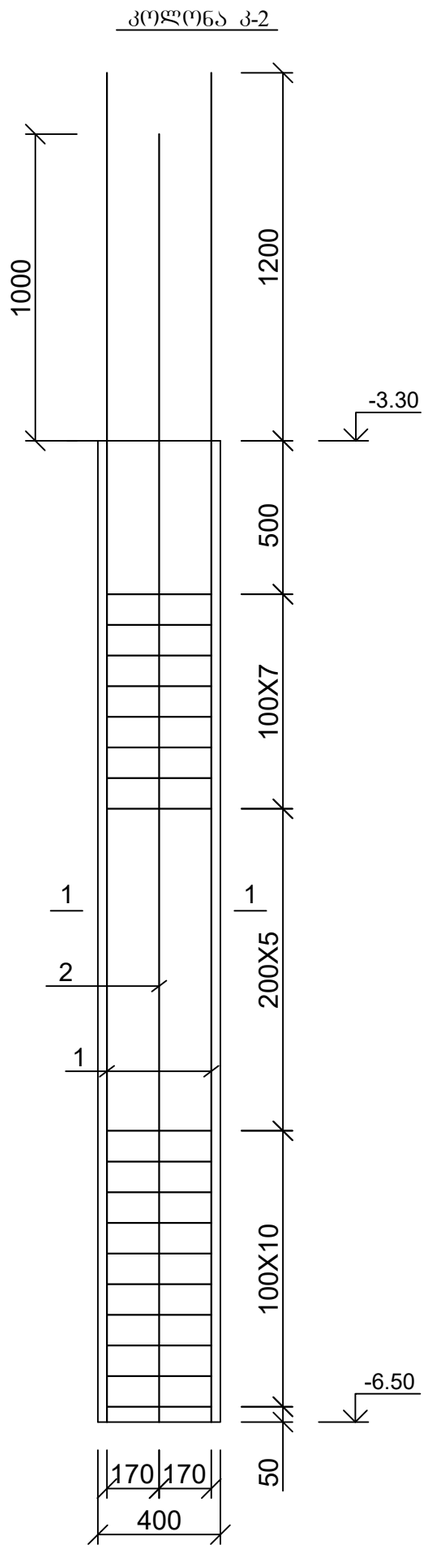

კოლონა კ-2

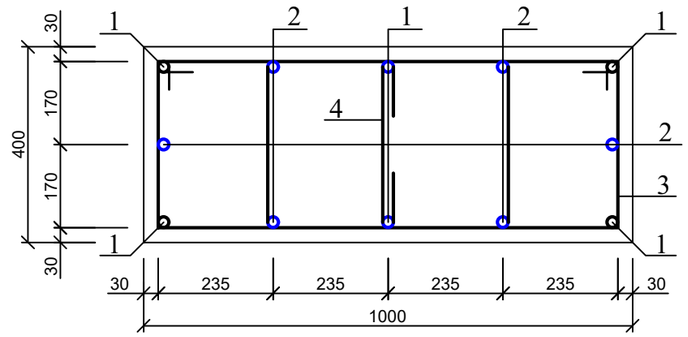

პოზ. 3

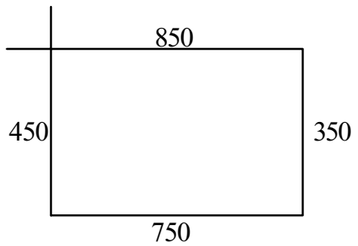

პოზ. 4

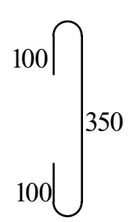

პოზ	დასახელება	რაოდ	წონა კგ	
			ერთ	სულ
	კოლონა კ-2	30		
1	Ø 25 A500C L= 4400	6	16.94	101.64
2	Ø 25 A500C L= 4200	6	16.17	97.02
3	Ø 8 A240 L= 2400	44	0.96	42.24
4	Ø 8 A240 L= 550	22	0.22	4.84
	ბეტონი B25		მ^3	1.1

ქ. თბილისი, ბაგების დასახლება, წყნეთის გზატკეცილი №37ა. ს/კ: 01.14.16.007.020; მრავალბინიანი საცხოვრებელი სახლის პროექტი. კონსტრუქციული ნაწილი				სტადია	ფურც.	რაოდ
					კ-(27)	
პრ. მთ. არქიტ.	გ. გოგრიჭიანი					
ავტორი	მ. სომხიშვილი					
პრ. მთ. ინჟინ.	დ. მაისურაძე		კოლონა კ-2	მასშტაბი		
შეასრულა	რ. სილაგაძე					
შეამოწმა	დ. მაისურაძე					

კოლონა კ-3

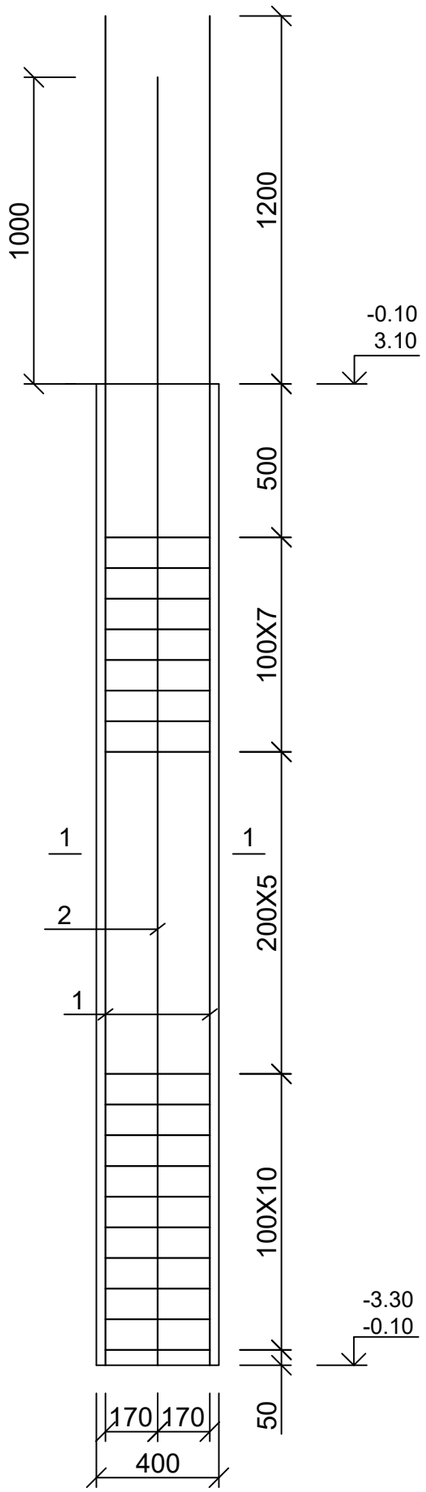

კოლონა კ-3

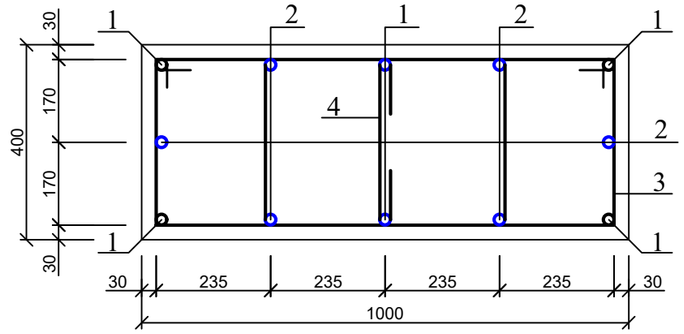

პოზ. 3

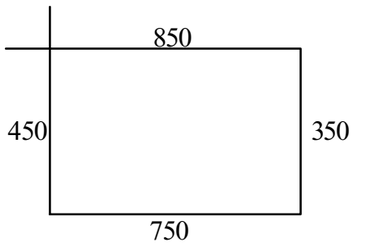

პოზ. 4

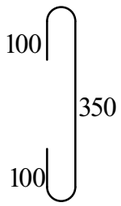

პოზ	დასახელება	რაოდ	წონა კგ	
			ერთ	სულ
	კოლონა კ-3	60		
1	Ø 25 A500C L= 4400	6	16.94	101.64
2	Ø 25 A500C L= 4200	6	16.17	97.02
3	Ø 8 A240 L= 2400	44	0.96	42.24
4	Ø 8 A240 L= 550	22	0.22	4.84
	ბეტონი B25		$მ^3$	1.1

ქ. თბილისი, ბაგების დასახლება, წყნეთის გზატკეცილი №37ა. ს/კ: 01.14.16.007.020; მრავალბინიანი საცხოვრებელი სახლის პროექტი. კონსტრუქციული ნაწილი				სტადია	ფურც.	რაოდ
					კ-(28)	
პრ. მთ. არქიტ.	გ. გოგრიჭიანი					
ავტორი	მ. სომხიშვილი					
პრ. მთ. ინჟინ.	დ. მაისურაძე		კოლონა კ-3	მასშტაბი		
შეასრულა	რ. სილაგაძე					
შეამოწმა	დ. მაისურაძე					

კოლონა კ-4

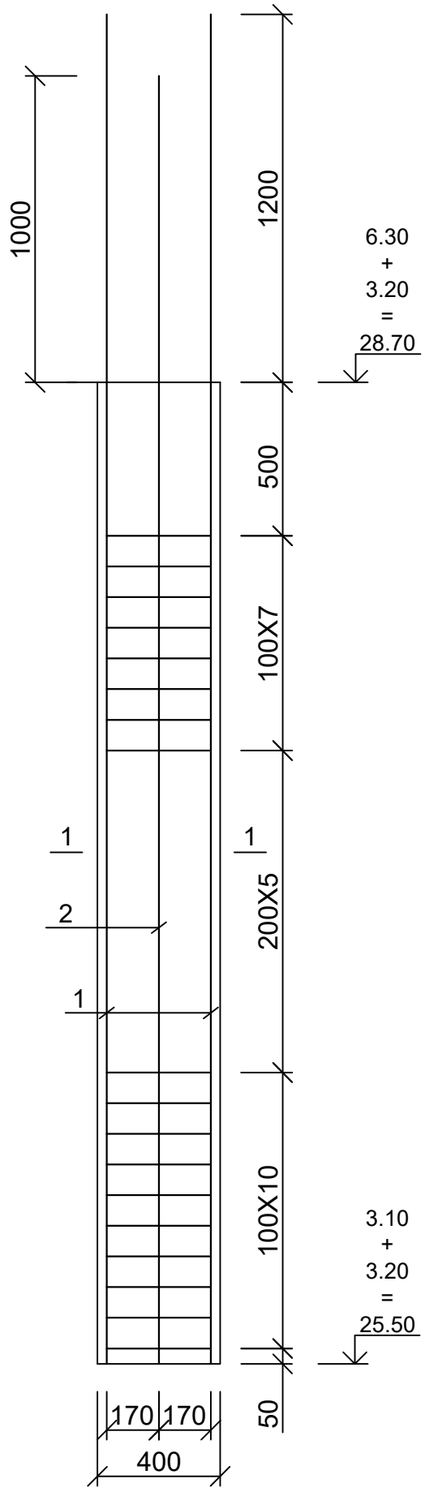

კოლონა კ-4

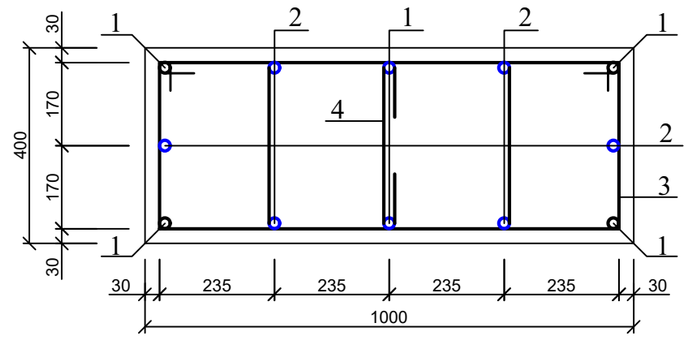

პოზ. 3

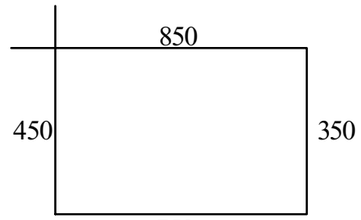

პოზ. 4

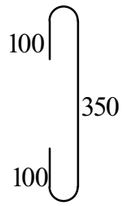

პოზ	დასახელება	რაოდ	წონა კგ	
			ერთ	სულ
	კოლონა კ-4	240		
1	Ø 25 A500C L= 4400	6	16.94	101.64
2	Ø 25 A500C L= 4200	6	16.17	97.02
3	Ø 8 A240 L= 2400	44	0.96	42.24
4	Ø 8 A240 L= 550	22	0.22	4.84
	ბეტონი B25		$მ^3$	1.1

ქ. თბილისი, ბაგების დასახლება, წყნეთის გზატკეცილი №37ა. ს/კ: 01.14.16.007.020; მრავალბინიანი საცხოვრებელი სახლის პროექტი. კონსტრუქციული ნაწილი				სტადია	ფურც.	რაოდ
					კ-(29)	
პრ. მთ. არქიტ.	გ. გოგრიჭიანი					
ავტორი	მ. სომხიშვილი					
პრ. მთ. ინჟინ.	დ. მაისურაძე		კოლონა კ-4	მასშტაბი		
შეასრულა	რ. სილაგაძე					
შეამოწმა	დ. მაისურაძე					

კოლონა კ-5

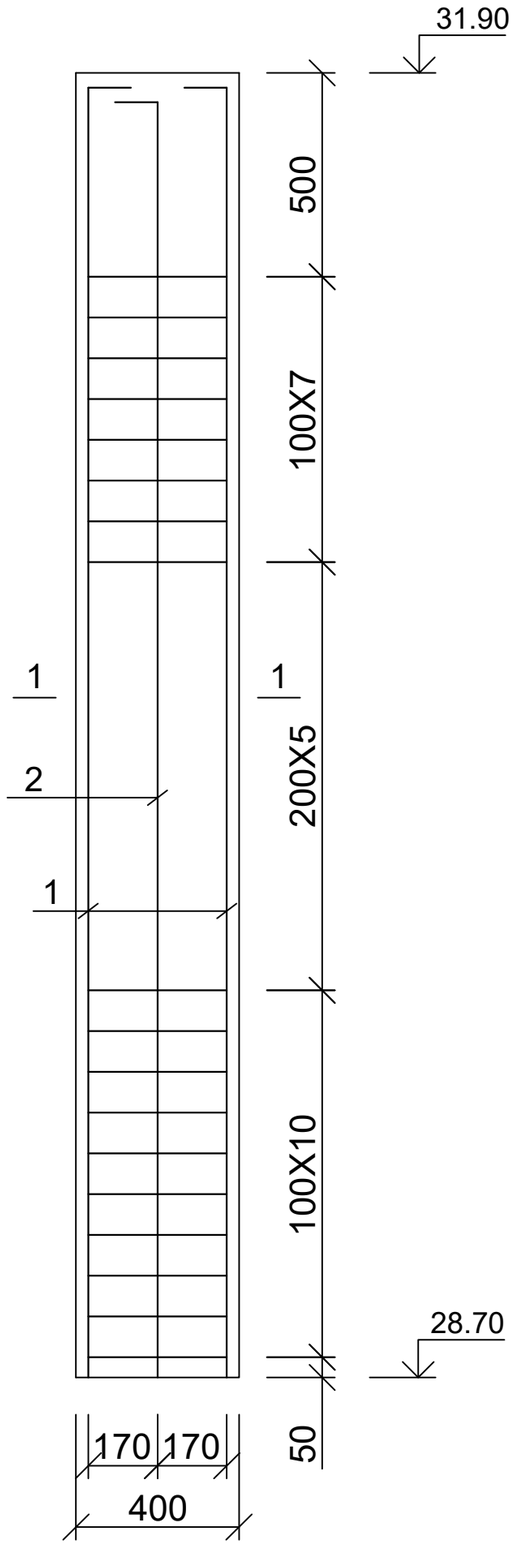

კოლონა კ-5

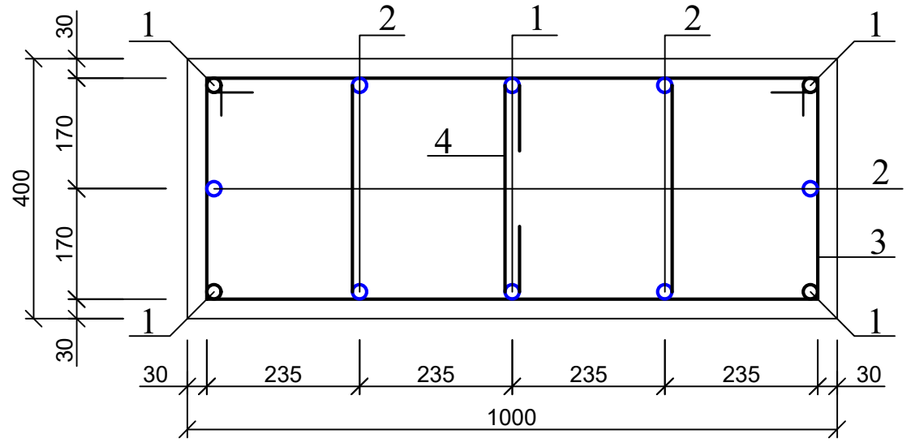

კოზ. 3

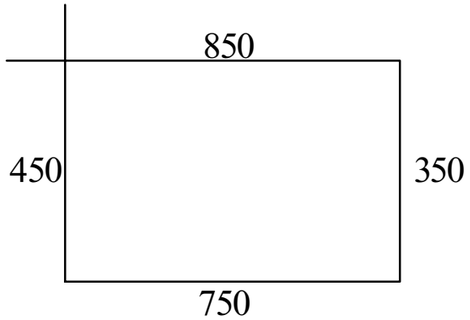

კოზ. 4

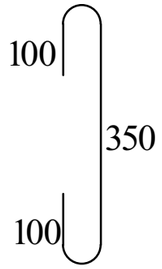

პოზ	დასახელება	რაოდ	წონა კგ	
			ერთ	სულ
	კოლონა კ-5	26		
1	Ø 20 A500C L= 3400	6	8.5	51
2	Ø 20 A500C L= 3400	6	8.5	51
3	Ø 8 A240 L= 2400	44	0.96	42.24
4	Ø 8 A240 L= 550	22	0.22	4.84
	ბეტონი B25		$მ^3$	1.1

ქ. თბილისი, ბაგების დასახლება, წყნეთის გზატკეცილი №37ა. ს/კ: 01.14.16.007.020; მრავალბინიანი საცხოვრებელი სახლის პროექტი. კონსტრუქციული ნაწილი				სტადია	ფურც.	რაოდ
					კ-(30)	
პრ. მთ. არქიტ.	გ. გოგრიჭიანი					
ავტორი	მ. სომხიშვილი					
პრ. მთ. ინჟინ.	დ. მაისურაძე		კოლონა კ-5	მასშტაბი		
შეასრულა	რ. სილაგაძე					
შეამოწმა	დ. მაისურაძე					

კოლონა კ-6

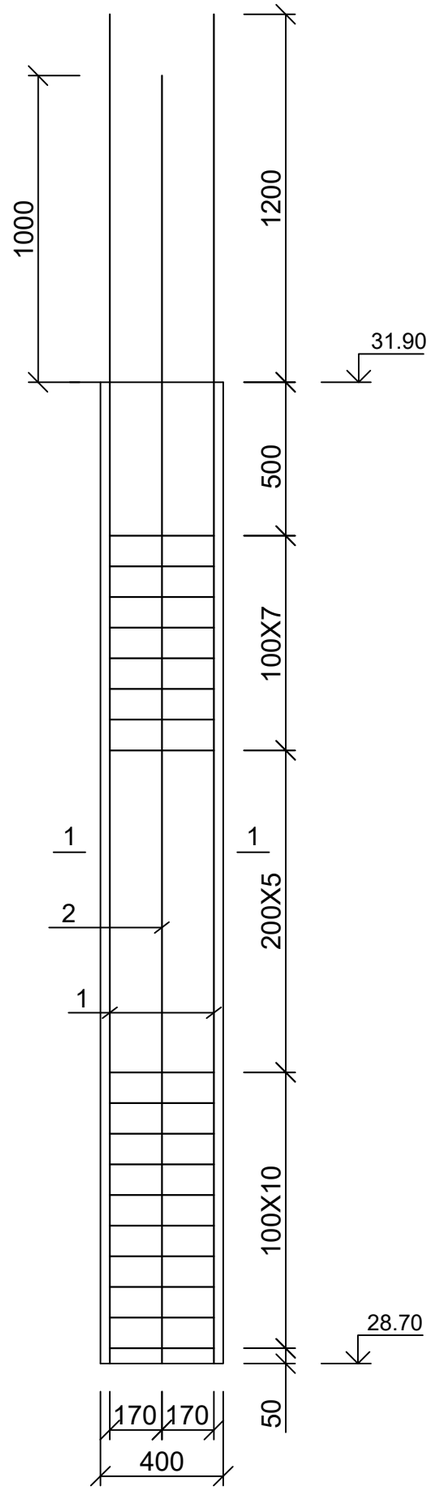

კოლონა კ-6

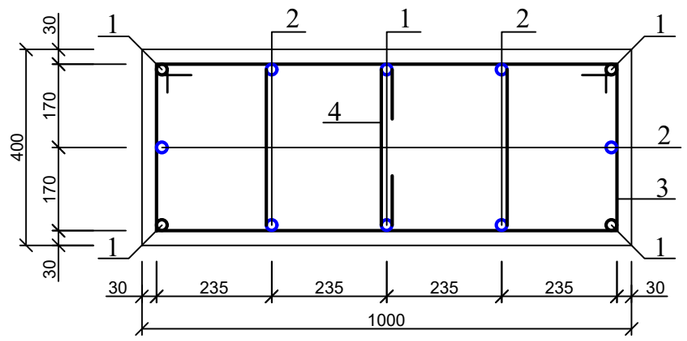

პოზ. 3

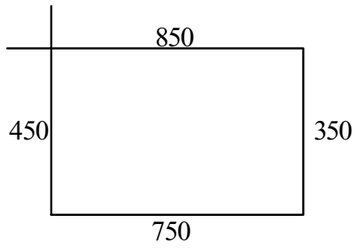

პოზ. 4

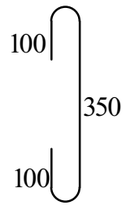

პოზ	დასახელება	რაოდ	წონა კგ	
			ერთ	სულ
	კოლონა კ-6	4		
1	Ø 25 A500C L= 4400	6	16.94	101.64
2	Ø 25 A500C L= 4200	6	16.17	97.02
3	Ø 8 A240 L= 2400	44	0.96	42.24
4	Ø 8 A240 L= 550	22	0.22	4.84
	ბეტონი B25		$მ^3$	1.1

ქ. თბილისი, ბაგების დასახლება, წყნეთის გზატკეცილი №37ა. ს/კ: 01.14.16.007.020; მრავალბინიანი საცხოვრებელი სახლის პროექტი. კონსტრუქციული ნაწილი				სტადია	ფურც.	რაოდ
					კ-(31)	
პრ. მთ. არქიტ.	გ. გოგრიჭიანი					
ავტორი	მ. სომხიშვილი					
პრ. მთ. ინჟინ.	დ. მაისურაძე		კოლონა კ-6	მასშტაბი		
შეასრულა	რ. სილაგაძე					
შეამოწმა	დ. მაისურაძე					

კოლონა კ-7

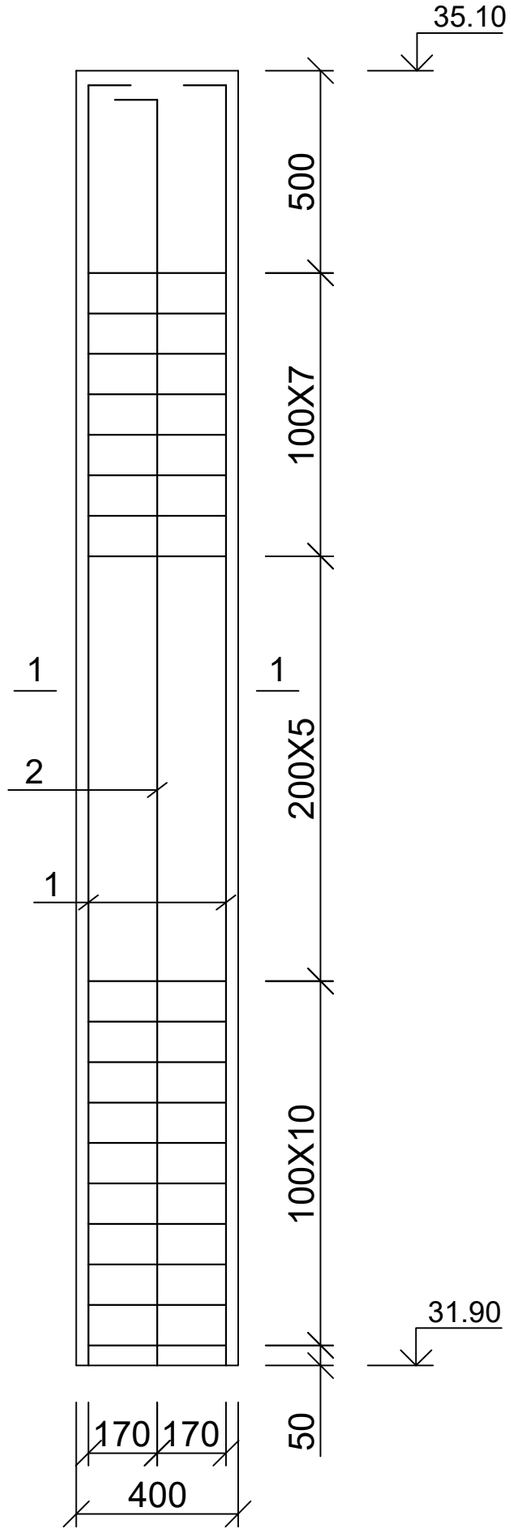

კოლონა კ-7

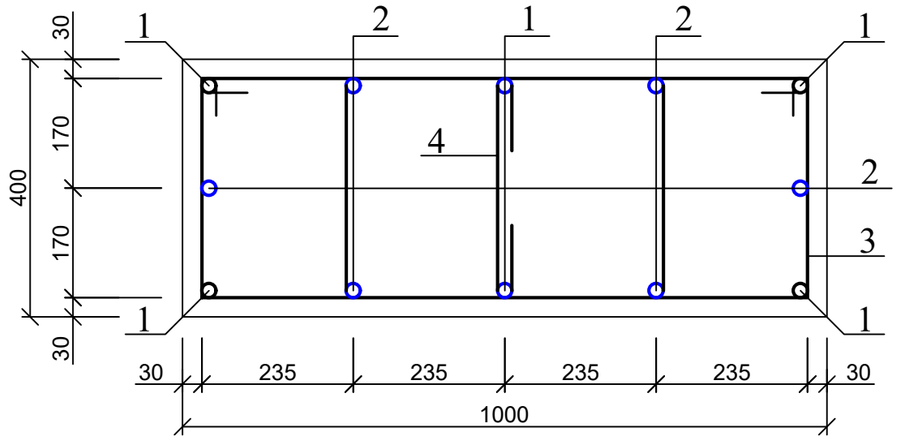

კოზ. 3

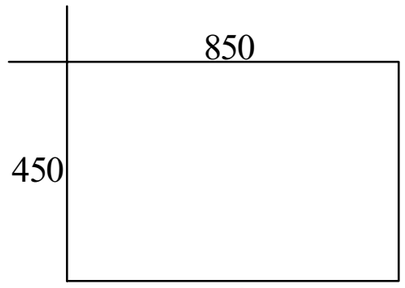

კოზ. 4

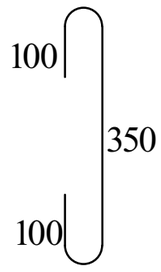

პოზ	დასახელება	რაოდ	წონა კგ	
			ერთ	სულ
	კოლონა კ-7	4		
1	Ø 20 A500C L= 3400	6	8.5	51
2	Ø 20 A500C L= 3400	6	8.5	51
3	Ø 8 A240 L= 2400	44	0.96	42.24
4	Ø 8 A240 L= 550	22	0.22	4.84
	ბეტონი B25		მ³	1.1

ქ. თბილისი, ბაგების დასახლება, წყნეთის გზატკეცილი №37ა. ს/კ: 01.14.16.007.020; მრავალბინიანი საცხოვრებელი სახლის პროექტი. კონსტრუქციული ნაწილი				სტადია	ფურც.	რაოდ
					კ-(32)	
პრ. მთ. არქიტ.	გ. გოგრიჭიანი					
ავტორი	მ. სომხიშვილი					
პრ. მთ. ინჟინ.	დ. მაისურაძე		კოლონა კ-7	მასშტაბი		
შეასრულა	რ. სილაგაძე					
შეამოწმა	დ. მაისურაძე					

გადახურვის ფილის საყალიბე ნახაზი -3.30 ნიშნულზე

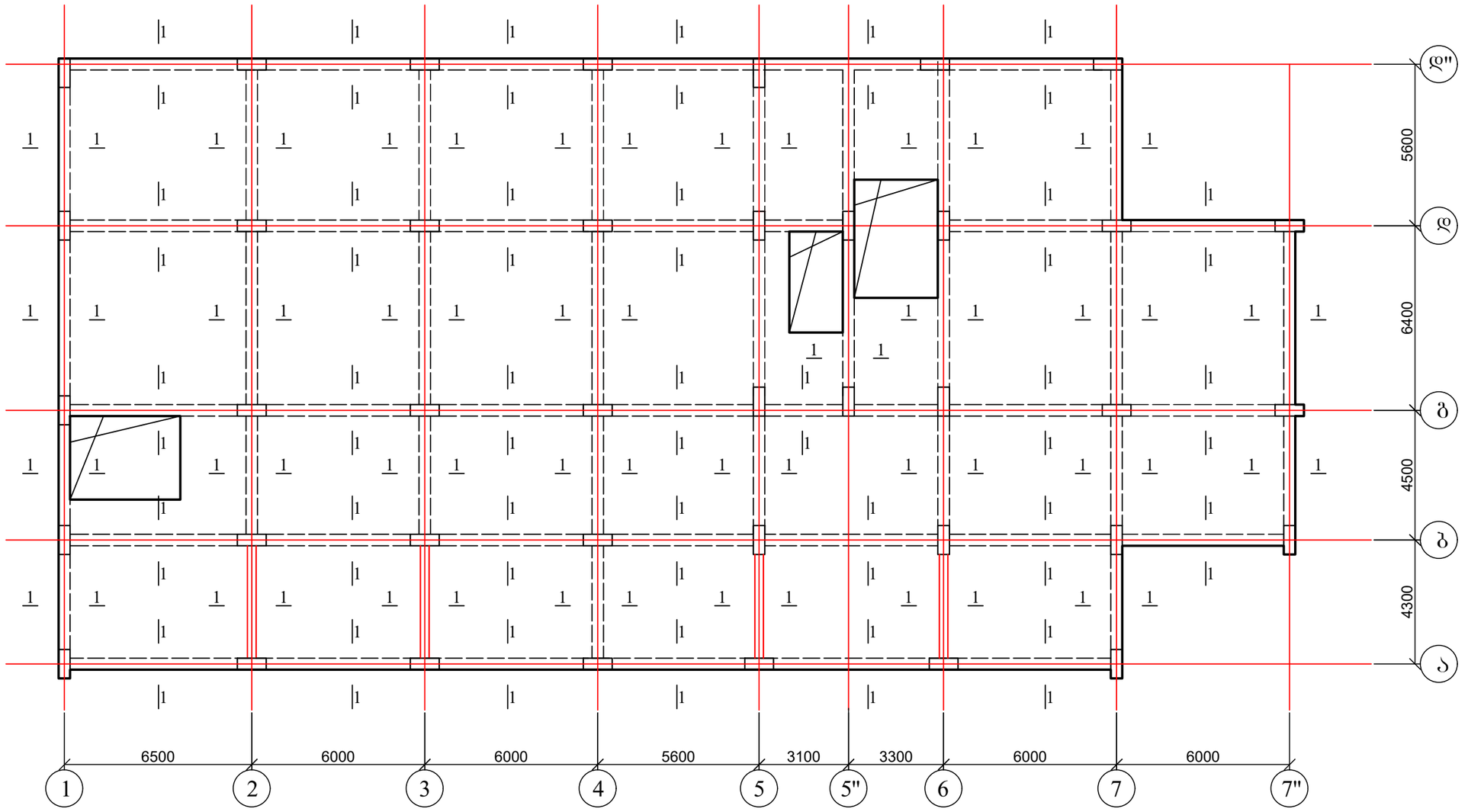

1. ფილის არმირების სქემა იხ. ფურც. კ-34;
2. რიგელის ჭრილი იხ. ფურც. კ-45.

ქ. თბილისი, ბაგების დასახლება, წყნეთის გზატკეცილი №37ა. ს/კ: 01.14.16.007.020; მრავალბინიანი საცხოვრებელი სახლის პროექტი. კონსტრუქციული ნაწილი				სტადია	ფურც.	რაოდ
					კ-(33)	
პრ. მთ. არქიტ.	გ. გოგრიჭიანი					
ავტორი	მ. სომხიშვილი					
პრ. მთ. ინჟინ.	დ. მაისურაძე		გადახურვის ფილის საყალიბე ნახაზი -3.30 ნიშნულზე	მასშტაბი		
შეასრულა	რ. სილაგაძე					
შეამოწმა	დ. მაისურაძე					

გადახურვის ფილა -3.30 ნიშნულზე; ძირითადი არმირება

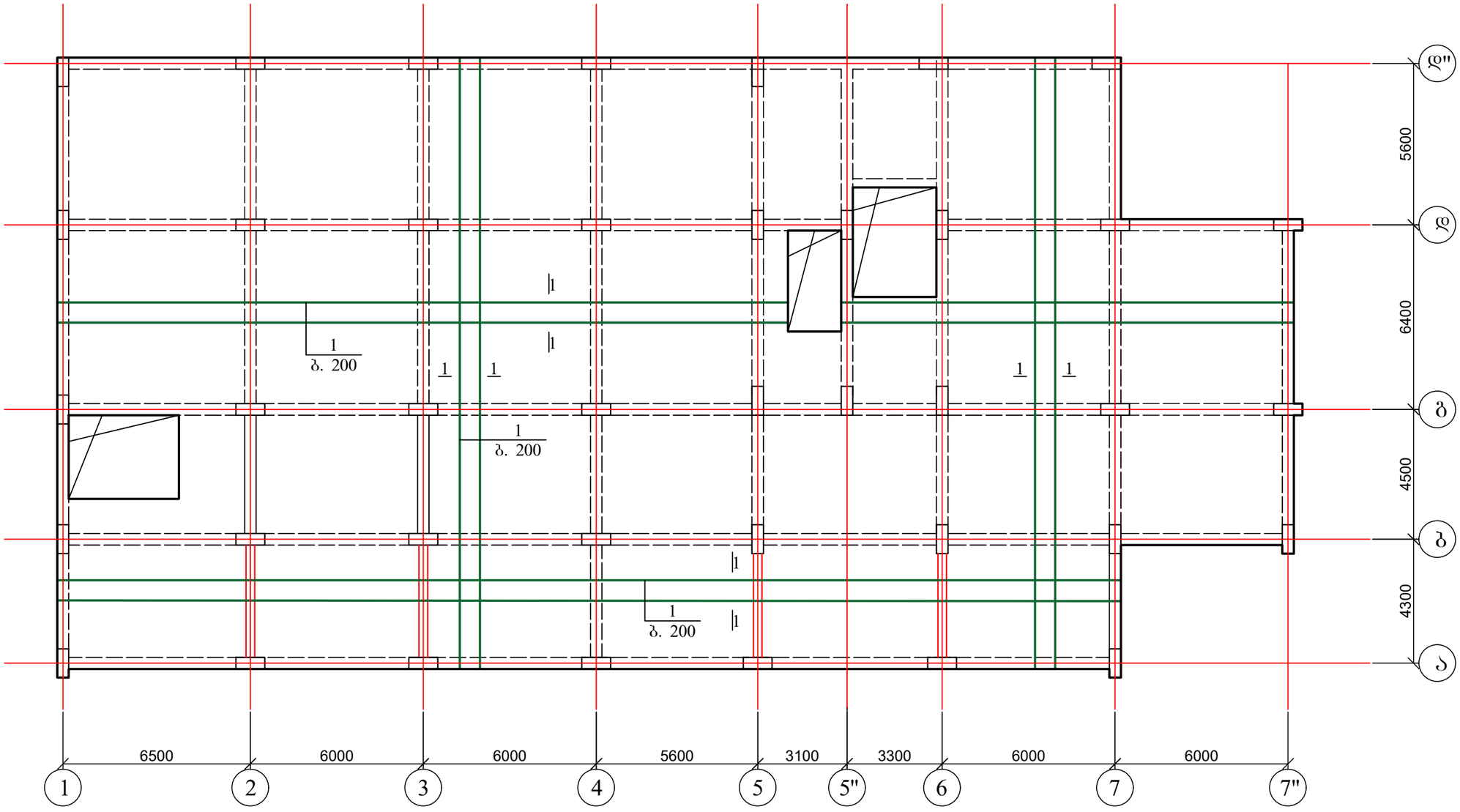
1
ბ. 200
1
1
1
1
1
ბ. 200
1
ბ. 200
1
1
1
1
1

გადახურვის ფილის კვეთი

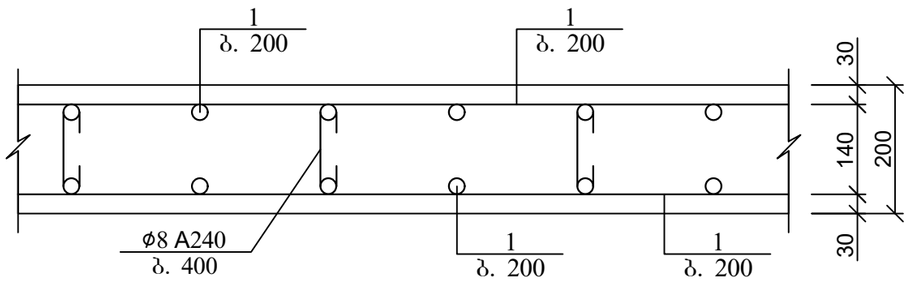

არმატურის გადადებით (შედუღების გარეშე) პირაპირის მოწყობის დეტალი ფილებისთვის

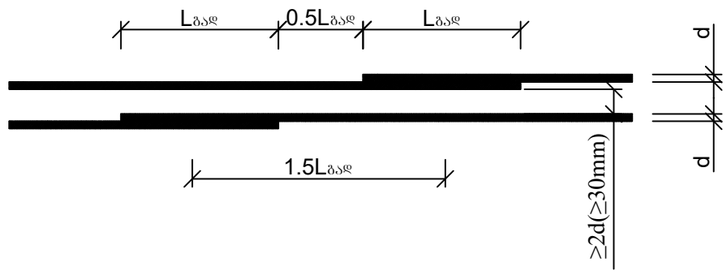

გადახურვის ფილის არმირების ჩაანკერების დეტალი საყრდენებზე

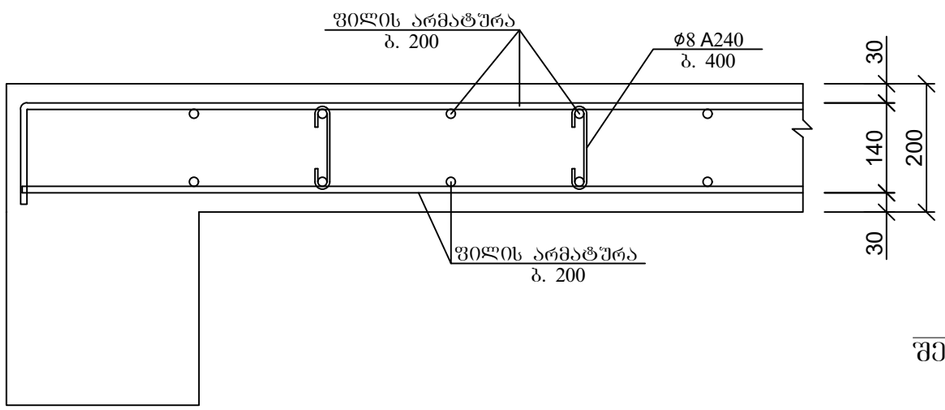

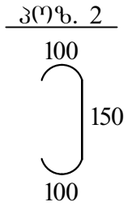

ქვედა და ზედა შრეების ფიქსატორების მოწყობის სქემატური ნახაზი

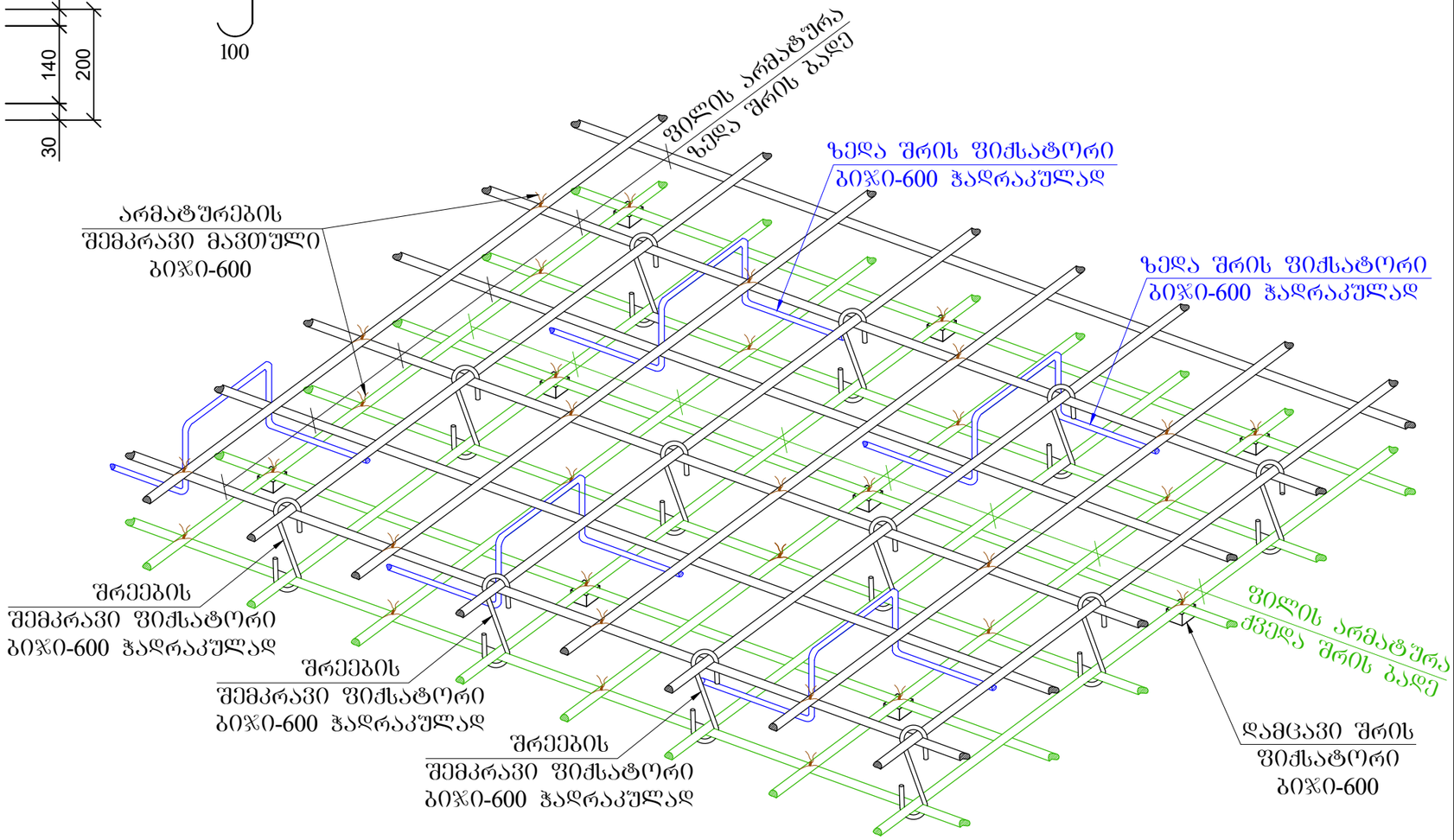

პოზ	დასახელება	რაოდ	წონა კგ	
			ერთ	სულ
	გადახურვის ფილა -3.30 ნიშნულზე			
1	Ø 12 A500C ΣL= 18000 გ.მ	-	0.89	16020
2	Ø 8 A240 L= 350	5500	0.14	770
	ბეტონი B25		მ^3	170

ქ. თბილისი, ბაგების დასახლება, წყნეთის გზატკეცილი №37ა. ს/კ: 01.14.16.007.020; მრავალბინიანი საცხოვრებელი სახლის პროექტი. კონსტრუქციული ნაწილი				სტადია	ფურც.	რაოდ
					კ-(35)	
პრ. მთ. არქიტ.	გ. გოგრიჭიანი					
ავტორი	მ. სომხიშვილი					
პრ. მთ. ინჟინ.	დ. მაისურაძე		გადახურვის ფილის კვეთი; მასალის სპეციფიკაცია	მასშტაბი		
შეასრულა	რ. სილაგაძე					
შეამოწმა	დ. მაისურაძე					

გადახურვის ფილის საყალიბე ნახაზი -0.10 ნიშნულზე

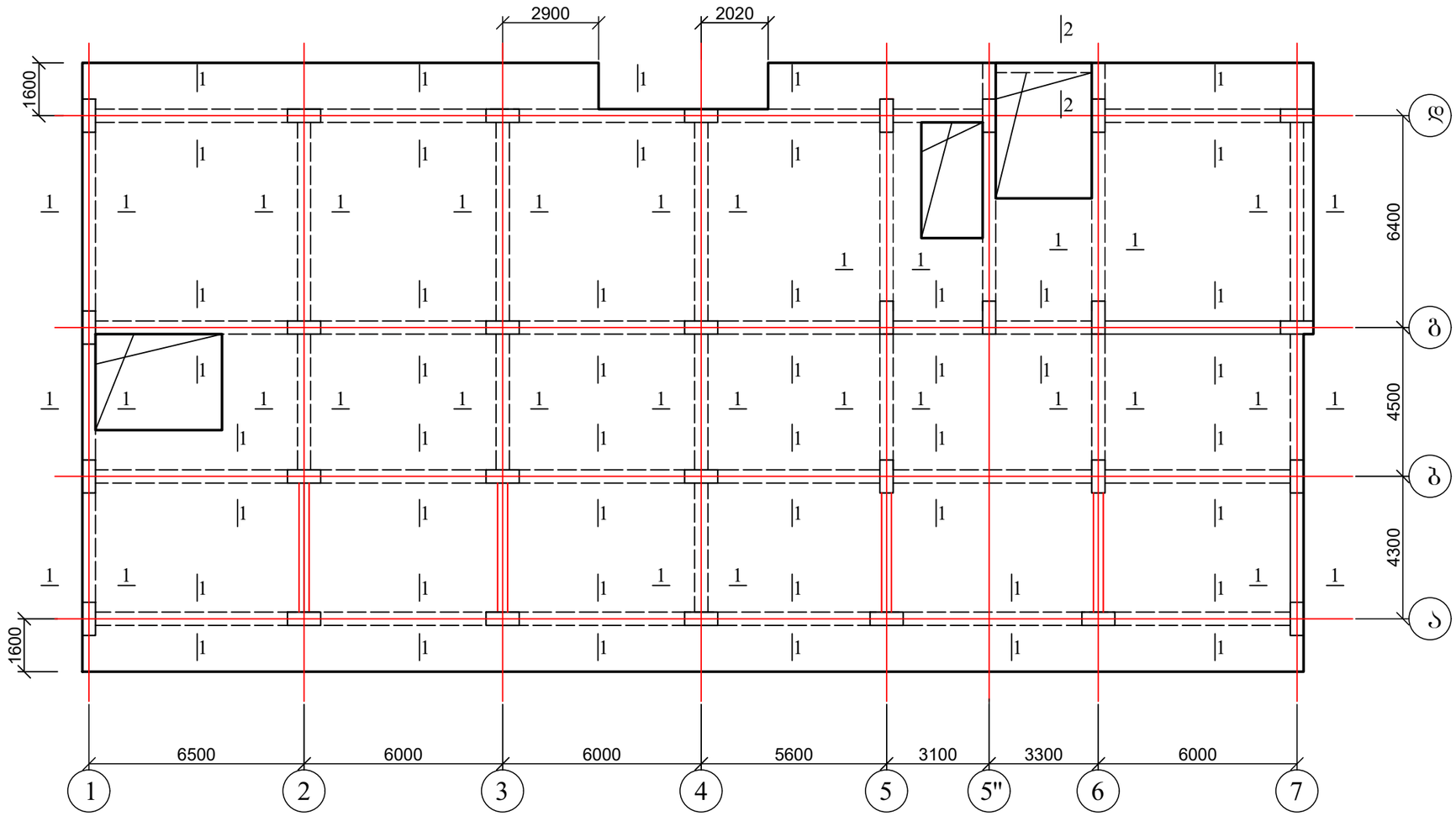

1. ფილის არმირების სქემა იხ. ფურც. კ-37;
2. რიგელის ჭრილი იხ. ფურც. კ-45.

ქ. თბილისი, ბაგების დასახლება, წყნეთის გზატკეცილი №37ა. ს/კ: 01.14.16.007.020; მრავალბინიანი საცხოვრებელი სახლის პროექტი. კონსტრუქციული ნაწილი				სტადია	ფურც.	რაოდ
					კ-(36)	
პრ. მთ. არქიტ.	გ. გოგრიჭიანი					
ავტორი	მ. სომხიშვილი					
პრ. მთ. ინჟინ.	დ. მაისურაძე		გადახურვის ფილის საყალიბე ნახაზი -0.10 ნიშნულზე	მასშტაბი		
შეასრულა	რ. სილაგაძე					
შეამოწმა	დ. მაისურაძე					

გადახურვის ფილა -0.10 ნიშნულზე; ძირითადი არმირება

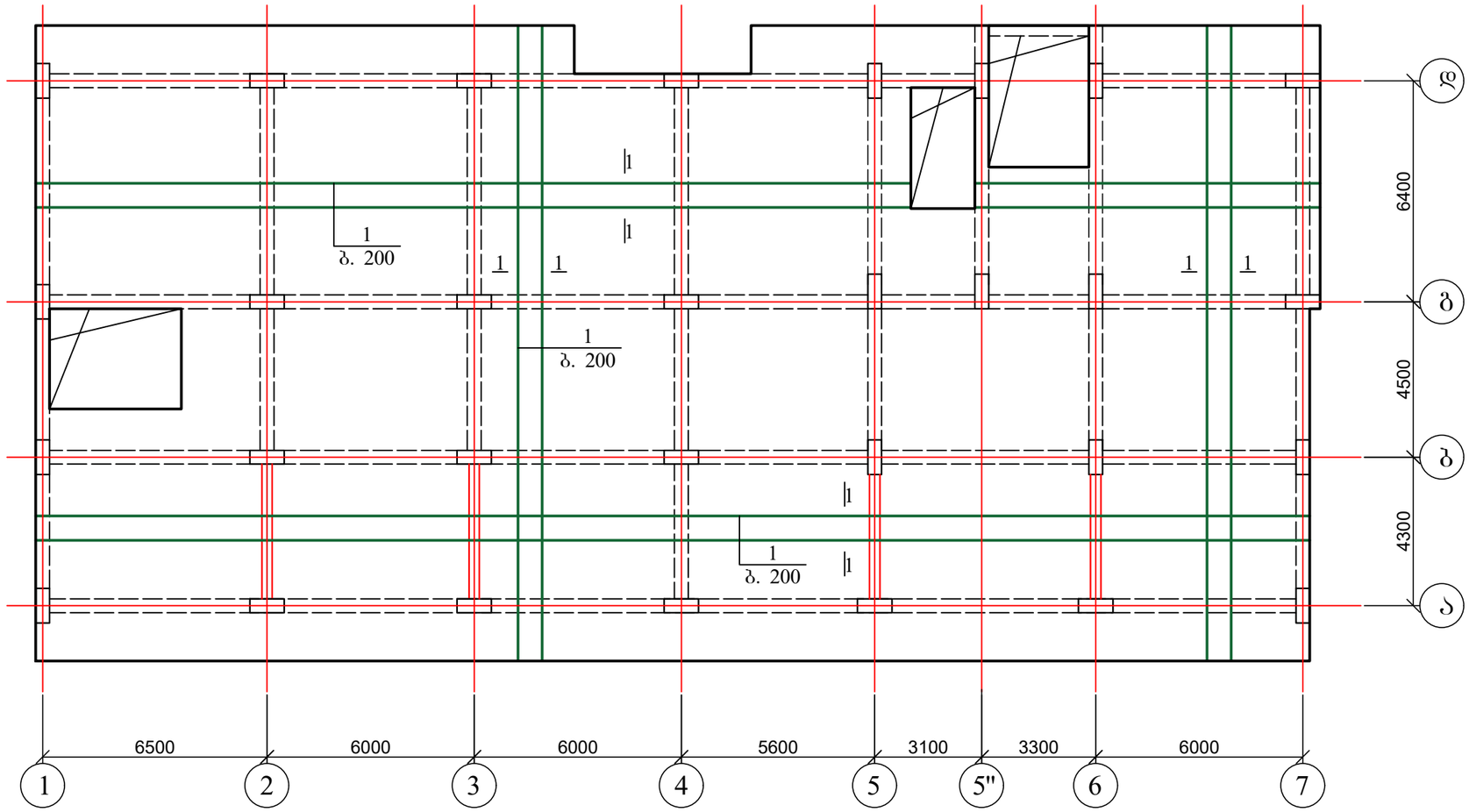
1
ბ. 200
1
ბ. 200
1
ბ. 200
1
1
1

გადახურვის ფილის კვეთი

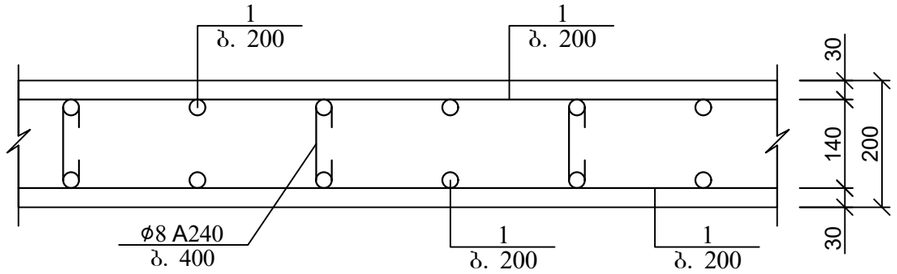

არმატურის გადაღებით (შეღულების გარეშე) პირაპირის მოწყობის დეტალი ფილებისთვის

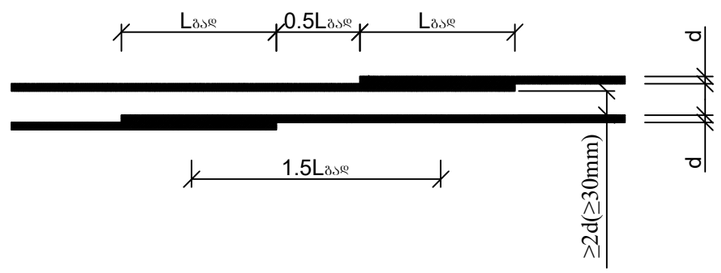

გადახურვის ფილის არმირების ჩაანკერების დეტალი საყრდენებზე

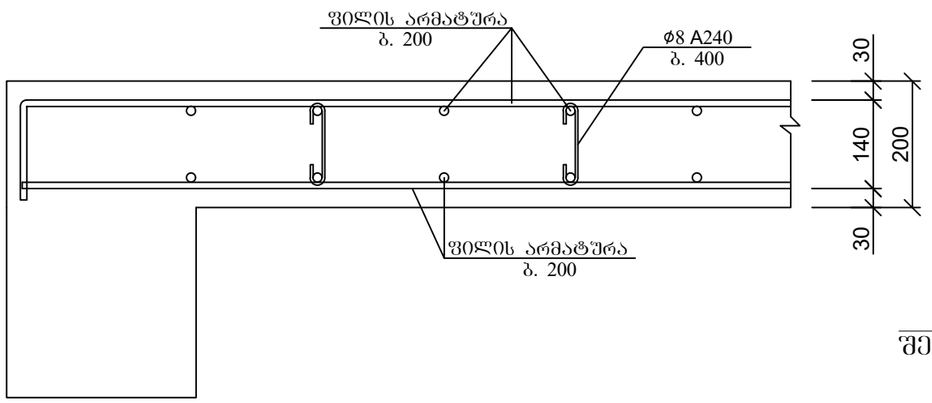

პოზ. 2

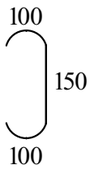

ქვედა და ზედა შრეების ფიქსატორების მოწყობის სქემატური ნახაზი

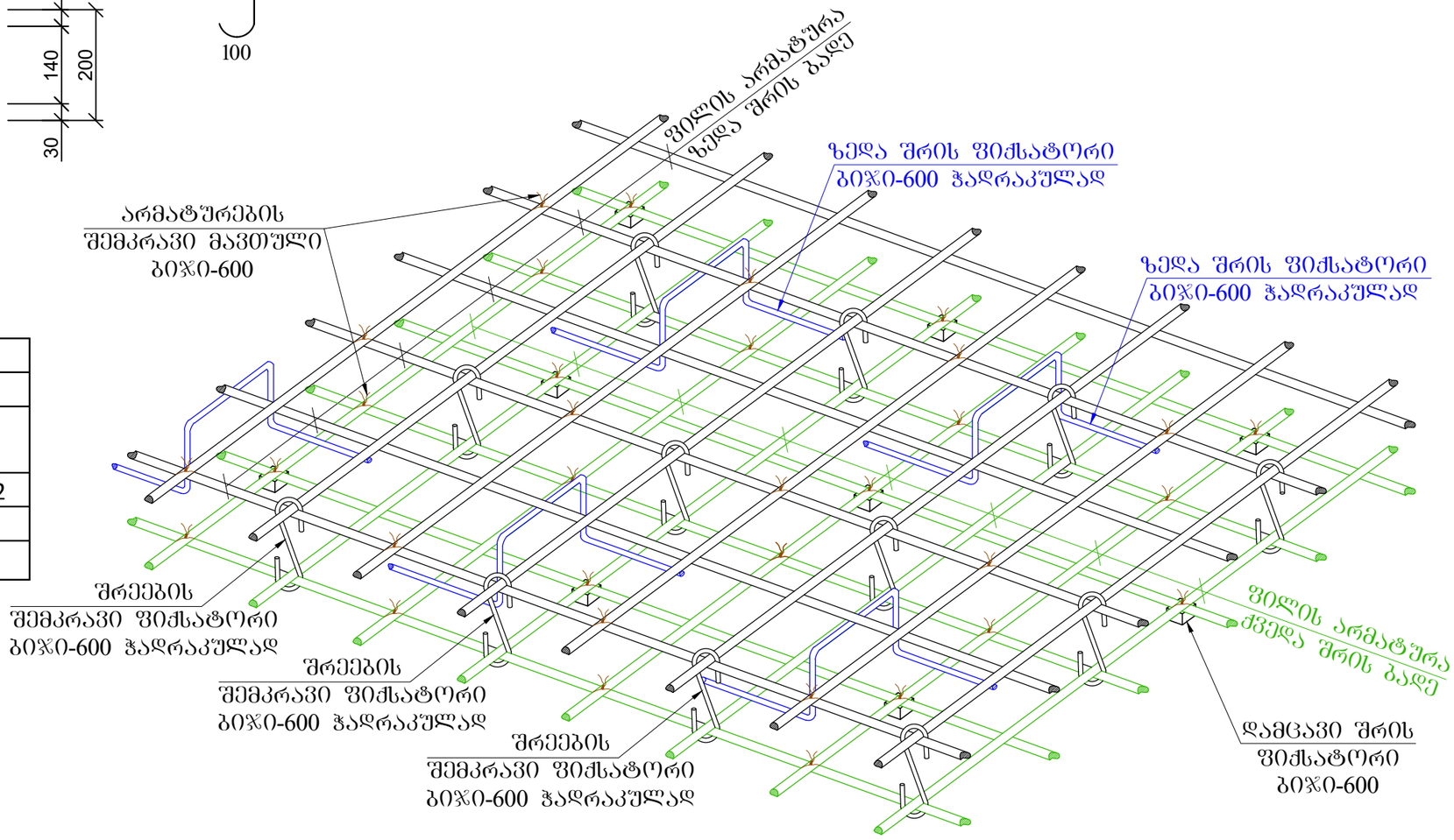

პოზ	დასახელება	რაოდ	წონა კგ	
			ერთ	სულ
	გადახურვის ფილა -0.10 ნიშნულზე			
1	Ø 12 A500C ΣL= 14800 გ.მ	-	0.89	13172
2	Ø 8 A240 L= 350	4400	0.14	616
	ბეტონი B25		$მ^3$	135

ქ. თბილისი, ბაგების დასახლება, წყნეთის გზატკეცილი №37ა. ს/კ: 01.14.16.007.020; მრავალბინიანი საცხოვრებელი სახლის პროექტი. კონსტრუქციული ნაწილი				სტადია	ფურც. / რაოდ
					კ-(38)
პრ. მთ. არქიტ.	გ. გოგრიჭიანი				
ავტორი	მ. სომხიშვილი				
პრ. მთ. ინჟინ.	დ. მაისურაძე		გადახურვის ფილის კვეთი; მასალის სპეციფიკაცია	მასშტაბი	
შეასრულა	რ. სილაგაძე				
შეამოწმა	დ. მაისურაძე				

გადახურვის ფილის საყალიბე ნახაზი 3.10; 6.30; 9.50; 12.70; 15.90; 19.10; 22.30; 25.50; 28.70 და 31.90 ნიშნულებზე

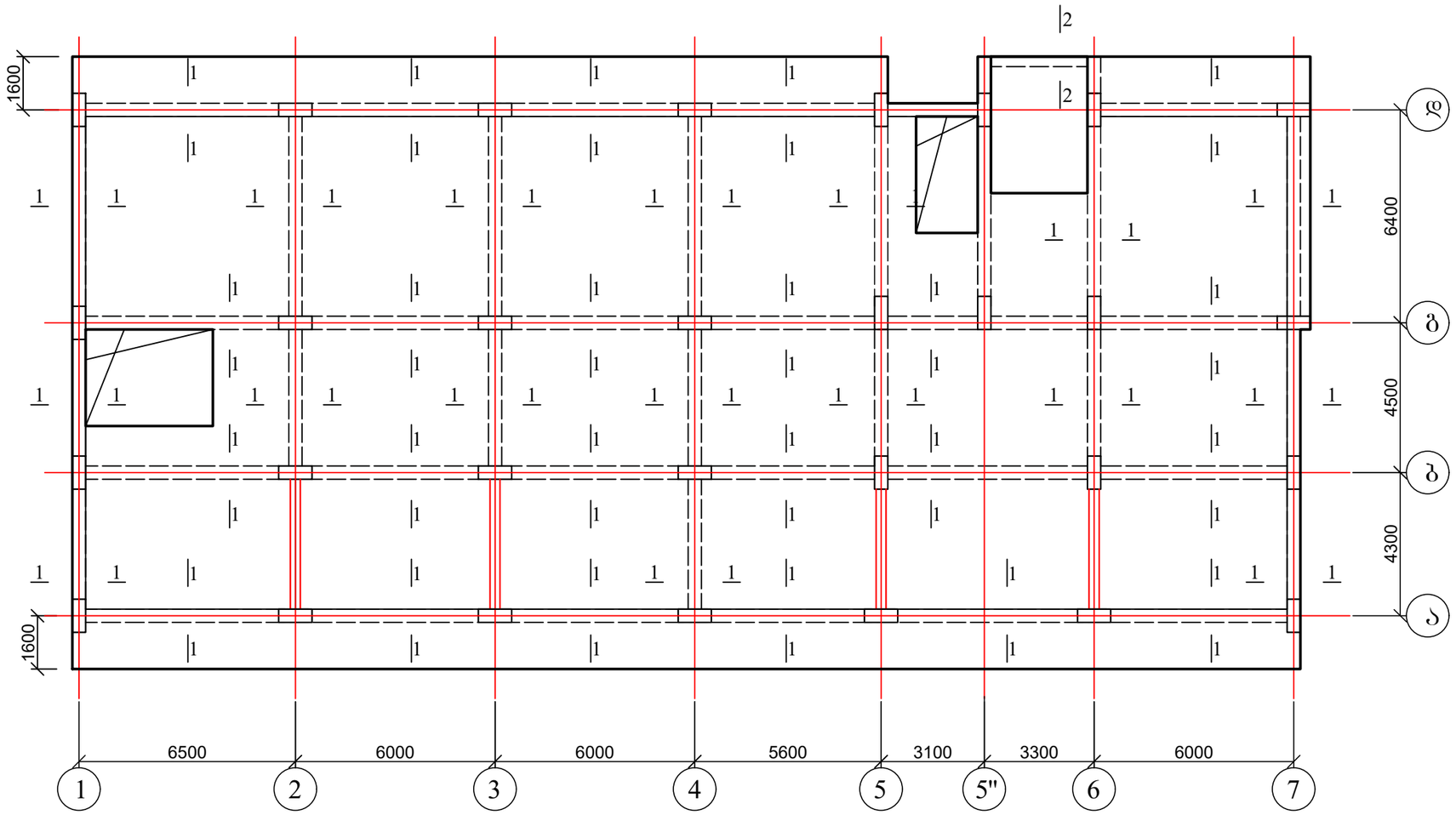

1. ფილის არმირების სქემა იხ. ფურც. კ-40;
2. რიგელის ჭრილი იხ. ფურც. კ-45.

ქ. თბილისი, ბაგების დასახლება, წყნეთის გზატკეცილი №37ა. ს/კ: 01.14.16.007.020; მრავალბინიანი საცხოვრებელი სახლის პროექტი. კონსტრუქციული ნაწილი				სტადია	ფურც.	რაოდ
					კ-(39)	
პრ. მთ. არქიტ.	გ. გოგრიჭიანი					
ავტორი	მ. სომხიშვილი					
პრ. მთ. ინჟინ.	დ. მაისურაძე		გადახურვის ფილის საყალიბე ნახაზი 3.10; 6.30; 9.50; 12.70; 15.90; 19.10; 22.30; 25.50; 28.70 და 31.90 ნიშნულებზე	მასშტაბი		
შეასრულა	რ. სილაგაძე					
შეამოწმა	დ. მაისურაძე					

გადახურვის ფილა 3.10; 6.30; 9.50; 12.70; 15.90; 19.10; 22.30; 25.50; 28.70 და 31.90 ნიშნულებზე; ძირითადი არმირება

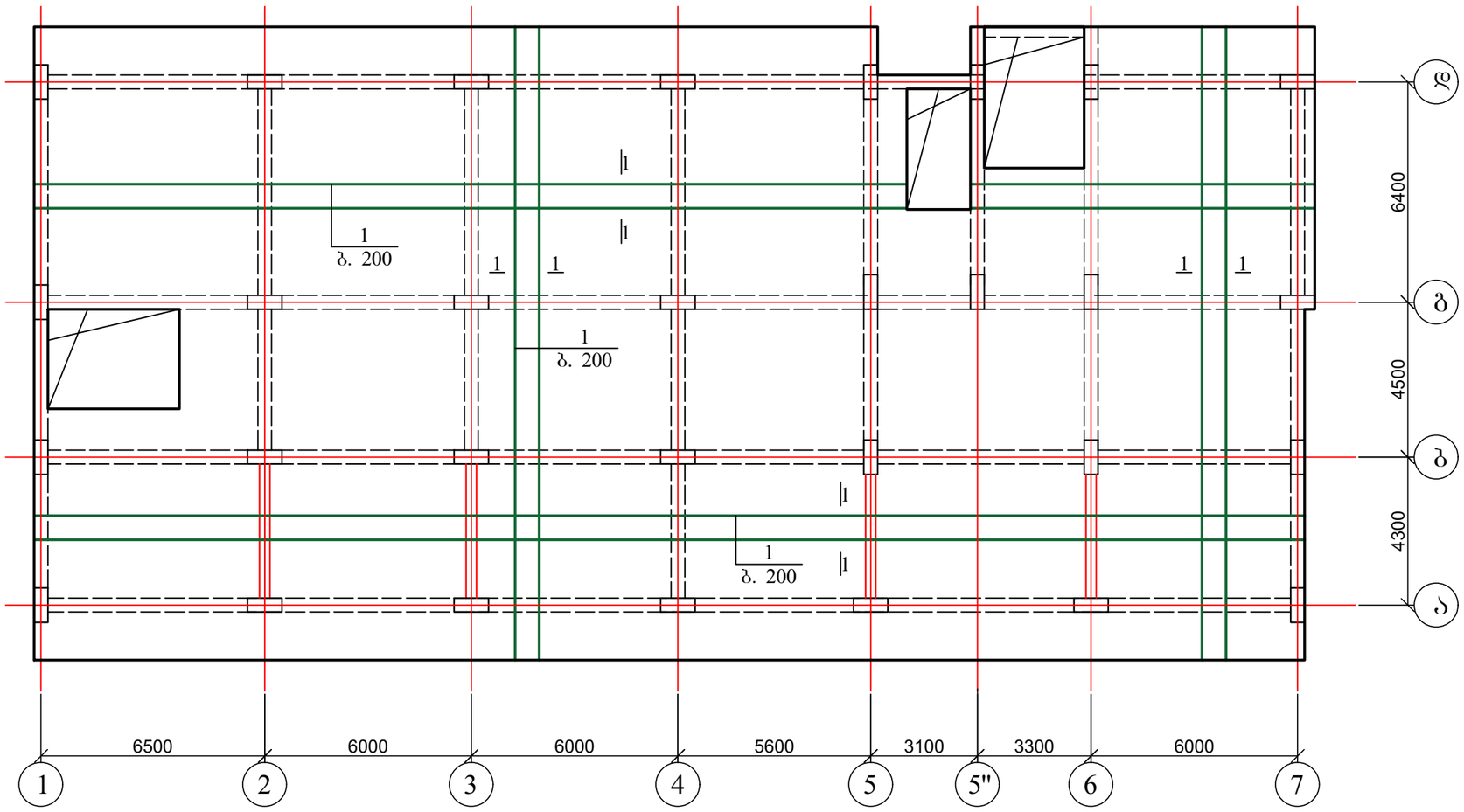
1
ბ. 200
1
ბ. 200
1
ბ. 200
1
1
1

გადახურვის ფილის კვეთი

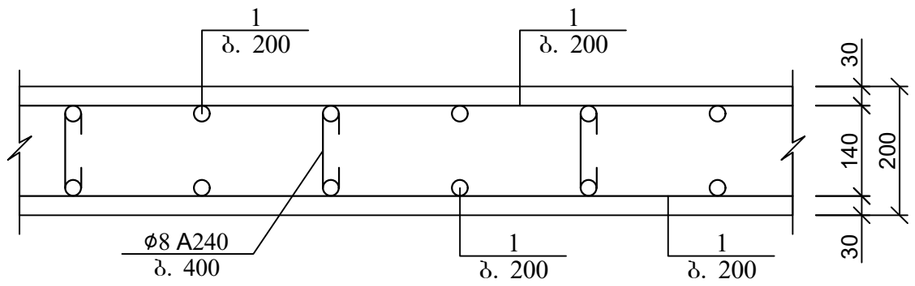

არმატურის გადაფენით (შეღუღების გარეშე) პირაპირის მოწყობის დეტალი ფილებისთვის

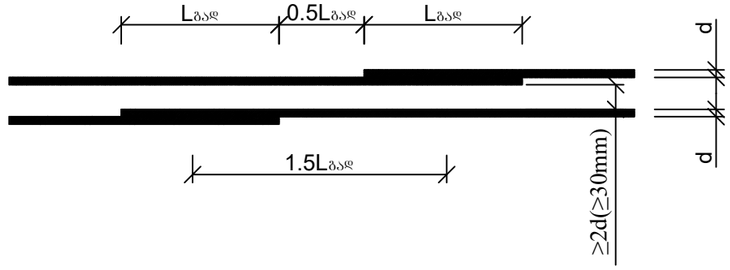

გადახურვის ფილის არმირების ჩაანკერების დეტალი საყრდენებზე

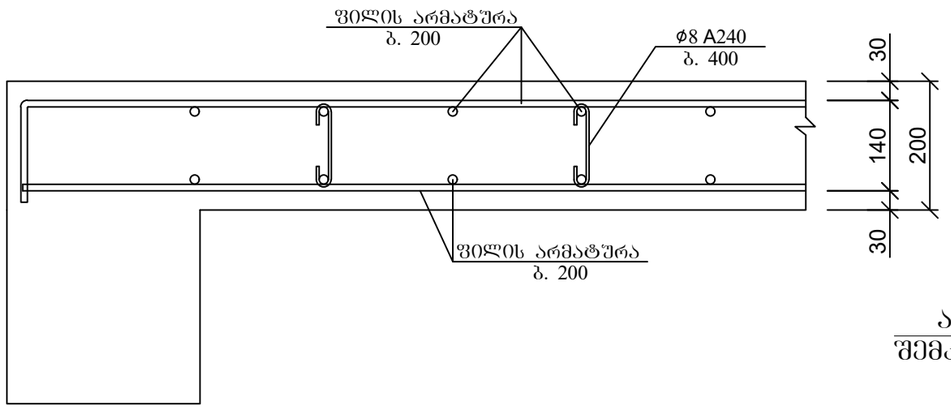

პოზ. 2

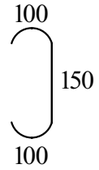

ქვედა და ზედა შრეების ფიქსატორების მოწყობის სქემატური ნახაზი

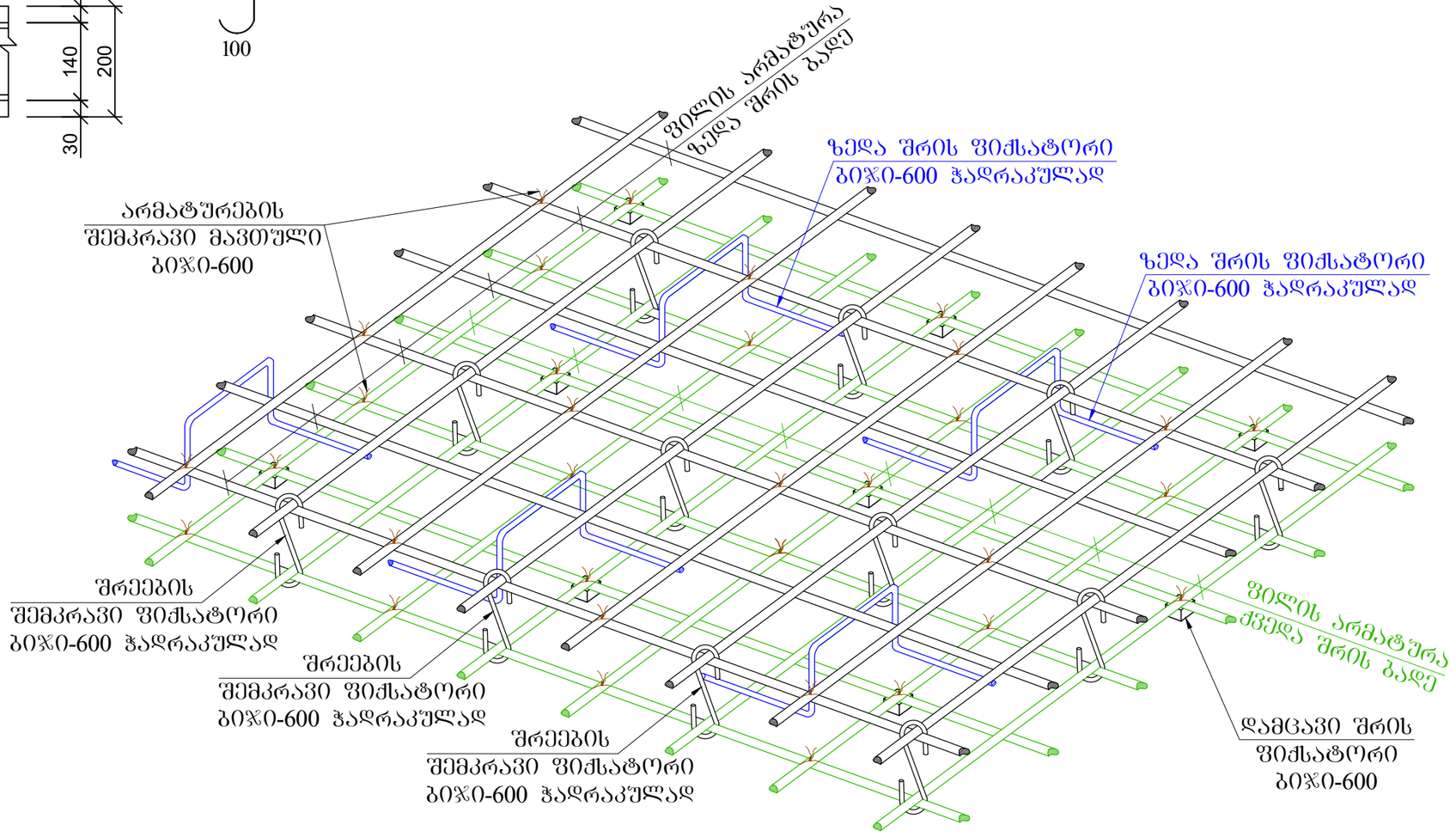

პოზ	დასახელება	რაოდ	წონა კგ	
			ერთ	სულ
	გადახურვის ფილა 3.10; 6.30; 9.50; 12.70; 15.90; 19.10; 22.30; 25.50; 28.70 და 31.90 ნიშნულებზე	10		
1	Ø 12 A500C ΣL= 15000 გ.მ	-	0.89	13350
2	Ø 8 A240 L= 350	4500	0.14	630
	ბეტონი B25		$მ^3$	135.5

ქ. თბილისი, ბაგების დასახლება, წყნეთის გზატკეცილი №37ა. ს/კ: 01.14.16.007.020; მრავალბინიანი საცხოვრებელი სახლის პროექტი. კონსტრუქციული ნაწილი				სტადია	ფურც.	რაოდ
					კ-(41)	
პრ. მთ. არქიტ.	გ. გოგრიჭიანი					
ავტორი	მ. სომხიშვილი					
პრ. მთ. ინჟინ.	დ. მაისურაძე		ბადახურვის ფილის კვეთი; მასალის სპეციფიკაცია	მასშტაბი		
შეასრულა	რ. სილაგაძე					
შეამოწმა	დ. მაისურაძე					

გადახურვის ფილის საქალიბე ნახაზი 35.10 ნიშნულზე

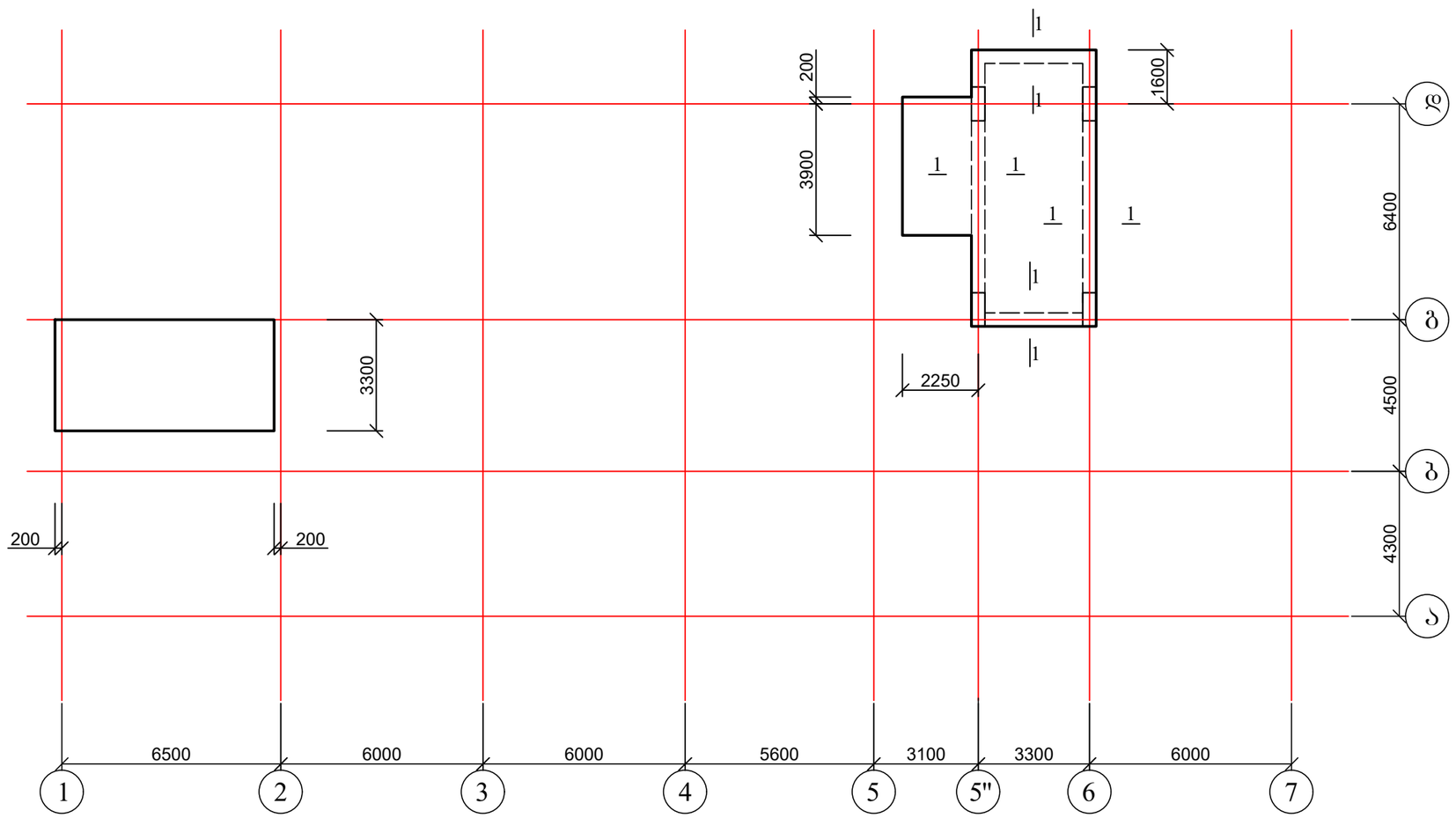

1. ფილის არმირების სქემა იხ. ფურც. კ-43;
2. რიგელის ჭრილი იხ. ფურც. კ-45.

ქ. თბილისი, ბაგების დასახლება, წყნეთის გზატკეცილი №37ა. ს/კ: 01.14.16.007.020; მრავალბინიანი საცხოვრებელი სახლის პროექტი. კონსტრუქციული ნაწილი				სტადია	ფურც.	რაოდ
					კ-(42)	
პრ. მთ. არქიტ.	გ. გოგრიჭიანი					
ავტორი	მ. სომხიშვილი					
პრ. მთ. ინჟინ.	დ. მაისურაძე		გადახურვის ფილის საქალიბე ნახაზი 35.10 ნიშნულზე	მასშტაბი		
შეასრულა	რ. სილაგაძე					
შეამოწმა	დ. მაისურაძე					

გადახურვის ფილა 35.10 ნიშნულზე; ძირითადი არმირება

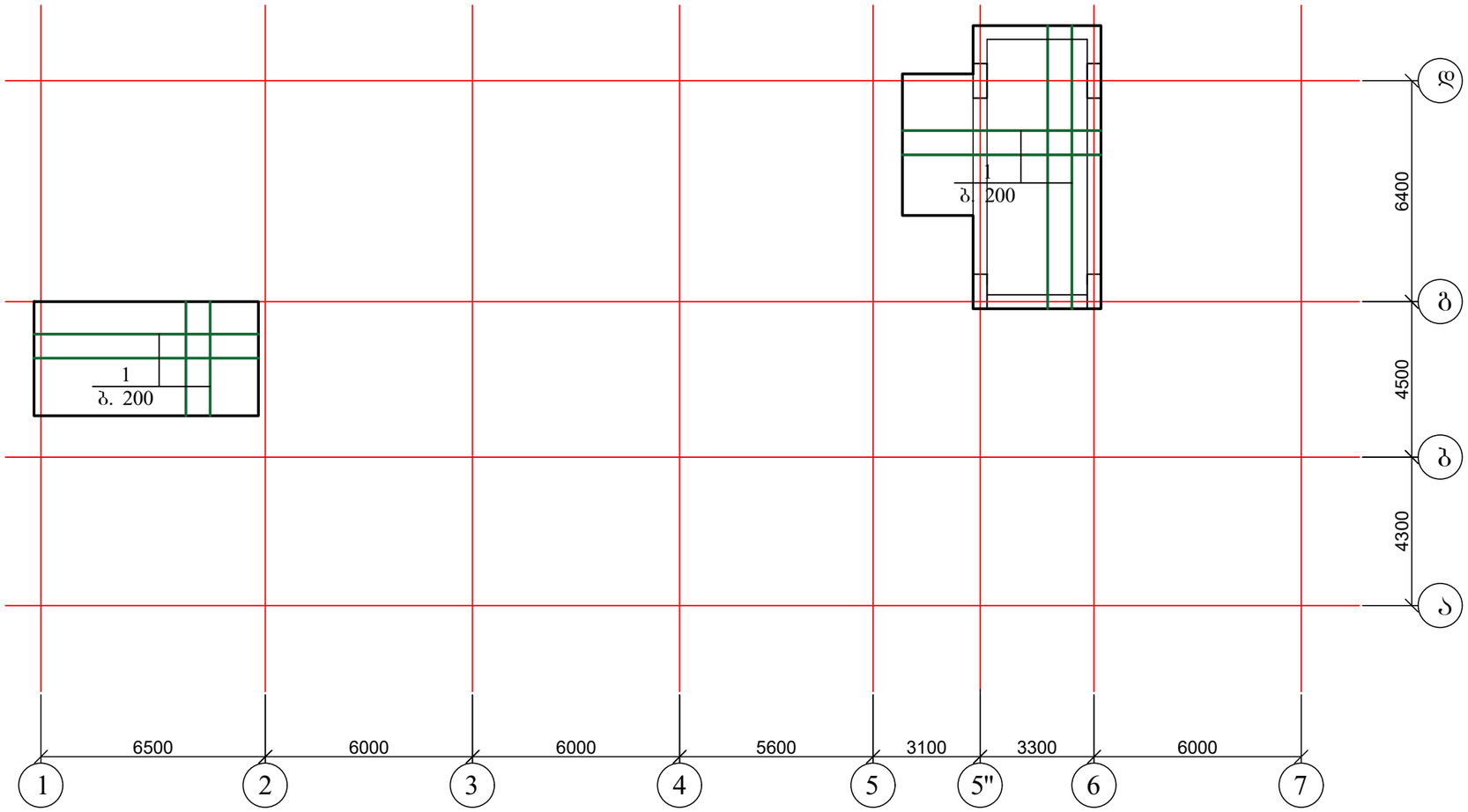

1. ჭრილი და მასალის სპეციფიკაცია იხ. ფურც. კ-44.

ქ. თბილისი, ბაგების დასახლება, წყნეთის გზატკეცილი №37ა. ს/კ: 01.14.16.007.020; მრავალბინიანი საცხოვრებელი სახლის პროექტი. კონსტრუქციული ნაწილი				სტადია	ფურც.	რაოდ
					კ-(43)	
პრ. მთ. არქიტ.	გ. გოგრიჭიანი					
ავტორი	მ. სომხიშვილი					
პრ. მთ. ინჟინ.	დ. მაისურაძე		გადახურვის ფილა 35.10 ნიშნულზე; ძირითადი არმირება	მასშტაბი		
შეასრულა	რ. სილაგაძე					
შეამოწმა	დ. მაისურაძე					

გადახურვის ფილის კვეთი

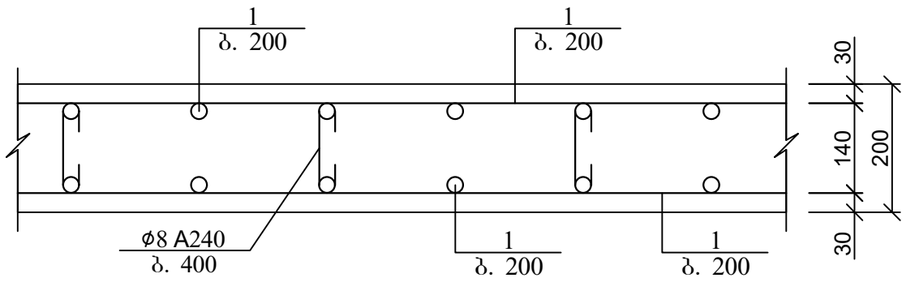

არმატურის გადადებით (შედუღების გარეშე) პირაპირის მოწყობის დეტალი ფილებისთვის

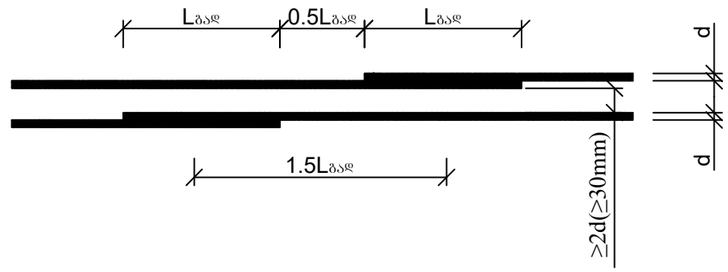

გადახურვის ფილის არმირების ჩაანკერების დეტალი საყრდენებზე

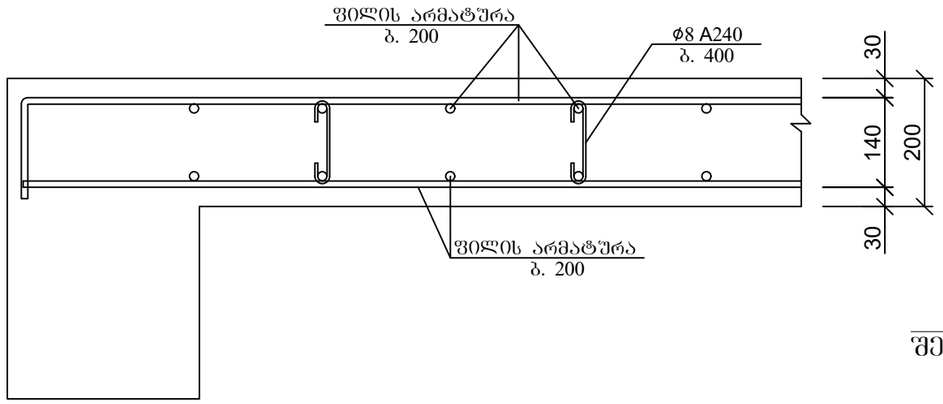

პოზ. 2

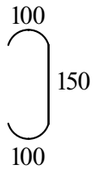

ქვედა და ზედა შრეების ფიქსატორების მოწყობის სქემატური ნახაზი

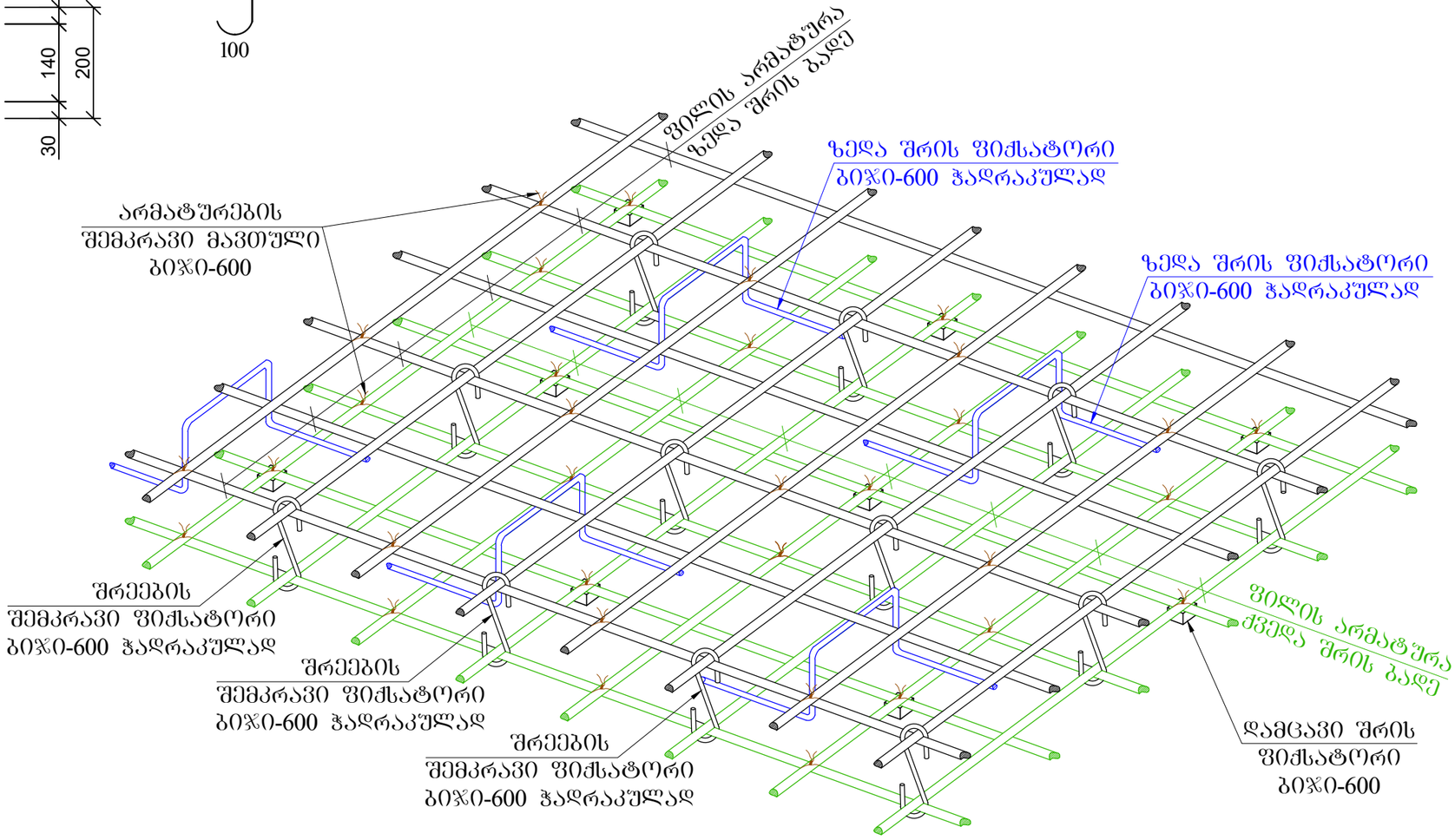

პოზ	დასახელება	რაოდ	წონა კგ	
			ერთ	სულ
	გადახურვის ფილა 35.10 ნიშნულზე			
1	Ø 10 A500C ΣL= 1350 გ.მ	-	0.62	837
2	Ø 8 A240 L= 350	400	0.14	56
	ბეტონი B25		მ³	12

ქ. თბილისი, ბაგების დასახლება, წყნეთის გზატკეცილი №37ა. ს/კ: 01.14.16.007.020; მრავალბინიანი საცხოვრებელი სახლის პროექტი. კონსტრუქციული ნაწილი				სტადია	ფურც.	რაოდ
					კ-(44)	
პრ. მთ. არქიტ.	გ. გოგრიჭიანი					
ავტორი	მ. სომხიშვილი					
პრ. მთ. ინჟინ.	დ. მაისურაძე		გადახურვის ფილის კვეთი; მასალის სპეციფიკაცია	მასშტაბი		
შეასრულა	რ. სილაგაძე					
შეამოწმა	დ. მაისურაძე					

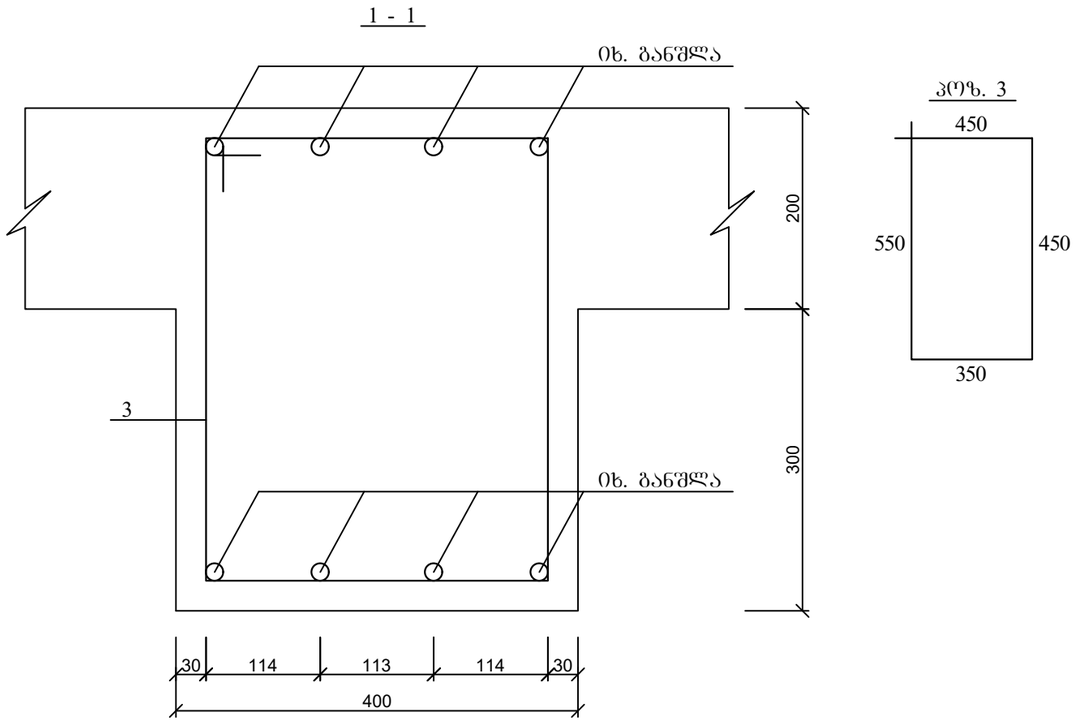

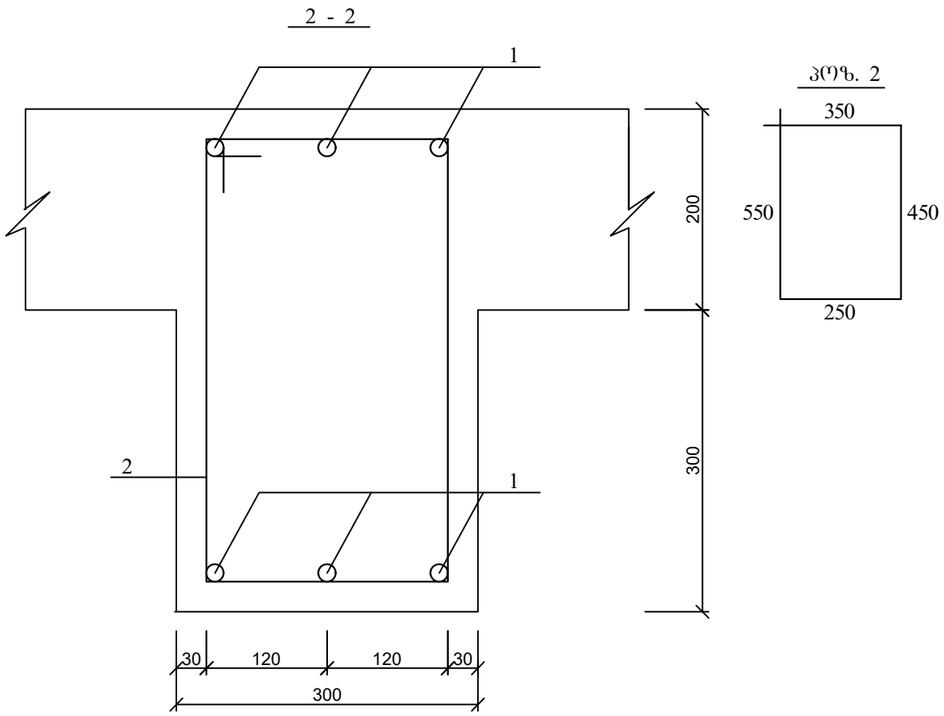

პოზ	დასახელება	რაოდ	წონა კგ	
			ერთ	სულ
	რიგელების სპეციფიკაცია (ჭრილი 1-1)			
1	Ø 20 A500C ΣL= 28500 გ.მ	-	2.5	71250
2	Ø 8 A240 L= 1800	25000	0.72	18000
	ბეტონი B25		მ^3	390
	რიგელების სპეციფიკაცია (ჭრილი 1-1)			
1	Ø 20 A500C ΣL= 220 გ.მ	-	2.5	550
2	Ø 8 A240 L= 1600	260	0.64	166.4
	ბეტონი B25		მ^3	4.2

ქ. თბილისი, ბაგების დასახლება, წყნეთის გზატკეცილი №37ა. ს/კ: 01.14.16.007.020; მრავალბინიანი საცხოვრებელი სახლის პროექტი. კონსტრუქციული ნაწილი				სტადია	ფურც.	რაოდ
					კ-(45)	
პრ. მთ. არქიტ.	გ. გოგრიჭიანი					
ავტორი	მ. სომხიშვილი					
პრ. მთ. ინჟინ.	დ. მაისურაძე		რიგელების კვეთები; მასალის სპეციფიკაცია	მასშტაბი		
შეასრულა	რ. სილაგაძე					
შეამოწმა	დ. მაისურაძე					