ქ.თბილისი, სოფელი თხინვალა, ბურღების მიწა (საკადასტრო კოდ. №72.16.33.052) მშენებლობის ნებართვის საპროექტო დოკუმენტაცია, ტერიტორიის საინჟინრო-გეოლოგიური, ჰიდროგეოლოგიური და საინჟინრო-გეოდინამიკური კვლევების შედეგები

1. შესავალი

შპს „ლისი ეკო ჰილს“-ის დირექტორის ნინი მელაძის მომართვის საფუძველზე შპს „გლობუსი“-ს ინჟინერ-გეოლოგმა ქ. თბილისში, სოფელი თხინვალა, ბურღების მიწაზე, გამოყოფილ უბანზე ჩაატარა საინჟინრო-გეოლოგიური კვლევა.

გამოკვლევის მიზანს წარმოადგენს სამშენებლო უბნის საინჟინრო გეოლოგიური პირობების შესწავლა და მშენებლობის ნებართვისთვის საპროექტო დოკუმენტაციის საკითხის გადაწყვეტა.

საკვლევ უბანზე წინა წლებში საინჟინრო გეოლოგიური კვლევები არ არის ჩატარებული.

საკვლევი უბნის მიმდებარე ტერიტორიაზე წინა წლებში ჩატარებული იქნა მთელი რიგი საინჟინრო გეოლოგიური კვლევებისა, რომლის შედეგებიც გამოყენებული იქნა წინამდებარე დასკვნის შედგენისას.

საკვლევი უბნის საინჟინრო გეოლოგიური პირობების შესწავლის მიზნით, „გრგ“-ს საპროექტო დოკუმენტაციის საკითხების გადაწყვეტის ფარგლებში, ნორმატიული დოკუმენტების ს.ნ და წ 1.02.07-87 და პ.ნ 02.01-08 მოთხოვნების და რეკომენდაციების გათვალისწინებით, გამოყენებული იქნა უბნის მიმდებარე ტერიტორიებზე ადრე ჩატარებული სამთო სამუშაოების შედეგები.

გრუნტის ნიმუშების ლაბორატორიული გამოკვლევა თან ერთვის წინამდებარე დასკვნას.

ტოპოძირად გამოყენებულია დამკვეთის მიერ გადმოცემული ტოპოგეგმა მასშტაბით 1:1000-თან.

საველე სამუშაოები ჩაატარა ინჟინერ გეოლოგმა თ. ჭულუხაძემ

სამშენებლო უბანი დაათვალიერა და წინამდებარე დასკვნა შეადგინა ინჟ. გეოლოგმა თ. ჭულუხაძემ.

2. ზოგადი ნაწილი

გეომორფოლოგია, გეოლოგიური აგებულება და ჰიდროგეოლოგიური პირობები.

საკვლევი ტერიტორია გეომორფოლოგიური თვალსაზრისით მდებარეობს აჭარა-თრიალეთის ნაოჭა სისტემის აღმოსავლეთ დაბოლოების მანგლისი-ლისის ქვეზონის, ლისის ანტიკლინის ჩრდილო-დასავლეთ ფერდზე.

საკვლევი ტერიტორია ხასიათდება ჩრდილოეთის ექსპოზიციის ტექნოგენური რელიეფით. რაიონის მთავარი ჰიდროგრაფიული ერთეულია ლისის ტბა. ქსელის ხასიათის მიხედვით თბილისის მიდამოები ორ ნაწილად შეიძლება დაიყოს. ლისის ტბის მარჯვენანაპირეთში ჰიდროგრაფიული ქსელი უფრო ხშირია, ვიდრე მარცხენანაპირეთში, ღელეების ვიწრო ხეობებს, მეტი ვარდნა და დახრილობა აქვთ, იკვებება თოვლით, წვიმით და მიწისქვეშა წყლებით. ივლის-აგვისტოში წყალმცირობაა, მდგრადი წყალმცირობა კი ზამთარში იცის. თბილისი და მისი მიდამოები გამოირჩევა ლანდშაფტების მრავალფეროვნებით, რაც განპირობებულია მისი ბუნებრივი კომპლექსების განსხვავებული ფიზიკურ-გეოგრაფიული რეგიონის მიჯნაზე მდებარეობით.

ტოპო გეგმის თანახმად ტერიტორიის აბსოლიტური ნიშნულები 647.03მX651.47მ-ის ფარგლებში იცვლება. საკვლევი უბანი წარმოადგენს ინდივიდუალირი ორსართულიანი საცხოვრებელი სახლების განსათავსებელ ტერიტორიას, რომელიც შემოსაზღვრულია სხვადასხვა შენობა-ნაგებობებით და საკარმიდამო ნაკვეთებით.

გეომორფოლოგიურად მშენებლობისათვის გამოყოფილი უბანი განთავსებულია სოფელ თხინვალაში, ლისის ანტიკლინის სამხრეთ ფერდზე. თანამედროვე რელიეფის დონემდე შევსებულია მეოთხეული ასაკის თიხნაროვანი გრუნტების მძლავრი საფარით.

უბნის რელიეფი დახრილია ჩრდილოეთის მიმართულებით, დაფარულია ბალახით. საკვლევი ტერიტორიის საინჟინრო-გეოლოგიური პირობების შესახებ ინფორმაციული მასალა არსებობს, როგორც საქართველოს ფარგლებში ჩატარებული რეგიონალური ხასიათის 1:200000 მასშტაბის კვლევების, ასევე საინჟინრო-გეოლოგიური კვლევების სახით. საკვლევი ტერიტორიის საინჟინრო-გეოლოგიური კვლევების შესახებ ინფორმაცია მოცემულია 1985-1990 წლებში ჩატარებული 1:25000 მასშტაბის სპეციალურ ანგარიშში (ა. ცაგურიშვილი და სხვები, 1990 წელი). სხვადასხვა დროის ოროგენეტიკურ მოძრაობების შესწავლას მიეძღვნა ალ. ჯანელიძის შრომაში: „თბილისის მეწყერები და მეწყრული მოვლენების მნიშვნელობა“ 1949წ. სხვადასხვა დროის ოროგენეტიკურ შესწავლას მიეძღვნა ალ. თვალჭრელიძის ნაშრომი „თბილისის მიდამოების ნაოჭები“ 1949წ. თბილისის ტერიტორიის დეტალური საინჟინრო-გეოლოგიური კვლევების შედეგები განზოგადებული აქვს პროფ. გ. ჯაფარიძეს ნაშრომში: „თბილისის საინჟინრო გეოლოგია“ 1974წ.

ჰიდროგეოლოგიური კვლევები ჩატარებულია გასული საუკუნის 70-იან და 80-იან წლებში (ი. ბუაჩიძე, დ. კაჭარავა, გ. ჩხაიძე და სხვები). ასევე გასული საუკუნის 80-იან წლებში განხორციელდა კვლევები და გამოიცა 1:200000 მასშტაბის სახელმწიფო

ჰიდროგეოლოგიური რუკა (ლ. ხარატიშვილი, ლ. ვარატინცევა), რომელშიდაც მოქცეულია საკვლევი ტერიტორია.

საქართველოს ტექტონიკური დარაიონების მიხედვით (ე. გამყრელიძე, 2000წ) მიხედვით საკვლევი ტერიტორია მიეკუთვნება აჭარა-თრიალეთის ნაოჭა სისტემის აღმოსავლეთ დაბოლოებას. აგებულია ზედა ეოცენის და ოლიგოცენის ტერიგენული ნალექებით. მათი სიმძლავრე 500 მ-დეა, უშუალოდ უბანზე ამ ნალექების მიმართულების აზიმუტია 200-210 გრადუსი, დახრის კუთხე 10-30 გრადუსი. შუა ეოცენის, ქვედა ეოცენ-პალეოცენის და ზედა ცარცული ასაკის ნალექებს აქ ძირითადად მცირე სიმძლავრეები გააჩნია.

თბილისსა და მის მიდამოებში ფართოდაა გავრცელებული მეოთხეული ალუვიური, დელუვიურ-პროლუვიური და ტბიური ნალექები. ახალგაზრდა (თანამედროვე) ალუვიური ნალექები თიხნარებისაგან, კენჭებისა და ქვიშნარებისგან შედგება. საკვლევ უბანზე და მის მიმდებარე ტერიტორიაზე რაიმე უარყოფითი ფიზიკურ-გეოლოგიური პროცესები (მეწყერი, კარსტი, ჩაქცევები და სხვა) არ შეიმჩნევა. ჰიდროგეოლოგიური თვალსაზრისით საკვლევ უბანზე გრუნტის წყლების გამოვლინებას ადგილი არ ჰქონია. ადრე ჩატარებული საინჟინრო-გელოლგიური კვლევების მონაცემების საფუძველზე შედგენილია გეოლოგიური გამონამუშევრების (შურფების) სვეტების და უბნის განივი და გრძივი ლითოლოგიურ-გეოლოგიური ჭრილები.

როგორც წარმოდგენილი ჭრილებიდან ჩანს, მიწის ზედაპირიდან 0.1- 0.70 მეტრის სიღრმემდე განვითარებულია მეოთხეული ნაყარი გრუნტი, მიწის ნიადაგი. 0.7 – 3.5 მეტრის სიღრმემდე გავრცელებულია დელუვიურ-პროლივიური (dpQ_{IV}) ნალექები წარმოდგენილი ყავისფერიდან მუქ შავ ფერამდე, ვიზუალურად მყარი კონსისტენციის, თიხნარის მოყვითალო ფერის შუაშრეებიანი ($h = 0.70$ მეტრი) ხვინჭის, ღორღის და კენჭების 10% ჩანართებიანი მუქი მოყავისფრო-მოყვითალო თიხები. თიხები გამოფიტვის შედეგად იცვლიან ფერს და მოყავისფრო - შოკოლადის ფერს იძენენ, ან მოყვითალო - მურა შეფერილობას ღებულობენ. მათში აღინიშნება თაბაშირის ფირფიტები ან კრისტალები. ხშირად გვხვდება სფეროსიდორიტული კონკრეციები. თიხები და სუბარგილიტები მუქი მოშავო ფერისანი არიან, თხელი და საშუალოშრეებრივი. ზემოთაღწერილი ნალექები ზემოდან გადაფარულია 0.70 მეტრის სიმძლავრის ნიადაგის ფენით (ფენა 1).

თიხნაროვანი გრუნტის ქვეშ, მიწის ზედაპირიდან 3.00-3.50 მეტრის სიღრმიდან გავცელებულია ზედა ეოცენის მასიური ქვიშაქვებისა და სუბარგილიტების მორიგეობა, ეგრეთწოდებული ძირითადი კლდოვანი ქანი.

ჰიდროგეოლოგიური თვალსაზრისით საკვლევი ტერიტორია ხასიათდება გრუნტის წყლის მცირე რაოდენობით. გრუნტის წყალი გამოვლენილი არის ჭაბურღილებში. თავისი გენეზისით გრუნტის წყალი წარმოადგენს ატმოსფერული ნალექების გრუნტში ინფილტრაციის შედეგს და ცირკურილებს ძირითად ქანებში.

როგორც დასკვნის შესავალ ნაწილში იყო აღნიშნული უბანის მიმდებარე ტერიტორიიდან, თიხნაროვან გრუნტებიდან აღებული იყო დაურღვეველი სტრუქტურის ნიმუში, რომელთა ფიზიკურ-მექანიკური თვისებების საანგარიშო მაჩვენებლები მოყვანილია ცხრილ 1-ში, ხოლო ლაბორატორიული კვლევის შედეგები კი კრებსით ცხრილში.

ცხრილი 1

№	ფიზიკურ-მექანიკური თვისებების დასახელება	ინდექსი	განზ. ერთ.	თიხნარი	თიხა
1	სიმკვრივე	ρ	გ/სმ^3	1.86	1.80
2	მშრალი გრუნტის სიმკვრივე	ρ_d	გ/სმ^3	1.50	1.42
3	გრუნტის ნაწილაკების სიმკვრივე	ρs	გ/სმ^3	2.71	2,74
4	ბუნებრივი ტენიანობა	W	%	24.55	26.54
5	ფორიანობა	n	%	38	43
6	ფორიანობის კოეფიციენტი	e	ერთ.ნაწ.	0,81	0.93
7	ტენიანობა დენადობის ზღვარზე	W_L	ერთ.ნაწ.	34.60	40.67
8	ტენიანობა პლასტიკურობის ზღვარზე	Wp	ერთ.ნაწ.	20.44	22.32
9	პლასტიკურობის რიცხვი	Ip	ერთ.ნაწ.	14.16	18.35
10	დენადობის ზღვარი	I_L	ერთ.ნაწ.	0.29	0.23
11	ტენიანობის ხარისხი	Sr	ერთ.ნაწ.	0.82	0.81
12	შიგა ხახუნის კუთხე	φ_1/φ_{11}	გრად.	19.5/16.5	
13	ხვედრითი შეჭიდულობა	C_1/ C_{11}	კგძ/სმ^2	0.21/0.415	
14	დეფორმაციის მოდული	E	კგძ/სმ^2	151	157
15	საანგარიშო წინაღობა	Ro	კგძ/სმ^2	2.1	2.46

ცხრილი №2

ცხრილ №2-ში მოცემულია უბანზე გავრცელებული კლდოვანი ქანის, ქვიშაქვების და არგილიტების ფიზიკურ-მექანიკური თვისებების საანგარიშო მაჩვენებლები. საანგარიშო წინაღობა Ro განისაზღვრება 5.6 კგძ/სმ^2

№	შ. № და ნიმუშის აღების ინტერვალი მ.	ბუნებრივი სიმკვრივე P გ/სმ^3	სიმტკიცის ზღვარი ერთღერძა კუმშვაზე Rc მპა		დარბილების კოეფიციენტი
			ჰაერმშრალი	წყალგაჯერებული	
1	შ. №1	2.18	16.7	10.0	0.60

3. დასკვნები და რეკომენდაციები

ზემოთაღნიშნულიდან შეიძლება დავასკვნათ შემდეგი:

1. „გრგ“-ს საპროექტო დოკუმენტაციისათვის გამოყოფილ უბანზე არახელსაყრელი ფიზიკურ-გეოლოგიური (მეწყერი, კარსტი, ჩაქცევები და სხვა) არ აღინიშნება და დამაკმაყოფილებელ პირობებშია.

ს.ნ და წ 1.02.07-87 მე-10 სავალდებულო დანართის თანახმად, საინჟინრო გეოლოგიური პირობების სირთულის მიხედვით, სამშენებლო უბანი მიეკუთვნება II კატეგორიას - საშუალო სირთულის.

2. სამშენებლო თვისებების მიხედვით გამოკვლეული უბნის ამგებ გრუნტებში შეიძლება გამოვყოთ ორი საინჟინრო გეოლოგიურ ელემენტი (ს.გ.ე).

I ს.გ.ე –თიხნარები და თიხები (ფენა 2);

II ს.გ.ე – ოლიგოცენური ასაკის მუქი მოშავო არგილიტებისა და თხელშრეებრივი მონაცრისფრო ქვიშაქვების მორიგეობა. (ფენა 3).

3. გამოკვლეული უბნის ლითოლოგიურ-გეოლოგიური აგებულებიდან და „გრგ“-ს საპროექტო დოკუმენტაციის ტექნიკური მახასიათებლებიდან გამომდინარე დაფუძნება უნდა მოხდეს I ს.გ.ე თიხნაროვან (ფენა 2) და (ფენა №3) ძირითად ქანებზე.

4. ქვემოთ ცხრილ №3-ში მოცემულია ფენა №2-ის საინჟინრო-გეოლოგიური ელემენტის გრუნტების აუცილებელი ფიზიკურ-მექანიკური მახასიათებლები, მიღებული ადრე ჩატარებული ლაბორატორიული გამოკვლევების პ.ნ. 02.01-08 საარქივო მასალების და საცნობარო ლიტერატურის (დამპროექტებლის საანგარიშო თეორიული ცნობარი) საფუძველზე.

ცხრილი №3

№№	გრუნტის მახასიათებლები	საანგარიშო (ნორმატიული) მნიშვნელობები
		I სგე ფენა 2
1	სიმკვრივე ρ გ/სმ^3	1.86
2	შინაგანი ხახუნის კუთხეφ^0	19.5
3	ხვედრითი შეჭიდულობა C კპა(კგძ/სმ^2)	21 (0.21)
4	დეფორმაციის მოდული E მპა (კგძ/სმ^2)	151
5	პირობითი საანგარიშო წინაღობა R_0 კპა(კგძ/სმ^2)	210 (2.1)
6	საგების კოეფიციენტი K კგ/სმ^3	3.0
7	პუასონის კოეფიციენტი μ	0.40

5. ჰიდროგეოლოგიური თვალსაზრისით სამშენებლო უბანი ხასიათდება გრუნტის წყლის არარსებობით.

6. სნ და წ - "სეისმომედეგიმშენებლობა" (პნ 01.01.-09) –ის სეისმური საშიშროების რუკის დანართის მიხედვით ქ. თბილისი განეკუთვნება 8 ბალიან სეისმური საშიშროების ზონას. ხოლო უბნის ამგები გრუნტები სეისმური თვისებებიდან გამომდინარე იმავე კრებულის ცხრ. №1 – ის, მიხედვით განეკუთვნებიან II კატეგორიას.

სამშენებლო უბნის სეისმურობად მიღებული იქნას 8 ბალი.

7. უბნის ამგები გრუნტები დამუშავების სიძნელის მიხედვით ს.ნ. და წ. IV-2-82-ის ცხრ. I-I-ის თანახმად განეკუთნებიან:

ა) ნაყარი (ფენა 1) –დამუშავების სამივე კატეგორიისათვის (ერთციცხვიანი ექსკავატორით, ბულდოზერით და ხელით) - II ჯგუფს, საშუალო სიმკვრივით - 1800 კგ/მ^3 (რ№24^ა).

ბ) თიხები და თიხნარები (ფენა 2) – ბულდოზერით – III ჯგუფს, ერთციცხვიანი ექსკავატორით და ხელით – IV ჯგუფს, საშუალო სიმკვრივით 1920 კგ/მ^3 (რ№8^დ).

შპს „გლობუსი" -ს

დირექტორი: /რ. ჭულუხაძე /

ინჟინერ-გეოლოგი: /თ. ჭულუხაძე/

შ. №1

ფენის №	ფენის ხიღრმე		სიმძლავრე მ			
	დან	მდე				
1	0	0.3	0.3	649.19 648.89		
2	0.3	1.1	0.8	648.09		

შ. №6

ფენის №	ფენის ხიღრმე		სიმძლავრე მ			
	დან	მდე				
1	0	0.5	0.5	649.20 648.70		
2	0.5	1.70	1.20	647.50		
3	1.7	2.20	0.50	647.00		

გეოლოგიური ჭრილი
მასშტაბი 1:100

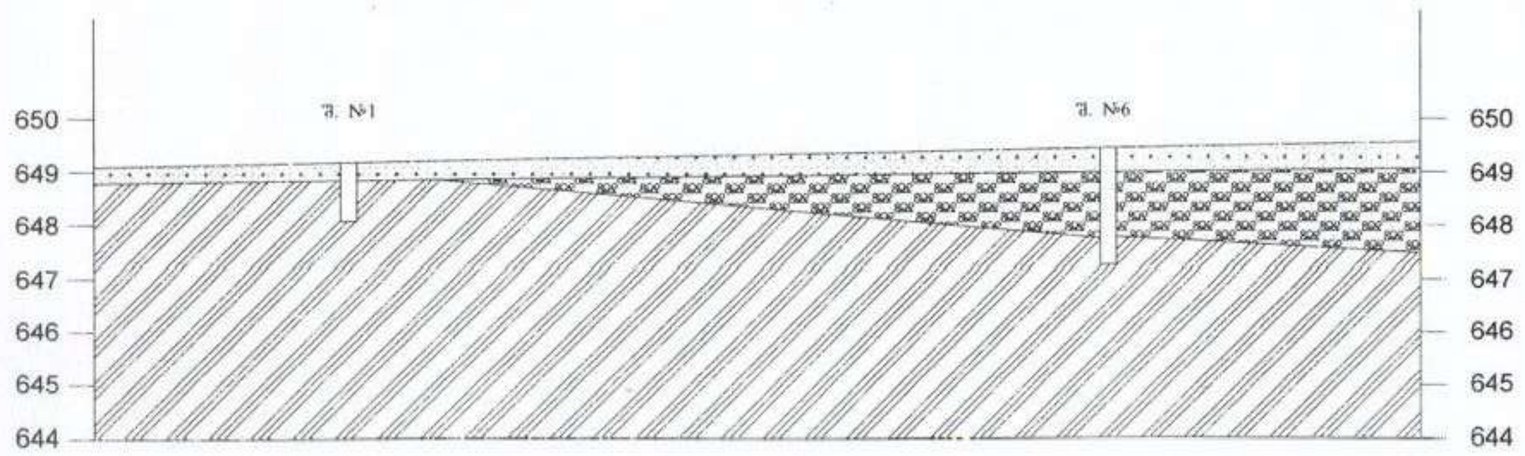

პირობითი ნიშნები

შეთხვეული ნაყარი გრუნტი ნიადაგი, საშენებლო ნაგვის ჩანართები.

ალუვიურ-დელუვიური თიხნარები, მუქი მოყავისფრო-მოყვითალო თიხები, ქვიშის და ქვიშების ჩანართები.

მუქი ნაცრისფერი არგილიტები და თიხქვიშაქვები

თხინვალა, ბურღების მიწა, ნაკ. №72.16.15.687

შ. №2

№ ფენის	ფენის ხიღრმე		სიმძლავრე მ			
	დან	მდე				
1	0	0.5	0.5	649.38 648.88		გამ. დამუ-
2	0.5	1.50	1.00	647.88		
3	1.5	2.00	0.50	647.38		

შ. №5

№ ფენის	ფენის ხიღრმე		სიმძლავრე მ			
	დან	მდე				
1	0	0.5	0.5	648.47 647.97		გამ. დამუ-
2	0.5	2.20	1.70	646.27		
3	2.20	2.80	0.60	645.67		

გეოლოგიური ჭრილი
მასშტაბი 1:100

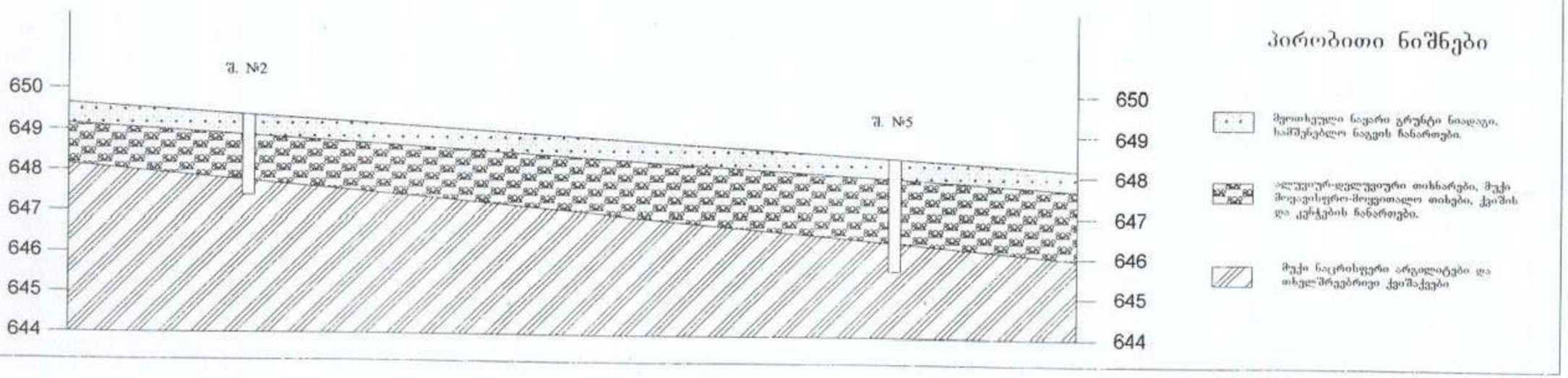

თხინვალა, ბურღების მიწა, ნაკ. №72.16.15.687

შ. №3

ფენის №	ფენის ხელრმე ღან	ფენის ხელრმე მღე	სიმძლავრე მ	ზედაპირის და ფენის ძირის ნიშნული	ლითოლოგიური ქვიდი	ქანების ლითოლოგიური დახასიათება	ნიმუშების წვლის დროს გაჟონვის და ჩაშრობის ინტენსივობა გამ.	ღამე
1	0	0.5	0.5	649.08 648.58		ზედაპირი საფარი ნიადაგი		
2	0.5	2.20	1.70	646.88		ალუვიურ-დელუვიური თიხნარები, მუქი მოყავისფრო-მოყვითალო თიხები, ქვიშის და კენჭების ჩანართები.		
3	2.20	2.70	0.50	646.38		მუქი ნაცრისფერი არგილიტები და თხელშრევებრივი ქვიშაქვები		

შ. №4

ფენის №	ფენის ხელრმე ღან	ფენის ხელრმე მღე	სიმძლავრე მ	ზედაპირის და ფენის ძირის ნიშნული	ლითოლოგიური ქვიდი	ქანების ლითოლოგიური დახასიათება	ნიმუშების წვლის დროს გაჟონვის და ჩაშრობის ინტენსივობა გამ.	ღამე
1	0	0.7	0.7	648.21 647.51		ზედაპირი საფარი ნიადაგი		
2	0.7	2.80	2.10	645.41		ალუვიურ-დელუვიური თიხნარები, მუქი მოყავისფრო-მოყვითალო თიხები, ქვიშის და კენჭების ჩანართები.		
3	2.80	3.30	0.50	644.91		მუქი ნაცრისფერი არგილიტები და თხელშრევებრივი ქვიშაქვები		

გეოლოგიური ჭრილი
მასშტაბი 1:100

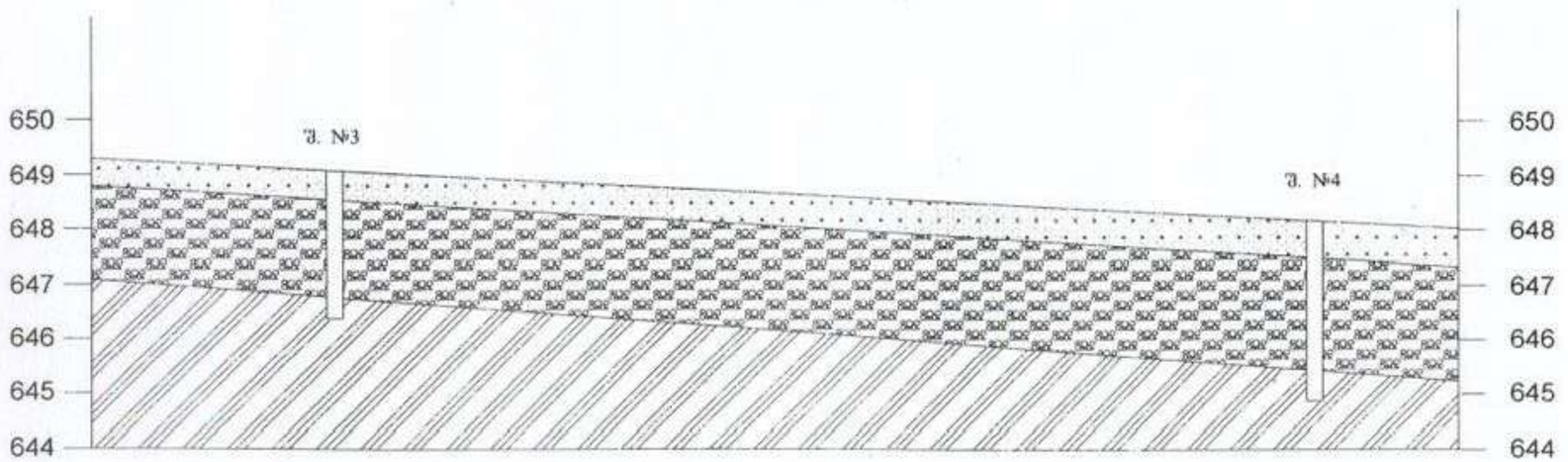

პირობითი ნიშნები

- მეოთხეული ნაყარი გრუნტი ნიადაგი, სამშენებლო ნაგვის ჩანართები.
- ალუვიურ-დელუვიური თიხნარები, მუქი მოყავისფრო-მოყვითალო თიხები, ქვიშის და კენჭების ჩანართები.
- მუქი ნაცრისფერი არგილიტები და თხელშრევებრივი ქვიშაქვები

ტოპოგრაფიული რუკა

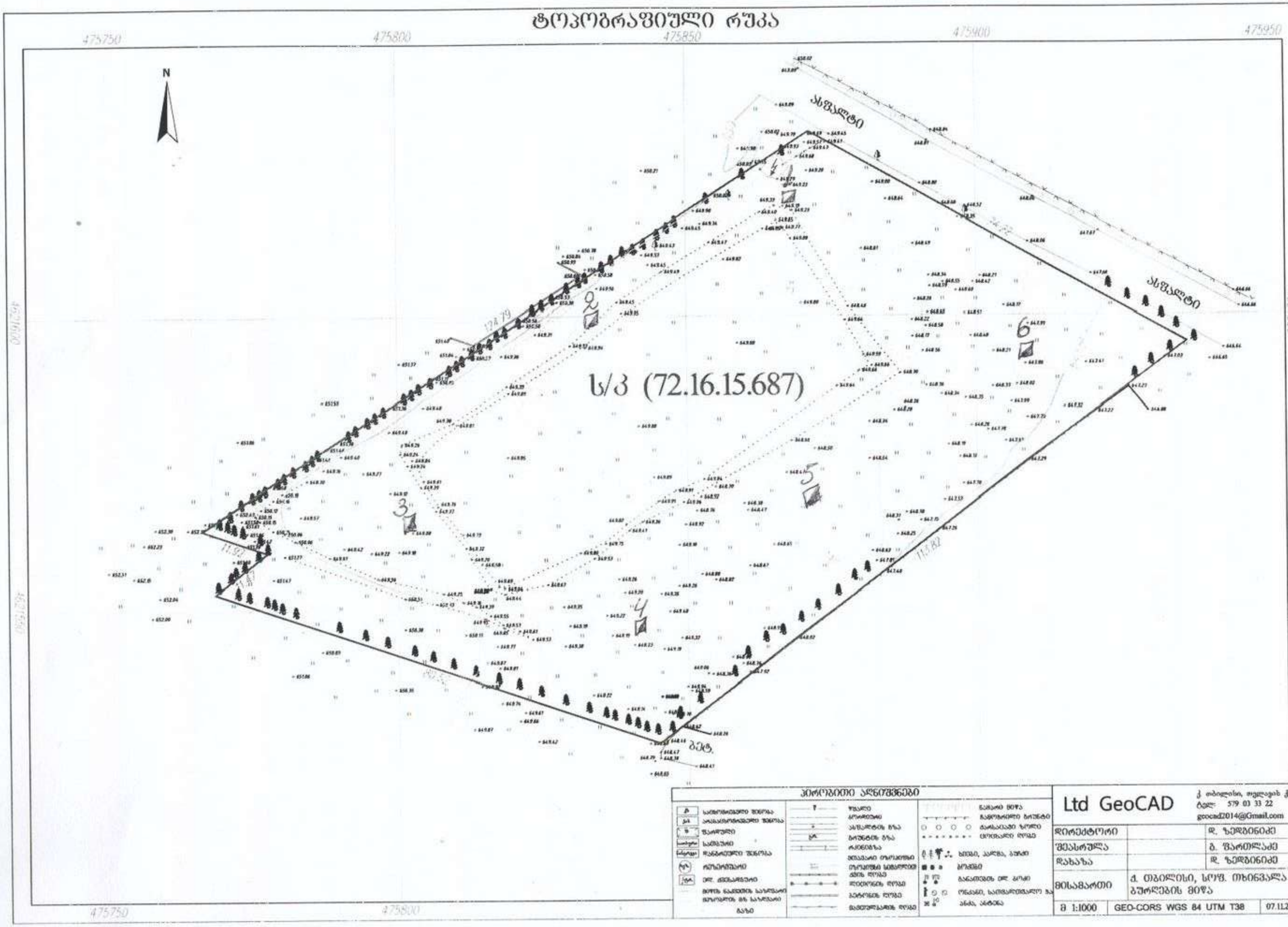

პირობითი აღნიშვნები

ტ	საინჟინრო ქსელა	წყალი	წასაღო ფენა
ას	ასფალტირებული ზედაპირი	არხები	გასწორებული ბეტონი
წ	წყაროები	ასფალტის ბზა	ტანაბაში ხარი
სოფელი	სამშენი	ბეტონის ბზა	ცოცხალი ღობე
ელექტრო	ჩაბნარული ქსელა	რკინიზა	ხეები, პალმა, ბუჩქი
რკინიგზა		მიწაპარი ტროტუარი	ბორდიო
		ტროტუარი სამყაროდან	ბანაობის ძვ. გრძ
		ქვის ღობე	ელექტრო, საინჟინრო ბა
		ხეტიალის ღობე	ანძა, ანტენა
		ბეტონის ღობე	
		მავთულბადის ღობე	

Ltd GeoCAD		ქ. თბილისი, ილლიას ქ.14ა; ტელ: 579 03 33 22 geocad2014@Gmail.com	
დირექტორი		დ. ზედგინიძე	
შეასრულა		გ. წართლაძე	
დახაზა		დ. ზედგინიძე	
მისამართი	ქ. თბილისი, სოფ. ოხვიანალა - გუმრების მიწა		
მ 1:1000	GEO-CORS WGS 84 UTM T38		07.11.2020

საექსპერტო შეფასება

ანგარიშზე ქ. თბილისი, სოფელი თხინვალა, ბურღების მიწა ნაკვეთი 72.16.33.052 სამსართულიანი საცხოვრებელი სახლის მშენებლობისთვის გამოყოფილი უბნის საინჟინრო გეოლოგიური კვლევა.

შპს "ლისი ეკო ჰილს"-ის მომართვის საფუძველზე ჩვენს მიერ 2021 წლის მაისში შემოწმებული იქნა ქ. თბილისი, სოფელი თხინვალა, ნაკვეთი 72.16.33.052 -ზე სამსართულიანი საცხოვრებელი სახლის მშენებლობისთვის გამოყოფილ უბანზე ჩატარებული საინჟინრო გეოლოგიური სამუშაოების ტექნიკური დოკუმენტაცია.

შემოწმების მიზანი: დადგინდეს ქ. თბილისი, სოფელი თხინვალა, ნაკვეთი 72.16.33.052-ზე სამსართულიანი საცხოვრებელი სახლის მშენებლობისთვის გამოყოფილ უბანზე ჩატარებული საინჟინრო გეოლოგიური სამუშაოების და მის საფუძველზე შედგენილი ტექნიკური დოკუმენტაციის შესაბამისობა საქართველოში მოქმედ სამშენებლო ნორმებთან, წესებთან და სახელმწიფო სტანდარტებთან.

საინჟინრო გეოლოგიური სამუშაოები შესრულებულია შპს „გლობუსი"-ს გეოლოგიური ჯგუფის მიერ 2021 მაისში . სამუშაოების უშუალო ხელმძღვანელი, ინჟინერ-გეოლოგი თეიმურაზ ჭულუხაძე. გრუნტის თვისებების გამოკვლევები შესრულებულია სსიპ გ. წულუკიძის სამთო ინსტიტუტის, ქანების, საშენი მასალების თვისებების და ხარისხის კონტროლის ლაბორატორიაში.

საექსპერტოდ წარმოდგენილია:

1. ანგარიშის ტექსტური ნაწილი აკრეფილი კომპიუტერზე----------7 გვ.
2. მიწერილობა----------1 გვ.
3. ტექნიკური დავალება----------1 გვ.
4. ცხრილი გრუნტების თვისებებზე----------4 გვ.
5. მოედნის ტოპოგეგმა----------1 გვ.
6. სამთო გამონამუშევრების ლითოლოგიური სვეტები----------1გვ.
7. მოედნის გეოლოგიური ჭრილი----------1 გვ.

პროექტით საკვლევ მოედანზე უნდა აშენდეს სამსართულიანი საცხოვრებელი სახლი. კონსტრუქციულად შენობის საძირკველი გადაწყვეტილია, რკინა-ბეტონის ფილის მოწყობით ან წერტილოვანი რკინა-ბეტონის ბალიშებზე კოლონების ამოყვანით. კედლები მონოლითური კარკასი, აგურის ან წვრილი ბლოკების შევსებით. რაც შეეხება საძირკველს, მისი კონსტრუქცია და ჩაღრმავება გადაწყდება მოედნის საინჟინრო გეოლოგიური პირობების გამოკვლევის შემდეგ.

მოედნის საინჟინრო გეოლოგიური პირობების დასადგენად, საკვლევ მოედანზე გაყვანილი იქნა 4 შურფი საერთო სიღრმით 3.3მ-ს სიგრძის. შურფიდან აღებული იქნა ნიმუში გრუნტის თვისებების დასახასიათებლად.

ჩატარებული საველე და ლაბორატორიული სამუშაოების ანალიზის საფუძველზე, საკვლევ მოედანზე გეოლოგიურ ჭრილში გამოყოფილი იქნა გრუნტის შემდეგი ფენები:

1 ფენა - მეოთხეული ნაყარი გრუნტი, სამშენებლო ნაგვის ჩანართები.
2 ფენა - ალუვიურ-დელუვიური თიხნარები, მოყვითალო თიხნაროვანი გრუნტი.
3 ფენა - კლდოვანი ქანის, თხელშრეებრივი ქვიშაქვები და არგილიტები.

ანგარიშში მოკლედ არის მოცემული საკვლევი ტერიტორიის გეომორფოლოგიური , გეოლოგიური და ჰიდროგეოლოგიური პირობები. მოცემულია ზემოაღნიშნული ქანების საინჟინრო გეოლოგიური დახასიათება. მოედნის სულ ზედა ფენა ნიადაგის ფენით არის წარმოდგენილი, იგი შენობის ფუძედ არ გამოდგება და ამიტომ მათი თვისებები არ გამოკვლეულა. შემდეგი ფენა ოლიგოცენური ასაკის მუქი ნაცრისფერი არგილიტები და თხელშრეებრივი ქვიშაქვები, როგორც ავტორი აღნიშნავს, ტერიტორია საინჟინრო გეოლოგიური თვალსაზრისით მდგრადია და საშიში გეოლოგიური პროცესების განვითარება არ არის მოსალოდნელი. ტერიტორიის ჰიდროგეოლოგიური პირობების შესახებ აღნიშნულია, რომ გრუნტის წყალი გამოკვლეულ სიღრმემდე არ დაფიქსირებულა.

დ ა ს კ ვ ნ ა

ქ. თბილისი, სოფელი თხინვალა, ბურღების მიწა ნაკვეთი 72.16.33.052 საცხოვრებელი სახლისმშენებლობისთვის გამოყოფილ უბანზე ჩატარებული საინჟინრო-გეოლოგიური სამუშაოები აკმაყოფილებს იმ მოთხოვნებს, რომლებიც მოცემულია საქართველოში მოქმედი სამშენებლო ნორმებით. ცალკეული შენიშვნები ჩვენს მიერ გამოთქმული სამუშაოების მიმართ, ავტორის მიერ მიღებული იქნა.

ანგარიში იმსახურებს დადებით შეფასებას და შეიძლება დაედოს საფუძვლად მშენებლობის პროექტს საინჟინრო გეოლოგიურ ნაწილში.

საქართველოს დამსახურებული მშენებელი,
ტექნიკურ მეცნიერებათა დოქტორი, პროფესორი გ. ჭოხონელიძე

საქართველოს რესპუბლიკა
მოქალაქის პირადობის მოწმობა



პირადი № 01026010539
სახელი ვაჟა
გვარი ჭოხონელიძე
დაბადების თარიღი 16.02.1928 წ.
დაბადების ადგილი თბილისი
ეროვნება ------

დ 0266413

პირადი ხელმოწერა

მისამართი ------

მოწმობის გამცემი ორგანოს დასახელება თბილისის საბურთალოს რაიონის შ.ს. მეორე განყოფილება

გაცემის თარიღი 29.09.2000 წ.

მოქმედების ვადა ------

ბ.ა.

თანამდებობის პირის ხელმოწერა

ДИПЛОМ
ДОКТОРА НАУК

МТН № 007499

Решением
Высшей Аттестационной Комиссии
от 28 ноября 1975 г (протокол N 18)

Цохонелидзе Гуро Ильичу

ПРИСУЖДЕНА УЧЕНАЯ СТЕПЕНЬ ДОКТОРА
ТЕХНИЧЕСКИХ НАУК

Председатель Высшей
Аттестационной Комиссии

Ученый Секретарь Высшей
Аттестационной Комиссии

Москва 23 декабря 1975 г.

დიპლომი

№ 168169

ეს დიპლომი მიეცა გუჩა ილიას ძე
ჭ.ო.ხ.ო.ნ.ე.ლ.ი.ძ.ე.ს

მასზე, რომ იგი 1961 წელს შევიდა ვ.ი. ლენინის სახ. შრომის წითელი დროშის ორდენოსანი საქართველოს პოლიტექნიკურ ინსტიტუტში და 1972 წელს დაამთავრა
აღნიშნული ინსტიტუტის
სრული კურსი სპეციალობით ჰიდროგეოლოგია და საინჟინრო გეოლოგია

სახელმწიფო საგამოცდო კომისიის 1972 წ. „30" ივნისის დადგენილებით გ.ი. ჭოხონელიძეს მიენიჭა
სამთო ინჟინერ
ჰიდროგეოლოგის კვალიფიკაცია.

სახელმწიფო საგამოცდო კომისიის თავმჯდომარე [illegible]

რექტორი [illegible]

მ. ა.

ქალაქი თბილისი 1973 წ. „2" აპრილი

სარეგისტრაციო № ГЕ-205

CV – ჭოხონელიძე გუგა

გვარი სახელი, ამის სახელი	ჭოხონელიძე გუგა ილიას ძე
ბინის ტელეფონის ნომერი	ქ. თბილისი, კეკელიძე №10, ბინა 25 ტელ: 2-22-00-44
დაბადების თარიღი	1928 წლის 16 თებერვალი
განათლება	1945 წელს დავამთავრე ქ. თბილისის 12 ვაჟთა სკოლა, 1950 წელს დავამთავრე საქართველოს პოლიტექნიკური ინსტიტუტის სამშენებლო ფაკულტეტი, მშენებელ-ინჟინერის სპეციალობით, 1972 წელს დავამთავრე იგივე ინსტიტუტი, ინჟინერ გეოლოგიის სპეციალობით.
მინიჭებული კვალიფიკაცია	1974 წელს ტექნიკურ მეცნიერებათა დოქტორი (დიპლომი) 1975 წელს პროფესორი საინჟინრო გეოლოგიაში (დიპლომი) 2000 წელს საქართველოს საინჟინრო აკადემიის – აკადემიკოსი.
საქმიანობა და სამუშაო გამოცდილება	1950-1958 წწ. ჰიდროგეოლოგიისა და მელიორაციის ინსტიტუტის მეცნიერ-თანამშრომელი; 1958-1974წწ. საქართველოს მეცნიერებათა აკადემიის ჰიდროგეოლოგიისა და საინჟინრო გეოლოგიის ინსტიტუტის დირექტორის მოადგილე სამეცნიერო ნაწილში; 1983 წლიდან დღემდე საქართველოს ტექნიკური უნივერსიტეტის გრუნტების მექანიკის და ფუძე - საძირკვლების მიმართულების ხელმძღვანელი.
გამოქვეყნებული სამეცნიერო შრომები და პუბლიკაციები	გამოქვეყნებულია 98 სამეცნიერო შრომა, მათ შორის მონოგრაფიულია "საქართველოს ლიოსისებული გრუნტები" (1976წ) და "ამიერკავკასიის ლიოსისებული გრუნტები " (1988წ) შესწავლილი და ანგარიშები დაწერილი მაქვს ენგურის ჰიდროელექტროსადგურის, ქ. თბილისის, ქ. რუსთავის სოხუმის და ქ. ფოთის საინჟინრო "გეოლოგიურ პირობები გაცემული მაქვს 100-ზე მეტი საექსპერტო დასკვნა მშენებლობასთან დაკავშირებული ობიექტის საინჟინრო-გეოლოგიურ პირობებზე მაქვს გამოგონებები გრუნტების გამაგრებაზე. "გრუნტების მექანიკა და ფუძე-საძირკვლები" 2005 წ. და "საინჟინრო ნაგებობები" (2012წ.) ვარ ავტორი სამშენებლო ნორმების: 2.02.01-2003წ. "შენობა-ნაგებობათა ფუძე-საძირკვლები".
უცხო ენების ცოდნა	ქართული-მშობლიური; რუსული-კარგად; ინგლისური-ლექსიკონის დახმარებით.

ინდივიდუალური საცხოვრებელი სახლების განაშენიანების რეგულირების გეგმა

საკადასტრო კოდი : 72.16.15.687
მისამართი:ქ.თბილისი , სოფელი თხინვალა
საკადასტროს ფართობი : 8750 კვ.მ

არქიტექტორი: მარიამ ზანდარაშვილი

დამკვეთი : " შპს ლისი ეკო ჰილს"
საიდენთიფიკაციო კოდი : 405410149

ქ.თბილისი 2021 წ
(01.30.2021)



საქართველო

საჯარო სამართლის იურიდიული პირი
თბილისის აპოლონ ქუთათელაძის სახელობის სახელმწიფო სამხატვრო აკადემია

ბაკალავრის დიპლომი

TSAA № 000261

არქიტექტურის ფაკულტეტის 2016 წლის 04 აგვისტოს № 34 გადაწყვეტილებით მარი ზანდარაშვილს მიენიჭა არქიტექტურის ბაკალავრის აკადემიური ხარისხი.

დეკანი Dean ნოდარ ამაშუკელი Nodar Amashukeli

რექტორი Rector გიორგი გუგუშვილი George Gugushvili

თბილისი TBILISI 20 12 2016

რიცხვი/ day თვე/ month წელი/ year

GEORGIA

Legal Entity of Public Law
APOLLON KUTATELADZE
TBILISI STATE
ACADEMY OF ART

BACHELOR'S DIPLOMA

TSAA № 000261

By Decision № 34 of 04 August 2016 of the Faculty of Architecture

Mari Zandarashvili

was awarded the Degree of Bachelor of

Architecture.

ბ.ა. Seal

სარეგისტრაციო № 001159
REGISTRATION

ნახაზი: საკვალიფიკაციო ფურცელი			არქიტექტორი მ.ზანდარაშვილი
მასშტაბი:	ფურცელი № : 2	თარიღი : 01.30.2021	

1. თავფურცელი
2. საჯვალიფიკაციო გვერდი
3. სარჩევი.
4-7. სამართლებლივი აქტები
8. გამოყენებული ჰირობითი აღნიშვნები და შემოკლებები
9. განმარტებითი ბარათი
10. საწყისი საკადასტრო მონაცემები
11. სიტუაციური გეგმა მასშტაბი : 1-5000
12. ტოპოგრაფიული გეგმა მასშტაბი : 1-500.
13. საჰროექტო ტერიტორიის საზღვრების რუკა მასშტაბი : 1-2000.
14-17. არსებული სიტუაციის ფოტოები
18. ტერიტორიულ სტრუქტურული ზონირება მასშტაბი : 1-2000.
19. არსებული ფუნქციური ზონირება მასშტაბი : 1-2000.
20. საჰროექტო არეალის კორექტირება ფართობის უცვლელად. მასშტაბი : 1-200.
21. მიწის ნაკვეთების განაწილების გეგმა მასშტაბი : 1-500.
22. საჰროექტო ფუნქციური ზონირება და გამოყენების სახეობები ; მიწის ნაკვეთის კ1 ;კ2; კ3 ის დადგენის გეგმა მასშტაბი : 1-500
23. მიწის ნაკვეთების შენობათა განთავსების გეგმა; ეტაჟები და რიგითობა; ავტომანქანის სადგომი ადგილების დადგენის ჰირობითი გეგმა. მასშტაბი : 1-500
24. შენობა-ნაგებობების მაქსიმალური სიმაღლის ან/და სართულიანობის განსაზღვრის სქემა. მასშტაბი : 1-500
25-44. მიწის ნაკვეთის დეტალური რეგლამენტის დოკუმენტი. მასშტაბი : 1-500
45-47. სქემატური ვიზუალიზაცია
48. ფოტომონტაჟი
49. "GWP "წერილი
50. "თელასი"- ს და შპს "ლისი ეკო ჰილსის" წერილი
51. შპს "თბილსერვის ჯგუფის" წერილი
52. შპს "თბილსერვის ჯგუფი" ნაგავსაყრელი კონტეინერები
53. ეტაჟები და რიგითობა

ნახაზი: სარჩევი		არქიტექტორი მ.ზანდარაშვილი
მასშტაბი:	ფურცელი № : 3	თარიღი : 01.30.2021

ქალაქ თბილისის მუნიციპალიტეტის საკრებულო

განკარგულება № 108 - - -

19 მარტი

"- - -"- - - - - - - 2021 წ

ქ. თბილისი

ქალაქ თბილისში, სოფელ თხინვალაში, ბურღების მიწაზე არსებულ მიწის ნაკვეთზე (საკადასტრო კოდი: №72.16.15.687) ინდივიდუალური საცხოვრებელი სახლების კომპლექსის განაშენიანების რეგულირების გეგმის გეგმარებითი დავალების პროექტის დამტკიცების თაობაზე

საქართველოს ორგანული კანონის - „ადგილობრივი თვითმმართველობის კოდექსი" მე-16 მუხლის მე-2 პუნქტის „ე" ქვეპუნქტის, 61-ე მუხლის მე-2 პუნქტის, 73-ე მუხლის მე-2 პუნქტის „თ" ქვეპუნქტის, ქალაქ თბილისის მუნიციპალიტეტის საკრებულოს 2016 წლის 24 მაისის №14–39 დადგენილებით დამტკიცებული „ქ. თბილისის მუნიციპალიტეტის ტერიტორიების გამოყენებისა და განაშენიანების რეგულირების წესების", ქალაქ თბილისის მუნიციპალიტეტის მთავრობის 2021 წლის 17 მარტი №21.331.371 განკარგულების შესაბამისად, ქ. თბილისის მუნიციპალიტეტის საკრებულო ადგენს:

1. დამტკიცებულ იქნას ქალაქ თბილისში, სოფელ თხინვალაში, ბურღების მიწაზე არსებულ მიწის ნაკვეთზე (საკადასტრო კოდი: №72.16.15.687) ინდივიდუალური საცხოვრებელი სახლების კომპლექსის განაშენიანების რეგულირების გეგმის გეგმარებითი დავალების პროექტი, ქალაქ თბილისის მუნიციპალიტეტის სსიპ - ქალაქ თბილისის მუნიციპალიტეტის ტრანსპორტისა და ურბანული განვითარების სააგენტოს ოფიციალურ ვებ - გვერდზე www.ms.gov.ge რეგისტრირებული №0120333131-67 (№0120359547-67; №01210332435-67; №01210481624-67) განაცხადის და თანდართული დოკუმენტაციის შესაბამისად;

2. აღნიშნული განკარგულების შესაბამისად, გასატარებელი ღონისძიებების განხორციელება დაევალოს ქალაქ თბილისის მუნიციპალიტეტის სსიპ - ქალაქ თბილისის მუნიციპალიტეტის ტრანსპორტისა და ურბანული გაწვითარების სააგენტოს.

3. განკარგულება ძალაშია ხელმოწერისთანავე.

4. განკარგულება, ერთი თვის ვადაში, შეიძლება გასაჩივრდეს თბილისის საქალაქო სასამართლოს ადმინისტრაციულ საქმეთა კოლეგიაში (მისამართი: ქ. თბილისი, დავით აღმაშენებლის ხეივანი, №64), კანონმდებლობით დადგენილი წესით.

ქალაქ თბილისის მუნიციპალიტეტის
საკრებულოს თავმჯდომარე გიორგი ტყემალაძე

ქალაქ თბილისის მუნიციპალიტეტის მთავრობა

განკარგულება - N 21.331.371
17 / მარტი / 2021 წ.

ქალაქ თბილისში, სოფელ თხინვალაში, ბურღების მიწაზე არსებულ მიწის ნაკვეთზე (საკადასტრო კოდი: N72.16.15.687) ინდივიდუალური საცხოვრებელი სახლების კომპლექსის განაშენიანების რეგულირების გეგმის გეგმარებითი დავალების პროექტის მოწონების თაობაზე

ქალაქ თბილისის მუნიციპალიტეტის სსიპ - ქალაქ თბილისის მუნიციპალიტეტის ტრანსპორტისა და ურბანული განვითარების სააგენტოს 2020 წლის 28 ნოემბერს N0120333131-67 (N0120359547-67; N01210332435-67; N01210481624-67) განცხადებით მიმართა ნინი ძელაძემ (პ/ნ 01401105842) და მოითხოვა ქალაქ თბილისში, სოფელ თხინვალაში, ბურღების მიწაზე არსებულ მიწის ნაკვეთზე (საკადასტრო კოდი: N72.16.15.687) ინდივიდუალური საცხოვრებელი სახლების კომპლექსის განაშენიანების რეგულირების გეგმის გეგმარებითი დავალების პროექტის დამტკიცება.

საპროექტო ტერიტორია მდებარეობს ქალაქ თბილისში, სოფელ თხინვალაში, ბურღების მიწაზე არსებულ სასოფლო-სამეურნეო დანიშნულების მიწის ნაკვეთზე (საკადასტრო კოდი: N72.16.15.687; ფართობი: 8 750 კვ.მ). საპროექტო ტერიტორია გაუნაშენიანებელია და მისი რელიეფი ჩრდილოეთიდან სამხრეთის მიმართულებით დახრილია. მიმდებარე ტერიტორიაზე აქტიურად მიმდინარეობს მშენებლობა, მათ შორის, განაშენიანების რეგულირების გეგმების ფარგლებში. საპროექტო ტერიტორიამდე მისვლა ხორციელდება ლ. კეცბაძის ქუჩიდან ი. კეცბაყმაძის I შესახვევის გაყოლით.

,,დედაქალაქის მიწათსარგებლობის გენერალური გეგმის დამტკიცების შესახებ'' ქალაქ თბილისის მუნიციპალიტეტის საკრებულოს 2019 წლის 15 მარტის N39-18 დადგენილებით დამტკიცებული მიწათსარგებლობის გენერალური გეგმის გრაფიკული ნაწილის - რუკის მიხედვით, საპროექტო ტერიტორიაზე ვრცელდება საცხოვრებელი ზონა 1 (სზ-1).

შემოთავაზებული წინადადებით იგეგმება მოქმედი ფუნქციური ზონის საცხოვრებელი ზონა 1-ის (სზ-1) შენარჩუნება და ინდივიდუალური ერთბინიანი საცხოვრებელი სახლების ფუნქციით განვითარება, ხოლო გზისთვის განკუთვნილ ტერიტორიაზე სატრანსპორტო ზონა 1 ის (ტზ 1) გავრცელება.

საპროექტო ტერიტორიის გამიჯვნა იკეთება 40 საკადასტრო ერთეულად აქედან 18 საკადასტროზე დაგეგმილია საცხოვრებელი ზონა 1 ის (სზ-1) შესაბამისი რეგლამენტით განვითარება, ხოლო 2 საკადასტროზე მოეწყობა გზა და განვითარდება სატრანსპორტო ზონა 1-ით (ტზ-1). ერთ მიწის ნაკვეთზე ინდივიდუალურ საცხოვრებელ სახლთან ერთად დაგეგმილია ერთი კომერციული/ დამხმარე შენობის განთავსება.

საპროექტო წინადადებით გზისთვის გაძყოფილ მიწის ხაკვეთებზე გათვალისწინებულია ცალძხრივი მოძრაობის მისასვლელი გზის მოწყობა ჩრდილო-აღმოსავლეთიდან სამხრეთ-დასავლეთ და

ნახაზი: სამართლებლივი აქტები:			არქიტექტორი
			მ.ზანდარაშვილი
მასშტაბი:	ფურცელი № : 4	თარიღი : 01.30.2021	

სამხრეთ-დასავლეთიდან ჩრდილო-აღმოსავლეთის მიმართულებით, რომელიც სამხრეთ-დასავლეთ მხარეს უერთდება სააგენტოს მიერ დაგეგმილ სატრანსპორტო გზას და ჩრდილო-აღმოსავლეთ მხარეს ცენტრალურ გზას. ტროტუარის მოწყობა ხდება ინდივიდუალური საცხოვრებელი სახლებისათვის განკუთვნილი ტერიტორიის სარჯზე. წარმოდგენილი ალბომის გეწ-გეგმაზე მე-13 მიწის ნაკვეთი იტვირთება დროებითი სერვიტუტით, რომლის სიგანეც ტზ-1-თან ერთად შეადგენს 3,5 მეტრს, რაც უზრუნველყოფს სააგენტოს მიერ დაგეგმილ სატრანსპორტო გზის მოწყობამდე საავტომობილო მოძრაობას.

შენობის სავარაუდო ტექ-ეკონომიკური მაჩვენებლები:

მიწის ნაკვეთის ფართობი: 8 750 კვ.მ;

განაშენიანების კოეფიციენტი: კ-1=0,5;

განაშენიანების ინტენსივობის კოეფიციენტი: კ-2=0,8;

მიწის ნაკვეთის გამწვანების კოეფიციენტი: კ-3=0,4;

მაქსიმალური სართულიანობა 3 სართული.

არსებული ფუნქციური ზონირება - საცხოვრებელი ზონა 1 (სზ-1);

საპროექტო ფუნქციური ზონირება - საცხოვრებელი ზონა 1 (სზ-1) და სატრანსპორტო ზონა 1 (ტზ-1);

„ქ. თბილისის მუნიციპალიტეტის ტერიტორიების გამოყენებისა და განაშენიანების რეგულირების წესების დამტკიცების შესახებ" ქალაქ თბილისის მუნიციპალიტეტის საკრებულოს 2016 წლის 24 მაისის N14-39 დადგენილებით დამტკიცებული განაშენიანების რეგულირების წესების მე-9 მუხლის მე-4, მე-5 და 5^1 პუნქტების შესაბამისად, განაშენიანების რეგულირების გეგმის დამტკიცებასთან დაკავშირებული ადმინისტრაციული წარმოების ორივე ეტაპს აწარმოებს ქალაქ თბილისის მუნიციპალიტეტის ტრანსპორტისა და ურბანული პოლიტიკის განმახორციელებელი ადმინისტრაციული ორგანო. ამ მუხლის მე-4 პუნქტით გათვალისწინებული უფლებამოსილების განხორციელებისას, დაგეგმარებითი ამოცანების სრულყოფილად შესრულების მიზნით, ადმინისტრაციულ წარმოებაში მოხაწილეობას იღებს გარემოს დაცვის პოლიტიკაზე უფლებამოსილი მერიის სტრუქტურული ერთეული. ამ მუხლის მე-4 პუნქტით გათვალისწინებული უფლებამოსილების განხორციელებისას, აღნიშნული ადმინისტრაციული წარმოების განმახორციელებელი ადმინისტრაციული ორგანოს სატრანსპორტო პოლიტიკაზე უფლებამოსილი სტრუქტურული ერთეულის ჩართვა სავალდებულოა:

ა) გაუხაშენიანებელ ტერიტორიებზე განაშენიანების რეგულირების გეგმის დამტკიცებასთან დაკავშირებით ადმინისტრაციული წარმოების პროცესში;

ბ)თუ წარმოდგენილი საპროექტო წინადადებით/გადაწყვეტით საპროექტო ტერიტორიისათვის გათვალისწინებული განაშენიანების ინტენსივობის კოეფიციენტით განსაზღვრული მაქსიმალური საანგარიშო ფართობი აღემატება 5000 კვ.მ-ს (გარდა ღამის კლუბის, სასაწყობო, საწარმოო და სამრეწველო ობიექტების, საგამოფენო დარბაზის, მუზეუმის, ბიბლიოთეკის და საკულტო ნაგებობის განაშენიანების რეგულირების გეგმებისა).

ქალაქ თბილისის მუნიციპალიტეტის მერიის გარემოს დაცვის საქალაქო სამსახურის 2021 წლის

23 თებერვლის N01210543176 წერილის შესაბამისად, ქალაქ თბილისის მუნიციპალიტეტის მერიის გარემოს დაცვის საქალაქო სამსახური კომპეტენციის ფარგლებში თანახმაა N72.16.15.687 საკადასტრო ერთეულზე დამტკიცდეს ინდივიდუალური ერთბინიანი საცხოვრებელი სახლების განაშენიანების რეგულირების გეგმის გეგმარებითი დავალება.

ქალაქ თბილისის მუნიციპალიტეტის სსიპ - ქალაქ თბილისის მუნიციპალიტეტის ტრანსპორტისა და ურბანული განვითარების სააგენტოს 2021 წლის 2 მარტის N012106116 წერილის შესაბამისად, ქალაქ თბილისის მუნიციპალიტეტის სსიპ - ქალაქ თბილისის მუნიციპალიტეტის ტრანსპორტისა და ურბანული განვითარების სააგენტო არ არის წარმოდგენილი განაშენიანების რეგულირების გეგმის გეგმარებითი დავალების დამტკიცების წინააღმდეგი.

„ქ. თბილისის მუნიციპალიტეტის ტერიტორიების გამოყენებისა და განაშენიანების რეგულირების წესების დამტკიცების შესახებ" ქალაქ თბილისის მუნიციპალიტეტის საკრებულოს 2016 წლის 24 მაისის N14-39 დადგენილებით დამტკიცებული წესების მე-3 მუხლის პირველი, მე-2 და მე-3 პუნქტების შესაბამისად, თბილისის ქალაქთმშენებლობითი განვითარების პრიორიტეტია არსებული განაშენიანებული ტერიტორიების გამოყენების რაციონალიზაცია და ეფექტიანობის გაზრდა, მათ შორის, ამორტიზებული ან/და დეგრადირებული განაშენიანების განახლება-განვითარება. გაუნაშენიანებელი ტერიტორიების ათვისება დაიშვება, მხოლოდ განაშენიანებული ტერიტორიების ქალაქგახვითარების პოტენციალის ამოწურვის ან/და საზოგადოებრივი ინტერესებიდან გამომდინარე, საქართველოს კანონმდებლობითა და განაშენიანების რეგულირების წესებით განსაზღვრული პროცედურებით მიღებული ქალაქთმშენებლობითი დოკუმენტებით. თბილისის ტერიტორიების განაშენიანების რეგულირების წესებით დაშვებული ნებისმიერი ფორმით გამოყენება და განაშენიანება დასაშვებია მხოლოდ იმ შემთხვევებში, თუ ტერიტორიები უზრუნველყოფილია სათანადო საინჟინრო და სატრანსპორტო ინფრასტრუქტურით.

ყოვლივე ზემოაღნიშნულიდან გამომდინარე, ქალაქ თბილისში, სოფელ თხინვალაში, ბურღების მიწაზე არსებულ მიწის ნაკვეთზე (საკადასტრო კოდი: N72.16.15.687) ინდივიდუალური საცხოვრებელი სახლების კომპლექსის განაშენიანების რეგულირების გეგმის გეგმარებითი დავალების პროექტის დამტკიცება დასაშვებია.

საქართველოს ორგანული კანონის „ადგილობრივი თვითმმართველობის კოდექსის" 75-ე მუხლის „ე.ბ" ქვეპუნქტისა და „ქ. თბილისის მუნიციპალიტეტის ტერიტორიების გამოყენებისა და განაშენიანების რეგულირების წესების დამტკიცების შესახებ" ქალაქ თბილისის მუნიციპალიტეტის საკრებულოს 2016 წლის 24 მაისის N14-39 დადგენილებით დამტკიცებული წესების მე-9 მუხლის მე-6 პუნქტის, ასევე, N0120333131-67 (N0120359547-67; N01210332435-67; N01210481624-67) განცხადებაზე ქალაქ თბილისის მუნიციპალიტეტის სსიპ - ქალაქ თბილისის მუნიციპალიტეტის ტრანსპორტისა და ურბანული განვითარების სააგენტოს მიერ მომზადებული დასკვნის საფუძველზე,

ქალაქ თბილისის მუნიციპალიტეტის მთავრობამ გადაწყვიტა:

1.მოწონებულ იქნეს ქალაქ თბილისში, სოფელ თხინვალაში, ბურღების მიწაზე არსებულ მიწის ნაკვეთზე (საკადასტრო კოდი: N72.16.15.687) ინდივიდუალური საცხოვრებელი სახლების კომპლექსის განაშენიანების რეგულირების გეგმის გეგმარებითი დავალების პროექტი, ამ განკარგულების დანართის შესაბამისად.

ნახაზი: სამართლებლივი აქტები:			არქიტექტორი: მ.ზანდარაშვილი
მასშტაბი:	ფურცელი №: 5	თარიღი: 01.30.2021	

2. ზიხამდებარე განკარგულების პირველი პუნქტით მოწონებული განაშენიანების რეგულირების გეგმის გეგმარებითი დავალების პროექტი დასამტკიცებლად გადაეგზავნოს ქალაქ თბილისის მუნიციპალიტეტის საკრებულოს.

3. კონტროლი განკარგულების შესრულებაზე დაევალოს ქალაქ თბილისის მუნიციპალიტეტის მერის პირველ მოადგილეს (ვიცე-მერი) ირაკლი ხმალაძეს.

4. ამ განკარგულების გასაჩივრება, დაინტერესებული მხარის მიერ, შესაძლებელია მისთვის განკარგულების გაცნობიდან ერთი თვის ვადაში, თბილისის საქალაქო სასამართლოში (მისამართი: ქ.თბილისი, დავით აღმაშენებლის ხეივანი N64), საქართველოს კანონმდებლობით დადგენილი წესით.

ქალაქ თბილისის მუნიციპალიტეტის მერი

კახა კალაძე

საქართველო, თბილისი, 0160, ჟ. შარტავას ქ. N7, (+995 32) 378 254, ფაქსი:(+995 32) 378 202

ქალაქ თბილისის მუნიციპალიტეტის საჯარო სამართლის იურიდიული პირი – ქალაქ თბილისის მუნიციპალიტეტის ტრანსპორტისა და ურბანული განვითარების სააგენტო

წერილის ნომერი: **012106116**
თარიღი: **02/03/2021**
პინი: **6773**

გადაამოწმეთ: **document.municipal.gov.ge**

2021 წლის 17 თებერვლის N 01210481624-67 განცხადების პასუხად, რომელიც შეეხება ქალაქ თბილისში, სოფელ თხინვალაში, ი.გეჭყმაძის I შესახვევის მიმდებარედ არსებულ მიწის ნაკვეთზე (საკადასტრო კოდი: 72.16.15.687) ინდივიდუალური საცხოვრებელი კომპლექსის განაშენიანების რეგულირების გეგმის გეგმარებითი დავალების დამტკიცებას, გაცნობებთ:

სსიპ - ტრანსპორტისა და ურბანული განვითარების სააგენტოს საგზაო მოძრაობის დაგეგმვის სამსახურმა შეისწავლა წარმოდგენილი წინასაპროექტო კვლევა და ტრანსპორტზე ზეგავლენის შეფასების ანგარიში. თავისი კომპეტენციის ფარგლებში წარმოდგენილი დოკუმენტაციისა და ფაქტობრივი მდგომარეობის გათვალისწინების საფუძველზე გააანალიზა მოსალოდნელი ზეგავლენა.

საპროექტო ტერიტორიის მიმდებარედ საზოგადოებრივი ტრანსპორტის გაჩერება მისაწვდომობის ფარგლებშია. ამავე დროს, ახალი საავტობუსე ქსელის მიმდინარე კვლევის ფარგლებში მიმდებარე ქუჩებზე განახლდება და გაუმჯობესდება მეორეული საქალაქო და საუბნო შემკრები საზ. ტრანსპორტის ქსელი. აღნიშნული მნიშვნელოვნად გააუმჯობესებს საზოგადოებრივი ტრანსპორტის მომსახურების დონეს და მომავალში შესაძლებელს გახდის მოდალურ განაწილებაში საზოგადოებრივი ტრანსპორტის მოხმარების წილის გაზრდას.

მიმდებარე ტერიტორიაზე მოსაწესრიგებელია საქვეითე ინფრასტრუქტურა. საპროექტო ტერიტორიის მიმდებარედ გზას ტროტუარი არ გააჩნია, თუმცა გზის პარამეტრები იძლევა მათი მოწყობის საშუალებას. აღსანიშნავია, რომ საქვეითე ინფრასტრუქტურის მოწესრიგება მერიის სატრანსპორტო პოლიტიკის მნიშვნელოვანი ნაწილია. წარმოდგენილი წინასაპროექტო კვლევა და რეკომენდაციები განხილული და გათვალისწინებული იქნება სამომავლოდ, მიმდებარე ტერიტორიების განახლება/რეაბილიტაციის, ასევე საზოგადოებრივი ტრანსპორტის მომსახურების გაუმჯობესებისთვის შემუშავებულ პროექტებში.

საგზაო ინფრასტრუქტურის თვალსაზრისით, მიმდებარე კვანძიებს მიმართულებები მნიშვნელოვნად არ იტკირთება. დაგეგმილი პროექტი განხორციელების შემდგომ ვერ მოახდენს რაიმე უარყოფით ზეგავლენას საგზაო ინფრასტრუქტურაზე.

დამატებით გაცნობებთ, განაშენიანების რეგულირების გეგმის დამტკიცების ეტაპზე წარმოსადგენი იქნება სსიპ-ტრანსპორტისა და ურბანული განვითარების სააგენტოსა და საპატრულო პოლიციის მთავარ სამმართველოსთან შეთანხმებული, მოძრაობის ორგანიზების სქემები, რომლის შიდა გეგმარებაში (არსებობის შემთხვევაში) და საკადასტრო საზღვრის მიმდებარედ გათვალისწინებული იქნება 1,5 მეტრი სიგანის ტროტუარები. საგზაო მოძრაობის დაგეგმვის სამსახური მიზანშეწონილად მიიჩნევს, რომ საკადასტრო საზღვრის პერიმეტრზე ან/და შიდა გეგმარებაში სამანქანო გზის მოწყობის შემთხვევაში გასათვალისწინებელი ტროტუარებისგან დამოუკიდებლად ორმხრივი გზა შეადგენდეს არანაკლებ 6 მეტრს. სოლო, ცალმხრივი გზა - არანაკლებ 3.5 მეტრს. აღნიშნული გადამოწმდება და დაზუსტდება სქემის შეთანხმების ეტაპზე.

სსიპ - ტრანსპორტისა და ურბანული განვითარების სააგენტოს საგზაო მოძრაობის დაგეგმვის სამსახური არ არის წარმოდგენილი განაშენიანების რეგულირების გეგმის გეგმარებითი დავალების დამტკიცების წინააღმდეგი.

გამოყენებულია კვალიფიციური
ელექტრონული ხელმოწერა/ელექტრონული შტამპი

ნახაზი: სამართლებლივი აქტები:			არქიტექტორი: მ.ზანდარაშვილი
მასშტაბი:	ფურცელი № : 6	თარიღი : 01.30.2021	

ქალაქ თბილისის მუნიციპალიტეტის მერია

გარემოს დაცვის საქალაქო სამსახური

წერილის ნომერი. **01210543176**
თარიღი: **23/02/2021**
პინი: **7953**

გადაამოწმეთ: **document.municipal.gov.ge**

გარემოს დაცვის საქალაქო სამსახურმა, კომპეტენციის ფარგლებში, განიხილა მიმდინარე წლის 17 თებერვლის №01210481624-67 განცხადება, რომელიც ეხება სოფელ თხინვალაში, ბურდების მიწაზე არსებულ მიწის ნაკვეთზე (ს/კ 72.16.15.687; არსებული ფუნქციური ზონა: სზ-1; საპროექტო ფუნქციური ზონირება: სზ-1 და ცზ-1) ინდივიდუალური ერთბინიანი საცხოვრებელი სახლების განაშენიანების რეგულირების გეგმის გეგმარებითი დავალების დამტკიცების საკითხს.

,,ქალაქ თბილისის მუნიციპალიტეტის ტერიტორიების გამოყენებისა და განაშენიანების რეგულირების წესების დამტკიცების შესახებ" ქალაქ თბილისის მუნიციპალიტეტის საკრებულოს 2016 წლის 24 მაისის №14-39 დადგენილების მე-8 მუხლის მე-3 პუნქტით განსაზღვრული მოთხოვნებიდან, წარმოდგენილი დოკუმენტაცია მოიცავს დაგეგმილი გამწვანების შესახებ ზოგად მონაცემებს, გამწვანების კოეფიციენტის (კ-3) საანგარიშო ფართობის მითითებით (ცზ-1 = 167 მ^2) და საპროექტო ტერიტორიაზე არსებული მწვანე ნარგავების ხარისხობრივი შეფასების შესახებ გაცემულ საექსპერტო დასკვნას, რომლის შესაბამისად, საპროექტო ტერიტორიაზე ფიქსირდება **99 ძირი** მწვანე ნარგავი. ამასთან, საპროექტო წინადადებებით არ არის მოთხოვნილი აღნიშნული მწვანე ნარგავების ადგილმონაცვლეობა (მოჭრა/გადარგვა). **შესაბამისად, აღნიშნულთან დაკავშირებით სამსახურს შენიშვნა არ გააჩნია.**

აქვე გაცნობებთ, რომ საპროექტო ტერიტორიის იმ ნაწილის გამწვანების პროექტის შეთანხმების საკითხზე, რომლის განვითარებაც იგეგმება საცხოვრებელი სახლებით, სზ-1-ის პარამეტრებით (კ-3 = 0.4), გადაწყვეტილება მიღებული იქნება თითოეული მიწის ნაკვეთის ინდივიდუალური საცხოვრებელი სახლებით სამშენებლოდ განვითარებისას, მშენებლობის ნებართვის გაცემის პროცედურის ფარგლებში, დეტალური პროექტირების დროს.

გაცნობებთ, რომ წარმოდგენილ დოკუმენტაციასთან დაკავშირებით სამსახურს შენიშვნები არ გააჩნია და კომპეტენციის ფარგლებში ითახსნება 72.16.15.687 საკადასტრო ერთეულზე დაძტკიცდეს ინდივიდუალური ერთბინიანი საცხოვრებელი სახლების განაშენიანების რეგულირების გეგმის გეგმარებითი დავალება.

დამატებით, გამწვანების დეტალურ პროექტთან დაკავშირებით, რომელიც უნდა დამუშავდეს განაშენიანების რეგულირების გეგმის დამტკიცების ეტაპზე (ცზ-1-ის ნაწილისთვის), გაცნობებთ, რომ შერეული, მაღალპროდუქტიული კორომების ჩამოყალიბება ქალაქის ეკოლოგიური მდგომარეობის გაუმჯობესების სავალდებულო წინაპირობაა აღნიშნულის გათვალისწინებით, სამსახურს მიზანშეწონილად მიაჩნია გამწვანების (დენდროლოგიური) პროექტის ფარგლებში, ერთი სახეობის ძწვანე სარგავის ნაცვლად, ტერიტორია გამწვანდეს შერეული ტიპის წიწვოვანი და ფოთლოვანი ხე-ძცეხარეებით.

მაღალპროდუქტიული კორომების შექმნისა და ეკოლოგიური მდგომარეობის გაუმჯობესების მიზნით, სამსახური უპირატესობას ანიჭებს დიდი ვარჯის მქონე ხეების დარგვას ბუჩქებთან და გაზონებთან მიმართებით. ამდენად, მწვანე ნარგავების რაოდენობა უნდა განისაზღვროს შემდეგნაირად: 10-12 კვ მეტრი 1 ძირი მცირე ზომის ან პირამიდული ვარჯის მქონე ხისთვის (მაგ. ირმის რქა, ნეკერჩხალი (ლეკა) ბურთისებრი ფორმა და სხვა), ხოლო 20-25 კვ. მეტრი დანარჩენი წიწვოვანი და ფოთლოვანი ხეებისთვის

დასარგავი მწვანე ნარგავების სახეობა უნდა შეირჩეს ქალაქ თბილისის მუნიციპალიტეტის მთავრობის 2018 წლის 8 თებერვლის №05.14.147 განკარგულებით დამტკიცებული პრიორიტეტული ხეების სიიდან, **გარდა შავი და ელდარის ფიჭვების, ვერხვის, ასევე კვიპაროსის სახეობების და ხილ-კენკროვანი ხეებისა.**

ვინაიდან, ქალაქ თბილისის მუნიციპალიტეტის ტერიტორიაზე და მის შემოგარენში, ელდარისა და შავი ფიჭვის სახეობებში მასობრივად არის გავრცელებული მავნებლებით გამოწვეული დაავადებები, რაც იწვევს მათ დაზიანებასა და სმობას, დაავადების გავრცელების ან/და ახალი კერების წარმოქმნის პრევენციის მიზნით, სამსახურს მიზანშეწონილად არ მიაჩნია გამწვანების პროექტში აღნიშნული სახეობების გამოყენება.

რაც შეეხება ვერხვის ხეებს, ისინი ტენის მოყვარული მალე მზარდი ხეებია, მათ გააჩნიათ საკმაოდ ძლიერი ფესვთა სისტემა, რომელიც ვითარდება წყლის მიმართულებით. შესაბამისად, ურბანულ სივრცეებში, შენობა-ნაგებობების, წყალ-გაყვანილობისა და კანალიზაციის მილების გამომწვევი მიზეზი სწორად ხდება. ასევე, მათი დაბალი ამორტიზაციის ასაკის გამო ვერხვის მტვრევადი ტოტები და ნაქცევის საშიშროება საფრთხეს უქმნის მოსახლეობასა და კერძო საკუთრებას. აგრეთვე, ყვაილობის პერიოდში ცერხვის ბუსუსოვანი თესლი ჰაერში აქტიურად იფანტება და სერიოზულ საფრთხეს უქმნის ალერგიის მქონე ადამიანებს; ასევე, ვინაიდან ვერხვი თავისი ჰაბიტატისა და სასიცოცხლო ფუნქციით ტენიანი ტერიტორიების ბინადარია და მისი აგრო ფიტორატიული დანიშნულება ქარსაცავი ზოლის შექმნაა, ის უნდა დაირგოს დასახლებიდან მოშორებით. შესაბამისად, შესაძლო ზიანის პრევენციისათვის, მიზანშეწონილი არ არის ალეის ხის დარგვა ინტენსიურად დასახლებულ უბნებში.

აქვე გაცნობებთ, რომ ფოთლოვანი ხეების დარგვის შემთხვევაში ნერგის სიმაღლე უნდა იყოს **არანაკლებ 3.5 მეტრი,** სოლო, წიწვოვანის შემთხვევაში - **არანაკლებ 3 მეტრი,** სოლო ნერგის გარშემოწერილობა - **არანაკლებ 20 სანტიმეტრი.**

დამატებით გაცნობებთ, რომ დადგენილების მე-9 მუხლის მე-17 პუნქტის მიხედვით, განაშენიანების რეგულირების გეგმის შემუშავებისას იმ შემთხვევაში, როდესაც დასაგეგმარებელი ტერიტორია ხვდება შესაბამისი მიწათსარგებლობის გენერალური გეგმის საზღვრებში, დასაგეგმარებელ ტერიტორიაზე თვალსაჩინო ადგილას განთავსებულ საინფორმაციო დაფაზე განაშენიანების ძირითადი დებულებებით გათვალისწინებული ინფორმაციის გარდა აუცილებლად უნდა იყოს განთავსებული განაშენიანების რეგულირების გეგმით დაგეგმილი გამწვანების სივრცეების შესახებ ინფორმაცია.

გამოყენებულია კვალიფიციური
ელექტრონული ხელმოწერა/ელექტრონული შტამპი

ნახაზი: სამართლებლივი აქტები:			არქიტექტორი
მასშტაბი:	ფურცელი № : 7	თარიღი : 01.30.2021	მ.ზანდარაშვილი

კოდი	გაშიფვრა (ინგლისური)	დასახელება (ქართული)
M	Master Plan (MP)	მგგ
TSZ	Territorial-Structural Zoning	ტერიტორიული-სტრუქტურული ზონირება
SZ	Sectorial Zoning	გეგმარების შემზღუდავი ზონირება დარგობრივი კანონმდებლობის საფუძველზე
FZ	Functional Zoning	ფუნქციური ზონირება
S	CRP Preplanning Study	გრგ გდ წინასაპროექტო კვლევა
T	CRP Terms of Reference	გრგ გეგმარებითი დავალება (გდ)
C	Construction Regulation Plan (CRP)	განაშენიანების რეგულირების გეგმა
CT	CRP Text	ტექსტური ნაწილი
CZ	CRP Zoning	ზონირების ნაწილი
TSZ	Territorial-Structural Zoning	ტერიტორიული-სტრუქტურული ზონირება
SZ	Sectorial Zoning	გეგმარების შემზღუდავი ზონირება დარგობრივი კანონმდებლობის საფუძველზე
FZ	Functional Zoning	ფუნქციური ზონირება
CI	CRP Infrastructure	საინჟინრო ნაწილი
CV	CRP Various	თემატურ ნაწილი

გამოყენებული გრაფიკული აღნიშვნები

N	კატეგორია		განმარტება
1	**ხატულები**		ნახაზზე გამოყენებული მასშტაბგარეშე აღნიშვნები
2	**გეომეტრიული ფორმები**	ხაზოვანი	ნახაზზე გამოყენებული ხაზები
		პოლიგონალური	ნახაზზე გამოყენებული პოლიგონები
3	**აწოტაციები**		ნახაზზე გამოყენებული განმარტებები

ჰირობითი არნიშვნები

- გრგ-ს არეალი
- საკრებულო საკადასტრო საზღვარი
- უკანა ეზო 3 მ
- რეგულირების წითელი ხაზები
- დროებითი სერვიტუტი, ტზ-1 თან ერთად 3.5 მ რაც უზრუნველყოფს ჩარჩო გზების დასრულებამდე საავტომობილო მოძრაობას.
- სატრანსპორტო ზონა 1 (ტზ-1)
- საცხოვრებელი ზონა 1 (სზ-1)
- შენობის განთავსების ჰირობითი არეალი
- დამხმარე-ოპერაციული შენობის განთავსების ჰირობითი არეალი

ნახაზი: გამოყენებული ჰირობითი აღნიშვნები და შემოკლებები			არქიტექტორი
მასშტაბი:	ფურცელი № : 8	თარიღი : 01.30.2021	მ.ზანდარაშვილი

ტერიტორია მდებარეობს სოფელ თხინვალაში .

საკ კოდი 72.16.15.687.

საპროექტო ტერიტორიის ფართობი - 8750 კვ.მ.

მიწის ნაკვეთების საპროექტო რაოდენობა 20 ნაკვეთი - 18 ნაკვეთზე განთავსდება თითოეულზე 1 ინდ. საცხოვრებელი სახლი, ხოლო #1 ნაკვეთზე დამატებით შესაძლოა განთავსდეს კომერციული შენობა. 2 ნაკვეთი დათმობილია გზისთვის.

საპროექტო ზონირება : სზ-1 ;ტზ-1.

სზ-1 ით დასაშვები კოეფიციენტები:	ტზ- 1 ით დასაშვები კოეფიციენტები:
კ1-0.5	კ1 -
კ2-0.8	კ2-
კ3-0.4	კ3- 0,1

ნაკვეთების მინიმალური ფართობი : 400 დან 612 ჩათვლით

სართულიანობა : 2- 3 სართული, შესაძლებელია დამატებით მიწისქვეშა სართულიც.

არეალი წარმოადგენს სამშენებლოდ აქტიურად განვითარებულ ტერიტორიას, უშუალოდ მოსაზღვრედ გაცემულია გეგმარებითი დავალებები , განაშენიანების რეგულირების გეგმები და ნაწარმოებია მშენებლობები. აღმოსავლეთით გრგ-ს მიხედვით განსაზღვრულია საცხოვრებელი ზონა 3 (სზ-3) ხოლო მიწის ნაკვეთების კვადრატულობა შეადგენს 330-420 კვ.მ-ს.

საპროექტო ზონირებად გვსურს საცხოვრებელი ზონა 1 (სზ-1) და სატრანსპორტო ზონა 1 (ტზ-1) .

ვინაიდან ტერიტორია გენერალური გეგმის მიხედვით მდებარეობს განაშენიანების კონტურში , ასევე უშუალოდ მოსაზღვრედ მიმდებარე არეალი ჩამოყალიბებული და განაშენიანებულია, კანონმდებლობით არ ეკუთვნის მინიმუმ 600 კვ,მ განვითარების ვალდებულება.

სატრანსპორტო უზრუნველყოფა ხდება ლ.კვაჭაძის და ი. კეჭაყმაძის I შესახვევის ქუჩებიდან შესასვლელი გზებით.

ტერიტორიაზე დამტკიცებულია „ჩარჩო გეგმა“, რომელიც წამოადგენს მხოლოდ სარეკომენდაციო ხასიათს და არ გააჩნია იურიდიული ძალა, მიუხედავად ამისა ჩვენ ვინაჩუნებთ სამხრეთ აღმოსავლეთის გზის გაგრძელების პერსპექტივას და ცალმხრივი გზებით ვაერთებთ ი.კეჭაყმაძის I შესახვევთან. გზის სიგანე 3,5 მ ხოლო ტროტუარი 1,5 მ თითოეულ მხარეს. რაც შეეხება ჩარჩო გეგმის დასავლეთ საგზაო მონაკვეთს , ჩვენ მას ვაუქმებთ ვინაიდან მისი განვითარების არ წარმოადგენს საჭიროებას .

ვინაიდან სამხრეთით ვიყენებთ ჩარჩო გეგმის გზას, სანამ აღნიშნული გზა შეძლებს ფუნქციონირებას (სამხრეთით გაცემულია გდ და როცა შეთანხმდება გრგ) მანამ რომ მოხდეს ჩვენს საპროეექტო არეალზე წრიული მოძრაობა , ამისთვის სამხრეთით სატრანსპორტო ზონასთან ერთად განვსაზღვრავთ დროებით სერვიტუტს , რისი დახმარებითაც საავტომობილო გასავლელი იქნება 3,5 მ.

ნაკვეთებს უდგინდება რეგულირების წითელი ხაზები, აღმოსავლეთით და დასავლეთ სექტორებს უკანა ეზო.

ნაკვეთებს უდგინდება რეგულირების წითელი ხაზები, აღმოსავლეთით და დასავლეთ სექტორებს უკანა ეზო.

სამშენებლოდ შეზღუდულ ტერიტორიას წარმოადგენს სატრანსპორტო ზონა 1(ტზ-1 სადაც დასაშვებია გზებისა და ტროტუარების მოწყობა , ასევე ნაკვეთებს დადგენილი აქვთ უკანა ეზოები. შესაბამისად ცალკე რუკად აღარ ხდება აღნიშნულის გამოტანა (იხ. დეტალური რეგლამენტი).

ტერიტორიაზე არ ფიქსირდება შეზღუდვები, საპროექტო # 1 ნაკვეთზე მდებარეობს ელექტრო სატრანსფორმატორო , რომელიც არის ჩვენი საკუთრება და ემსახურებოდა სასათბურე შენობას , შესაბამისად მოხდება აღნიშნული სატრანსფორმატოროს დემონტაჟი.

საპროექტო ნაკვეთის ჩრდილო დასავლეთით მცირედით ვაკორექტირებთ არეალის კონტურს რადგან ხდება სამეზობლო საკადასტროებთან გადაფარვა (მიახლოებით 5 კვ.მ ფართობი სიგანე 7-15 სმ.)

ტერიტორიაზე არ არსებობს ტექტოგენური და ბუნებრივი საფრთხეები.

ეტაპები და რიგითობა:

I ეტაპი - ინდივიდუალური საცხოვრებელების, კომერციული შენობების და მათი დამხმარე შენობა ნაგებობების აშენება და შემოღობვა (ცალკე ქვეეტაპებად ვერ მოხდება გამოყოფა ვინაიდან ამ ეტაპზე მათი აშენების რიგითობა განსაზღვრული არა არის)

I I ეტაპი - სატრანსპორტო და საინჟინრო ინფრასტრუქტურის მოწყობა (შესაძლებელია I ეტაპის დასრულებამდე აღნიშნული ეტაპის სამუშაოების დაწყება და დასრულება).

ტერიტორიის მიმდებარედ გადის კანალიზაციის ქსელი რომელის გენგეგმა არ მოგვაწოდა gwp მ , განგვისაზღვრა მხოლოდ დაერთების შესაძლებლობა. აქედან გამომდინარე მოხდება აღნისნულ ქსელზე დაერთება ან მოეწყობა ალტერნატიული გამწმენდი ნაგებობები, ანტისეპტიკი ან ბიოტალი.

ნახაზი: განმარტებითი ბარათი			არქიტექტორი
			მ.ზანდარაშვილი
მასშტაბი:	ფურცელი № : 9	თარიღი : 01.30.2021	

საკადასტრო გეგმა

საჯარო რეესტრის ეროვნული სააგენტო

საკადასტრო კოდი: **72.16.15.687**
განცხადების ნომერი: **882020770801**
მომზადების თარიღი: **22/10/2020**

ნაკვეთის დანიშნულება: **სასოფლო-სამეურნეო**
ფართობი: **8750 კვ.მ (WGS 84 / UTM zone 38N)**

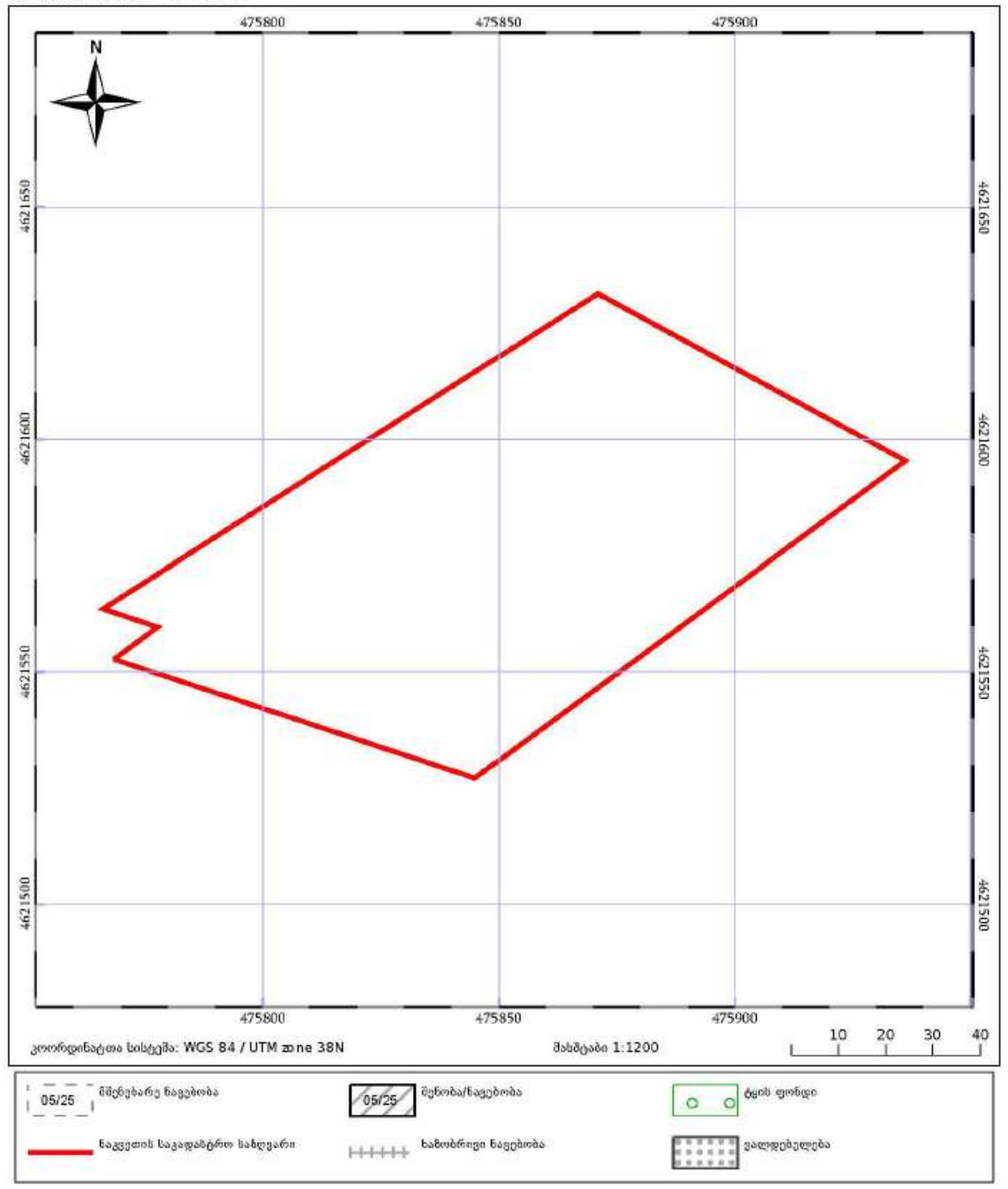

მიწის (უძრავი ქონების) საკადასტრო კოდი **N 72.16.15.687**

ამონაწერი საჯარო რეესტრიდან

განცხადების რეგისტრაცია
N 882020920736 - 03/12/2020 14:33:52

მომზადების თარიღი
03/12/2020 15:31:34

საკუთრების განყოფილება

ზონა	სექტორი	კვარტალი	ნაკვეთი
მცხეთა	ლისი		
72	**16**	**15**	**687**

მისამართი: ქალაქი თბილისი , სოფელი თხინვალა , ბურლების მიწა

ნაკვეთის საკუთრების ტიპი: საკუთრება
ნაკვეთის დანიშნულება: სასოფლო-სამეურნეო
დაზუსტებული ფართობი: 8750.00 კვ.მ.
ნაკვეთის წინა ნომერი:**72.16.15.410; 72.16.15.411;**

მესაკუთრის განყოფილება

განცხადების რეგისტრაცია : ნომერი 882020837127 , თარიღი 04/11/2020 12:15:35
უფლების რეგისტრაცია: თარიღი 04/11/2020

უფლების დამადასტურებელი დოკუმენტი:

- გადახდის განვადებით უძრავი ქონების ნასყიდობის ხელშეკრულება , დამოწმების თარიღი:04/11/2020 , საქართველოს იუსტიციის სამინისტროს საჯარო რეესტრის ეროვნული სააგენტო

მესაკუთრეები:
შპს "ლისი ეკო ჰილს" , ID ნომერი:405410149

მესაკუთრე:
შპს "ლისი ეკო ჰილს"

აღწერა:

იპოთეკა

საგადასახადო გირავნობა:

რეგისტრირებული არ არის

ვალდებულება

განცხადების რეგისტრაცია ნომერი 882020837127 თარიღი 04/11/2020 12:15:35

უფლების რეგისტრაცია: თარიღი 04/11/2020

გამყიდველი: **მაკა გოცირიძე** P/N: 01017002401;
საგანი:დაზუსტებული ფართობი: 8750.00 კვ.მ. ;
საბოლოო თარიღი:30/04/2021;
ხელშეკრულების 3.2 და 2.2. პუნქტის შესაბამისად, ნასყიდობის ფასის სრულად გადახდამდე , მყიდველი უფლებამოსილი არ არის, გამყიდველის წინასწარი წერილობითი თანხმობის გარეშე, ნებისმიერი ფორმით(მათ შორის და არა მხოლოდ, გაყიდვის, ჩუქების, საკუთრებაში გადაცემის, გაცვლის, კაპიტალში შეტანის ფორმით) განკარგოს და /ან უფლებრივად დატვირთოს (მათ შორის და არა მხოლოდ, იპოთეკით, დამატებითი ვალდებულებებით, ვალდებულების უზრუნველყოფის სხვა საშუალებით) მის საკუთრებაში არსებული უძრავი ქონება.;

გადახდის განვადებით უძრავი ქონების ნასყიდობის ხელშეკრულება, დამოწმების თარიღი04/11/2020, საქართველოს იუსტიციის სამინისტროს საჯარო რეესტრის ეროვნული სააგენტო

ყადაღა/აკრძალვა:

რეგისტრირებული არ არის

მოვალეთა რეესტრი:

რეგისტრირებული არ არის

"ფიზიკური პირის მიერ 2 წლამდე ვადით საკუთრებაში არსებული მატერიალური აქტივის რეალიზაციისას, აგრეთვე საგადასახადო წლის განმავლობაში 1000 ლარის ან მეტი ღირებულების ქონების საჩუქრად მიღებისას საშემოსავლო გადასახადი გადახდას ექვემდებარება საანგარიშო წლის მომდევნო წლის 1 აპრილამდე, რის შესახებაც აღნიშნული ფიზიკური პირი იმავე ვადაში წარუდგენს დეკლარაციას საგადასახადო ორგანოს. აღნიშნული ვალდებულების შეუსრულებლობა წარმოადგენს საგადასახადო სამართალდარღვევას, რაც იწვევს პასუხისმგებლობას საქართველოს საგადასახადო კოდექსის XVIII თავის მიხედვით."

- დოკუმენტის ნამდვილობის გადამოწმება შესაძლებელია საჯარო რეესტრის ეროვნული სააგენტოს ოფიციალურ ვებ–გვერდზე www.napr.gov.ge;
- ამონაწერის მიღება შესაძლებელია ვებ–გვერდზე www.napr.gov.ge, ნებისმიერ ტერიტორიულ სარეგისტრაციო სამსახურში, იუსტიციის სახლებსა და სააგენტოს ავტორიზებულ პირებთან;
- ამონაწერში ტექნიკური ხარვეზის აღმოჩენის შემთხვევაში დაგვიკავშირდით: 2 405405 ან პირადად შეავსეთ განაცხადი ვებ–გვერდზე;
- კონსულტაციის მიღება შესაძლებელია იუსტიციის სახლის ცხელ ხაზზე 2 405405;
- საჯარო რეესტრის თანამშრომელთა მხრიდან უკანონო ქმედების შემთხვევაში დაგვიკავშირდით ცხელ ხაზზე: 08 009 009 09
- თქვენთვის საინტერესო ნებისმიერ საკითხთან დაკავშირებით მოგვწერეთ ელ-ფოსტით: info@napr.gov.ge

ნახაზი: საწყისი საკადასტრო მონაცემები			არქიტექტორი
მასშტაბი:	ფურცელი № : 10	თარიღი : 01.30.2021	მ.ზანდარაშვილი

სიტუაციური გეგმა

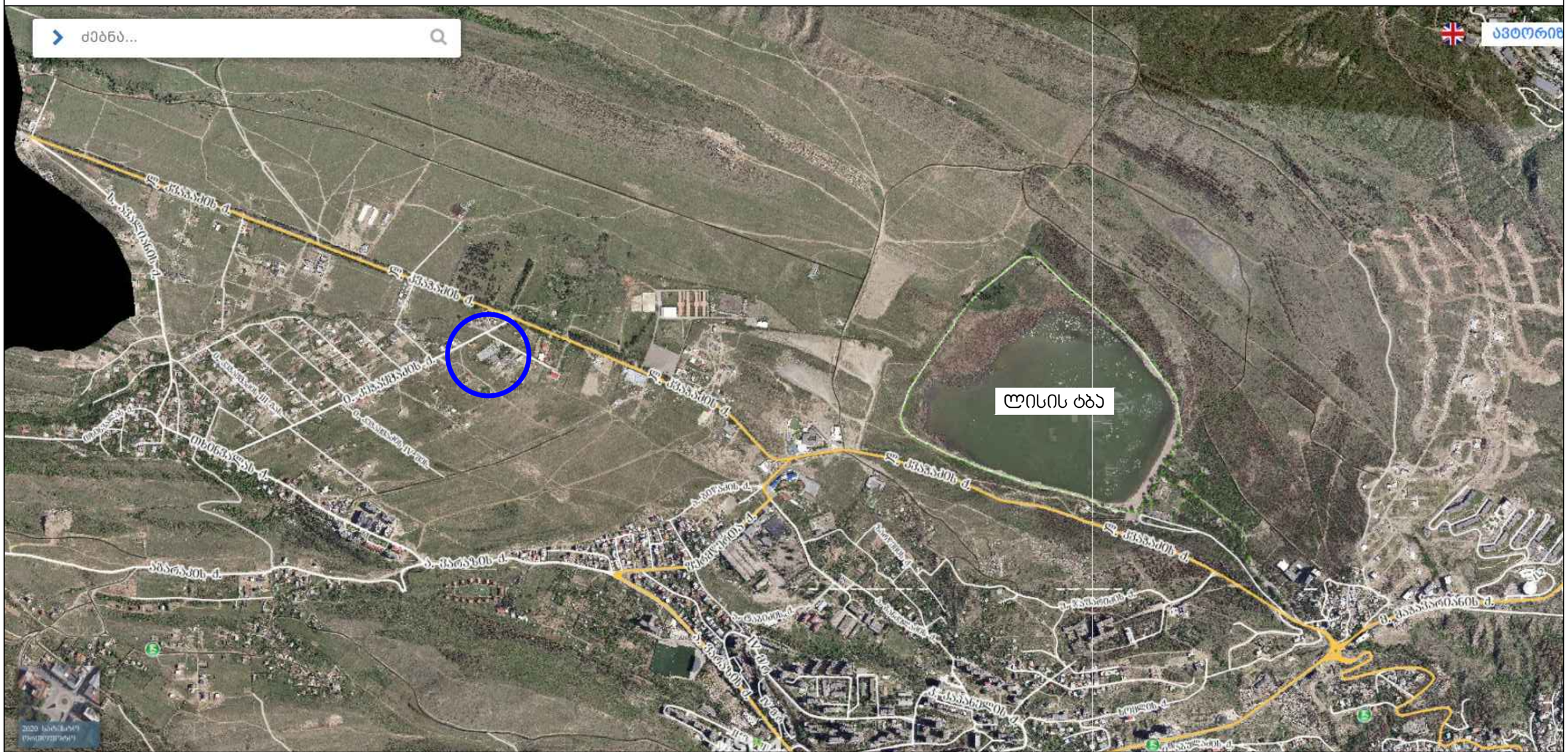

ნახაზი: სიტუაციური გეგმა		არქიტექტორი: მ.ზანდარაშვილი
მასშტაბი: 1:5000	ფურცელი № : 11	თარიღი : 01.30.2021

ტოპოგრაფიული რუკა

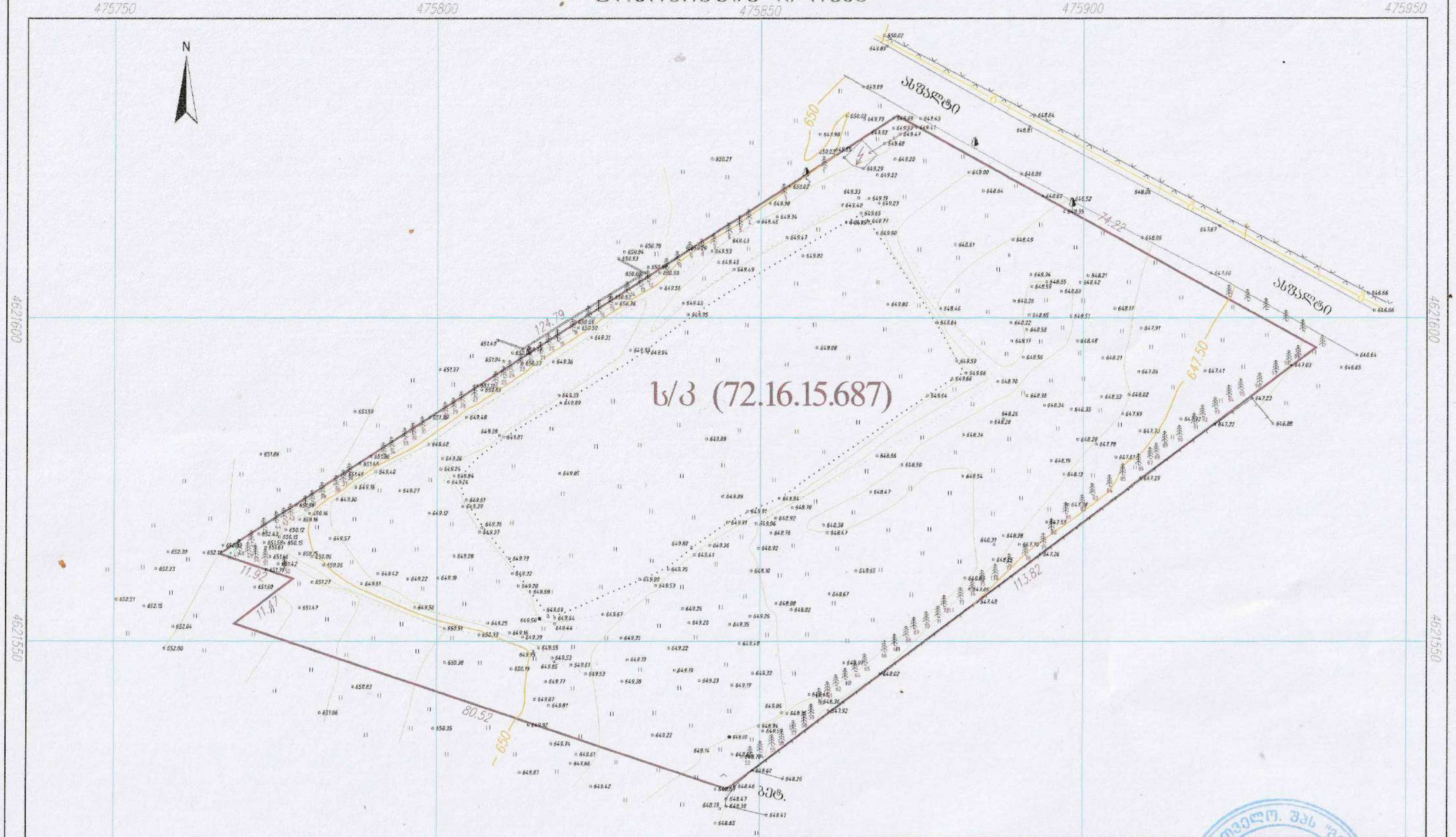

პირობითი აღნიშვნები

საცხოვრებელი შენობა	წყალი	ნაყარი მიწა
არასაცხოვრებელი შენობა	ბორდიური	ჩამოჭრილი გრუნტი
ფარდული	ასფალტის გზა	ქარსაცავი ზოლი
სათბური	გრუნტის გზა	ცოცხალი ღობე
დანგრეული შენობა	რკინიგზა	ხეები, პალმა, ბუჩქი
ტრანსფორმატორი	მთავარი იზოჰიფსი	ბოძები
ელ. ქვესადგური	იზოჰიფსი ნიშნულით	განათების ელ. ბოძი
მიწის ნაკვეთის საზღვარი	ქვის ღობე	ონკანი, სათვალთვალო ჭა
მეზობლის მ/ნ საზღვარი	ლითონის ღობე	ანძა, ანტენა
გაზი	ბეტონის ღობე	
	მავთულბადის ღობე	

Ltd GeoCAD

ქ. თბილისი, თელავის ქ№42
ტელ: 579 03 33 22
geocad2014@Gmail.com

დირექტორი	დ. ზედგინიძე
შეასრულა	გ. ფართლაძე
დახაზა	დ. ზედგინიძე
მისამართი	ქ. თბილისი, სოფ. თხინვალა . ბურდების მიწა
მ 1:1000	GEO-CORS WGS 84 UTM T38 — 07.11.2020

ნახაზი:			არქიტექტორი
ტოპოგრაფიული გეგმა			მ.ზანდარაშვილი
მასშტაბი:	ფურცელი № : 12	თარიღი : 01.30.2021	

სიტუაციური გეგმა

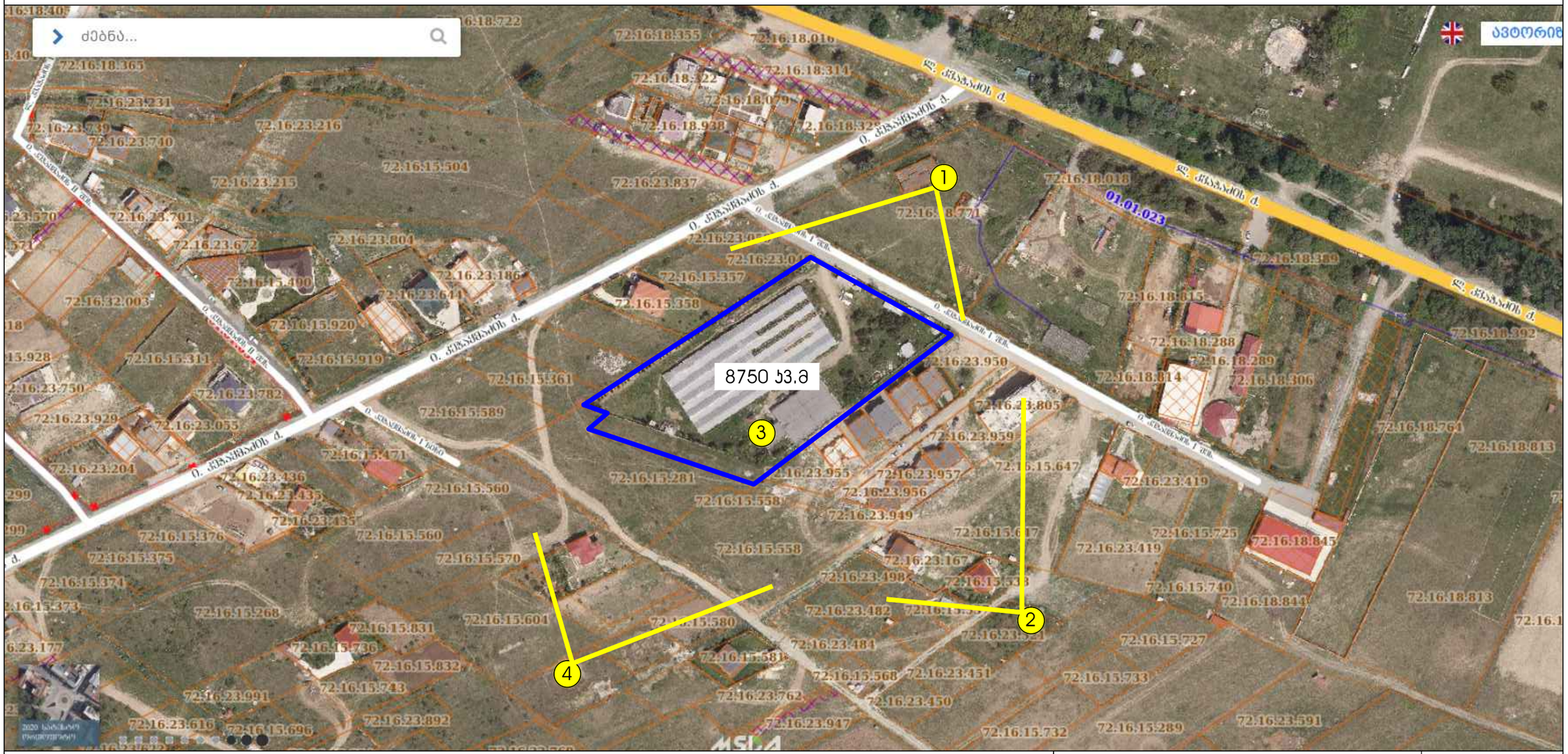

საპროექტო არეალი

ფოტო ფიქსაციის ადგილი და მიმართულება

ნახაზი: საპროექტო ტერიტორიის საზღვრების რეკა		არქიტექტორი: მ.ზანდარაშვილი
მასშტაბი: 1:2000	ფურცელი № : 13	თარიღი : 01.30.2021



ნახაზი: არსებული სიტუაციის ფოტოები		არქიტექტორი: მ.ზანდარაშვილი
მასშტაბი:	ფურცელი № : 14	თარიღი : 01.30.2021

არსებული სიტუაციის ფოტოები

2

ლ.ჯვაჭაძის ქ.

ნახაზი: არსებული სიტუაციის ფოტოები		არქიტექტორი: მ.ზანდარაშვილი
მასშტაბი:	ფურცელი № : 15	თარიღი : 01.30.2021



ნახაზი: არსებული სიტუაციის ფოტოები			არქიტექტორი მ.ზანდარაშვილი
მასშტაბი:	ფურცელი № : 16	თარიღი : 01.30.2021	

არსებული სიტუაციის ფოტოები

4

ლ.ჯავახაძის ქ.

ნახაზი:		არქიტექტორი
არსებული სიტუაციის ფოტოები		მ.ზანდარაშვილი
მასშტაბი:	ფურცელი № : 17	თარიღი : 01.30.2021	

ტერიტორიის სტრუქტურული ზონირება

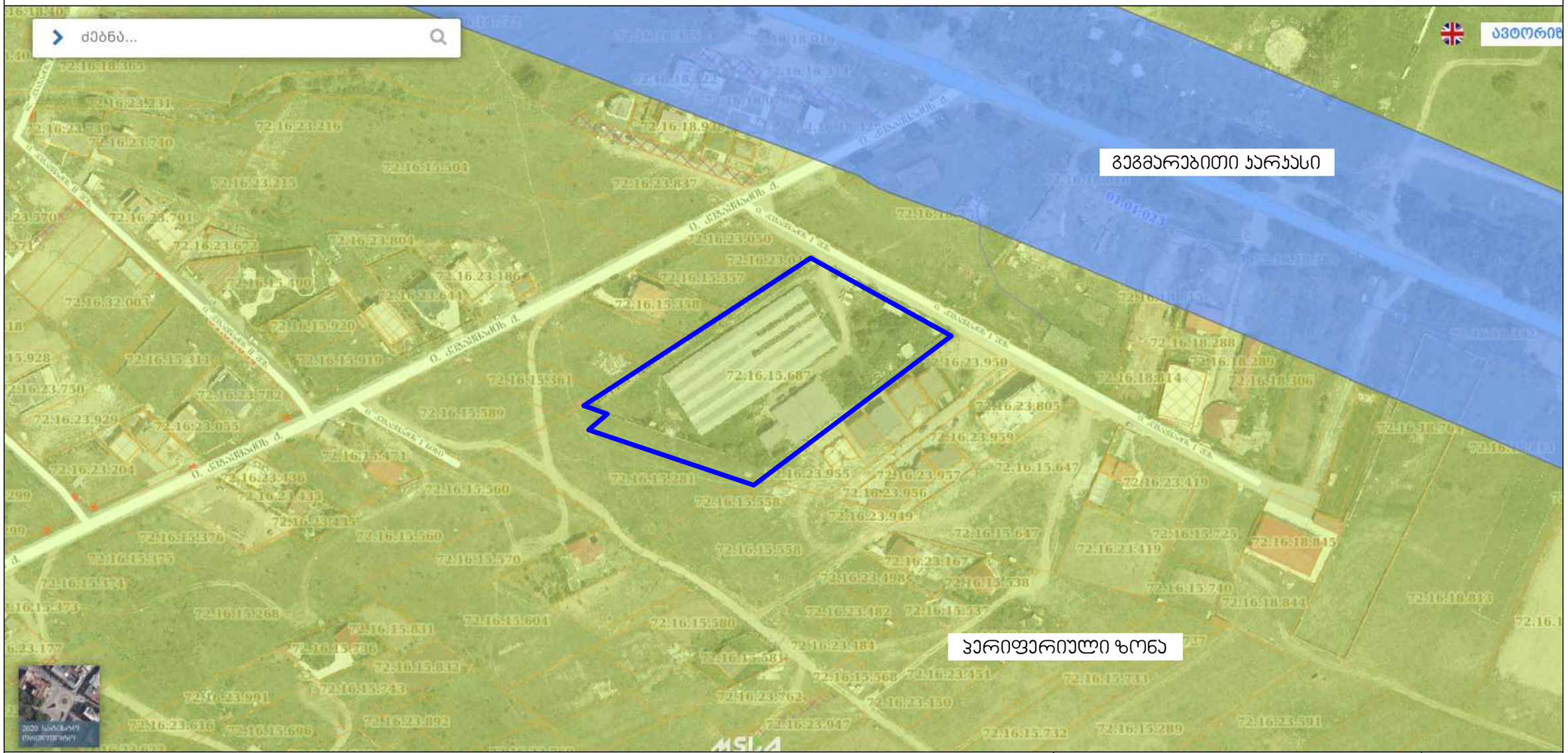

საპროექტო არეალი

ნახაზი: ტერიტორიულ-სტრუქტურული ზონირების რუკა		არქიტექტორი: მ.ზანდარაშვილი
მასშტაბი: 1:2000	ფურცელი № : 18	თარიღი : 01.30.2021



საპროექტო არეალი

ნახაზი:

არსებული ფუნქციური ზონირება

მასშტაბი:	ფურცელი № :	თარიღი :
1:2000	19	01.30.2021

არქიტექტორი

მ.ზანდარაშვილი

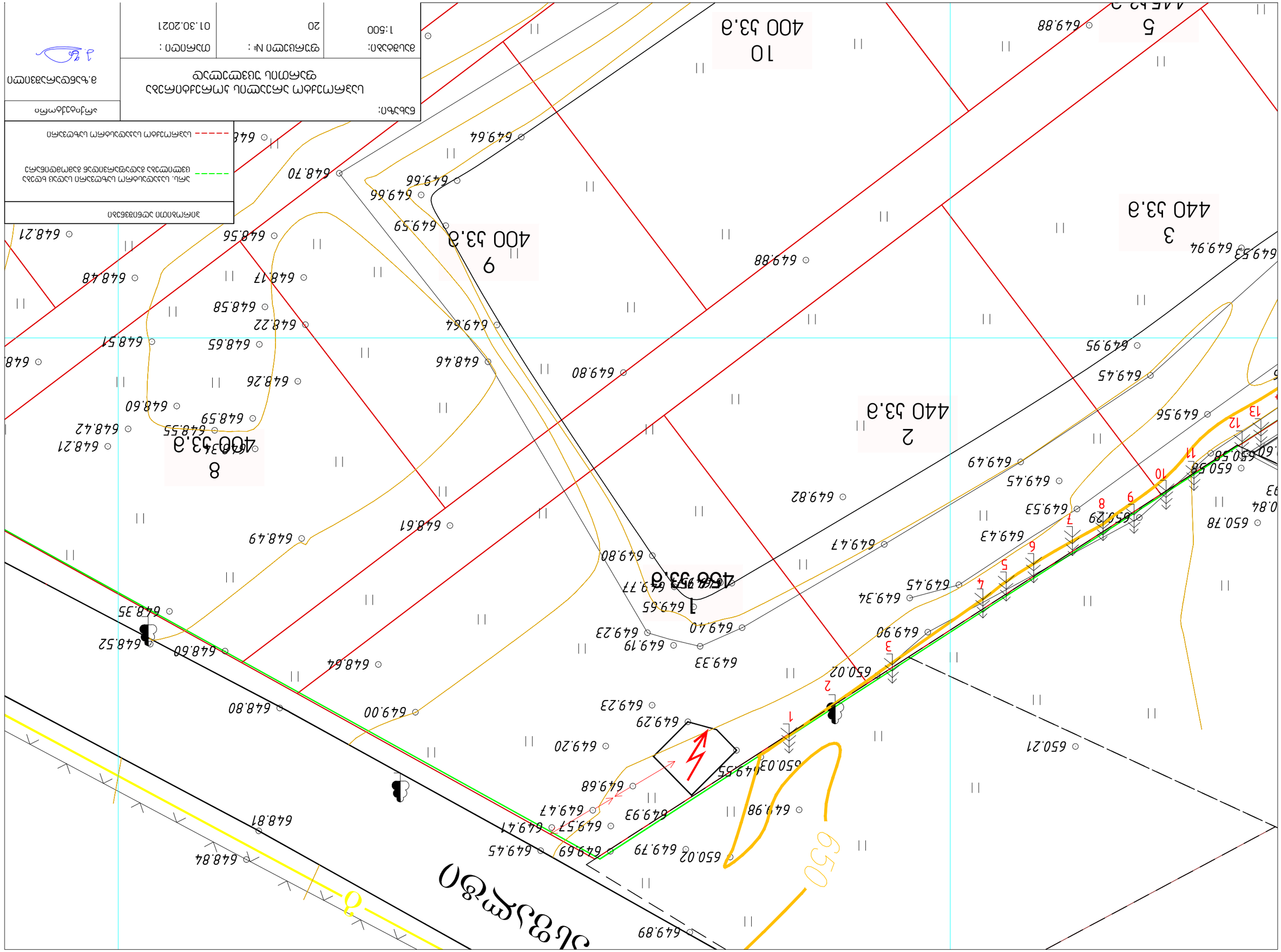

Масштаб:	1:500
Система координат:	МСК-63 зона 2
Высота сечения, м:	20
Дата:	01.30.2021

Система координат МСК-63 зона 2

Высота сечения 20 м

Масштаб 1:500

Дата 01.30.2021

Граница земельного участка

Граница охранной зоны объектов электросетевого хозяйства напряжением до 1 кВ

Граница охранной зоны воздушных линий электропередачи

ნაკვეთიN	ფართობი (კვ.მ)
1	456
2	440
3	440
4	500
5	445
6	500
7	612
8	400
9	400
10	400
11	400
12	400
13	458
14	416
15	400
16	400
17	400
18	400
19	461
20	422
ჯამი	8750

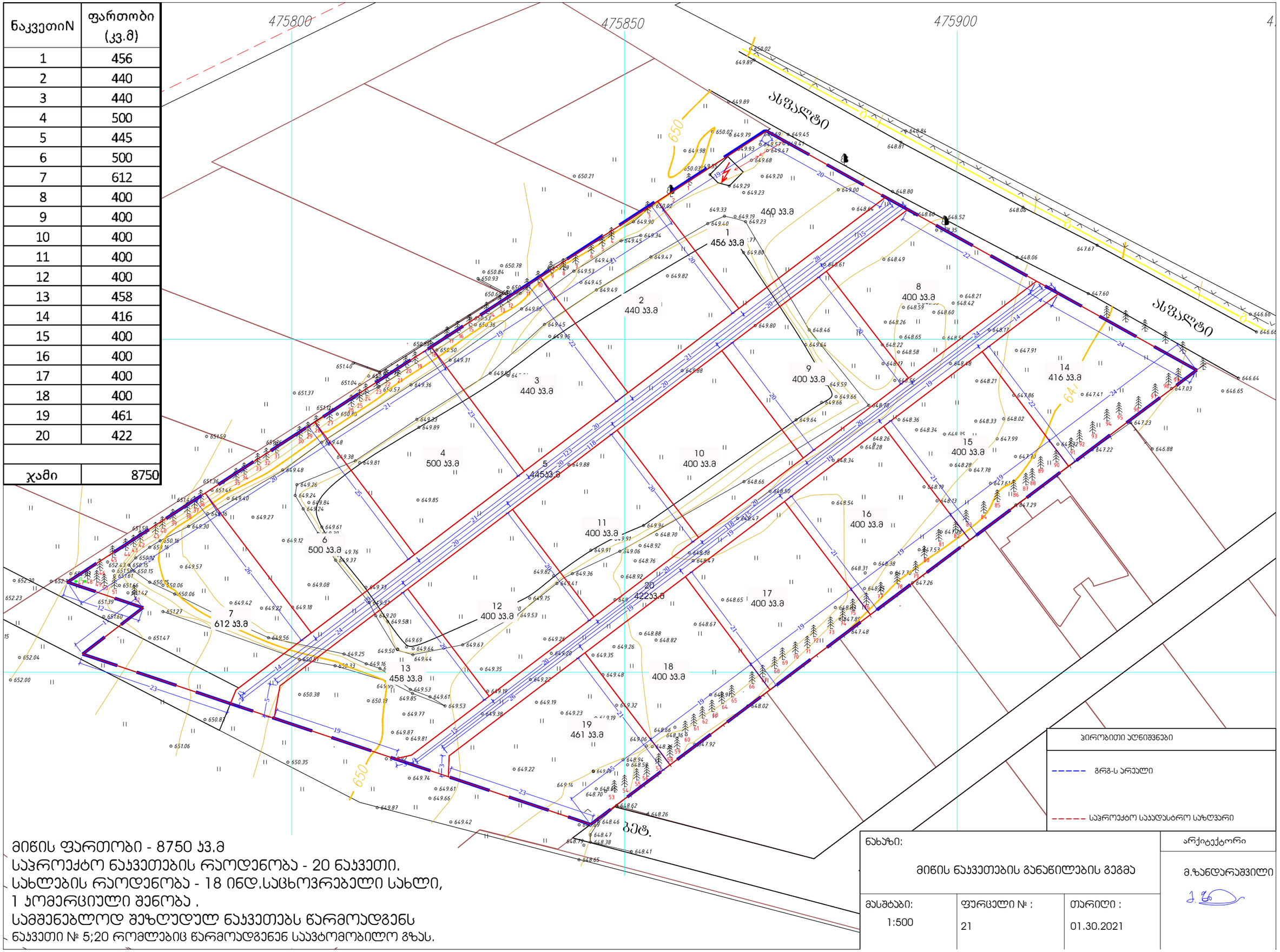

მიწის ფართობი - 8750 კვ.მ
საპროექტო ნაკვეთების რაოდენობა - 20 ნაკვეთი.
სახლების რაოდენობა - 18 ინდ.საცხოვრებელი სახლი,
1 კომერციული შენობა .
სამშენებლოდ შეზღუდულ ნაკვეთებს წარმოადგენს
ნაკვეთი № 5;20 რომლებიც წარმოადგენენ საავტომობილო გზას.

ᲞᲘᲠᲝᲑᲘᲗᲘ ᲐᲦᲜᲘᲨᲕᲜᲔᲑᲘ

გრგ-ს არეალი

საპროექტო საკადასტრო საზღვარი

ნახაზი:		არქიტექტორი
მიწის ნაკვეთების განაწილების გეგმა		მ.ზანდარაშვილი
მასშტაბი: 1:500	ფურცელი № : 21	თარიღი : 01.30.2021

1. საცხოვრებელი ზონა 1 (სზ-1)

დასაშვები სახეობები:

ინდივიდუალური საცხოვრებელი სახლი,
პირველადი მოხმარების საქონლის მაღაზია - (ნაკვეთი № 1 სთვის)

საგამონაკლისო დასაშვები სახეობები:

საყოფაცხოვრებო მომსახურეობის ობიექტი , გარდა სატრანსპორტო საშუალებების მომსახურეობის ობიექტისა; - (ნაკვეთი № 1 სთვის)
ნაკვეთი № 1 : საცხოვრებელ ზონა 1 ში განვითარება შესაძლებელია ზემოთ ჩამოთვლილი სახეობებით.
ტზ-1 ში- გზა და ტროტუარი.

ერთგვაროვანი ნაკვეთები № 5-20 ; სატრანსპორტო ზონა 1 (ტზ-1)
საავტომობილო გზა და ტროტუარი.

ერთგვაროვანი ნაკვეთები №
2;3;4;6;7;8;9;10;11;12;13;14;15;16;17;18;19. საცხოვრებელ ზონა 1 ში დასაშვებია ინდივიდუალური საცხოვრებელი სახლი და მისი ფუნქციონირებისთვის დამხმარე შენობა ნაგებობები.
სატრანსპორტო ზონა 1 ში გზა და ტროტუარი.

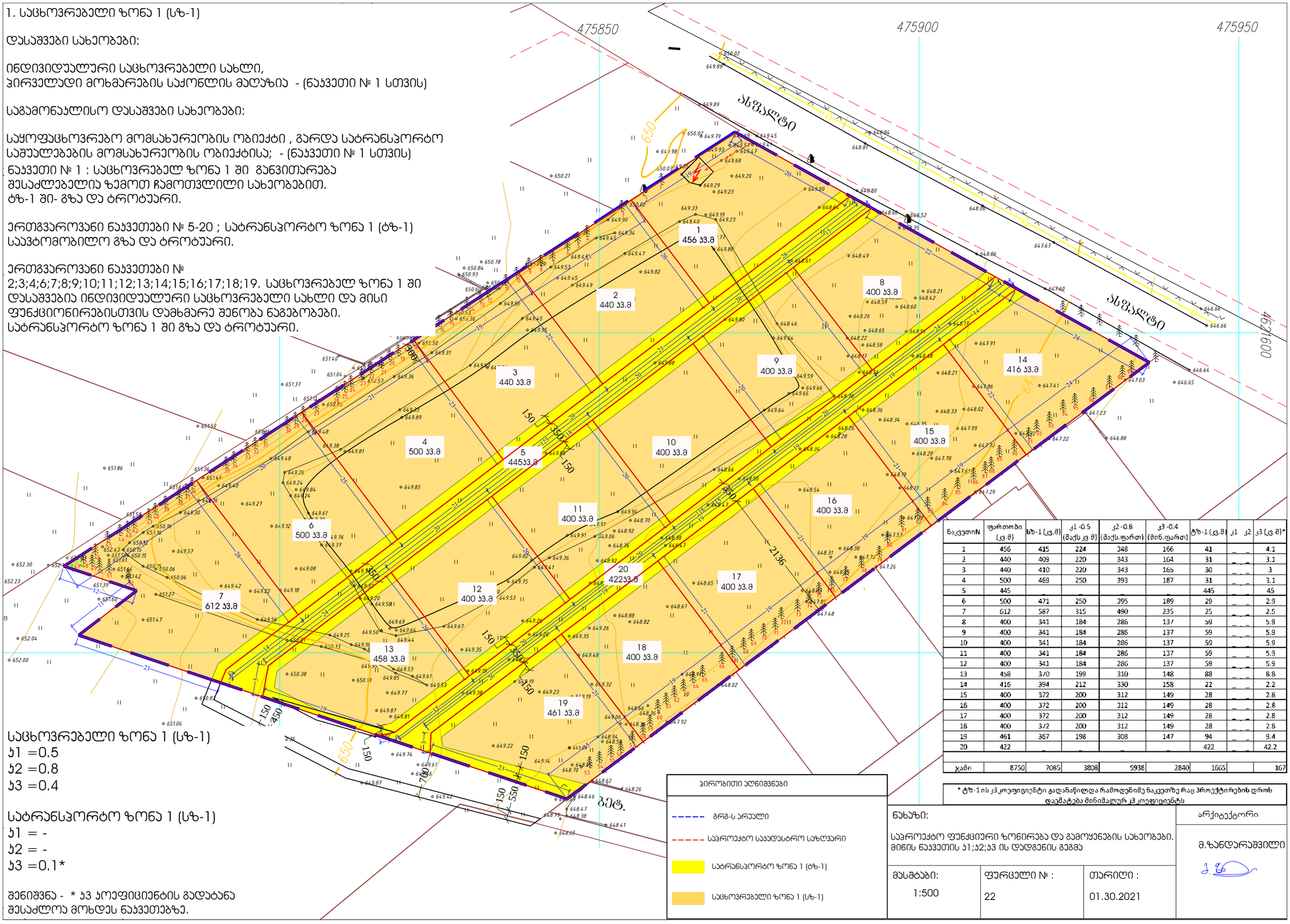

ნაკვეთის№	ფართობი (კვ.მ)	სზ-1 (კვ.მ)	კ1 -0.5 (მაქს კვ.მ)	კ2 -0.8 (მაქს.ფართ)	კ3 -0.4 (მინ.ფართ)	ტზ-1 (კვ.მ)	კ1 კ2	კ3 (კვ.მ)*
1	456	415	224	348	166	41	_ _	4.1
2	440	409	220	343	164	31	_ _	3.1
3	440	410	220	343	165	30	_ _	3
4	500	469	250	393	187	31	_ _	3.1
5	445	_	_	_	_	445	_ _	45
6	500	471	250	395	189	29	_ _	2.9
7	612	587	315	490	235	25	_ _	2.5
8	400	341	184	286	137	59	_ _	5.9
9	400	341	184	286	137	59	_ _	5.9
10	400	341	184	286	137	59	_ _	5.9
11	400	341	184	286	137	59	_ _	5.9
12	400	341	184	286	137	59	_ _	5.9
13	458	370	199	310	148	88	_ _	8.8
14	416	394	212	330	158	22	_ _	2.2
15	400	372	200	312	149	28	_ _	2.8
16	400	372	200	312	149	28	_ _	2.8
17	400	372	200	312	149	28	_ _	2.8
18	400	372	200	312	149	28	_ _	2.8
19	461	367	198	308	147	94	_ _	9.4
20	422	_	_	_	_	422	_ _	42.2
ჯამი	8750	7085	3808	5938	2840	1665		167

* ტზ-1 ის კ3 კოეფიციენტი გადანაწილდა რამოდენიმე ნაკვეთზე რაც პროექტირების დროს დაემატება მინიმალურ კ3 კოეფიციენტს

საცხოვრებელი ზონა 1 (სზ-1)
კ1 =0.5
კ2 =0.8
კ3 =0.4

სატრანსპორტო ზონა 1 (სზ-1)
კ1 = -
კ2 = -
კ3 =0.1*

შენიშვნა - * კ3 კოეფიციენტის გადატანა შესაძლოა მოხდეს ნაკვეთებზე.

პირობითი აღნიშვნები

- გრგ-ს არეალი
- საპროექტო საავდასტრო საზღვარი
- სატრანსპორტო ზონა 1 (ტზ-1)
- საცხოვრებელი ზონა 1 (სზ-1)

ნახაზი:	არქიტექტორი
საპროექტო ფუნქციური ზონირება და გამოყენების სახეობები. მიწის ნაკვეთის კ1;კ2;კ3 ის დადგენის გეგმა	მ.ზანდარაშვილი
მასშტაბი: 1:500	ფურცელი № : 22
თარიღი : 01.30.2021	

1. საცხოვრებელი ზონა 1 (სზ-1)

დასაშვები სახეობები:

ინდივიდუალური საცხოვრებელი სახლი,
პირველადი მოხმარების საქონლის მაღაზია - (მეორე შენობა, ნაკვეთი № 1 სთვის)

საგამონაკლისო დასაშვები სახეობები:

საყოფაცხოვრებო მომსახურეობის ობიექტი , გარდა სატრანსპორტო საშუალებების მომსახურეობის ობიექტისა; - (ნაკვეთი № 1 სთვის)

ნაკვეთი № 1 : საცხოვრებელ ზონა 1 ში განვითარება შესაძლებელია ზემოთ ჩამოთვლილი სახეობებით.
ტზ-1 ში- გზა და ტროტუარი.

ნაკვეთი № 5-20 ; სატრანსპორტო ზონა 1 (ტზ-1) საავტომობილო გზა და ტროტუარი.

ნაკვეთი № 2;3;4;6;7;8;9;10;11;12;13;14;15;16;17;18;19. საცხოვრებელ ზონა 1 ში დასაშვებია ინდივიდუალური საცხოვრებელი სახლი და მისი ფუნქციონირებისთვის დამხმარე შენობა ნაგებობები.
სატრანსპორტო ზონა 1 ში გზა და ტროტუარი.

მიწის ნაკვეთების განაშენიანების სივრცით გეგმარებითი წყობის სახეობა: - ღია .

სართულიანობა - 2- მაქსიმუმ 3 სართული, დასაშვებია დამატებით მიწისქვეშა სართული

ნაკვეთი № 1 სთვის დასაშვებია 2 დამოუკიდებელი ფუნქციის შენობა ნაგებობის განთავსება.

დანარჩენი ნაკვეთებისთვის გარდა №5 და 20 სა დასაშვებია 1 ინდივიდუალური საცხოვრებელი სახლი მისი დამხმარე ნაგებობებით.


475850
475900
475950
4621600
ასფალტი
სპორტდანიშნულების სივრცე
სპორტდანიშნულების სივრცე
სპორტდანიშნულების სივრცე

ჭრილი 1-1
მ; 1-400

14-39; 31 მუხლი:
ზ) L- ის მაქსიმალური საანგარიშო მნიშვნელობა სზ-1 და სზ-2 ტოლია 6 მეტრის.

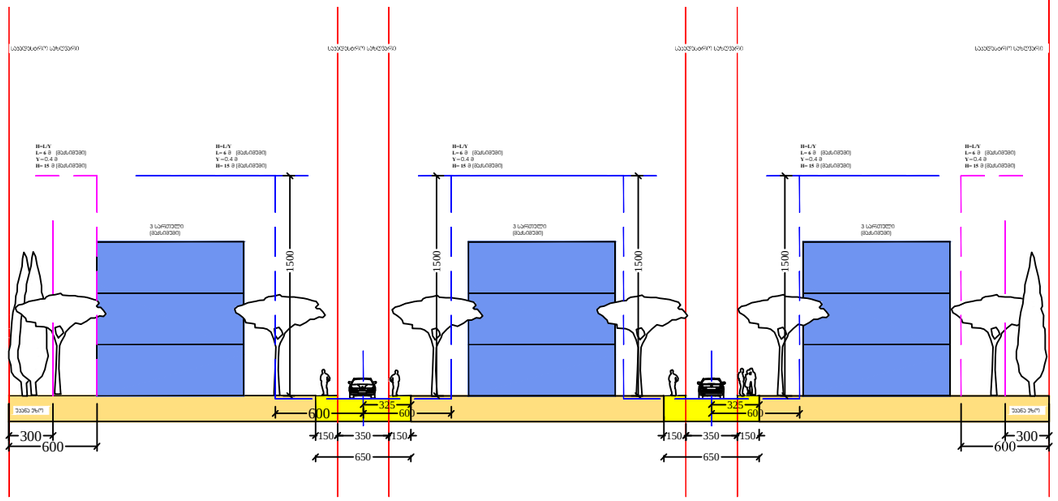

ჭრილი 2-2
მ; 1 -250

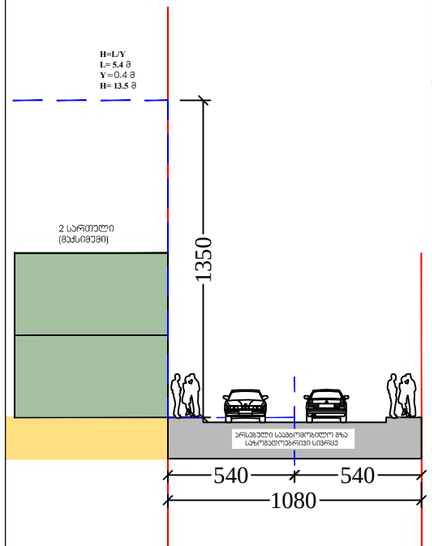

ჭრილი 3-3
მ; 1 -250

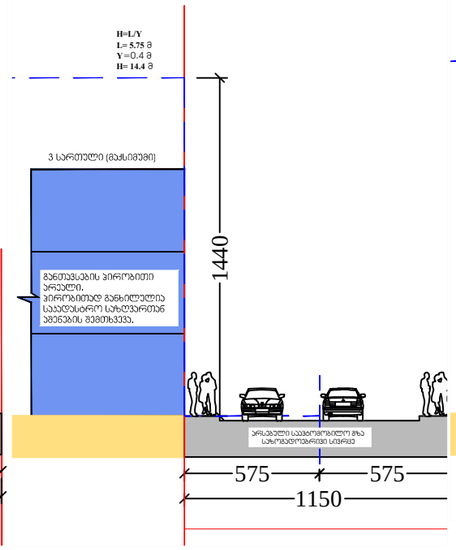

ჭრილი 3-3
მ; 1 -250

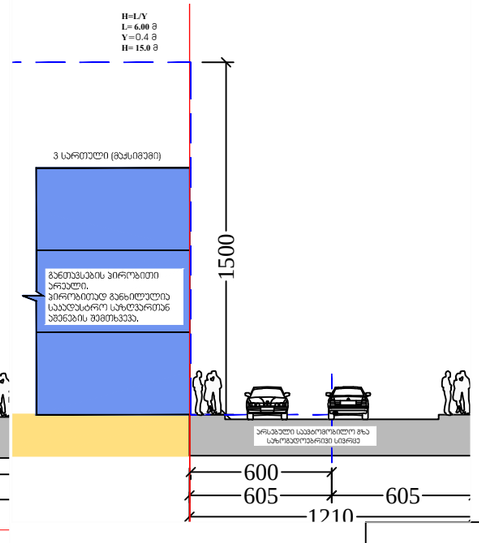

სახმოვრებელი ზონა 1 (სზ-1)	სატრანსპორტო ზონა 1 (ტზ-1)
ჯ1 =0.5	ჯ1 = -
ჯ2 =0.8	ჯ2 = -
ჯ3 =0.4	ჯ3 =0.1*

შენიშვნა - * ჯ3 კოეფიციენტის გადატანა შესაძლოა მოხდეს ნაკვეთებზე

შენობათა სართულიანობა არაუმეტეს 3 სართული
მაქსიმალური სიმაღლე 15 მ სზ-1 რეგლამენტის შესაბამისად (საჭიროების შემთხვევაში არაუმეტეს 12 მ)

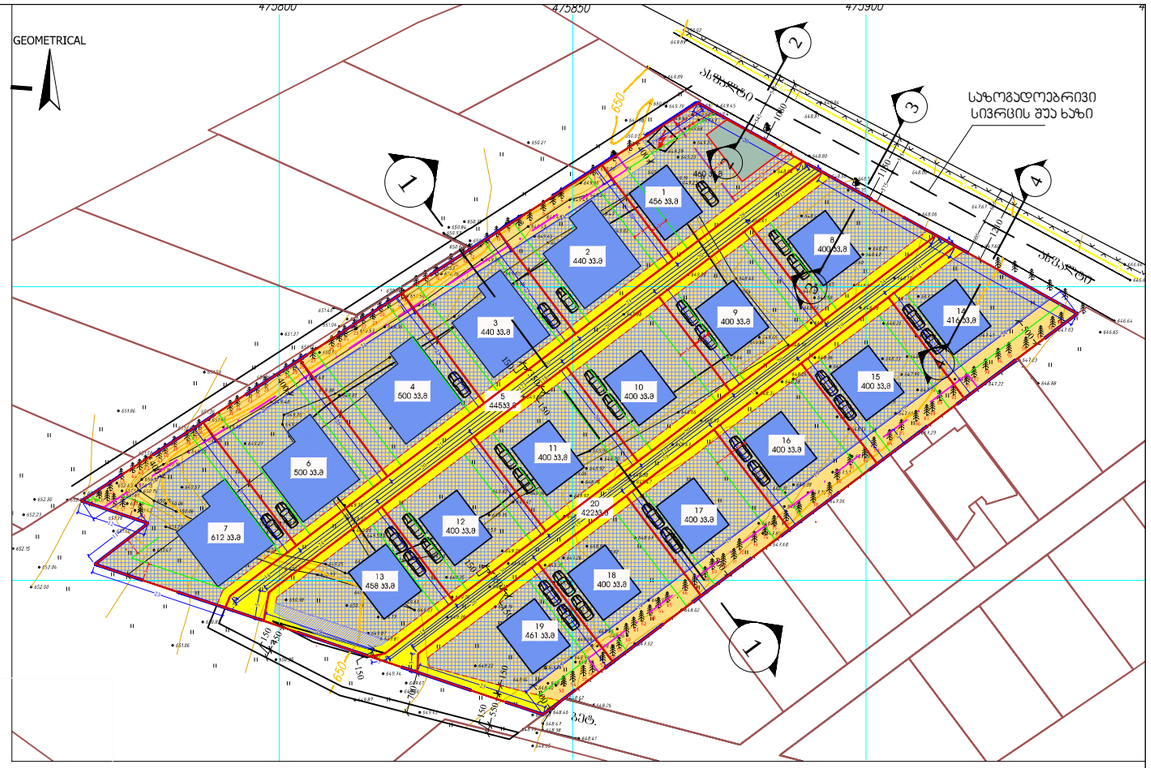

1. საცხოვრებელი ზონა 1 (სზ-1)

დასაშვები სახეობები:

ინდივიდუალური საცხოვრებელი სახლი,
პირველადი მოხმარების საქონლის მაღაზია - (ნაკვეთი № 1 სთვის)

საგამონაკლისო დასაშვები სახეობები:

საყოფაცხოვრებო მომსახურეობის ობიექტი , გარდა სატრანსპორტო საშუალებების მომსახურეობის ობიექტისა; - (ნაკვეთი № 1 სთვის)

ნაკვეთი № 1 ; საცხოვრებელ ზონა 1 ში განვითარება შესაძლებელია ზემოთ ჩამოთვლილი სახეობებით. ტზ-1 ში- გზა ან ტროტუარი.

ნაკვეთი № 5-20 ; სატრანსპორტო ზონა 1 (ტზ-1) საავტომობილო გზა და ტროტუარი.

ნაკვეთი № 2;3;4;6;7;8;9;10;11;12;13;14;15;16;17;18;19. საცხოვრებელ ზონა 1 ში დასაშვებია ინდივიდუალური საცხოვრებელი სახლი და მისი ფუნქციონირებისთვის დამხმარე შენობა ნაგებობები. სატრანსპორტო ზონა 1 ში გზა ან ტროტუარი.

ნაკვეთი № 1 სთვის დასაშვებია 2 დამოუკიდებელი ფუნქციის შენობა ნაგებობის განთავსება. დანარჩენი ნაკვეთებისთვის გარდა №5 და 20 სა დასაშვებია 1 ინდივიდუალური საცხოვრებელი სახლი მისი დამხმარე ფუნქციებით.

- - - - - გრგ-ს არეალი
——— საპროექტო საავდასტრო საზღვარი
- - - - - უკანა ეზო 3 მ
- - - - - რეგულირების წითელი ხაზები
დროებითი სერვიტუტი, ტზ-1 თან ერთად 3.5 მ რაც უზრუნველყოფს ჩარჩო გზების დასრულებამდე საავტომობილო მოძრაობას.
სატრანსპორტო ზონა 1 (ტზ-1)
საცხოვრებელი ზონა 1 (სზ-1)
შენობის განთავსების პირობითი არეალი
დამხმარე-კომერციული შენობის განთავსების პირობითი არეალი

ნახაზი: შენობა-ნაგებობების მაქსიმალური სიმაღლის ან/და სართულიანობის განსაზღვრის სქემა		არქიტექტორი: მ.ზანდარაშვილი
მასშტაბი: 1:500	ფურცელი № : 24	თარიღი : 01.30.2021

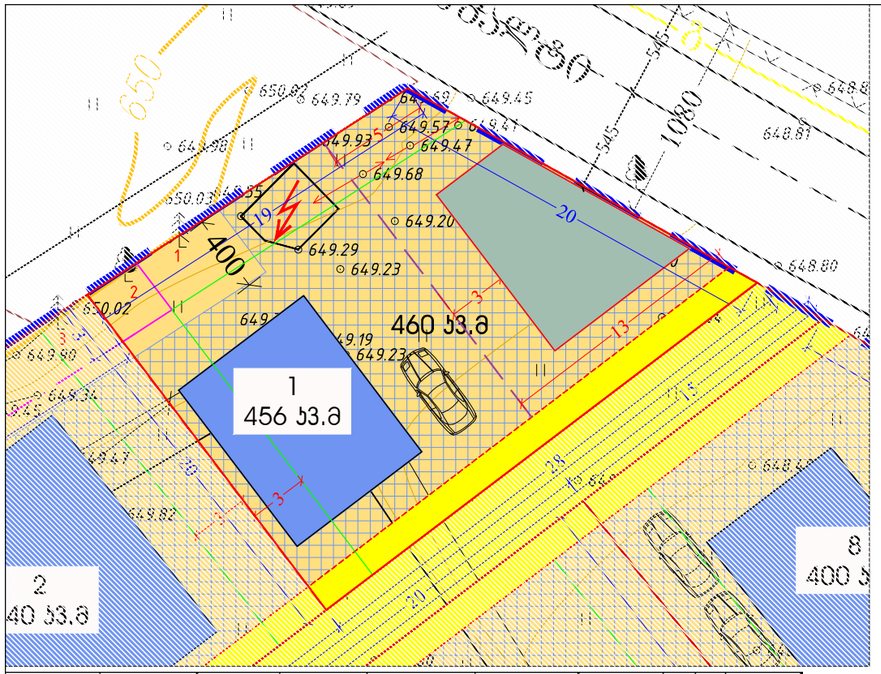

ნაკვეთიN	ფართობი (კვ.მ)	სზ-1 (კვ.მ)	კ1 -0.5 (მაქს კვ.მ)	კ2 -0.8 (მაქს.ფართ)	კ3 -0.4 (მინ.ფართ)	ტზ-1 (კვ.მ)	კ1	კ2	კ3 (კვ.მ)*
1	456	415	224	348	166	41	_	_	4.1

მიწის ნაკვეთის დეტალური რეგლამენტის დოკუმენტი

1	ნაკვეთის ნომერი	№ 1
2	ნაკვეთის ფართობი	456 კვ.მ
3	მიწის ნაკვეთის დაგეგმილი მიზნობრიობა	სასოფლო სამეურნეო
4	მიწის ნაკვეთის ტერიტორიულ-სტრუქტურული ზონა ან ქვეზონა ;	პერიფერიული ზონა
5	მიწის ნაკვეთის კონკრეტული ფუნქციური ზონა;	საცხოვრებელი ზონა 1 (სზ-1) - 415 კვ.მ სატრანსპორტო ზონა 1 ტზ-1 - 41 კვ.მ
6	მიწის ნაკვეთის სამშენებლო გამოყენების სტატუსი (სამშენებლო, სამშენებლოდ შეზღუდული, არასამშენებლო)	სამშენებლო (სზ-1) სამშენებლოდ შეზღუდული (ტზ-1)
7	მიწის ნაკვეთის გამოყენების სახეობა და მასში შემავალი ფუნქციები ;	ინდივიდუალური საცხოვრებელი სახლი; კომერციული შენობა **
8	მიწის ნაკვეთის კ-1 კოეფიციენტი ;	სზ-1 კ-1 = 0.5 ტზ-1 კ-1 = -
9	მიწის ნაკვეთის კ-2 კოეფიციენტი ;	სზ-1 კ-2 = 0.8 ტზ-1 კ-2 = -
10	მიწის ნაკვეთის კ-3 კოეფიციენტი ;	სზ-1 კ-3 = 0.4 ტზ-1 კ-3 = 0.1*
11	მიწის ნაკვეთზე შენობა ნაგებობების მაქსიმალური სიმაღლე ან/ და სართულიანობა.	მაქსიმუმ 3 სართული; დამატებით დასაშვებია მინისქვეშა სართულიც. სზ-1 ით დასაშვები სიმაღლე 15 მ. (საავარიულოდ გამოყენებული სიმაღლე არაუმეტეს 12 მ)
12	მიწის ნაკვეთის სზ-1 ით დასაშვები მინიმალური ფართობი და ზომები.	მინიმალური ფართობი 250 კვ.მ მინიმალური სიგანე 9 მეტრი მინიმალური სიღრმე 15 მეტრი
13	მიწის ნაკვეთის დაყოფა გაერთიანების რეჟიმები:პარცელაცია,დაშლა ან/და შესაბამისი პირობა;	საკადასტრო საზღვრის ცვლილება ფართობის უცვლელად, ისე რომ შენარჩუნებული იყოს გრგ-ს პროექტით დადგენილი მახასიათებლები, დადგენილი პარამეტრული პარამეტრები.
14	მიწის ნაკვეთის ავტომატიზირების აუცილებელი /მინიმალური რაოდენობა (C.Z.L.FZ.7);	მინიმუმ 1 ავტომატიზირებული ნაკვეთზე (დახურული, მინისქვეშა ან ღია პარკინგით) 14-ზე დადგენილების შესაბამისად 180 კვ.მ ზე 1 ავტომანქანა.
15	მიწის ნაკვეთზე შენობების განთავსების წესი (C.Z.L.FZ.6);	წყობის სახეობა - ღია რეგულირების ხაზი - წითელი ხაზი ძირითადი დასაშვები შენობების რაოდენობა - 2

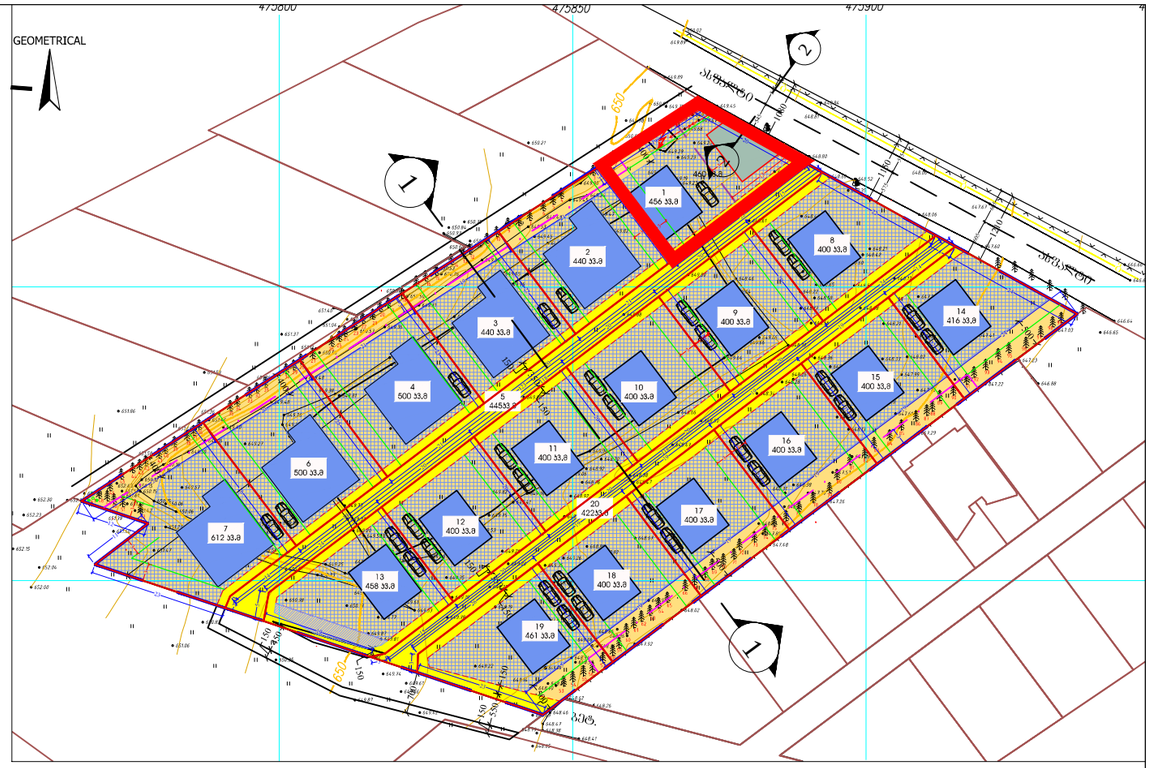

საცხოვრებელი ზონა 1 (სზ-1)

დასაშვები სახეობები:

- ინდივიდუალური საცხოვრებელი სახლი (მისი ფუნქციონირებისთვის დამხმარე შენობა ნაგებობები) ,
- სატრანსპორტო ზონა 1 ში გზა და ტროტუარი.

** პირველადი მოხმარების საქონლის მაღაზია - (ნაკვეთი № 1 სთვის)

საგამონაკლისო დასაშვები სახეობები:

** საყოფაცხოვრებო მომსახურეობის ობიექტი , გარდა სატრანსპორტო საშუალებების მომსახურეობის ობიექტისა; - (ნაკვეთი № 1 სთვის)

პირობითი აღნიშვნები

- გრგ-ს პროექტი
- საპროექტო საკადასტრო საზღვარი
- უკანა ეზო 3 მ.
- რეგულირების წითელი ხაზები
- წარმოსახ. სამეზობლო მიწნის ზონა ნაკვ.№1
- სამეზობლო მიწნის ზონა 3 მ
- დროებითი სერვიტუტი, ტზ-1 თან ერთად 3.5 მ რაც უზრუნველყოფს ჩარჩო გზების დასრულებამდე საკვებმომპოვებლო მოძრაობას.
- სატრანსპორტო ზონა 1 (ტზ-1)
- საცხოვრებელი ზონა 1 (სზ-1)
- შენობის განთავსების პირობითი ადგილი
- შენობის განთავსების არეალი
- კომერციული შენობის განთავსების პირობითი არეალი

შენიშვნა:
1. თითოეული ნაკვეთისთვის დასაშვებია ღობეების მოწყობა კანონმდებლობის შესაბამისად.
2. ტოპოგრაფიულ გეგმაზე მოცემულია ელექტროსადგური რომლის დემონტაჟიც განხორციელდება.
3. * ტზ-1 ის კვ კოეფიციენტის გადატანა შესაძლოა მოხდეს ნაკვეთებზე.

ნახაზი: მიწის ნაკვეთების დეტალური რეგლამენტის დოკუმენტი ნაკვეთი № 1 სთვის.		არქიტექტორი მ.ზანდარაშვილი
მასშტაბი: 1:500	ფურცელი № : 25	თარიღი : 01.30.2021

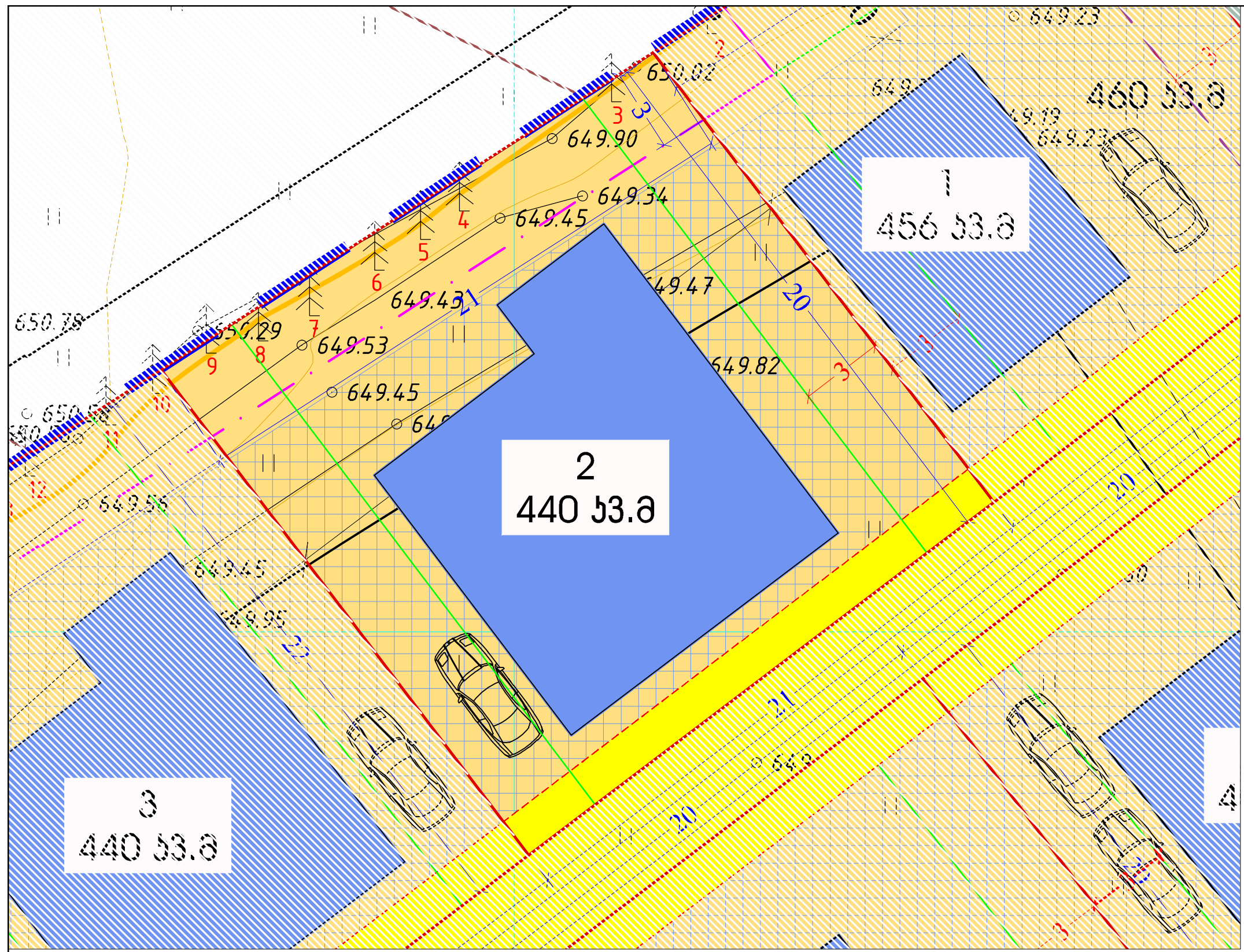

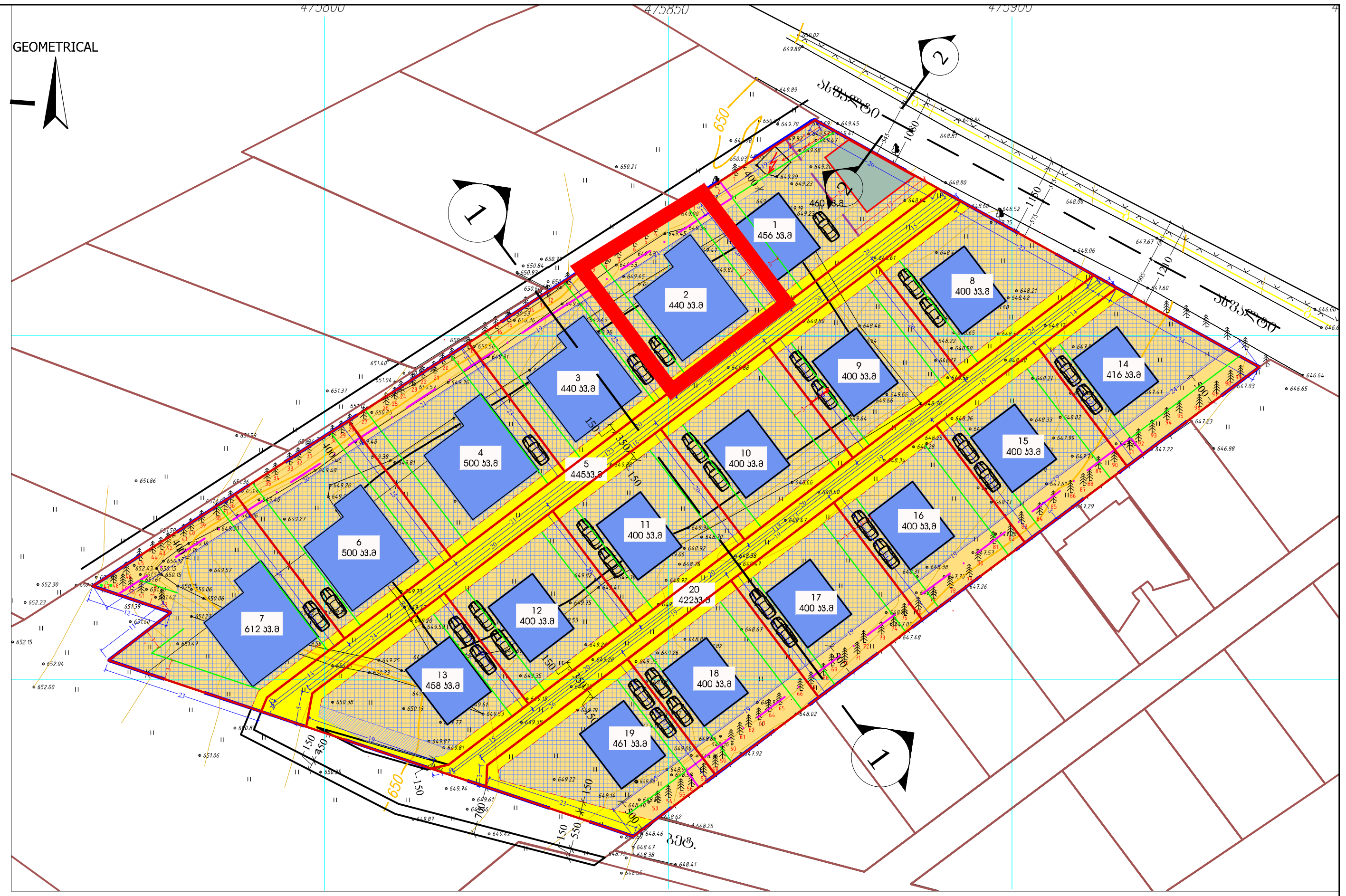

მიწის ნაკვეთის დეტალური რეგლამენტის დოკუმენტი

1	ნაკვეთის ნომერი	№ 2
2	ნაკვეთის ფართობი	440 კვ.მ
3	მიწის ნაკვეთის დაგეგმილი მიზნობრიობა	სასოფლო სამეურნეო
4	მიწის ნაკვეთის ტერიტორიულ-სტრუქტურული ზონა ან ქვეზონა ;	პერიფერიული ზონა
5	მიწის ნაკვეთის კონკრეტული ფუნქციური ზონა;	საცხოვრებელი ზონა 1 (სზ-1) - 409 კვ.მ სატრანსპორტო ზონა 1 ტზ-1 - 31 კვ.მ
6	მიწის ნაკვეთის სამშენებლო გამოყენების სტატუსი (სამშენებლო, სამშენებლოდ შეზღუდული, არასამშენებლო)	სამშენებლო (სზ-1) სამშენებლოდ შეზღუდული (ტზ-1)
7	მიწის ნაკვეთის გამოყენების სახეობა და მასში შემავალი ფუნქციები ;	ინდივიდუალური საცხოვრებელი სახლი;
8	მიწის ნაკვეთის კ-1 კოეფიციენტი ;	სზ-1 კ-1 = 0.5 ტზ-1 კ-1 = -
9	მიწის ნაკვეთის კ-2 კოეფიციენტი ;	სზ-1 კ-2 = 0.8 ტზ-1 კ-2 = -
10	მიწის ნაკვეთის კ-3 კოეფიციენტი ;	სზ-1 კ-3 = 0.4 ტზ-1 კ-3 = 0.1*
11	მიწის ნაკვეთზე შენობა ნაგებობების მაქსიმალური სიმაღლე ან/ და სართულიანობა.	მაქსიმუმ 3 სართული, დასაშვებია დამატებით მიწისქვეშა სართულიც. სზ-1 დასაშვები სიმაღლე 15 მ. (სავარაუდოდ გამოყენებული სიმაღლე არაუმეტეს 12 მ)
12	მიწის ნაკვეთის სზ-1 ით დასაშვები მინიმალური ფართობი და ზომები.	მინიმალური ფართობი 250 კვ.მ მინიმალური სიგანე 9 მეტრი მინიმალური სიღრმე 15 მეტრი
13	მიწის ნაკვეთის დაყოფა გაერთიანების რეჟიმები:აკრძალვა,დაშვება ან/და შესაბამისი პირობა;	საკადასტრო საზღვრის ცვლილება ფართობის უცვლელად, ისე რომ შენარჩუნებული იყოს გრგ-ს პროექტით დადგენილი გზათა ქსელი, დადგენილი ქალაქგეგმარებითი პარამეტრები.
14	მიწის ნაკვეთის ავტოსადგომების აუცილებელი /მინიმალური რაოდენბა (C.Z.L.FZ.7);	მინიმუმ 1 ავტომობილი ნაკვეთზე (დახურული, მიწისქვეშა ან ღია პარკინგით) 14-39 დადგენილების შესაბამისად 180 კვ.მ ზე 1 ავტოსადგომი.
15	მიწის ნაკვეთზე შენობების განთავსების წესი (C.Z.L.FZ.6);	წყობის სახეობა - ღია რეგულირების ხაზი - წითელი ხაზი ძირითადი შენობების რაოდენობა - 1

საცხოვრებელი ზონა 1 (სზ-1)

დასაშვები სახეობები:

- ინდივიდუალური საცხოვრებელი სახლი (მისი ფუნქციონირებისთვის დამხმარე შენობა ნაგებობები).
- სატრანსპორტო ზონა 1 ში გზა ან ტროტუარი.

ნაკვეთიN	ფართობი (კვ.მ)	სზ-1 (კვ.მ)	კ1 -0.5 (მაქს კვ.მ)	კ2 -0.8 (მაქს.ფართ)	კ3 -0.4 (მინ.ფართ)	ტზ-1 (კვ.მ)	კ1	კ2	კ3 (კვ.მ)*
2	440	409	220	343	164	31	_	_	3.1

პირობითი აღნიშვნები

- გრგ-ს არეალი
- საპროექტო საკადასტრო საზღვარი
- უკანა ეზო 3 მ.
- რეგულირების წითელი ხაზები
- წარმოსახ. სამეზობლო მიჯნის ზონა ნაკვ.№1
- სამეზობლო მიჯნის ზონა 3 მ
- დროებითი სერვიტუტი, ტზ-1 თან ერთად 3.5 მ რაც უზრუნველყოფს ჩარჩო გზების დასრულებამდე საავტომობილო მოძრაობას.
- სატრანსპორტო ზონა 1 (ტზ-1)
- საცხოვრებელი ზონა 1 (სზ-1)
- შენობის განთავსების პირობითი ადგილი
- შენობის განთავსების არეალი
- კომერციული შენობის განთავსების პირობითი არეალი

შენიშვნა:
1. თითოეული ნაკვეთისთვის დასაშვებია ღობეების მოწყობა კანონმდებლობის შესაბამისად.
2. * ტზ-1 ის კ3 კოეფიციენტის გადატანა შესაძლოა მოხდეს ნაკვეთებზე არსებულ სზ-1 ის ფართობში.
3. ძირითადი ზომები მოცემულია მეტრებში დამრგვალებით (სამსახურის მოთხოვნით), ხოლო გზების, ტროტუარების და შენობის განთავსების არეალის მიბმის ზომები სანტიმეტრებში.

ნახაზი: მიწის ნაკვეთების დეტალური რეგლამენტის დოკუმენტი ნაკვეთი № 2 სთვის.			არქიტექტორი
მასშტაბი: 1:500	ფურცელი № : 26	თარიღი : 01.30.2021	მ.ზანდარაშვილი

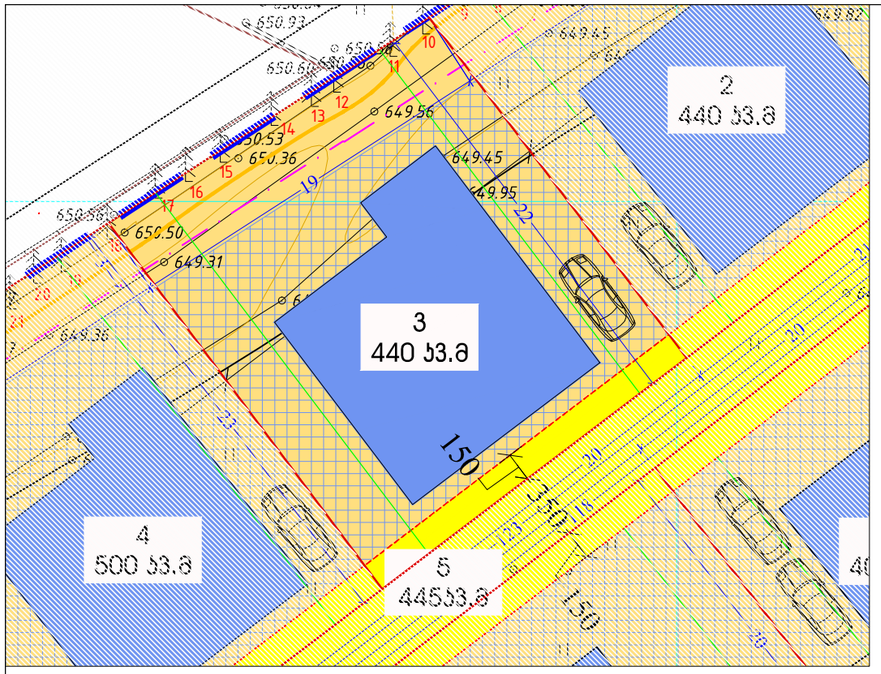

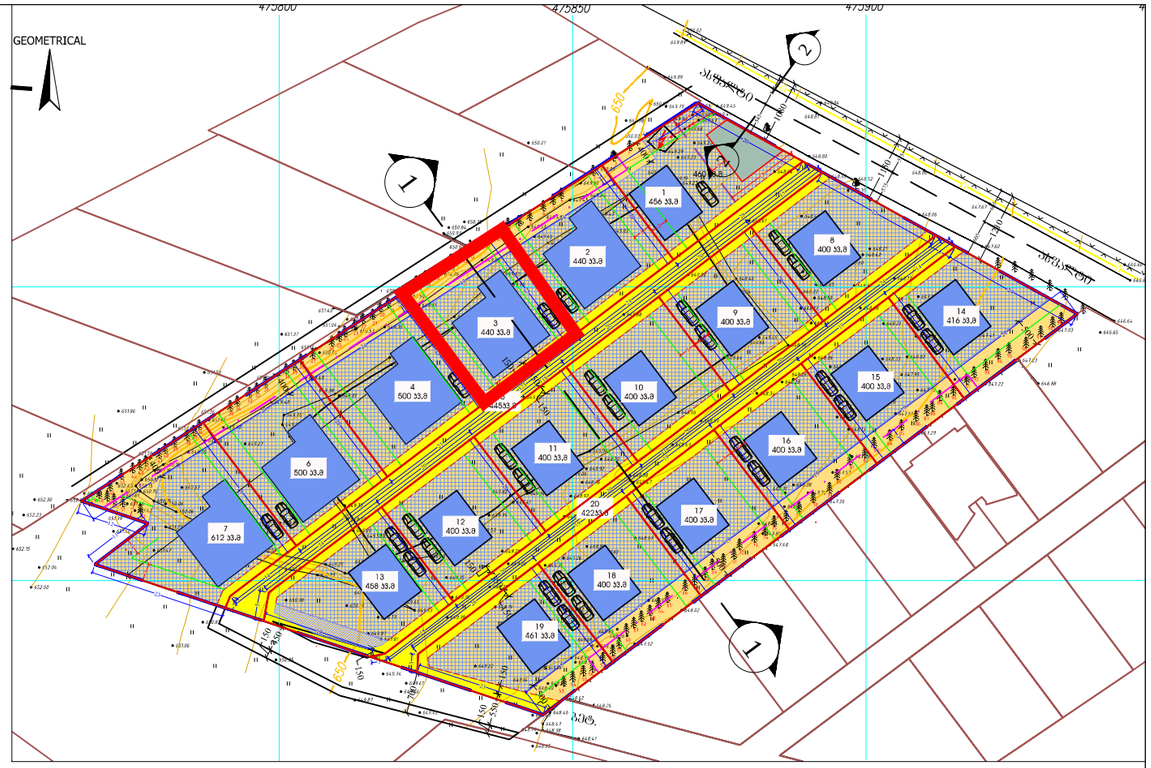

მიწის ნაკვეთის დეტალური რეგლამენტის დოკუმენტი		
1	ნაკვეთის ნომერი	№ 3
2	ნაკვეთის ფართობი	440 კვ.მ
3	მიწის ნაკვეთის დაგეგმილი მიზნობრიობა	სასოფლო სამეურნეო
4	მიწის ნაკვეთის ტერიტორიულ-სტრუქტურული ზონა ან ქვეზონა ;	პერიფერიული ზონა
5	მიწის ნაკვეთის კონკრეტული ფუნქციური ზონა;	საცხოვრებელი ზონა 1 (სზ-1) - 410 კვ.მ სატრანსპორტო ზონა 1 ტზ-1 - 30 კვ.მ
6	მიწის ნაკვეთის სამშენებლო გამოყენების სტატუსი (სამშენებლო, სამშენებლოდ შეზღუდული, არასამშენებლო)	სამშენებლო (სზ-1) სამშენებლოდ შეზღუდული (ტზ-1)
7	მიწის ნაკვეთის გამოყენების სახეობა და მასში შემავალი ფუნქციები ;	ინდივიდუალური საცხოვრებელი სახლი;
8	მიწის ნაკვეთის კ-1 კოეფიციენტი ;	სზ-1 კ-1 = 0.5 ტზ-1 კ-1 = -
9	მიწის ნაკვეთის კ-2 კოეფიციენტი ;	სზ-1 კ-2 = 0.8 ტზ-1 კ-2 = -
10	მიწის ნაკვეთის კ-3 კოეფიციენტი ;	სზ-1 კ-3 = 0.4 ტზ-1 კ-3 = 0.1*
11	მიწის ნაკვეთზე შენობა ნაგებობების მაქსიმალური სიმაღლე ან/ და სართულიანობა.	მაქსიმუმ 3 სართული, დასაშვებია დამატებით მიწისქვეშა სართული. სზ-1 დასაშვები სიმაღლე 15 მ. (საავარიდოდ გამოყენებული სიმაღლე არაუმეტეს 12 მ)
12	მიწის ნაკვეთის სზ-1 ით დასაშვები მინიმალური ფართობი და ზომები.	მინიმალური ფართობი 250 კვ.მ მინიმალური სიგანე 9 მეტრი მინიმალური სიღრმე 15 მეტრი
13	მიწის ნაკვეთის დყოფის გაერთიანების რეჟიმები:აარაკლვა,დაშვება ან/და შესაბამისი პირობა;	საავდასტრო საზღვრის ცვლილება ფართობის უცვლელად, ისე რომ შენარჩუნებული იყოს გრმ-ს პროექტით დადგენილი გზათა ქსელი, დადგენილი კალაძვემდარებითი პარამეტრები.
14	მიწის ნაკვეთის ავტოსადგომების აუცილებელი /მინიმალური რაოდენა (C.Z.L.FZ.7);	მინიმუმ 1 ავტომობილი ნაკვეთზე (დასაშვებია, მინისქვეშა ან ღია პარკინგით) 14-39 დაშენებების შესაბამისად 180 კვ.მ ზე 1 ავტოსადგომი.
15	მიწის ნაკვეთზე შენობების განთავსების წესი (C.Z.L.FZ.6);	წყობის სახეობა - ღია რეგულირების ხაზი - წითელი ხაზი ძირითადი შენობების რაოდენობა - 1

საცხოვრებელი ზონა 1 (სზ-1)

დასაშვები სახეობები:

- ინდივიდუალური საცხოვრებელი სახლი (მისი ფუნქციონირებისთვის დამხმარე შენობა ნაგებობები).
- სატრანსპორტო ზონა 1 ში გზა ან ტროტუარი.

ნაკვეთიN	ფართობი (კვ.მ)	სზ-1 (კვ.მ)	კ1 -0.5 (მაქს კვ.მ)	კ2 -0.8 (მაქს.ფართ)	კ3 -0.4 (მინ.ფართ)	ტზ-1 (კვ.მ)	კ1	კ2	კ3 (კვ.მ)*
3	440	410	220	343	165	30	_	_	3

პირობითი აღნიშვნები

- გრმ-ს არეალი
- საკრომკტო საკადასტრო საზღვარი
- უკანა ეზო 3 მ.
- რეგულირების წითელი ხაზები
- წარმოსახ. სამეზობლო მიწნის ზონა ნაკვ.№1
- სამეზობლო მიწნის ზონა 3 მ
- ღრუბებითი სერვიტუტი, ტზ-1 თან ერთად 3.5 მ რაც უზრუნველყოფს ჩარჩო გზების დასრულებამდე საკმარისობილო მოძრაობას.
- სატრანსპორტო ზონა 1 (ტზ-1)
- საცხოვრებელი ზონა 1 (სზ-1)
- შენობის განთავსების პირობითი ადგილი
- შენობის განთავსების არეალი
- ჯომერციული შენობის განთავსების პირობითი არეალი

შენიშვნა:
1. თითოეული ნაკვეთისთვის დასაშვებია ღობეების მოწყობა კანონმდებლობის შესაბამისად.
2. * ტზ-1 ის კვ კოეფიციენტის გადატანა შესაძლოა მოხდეს ნაკვეთებზე არსებულ სზ-1 ის ფართობში.
3. ძირითადი ზომები მოცემულია მეტრებში დამრგვალებით (სამსახურის მოთხოვნით), ხოლო გზების, ტროტუარების და შენობის განთავსების არეალის მიბმის ზომები სანტიმეტრებში.

ნახაზი:		არქიტექტორი
მიწის ნაკვეთების დეტალური რეგლამენტის დოკუმენტი ნაკვეთი № 3 სთვის.		მ.ზანდარაშვილი
მასშტაბი: 1:500	ფურცელი № : 27	თარიღი : 01.30.2021

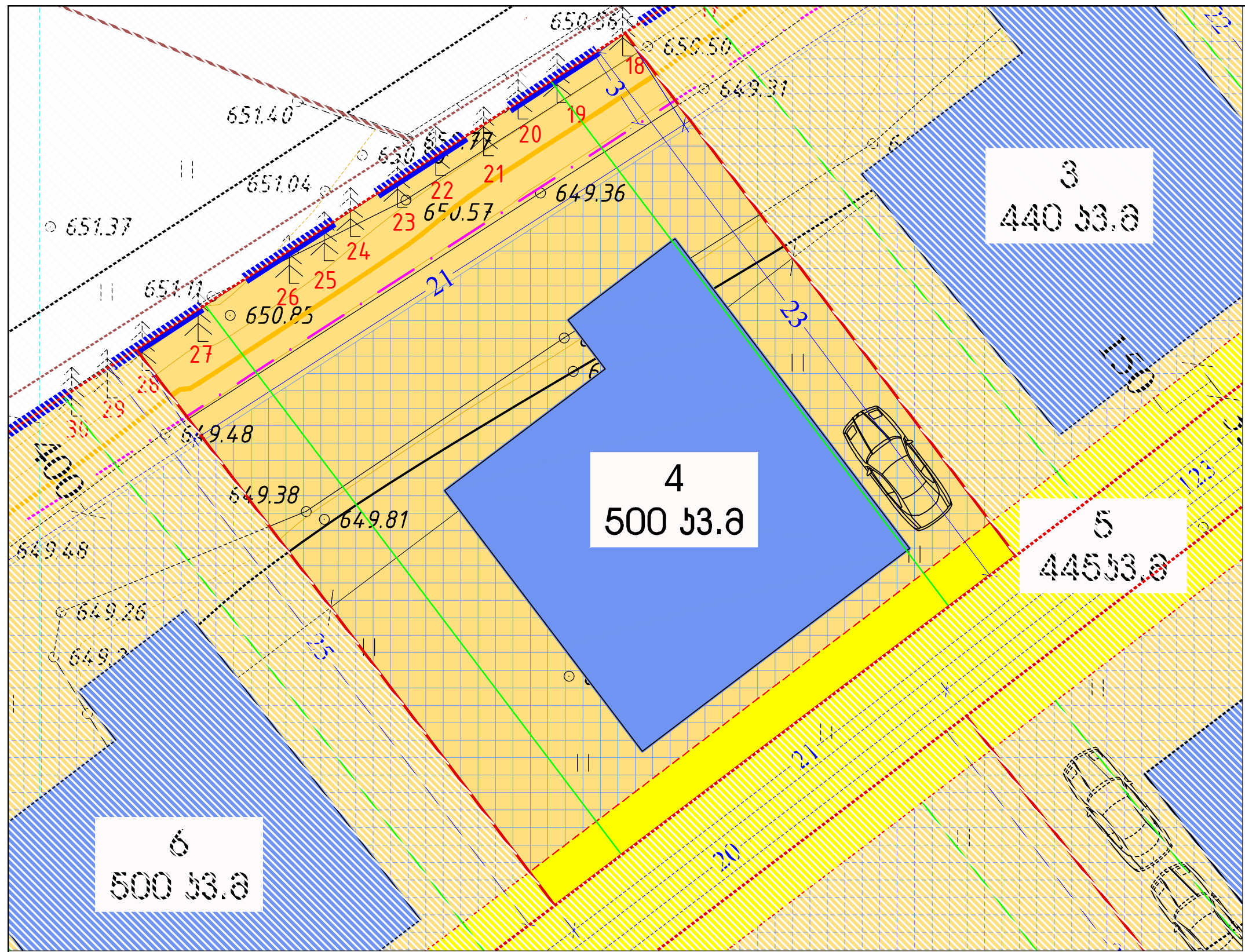

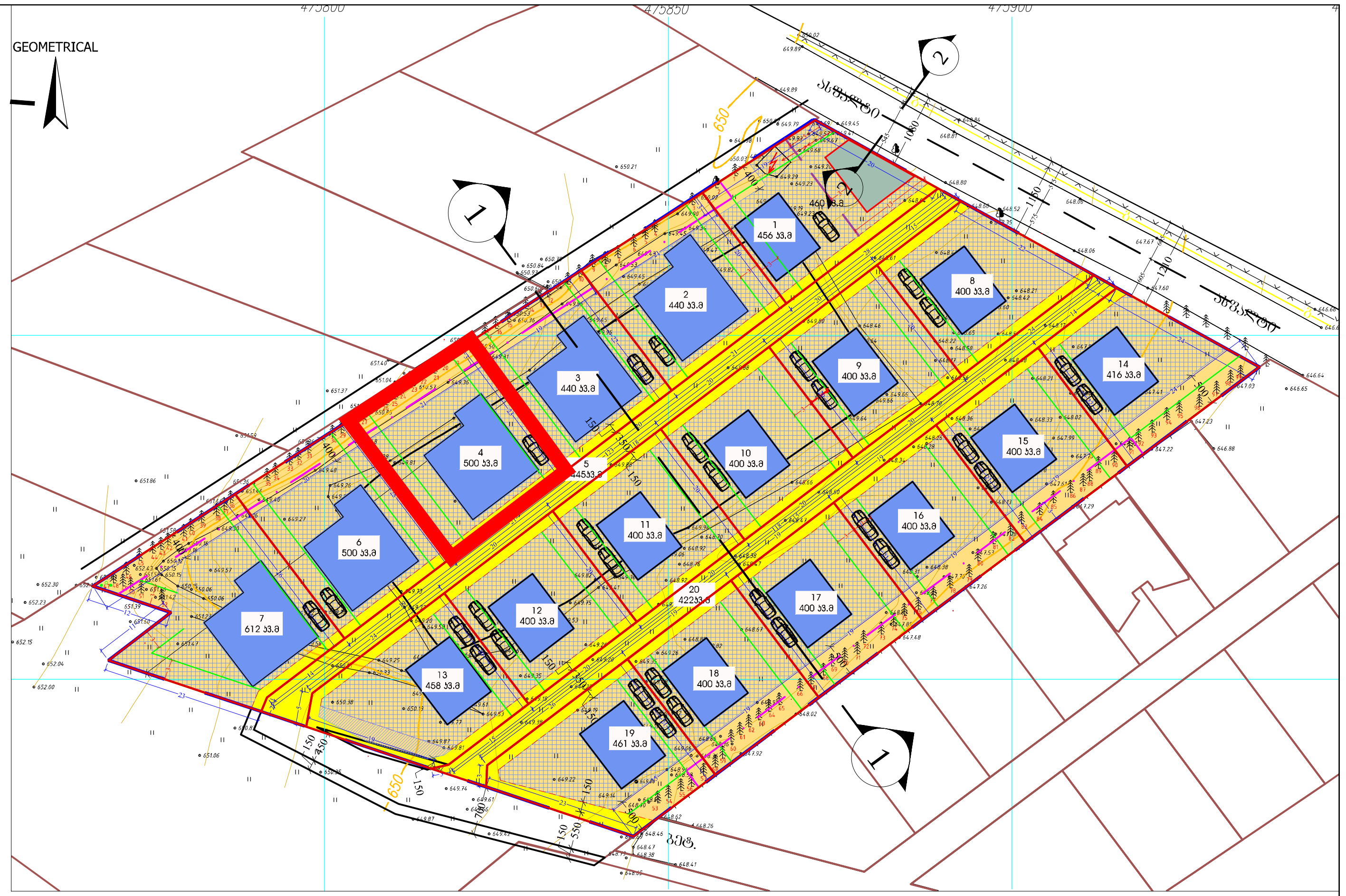

მიწის ნაკვეთის დეტალური რეგლამენტის დოკუმენტი

1	ნაკვეთის ნომერი	№ 4
2	ნაკვეთის ფართობი	500 კვ.მ
3	მიწის ნაკვეთის დაგეგმილი მიზნობრიობა	სასოფლო სამეურნეო
4	მიწის ნაკვეთის ტერიტორიულ-სტრუქტურული ზონა ან ქვეზონა ;	პერიფერიული ზონა
5	მიწის ნაკვეთის კონკრეტული ფუნქციური ზონა;	საცხოვრებელი ზონა 1 (სზ-1) - 469 კვ.მ სატრანსპორტო ზონა 1 ტზ-1 - 31 კვ.მ
6	მიწის ნაკვეთის სამშენებლო გამოყენების სტატუსი (სამშენებლო, სამშენებლოდ შეზღუდული, არასამშენებლო)	სამშენებლო (სზ-1) სამშენებლოდ შეზღუდული (ტზ-1)
7	მიწის ნაკვეთის გამოყენების სახეობა და მასში შემავალი ფუნქციები ;	ინდივიდუალური საცხოვრებელი სახლი;
8	მიწის ნაკვეთის კ-1 კოეფიციენტი ;	სზ-1 კ-1 = 0.5 ტზ-1 კ-1 = -
9	მიწის ნაკვეთის კ-2 კოეფიციენტი ;	სზ-1 კ-2 = 0.8 ტზ-1 კ-2 = -
10	მიწის ნაკვეთის კ-3 კოეფიციენტი ;	სზ-1 კ-3 = 0.4 ტზ-1 კ-3 = 0.1*
11	მიწის ნაკვეთზე შენობა ნაგებობების მაქსიმალური სიმაღლე ან/ და სართულიანობა.	მაქსიმუმ 3 სართული, დასაშვებია დამატებით მიწისქვეშა სართულიც. სზ-1 დასაშვები სიმაღლე 15 მ. (სავარაუდოდ გამოყენებული სიმაღლე არაუმეტეს 12 მ)
12	მიწის ნაკვეთის სზ-1 ით დასაშვები მინიმალური ფართობი და ზომები.	მინიმალური ფართობი 250 კვ.მ მინიმალური სიგანე 9 მეტრი მინიმალური სიღრმე 15 მეტრი
13	მიწის ნაკვეთის დაყოფა გაერთიანების რეჟიმები:აკრძალვა,დაშვება ან/და შესაბამისი პირობა;	საკადასტრო საზღვრის ცვლილება ფართობის უცვლელად, ისე რომ შენარჩუნებული იყოს გრგ-ს პროექტით დადგენილი გზათა ქსელი, დადგენილი ქალაქგეგმარებითი პარამეტრები.
14	მიწის ნაკვეთის ავტოსადგომების აუცილებელი /მინიმალური რაოდენბა (C.Z.L.FZ.7);	მინიმუმ 1 ავტომობილი ნაკვეთზე (დახურული, მიწისქვეშა ან ღია პარკინგით) 14-39 დადგენილების შესაბამისად 180 კვ.მ ზე 1 ავტოსადგომი.
15	მიწის ნაკვეთზე შენობების განთავსების წესი (C.Z.L.FZ.6);	წყობის სახეობა - ღია რეგულირების ხაზი - წითელი ხაზი ძირითადი შენობების რაოდენობა - 1

საცხოვრებელი ზონა 1 (სზ-1)

დასაშვები სახეობები:

- ინდივიდუალური საცხოვრებელი სახლი (მისი ფუნქციონირებისთვის დამხმარე შენობა ნაგებობები).
- სატრანსპორტო ზონა 1 ში გზა ან ტროტუარი.

ნაკვეთიN	ფართობი (კვ.მ)	სზ-1 (კვ.მ)	კ1 -0.5 (მაქს კვ.მ)	კ2 -0.8 (მაქს.ფართ)	კ3 -0.4 (მინ.ფართ)	ტზ-1 (კვ.მ)	კ1	კ2	კ3 (კვ.მ)*
4	500	469	250	393	187	31	_	_	3.1

პირობითი აღნიშვნები

- გრგ-ს არეალი
- საპროექტო საკადასტრო საზღვარი
- უკანა ეზო 3 მ.
- რეგულირების წითელი ხაზები
- წარმოსახ. სამეზობლო მიჯნის ზონა ნაკვ.№1
- სამეზობლო მიჯნის ზონა 3 მ
- დროებითი სერვიტუტი, ტზ-1 თან ერთად 3.5 მ რაც უზრუნველყოფს ჩარჩო გზების დასრულებამდე საავტომობილო მოძრაობას.
- სატრანსპორტო ზონა 1 (ტზ-1)
- საცხოვრებელი ზონა 1 (სზ-1)
- შენობის განთავსების პირობითი ადგილი
- შენობის განთავსების არეალი
- კომერციული შენობის განთავსების პირობითი არეალი

შენიშვნა:
1. თითოეული ნაკვეთისთვის დასაშვებია ღობეების მოწყობა კანონმდებლობის შესაბამისად.
2. * ტზ-1 ის კ3 კოეფიციენტის გადატანა შესაძლოა მოხდეს ნაკვეთებზე არსებულ სზ-1 ის ფართობში.
3. ძირითადი ზომები მოცემულია მეტრებში დამრგვალებით (სამსახურის მოთხოვნით), ხოლო გზების, ტროტუარების და შენობის განთავსების არეალის მიბმის ზომები სანტიმეტრებში.

ნახაზი: მიწის ნაკვეთების დეტალური რეგლამენტის დოკუმენტი ნაკვეთი № 4 სთვის.			არქიტექტორი მ.ზანდარაშვილი
მასშტაბი: 1:500	ფურცელი № : 28	თარიღი : 01.30.2021	

მიწის ნაკვეთის დეტალური რეგლამენტის დოკუმენტი

1	ნაკვეთის ნომერი	№ 5
2	ნაკვეთის ფართობი	445 კვ.მ
3	მიწის ნაკვეთის დაგეგმილი მიზნობრიობა	სასოფლო სამეურნეო
4	მიწის ნაკვეთის ტერიტორიულ-სტრუქტურული ზონა ან ქვეზონა ;	პერიფერიული ზონა
5	მიწის ნაკვეთის პონარეტული ფუნქციური ზონა;	სატრანსპორტო ზონა 1 ტზ-1 - 445 კვ.მ
6	მიწის ნაკვეთის სამშენებლო გამოყენების სტატუსი (სამშენებლო, სამშენებლოდ შეზღუდული, არასამშენებლო)	სამშენებლოდ შეზღუდული (ტზ-1)
7	მიწის ნაკვეთის გამოყენების სახეობა და მასში შემავალი ფუნქციები ;	საავტომობილო გზა , ტროტუარი.
8	მიწის ნაკვეთის კ-1 კოეფიციენტი ;	ტზ-1 კ-1 = -
9	მიწის ნაკვეთის კ-2 კოეფიციენტი ;	ტზ-1 კ-2 = -
10	მიწის ნაკვეთის კ-3 კოეფიციენტი ;	ტზ-1 კ-3 = 0.1*
11	მიწის ნაკვეთზე შენობა ნაგებობების მაქსიმალური სიმაღლე ან/ და სართულიანობა.	-
12	მიწის ნაკვეთის სზ-1 ით დასაშვები მინიმალური ფართობი და ზომები.	-
13	მიწის ნაკვეთის დაყოფა გაერთიანების რეჟიმები:აკრძალვა,დაშვება ან/და შესაბამისი პირობა;	-
14	მიწის ნაკვეთის ავტოსადგომების აუცილებელი /მინიმალური რაოდენობა (C.Z.L.FZ.7);	-
15	მიწის ნაკვეთზე შენობების განთავსების წესი (C.Z.L.FZ.6);	წყობის სახეობა - რეგულირების ხაზი - ძირითადი შენობების რაოდენობა -

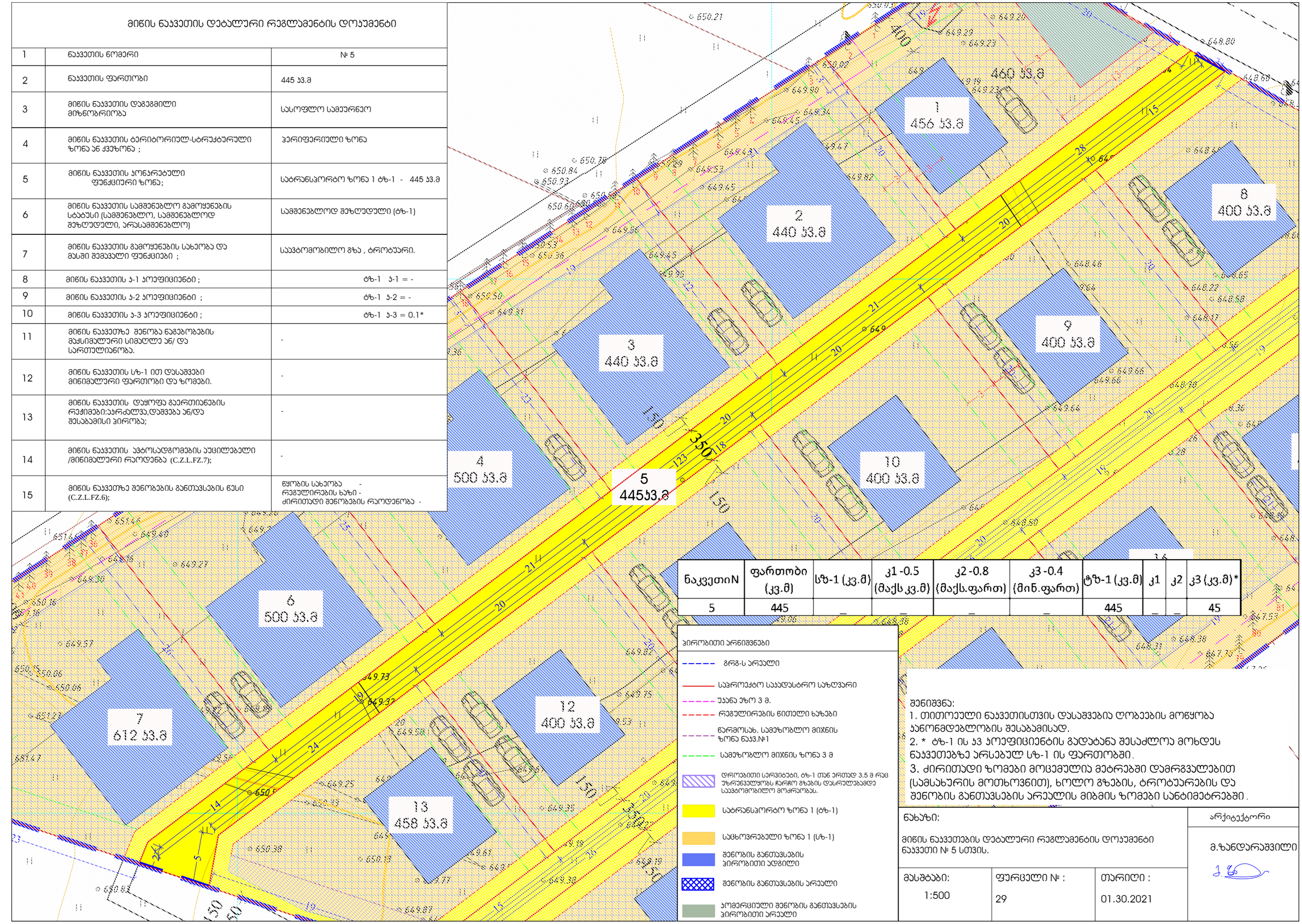
1
456 კვ.მ
2
440 კვ.მ
3
440 კვ.მ
4
500 კვ.მ
5
445კვ.მ
6
500 კვ.მ
7
612 კვ.მ
8
400 კვ.მ
9
400 კვ.მ
10
400 კვ.მ
12
400 კვ.მ
13
458 კვ.მ
460 კვ.მ
650.21
649.80
649.64
649.45
649.31
649.27
649.25
649.19
649.15
649.09
649.03
648.80
648.60
648.46
648.22
648.17
648.00
647.70
647.53
647.31
650.50
650.36
650.16
650.06
650.00
649.96
649.95
649.86
649.82
649.73
649.66
649.61
649.58
649.53
649.38
649.37
649.32
649.31
649.27
649.25
649.19
649.09
649.03
648.80
648.60
648.46
648.38
648.31
648.22
648.17
648.00
647.70
647.53
650.21

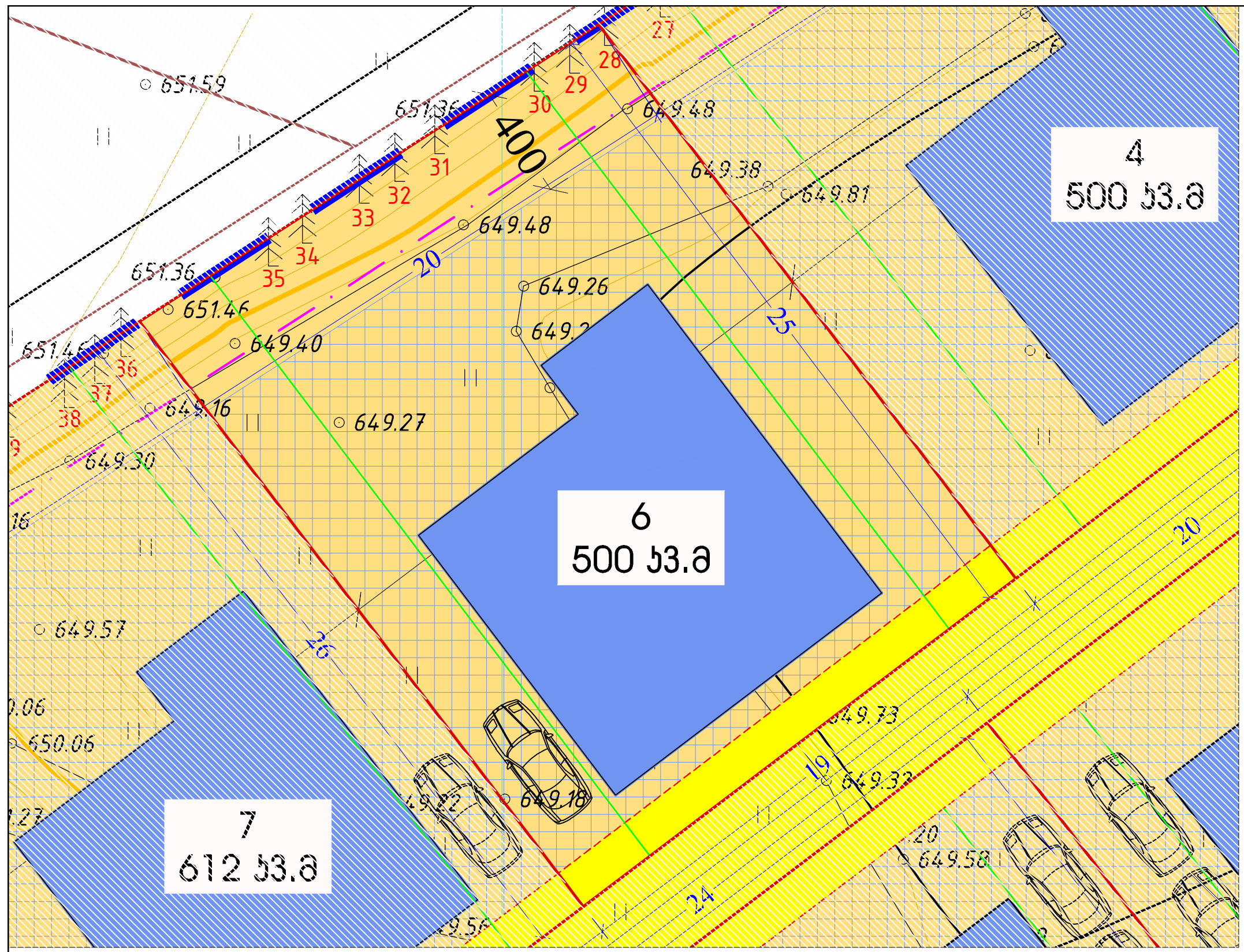

მიწის ნაკვეთის დეტალური რეგლამენტის დოკუმენტი

1	ნაკვეთის ნომერი	№ 6
2	ნაკვეთის ფართობი	500 კვ.მ
3	მიწის ნაკვეთის დაგეგმილი მიზნობრიობა	სასოფლო სამეურნეო
4	მიწის ნაკვეთის ტერიტორიულ-სტრუქტურული ზონა ან ქვეზონა ;	პერიფერიული ზონა
5	მიწის ნაკვეთის კონკრეტული ფუნქციური ზონა;	საცხოვრებელი ზონა 1 (სზ-1) - 471 კვ.მ სატრანსპორტო ზონა 1 ტზ-1 - 29 კვ.მ
6	მიწის ნაკვეთის სამშენებლო გამოყენების სტატუსი (სამშენებლო, სამშენებლოდ შეზღუდული, არასამშენებლო)	სამშენებლო (სზ-1) სამშენებლოდ შეზღუდული (ტზ-1)
7	მიწის ნაკვეთის გამოყენების სახეობა და მასში შემავალი ფუნქციები ;	ინდივიდუალური საცხოვრებელი სახლი;
8	მიწის ნაკვეთის კ-1 კოეფიციენტი ;	სზ-1 კ-1 = 0.5 ტზ-1 კ-1 = -
9	მიწის ნაკვეთის კ-2 კოეფიციენტი ;	სზ-1 კ-2 = 0.8 ტზ-1 კ-2 = -
10	მიწის ნაკვეთის კ-3 კოეფიციენტი ;	სზ-1 კ-3 = 0.4 ტზ-1 კ-3 = 0.1*
11	მიწის ნაკვეთზე შენობა ნაგებობების მაქსიმალური სიმაღლე ან/ და სართულიანობა.	მაქსიმუმ 3 სართული, დასაშვებია დამატებით მიწისქვეშა სართულიც. სზ-1 დასაშვები სიმაღლე 15 მ. (სავარაუდოდ გამოყენებული სიმაღლე არაუმეტეს 12 მ)
12	მიწის ნაკვეთის სზ-1 ით დასაშვები მინიმალური ფართობი და ზომები.	მინიმალური ფართობი 250 კვ.მ მინიმალური სიგანე 9 მეტრი მინიმალური სიღრმე 15 მეტრი
13	მიწის ნაკვეთის დაყოფა გაერთიანების რეჟიმები:აკრძალვა,დაშვება ან/და შესაბამისი პირობა;	საკადასტრო საზღვრის ცვლილება ფართობის უცვლელად, ისე რომ შენარჩუნებული იყოს გრგ-ს პროექტით დადგენილი გზათა ქსელი, დადგენილი ქალაქგეგმარებითი პარამეტრები.
14	მიწის ნაკვეთის ავტოსადგომების აუცილებელი /მინიმალური რაოდენბა (C.Z.L.FZ.7);	მინიმუმ 1 ავტომობილი ნაკვეთზე (დახურული, მიწისქვეშა ან ღია პარკინგით) 14-39 დადგენილების შესაბამისად 180 კვ.მ ზე 1 ავტოსადგომი.
15	მიწის ნაკვეთზე შენობების განთავსების წესი (C.Z.L.FZ.6);	წყობის სახეობა - ღია რეგულირების ხაზი - წითელი ხაზი ძირითადი შენობების რაოდენობა - 1

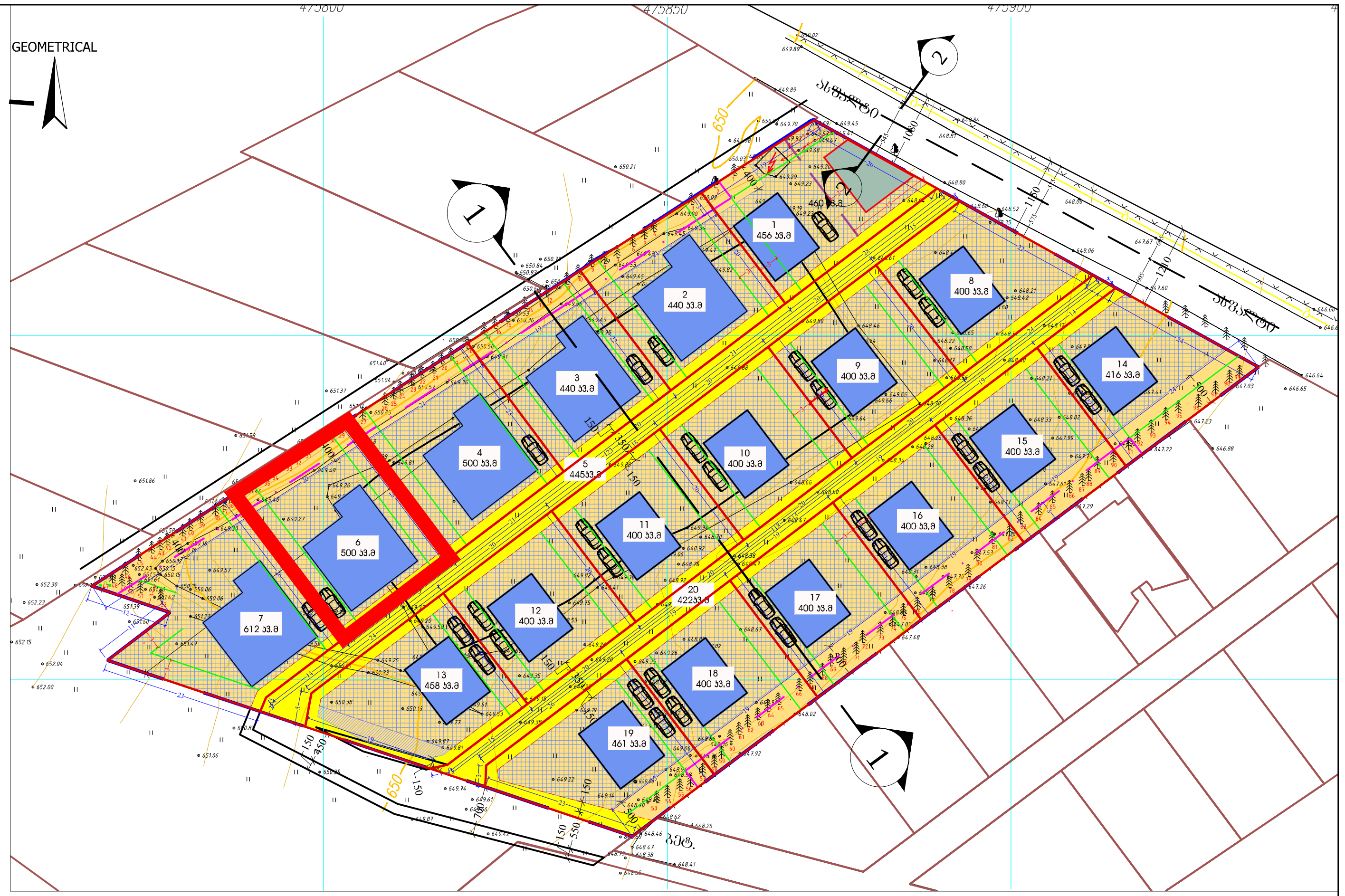

საცხოვრებელი ზონა 1 (სზ-1)

დასაშვები სახეობები:

- ინდივიდუალური საცხოვრებელი სახლი (მისი ფუნქციონირებისთვის დამხმარე შენობა ნაგებობები).
- სატრანსპორტო ზონა 1 ში გზა ან ტროტუარი.

ნაკვეთიN	ფართობი (კვ.მ)	სზ-1 (კვ.მ)	კ1 -0.5 (მაქს კვ.მ)	კ2 -0.8 (მაქს.ფართ)	კ3 -0.4 (მინ.ფართ)	ტზ-1 (კვ.მ)	კ1	კ2	კ3 (კვ.მ)*
6	500	471	250	395	189	29	_	_	2.9

პირობითი აღნიშვნები

- გრგ-ს არეალი
- საპროექტო საკადასტრო საზღვარი
- უკანა ეზო 3 მ.
- რეგულირების წითელი ხაზები
- წარმოსახ. სამეზობლო მიჯნის ზონა ნაკვ.№1
- სამეზობლო მიჯნის ზონა 3 მ
- დროებითი სერვიტუტი, ტზ-1 თან ერთად 3.5 მ რაც უზრუნველყოფს ჩარჩო გზების დასრულებამდე საავტომობილო მოძრაობას.
- სატრანსპორტო ზონა 1 (ტზ-1)
- საცხოვრებელი ზონა 1 (სზ-1)
- შენობის განთავსების პირობითი ადგილი
- შენობის განთავსების არეალი
- კომერციული შენობის განთავსების პირობითი არეალი

შენიშვნა:
1. თითოეული ნაკვეთისთვის დასაშვებია ღობეების მოწყობა კანონმდებლობის შესაბამისად.
2. * ტზ-1 ის კ3 კოეფიციენტის გადატანა შესაძლოა მოხდეს ნაკვეთებზე არსებულ სზ-1 ის ფართობში.
3. ძირითადი ზომები მოცემულია მეტრებში დამრგვალებით (სამსახურის მოთხოვნით), ხოლო გზების, ტროტუარების და შენობის განთავსების არეალის მიბმის ზომები სანტიმეტრებში.

ნახაზი: მიწის ნაკვეთების დეტალური რეგლამენტის დოკუმენტი ნაკვეთი № 6 სთვის.			არქიტექტორი მ.ზანდარაშვილი
მასშტაბი: 1:500	ფურცელი № : 30	თარიღი : 01.30.2021	

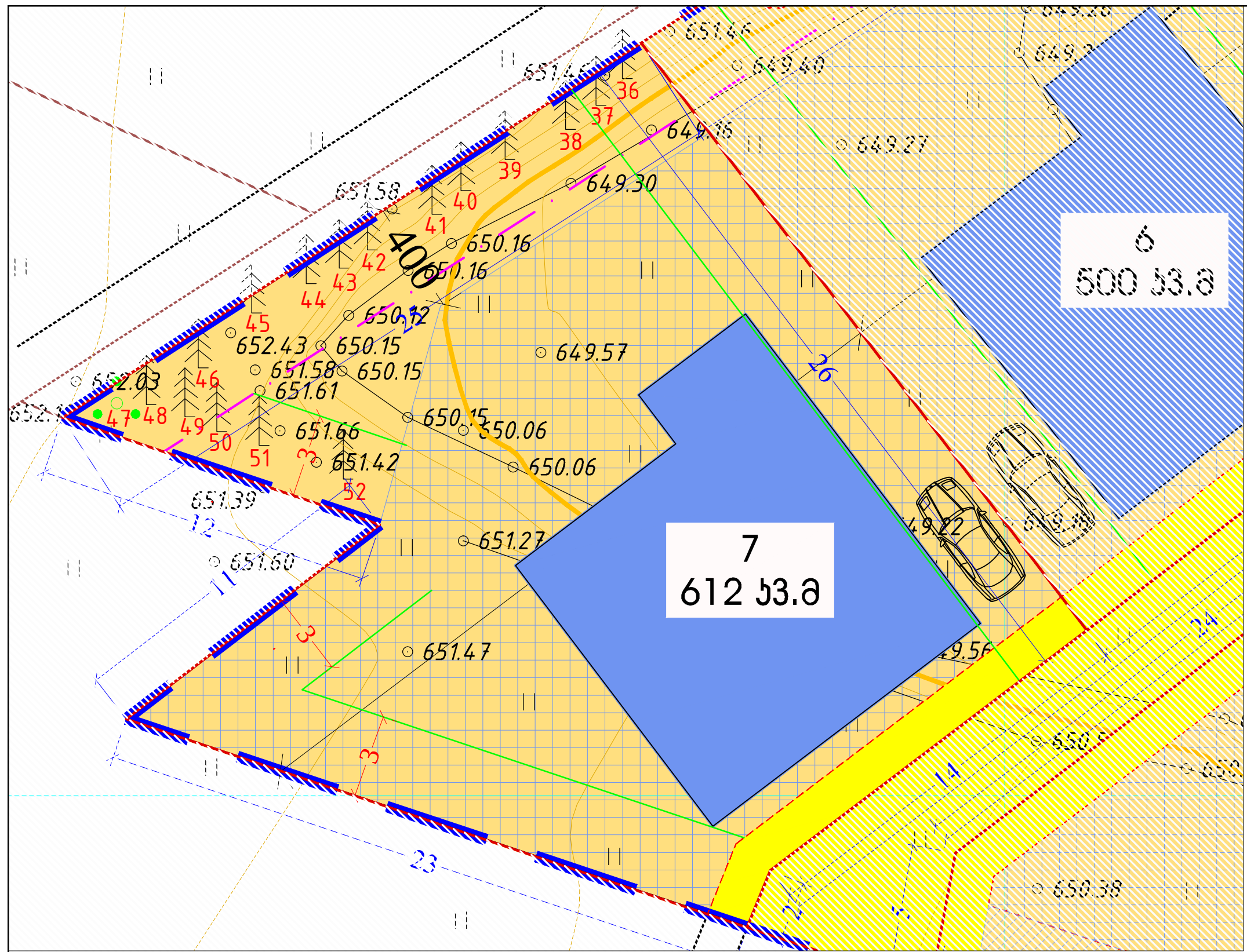

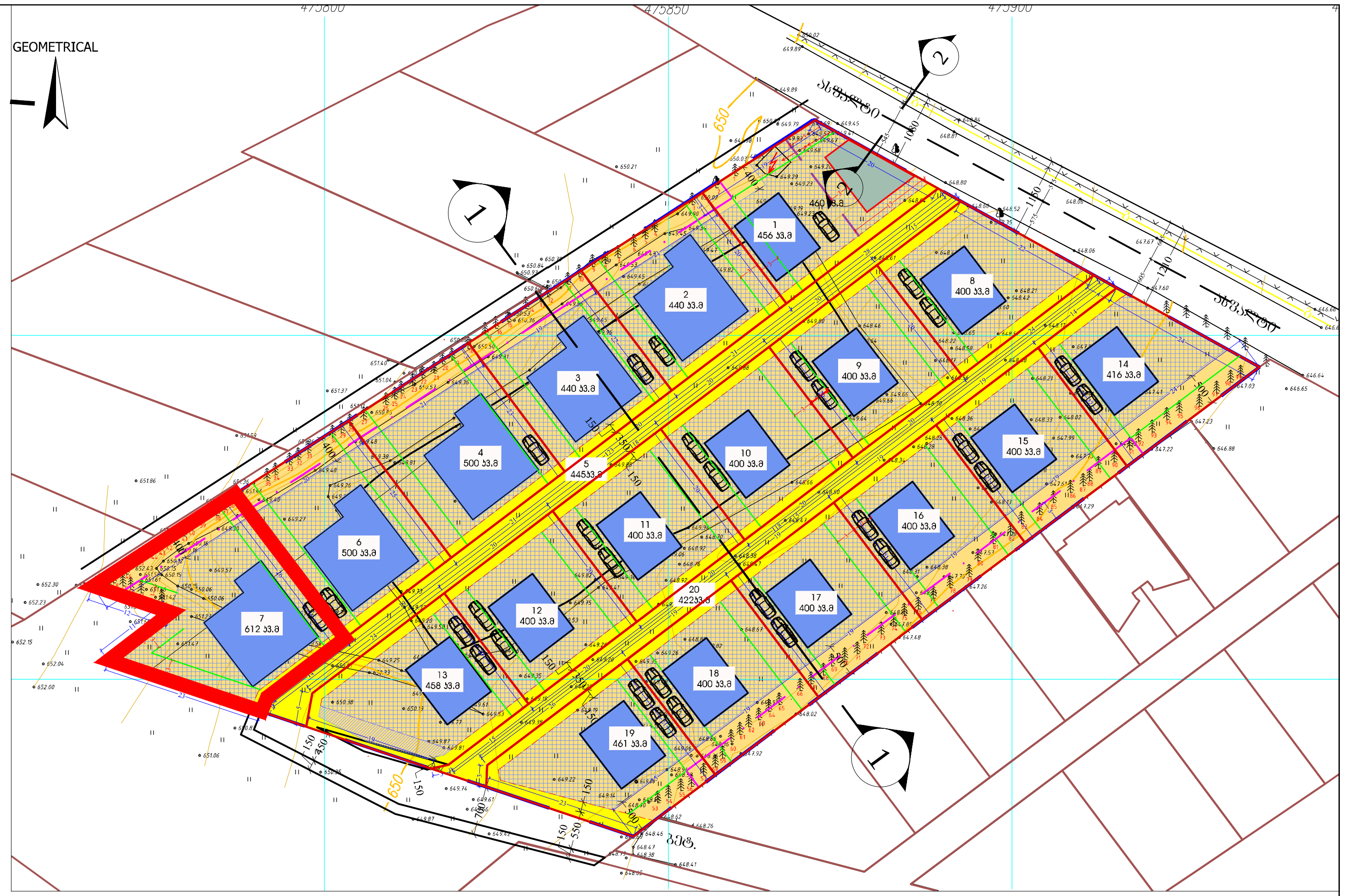

მიწის ნაკვეთის დეტალური რეგლამენტის დოკუმენტი

1	ნაკვეთის ნომერი	№ 7
2	ნაკვეთის ფართობი	612 კვ.მ
3	მიწის ნაკვეთის დაგეგმილი მიზნობრიობა	სასოფლო სამეურნეო
4	მიწის ნაკვეთის ტერიტორიულ-სტრუქტურული ზონა ან ქვეზონა ;	პერიფერიული ზონა
5	მიწის ნაკვეთის კონკრეტული ფუნქციური ზონა;	საცხოვრებელი ზონა 1 (სზ-1) - 587 კვ.მ სატრანსპორტო ზონა 1 ტზ-1 - 25 კვ.მ
6	მიწის ნაკვეთის სამშენებლო გამოყენების სტატუსი (სამშენებლო, სამშენებლოდ შეზღუდული, არასამშენებლო)	სამშენებლო (სზ-1) სამშენებლოდ შეზღუდული (ტზ-1)
7	მიწის ნაკვეთის გამოყენების სახეობა და მასში შემავალი ფუნქციები ;	ინდივიდუალური საცხოვრებელი სახლი;
8	მიწის ნაკვეთის კ-1 კოეფიციენტი ;	სზ-1 კ-1 = 0.5 ტზ-1 კ-1 = -
9	მიწის ნაკვეთის კ-2 კოეფიციენტი ;	სზ-1 კ-2 = 0.8 ტზ-1 კ-2 = -
10	მიწის ნაკვეთის კ-3 კოეფიციენტი ;	სზ-1 კ-3 = 0.4 ტზ-1 კ-3 = 0.1*
11	მიწის ნაკვეთზე შენობა ნაგებობების მაქსიმალური სიმაღლე ან/ და სართულიანობა.	მაქსიმუმ 3 სართული, დასაშვებია დამატებით მიწისქვეშა სართულიც. სზ-1 დასაშვები სიმაღლე 15 მ. (სავარაუდოდ გამოყენებული სიმაღლე არაუმეტეს 12 მ)
12	მიწის ნაკვეთის სზ-1 ით დასაშვები მინიმალური ფართობი და ზომები.	მინიმალური ფართობი 250 კვ.მ მინიმალური სიგანე 9 მეტრი მინიმალური სიღრმე 15 მეტრი
13	მიწის ნაკვეთის დაყოფა გაერთიანების რეჟიმები:აკრძალვა,დაშვება ან/და შესაბამისი პირობა;	საკადასტრო საზღვრის ცვლილება ფართობის უცვლელად, ისე რომ შენარჩუნებული იყოს გრგ-ს პროექტით დადგენილი გზათა ქსელი, დადგენილი ქალაქგეგმარებითი პარამეტრები.
14	მიწის ნაკვეთის ავტოსადგომების აუცილებელი /მინიმალური რაოდენბა (C.Z.L.FZ.7);	მინიმუმ 1 ავტომობილი ნაკვეთზე (დახურული, მიწისქვეშა ან ღია პარკინგით) 14-39 დადგენილების შესაბამისად 180 კვ.მ ზე 1 ავტოსადგომი.
15	მიწის ნაკვეთზე შენობების განთავსების წესი (C.Z.L.FZ.6);	წყობის სახეობა - ღია რეგულირების ხაზი - წითელი ხაზი ძირითადი შენობების რაოდენობა - 1

საცხოვრებელი ზონა 1 (სზ-1)

დასაშვები სახეობები:

- ინდივიდუალური საცხოვრებელი სახლი (მისი ფუნქციონირებისთვის დამხმარე შენობა ნაგებობები) .
- სატრანსპორტო ზონა 1 ში გზა ან ტროტუარი.

ნაკვეთიN	ფართობი (კვ.მ)	სზ-1 (კვ.მ)	კ1 -0.5 (მაქს კვ.მ)	კ2 -0.8 (მაქს.ფართ)	კ3 -0.4 (მინ.ფართ)	ტზ-1 (კვ.მ)	კ1	კ2	კ3 (კვ.მ)*
7	612	587	315	490	235	25	_	_	2.5

პირობითი აღნიშვნები

- გრგ-ს არეალი
- საპროექტო საკადასტრო საზღვარი
- უკანა ეზო 3 მ.
- რეგულირების წითელი ხაზები
- წარმოსახ. სამეზობლო მიჯნის ზონა ნაკვ.№1
- სამეზობლო მიჯნის ზონა 3 მ
- დროებითი სერვიტუტი, ტზ-1 თან ერთად 3.5 მ რაც უზრუნველყოფს ჩარჩო გზების დასრულებამდე საავტომობილო მოძრაობას.
- სატრანსპორტო ზონა 1 (ტზ-1)
- საცხოვრებელი ზონა 1 (სზ-1)
- შენობის განთავსების პირობითი ადგილი
- შენობის განთავსების არეალი
- კომერციული შენობის განთავსების პირობითი არეალი

შენიშვნა:
1. თითოეული ნაკვეთისთვის დასაშვებია ღობეების მოწყობა კანონმდებლობის შესაბამისად.
2. * ტზ-1 ის კ3 კოეფიციენტის გადატანა შესაძლოა მოხდეს ნაკვეთებზე არსებულ სზ-1 ის ფართობში.
3. ძირითადი ზომები მოცემულია მეტრებში დამრგვალებით (სამსახურის მოთხოვნით), ხოლო გზების, ტროტუარების და შენობის განთავსების არეალის მიბმის ზომები სანტიმეტრებში .

ნახაზი:			არქიტექტორი
მიწის ნაკვეთების დეტალური რეგლამენტის დოკუმენტი ნაკვეთი № 7 სთვის.			მ.ზანდარაშვილი
მასშტაბი: 1:500	ფურცელი № : 31	თარიღი : 01.30.2021	

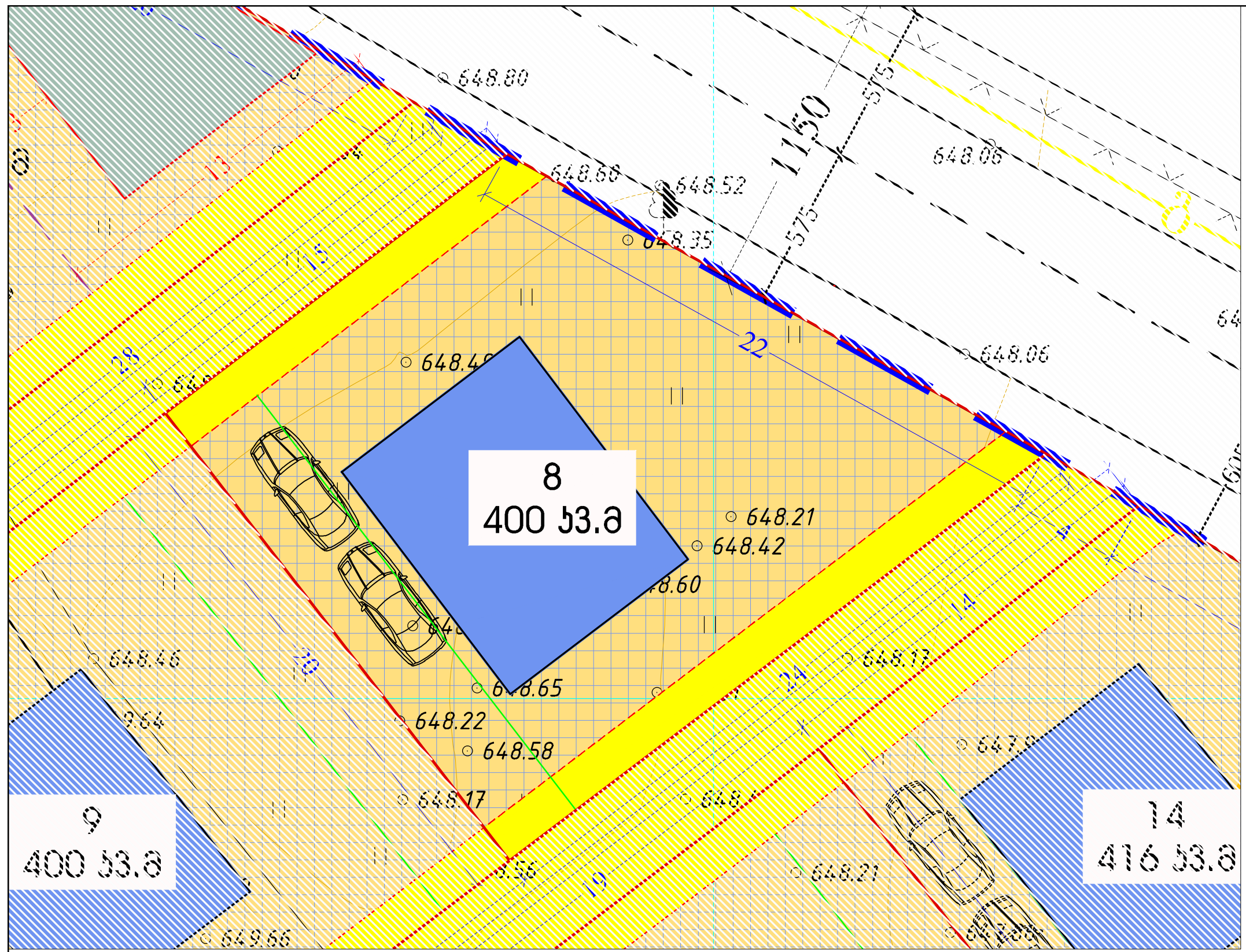

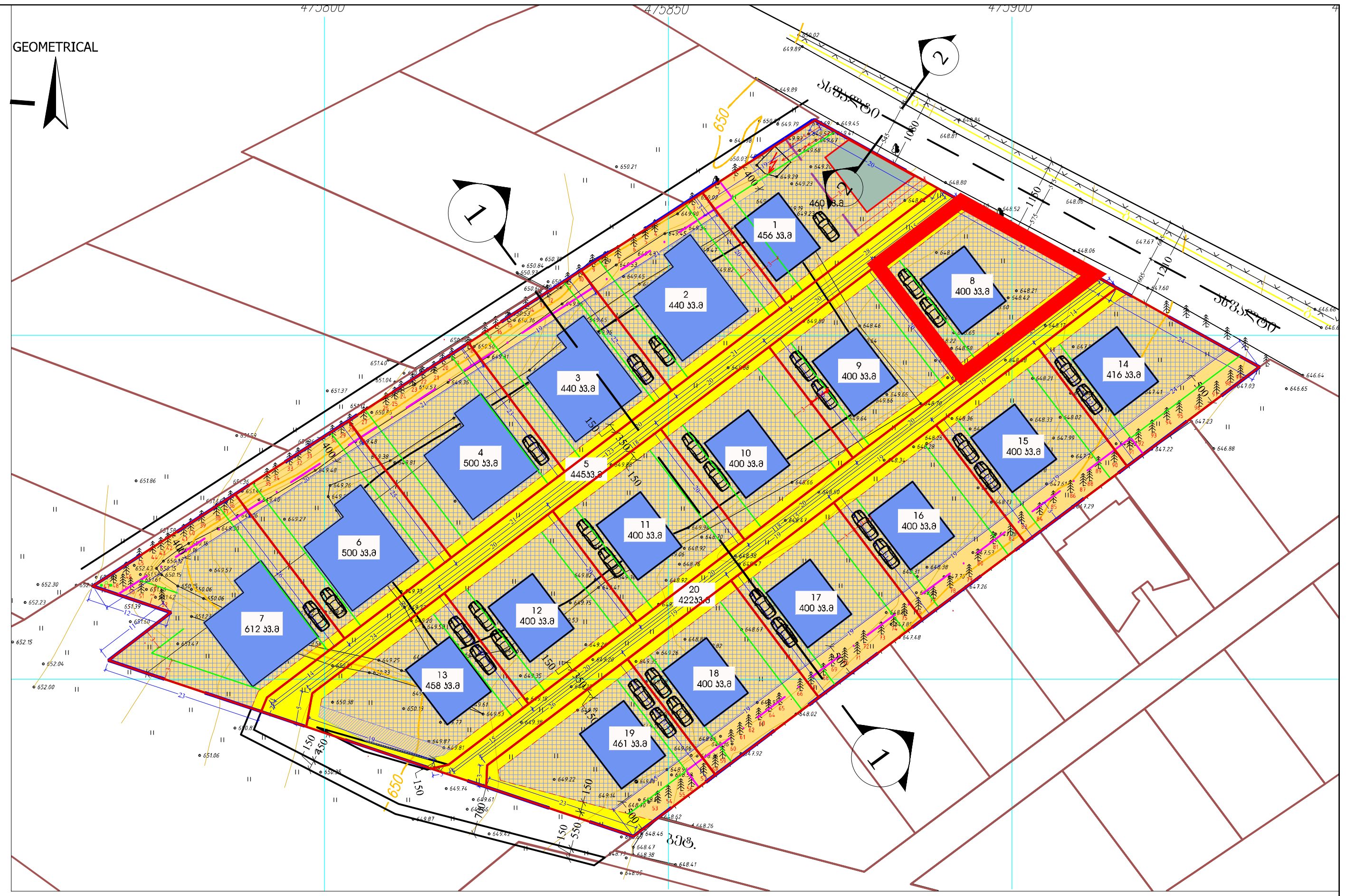

მიწის ნაკვეთის დეტალური რეგლამენტის დოკუმენტი

1	ნაკვეთის ნომერი	№ 8
2	ნაკვეთის ფართობი	400 კვ.მ
3	მიწის ნაკვეთის დაგეგმილი მიზნობრიობა	სასოფლო სამეურნეო
4	მიწის ნაკვეთის ტერიტორიულ-სტრუქტურული ზონა ან ქვეზონა ;	პერიფერიული ზონა
5	მიწის ნაკვეთის კონკრეტული ფუნქციური ზონა;	საცხოვრებელი ზონა 1 (სზ-1) - 341 კვ.მ სატრანსპორტო ზონა 1 ტზ-1 - 59 კვ.მ
6	მიწის ნაკვეთის სამშენებლო გამოყენების სტატუსი (სამშენებლო, სამშენებლოდ შეზღუდული, არასამშენებლო)	სამშენებლო (სზ-1) სამშენებლოდ შეზღუდული (ტზ-1)
7	მიწის ნაკვეთის გამოყენების სახეობა და მასში შემავალი ფუნქციები ;	ინდივიდუალური საცხოვრებელი სახლი;
8	მიწის ნაკვეთის კ-1 კოეფიციენტი ;	სზ-1 კ-1 = 0.5 ტზ-1 კ-1 = -
9	მიწის ნაკვეთის კ-2 კოეფიციენტი ;	სზ-1 კ-2 = 0.8 ტზ-1 კ-2 = -
10	მიწის ნაკვეთის კ-3 კოეფიციენტი ;	სზ-1 კ-3 = 0.4 ტზ-1 კ-3 = 0.1*
11	მიწის ნაკვეთზე შენობა ნაგებობების მაქსიმალური სიმაღლე ან/ და სართულიანობა.	მაქსიმუმ 3 სართული, დასაშვებია დამატებით მიწისქვეშა სართულიც. სზ-1 დასაშვები სიმაღლე 15 მ. (სავარაუდოდ გამოყენებული სიმაღლე არაუმეტეს 12 მ)
12	მიწის ნაკვეთის სზ-1 ით დასაშვები მინიმალური ფართობი და ზომები.	მინიმალური ფართობი 250 კვ.მ მინიმალური სიგანე 9 მეტრი მინიმალური სიღრმე 15 მეტრი
13	მიწის ნაკვეთის დაყოფა გაერთიანების რეჟიმები:აკრძალვა,დაშვება ან/და შესაბამისი პირობა;	საკადასტრო საზღვრის ცვლილება ფართობის უცვლელად, ისე რომ შენარჩუნებული იყოს გრგ-ს პროექტით დადგენილი გზათა ქსელი, დადგენილი ქალაქგეგმარებითი პარამეტრები.
14	მიწის ნაკვეთის ავტოსადგომების აუცილებელი /მინიმალური რაოდენობა (C.Z.L.FZ.7);	მინიმუმ 1 ავტომობილი ნაკვეთზე (დახურული, მიწისქვეშა ან ღია პარკინგით) 14-39 დადგენილების შესაბამისად 180 კვ.მ ზე 1 ავტოსადგომი.
15	მიწის ნაკვეთზე შენობების განთავსების წესი (C.Z.L.FZ.6);	წყობის სახეობა - ღია რეგულირების ხაზი - წითელი ხაზი ძირითადი შენობების რაოდენობა - 1

საცხოვრებელი ზონა 1 (სზ-1)

დასაშვები სახეობები:

- ინდივიდუალური საცხოვრებელი სახლი (მისი ფუნქციონირებისთვის დამხმარე შენობა ნაგებობები) .
- სატრანსპორტო ზონა 1 ში გზა ან ტროტუარი.

ნაკვეთიN	ფართობი (კვ.მ)	სზ-1 (კვ.მ)	კ1 -0.5 (მაქს კვ.მ)	კ2 -0.8 (მაქს.ფართ)	კ3 -0.4 (მინ.ფართ)	ტზ-1 (კვ.მ)	კ1	კ2	კ3 (კვ.მ)*
8	400	341	184	286	137	59	_	_	5.9

პირობითი აღნიშვნები

- გრგ-ს არეალი
- საპროექტო საკადასტრო საზღვარი
- უკანა ეზო 3 მ.
- რეგულირების წითელი ხაზები
- წარმოსახ. სამეზობლო მიჯნის ზონა ნაკვ.№1
- სამეზობლო მიჯნის ზონა 3 მ
- დროებითი სერვიტუტი, ტზ-1 თან ერთად 3.5 მ რაც უზრუნველყოფს ჩარჩო გზების დასრულებამდე საავტომობილო მოძრაობას.
- სატრანსპორტო ზონა 1 (ტზ-1)
- საცხოვრებელი ზონა 1 (სზ-1)
- შენობის განთავსების პირობითი ადგილი
- შენობის განთავსების არეალი
- კომერციული შენობის განთავსების პირობითი არეალი

შენიშვნა:
1. თითოეული ნაკვეთისთვის დასაშვებია ღობეების მოწყობა კანონმდებლობის შესაბამისად.
2. * ტზ-1 ის კ3 კოეფიციენტის გადატანა შესაძლოა მოხდეს ნაკვეთებზე არსებულ სზ-1 ის ფართობში.
3. ძირითადი ზომები მოცემულია მეტრებში დამრგვალებით (სამსახურის მოთხოვნით), ხოლო გზების, ტროტუარების და შენობის განთავსების არეალის მიბმის ზომები სანტიმეტრებში .

ნახაზი:			არქიტექტორი
მიწის ნაკვეთების დეტალური რეგლამენტის დოკუმენტი ნაკვეთი № 8 სთვის.			მ.ზანდარაშვილი
მასშტაბი: 1:500	ფურცელი № : 32	თარიღი : 01.30.2021	



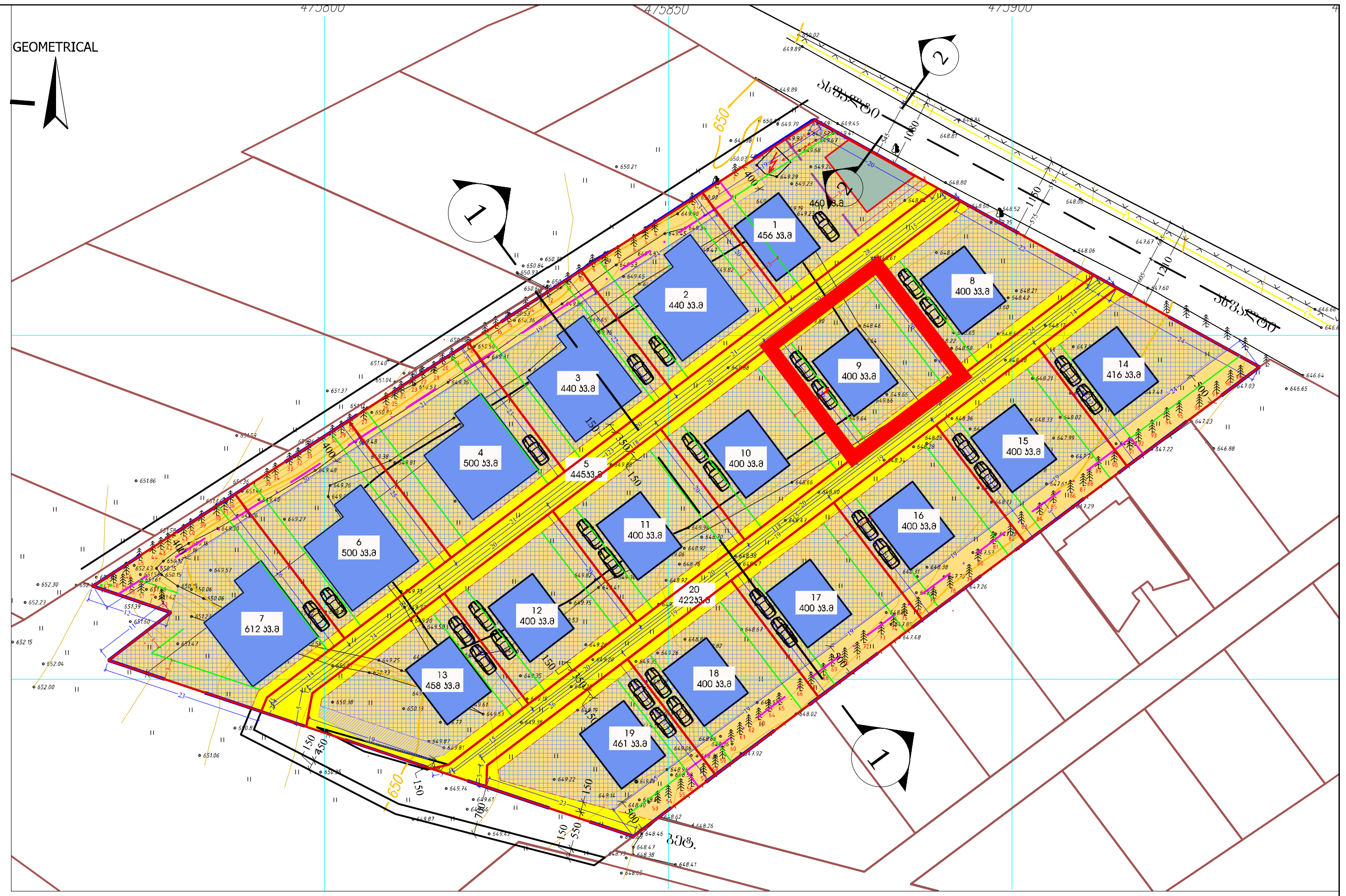

მიწის ნაკვეთის დეტალური რეგლამენტის დოკუმენტი

1	ნაკვეთის ნომერი	№ 9
2	ნაკვეთის ფართობი	400 კვ.მ
3	მიწის ნაკვეთის დაგეგმილი მიზნობრიობა	სასოფლო სამეურნეო
4	მიწის ნაკვეთის ტერიტორიულ-სტრუქტურული ზონა ან ქვეზონა ;	პერიფერიული ზონა
5	მიწის ნაკვეთის კონკრეტული ფუნქციური ზონა;	საცხოვრებელი ზონა 1 (სზ-1) - 341 კვ.მ სატრანსპორტო ზონა 1 ტზ-1 - 59 კვ.მ
6	მიწის ნაკვეთის სამშენებლო გამოყენების სტატუსი (სამშენებლო, სამშენებლოდ შეზღუდული, არასამშენებლო)	სამშენებლო (სზ-1) სამშენებლოდ შეზღუდული (ტზ-1)
7	მიწის ნაკვეთის გამოყენების სახეობა და მასში შემავალი ფუნქციები ;	ინდივიდუალური საცხოვრებელი სახლი;
8	მიწის ნაკვეთის კ-1 კოეფიციენტი ;	სზ-1 კ-1 = 0.5 ტზ-1 კ-1 = -
9	მიწის ნაკვეთის კ-2 კოეფიციენტი ;	სზ-1 კ-2 = 0.8 ტზ-1 კ-2 = -
10	მიწის ნაკვეთის კ-3 კოეფიციენტი ;	სზ-1 კ-3 = 0.4 ტზ-1 კ-3 = 0.1*
11	მიწის ნაკვეთზე შენობა ნაგებობების მაქსიმალური სიმაღლე ან/ და სართულიანობა.	მაქსიმუმ 3 სართული, დასაშვებია დამატებით მიწისქვეშა სართულიც. სზ-1 დასაშვები სიმაღლე 15 მ. (სავარაუდოდ გამოყენებული სიმაღლე არაუმეტეს 12 მ)
12	მიწის ნაკვეთის სზ-1 ით დასაშვები მინიმალური ფართობი და ზომები.	მინიმალური ფართობი 250 კვ.მ მინიმალური სიგანე 9 მეტრი მინიმალური სიღრმე 15 მეტრი
13	მიწის ნაკვეთის დაყოფა გაერთიანების რეჟიმები:აკრძალვა,დაშვება ან/და შესაბამისი პირობა;	საკადასტრო საზღვრის ცვლილება ფართობის უცვლელად, ისე რომ შენარჩუნებული იყოს გრგ-ს პროექტით დადგენილი გზათა ქსელი, დადგენილი ქალაქგეგმარებითი პარამეტრები.
14	მიწის ნაკვეთის ავტოსადგომების აუცილებელი /მინიმალური რაოდენობა (C.Z.L.FZ.7);	მინიმუმ 1 ავტომობილი ნაკვეთზე (დახურული, მიწისქვეშა ან ღია პარკინგით) 14-39 დადგენილების შესაბამისად 180 კვ.მ ზე 1 ავტოსადგომი.
15	მიწის ნაკვეთზე შენობების განთავსების წესი (C.Z.L.FZ.6);	წყობის სახეობა - ღია რეგულირების ხაზი - წითელი ხაზი ძირითადი შენობების რაოდენობა - 1

საცხოვრებელი ზონა 1 (სზ-1)

დასაშვები სახეობები:

- ინდივიდუალური საცხოვრებელი სახლი (მისი ფუნქციონირებისთვის დამხმარე შენობა ნაგებობები).
- სატრანსპორტო ზონა 1 ში გზა ან ტროტუარი.

ნაკვეთიN	ფართობი (კვ.მ)	სზ-1 (კვ.მ)	კ1 -0.5 (მაქს კვ.მ)	კ2 -0.8 (მაქს.ფართ)	კ3 -0.4 (მინ.ფართ)	ტზ-1 (კვ.მ)	კ1	კ2	კ3 (კვ.მ)*
9	400	341	184	286	137	59	_	_	5.9

პირობითი არნიშვნები

- გრგ-ს არეალი
- საპროექტო საკადასტრო საზღვარი
- უკანა ეზო 3 მ.
- რეგულირების წითელი ხაზები
- წარმოსახ. სამეზობლო მიჯნის ზონა ნაკვ.№1
- სამეზობლო მიჯნის ზონა 3 მ
- დროებითი სერვიტუტი, ტზ-1 თან ერთად 3.5 მ რაც უზრუნველყოფს ჩარჩო გზების დასრულებამდე საავტომობილო მოძრაობას.
- სატრანსპორტო ზონა 1 (ტზ-1)
- საცხოვრებელი ზონა 1 (სზ-1)
- შენობის განთავსების პირობითი ადგილი
- შენობის განთავსების არეალი
- კომერციული შენობის განთავსების პირობითი არეალი

შენიშვნა:
1. თითოეული ნაკვეთისთვის დასაშვებია ღობეების მოწყობა კანონმდებლობის შესაბამისად.
2. * ტზ-1 ის კ3 კოეფიციენტის გადატანა შესაძლოა მოხდეს ნაკვეთებზე არსებულ სზ-1 ის ფართობში.
3. ძირითადი ზომები მოცემულია მეტრებში დამრგვალებით (სამსახურის მოთხოვნით), ხოლო გზების, ტროტუარების და შენობის განთავსების არეალის მიბმის ზომები სანტიმეტრებში.

ნახაზი: მიწის ნაკვეთების დეტალური რეგლამენტის დოკუმენტი ნაკვეთი № 9 სთვის.	არქიტექტორი მ.ზანდარაშვილი
მასშტაბი: 1:500 | ფურცელი № : 33 | თარიღი : 01.30.2021	



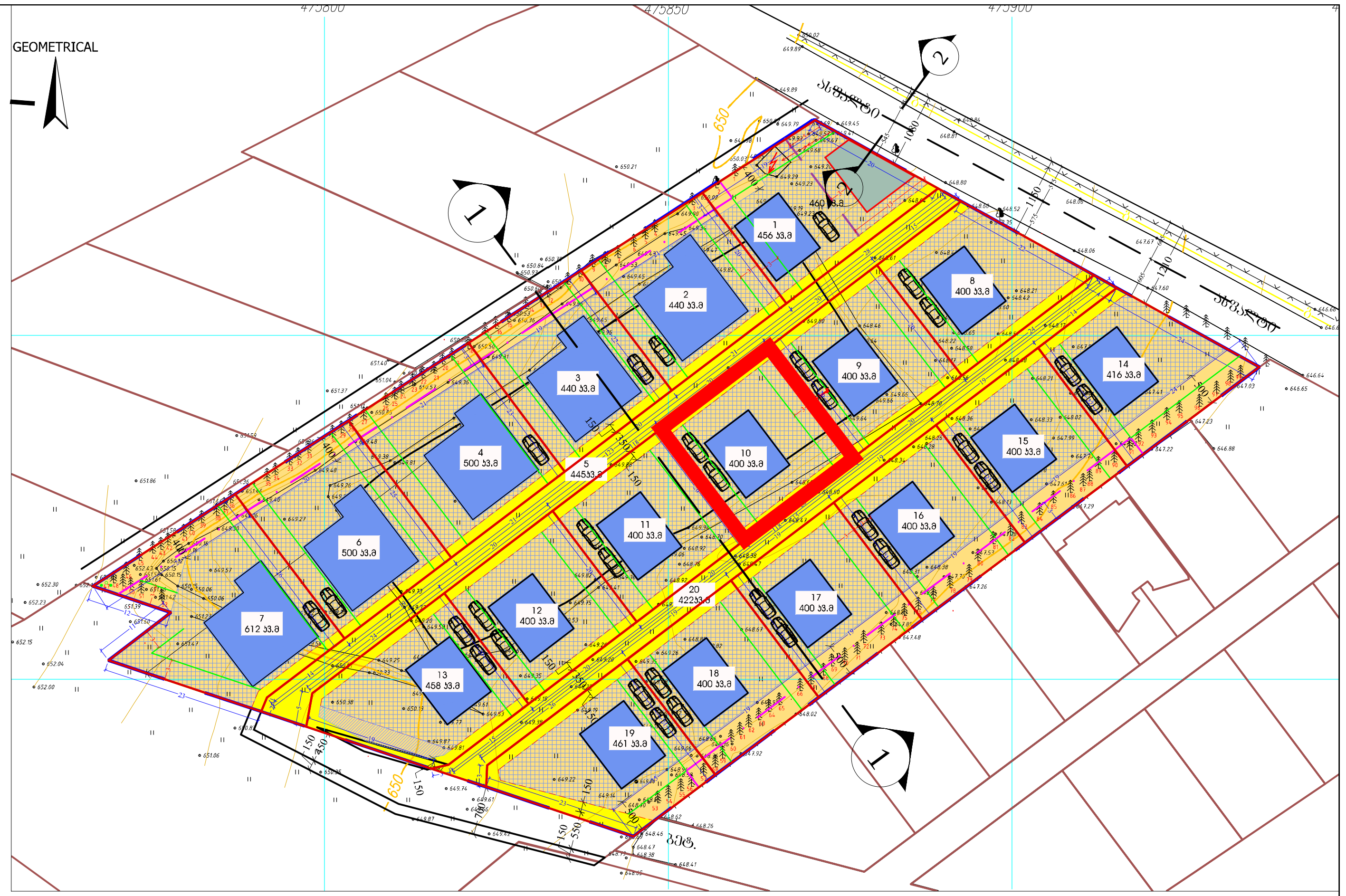

მიწის ნაკვეთის დეტალური რეგლამენტის დოკუმენტი

1	ნაკვეთის ნომერი	№ 10
2	ნაკვეთის ფართობი	400 კვ.მ
3	მიწის ნაკვეთის დაგეგმილი მიზნობრიობა	სასოფლო სამეურნეო
4	მიწის ნაკვეთის ტერიტორიულ-სტრუქტურული ზონა ან ქვეზონა ;	პერიფერიული ზონა
5	მიწის ნაკვეთის კონკრეტული ფუნქციური ზონა;	საცხოვრებელი ზონა 1 (სზ-1) - 341 კვ.მ სატრანსპორტო ზონა 1 ტზ-1 - 59 კვ.მ
6	მიწის ნაკვეთის სამშენებლო გამოყენების სტატუსი (სამშენებლო, სამშენებლოდ შეზღუდული, არასამშენებლო)	სამშენებლო (სზ-1) სამშენებლოდ შეზღუდული (ტზ-1)
7	მიწის ნაკვეთის გამოყენების სახეობა და მასში შემავალი ფუნქციები ;	ინდივიდუალური საცხოვრებელი სახლი;
8	მიწის ნაკვეთის კ-1 კოეფიციენტი ;	სზ-1 კ-1 = 0.5 ტზ-1 კ-1 = -
9	მიწის ნაკვეთის კ-2 კოეფიციენტი ;	სზ-1 კ-2 = 0.8 ტზ-1 კ-2 = -
10	მიწის ნაკვეთის კ-3 კოეფიციენტი ;	სზ-1 კ-3 = 0.4 ტზ-1 კ-3 = 0.1*
11	მიწის ნაკვეთზე შენობა ნაგებობების მაქსიმალური სიმაღლე ან/ და სართულიანობა.	მაქსიმუმ 3 სართული, დასაშვებია დამატებით მიწისქვეშა სართულიც. სზ-1 დასაშვები სიმაღლე 15 მ. (სავარაუდოდ გამოყენებული სიმაღლე არაუმეტეს 12 მ)
12	მიწის ნაკვეთის სზ-1 ით დასაშვები მინიმალური ფართობი და ზომები.	მინიმალური ფართობი 250 კვ.მ მინიმალური სიგანე 9 მეტრი მინიმალური სიღრმე 15 მეტრი
13	მიწის ნაკვეთის დაყოფა გაერთიანების რეჟიმები:აკრძალვა,დაშვება ან/და შესაბამისი პირობა;	საკადასტრო საზღვრის ცვლილება ფართობის უცვლელად, ისე რომ შენარჩუნებული იყოს გრგ-ს პროექტით დადგენილი გზათა ქსელი, დადგენილი ქალაქგეგმარებითი პარამეტრები.
14	მიწის ნაკვეთის ავტოსადგომების აუცილებელი /მინიმალური რაოდენბა (C.Z.L.FZ.7);	მინიმუმ 1 ავტომობილი ნაკვეთზე (დახურული, მიწისქვეშა ან ღია პარკინგით) 14-39 დადგენილების შესაბამისად 180 კვ.მ ზე 1 ავტოსადგომი.
15	მიწის ნაკვეთზე შენობების განთავსების წესი (C.Z.L.FZ.6);	წყობის სახეობა - ღია რეგულირების ხაზი - წითელი ხაზი ძირითადი შენობების რაოდენობა - 1

საცხოვრებელი ზონა 1 (სზ-1)

დასაშვები სახეობები:

- ინდივიდუალური საცხოვრებელი სახლი (მისი ფუნქციონირებისთვის დამხმარე შენობა ნაგებობები) .
- სატრანსპორტო ზონა 1 ში გზა ან ტროტუარი.

ნაკვეთიN	ფართობი (კვ.მ)	სზ-1 (კვ.მ)	კ1 -0.5 (მაქს კვ.მ)	კ2 -0.8 (მაქს.ფართ)	კ3 -0.4 (მინ.ფართ)	ტზ-1 (კვ.მ)	კ1	კ2	კ3 (კვ.მ)*
10	400	341	184	286	137	59	_	_	5.9

პირობითი არნიშვნები

- გრგ-ს არეალი
- საპროექტო საკადასტრო საზღვარი
- უკანა ეზო 3 მ.
- რეგულირების წითელი ხაზები
- წარმოსახ. სამეზობლო მიჯნის ზონა ნაკვ.№1
- სამეზობლო მიჯნის ზონა 3 მ
- დროებითი სერვიტუტი, ტზ-1 თან ერთად 3.5 მ რაც უზრუნველყოფს ჩარჩო გზების დასრულებამდე საავტომობილო მოძრაობას.
- სატრანსპორტო ზონა 1 (ტზ-1)
- საცხოვრებელი ზონა 1 (სზ-1)
- შენობის განთავსების პირობითი ადგილი
- შენობის განთავსების არეალი
- კომერციული შენობის განთავსების პირობითი არეალი

შენიშვნა:
1. თითოეული ნაკვეთისთვის დასაშვებია ღობეების მოწყობა კანონმდებლობის შესაბამისად.
2. * ტზ-1 ის კ3 კოეფიციენტის გადატანა შესაძლოა მოხდეს ნაკვეთებზე არსებულ სზ-1 ის ფართობში.
3. ძირითადი ზომები მოცემულია მეტრებში დამრგვალებით (სამსახურის მოთხოვნით), ხოლო გზების, ტროტუარების და შენობის განთავსების არეალის მიბმის ზომები სანტიმეტრებში .

ნახაზი: მიწის ნაკვეთების დეტალური რეგლამენტის დოკუმენტი ნაკვეთი № 10 სთვის.			არქიტექტორი მ.ზანდარაშვილი
მასშტაბი: 1:500	ფურცელი № : 34	თარიღი : 01.30.2021	

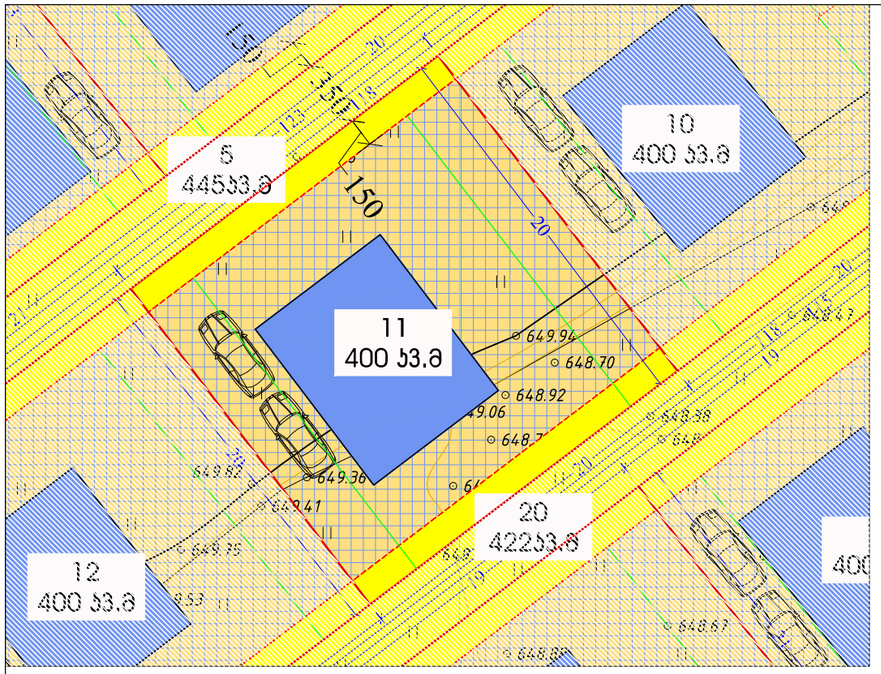

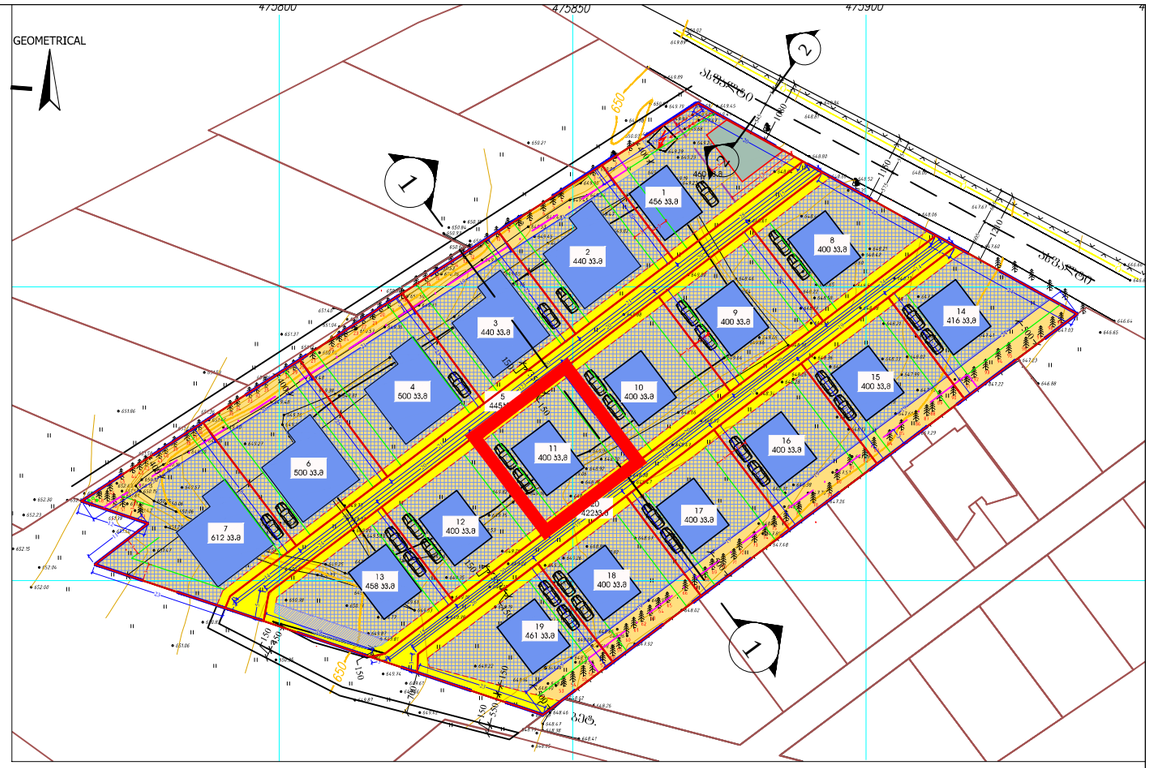
GEOMETRICAL
475800
475900
1
2
1
1
456 კ3.მ
2
440 კ3.მ
3
440 კ3.მ
4
500 კ3.მ
5
44533.0
6
500 კ3.მ
7
612 კ3.მ
8
400 კ3.მ
9
400 კ3.მ
10
400 კ3.მ
11
400 კ3.მ
12
400 კ3.მ
13
458 კ3.მ
14
416 კ3.მ
15
400 კ3.მ
16
400 კ3.მ
17
400 კ3.მ
18
400 კ3.მ
19
461 კ3.მ
20
42233.0
650
1500
2500
2500
1500
650
1500
2500
2500
1500
650
1500
2500
2500
1500

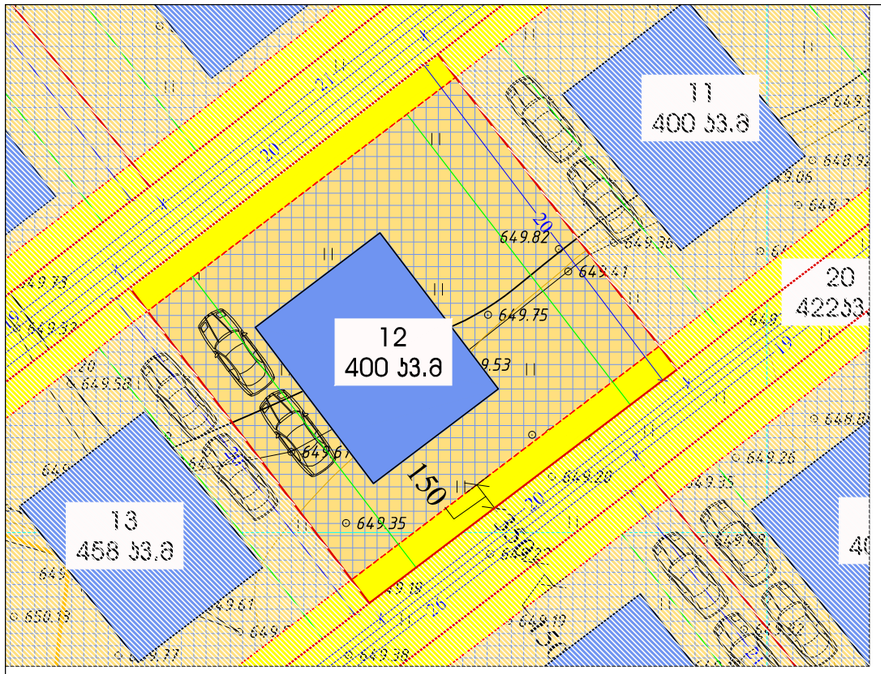

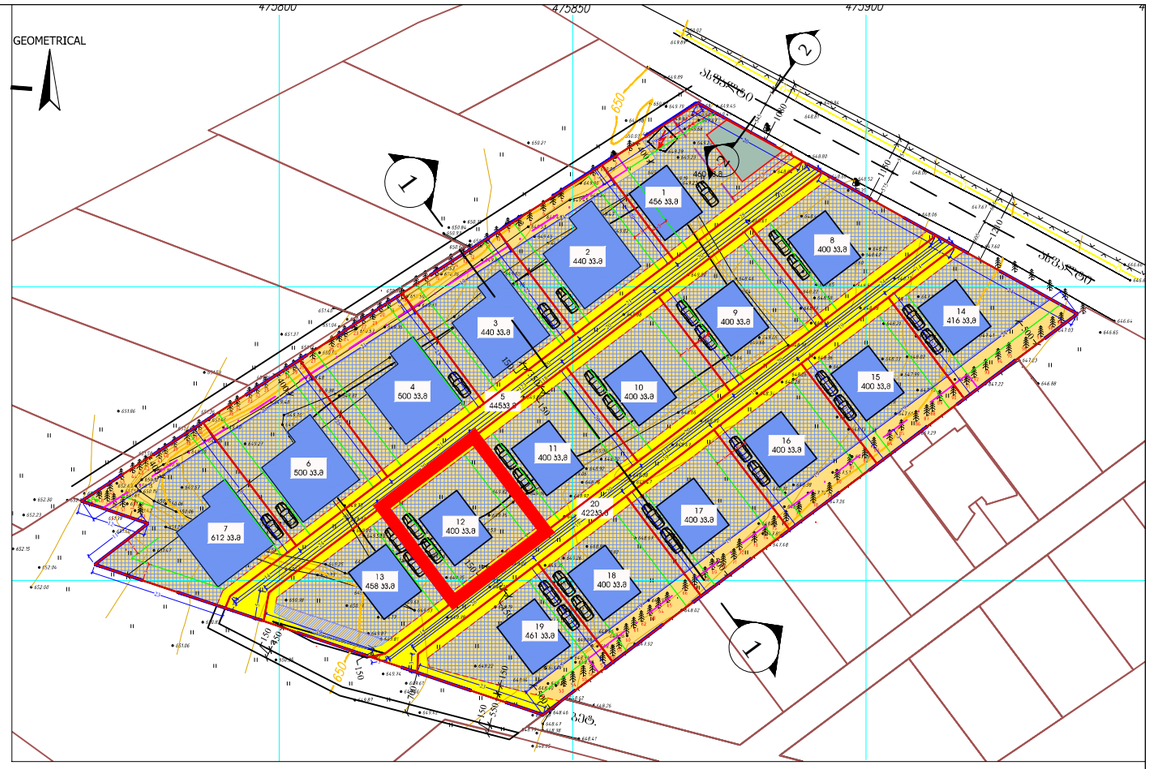

მიწის ნაკვეთის დეტალური რეგლამენტის დოკუმენტი

1	ნაკვეთის ნომერი	№ 12
2	ნაკვეთის ფართობი	400 კვ.მ
3	მიწის ნაკვეთის დაგეგმილი მიზნობრიობა	სასოფლო სამეურნეო
4	მიწის ნაკვეთის ტერიტორიულ-სტრუქტურული ზონა ან ქვეზონა ;	პერიფერიული ზონა
5	მიწის ნაკვეთის კონკრეტული ფუნქციური ზონა;	საცხოვრებელი ზონა 1 (სზ-1) - 341 კვ.მ სატრანსპორტო ზონა 1 ტზ-1 - 59 კვ.მ
6	მიწის ნაკვეთის სამშენებლო გამოყენების სტატუსი (სამშენებლო, სამშენებლოდ შეზღუდული, არასამშენებლო)	სამშენებლო (სზ-1) სამშენებლოდ შეზღუდული (ტზ-1)
7	მიწის ნაკვეთის გამოყენების სახეობა და მასში შემავალი ფუნქციები ;	ინდივიდუალური საცხოვრებელი სახლი;
8	მიწის ნაკვეთის კ-1 კოეფიციენტი ;	სზ-1 კ-1 = 0.5 ტზ-1 კ-1 = -
9	მიწის ნაკვეთის კ-2 კოეფიციენტი ;	სზ-1 კ-2 = 0.8 ტზ-1 კ-2 = -
10	მიწის ნაკვეთის კ-3 კოეფიციენტი ;	სზ-1 კ-3 = 0.4 ტზ-1 კ-3 = 0.1*
11	მიწის ნაკვეთზე შენობა ნაგებობების მაქსიმალური სიმაღლე ან/ და სართულიანობა.	მაქსიმუმ 3 სართული, დასაშვებია დამატებით მიწისქვეშა სართული. სზ-1 დასაშვები სიმაღლე 15 მ. (საავარიდოდ გამოყენებული სიმაღლე არაუმეტეს 12 მ)
12	მიწის ნაკვეთის სზ-1 ით დასაშვები მინიმალური ფართობი და ზომები.	მინიმალური ფართობი 250 კვ.მ მინიმალური სიგანე 9 მეტრი მინიმალური სიღრმე 15 მეტრი
13	მიწის ნაკვეთის დყოფის გაერთიანების რეჟიმები:აარაკლვა,დაშვება ან/და შესაბამისი პირობა;	საავდასტრო საზღვრის ცვლილება ფართობის უცვლელად, ისე რომ შენარჩუნებული იყოს გრმ-ს პროექტით დადგენილი გზათა ქსელი, დადგენილი კალაგებრული პარამეტრები.
14	მიწის ნაკვეთის ავტოსადგომების აუცილებელი /მინიმალური რაოდენა (C.Z.L.FZ.7);	მინიმუმ 1 ავტომობილი ნაკვეთზე (დასაშვებია, მინისქვეშა ან ღია პარკინგით) 14-39 დაგებულების შესაბამისად 180 კვ.მ ზე 1 ავტომანქანა.
15	მიწის ნაკვეთზე შენობების განთავსების წესი (C.Z.L.FZ.6);	წყობის სახეობა - ღია რეგულირების ხაზი - წითელი ხაზი ძირითადი შენობების რაოდენობა - 1

ნაკვეთიN	ფართობი (კვ.მ)	სზ-1 (კვ.მ)	კ1 -0.5 (მაქს კვ.მ)	კ2 -0.8 (მაქს.ფართ)	კ3 -0.4 (მინ.ფართ)	ტზ-1 (კვ.მ)	კ1	კ2	კ3 (კვ.მ)*
12	400	341	184	286	137	59	_	_	5.9

საცხოვრებელი ზონა 1 (სზ-1)

დასაშვები სახეობები:

- ინდივიდუალური საცხოვრებელი სახლი (მისი ფუნქციონირებისთვის დამხმარე შენობა ნაგებობები).
- სატრანსპორტო ზონა 1 ში გზა ან ტროტუარი.

პირობითი აღნიშვნები

- გრმ-ს არეალი
- საკრომკეტო საკადასტრო საზღვარი
- უკანა ეზო 3 მ.
- რეგულირების წითელი ხაზები
- წარმოსახ. სამეზობლო მიწნის ზონა ნაკვ.№1
- სამეზობლო მიწნის ზონა 3 მ
- ღრუბლითი სერვიტუტი, ტზ-1 თან ერთად 3.5 მ რაც უზრუნველყოფს ჩარჩო გზების დასრულებამდე საკმაოდ მოხერხებულ მოძრაობას.
- სატრანსპორტო ზონა 1 (ტზ-1)
- საცხოვრებელი ზონა 1 (სზ-1)
- შენობის განთავსების პირობითი ადგილი
- შენობის განთავსების არეალი
- ჯომერციული შენობის განთავსების პირობითი არეალი

შენიშვნა:
1. თითოეული ნაკვეთისთვის დასაშვებია ღობეების მოწყობა კანონმდებლობის შესაბამისად.
2. * ტზ-1 ის კ3 კოეფიციენტის გადატანა შესაძლოა მოხდეს ნაკვეთებზე არსებულ სზ-1 ის ფართობში.
3. ძირითადი ზომები მოცემულია მეტრებში დამრგვალებით (სამსახურის მოთხოვნით), ხოლო გზების, ტროტუარების და შენობის განთავსების არეალის მიბმის ზომები სანტიმეტრებში.

ნახაზი:
მიწის ნაკვეთების დეტალური რეგლამენტის დოკუმენტი ნაკვეთი № 12 სთვის.

არქიტექტორი
მ.ზანდარაშვილი

მასშტაბი:	ფურცელი № :	თარიღი :
1:500	36	01.30.2021

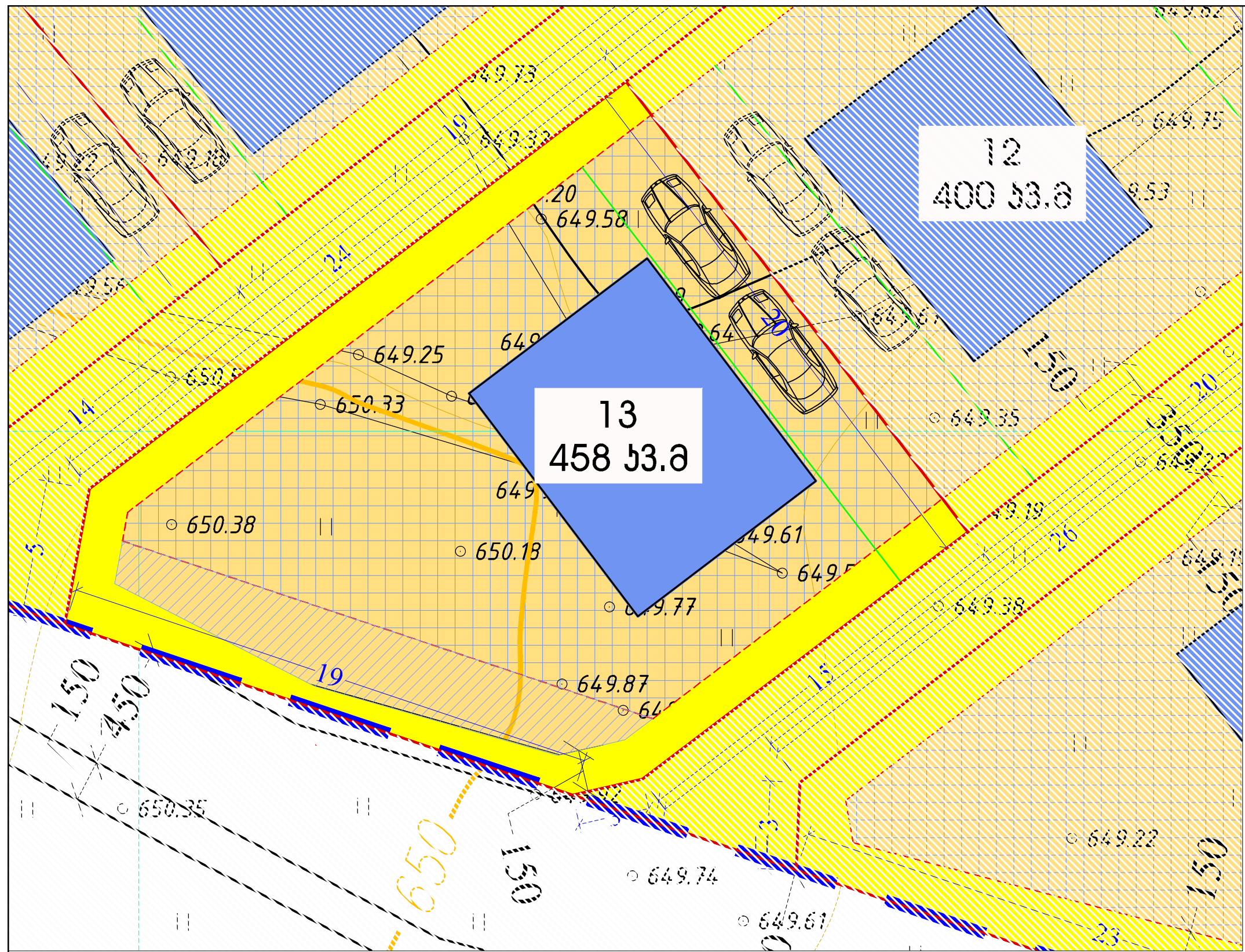

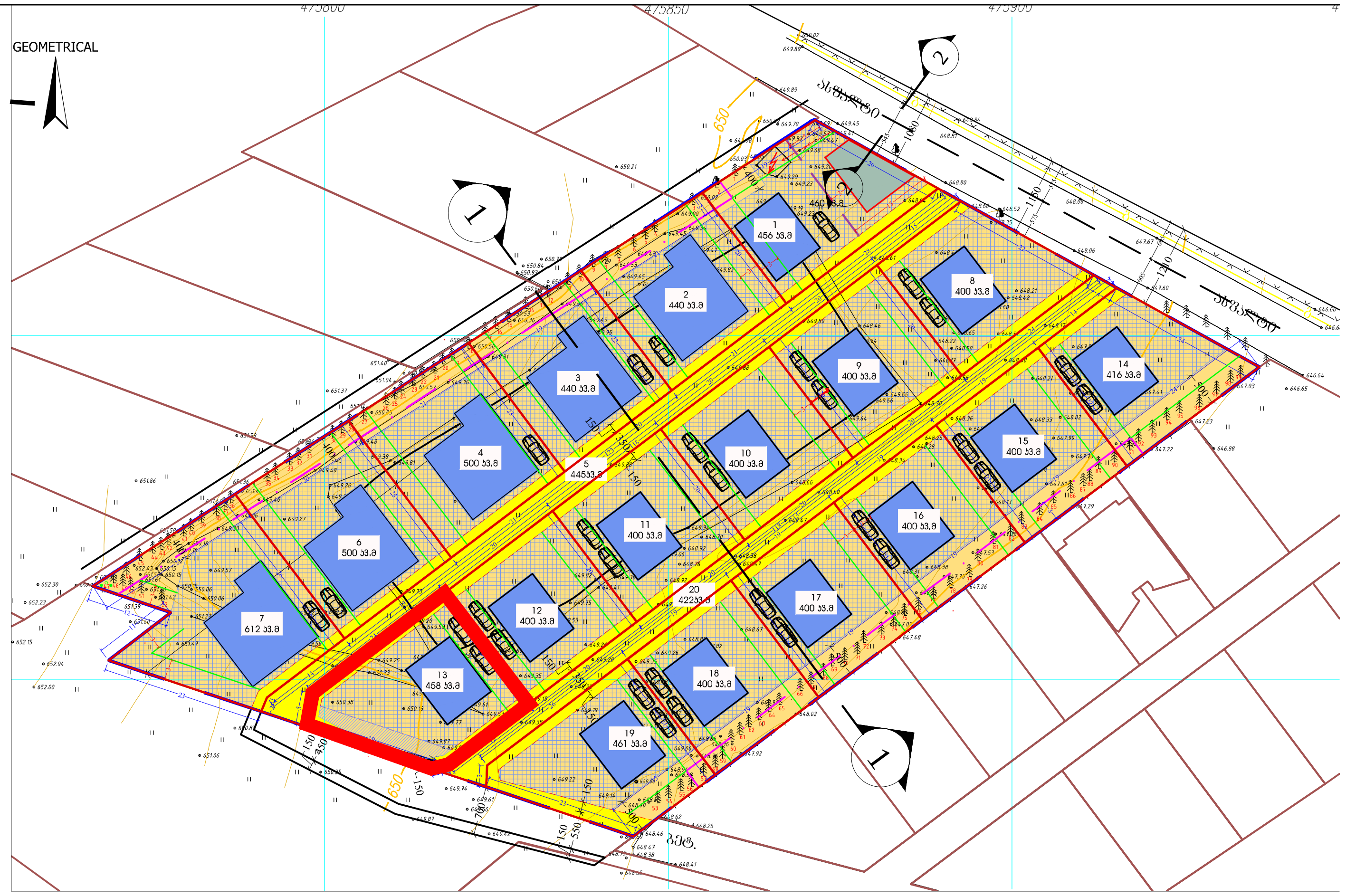

	მიწის ნაკვეთის დეტალური რეგლამენტის დოკუმენტი	
1	ნაკვეთის ნომერი	№ 13
2	ნაკვეთის ფართობი	458 კვ.მ
3	მიწის ნაკვეთის დაგეგმილი მიზნობრიობა	სასოფლო სამეურნეო
4	მიწის ნაკვეთის ტერიტორიულ-სტრუქტურული ზონა ან ქვეზონა ;	პერიფერიული ზონა
5	მიწის ნაკვეთის კონკრეტული ფუნქციური ზონა;	საცხოვრებელი ზონა 1 (სზ-1) - 370 კვ.მ სატრანსპორტო ზონა 1 ტზ-1 - 88 კვ.მ
6	მიწის ნაკვეთის სამშენებლო გამოყენების სტატუსი (სამშენებლო, სამშენებლოდ შეზღუდული, არასამშენებლო)	სამშენებლო (სზ-1) სამშენებლოდ შეზღუდული (ტზ-1)
7	მიწის ნაკვეთის გამოყენების სახეობა და მასში შემავალი ფუნქციები ;	ინდივიდუალური საცხოვრებელი სახლი;
8	მიწის ნაკვეთის კ-1 კოეფიციენტი ;	სზ-1 კ-1 = 0.5 ტზ-1 კ-1 = -
9	მიწის ნაკვეთის კ-2 კოეფიციენტი ;	სზ-1 კ-2 = 0.8 ტზ-1 კ-2 = -
10	მიწის ნაკვეთის კ-3 კოეფიციენტი ;	სზ-1 კ-3 = 0.4 ტზ-1 კ-3 = 0.1*
11	მიწის ნაკვეთზე შენობა ნაგებობების მაქსიმალური სიმაღლე ან/ და სართულიანობა.	მაქსიმუმ 3 სართული, დასაშვებია დამატებით მიწისქვეშა სართულიც. სზ-1 დასაშვები სიმაღლე 15 მ. (სავარაუდოდ გამოყენებული სიმაღლე არაუმეტეს 12 მ)
12	მიწის ნაკვეთის სზ-1 ით დასაშვები მინიმალური ფართობი და ზომები.	მინიმალური ფართობი 250 კვ.მ მინიმალური სიგანე 9 მეტრი მინიმალური სიღრმე 15 მეტრი
13	მიწის ნაკვეთის დაყოფა გაერთიანების რეჟიმები:აკრძალვა,დაშვება ან/და შესაბამისი პირობა;	საკადასტრო საზღვრის ცვლილება ფართობის უცვლელად, ისე რომ შენარჩუნებული იყოს გრგ-ს პროექტით დადგენილი გზათა ქსელი, დადგენილი ქალაქგეგმარებითი პარამეტრები.
14	მიწის ნაკვეთის ავტოსადგომების აუცილებელი /მინიმალური რაოდენბა (C.Z.L.FZ.7);	მინიმუმ 1 ავტომობილი ნაკვეთზე (დახურული, მიწისქვეშა ან ღია პარკინგით) 14-39 დადგენილების შესაბამისად 180 კვ.მ ზე 1 ავტოსადგომი.
15	მიწის ნაკვეთზე შენობების განთავსების წესი (C.Z.L.FZ.6);	წყობის სახეობა - ღია რეგულირების ხაზი - წითელი ხაზი ძირითადი შენობების რაოდენობა - 1

საცხოვრებელი ზონა 1 (სზ-1)

დასაშვები სახეობები:

- ინდივიდუალური საცხოვრებელი სახლი (მისი ფუნქციონირებისთვის დამხმარე შენობა ნაგებობები) .
- სატრანსპორტო ზონა 1 ში გზა ან ტროტუარი.

ნაკვეთიN	ფართობი (კვ.მ)	სზ-1 (კვ.მ)	კ1 -0.5 (მაქს კვ.მ)	კ2 -0.8 (მაქს.ფართ)	კ3 -0.4 (მინ.ფართ)	ტზ-1 (კვ.მ)	კ1	კ2	კ3 (კვ.მ)*
13	458	370	199	310	148	88	_	_	8.8

პირობითი აღნიშვნები

- გრგ-ს არეალი
- საპროექტო საკადასტრო საზღვარი
- უკანა ეზო 3 მ.
- რეგულირების წითელი ხაზები
- წარმოსახ. სამეზობლო მიჯნის ზონა ნაკვ.№1
- სამეზობლო მიჯნის ზონა 3 მ
- დროებითი სერვიტუტი, ტზ-1 თან ერთად 3.5 მ რაც უზრუნველყოფს ჩარჩო გზების დასრულებამდე საავტომობილო მოძრაობას.
- სატრანსპორტო ზონა 1 (ტზ-1)
- საცხოვრებელი ზონა 1 (სზ-1)
- შენობის განთავსების პირობითი ადგილი
- შენობის განთავსების არეალი
- კომერციული შენობის განთავსების პირობითი არეალი

შენიშვნა:

1. თითოეული ნაკვეთისთვის დასაშვებია ღობეების მოწყობა კანონმდებლობის შესაბამისად.
2. * ტზ-1 ის კ3 კოეფიციენტის გადატანა შესაძლოა მოხდეს ნაკვეთებზე არსებულ სზ-1 ის ფართობში.
3. ძირითადი ზომები მოცემულია მეტრებში დამრგვალებით (სამსახურის მოთხოვნით), ხოლო გზების, ტროტუარების და შენობის განთავსების არეალის მიბმის ზომები სანტიმეტრებში.
4. დროებითი სერვიტუტი, ტზ-1 თან ერთად 3.5 მ რაც უზრუნველყოფს ჩარჩო გზების დასრულებამდე საავტომობილო მოძრაობას. აღნიშნულის შემდგომ ის წარმოადგენს სამსენებლო ტერიტორიას.

ნახაზი: მიწის ნაკვეთების დეტალური რეგლამენტის დოკუმენტი ნაკვეთი № 13 სთვის.			არქიტექტორი მ.ზანდარაშვილი
მასშტაბი: 1:500	ფურცელი № : 37	თარიღი : 01.30.2021	

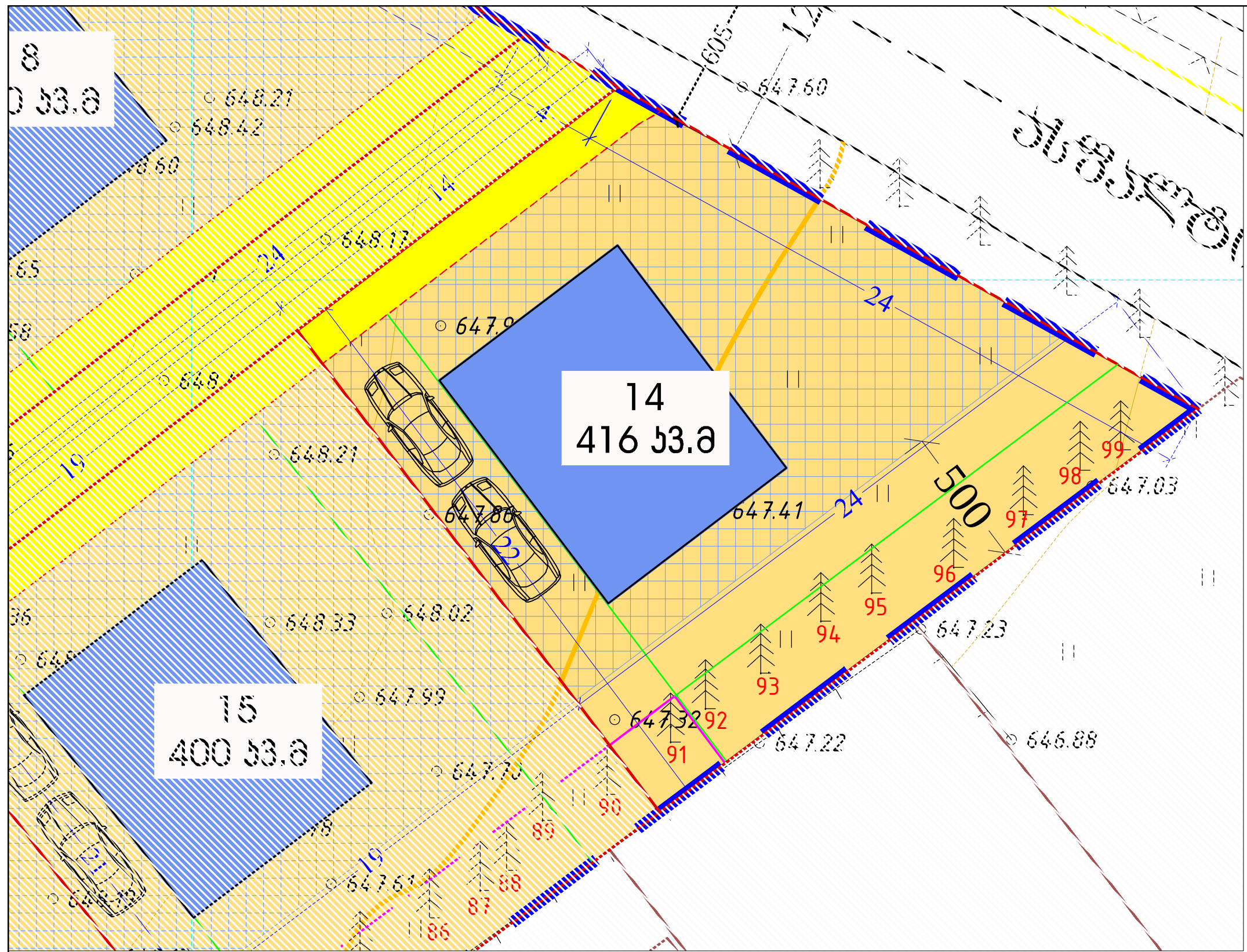

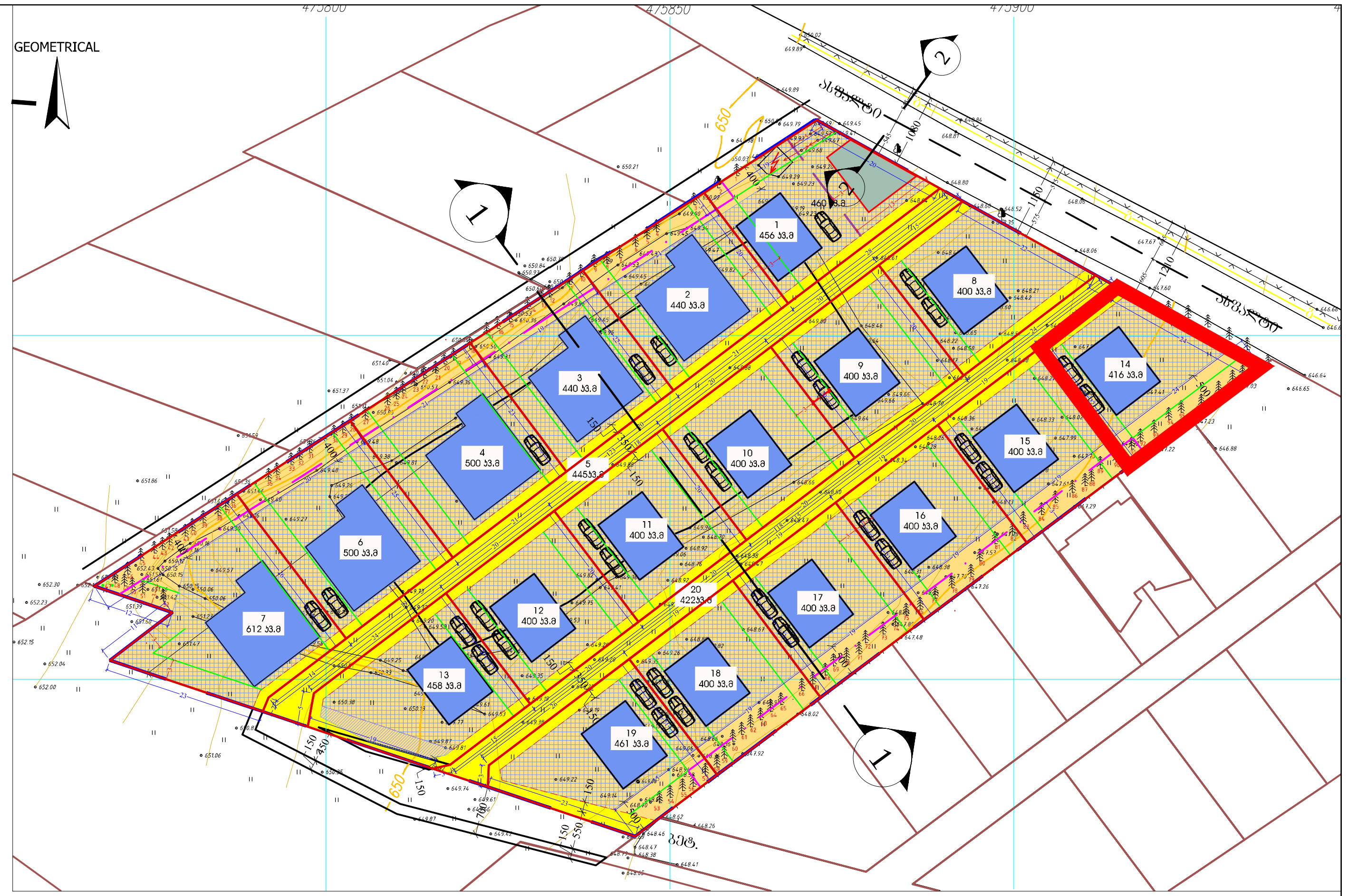

მიწის ნაკვეთის დეტალური რეგლამენტის დოკუმენტი

1	ნაკვეთის ნომერი	№ 14
2	ნაკვეთის ფართობი	416 კვ.მ
3	მიწის ნაკვეთის დაგეგმილი მიზნობრიობა	სასოფლო სამეურნეო
4	მიწის ნაკვეთის ტერიტორიულ-სტრუქტურული ზონა ან ქვეზონა ;	პერიფერიული ზონა
5	მიწის ნაკვეთის კონკრეტული ფუნქციური ზონა;	საცხოვრებელი ზონა 1 (სზ-1) - 394 კვ.მ სატრანსპორტო ზონა 1 ტზ-1 - 22 კვ.მ
6	მიწის ნაკვეთის სამშენებლო გამოყენების სტატუსი (სამშენებლო, სამშენებლოდ შეზღუდული, არასამშენებლო)	სამშენებლო (სზ-1) სამშენებლოდ შეზღუდული (ტზ-1)
7	მიწის ნაკვეთის გამოყენების სახეობა და მასში შემავალი ფუნქციები ;	ინდივიდუალური საცხოვრებელი სახლი;
8	მიწის ნაკვეთის კ-1 კოეფიციენტი ;	სზ-1 კ-1 = 0.5 ტზ-1 კ-1 = -
9	მიწის ნაკვეთის კ-2 კოეფიციენტი ;	სზ-1 კ-2 = 0.8 ტზ-1 კ-2 = -
10	მიწის ნაკვეთის კ-3 კოეფიციენტი ;	სზ-1 კ-3 = 0.4 ტზ-1 კ-3 = 0.1*
11	მიწის ნაკვეთზე შენობა ნაგებობების მაქსიმალური სიმაღლე ან/ და სართულიანობა.	მაქსიმუმ 3 სართული, დასაშვებია დამატებით მიწისქვეშა სართულიც. სზ-1 დასაშვები სიმაღლე 15 მ. (სავარაუდოდ გამოყენებული სიმაღლე არაუმეტეს 12 მ)
12	მიწის ნაკვეთის სზ-1 ით დასაშვები მინიმალური ფართობი და ზომები.	მინიმალური ფართობი 250 კვ.მ მინიმალური სიგანე 9 მეტრი მინიმალური სიღრმე 15 მეტრი
13	მიწის ნაკვეთის დაყოფა გაერთიანების რეჟიმები:აკრძალვა,დაშვება ან/და შესაბამისი პირობა;	საკადასტრო საზღვრის ცვლილება ფართობის უცვლელად, ისე რომ შენარჩუნებული იყოს გრგ-ს პროექტით დადგენილი გზათა ქსელი, დადგენილი ქალაქგეგმარებითი პარამეტრები.
14	მიწის ნაკვეთის ავტოსადგომების აუცილებელი /მინიმალური რაოდენობა (C.Z.L.FZ.7);	მინიმუმ 1 ავტომობილი ნაკვეთზე (დახურული, მიწისქვეშა ან ღია პარკინგით) 14-39 დადგენილების შესაბამისად 180 კვ.მ ზე 1 ავტოსადგომი.
15	მიწის ნაკვეთზე შენობების განთავსების წესი (C.Z.L.FZ.6);	წყობის სახეობა - ღია რეგულირების ხაზი - წითელი ხაზი ძირითადი შენობების რაოდენობა - 1

საცხოვრებელი ზონა 1 (სზ-1)

დასაშვები სახეობები:

- ინდივიდუალური საცხოვრებელი სახლი (მისი ფუნქციონირებისთვის დამხმარე შენობა ნაგებობები) .
- სატრანსპორტო ზონა 1 ში გზა ან ტროტუარი.

ნაკვეთიN	ფართობი (კვ.მ)	სზ-1 (კვ.მ)	კ1 -0.5 (მაქს კვ.მ)	კ2 -0.8 (მაქს.ფართ)	კ3 -0.4 (მინ.ფართ)	ტზ-1 (კვ.მ)	კ1	კ2	კ3 (კვ.მ)*
14	416	394	212	330	158	22	_	_	2.2

პირობითი არნიშვნები

- გრგ-ს არეალი
- საპროექტო საკადასტრო საზღვარი
- უკანა ეზო 3 მ.
- რეგულირების წითელი ხაზები
- წარმოსახ. სამეზობლო მიჯნის ზონა ნაკვ.№1
- სამეზობლო მიჯნის ზონა 3 მ
- დროებითი სერვიტუტი, ტზ-1 თან ერთად 3.5 მ რაც უზრუნველყოფს ჩარჩო გზების დასრულებამდე საავტომობილო მოძრაობას.
- სატრანსპორტო ზონა 1 (ტზ-1)
- საცხოვრებელი ზონა 1 (სზ-1)
- შენობის განთავსების პირობითი ადგილი
- შენობის განთავსების არეალი
- კომერციული შენობის განთავსების პირობითი არეალი

შენიშვნა:
1. თითოეული ნაკვეთისთვის დასაშვებია ღობეების მოწყობა კანონმდებლობის შესაბამისად.
2. * ტზ-1 ის კ3 კოეფიციენტის გადატანა შესაძლოა მოხდეს ნაკვეთებზე არსებულ სზ-1 ის ფართობში.
3. ძირითადი ზომები მოცემულია მეტრებში დამრგვალებით (სამსახურის მოთხოვნით), ხოლო გზების, ტროტუარების და შენობის განთავსების არეალის მიბმის ზომები სანტიმეტრებში .

ნახაზი: მიწის ნაკვეთების დეტალური რეგლამენტის დოკუმენტი ნაკვეთი № 14 სთვის.			არქიტექტორი მ.ზანდარაშვილი
მასშტაბი: 1:500	ფურცელი № : 38	თარიღი : 01.30.2021	

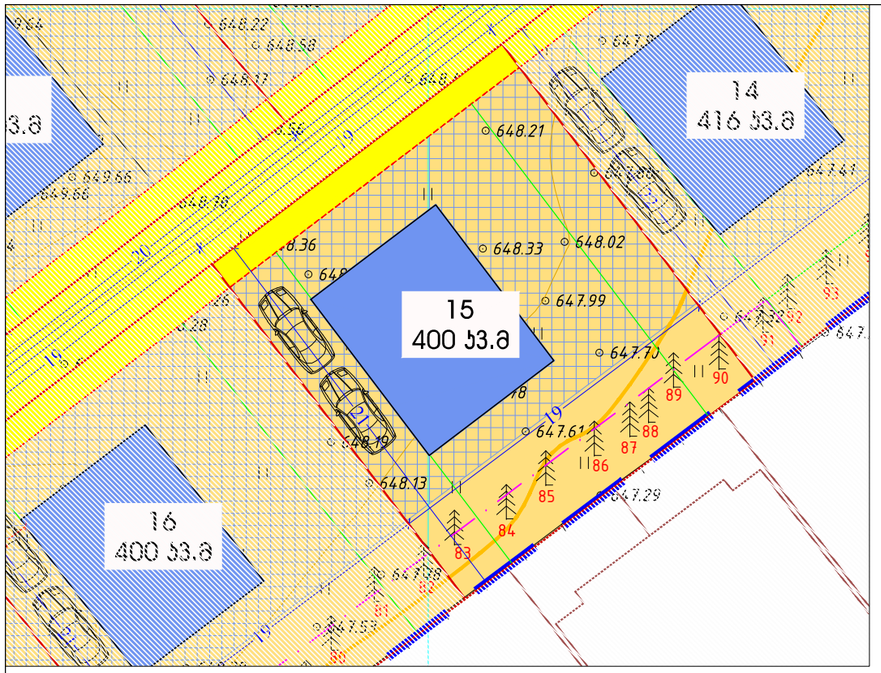

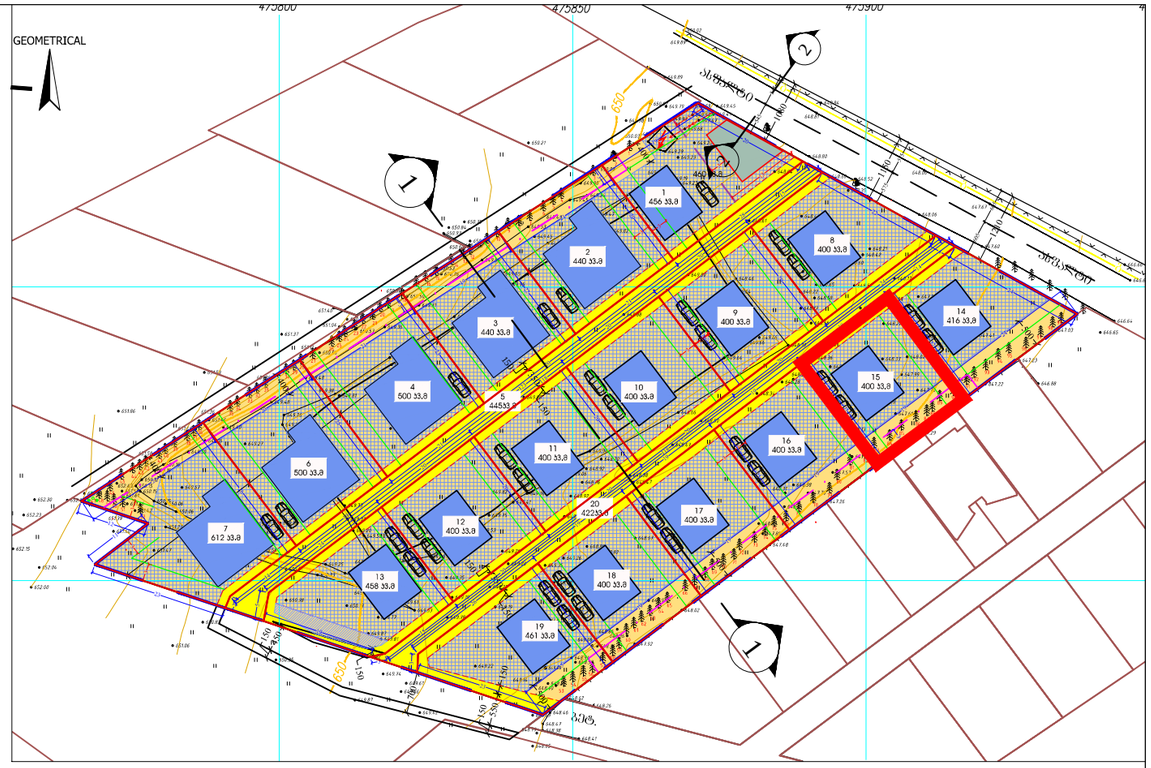

სანიაღვრე

სანიაღვრე

სანიაღვრე

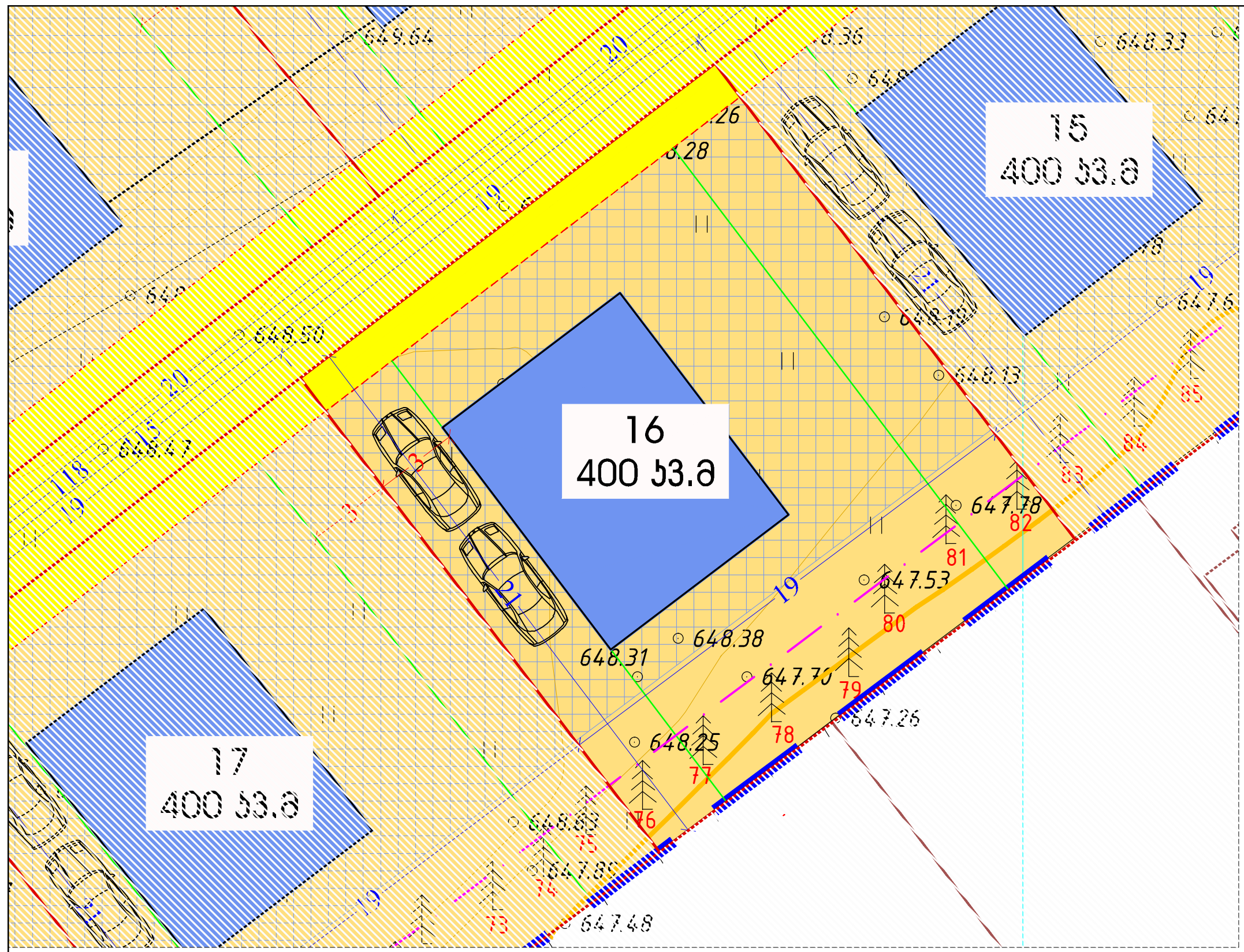

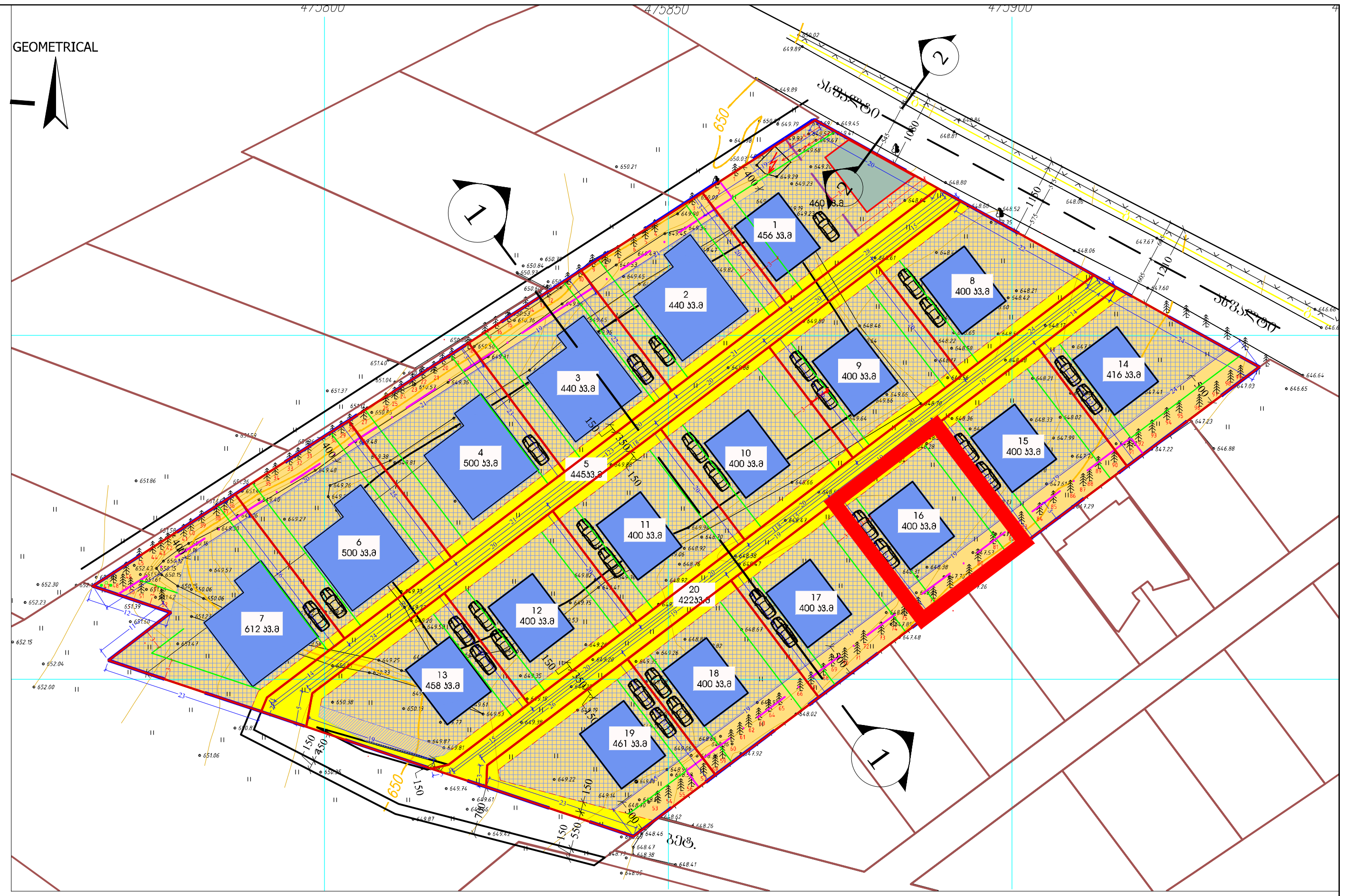

მიწის ნაკვეთის დეტალური რეგლამენტის დოკუმენტი

1	ნაკვეთის ნომერი	№ 16
2	ნაკვეთის ფართობი	400 კვ.მ
3	მიწის ნაკვეთის დაგეგმილი მიზნობრიობა	სასოფლო სამეურნეო
4	მიწის ნაკვეთის ტერიტორიულ-სტრუქტურული ზონა ან ქვეზონა ;	პერიფერიული ზონა
5	მიწის ნაკვეთის კონკრეტული ფუნქციური ზონა;	საცხოვრებელი ზონა 1 (სზ-1) - 372 კვ.მ სატრანსპორტო ზონა 1 ტზ-1 - 28 კვ.მ
6	მიწის ნაკვეთის სამშენებლო გამოყენების სტატუსი (სამშენებლო, სამშენებლოდ შეზღუდული, არასამშენებლო)	სამშენებლო (სზ-1) სამშენებლოდ შეზღუდული (ტზ-1)
7	მიწის ნაკვეთის გამოყენების სახეობა და მასში შემავალი ფუნქციები ;	ინდივიდუალური საცხოვრებელი სახლი;
8	მიწის ნაკვეთის კ-1 კოეფიციენტი ;	სზ-1 კ-1 = 0.5 ტზ-1 კ-1 = -
9	მიწის ნაკვეთის კ-2 კოეფიციენტი ;	სზ-1 კ-2 = 0.8 ტზ-1 კ-2 = -
10	მიწის ნაკვეთის კ-3 კოეფიციენტი ;	სზ-1 კ-3 = 0.4 ტზ-1 კ-3 = 0.1*
11	მიწის ნაკვეთზე შენობა ნაგებობების მაქსიმალური სიმაღლე ან/ და სართულიანობა.	მაქსიმუმ 3 სართული, დასაშვებია დამატებით მიწისქვეშა სართულიც. სზ-1 დასაშვები სიმაღლე 15 მ. (სავარაუდოდ გამოყენებული სიმაღლე არაუმეტეს 12 მ)
12	მიწის ნაკვეთის სზ-1 ით დასაშვები მინიმალური ფართობი და ზომები.	მინიმალური ფართობი 250 კვ.მ მინიმალური სიგანე 9 მეტრი მინიმალური სიღრმე 15 მეტრი
13	მიწის ნაკვეთის დაყოფა გაერთიანების რეჟიმები:აკრძალვა,დაშვება ან/და შესაბამისი პირობა;	საკადასტრო საზღვრის ცვლილება ფართობის უცვლელად, ისე რომ შენარჩუნებული იყოს გრგ-ს პროექტით დადგენილი გზათა ქსელი, დადგენილი ქალაქგეგმარებითი პარამეტრები.
14	მიწის ნაკვეთის ავტოსადგომების აუცილებელი /მინიმალური რაოდენბა (C.Z.L.FZ.7);	მინიმუმ 1 ავტომობილი ნაკვეთზე (დახურული, მიწისქვეშა ან ღია პარკინგით) 14-39 დადგენილების შესაბამისად 180 კვ.მ ზე 1 ავტოსადგომი.
15	მიწის ნაკვეთზე შენობების განთავსების წესი (C.Z.L.FZ.6);	წყობის სახეობა - ღია რეგულირების ხაზი - წითელი ხაზი ძირითადი შენობების რაოდენობა - 1

საცხოვრებელი ზონა 1 (სზ-1)

დასაშვები სახეობები:

- ინდივიდუალური საცხოვრებელი სახლი (მისი ფუნქციონირებისთვის დამხმარე შენობა ნაგებობები) .
- სატრანსპორტო ზონა 1 ში გზა ან ტროტუარი.

ნაკვეთიN	ფართობი (კვ.მ)	სზ-1 (კვ.მ)	კ1 -0.5 (მაქს კვ.მ)	კ2 -0.8 (მაქს.ფართ)	კ3 -0.4 (მინ.ფართ)	ტზ-1 (კვ.მ)	კ1	კ2	კ3 (კვ.მ)*
16	400	372	200	312	149	28	_	_	2.8

პირობითი აღნიშვნები

- გრგ-ს არეალი
- საპროექტო საკადასტრო საზღვარი
- უკანა ეზო 3 მ.
- რეგულირების წითელი ხაზები
- წარმოსახ. სამეზობლო მიჯნის ზონა ნაკვ.№1
- სამეზობლო მიჯნის ზონა 3 მ
- დროებითი სერვიტუტი, ტზ-1 თან ერთად 3.5 მ რაც უზრუნველყოფს ჩარჩო გზების დასრულებამდე საავტომობილო მოძრაობას.
- სატრანსპორტო ზონა 1 (ტზ-1)
- საცხოვრებელი ზონა 1 (სზ-1)
- შენობის განთავსების პირობითი ადგილი
- შენობის განთავსების არეალი
- კომერციული შენობის განთავსების პირობითი არეალი

შენიშვნა:
1. თითოეული ნაკვეთისთვის დასაშვებია ღობეების მოწყობა კანონმდებლობის შესაბამისად.
2. * ტზ-1 ის კ3 კოეფიციენტის გადატანა შესაძლოა მოხდეს ნაკვეთებზე არსებულ სზ-1 ის ფართობში.
3. ძირითადი ზომები მოცემულია მეტრებში დამრგვალებით (სამსახურის მოთხოვნით), ხოლო გზების, ტროტუარების და შენობის განთავსების არეალის მიბმის ზომები სანტიმეტრებში .

ნახაზი: მიწის ნაკვეთების დეტალური რეგლამენტის დოკუმენტი ნაკვეთი № 16 სთვის.			არქიტექტორი მ.ზანდარაშვილი
მასშტაბი: 1:500	ფურცელი № : 40	თარიღი : 01.30.2021	



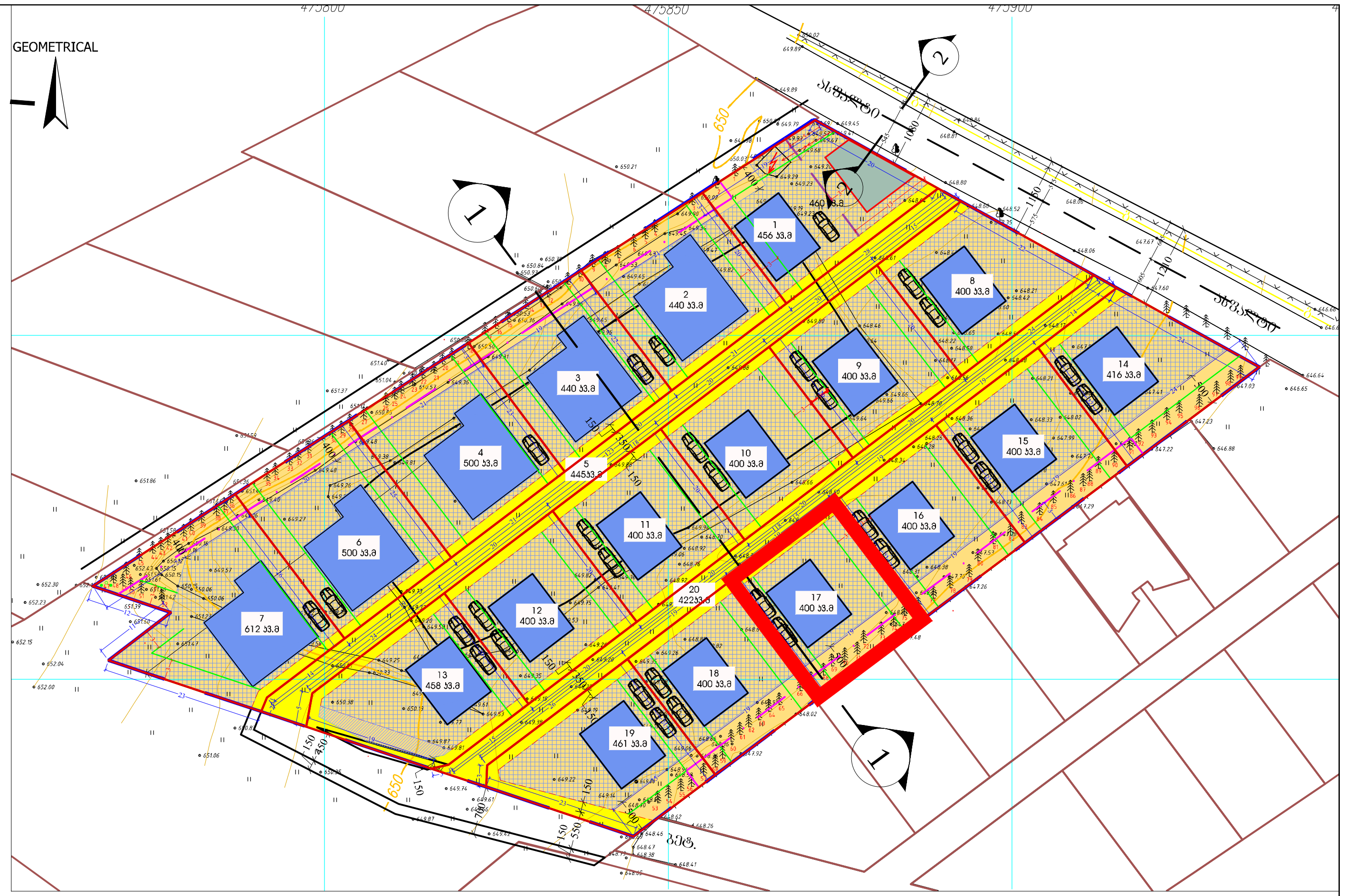

მიწის ნაკვეთის დეტალური რეგლამენტის დოკუმენტი

1	ნაკვეთის ნომერი	№ 17
2	ნაკვეთის ფართობი	400 კვ.მ
3	მიწის ნაკვეთის დაგეგმილი მიზნობრიობა	სასოფლო სამეურნეო
4	მიწის ნაკვეთის ტერიტორიულ-სტრუქტურული ზონა ან ქვეზონა ;	პერიფერიული ზონა
5	მიწის ნაკვეთის კონკრეტული ფუნქციური ზონა;	საცხოვრებელი ზონა 1 (სზ-1) - 372 კვ.მ სატრანსპორტო ზონა 1 ტზ-1 - 28 კვ.მ
6	მიწის ნაკვეთის სამშენებლო გამოყენების სტატუსი (სამშენებლო, სამშენებლოდ შეზღუდული, არასამშენებლო)	სამშენებლო (სზ-1) სამშენებლოდ შეზღუდული (ტზ-1)
7	მიწის ნაკვეთის გამოყენების სახეობა და მასში შემავალი ფუნქციები ;	ინდივიდუალური საცხოვრებელი სახლი;
8	მიწის ნაკვეთის კ-1 კოეფიციენტი ;	სზ-1 კ-1 = 0.5 ტზ-1 კ-1 = -
9	მიწის ნაკვეთის კ-2 კოეფიციენტი ;	სზ-1 კ-2 = 0.8 ტზ-1 კ-2 = -
10	მიწის ნაკვეთის კ-3 კოეფიციენტი ;	სზ-1 კ-3 = 0.4 ტზ-1 კ-3 = 0.1*
11	მიწის ნაკვეთზე შენობა ნაგებობების მაქსიმალური სიმაღლე ან/ და სართულიანობა.	მაქსიმუმ 3 სართული, დასაშვებია დამატებით მიწისქვეშა სართულიც. სზ-1 დასაშვები სიმაღლე 15 მ. (სავარაუდოდ გამოყენებული სიმაღლე არაუმეტეს 12 მ)
12	მიწის ნაკვეთის სზ-1 ით დასაშვები მინიმალური ფართობი და ზომები.	მინიმალური ფართობი 250 კვ.მ მინიმალური სიგანე 9 მეტრი მინიმალური სიღრმე 15 მეტრი
13	მიწის ნაკვეთის დაყოფა გაერთიანების რეჟიმები:აკრძალვა,დაშვება ან/და შესაბამისი პირობა;	საკადასტრო საზღვრის ცვლილება ფართობის უცვლელად, ისე რომ შენარჩუნებული იყოს გრგ-ს პროექტით დადგენილი გზათა ქსელი, დადგენილი ქალაქგეგმარებითი პარამეტრები.
14	მიწის ნაკვეთის ავტოსადგომების აუცილებელი /მინიმალური რაოდენბა (C.Z.L.FZ.7);	მინიმუმ 1 ავტომობილი ნაკვეთზე (დახურული, მიწისქვეშა ან ღია პარკინგით) 14-39 დადგენილების შესაბამისად 180 კვ.მ ზე 1 ავტოსადგომი.
15	მიწის ნაკვეთზე შენობების განთავსების წესი (C.Z.L.FZ.6);	წყობის სახეობა - ღია რეგულირების ხაზი - წითელი ხაზი ძირითადი შენობების რაოდენობა - 1

საცხოვრებელი ზონა 1 (სზ-1)

დასაშვები სახეობები:

- ინდივიდუალური საცხოვრებელი სახლი (მისი ფუნქციონირებისთვის დამხმარე შენობა ნაგებობები) .
- სატრანსპორტო ზონა 1 ში გზა ან ტროტუარი.

ნაკვეთიN	ფართობი (კვ.მ)	სზ-1 (კვ.მ)	კ1 -0.5 (მაქს კვ.მ)	კ2 -0.8 (მაქს.ფართ)	კ3 -0.4 (მინ.ფართ)	ტზ-1 (კვ.მ)	კ1	კ2	კ3 (კვ.მ)*
17	400	372	200	312	149	28	_	_	2.8

პირობითი აღნიშვნები	
- - - - - (ლურჯი)	გრგ-ს არეალი
—— (წითელი)	საპროექტო საკადასტრო საზღვარი
- - - - - (იისფერი)	უკანა ეზო 3 მ.
- - - - - (წითელი)	რეგულირების წითელი ხაზები
- - - - -	წარმოსახ. სამეზობლო მიჯნის ზონა ნაკვ.№1
- - - - - (მწვანე)	სამეზობლო მიჯნის ზონა 3 მ
(დაშტრიხული)	დროებითი სერვიტუტი, ტზ-1 თან ერთად 3.5 მ რაც უზრუნველყოფს ჩარჩო გზების დასრულებამდე საავტომობილო მოძრაობას.
(ყვითელი)	სატრანსპორტო ზონა 1 (ტზ-1)
(ნარინჯისფერი)	საცხოვრებელი ზონა 1 (სზ-1)
(ლურჯი)	შენობის განთავსების პირობითი ადგილი
(ლურჯი ბადე)	შენობის განთავსების არეალი
(ნაცრისფერი)	კომერციული შენობის განთავსების პირობითი არეალი

შენიშვნა:
1. თითოეული ნაკვეთისთვის დასაშვებია ღობეების მოწყობა კანონმდებლობის შესაბამისად.
2. * ტზ-1 ის კ3 კოეფიციენტის გადატანა შესაძლოა მოხდეს ნაკვეთებზე არსებულ სზ-1 ის ფართობში.
3. ძირითადი ზომები მოცემულია მეტრებში დამრგვალებით (სამსახურის მოთხოვნით), ხოლო გზების, ტროტუარების და შენობის განთავსების არეალის მიბმის ზომები სანტიმეტრებში .

ნახაზი: მიწის ნაკვეთების დეტალური რეგლამენტის დოკუმენტი ნაკვეთი № 17 სთვის.			არქიტექტორი
მასშტაბი: 1:500	ფურცელი № : 41	თარიღი : 01.30.2021	მ.ზანდარაშვილი

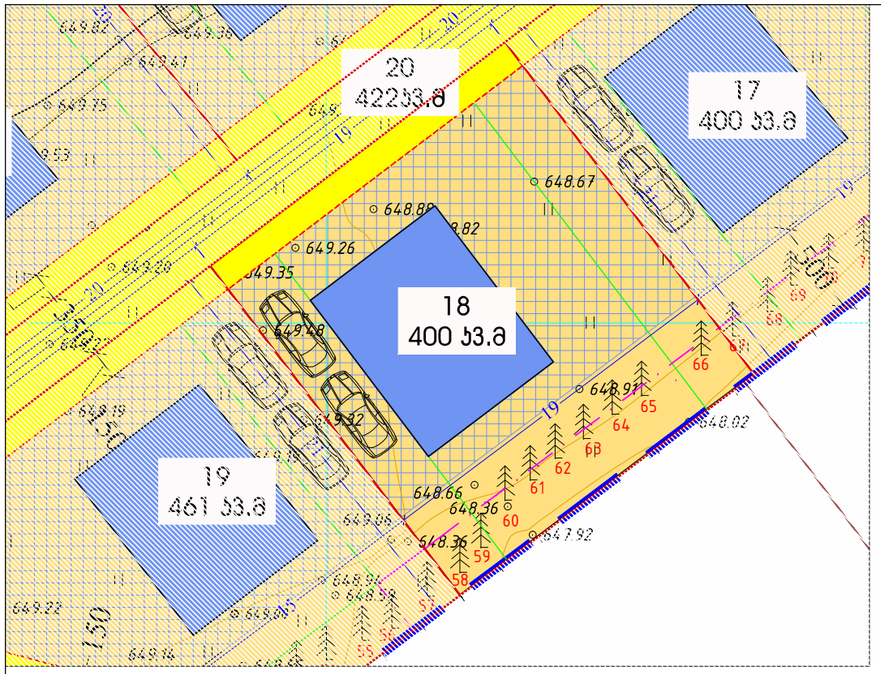

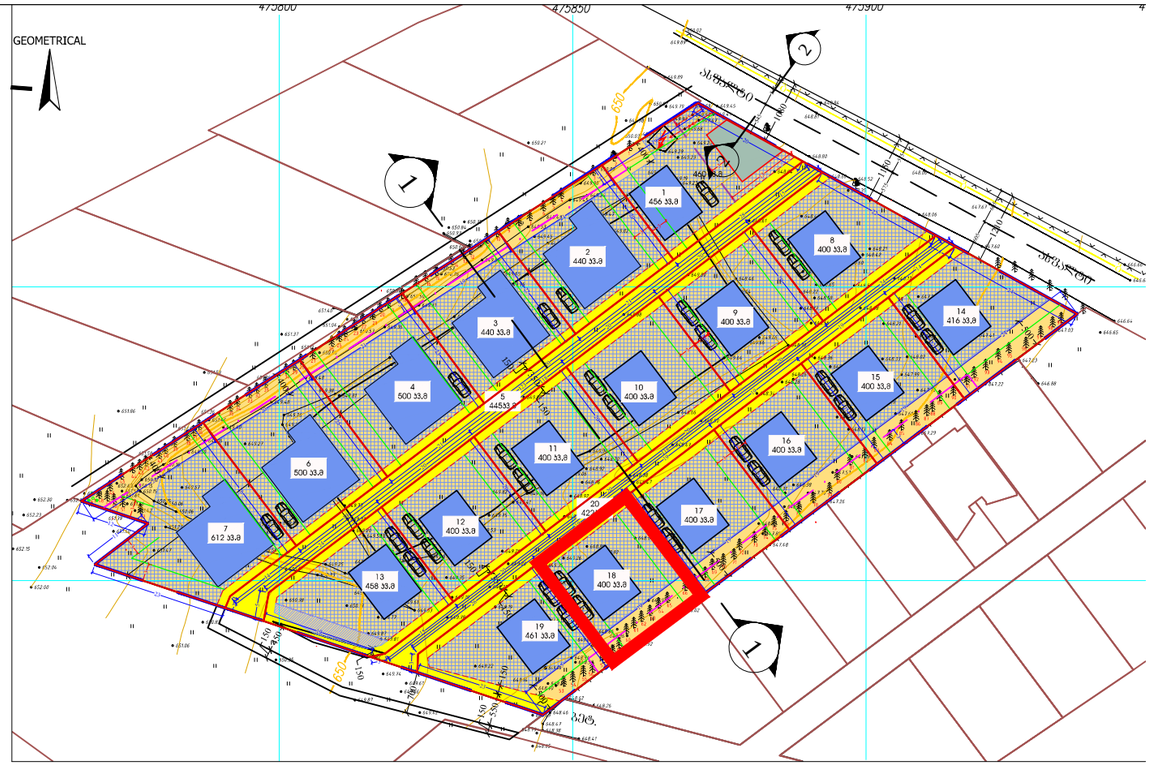

მიწის ნაკვეთის დეტალური რეგლამენტის დოკუმენტი

1	ნაკვეთის ნომერი	№ 18
2	ნაკვეთის ფართობი	400 კვ.მ
3	მიწის ნაკვეთის დაგეგმილი მიზნობრიობა	სასოფლო სამეურნეო
4	მიწის ნაკვეთის ტერიტორიულ-სტრუქტურული ზონა ან ქვეზონა ;	პერიფერიული ზონა
5	მიწის ნაკვეთის კონკრეტული ფუნქციური ზონა;	საცხოვრებელი ზონა 1 (სზ-1) - 372 კვ.მ სატრანსპორტო ზონა 1 ტზ-1 - 28 კვ.მ
6	მიწის ნაკვეთის სამშენებლო გამოყენების სტატუსი (სამშენებლო, სამშენებლოდ შეზღუდული, არასამშენებლო)	სამშენებლო (სზ-1) სამშენებლოდ შეზღუდული (ტზ-1)
7	მიწის ნაკვეთის გამოყენების სახეობა და მასში შემავალი ფუნქციები ;	ინდივიდუალური საცხოვრებელი სახლი;
8	მიწის ნაკვეთის კ-1 კოეფიციენტი ;	სზ-1 კ-1 = 0.5 ტზ-1 კ-1 = -
9	მიწის ნაკვეთის კ-2 კოეფიციენტი ;	სზ-1 კ-2 = 0.8 ტზ-1 კ-2 = -
10	მიწის ნაკვეთის კ-3 კოეფიციენტი ;	სზ-1 კ-3 = 0.4 ტზ-1 კ-3 = 0.1*
11	მიწის ნაკვეთზე შენობა ნაგებობების მაქსიმალური სიმაღლე ან/ და სართულიანობა.	მაქსიმუმ 3 სართული, დასაშვებია დამატებით მიწისქვეშა სართული. სზ-1 დასაშვები სიმაღლე 15 მ. (საკვარაუდოდ გამოყენებული სიმაღლე არაუმეტეს 12 მ)
12	მიწის ნაკვეთის სზ-1 ით დასაშვები მინიმალური ფართობი და ზომები.	მინიმალური ფართობი 250 კვ.მ მინიმალური სიგანე 9 მეტრი მინიმალური სიღრმე 15 მეტრი
13	მიწის ნაკვეთის დყოფა გაერთიანების რეჟიმები:პარცელვა,დაშვება ან/და შესაბამისი ჰირობა;	საავტომობილო გზების ცვლილება ფართობის უცვლელად, ისე რომ შენარჩუნებული იყოს გრმ-ს პროექტით დადგენილი გზათა ქსელი, დადგენილი კალაპოტმარეგულირებელი პარამეტრები.
14	მიწის ნაკვეთის ავტოსადგომების აუცილებელი /მინიმალური რაოდენობა (C.Z.L.FZ.7);	მიწიდან 1 ავტომობილი ნაკვეთზე (დასაშვებია, მიწისქვეშა ან ღია პარკინგით) 14-39 დაშენებების შესაბამისად 180 კვ.მ ზე 1 ავტომანქანა.
15	მიწის ნაკვეთზე შენობების განთავსების წესი (C.Z.L.FZ.6);	წყობის სახეობა - ღია რეგულირების ხაზი - წითელი ხაზი ძირითადი შენობების რაოდენობა - 1

საცხოვრებელი ზონა 1 (სზ-1)

დასაშვები სახეობები:

- ინდივიდუალური საცხოვრებელი სახლი (მისი ფუნქციონირებისთვის დამხმარე შენობა ნაგებობები).
- სატრანსპორტო ზონა 1 ში გზა ან ტროტუარი.

ნაკვეთიN	ფართობი (კვ.მ)	სზ-1 (კვ.მ)	კ1 -0.5 (მაქს კვ.მ)	კ2 -0.8 (მაქს.ფართ)	კ3 -0.4 (მინ.ფართ)	ტზ-1 (კვ.მ)	კ1	კ2	კ3 (კვ.მ)*
18	400	372	200	312	149	28	_	_	2.8

ჰირობითი არნიშვნები

- გრმ-ს არეალი
- საჰროექტო საავტომობილო საზღვარი
- უკანა ეზო 3 მ.
- რეგულირების წითელი ხაზები
- წარმოსახ. სამეზობლო მიწნის ზონა ნაკვ.№1
- სამეზობლო მიწნის ზონა 3 მ
- დროებითი სერვიტუტი, ტზ-1 თან ერთად 3.5 მ რაც უზრუნველყოფს ჩარჩო გზების დასრულებამდე საავტომობილო მოძრაობას.
- სატრანსპორტო ზონა 1 (ტზ-1)
- საცხოვრებელი ზონა 1 (სზ-1)
- შენობის განთავსების ჰირობითი ადგილი
- შენობის განთავსების არეალი
- ჯომერციული შენობის განთავსების ჰირობითი არეალი

შენიშვნა:
1. თითოეული ნაკვეთისთვის დასაშვებია ღობეების მოწყობა კანონმდებლობის შესაბამისად.
2. * ტზ-1 ის კვ კოეფიციენტის გადატანა შესაძლოა მოხდეს ნაკვეთებზე არსებულ სზ-1 ის ფართობში.
3. ძირითადი ზომები მოცემულია მეტრებში დამრგვალებით (სამსახურის მოთხოვნით), ხოლო გზების, ტროტუარების და შენობის განთავსების არეალის მიბმის ზომები სანტიმეტრებში.

ნახაზი: მიწის ნაკვეთების დეტალური რეგლამენტის დოკუმენტი ნაკვეთი № 18 სთვის.		არქიტექტორი
მასშტაბი: 1:500	ფურცელი № : 42	თარიღი : 01.30.2021
		მ.ზანდარაშვილი

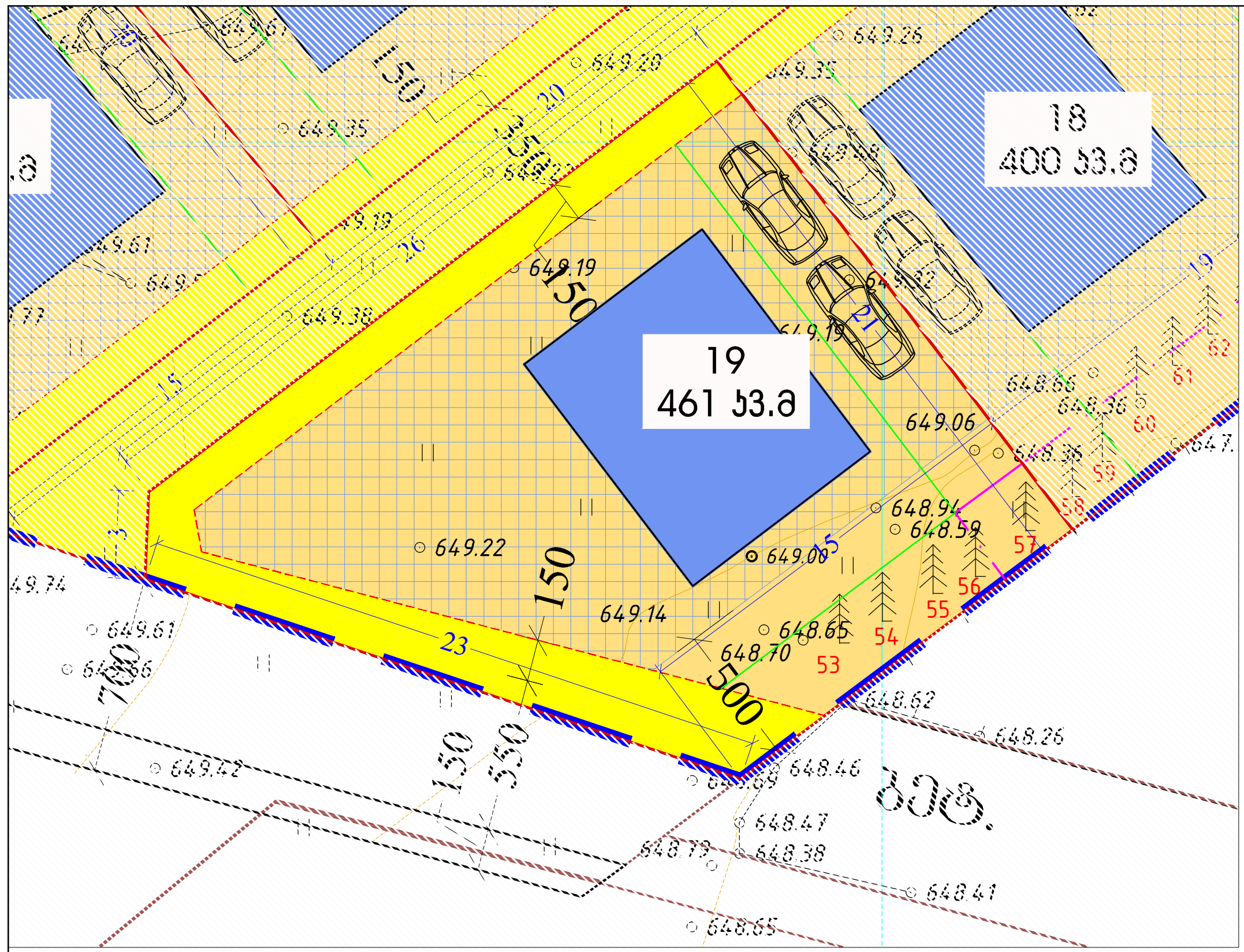

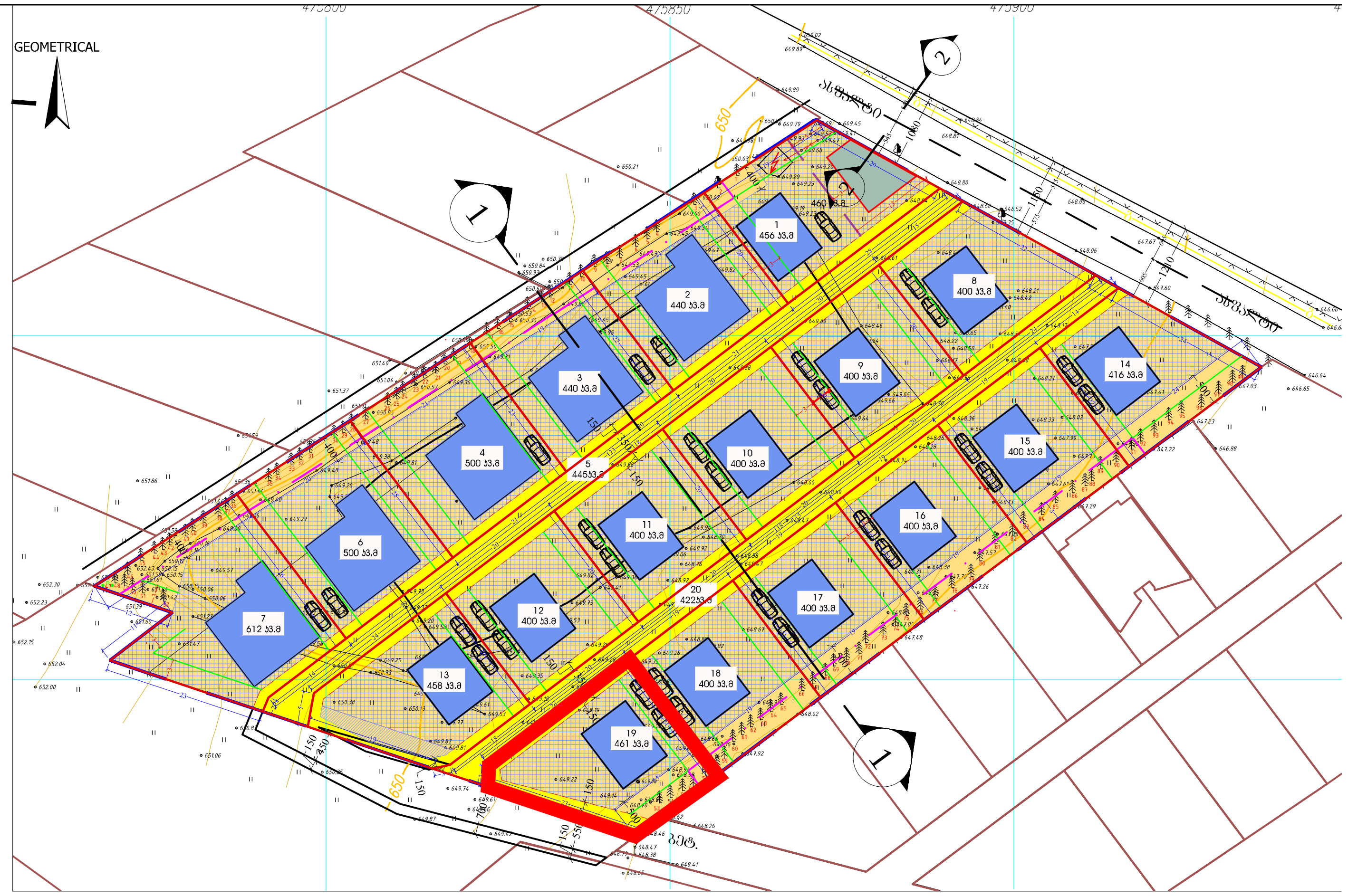

	მიწის ნაკვეთის დეტალური რეგლამენტის დოკუმენტი	
1	ნაკვეთის ნომერი	№ 19
2	ნაკვეთის ფართობი	461 კვ.მ
3	მიწის ნაკვეთის დაგეგმილი მიზნობრიობა	სასოფლო სამეურნეო
4	მიწის ნაკვეთის ტერიტორიულ-სტრუქტურული ზონა ან ქვეზონა ;	პერიფერიული ზონა
5	მიწის ნაკვეთის კონკრეტული ფუნქციური ზონა;	საცხოვრებელი ზონა 1 (სზ-1) - 367 კვ.მ სატრანსპორტო ზონა 1 ტზ-1 - 94 კვ.მ
6	მიწის ნაკვეთის სამშენებლო გამოყენების სტატუსი (სამშენებლო, სამშენებლოდ შეზღუდული, არასამშენებლო)	სამშენებლო (სზ-1) სამშენებლოდ შეზღუდული (ტზ-1)
7	მიწის ნაკვეთის გამოყენების სახეობა და მასში შემავალი ფუნქციები ;	ინდივიდუალური საცხოვრებელი სახლი;
8	მიწის ნაკვეთის კ-1 კოეფიციენტი ;	სზ-1 კ-1 = 0.5 ტზ-1 კ-1 = -
9	მიწის ნაკვეთის კ-2 კოეფიციენტი ;	სზ-1 კ-2 = 0.8 ტზ-1 კ-2 = -
10	მიწის ნაკვეთის კ-3 კოეფიციენტი ;	სზ-1 კ-3 = 0.4 ტზ-1 კ-3 = 0.1*
11	მიწის ნაკვეთზე შენობა ნაგებობების მაქსიმალური სიმაღლე ან/ და სართულიანობა.	მაქსიმუმ 3 სართული, დასაშვებია დამატებით მიწისქვეშა სართულიც. სზ-1 დასაშვები სიმაღლე 15 მ. (სავარაუდოდ გამოყენებული სიმაღლე არაუმეტეს 12 მ)
12	მიწის ნაკვეთის სზ-1 ით დასაშვები მინიმალური ფართობი და ზომები.	მინიმალური ფართობი 250 კვ.მ მინიმალური სიგანე 9 მეტრი მინიმალური სიღრმე 15 მეტრი
13	მიწის ნაკვეთის დაყოფა გაერთიანების რეჟიმები:აკრძალვა,დაშვება ან/და შესაბამისი პირობა;	საკადასტრო საზღვრის ცვლილება ფართობის უცვლელად, ისე რომ შენარჩუნებული იყოს გრგ-ს პროექტით დადგენილი გზათა ქსელი, დადგენილი ქალაქგეგმარებითი პარამეტრები.
14	მიწის ნაკვეთის ავტოსადგომების აუცილებელი /მინიმალური რაოდენბა (C.Z.L.FZ.7);	მინიმუმ 1 ავტომობილი ნაკვეთზე (დახურული, მიწისქვეშა ან ღია პარკინგით) 14-39 დადგენილების შესაბამისად 180 კვ.მ ზე 1 ავტოსადგომი.
15	მიწის ნაკვეთზე შენობების განთავსების წესი (C.Z.L.FZ.6);	წყობის სახეობა - ღია რეგულირების ხაზი - წითელი ხაზი ძირითადი შენობების რაოდენობა - 1

საცხოვრებელი ზონა 1 (სზ-1)

დასაშვები სახეობები:

- ინდივიდუალური საცხოვრებელი სახლი (მისი ფუნქციონირებისთვის დამხმარე შენობა ნაგებობები) .
- სატრანსპორტო ზონა 1 ში გზა ან ტროტუარი.

ნაკვეთიN	ფართობი (კვ.მ)	სზ-1 (კვ.მ)	კ1 -0.5 (მაქს კვ.მ)	კ2 -0.8 (მაქს.ფართ)	კ3 -0.4 (მინ.ფართ)	ტზ-1 (კვ.მ)	კ1	კ2	კ3 (კვ.მ)*
19	461	367	198	308	147	94	_	_	9.4

პირობითი აღნიშვნები

- გრგ-ს არეალი
- საპროექტო საკადასტრო საზღვარი
- უკანა ეზო 3 მ.
- რეგულირების წითელი ხაზები
- წარმოსახ. სამეზობლო მიჯნის ზონა ნაკვ.№1
- სამეზობლო მიჯნის ზონა 3 მ
- დროებითი სერვიტუტი, ტზ-1 თან ერთად 3.5 მ რაც უზრუნველყოფს ჩარჩო გზების დასრულებამდე საავტომობილო მოძრაობას.
- სატრანსპორტო ზონა 1 (ტზ-1)
- საცხოვრებელი ზონა 1 (სზ-1)
- შენობის განთავსების პირობითი ადგილი
- შენობის განთავსების არეალი
- კომერციული შენობის განთავსების პირობითი არეალი

შენიშვნა:
1. თითოეული ნაკვეთისთვის დასაშვებია ღობეების მოწყობა კანონმდებლობის შესაბამისად.
2. * ტზ-1 ის კ3 კოეფიციენტის გადატანა შესაძლოა მოხდეს ნაკვეთებზე არსებულ სზ-1 ის ფართობში.
3. ძირითადი ზომები მოცემულია მეტრებში დამრგვალებით (სამსახურის მოთხოვნით), ხოლო გზების, ტროტუარების და შენობის განთავსების არეალის მიბმის ზომები სანტიმეტრებში .

ნახაზი: მიწის ნაკვეთების დეტალური რეგლამენტის დოკუმენტი ნაკვეთი № 19 სთვის.			არქიტექტორი მ.ზანდარაშვილი
მასშტაბი: 1:500	ფურცელი № : 43	თარიღი : 01.30.2021	

მიწის ნაკვეთის დეტალური რეგლამენტის დოკუმენტი

1	ნაკვეთის ნომერი	№ 20
2	ნაკვეთის ფართობი	422 კვ.მ
3	მიწის ნაკვეთის დაგეგმილი მიზნობრიობა	სასოფლო სამეურნეო
4	მიწის ნაკვეთის ტერიტორიულ-სტრუქტურული ზონა ან ქვეზონა ;	პერიფერიული ზონა
5	მიწის ნაკვეთის კონკრეტული ფუნქციური ზონა;	სატრანსპორტო ზონა 1 ტზ-1 - 422 კვ.მ
6	მიწის ნაკვეთის სამშენებლო გამოყენების სტატუსი (სამშენებლო, სამშენებლოდ შეზღუდული, არასამშენებლო)	სამშენებლოდ შეზღუდული (ტზ-1)
7	მიწის ნაკვეთის გამოყენების სახეობა და მასში შემავალი ფუნქციები ;	საავტომობილო გზა , ტროტუარი.
8	მიწის ნაკვეთის კ-1 კოეფიციენტი ;	ტზ-1 კ-1 = -
9	მიწის ნაკვეთის კ-2 კოეფიციენტი ;	ტზ-1 კ-2 = -
10	მიწის ნაკვეთის კ-3 კოეფიციენტი ;	ტზ-1 კ-3 = 0.1*
11	მიწის ნაკვეთზე შენობა ნაგებობების მაქსიმალური სიმაღლე ან/ და სართულიანობა.	-
12	მიწის ნაკვეთის სზ-1 ით დასაშვები მინიმალური ფართობი და ზომები.	-
13	მიწის ნაკვეთის დაყოფა გაერთიანების რეჟიმები:აკრძალვა,დაშვება ან/და შესაბამისი პირობა;	-
14	მიწის ნაკვეთის ავტოსადგომების აუცილებელი /მინიმალური რაოდენობა (C.Z.L.FZ.7);	-
15	მიწის ნაკვეთზე შენობების განთავსების წესი (C.Z.L.FZ.6);	წყობის სახეობა - რეგულირების ხაზი - ძირითადი შენობების რაოდენობა -

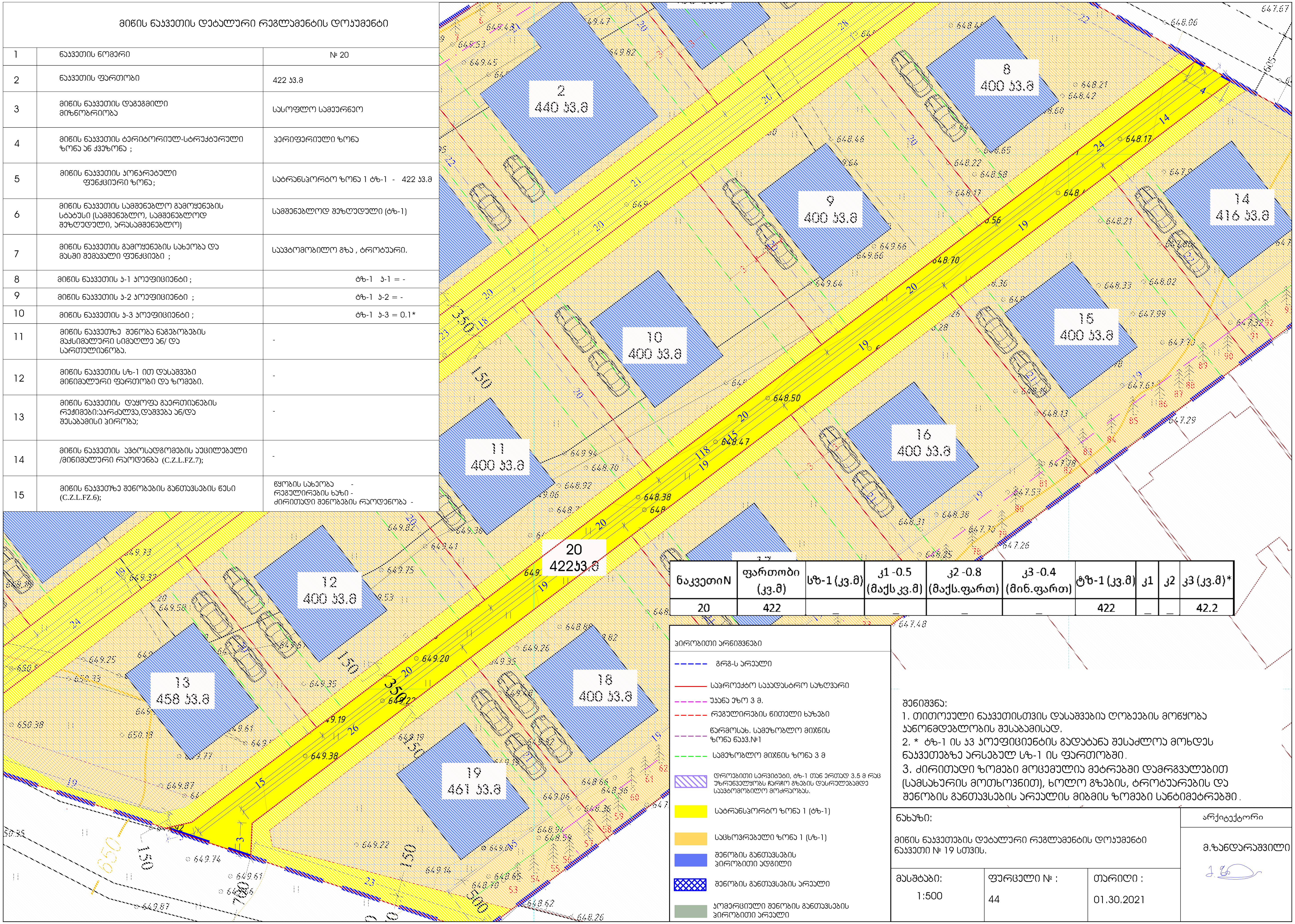

ნაკვეთიN	ფართობი (კვ.მ)	სზ-1 (კვ.მ)	კ1 -0.5 (მაქს კვ.მ)	კ2 -0.8 (მაქს.ფართ)	კ3 -0.4 (მინ.ფართ)	ტზ-1 (კვ.მ)	კ1	კ2	კ3 (კვ.მ)*
20	422	_	_	_	_	422	_	_	42.2

პირობითი არნიშვნები

- გრგ-ს არეალი
- საპროექტო საკადასტრო საზღვარი
- უკანა ეზო 3 მ.
- რეგულირების წითელი ხაზები
- წარმოსახ. სამეზობლო მიჯნის ზონა ნაკვ.№1
- სამეზობლო მიჯნის ზონა 3 მ
- დროებითი სერვიტუტი, ტზ-1 თან ერთად 3.5 მ რაც უზრუნველყოფს ჩარჩო გზების დასრულებამდე საავტომობილო მოძრაობას.
- სატრანსპორტო ზონა 1 (ტზ-1)
- საცხოვრებელი ზონა 1 (სზ-1)
- შენობის განთავსების პირობითი ადგილი
- შენობის განთავსების არეალი
- კომერციული შენობის განთავსების პირობითი არეალი

შენიშვნა:
1. თითოეული ნაკვეთისთვის დასაშვებია ღობეების მოწყობა კანონმდებლობის შესაბამისად.
2. * ტზ-1 ის კ3 კოეფიციენტის გადატანა შესაძლოა მოხდეს ნაკვეთებზე არსებულ სზ-1 ის ფართობში.
3. ძირითადი ზომები მოცემულია მეტრებში დამრგვალებით (სამსახურის მოთხოვნით), ხოლო გზების, ტროტუარების და შენობის განთავსების არეალის მიბმის ზომები სანტიმეტრებში.

ნახაზი: მიწის ნაკვეთების დეტალური რეგლამენტის დოკუმენტი ნაკვეთი № 19 სთვის.			არქიტექტორი
მასშტაბი: 1:500	ფურცელი № : 44	თარიღი : 01.30.2021	მ.ზანდარაშვილი

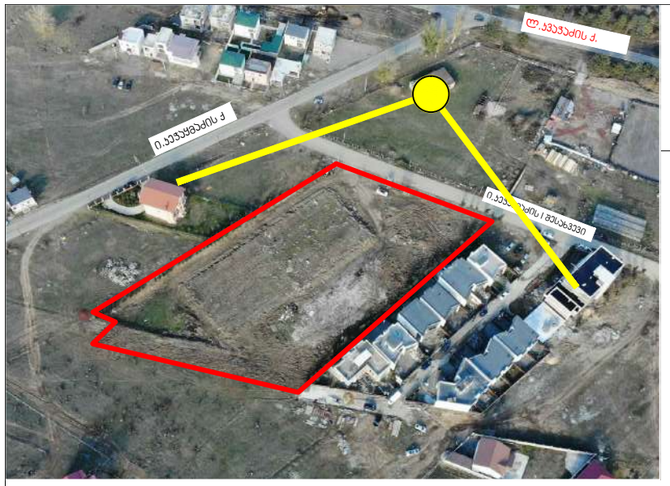

სქემატური ვიზუალიზაცია ჩრდილოეთის მხრიდან



მაქსიმალური სართულიანობა 2-3 სართული,
სზ-1 ში მაქსიმალური დასასვები სიმაღლე 15მ
(სავარაუდო სიმაღლე არაუმეტეს 12 მ)

ნახაზი: სქემატური ვიზუალიზაცია			არქიტექტორი
			მ.ზანდარაშვილი
მასშტაბი:	ფურცელი № : 45	თარიღი : 01.30.2021	



სქემატური ვიზუალიზაცია სამხრეთის მხრიდან



მაქსიმალური სართულიანობა 2-3 სართული.
სზ-1 ში მაქსიმალური დასასვები სიმაღლე 15მ
(სავარაუდო სიმაღლე არაუმეტეს 12 მ)

ნახაზი: სქემატური ვიზუალიზაცია			არქიტექტორი: მ.ზანდარაშვილი
მასშტაბი:	ფურცელი № : 46	თარიღი : 01.30.2021	



სქემატური ვიზუალიზაცია



სქემატური ვიზუალიზაცია აღმოსავლეთის მხრიდან

მაქსიმალური სართულიანობა 2-3 სართული.
სზ-1 ში მაქსიმალური დასასვები სიმაღლე 15მ
(სავარაუდო სიმაღლე არაუმეტეს 12 მ)

ნახაზი: სქემატური ვიზუალიზაცია			არქიტექტორი: მ.ზანდარაშვილი
მასშტაბი:	ფურცელი № : 47	თარიღი : 01.30.2021	

მაქსიმალური სართულიანობა 2-3 სართული.
სზ-1 ში მაქსიმალური დასასვები სიმაღლე 15მ
(სავარაუდო სიმაღლე არაუმეტეს 12 მ)



ნახაზი: ფოტომონტაჟი		არქიტექტორი: მ.ზანდარაშვილი
მასშტაბი:	ფურცელი № : 48	თარიღი : 01.30.2021

№ 0G21-0490689 D 10 03 2021

შპს „ლისი ეკო ჰილს“
ელ-ფოსტა: mariamzandarashvili@gmail.com
ტელეფონი: 551 55 80 82

შპს „ჯორჯიან უოთერ ენდ ფაუერმა“ (შემდგომში „კომპანია“) განიხილა თქვენი განცხადება დარეგისტრირებული IN21-0485599, დათარიღებული 17/02/2021წ. მიწის ნაკვეთზე ს/კ 72.16.15.687 განაშენიანების რეგულირების გეგმისთვის საჭირო დოკუმენტაციის გამოთხოვის შესახებ.

გაცნობებთ, რომ ზემოაღნიშნული საპროექტო ტერიტორიის მიმდებარედ არსებულ წყალსადენ-წყალარინების ქსელებზე შემდგომში დაერთების წერტილების განსაზღვრა, გეცნობებათ თუ დაინტერესებული მხარე „კომპანიას“ მომართავთ შესაბამისი განაცხადის ფორმით, სადაც მითითებული იქნება წყალსადენ-წყალარინების ქსელების საჭირო დიამეტრები.

პატივისცემით,

გიორგი სვანიშვილი
კომერციული დირექტორი

შემსრულებელი: გ. მურღულია; ჯ. ჩაჩხალია
ელ-ფოსტა: gmurgulia@gwp.ge; jchachkhalia@gwp.ge

№ 0G21-0507135 D 19.04.21

წყალარინების ტექნიკური პირობა

ტექნიკური პირობის მომთხოვნი პირი: შპს „ლისი ეკო ჰილსი“

ობიექტის მისამართი: სოფელი თხინვალა ს/კ 72.16.15.687

ობიექტის დანიშნულება: 18 ინდივიდუალური საცხოვრებელი სახლი

ობიექტების წყალარინების ქსელი (დ=300/100 მმ) შესაძლებელია ჩაირთოს ლისის ტბის მიმდებარედ გამავალ დ=300 მმ დიამეტრის ქსელში, ჩაღრმავება 2.5 მ. წინამდებარე ტექნიკური პირობა მოქმედებს მისი გაცემიდან 2 (ორი) წლის ვადით.

პატივისცემით,

გიორგი სვანიშვილი
კომერციული დირექტორი

შემსრ: მ.ცოტაია
293 11 11 (1534)
Mtsomaia@gwp.ge

ნახაზი: "GWP "წერილი			არქიტექტორი
			მ.ზანდარაშვილი
მასშტაბი:	ფურცელი № : 49	თარიღი : 01.30.2021	

თელასი
საქართველო, თბილისი 0119, ვანის ქ.3
ტელ: +995 (32) 277 99 99
www.telasi.ge

ნომერი: 0222/931/21
თარიღი: 22/02/2021

შპს "ლისი ეკო ჰილს"-ის წარმომადეგენელს
ქალბატონ მარი ზანდარაშვილს

ქალბატონო მარი,

თქვენი მიმდინარე წლის 19 თებერვლის #0219/268/21 წერილის პასუხად გაცნობებთ, რომ აღნიშნულ მისამართზე (ს/კ -ზე : 72,16,15,687) სს "თელასი"-ს ბალანსზე რიცხული 0,4/6/10 კვ-ის საკაბელო ქსელი არ გადის.

პატივისცემით,

ტექნიკური დირექტორის მ.შ ზვიად ვაშაკიძე

შემსრულებელი:
ვ. სისაური
ტელ:2-77-99-99-1-7881

საქართველოს საზოგადოება „თელასი"

Lisi Eco Hills

ცნობა

ცნობის სახით მოგახსენებთ, რომ ჩვენს კუთვნილ მიწის ნაკვეთზე (ს/კ 72. 16. 15. 687) დგას ჩვენივე ბალანსზე არსებული ელექტრო ქვესადგური. ამ ეტაპისთვის არის უმოქმედო.
ამ ეტაპისათვის აღნიშნულ მიწის ნაკვეთზე მიმდინარეობს განაშენიანების რეგულირების გეგმის (გრგ) შეთანხმება.

გვსურს განაშენიანების რეგულირების გეგმის (გრგ) შეთანხმებამდე მოვახდინოთ აღნიშნული ქვესადგურის დემონტაჟი ჩვენივე ბალით.

LEH 405470149 LISI ECO HILLS LTD

ნახაზი: "თელასი"- ს და შპს "ლისი ეკო ჰილსის" წერილი			არქიტექტორი: მ.ზანდარაშვილი
მასშტაბი:	ფურცელი № : 50	თარიღი : 01.30.2021	

ქალაქ თბილისის მუნიციპალიტეტის მერია

შპს თბილსერვის ჯგუფი

TBILISI MUNICIPALITY CITY HALL

TBILSERVICE GROUP LTD

წერილის ნომერი: **62-01210632482**
თარიღი: **04/03/2021**
პინი: **5427**

გადაამოწმეთ: **document.municipal.gov.ge**

ადრესატი: შპს ლისი ეკო ჰილს
საიდენტიფიკაციო ნომერი: 405410149
მისამართი: სოფ. თხინვალა

შპს ,,ლისი ეკო ჰილს"-ის წარმომადგენელს
ქალბატონ მარი ზანდარაშვილს

ქალბატონო მარი,
შპს ,,თბილსერვის ჯგუფში" ა/წ 19 თებერვალს შემოსული თქვენი განცხადების პასუხად გაცნობებთ, რომ ჩვენი კომპანიის სანიაღვრე სამსახურის წარმომადგენლების მიერ ადგილზე იქნა შესწავლილი სოფელ თხინვალაში მდებარე მიწის ნაკვეთი ს/კ 72.16.15.687. გაირკვა, რომ აღნიშნულ ტერიტორიაზე ქალაქის მუნიციპალიტეტის მფლობელობაში არსებული სანიაღვრე ქსელი არ გადის.

ზაზა ბერიშვილი

შპს "თბილსერვის ჯგუფი"-სანიაღვრე და სადრენაჟე ქსელების ექსპლოატაციის სამსახური-სამსახურის უფროსი

გამოყენებულია კვალიფიციური ელექტრონული ხელმოწერა/ ელექტრონული შტამპი

ნახაზი:			არქიტექტორი
შპს "თბილსერვის ჯგუფის" წერილი			მ.ზანდარაშვილი
მასშტაბი:	ფურცელი № : 51	თარიღი : 01.30.2021	

ქალაქ თბილისის მუნიციპალიტეტის მერია
შპს თბილსერვისის ჯგუფი
TBILISI MUNICIPALITY CITY HALL
TBILSERVICE GROUP LTD

წერილის ნომერი: **62-01210963228**
თარიღი: **06/04/2021**
პინი: **2191**

ადრესატი: მარი ზანდარაშვილი
პირადი ნომერი: 01024082987
მისამართი: ქ. თბილისი პეკინის გამზ. 34

გადაამოწმეთ: **document.municipal.gov.ge**

ქალბატონო მარი,

თქვენი 2021 წლის 29 მარტის №19/012108819 81-62 წერილთან დაკავშირებით გაცნობებთ, რომ შპს „თბილსერვისის ჯგუფში" განხილულ იქნა თქვენს მიერ წარმოდგენილი დოკუმენტაცია. შპს „თბილსერვისის ჯგუფი" არ არის წინააღმდეგი ნაგავმშემკრები კონტეინერების განთავსება განხორციელდეს თქვენს მიერ წარმოდგენილი სქემის მიხედვით.

რომეო მიქაუტაძე

შპს "თბილსერვისის ჯგუფი"-დირექტორი

გამოყენებულია კვალიფიციური ელექტრონული ხელმოწერა/ ელექტრონული შტამპი

საქართველო, თბილისი, 0182, კახეთის გზატკეცილი #67, (+995 32) 2619050, tbsg.ge
#67, Kakheti Highway, Tbilisi, 0182, Georgia, (+995 32) 2619050, tbsg.ge

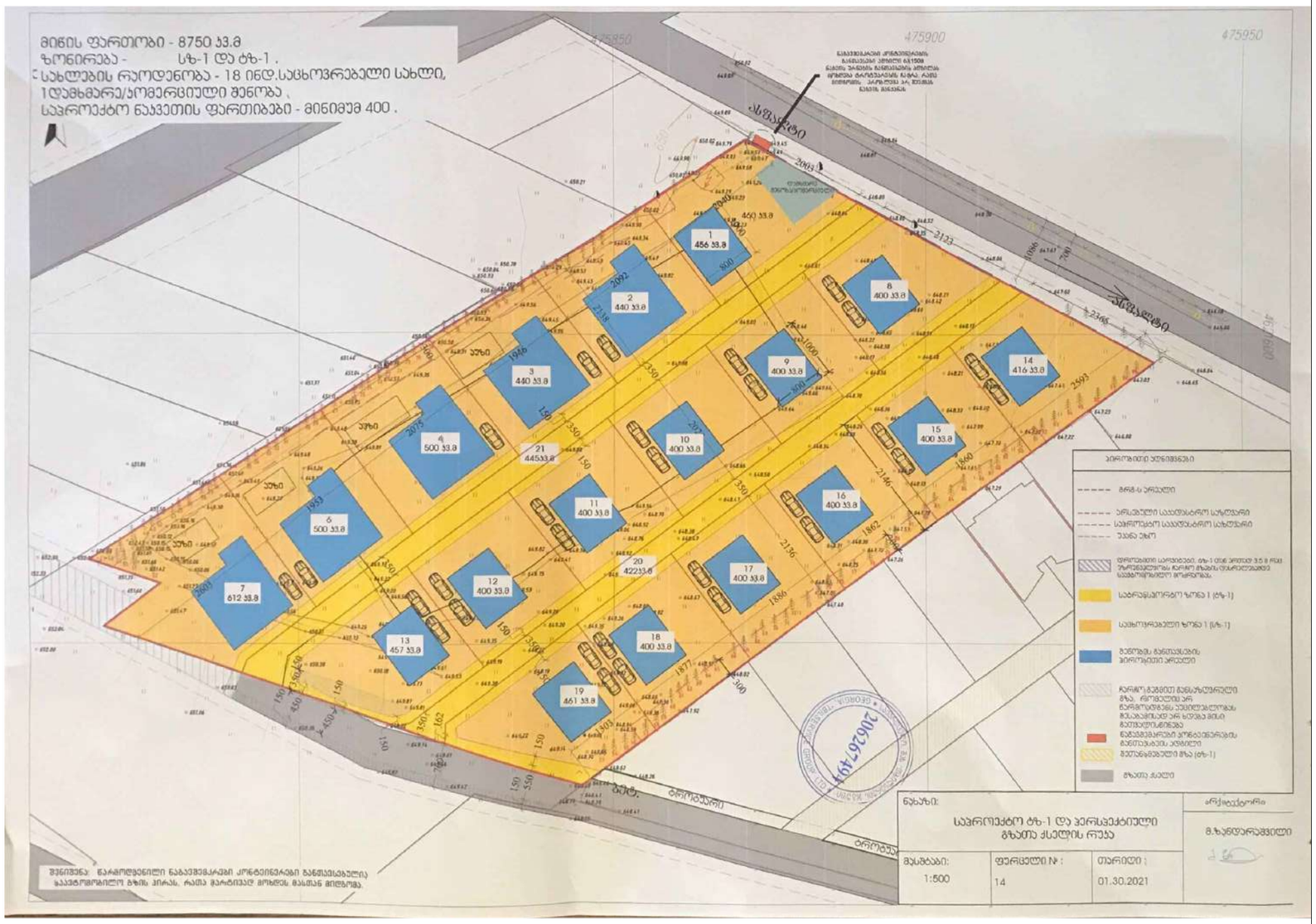

ნახაზი:
შპს "თბილსერვისის ჯგუფის"
ნაგავსაყრელი კონტეინერები

არქიტექტორი
მ.ზანდარაშვილი

მასშტაბი:	ფურცელი № :	თარიღი :
	52	01.30.2021

Заказчик:	
Объект:	Земельный участок по ул. Шоссейная, 80
Стадия:	Проект планировки территории
Масштаб:	1:500
Чертеж №:	53
Дата:	01.30.2021
Главный инженер проекта	

Проект планировки территории земельного участка по ул. Шоссейная, 80

Чертеж планировки территории

Условные обозначения:

- Границы проектирования
- Красные линии
- Границы земельных участков, поставленных на кадастровый учет
- Границы земельных участков, сведения о которых внесены в ЕГРН
- Границы земельных участков, образуемых путем перераспределения земельных участков, сведения о которых внесены в ЕГРН
- Границы земельных участков, образуемых путем перераспределения земельных участков, сведения о которых не внесены в ЕГРН
- Границы зон с особыми условиями использования территории, сведения о которых внесены в ЕГРН
- Границы зон с особыми условиями использования территории, сведения о которых не внесены в ЕГРН
- Границы территории объектов культурного наследия, сведения о которых внесены в ЕГРН
- Границы территории объектов культурного наследия, сведения о которых не внесены в ЕГРН
- Границы территориальных зон, сведения о которых внесены в ЕГРН
- Границы территориальных зон, сведения о которых не внесены в ЕГРН
- Границы лесничеств, сведения о которых внесены в ЕГРН
- Границы лесничеств, сведения о которых не внесены в ЕГРН
- Границы лесных участков, сведения о которых внесены в ЕГРН
- Границы лесных участков, сведения о которых не внесены в ЕГРН
- Границы особо охраняемых природных территорий, сведения о которых внесены в ЕГРН
- Границы особо охраняемых природных территорий, сведения о которых не внесены в ЕГРН
- Границы территорий, подлежащих комплексному развитию, сведения о которых внесены в ЕГРН
- Границы территорий, подлежащих комплексному развитию, сведения о которых не внесены в ЕГРН
- Границы территорий, в отношении которых утверждены проекты планировки территории, сведения о которых внесены в ЕГРН
- Границы территорий, в отношении которых утверждены проекты планировки территории, сведения о которых не внесены в ЕГРН
- Границы территорий, в отношении которых утверждены проекты межевания территории, сведения о которых внесены в ЕГРН
- Границы территорий, в отношении которых утверждены проекты межевания территории, сведения о которых не внесены в ЕГРН
- Границы территорий, в отношении которых заключены договоры о комплексном развитии территории, сведения о которых внесены в ЕГРН
- Границы территорий, в отношении которых заключены договоры о комплексном развитии территории, сведения о которых не внесены в ЕГРН
- Границы территорий, в отношении которых принято решение о комплексном развитии территории, сведения о которых внесены в ЕГРН
- Границы территорий, в отношении которых принято решение о комплексном развитии территории, сведения о которых не внесены в ЕГРН
- Границы территорий, в отношении которых принято решение о развитии застроенной территории, сведения о которых внесены в ЕГРН
- Границы территорий, в отношении которых принято решение о развитии застроенной территории, сведения о которых не внесены в ЕГРН
- Границы территорий, в отношении которых принято решение о резервировании земель для государственных или муниципальных нужд, сведения о которых внесены в ЕГРН
- Границы территорий, в отношении которых принято решение о резервировании земель для государственных или муниципальных нужд, сведения о которых не внесены в ЕГРН
- Границы территорий, в отношении которых принято решение об изъятии земельных участков для государственных или муниципальных нужд, сведения о которых внесены в ЕГРН
- Границы территорий, в отношении которых принято решение об изъятии земельных участков для государственных или муниципальных нужд, сведения о которых не внесены в ЕГРН
- Границы территорий, в отношении которых принято решение о предоставлении земельных участков для государственных или муниципальных нужд, сведения о которых внесены в ЕГРН
- Границы территорий, в отношении которых принято решение о предоставлении

ქალაქ თბილისის მუნიციპალიტეტის საჯარო სამართლის იურიდიული პირი – ქალაქ თბილისის მუნიციპალიტეტის ტრანსპორტისა და ურბანული განვითარების სააგენტო

წერილის ნომერი: **16-01211223**
თარიღი: **02/05/2021**
პინი: **4645**

ადრესატი: მარი ზანდარაშვილი
პირადი ნომერი: 01024082987
მისამართი: თბილისი ს. დიღომი მ. უგრელიძის ქ. N 9

გადაამოწმეთ: **document.municipal.gov.ge**

თქვენი 2021 წლის 3 აპრილს N012109397-67 (N012111598-67) განცხადების პასუხად გაცნობებთ, რომ ქალაქ თბილისში, სოფელ თხინვალაში, ბურღების მიწაზე არსებულ მიწის ნაკვეთზე (საკადასტრო კოდი: N72.16.15.687) ინდივიდუალური საცხოვრებელი სახლების განაშენიანების რეგულირების გეგმის პროექტის, რომელიც მოწონებულია ქალაქ თბილისის მუნიციპალიტეტის მთავრობის 2021 წლის 28 აპრილის N21.583.660 განკარგულებით დამტკიცებული განაშენიანების რეგულირების გეგმის პროექტის დამტკიცების საკითხი თანდართული უფლებრივი ზონირების ნაწილით განსახილველად გადაგზავნილი იქნა ქალაქ თბილისის მუნიციპალიტეტის საკრებულოში, რომლის 2021 წლის 29 აპრილის N165 განკარგულებით მიღებულ იქნა დადებითი გადაწყვეტილება „ქალაქ თბილისში, სოფელ თხინვალაში, ბურღების მიწაზე არსებულ მიწის ნაკვეთზე (საკადასტრო კოდი: N72.16.15.687) ინდივიდუალური საცხოვრებელი სახლების განაშენიანების რეგულირების გეგმის პროექტს“ რომელიც მოწონებულია ქალაქ თბილისის მუნიციპალიტეტის მთავრობის 2021 წლის 28 აპრილის N21.583.660 განკარგულებით დამტკიცებული განაშენიანების რეგულირების გეგმის პროექტის დამტკიცების თაობაზე.

დანართის სახით გიგზავნით ზემოთ აღნიშნულ ქალაქ თბილისის მუნიციპალიტეტის საკრებულოს N165 (29.04.2021წ.) და ქალაქ თბილისის მუნიციპალიტეტის მთავრობის N21.583.660 (28.04.2021წ.) განკარგულებას, უფლებრივი ზონირების ნაწილს.

აგრეთვე, საჭიროა დააყენოთ მიწათსარგებლობის გენერალურ გეგმაში ფუნქციური ზონების ცვლილების საკითხი და https://ms.gov.ge/ -ზე კატეგორიაში „მიწათსარგებლობის გენრეალურ გეგმაში ცვლილება“ ნომენკლატურით: ფუნქციური „ზონის ცვლილება განაშენიანების რეგულირების გეგმის შესაბამისად“ შესაბამისი განცხადებით და სხვა წარმოსადგენ დოკუმენტაციასთან ერთად, თან დაურთოთ შეთანხმებული განაშენიანების რეგულირების გეგმით დადგენილი ფუნქციური ზონების GIS.shp ფაილი WGS84\UTM 38N კორდინათთან სისტემასთან შესაბამისად დამუშავებული;

დანართი:

1. ქალაქ თბილისის მუნიციპალიტეტის საკრებულოს **N165 (29.04.2021წ.)** და ქალაქ თბილისის მუნიციპალიტეტის მთავრობის **N21.583.660 (28.04.2021წ.)** განკარგულებას, უფლებრივი ზონირების ნაწილითან ერთად.

ვიქტორ წილოსანი

სააგენტოს უფროსი

გამოყენებულია კვალიფიციური ელექტრონული ხელმოწერა/ ელექტრონული შტამპი

ქალაქ თბილისის მუნიციპალიტეტის საჯარო სამართლის იურიდიული პირი – ქალაქ თბილისის მუნიციპალიტეტის ტრანსპორტისა და ურბანული განვითარების სააგენტო

წერილის ნომერი: **16-01211223**
თარიღი: **02/05/2021**
პინი: **4645**

ადრესატი: მარი ზანდარაშვილი
პირადი ნომერი: 01024082987
მისამართი: თბილისი ს. დიღომი მ. უგრელიძის ქ. N 9

გადაამოწმეთ: **document.municipal.gov.ge**

თქვენი 2021 წლის 3 აპრილს N012109397-67 (N012111598-67) განცხადების პასუხად გაცნობებთ, რომ ქალაქ თბილისში, სოფელ თხინვალაში, ბურღების მიწაზე არსებულ მიწის ნაკვეთზე (საკადასტრო კოდი: N72.16.15.687) ინდივიდუალური საცხოვრებელი სახლების განაშენიანების რეგულირების გეგმის პროექტის, რომელიც მოწონებულია ქალაქ თბილისის მუნიციპალიტეტის მთავრობის 2021 წლის 28 აპრილის N21.583.660 განკარგულებით დამტკიცებული განაშენიანების რეგულირების გეგმის პროექტის დამტკიცების საკითხი თანდართული უფლებრივი ზონირების ნაწილით განსახილველად გადაგზავნილი იქნა ქალაქ თბილისის მუნიციპალიტეტის საკრებულოში, რომლის 2021 წლის 29 აპრილის N165 განკარგულებით მიღებულ იქნა დადებითი გადაწყვეტილება „ქალაქ თბილისში, სოფელ თხინვალაში, ბურღების მიწაზე არსებულ მიწის ნაკვეთზე (საკადასტრო კოდი: N72.16.15.687) ინდივიდუალური საცხოვრებელი სახლების განაშენიანების რეგულირების გეგმის პროექტს“ რომელიც მოწონებულია ქალაქ თბილისის მუნიციპალიტეტის მთავრობის 2021 წლის 28 აპრილის N21.583.660 განკარგულებით დამტკიცებული განაშენიანების რეგულირების გეგმის პროექტის დამტკიცების თაობაზე.

დანართის სახით გიგზავნით ზემოთ აღნიშნულ ქალაქ თბილისის მუნიციპალიტეტის საკრებულოს N165 (29.04.2021წ.) და ქალაქ თბილისის მუნიციპალიტეტის მთავრობის N21.583.660 (28.04.2021წ.) განკარგულებას, უფლებრივი ზონირების ნაწილს.

აგრეთვე, საჭიროა დააყენოთ მიწათსარგებლობის გენერალურ გეგმაში ფუნქციური ზონების ცვლილების საკითხი და https://ms.gov.ge/ -ზე კატეგორიაში „მიწათსარგებლობის გენრეალურ გეგმაში ცვლილება“ ნომენკლატურით: ფუნქციური „ზონის ცვლილება განაშენიანების რეგულირების გეგმის შესაბამისად“ შესაბამისი განცხადებით და სხვა წარმოსადგენ დოკუმენტაციასთან ერთად, თან დაურთოთ შეთანხმებული განაშენიანების რეგულირების გეგმით დადგენილი ფუნქციური ზონების GIS.shp ფაილი WGS84\UTM 38N კორდინათთან სისტემასთან შესაბამისად დამუშავებული;

დანართი:

1. ქალაქ თბილისის მუნიციპალიტეტის საკრებულოს **N165 (29.04.2021წ.)** და ქალაქ თბილისის მუნიციპალიტეტის მთავრობის **N21.583.660 (28.04.2021წ.)** განკარგულებას, უფლებრივი ზონირების ნაწილითან ერთად.

ვიქტორ წილოსანი

სააგენტოს უფროსი

გამოყენებულია კვალიფიციური ელექტრონული ხელმოწერა/ ელექტრონული შტამპი

ინდივიდუალური საცხოვრებელი სახლი

ქალაქი თბილისი, ლისის ტბის მიმდებარედ,
სოფელ ლისისჯენ მიმავალი გზის
მარჯვენა მხარეს ს/ჯ 72.16.33.052

გათბობა-გაგრილების ნაწილი

PROJECT GROUP

თბილისი 2023 წ.

განმარტებითი ბარათი.

გათბობა

წინამდებარე პროექტი ითვალისწინებს ინდივიდუალური საცხოვრებელი სახლის შენობის გათბობა-გაგრილებისა და საქვაბის პროექტის დამუშავებას, ზამთრის გარე **T=-3°C** და ზაფხულის გარე **T=+30°C** საანგარიშო ტემპერატურისათვის.

1. შენობის საერთო თბოდანაკარგი ტოლია **Q=31 820 კალ/სთ, N=37kw.**
2. გამათბობელ ელემენტებად ძირითადად მიღებულია თანამედროვე სტანდარტების შესაფერისი, მადალეფექტური და დიზაინით მისაღები **H=0.6m** სიმაღლის **22RKKR** ტიპის ფოლადის პანელური რადიატორები
3. პროექტით გათბობის სისტემის წყლის ტემპერატურული რეჟიმია **DT=80-60oC.** რომლის უზრუნველსაყოფადაც შენობის შიგნით განთავსებულია **N=24KW** სიმძლავრის გათბობისა და ცხ.წყალმომარაგების სისტემებისათვის განკუთვნილი მსოფლიოს სხვადასხვა ფირმების მიერ წარმოებული, სრულად ავტომატიზირებული კედლის ელექტრო წყალგამაცხელებელი ქვაბი, მართვის პანელითა და სრული ავტომატიკით. პროექტით ქვაბიდან ცხელი წყალი შედის წყლის გამანაწილებელ კოლექტორში და იქიდან ნაწილდება სისტემაში.
   სისტემის მილგაყვანილობად გათვალისწინებულია პლასტმასის ფოლგიანი მილები **i=0.003%** დახრილობით, რომელიც უზრუნველყოფს სისტემიდან ჰაერის განდევნას.
   სითბოს რეგულირებისა და სისტემის ჰიდრავლიკური რეჟიმის მდგრადობისათვის რადიატორების მიმწოდებელ მილზე გათვალისწინებულია მარეგულირებელი ვენტილები, ხოლო უკუ მილსადენზე კი– დროსელ ვენტილი.
4. რადიატორებზე გათვალისწინებულია ჰაერის მექანიკური გამშვები მოწყობილობები.
5. გათბობის სისტემა ორმილოვანია, ჰორიზონტალური, მასში წყლის იძულებითი მოძრაობით და განლაგებულია იატაკის კონსტრუქციაში. სისტემის მილგაყვანილობის სპეციფიკაცია დაზუსტდეს ადგილზე მონტაჟის დაწყებამდე.
6. შენობის თბოენერგეტიკული მაჩვენებელი შემდეგია:
   შენობის თბოდანაკარგების კომპენსაციისათვის საჭირო სითბო **Q =37kw**
   გაგრილებისათვის საჭირო სიცივე **Q =45.4kw**

გაგრილება

შენობის გაგრილებისათვის საჭირო სიცივე ზაფხულის **T=+30°C** ტემპერატურისათვის შეადგენს **Q =45.4kw.**
პროექტით,შენობის გასაგრილებლად გათვალისწინებულია სრული ავტომატიკით აღჭურვილი და ეკოლოგიურად სუფთა სამაცივრო აგენტზე მომუშავე სპლიტ კონდენციონერის გარე ბლოკი და ძირითადად სპლიტ კონდენციონერის (კედლის).ხოლო №104 მისადებისათვის ჭერის შიგა ბლოკი, აღჭურვილი სრული ავტომატიკითა და მართვის პულტით,

დამკვეთის მოთხოვნის მიხედვით მონტაჟდება ორი ერთეული კონდიციონერი პირველი და მეორე სართულების გარკვეული სათავსოების გასაგრილებლად.

პირობითი აღნიშვნები .

- თბომომარაგების მიმწოდებელი მილსადენი **T=80C**
- თბომომარაგების უკუ მილსადენი **T=60C**
- იზოლაციით შემოსილი მილსადენი
- წყლის მოძრაობის მიმართულება
- 103 — ოთახის ნომერი
- L=0.5m — **22PKKR**_ტიპის ფოლადის რადიატორი გეგმაზე სიგრძით **L=1.7 m** მიმწოდებელ და უკუ დროსელ ვენტილებით
- L=0.5m — **22PKKR**- ტიპის ფოლადის რადიატორი სქემაზე სიგრძით **L=1.7m** მიმწოდებელ და უკუ დროსელ ვენტილებით
- Nელ=2.4kw, Q=4.8kw — კედლის სპლიტის ტიპის კონდიციონერი გეგმაზე Q=4.8kw სიცივის ხარჯით ა და Nელ=2.4kw ელექტრონული სიმძლავრით
- Tგარე=+30° — სპლიტ კონდიციონერის გარე ბლოკი Tგარე =+30 გარე ტემპერატურითა
- N=24kw სიმძლავრის კედლის წყალგამაცხელებელი ქვაბი დახურული წვის კამერით
- i=0.003 — მაგისტრალების დახრილობა .
- ბურთულიანი ვენტილი
- 25 — პლასტმასის მილის დიამეტრი .
- წყლის გამანაწილებელი კოლექტორი გეგმაზე მიერთებით
- ჰაერგამშვები ვენტილი

PROJECT GROUP	შენიშვნები		ობიექტი	დამკვეთი	შემსრულებელი	დირექტორი			მასშტაბი	1:100	პროექტის ნაწილი	ფურცლები	ფურცელი	ფორმატი
	ზომები მოცემულია მილიმეტრებში		ინდივიდუალური საცხოვრებელი	-	შპს "პროექტ გრუპი" (ს/ს 404573083) არქიტექტორი რევაზ სულავა (პ/ნ 01024080499) ქ.თბილისი დიდუბის პარკის ბერიტორია ნაკვ 03/003 ტელ: 555 999 540	არქიტექტორი			თარიღი	2022 წ.	საინჟინრო კომუნიკაციები			
	სიმაღლეები მოცემულია მეტრებში		ქალაქი თბილისი, ლისის ტბის მიმდებარედ, სოფელ ლისისენ მიმავალი გზის მარჯვენა მხარეს			დაამუშავა	თ.ფარცხანიძე		განმარტებითი ბარათი		გათბობა-გაგრილების ნაწილი	-	-	A2

გათბობა-გაგრილების ნაწილი

1 სართულის გეგმა +0.00 ნიშნულზე

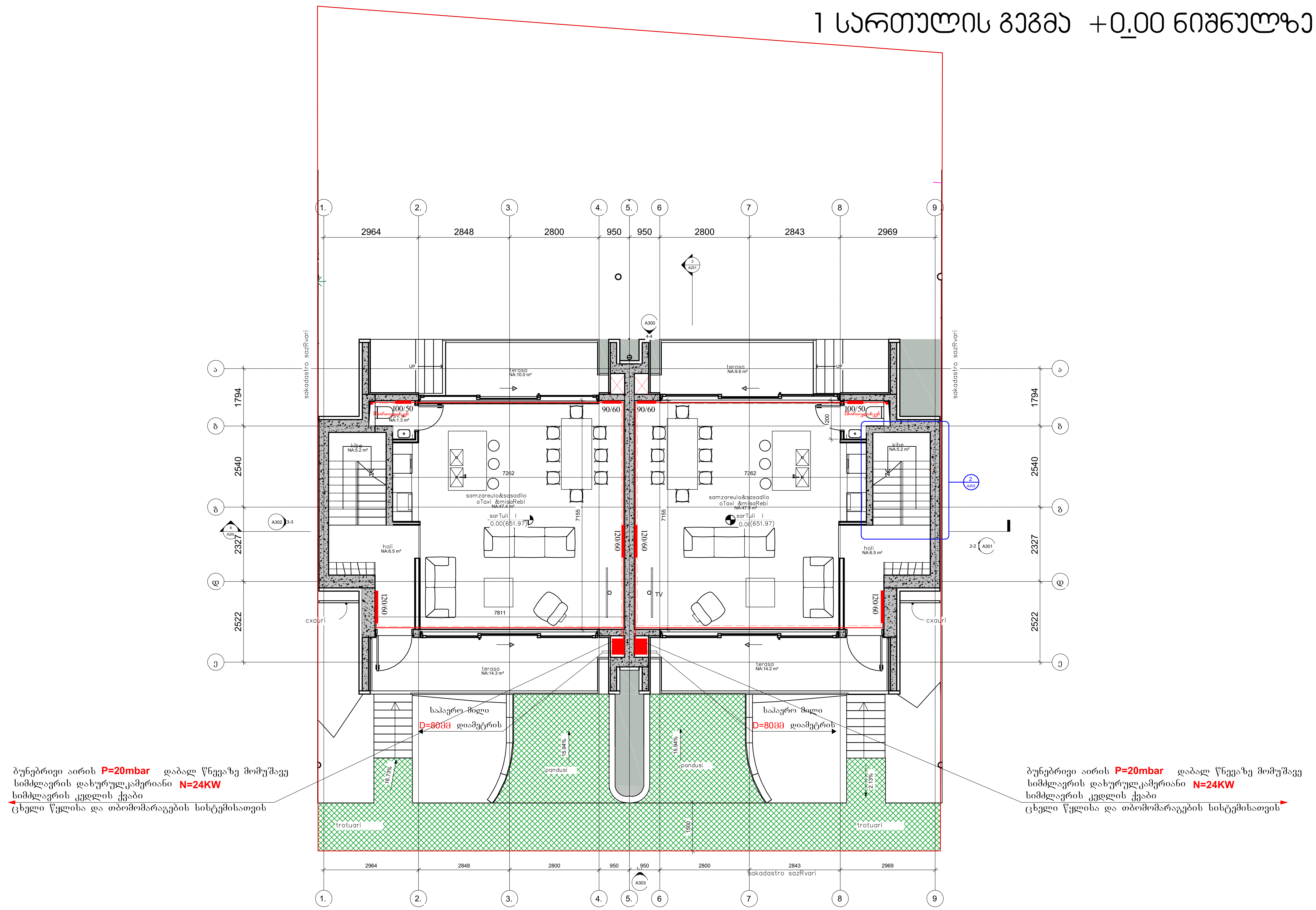

შენიშვნები		ობიექტი	დამკვეთი	შემსრულებელი		
ზომები მოცემულია მილიმეტრებში		ინდივიდუალური საცხოვრებელი სახლი ქალაქი თბილისი, ლისის ტბის მიმდებარედ, სოფელ ლისისკენ მიმავალი გზის მარჯვენა მხარეს	-	შპს "პროჯექტ გრუპი " (ს/ნ 404573083) არქიტექტორი რევაზ სულავა (პ/ნ 01024080499) ქ.თბილისი დიღმის პარკის ტერიტორია ნაკვ 03/003 ტელ : 555 999 540	დირექტორი	
სიმაღლეები მოცემულია მეტრებში					არქიტექტორი	
					დაამუშავა	თ.ფურცხვანიძე

მასშტაბი	1:100	პროექტის ნაწილი	ფურცლები	ფურცელი	ფორმატი
თარიღი	2023 წ.	საინჟინრო კომუნიკაციები			
		გათბობა-გაგრილების ნაწილი	-	-	A3

PROJECT GROUP

გათბობა-გაგრილების ნაწილი

2 სართულის გეგმა +3.25 ნიშნულზე

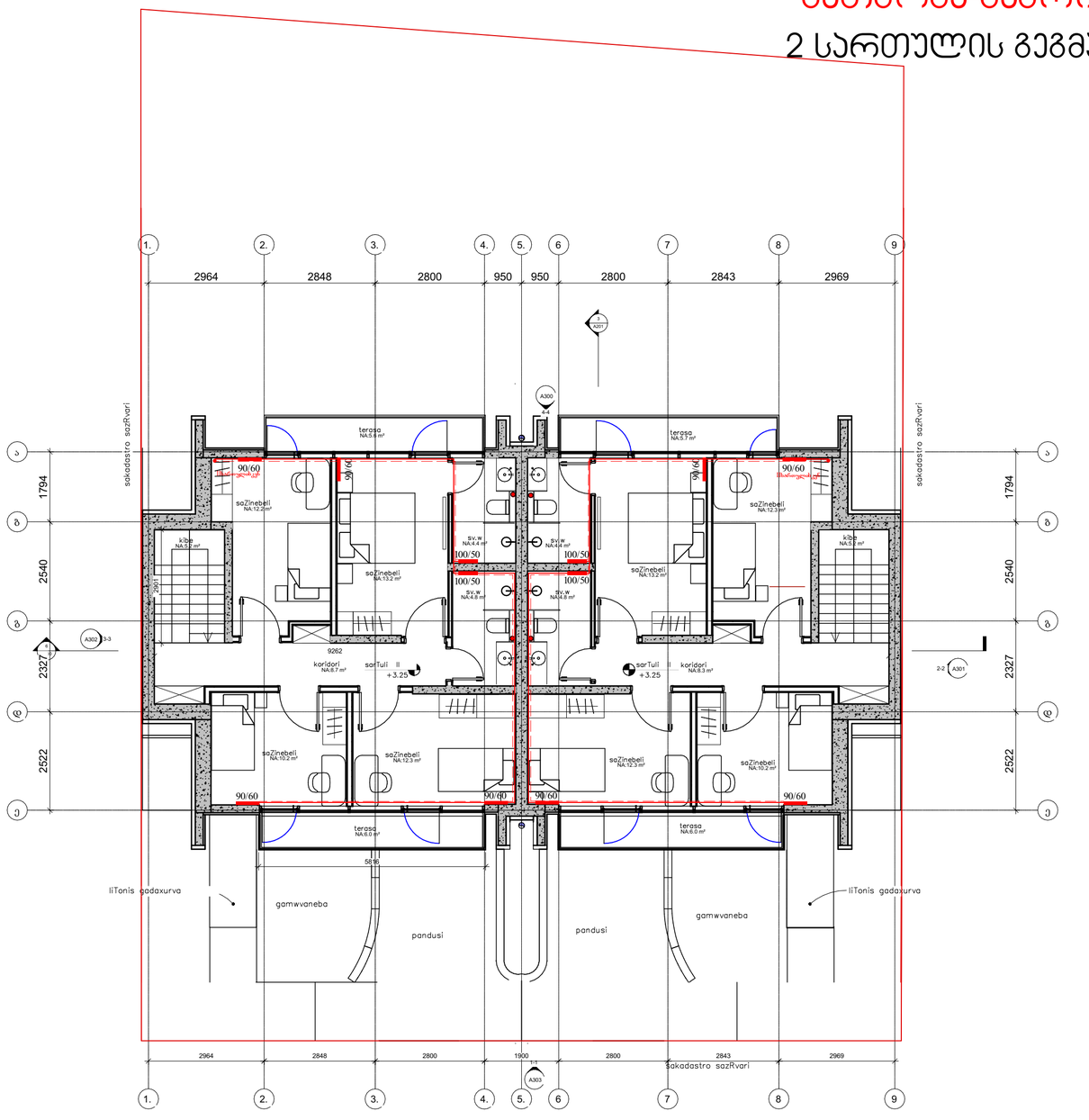

PROJECT GROUP	შენიშვნები		ობიექტი	დამკვეთი	შემსრულებელი	დირექტორი			მასშტაბი	1:100	პროექტის ნაწილი	ფურცლები	ფურცელი	ფორმატი
	ზომები მოცემულია მილიმეტრებში		ინდივიდუალური საცხოვრებელი სახლი	-	შპს "პროექტ გრუპი " (ს/ს 404573083) არქიტექტორი რევაზ სულავა (პ/ნ 01024080499) ქ.თბილისი დიდუბის პარკის ტერიტორია ნაკვ 03/003 ტელ: 555 999 540	არქიტექტორი			თარიღი	2023 წ.	სანიჭიწრო კომუნიკაციები			
	სიმაღლეები მოცემულია მეტრებში		ქალაქი თბილისი, ლისის ტბის მიმდებარედ, სოფელ ლისისაენ მიმავალი გზის მარჯვენა მხარეს			დაამოწმა	თ.ფარცხალაძე				გათბობა-გაგრილების ნაწილი	-	-	A2

გაგრილების სისტემის მოწყობა

1 სართულის გეგმა +0.00 ნიშნულზე

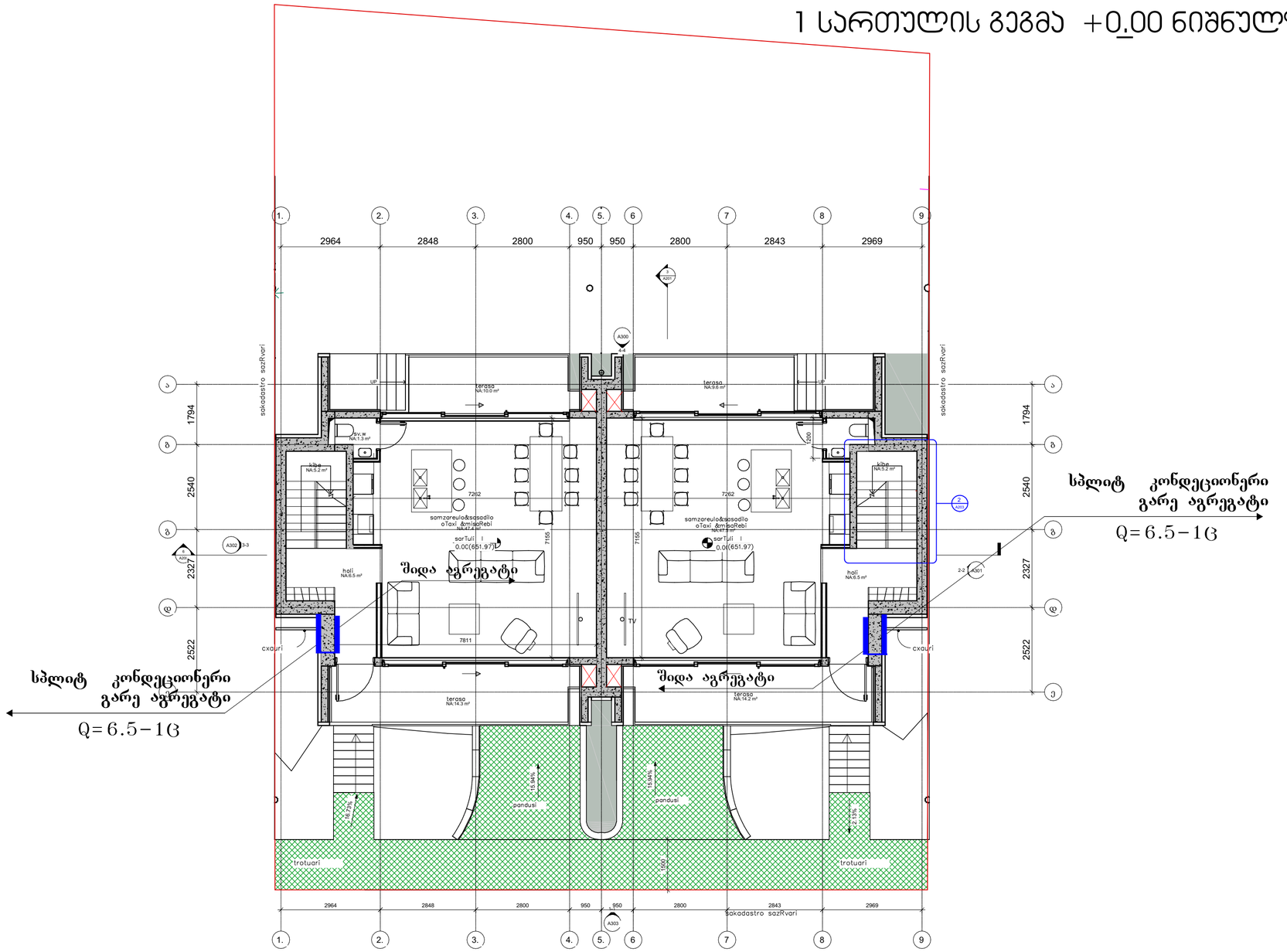

PROJECT GROUP	შენიშვნები		ობიექტი	დამკვეთი	შემსრულებელი	დირექტორი		მასშტაბი	1:100	პროექტის ნაწილი	ფურცლები	ფურცელი	ფორმატი
	ზომები მოცემულია მილიმეტრებში		ინდივიდუალური საცხოვრებელი სახლი	-	შპს "პროექტ გრუპი" (ს/ნ 404573083) არქიტექტორი რევაზ სულავა (პ/ნ 01024080499) ქ.თბილისი დიდუბის პარკის ტერიტორია ნაკ 03/003 ტელ: 555 999 540	არქიტექტორი		თარიღი	2023 წ.	სანიჭინერო კომუნიკაციები			
	სიმაღლეები მოცემულია მეტრებში					დამმოწმა	თ.ფურცხვანიძე			გათბობა-გაგრილების ნაწილი	-	-	A2

სპეციფიკაცია

#	დასახელება	განზ -ბა	რაოდ -ბა
I	II	III	IV
	გათბობა		
1	ფოლადის 22RKKR ტიპის რადიატორი 600 *1200(h) ზომებით		0
2	ფოლადის 22RKKR ტიპის რადიატორი 480 *1200(h) ზომებით	ცალი	0
3	ფოლადის 22RKKR ტიპის რადიატორი 1200*600(h) ზომებით	"-"	2
4	ფოლადის 22RKKR ტიპის რადიატორი 500*1000(h) ზომებით	"-"	6
5	ფოლადის 22RKKR ტიპის რადიატორი 900*600(h) ზომებით		12
12	მიმწოდებელი ვენტილი D15	ცალი	
13	უკუ დროსელ –ვენტილი D15	"-"	4
14	გადამყვანი მეტალი /პლასტმასზე გ .ხრ met/20	"-"	8
15	ვენტილი ბურთულიანი D25	ცალი	4
16	პლასტმასის ფოლგიანი მილები D20 (aquaterm)	გრძ .მ	70
17	პლასტმასის ფოლგიანი მილები D25 (aquaterm)	"-"	30
18	მუხლი 90გრ პლასტმასის მილისათვის D20 (aquaterm)	ცალი	60
19	მუხლი 90გრ პლასტმასის მილისათვის D25 (aquaterm)	"-"	4
20	სამკაპი პლასტმასის მილისათვის D20*20*20	ცალი	40
21	სამკაპი პლასტმასის მილისათვის D25*25*25	"-"	8
22	ქურო პლასტმასის D20/25	ცალი	4
23	ქურო პლასტმასის D20	"	17.5
24	ქურო პლასტმასის D25	"	8
25	insul tube-ს ტიპის კაუჩუკის თბოიზოლაცია პლასტმასის მილებისათვის 22-9	გრძ	70
26	იგივე 28-9	"-"	30
27	ფუმი დიდი	ცალი	10
	გაგრილება		
	სპლიტ კონდენციონერების გარე და შიდა ბლოკი		
1	სრული ავტომატიკით აღჭურვილი და ეკოლოგიურად სუფთა სამაცივრო აგენტზე , მომუშავე სპლიტ კონდენციონერის გარე ბლოკი, რომლის ენერგეტიკული მაჩვენებელია N=6.5kw სიცივის სიმძლავრე t=+30ºC, ზაფხულის გარე ტემპერატურების დროს .	კომპ	2
	სპლიტ კონდენციონერის შიდა (კედლის) ბლოკი : სრული ავტომატიკით , მართვის პულტით , რომლის სიცივის სიმძლავრეა ზაფხულში : Qx=1.6kw.		2
2	სრული ავტომატიკით აღჭურვილი და ეკოლოგიურად სუფთა სამაცივრო აგენტზე , მომუშავე სპლიტ კონდენციონერის გარე ბლოკი, რომლის ენერგეტუკული მაჩვენებელია N=4.6kw სიცივის სიმძლავრე t=+30ºC, ზაფხულის გარე ტემპერატურების დროს .	კომპ	2
	ქვაბი თბომომარაგების სისტემისათვის		
1	P=20mbar დაბალ წნევაზე მომუშავე N=24KW სიმძლავრის დახურულკამერიანი კედლის წყალგამაცხელებელი ქვაბი თბომომარაგების სისტემისათვის	კომპლ .	2
	D=125mm დიამეტრისა და H=2.5m სიმაღლის საკვამლე მილი		2
	D=80mm დიამეტრისა და H=1.0m სიმაღლის საკვამლე მილი		2
2	გათბობის სისტემის ძირითადი საცირკულაციო ტუმბო L=1.6m3/h წარმადობის და H=100 პა წნევის .	ცალი	2
3	სავენტილაციო სისიტემის ძირითადი საცირკულაციო ტუმბო L=0.2m3/h წარმადობის და H=100Kpa წნევის .	ცალი	2
4	ცხ .წყალმომარაგების სისტემის ძირითადი საცირკულაციო ტუმბო L=0.8m3/h წარმადობის და H=100 პა წნევის .	ცალი	2
5	ცხ .წყალმომარაგების საცირკულაციო რგოლის ტუმბო L=0.7m3/h წარმადობის და H=150 პა წნევის .	ცალი	2
6	ავტომატური ჰაერგამშვები Φ15	"-"	10
7	გადამყვანი მეტალი /პლასტმასზე გ .ხრ met/40	"-"	2
8	პლასტმასის ფოლგიანი მილები D20 (aquaterm)	გრძ .მ	10
9	პლასტმასის ფოლგიანი მილები D25 (aquaterm)	"-"	40
10	პლასტმასის ფოლგიანი მილები D32(aquaterm)	"-"	10
11	პლასტმასის ფოლგიანი მილები D40 (aquaterm)	"-"	2
12	პლასტმასის ფოლგიანი მილები D50(aquaterm)	"-"	2
13	ვენტილი ბურთულიანი D20	ცალი	3
14	ვენტილი ბურთულიანი D25	"-"	5
15	ვენტილი ბურთულიანი D32	"-"	2
16	ვენტილი ბურთულიანი D40	"-"	2
17	L=50 ლ წარმადობის მოცულობითი წყალგამაცხელებელი	კომპლ	2
18	კოლექტორი თბომომარაგების სისტემის მიმწოდებელი მილსადენებისათვის 3 მიერთებით	კომპლ	2
19	კოლექტორი თბომომარაგების სისტემის უკუ მილსადენებისათვის 3 მიერთებით	კომპლ	2
20	მუხლი 90გრ პლასტმასის მილისათვის D20 (aquaterm)	ცალი	6
21	მუხლი 90გრ პლასტმასის მილისათვის D25 (aquaterm)	"	10
22	მუხლი 90გრ პლასტმასის მილისათვის D32(aquaterm)	"	6
23	მუხლი 90გრ პლასტმასის მილისათვის D40 (aquaterm)	"	4
24	ქურო პლასტმასის D20	"	2.5
25	ქურო პლასტმასის D25	"	10
26	ქურო პლასტმასის D32	"	2.5
27	ქურო პლასტმასის D40	"	0.5
28	insul tube-ს ტიპის კაუჩუკის თბოიზოლაცია პლასტმასის მილებისათვის 22-9	გრძ	
29	იგივე 28-9	"-"	10
30	იგივე 30-9	"-"	40
31	იგივე 42-9	"-"	10
32	იგივე 52-9	"-"	2
33	ფუმი დიდი	"-"	10

ინდივიდუალური საცხოვრებელი სახლი

ქალაქი თბილისი, ლისის ტბის მიმდებარედ,
სოფელ ლისისჯენ მიმავალი გზის
მარჯვენა მხარეს ს/კ 72.16.33.052

აირმომარაგების ნაწილი

PROJECT GROUP

თბილისი 2023 წ.

აირმომარაგების ნაწილი

1 სართულის გეგმა +0.00 ნიშნულზე

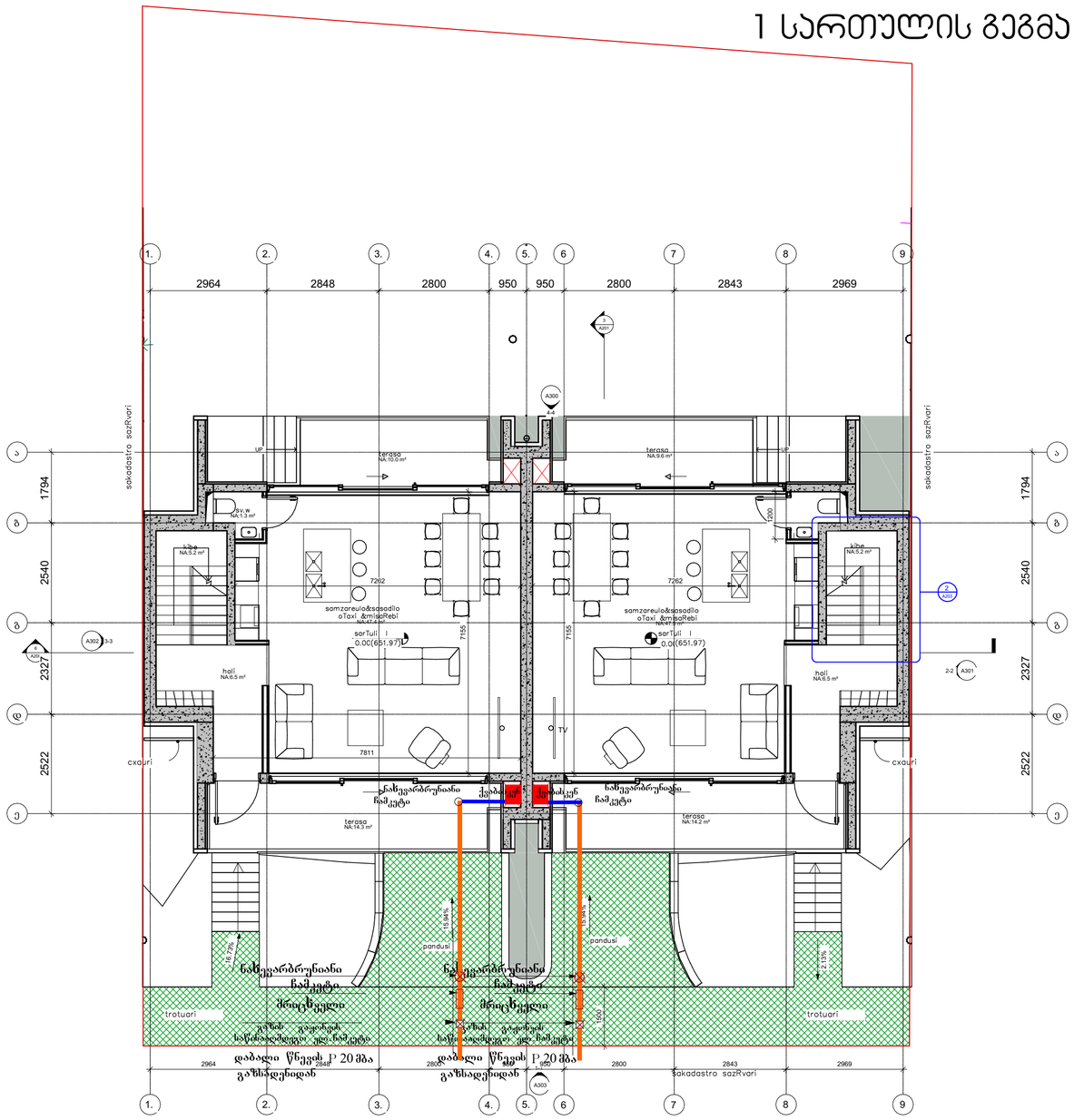

PROJECT GROUP	შენიშვნები		ობიექტი	დამკვეთი	შემსრულებელი	ტირაჟკორი		მასშტაბი	1:100	პროექტის ნაწილი	ფურცლები	ფურცელი	ფორმატი
	ზომები მოცემულია მილიმეტრებში		ინდივიდუალური საცხოვრებელი სახლი	-	შპს "პროექტ გრუპი" (ს/ს 404573083) არქიტექტორი რევაზ სუთიაშვილი (პ/ნ 01024080499) ქ.თბილისის დეპუტატის პარკის ტერიტორია ნაკვ 03/003 ტელ: 555 999 540	პარკიტექტორი		თარიღი	2023 წ.	სანიჭინერო კომუნიკაციები			
	სიმაღლეები მოცემულია მეტრებში		ქალაქი თბილისი, ლისის ტბის მიმდებარედ, სოფელ ლისისკენ მიმავალი გზის მარჯვენა მხარეს			დამკვეთი	თ.ფერცხალაძე			აირმომარაგების ნაწილი	-	-	A2

აირმომარაგების ნაწილი

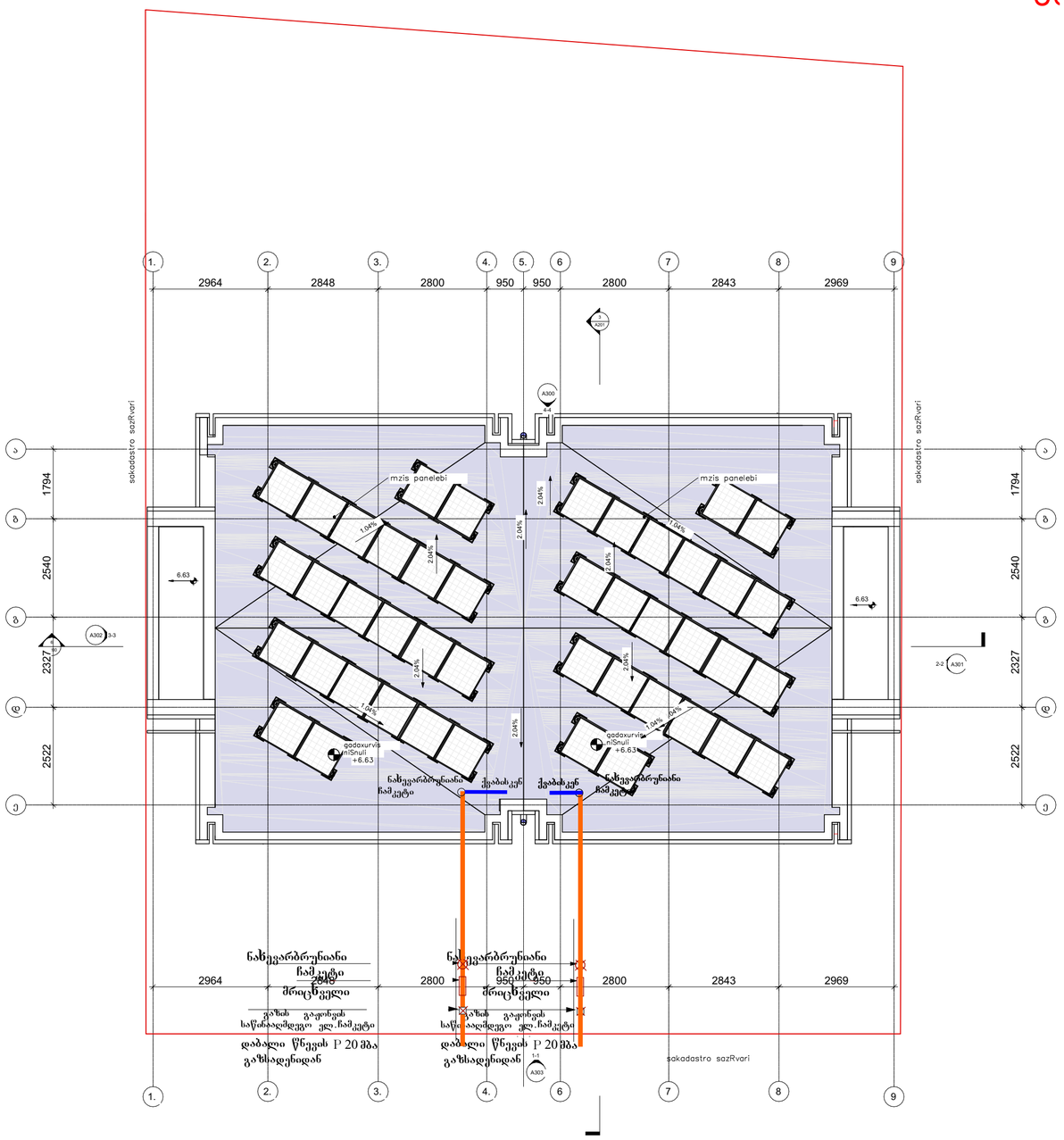

შენობის ბუნებრივი აირით მომარაგება
აირმომარაგება

განმარტებითი ბარათი

წინამდებარე პროექტის მიხედვით ეწყობა საცხოვრებელი სახლის მომარაგება
რომელიც უნდა ჩაერთოს საპროექტო ტერიტორიასთან გამავალ დაბალი წნევის ქსელში
საპაერო მილსადენი ეწყობა დაბალი წნევის d =25 ლითონის მილებით , რომელიც
ჩასმულია გარსაცმში . მიწასქვეშა გაყვანილობა ეწყობა ასევე d =25 მილით
რომელიც ჩასმულია გარსაცმში . მიწასქვეშა გაყვანილობის დროს საჭიროა
მილსადენი მოეწყოს ქვიშის საბურველში და ზევიდან დაეფდოს სასოგნალო ლენტი
ლითონის მილება შეიღებოს ანტიკოროზიული საღებავით .
შენობაში შესვლა იწდება გაფორმებული გარცმის მქონე მილით ,
რომელიც ეწყობა იატაკის მოჭიმვაში და ერთდება დახადგართან

სპეციფიკაცია				
№	დასახელება	ზომა მმ	ერთ. გან.	რ-ბა	შენიშვნა
	2	3	4	5	6
	შიგა ქსელი				
	ლითონის დაბალი წნევის მილი	d=25	გრძ მ	20	
	შიდა გაყვანილობისთვის ფოლგიანი გარცმის მილი	d=20	გრძ მ	20	
	გოფრე	d=25	გრძ მ	30	
	მრიცხველი		კომპ.	1	
	ჩამკეტები ნახვარბრუნიანი	d=25	ცალი	2	
	ჩამკეტები ნახვარბრუნიანი				

PROJECT GROUP	შენიშვნები		ობიექტი	დამკვეთი	შემსრულებელი	დირექტორი		მასშტაბი	1:100	პროექტის ნაწილი	ფურცლები	ფურცელი	ფორმატი
	ზომები მოცემულია მილიმეტრებში		ინდივიდუალური საცხოვრებელი სახლი	-	შპს "პროექტ გრუპი" (ს/კ 404573083) არქიტექტორი რევაზ სულავა (პ/ნ 01024080499) ქ.თბილისი დედოფლის პარკის ტერიტორია ნაკვ 03/003 ტელ: 555 999 540	არქიტექტორი		თარიღი	2023 წ.	სანიჭინრო პროექტირება			
	სიმაღლეები მოცემულია მეტრებში		ქალაქი თბილისი, ლისის ტბის მიმდებარედ, სოფელ ლისისკენ მიმავალი გზის მარჯვენა მხარეს		დამკვეთი					აირმომარაგების ნაწილი	-	-	A2

ინდივიდუალური საცხოვრებელი სახლი

ქალაქი თბილისი, ლისის ტბის მიმდებარედ,
სოფელ ლისისჯენ მიმავალი გზის
მარჯვენა მხარეს ს/კ 72.16.33.052

წყალმომარაგება-წყალარინების ნაწილი

PROJECT GROUP

თბილისი 2023 წ.

| | | |

წყალმომარაგება-წყალარინების ნაწილი

1 სართულის გეგმა +0.00 ნიშნულზე

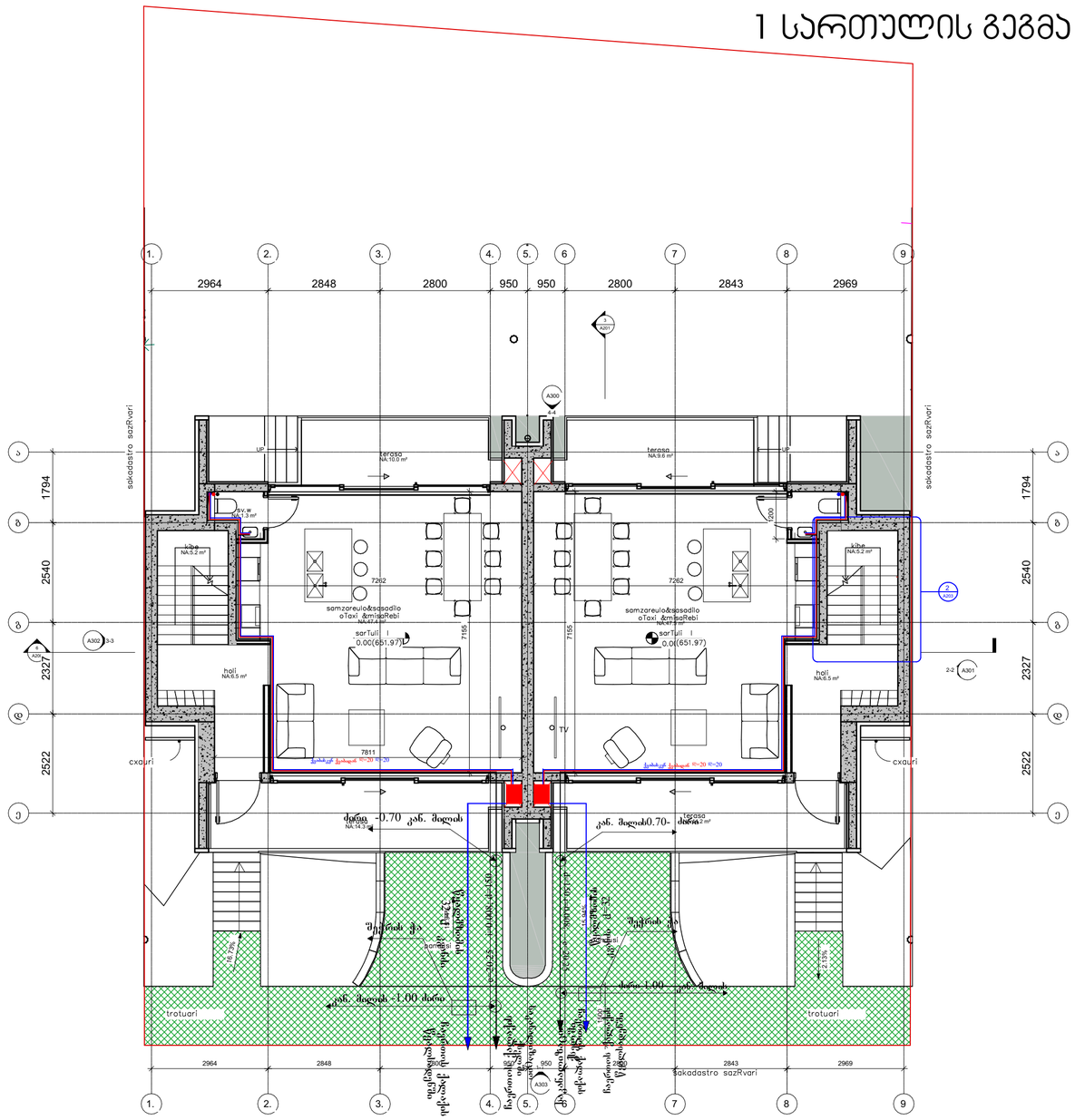
1.
2.
3.
4.
5.
6
7
8
9
2964
2848
2800
950
950
2800
2843
2969
A300
A301
A302
A303
A309
3-3
2-2
terasa
NA:10.0 m²
terasa
NA:9.6 m²
sv.w
NA:1.3 m²
kiba
NA:5.2 m²
kiba
NA:5.2 m²
hall
NA:8.5 m²
hall
NA:8.5 m²
samzareulo&sasadilo
oTaxi &misaRebi
NA:47.4 m²
samzareulo&sasadilo
oTaxi &misaRebi
NA:47.4 m²
sarTuli I
0.00(651.97)
sarTuli I
0.00(651.97)
7262
7262
7195
7195
7811
TV
1200
1794
2540
2327
2522
sakadastro sazRvari
sakadastro sazRvari
cxauri
cxauri
UP
UP
-0.70 ქან. მიგეას
ქან. მიგეას0.70-
-1.00 ქან. მიგეას
ქან. მიგეას -1.00 ძირი
trotuari
trotuari
ბეტონის ფილა h-100
ბეტონის ფილა h-100
ბეტონის ფილა h-100
ბეტონის ფილა h-100
შეწნის ქა
შეწნის ქა
2.25%
2.25%
1.5%
1.5%
terasa
NA:2 m²
terasa
NA:2 m²
სველი წერტილის ფილა h-100
სველი წერტილის ფილა h-100
სველი წერტილის ფილა h-100

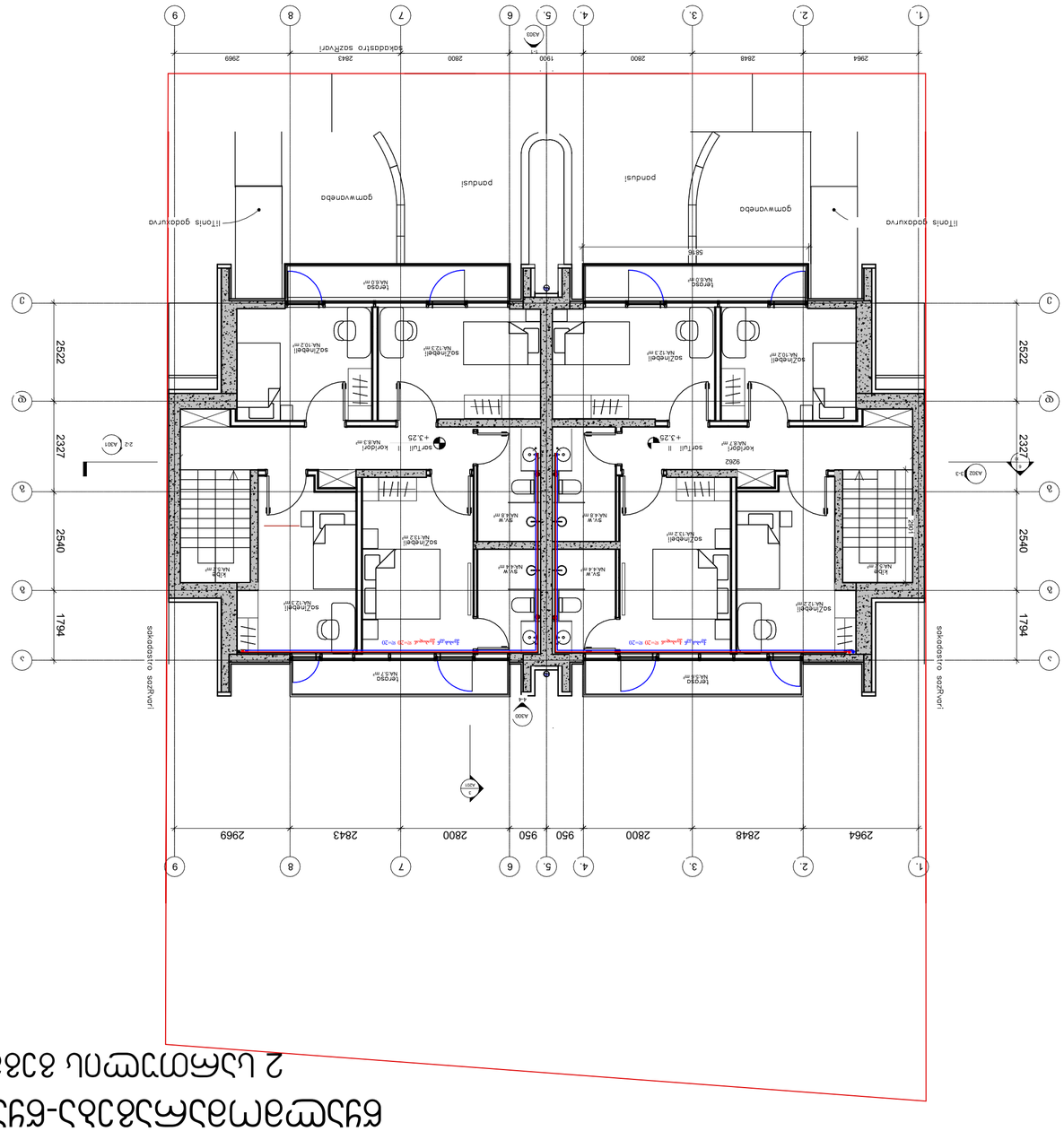

ცვლილებები ბინათმოწყობის ნახაზებში -ცვლილებები ბინათმოწყობის ნახაზებში

2 სართულის ბინათმოწყობა ნიშნული +3.25 ნახაზი

შპალერი	ნახატი	1:100	2023 წ.	ცვლილებები ბინათმოწყობის ნახაზებში	A2
ფურნიტურა	ფურნიტურა	-	-	ცვლილებები ბინათმოწყობის ნახაზებში	

ინდივიდუალური საცხოვრებელი სახლი

ქალაქი თბილისი, ლისის ტბის მიმდებარედ,
სოფელ ლისისჯენ მიმავალი გზის
მარჯვენა მხარეს ს/კ 72.16.33.052

ელექტრო მომარაგების ნაწილი

PROJECT GROUP

თბილისი 2023 წ.

მუშა ნახაზების უწყისი

№	დ ა ს ა ხ ე ლ ე ბ ა	ფურცელი
1	საერთო მონაცემები	ე-1
2	ელ. განათება . 1სართულის გეგმა	ე-2
3	ელ. განათება . 2სართულის გეგმა	ე-3
4	სახურავის გეგმა - მეხდაცვა	ე-4

პირობითი აღნიშვნები

- მთ . ფარი
- სანათი
- წერტილოვანი განათება
- კედლის სანათი
- როზეტი
- ერთკლავიშიანი ჩამრთველი
- ერთკლავიშიანი რევერსული ჩამრთველი
- ორკლავიშიანი ჩამრთველი
- ვინტილაცია

საერთო მითითებები

შენობის ელ. ტექნიკური პროექტი დამუშავებულია არქიტექტურული ნაწილის და დამკვეთის მოთხოვნის საფუძველზე.

ელ. ენერგიის მიღებისა და განაწილებისათვის შენობის შესასვლელში გათვალისწინებულია შემყვან -განმანაწილებელი კორობი საიდანაც ხდება ელ.ენერგიის განაწილება სართულებზე

შენობაში სანათებად მიღებულია ლედ განათების ტიპის ნათურები ნაწილობრივ ლუნინისცენტური სანათები . ელ. ქსელი სრულდება სპილენძის ორმაგიზოლაციანი კაბელებით ფარულად. ხოლო კაბელი სან -კვანძში ვინიპლასტის მილებში ფარულად .

პროექტით გათვალისწინებულია მთავარი ფარის მეორადი დამიწება შენობის გარეთ გრუნტში ელექტროდების ჩარტყმით და მათი შეერთება ზოლოვანი ფოლადით. დამიწდეს ყველა ის დენგაუმტარი კორპუსები, რომლებიც დენის გაუმართაობის შემთხვევაში შეიძლება მოხვდნენ ძაბვის ქვეშ .

PROJECT GROUP	შენიშვნები		ობიექტი	დამკვეთი	შემსრულებელი	დირექტორი			მასშტაბი	1:100	პროექტის ნაწილი	ფერცლები	ფურცელი	ფორმატი
	ზომები მოცემულია მილიმეტრებში		ინდივიდუალური საცხოვრებელი სახლი	-	შპს "პროექტ გრუპი " (ს/ს 404573083) არქიტექტორი რევაზ სულავა (პ/ნ 01024080499) ქ.თბილისი დიდუბის პარკის ტერიტორია ნაკ 03/003 ტელ: 555 999 540	არქიტექტორი			თარიღი	2023 წ.	საინჟინრო კომუნიკაციები			
	სიმაღლეები მოცემულია მეტრებში		ქალაქი თბილისი, ლისის ტბის მიმდებარედ, სოფელ ლისისუბნ მიმდებარე მზის მარჯვენა მხარეს			დაამოწმა	თ.ფერცხალაიძე		განმარტებითი ბარათი		ელექტრო მომარაგების ნაწილი	-	-	A3

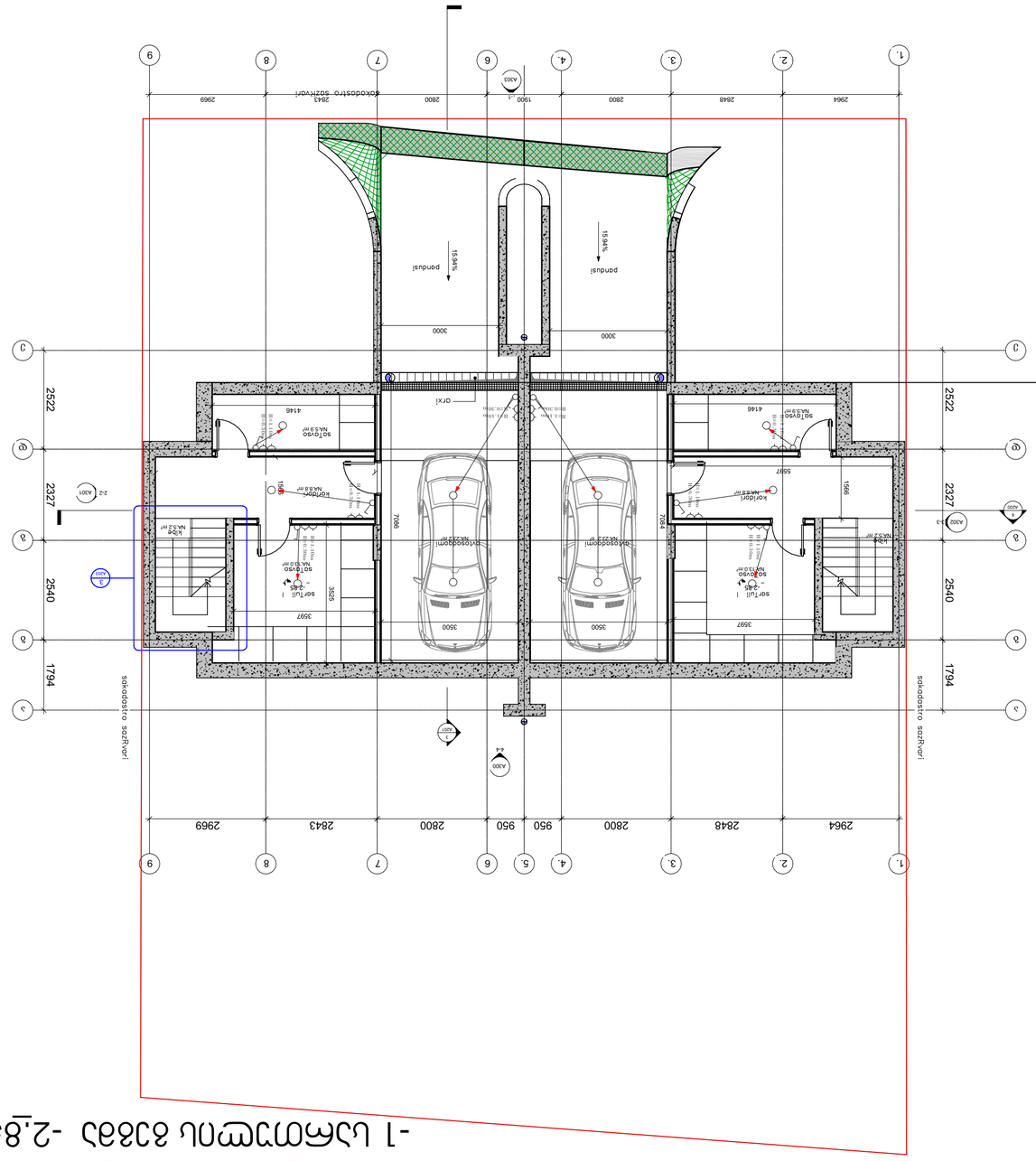

ÚJ KÉTLAKÁSOS IKERHÁZ TERVEZÉSE - 1. ALAPRAJZ M 1:100 - 2,85 FÖLDSZINTI ALAPOZÁSI SÍK

PROJECT GROUP											

ელ.გაყვანილობის მოწყობა

1 სართულის გეგმა +0.00 ნიშნულზე

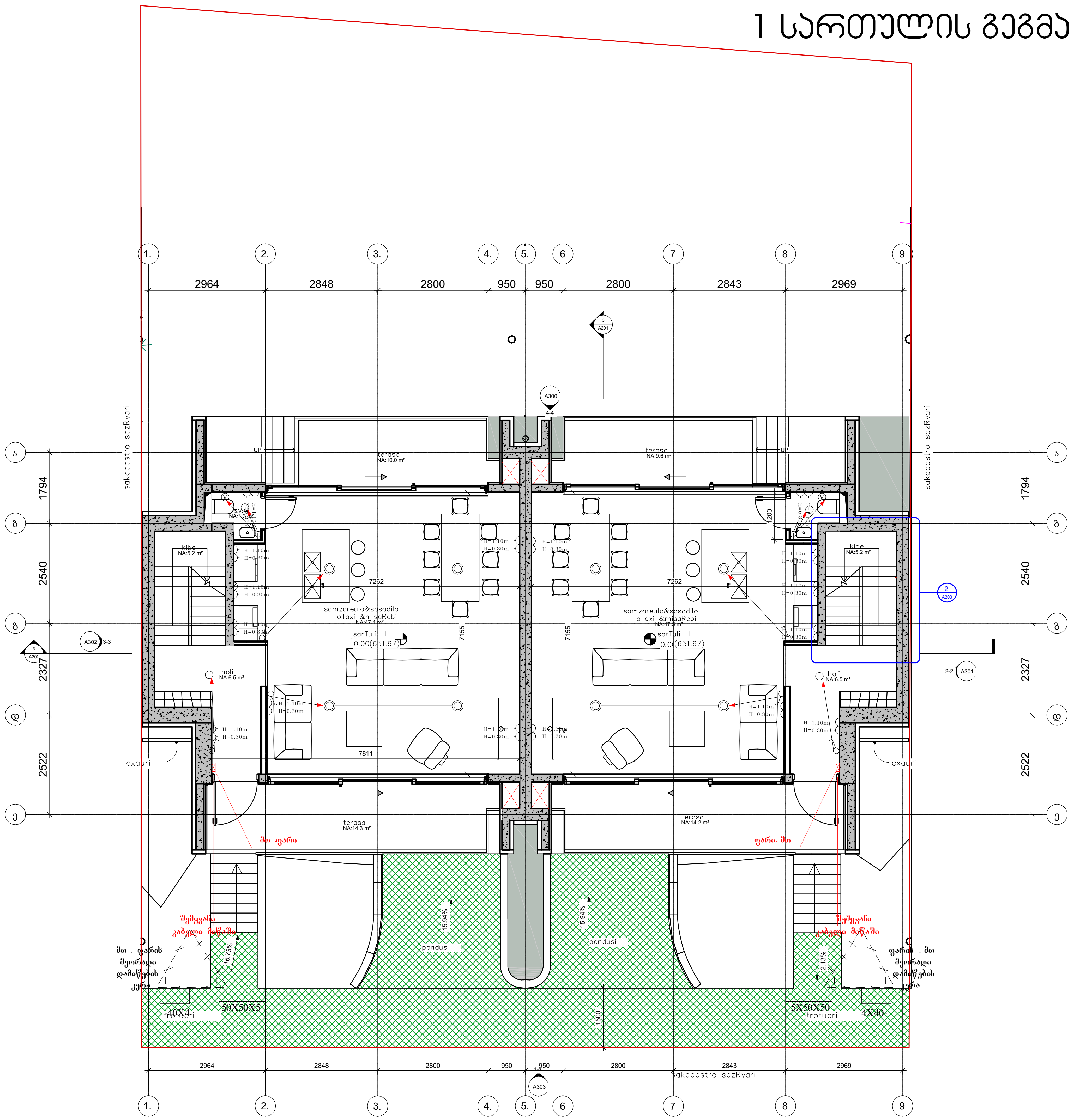

შენიშვნები		ობიექტი	დამკვეთი	შემსრულებელი			მასშტაბი	1:100	პროექტის ნაწილი	ფურცლები	ფურცელი	ფორმატი
ზომები მოცემულია მილიმეტრებში		ინდივიდუალური საცხოვრებელი სახლი ქალაქი თბილისი, ლისის ტბის მიმდებარედ, სოფელ ლისისაკენ მიმავალი გზის მარჯვენა მხარეს	-	შპს "პროჯექტ გრუპი " (ს/კ 404573083) არქიტექტორი რევაზ სულავა (პ/ნ 01024080499) ქ.თბილისი დედაენის პარკის ტერიტორია ნაკვ 03/003 ტელ: 555 999 540	დირექტორი		თარიღი	2023 წ.	საინჟინრო კომუნიკაციები			
სიმაღლეები მოცემულია მეტრებში					არქიტექტორი				ელ.ტექნიკური ნაწილი	-	-	A2
					დამუშავება	თ.ფურცხვანიძე						

PROJECT GROUP

ელ.გაყვანილობის მოწყობა

2 სართულის გეგმა +3.25 ნიშნულზე

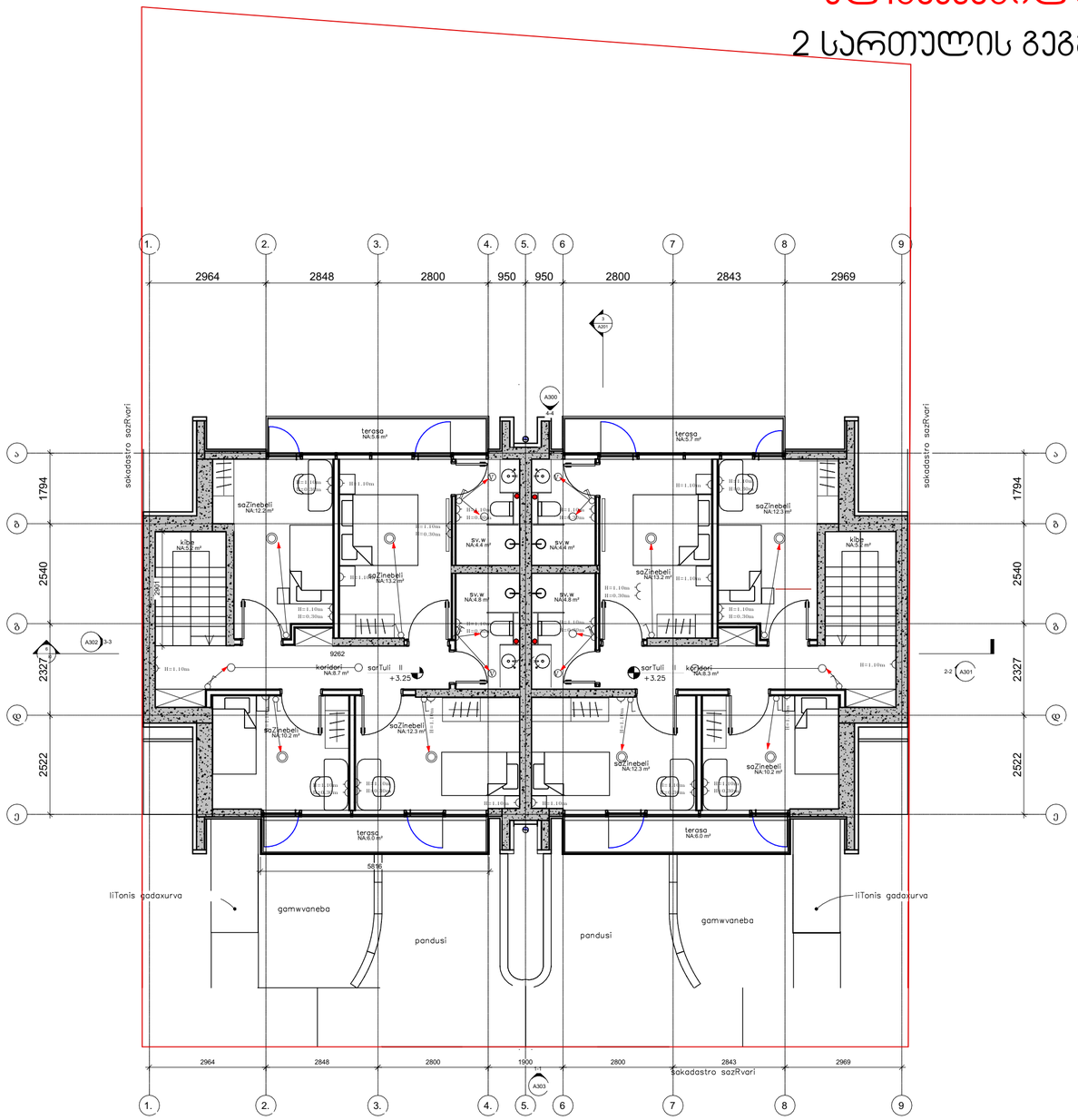

PROJECT GROUP	შენიშვნები		ობიექტი	დამკვეთი	შემსრულებელი	დირექტორი		მასშტაბი	1:100	პროექტის ნაწილი	ფერცლები	ფერცელი	ფორმატი
	ზომები მოცემულია მილიმეტრებში		ინდივიდუალური საცხოვრებელი სახლი	-	შპს "პროექტ გრუპი " (ს/ს 404573083) არქიტექტორი რევაზ სულავა (პ/ნ 01024080499) ქ.თბილისი დიდუბენის პარკის ტერიტორია ნაკვ 03/003 ტელ : 555 999 540	არქიტექტორი		თარიღი	2023 წ.	სამშენებლო კონსტრუქციები			
	სიმაღლეები მოცემულია მეტრებში					დამპროექტ.	მ.ფერცხალაძე			ელ.ტექნიკური ნაწილი	-	-	A2

მეხდაცვა

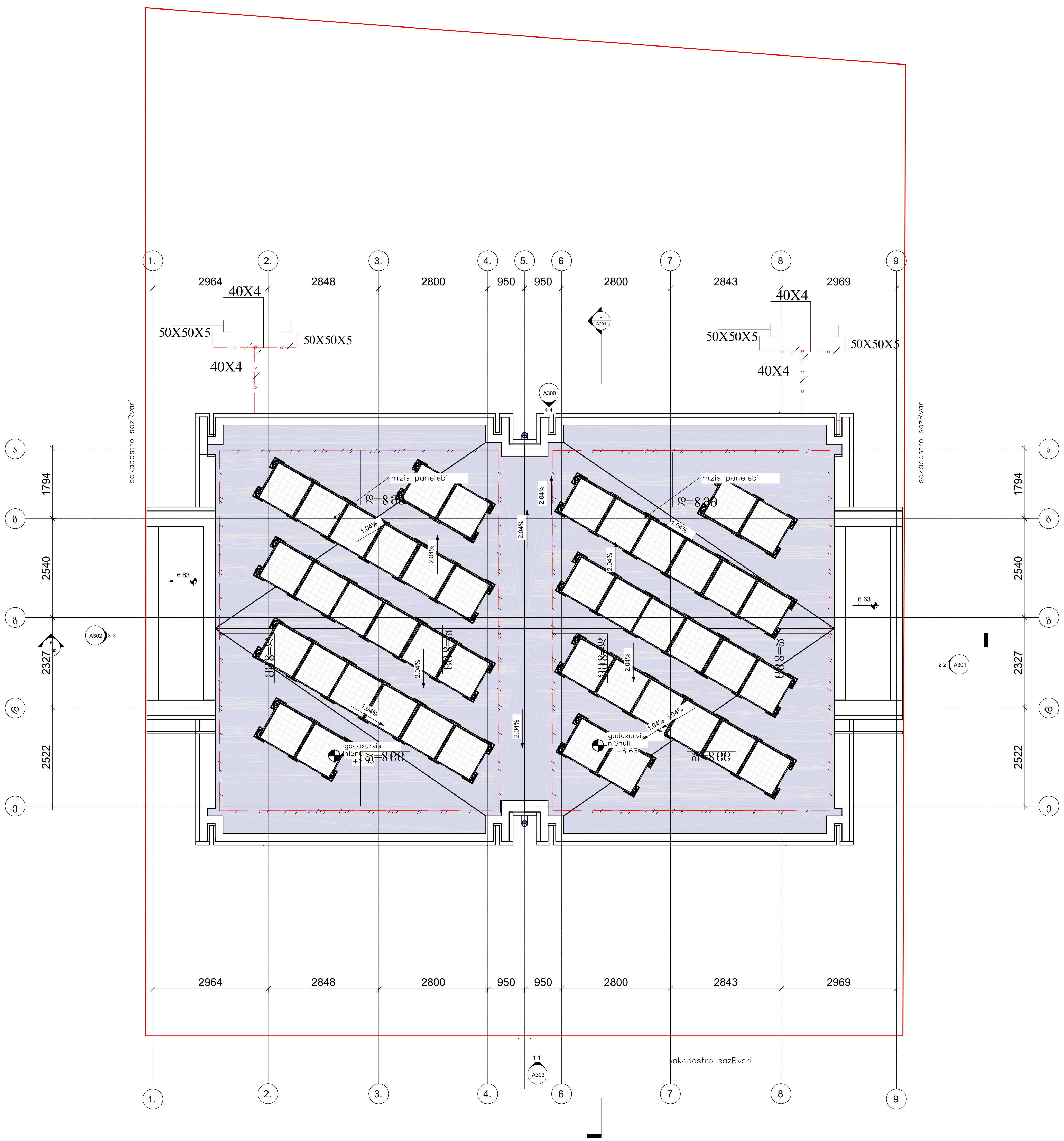

მეხდაცვა

შენობის ელ.მომარაგების ნაწილის სპეციფიკაცია

№	დასახელება	განზ. ერთ.	რ
1	შემყვან გამანაწილებელი მოწყობილობა./ მთ.ფარი/. ავტომატური გამომრთველით 100 ამპერზე. ჯგუფებში. ავტომატური გამომრთველით 63 ამპერზე--2ც. 32ა-ზე--2ც.: 25ა-1ც, 100ა-1ც. ა.ვ.რ.-ით,	კომპ.	1
2	მრიცხველი	ცალი	1
3	ლედ განათების სანათი სიმძლავრით 60 ვტ.	ცალი	8
4	ერთპოლუსიანი გამომრთველი. "ერთკლავიშიანი"	ცალი	18
5	ლუმინისცენტური ნათურა სიმძლავრით 36 ვტ.	ცალი	18
6	საშტეფსელო როზეტი ერთპოლუსიანი, მესამე დამამიწებელი კონტაქტით.	ცალი	29
7	ერთპოლუსიანი გამომრთველი. "ორკლავიშიანი "	ცალი	4
8	სპილენძის ორმაგიზოლაციანი კაბელი კვეთით: 3X2,5 კვ.მმ.	მეტრი	300
9	სპილენძის ორმაგიზოლაციანი კაბელი კვეთით: 3X4 კვ.მმ.	მეტრი	40

№	დასახელება	განზ. ერთ.	რ-ბა
23	მრგვალი ფოლადი 8	მეტრი	68,4
24	ელექტროდი 50X50X5 მმ.	მეტრი	27,5
25	ზოლოვანი ფოლადი -40X4 მმ	მეტრი	30

PROJECT GROUP

შენიშვნები	ობიექტი	დამკვეთი	შემსრულებელი		
ზომები მოცემულია მილიმეტრებში სიმაღლეები მოცემულია მეტრებში	ინდივიდუალური საცხოვრებელი სახლი ქალაქი თბილისი, ლისის ტბის მიმდებარედ, სოფელ ლისისკენ მიმავალი გზის მარჯვენა მხარეს	-	შპს "პროჯექტ გრუპი " (ს/კ 404573083) არქიტექტორი რევაზ სულავა (პ/ნ 01024080499) ქ.თბილისი დიდდიღმის პარკის ტერიტორია ნაკვ 03/003 ტელ : 555 999 540	დირექტორი არქიტექტორი დაამუშავა	თ.ფურცხვანიძე

მასშტაბი	1:100	პროექტის ნაწილი	ფურცლები	ფურცელი	ფორმატი
თარიღი	2023 წ.	საინჟინრო კომუნიკაციები			
		მეხდაცვა	-	-	A2

სოფელი თხინვალა (ს/კ 72.16.33.052)
ინდივიდუალური საცხოვრებელი სახლი

კონსტრუქციული ნაწილი

მუშა პროექტი

თბილისი 2023

კონსტრუქციული ნაწილის განმარტებითი ბარათი

სოფელი თხინვალა (ს/კ 72.16.33.052) ინდივიდუალური საცხოვრებელი სახლის კონსტრუქციული ნაწილი მარკით "კ" მოცემულია ალბომში, რომელიც დამუშავდა ტექნიკური დოკუმენტაციის საფუძველზე, არქიტექტურული ნახაზების მიხედვით მარკით "ა".

შენობა ორსართულიანია სარდაფით, პირობით ნიშნულად 0.00 მ. მიღებულია შენობის I სართულის იატაკის დონე რომელიც შეესაბამება აბსოლუტურ ნიშნულს 651.97 მ-ს. სეისმური დარაიონების მიხედვით სამშენებლო ტერიტორია იმყოფება 8 ბალიან ზონაში. გაანგარიშება ჩატარებულია 8 (0.17g) ბალზე. საინჟინრო-გეოლოგიური გამოკვლევის მიხედვით, სამშენებლო ტერიტორია იმყოფება დამაკმაყოფილებელ საინჟინრო-გეოლოგიურ პირობებში - უარყოფითი ფიზიკურ-გეოლოგიური პროცესები არ არის გავრცელებული. საძირკვლის ფუძედ მიღებულია თიხნაროვანი გრუნტი: რომლის ფიზიკურ-მექანიკური მახასიათებლებია:

სიმკვრივე	ρ=1.86 გ/სმ^3;
პირობითი საანგარიშო წინაღობა	R_0=2.1 კგძ/სმ^2;
დეფორმაციის მოდული	E=151 კგძ/სმ^2;

კლიმატური პირობები:
თოვლის ნორმატიული დატვირთვა 0.50 კპა,
ქარის ნორმატიული დატვირთვა 15 წელიწადში ერთხელ 0.38 კპა

მზიდ კონსტრუქციას წარმოადგენს მონოლითური რკინაბეტონის სივრცითი კარკასი ხისტი კვანძებით:

საძირკველი - ფილა სისქით 40 სმ, ბეტონი B25;
კედლები - მონოლითური რკინაბეტონის, სისქით 20,25,30 (სმ) ბეტონი B25;
სართულშუა გადახურვის ფილები - მონოლითური რკინაბეტონის, სისქით 25(სმ) ბეტონი B25;
კიბე - მონოლითური რკინაბეტონის, სისქით 18 (სმ) ბეტონი B25;

კარკასის შევსება - წვრილი მსუბუქი ბეტონის ბლოკით, რომელიც უნდა ჩამაგრდეს კარკასთან სათანადო დეტალებით; ბლოკის მარკა მ-75, ხსნარის მარკა მ-50;

ტიხრები - წვრილი მსუმბუქი ბეტონის ბლოკების წყობა ჩამაგრდეს მზიდ კონსტრუქციებთან შესაბამისი დეტალების საშუალებით.

წინამდებარე პროექტი გაანგარიშებულია და დამუშავებულია საქართველოში მოქმედი სამშენებლო ნორმებისა და წესების დაცვით:

1) პნ 01.05-08 "სამშენებლო კლიმატოლოგია"
2) პნ 01.01-09 "სეისმოდეგები მშენებლობა"
3) პნ 03.01-09 "ბეტონისა და რკინაბეტონის კონსტრუქციები"
4) პნ 02.01-08 "შენობისა და ნაგებობის ფუძეები"
5) СНиП 2.01.07-85* "Нагрузки и воздействия"

ზოგადი მითითებები

1. ქვაბული მიღებულ იქნას ინჟინერ-გეოლოგის მიერ, შედგეს შესაბამისი აქტი სამშენებლო ნორმებისა და წესების მიხედვით.
2. მშენებლობის ორგანიზაციამ უზრუნველყოს მონოლითური რ/ბ-ის ჰორიზონტალურ კონსტრუქციებში: საძირკველსა და გადახურვის ფილებში ბეტონის ჩაწყობა უწყვეტად, ჰორიზონტალური მიმართულებით.
3. რ/ბ-ის კონსტრუქციების დაბეტონებისას უნდა გაეწიოს კონტროლი ბეტონის კლასს, ვიბრირებას, დაბეტონების ხარისხს და შრობის პროცესს თანახმად ГОСТ 10180-78, ГОСТ 18105.0-80, ГОСТ 18105.1-80, ГОСТ 18105.2-80.
4. რ/ბ-ის კონსტრუქციებში გამოყენებულია A500C და A240 კლასის არმატურა ТСН102-00-ის მიხედვით. შემოწმებულ იქნას შემოტანილი არმატურის ხარისხი აკრედიტირებული ლაბორატორიის მიერ და შედგეს შესაბამისი აქტი.
5. ანკერებისა და ჩასატანებელი დეტალებისთვის გამოყენებულ იქნას ლითონის ფურცელი ГОСТ 380-71-ის მიხედვით.
6. ანკერები დამზადდეს ხელის რკალური შედუღებით განღრუებულ ნახვრეტში ГОСТ 19292-73-ის მიხედვით.
7. რ/ბ-ის კონსტრუქციებში გრძივი არმატურების დაკავშირება შესრულდეს გადადებით - წინამდებარე პროექტის და სამშენებლო ნორმების და წესების მიხედვით.
8. არმატურების გადაღუნვა მოხდეს ცივად, შესაბამისი მექანიზმების მეშვეობით.
9. კარკასის ღეროვან ელემენტებში განივი არმირება შესრულდეს შეკრული არმატურის საკიდების მეშვეობით, რომელთა ბოლოები გადაიღუნოს და ჩაანკერდეს კონსტრუქციის ტანში.
10. რ/ბ-ის კონსტრუქციებში პროექტით გათვალისწინებულია B-25 კლასის ბეტონი. კონსტრუქციებში ბეტონის ჩაწყობა შესრულდეს ვიბრატორის გამოყენებით.

მშენებლობის პროცესში განხორციელდეს ბეტონის კლასის სისტემატიური კონტროლი, მოწოდებული პარტიიდან აღებულ იქნას ნიმუშები და შემოწმებულ იქნას ლაბორატორიულად, თანახმად სამშენებლო ნორმებისა.

ბეტონის დამზადებისას განსაკუთრებული ყურადღება მიექცეს ცემენტის შემადგენლობას და ხარისხს - დანიშნულების მიხედვით.

11. კონსტრუქციულ ნახაზებზე მუშა არმატურები მიბმულია ღერძულად, ზომები მმ-შია ნაჩვენები.
12. ბეტონის მომზადების ზედაპირი, ასევე საძირკვლისა და სარდაფის კედლის გრუნტთან საკონტაქტო ზედაპირები, დამუშავდეს და მოეწყოს ჰიდროიზოლაცია.
13. ლითონკონსტრუქციების დამზადებისას იხელმძღვანელეთ შესაბამისად ТУ 36-2282-80 და СНиП III-18-75 "Металлические конструций. Правила производства и приемки работ";
14. ლითონის ელემენტებისათვის მასალად გამოყენებულ იქნას ჩვეულებრივი ხარისხის ნახშირბადოვანი ფოლადი ГОСТ 380-71*-ის (СНиП-II-23-81*) მიხედვით:
15. ლითონის კონსტრუქციების ელექტროშედუღებისათვის ქარხანაში გამოყენებულ იქნას ნახევრადავტომატური ელექტროშედუღება; მშენებარე ობიექტზე ხელით ელექტროშედუღების შესრულებისას გამოყენებულ იქნას ელექტროდები ხელით რკალური შედუღებისათვის ГОСТ 9467-75-ის მიხედვით; შესადუღი მავთული ГОСТ 2246-70-ის მიხედვით; ფლუსი-ГОСТ 9087-81-ის მიხედვით; ნახშირორჟანგის აირი ГОСТ 8050-76-ის მიხედვით.
16. ლითონის ელემენტების შედუღება განხორციელდეს (თუ მითითებული არ არის კონსკრეტულად) მათი შეხების მთელ პერიმეტრზე (კონტურზე). შედუღების ნაკერის სიმაღლედ მიიღება 1.2h სადაც h არის შესადუღებელი ელემენტების სისქეებს შორის უმცირესი, არანაკლები 6 მმ-ისა
17. ლითონკონსტრუქციების კვანძებში გამოყენებული იქნას ჭანჭიკი ГОСТ 7798-70-ის მიხედვით, ფოლადის მარკა ВСт.5, ქანჩი ГОСТ 5915-70-ის მიხედვით, საყელური ГОСТ 11371-98-ის მიხედვით;
18. ლითონის კონსტრუქციების ელემენტები შეიღებოს СНиП-2.03.11-85-ის ,,სამშენებლო კონსტრუქციების დაცვა კოროზიისაგან" მიხედვით;

პროექტის მიხედვით შენობის გეომეტრიის დაცვის მიზნით მშენებლობის პროცესი უნდა მიმდინარეობდეს გეოდეზიური მეთვალყურეობის თანხლებით.

მშენებლობის პროცესში წარმოქმნილი პრობლემები, რომლებიც შეხებაში არიან წარმოდგენილი პროექტის ან ცალკეული დეტალების ცვლილებასთან, როგორც წესი, შეთანხმდეს საპროექტო ორგანიზაციასთან.

ნაგებობის პასუხისმგებლობის კლასი

თანახმად საქართველოს პროექტირების ნორმებისა პნ 03.01-09 დანართი 3, განსახილველი შენობა მიეკუთვნება I კლასის ნაგებობას. ამ შემთხვევაში საიმედობის კოეფიციენტი ნაგებობის პასუხისმგებლობის კლასის მიხედვით γ_n=1.

თანახმად საქართველოში მოქმედი პროექტირების ნორმებისა НАГРУЗКИ И ВОЗДЕЙСТВИЯ СНиП 2.01.07-85*, განსახილველ შენობის კონსტრუქციებზე მოსული დატვირთების საიმედობის კოეფიციენტი γ

A. მუდმივი დატვირთვებისთვის:
A 1. ნაყარი გრუნტი 1,15;
A 2. რ/ბ-ის კონსტრუქციები 1,1;
A 3. ლითონის კონსტრუქციები..1,05;
A 4. იატაკები..1,2;
A 5. სტაციონარული დანადგარები 1,05;
B. დროებითი დატვირთვებისთვის:
B 1. თანაბრად განაწილებული დატვირთა < 200 კგძ/მ^2.........1,3;
B 2. თანაბრად განაწილებული დატვირთა > 200 კგძ/მ^2........1,2
C. თოვლის დატვირთვისთვის..1,4;
C. ქარის დატვირთვისთვის..1,4;

დროებითი ნორმატიული დატვირთვები, შესაბამისად - 200 კგ/მ^2,
თოვლის ნორმატიული დატვირთვა - 70 კგძ/მ^2;
ქარის ნორმატიული დატვირთვა - 70 კგძ/მ^2;
გრუნტის კატეგორია სეისმური თვისებების მიხედვით არის მეორე.
გაანგარიშება ჩატარებულია I და II ჯგუფის ზღვრული მდგომარეობის მიხედვით.

შენობის მზიდი კონსტრუქციების გაანგარიშება ჩატარებულია გამოთვლითი კომპლექს "LIRA SAPR"-ის მიხედვით. საანგარიშო სქემა სივრცითია. დრეკადი ფუძე მოდელირებულია საგების ორი კოეფიციენტით (პასტერნაკის მოდელი).

წინამდებარე ალბომში დამუშავებულია შენობის კონსტრუქციები, მარკით "კ", რომელშიც მოცემულია კონსტრუქციების მუშა ნახაზები:

1. კონსტრუქციების სქემები;
2. მონ. რ/ბ-ის საძირკვლის კონსტრუქცია;
3. მონ. რ/ბ-ის სვეტების კონსტრუქციები;
4. მონ. რ/ბ-ის კედლების და დიაფრაგმების კონსტრუქციები;
5. მონ. რ/ბ-ის რიგელის კონსტრუქციები;
6. მონ. რ/ბ-ის გადახურვის ფილის კონსტრუქციები;
7. მონ. რ/ბ-ის კიბეების კონსტრუქციები;

პროექტის დასახელება
ინდივიდუალური საცხოვრებელი სახლი

პროექტის მისამართი
სოფელი თხინვალა (ს/კ 72.16.33.052)

დამკვეთი

სტადია	თარიღი	განმარტება
	2023.03.13	

დამკვეთის №

CAD DWG ფაილი 01.sqemebi.dwg

მთ. კონსტრუქტორი:	ა. კორტავა
შეასრულა	ზ. ყაშაკიძე
შეამოწმა	ნ. ხუბულავა

საავტორო უფლებები

ნახაზის დასახელება
განმარტებითი ბარათი

კ-0.02

A3

საანგარიშო სქემა

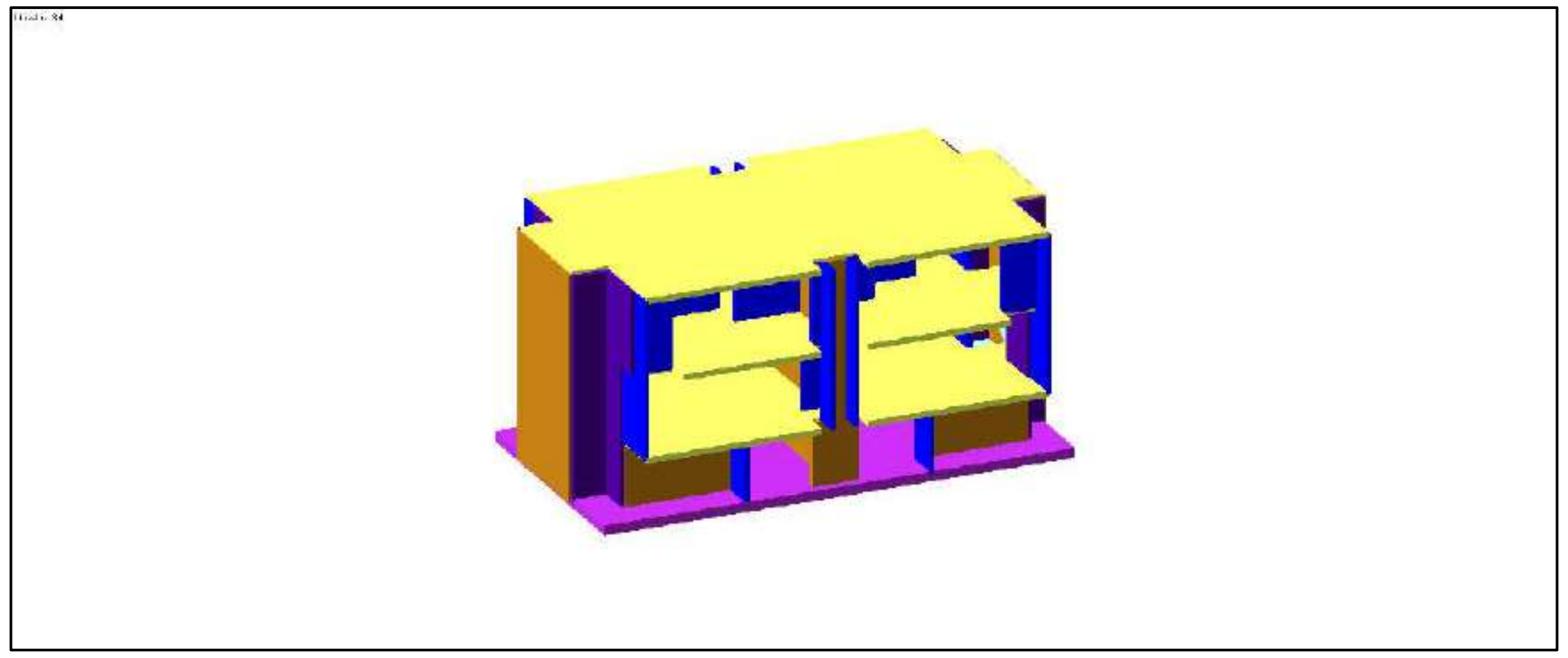

დეფორმაციული სქემა

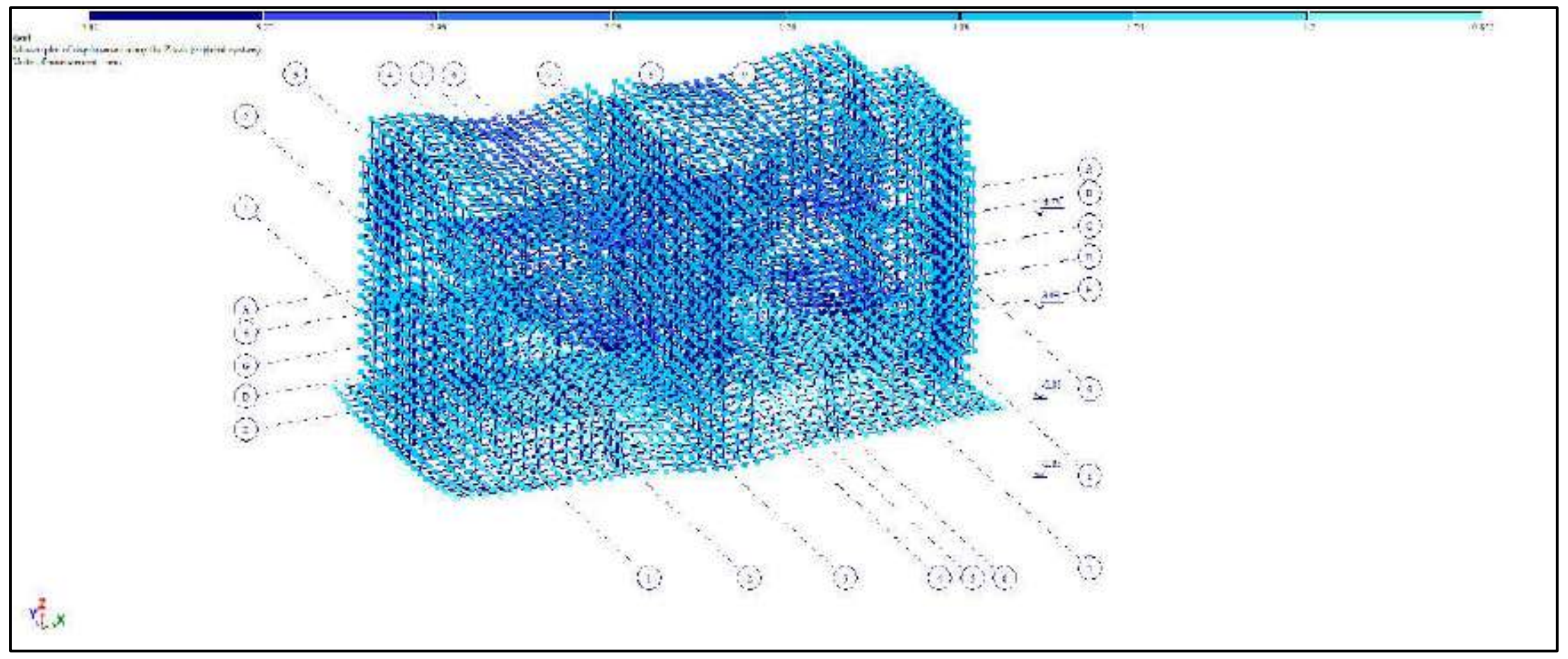

ფილების და კედლების არმირების სქემა

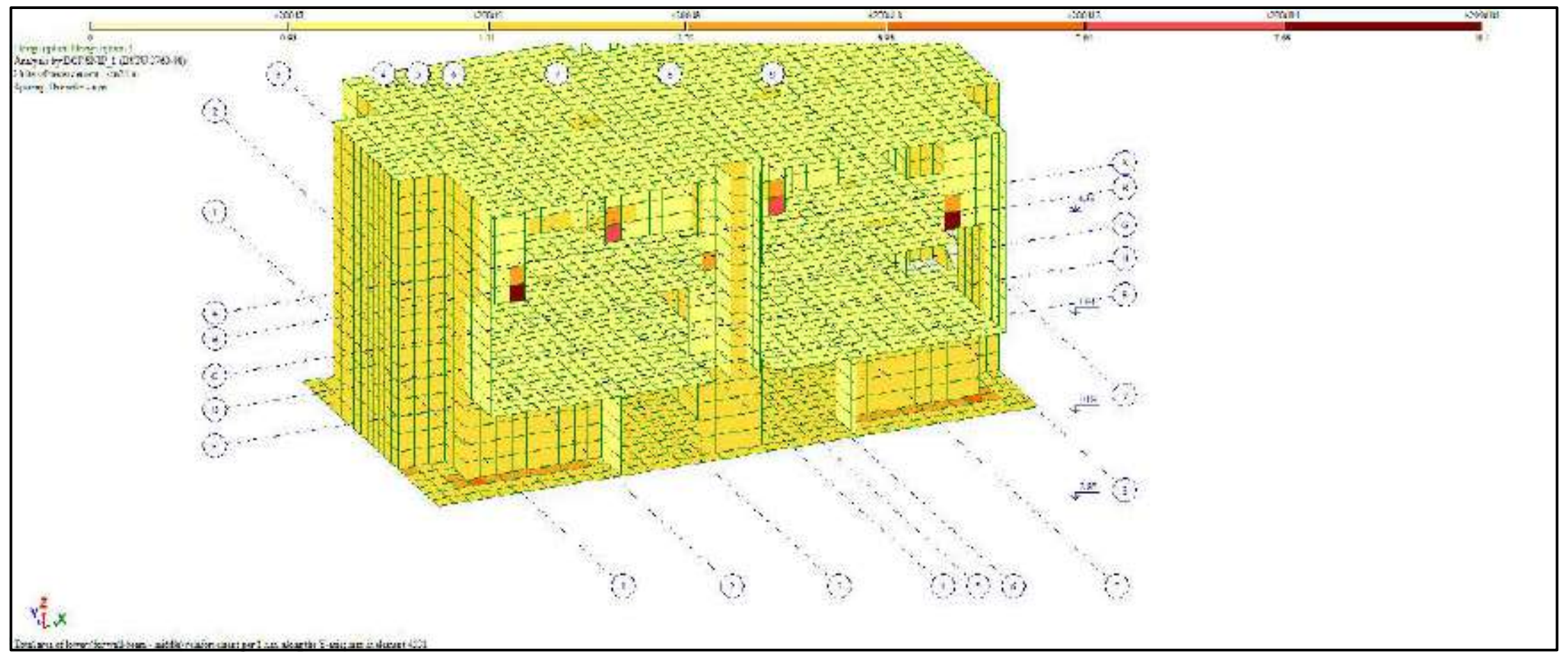

გრუნტის რეაქცია

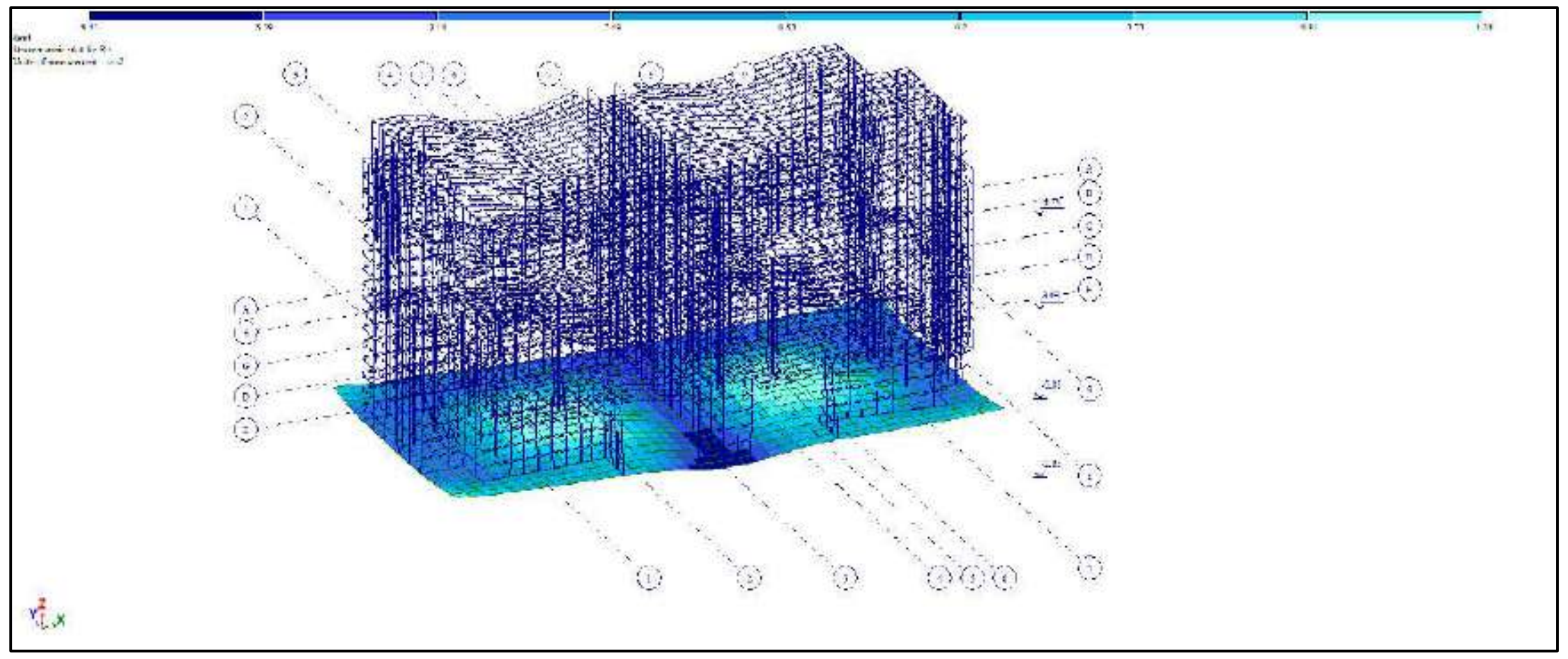

პროექტის დასახელება

ინდივიდუალური საცხოვრებელი სახლი

პროექტის მისამართი

სოფელი თხინვალა
(ს/კ 72.16.33.052)

დამკვეთი

სტადია	თარიღი	განმარტება
	2023.03.13	

დაკვეთის №

CAD DWG ფაილი 01.sqemebi.dwg

მთ. კონსტრუქტორი: ა. კორტავა

შეასრულა გ. ფაშაკიძე

შეამოწმა ნ. ხუბულავა

საავტორო უფლებები

ნახაზის დასახელება

გაანგარიშების რეზულტატები

კ-0.03

A3

სიხშირეები

Frequencies of natural vibrations

File Edit Options

Frequencies of natural vibrations

load.#	mode #	Eigenvalues	Frequencies Circle freq. (rad/s)	Frequency (Hz)	Period (s)	Distrib.coef.	Modal mass (%)	Modal mass sum (%)
3	1	0.090	11.086	1.764	0.567	- 0.154	0.630	0.630
3	2	0.073	13.752	2.189	0.457	- 1.518	54.342	54.971
3	3	0.048	20.773	3.306	0.302	0.282	1.354	56.325
3	4	0.039	25.447	4.050	0.247	- 0.015	0.010	56.335
3	5	0.031	32.025	5.097	0.196	0.369	4.870	61.205
3	6	0.031	32.695	5.204	0.192	- 0.011	0.004	61.210
3	7	0.024	41.036	6.531	0.153	0.014	0.001	61.210
3	8	0.024	42.484	6.762	0.148	0.250	0.620	61.830
3	9	0.020	50.797	8.085	0.124	- 1.775	5.034	66.864
3	10	0.018	55.607	8.850	0.113	0.693	0.812	67.676
3	11	0.017	58.841	9.365	0.107	1.346	9.115	76.792
3	12	0.016	63.870	10.165	0.098	- 1.654	4.809	81.600
3	13	0.015	68.012	10.824	0.092	1.291	6.915	88.515
3	14	0.014	69.112	11.000	0.091	- 0.154	0.123	88.639
3	15	0.014	69.709	11.095	0.090	- 0.550	2.210	90.849
3	16	0.013	78.988	12.571	0.080	0.190	0.232	91.081
3	17	0.012	80.920	12.879	0.078	0.414	0.745	91.826
3	18	0.012	83.394	13.273	0.075	1.004	2.855	94.681
3	19	0.012	85.524	13.612	0.073	0.678	1.479	96.160
3	20	0.012	86.274	13.731	0.073	- 0.391	0.486	96.646
3	21	0.011	88.803	14.133	0.071	- 0.426	0.639	97.285
4	1	0.090	11.086	1.764	0.567	1.485	58.630	58.630
4	2	0.073	13.752	2.189	0.457	- 0.206	1.000	59.630
4	3	0.048	20.773	3.306	0.302	- 0.186	0.589	60.219
4	4	0.039	25.447	4.050	0.247	0.047	0.104	60.324
4	5	0.031	32.025	5.097	0.196	- 0.006	0.001	60.325
4	6	0.031	32.695	5.204	0.192	- 0.417	5.672	65.997
4	7	0.024	41.036	6.531	0.153	0.857	2.728	68.725
4	8	0.024	42.484	6.762	0.148	0.304	0.915	69.640
4	9	0.020	50.797	8.085	0.124	0.745	0.886	70.526
4	10	0.018	55.607	8.850	0.113	0.186	0.058	70.584
4	11	0.017	58.841	9.365	0.107	- 0.377	0.714	71.299
4	12	0.016	63.870	10.165	0.098	- 2.123	7.928	79.227
4	13	0.015	68.012	10.824	0.092	0.597	1.478	80.705
4	14	0.014	69.112	11.000	0.091	0.016	0.001	80.706
4	15	0.014	69.709	11.095	0.090	1.416	14.618	95.324
4	16	0.013	78.988	12.571	0.080	0.076	0.037	95.361
4	17	0.012	80.920	12.879	0.078	- 0.323	0.453	95.814
4	18	0.012	83.394	13.273	0.075	- 0.114	0.037	95.852
4	19	0.012	85.524	13.612	0.073	- 0.135	0.059	95.911
4	20	0.012	86.274	13.731	0.073	- 0.004	0.000	95.911
4	21	0.011	88.803	14.133	0.071	- 0.128	0.057	95.968

პროექტის დასახელება

ინდივიდუალური საცხოვრებელი სახლი

პროექტის მისამართი

სოფელი თხინვალა (ს/კ 72.16.33.052)

დამკვეთი

სტადია ფურცელი განმარტება

2023.03.13

დაკვეთის №

CAD DWG ფაილი 01.sqemebi.dwg

მთ. კონსტრუქტორი: ა. კორტავა

შეასრულა გ. ფაჩაკიძე

შეამოწმა ნ. ხუბულავა

საავტორო უფლებები

ნახაზის დასახელება

მოდალური ანალიზის შედეგები

კ-0.04

A3

კონსტრუქციების საყალიბე გეგმა -2,850 ნიშნულზე

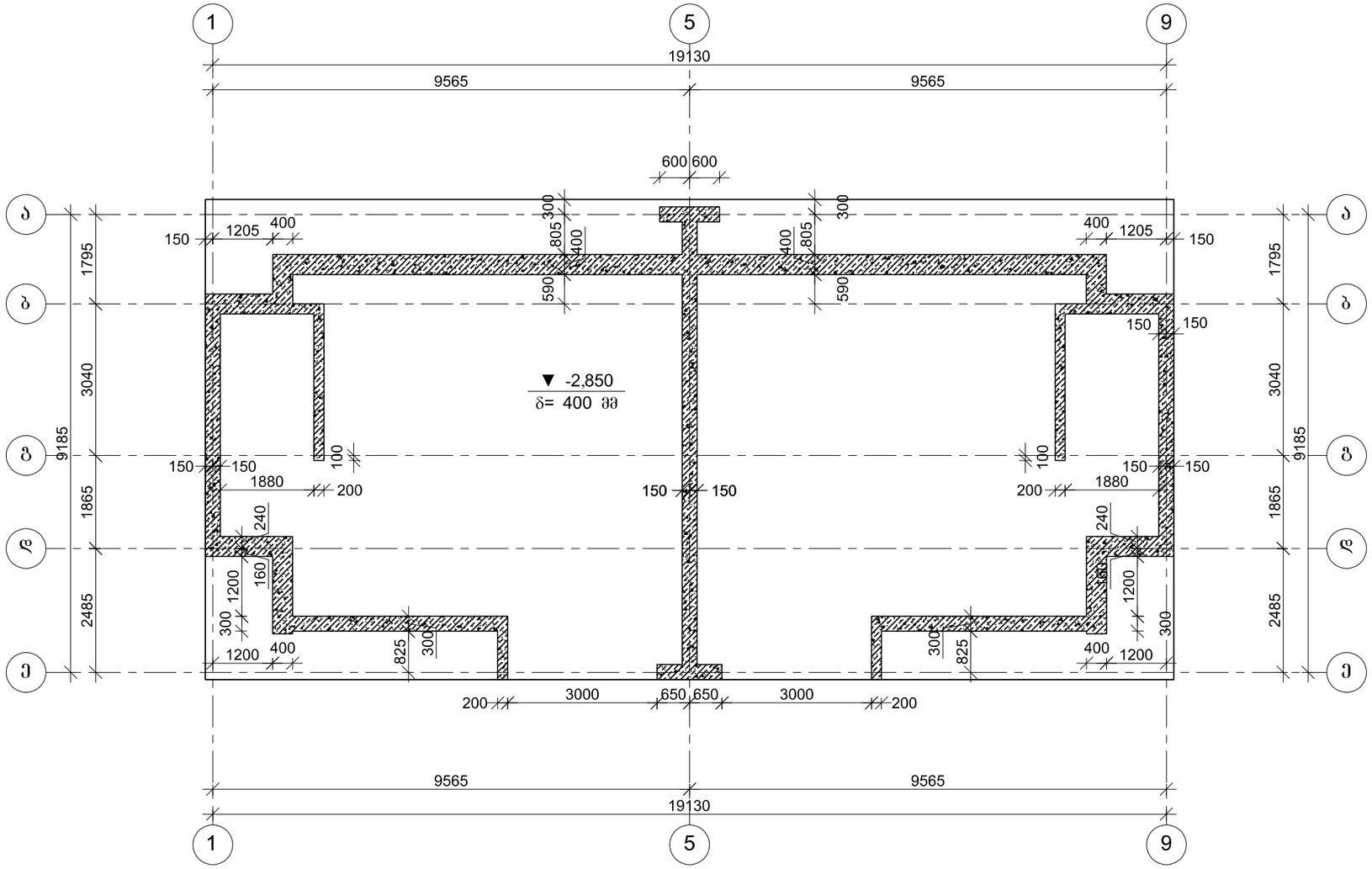

პროექტის დასახელება

ინდივიდუალური საცხოვრებელი სახლი

პროექტის მისამართი

სოფელი თხინვალა
(ს/კ 72.16.33.052)

დამკვეთი

სტადია	ფაზა	განმარტება
	2023.03.13	

დაკვეთის №

CAD DWG ფაილი 01.sqemebi.dwg

მთ. კონსტრუქტორი: ა. კორტავა

შესრულა ზ. ვაშაკიძე

შემოწმა ნ. ხუბულავა

საავტორო უფლებები

ნახაზის დასახელება

კონსტრუქციების საყალიბე გეგმა -2,850 ნიშნულზე

კ-1.01

A3

კონსტრუქციების საყალიბე გეგმა -0,070 ნიშნულზე

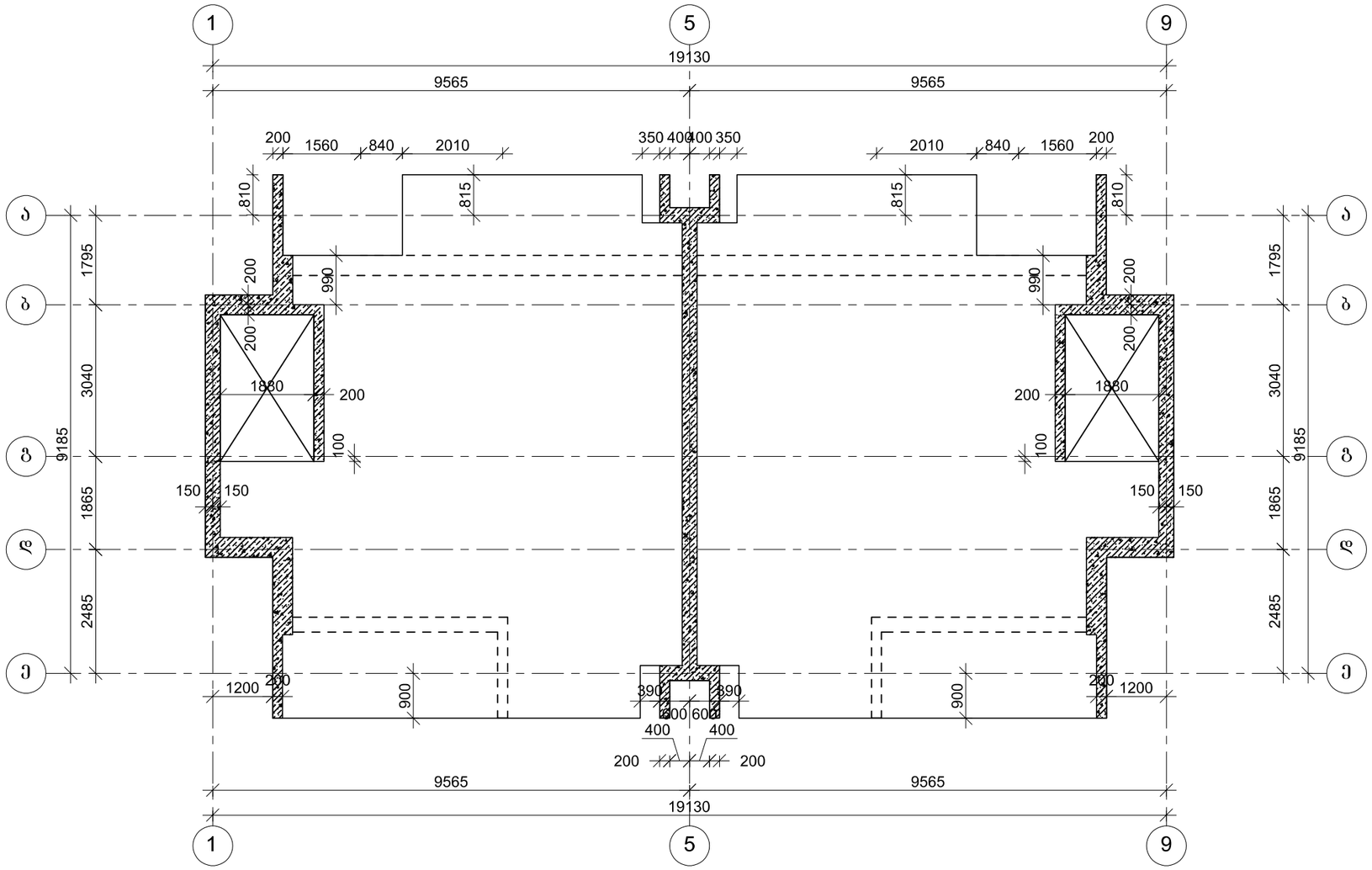

პროექტის დასახელება

ინდივიდუალური საცხოვრებელი სახლი

პროექტის მისამართი

სოფელი თხინვალა
(ს/კ 72.16.33.052)

დამკვეთი

სტადია	ფაილი	ფანმარტება
	2023.03.13	

დაკვეთის №

CAD DWG ფაილი 01.sqemebi.dwg

მთ. კონსტრუქტორი: ა. კორტავა

შესრულა ვ. ვაშაკიძე

შემოწმა ნ. ხუბულავა

საავტორო უფლებები

ნახაზის დასახელება

კონსტრუქციების საყალიბე გეგმა -0,070 ნიშნულზე

კ-1.02

A3

კონსტრუქციების საყალიბე გეგმა +3,180 ნიშნულზე

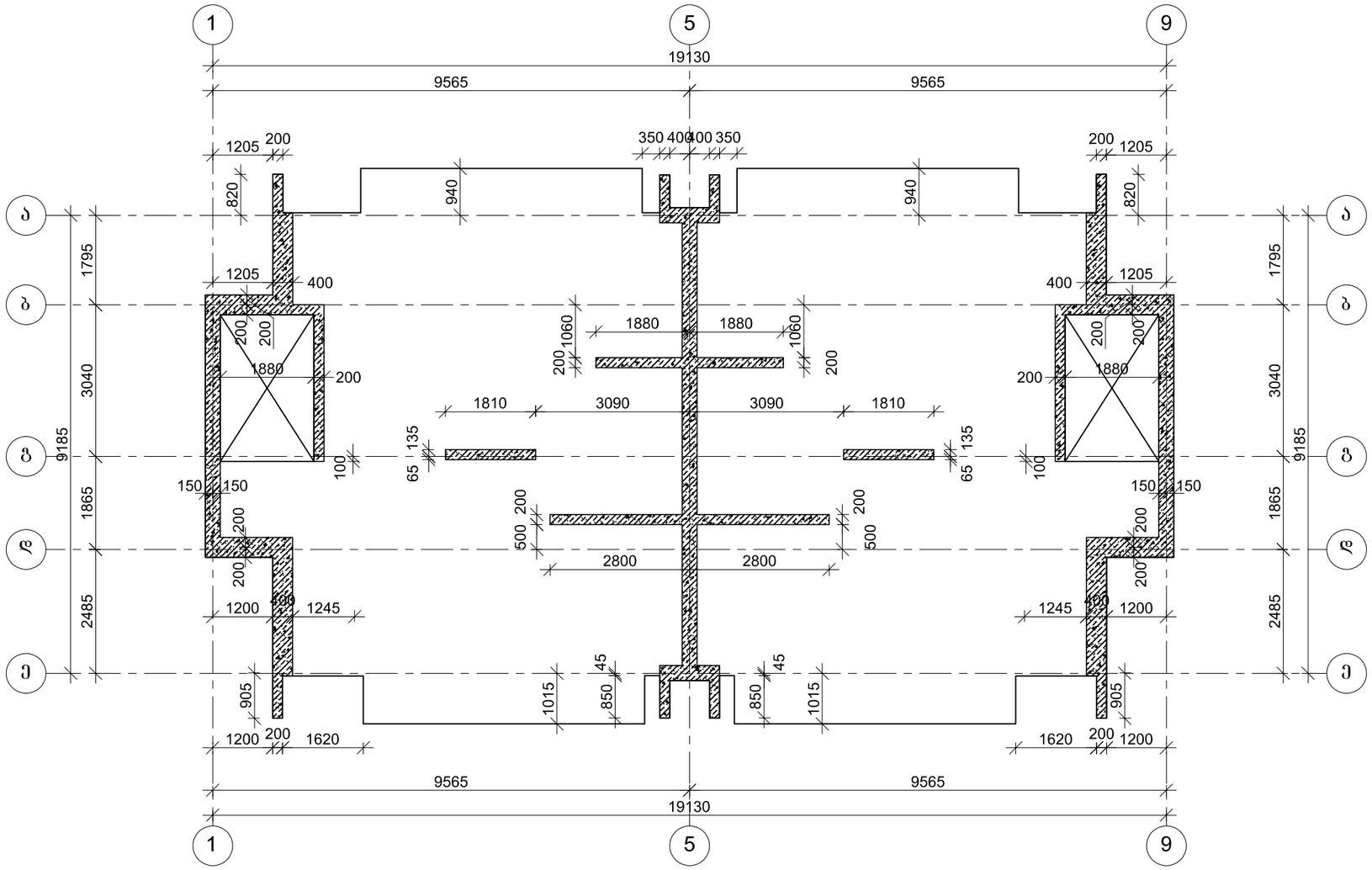

პროექტის დასახელება

ინდივიდუალური საცხოვრებელი სახლი

პროექტის მისამართი

სოფელი თხინვალა
(ს/კ 72.16.33.052)

დამკვეთი

სტადია	ეტაპი	განმარტება
	2023.03.13	

დაკვეთის №

CAD DWG ფაილი 01.sqemebi.dwg

მთ. კონსტრუქტორი: ა. კორტავა

შესრულა ზ. ვაშაკიძე

შეამოწმა ნ. ხუბულავა

საპატრო უფლებები

ნახაზის დასახელება

კონსტრუქციების საყალიბე გეგმა +3,180 ნიშნულზე

კ-1.03

A3

კონსტრუქციების საყალიბე გეგმა +6,480 ნიშნულზე

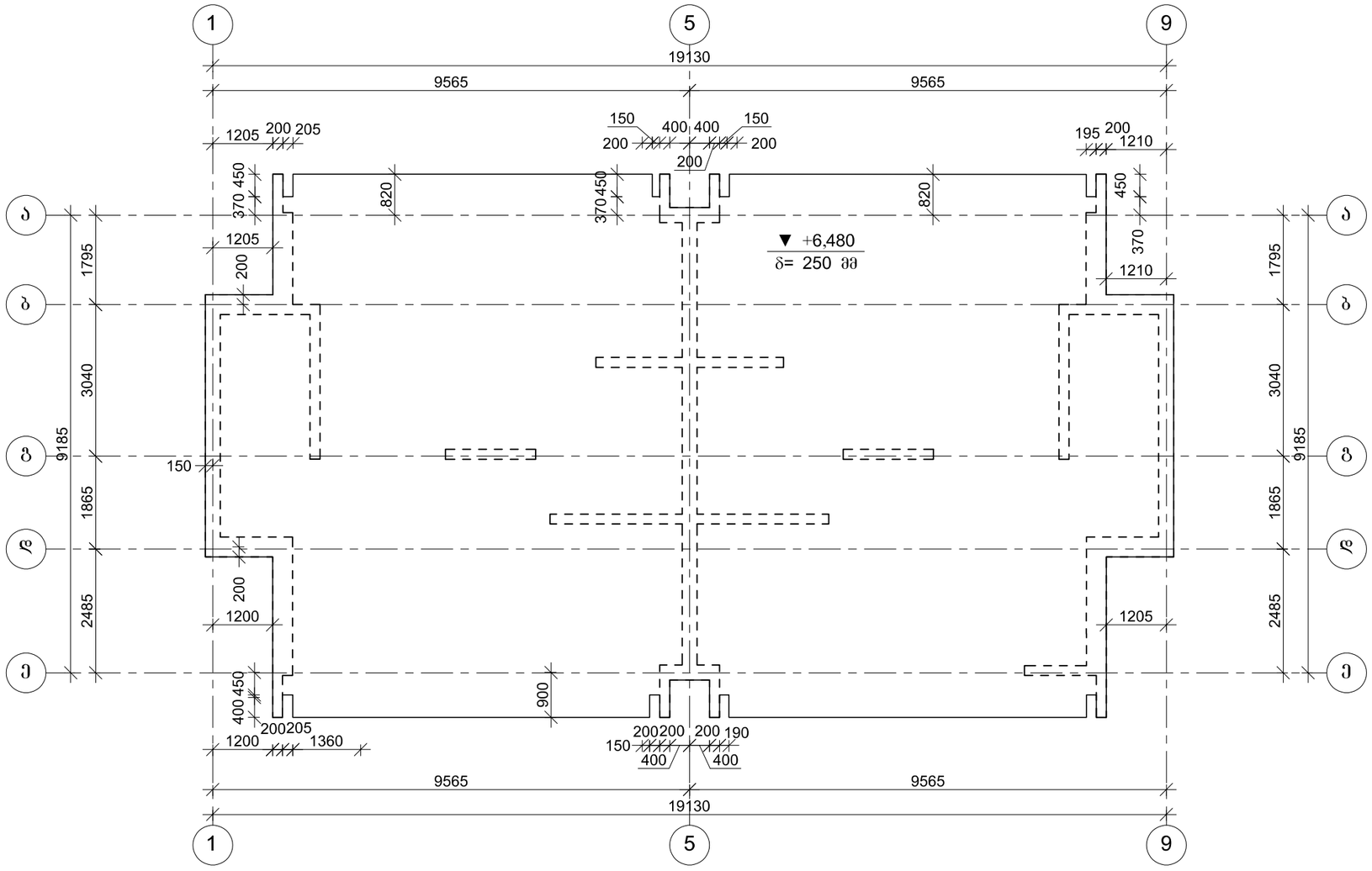

პროექტის დასახელება

ინდივიდუალური საცხოვრებელი სახლი

პროექტის მისამართი

სოფელი თხინვალა
(ს/კ 72.16.33.052)

დამკვეთი

სტადია	მარილი	განმარტება
	2023.03.13	

დაკვეთის №

CAD DWG ფაილი 01.sqemebi.dwg

მთ. კონსტრუქტორი: ა. კორტავა

შესრულა ზ. ვაშაკიძე

შემოწმა ნ. ხუბულავა

საავტორო უფლებები

ნახაზის დასახელება

კონსტრუქციების საყალიბე გეგმა +6,480 ნიშნულზე

კ-1.04

A3

მონ. რ/ბ საძირკვლის არმირების გეგმა -2.850 ნიშნულზე

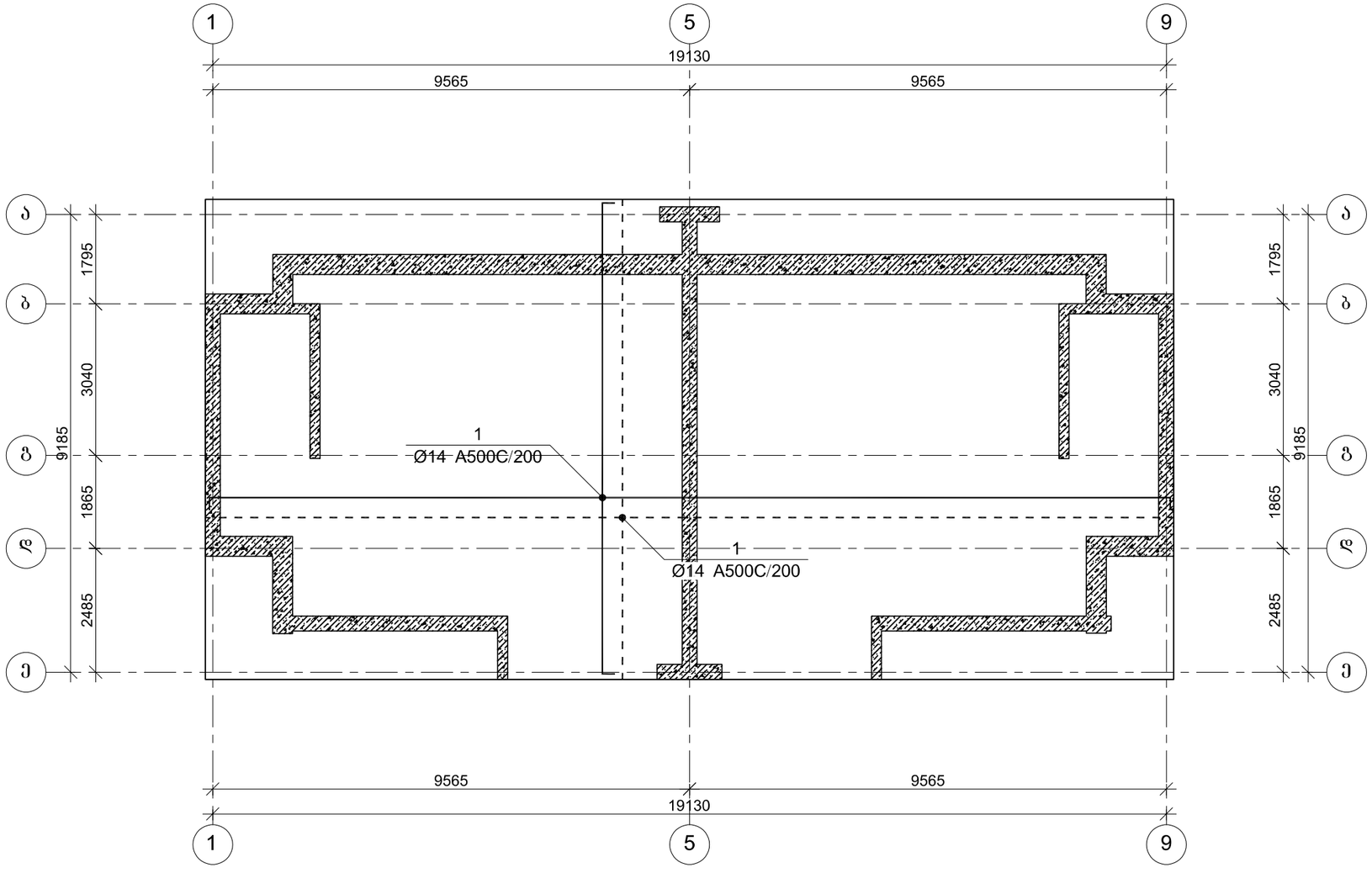

პროექტის დასახელება

ინდივიდუალური საცხოვრებელი სახლი

პროექტის მისამართი

სოფელი თხინვალა
(ს/კ 72.16.33.052)

დამკვეთი

სტადია	მასშტაბი	განმარტება
	2023.03.13	

დაკვეთის №

CAD DWG ფაილი 01.sqemebi.dwg

მთ. კონსტრუქტორი: ა. კორტავა

შეასრულა ზ. ვაშაკიძე

შეამოწმა ნ. ხუბულავა

საავტორო უფლებები

ნახაზის დასახელება

მონ. რ/ბ საძირკვლის არმირების გეგმა -2.850 ნიშნულზე

კ-2.01

A3

საძირკვლის ფილის არმირების ფრაგმენტი ჭრილში

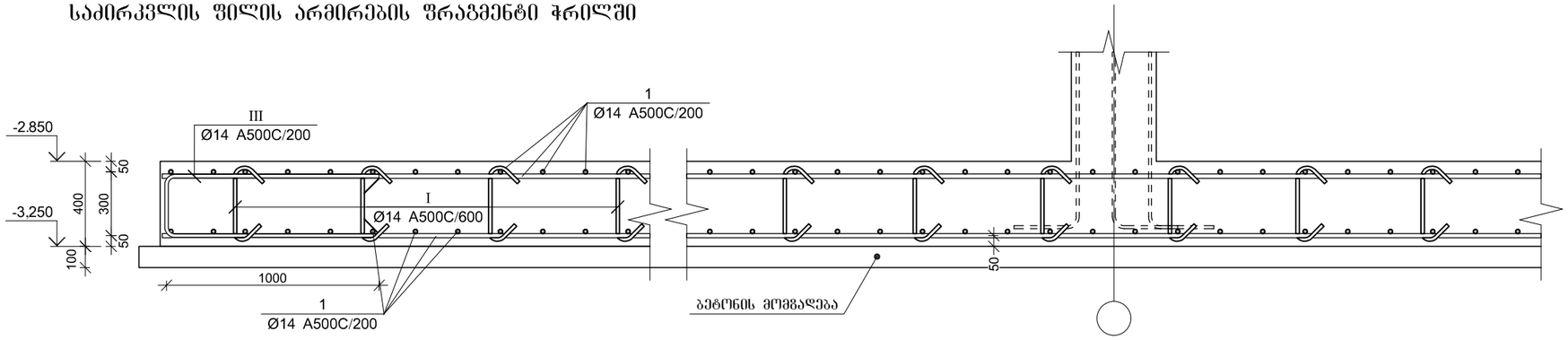

საძირკვლის ფილის სპეციფიკაცია

არმატურის სპეციფიკაცია					არმატურის ამოკრეფა					ბეტონი B 30
პოზ. №	Ø	L მმ.	n ცალი	Ln მ.	Ø	∑ Ln მ.	ბრაკით მეტრის წონა კგ.	წონა კგ. A240	წონა კგ. A500C	V; მ³
1	2	3	4	5	6	7	8	9	10	11
1	14 A500C	-	-	2046.00	14 A500C	2828.60	1.21		3418.13	37.20
I	14 A500C	600	260	156.20						
II	14 A500C	2120	95	201.40						
III	14 A500C	1700	250	425.00			∑		3418.13	37.20
						n= 1			3418.13	37.20
ბეტონის მოვლაღება B12.5 $V_{ბეტ}$=9.3 მ³.									91.89	კგ/მ³

პოზ.	Ø [მმ.]	ესკიზი [მმ.]	სიგრძე [მმ.]
Ⓘ	Ø14	125, 125, 180, 180, 350	600
Ⓘⓘ	Ø14	400, 260, 600, 260, 600	2120
Ⓘⓘⓘ	Ø14	700, 300, 700	1700

პროექტის დასახელება

ინდივიდუალური საცხოვრებელი სახლი

პროექტის მისამართი

სოფელი თხინვალა
(ს/კ 72.16.33.052)

დამკვეთი

სტადია	მარცხი	გამარტება
	2023.03.13	

დაკვეთის №

CAD DWG ფაილი 01.sqemebi.dwg

მთ. კონსტრუქტორი: ა. კორტავა

შესრულა ზ. ვაშაკიძე

შემოწმა ნ. ხუბულავა

საავტორო უფლებები

ნახაზის დასახელება

საძირკვლის ფილის არმირება -2.850
ნიშნულზე

კ-2.02

A3

მონ. რ/ბ კედლის არმირება

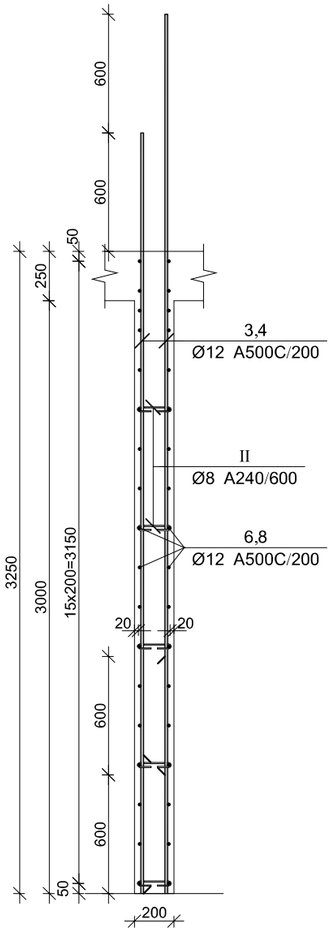

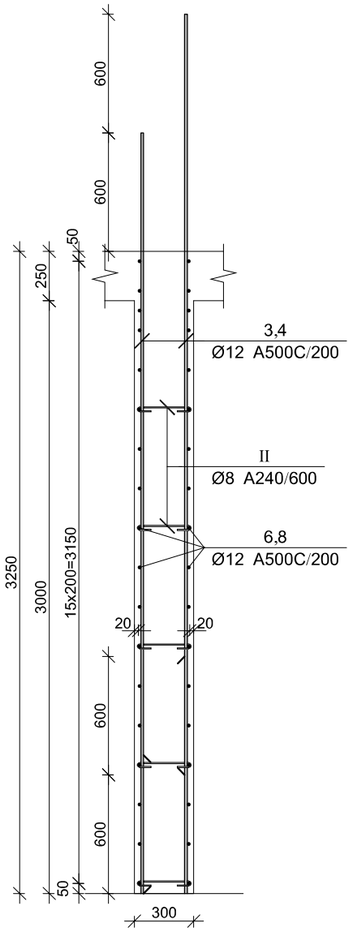

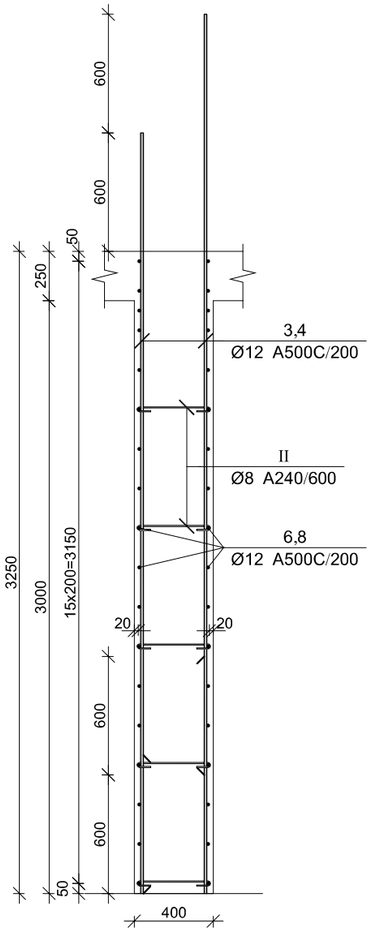

პოზ.	Ø [მმ.]	ესკიზი [მმ.]	სიგრძე [მმ.]
①	Ø12	3900	3900
②	Ø12	----	----
Ⓘ	Ø8	75, 75, 180°, 180°, 225	375
Ⓘ Ⓘ	Ø12	600, 200, 600	1400

მონ. რ/ბ კედლის სპეციფიკაცია

არმატურის სპეციფიკაცია					არმატურის ამოკრეფა					ბეტონი B 25
პოზ. №	Ø	L მმ.	n ცალი	Ln მ.	Ø	∑ Ln მ.	ზრდადი მეტრის წონა კგ.	წონა კგ. A240	წონა კგ. A500C	V; მ³
1	2	3	4	5	6	7	8	9	10	11
1	12 A500C	3900	1140	4446.00	8 A240	337.50	0.39	133.17		63.10
2	12 A500C	----	----	4500.00	12 A500C	9013.20	0.89		8002.06	
I	8 A240	375	900	337.50						
II	12 A500C	1400	48	67.20						
					∑			133.17	8002.06	63.10
					n= 1			133.17	8002.06	63.10
									128.93	კგ/მ³

პროექტის დასახელება

ინდივიდუალური საცხოვრებელი სახლი

პროექტის მისამართი

სოფელი თხინვალა
(ს/კ 72.16.33.052)

დამკვეთი

სტადია	ობიექტი	ზანმარტება
	2023.03.13	

დაკვეთის №

CAD DWG ფაილი 01.sqemebi.dwg

მთ. კონსტრუქტორი: ა. კორძაია

შესრულა ზ. ვაშაკიძე

შეამოწმა ნ. ხუბულავა

საავტორო უფლებები

ნახაზის დასახელება

მონ. რ/ბ კედლის არმირების კვეთები
სპეციფიკაცია

კ-3.01

A3

მონ. რ/ბ გადახურვის ფილის არმირება -0,080 ნიშნულზე

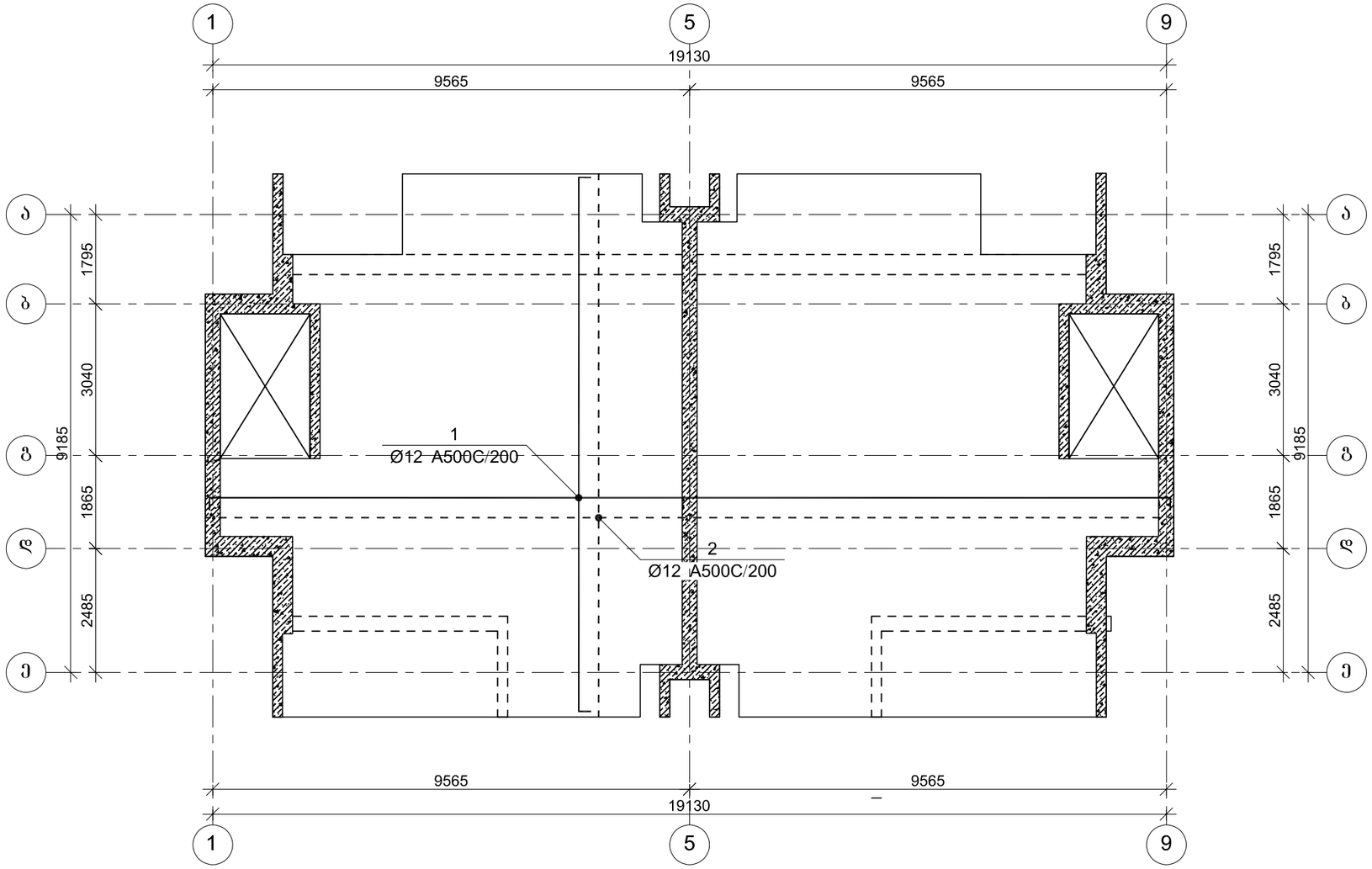

პროექტის დასახელება

ინდივიდუალური საცხოვრებელი სახლი

პროექტის მისამართი

სოფელი თხინვალა
(ს/კ 72.16.33.052)

დამკვეთი

სტადია	მარცხ	განმარტება
	2023.03.13	

დაკვეთის №

CAD DWG ფაილი 01.sqemebi.dwg

მთ. კონსტრუქტორი: ა. კორტავა

შესრულა ზ. ვაშაკიძე

შემოწმა ნ. ხუბულავა

საავტორო უფლებები

ნახაზის დასახელება

მონ. რ/ბ გადახურვის ფილის არმირება -0,080 ნიშნულზე

კ-4.01

A3

მონ. რ/ბ გადახურვის ფილის არმირება +3,180 ნიშნულზე

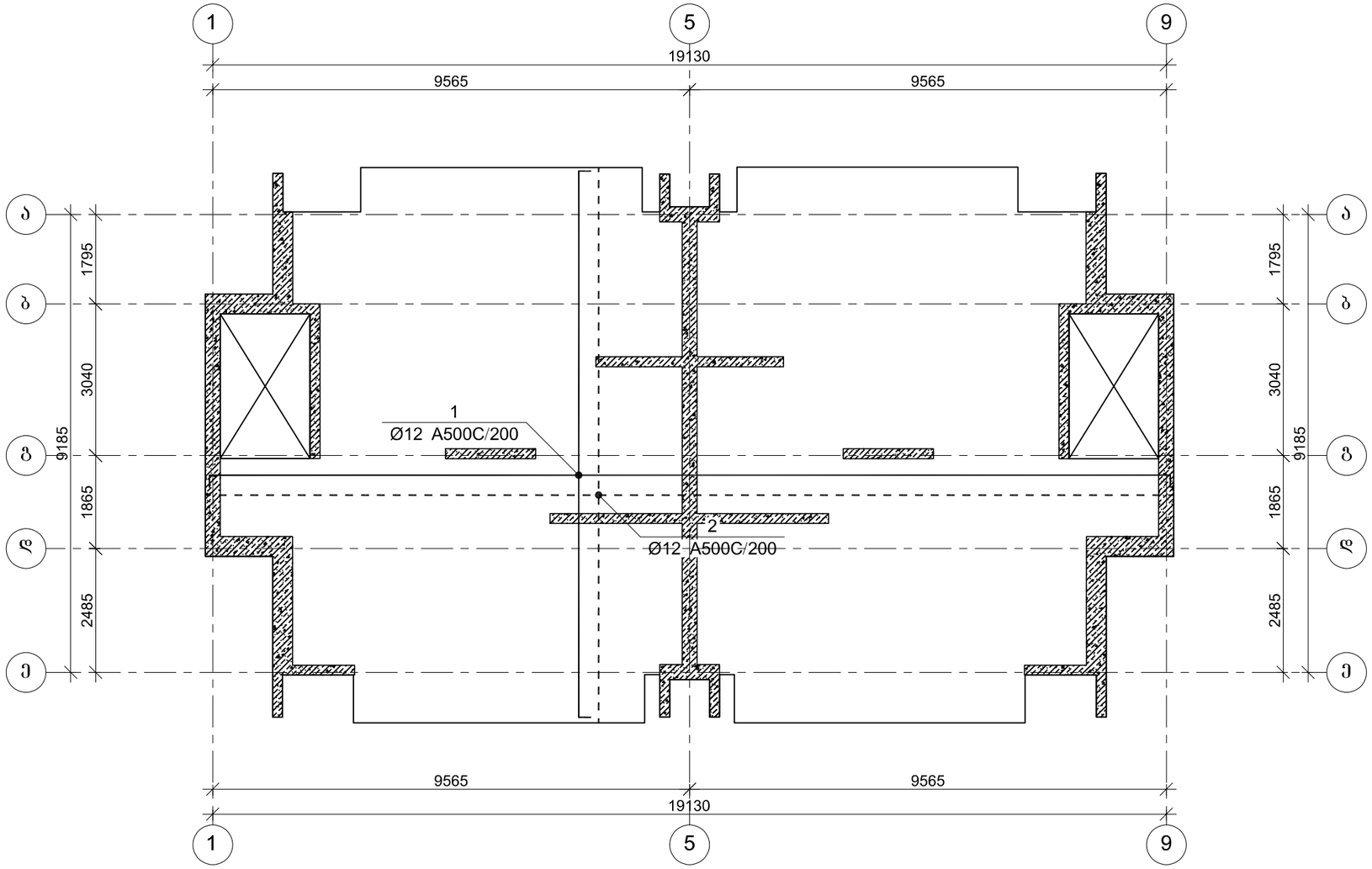

პროექტის დასახელება

ინდივიდუალური საცხოვრებელი სახლი

პროექტის მისამართი

სოფელი თხინვალა
(ს/კ 72.16.33.052)

დამკვეთი

სტადია	ფაილი	ფანმარტება
	2023.03.13	

დაკვეთის №

CAD DWG ფაილი 01.sqemebi.dwg

მთ. კონსტრუქტორი: ა. კორტავა

შესრულა ზ. ვაშაკიძე

შემოწმა ნ. ხუბულავა

საავტორო უფლებები

ნახაზის დასახელება

მონ. რ/ბ გადახურვის ფილის არმირება
+3,180 ნიშნულზე

კ-4.02

A3

მონ. რ/ბ გადახურვის ფილის არმირება +6,480 ნიშნულზე

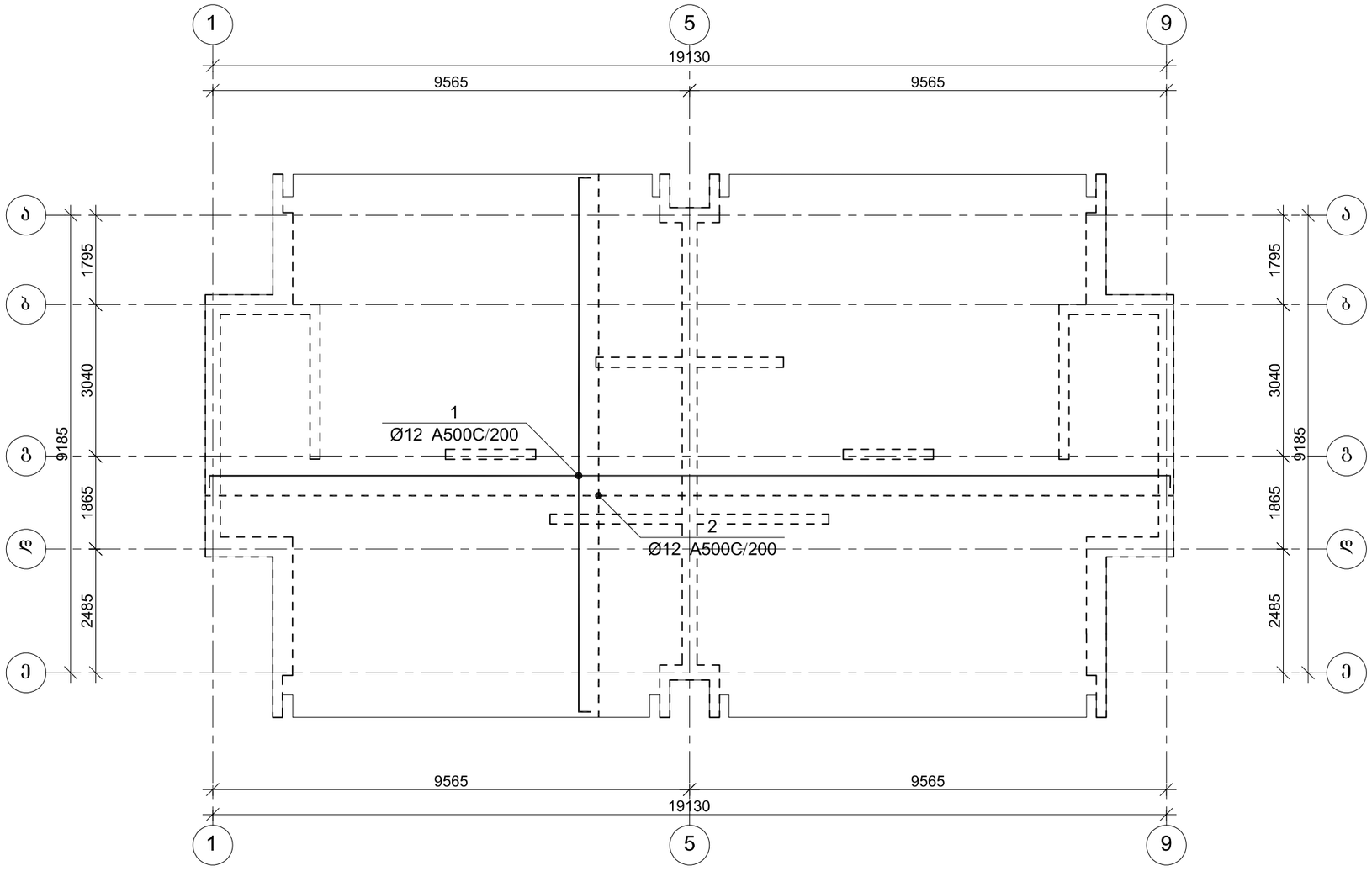

პროექტის დასახელება

ინდივიდუალური საცხოვრებელი სახლი

პროექტის მისამართი

სოფელი თხინვალა
(ს/კ 72.16.33.052)

დამკვეთი

სტადია	თარიღი	განმარტება
	2023.03.13	

დაკვეთის №

CAD DWG ფაილი 01.sqemebi.dwg

მთ. კონსტრუქტორი: ა. კორტავა

შეასრულა ვ. ვაშაკიძე

შეამოწმა ნ. ხუბულავა

საავტორო უფლებები

ნახაზის დასახელება

მონ. რ/ბ გადახურვის ფილის არმირება
+6,480 ნიშნულზე

კ-4.03

A3

ფილის არმირების ფრაგმენტი

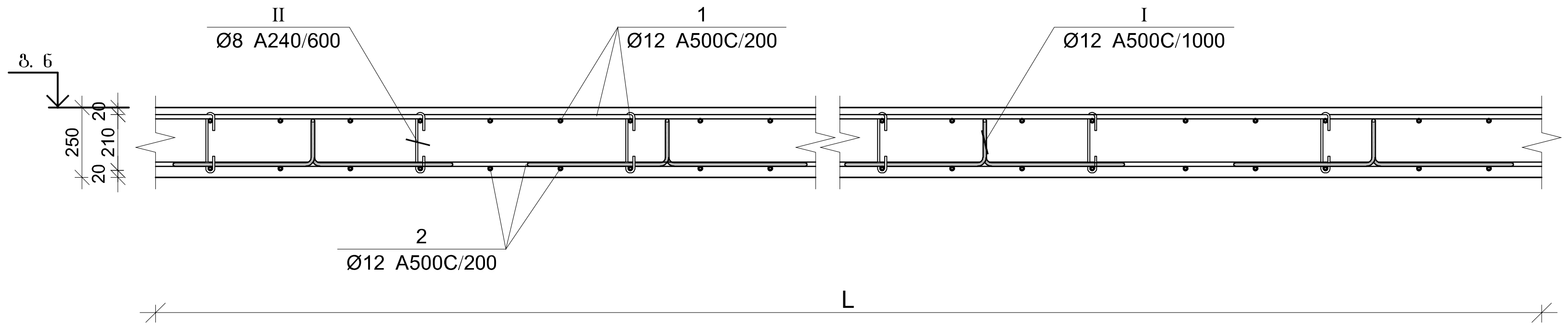

პოზ.	Ø [მმ.]	ესკიზი [მმ.]	სიგრძე [მმ.]
1	Ø12	---- ; 150	----
I	Ø12	400 ; 110 ; 200 ; 110 ; 400	1220
II	Ø8	156 ; 180 ; 180 ; 45 ; 45	250
III	Ø12	500 ; 130 ; 500	1130

ფილის არმირების კვეთი ღიობთან

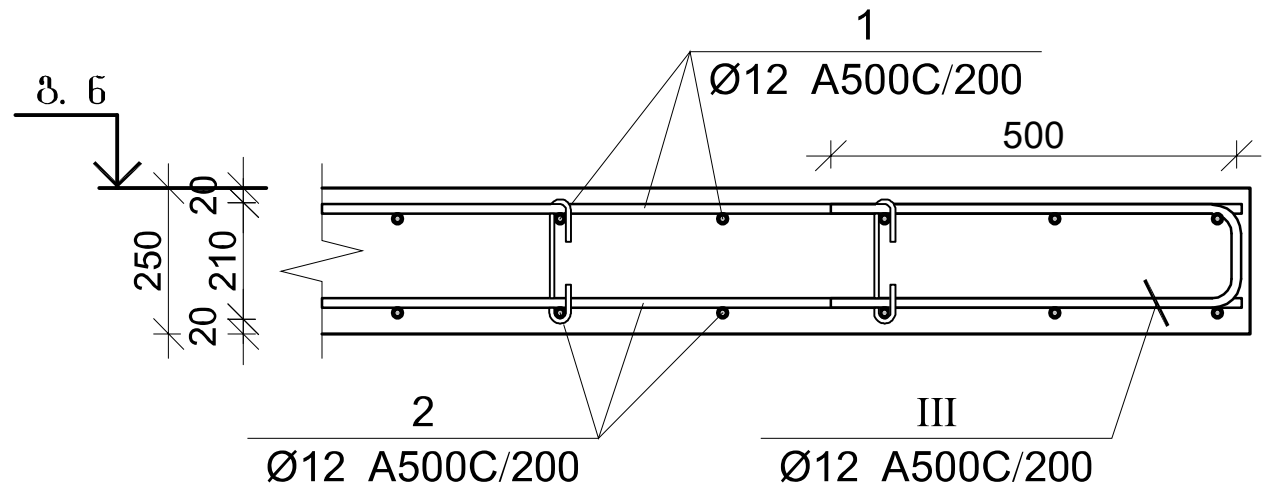

ფილის არმირების კვეთი კედელთან

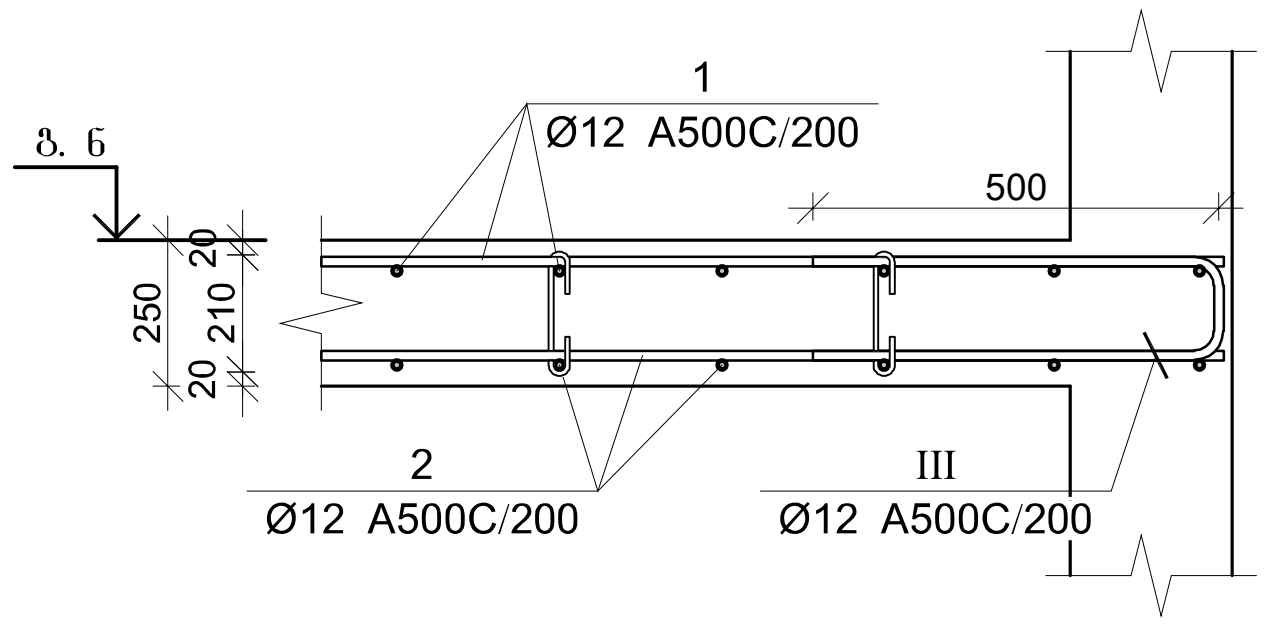

ფილის არმირების კვეთი კიბესთან

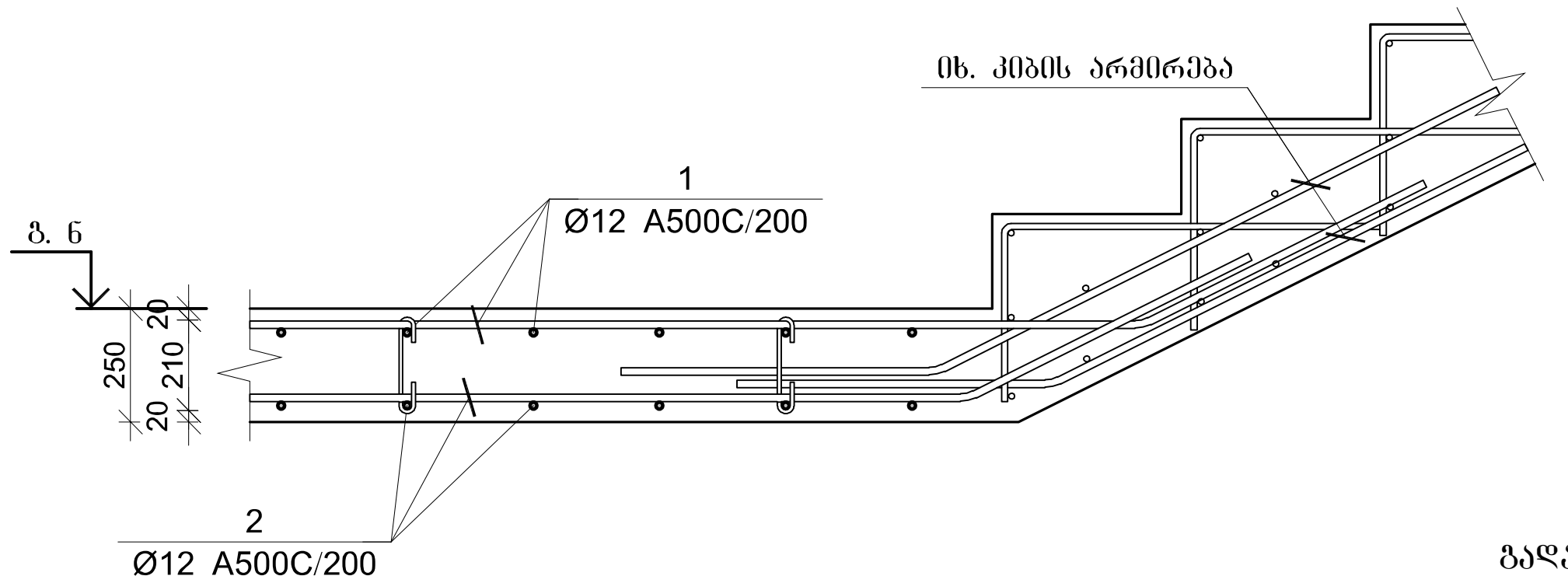

ფილის არმირების კვეთი კიბესთან

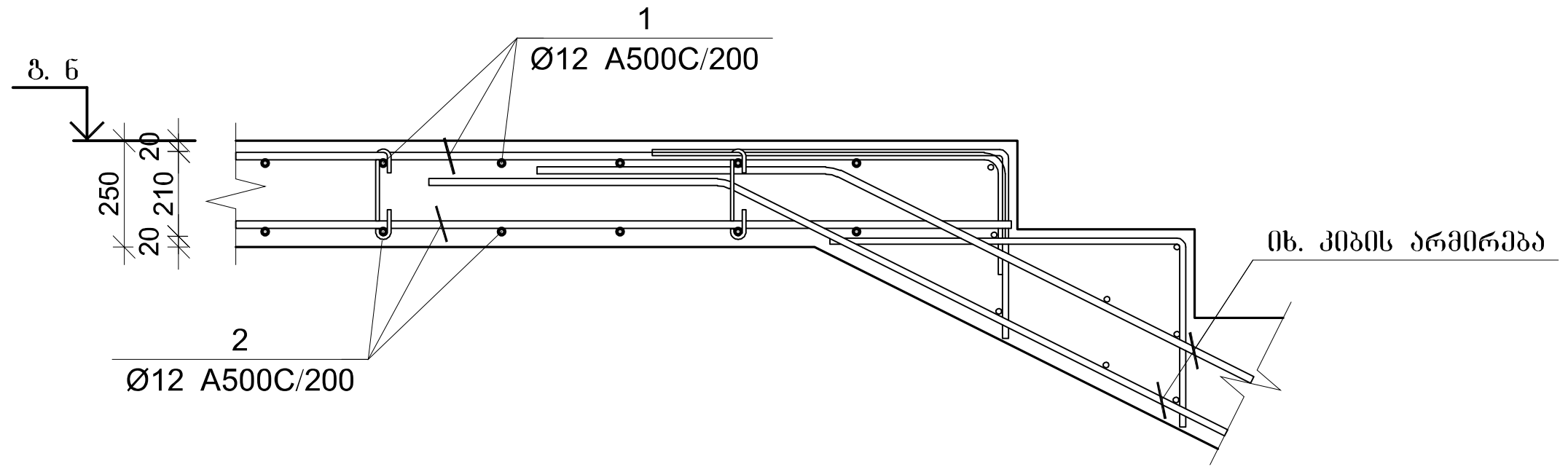

გადახურვის ფილის სპეციფიკაცია

არმატურის სპეციფიკაცია					არმატურის ამოკრეფა					ბეტონი B 25
პოზ. №	Ø	L მმ.	n ცალი	Ln მ.	Ø	∑ Ln მ.	ერთეული მეტრის წონა კგ.	წონა კგ. A240	წონა კგ. A500C	V; მ³
1	2	3	4	5	6	7	8	9	10	11
1	12 A500C	-	-	8316.00	8 A240	500.50	0.39	197.49		124.74
2	12 A500C	-	-	8177.40	12 A500C	17454.30	0.89		15496.21	
I	12 A500C	1220	695	847.90						
II	8 A240	260	1925	500.50						
III	12 A500C	1130	100	113.00			∑	197.49	15496.21	124.74
						n= 1		197.49	15496.21	124.74
						693			125.81	კგ/მ³

პროექტის დასახელება

ინდივიდუალური საცხოვრებელი სახლი

პროექტის მისამართი

სოფელი თხინვალა (ს/კ 72.16.33.052)

დამკვეთი

სტადია	თარიღი	განმარტება
	2023.03.13	

დამკვეთის №

CAD DWG ფაილი 01.sqemebi.dwg

მთ. კონსტრუქტორი: ა. კორტავა

შეასრულა გ. ვაშაკიძე

შეამოწმა ნ. ხუხულავა

საავტორო უფლებები

ნახაზის დასახელება

გადახურვის ფილის არმირების კვეთები და სპეციფიკაცია

კ-4.04

A3

ფილის ქვედა შრის არმატურების გადაბმის დეტალი

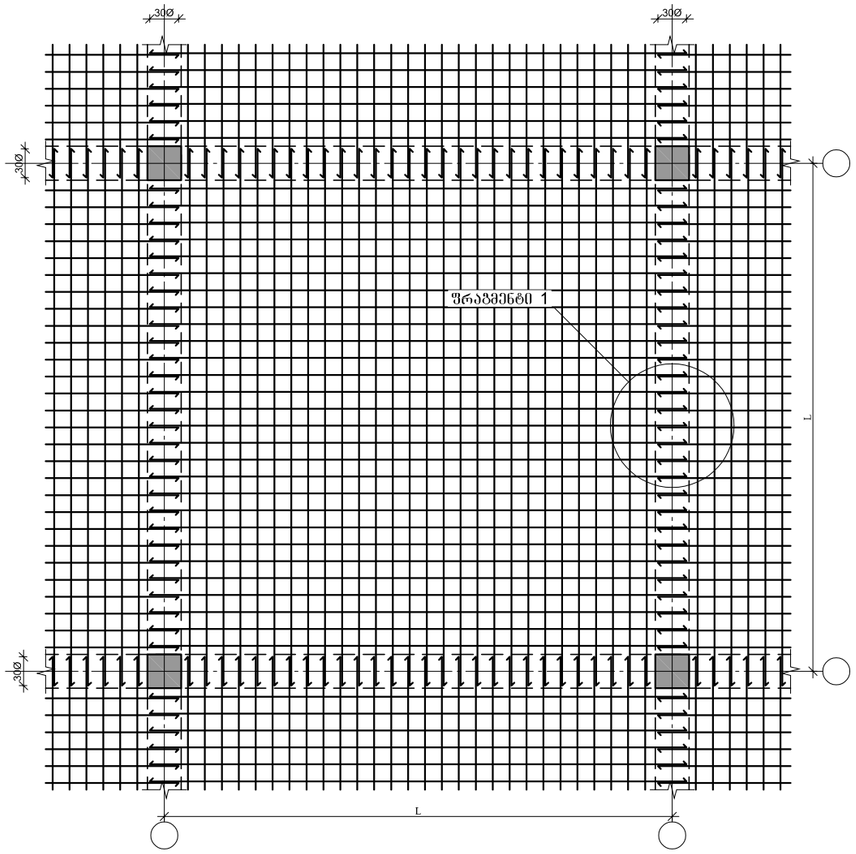

ფილის გედა შრის არმატურების გადაბმის დეტალი

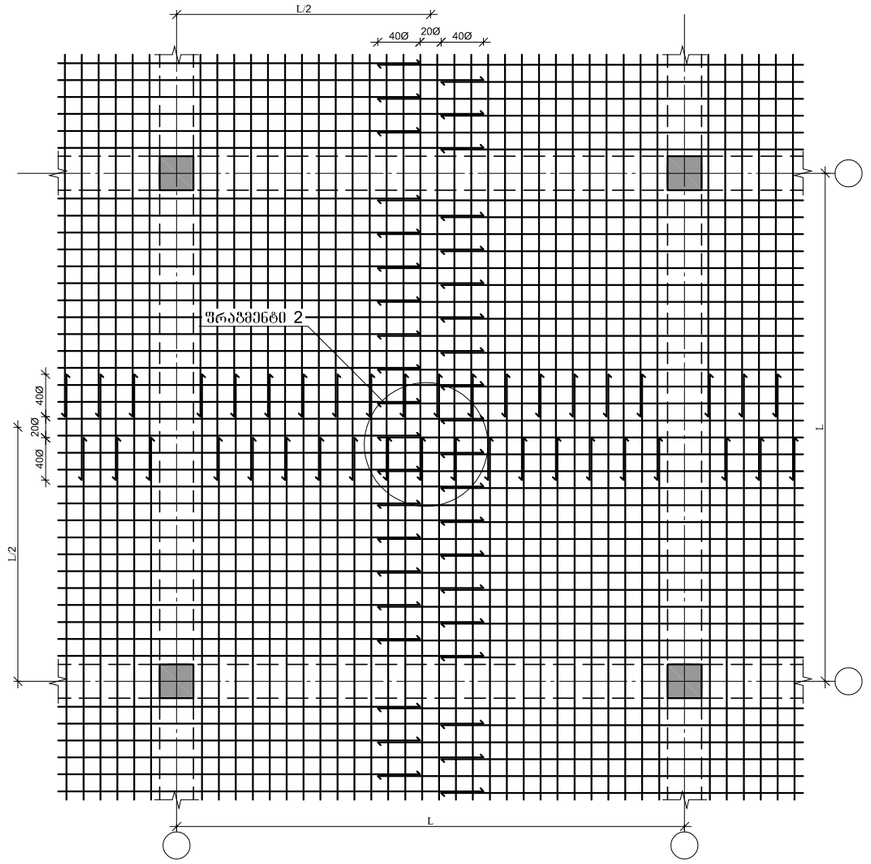

გადახურვის ფილაში ღიობის მოწყობის დეტალი

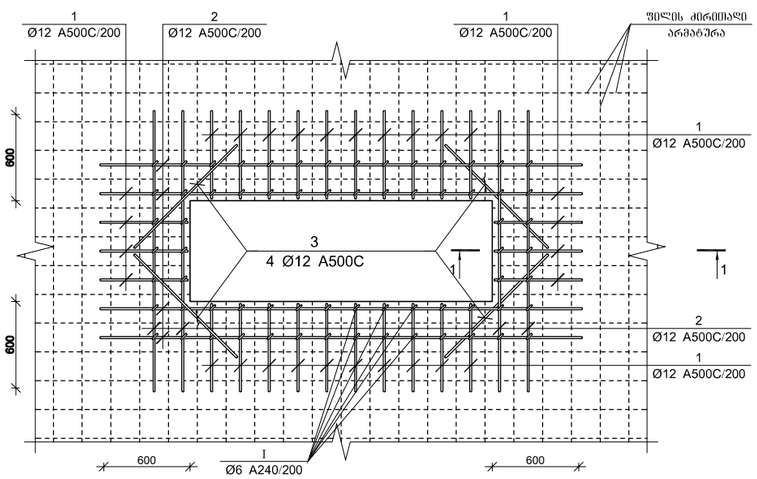

ფრაგმენტი №1

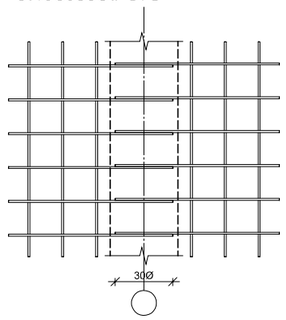

ფრაგმენტი №2

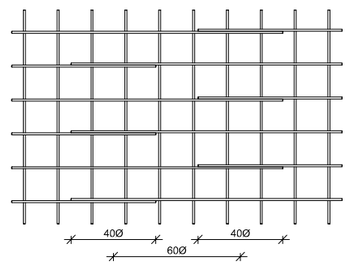

ჭრილი 1-1

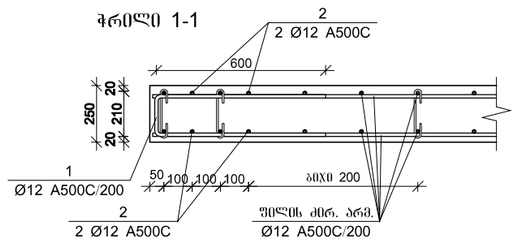

პროექტის დასახელება

ინდივიდუალური საცხოვრებელი სახლი

პროექტის მისამართი

სოფელი თხინვალა
(ს/კ 72.16.33.052)

დამკვეთი

სტადია	ფარული	განმარტება

2023.03.13

დაკვეთის №

CAD DWG ფაილი 01.sqemebi.dwg

მთ. კონსტრუქტორი:		ა. კორტავა
შესრულა		გ. ვაშაკიძე
შეამოწმა		ნ. ხუბულავა

სააგტორო უფლებები

ნახაზის დასახელება

ფილის არმატურების გადაბმის დეტალი

კ-4.05

A3

მონ. რ/ბ კიბე №1-ის არმირება

ფრაგმენტი 1

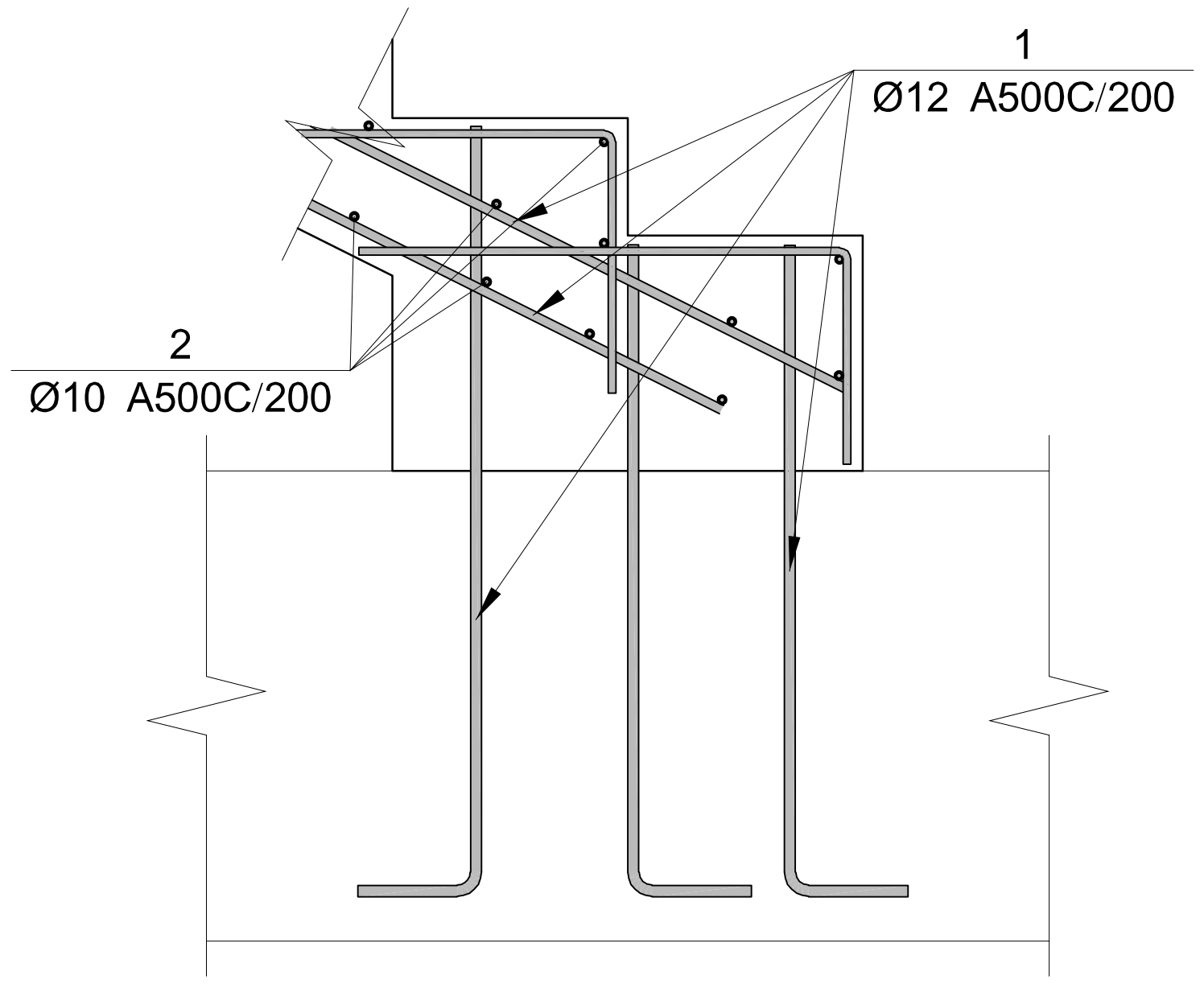

ფრაგმენტი 2

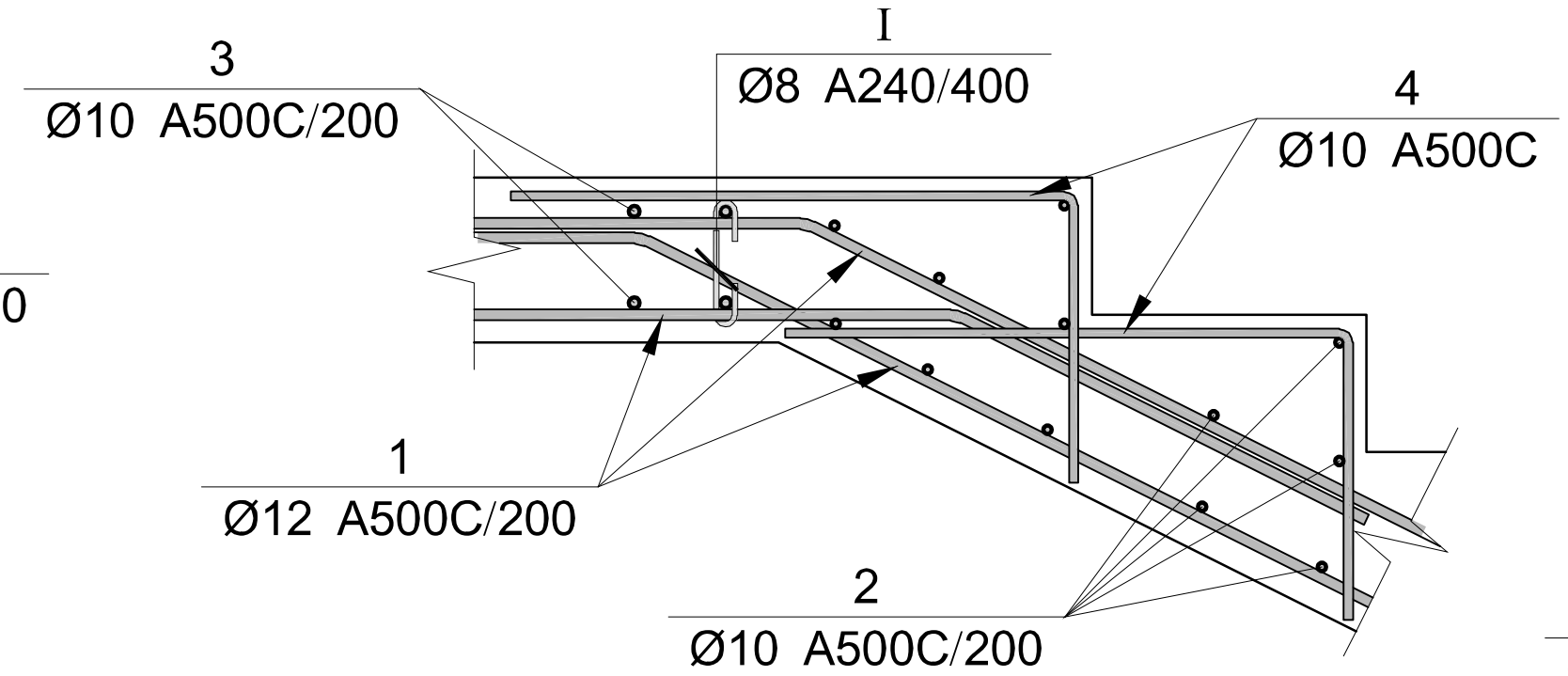

ფრაგმენტი 3

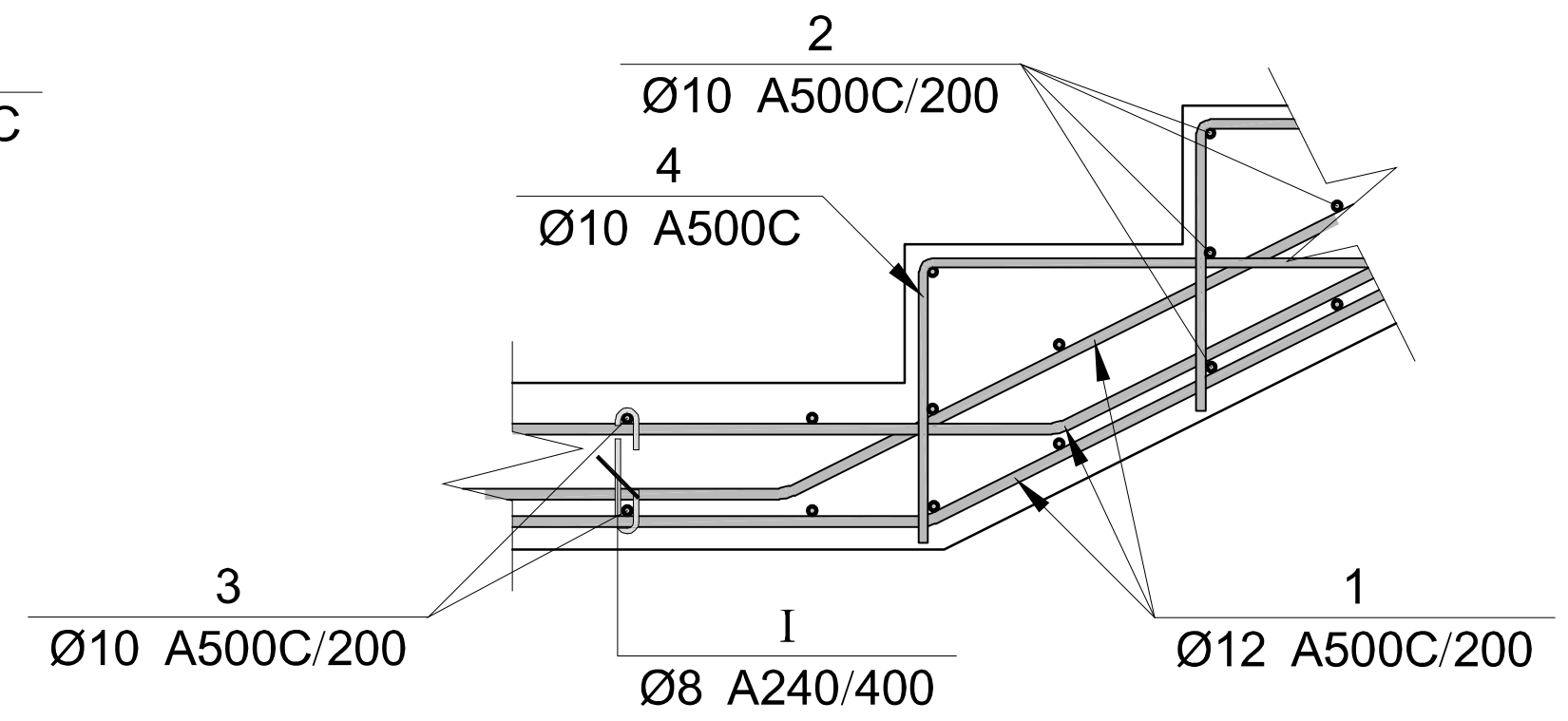

ფრაგმენტი 4

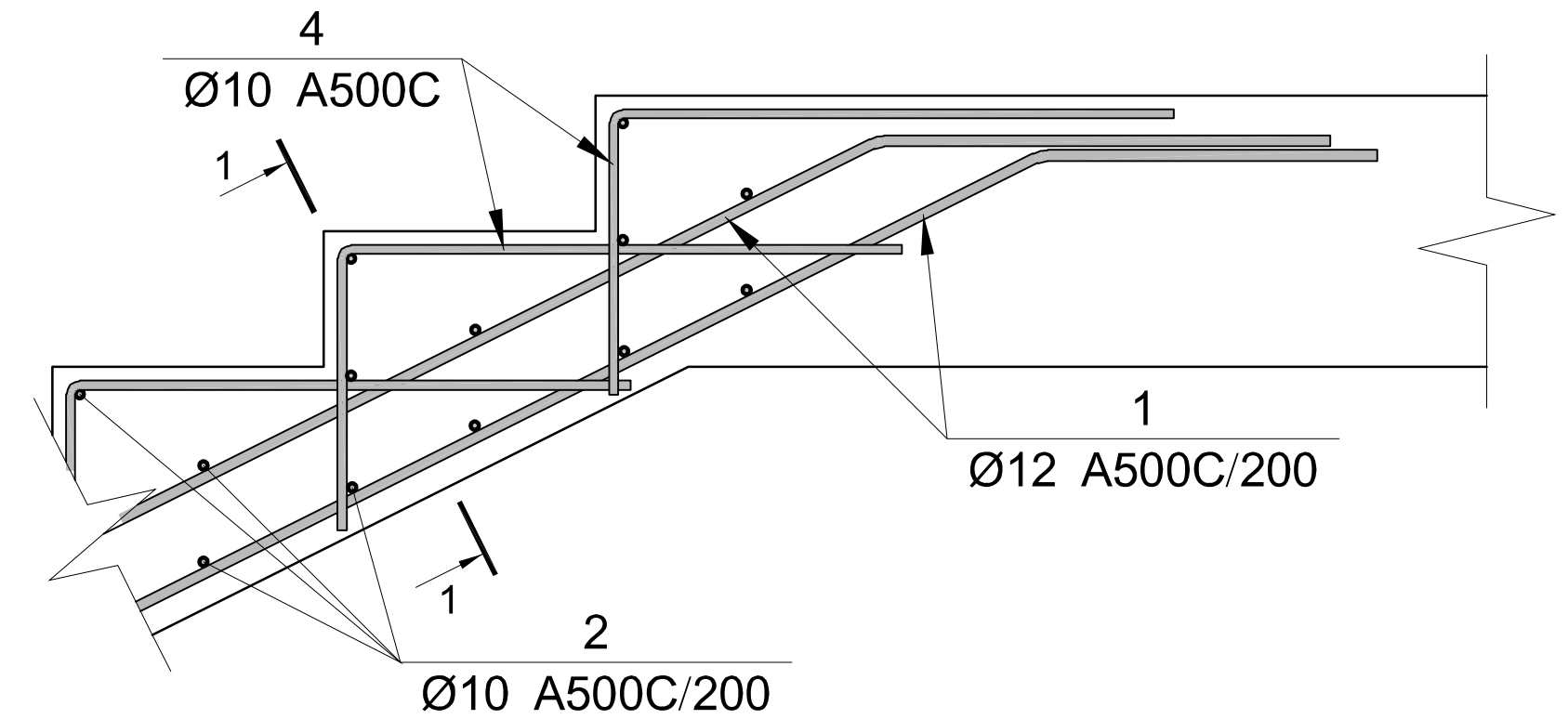

პოზ.	Ø [მმ.]	ესკიზი [მმ.]	სიგრძე [მმ.]
②	Ø10	1450	1450
③	Ø10	3600	3600
④	Ø10	600; 300	900
Ⓘ	Ø8	140; 180; 75; 75; 180	290

მონ. რ/ბ კიბე №1-ის სპეციფიკაცია

არმატურის სპეციფიკაცია					არმატურის ამოკრეფა					ბეტონი B 25
პოზ. №	Ø	L მმ.	n ცალი	Ln მ.	Ø	∑ Ln მ.	გრძივი მეტრის წონა კგ.	წონა კგ. A240	წონა კგ. A500C	V; მ³
1	2	3	4	5	6	7	8	9	10	11
1	12 A500C	---	---	2400.00	8 A240	52.20	0.39	20.60		32.00
2	10 A500C	1450	900	1305.00	10 A500C	2709.00	0.62		1670.20	
3	10 A500C	3600	210	756.00	14 A500C	2400.00	1.21		2900.20	
4	10 A500C	900	720	648.00						
I	8 A240	290	180	52.20						
							∑	20.60	4570.40	32.00
						n= 1		20.60	4570.40	32.00
									143.47	კგ/მ³

კვეთი 1-1

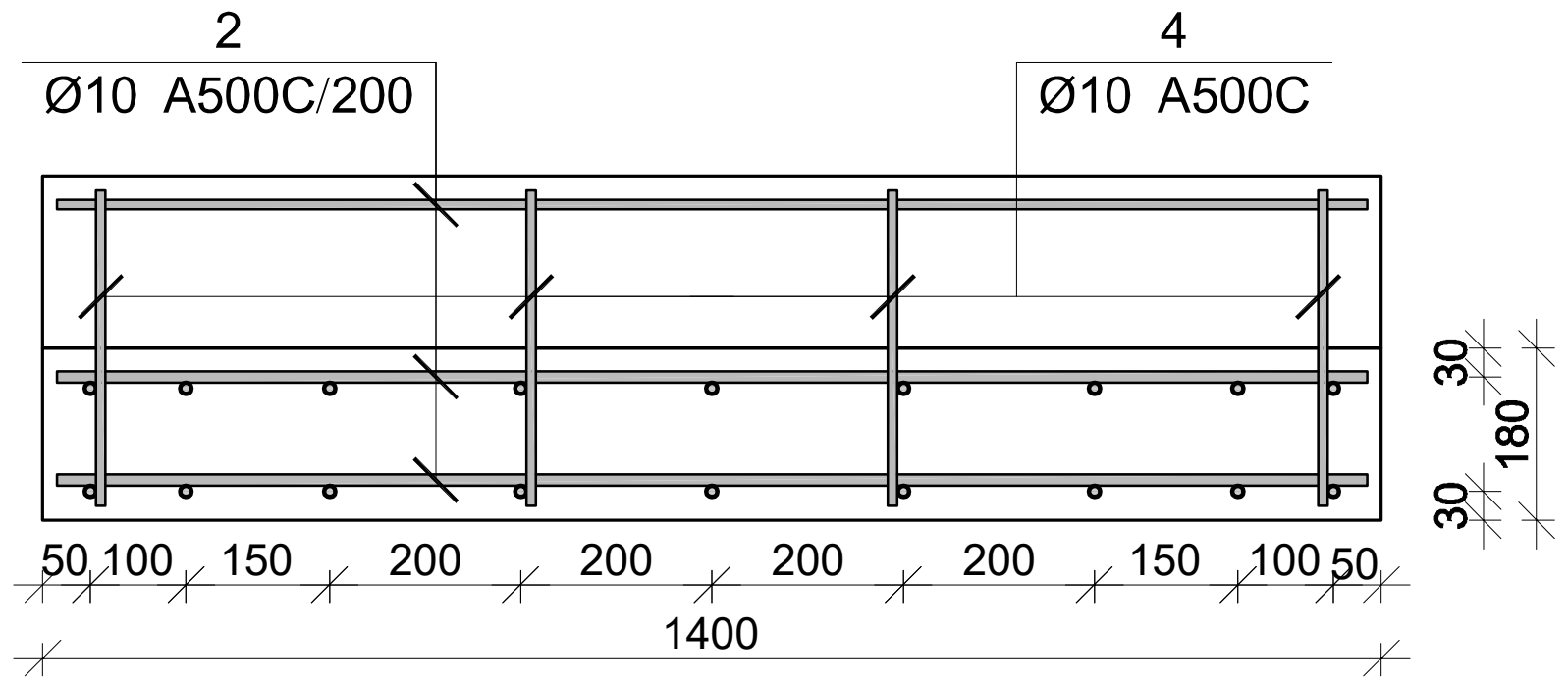

პროექტის დასახელება

ინდივიდუალური საცხოვრებელი სახლი

პროექტის მისამართი

სოფელი თხინვალა (ს/კ 72.16.33.052)

დამკვეთი

სტადია	თარიღი	განმარტება
	2023.03.13	

დაკვეთის №

CAD DWG ფაილი 01.sqemebi.dwg

მთ. კონსტრუქტორი: ა. კორტავა

შეასრულა გ. ვაშაკიძე

შეამოწმა ნ. ხუბულავა

საავტორო უფლებები

ნახაზის დასახელება

მონ. რ/ბ კიბე №1-ის არმირება

კ-5.01

A3

შპს „ოპტიმუსი“

ქ.თბილისი, სოფ. თხინვალა (მიწის ნაკვეთის ს/კ 72.16.33.052) საპროექტო ორბინიანი საცხოვრებელი სახლის ფუძე-საძირკვლებისა და სხვა ძირითადი კონსტრუქციული ნაწილის

საექსპერტო შეფასება

თბილისი

2023 წ.

ქ.თბილისი 24 მარტი 2023 წ.

ქ.თბილისი, სოფ. თხინვალა (მიწის ნაკვეთის ს/კ 72.16.33.052) საპროექტო ორბინიანი საცხოვრებელი სახლის პროექტის ფუძე-საძირკვლებისა და სხვა ძირითადი კონსტრუქციული ნაწილის

საექსპერტო შეფასება

ობიექტის მისამართი - ქ.თბილისი, სოფ. თხინვალა (მიწის ნაკვეთის ს/კ 72.16.33.052);

ექსპერტიზის სახე - საინჟინრო ექსპერტიზა;

შენობის სტატუსი/კლასი პასუხისმგებლობის მიხედვით - საპროექტო/III კლასი

ექსპერტიზის დამნიშნავი ფიზიკური/იურიდიული პირი – შპს „ლისი ეკო ჰილს“ (პ/ნ 01005005160);

შემსრულებელი ექსპერტი – გაიოზ ჭანკვეტაძე (პ/ნ 01017024251) შპს „ოპტიმუსი“-ს (ს/კ 404420998) დირექტორი, ინჟინერ-მშენებელი, კონსტრუქტორი. საინჟინრო ექსპერტიზის სფეროში მუშაობის გამოცდილება 13 წელი (2010 წლიდან), სამშენებლო სფეროში მუშაობის გამოცდილება - 38 წელი (1985 წლიდან).

ექსპერტის წინაშე დასმული კითხვები – ქ.თბილისი, სოფ. თხინვალა (მიწის ნაკვეთის ს/კ 72.16.33.052) საპროექტო ორბინიანი საცხოვრებელი სახლის ფუძე-საძირკვლებისა და სხვა ძირითადი კონსტრუქციული ნაწილის საექსპერტო შეფასება შესაბამისი დასკვნის მომზადება.

ექპერტიზაზე წარმოდგენილი ან/და ექსპერტის მიერ მოძიებული დოკუმენტაცია - 1) პროექტის არქიტექტურული და კონსტრუქციული ნაწილები; შენობის სივრცითი კარკასის საანგარიშო მოდელი, მიწის ნაკვეთის საინჟინრო-გეოლოგიური კვლევა, მისი საექსპერტო შეფასება, მიწის ნაკვეთის ტოპო-გეგმა;

გამოყენებული ნორმატიული აქტები და სხვა სახელმძღვანელო ლიტერატურა:
1) სნ და წ. პნ 01.01-09 “სეისმომედეგი მშენებლობა”

2) სნ და წ. პნ 02.01.-08 "შენობებისა და ნაგებობების ფუძე-საძირკვლები"

3) СНиП 2.02.01-83 Основания зданий и сооружений;

4) სამშენებლო ნორმები და წესები 2.03.01-84 „ბეტონი და რკ/ბეტონის კონსტრუქციები"

5) СНиП 2.01.07-85* "Нагрузки и воздействия"

კვლევა – საინჟინრო ექსპერტიზაზე წარმოდგენილია საცხოვრებელი შენობის პროექტის არქიტექტურული და კონსტრუქციული ნაწილები, შენობის სივრცითი კარკასის ანგარიში, მიწის ნაკვეთის საინჟინრო-გეოლოგიური კვლევა, მიწის ნაკვეთის ტოპო-გეგმა.

სამშენებლო მოედანი ხასიათდება ზოგადად მოსწორებული ზედაპირით.

მიწის ნაკვეთის საინჟინრო-გეოლოგიური კვლევის თანახმად მასზე არახელსაყრელი გეოლოგიური პროცესები (მეწყერი, კარსტი, ჩაჯდომედი გრუნტები) არ აღინიშნება.

სამშენებლო მოედანზე გამოყოფილია ერთი საინჟინრო-გეოლოგიური ელემენტი, რომელიც მიღებულია ფუძეებად:

1. სგე 1 – თიხნარი (ფენა 2);

ელემენტი გამოირჩევა შემდეგ ფიზიკური-მექანიკური თვისებებით: საანგარიშო წინაღობვა R_0=5,0კგ.ძ/სმ^2, სიმკვრივე p=2,38გ/სმ3, ხვედრითი შეჭიდულობა C=0,01კგ.ძ/სმ2; დეფორმაციის მოდული E=500კგ.ძ/სმ2;

სამშენებლო მოედანზე ქარის ნორმატიული დატვირთვა შეადგენს - 48კგძ/მ2, თოვლის საფარის ნორმატიული დატვირთვა - 50კგძ/მ2;

მოედანი საქართველოს ტერიტორიის სეისმური დარაიონებისა და საინჟინრო გეოლოგიური კვლევების მიხედვით მდებარეობს 8 ბალიანი სეისმური საშიშროების ზონაში MSK 64 სკალის მიხედვით (აჩქარების უგანზომილებო კოეფიციენტი - A=0.17); გრუნტის კატეგორია სეისმური თვისებების მიხედვით მიეკუთვნება II კატეგორიას.

შესასწავლი საპროექტო შენობა ფუნქციური დანიშნულებით - ორსართულიანი, ინდივიდუალური საცხოვრებელი სახლია სარდაფისა და ტერასაზე გასასვლელი სართულით, თვისობრივი კონსტრუქციული წყობით შენობა მიეკუთვნება კარკასულ ტიპს ხისტი კვანძებით. გეგმაში მართკუთხა ფორმების, კონფიგურაციის მქონე შენობაა.

წარმოდგენილ პროექტში მოცემულია კონსტრუქციების სქემები, დეფორმაციული და საანგარიშო სქება და მათი ანგარიშის საფუძველზე მომზადებული შენობის მზიდი რკ/ბეტონის კოსტრუქციები.

საქართველო, ქ.თბილისი. რუსთაველის გამზ.№1 ტელ: +: +995 595 902225
GEORGIA, TBILISI. RUSTAVELI AVE.1 TEL: +995 595 902225; email:g.chankvetadze@optimusi.ge

ვერტიკალურ მზიდუნარიანობას უზრუნველყოფს ღორღისა და B-15 ბეტონის მომზადებაზე დაფუძნებული საძირკვლის მონოლითური წიბოვანი ფილა (საძირკვლის ფილა მონოლითური რ/ბეტონის h=400მმ) გამოყენებულია ძირითად ბადეებში - არმატურა 14A500c ბ200 ქვედა შრე X მიმართულება; არმატურა 14A500c ბ200 ქვედა შრე Y მიმართულება, 14A500c ბ200 ზედა შრე X მიმართულება; არმატურა 14A500c ბ200 ზედა შრე Y მიმართულება;
ფილა გაძლიერებულია ზედა და ქვედა შრეებში გრძივი და განივი მიმართულებით განთავსებული პილონების ფუძეების დაძაბულ ზონებში - ჰორიზონტალური და ვერტიკალური გაძლიერებებით - ჰორიზონტალურად გამოყენებულია არმატურა -14A500c ბ200; ვერტიკალურად - 14A500c ბ200;
ვერტიკალურ მზიდ ელემენტებად გამოყენებულია მონოლითური კედლები - სისქით σ = 0,40მ. σ = 0,30მ. σ = 0,20მ. ორშრედ არმირებული გამოყენებულია არმატურა 12A500c ბ200მმ, X, და 12A500c ბ200მმ არმატურა Y მიმართულებით;
შენობის ჰორიზონტალურ მზიდუნარიანობას უზრუნველყოფს:
სართულების ნიშნულების მიხედვით მოწყობილი სართულშუა გადახურვის წიბოვანი, ორშრედარმირებული ფილა: h=0,25მ. გამოყენებულია არმატურა 12A500c ბ200მმ, როგორც X, ისე Y მიმართულებით.
შენობის შიდა რკ/ბეტონის კიბის მარშები ბაქნებითურთ - გამოყენებულია არმატურა 12A500c ბ-200მმ, და საკიდები 8A240c;
შენობის გადახურვა ბრტყელია;

შენობის მზიდი კონსტრუქციების სივრცითი მოდელის საანგარიშო სქემა შედგენილია პროგრამული კოპლექსი “Лира”-ს მეშვეობით. სასრული ელემენტების მეთოდის საფუძველზე.. სივრცით ანგარიშებში მოცემულია რკ/ბეტონის ღეროვან-ფირფიტოვანი სივრცითი სისტემა, რომლის გადაადგილება სივრცეში შეზღუდულია საძირკვლის ფილის ძირის დონეზე არსებული X,Y ,Z მიმართულების ბმებით.საერთო ჯამში შენობის სივრცითი კარკასი გაანგარიშებულია შემდეგი სახის დატვირთვებზე:№1 სტატიკური დატვირთვა - მუდმივი მოქმედების; №2 სტატიკური დატვირთვა დროებითი, ხანმოკლე მოქმედების; №3 სეისმური დატვირთვები X,Y ,Z მიმართულებებით;

მონოლითური რკ/ბეტონის ელემენტების არმირება შემოწმდა სნ და წ 2.03.01-84-ის „ბეტონი და რკ/ბეტონის კონსტრუქციები“ მოთხოვნების გათვალისწინებით. მზიდი კონსტრუქციების არმირებაში პროექტით მოცემულია A500C, A240C კლასის არმატურა, ბეტონი - B25 კლასის

სქემატურად პროექტში ნახაზები შესრულებულია კვალიფიციურად როგორც კონსტრუქციული სქემები, ასევე მოცემული კვანძები და დეტალები ელემენტების არმირება, ჩაღუნვები, ღეროების გადადება, საკიდების განლაგება და მათი ბიჯების, ასევე ბეტონის დამცავი შრეების სისქეები აკმაყოფილებენ მოქმედ ნორმატიულ მოთხოვნებს.

საქართველო, ქ.თბილისი. რუსთაველის გამზ.№1 ტელ: +: +995 595 902225
GEORGIA, TBILISI. RUSTAVELI AVE.1 TEL: +995 595 902225; email:g.chankvetadze@optimusi.ge

დასკვნა - დამკვეთის დავალების საფუძველზე, წარმოდგენილი მასალების მიხედვით ქ.თბილისი, სოფ. თხინვალა (მიწის ნაკვეთის ს/კ 72.16.33.052) საპროექტო ორბინიანი საცხოვრებელი სახლის ფუძეების, საძირკვლების და სხვა ძირითადი კონსტრუქციული ელემენტები შერჩეულია საანგარიშო მოდელის დაძაბულ-დეფორმირებული მდგომარეობის საფუძველზე, ისინი აკმაყოფილებენ მდგრადობისა, სიმტკიცისა და დეფორმაციის შესაბამისი ნორმატიული კანონმდებლობით გათვალისწინებულ მოთხოვნებს. გამომდინარე აქედან, პროექტს დასამტკიცებლად ეძლევა ერთმნიშვნელოვნად დადებითი შეფასება.

შპს „ოპტიმუსი“-ს

დირექტორი,

ინჟინერ-კონსტრუქტორი

გ.ჭანკვეტაძე





საქართველო, ქ.თბილისი. რუსთაველის გამზ.№1 ტელ: +: +995 595 902225
GEORGIA, TBILISI. RUSTAVELI AVE.1 TEL: +995 595 902225; email:g.chankvetadze@optimusi.ge

საქართველოს რესპუბლიკა

დიპლომი № 010494

მიეცა გაიოზ გიორგის ძე ჭანკვეტაძეს

მასზე, რომ ის 19 86 წელს შევიდა საქართველოს პოლიტექნიკურ ინსტიტუტში

და 1994 წელს დაამთავრა საქართველოს ტექნიკური უნივერსიტეტის სრული კურსი სამრეწველო და სამოქალაქო მშენებლობის სპეციალობით.

სახელმწიფო საგამოცდო კომისიის 1994 წლის 6 ივლისის დადგენილებით გ.გ. ჭანკვეტაძეს მიენიჭა ინჟინერ მშენებლის კვალიფიკაცია.

სახელმწიფო საგამოცდო კომისიის თავმჯდომარე

რექტორი

მდივანი

ქალაქი თბილისი 1994 წ. 16 09

სარეგისტრაციო № 1477

CURRICULUM VITAE

სახელი, გვარი:	**გაიოზ ჭანკვეტაძე (პ/ნ 01017024251);**
დაბედების ადგილი/თარიღი:	ქ.თბილისი 07.12.1968 წ.
მისამართი:	ქ.თბილისი, რუსთაველის გამზ.№1;
ოჯახური მდგომარეობა:	დაოჯახებული;
ტელ:	+995 595 90 22 25; +995 557 90 22 00;
E-mail	g.chankvetadze@gmail.com

განათლება

1974-1985 ქ.თბილისის 1-ლი საშ.სკოლა;
1986-1994 საქართველოს ტექნიკური უნივერსიტეტი. ფაკულტეტი - სამრეწველო და სამოქალაქო მშენებლობა; კვალიფიკაცია-მშენებელი ინჟინერი;

1999-2003 უნივერსიტეტი -„ლეგია და კომპანია“ იურიდიული ფაკულტეტი. კვალიფიკაცია - იურისტი;

სამუშაო გამოცდილება:

1985-1987 №5-ე სახლმშენებელი კომბინატი 3-ე თანრიგის მუშა-მაბეტონე;

1987-1989 ყოფილი საბჭოთა კავშირის არმია, საინჟინრო ჯარები;

1989-1991 სამშენებლო ტრესტი „ინჟმშენი“ 3-ე თანრიგის მუშა-მაბეტონე;

1991-1994 მრავალდარგოვანი საწარმო „პემ“-ი სამშენებლო უბნის უფროსი;

1995-1999 შპს „დარბაზნი“კონსტრუქტორთა ჯგუფის უფროსი;

1999-2002 ქ.თბილისის მერიის ადმინისტრაციული ინსპექცია. მთავარი სპეციალისტი;

2003-2005 ქ.თბილისის მერიის ადმინისტრაციული ინსპექციის მთაწმინდა-კრწანისის სამმართველოს უფროსი.

2005-2008 კერძო ბიზნესი - სამშენებლო-საპროექტო სფერო.

2006-2008 ქ.თბილისის მერიის ზედამხედველობის სამსახური - არქიტექტურული და სამშენებლო ზედამხედველობის განყოფილება. მთავარი სპეციალისტი;

2009 წლის იანვარი-მარტი - ქ.თბილისის, მერიის სამოქალაქო ინტეგრაციის (თბილისის კორპუსი) საქალაქო სამსახურის უფროსის მოადგილე;

2009 წლის მარტი - საქართველოს თავდაცვის სამინისტროს სახელმწიფო შესყიდვების დეპარტამენტის, მონიტორინგის სამმართველოს უფროსი;

2009 წლის მარტი - სექტემბერი საქართველოს თავდაცვის სამინისტროს სახელმწიფო შესყიდვების დეპარტამენტის უფროსი;

2010 წლის მარტი - ქ.თბილისის მერიის ქონების მართვის სააგენტოს სსიპ „თბილისი უძრავი ქონება“ - დირექტორი;

2009-2012 შენობა-ნაგებობების დიაგნოსტიკის ცენტრი შპს „კრუგი“-ს მენეჯერი - ექსპერტი შენობა-ნაგებობათა დიაგნოსტიკის განხრით;

2012წ დღემდე საპროექტო-სამშენებლო-საექსპერტო კომპანია შპს„ოპტიმუსი“-ს დამფუძნებელი, დირექტორი;

2010 წლიდან - დღემდე, თბილისსა და საქართველოს სხვადასხვა რეგიონებში, როგორც კერძო, ასევე სახელმწიფო დაკვეთებით შესწავლილი მაქვს 900 ერთეულამდე ავარიული ან/და სარეკონსტრუქციო 1-ლი, მე-2 , მე-3 და მე-4 კლასის შენობა-ნაგებობა, რაზედაც გაცემულია შესაბამისი ტექნიკური, საექსპერტო დასკვნები და რეკომენდაციები. ამასთან თბილისსა და საქართველოს სხვადასხვა რეგიონებში კომპანია შპს „ოპტიმუსი“-ს მიერ დაპროექტებულ 800-ზე მეტი 1-ლი, მე-2, მე-3, მე-4 და მე-5 კლასის შენობების არქიტექტურული პროექტებისთვის მომზადებული მაქვს კონსტრუქციული ნაწილები.

თბილისსა და საქართველოს სხვადასხვა რეგიონებში გაცემულია რამოდენიმე ასეული დასკვნა სადემონტაჟო, სამშენებლო-სამონტაჟო და სხვ. სამუშაოების მიმდებარე შენობებზე ზემოქმედებასა და მე-4 კლასის შენობებისთვის ფუძე-საძირკვლებისა და სხვა კონსტრუქციული სისტემის საექსპერტო შეფასების შესახებ.

ჩემს მიერ, თბილისში მომზადებულია რამოდენიმე ათეული მე-4 კლასის მრავალბინიანი საცხოვრებელი და მრავალფუნქციური შენობების, კომპლექსების, სახელმწიფო უწყების შენობებისთვის პროექტის კონსტრუქციული ნაწილები.


Georgia
IDENTITY CARD
საქართველო
GEO
სახელი / FIRST NAME
გაიოზი
GAIOZ
გვარი / LAST NAME
ჭანკვეტაძე
CHANKVETADZE
მოქ. / CIT
GEO
სქესი / SEX
მმ / M
პირადი No / PERSONAL No
01017024251
დაბადების თარიღი
DATE OF BIRTH
07.12.1968
მოქმედების ვადა
DATE OF EXPIRY
07.06.2026
ბარათის No / CARD No
15IB72448
ხელმოწერა
SIGNATURE


დაბადების ადგილი / PLACE OF BIRTH
თბილისი
TBILISI
გაცემის თარიღი / DATE OF ISSUE
07.06.2016
გამცემი ორგანო / ISSUING AUTHORITY
იუსტიციის სამინისტრო
MINISTRY OF JUSTICE
IDGE015IB72448801017024251<<<<
6812078M2606071GE0<<<<<<<<<<<9
CHANKVETADZE<<GAIOZ<<<<<<<<<<