საწყობი

გეგმები:

მისაწვდომობის ეროვნული სტანდარტების შესაბამის დოკუმენტაცია

მისამართი:
ქალაქი თბილისი, ქიზიყის ქუჩა, №63
ს.კ.: №01.19.24.007.108

შემსრულებელი:

შპს "ა3 არქიტექტს"
(ს/კ 405286444)
დირექტორი: თ. ცაავა



პირობითი აღნიშვნები

სნ - 2 სასაწყობო - 2

ავტოსაშხეფი სისტემა

სახანძრო ჰიდრანტი

სახანძრო განგაშის ხელით სამართავი კოლოფი

მექანიკური განიავება

კვამლის გაწოვა

EXIT

გასასვლელი

EXIT

ავტოსაშხეფი (განსაზღვრავს საჭიროებას სათულზე და შენობაში
ზუსტი განთავსება და რაოდენობა
განისაზღვროს საინჟინრო ან სხვა პროექტში

2 საათიანი ცეცხლმედეგობა

გასასვლელთან მისადგომი მაქსიმალური სავალი მანძილი

0.82 კარის თავისუფალი სიგანე (მინიმუმი)

2.10 კარის თავისუფალი სიმაღლე (მინიმუმი)

დაკავებულობის ჯგუფი

ფართობი მ

დაკავებულობის დატვირთვა

დაკავებულობის დატვირთვის კოეფიციენტი

სახანძრო მილდგარი

ხელის ცეცხლმაქრი

შშმპ მისაწვდომობა

საწყობი

ა3 არქიტექტს
ს/კ : 405231663
მის: შ. რუსთაველის გამზ. №37

A3 Architects
Urban Planning & Architecture

A3 ARCHITECTS
s/k : 405231663
ADDR: SH. RUSTAVELI AVE. #37

მისამართი:
ქალაქი თბილისი, ქიზიყის ქუჩა, №63
ს.კ.: №01.19.24.007.108

თანამდებობა	გვარი	ხელმოწერა
დირექტორი	თ. ცაავა	

პროექტის ავტორი

თანამდებობა	გვარი	ხელმოწერა
არქიტექტორი	ნ. ხარატიშვილი	

დამკვეთი
გვარი
ლ. გაჩეჩილაძე

პირობითი აღნიშვნები

საკადასტრო საზღვარი

ტექნიკურ ეკონომიკური მაჩვენებლები

ნახაზის სახელწოდება

პირებითი აღნიშვნები

მასშტაბი	ფორმატი	თარიღი
1:0.36	ა0	2022 წ.
ფურცელი	ნიშნული	

0 12.5 25 50

სარჩევი

შემადგენლობა:

1. სქემა 1;
2. სქემა 2;
3. სქემა 3;
4. საპროექტო გეგმა;
5. საპროექტო სახურავის გეგმა;

პირობითი აღნიშვნები:

საკადასტრო საზღვარი

საწყობი

ა3 არქიტექტს
ს/კ : 405231663
მის: შ. რუსთაველის გამზ. №37

A3 Architects
Urban Planning & Architecture

A3 ARCHITECTS
s/k : 405231663
ADDR: SH. RUSTAVELI AVE. #37

მისამართი:
ქალაქი თბილისი, ქიზიყის ქუჩა, №63
ს.კ.: №01.19.24.007.108

თანამდებობა	გვარი	ხელმოწერა
დირექტორი	თ. ცაბა	

შპს ა3 არქიტექტს • A3 ARCHITECTS LLC • 405231663

პროექტის ავტორი

თანამდებობა	გვარი	ხელმოწერა
არქიტექტორი	ნ. ხარატიშვილი	

დამკვეთი
გვარი
ლ. გაჩეჩილაძე

პირობითი აღნიშვნები

საკადასტრო საზღვარი

ტექნიკურ ეკონომიკური მაჩვენებლები

ნახაზის სახელწოდება

სარჩევი

მასშტაბი	ფორმატი	თარიღი
	ა0	2022 წ.
ფურცელი	ნიშნული	

0 12.5 25 50

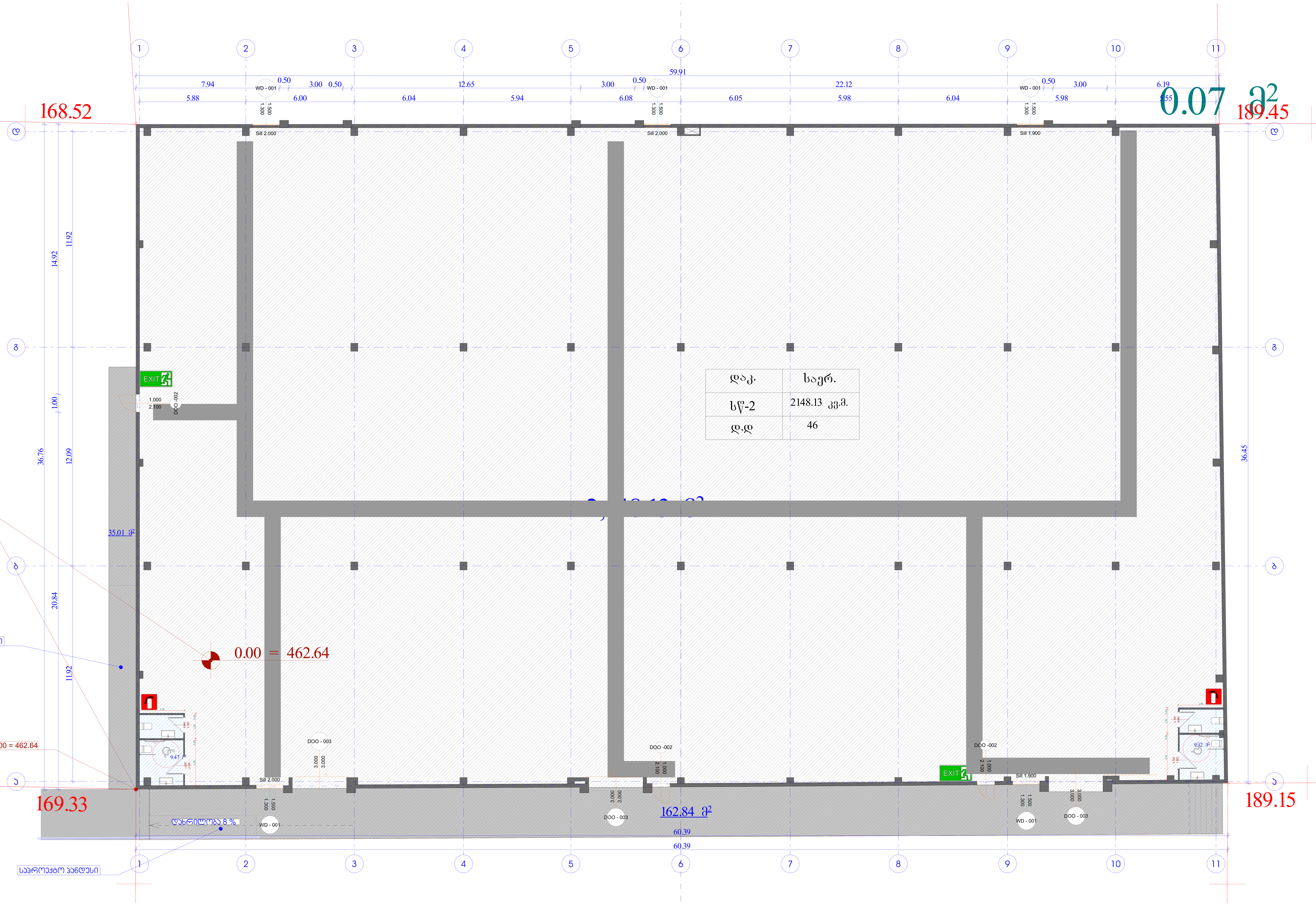

იატაკის თავისუფალი სივრცის ზომა
ახალი შენობა ნაგებობისთვის
სურ. 305.3.1.

თავისუფალი სივრცე კართან
მანევრირებისთვის ანჯამიანი კარი
საკეტის მხრიდან მისაწვდომი
მიწოლით გაღება
სურ. 404.2.3.2 (ბ)

T ფორმის მოსატრიალებელი
სივრცე
სურ. 304.3.2.1 (გ)

ზომა და გადაფარვა

გზა-კარის თავისუფალი სიგანე
ანჯამიანი კარი
სურ. 404.2.2 (ა)

შენიშვნა:
იატაკის ზედაპირი უნდა იყოს მდგრადი,
მყარი და არ სრია. იატაკის თავისუფალ
სივრცეში დონის ცვლილება დაუშვებელია

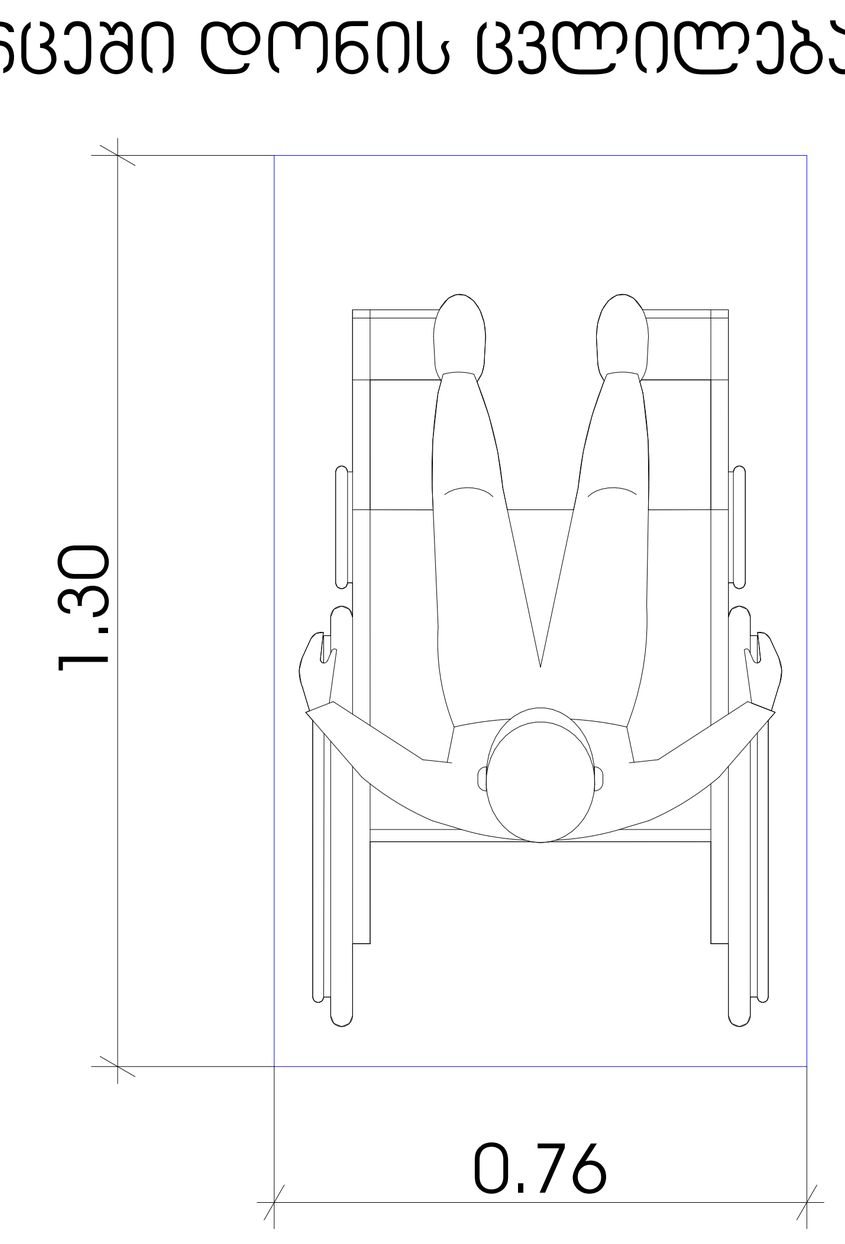

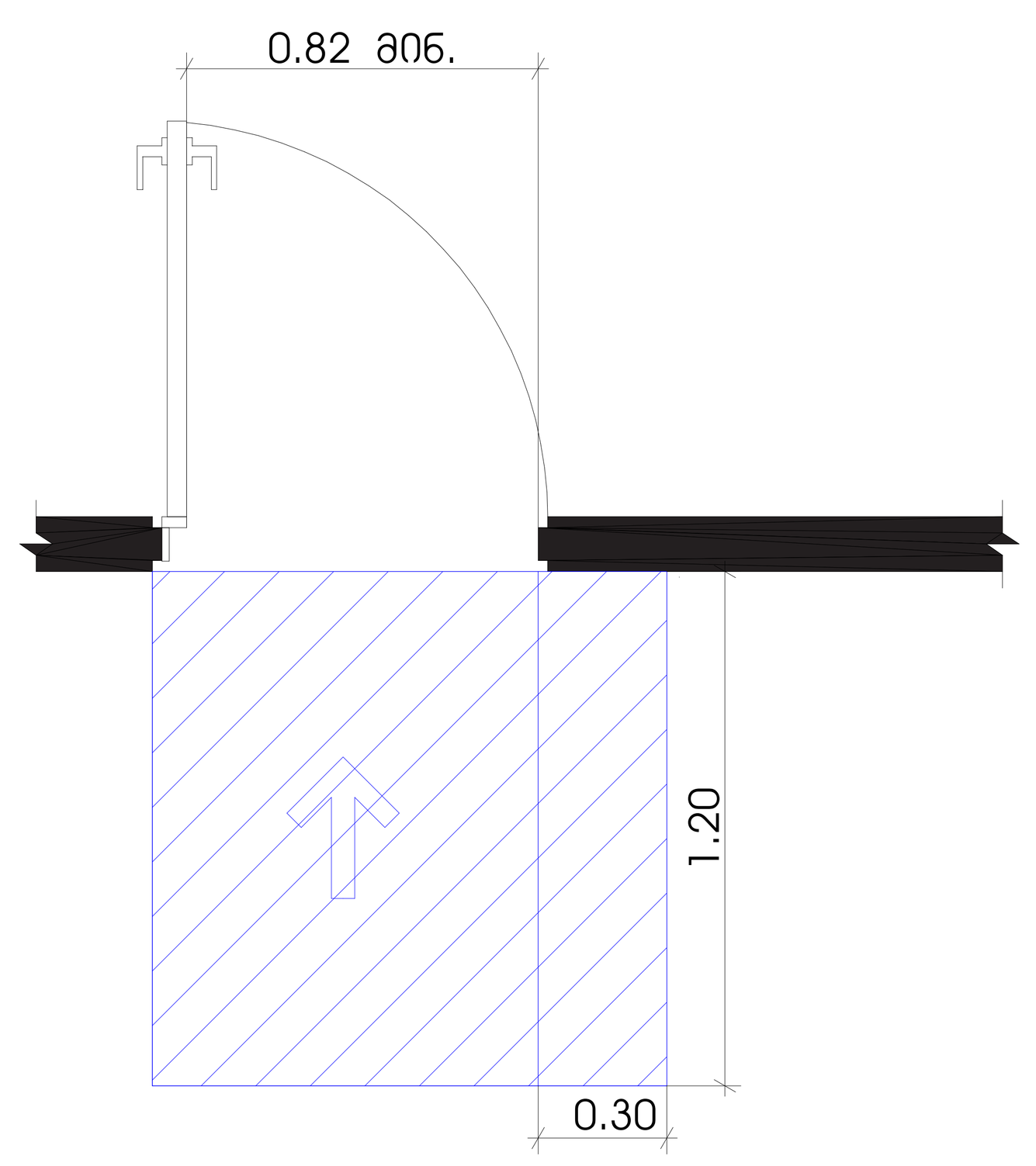

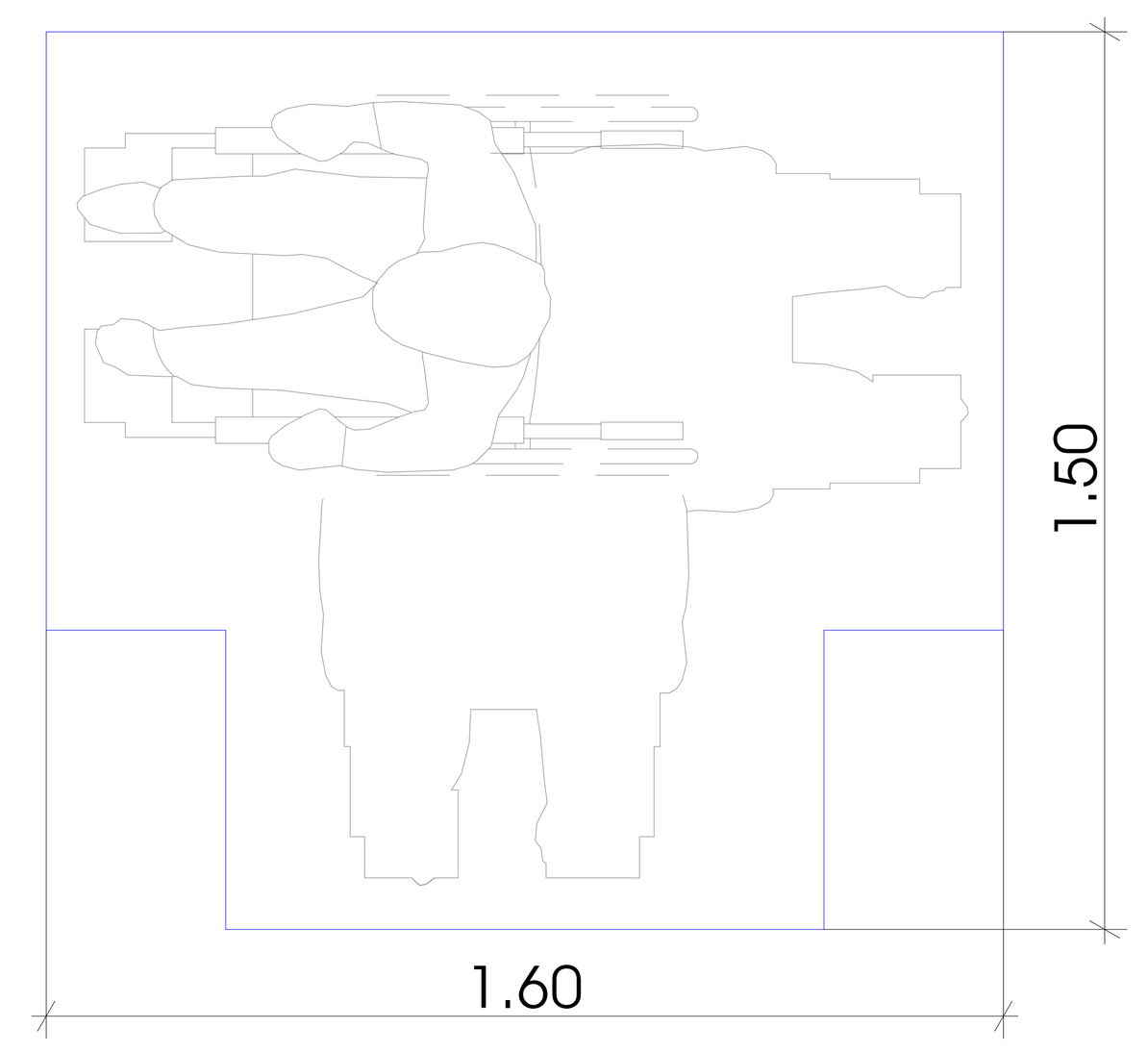

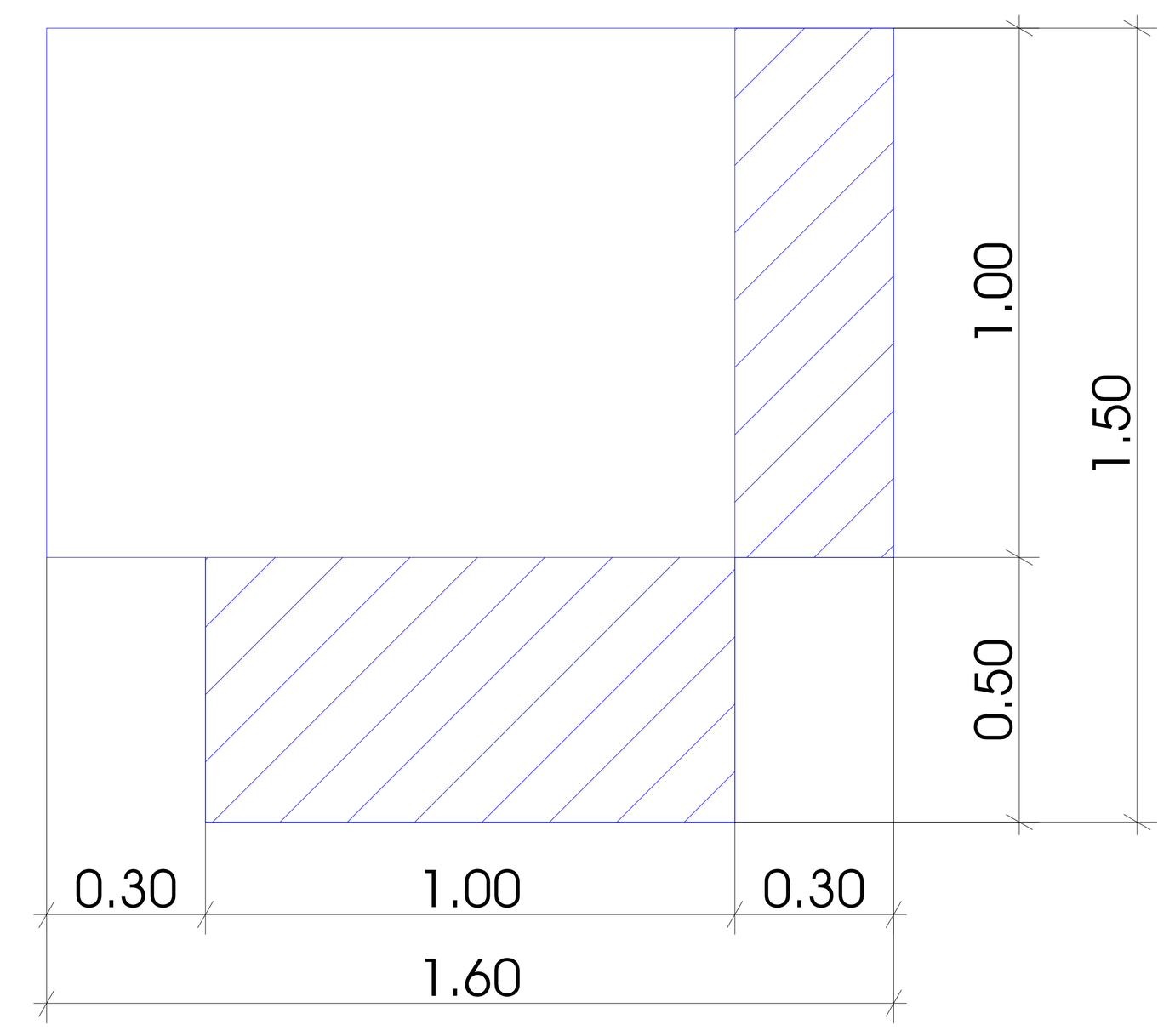

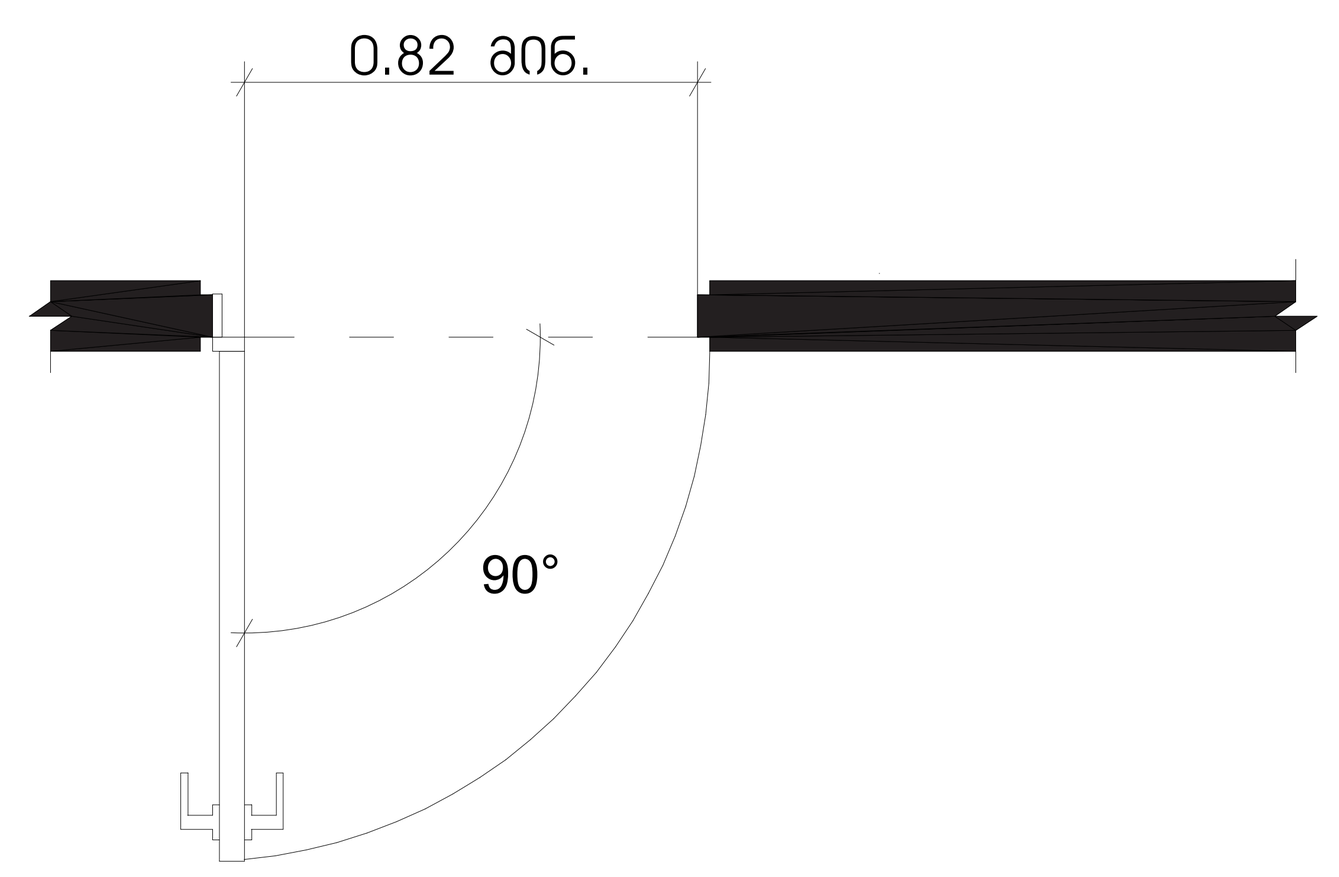

საწყობი

ა3 არქიტექტს
ს/კ : 405231663
მის: შ. რუსთაველის გამზ. №37
A3 ARCHITECTS
s/k : 405231663
ADDR: SH. RUSTAVELI AVE. #37

მისამართი:
ქალაქი თბილისი, ქიზიყის ქუჩა, №63
ს.კ.: №01.19.24.007.108

თანამდებობა	გვარი	ხელმოწერა
დირექტორი	თ. ბაკა	

პროექტის ავტორი

თანამდებობა	გვარი	ხელმოწერა
არქიტექტორი	ნ. ხარატიშვილი	

დამკვეთი
გვარი
ლ. გაჩეჩილაძე

პირობითი აღნიშვნები

საკადასტრო საზღვარი

ტექნიკურ ეკონომიკური მაჩვენებლები

ნახაზის სახელწოდება

სქემა 1

მასშტაბი	ფორმატი	თარიღი
1:0.38, 1:100	ა0	2022 წ.
ფურცელი	ნიშნული	
1		

0 12.5 25 50

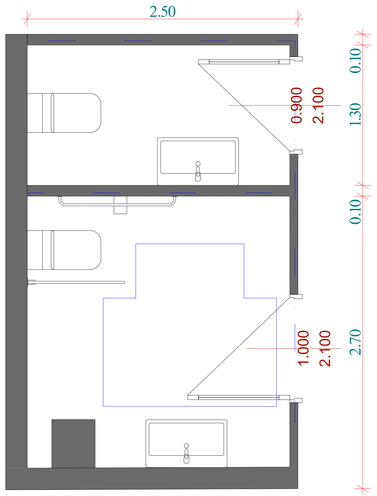

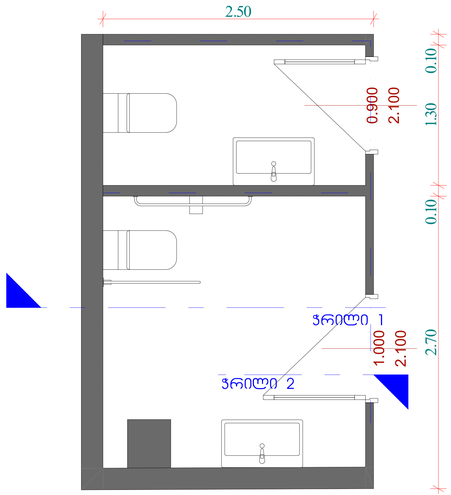

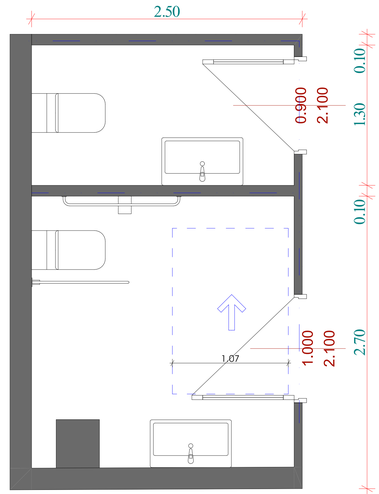

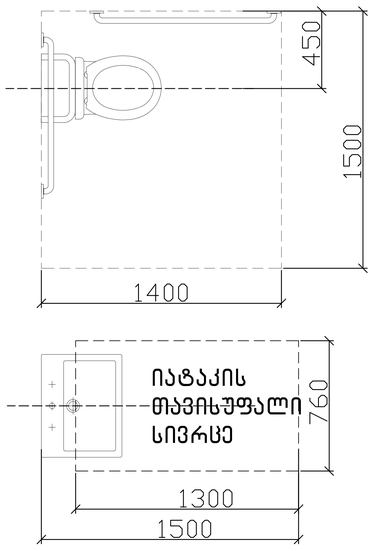

ჭრილი 2

ხელსაბანის მდებარეობა

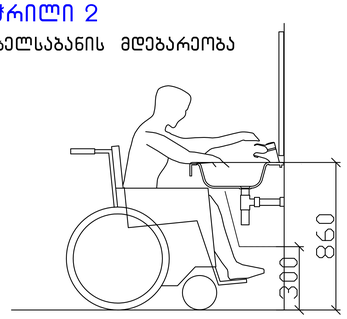

ფეხისფალანგის თავისუფალი სივრცე

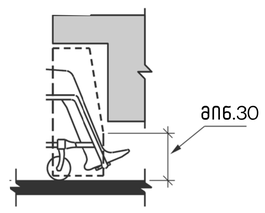

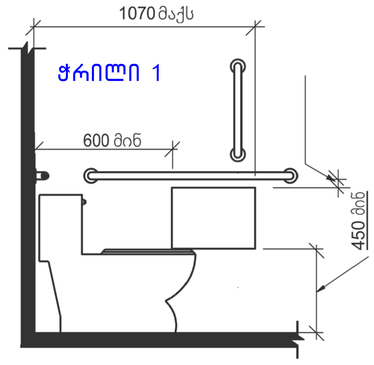

საწყობი

ა3 არქიტექტს
ს/ს : 405231663
მის: შ. რუსთაველის გამზ. №37

A3 ARCHITECTS
s/k : 405231663
ADDR: SH. RUSTAVELI AVE. #37

მისამართი:

ქალაქი თბილისი, ქიზიყის ქუჩა, №63

ს.კ: №01.19.24.007.108

თანამდებობა	გვარი	ხელმოწერა
დირექტორი		

პროექტის ავტორები

თანამდებობა	გვარი	ხელმოწერა
არქიტექტორი	ნ. ხარატიშვილი	

დამკვეთი

გვარი

ლ. გაჩეჩილაძე

პირობითი აღნიშვნები

საკადასტრო საზღვარი

ტექნიკურ ეკონომიკური მაჩვენებლები

ნახაზის სახელწოდება

არსებული გეგმა, საპროექტო გეგმა

მასშტაბი	ფორმატი	თარიღი
1:0.34, 1:20	ა0	2022 წ.
ფურცელი	ნიშნული	
2		

0 12.5 25 50

მისაწვდომი პანდუსი (ტიპიური) მ.1:20

ფასადი

- პანდუსის სახელურები არ იტრიალებს მათი ბუდეების საზღვრებში სახელურები და ნებისმიერი კედელი
- ან მათ მომიჯნავედ მდებარე სხვა ზედაპირი არ შეიცავს ბასრ ან უხეშ ელემენტებს

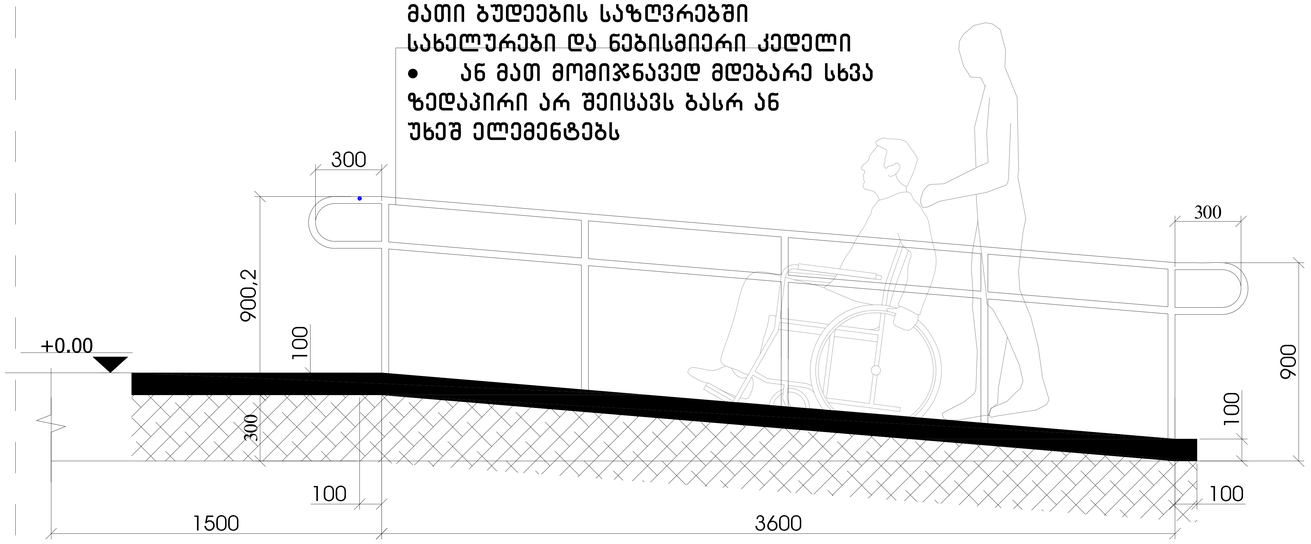

ჭრილი

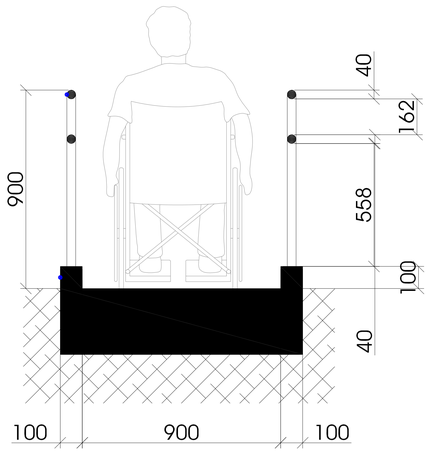

გეგმა

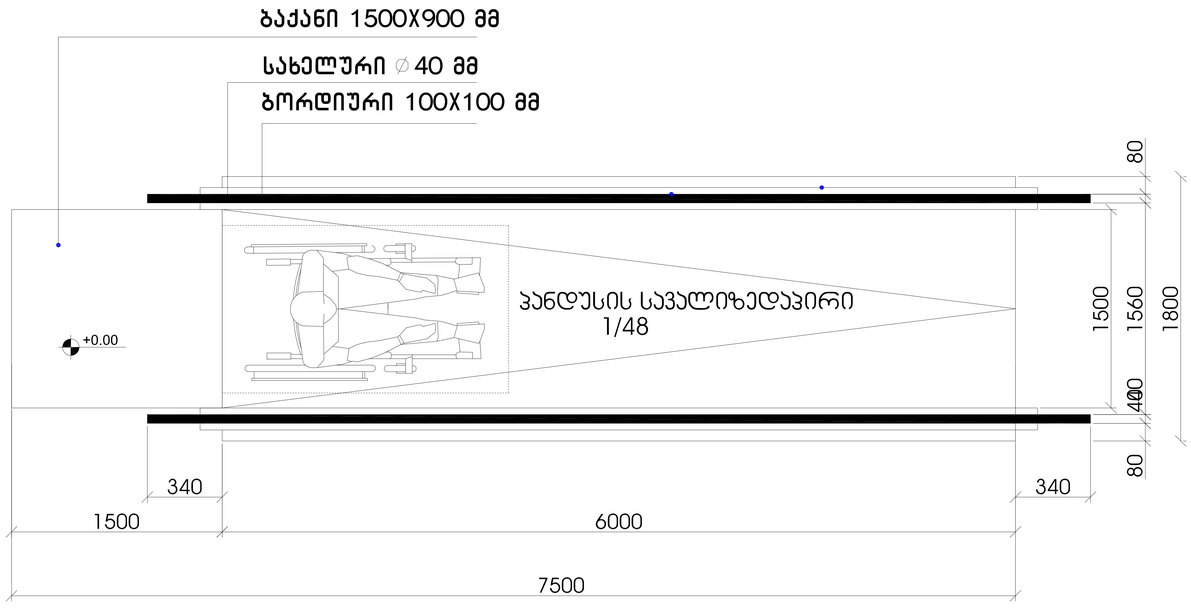

შენიშვნა:

პანდუსის ზედაპირი იქნება მდგრადი, მყარი და არასასრიალა
შენობის გარეთ მდებარე პანდუსები ისე დაგეგმარდება, რომ
სავალი ზედაპირზე წყალი არ დაგროვდება
პანდუსის განივი კვეთის დახრა არ აღემატება 1/48-ს

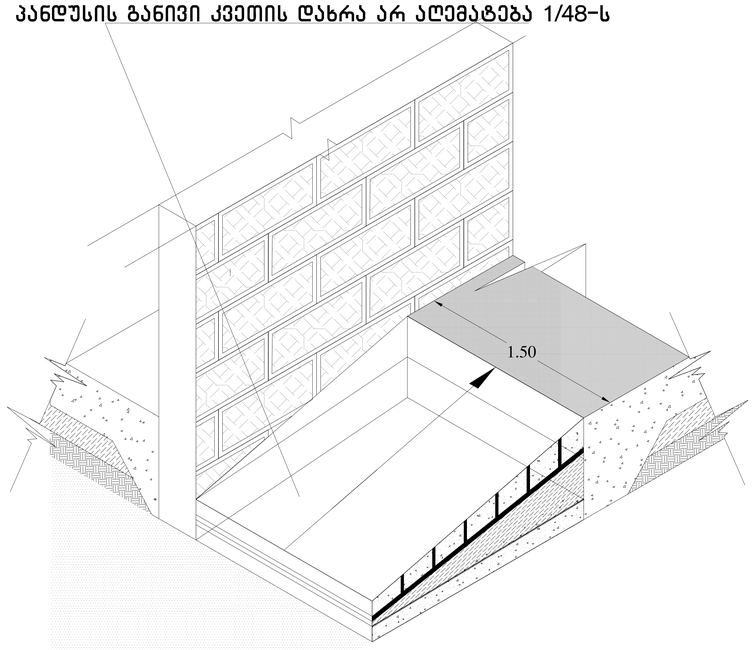

საწყობი

A3 არქიტექტს
ს/კ : 405231663
მის: შ. რუსთაველის გამზ. №37

A3 ARCHITECTS
s/k : 405231663
ADDR: SH. RUSTAVELI AVE. #37

მისამართი:
ქალაქი თბილისი, ქიზიყის ქუჩა, №63
ს.კ: №01.19.24.007.108

თანამდებობა	გვარი	ხელმოწერა
დირექტორი	[illegible]	

პროექტის ავტორები

თანამდებობა	გვარი	ხელმოწერა
არქიტექტორი	ნ. ხარატიშვილი	

დამკვეთი
გვარი
ლ. გაჩეჩილაძე

პირობითი აღნიშვნები
საკადასტრო საზღვარი

ტექნიკურ ეკონომიკური მაჩვენებლები

ნახაზის სახელწოდება

სქემა 2

მასშტაბი	ფორმატი	თარიღი
1:0.33	ა0	2022 წ.
ფურცელი	ნაშრომი	
3		

0 12.5 25 50

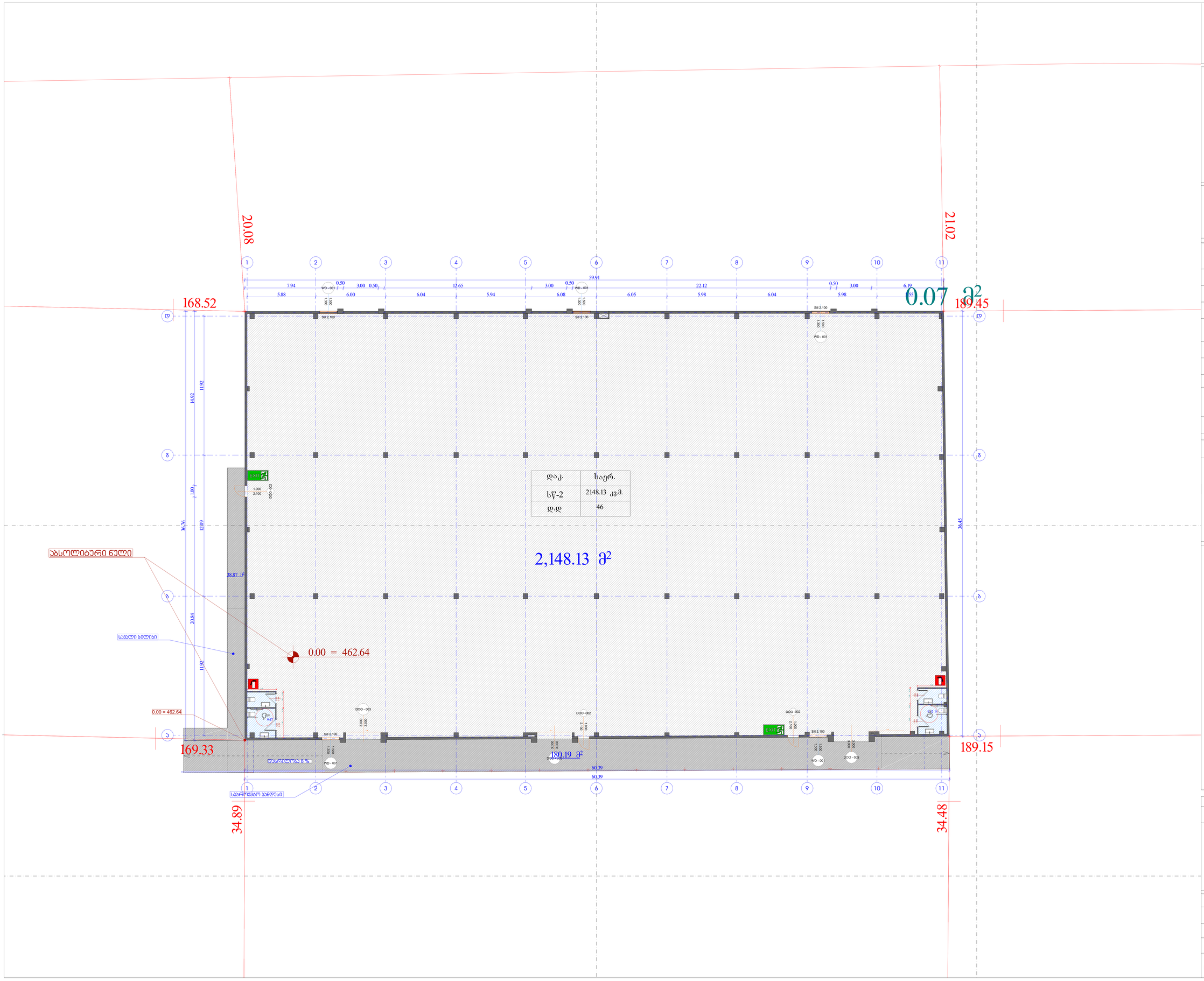

საწყობი

ა3 არქიტექტს
ს/ნ : 405231663
მის: შ. რუსთაველის გამზ. №37

A3 ARCHITECTS
s/k : 405231663
ADDR: SH. RUSTAVELI AVE. #37

მისამართი:

ქალაქი თბილისი, ქიზიყის ქუჩა, №63

ს.კ.: №01.19.24.007.108

თანამდებობა	გვარი	ხელმოწერა
დირექტორი	ნ. ხარატიშვილი	

პროექტის ავტორები

თანამდებობა	გვარი	ხელმოწერა
არქიტექტორი	ნ. ხარატიშვილი	

დამკვეთი

გვარი

ლ. გაჩეჩილაძე

პირობითი აღნიშვნები

საკადასტრო საზღვარი

ტექნიკურ ეკონომიკური მაჩვენებლები

სასაწყობე ფართი	2122.36 მ.კ.
დამხმარე ფართი	44.41 მ.კ.

ნახაზის სახელწოდება

საპროექტო გეგმა

მასშტაბი	ფორმატი	თარიღი
1:100	ა0	2022 წ.
ფურცელი	ნაშრომი	
4		

0 12.5 25 50

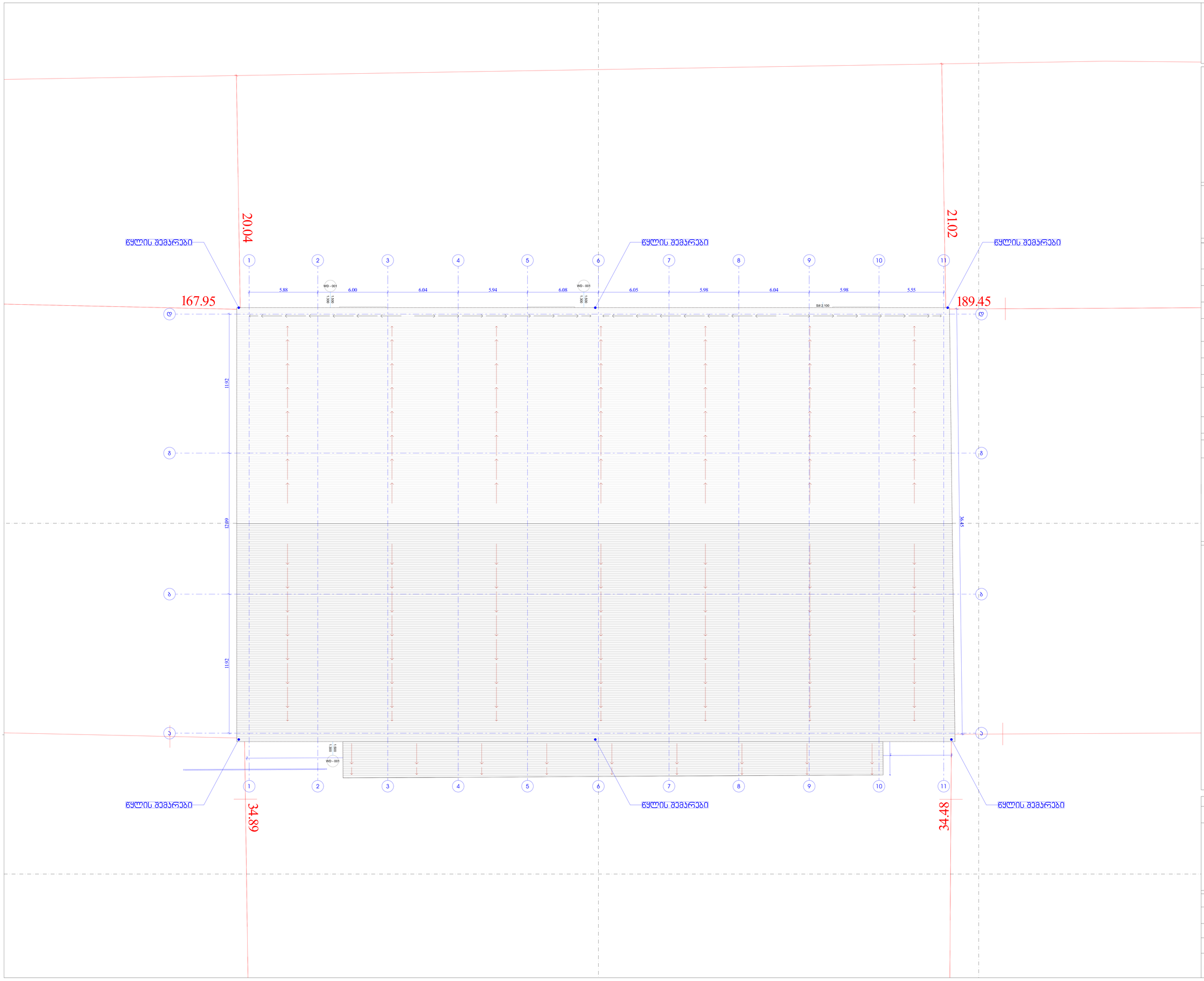

საწყობი

ა3 არქიტექტს
ს/ს : 405231663
მის: შ. რუსთაველის გამზ. №37

A3 ARCHITECTS
s/k : 405231663
ADDR: SH. RUSTAVELI AVE. #37

მისამართი:
ქალაქი თბილისი, ქიზიყის ქუჩა, №63
ს.კ: №01.19.24.007.108

თანამდებობა	გვარი	ხელმოწერა
დირექტორი	ლ. გაჩეჩილაძე	

პროექტის ავტორები

თანამდებობა	გვარი	ხელმოწერა
არქიტექტორი	ნ. ხარატიშვილი	

დამკვეთი
გვარი
ლ. გაჩეჩილაძე

პირობითი აღნიშვნები
საკადასტრო სახღვარი

ტექნიკურ ეკონომიკური მაჩვენებლები

ნახაზის სახელწოდება
საპროექტო სახურავის გეგმა

მასშტაბი	ფორმატი	თარიღი
1:100	ა0	2022 წ.
ფურცელი	ნაშრომი	
5		

0 12.5 25 50