ԱՅՍ ՀՐԱՊԱՐԱԿՎՈՒՄ Է ՀԱՅԿԱԿԱՆ ՍԱՀՄԱՆԱԴՐՈՒԹՅԱՆ ՄԱՍԻՆ ՈՒՂԻՂ ՏԵՂԵԿԱՏՎՈՒԹՅՈՒՆ ՈՒՆԵՑՈՂ ՀԱՆՐԱՅԻՆ ՏԵՂԵԿԱՏՎԱԿԱՆ ՀԱՄԱԿԱՐԳԻ ՄԱՍԻՆ։ ՀԱՅԿԱԿԱՆ ՍԱՀՄԱՆԱԴՐՈՒԹՅԱՆ ՄԱՍԻՆ ՕՐԵՆՔԸ ՍԱՀՄԱՆՈՒՄ Է ՀԱՅԿԱԿԱՆ ՍԱՀՄԱՆԱԴՐՈՒԹՅԱՆ ՀԱՄԱՐ ՀԱՏՈՒԿ ՆՇԱՆԱԿՈՒԹՅՈՒՆ ՈՒՆԵՑՈՂ ՏԵՂԵԿԱՏՎԱԿԱՆ ՀԱՄԱԿԱՐԳԻ ՄԱՍԻՆ։

ՀԱՅԿԱԿԱՆ ՍԱՀՄԱՆԱԴՐՈՒԹՅԱՆ ՀԱՄԱՐ ՀԱՏՈՒԿ ՆՇԱՆԱԿՈՒԹՅՈՒՆ ՈՒՆԵՑՈՂ ՏԵՂԵԿԱՏՎԱԿԱՆ ՀԱՄԱԿԱՐԳԻ ՄԱՍԻՆ

(ՀՀՇՀ ՆԿՀ 01.16.04.001.011)

ՀԱՅԿԱԿԱՆ ՍԱՀՄԱՆԱԴՐՈՒԹՅԱՆ ՀԱՄԱՐ ՀԱՏՈՒԿ ՆՇԱՆԱԿՈՒԹՅՈՒՆ ՈՒՆԵՑՈՂ ՏԵՂԵԿԱՏՎԱԿԱՆ ՀԱՄԱԿԱՐԳԻ ՄԱՍԻՆ

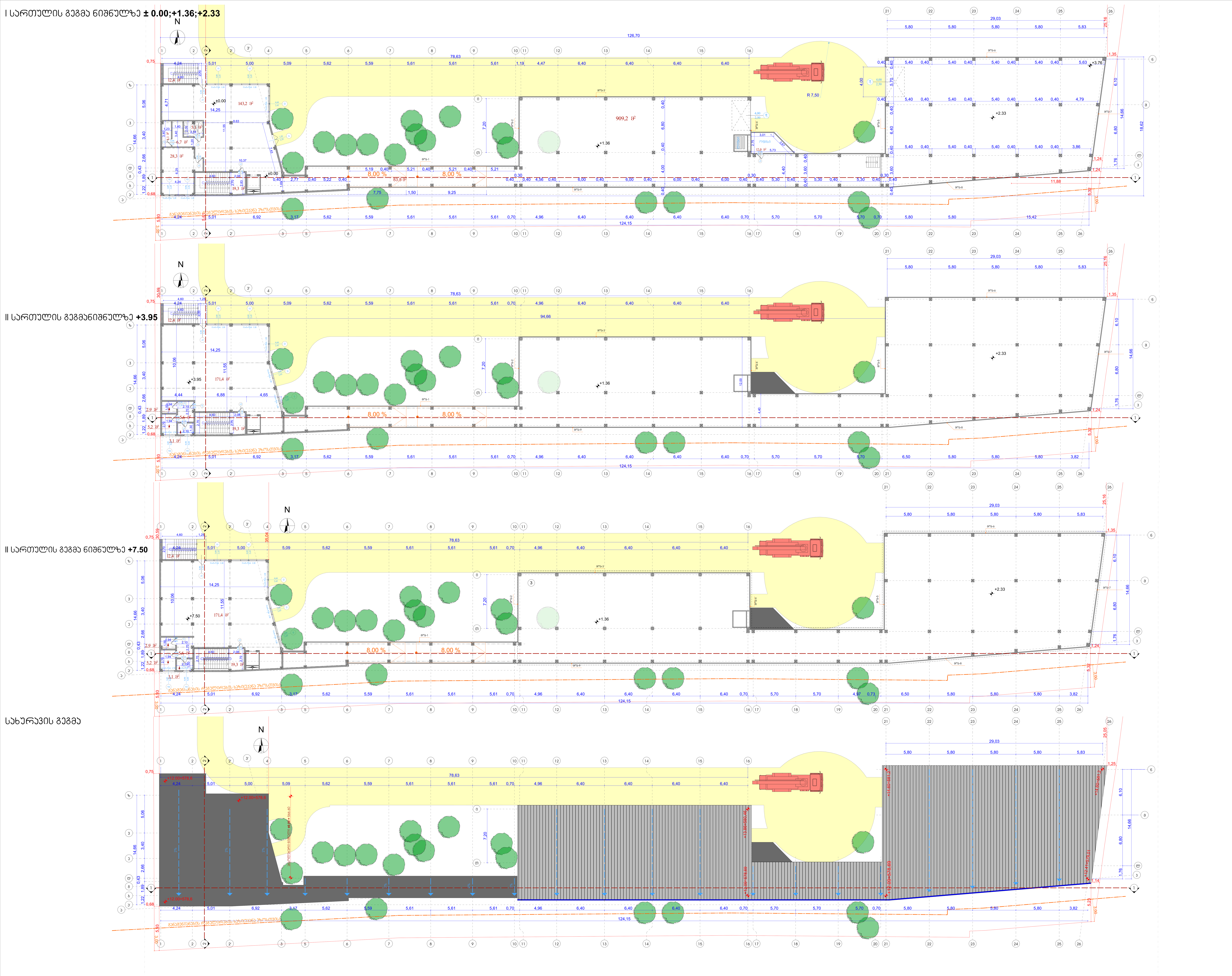

IDC

ინფორმაცია დამკვეთის შესახებ

დამკვეთი:

სააქციო საზოგადოება
"ბანკი რესპუბლიკა"

მისამართი:

ქალაქ თბილისში,ცაიშის ქუჩა №5,
(ს/კ: 01.16.04.001.011)

6	თარიღი 6 აღწერა 6
5	თარიღი 5 აღწერა 5
4	თარიღი 4 აღწერა 4
3	თარიღი 3 აღწერა 3
2	თარიღი 2 აღწერა 2
1	თარიღი 1 აღწერა 1
შენიშვნა: თარიღი აღწერა	

მასშტაბი 1:200

თანამდებობა:
დირექტორი:
გიორგი ხუციშვილი
მთ.არქიტექტორი:
გიორგი ხუციშვილი

სათაური:

I სართულის გეგმა ნიშნულზე ± 0.00;+1.36;+2.33
II სართულის გეგმა ნიშნულზე +3.95
III სართულის გეგმა ნიშნულზე +7.50
სახურავის გეგმა

ფურცელი №	ფურცლები №
---	---

A1

სასაწყობო შენობა

ქალაქი თბილისი,ცაიშის ქუჩა №5-ში

საკადასტრო კოდი: №01.16.04.001.011

დაკავებულობის და გასასვლელი საშუალებების პროექტი

საქართველოს მთავრობს 2016 წლის 28 იანვრის №41 დადგენილების, ტექნიკური

რეგლამენტის-"შენობა-ნაგებობის უსაფრთხოების წესების" დამტკიცების თაობაზე-ის

პირობითი აღნიშვნები

მიწის საკადასტრო საზღვარი

25.16 შენობიდან საკადასტრო საზღვრამდე ან გზის შუა ღერძამდე მიბმის მანძილი

±0.00 სტრუქტურული ზედაპირის ნიშნული

2 ჭრილის ხაზი

ა ღერძის ხაზი

N ჩრდილოეთის აღმნიშვნელი ნიშანი

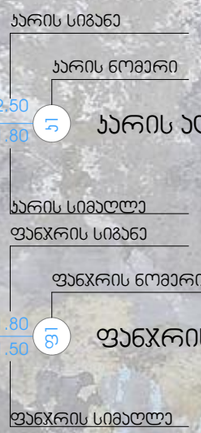

სასაწყობო ჯგუფი სწ-1

საქმიანი ჯგუფი სც-2

ოთახის/სივრცის აღნიშვნა

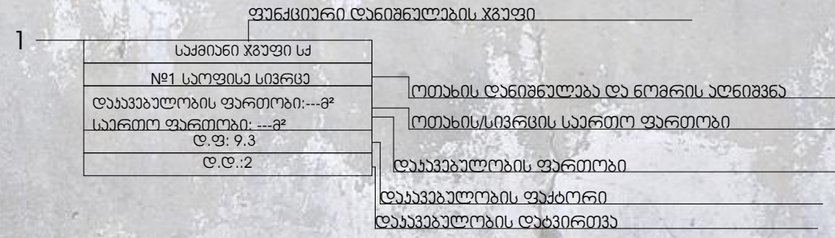

ჯედლის ცეცხლმედეგობა (ერთსაათიანი)

ჯედლის ცეცხლმედეგობა (ორსაათიანი)

მაქსიმალური სავალი მანძილი

მისაწვდომი სვლაგეზი

გასასვლელი

მექანიკური განიავების სისტემა

ცეცხლის აღმოჩენის და ჯვამლის კონტროლის სისტემა

ხელის ცეცხლმაქრი

სახანძრო განგაშის სისტემა

სახანძრო მილდგარების სისტემა

მართვის პანელი

ავარიული ნათურა

სამშენებლო ბლოკის ჯედელი

რკინა ბეტონის მონოლითური სვეტი

Integrated Design Company

შენობა-ნაგებობის უსაფრთხოების წესებთან შესაბამისობის ანალიზი

გამოყენებული წესები - **„შენობა-ნაგებობის უსაფრთხოების წესები“**

ჩამოთვალეთ შენობის დაკავებულებები და აღწერეთ თითოეული გამოყენება
1. სასაწყობო ჯგუფი სწ-2 (მაცივარი ±0.00 ნიშნულზე)
2. საქმიანი ჯგუფი სქ (ოფისი ±0.00; +3.76და +7.52 ნიშნულზე) შენობის “1-5” ღერძებში)

კონსტრუქციის ტიპი:	
განსაზღვრეთ კონსტრუქციის არსებული შენობისთვის: მაგალითი: II-A, II-B, V-A, V-B	
განსაზღვრეთ კონსტრუქციის ტიპი ახალი შენობისთვის: მაგალითი: II-A, II-B, V-A, V-B	III-A
შერეული კონსტრუქციის შემთხვევაში მიუთითეთ ტიპები, რომელიც გამოყენებული იქნება, განსაზღვრეთ ტიპები და მათი მდებარეობა:	

სიმაღლის შეზღუდვები ცხრილი 503 -ის მიხედვით		
დაკავებულობები	**დასაშვები სართულიანობა**	**შემოთავაზებული სართულიანობა**
სასაწყობო ჯგუფი სწ-2	**4 სართული**	**1 სართული**
საქმიანი ჯგუფი სქ (შენობის “1-5” ღერძებში)	**5 სართული**	**3 ნიშნულის დონე**
	დასაშვები სიმაღლე	**შემოთავაზებული სიმაღლე**
საერთო სიმაღლე =	**19,80**	**12.50 მიწის ნიშნულიდან სახურავის კეხის სიმაღლის ჩათვლით.**
მიწის ზემოთ სართულის რაოდენობა =		**სულ 1**
მიწის დონის ქვედა სართულის რაოდენობა =		**0**

ფართობის შეზღუდვები ცხრილი 503 -ის მიხედვით		
დაკავებულობები	**დასაშვები ფართობი კვ.მ.**	**შემოთავაზებული ფართობი კვ.მ.**
სასაწყობო ჯგუფი სწ-2	**3620**	**სულ: 800 .0**
საქმიანი ჯგუფი სქ (შენობის “1-5” ღერძებში)	**2650**	
იატაკის საერთო ფართობი =	**საერთო ფართობი 800**	
იატაკების რაოდენობა =	**მიწისზედა 1 საწყობის სივრცე, 3 საოფისე სივრცე, 0 მიწისქვეშა სართული**	
შენობის საერთო ფართობი =	**1073,9 კვ.მ.**	

გარე კედლის ცეცხლმედეგობისა და ღიობისადმი მოთხოვნები ცხრილების 602-ის და 705.8 -ის მიხედვით									
გარე კედელი	**ხანძარსაწინააღმდეგო მანძილი** (მეტრი)	**ცეცხლმედეგობის ხარისხი**(საათი)		**კედლის ღიობების ფართობი** (კედლის %)					
		მოთხოვნილი	**გათვალისწინებული**	**დასაშვები**			**გათვალისწინებული**		
				დაცული	**დაუცველი საშხეფებით**	**დაუცველი**	**დაცული**	**დაუცველი საშხეფებით**	**დაუცველი**
1-23 ღერძებში)	9.0 მ ან მეტი (გზის შუა ღერძამდე)	0	1	შეუზღუდავი	შეუზღუდავი	შეუზღუდავი			აკმაყოფილებს
23-1 ღერძებში)	4.5 მ და მეტი და 6.0 მ-ზე ნაკლები	1	1	75%	75%	25%			აკმაყოფილებს
თ-ა ღერძებში)	9.0 მ ან მეტი	0	1	შეუზღუდავი	შეუზღუდავი	შეუზღუდავი			აკმაყოფილებს
ე-თ ღერძებში)	1.0 მ და მეტი და 1.5 მ-ზე ნაკლები	0	1	15%	15%	დაუშვებელია			აკმაყოფილებს

ხანძრისაგან დაცვის სისტემებისადმი მოთხოვნები							
დაკავებულობები/სივრცეები /გასასვლელი საშუალებები	ავტოსა შხეფი სისტემა	ალტერნატიუ ლი ავტომატური ცეცხლსაქრობი სისტემები	სახანძრო განგაშისა და ცეცხლაღმომ ჩენი სისტემები	სახანძრო მილდგარებ ის სისტემები	კვამლის საკონტრო ლო სისტემები	ხელის ცეცხლმაქრ ები	საავარიო განგაშის სისტემები
სასაწყობო ჯგუფი სწ-2	–	–	1.კვამლის ავტომა-ტური აღმომჩენი 2. სახანძრო განგაშის ხელით სამართავი სისტემის კოლოფები, რომლებიც ააქტიურებ ს სახანძრო განგაშის სისტემას)	–	მექანიკუ რი განიავება	კი	–
საქმიანი ჯგუფი სქ (შენობის “1-5” ღერძებში)	–	–	კვამლის ავტომატურ ი აღმომჩენი	–	–	კი	–
კიბის უჯრედები	–	–	საგანგებო ხმოვანი განგაშის საკომუნიკა ციო სისტემა კვამლის ავტომატურ ი აღმომჩენი	–	–	–	–
დერეფნები	–	–	საგანგებო ხმოვანი განგაშის საკომუნიკა ციო სისტემა სახანძრო განგაშის ხელით სამართავი კოლოფი	–	–	–	–
ლიფტის შახტი	–	–	–	–	–	–	–

განიავებისადმი მოთხოვნები		
დაკავებულობები/სივრცეები/გასასვლელი საშუალებები	**ბუნებრივი განიავება**	**ხელოვნური განიავება**
სასაწყობო ჯგუფი სწ-2	_	**კი**
საქმიანი ჯგუფი სქ (შენობის “1-5” ღერძებში)	კი	_
კიბის უჯრედები	კი	_
ლიფტის შახტი	_	_
დერეფნები	კი	_

თითოეული სართულიდან გასასვლელი საშუალება									
სართულები	**დაკავებულობა და დაკავებულობის დატვირთვის ჯამური მაჩვენებელი**	**მოთხოვნილი გასასვლელების/გასასვლელთან მისადგომის რაოდენობა**	**გათვალისწინებული გასასვლელების /გასასვლელთან მისადგომის რაოდენობა და ტიპი**	**გასასვლელი საშუალებების სიგანე**(მეტრი)					
				გზა-კიბეები		**დერაფანი,**		**გასასვლელის გზა-კარი**	
				მოთხოვნილი	**გათვალისწინებული**	**მოთხოვნილი**	**გათვალისწინებული**	**მოთხოვნილი**	**გათვალისწინებული**
±0.00 ნიშნულზე	სასაწყობო ჯგუფი სწ-2 ***დ.დ. 23***	**3**	**3 გასასვლელის გზა-კარები**	**_**	**_**	**_**	**_**	**0,82**	**აკმაყოფილებს**
±0.00 +3.76 +7.52 ნიშნულზე	საქმიანი ჯგუფი სქ (შენობის “1-5” ღერძებში) ***სულ: დ.დ. 13***	**3**	**3 გასასვლელის გზა-კარები**	**_**	**_**	**_**	**_**	**0,82**	**აკმაყოფილებს**

წყალსადენი სისტემის ფიქსირებული მოწყობილობების რაოდენობა ცხრილი 1602.1-ის მიხედვით													
სართულები	**დაკავებულობა და დაკავებულობის დატვირთვის ჯამური მაჩვენებელი**	**ფიქსირებული მოწყობილობები**(ცალი)											
		უნიტაზი		**ტუალეტის ხელსაბანები**		**აბაზანა/შხაპი**		**სასმელი წყლის ფანტანი**		**სამომსახურეო ნიჟარა**		**სამზარეულოს ნიჟარა**	
		მოთხოვნილი	გათვალისწინებული	მოთხოვნილი	გათვალისწინებული	მოთხოვნილი	გათვალისწინებული	მოთხოვნილი	გათვალისწინებული	მოთხოვნილი	გათვალისწინებული	მოთხოვნილი	გათვალისწინებული
±0.00 ნიშნულზე	სასაწყობო ჯგუფი სწ-2 ***დ.დ. 23***	1	1	1	1	_	1	_	_	1	1	_	_
±0.00 +3.76 +7.52 ნიშნუზე	საქმიანი ჯგუფი სქ (შენობის “1-5” ღერძებში) ***სულ: დ.დ. 13***	1	1	1	1	_	1	_	_	1	1	_	_

პირობითი აღნიშვნები

მიწის საკადასტრო საზღვარი

25.16 შენობიდან საკადასტრო საზღვრამდე ან გზის შუა ღერძამდე მიბმის მანძილი

±0.00 სტრუქტურული ზედაპირის ნიშნული

2 ჭრილის ხაზი

ა ღერძის ხაზი

N ჩრდილოეთის აღმნიშვნელი ნიშანი

ჯარის სიგანე
ჯარის ნომერი
2.50
1.80
ჯ1 ჯარის აღნიშვნა
ჯარის სიმაღლე

ფანჯრის სიგანე
ფანჯრის ნომერი
1.80
1.50
ფ1 ფანჯრის აღნიშვნა
ფანჯრის სიმაღლე

სასაწყობო ჯგუფი სწ-1

საცხოვრებელი ჯგუფი სც-2

ოთახის/სივრცის აღნიშვნა

ფუნქციური დანიშნულების ჯგუფი
1
საცხოვრებელი ჯგუფი სც-2
საცხოვრებელი ბინა
დაკავებულობის ფართობი:---მ²
საერთო ფართობი: ---მ²
დ.ფ: 18.6
დ.დ.:3

ოთახის დანიშნულება და ნომრის აღნიშვნა
ოთახის/სივრცის საერთო ფართობი
დაკავებულობის ფართობი
დაკავებულობის ფაქტორი
დაკავებულობის დატვირთვა

ქედლის ცეცხლმედეგობა (ერთსაათიანი)

ქედლის ცეცხლმედეგობა (ორსაათიანი)

მაქსიმალური სავალი მანძილი

მისაწვდომი სვლაგეზი

გასასვლელი

მექანიკური განიავების სისტემა

ცეცხლის აღმოჩენის და ქვამლის კონტროლის სისტემა

ხელის ცეცხლმაქრი

სახანძრო განგაშის სისტემა

სახანძრო მილდგარების სისტემა

მართვის პანელი

ავარიული ნათურა

სამშენებლო ბლოკის ქედელი

რკინა ბეტონის მონოლითური სვეტი

Integrated Design Company

I Цифровой план 8 этажей с отм. ±0.00;+1.36;+2.33

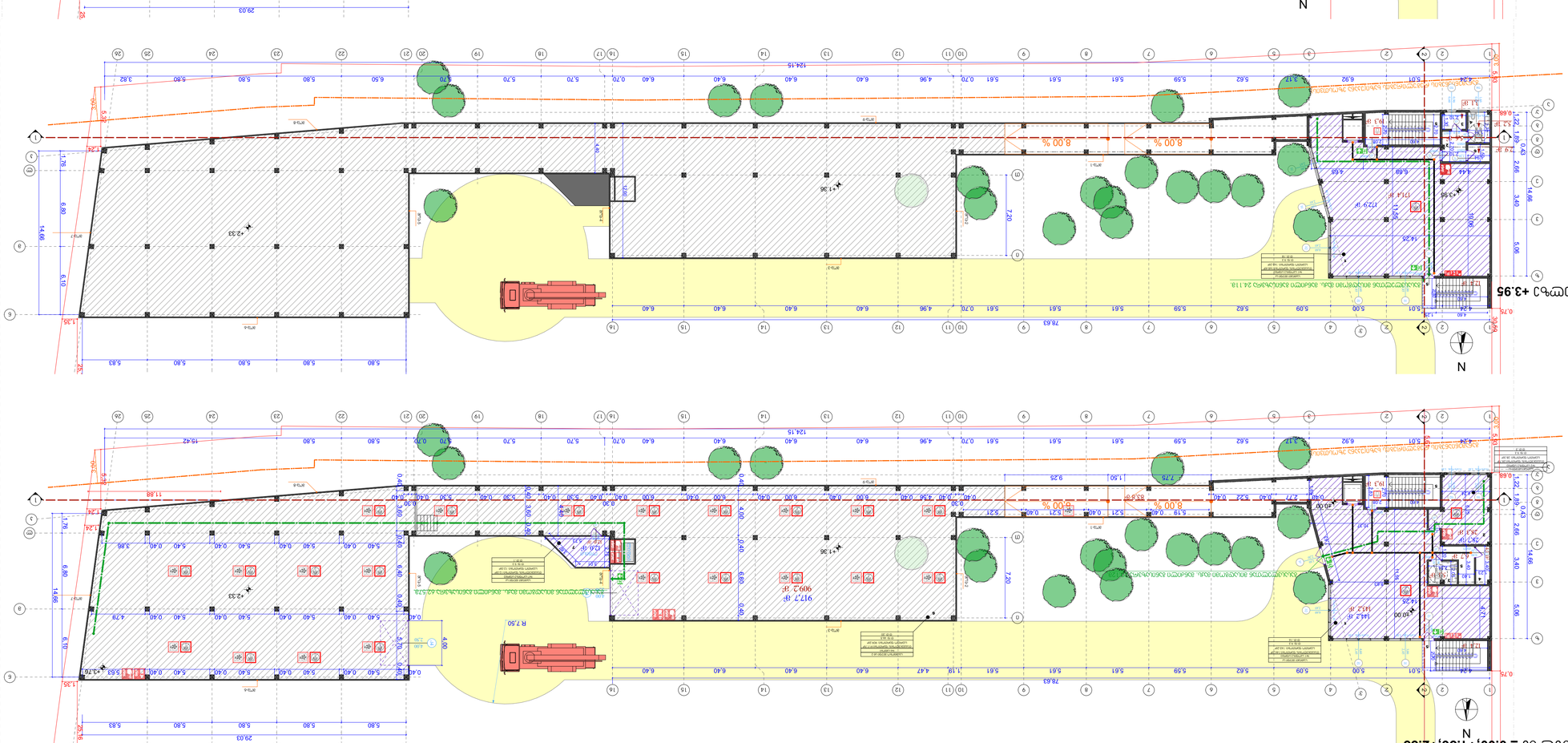

II Цифровой план 8 этажей с отм. +3.95

II Цифровой план 8 этажей с отм. +7.50

Цифровой план 8 этажей

№ изм.	№ док.	Подпись	Дата
---	---		

А1

№	Имя листа
1	Цифровой 1 этаж.dwg
2	Цифровой 2 этаж.dwg
3	Цифровой 3 этаж.dwg
4	Цифровой 4 этаж.dwg
5	Цифровой 5 этаж.dwg
6	Цифровой 6 этаж.dwg

Цифровой 1 этаж.dwg

Масштаб 1:200

Стадия:

Р

Изм.Кол.Уч.Лист№док.Подпись

Разработано

Проверил

Н.контр.

ГИП

Цифровой план 8 этажей

"Казанский Кремль"

Казань

Стадия Лист Листов

Р 1 6

ООО "Архитектурная мастерская Гасанова"

სასაწყობო შენობა

ქალაქი თბილისი,ცაიშის ქუჩა №5-ში

საპროექტო ჯოდი: №01.16.04.001.011

misawvdomobis proeqti

saqarTvelos mTavrobs 2020 wlis 4 dekembris №732 dadgenilebis, teqnikuri

regламentis-"misawvdomobiserovnuli standartebis" damtkicebis Taobaze-is moTxovnebTan

Sesabamisobis dadgenisanalizi

Участок 63:28:

Схема планировочной организации земельного участка с обозначением проектируемого объекта капитального строительства

I этап 63:28:0306:ЗУ1 ± 0.00;+1.36;+2.33

II этап 63:28:0306:ЗУ1 +3.76-(ЗУ1,ЗУ2,ЗУ3 и ЗУ4)

III этап 63:28:0306:ЗУ1 +7.52-(ЗУ1,ЗУ2,ЗУ3 и ЗУ4)

1	Этажность 1 Этаж 1
2	Этажность 2 Этаж 2
3	Этажность 3 Этаж 3
4	Этажность 4 Этаж 4
5	Этажность 5 Этаж 5
6	Этажность 6 Этаж 6

Масштаб:	1:200
Система координат:	МСК-63 зона 1
Условные обозначения:	
Граница земельного участка:	
Граница зоны с особыми условиями использования территории:	
Проектируемый объект капитального строительства:	
Проектируемое здание:	
Проектируемое сооружение:	
Проектируемый объект капитального строительства, входящий в состав комплекса:	
Проектируемый объект капитального строительства, входящий в состав комплекса, этап строительства:	
Существующий объект капитального строительства:	
Существующий объект капитального строительства, подлежащий сносу:	
Проектируемый проезд:	
Проектируемый тротуар:	
Проектируемая парковка:	
Проектируемый газон:	
Проектируемое озеленение:	
Проектируемый пешеходный переход:	
Проектируемый пандус:	
Проектируемый съезд:	
Проектируемый бордюрный камень:	
Проектируемый водосток:	
Проектируемый колодец:	
Проектируемый пожарный гидрант:	
Проектируемый пожарный резервуар:	
Проектируемый водоем:	
Проектируемый водомерный узел:	
Проектируемый водомерный колодец:	
Проектируемый водомерный узел с обводной линией:	
Проектируемый водомерный колодец с обводной линией:	
Проектируемый водомерный узел с обводной линией и обратным клапаном:	
Проектируемый водомерный колодец с обводной линией и обратным клапаном:	
Проектируемый водомерный узел с обводной линией, обратным клапаном и задвижкой:	
Проектируемый водомерный колодец с обводной линией, обратным клапаном и задвижкой:	
Проектируемый водомерный узел с обводной линией, обратным клапаном, задвижкой и пожарным гидрантом:	
Проектируемый водомерный колодец с обводной линией, обратным клапаном, задвижкой и пожарным гидрантом:	
Проектируемый водомерный узел с обводной линией, обратным клапаном, задвижкой, пожарным гидрантом и пожарным резервуаром:	
Проектируемый водомерный колодец с обводной линией, обратным клапаном, задвижкой, пожарным гидрантом и пожарным резервуаром:	
Проектируемый водомерный узел с обводной линией, обратным клапаном, задвижкой, пожарным гидрантом, пожарным резервуаром и водоемом:	
Проектируемый водомерный колодец с обводной линией, обратным клапаном, задвижкой, пожарным гидрантом, пожарным резервуаром и водоемом:	
Проектируемый водомерный узел с обводной линией, обратным клапаном, задвижкой, пожарным гидрантом, пожарным резервуаром, водоемом и водомерным узлом:	
Проектируемый водомерный колодец с обводной линией, обратным клапаном, задвижкой, пожарным гидрантом, пожарным резервуаром, водоемом и водомерным колодцем:	
Проектируемый водомерный узел с обводной линией, обратным клапаном, задвижкой, пожарным гидрантом, пожарным резервуаром, водоемом, водомерным узлом и водомерным колодцем:	
Проектируемый водомерный колодец с обводной линией, обратным клапаном, задвижкой, пожарным гидрантом, пожарным резервуаром, водоемом, водомерным узлом и водомерным колодцем:	
Проектируемый водомерный узел с обводной линией, обратным клапаном, задвижкой, пожарным гидрантом, пожарным резервуаром, водоемом, водомерным узлом, водомерным колодцем и водомерным узлом:	
Проектируемый водомерный колодец с обводной линией, обратным клапаном, задвижкой, пожарным гидрантом, пожарным резервуаром, водоемом, водомерным узлом, водомерным колодцем и водомерным колодцем:	
Проектируемый водомерный узел с обводной линией, обратным клапаном, задвижкой, пожарным гидрантом, пожарным резервуаром, водоемом, водомерным узлом, водомерным колодцем, водомерным узлом и водомерным колодцем:	
Проектируемый водомерный колодец с обводной линией, обратным клапаном, задвижкой, пожарным гидрантом, пожарным резервуаром, водоемом, водомерным узлом, водомерным колодцем, водомерным узлом и водомерным колодцем:	
Проектируемый водомерный узел с обводной линией, обратным клапаном, задвижкой, пожарным гидрантом, пожарным резервуаром, водоемом, водомерным узлом, водомерным колодцем, водомерным узлом, водомерным колодцем и водомерным узлом:	
Проектируемый водомерный колодец с обводной линией, обратным клапаном, задвижкой, пожарным гидрантом, пожарным резервуаром, водоемом, водомерным узлом, водомерным колодцем, водомерным узлом, водомерным колодцем и водомерным колодцем:	
Проектируемый водомерный узел с обводной линией, обратным клапаном, задвижкой, пожарным гидрантом, пожарным резервуаром, водоемом, водомерным узлом, водомерным колодцем, водомерным узлом, водомерным колодцем, водомерным узлом и водомерным колодцем:	
Проектируемый водомерный колодец с обводной линией, обратным клапаном, задвижкой, пожарным гидрантом, пожарным резервуаром, водоемом, водомерным узлом, водомерным колодцем, водомерным узлом, водомерным колодцем, водомерным узлом, водомерным колодцем и водомерным колодцем:	
Проектируемый водомерный узел с обводной линией, обратным клапаном, задвижкой, пожарным гидрантом, пожарным резервуаром, водоемом, водомерным узлом, водомерным колодцем, водомерным узлом, водомерным колодцем, водомерным узлом, водомерным колодцем, водомерным узлом и водомерным колодцем:	
Проектируемый водомерный колодец с обводной линией, обратным клапаном, задвижкой, пожарным гидрантом, пожарным резервуаром, водоемом, водомерным узлом, водомерным колодцем, водомерным узлом, водомерным колодцем, водомерным узлом, водомерным колодцем, водомерным узлом и водомерным колодцем:	
Проектируемый водомерный узел с обводной линией, обратным клапаном, задвижкой, пожарным гидрантом, пожарным резервуаром, водоемом, водомерным узлом, водомерным колодцем, водомерным узлом, водомерным колодцем, водомерным узлом, водомерным колодцем, водомерным узлом, водомерным колодцем и водомерным колодцем:	
Проектируемый водомерный колодец с обводной линией, обратным клапаном, задвижкой, пожарным гидрантом, пожарным резервуаром, водоемом, водомерным узлом, водомерным колодцем, водомерным узлом, водомерным колодцем, водомерным узлом, водомерным колодцем, водомерным узлом, водомерным колодцем и водомерным колодцем:	
Проектируемый водомерный узел с обводной линией, обратным клапаном, задвижкой, пожарным гидрантом, пожарным резервуаром, водоемом, водомерным узлом, водомерным колодцем, водомерным узлом, водомерным колодцем, водомерным узлом, водомерным колодцем, водомерным узлом, водомерным колодцем, водомерным узлом и водомерным колодцем:	
Проектируемый водомерный колодец с обводной линией, обратным клапаном, задвижкой, пожарным гидрантом, пожарным резервуаром, водоемом, водомерным узлом, водомерным колодцем, водомерным узлом, водомерным колодцем, водомерным узлом, водомерным колодцем, водомерным узлом, водомерным колодцем, водомерным узлом и водомерным колодцем:	
Проектируемый водомерный узел с обводной линией, обратным клапаном, задвижкой, пожарным гидрантом, пожарным резервуаром, водоемом, водомерным узлом, водомерным колодцем, водомерным узлом, водомерным колодцем, водомерным узлом, водомерным колодцем, водомерным узлом, водомерным колодцем, водомерным узлом, водомерным колодцем и водомерным колодцем:	
Проектируемый водомерный колодец с обводной линией, обратным клапаном, задвижкой, пожарным гидрантом, пожарным резервуаром, водоемом, водомерным узлом, водомерным колодцем, водомерным узлом, водомерным колодцем, водомерным узлом, водомерным колодцем, водомерным узлом, водомерным колодцем, водомерным узлом, водомерным колодцем

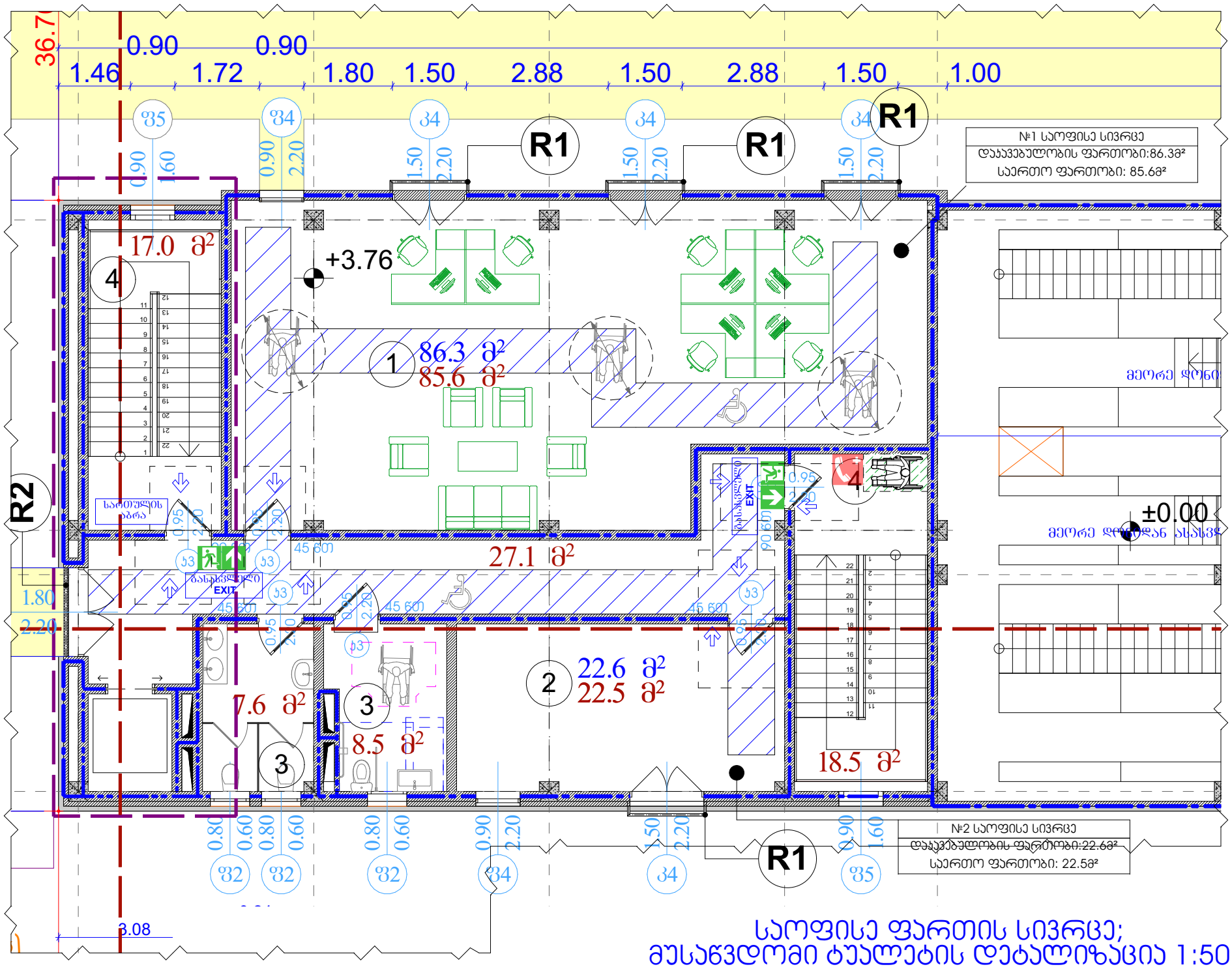

საოფისე ფართის სივრცე; მუსაწვდომი ტუალეტის დეტალიზაცია 1:50

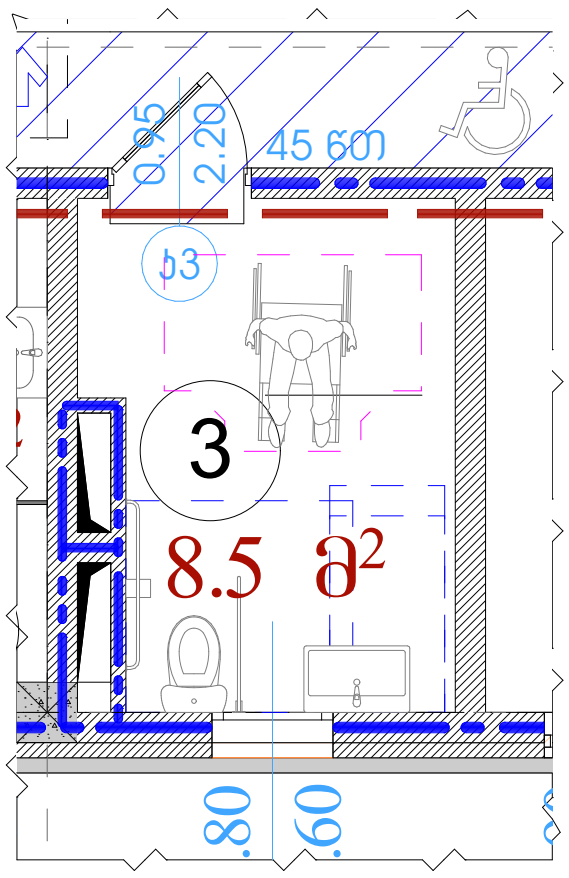

თავისუფალი სივრცე კართან მანევრირებისთვის - ანჯამიანი კარი
წინიდან მისაწვდომი - გამოწევით გაღება

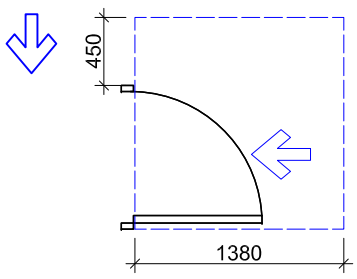

თავისუფალი სივრცე კართან მანევრირებისთვის - ანჯამიანი კარი
საკეტის მხრიდან მისაწვდომი - გამოწევით გაღება

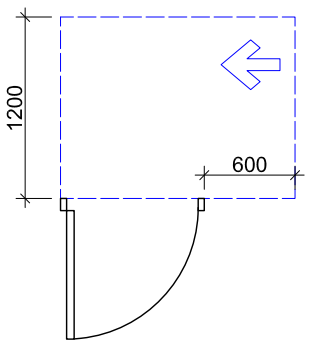

უნიტაზის და ხელმოსაჭიდი ძელების (საჭიროების შემხვევაში) მდებარეობა

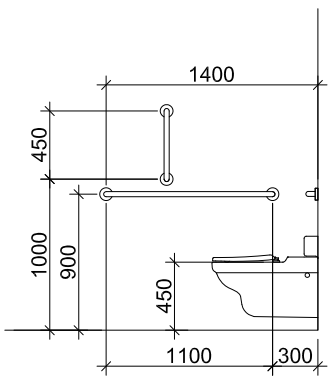

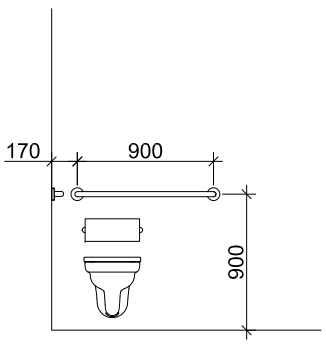

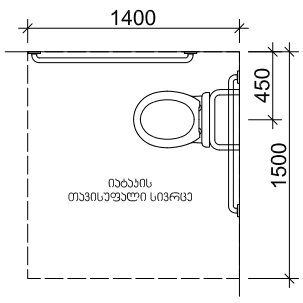

T ფორმის მოსატრიალებელი სივრცე
ვარიანტი 1

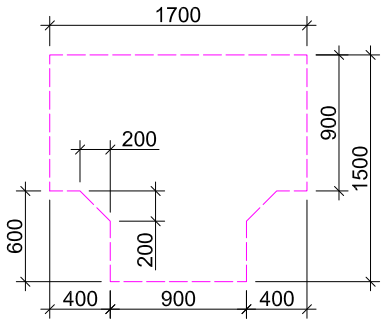

ხელსაბანის მდებარეობა

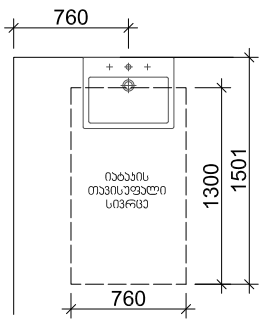

თავისუფალი სივრცე ფეხის ფალანგისთვის

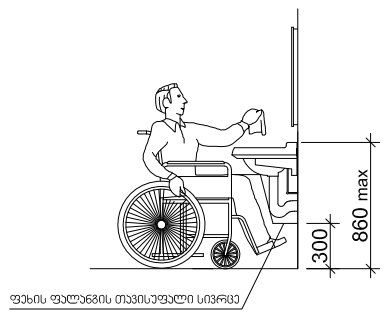

ცხრილი 407.4.7.1.3 - სამართავი ღილაკის ამოცნობა

სამართავი ღილაკის ტიპი	ამობურცული ნიშანი	ბრაილის შეტყობინება	თანაფარდობა (გახსნილი რკალები აღნიშნავს გამოუყენებელ წერტილებს ბრაილის თითოეულ უჯრაში)
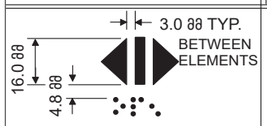 DOOR OPEN		op“en”	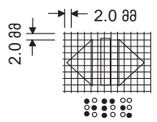
 REAR/SIDE DOOR OPEN		op“en”	
 DOOR CLOSE		close	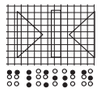
 REAR/SIDE DOOR CLOSE		close	
 MAIN		ma“in”	
 ALARM		al“ar”m	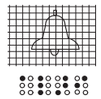
 PHONE		ph“one”	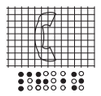
 EMERGENCY STOP (WHEN PROVIDED) X on face of octagon is not required to be tactile		“st”op	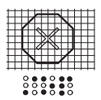

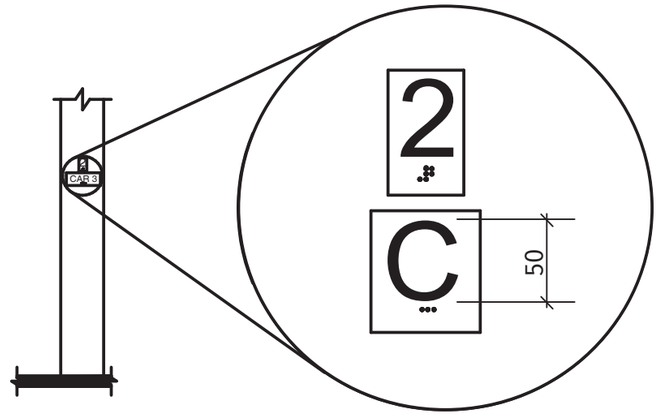

სურ. 407.2.3.2
სართულის მიმთითებელ ეკრანიანი ლიფტების აღმნიშვნელები

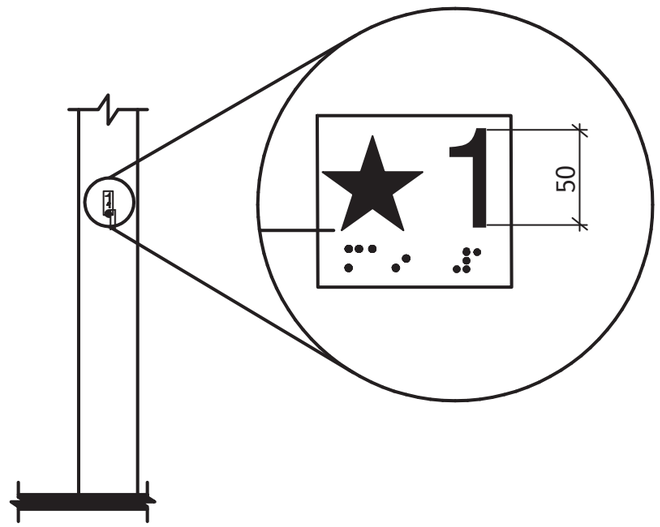

სურ. 407.2.3.1
სართულის აღნიშვნა

შენიშვნები:
შენობაში გამოყენებულია 407-ე ქვეთავის შესაბამისი ლიფტი.
*ლიფტი შესაბამისობაში იქნება ASME A17.1/CSA B44 სტანდარტთან
*ლიფტის გამოსაძახებელი ღილაკები და კლავიშები შესაბამისობაში იქნება 407.2.1 ქვეთავთან
*ფოიეს სიგნალები შესაბამისობაში იქნება 407.2.2 ქვეთავთან
*ლიფტის შახტებთან განთავსებული ნიშნები შესაბამისობაში იქნება 407.2.3 ქვეთავთან
*ლიფტის კაბინის ბალანსირება შესაბამისობაში იქნება 407.4.4 -ე ქვეთავთან
*ლიფტის კაბინის განათება შესაბამისობაში იქნება 407.4.5-ე ქვეთავთან
*ლიფტის კაბინის სამართავები შესაბამისობაში იქნება 407.4.6-ე ქვეთავთან მართვის პანელები ანთავსდება გვერდითა კედლის ცენტრში
*კაბინის სამართავების აღნიშვნები და მითითებები შესაბამისობაში იქნება 407.4.7 -ე ქვეთავთან
*კაბინაში მოეწყობა 407.4.10-ე ქვეთავის შესაბამისი საავარიო სიგნალიზაციის მექანიზმები.

Z X Y architects
მის: ქ.თბილისი, ს.კაჭრეთელის ქ. №3
საფოსტო ინდექსი: 0160
ტელ: (995 32) 237 30 50
ელ-ფოსტა: xyz.ge@yahoo.com

დირექტორი	შ. ლეკიაშვილი	
არ.მთ.არქიტ.	ნ. ჭრელაშვილი	
არქიტექტორი	შ. ლეკიაშვილი	
არქიტექტორი	ნ. ნანავყნინიშვილი	
არქიტექტორი	ი. კახიანი	
არ.მთ.კონსტრ.	ე. წოწერია	

პროექტის სახელწოდება
მრავალბინიანი საცხოვრებელი სახლი ქ.თბილისი, კრწანისის შესახვევი N17; ს.კ. 01.18.06.012.146

არქიტექტურული ნაწილი	ფ-ბი	ფურც.	მასშტაბი
ლიფტის დეტალიზაცია	A3		1:--
	სტადია		

საპროექტო შენობაში გამოყენებული თავისუფალი სივრცეები კართან მანევრირებისთვის მ1:50

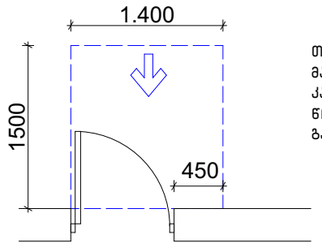

თავისუფალი სივრცე კართან მანევრირებისთვის – ანჯამიანი კარი
წინიდან მისაწვდომი – გამოწევით გაღება

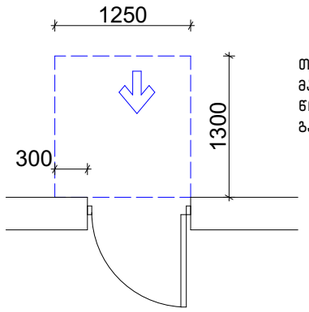

თავისუფალი სივრცე კართან მანევრირებისთვის – ანჯამიანი კარი
წინიდან მისაწვდომი – მიწოლით გაღება

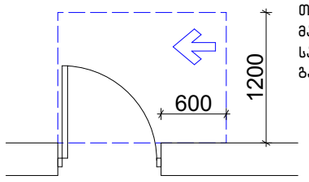

თავისუფალი სივრცე კართან მანევრირებისთვის – ანჯამიანი კარი
საკეტის მხრიდან მისაწვდომი – გამოწევით გაღება

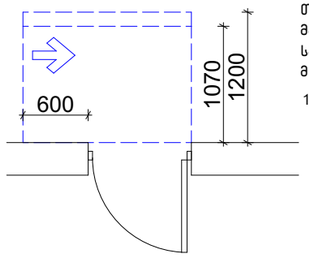

თავისუფალი სივრცე კართან მანევრირებისთვის – ანჯამიანი კარი
საკეტის მხრიდან მისაწვდომი – მიწოლით გაღება

120 მინ. თუ მოწყობილია მიმხურავი

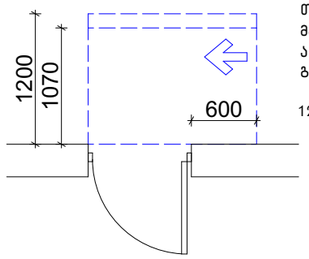

თავისუფალი სივრცე კართან მანევრირებისთვის – ანჯამიანი კარი
ანჯამის მხრიდან მისაწვდომი – მიწოლით გაღება

120 მინ. თუ მოწყობილია მიმხურავი

შენობაში გამოყენებული ბლოკები

ვარიანტი 1

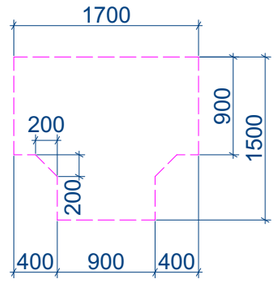

იატაკის თავისუფალი სივრცე

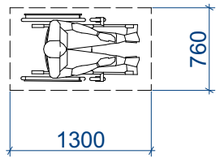

მოსატრიალებელი სივრცეები

ვარიანტი 4

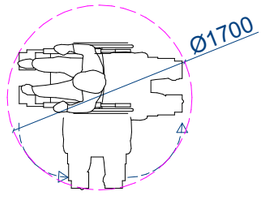

ვარიანტი 3

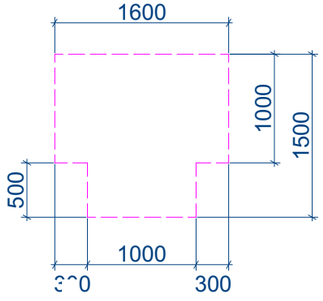

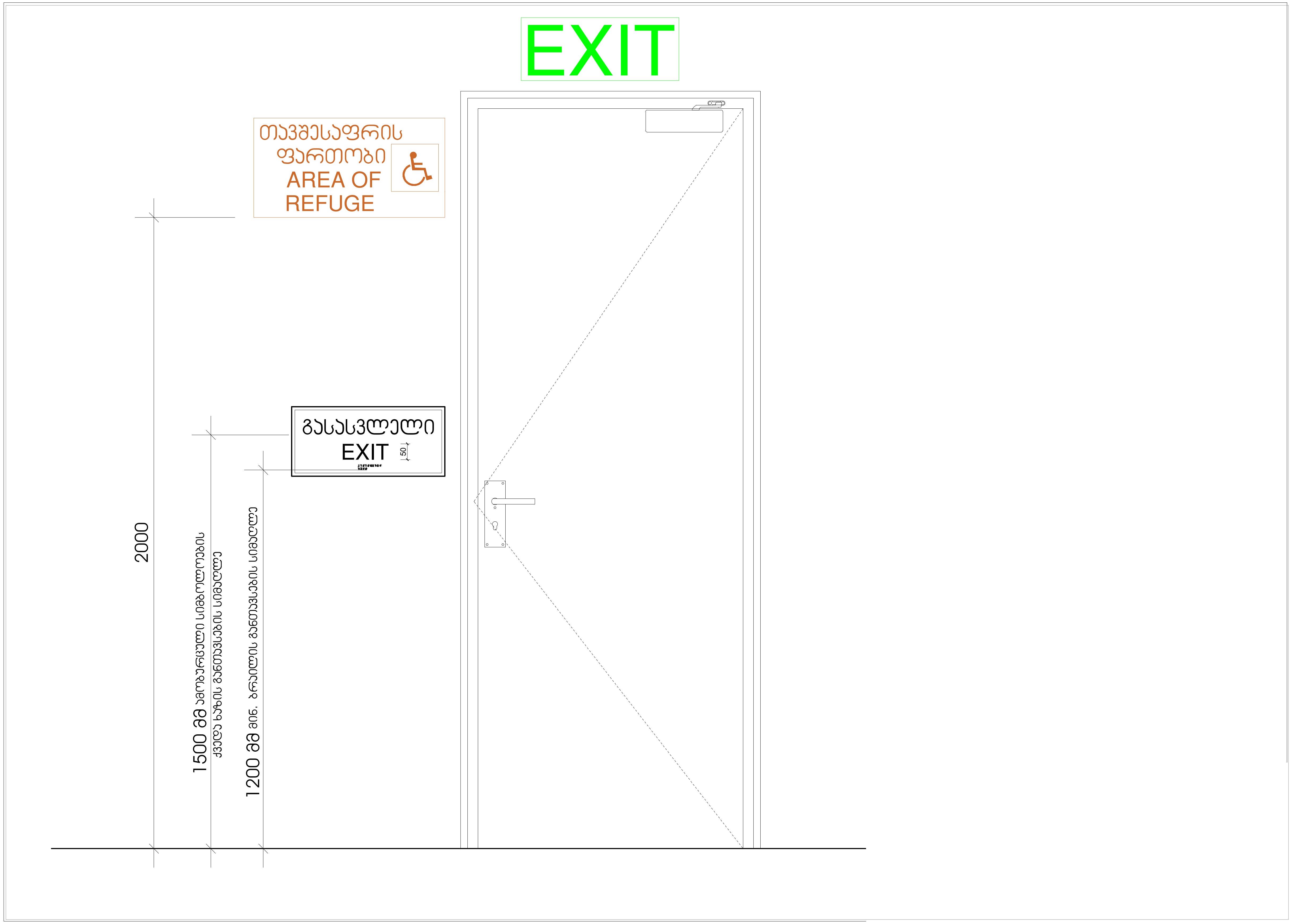

EXIT
თავშესაფრის
ფართობი
AREA OF
REFUGE
გასასვლელი
EXIT
50
2000
1500 მმ ტაქტილური სიმბოლოების
ქვედა ხაზის განთავსების სიმაღლე
1200 მმ მინ. ბრაილის განთავსების სიმაღლე

1:1.27

ნიშანი ამობურცული სიმბოლოებით და ბრაილით გზა-ჯიბის შესასვლელთან და გარეთ გამავალ ყველა კართან

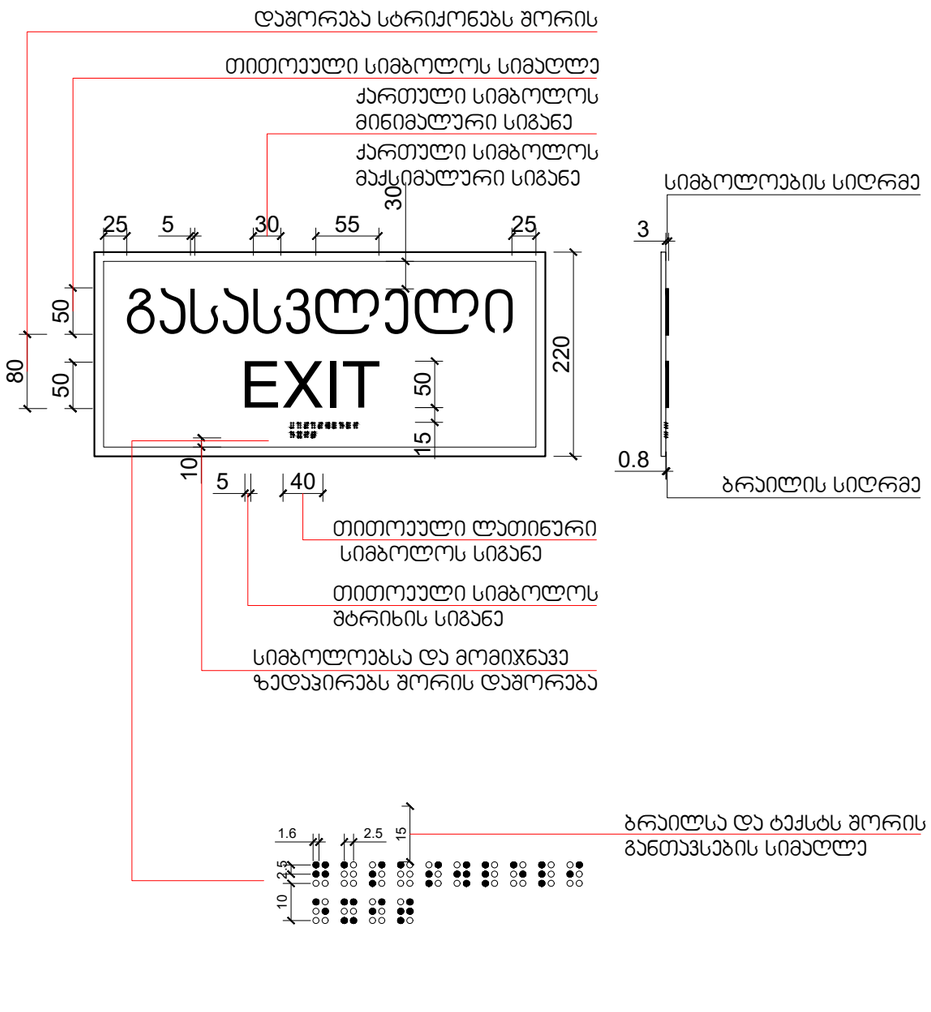

გასასვლელის განათებული ნიშანი

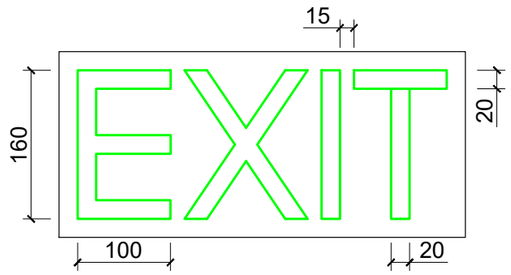

განათებული ნიშანი თავშესაფრის ფართობთან მიმავალ კართან

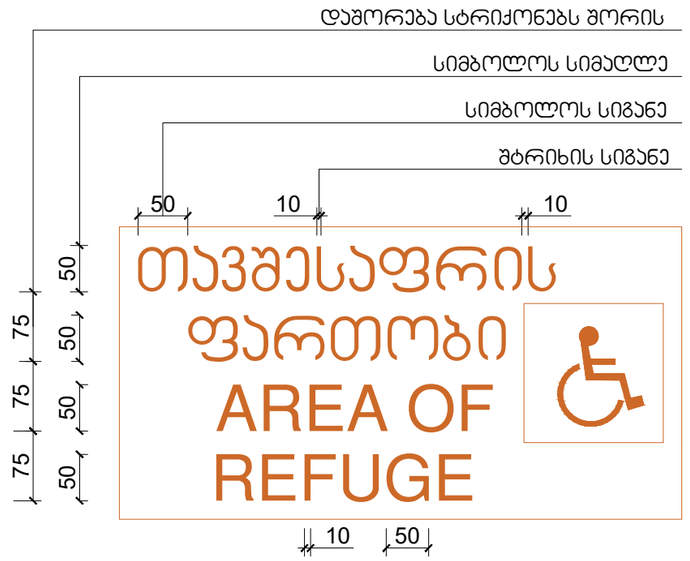

სასწრაფო სამედიცინო დახმარების საერთაშორისო სიმბოლო
(სიცოცხლის ვარსკვლავი) განთავსდება ლიფტის ჩარჩოს ორივე მხარეს

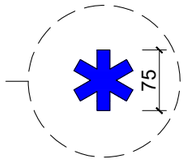

ნიშანი განთავსდება ლიფტის გამოსაძახებელ ღილაკთან



შ.შ.მ.პ. საცხოვრებელ ფართში ვიტრაჟის სახელურის სიმაღლე



შ.შ.მ.პ. საცხოვრებელ ფართში ფანჯრის სახელურის სიმაღლე

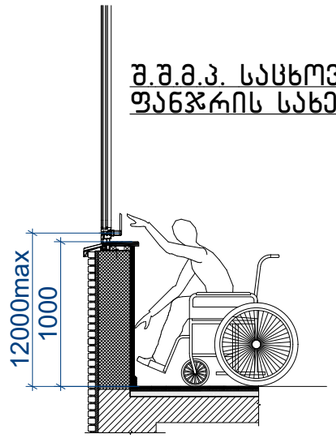

სამზარეულოს ან აბაზანის კაბინაზე მიწვდომა

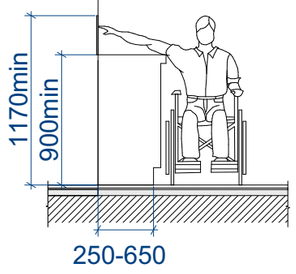

სადარბაზოში შესასვლელი კარის იატაკის შვეული შემაღლება (ზღურბლი)

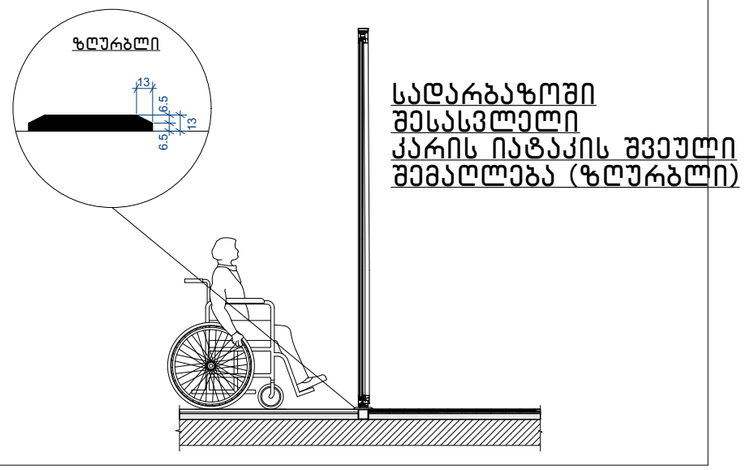

შენიშვნა:

- იტაკის ზედაპირები მოეწყობა ისე, რომ იქნება მდგრადი, მყარი და არასრიალა 302 ქვეთავის შესაბამისად

- განათების სამართავები, ელექტრო გამანაწილებლები, ელექტრო ჩამრთველები და დენსართები ტემპერატურის მარეგულირებლები, მოწყობილობების სამართავები, წყალსადენი სისტემის მოწყობილობების მარეგულირებლები და დამცავი და ორმხრივი საკომუნიკაციო სისტემების სამართავები "ა" ტიპის ერთეულში მოეწყობა სტანდარტის 309 ე ქვეთავის შესაბამისად.
•სინათლს ჩამრთველები, ელექტრო ჩამრთველები, დენსართები, ტემპერატურის მარეგულირებლები, ელექტრო გამანაწილებლები და უსაფრთხოების ან შიდა საკომუნიკაციო სისტემების სამართავები "ბ" ტიპის ერთეულებში მოეწყობა სტანდარტის 309 ქეთავების მიხედვით.

- იატაკის ზედაპიზე დონის შეცვა უნდა მოხდეს 303-ე ქვეთავის შესაბამისად.
- როდესაც ელემენტის ქვემოთ არსებული სივრცე მიჩნეულია ელემენტთან მდებარე იატაკის თავისუფალი სივრცის, ელემენტთან არსებული თავისუფალი სივრცის ან მოსატრიალებელი სივრცის ნაწილად, სივრცე უნდა შეესაბამებოდეს 306-ე ქვეთავს. ელემენტის ქვემოთ დასაშვებია დამატებითი სივრცე მუხლის სიმაღლემდე და ფეხის ფალანგისთვის.
- მიწვდომის დიაპაზონი უნდა შეესაბამებოდეს 308-ე ქვეთავს.

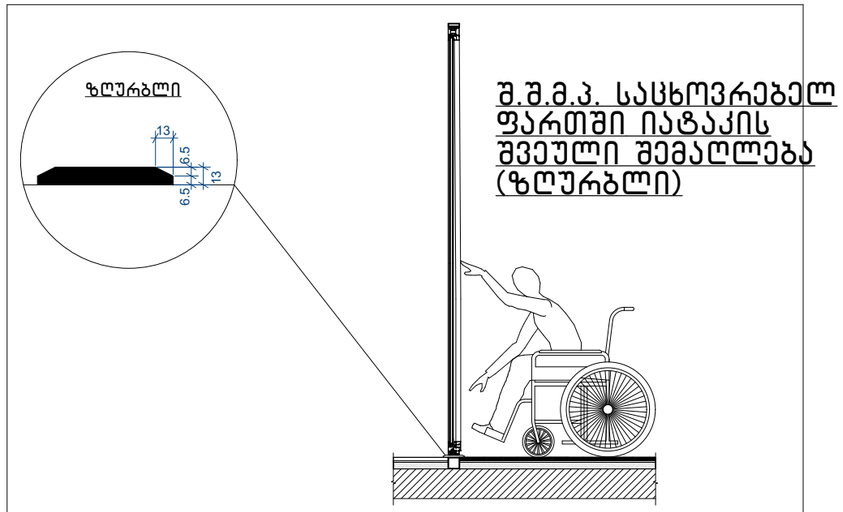

შ.შ.მ.პ. სასხლორვრებელ ფართში იატაკის შვეული შემაღლება (ზღურბლი)

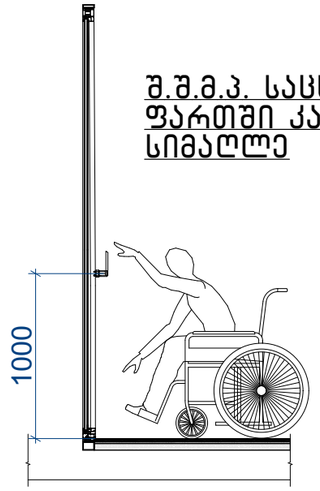

შ.შ.მ.პ. სასხლორვრებელ ფართში კარის სახელურის სიმაღლე

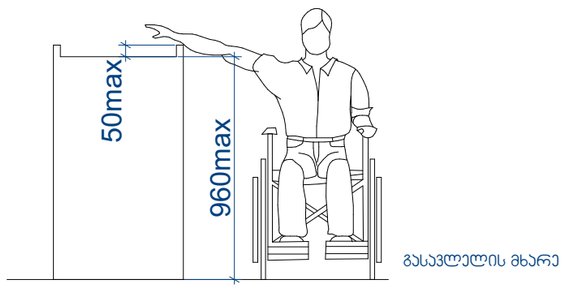

დახლის სიმაღლე

შენიშვნა:

- იტაკის ზედაპირები მოეწყობა ისე, რომ იქნება მდგრადი, მყარი და არასრიალა 302 ქვეთავის შესაბამისად

- განათების სამართავები, ელექტრო გამანაწილებლები, ელექტრო ჩამრთველები და დენსართები ტემპერატურის მარეგულირებლები, მოწყობილობების სამართავები, წყალსადენი სისტემის მოწყობილობების მარეგულირებლები და დამცავი და ორმხრივი საკომუნიკაციო სისტემების სამართავები "ა" ტიპის ერთეულში მოეწყობა სტანდარტის 309 ე ქვეთავის შესაბამისად.
•სინათლს ჩამრთველები, ელექტრო ჩამრთველები, დენსართები, ტემპერატურის მარეგულირებლები, ელექტრო გამანაწილებლები და უსაფრთხოების ან შიდა საკომუნიკაციო სისტემების სამართავები "ბ" ტიპის ერთეულებში მოეწყობა სტანდარტის 309 ქეთავების მიხედვით.

- იატაკის ზედაპიზე დონის შეცვა უნდა მოხდეს 303-ე ქვეთავის შესაბამისად.
- როდესაც ელემენტის ქვემოთ არსებული სივრცე მიჩნეულია ელემენტთან მდებარე იატაკის თავისუფალი სივრცის, ელემენტთან არსებული თავისუფალი სივრცის ან მოსატრიალებელი სივრცის ნაწილად, სივრცე უნდა შეესაბამებოდეს 306-ე ქვეთავს. ელემენტის ქვემოთ დასაშვებია დამატებითი სივრცე მუხლის სიმაღლემდე და ფეხის ფალანგისთვის.
- მიწვდომის დიაპაზონი უნდა შეესაბამებოდეს 308-ე ქვეთავს.

დეტალი № 01

მასშ. 1:10

01

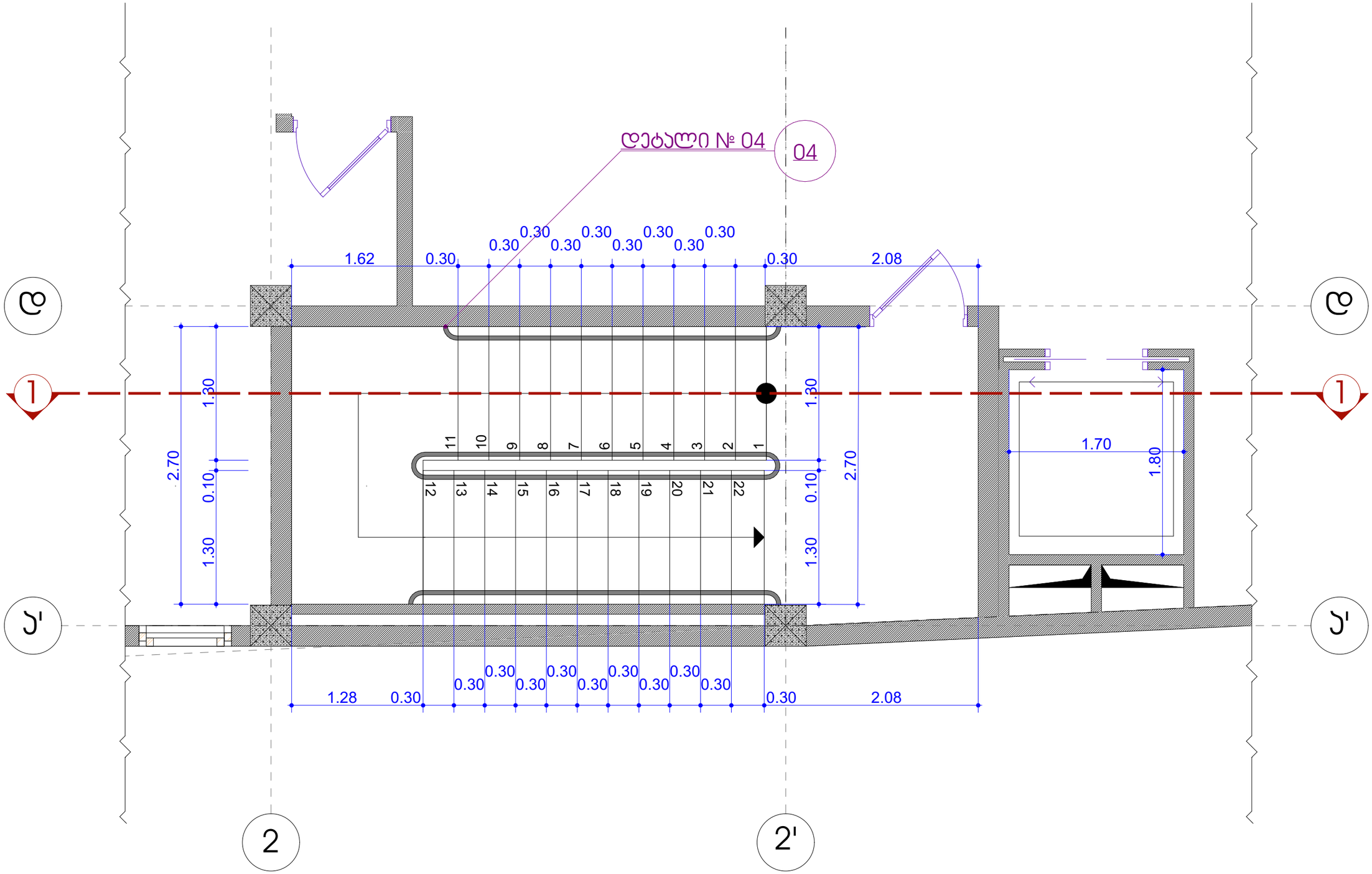

Integrated Design Company

ჭრილი 2-2 № 01

01

დეტალი № 04

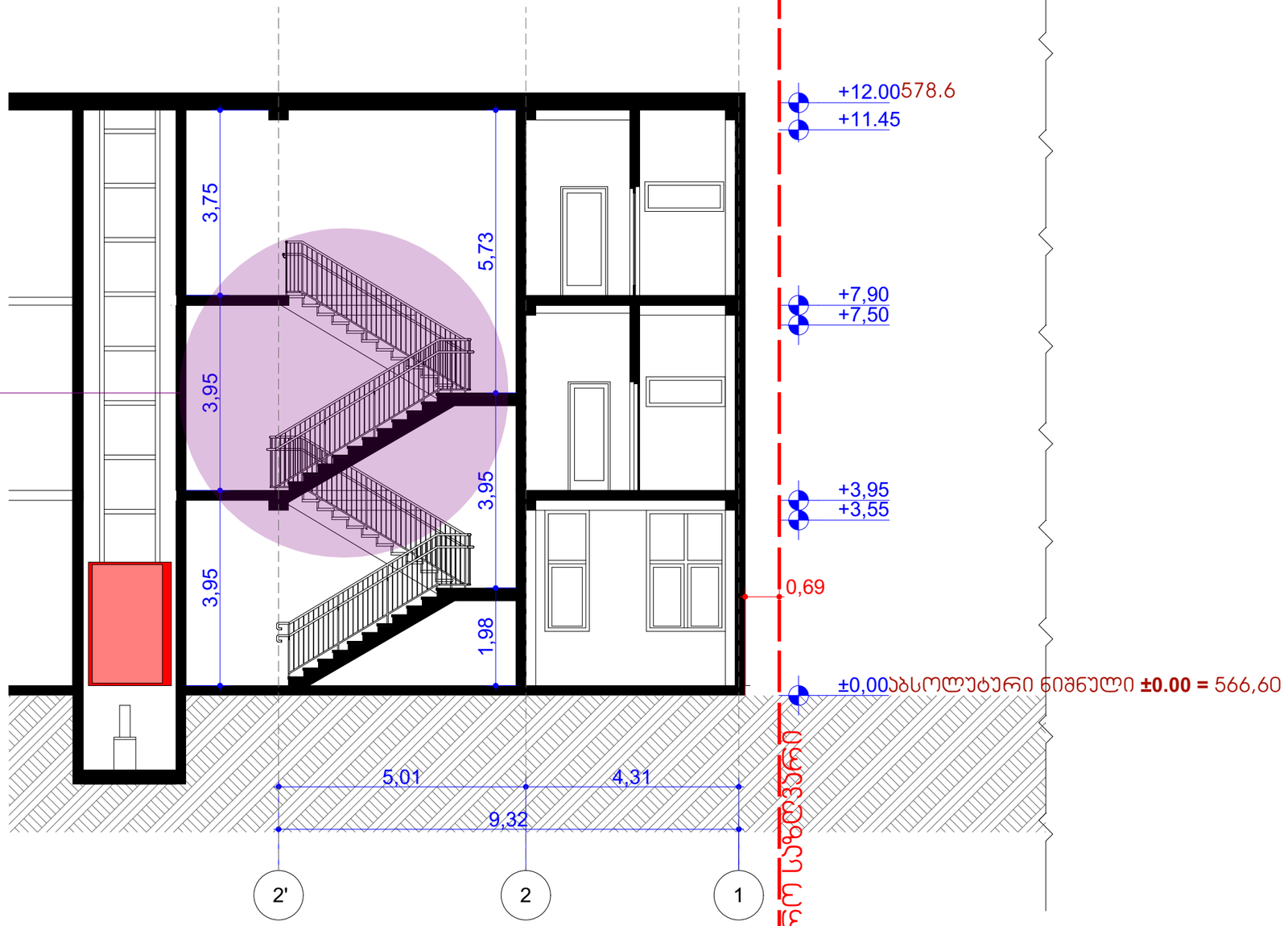

Integrated Design Company

დეტალი № 02
მასშ. 1:50

02

ფრაგმენტი

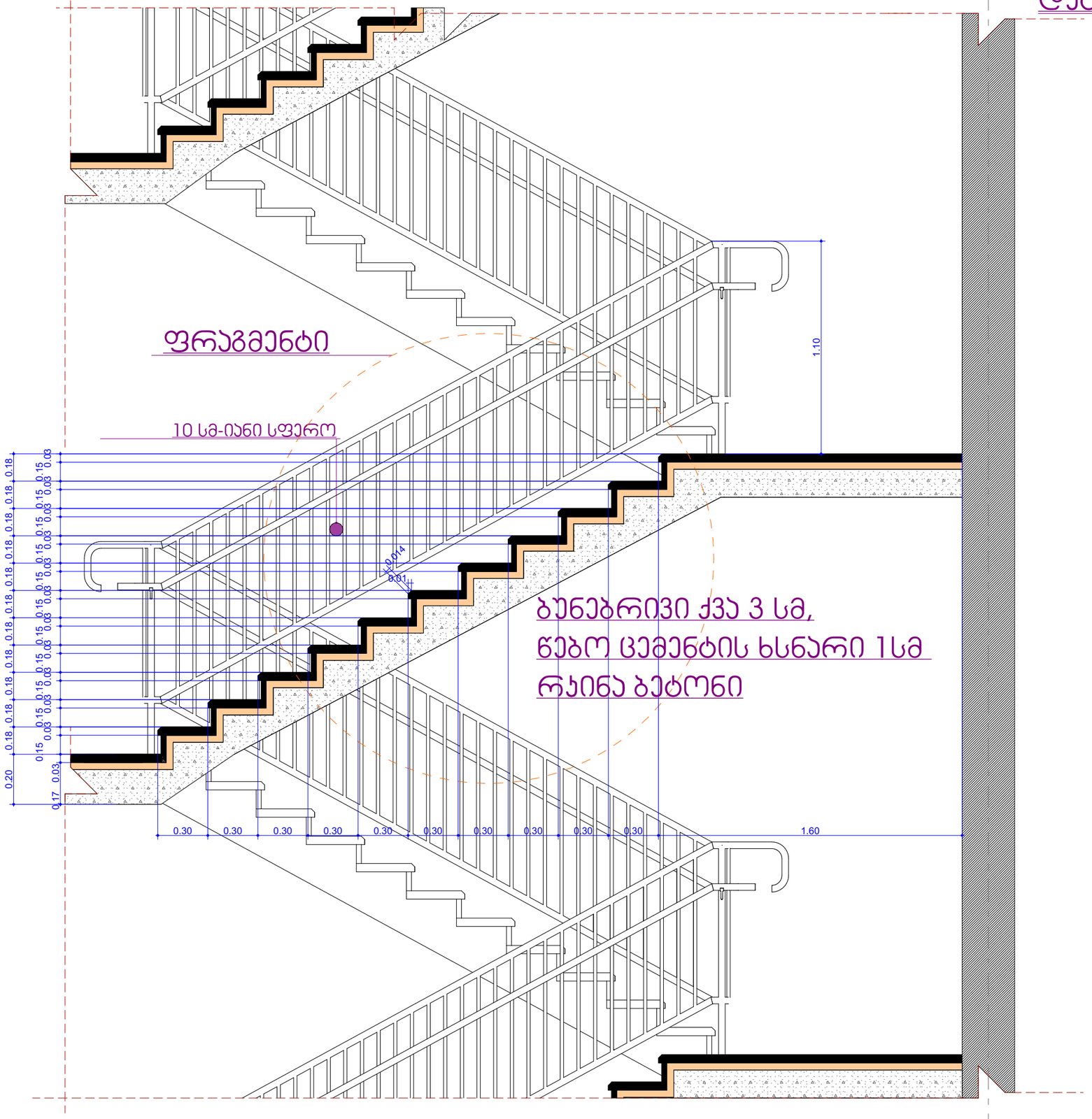

ფრაგმენტი

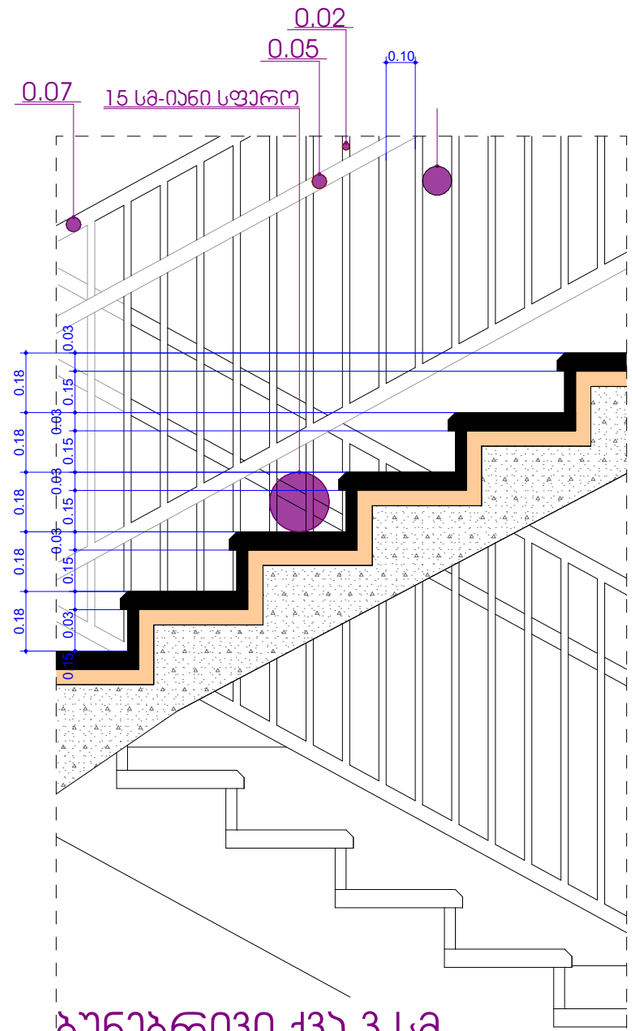

Integrated Design Company

Integrated Design Company

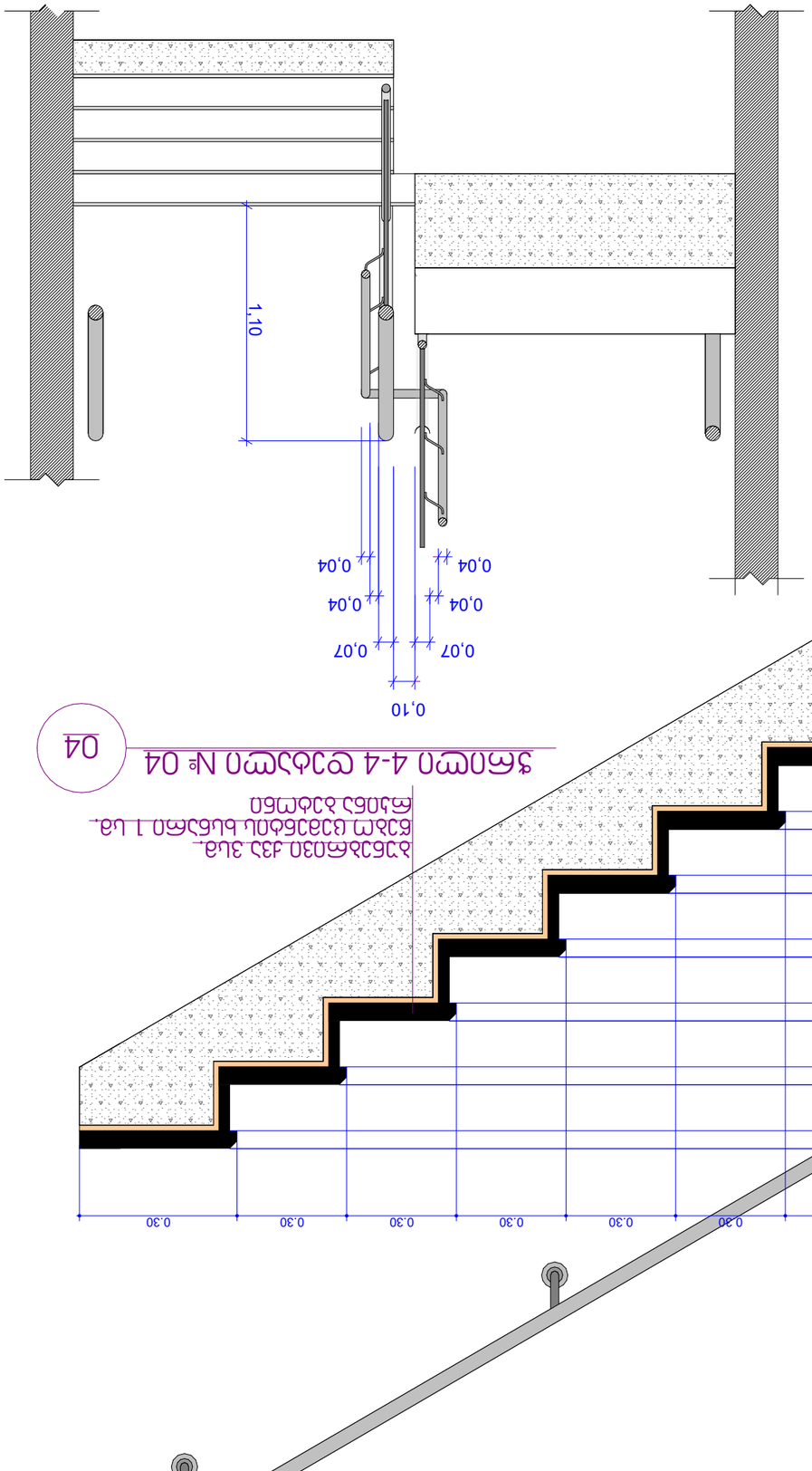

Вид А-А по оси 4

04

Вид Б по оси 4

04

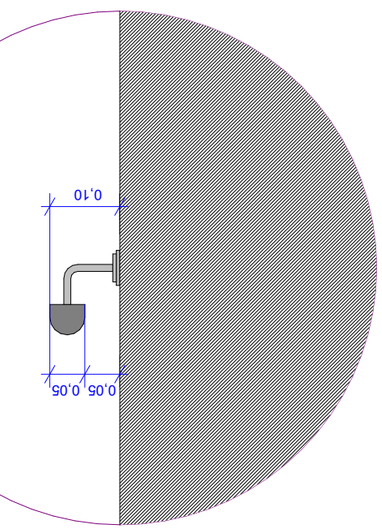

Вид В по оси 4

04

კარ-ფანჯრის სპეციფიკაცია

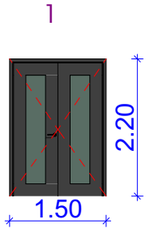

ლითონის კარი კ1



მეტალოპლასტმასის კარი კ1

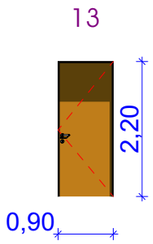

ლითონის კარი კ3

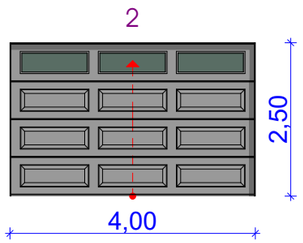

ლითონის კარი კ4

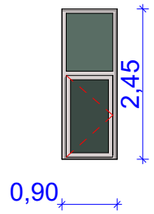

მეტალოპლასტმასის ფანჯარა ფ2

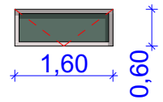

მეტალოპლასტმასის ფანჯარა ფ3

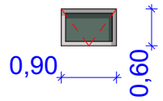

მეტალოპლასტმასის ფანჯარა ფ4

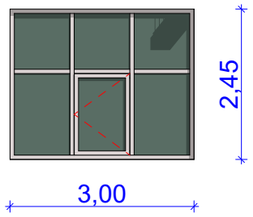

მეტალოპლასტმასის ვიტრაჟი ვ1

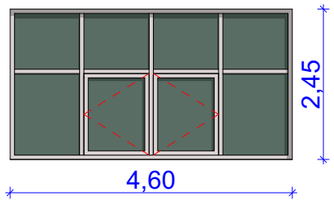

მეტალოპლასტმასის ვიტრაჟი ვ2

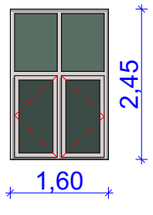

მეტალოპლასტმასის ფანჯარა ფ1

დასახელება	მასალა	განზ.სმ.	ერთ. მ².	რაოდენ.	სულ მ².
კ1	ლითონის კარი	2.20X1.50	3.30მ².	1	3.30მ².
კ2	მეტალოპლასტმასის კარი	0.90X2.20	1.98მ².	3	5.94მ².
კ3	ლამინირებული ხის კარი	0.90X2.20	1.98მ².	13	25,74მ².
კ4	ლითონის კარი	4.00X2.50	10.0მ².	2	20.0მ².
ვ1	მეტალოპლასტმასის ვიტრაჟი	3.00X2.45	7,35მ².	7	51,45მ².
კ6	მეტალოპლასტმასის ვიტრაჟი	4.60X2.45	11,27მ².	6	67,62მ².
ფ1	მეტალოპლასტმასის ფანჯარა	1.60X2.45	3,92მ².	1	3,92მ².
ფ2	მეტალოპლასტმასის ფანჯარა	0.90X2.45	2,20მ².	1	2,20მ².
ფ3	მეტალოპლასტმასის ფანჯარა	0.60X1.60	0,96მ².	2	1,92მ².
ფ4	მეტალოპლასტმასის ფანჯარა	0.90X0.60	0,54მ².	2	1.08მ².
ფ5					

საპროექტო შენობა-ნაგებობის სქემატური გეგმა
მასშტაბი 1:500

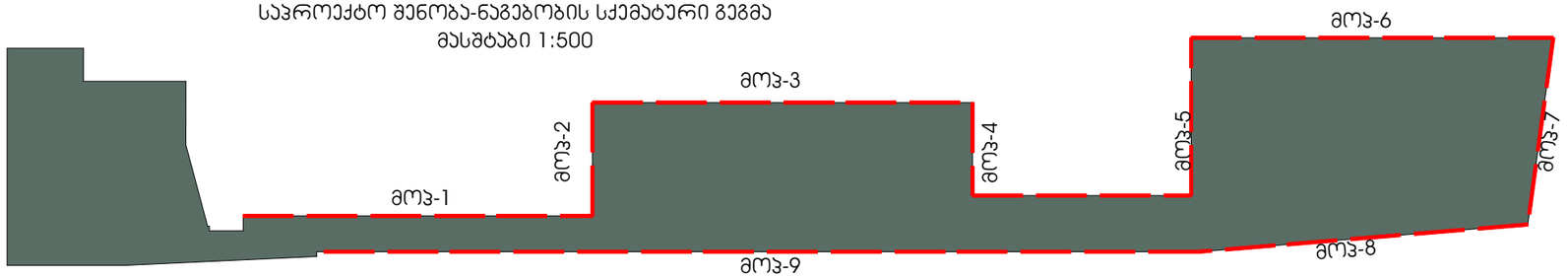

მოჯირკეთება პოლიურეთანის პანელით

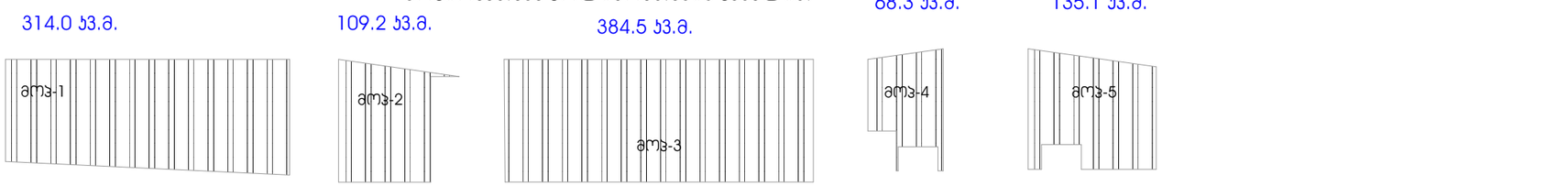

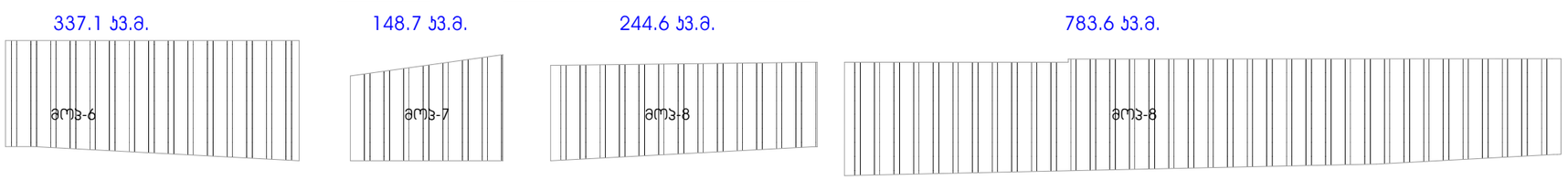

მოჯირკეთება პოლიურეთანის პანელით - მოჯ-1-341.0მ².
მოჯირკეთება პოლიურეთანის პანელით - მოჯ-2-109.2მ²
მოჯირკეთება პოლიურეთანის პანელით - მოჯ-3-384.5მ².
მოჯირკეთება პოლიურეთანის პანელით - მოჯ-4-68.3მ².
მოჯირკეთება პოლიურეთანის პანელით - მოჯ-5-135.1მ².
მოჯირკეთება პოლიურეთანის პანელით - მოჯ-6-337.1მ².
მოჯირკეთება პოლიურეთანის პანელით - მოჯ-7-148.7მ².
მოჯირკეთება პოლიურეთანის პანელით - მოჯ-8-244.6მ².
მოჯირკეთება პოლიურეთანის პანელით - მოჯ-9-783.6მ².
პოლიურეთანის პანელით მოჯირკეთების ჯამური ფართი განისაზღვრა:2552,1მ²

IDC Integrated Design Company

საპროექტო შენობა-ნაგებობის მოშენების პროექტი

მოშენების ჯამური ფართი განისაზღვრა: 1770,4მ²

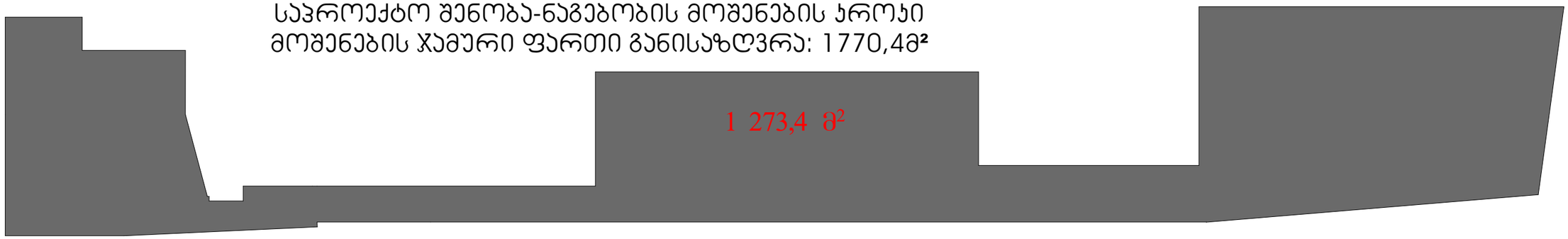

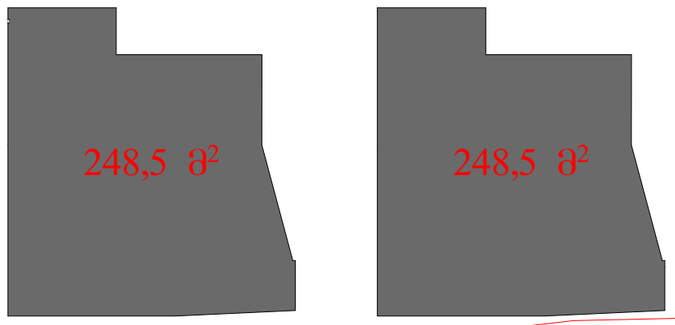

მოშენების ჯამური ფართი განისაზღვრა: 1790.4მ²

კპ კოეფიციენტი

კპ კოეფიციენტი განისაზღვრა: 383.7+37.3+858.3=1279,3/6732.0=0.2 ასახული კოეფიციენტში

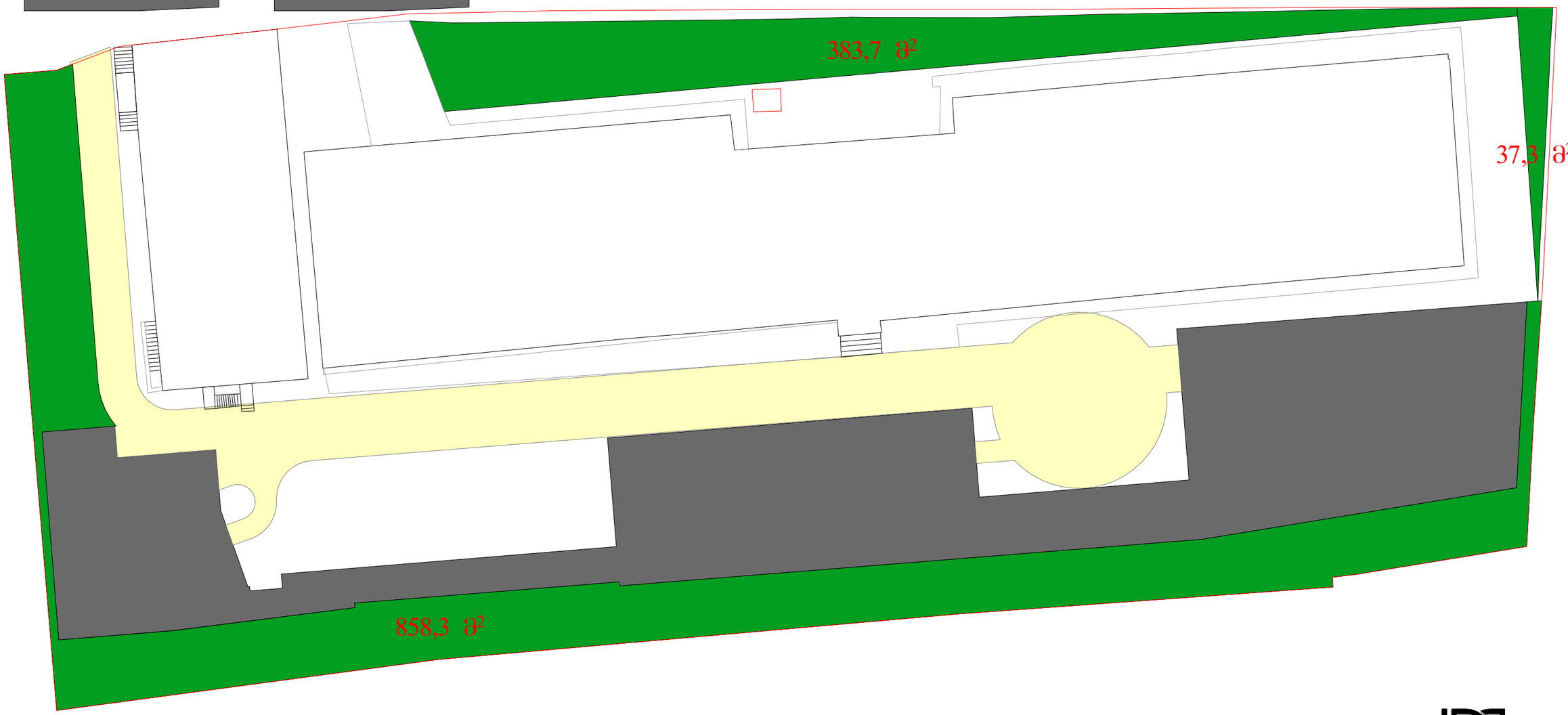

Integrated Design Company