1. შესავალი

ქ. თბილისში, თენგიზ ჩანტლაძის ქ. N39-ში (ს/კ 01.19.10.041.106) მდებარე საწყობის მზიდი კონსტრუქციების გაანგარიშება ჩატარდა ლიცენზირებული გამოთვლითი კომპლექსის "LIRA SAPR 2016"-ის მეშვეობით, სასრულ ელემენტთა მეთოდის საფუძველზე. საანგარიშო მოდელი სივრცითია (ნახ. 1). მზიდი კონსტრუქციები მოდელირებულია №10 №41 სასრული ელემენტებით. მათი სიხისტეების და ფუძე-გრუნტის საწყისი მონაცემები აღებულია დამკვეთის მიერ მოწოდებული საპროექტო დოკუმენტაციიდან. გაანგარიშება შესრულდა I და II ჯგუფის ზღვრულ მდგომარეობათა მიხედვით.

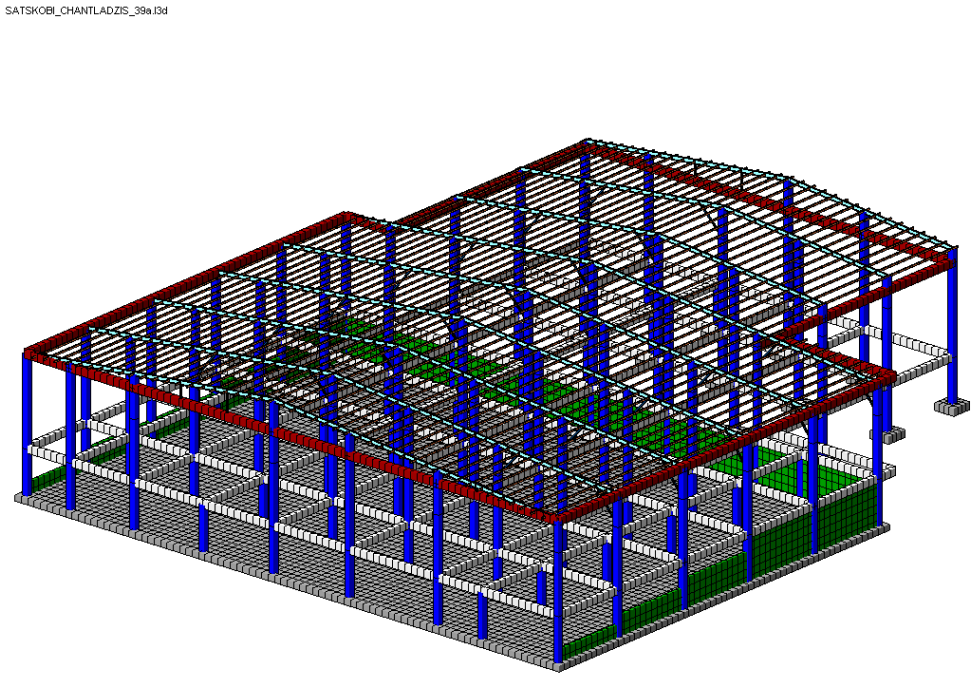

ნახ. 1 სივრცითი საანგარიშო მოდელი

2. გამოყენებული ნორმატიული დოკუმენტები

საანგარიშო მოდელი შედგენილია შემდეგი ნორმატიული დოკუმენტების მოთხოვნათა გათვალისწინებით:

ა) სამშენებლო ნორმები და წესები "სეისმომედეგი მშენებლობა" (პნ 01.01-09);
ბ) სამშენებლო ნორმები და წესები "ბეტონისა და რკინაბეტონის კონსტრუქციები" (პნ 03.01-09);
გ) სამშენებლო ნორმები და წესები "შენობების და ნაგებობების ფუძეები" (პნ 02.01-08);

დ) სამშენებლო ნორმები და წესები "დატვირთვები და ზემოქმედებები" (სნიპ 2.01.07-85);
ე) სამშენებლო ნორმები და წესები "ლითონის კონსტრუქციები" (სნიპ II-23-81).

3. კლიმატური პირობები

აბსოლუტური მინიმალური ტემპერატურა..... -23^0 C
აბსოლუტური მაქსიმალური ტემპერატურა..... +40^0 C
ქარის ნორმატიული დატვირთვა ..... 0.85 კპა (86.68 კგძ/მ²)
თოვლის ნორმატიული დატვირთვა..... 0.5 კპა (51 კგძ/მ²)
ნალექების მაქსიმალური დონე 24 საათის განმავლობაში... 147 მმ

4. ნაგებობის პასუხისმგებლობის კლასი

თანახმად საქართველოს პროექტირების ნორმებისა "პნ 03.01-09" დანართი 3, განსახილველი შენობა მიეკუთვნება II კლასის ნაგებობას. ამ შემთხვევაში საიმედობის კოეფიციენტი ნაგებობის პასუხისმგებლობის კლასის მიხედვით γ_n=0.95.

5. სამშენებლო მასალები

ა) ბეტონი B25 კლასის (დრეკადობის საწყისი მოდული E=30000 მპა,
საანგარიშო წინაღობა კუმშვაზე R_b=14.5 მპა).

ბ) არმატურა A500c კლასის (დრეკადობის საწყისი მოდული E=190000 მპა,
საანგარიშო წინაღობა გაჭიმვაზე და კუმშვაზე
Rs=Rsc=459 მპა, ჭრაზე Rsw=300 მპა).

არმატურა A240c კლასის (დრეკადობის საწყისი მოდული E=210000 მპა,
საანგარიშო წინაღობა: კუმშვაზე Rsc=459 მპა;
გაჭიმვაზე Rs=230 მპა;
ჭრაზე Rsw=180 მპა).

გ) ლითონის მარკა C235 (დრეკადობის საწყისი მოდული E=210000 მპა,
პუასონის კოეფიციენტი v=0.3;
საანგარიშო წინაღობა კუმშვაზე და გაჭიმვაზე
დენადობის ზღვრის მიხედვით R_y=230 მპა).

6. დატვირთვების საიმედობის კოეფიციენტები

თანახმად საქართველოში მოქმედი პროექტირების ნორმებისა "НАГРУЗКИ И ВОЗДЕЙСТВИЯ" СНиП 2.01.07-85*, განსახილველ შენობის კონსტრუქციებზე მოსული დატვირთვების საიმედობის კოეფიციენტი γ_t

A. მუდმივი დატვირთვებისთვის

ნაყარი გრუნტი 1.15;
რკ/ბ-ის კონსტრუქციები 1.1;
ლითონის კონსტრუქციები..... 1.05;
იატაკები..... 1.2;
სტაციონარული დანადგარები 1.05;
ტიხრები..... 1.1;

ვიტრაჟი..... 1.1.

B. დროებითი დატვირთვებისთვის

თანაბრად განაწილებული დატვირთვა < 200 კგძ/მ^2..... 1.3;

თანაბრად განაწილებული დატვირთვა ≥ 200 კგძ/მ^2..... 1.2;

თოვლის დატვირთვისთვის.....1.4;

ქარის დატვირთვისთვის.....1.4.

7. <u>ნორმატიული დატვირთვების სიდიდეები</u>

ა) მუდმივი დატვირთვა

* ყველა მზიდი კონსტრუქციის წონა,
* იატაკის წონა (200 კგ/მ^2),
* სახურავის ბურულის წონა (50 კგ/მ^2),
* კარკასის შემომფარგვლელი კონსტრუქციის წონა (35 კგ/მ^2).

ბ) დროებითი დატვირთვა

* სასაწყობე ზონა (1000 კგ/მ^2),
* თოვლის დატვირთვა (51 კგ/მ^2),
* ქარის დატვირთვა (86.68 კგ/მ^2).

გ) სეისმიკა

განხილულია სეისმური ძალის ზემოქმედების ხუთი მიმართულება:

X ღერძის გასწვრივ, Y ღერძის გასწვრივ, Z ღერძის გასწვრივ, X ღერძის მიმართ 45^0-იანი კუთხით და X ღერძის მიმართ 135^0-იანი კუთხით.

სეისმური დატვირთვა გამოითვლება ფორმულით $S= k_0k_1 k_2 k_3 k_\psi A Q \beta \eta$

სადაც k_0=1.0, k_1=0.35, k_2=1.0, k_3=1.0, k_ψ =1.0, A=0.17

გრუნტის კატეგორია სეისმური თვისებების მიხედვით არის მეორე. გათვალისწინებულია საკუთარი რხევის 200 ფორმა. სეისმური მასების მონაწილეობის ფაქტორი შეადგენს 92%-ს.

8. თანწყობის კოეფიციენტები

დინამიკური დატვირთვების სიდიდეთა ფორმირებისთვის საანგარიშო სტატიკური დატვირთვები მრავლდება შემდეგ თანწყობის კოეფიციენტებზე (Ენ 01.01-09, პუნქტი 4.1).

მუდმივი - 0.9;

დროებითი ხანგრძლივი - 0.8;

დროებითი ხანმოკლე - 0.5.

9. სტატიკური და დინამიკური ძალვების შეჯამება

ელემენტებში ჯამური ძალვების მისაღებად სტატიკური დატვირთვისგან გამოწვეულ ძალვებს ვუმატებთ დინამიკური დატვირთვისგან მიღებულ შესაბამის ძალვებს. დინამიკური დატვირთვები არის ნიშანცვლადი და ურთიერთგამომრიცხავი, რისი გათვალისწინებაც ხდება ძალვების საანგარიშო შეხამების ანგარიშისას.

ძალვები სეისმური დატვირთვისგან გამოითვლება ფორმულით

$$N=\sqrt{\sum_{i=1}^{kf} N_i^2}$$

N_i არის რხევის i -ური ფორმის შესაბამისი ძალვა;

K_f რხევის ფორმების რაოდენობა.

10. გაანგარიშების შედეგები

შენობის მთლიანი წონა Q=11455ტ (მათ შორის მუდმივი დატვირთვისგან $Q_{მუდ}$=10675ტ, დროებითი დატვირთვისგან $Q_{დრ}$=780ტ).

გადამჭრელი ძალა სეისმიკისგან: X ღერძის გასწვრივ V_x=35ტ;
Y ღერძის გასწვრივ V_y=32ტ.

რხევის საკუთარი პერიოდი: X ღერძის გასწვრივ T_x=0.52 წმ;
Y ღერძის გასწვრივ T_y=0.76 წმ.

მაქსიმალური გადახრა სეისმიკისგან: X ღერძის გასწვრივ f_x=17 მმ (ნახ. 3);
Y ღერძის გასწვრივ f_y=33 მმ (ნახ. 4).

მაქსიმალური ძაბვა ფუძეში: R_0=1.62 კგ/სმ^2 (ნახ. 5, ნახ. 6).

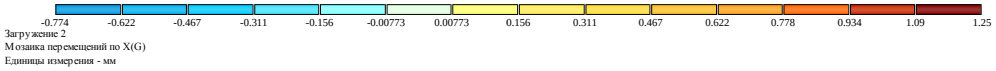

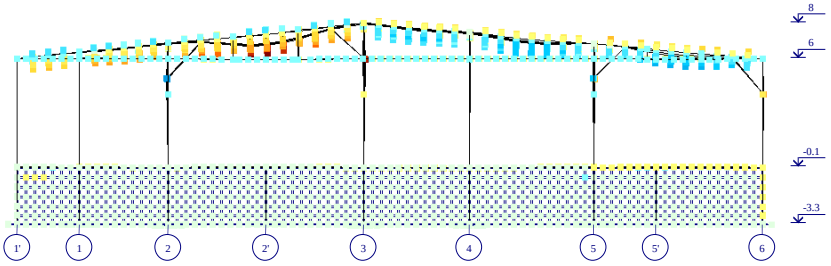



ნახ. 2 დეფორმაციული სქემა (გადახრა სტატიკური დატვირთვისგან, "კრენი")

მაქსიმალური დასაშვები დეფორმაცია სტატიკური დატვირთვისგან (სნიპ 2.01.07-85*)

H/500=8000/500=16 მმ>1.25მმ

f_x=1.25 მმ არ აღემატება დასაშვებ სიდიდეს.

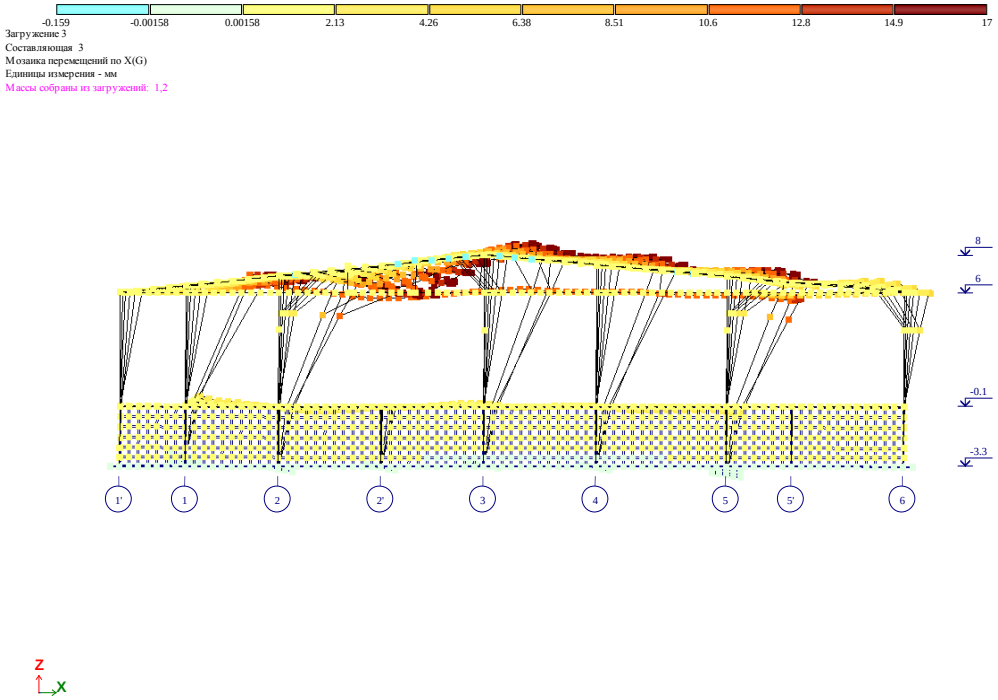

ნახ. 3 დეფორმაციული სქემა სეისმური ზემოქმედებისგან (გადახრა X ღერძის გასწვრივ, მმ)



ნახ. 4 დეფორმაციული სქემა სეისმური ზემოქმედებისგან (გადახრა Y ღერძის გასწვრივ, მმ)

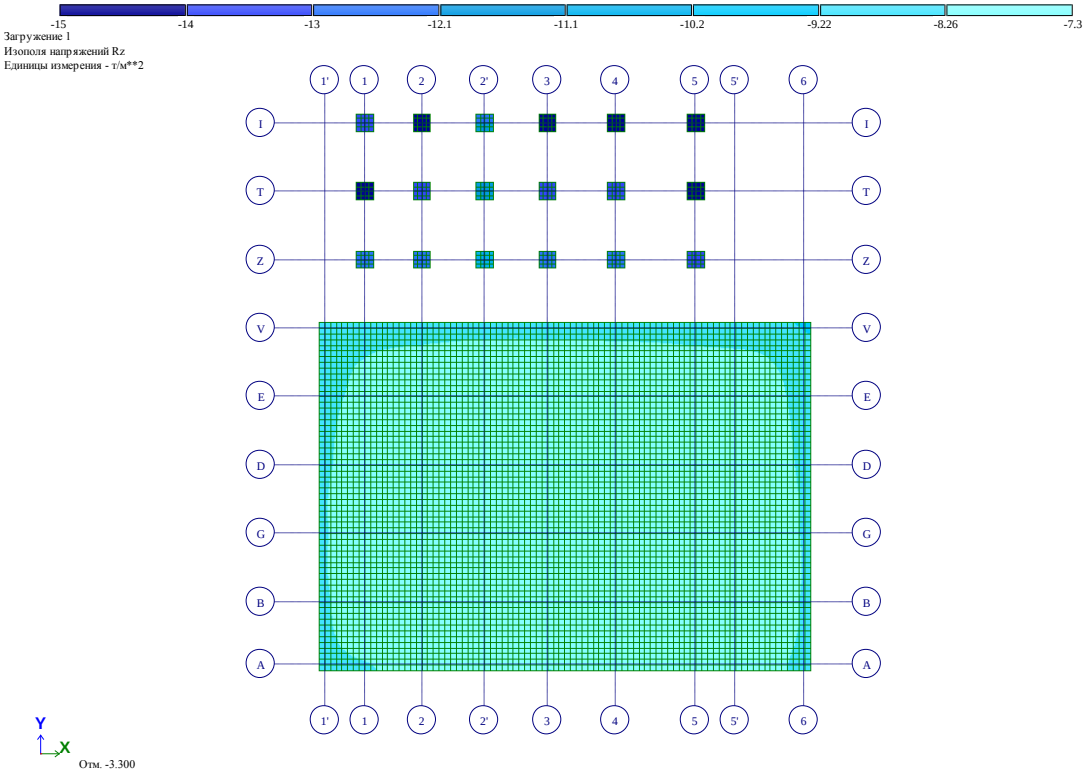

ნახ. 5 ძაბვა ფუძეში მუდმივი დატვირთვისგან (ტ/მ^2)

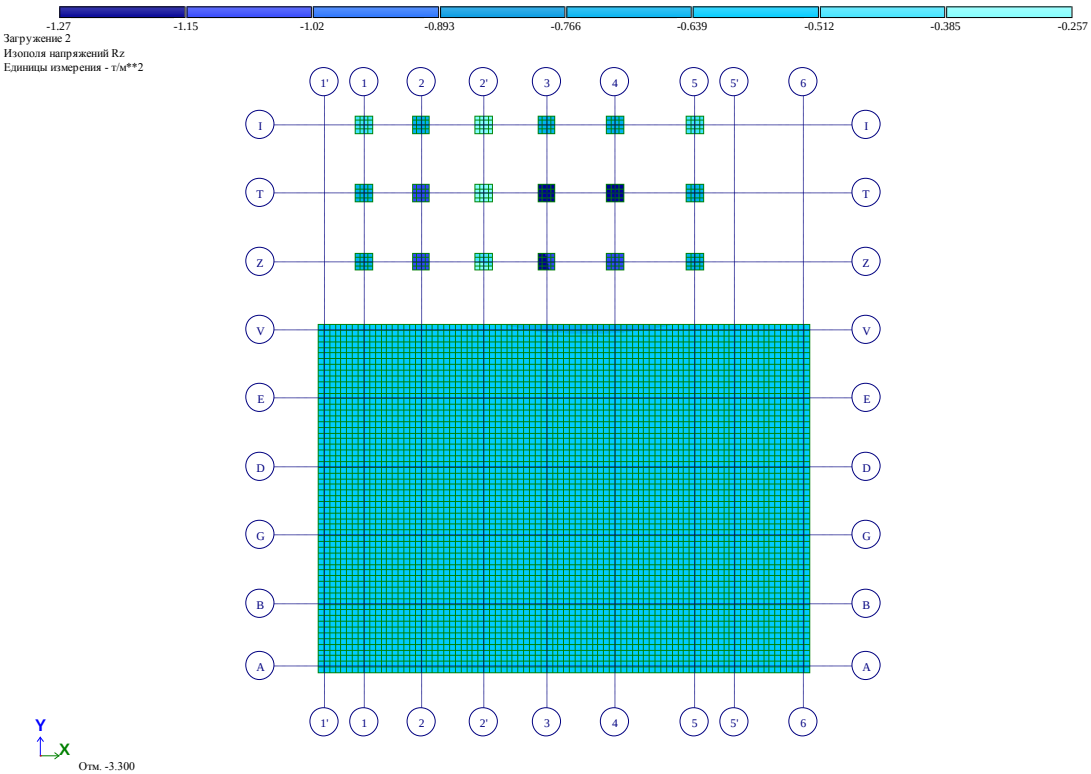

ნახ. 6 ძაბვა ფუძეში დროებითი დატვირთვისგან (ტ/მ^2)

ლითონის კარკასის ელემენტების მზიდუნარიანობის შეფასება I და II ჯგუფის ზღვრულ მდგომარეობათა მიხედვით.

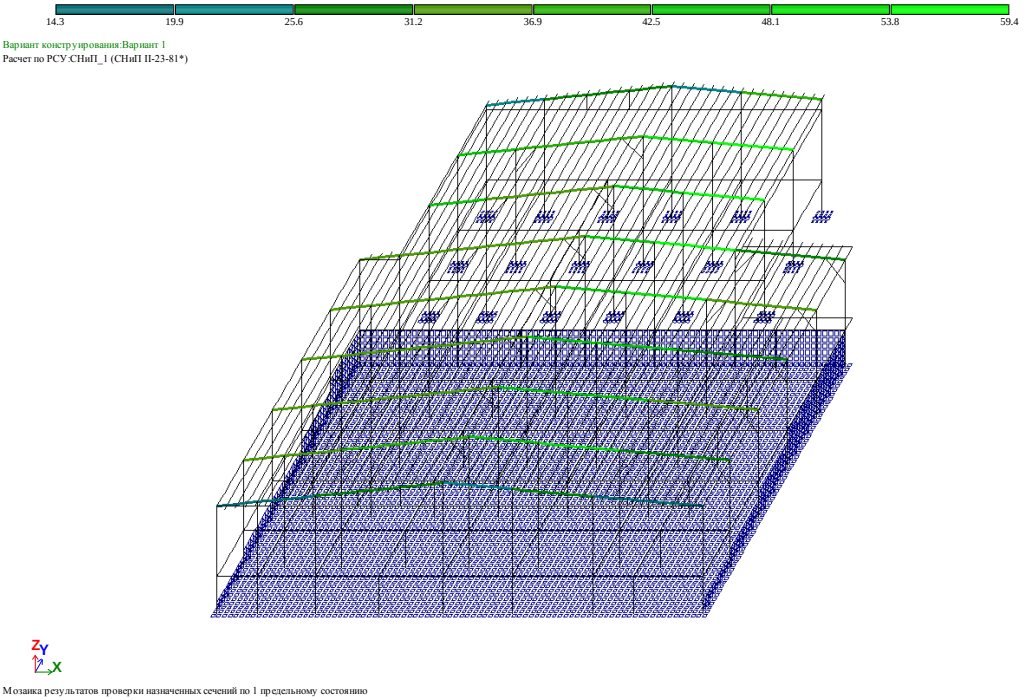

ნახ. 7 სიმტკიცეზე შემოწმება (ათვისებულია განივკვეთის სიმტკიცის მარაგის 59.4%)

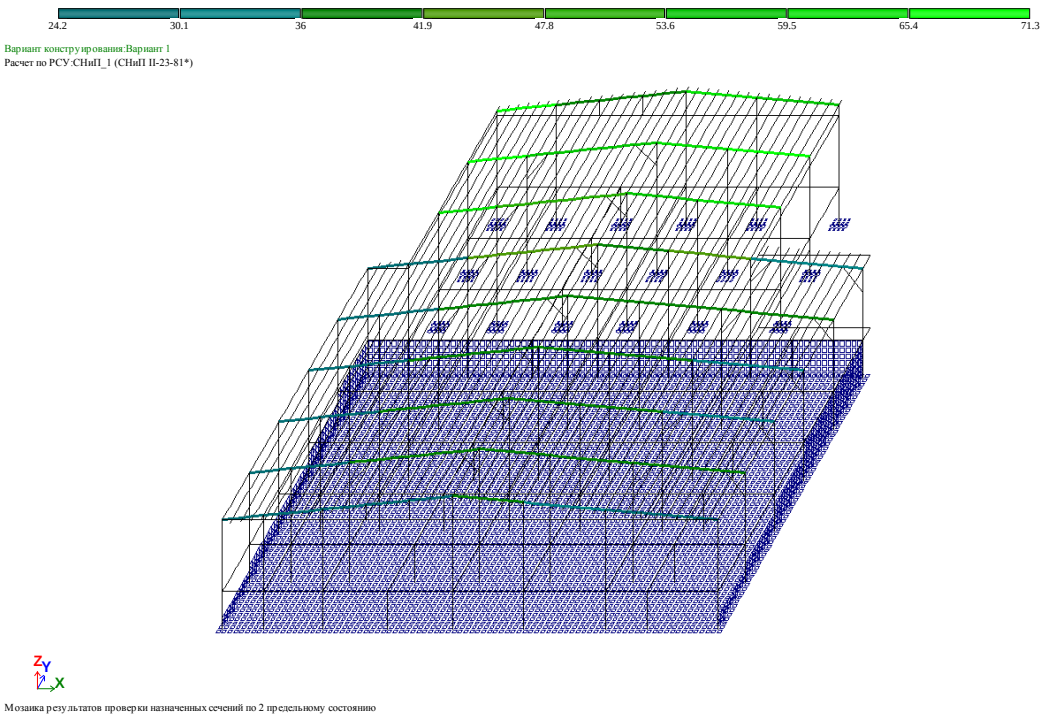

ნახ. 8 დეფორმაციულობაზე შემოწმება (ათვისებულია განივკვეთის მარაგის 71.3%)

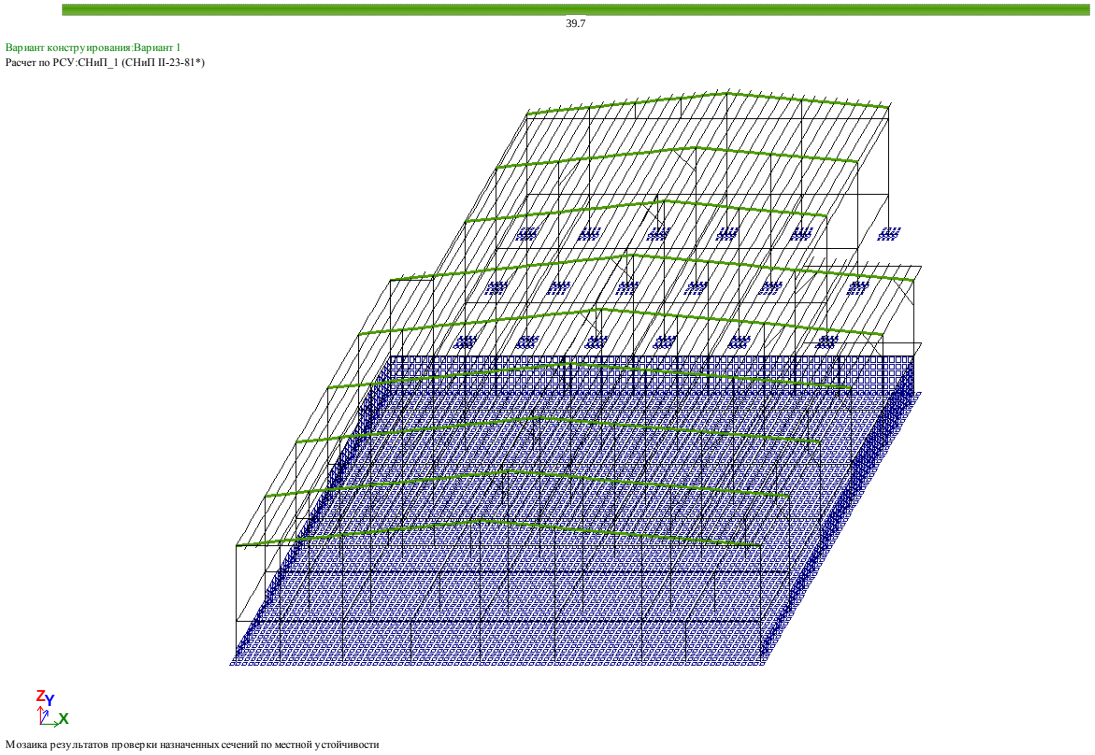

ნახ. 9 ადგილობრივ მდგრადობაზე შემოწმება (ათვისებულია განივკვეთის მარაგის 39.7%)

მზიდი კონსტრუქციების დაარმატურება მოცემულია ცალკე, ელექტრონულ ფორმატში, რომელიც თან ერთვის განმარტებით ბარათს.

შეასრულა ა. ლებანიძე

ქ.თბილისი, თენგიზ ჩანტლაძის ქ.№39
ს/კ 01.19.10.041.106

საწყობი

კონსტრუქციული ნაწილი



ქ. თბილისი 2023 წ.

კონსტრუქციული ნაწილის განმარტებითი ბარათი

კონსტრუქციული ნაწილის მუშა პროექტი (მარკით კ) დამუშავებულია საპროექტო დოკუმენტაციის საფუძველზე, და არქიტექტურული ნახაზების (მარკით ა) მიხედვით.

* ობიექტის მისამართი: ქ.თბილისი, თენგიზ ჩანტლაძის ქ.№39
  ს/კ 01.19.10.041.106
* ობიექტის დასახელება: საწყობი
* შენობების და ნაგებობების პასუხისმგებლობის დონე ГОСТ 27751-88 მიხედვით: - (ნორმალური)
* საძართველოს ტერიტორიის სეისმური საშიშროების რუკის მიხედვით სამშენებლო მოედნის სეისმურობა: - 8 ბალი

- გამოკვლეულ უბანზე და მის ახლოს მიმდებარედ საშიში გეოდინამიკური პროცესების ასახვა-განვითარების კვალი არ შეიმჩნევა, უბანი მდგრადია და მშენებლობისათვის ხელსაყრელ საინჟინრო-გეოლოგიურ პირობებში იმყოფება.

შენობის გაბარიტული ზომებია 46.50X42.00მ, იგი წარმოადგენს რკინაბეტონისა და ლითონის მზიდ კარკასულ შენობას. მიწის ნაკვეთის საინჟინრო-კვლევის შედეგების მიხედვით საძირკველი გადაწყვეტილია რკ/ბეტონის ფილისა და წერტილოვანი საძირკვლის სახით, რომელიც შეძნდება სბე-1-ზე. შენობის ვერტიკალურ მზიდუნარიანობას უზრუნველყოფს რ/ბეტონის სვეტები განივი კვეთით 0,40X0.40მ; ხოლო ჰორიზონტალურს - რიგელები განივი კვეთით 0,50X0,40მ

საძირკვლის შუძედ მიღებულია სბე-1 თიხნარი
წინაღობით Ro =200 კ.პა (2.00კგ.ძსმ2);
საპროექტო ტერიტორია განისაზღვრება შემდები კლიმატური პირობებით:

ქარის დატვირთვა (ნორმატიული) –Wo = 0,85 კპა

თოვლის საფარის წონა (ნორმატიული) – Q = 0.50 კპა;

ბრუნტის ჩაყინვის სიღრმე (ნორმატიული): 0.90სმ.
საერთო მიკროდარაიონებისა (ან 01.01.-09) და ჩატარებული საინჟინრო-გეოლოგიური კვლევის მიხედვით სამშენებლო მოედნის სეისმურობად მიღებულია 8 ბალი.
შენობის მზიდი კონსტრუქციების სივრცითი მოდელის საანგარიშო სქემა შედგენილია პროგრამული კომპლექს “лира”-ს მეშვეობით. სასრული ელემენტების მეთოდის საშუალებით. სივრცით ანგარიშებში მოცემულია რკინაბეტონის ღეროვან-ფირფიტოვანი

საქართველო, ქ.თბილისი. რუსთაველის გამზ.№1 ტელ: +995 595 90 22 25;
GEORGIA, TBILISI. RUSTAVELI AVE.1 TEL: +995 595 90 22 25 ; email: g.chankvetadze@gmail.com

ზოგადი მითითებები

1. სამშენებლო მოედანზე აუცილებელია განხორციელდეს სამშენებლო მასალების სისტემატური კონტროლი. მშენებლობაზე გადაზიდულ მასალებს თან უნდა ახლდეს ქარხნის პასპორტი რომელზეც მითითებული იქნება ტექნიკური მახასიათებლები, მაგ: მასალის სიმტკიცის ზღვარი, ყინვამედეგობის მაჩვენებელი და სხვა.
2. რკ/ბ-ის კონსტრუქციების დაბეტონებისას უნდა გაეწიოს კონტროლი ბეტონის მარკას ვიბრირებას, დაბეტონების ხარისხს და შრობის პროცესს თანახმად ГОСТ 10180-78, ГОСТ 18105.0-80, ГОСТ 18105.1-80, ГОСТ 18105.2-80.
3. რკ/ბ-ის კონსტრუქციებში გამოყენებულია პროექტში მითითებული კლასის არმატურა ТСН 102-00-ის მიხედვით. შემოწმებულ იქნას არმატურის ხარისხი და შედგეს შესაბამისი აქტი.
4. რკინაბეტონის კონსტრუქციებში ბრძივი არმატურის დაკავშირება შესრულდეს გადადებით - წინამღებარე პროექტის მიხედვით.
5. ღეროვან ელემენტებში განივი არმირება შესრულდეს შეკრული არმატურის საკიდების მეშვეობით, რომელთა ბოლოები გადაიღუნოს და ჩაანკერდეს კონსტრუქციის ტანში.
6. საძირკვლის და სვეტების ზედაპირს ასევე მონოლითური კონსტრუქციებს, რომლებსაც შეხება აქვთ მიწასთან, დამუშავდეს და მოეწყოს წელვადი ჰიდროიზოლაცია თანამედროვე მასალებით და ტექნოლოგიებით.
7. რკ/ბ-ის კონსტრუქციებში პროექტით გათვალისწინებულია B-25 კლასის ბეტონი არმატურა III და I კლასის.
კონსტრუქციებში ბეტონის ჩაწყობა შესრულდეს ვიბრატორის გამოყენებით. ბეტონის დამზადებისას განსაკუთრებული ყურადღება მიექცეს ცემენტის შემადგენლობას და ხარისხს დანიშნულების მიხედვით.
8. კონსტრუქციულ ნახაზებზე მუშა არმატურები მიბმულია ღერძულად.

ინჟინერი -კონსტრუქტორი

გ.ჭანკვეტაძე

საქართველო, ქ.თბილისი. რუსთაველის გამზ.№1 ტელ: +995 595 90 22 25;
GEORGIA, TBILISI. RUSTAVELI AVE.1 TEL: +995 595 90 22 25 ; email: g.chankvetadze@gmail.com

ᲤᲐ-1

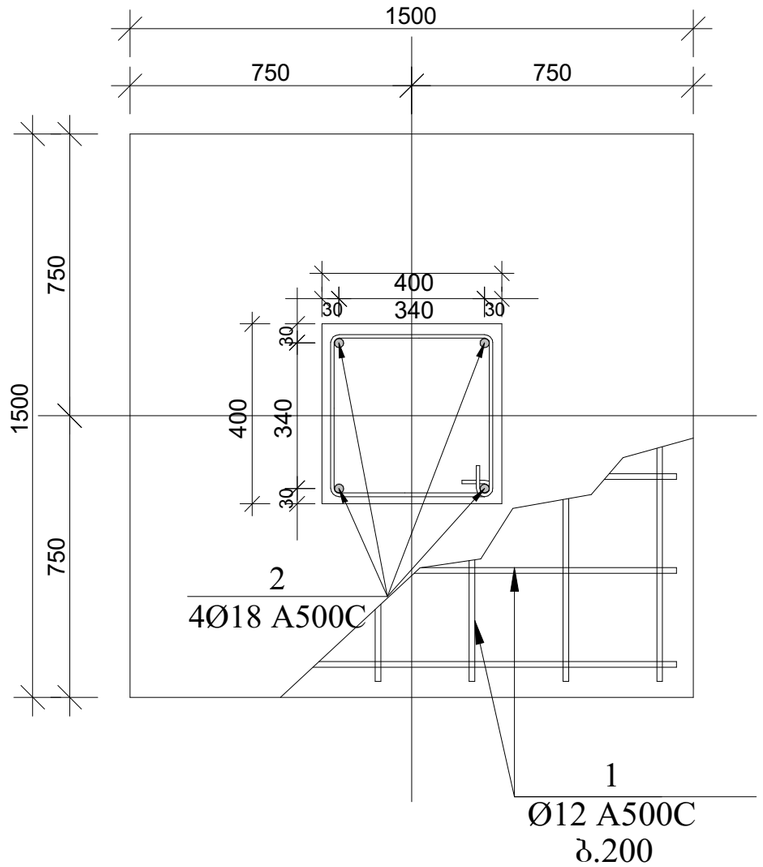

ᲤᲐ-1 ᲭᲠᲝᲚᲝ 1-1

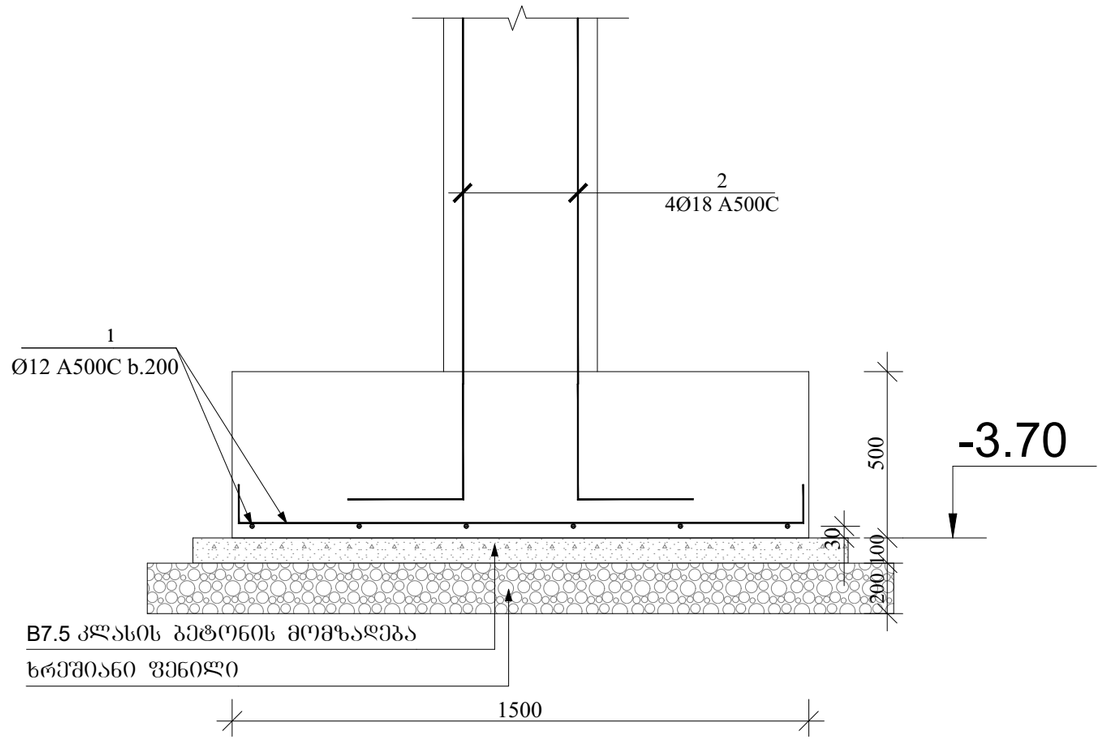

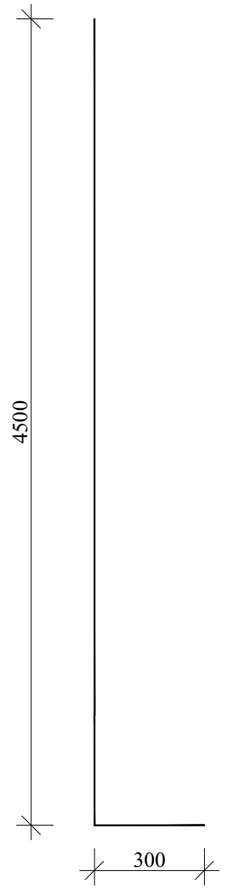

ᲨᲔᲜᲘᲨᲕᲜᲐ:

1.ᲡᲐᲫᲘᲠᲙᲕᲚᲘᲡ ᲡᲘᲦᲠᲛᲔ ᲓᲐᲖᲣᲡᲢᲓᲔᲡ ᲐᲓᲒᲘᲚᲖᲔ
2.ᲫᲕᲐᲑᲣᲚᲘ ᲛᲘᲦᲔᲑᲣᲚᲘ ᲘᲥᲜᲐᲡ ᲘᲜᲟᲘᲜᲔᲠ-ᲒᲔᲝᲚᲝᲒᲘᲡ ᲛᲘᲔᲠ

ᲞᲝᲖ.	ᲐᲦᲜᲘᲨᲕᲜᲐ	ᲓᲐᲡᲐᲮᲔᲚᲔᲑᲐ ᲬᲔᲠᲢᲘᲚᲝᲕᲐᲜᲘ ᲡᲐᲫᲘᲠᲙᲕᲔᲚᲘ	ᲠᲐᲝᲓ	ᲡᲘᲒᲠᲫᲔ	ᲡᲐᲔᲠᲗᲝ ᲬᲝᲜᲐ/ᲙᲒ.
		ᲓᲔᲢᲐᲚᲔᲑᲘ			
1		Ø12 A500C	1	450	400
2		Ø18 A500C 4.8 მ	72	346	692
		B25 ᲙᲚᲐᲡᲘᲡ ᲑᲔᲢᲝᲜᲘ			27.8მ³

ᲞᲝᲖ.3

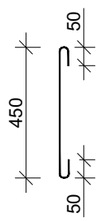

ᲓᲘᲠᲔᲥᲢᲝᲠᲘ		Გ.ᲭᲐᲜᲙᲕᲔᲢᲐᲫᲔ	ᲥᲗᲘᲚᲘᲡᲘ, ᲗᲔᲜᲒᲘᲖᲘᲡ ᲩᲐᲜᲗᲚᲐᲫᲘᲡ Ქ.№39 ს/კ 01.19.10.041.106	
ᲙᲝᲜᲡᲢᲠᲣᲥᲢᲝᲠᲘ		Გ.ᲭᲐᲜᲙᲕᲔᲢᲐᲫᲔ		
ᲨᲔᲡᲐᲡᲠᲣᲚᲐ		Თ.ᲒᲘᲒᲐᲣᲠᲘ		
			ᲙᲝᲜᲡᲢᲠᲣᲥᲪᲘᲣᲚᲘ ᲜᲐᲬᲘᲚᲘ	Ш.Ა.Ს. "ᲝᲞᲢᲘᲛᲣᲡᲘ"
			ᲡᲐᲬᲧᲝᲑᲘ	ᲗᲑᲘᲚᲘᲡᲘ 2023 ᲬᲔᲚᲘ

ჭრილი 1-1
საძირკვლის ფილაში ღეროების განლაგების სქემა

მ. 1:25

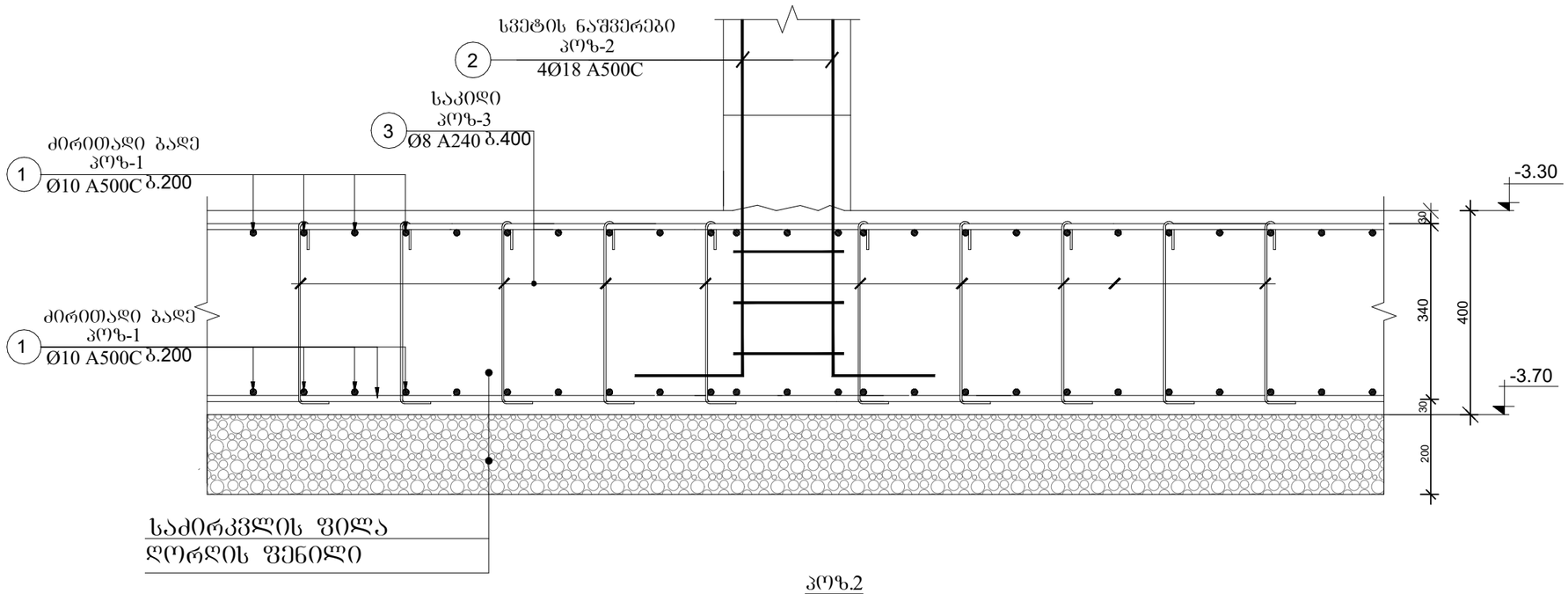

პოზ.2

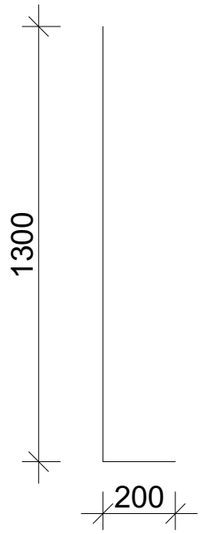

პოზ.3

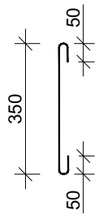

პოზ.	აღნიშვნა	დასახელება	რაოდ.	სიგრძე	საერთო წონა/კგ.
		საძირკვლის ფილა			
		დეტალები			
1		Ø10 A500C	1	26270	16290
2		Ø18 A500C 1.5მ	216	324	648
3		Ø8 A240C 0.45მ	6250	2813	1125
4					
		B25 კლასის ბეტონი			500.4მ^3

დირექტორი		გ.ჭანკვეტაძე	ქ.თბილისი, თენგიზ ჩანტლაძის ქ.№39 ს/კ 01.19.10.041.106	
კონსტრუქტორი		გ.ჭანკვეტაძე		
შემსრულა		თ.გიგაური		
			კონსტრუქციული ნაწილი	შ.პ.ს. "ოპტიმუსი"
			სამუშაო	თბილისი 2023 წელი

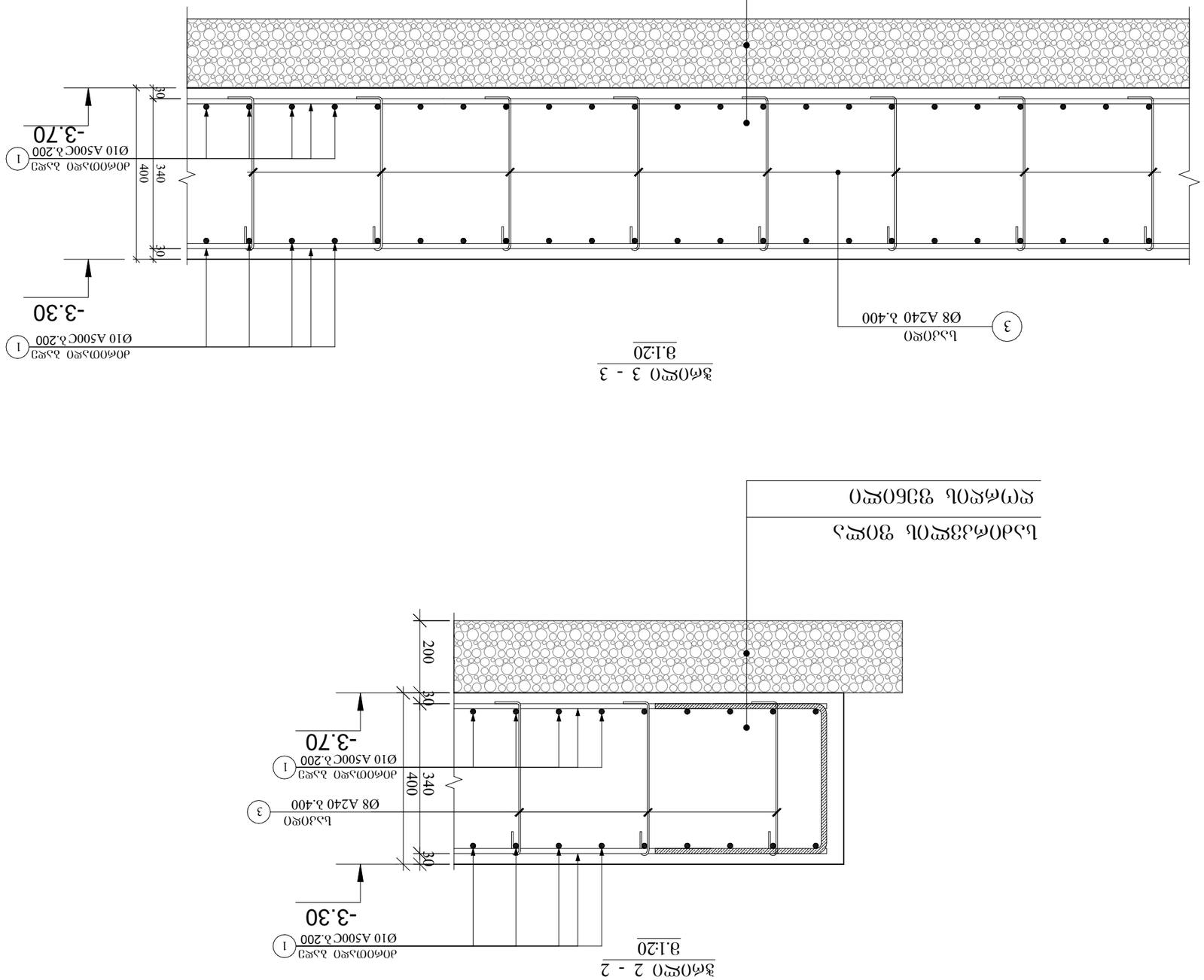

חתך 3 - 3
1:20

חתך 2 - 2
1:20

שם המתכנן					
תפקיד					
חתימה					
תאריך					

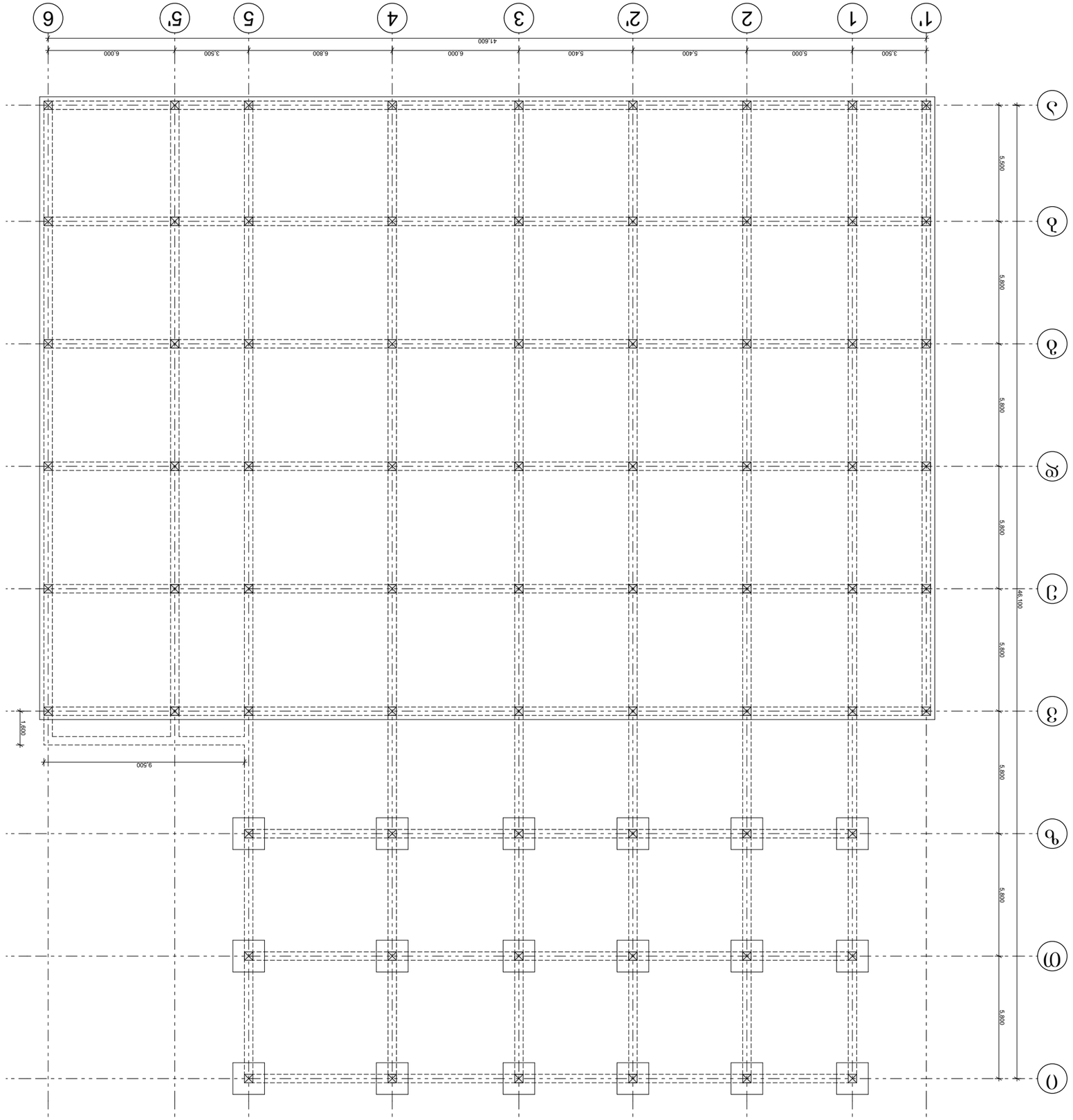

ФАСАДНАЯ ЗОНА ОТ ОСИ -0.10 ОСЕЙ 1/А ДО 1'/Д

რანდკოჭი 1-ის ფრაგმენტი-1 (ჭრილი)

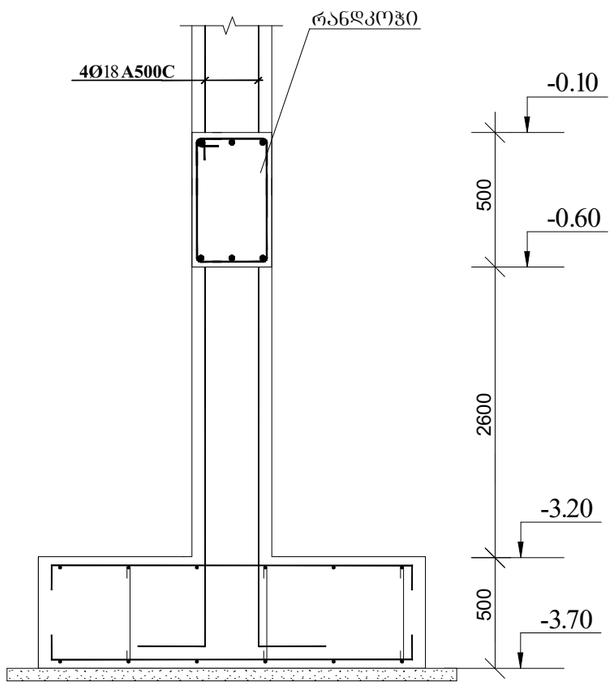

რანდკოჭი 1-ის ფრაგმენტი-2 (ჭრილი)

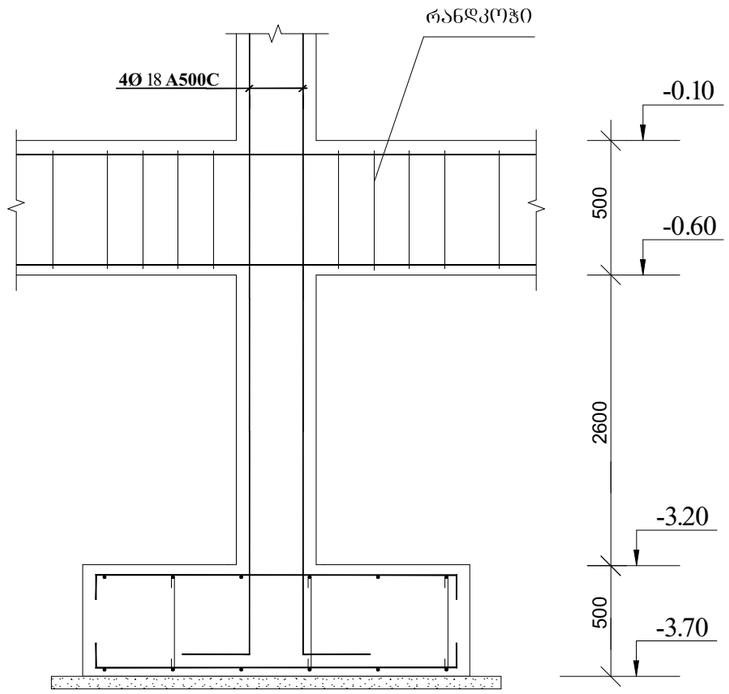

მონოლითური რანდკოჭი რკ-1
მ 1:10

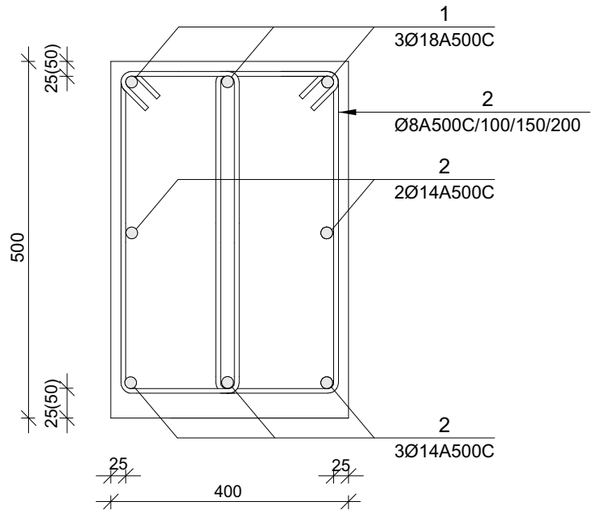

3
Ø8A500C/100/150/200

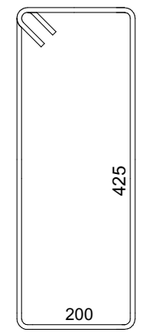

პოზ.	აღნიშვნა	დასახელება	რაოდ.	სიგრძე მ. (1ც)	საერთო სიგრძე მ.	საერთო წონა/კგ.
		რანდკოჭი				
		დეტალები				
1		**Ø18 A500C**	3	-	2600	5200
2		**Ø14 A500C**	5	-	4300	5210
3		**Ø8 A240**	9500	1.45	13775	5500
		B25 კლასის ბეტონი				98.0მ³

დირექტორი		გ.ჭანკვეტაძე	ქ.თბილისი, სოფ. შინდისი ი.ნონეშვილის ქ.№2 81.02.09.752	
კონსტრუქტორი		გ.ჭანკვეტაძე		
შემსრულა		თ.ბიბაური		
			კონსტრუქციული ნაწილი	შ.პ.ს. "ოპტიმუსი"
			ინდივიდუალური საცხოვრებელი სახლი	თბილისი 2022 წელი

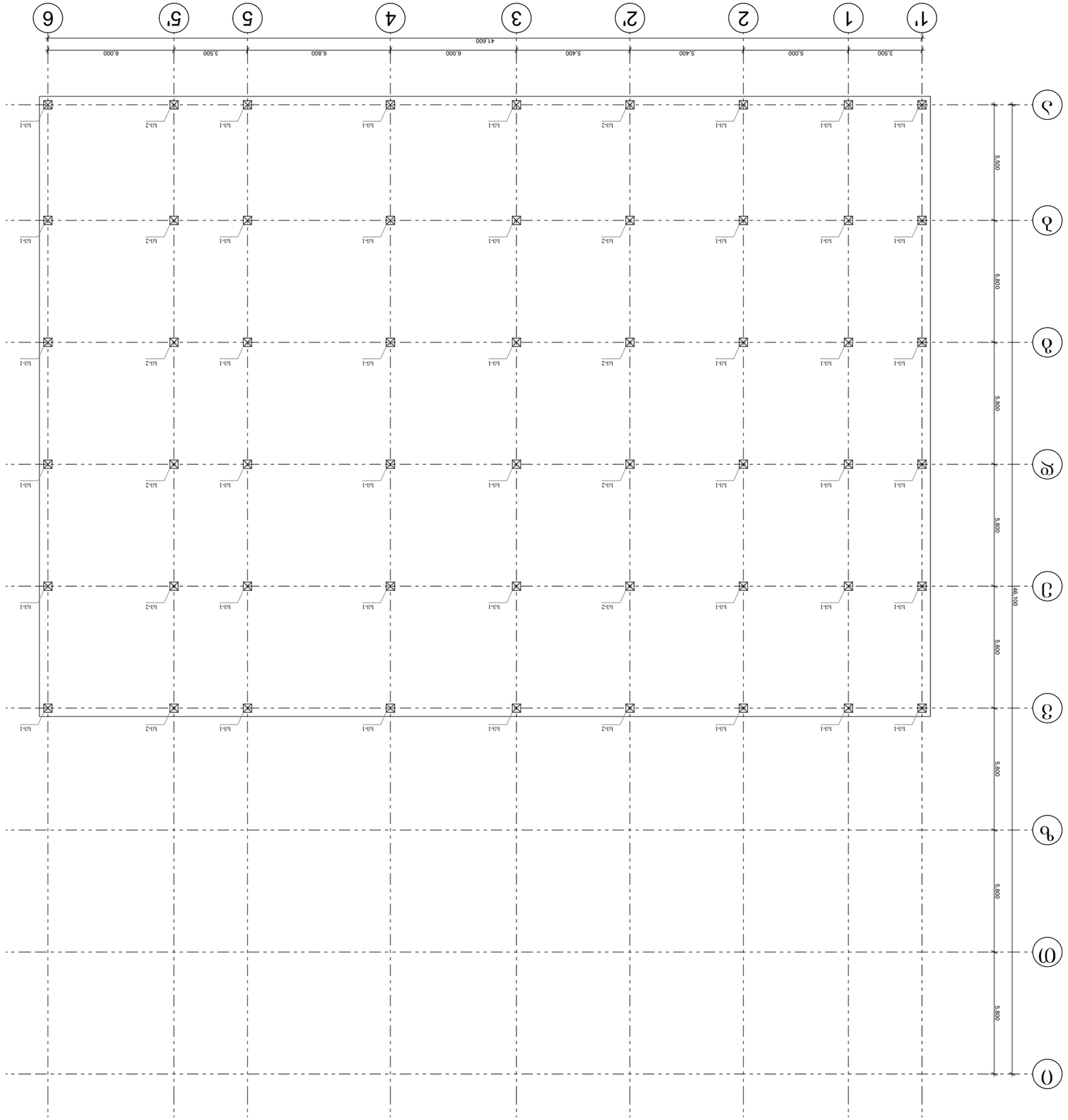
1'
1
2
2'
3
4
5
5'
6
41,600
3,500
5,000
5,400
5,400
6,000
6,800
3,500
6,000
А
Б
В
Г
Д
Е
0
5,800
5,800
5,800
5,800
5,800
46,100
Кв-1
Кв-2

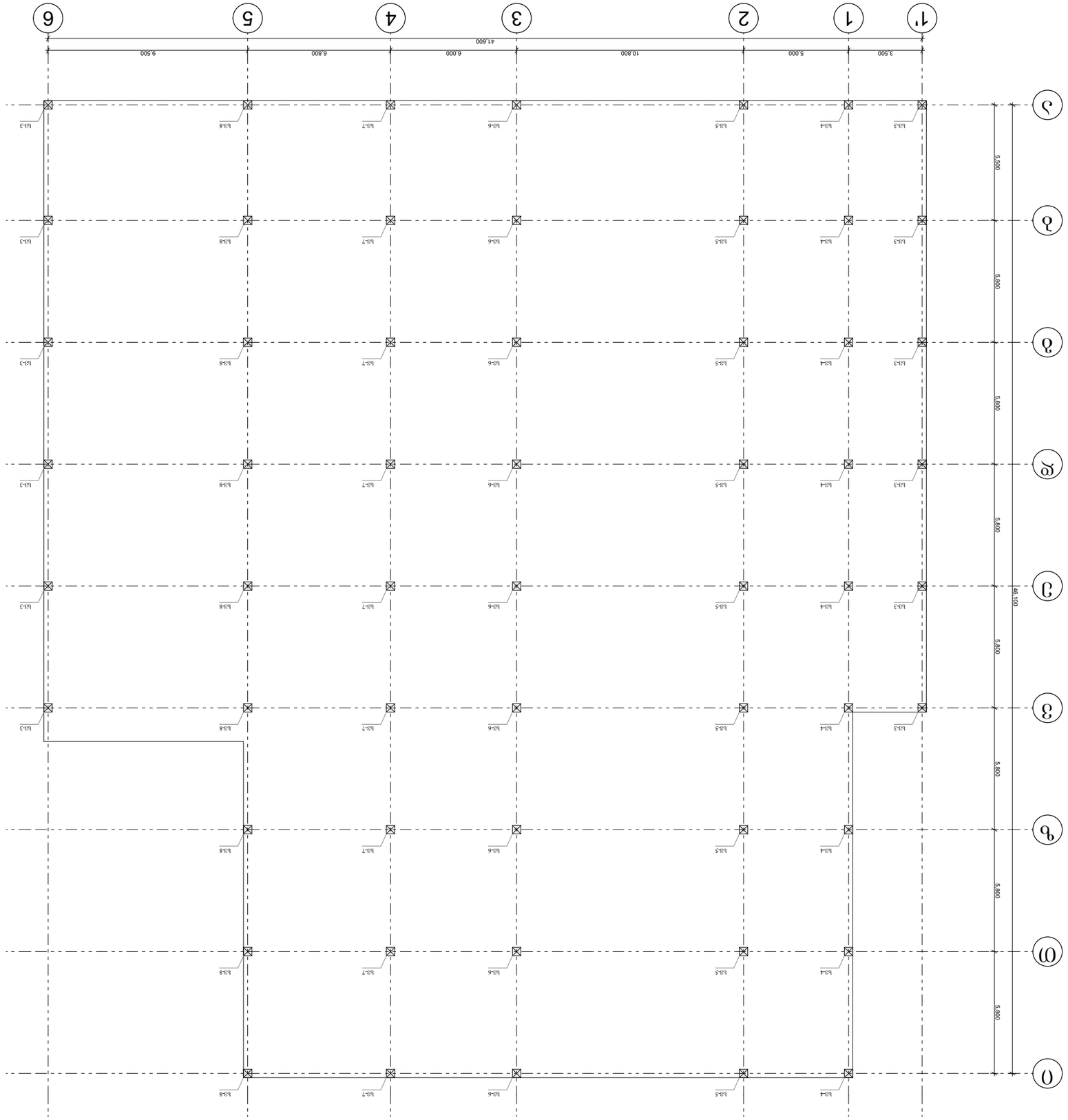

ВЗЭФЭЭОЛ ВЭЧФЭЛФЭЭОЛ ЭЭЭВЭ -0.10 БОЭФЭЭЧЧЧЭ ЧОЧСФЭФЭЭЭ

მონ. რ/ბ სვეტის სვ-1
არმირება

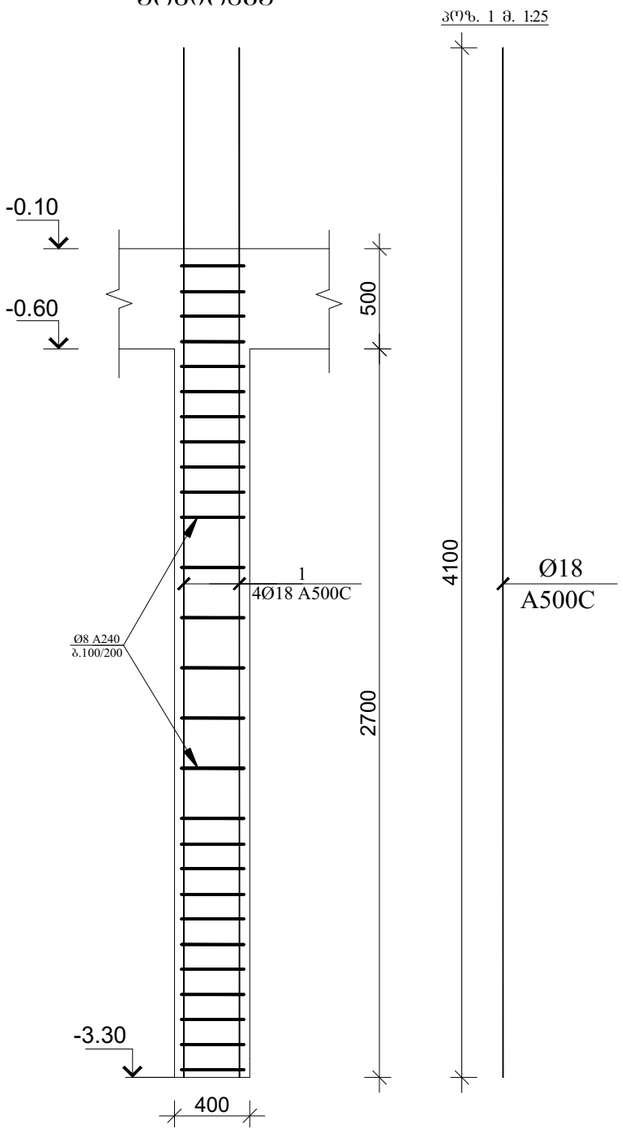

სვეტი 1-ის კვეთი მ. 1:25

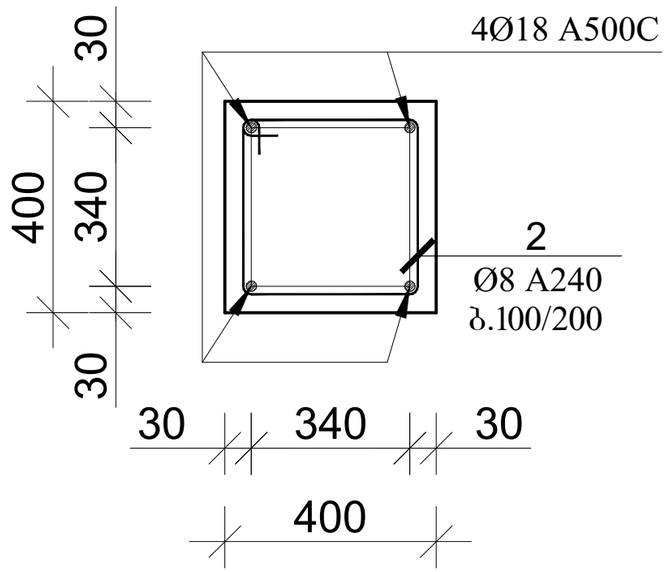

პოზ. 2 მ. 1:25

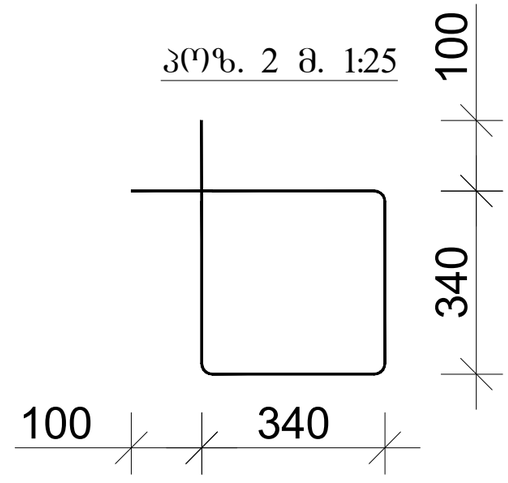

პოზ.	აღნიშვნა	დასახელება	რაოდ.	სიგრძე მ.	საერთო სიგრძე მ.	საერთო წონა/კგ.
		სვეტი				
		დეტალები				
1	სვეტი 1	Ø18 A500C	4	4.10	591	1182
2		Ø8 A240	770	1.56	1200	480
		B25 კლასის ბეტონი				15.6მ³

დირექტორი		გ.ჭანკვეტაძე	ქ.თბილისი, თეძგის ჩანტლაძის ქ.№39 ს/კ 01.19.10.041.106	
კონსტრუქტორი		გ.ჭანკვეტაძე		
შემსრულა		თ.გიგაური		
			კონსტრუქციული ნაწილი	შ.პ.ს. "ოპტიმუსი"
			საყოფაი	თბილისი 2023 წელი

მონ. რ/ბ სვეტის სვ-2
არმირება

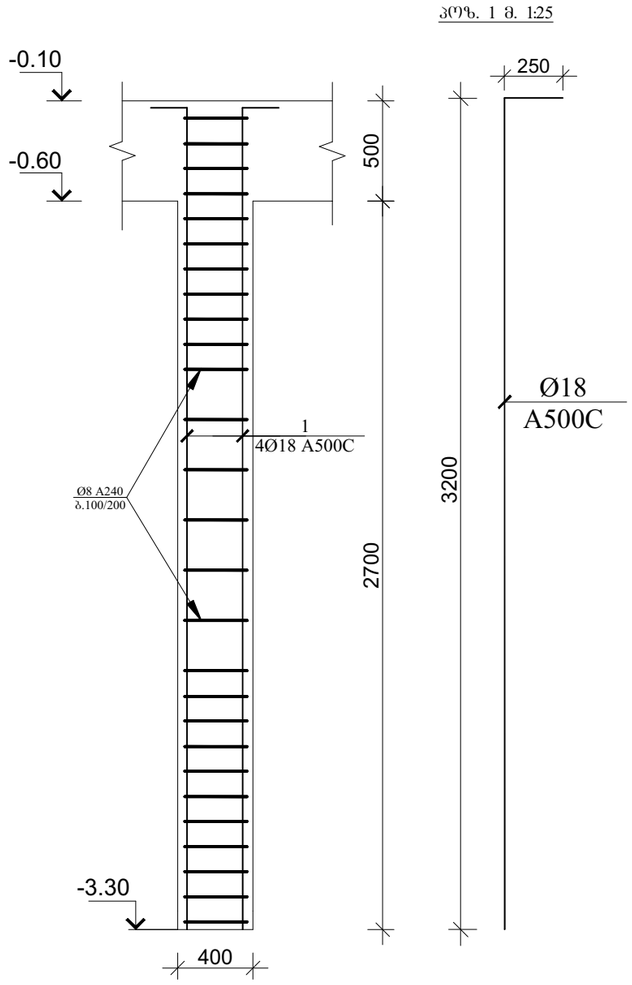

კოზ. 1 მ. 1:25

სვეტი 2-ის კვეთი მ. 1:25

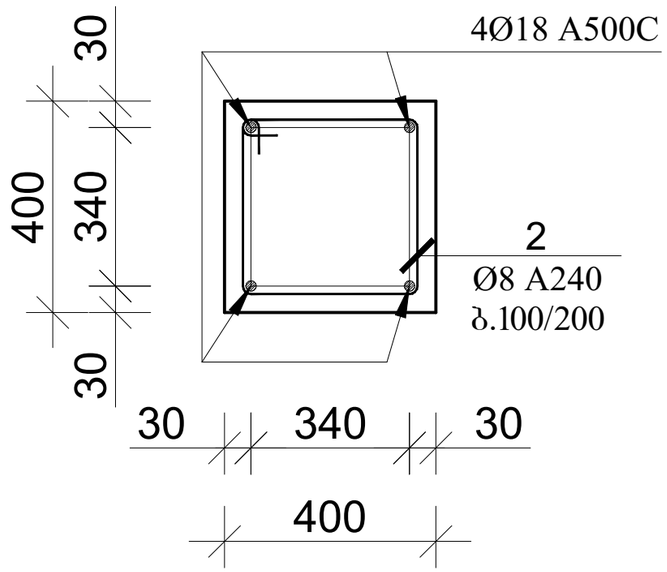

კოზ. 2 მ. 1:25

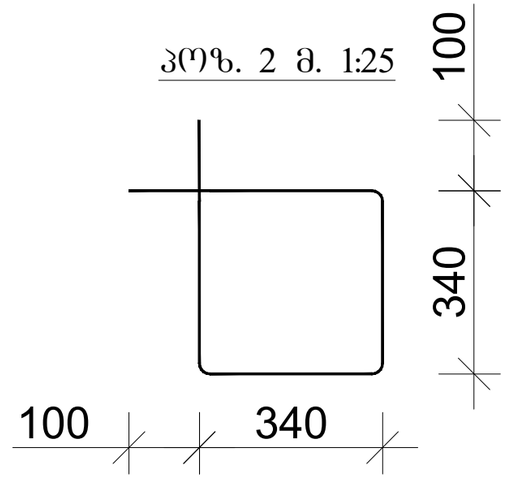

კოზ.	აღნიშვნა	დასახელება	რაოდ.	სიგრძე მ.	საერთო სიგრძე მ.	საერთო წონა/კგ.
		სვეტი				
		დეტალები				
1	სვეტი 2	Ø18 A500C	4	3.25	156	468
2		Ø8 A240	216	1.56	337	135
		B25 კლასის ბეტონი				5.20მ^3

დირექტორი		გ.ჭანკვეტაძე	ქ.თბილისი, თენგიზ ჩანტლაძის ქ.№39 ს/კ 01.19.10.041.106		
კონსტრუქტორი		გ.ჭანკვეტაძე			
შემსრულა		თ.გიგაური			
			კონსტრუქციული ნაწილი	optimus ოპტიმუსი	შ.პ.ს. "ოპტიმუსი"
			საყრდენი	თბილისი 2023 წელი	

მოწ. რ/ბ სვეტის სვ-3
არმირება

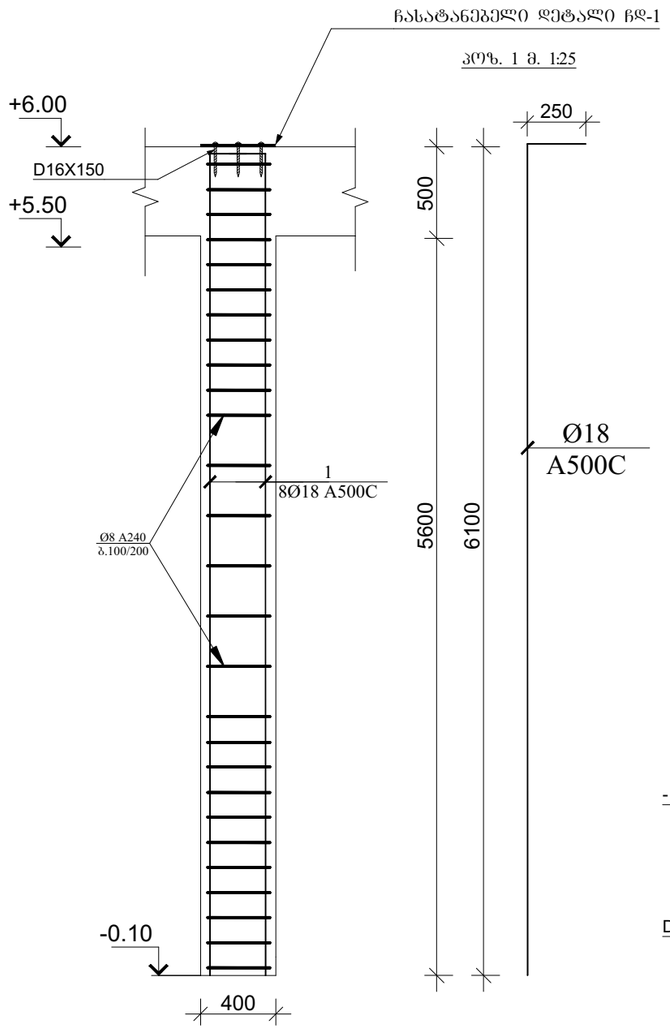

ჩასატანებელი დეტალი ჩდ-1
მ.1:25

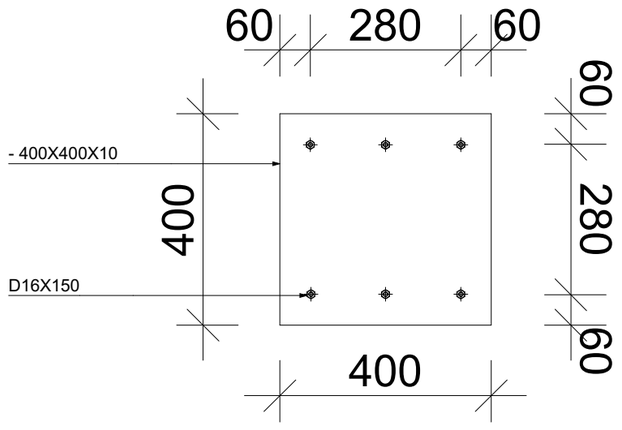

სვეტი 3-ის კვეთი მ. 1:25

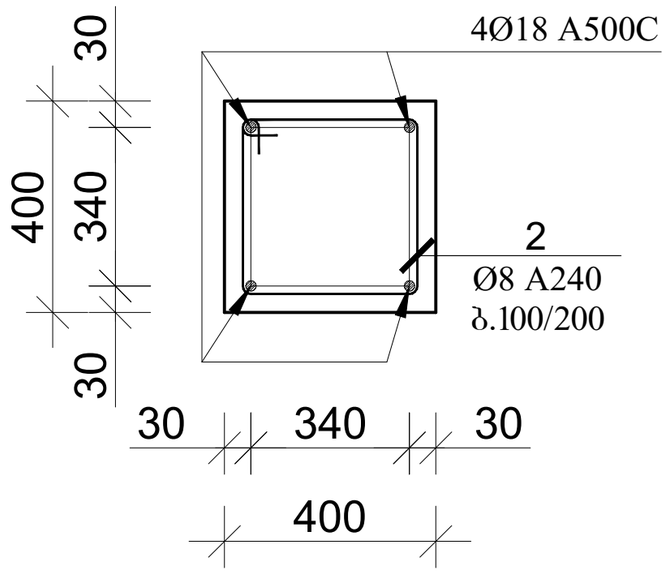

პოზ. 2 მ. 1:25

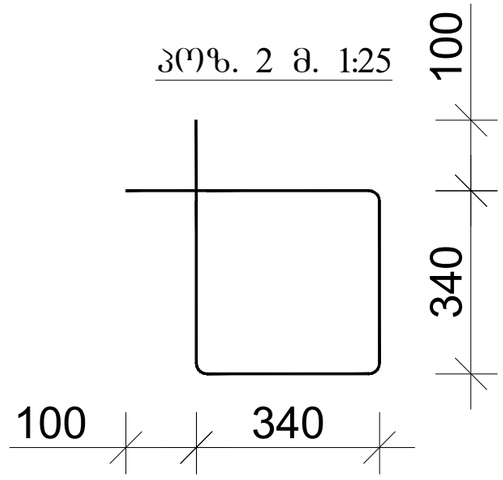

პოზ.	აღნიშნვა	დასახელება	რაოდ.	სიგრძე მ.	საერთო სიგრძე მ.	საერთო წონა/კგ.
		სვეტი დეტალები				
1	სვეტი 3	Ø18 A500C	4	6.35	305	610
2		Ø8 A240	490	1.56	765	306
		B25 კლასის ბეტონი				10.8მ^3

დირექტორი		გ.ჯანკვეტაძე	ქ.თბილისი, თენგიზ ჩანტლაძის ქ.№39 ს/კ 01.19.10.041.106	
კონსტრუქტორი		გ.ჯანკვეტაძე		
შემსრულა		თ.გიგაური		
			კონსტრუქციული ნაწილი	შ.პ.ს. "ოპტიმუსი"
			სამუშაო	თბილისი 2023 წელი

მონ. რ/ბ სვეტის სვ-4
არმირება

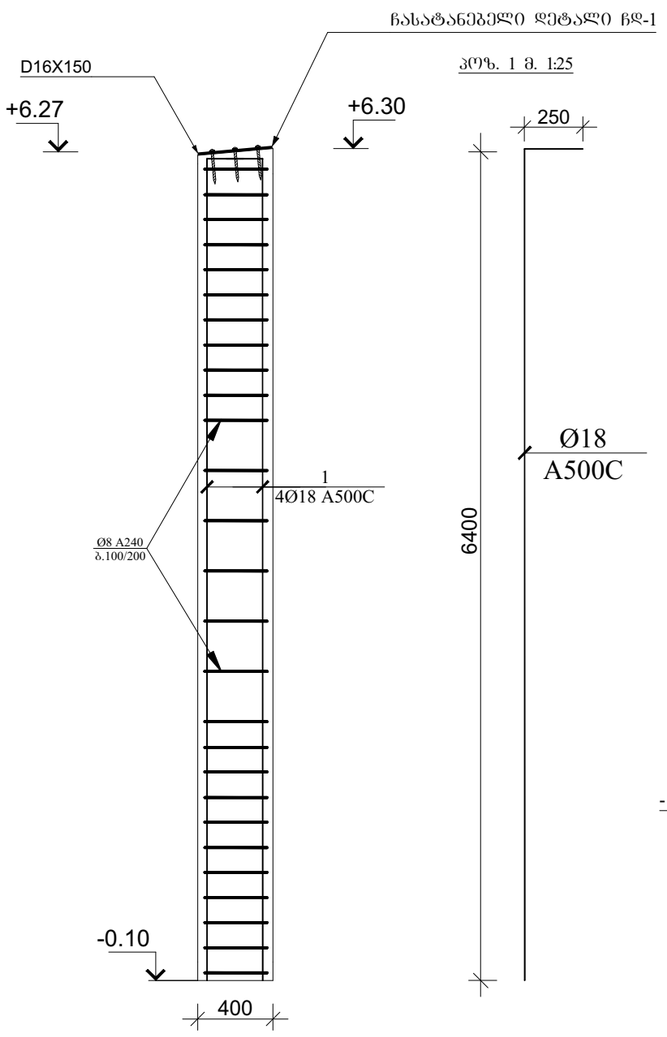

ჩასატანებელი დეტალი ჩდ-1
მ.1:25

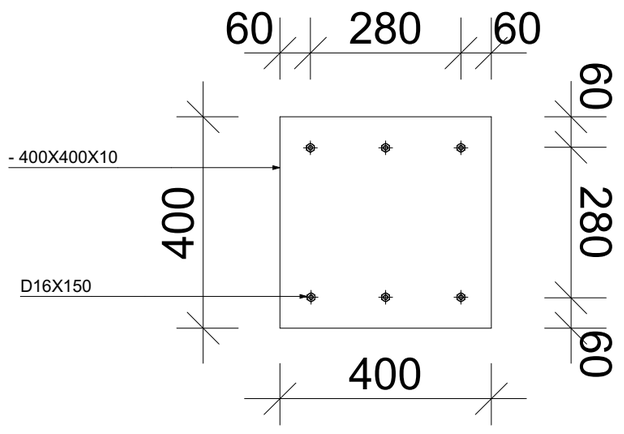

სვეტი 4-ის კვეთი მ. 1:25

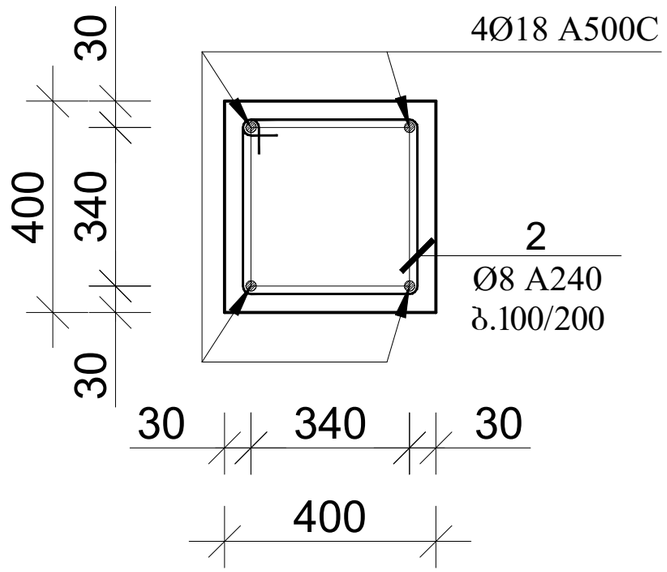

პოზ. 2 მ. 1:25

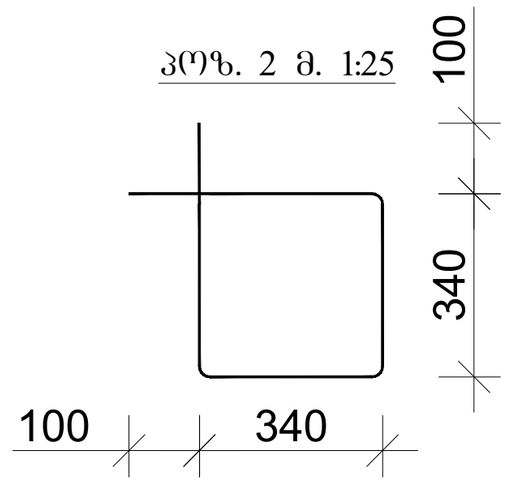

პოზ.	აღნიშვნა	დასახელება	რაოდ.	სიგრძე მ.	საერთო სიგრძე მ.	საერთო წონა/კგ.
		სვეტი დეტალები				
1	სვეტი 4	Ø18 A500C	4	6.65	240	480
2		Ø8 A240	380	1.56	593	240
		B25 კლასის ბეტონი				9.30მ^3

დირექტორი		გ.ჭანკვეტაძე	ქ.თბილისი, თენგიზ ჩანტლაძის ქ.№39 ს/კ 01.19.10.041.106	
კონსტრუქტორი		გ.ჭანკვეტაძე		
შემსრულა		თ.გიგაური		
			კონსტრუქციული ნაწილი	შ.პ.ს. "ოპტიმუსი"
			საწყობი	თბილისი 2023 წელი

მოწ. რ/ბ სვეტის სვ-5
არმირება

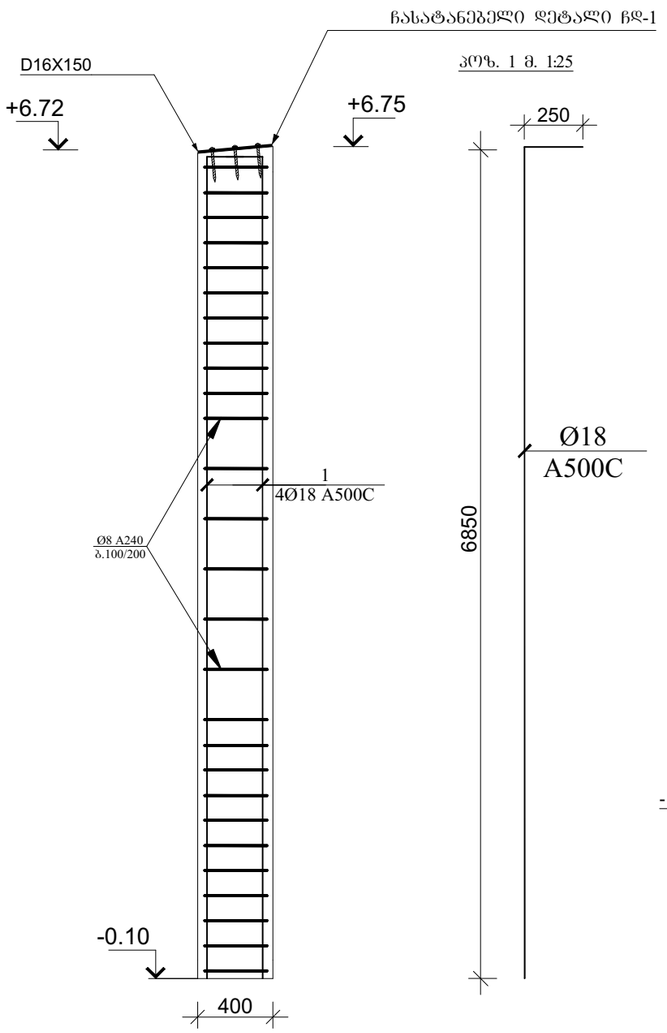

ჩასატანებელი დეტალი ჩდ-1
მ.1:25

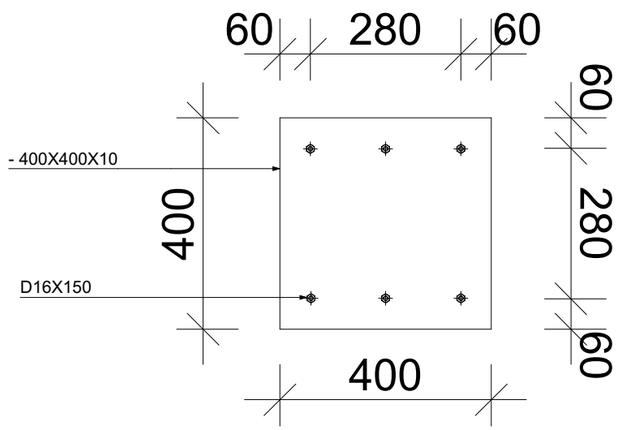

სვეტი 5-ის კვეთი მ. 1:25

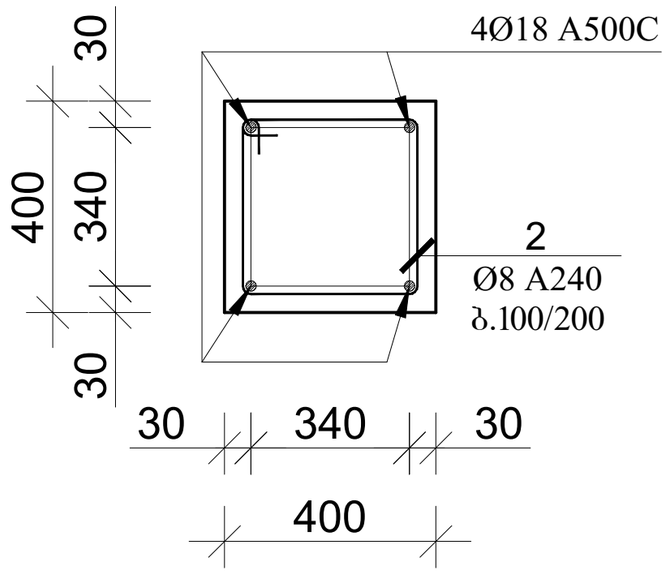

პოზ. 2 მ. 1:25

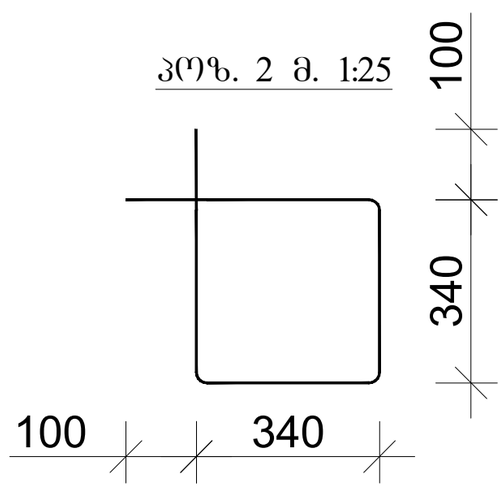

პოზ.	აღნიშვნა	დასახელება	რაოდ.	სიგრძე მ.	საერთო სიგრძე მ.	საერთო წონა/კგ.
		სვეტი დეტალები				
1	სვეტი 5	Ø18 A500C	4	7.10	256	512
2		Ø8 A240	410	1.56	640	256
		B25 კლასის ბეტონი				9.90მ^3

დირექტორი		გ.ჯანკეტაძე	ქ.თბილისი, თენგიზ ჩანტლაძის ქ.№39 ს/კ 01.19.10.041.106	
კონსტრუქტორი		გ.ჯანკეტაძე		
შეასრულა		თ.ბიბაური		
			კონსტრუქციული ნაწილი	შ.პ.ს. "ოპტიმუსი"
			სამუშაო	თბილისი 2023 წელი

მოწ. რ/ბ სვეტის სვ-6
არმირება

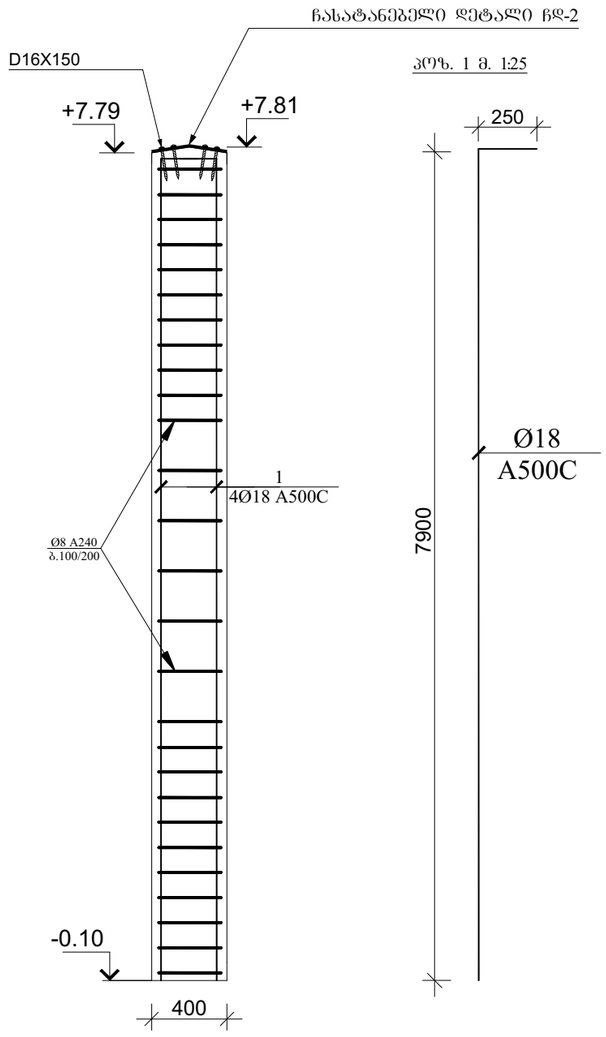

ჩასატანებელი დეტალი ჩდ-2
მ.1:25

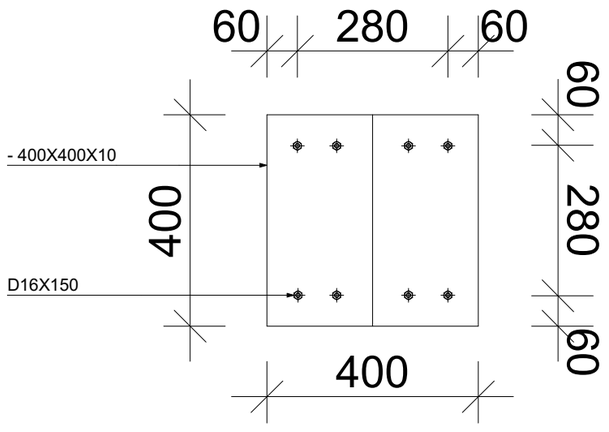

სვეტი 6-ის კვეთი მ. 1:25

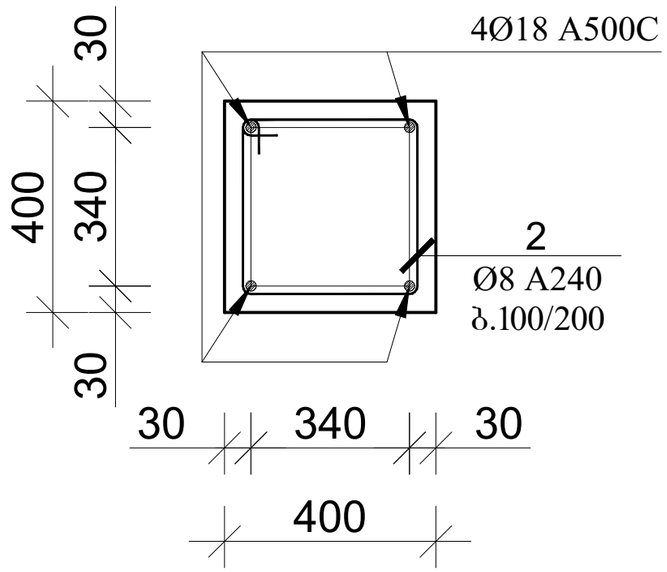

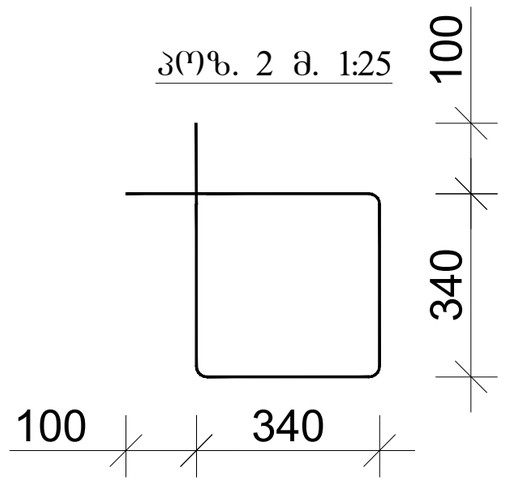

პოზ.	აღნიშვნა	დასახელება	რაოდ.	სიგრძე მ.	საერთო სიგრძე მ.	საერთო წონა/კგ.
		სვეტი დეტალები				
1	სვეტი 6	Ø18 A500C	4	8.15	294	588
2		Ø8 A240	474	1.56	740	295
		B25 კლასის ბეტონი				11.4მ³

დირექტორი		გ.ჭანკვეტაძე	ქ.თბილისი, თენგიზ ჩანტლაძის ქ.№39 ს/კ 01.19.10.041.106	
კონსტრუქტორი		გ.ჭანკვეტაძე		
შემსრულა		თ.გიგაური		
			კონსტრუქციული ნაწილი	შ.პ.ს. "ოპტიმუსი"
			სამუშაო	თბილისი 2023 წელი

მოწ. რ/ბ სვეტის სვ-7
არმირება

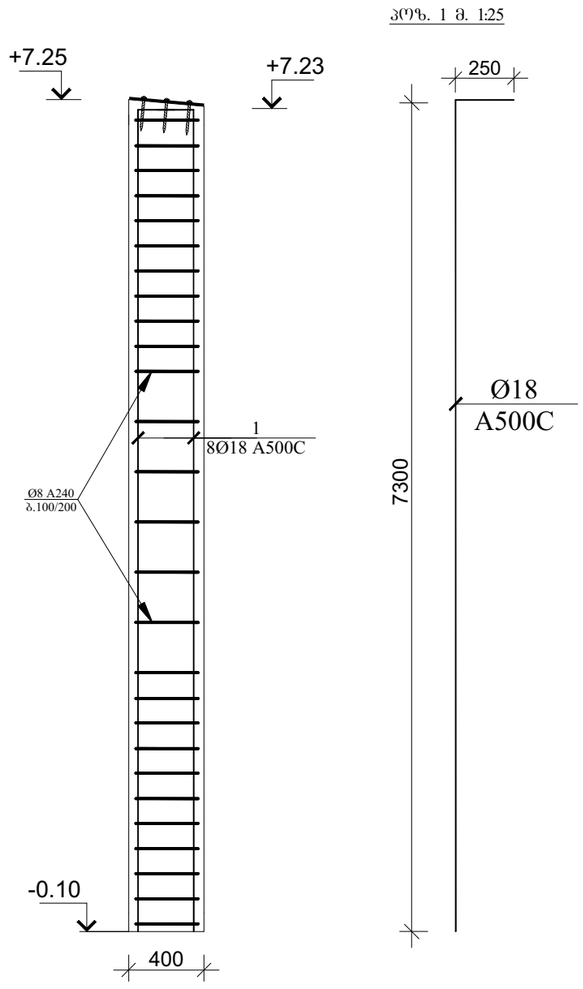

ჩასატანებელი დეტალი ჩდ-1
მ.1:25

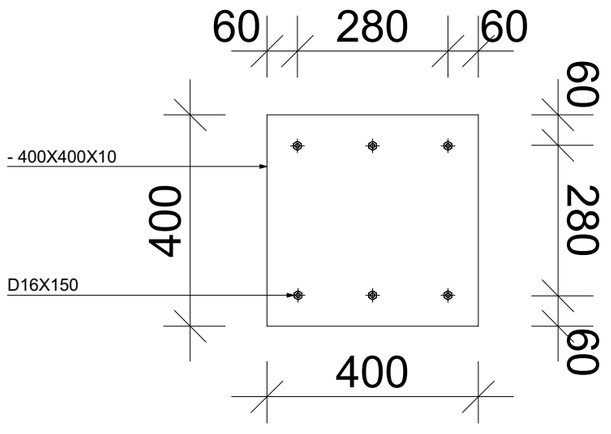

სვეტი 7-ის კვეთი მ. 1:25

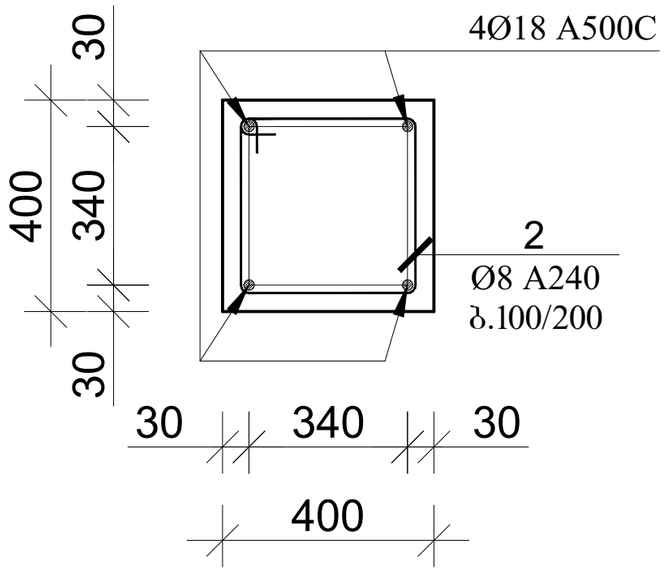

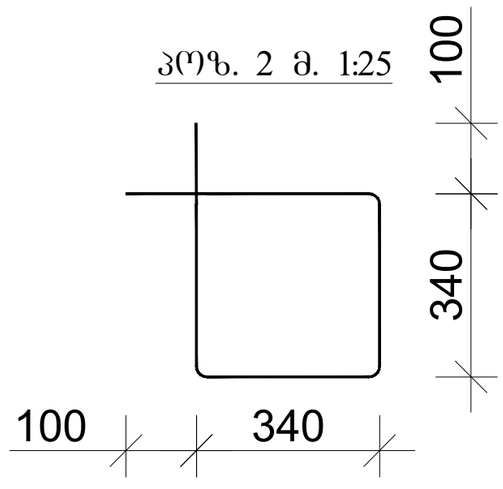

კოზ.	აღნიშვნა	დასახელება	რაოდ.	სიგრძე მ.	საერთო სიგრძე მ.	საერთო წონა/კგ.
		სვეტი დეტალები				
1	სვეტი 7	Ø18 A500C	4	7.55	272	544
2		Ø8 A240	440	1.56	687	275
		B25 კლასის ბეტონი				10.5მ^3

დირექტორი		გ.ჭანკვეტაძე	ქ.თბილისი, თენგიზ ჩანტლაძის ქ.№39 ს/კ 01.19.10.041.106	
კონსტრუქტორი		გ.ჭანკვეტაძე		
შემსრულა		თ.გიგაური		
			კონსტრუქციული ნაწილი	შ.პ.ს. "ოპტიმუსი"
			საყოფაი	თბილისი 2023 წელი

მოწ. რ/ბ სვეტის სვ-8
არმირება

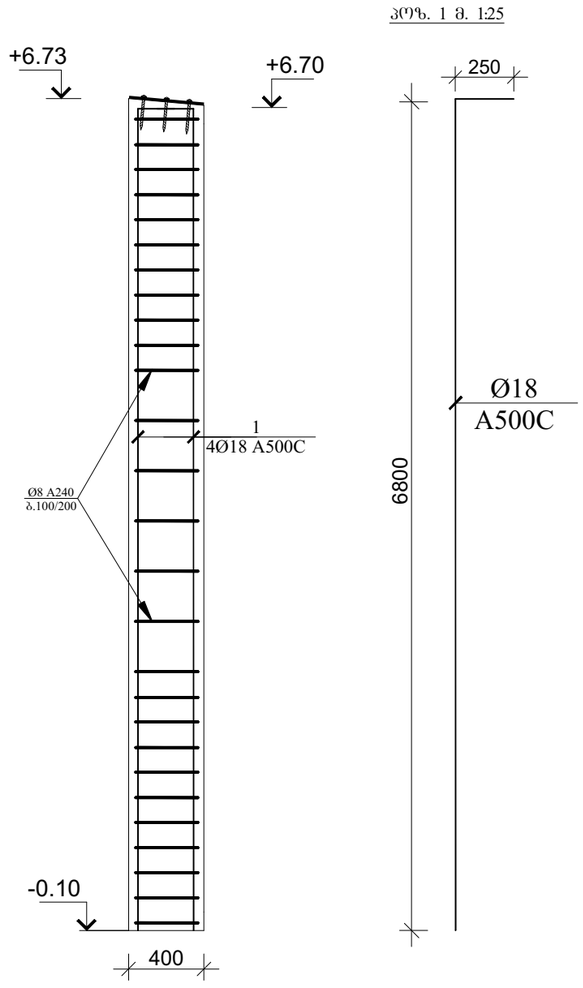

ჩასატანებელი დეტალი ჩდ-1
მ.1:25

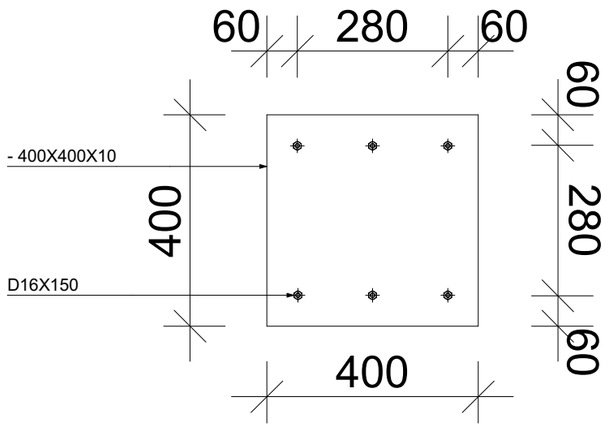

სვეტი 8-ის კვეთი მ. 1:25

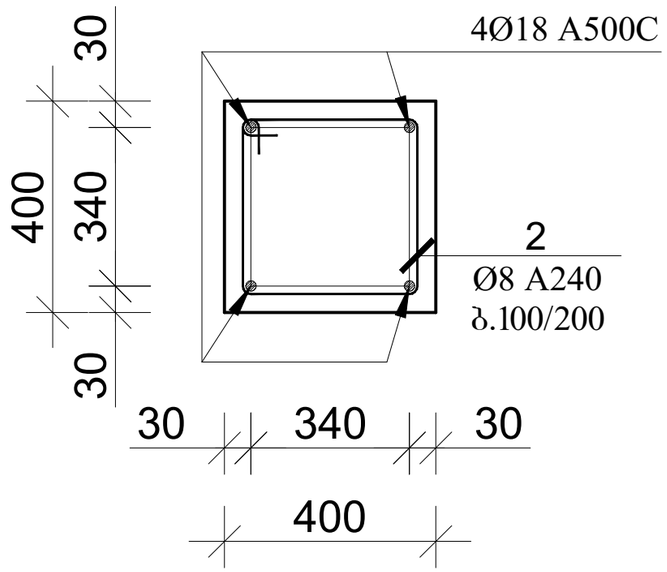

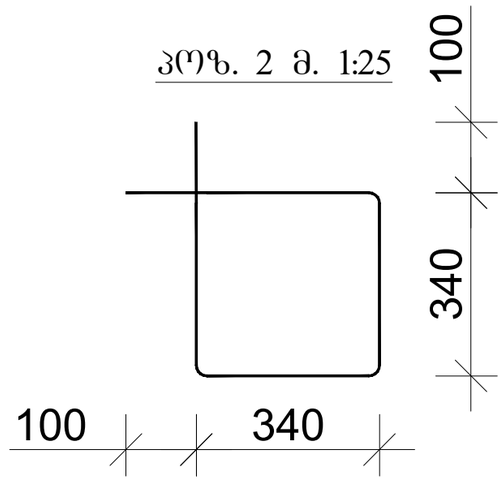

პოზ.	აღნიშვნა	დასახელება	რაოდ.	სიგრძე მ.	საერთო სიგრძე მ.	საერთო წონა/კგ.
		სვეტი დეტალები				
1	სვეტი 8	Ø18 A500C	4	7.05	255	510
2		Ø8 A240	410	1.56	640	255
		B25 კლასის ბეტონი				9.80მ^3

დირექტორი		გ.ჯანკეტაძე	ქ.თბილისი, თენგიზ ჩანტლაძის ქ.№39 ს/კ 01.19.10.041.106	
კონსტრუქტორი		გ.ჯანკეტაძე		
შემსრულა		თ.გიგაური		
			კონსტრუქციული ნაწილი	შ.პ.ს. "ოპტიმუსი"
			სამუშაო	თბილისი 2023 წელი

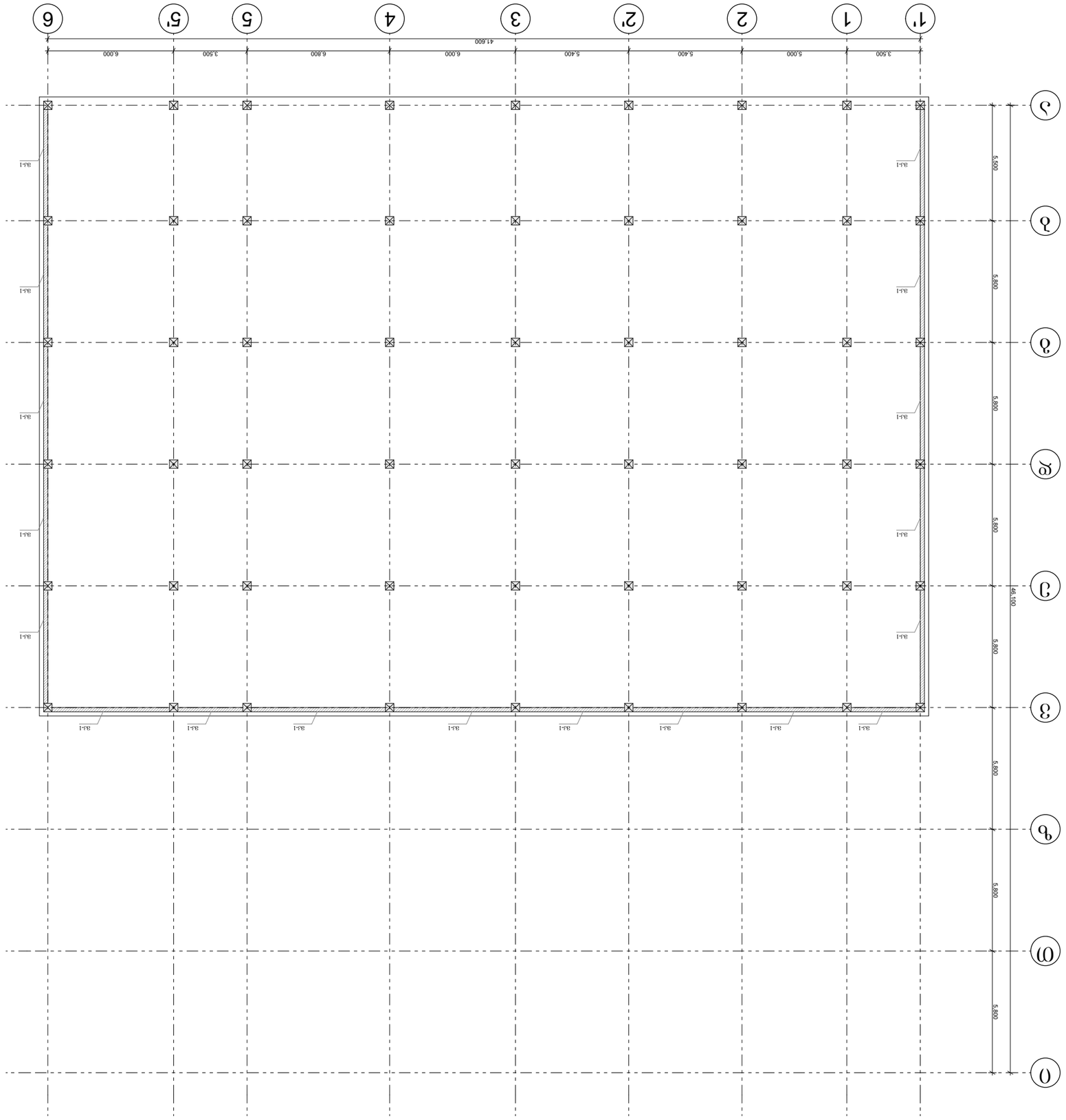

ВЕДОМОСТЬ ОБЪЕМОВ РАБОТ ПО ФУНДАМЕНТАМ -3.30 ОТМЕТКА

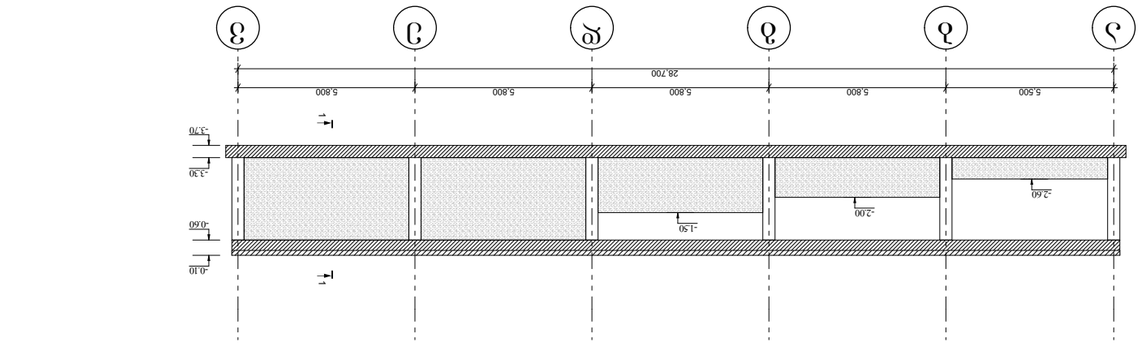

ניקוי סביבת "1" עבור עבודות חפירה וחשיפת צינור מים קיים

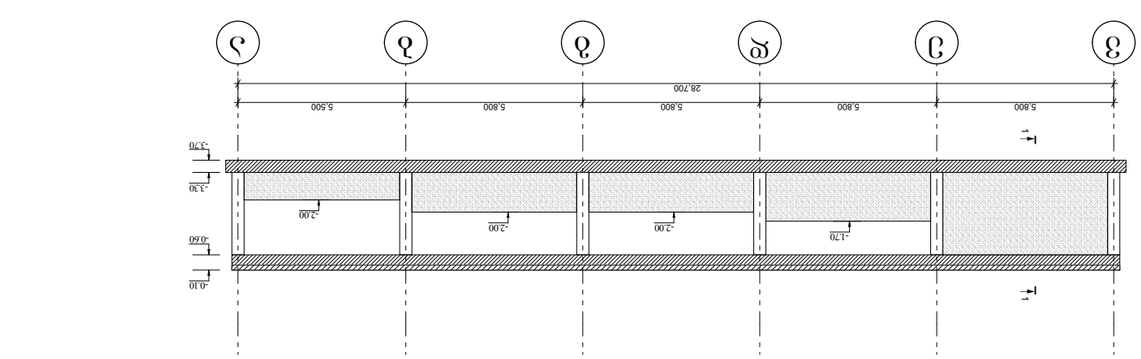

ניקוי סביבת "6" עבור עבודות חפירה וחשיפת צינור מים קיים

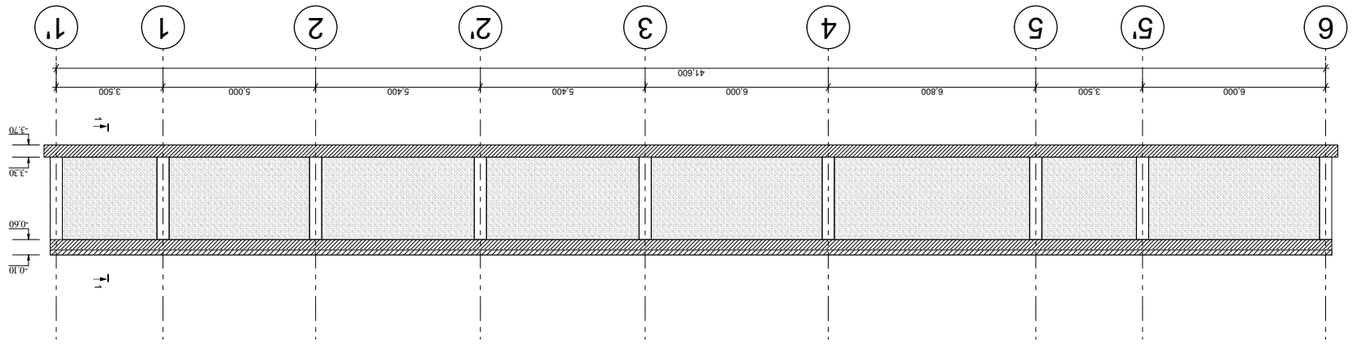

ניקוי סביבת "3" עבור עבודות חפירה וחשיפת צינור מים קיים

קונסטרוקטור		מ.מ.י. קונסטרוקציות בע"מ		
אדריכל		מ.מ.י. קונסטרוקציות בע"מ		
יועצים נוספים		מ.מ.י. קונסטרוקציות בע"מ		

მონოლითური კედლის მკ-1 არმირება
(ფრაგმენტი)

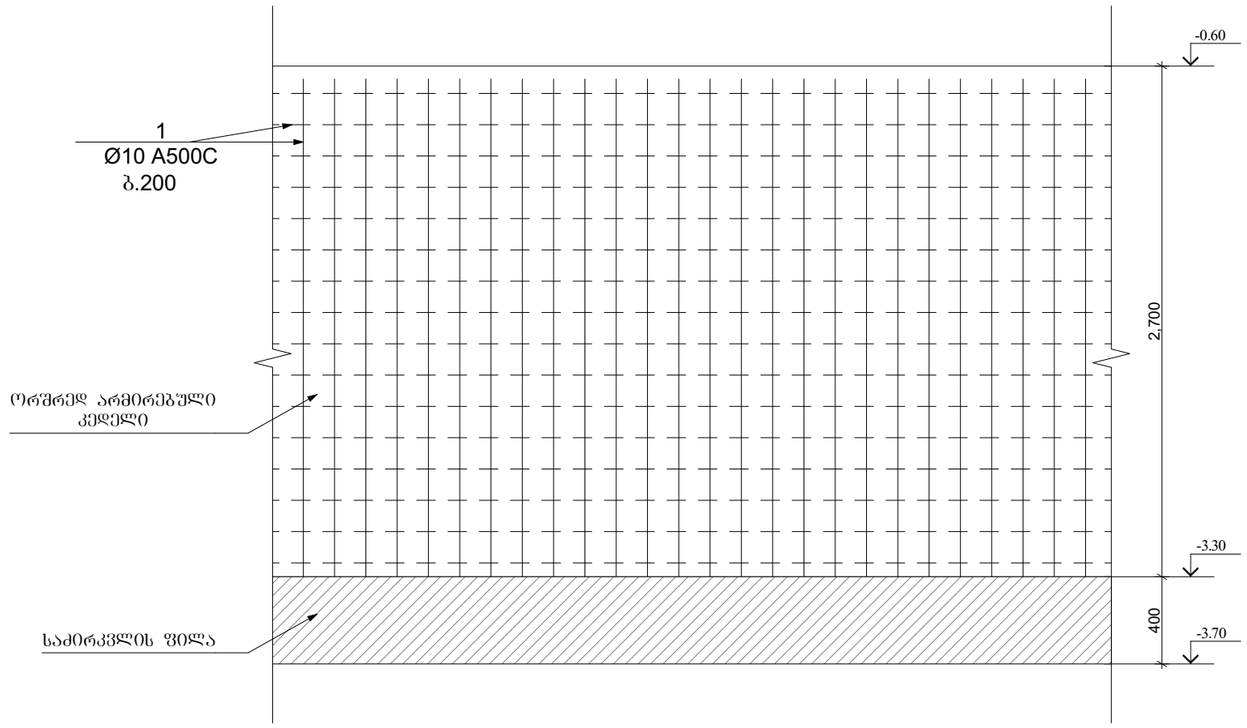

პოზ.2

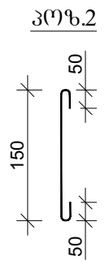

მონოლითური კედლის მკ-1
ჭრილი 1 - 1

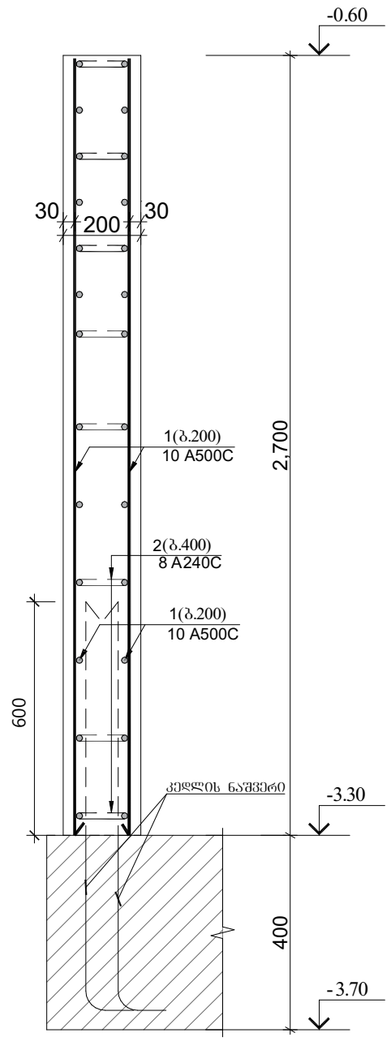

პოზ.	აღნიშვნა	დასახელება	რაოდ.	სიგრძე მ.	საერთო სიგრძე მ.	საერთო წონა/კგ.
		მონოლითური კედელი დეტალები				
1		Ø10 A500C	-	-	4004	2483
2		Ø8 A240	550	0.25	140	55
		B25 კლასის ბეტონი				36.4მ^3

დირექტორი		გ.ჭანკვეტაძე	ქ.თბილისი, თენგიზ ჩანტლაძის ქ.№39 ს/კ 01.19.10.041.106	
კონსტრუქტორი		გ.ჭანკვეტაძე		
შემსრულა		თ.გიგაური		
			კონსტრუქციული ნაწილი	შ.პ.ს. "ოპტიმუსი"
			სამუშაო	თბილისი 2023 წელი

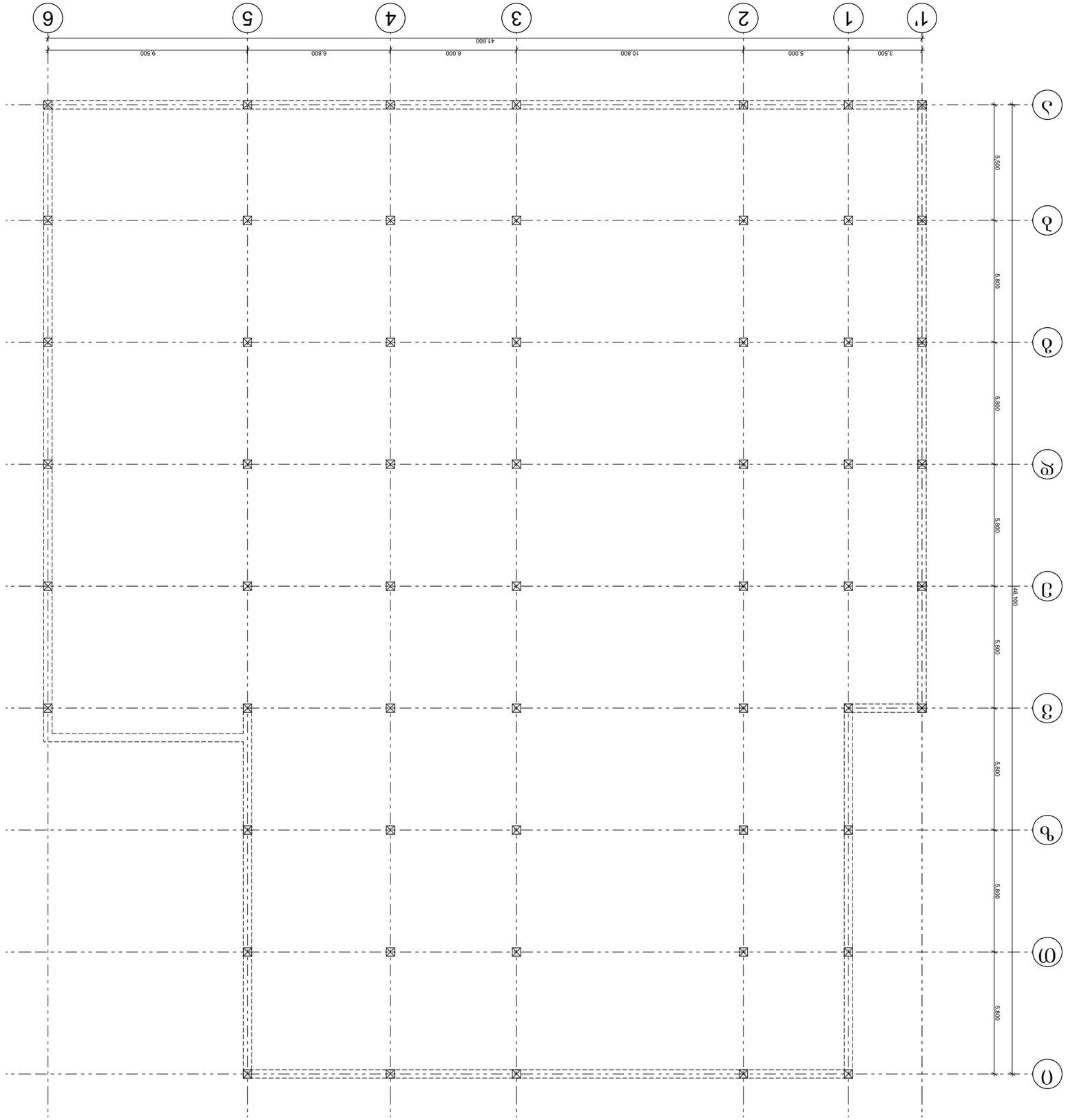

ՀՈՒՆՎԱՐԻ 2023 Թ.

ՀԱՅԱՍՏԱՆԻ ՀԱՆՐԱՊԵՏՈՒԹՅԱՆ ԱՐԱՐԱՏԻ ՄԱՐԶԻ ԱՐՏԱՇԱՏ ՀԱՄԱՅՆՔԻ ՂԱԶԱՐԱՎԱՆ ԳՅՈՒՂԻ ՀԱՍՑԵՈՒՄ				
ՀԱՄԱՅՆՔԱՊԵՏԱՐԱՆԻ ՇԵՆՔԱՅԻՆ ՀԱՐՑԵՐՈՎ ԱՇԽԱՏԱՆՔՆԵՐԻ ՀԱՄԱԿԱՐԳՉ՝	ՀԱՅԿԱԿԱՆ ՇԻՆԱՐԱՐԱԿԱՆ ՀԱՄԱԼՍԱՐԱՆ ՊԵՏԱԿԱՆ ՀԱՄԱԼՍԱՐԱՆ			
ՀԱՄԱՀԵՂԻՆԱԿ

მონოლითური რიგელის მრ-1 არმირება მ 1:25

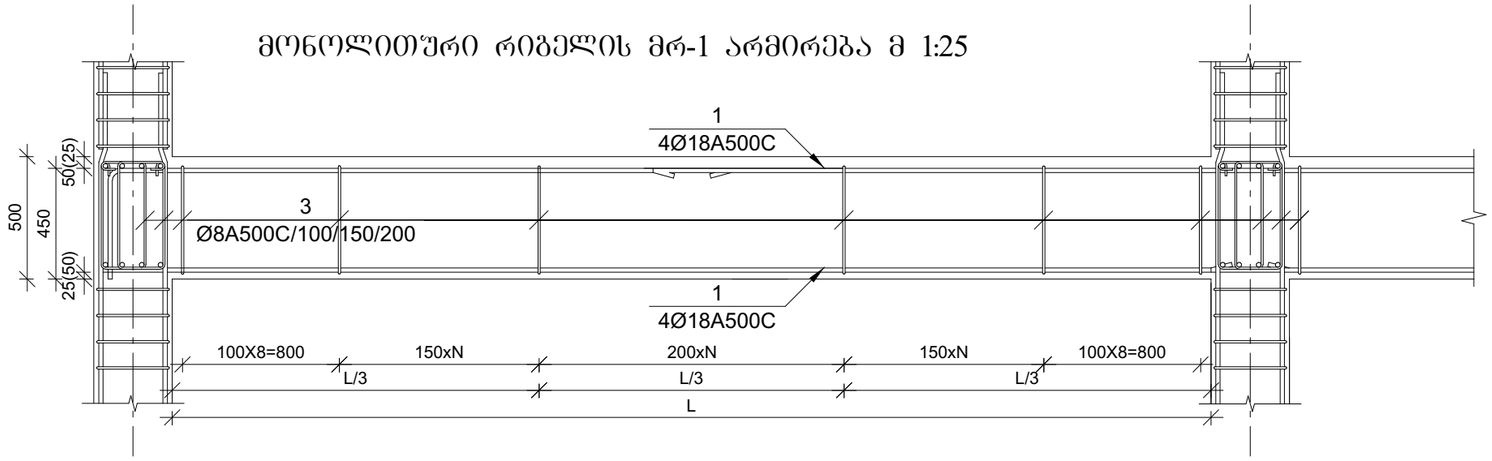

მონოლითური რიგელი მრ-1
მ 1:10

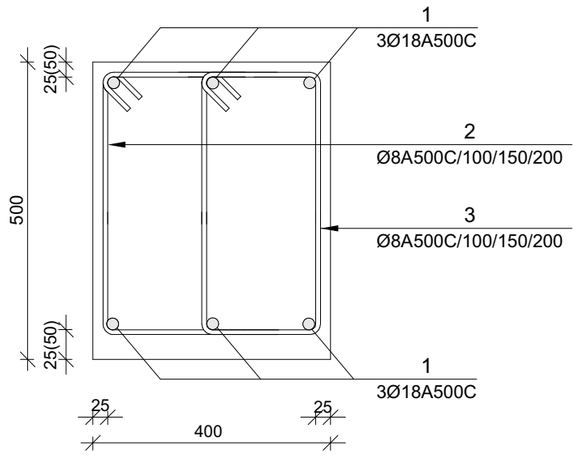

2
Ø8A500C/100/150/200

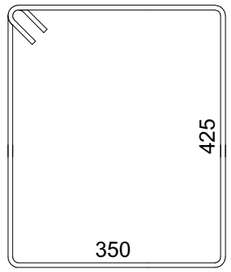

3
Ø8A500C/100/150/200

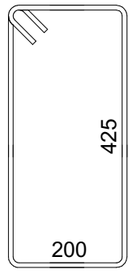

პოზ.	აღნიშვნა	დასახელება	რაოდ.	სიგრძე მ.	საერთო სიგრძე მ.	საერთო წონა/კგ.
		რიგელი				
		დეტალები				
1		**Ø 18A500C**	6	-	1300	2600
2		**Ø 8A240**	1200	1.75	2100	840
3		**Ø 8A240**	1200	1.45	1740	700
		B25 კლასის ბეტონი				34.4მ³

დირექტორი		გ.ჭანკვეტაძე	ქ.თბილისი, თენგიზ ჩანტლაძის ქ.№39 ს/კ 01.19.10.041.106	
კონსტრუქტორი		გ.ჭანკვეტაძე		
შემსრულა		თ.გიგაური		
			კონსტრუქციული ნაწილი	შ.პ.ს. "ოპტიმუსი"
			საწყობი	თბილისი 2023 წელი

იატაკის მოწყობის პრინციპული კვანძი მი-1 (1მ)

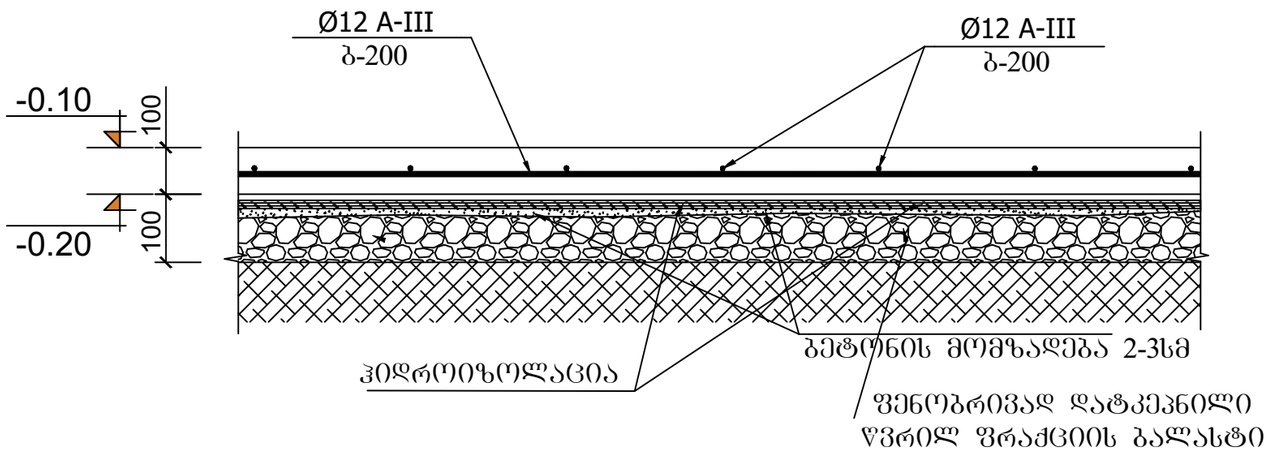

პოზ.	აღნიშვნა	დასახელება	რაოდ.	სიგრძე მ.	წონა/კგ.
		იატაკის ფილა			
		დეტალები			
1		Ø12 A500C	1	5555	4932
		B25 კლასის ბეტონი			50.5მ³

შენიშვნა:

1. მონ. რ/ბ. იატაკი მი-1 (1მ) სისქე 10 სმ-ია. დაარმირებულია ერთმაგი არმატურის ბადით კონსტრუქციულად Φ12 -III არმატურის ღეროებით ბ-200.

2. მონ. რ/ბ. იატაკი მოეწყოს კონსტრუქციული კვანძის შესაბამისად. (იხ. იატაკის მოწყობის პრინციპული დეტალი) არმატურის ღეროების დაწყობამდე საჭიროა დატკეპნილი ბალასტის ფენაზე მოეწყოს ჰიდროიზოლაცია.

3. ყველა მონ. რ/ბ. კონსტრუქცია უნდა მოეწყოს „ -25“ კლასის ბეტონზე. განსაკუთრებული ყურადღება უნდა მიექცეს ბეტონის კლასსა და ვიბრირების ხარისხს.

დირექტორი		გ.ჭანკვეტაძე	ქ.თბილისი, თენგიზ ჩანტლაძის ქ.№39 ს/კ 01.19.10.041.106		
კონსტრუქტორი		გ.ჭანკვეტაძე			
შეასრულა		თ.გიგაური			
			კონსტრუქციული ნაწილი	optimus ოპტიმუსი	შ.პ.ს. "ოპტიმუსი"
			სამუშაო	თბილისი 2023 წელი	

ფილაში საკიდების განაწილების სქემა

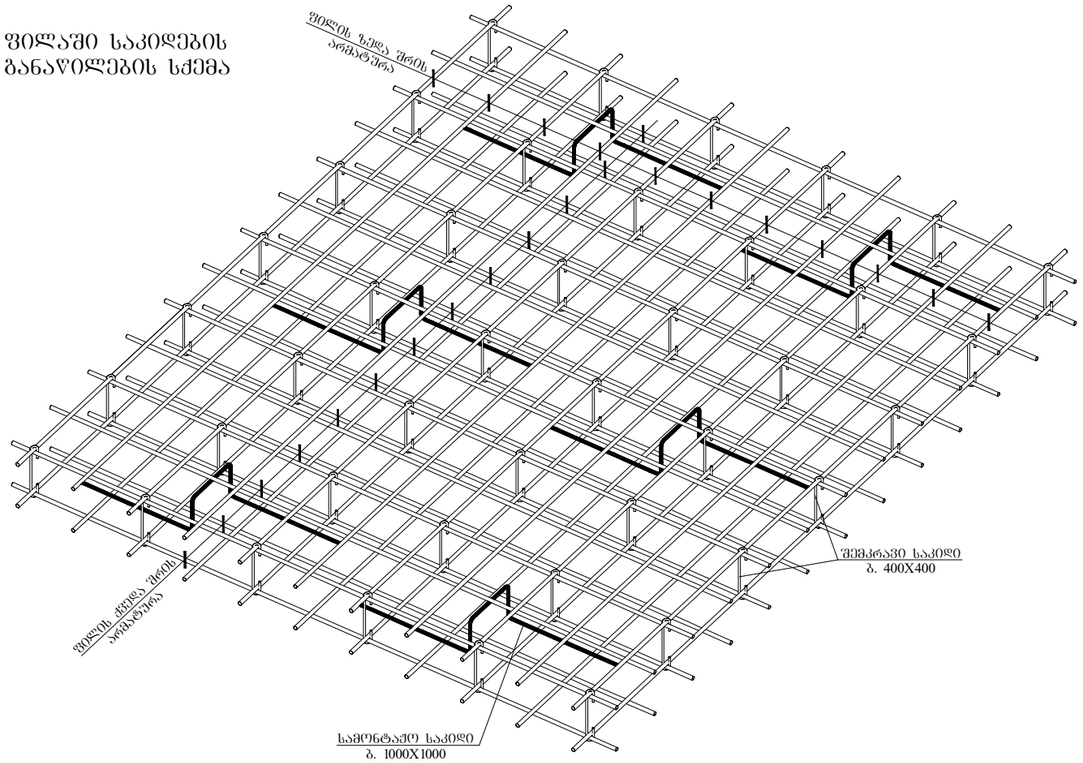

ფილის არმირების ფრაგმენტი ჭრილში

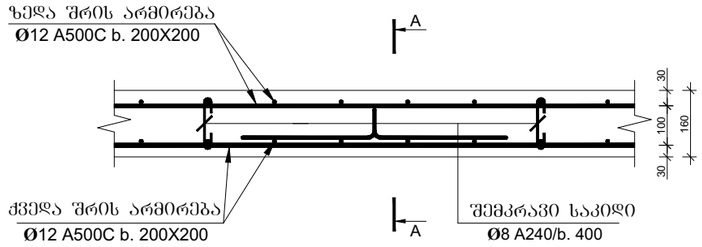

კვეთი 1-1

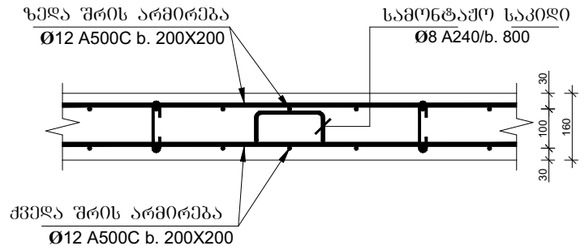

კვეთი 2–2

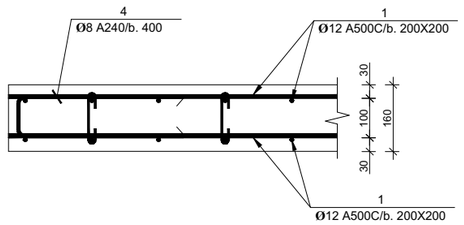

პოზ-№2

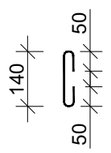

პოზ-№3

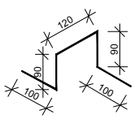

პოზ. №4

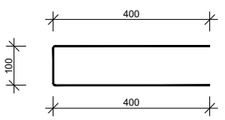

პოზ.	აღნიშნვა	დასახელება	რაოდ.	სიგრძე მ.	წონა/კგ.
		გადახურვის ფილა			
		დეტალები			
1		Ø12 A500C	1	27190	24145
2		Ø8 A240C 0.24მ	3700	888	356
3		Ø8 A240C 0.5მ	1854	927	370
4		Ø8 A240C 0.9მ	1480	1332	534
		B25 კლასის ბეტონი			197.8მ^3

დირექტორი		გ.ჭანკვეტაძე	ქ.თბილისი, თენგიზ ჩანტლაძის ქ.№39 ს/კ 01.19.10.041.106	
კონსტრუქტორი		გ.ჭანკვეტაძე		
შეასრულა		თ.გიგაური		
			კონსტრუქციული ნაწილი	შ.პ.ს. "ოპტიმუსი"
			სარჩევი	თბილისი 2023 წელი

რკ/ბეტონის მასალათა სპეციფიკაცია

კონსტრ. დასახ.	№ პოზ.	კონსტრუქციის დასახელება	არმატურის ამოკრეფა Ф მმ	საერთო სიგრძე მ	მასა კგ A-III	მასა კგ 8A-I	ბეტონის ამოკრეფა ბეტონი B 25 მოცულობა მ3
	1	წერტილოვანი საძირკველი	12A-III	—	400	—	27.8
	2	წერტილოვანი საძირკველი	10A-III	—	16290	1125	500.4
	3	საძირკვლის ნაშვერები	18A-III	—	1340	—	—
	4	რანდკოჭები	18A-III	—	5200	5500	98
			14A-III	—	5210	—	—
	5	მონოლითური კედლები	10A-III	—	2483	55	36.4
	6	სვეტები	18A-III	—	4894	2242	82.5
	7	რიგელები	18A-III	—	2600	1540	34.4
	8	იატაკის ფილა	12A-III	—	4932	—	50.5
	9	გადახურვის ფილა	12A-III	—	24145	1260	197.8
			ჯამში		64494	11722	1027.8

ლითონის მასალათა სპეციფიკაცია					სიგრძე (მ)	მასა (კგ)
	ორტესებრი კოჭი №18				340	12300
	მილკვ. 120X80X4				2080	24630
	მილკვ. 100X100X4				66	782

დირექტორი		გ.ჯანკეტაძე	ქ.თბილისი, თენგიზ ჩანტლაძის ქ.№39 ს/კ 01.19.10.041.106	
კონსტრუქტორი		გ.ჯანკეტაძე		
შემასრულა		თ.გიგაური		
			კონსტრუქციული ნაწილი	შ.პ.ს. "ოპტიმუსი"
			სანყისი	თბილისი 2023 წელი

საექსპერტო კვლევითი ჯგუფი

შ.პ.ს "ექსპერტ დეველოპმენტი"



LTD "expert development"

მტკვრის ქუჩა №6

ტელ: 599 98 05 21

Mail:expert_development@gmail.com

2022 წელი

ქ.თბილისი, თენგიზ ჩანტლაძის ქ.N39 (ს/კ 01.19.10.041.106) საპროექტო საწყობის შენობის პროექტის ფუძე-საძირკვლებისა და სხვა ძირითადი კონსტრუქციული ნაწილის საექსპერტო შეფასება

დამკვეთი – შპს „ბელონა“ (ID: 406334970)

საექსპერტო ობიექტის მისამართი - ქ.თბილისი, თენგიზ ჩანტლაძის ქ.N39 (ს/კ 01.19.10.041.106) ;

შემსრულებელი ექსპერტი – ალექსანდრე ყურაშვილი ინჟინერი-მშენებელი, კონსტრუქტორი.

ექსპერტიზის წინაშე დასმული ამოცანა – ქ.თბილისი, თენგიზ ჩანტლაძის ქ.N39 (ს/კ 01.19.10.041.106) საპროექტო საწყობის პროექტის ფუძე-საძირკვლებისა და სხვა ძირითადი კონსტრუქციული ნაწილის საექსპერტო შეფასება შესაბამისი დასკვნის მომზადება.

გამოყენებული ნორმატიული აქტები და სხვა სახელმძღვანელო ლიტერატურა:
1) სნ და წ. პნ 01.01-09 “სეისმომედეგი მშენებლობა”
2) სნ და წ. პნ 02.01.-08 “შენობებისა და ნაგებობების ფუძე-საძირკვლები”
3) СНиП 2.02.01-83 Основания зданий и сооружений;
4) სამშენებლო ნორმები და წესები 2.03.01-84 „ბეტონი და რკ/ბეტონის კონსტრუქციები“

კვლევა – ჩემს მიერ შემოწმება ჩაუტარდა საინჟინრო ექსპერტიზაზე წარმოდგენილ დოკუმენტაციას - ქ.თბილისი, თენგიზ ჩანტლაძის ქ.N39 (ს/კ 01.19.10.041.106) საპროექტო საწყობის პროექტის არქიტექტურული ნაწილს, შენობის სივრცითი კარკასის საანგარიშო მოდელს, კონსტრუქციულ სქემებს და მის საფუძველზე შექმნილ კონსტრუქციულ ნაწილს.

პროექტის კონსტრუქციული ნაწილი მომზადებულია შპს „ოპტიმუსი“-ს მიერ. კონსტრუქტორი-გ.ჭანკვეტაძე;

ტერიტორიაზე იგეგმება ინდ.საცხოვრებელი სახლის სამშენებლო სამუშაოები. სამშენებლო მოედანი ხასიათდება მცირედ ქანობიანი რელიეფით.

მიწის ნაკვეთის საინჟინრო-გეოლოგიური კვლევის თანახმად მასზე არახელსაყრელი გეოლოგიური პროცესები (მეწყერი, კარსტი, ჩაჯდომედი გრუნტები) არ აღინიშნება.

კვლევის შედეგად სამშენებლო მოედანზე გამოყოფილია შემდეგი საინჟინრო-გეოლოგიური ელემენტი:

1. სგე 1 - თიხნარი (ფენა 2);

რომელიც მიღებულია ფუძეებად შემდეგი ფიზიკურ-მექანიკური მაჩვენებლებით - საანგარიშო წინაღობა R_0=2,50კგ.ძ/სმ², სიმკვრივე ρ=1.96გ/სმ3, ხვედრითი შეჭიდულობა C=0,40 კგ.ძ/სმ2; დეფორმაციის მოდული E=220 კგ.ძ/სმ2.

სამშენებლო მოედანზე ქარის ნორმატიული დატვირთვა შეადგენს - 0,85 კპა; თოვლის საფარის ნორმატიული დატვირთვა - 0,5 კპა;

მოედანი საქართველოს ტერიტორიის სეისმური დარაიონებისა და საინჟინრო გეოლოგიური კვლევების მიხედვით მდებარეობს 8 ბალიანი სეისმური საშიშროების ზონაში MSK64 სკალის მიხედვით (აჩქარების უგანზომილებო კოეფიციენტით - A=0.17მ/წმ^2);

გრუნტის კატეგორია სეისმური თვისებების მიხედვით მიეკუთვნება II კატეგორიას.

შესასწავლი საპროექტო შენობა ფუნქციური დანიშნულებით - საწყობი და საწარმოა.

საპროექტო შენობა ორსართულიანია და თვისობრივი კონსტრუქციული წყობით მიეკუთვნება ხისტკვანძებიან კარკასულ ტიპს, შენობა გეგმაში რთული ფორმისაა მაქსიმალური ღერძულა ზომებით - 46,50X42,00 მ.

მისი კონსტრუქციები შემდეგი სახით არის წარმოდგენილი:
საძირკვლის ფილა - გამოყენებულია არმატურა 10A500c ბ200 ზედა და ქვედა შრეებში X და Y მიმართულებით; საძირკვლები წერტილოვანი, წს-1 (1,50X1,50X0,50(h)მ. გამოყენებულია არმატურა d12A500c ბ200 ქვედა შრე X მიმართულება; არმატურა d12A500c ბ200 ქვედა შრე Y მიმართულება) რომელიც შეკრულია რანდკოჭებით - განივკვეთი 0,40X0,50მ. (გამოყენებულია არმატურა 3d18A500c; 5d14A500c; 8A240c) მონოლითური კედლები სისქით 0,20მ - გამოყენებულია არმატურა 10A500c ბ200 ორივე შრეში X და Y მიმართულებით;
რ/ბეტონის სვეტები განივკვეთი 0,40X0,40მ, (გამოყენებულია არმატურა 8d18A500c; 8A240c)
რ/ბეტონის რიგელები განივი კვეთით 0,40X0,50მ (გამოყენებულია არმატურა 6d18A500c; 8A240c)
ერთშრედარმირებული იატაკის ფილა h=0.10მ გამოყენებულია არმატურა 12A500c ბ200 ორივე X და Y მიმართულებით; ორშრედარმირებული გადახურვის ფილა h=0.16მ გამოყენებულია არმატურა 12A500c ბ200 ორივე შრეში X და Y მიმართულებით; გადახურვის კოჭებად მიღებულია ორტესებრი კოჭები #27, რომელიც დაძაბულ ადგილებში გაძლიერებულია დამატებით მილკვადრატით 100X100X4მმ. გადახურვის გრძივებად გამოყენებულია მილკვადრატი 120X80X4მმ

შენობის მზიდი კონსტრუქციების სივრცითი მოდელის საანგარიშო სქემა შედგენილია პროგრამული კომპლექსი “Лира сапр 2016”-ს მეშვეობით. სასრული ელემენტების მეთოდის საფუძველზე.. სივრცით ანგარიშებში მოცემულია რკ/ბეტონის ღეროვან-ფირფიტოვანი სივრცითი სისტემა, რომლის გადაადგილება სივრცეში შეზღუდულია საძირკვლის ძირის დონეზე არსებული X,Y ,Z მიმართულების ბმებით.

საერთო ჯამში შენობების სივრცითი კარკასი გაანგარიშებულია შემდეგი სახის დატვირთვებზე:

№1 სტატიკური დატვირთვა - მუდმივი მოქმედების;

№2 სტატიკური დატვირთვა დროებითი, ხანმოკლე მოქმედების;

№3 სეისმური დატვირთვები X,Y ,Z მიმართულებებით;

მონოლითური რკ/ბეტონის ელემენტების არმირება შემოწმდა სნ და წ 2.03.01-84-ის „ბეტონი და რკ/ბეტონის კონსტრუქციები“ მოთხოვნების გათვალისწინებით. მზიდი კონსტრუქციების არმირებაში პროექტით მოცემულია A500C, A240C კლასის არმატურა, ბეტონი - B25 კლასის.

სქემატურად პროექტში ნახაზები შესრულებულია კვალიფიციურად როგორც კონსტრუქციული სქემები, ასევე მოცემული კვანძები და დეტალები ელემენტების არმირება, ჩაღუნვები, ღეროების გადადება, საკიდების განლაგება და მათი ბიჯების, ასევე ბეტონის დამცავი შრეების სისქეები აკმაყოფილებენ მოქმედ ნორმატიულ მოთხოვნებს.

დასკვნა

დამკვეთის დავალების საფუძველზე წარმოდგენილი მასალების მიხედვით ქ.თბილისი, თენგიზ ჩანტლაძის ქ.N39 (ს/კ 01.19.10.041.106) საპროექტო საწყობის პროექტის ფუძეები, საძირკვლები და სხვა ძირითადი კონსტრუქციული ელემენტები შერჩეულია საანგარიშო მოდელის დაძაბულ-დეფორმირებული მდგომარეობის საფუძველზე, ისინი აკმაყოფილებენ მდგრადობის, სიმტკიცისა და დეფორმაციის შესაბამისი ნორმატიული კანონმდებლობით გათვალისწინებულ მოთხოვნებს, გამომდინარე აქედან პროექტს ეძლევა დადებითი შეფასება და რეკომენდაცია დასამტკიცებლად.

ინჟინერ-ექსპერტი: **ალ.ყურაშვილი**



სამუშაო გამოცდილება

გვარი, სახელი, მამის სახელი: - ყურაშვილი ალექსანდრე

მისამართი: - ქ.თბილისი, იპ. ხვიჩიას ქუჩა №16, ბინა 11

ტელეფონი: - ტელ: 2 37 55 77
მობ: 5 99 05 70 94
პ/ნ 01024034907

განათლება: - 2002 წელს ჩავაბარე და 2008 წელს დავამთავრე საქართველოს პოლიტექნიკური ინსტიტუტის სამშენებლო ფაკულტეტი, სპეციალობით სამრეწველო და სამოქალაქო მშენებლობა (მაგისტრი)

- მშნებელ-ინჟინერის სამუშაო საქმიანობა და გამოცდილება 2006 წლიდან დღემდე.

-შპს "ვალენტია ინდუსტრია" 2005-2006წწ.

-"სახელმწიფო უზრუნველყოფის სამსახური" თანამდებობა: ქონების განვითარების სამსახურის სპეციალისტი 2006-2009 წწ. (ავლაბრის ადმინისტრაციული კომპლექსის მშენებლობაზე)

- 2009 წლიდან 2011 წლამდე ვმუშაობდი საპროექტო ორგანიზაცია შპს "დიტრიხ"-ში კონსტრუქტორის პოზიციაზე მის: ქ.თბილისის, ბახტრიონის ქუჩა №28

- 2011 წლიდან შპს "ლილეო"– ს დირექტორი თანამდებობა: ინჟინერ-კონსტრუქტორი
- 2018 წლიდან დღემდე შპს "ექსპერტ დეველოპმენტი"-ს დირექტორი, თანამდებობა : ინჟინერ-ექსპერტი

ენების ცოდნა: - ქართული– მშობლიური
- რუსული-კარგად
- ინგლისური-კარგად

სხვა მონაცემები:

კომპიუტერული პროგრამები:
OS: Auto cad; ArchiCAD; Windows XP; Microsoft Office; Internet Explorer; საინჟინრო-გამოთვლითი პროგრამა Lira

2009 წლიდან - დღემდე, თბილისსა და საქართველოს სხვადასხვა რეგიონებში, შესწავლილი მაქვს 200 ერთეულამდე ავარიული ან/და სარეკონსტრუქციო 1-ლი, მე-2, მე-3 და მე-4 კლასის შენობა-ნაგებობა, რაზედაც გაცემულია შესაბამისი ნახაზები, საექსპერტო დასკვნები და რეკომენდაციები. თბილისსა და საქართველოს სხვადასხვა რეგიონებში დაპროექტებული მაქვს 600-ზე მეტი 1-ლი, მე-2, მე-3, მე-4 კლასის შენობების კონსტრუქციული პროექტი. თბილისსა და საქართველოს სხვადასხვა რეგიონებში შესრულებული მაქვს 4000 მეტ ობიექტზე საექსპერტო დასკვნები, სადემონტაჟო-სამშენებლო ობიექტების ექსპერტიზა, შენობა-ნაგებობების ტექნიკური მდგომარეობების ექსპერტიზა, სარეკონსტრუქციო ნაგებობების ექსპერტიზა, შენობა-ნაგებობებზე ზემოქმედებასა და მე-4 კლასის შენობებისთვის ფუძე-საძირკვლებისა და სხვა კონსტრუქციული ელემენტების საექსპერტო შეფასების შესახებ. ჩემს მიერ, თბილისში მომზადებულია რამოდენიმე ათეული მეოთხე კლასის მრავალბინიანი საცხოვრებელი და მრავალფუნქციური კომპლექსების, საწარმო ტიპის ნაგებობების პროექტის კონსტრუქციული ნაწილები.

Georgia

IDENTITY CARD

მოქალაქის პირადობის მოწმობა

საქართველო

GEO



ბარათის No / CARD No

19IA43611

სახელი / FIRST NAME

ალექსანდრე

ALEKSANDRE

გვარი / LAST NAME

ყურაშვილი

KURASHVILI

მოქ. / CIT	სქესი / SEX	პირადი No / PERSONAL No
GEO	მმ / M	01024034907

დაბადების თარიღი DATE OF BIRTH	მოქმედების ვადა DATE OF EXPIRY
21.02.1985	15.10.2029

ხელმოწერა
SIGNATURE

დაბადების ადგილი / PLACE OF BIRTH

თბილისი

TBILISI

გაცემის თარიღი / DATE OF ISSUE

15.10.2019

გამცემი ორგანო / ISSUING AUTHORITY

იუსტიციის სამინისტრო

MINISTRY OF JUSTICE

დამკვეთი: სრს; დამამზადებელი: MB-IDS 2019

სფს-ს რეგისტრაციის No 26-3184

IDGE019IA4361130102403490 7<<<<

8502212M2910150GEO<<<<<<<<<<<8

KURASHVILI<<ALEKSANDRE<<<<<<<<<

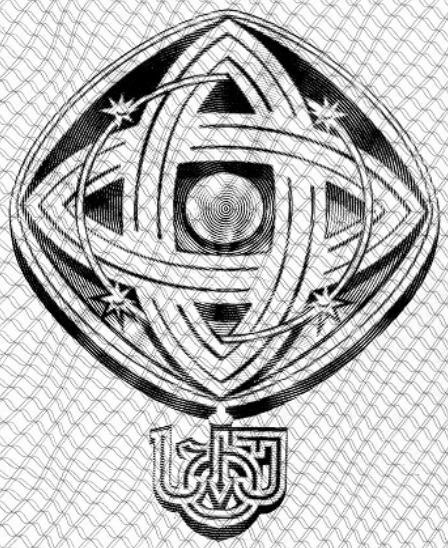

დამკვეთი: საქართველოს ტექნიკური უნივერსიტეტი
შემსრულებელი: საგამომცემლო პოლიგრაფიული სახლი კაბადონი
ს.ფ.ს. რეგისტრაციის № 7 - 0158

საქართველოს ტექნიკური უნივერსიტეტი

GEORGIAN TECHNICAL UNIVERSITY



ბაკალავრის დიპლომი

BACHELOR'S DIPLOMA

GEORGIAN TECHNICAL UNIVERSITY

DIPLOMA

With honours

STU № 000839

This is to certify that Mr./Ms. Alexander
Name, Surname
Kurashvili

was enrolled in 2002 in Georgian Technical University and in 2006

completed the requirements of Faculty of

Civil Engineering

Bachelor's Degree of the University

with major in Industrial and Civil Engineering

By the decision of the State Qualification Commission, September
Month, Day, Year
18, 2006, Mr. Alexander Kurashvili
Name, Surname

was awarded the Academic Degree of

Bachelor of Civil Engineering

Seal

Rector

Dean

City: Tbilisi

Registration # 06535

საქართველოს ტექნიკური უნივერსიტეტი

დიპლომი

წარჩინებით

STU № 000839

ეძლევა ალექსანდრე ყურაშვილს

მასზედ, რომ იგი 2002 წელს ჩაირიცხა და 2006

წელს დაამთავრა საქართველოს ტექნიკური უნივერსიტეტის

სამშენებლო

ფაკულტეტის

ბაკალავრიატის სრული კურსი სამრეწველო და სამოქალაქო

მშენებლობის

სპეციალობით

საკვალიფიკაციო კომისიის 2006 18. 9
(წელი, რიცხვი, თვე)
გადაწყვეტილებით

ალექსანდრე ყურაშვილს მიენიჭა

ბაკალავრის აკადემიური ხარისხი და მშენებლის

კვალიფიკაცია

რექტორი

დეკანი

ქალაქი თბილისი

სარეგისტრაციო ნომერი 06535



მაგისტრის
დიპლომი

MASTER'S
DIPLOMA

დამკვეთი: საქართველოს ტექნიკური უნივერსიტეტი
დამამზადებელი: შპს „ფორმა“
სფს რეგისტრაციის № 04-1599

GEORGIA

LEGAL ENTITY OF PUBLIC LAW

TECHNICAL UNIVERSITY OF GEORGIA

MASTER'S

DIPLOMA

MA № 000505

This is to certify that by the decision June 26, 2008.

of the Civil Engineering faculty

of the **Technical University of Georgia**

Mr. Alexander Kurashvili

born on February 21, 1985.

was awarded an academic Degree of Master with a Major in

Civil Engineering

seal

Dean of the faculty

Rector

Tbilisi September 18, 2008. Registration No 00504

საქართველო

საჯარო სამართლის იურიდიული პირი

საქართველოს ტექნიკური უნივერსიტეტი

მაგისტრის

დიპლომი

MA № 000505

საქართველოს ტექნიკური უნივერსიტეტის

საინჟინრო

ფაკულტეტის 2008 წლის 26. 6 გადაწყვეტილებით,

ალექსანდრე ყურაშვილს

დაბადებულს 1985 წლის 21 თებერვალს

მიენიჭა მშენებლობის

მაგისტრის აკადემიური ხარისხი.

ბ. ა.

ფაკულტეტის დეკანი

რექტორი

თბილისი 18/09/2008 სარეგისტრაციო # 00504

საქართველო

ორი ათას ჩვიდმეტი წლის ექვს დეკემბერს მე, საქართველოს ნოტარიუსს თეა მაღალდაძეს, ჩემს სანოტარო ბიუროში, რომელიც მდებარეობს მისამართზე: თბილისი, მტკვრის ქ. N6, მომმართა: **ალექსანდრე ყურაშვილმა**, რომელმაც წარმოადგინა მის მიერ შედგენილი **სამუშაო გამოცდილების** ერთი ეგზემპლარი და მოითხოვა მასზე მისი ხელმოწერის სანოტარო წესით დამოწმება.

მე დავადგინე მისი პირადობა წარმოდგენილი პირადობის დამადასტურებელი დოკუმენტით და დავრწმუნდი, რომ მე ნამდვილად **ალექსანდრე ყურაშვილმა** (**დაბად.21.02.1985წ.** პ/ნ 01024034907, პ/მ დ1428509) მომმართა.

მე შევამოწმე მისი ქმედუნარიანობა და ვადასტურებ, რომ მის ქმედუნარიანობაში ეჭვის შეტანის საფუძველი არ მაქვს.

მან განაცხადა, რომ მისთვის ცნობილია სამუშაო გამოცდილების შინაარსი და მასზე ხელმოწერის სამართლებრივი შედეგი, რომ იგი სრულად გამოხატავს მის ნებასა და სურვილს, რის შემდეგაც მან ჩემი თანდასწრებით, პირადად მოაწერა ხელი სამუშაო გამოცდილებას, რომელიც თან ერთვის სანოტარო აქტს.

ნოტარიუსმა მას განუმარტა, რომ იგი ამოწმებს მხოლოდ **სამუშაო გამოცდილებაზე** მისი ხელმოწერის ნამდვილობას და არა **სამუშაო გამოცდილებაში** მოყვანილი ფაქტის სიზუსტეს და ნამდვილობას. მე მას აგრეთვე განვუმარტე, რომ ნოტარიუსს არ ეკისრება პასუხისმგებლობა კერძო აქტის კანონმდებლობასთან შეუსაბამობის, ან კერძო აქტში ხელმომწერის ნების არაადეკვატურად ასახვის გამო და შესაბამისად, პასუხს არ აგებს მის ნამდვილობაზე.

დამოწმებულია ერთი ხელმოწერის ნამდვილობა **სამუშაო გამოცდილების** ერთ ეგზემპლარზე და შესაბამისად გადახდილია სანოტარო საზღაური: "სანოტარო მოქმედებათა შესრულებისათვის საზღაურისა და საქართველოს ნოტარიუსთა პალატისათვის დადგენილი საფასურის ოდენობების, მათი გადახდევინების წესისა და მომსახურების ვადების დამტკიცების შესახებ" საქართველოს მთავრობის #507-ე დადგენილების (29.12.2011 წ.) 31-ე მუხლის საფუძველზე 2.00 ლარი, 39-ე მუხლის საფუძველზე 2.00 ლარი და საგადასახადო კოდექსის 169-ე მუხლის საფუძველზე დ.ღ.გ. 0.36 ლარი. ჯამში: 4.36 ლარი.

საქართველოს ნოტარიუსი
თეა მაღალდაძე

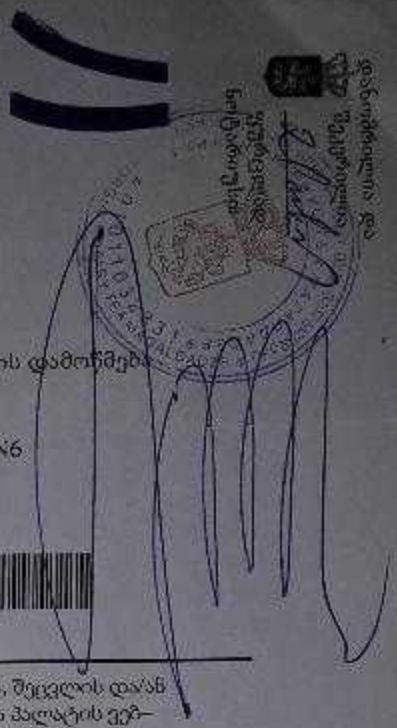

სანოტარო მოქმედების რეგისტრაციის ნომერი	N171419327
სანოტარო მოქმედების რეგისტრაციის თარიღი	06.12.2017 წ
სანოტარო მოქმედების დასახელება	ხელმოწერის ნამდვილობის დამოწმება
სრულიად	თეა მაღალდაძე
სანოტარო ბიუროს მისამართი	თბილისი, მტკვრის ქუჩა N6
სანოტარო ბიუროს ტელეფონი	0322931887
სანოტარო მოქმედების ინდივიდუალური ნომერი	31278100086917

სანოტარო მოქმედებისა და სანოტარო აქტის შესახებ ინფორმაციის (მისი შექმნის, შეცვლის და/ან გაუქმების შესახებ) მიღება–გადამოწმება შეგიძლიათ საქართველოს ნოტარიუსთა პალატის ვებ–გვერდზე: www.notary.ge ასევე შეგიძლიათ დარეკოთ ტელეფონზე: +995(32) 2 66 19 18

შ.პ.ს "ოპტიმუსი"

სასაწყობე შენობა

ქ. თბილისი,თენგიზ ჩანტლაძის
ქუჩა №39; ს/კ 01.19.10.041.106

გათბობა-გაგრილებისა და აირმომარაგების ნაწილი

თბილისი 2023წ.

განმარტებითი ბარათი.

გათბობა

წინამდებარე პროექტი ითვალისწინებს დამხმარე შენობის (საწყობი) შენობის გათბობა-გაგრილებისა და საქვაბის პროექტის დამუშავებას, ზამთრის გარე **T=-3°C** და ზაფხულის გარე **T=+30°C** საანგარიშო ტემპერატურისათვის.

1. შენობის საერთო თბოდანაკარგი ტოლია **Q=31 820 კალ/სთ, N=37kw.**
2. გამათბობელ ელემენტებად ძირითადად მიღებულია თანამედროვე სტანდარტების შესაფერისი, მადალეფექტური და დიზაინით მისაღები **H=0.6m** სიმაღლის **22RKKR** ტიპის ფოლადის პანელური რადიატორები
3. პროექტით გათბობის სისტემის წყლის ტემპერატურული რეჟიმია **DT=80-60oC.** რომლის უზრუნველსაყოფადაც შენობის შიგნით განთავსებულია **N=24KW** სიმძლავრის გათბობისა და ცხ.წყალმომარაგების სისტემებისათვის განკუთვნილი მსოფლიოს სხვადასხვა ფირმების მიერ წარმოებული, სრულად ავტომატიზირებული კედლის ელექტრო წყალგამაცხელებელი ქვაბი, მართვის პანელითა და სრული ავტომატიკით. პროექტით ქვაბიდან ცხელი წყალი შედის წყლის გამანაწილებელ კოლექტორში და იქიდან ნაწილდება სისტემაში.
   სისტემის მილგაყვანილობად გათვალისწინებულია პლასტმასის ფოლგიანი მილები **i=0.003%** დახრილობით, რომელიც უზრუნველყოფს სისტემიდან ჰაერის განდევნას.
   სითბოს რეგულირებისა და სისტემის ჰიდრავლიკური რეჟიმის მდგრადობისათვის რადიატორების მიმწოდებელ მილზე გათვალისწინებულია მარეგულირებელი ვენტილები, ხოლო უკუ მილსადენზე კი– დროსელ ვენტილი.
4. რადიატორებზე გათვალისწინებულია ჰაერის მექანიკური გამშვები მოწყობილობები.
5. გათბობის სისტემა ორმილოვანია, ჰორიზონტალური, მასში წყლის იძულებითი მოძრაობით და განლაგებულია იატაკის კონსტრუქციაში. სისტემის მილგაყვანილობის სპეციფიკაცია დაზუსტდეს ადგილზე მონტაჟის დაწყებამდე.
6. შენობის თბოენერგეტიკული მაჩვენებელი შემდეგია:
   შენობის თბოდანაკარგების კომპენსაციისათვის საჭირო სითბო **Q =37kw**
   გაგრილებისათვის საჭირო სიცივე **Q =45.4kw**

გაგრილება

შენობის გაგრილებისათვის საჭირო სიცივე ზაფხულის **T=+30°C** ტემპერატურისათვის შეადგენს **Q =45.4kw.**

პირობითი აღნიშვნები.

თბომომარაგების მიმწოდებელი მილსადენი **T=80C**

თბომომარაგების უკუ მილსადენი **T=60C**

იზოლაციით შემოსილი მილსადენი

წყლის მოძრაობის მიმართულება

103 — ოთახის ნომერი

L=0.5m — **22PKKR**–ტიპის ფოლადის რადიატორი გეგმაზე სიგრძით **L=1.7 m** მიმწოდებელ და უკუ დროსელ ვენტილებით

L=0.5m — **22PKKR-** ტიპის ფოლადის რადიატორი სქემაზე სიგრძით **L=1.7m** მიმწოდებელ და უკუ დროსელ ვენტილებით

Nელ=2.4kw, Q=4.8kw — კედლის სპლიტის ტიპის კონდიციონერი გეგმაზე Q=4.8kw სიცივის ხარჯითა და Nელ=2.4kw ელექტრონული სიმძლავრით

Tგარე=+30° — სპლიტ კონდიციონერის გარე ბლოკი Tგარე=+30 გარე ტემპერატურითა

N=24kw სიმძლავრის კედლის წყალგამაცხელებელი ქვაბი დახურული წვის კამერით

i=0.003 — მაგისტრალების დახრილობა.

ბურთულიანი ვენტილი

25 — პლასტმასის მილის დიამეტრი.

წყლის გამანაწილებელი კოლექტორი გეგმაზე 3 მიერთებით

ჰაერგამშვები ვენტილი

საპროექტო გეგმა ±0.00 ნიშნულზე

გათბობა-გაბრილების ქსელის მოწყობა

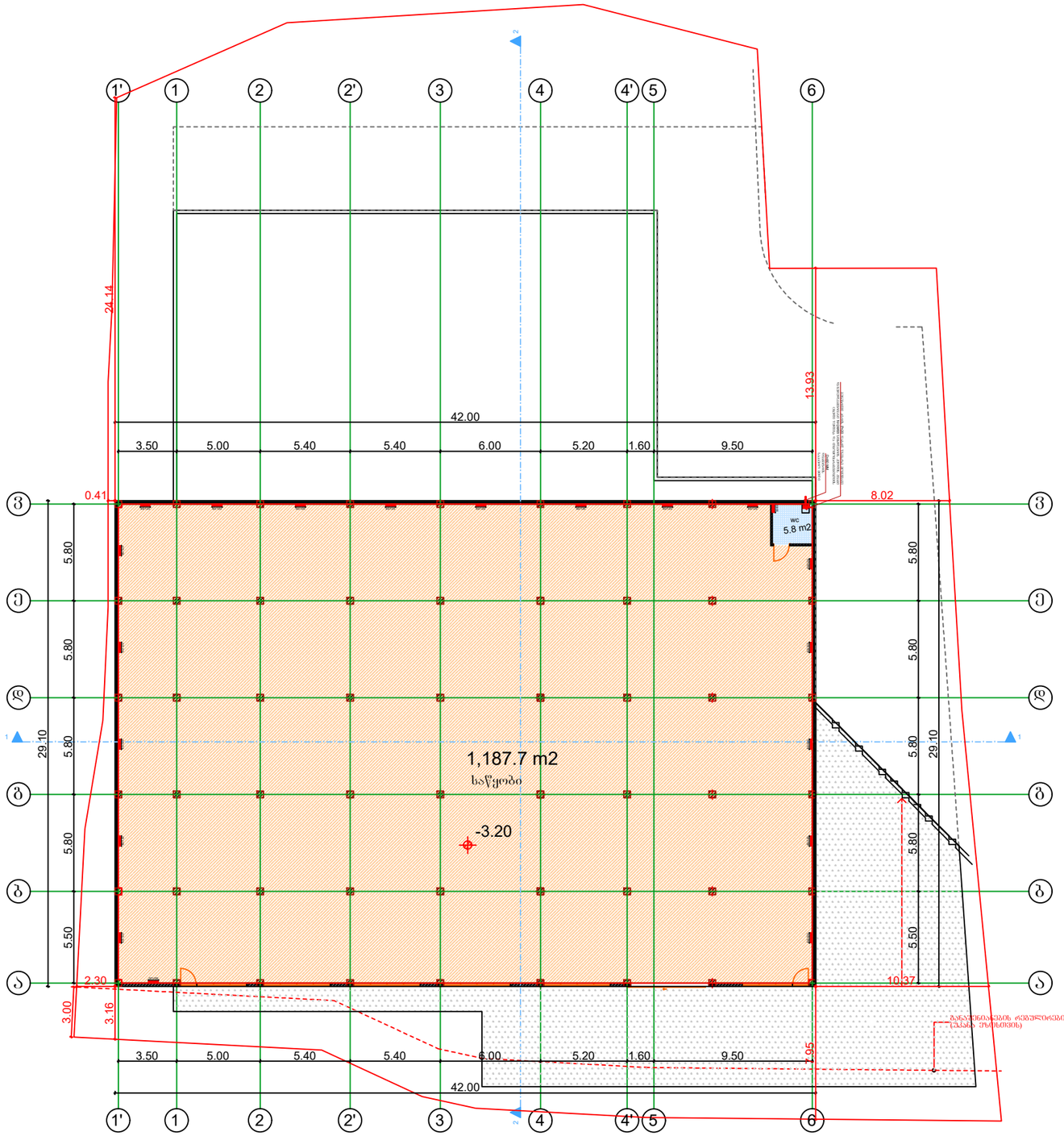



დამკვეთი: ამირან გოგრიჭიანი			პროექტის დასახელება: სასაწყობე შენობა	შემსრულებელი ორგანიზაცია: optimus ოპტიმუსი
თანამდებობა	გვარი	ხელმოწერა		
დირექტორი	გ. ჭანკვეტაძე		გათბობა-გაბრილების ნაწილი	
	ა. მურვანიძე			თარიღი 2023წ.
დაამუშავა	გ. ჭანკვეტაძე		ქ. ობოლისი,თენგიზ ჩანტლაძის ქუჩა №39; ს/კ 01.19.10.041.106	
				ფურცელი: 1 ფურცლები: 1 მასშტაბი: -
				e-4

საპროექტო გეგმა ±0.00 ნიშნულზე

გათბობა-გაბრილების ქსელის მოწყობა

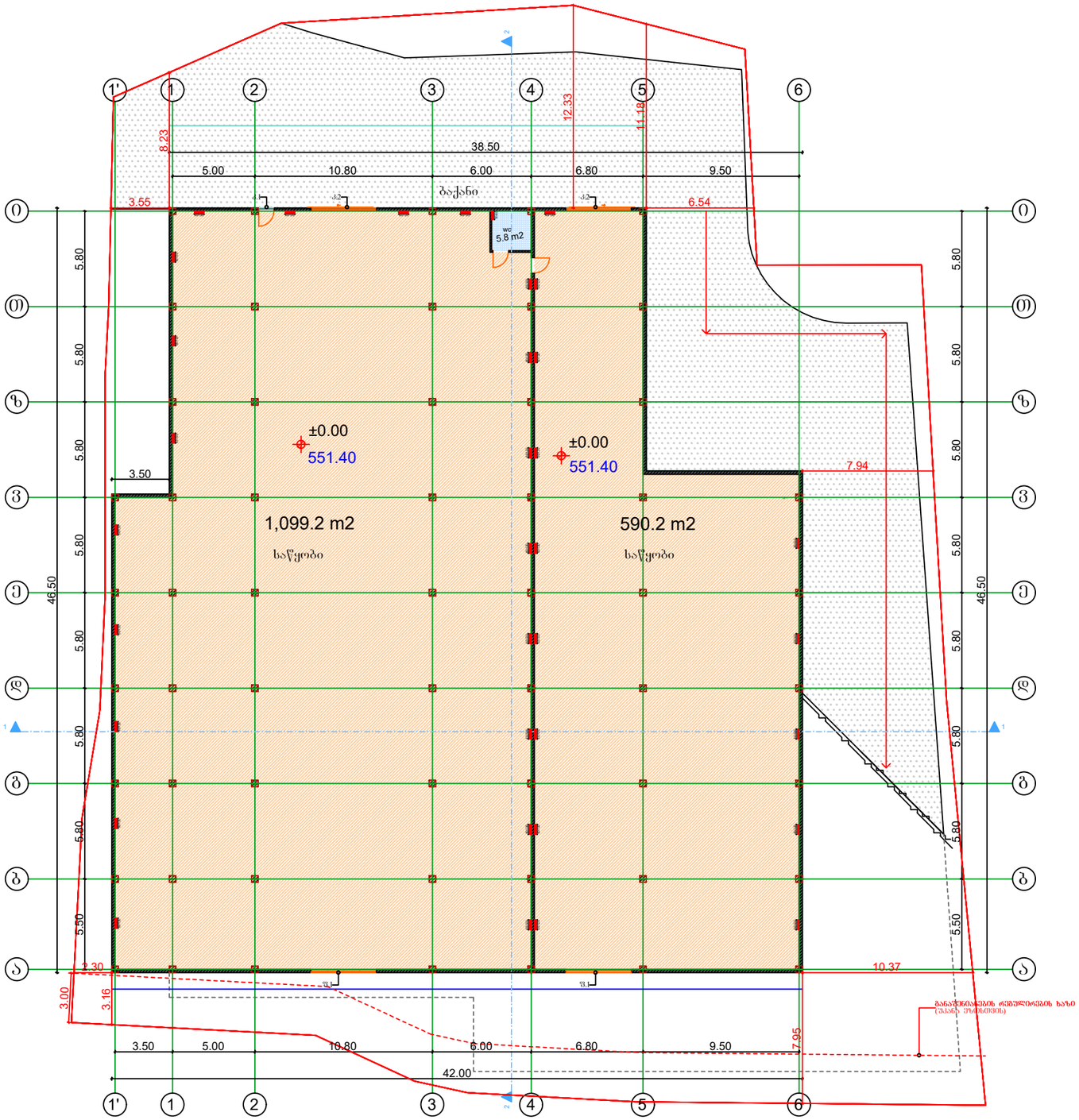

შპს "ოპტიმუს"
OPTIMUS
404420998
GEORGIA, "OPTIMUS" LTD

დამკვეთი: ამირან გოგრიჭიანი			პროექტის დასახელება: სასაწყობე შენობა	შემსრულებელი ორგანიზაცია: optimus ოპტიმუსი
თანამდებობა	გვარი	ხელმოწერა		
დირექტორი	გ. ჭანკვეტაძე		გათბობა-გაბრილების ნაწილი	
	ა. მურვანიძე			თარიღი 2023წ.
დაამუშავა	გ. ჭანკვეტაძე		ქ. ობოლისი,თენგიზ ჩანტლაძის ქუჩა №39; ს/კ 01.19.10.041.106	
				ფურცელი: e-4 / ფურცლები: 1 / მასშტაბი: -

საპროექტო გეგმა ±0.00 ნიშნულზე
გათბობა-გაგრილების ქსელის მოწყობა

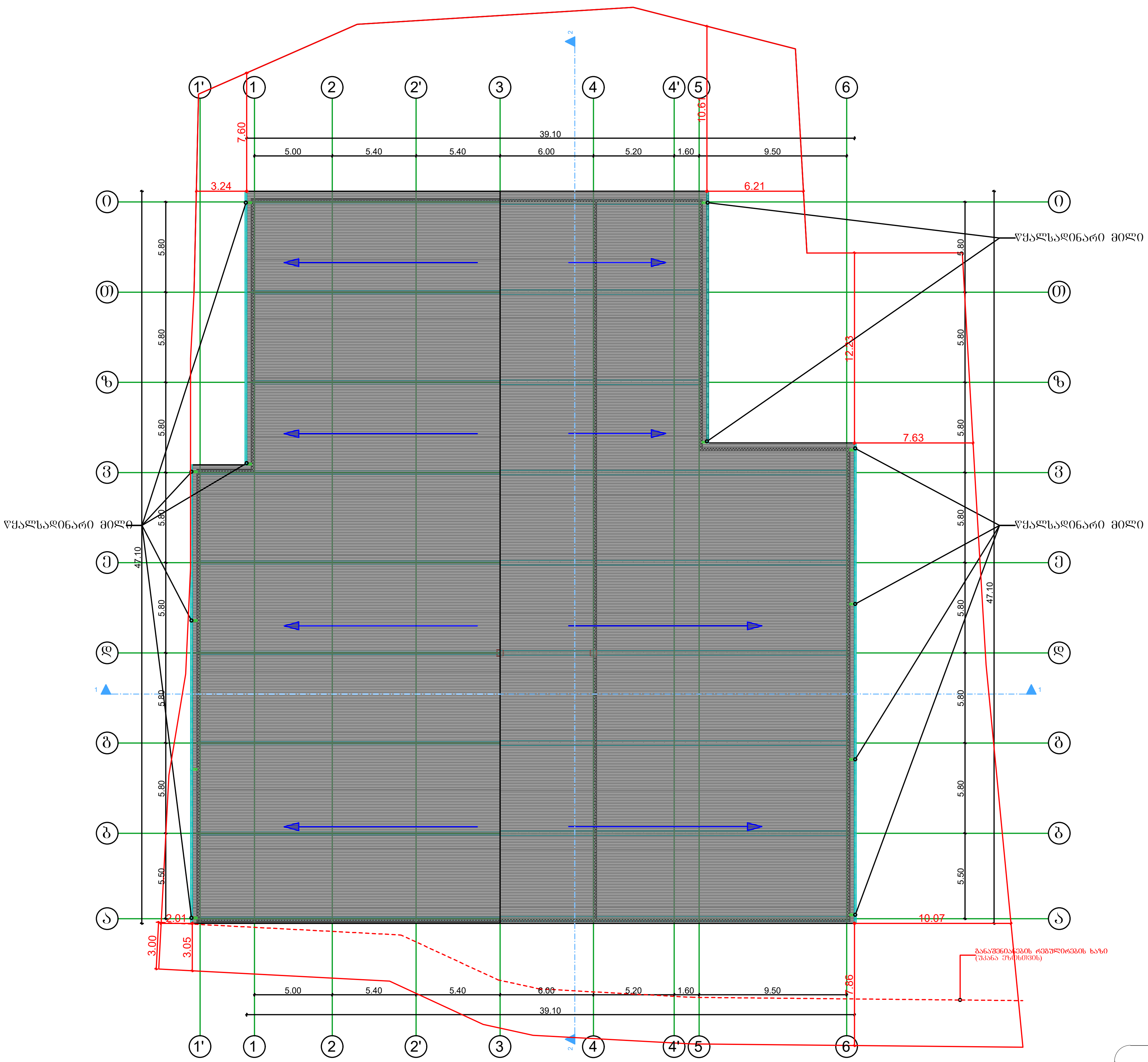

დამკვეთი: ამირან გობრიჯიანი			პროექტის დასახელება: სასაწყობე შენობა	შემსრულებელი ორგანიზაცია		
თანამდებობა	გვარი	ხელმოწერა		optimus ოპტიმუსი		
დირექტორი	გ. ჯანკვეტაძე		გათბობა-გაგრილების ნაწილი			
	ა. მურვანიძე		ქ. თბილისი,თენგიზ ჩანტლაძის ქუჩა №39; ს/კ 01.19.10.041.106	თარიღი 2023წ.		
დაამუშავა	გ. ჯანკვეტაძე			ფურცელი	ფურცლები	მასშტაბი
				e-4	1	-

შპს "ოპტიმუსი" GEORGIA. "OPTIMUS" LTD 404420998

შ.პ.ს "ოპტიმუსი"

სასაწყობე შენობა

ქ. თბილისი,თენგიზ ჩანტლაძის
ქუჩა №39; ს/კ 01.19.10.041.106

წყალმომარაგება-წყალარინების ნაწილი

თბილისი 2023წ.

სპეციფიკაცია					
№	დასახელება	ზომა მმ	ერთ. ბან.	რ-ბა	შენიშვნა
1	2	3	4	5	6
შიგა წყალსადენი					
1	პლასტმასის წყალსადენის მილი	d=20	ბრძ.მ	35	
2	მუხლი	d=20	ცალი	10	
3	სამკაპი	d=20/20	ცალი	8	
4	ვენტილი	d=32	ცალი	1	
5	ცხელი და ცივი წყლის შემრევი საშხაპისათვის		კომპ.	2	
6	იგივე ხელსაბანისთვის		კომპ.	2	
7	იგივე ჯურჯლის სარეცხისთვის		კომპ.	1	
შიგა კანალიზაცია					
1	პლასტმასის კანალიზაციის მილი	d=50	ბრძ.მ	5	
2	პლასტმასის კანალიზაციის მილი	d=100	ბრძ.მ	25	
3	მუხლი	d=50	ცალი	5	
4	მუხლი	d=100	ცალი	2	
5	სამკაპი	d=50/100	ცალი	2	
6	სამკაპი	d=100/100	ცალი	2	
7	გადამყვანი	d=50/100	კომპ.	3	
8	გამწოვენდი	d=100	ცალი	2	
9	რევიზია	d=100	ცალი	2	
10	ხელსაბანი სიფონით		კომპ.	2	
11	უნიტაზი სიფონით		კომპ.	2	
12	ჯურჯლის სამრეც ი სიფონით		კომპ.	1	
გარე წყალსადენი					
1	პლასტმასის წყალსადენის მილი	d=32	ბრძ.მ	35	
2	ვენტილი	d=32	ცალი	1	
3	გადამყვანი ადაპტორი	d=32/50	ცალი	1	
4	წყალსადენის ჭა თუჯის ხუფით		ცალი	2	h=1.2
5	წყალსადენის ჭა წყალმზომის კვანძით	d=15	კომპ.	1	
6	წყალსადენის შეჭრა არსებულ ჭილში		კომპ.	1	
გარე კანალიზაცია					
1	პლასტმასის კანალიზაციის მილი	d=100	ბრძ.მ	30	
2	კანალიზაციის ჭა თუჯის ხუფით	d=800	ცალი	2	

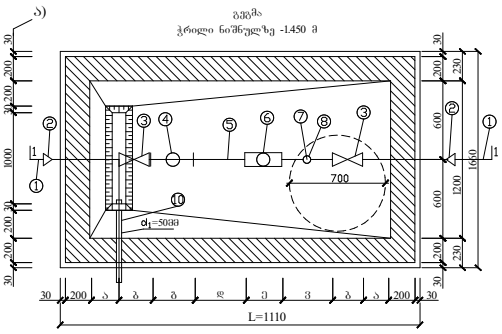

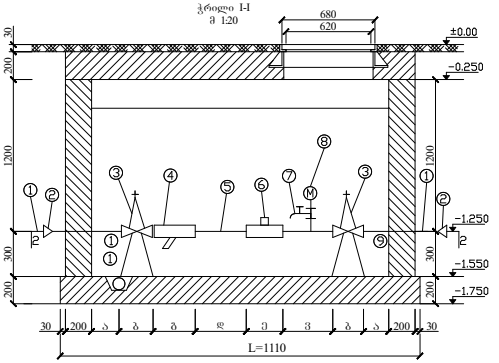

წყალმზომების დიამეტრების მიხედვით კონსტრუქციული ზომები

№	მილსადენის d= მმ	მზიდველის შიგა დიამეტრი (ა) მმ	შიგა ხვრელის სიღრმე (ბ) მმ	ფიზიკური ზომა (გ) მმ	5d (ჰ) მმ	წყალმზომის სიგრძე (დ) მმ	3d მმ (ე)	ზომა ∑L	წყალმზომის დასაკავებელი ∑L ზომა სანტიმეტრებში
1	2	3	4	5	6	7	8	9	10
2	15	150	100	130	75	260	45	1110	68/2 მ³/სთ

განმარტება

წინამდებარე ნახაზი წარმოადგენს ობიექტის წყალმომარაგება-კანალიზაციის პროექტს.

წყალსადენის განშტოებაზე მოეწყობა წყალმზომი d=15მმ. გადაყვანი ადაპტორით და ჩამკეტი ვენტილით, წყლის ხარჯი Q=0,28ლ/წმ. წყალსადენი შესრულებულია პლასტმასის მილებისაგან.

შენობაში შემავალი წყალმომარაგების ჩხილი ჩაერთვება ქალაქის ჩხილში.

ხოლო შენობიდან გამომავალი კანალიზაციის ჩხილი ჩაერთვება ქალაქის ჩხილში.

არსებულ ჩხილებში ჩართვა განხორციელდეს ტექნიკური პირობების შესაბამისად.

ექსპლიკაცია

კოდი	დასახელება
1.	არსებული წყალსადენის ჩხილი
2.	გადაყვანი
3.	შრდული (ვენტილი)
4.	ფილტრი
5.	მილყელი
6.	წყალმზომი
7.	სამკლიანი კაპრანაშვილები: ონკანი (დაცლითი)
8.	მანომეტრი
9.	საკრედენი
10.	თანა ორმო წყალგაყვანი მილი უერთდება კანალიზაციის ჭას სიფონური მეთოდებით

პირობითი აღნიშვნები

- საპროექტო წყალსადენი
- საპროექტო კანალიზაცია
- მუ ლი
- სამკაპი
- ჯვარედინი
- რევიზია
- ტრაპი
- ვენტილი
- წ.დგ ქალაქსადენის ი არი
- კ.დგ კანალიზაციის დგარი

საპროექტო გეგმა ±0.00 ნიშნულზე
წყალმომარაგება წყალარინების ნაწილი

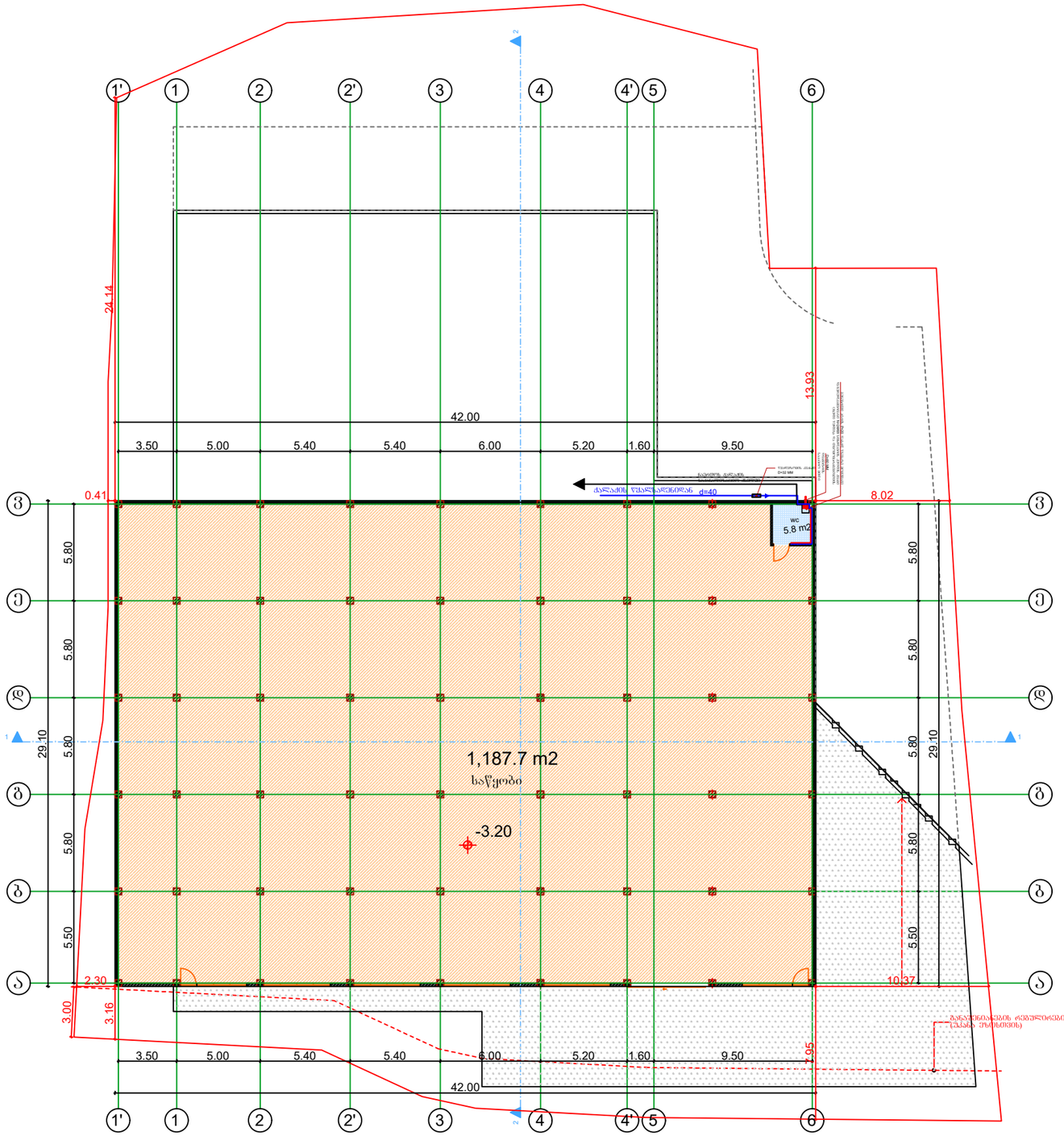
1' 1 2 2' 3 4 4' 5 6
Ⴂ Ⴃ Ⴄ Ⴅ Ⴆ Ⴇ Ⴈ
24.14
13.93
42.00
3.50 5.00 5.40 5.40 6.00 5.20 1.60 9.50
0.41
8.02
WC
5.8 m2
5.80
29.10
1,187.7 m2
საწყობი
-3.20
2.30
10.37
3.00
3.16
7.95
5.50
ბეტონის ბორდიური
d=40
ტროტუარის ასფალტბეტონის საფარი
ტროტუარის ქვიშა-ცემენტის ფენა
ბეტონის ბალიში
ბეტონის ბორდიური
D=30 MM
ბეტონის ბორდიური
D=30 MM
ბეტონის ბორდიური
D=30 MM

საპროექტო გეგმა ±0.00 ნიშნულზე

წყალმომარაგება წყალარინების ნაწილი

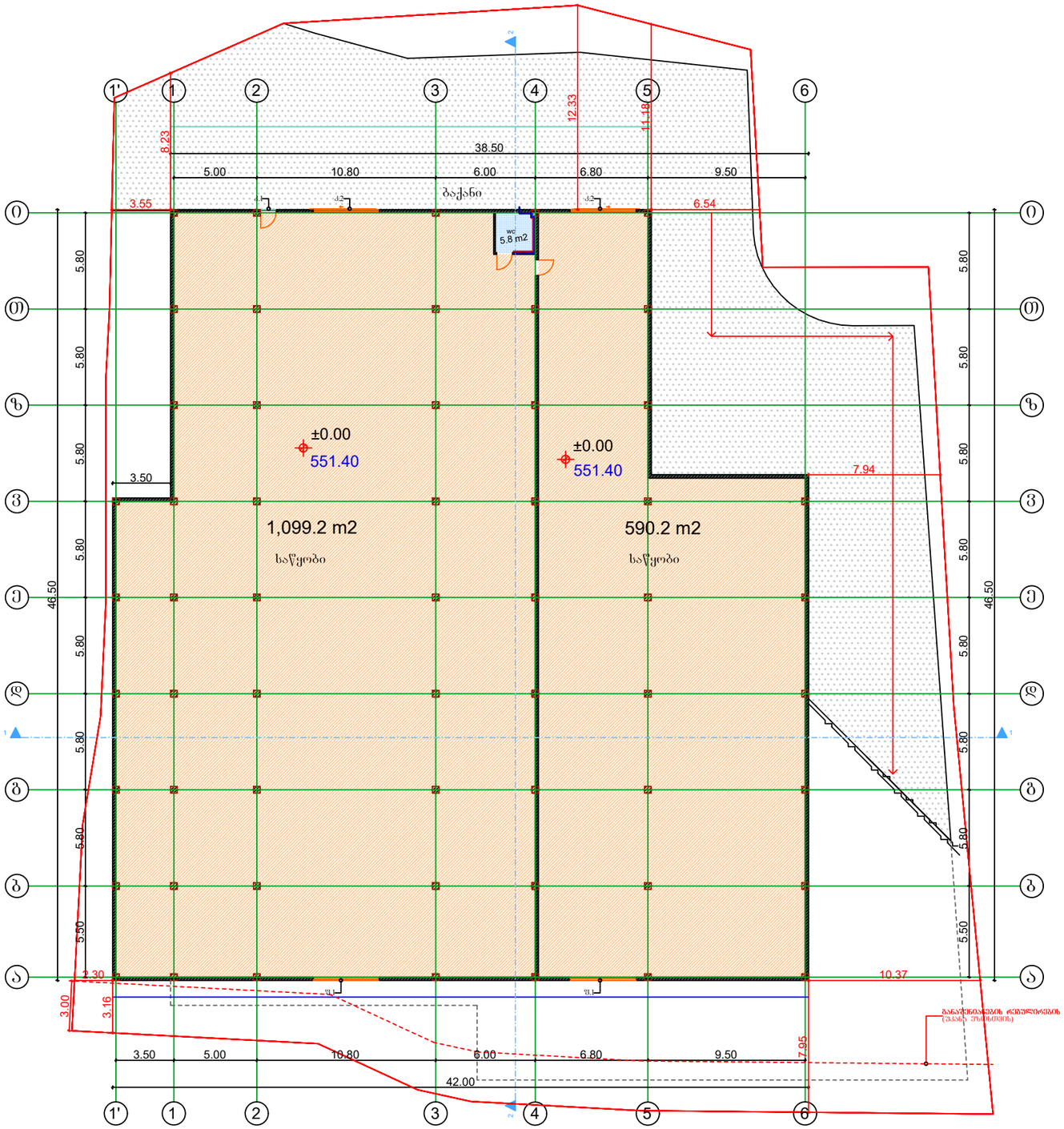

დამკვეთი: ამირან გოგრიჭიანი			პროექტის დასახელება: სასაწყობე შენობა	შემსრულებელი ორგანიზაცია: optimus ოპტიმუსი
თანამდებობა	გვარი	ხელმოწერა		
დირექტორი	გ. ჭანკვეტაძე		წყალმომარაგება-წყალარინების ნაწილი	
	ა. მურვანიძე			თარიღი 2023წ.
დაამუშავა	გ. ჭანკვეტაძე		ქ. ობოლისი,თენგიზ ჩანტლაძის ქუჩა №39; ს/კ 01.19.10.041.106	
				ფურცელი: e-4 / ფურცლები: 1 / მასშტაბი: -

სპეციფიკაცია

#	დასახელება	განზ-ბა	რაოდ-ბა
I	II	III	IV
	გათბობა		
1	ფოლადის 22RKKR ტიპის რადიატორი600 *1200(h) ზომებით		13
2	ფოლადის 22RKKR ტიპის რადიატორი50 *60(h) ზომებით	ცალი	10
3	ფოლადის 22RKKR ტიპის რადიატორი 1200*600(h) ზომებით	"-"	4
4	ფოლადის 22RKKR ტიპის რადიატორი 500*1000(h) ზომებით	"-"	5
5	ფოლადის 22RKKR ტიპის რადიატორი 900*600(h) ზომებით		2
12	მიმწოდებელი ვენტილი D15	ცალი	4
13	უკუ დროსელ–ვენტილი D15	"-"	4
14	გადამყვანი მეტალი/პლასტმასზე გ.ხრ met/20	"-"	8
15	ვენტილი ბურთულიანი D25	ცალი	4
16	პლასტმასის ფოლგიანი მილები D20 (aquaterm)	გრძ.მ	70
17	პლასტმასის ფოლგიანი მილები D25 (aquaterm)	"-"	30
18	მუხლი 90გრ პლასტმასის მილისათვის D20 (aquaterm)	ცალი	60
19	მუხლი 90გრ პლასტმასის მილისათვის D25 (aquaterm)	"-"	4
20	სამკაპი პლასტმასის მილისათვის D20*20*20	ცალი	40
21	სამკაპი პლასტმასის მილისათვის D25*25*25	"-"	8
22	ქურო პლასტმასის D20/25	ცალი	4
23	ქურო პლასტმასის D20	"	17.5
24	ქურო პლასტმასის D25	"	8
25	insul tube-ს ტიპის კაუჩუკის თბოიზოლაცია პლასტმასის მილებისათვის 22-9	გრმ	70
26	იგივე 28-9	"-"	30
27	ფუმი დიდი	ცალი	10
	გაგრილება		
	სპლიტ კონდენციონერების გარე და შიდა ბლოკი		
1	სრული ავტომატიკით აღჭურვილი და ეკოლოგიურად სუფთა სამაცივრო აგენტზე, მომუშავე სპლიტ კონდენციონერის გარე ბლოკი, რომლის ენერგეტიკული მაჩვენებელია N=6.5kw სიცივის სიმძლავრე t=+30°C, ზაფხულის გარე ტემპერატურების დროს.	კომპ	1
	სპლიტ კონდენციონერის შიდა (კედლის) ბლოკი: სრული ავტომატიკით, მართვის პულტით, რომლის სიცივის სიმძლავრეა ზაფხულში: Qx=1.6kw.		1
2	სრული ავტომატიკით აღჭურვილი და ეკოლოგიურად სუფთა სამაცივრო აგენტზე, მომუშავე სპლიტ კონდენციონერის გარე ბლოკი, რომლის ენერგეტიკული მაჩვენებელია N=4.6kw სიცივის სიმძლავრე t=+30°C, ზაფხულის გარე ტემპერატურების დროს.	კომპ	1
	ჭვაბი თბომომარაგების სისტემისათვის		
1	P=20mbar დაბალ წნევაზე მომუშავე N=24KW სიმძლავრის დახურულკამერიანი კედლის წყალგამაცხელებელი ქვაბი თბომომარაგების სისტემისათვის	კომპლ.	1
	D=125mm დიამეტრისა და H=2.5m სიმაღლის საკვამლე მილი		1
	D=80mm დიამეტრისა და H=1.0m სიმაღლის საკვამლე მილი		1
2	გათბობის სისტემის ძირითადი საცირკულაციო ტუმბო L=1.6m3/h წარმადობის და H=100Kpa წნევის.	ცალი	1
3	სავენტილაციო სისიტემის ძირითადი საცირკულაციო ტუმბო L=0.2m3/h წარმადობის და H=100Kpa წნევის.	ცალი	1
4	ცხ.წყალმომარაგების სისტემის ძირითადი საცირკულაციო ტუმბო L=0.8m3/h წარმადობის და H=100Kpa წნევის.	ცალი	1
5	ცხ.წყალმომარაგების საცირკულაციო რგოლის ტუმბო L=0.7m3/h წარმადობის და H=150Kpa წნევის.	ცალი	1
6	ავტომატური ჰაერგამშვები Φ15	"-"	10
7	გადამყვანი მეტალი/პლასტმასზე გ.ხრ met/40	"-"	2
8	პლასტმასის ფოლგიანი მილები D20 (aquaterm)	გრძ.მ	10
9	პლასტმასის ფოლგიანი მილები D25 (aquaterm)	"-"	40
10	პლასტმასის ფოლგიანი მილები D32(aquaterm)	"-"	10
11	პლასტმასის ფოლგიანი მილები D40 (aquaterm)	"-"	2
12	პლასტმასის ფოლგიანი მილები D50(aquaterm)	"-"	2
13	ვენტილი ბურთულიანი D20	ცალი	3
14	ვენტილი ბურთულიანი D25	"-"	5
15	ვენტილი ბურთულიანი D32	"-"	2

16	ვენტილი ბურთულიანი D40	"-"	2
17	L=50ლ წარმადობის მოცულობითი წყალგამაცხელებელი	კომპლ	1
18	კოლექტორი თბომომარაგების სისტემის მიმწოდებელი მილსადენებისათვის 3 მიერთებით	კომპლ	1
19	კოლექტორი თბომომარაგების სისტემის უკუ მილსადენებისათვის 3 მიერთებით	კომპლ	1
20	მუხლი 90გრ პლასტმასის მილისათვის D20 (aquaterm)	ცალი	6
21	მუხლი 90გრ პლასტმასის მილისათვის D25 (aquaterm)	"	10
22	მუხლი 90გრ პლასტმასის მილისათვის D32(aquaterm)	"	6
23	მუხლი 90გრ პლასტმასის მილისათვის D40 (aquaterm)	"	4
24	ქურო პლასტმასის D20	"	2.5
25	ქურო პლასტმასის D25	"	10
26	ქურო პლასტმასის D32	"	2.5
27	ქურო პლასტმასის D40	"	0.5
28	insul tube-ს ტიპის კაუჩუკის თბოიზოლაცია პლასტმასის მილებისათვის 22-9	გრმ	
29	იგივე 28-9	"-"	10
30	იგივე 30-9	"-"	40
31	იგივე 42-9	"-"	10
32	იგივე 52-9	"-"	2
33	ფუმი დიდი	"-"	10

შ.პ.ს "ოპტიმუსი"

სასაწყობე შენობა

ქ. თბილისი,თენგიზ ჩანტლაძის
ქუჩა №39; ს/კ 01.19.10.041.106

ელექტრო მომარაგების ნაწილი

თბილისი 2023წ.

მუშა ნახაზების უწყისი

№	დ ა ს ა ხ ე ლ ე ბ ა	ფურცელი
1	საერთო მონაცემები	ე-1
2	ელ. განათება. 1სართულის გეგმა	ე-2
3	ელ. განათება. 2სართულის გეგმა	ე-3
4	სახურავის გეგმა - მეხდაცვა	ე-4

პირობითი აღნიშვნები


მთ. ფარი


სანათი


წერტილოვანი განათება


კედლის სანათი


როზეტი


ერთკლავიშიანი ჩამრთველი


ერთკლავიშიანი რევერსული ჩამრთველი


ორკლავიშიანი ჩამრთველი



ვინტილაცია

პროექტი დამუშავებულია მოქმედი ნორმებისა და წესების მოთხოვნის თანახმად და ითვალისწინებს ქველა ფეთქებად, ხანძარფეთქებად და სახანძრო უსაფრთხოების ღონისძიებებს შენობის ექსპლოატაციის დროს.

საერთო მითითებები

შენობის ელ. ტექნიკური პროექტი დამუშავებულია არქიტექტურული ნაწილის და დამკვეთის მოთხოვნის საფუძველზე.

ელ. ენერგიის მიღებისა და განაწილებისათვის შენობის შესასვლელში გათვალისწინებულია შემქვან-გამანაწილებელი კოროზი საიდანაც ხდება ელ.ენერგიის განაწილება სართულებზე შენობაში სანათებად მიღებულია ლედ განათების ტიპის ნათურები ნაწილობრივ ლუნინისცენტური სანათები. ელ. ქსელი სრულდება სპილენძის ორმაგიზოლაციანი კაბელებით ფარულად. ხოლო კაბელი სან-კვანძში ვინიპლასტის მილებში ფარულად.

პროექტით გათვალისწინებულია მთავარი ფარის მეორადი დამიწება შენობის გარეთ ბრუნტში ელექტროდების ჩარტყმით და მათი შეერთება ზოლოვანი ფოლადით. დამიწდეს ქველა ის დენგაუმტარი კორპუსები, რომლებიც დენის გაუმართაობის შემთხვევაში შეიძლება მოხვდნენ ძაბვის ქვეშ.

პროექტით გათვალისწინებულია შენობის დაცვა მეხის პირდაპირი დარტყმისაგან.

საპროექტო გეგმა ±0.00 ნიშნულზე

ელ. ქსელის მოწყობა

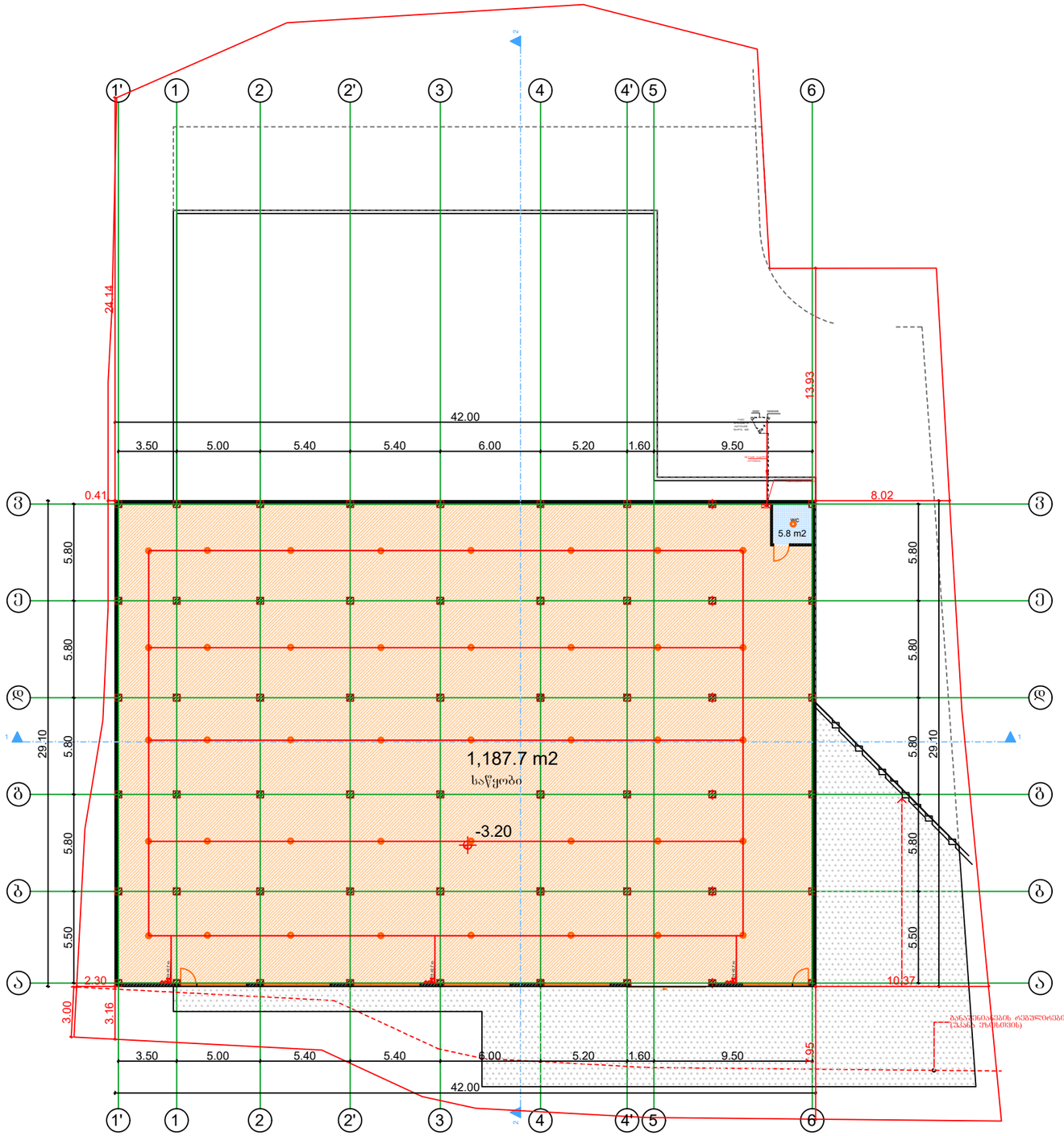

საქართველო. შპს "ოპტიმუსი"
OPTIMUS
ოპტიმუსი
404420998
GEORGIA. "OPTIMUS" LTD

დამკვეთი: ამირან გოგრიჭიანი			პროექტის დასახელება: სასაწყობე შენობა	შემსრულებელი ორგანიზაცია: optimus ოპტიმუსი
თანამდებობა	გვარი	ხელმოწერა		
დირექტორი	გ. ჭანკვეტაძე		ელ.ქსელის მოწყობა	
	ა. მურვანიძე		ქ. ობოლისი,თენგიზ ჩანტლაძის ქუჩა №39; ს/კ 01.19.10.041.106	თარიღი 2023წ.
დაამუშავა	გ. ჭანკვეტაძე			
				ფურცელი: e-4 / ფურცლები: 1 / მასშტაბი: -

საპროექტო გეგმა ±0.00 ნიშნულზე
ელ. ქსელის მოწყობა

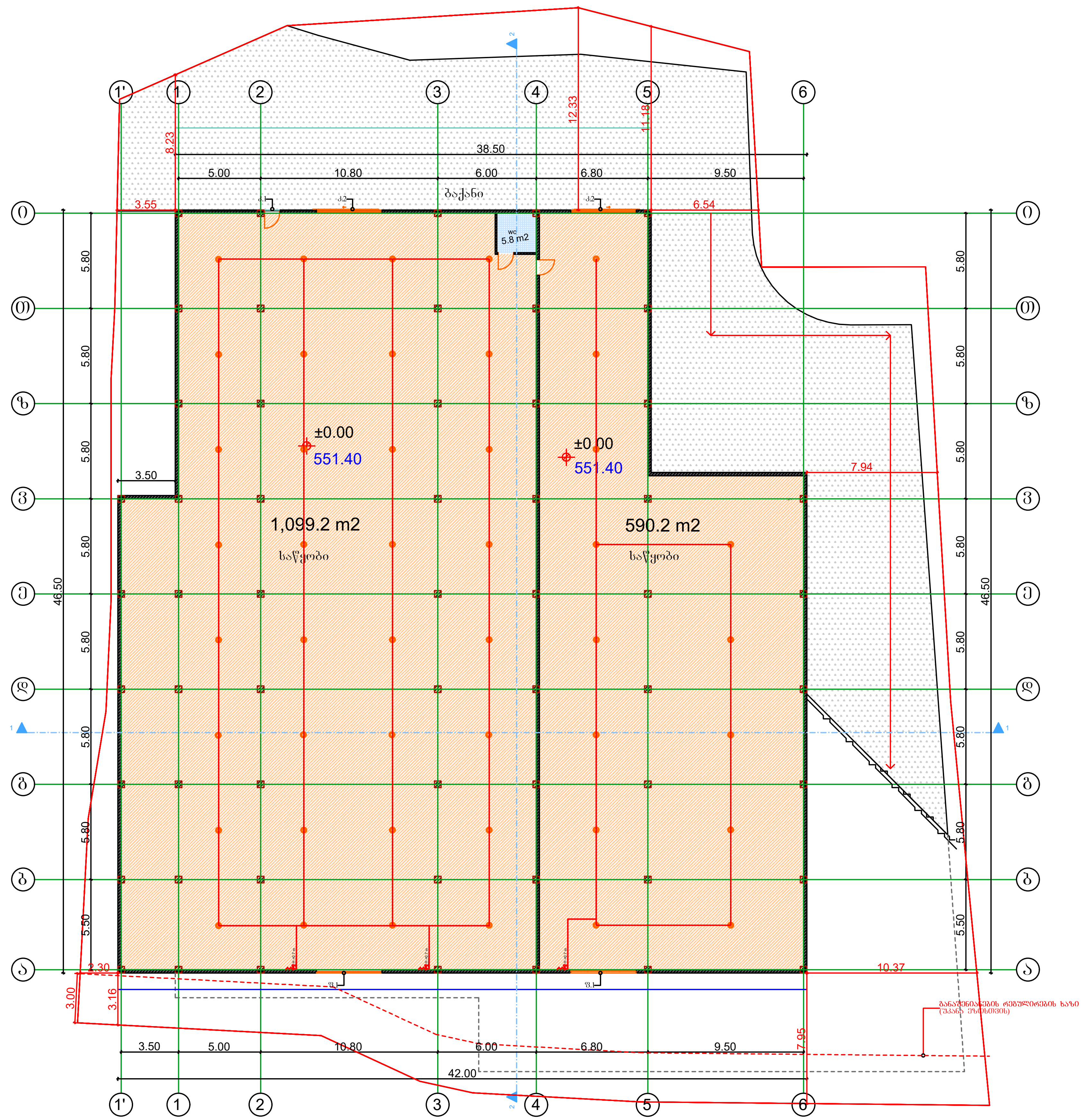

დამკვეთი: ამირან გობრიჭიანი			პროექტის დასახელება: სასაწყობე შენობა	შემსრულებელი ორგანიზაცია		
თანამდებობა	გვარი	ხელმოწერა		optimus ოპტიმუსი		
დირექტორი	გ. ჯანკვეტაძე		ელ.ქსელის მოწყობა			
	ა. მურვანიძე		ქ. თბილისი,თენგიზ ჩანტლაძის ქუჩა №39; ს/კ 01.19.10.041.106	თარიღი 2023წ.		
დაამუშავა	გ. ჯანკვეტაძე			ფურცელი	ფურცლები	მასშტაბი
				e-4	1	-

საპროექტო გეგმა ±0.00 ნიშნულზე

ელ. ქსელის მოწყობა(მეხდაცვა)

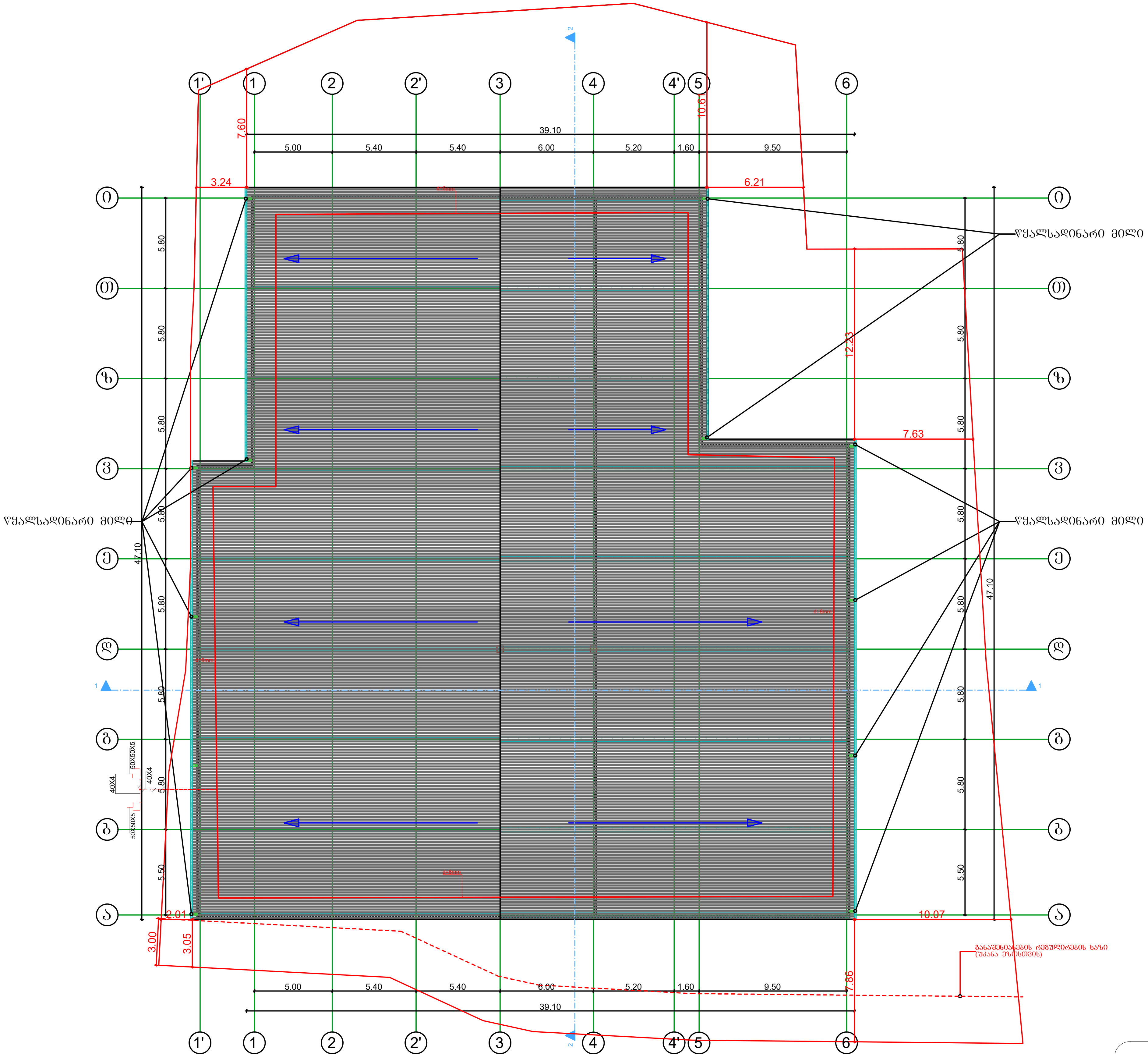

№	დასახელება	განზ. ერთ.	რ-ბა
1	შემყვან გამანაწილებელი მოწყობილობა./ მთ.ფარი/. ავტომატური გამომრთველით 100 ამპერზე. ჯგუფებში. ავტომატური გამომრთველით 63 ამპერზე--2ც. 32ა-ზე--2ც.: 25ა-1ც, 100ა-1ც.	კომპ.	1
2	მრიცხველი	ცალი	2
3	ლედ განათების სანათი სიმძლავრით 60 ვტ.	ცალი	49
4	ერთპოლუსიანი გამომრთველი. "ორკლავიშიანი"	ცალი	7
5	ლუმინისცენტური ნათურა სიმძლავრით 36 ვტ.	ცალი	0
6	საშტეფსელო როზეტი ერთპოლუსიანი, მესამე დამამიწებელი კონტაქტით.	ცალი	7
7	ერთპოლუსიანი გამომრთველი. "ორკლავიშიანი "	ცალი	0
8	სპილენძის ორმაგიზოლაციანი კაბელი კვეთით: 3X2,5 კვ.მმ.	მეტრი	250
9	სპილენძის ორმაგიზოლაციანი კაბელი კვეთით: 3X4 კვ.მმ.	მეტრი	60

№	დასახელება	განზ. ერთ.	რ-ბა
23	მრგვალი ფოლადი 8	მეტრი	68,4
24	ელექტროდი 50X50X5 მმ.	მეტრი	27,5
25	ზოლოვანი ფოლადი -40X4 მმ	მეტრი	30

ოპტიმუსი 404420998 GEORGIA. "OPTIMUS" LTD

დამკვეთი: ამირან გოგრიჭიანი			პროექტის დასახელება: საცხოვრებელი შენობა	შემსრულებელი ორგანიზაცია		
თანამდებობა	გვარი	ხელმოწერა		optimus ოპტიმუსი		
დირექტორი	გ. ჯანკვეტაძე		ელ.ქსელის მოწყობა			
	ა. მურვანიძე		ქ. თბილისი,თენგიზ ჩანტლაძის ქუჩა №39; ს/კ 01.19.10.041.106	თარიღი 2023წ.		
დაამუშავა	გ. ჯანკვეტაძე			ფურცელი	ფურცლები	მასშტაბი
				e-4	1	-