# მშენებლობის კალენდარული გრაფიკი

| № | სამუშაოთა ჩამონათვალი | დღე | 1 წელი | | | | | | | | | | | | | | | | | | | | | | | | | | | | | | | | | | | |
|---|---|---|---|---|---|---|---|---|---|---|---|---|---|---|---|---|---|---|---|---|---|---|---|---|---|---|---|---|---|---|---|---|---|---|---|---|---|---|
| | | | I თვე | | | II თვე | | | III თვე | | | IV თვე | | | V თვე | | | VI თვე | | | VII თვე | | | VIII თვე | | | IX თვე | | | X თვე | | | XI თვე | | | XII თვე | | |
| | | | 10 | 20 | 30 | 10 | 20 | 30 | 10 | 20 | 30 | 10 | 20 | 30 | 10 | 20 | 30 | 10 | 20 | 30 | 10 | 20 | 30 | 10 | 20 | 30 | 10 | 20 | 30 | 10 | 20 | 30 | 10 | 20 | 30 | 10 | 20 | 30 |
| I | მშენებლობის პირველი რიგი | | | | | | | | | | | | | | | | | | | | | | | | | | | | | | | | | | | | | |
| | მოსამზადებელი სამუშაოების პერიოდი | | | | | | | | | | | | | | | | | | | | | | | | | | | | | | | | | | | | | |
| 1ეტ1 | მოსამზადებელი სამუშაოები რომელიც დაკავშირებულია ღია სამშენებლო მოედნის მოწესრიგებასთან. | 30 | | | | | | | | | | | | | | | | | | | | | | | | | | | | | | | | | | | | |
| 2ეტ. | შენობა-ნაგებობის ბრუნტზე დაცვალება და ძირითადი ღრმქნის დაშტიორება | 10 | | | | | | | | | | | | | | | | | | | | | | | | | | | | | | | | | | | | |
| II | მშენებლობის მეორე რიგი | | | | | | | | | | | | | | | | | | | | | | | | | | | | | | | | | | | | | |
| | ძირითადი სამუშაოების პერიოდი | | | | | | | | | | | | | | | | | | | | | | | | | | | | | | | | | | | | | |
| 1ეტ. | შენობა-ნაგებობის მიწის სამუშაოები;<br>შენობა-ნაგებობის შტის მოწყობის სამუშაოები. | 60 | | | | | | | | | | | | | | | | | | | | | | | | | | | | | | | | | | | | |
| 2ეტ. | შენობა-ნაგებობის საძირკვლის მოწყობის სამუშაოები;<br>შენობა-ნაგებობის ძირითადი კონსტრუქციული სისტემის მოწყობა შენობა-ნაგებობის ნულოვან ნიშნულამდე. | 70 | | | | | | | | | | | | | | | | | | | | | | | | | | | | | | | | | | | | |
| 3ეტ. | შენობა-ნაგებობის ნულოვანი ნიშნულიდან ძირითადი კონსტრუქციული სისტემის მოწყობა (ლიფტონის საყრდენები და შეხრები). | 90 | | | | | | | | | | | | | | | | | | | | | | | | | | | | | | | | | | | | |
| 4ეტ. | შენობა-ნაგებობის ძირითად კონსტრუქციაზე ბრძოვების და სახურავის გადახურვის მოწყობა;<br>შენობა-ნაგებობის საინჟინრო ქსელების მოწყობა (ელ. მომარაგება). | 40 | | | | | | | | | | | | | | | | | | | | | | | | | | | | | | | | | | | | |
| 5ეტ. | შენობა-ნაგებობის შიდა და გარე მოსაპირკეთებელი სამუშაოები;<br>მიწის ნაკვეთის კეთილმოწყობის სამუშაოები. | 60 | | | | | | | | | | | | | | | | | | | | | | | | | | | | | | | | | | | | |

ღობე

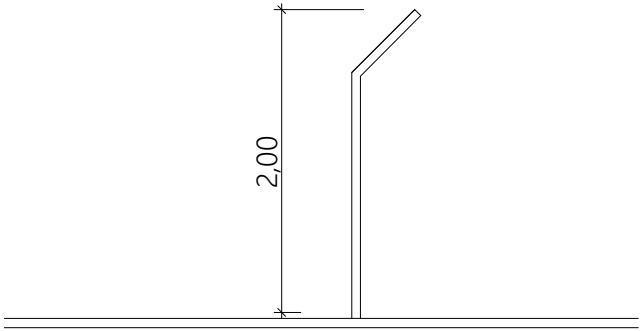


| | | | | | |
|---|---|---|---|---|---|
| | | | | | |
| | | | | | |
| | | | | | |

ქ. თბილისი

ქალაქი თბილისი, ზაჰესის დასახლება, მიხეილ წინამძღვრიშვილის ქუჩა №7

(ს/კ 72.12.02.508)

**<u>საწყობის</u>**

**სამშენებლო სამუშაოთა**

**ორგანიზაციის პროექტი**

პროექტის ავტორი



შეასრულა: ა. ქაშიაშვილი

2023 წ.

ქალაქი თბილისი, ზაჰესის დასახლება, მიხეილ ხიზანიშვილის ქუჩა № 7

ს/კ 72.12.02.508

<u>საწყობის</u>

სამშენებლო სამუშაოთა ორგანიზაციის პროექტი.

შინაარსი

ა/ განმარტებითი ბარათი

ბ/ კალენდარული გეგმა

გ/ გრაფიკული ნაწილი

ნახაზი „მო-1“ – „სამშენებლო გენგეგმა“

## განმარტებითი ბარათი

1. მშენებლობის ორგანიზაციის პროექტი დამუშავებულია снип 3.01.01-85 - სა და „საქართველოს მთავრობის დადგენილების №255, მუხლის №18, 20 - ის“ თანახმად.

2. საპროექტო ტერიტორია მდებარეობს ქალაქ თბილისში, ზაჰესის ტერიტორიაზე, რომლის მესაკუთრე არის შპს „ჯი-ეს-ემ ტრანსი“. ტერიტორია სწორია და მოპირკეთებულია ბეტონით, სადაც დაგეგმილია ,სატვირთომანქანების ლითონის სათადარიგო ნაწილების დასაწყოებისათვის, საწყობის მშენებლობა.

შენობის კონსტრუქცია შედგება:

ა. ფუძე წარმოადგენს - თიხნარი ნახევრადმყარი გრუნტი

ბ. საძირკველი - მოწყობა იგეგმება რკინაბეტონის მონოლითური, ლენტური საძირკვლის სიგანეა 1,30 მეტრი და 0,70 მეტრი.

გ. შენობის მზის კონსტრუქციებს შეადგენს ლითონის ორტესებრი სვეტები, ლითონის ორტესებრი კოჭები და გადახურვის ლითონის ფერმები. ლითონი სვეტებს შორის მანძილი ღეძულად შეადგენს 5,50 მეტრს. ფერმებს შორის ვერტიკალური კავშირები და ლითონის სვეტებს შორის კავშირების მოწყობა გათვალისწინებულია ლითონის ელემენტებით. შენობის პერიმეტრზე ლითონის სვეტებს შორის ეწყობა ჰორიზონტალურად ლითონის ელემენტები, რაზედაც მაგრდება სენდვიჩ-პანელები.

დ. სახურავის მოსაწყობად ფერმის ზემოდან ეწყობა გრძივები, რაზედაც მაგრდება სენდვიჩ-პანელები.

3. საპროექტო ობიექტის მშენებლობის ხანგრძლივობა ერთი წელი.

**<u>მოსამზადებელ პერიოდში</u>** უნდა განხორციელდეს შემდეგი სამუშაოები:

1. „დროებითი ნაგებობის“ განლაგება უსაფრთხო ზონაში;
2. საპროექტო მაგისტრალური ქსელების გაყვანა;
3. სამშენებლო უბნის შემოღობვა დროებითი ღობით;
4. სამშენებლო მოედნის უზრუნველყოფა დროებითი წყლით და ენერგიით საპროექტო ქსელთან;
5. სახანძრო დაცვის სისტემის მონტაჟი და შეერთება დროებითი წყალსადენის ქსელთან;

4. გრუნტის დამუშავება მოხდეს ექსკავატორით და ხელით სრული მოცულობის გატანით. უკუჩარისთვის უნდა იქნას შემოტანილი.

სამონტაჟო მექანიზმების ძირითადი სია

| № | დასახელება | <u>დახასიათება</u> | |
|---|---|---|---|
| | | მექანიზმი | დანიშნულება |
| 1 | ძირითადი ობიექტი | საავტომობილო ამწე KC - 3575A - ის<br><br>და ბეტონის ტუმბო Pitzmeister M52 - 5 | 1. სამშენებლო არმატურის დასაცლელად. ამწე მოძრაობს გარე ღერძთან პარალელურად.<br><br>2. ბეტონის ნარევის მიწოდება, მონოლითური რკინაბეტონის კონსტრუქციების მოწყობა. ტუმბო მოძრაობს გარე ღერძთან პარალელურად. |
| 2 | დამხმარე ნაგებობა | ავტომობილი | 1. სამშენებლო მასალების და კონსტრუქციების მოსატანად. |

**შენიშვნა**: მექანიზმის მარკა შეიძლება შეცვლილი იქნას დამკვეთის ან სამუშაოთა მწარმოებლის სურვილის თანახმად ანალოგიურ მარკაზე.

**<u>სამუშაოს რიგები და ეტაპები:</u>**

პირველი რიგი - მოსამზადებელი სამუშაოების პერიოდი:

1. მოედნის მოსამზადებელი სამუშაოები, რომელიც დაკავშირებულია ღია სამშენებლო მოედნის მოწესრიგებასთან - **30 დღე**
2. შენობა ნაგებობის გრუნტზე დაკვალვა და ძირითადი ღერძების დაფიქსირება - **10 დღე**

მეორე რიგი - ძირითადი სამუშაოების პერიოდი:

1. შენობა - ნაგებობის მიწის სამუშაოები; შენობა-ნაგებობის ფუძის მოწყობის სამუშაოები - **80 დღე**
2. შენობა-ნაგებობის საძირკვლის მოწყობის სამუშაოები; შენობა-ნაგებობის ძირითადი კონსტრუქციული სისტემის მოწყობა ნულოვან ნიშნულამდე - **70 დღე**
3. შენობა-ნაგებობის ნულოვანი ნიშნულიდან ძირითადი კონსტრუქციული სისტემის მოწყობა (ლითონის საყრდენები და ფერმები) - **90 დღე**
4. შენობა-ნაგებობის ძირითად კონსტრუქციაზე გრძივების და სახურავის გადახურვის მოწყობა; შენობა-ნაგებობის საინჟინრო ქსელებისმოწყობა (ელ მომარაგება) - **40 დღე**
5. შენობა-ნაგებობის შიდა და გარე მოსაპირკეთებელი სამუშაოები; მიწის ნაკვეთის კეთილმოწყობის სამუშაოები - **60 დღე**

5. უსაფრთხოების ტექნიკა

სამუშაო ადგილების მუშაობის პირობებისა და ტექნოლოგიურობის გათვალისწინებით უზრუნველყოფილი უნდა იყოს კოლექტიური დაცვისა და სიგნალიზაციის საშუალებით.

საჰიდროეზოლაციო სამუშაოთა შესრულებისას და ზოგიერთ სხვა სამუშაოებზე მუშები უნდა იყენებდნენ სპეცტანსაცმელს, რესპირატორებსა და თავსაბურავებს.

მასალებისა და ნაკეთობების დასაწყობება უნდა მოხდეს მათზე ტექნოლოგიური პირობების გათვალისწინებით; ამავე დროს ისინი უნდა დაეწყოს მოსწორებულ ადგილზე, მათი მოცურება არ მოხდეს.

შიშველი სადენების გამოყენება აკრძალულია. იკრძალება ვიბრატორის სხვა ადგილას გადატანა მისი ელექტროქსელიდან გამორთვის გარეშე.

სამონტაჟო მექანიზმის მუშაობის პერიოდში მის ქვეშ ან სიახლოვე უცხო და სამშენებლო ოპერაციებში დაუსაქმებელ პირთა ყოფნა აკრძალულია.

ყველა ფიზიკური სამუშაოს განხორციელება მოხდეს „საქართველოს მთავრობის 2007 წ. 28 მარტის № 62 დადგენილების“ - მშენებლობის უსაფრთხოების წესების მოთხოვნათა გათვალისწინებით; ასევე „საქართველოს მთავრობის 2017 წ. 27 ოქტომბრის № 477 დადგენილების“ - სიმაღლეზე მუშაობის უსაფრთხოების მოთხოვნების შესახებ ტექნიკური რეგლამენტის დაცვის მიხედვით.

6. გარემოს დაცვის ღონისძიებები

გარენის დაცვის ღონისძიებები ქმნის პირობების დამახასიათებელი ეკოსისტემების, მცენარეთა და ცხოველთა სახეობების, ბუნებრივი წაემონაქმნებისა და კულტურული არეალების დასაცავად და აღსადგენად.

პროექტირების დროე და შემდგომ მშენებლობაში გამოყენებული იყოს ნაკლებად ტოქსიკური სამშენებლო მასალები. წინამდებარე პროექტში ღნიშნულია მშენებლობის მოქმედების არეალი / სამშენებლო მოედანი / აუცილებლად უნდა იქნას შემოღობილი დროებითი ღობისთ.

გარემოზე ზემოქმედების შეფასების ანგარიში იხილავს პირდაპირი და არაპირდაპირი ზემოქმედების ფაქტორებს გარემოს სხვადასხვა კომპონენტებზე:

- ადამიანის ჯანმრთელობის უსაფრთხოება;
- მცენარეთა საფარი, ბიოლოგიური ეკოსისტემა;
- ატმოსფერული ჰაერის მოსალოდნელი დაბინძურების დონეები;
- ხმაურის მოსალოდნელი დონეები და მისი ზემოქმედება ადამიანის საცხოვრებელ გარემოზე.

არსებობს შემდეგი კანონები:

კანონი „გარემოს დაცვის შესახებ“ 1996 წ., რომელიც განსაზღვრავს იმ ზოგად მოთხოვნებს, რომელიც უკავშირდება ჰაერის დაბინძურება, წყლის აღება და ჩაშვებას, ნარჩენებს, ხმაურს და სხვა საკითხებს.

კანონი „წყლის შესახებ“ 1997 წ. შეეხება ზედაპირულ წყლებს, მიწისქვეშა წყლებს, მიმდებარე სანაპირო წყლებსა და ტერიტორიულ ზღვარს და განსაზღვრავს წყლის აღების ჩაშვების ლიცენზირებასთან დაკავშირებულ წესებს.

კანონი „ატმოსფერული ჰაერის შესახებ“ 1997წ. ითვალისწინებს ჰაერის კონტროლის და დაბინძურების შეხღუდვის დროებით მეთოდოლოგიას, ჰაერის ხარისხის შედარება სტანდარტებთან, რომელიც სახსტანდარტს ეფუძნება.

კანონი „მავნე ქიმიური ელემენტების შესახებ“ 1998 წ. მოიცავს მავნე ნივთიერების კლასიფიკაციას და უსაფრთხო მოხმარებას.

გარემოს დაცვის სამსახურის ნებართვის გარეშე მშენებლობის სიახლოვე იკრძალება მრავალწლიანი ხეებისა და ნარგავების მოჭრა - განადგურება,

ბეტონის შემოტანა უნდა მოხდეს სასაქონლო წესით - ბეტონის ტუმბოს საშუალებით.

საბათქაშო და მოსახვითი სამუშაოების შესრულებისას ფასადებს უნდა ჩამოეფაროს ფარად, რათა არ მოხდეს მტვრის გაბნევა.

მშენებლობის დამთავრების პერიოდში სამშენებლო ნაგვის ჩამოყრა ღიად დაუშვებელია, რათა ამ შემთხვევაშიც არ მოხდეს მტვრის გაბნევა. შენობა საჭიროა აღიჭურვოს კონუსური ტიპის ნაგავგამტარით, ნაგვის ჩამოცლა კი მოხდეს უშუალოდ ავტოთვითმცლელი ავტომანქანების ძარაში.

7. სამუშაოების დაწყებამდე დამუშავდეს **სამუშაოთა წარმოების პროექტი**

8. წინამდებარე განმარტებითი ბარათი იხილეთ ნახ. მო-1, მო-2 - თან ერთად.

## საავტომობილო ამწე KC – 3575A – ის

1. ისრის სიგრძე - 15.50 მ.
2. ისრის შვერა - 9.00 – 20.60 მ.
3. ტვირთამწეობა - 0,30 – 1.50 ტნ.
4. აწევის სიმაღლე - 21.5 – 1.50 მ.

5. ბატიტელის სიგრძე - 6.00 მ.

## Putzmeister M52 – 5 - ის ტექნიკური დახასიათება

1. მოცულობა - 160.00 მ$^3$ / სთ.
2. აწევის სიმაღლე - 50.00 მ.
3. შვერა - 48.10 მ.
4. შლანგის სიგრძე - 4.00 მ.
5. მანქანის სიგრძე - 13.60 მ.
6. დგარების შორის მანძილი - 10.20 მ.



შეასრულა ა. ქაშიაშვილი

# სამშენებლო მოედნის მოწყობის გეგმა

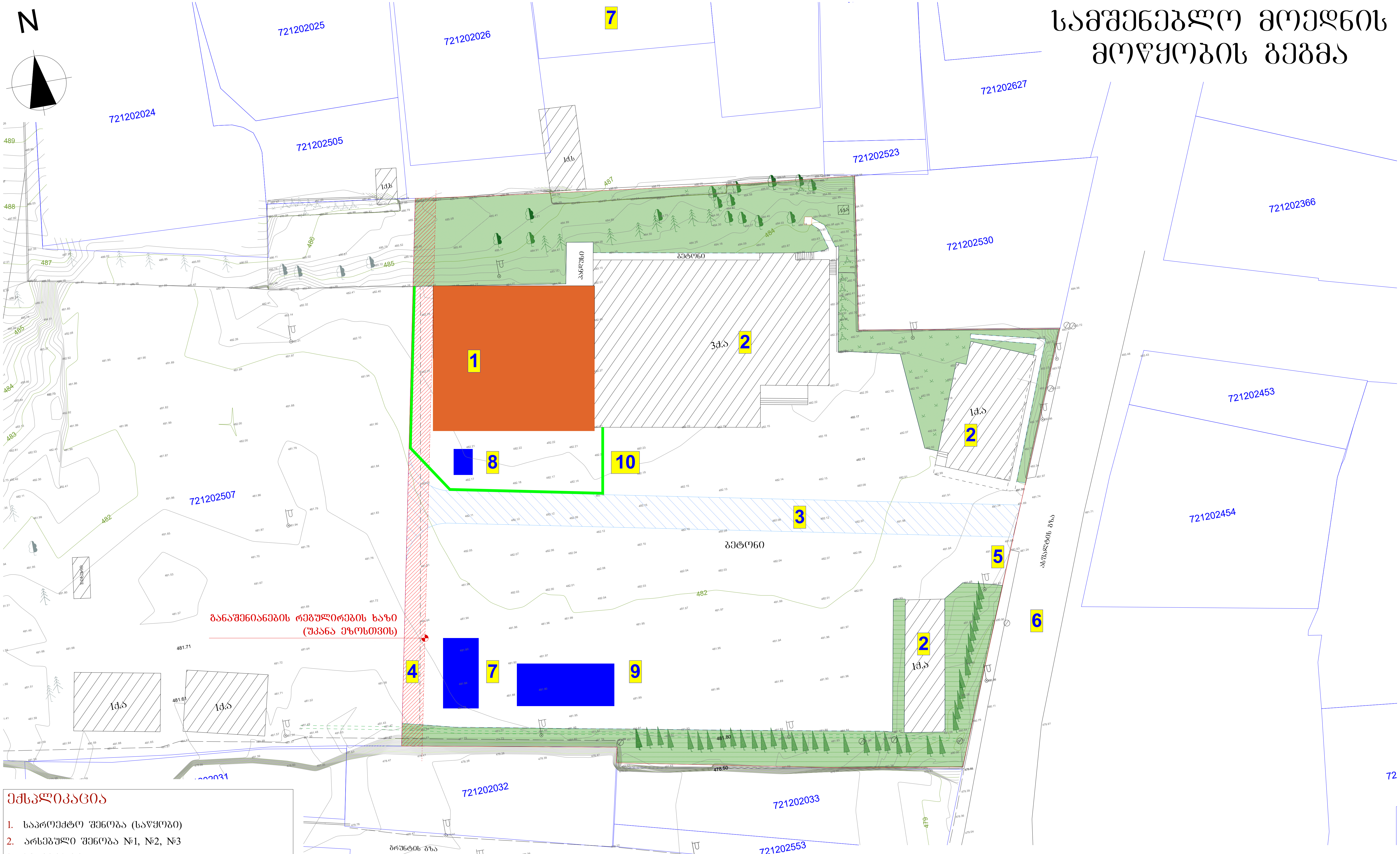


## ექსპლიკაცია

1. საპროექტო შენობა (საწყობი)
2. არსებული შენობა №1, №2, №3
3. სერვიტუტი
4. განაშენიანების რეგულირების შეზღუდვის ზონა
5. არსებული ჭიშკარი
6. მისასვლელი გზა
7. სამუშაოს მწარმოებლის ოთახი
8. მობილური ბეტონმრევი
9. სამშენებლო მასალის დასაწყობება
10. დროებითი ღობე

| | | | | | | |
|---|---|---|---|---|---|---|
| შპს "ჯი-ეს-ემ ტრანსი"<br>ID 204521017 | | | საწყობის არქიტექტურული პროექტი,<br>ქალაქი თბილისი, ზაჰესის დასახლება,<br>მიხეილ წინამძღვრიშვილის №7<br>(ს.კ 72.12.02.508) | | | |
| თანამდებობა | გვარი | ხელმ. | სამშენებლო მოედნის მოწყობის გეგმა | სტად. | 2023 წ. | |
| შეასრულა | ა. ქაშიაშვილი | | | პრ. | | |
| | | | გენ-გეგმა | მასშტ. | ფურც. | სულ |
| | | | | 1:500 | | |