ექსპლიკაცია

ჭრილი: 1-1; 2-2

ჭრილი 1-1

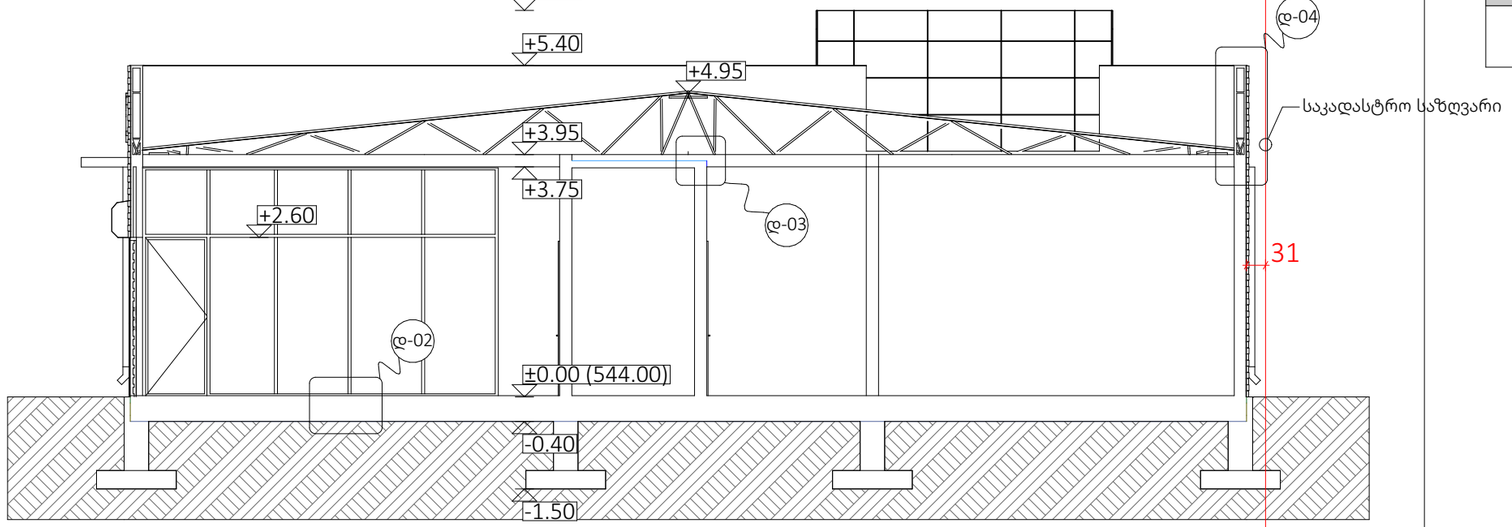

საკადასტრო საზღვარი

განაშენიანების რეგულირების ხაზი

ჭრილი 2-2

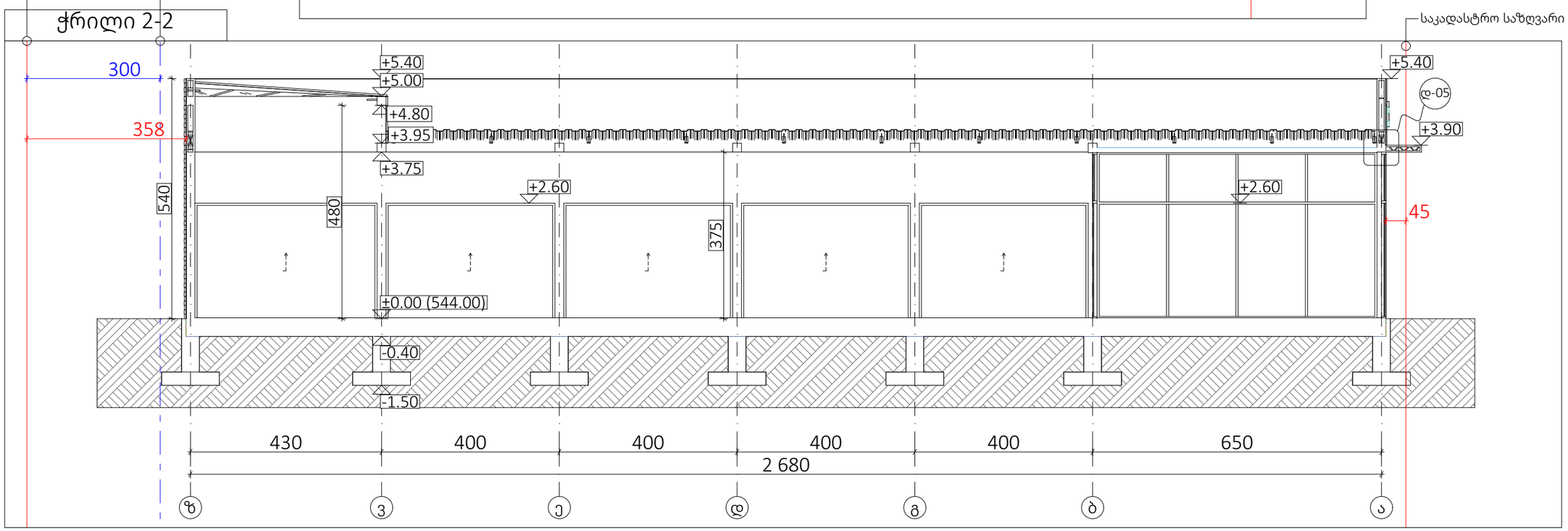

საკადასტრო საზღვარი



პროექტი:	ორი ან მეტი ფუნქციის მქონე ობიექტი-მაღაზია-შოურუმი/ავტოსერვისი/საწყობი	
მისამართი: ქალაქი თბილისი, ვიქტორ კუპრაძის ქუჩა, N64 ს/კ 01.19.37.017.043		
თანამდებობა	გვარი	ხელმოწერა
მთ.არქიტექტორი	ლევან ძაგნიძე	
არქიტექტორი	ლუკა ჩიკვილაძე	

ჭრილი: 1-1; 2-2

თარიღი	2023 წელი
მასშტაბი	1:100
გვერდი	ა-10
ფორმატი	A-3