საექსპერტო დასკვნა

ობიექტის მისამართი: ქ.თბილისი, მიხეილ წინამძღვრიშვილის ქუჩა N188
ს.კ.01.13.07.023.059

ინჟინერ-კონსტრუქტორი: ჯაბა კაკალაძე

გამოკვლევა:

განაცხადის თანახმად დასადგენია ქ.თბილისი, მიხეილ წინამძღვრიშვილის ქუჩა N188 ს.კ.01.13.07.023.059 კონსტრუქციული დასკვნა არსებული ღობის ტექნიკური მდგომარეობისა და ჩასატარებელი სამუშაოების შესახებ.

ჩატარებული სამუშაოები - 2023 წლის 22 მარტში შესწავლილ იქნა ქ.თბილისი, მიხეილ წინამძღვრიშვილის ქუჩა N188 ს.კ.01.13.07.023.059-ში არსებული დაზიანებული ღობის ტექნიკური მდგომარეობა. ძირითადი კონსტრუქციული ელემენტების შესწავლა მოხდა ვიზუალური დათვალიერებით, არსებული მდგომარეობის ფოტოფიქსაციით.





მიღებული ღონისძიების აღწერა: ექსპერტიზაზე წარმოდგენილი მასალების მიხედვით საკვლევი ობიექტი წარმოადგენს ნაწილობრივ დაზიანებულ ღობეს. ღობის დაუზიანებელი ნაწილის საძირკველი არის ლენტური. ხოლო კედელი აგურის მზიდი კედლით. არსებული დაუზიანებელი ღობე არის მდგრადი, და არ საჭიროებს დამატებით კონსტრუქციულ გამაგრებას. აღსადგენი ღობის ნაწილის კონსტრუქციული ნახაზი წარმოდგენილია ალბომის სახით, რომელიც თან ერთვის არსებულ დასკვნას.

დასკვნები/რეკომენდაციები - ამრიგად, ქ.თბილისი, მიხეილ წინამძღვრიშვილის ქუჩა N188 ს.კ.01.13.07.023.059-ში მდებარე ნაკვეთზე არსებული ღობის კონსტრუქციული ელემენტების ტექნიკური მდგომარეობა დამაკმაყოფილებელია. დაგეგმილია დანგრეული ღობის ნაწილის ახლით შეცვლა. აღნიშნული ჩასატარებელი სამუშაოები დაუზიანებელი ღობის ნაწილის კონსტრუქციულ მდგრადობაზე ზეგავლენას არ მოახდენს. სამუშაოების წარმოების დროს მკაცრად იქნას დაცული მშენებლობის წარმოების უსაფრთხოების წესები.

გამოყენებული ლიტელატურა (სტანდარტი, რეგლამენტები...)

1. პნ 01.05-08 - სამშენებლო კლიმატოლოგია;
2. პნ 01.01-09 - სეისმომედეგი მშენებლობა;
3. პნ 02.01-08 - შენობების და ნაგებობების ფუძეები;
4. პნ 03.01-09 - ბეტონისა და რკინაბეტონის კონსტრუქციები;
5. СНиП 2.01.07-85* - Нагрузки и воздействия, М.: 1987;
6. СНиП 2.03.01-84* - Бетонные и железобетонные конструкции, М.: 1989;
7. EMS-98 – European Macroseismic Scale 1998 Volume 15.

ინჟინერ - კონსტრუქტორი: ჯაბა კაკალაძე

პ.ნ.61010018956

E-mail: constructotnk@gmail.com

Tel: 591 98 17 53

ქ.თბილისი 2023.03.29

საქართველო

GEORGIA

არასამეწარმეო (არაკომერციული) იურიდიული პირი
საქართველოს
აგრარული უნივერსიტეტი

Non-Profit (Non-Commercial) Legal Entity
AGRICULTURAL
UNIVERSITY OF GEORGIA

ბაკალავრის დიპლომი

BACHELOR'S DIPLOMA

AUG № 000151

AUG № 000151

საინჟინრო ტექნოლოგიური
ფაკულტეტის *2016* წლის *31 აგვისტოს* № *15-08/10*
გადაწყვეტილებით *ჯაბა კაკალაძეს* მიენიჭა
ინჟინერიის
ბაკალავრის აკადემიური ხარისხი
მშენებლობაში.

By Decision № *15-08/10 of 31 August 2016* of the Faculty of
Engineering Technology
Jaba Kakaladze
was awarded the Degree of Bachelor of
Engineering.
in Building.

დეკანი / Dean — *ზაზა მეტრეველი* / *Zaza Metreveli* /

რექტორი / Rector — *ვახტანგ ლეჟავა* / *Vakhtang Lejava* /

211325653
ბ.ა.
Seal

თბილისი
TBILISI

12 რიცხვი/ day *12* თვე/month *2016* წელი/year

რეგისტრაციის № *000017*
REGISTRATION

დამამზადებელი: შპს ლოგიკა დამკვეთი: ა(ა)იპ საქართველოს აგრარული უნივერსიტეტი სუფ-ს რეგისტრაციის №61-4547


GEO
საქართველო
სტუდენტი
STUDENT
სახელი / FIRST NAME
ჯაბა
JABA
გვარი / LAST NAME
კაკალაძე
KAKALADZE
მოქ. / CIT
GEO
სქესი / SEX
მმ / M
პირადი No / PERSONAL No
61010018956
დაბადების თარიღი
DATE OF BIRTH
02.11.1992
მოქმედების ვადა
DATE OF EXPIRY
14.06.2022
ხელმოწერა
SIGNATURE
ბარათის No / CARD No
11IC70379
დაბადების ადგილი / PLACE OF BIRTH
შუახევი
SHUAKHEVI
გაცემის თარიღი / DATE OF ISSUE
14.06.2012
გამცემი ორგანო / ISSUING AUTHORITY
იუსტიციის სამინისტრო
MINISTRY OF JUSTICE
IDGE011IC70379461010018956<<<<
9211029M2206149GE0<<<<<<<<<<<9
KAKALADZE<<JABA<<<<<<<<<<<<<<

CV (curriculum vitae)

სახელი, გვარი: ჯაბა კაკალაძე

დაბადების თარიღი : 2.11.1992

დაბადების ადგილი: ქ. ბათუმი

მისამა რთი: ქ. თბილისი, ვაჟა-ფშაველას 6 კვ, 20 კორპუსი, ბინა 25
☎: **მობ. 591-98-17-53.**
✉**: kakaladze2018@gmail.com**

სამუშაოგამოცდილება

07/2016 09/2016 შ.პ.ს „**ელიტაბურჯი**“, თანამდებობა: კონსტრუქტორი.
10/2016 08/2017 შ.პ.ს „**cubicon**“, თანამდებობა: კონსტრუქტორი.
12/2017-დან შ.პ.ს „**IMAXgroup**”, თანამდებობა: მთავარი კონსტრუქტორი.
08/2018-დან შ.პ.ს "კონსტრუქტორი", თანამდებობა: მთავარი კონსტრუქტორი.

განათლება:

საშუალო : ნიგაზეულის საჯარო სკოლა - 12 კლასი

პროფესიული:
2011-2012 წლებში ვსწავლობდი ბათუმში საზღვაო სასწავლო ცენტრში „ანრი“. სადაც მივიღე პროფესიული განათლება, სპეციალობით: სამანქანე განყოფილების მეზღვური.

უმაღლესი:
2012-2016 წლებში ვსწავლობდი საქართველოს აგრარულ უნივერსიტეტში, საინჟინრო ტექნოლოგიურ ფაკულტეტზე, სადაც მივიღე უმაღლესი განათლება.

კომპიუტერული ცოდნა:

Windows, MS Word, MS Excel, MS Power Point, Internet, Adobe PS.& etc, Matlab, AutoCAD, LIRA-SAPR, Advance Steel, Autodesk Inventor, MatHcad.

ენები:

ქართული(მშობლიური), რუსული(საშუალო), ინგლისური(საშუალო), თურქული(საშუალო).

სხვა ინტერესები

საინტერესო პროექტებში ჩართულობა, პასუხისმგებლობის აღება, რისკების გაწევა, პროფესიული კვალიფიკაციის ამაღლება, მოგზაურობა, ცურვა და აქტიური ვარჯიში.

ჩემს მიერ შესრულებული კონსტრუქციული პროექტების ჩამონათვალი:

1. მრავალფუქციური შენობა, მის: ქ.თბილისი, სოფ.დიღომი „თეთრაანთ ბაღები“ (ს.კ.01.72.14.094.579). სამშენებლო ფართი S=19000 მ^2;
2. მრავალბინიანი საცხოვრებელი სახლი, მის: ქ.თბილისი, ვარკეთილი, ზემო პლატო სამშენებლო ფართი S=4500 მ^2;
3. საბავშვო ბაგა-ბაღი N14, მის: ქ.თბილისი, გლდანის რაიონი, დ.სარაჯიშვილის N13 სამშენებლო ფართი S=4400 მ^2;
4. საბავშვო ბაგა-ბაღი N109, მის: ქ.თბილისი, ისნის რაიონი ბერი გაბრიელ სალოსის გამზირი N110; სამშენებლო ფართი S=7400 მ^2;
5. საბავშვო ბაგა-ბაღი N125, მის: ქ.თბილისი, ჩუღურეთის რაიონი, ო.ქინქლაძის N24; სამშენებლო ფართი S=2360 მ^2;
6. საბავშვო ბაგა-ბაღი N28, მის: ქ.თბილისი, სამგორის რაიონის, ვარკეთილის მასივის X კვ; სამშენებლო ფართი S=8000 მ^2;
7. საბავშვო ბაგა-ბაღი N43, მის: ქ.თბილისი, გლდანის რაიონი, ლაითურის ქ. N64; სამშენებლო ფართი S=5500 მ^2;
8. ინდივიდუალური საცხოვრებელი სახლი, მის: ქ.თბილისი, ბაგების სატყეო უბანი, ნაკვეთი 011/100; სამშენებლო ფართი S=1200 მ^2;
9. მრავალფუქციური შენობა, მის: ქ.თბილისი, ახალუბნის ქუჩა N4 (ს.კ.01.17.02.079.021). სამშენებლო ფართი S=3000 მ^2;
10. მრავალფუქციური კომპლექსი, მის: ქ.თბილისი, ვარკეთილი, საქართველოს ერთიანობისათვის მებრძოლთა ქ.N63 (ს.კ.01.19.20.004.032). სამშენებლო ფართი S=3500 მ^2;
11. სპორტ კომპლექსი, მის: ქ.ახალციხე, ასპინძის ქუჩა N44 (ს.კ. 62.09.54.718); სამშენებლო ფართი S=11800 მ^2;
12. სპორტ კომპლექსი, მის: ქ.ზუგდიდი, ბენდელიანის ქუჩა N35 (ს.კ. 43.31.71.098); სამშენებლო ფართი S=11800 მ^2;
13. საქართველოს სახალხო აპატარის დამცველის ცენტრალური ოფისი. მის: ქ.თბილისი, ფაღავას ქ.N6 ს.კ.01.17.01.057.020; სამშენებლო ფართი S=6000 მ^2;
14. მრავალბინიანი საცხოვრებელი სახლი, მის: ქ.თბილისი, სოფელი დიღომი, იაკობ რაინეგსის ქუჩა N36ბ; (ს.კ.01.72.14.040.190); სამშენებლო ფართი S=2500 მ^2;
15. სასაწყობე შენობა-ნაგებობა. მის: გარდაბანი, სოფელი მარტყოფი ს.კ. 81.10.39.454; სამშენებლო ფართი S=3500 მ^2;
16. .....,

ღობის მოწყობა

მის: ქ.თბილისი, მიხეილ წინამძღვრიშვილის ქუჩა N188

ს.კ. 01.131.07.023.059

კონსტრუქციული ნაწილი

(სამშენებლო დოკუმენტაცია)

პრ. წამყ. კონსტრუქტორი: ჯ. კაკალაძე

შ.პ.ს "CONSTRUCTOR"

ქ. თბილისი 2023 წ

კონსტრუქციული ნაწილის განმარტებითი ბარათი

- *კონსტრუქციული ნაწილის მუშა პროექტი (მარკით "კ") დამუშავებულია საპროექტო დოკუმენტაციის საფუძველზე.*
- ობიექტის დასახელება: შპს "საქსპეცშახტომონტაჟი" (201954402), მის: ქ.თბილისი, მიხეილ წინამძღვრიშვილის ქუჩა 188-ში მდებარე არასასოფლო სამეურნეო მიწის ნაკვეთზე (2638.0 კვ.მ) დანგრეული ღობის მოწყობის კონსტრუქციული ნახაზი;
- შენობების და ნაგებობების პასუხისმგებლობის დონე *ГОСТ 27751-88* მიხედვით: - II*(ნორმალური)*

სამუშაოს აღწერილობა: ღობის საძირკველი ეწყობა რანდკოჭზე 300X500X9400 მმ; ღობის სვეტები არის 300X300X1800 მმ: *ბეტონი* ***B25;***

განსაკუთრებული შენიშვნები:

– მშენებლობის დროს ყველა ცვლილება, რომელიც კი შევა პროექტში აუცილებლად შეთანხმებული უნდა იყოს პროექტის ავტორთან;

- პროექტირების დროს გამოყენებული ლიტერატურა:
  - ***СНиП 2.01.07-85* – Нагрузки и воздействия***
  - *(ᲡᲜ 01.01-09) - სეისმომედეგი მშენებლობა*
  - *(ᲡᲜ 01.05-08) - სამშენებლო კლიმატოლოგია*

უსაფრთხოება: *მშენებლობის პროცესი წარიმართოს საქართველოს მთავრობის 2007 წლის 28 მარტის №62 დადგენილების მოთხოვნების შესაბამისად და მკაცრად იქნას დაცული უსაფრთხოების წესები.*

შენიშვნა:
NOTE:

No	Date	Revision	Issued by
----	----	----	----
----	----	----	----
----	----	----	----
----	----	----	----
----	----	----	----
----	----	----	----

სიტუაციური სქემა
KEY PLAN

მისამართი
ADDRESS
ქ.თბილისი,
წინამძღვრიშვილის N188

პროექტი
PROJECT
ღობის მოწყობა

ნახაზი
DRWG.
განმარტებითი ბარათი

შ.პ.ს "CONSTRUCTOR"

	შესრულა: ISSUED BY: J.K	შეამოწმა APPROVED BY: J.K
	ფაილი FILE EXPL.NOTE	პროექტის №: PROJECT No 05
	ფორმატი PAPER SIZE A3	მასშტაბი SCALE ----
ნახ.კოდი DRWG. No S - 003	კორექტ. REVISION ----	სტადია STATUS C.D.

29/03/2023

ღობის განშლა
მ.1:50

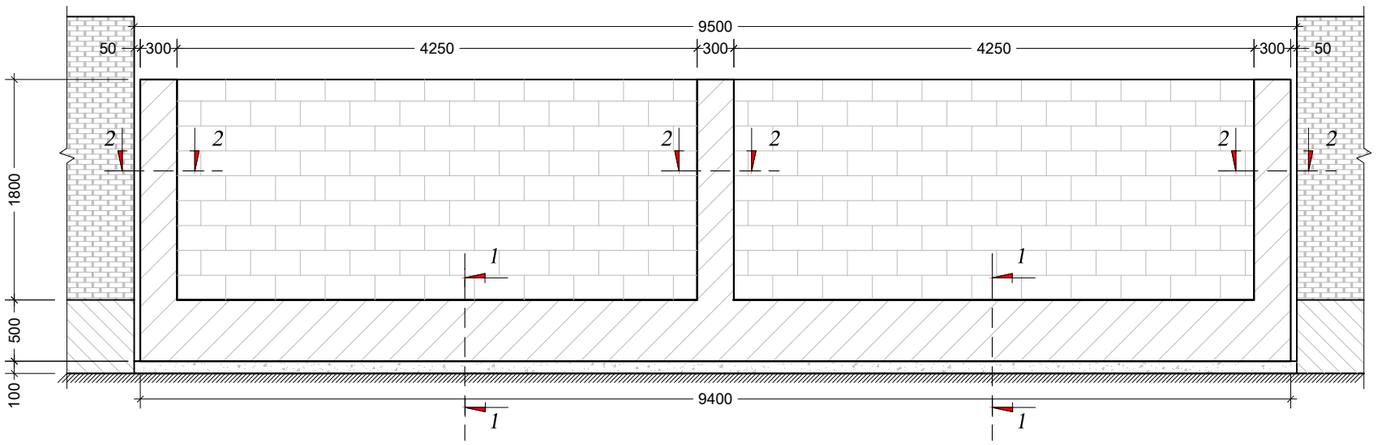

კვეთი რანდკოჭზე 1 - 1
მ. 1:10

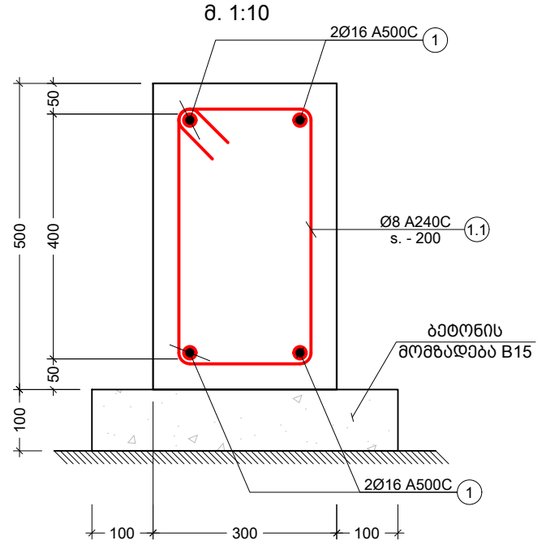

კვეთი მონოლითურ სვეტებზე 2 - 2
მ. 1:10

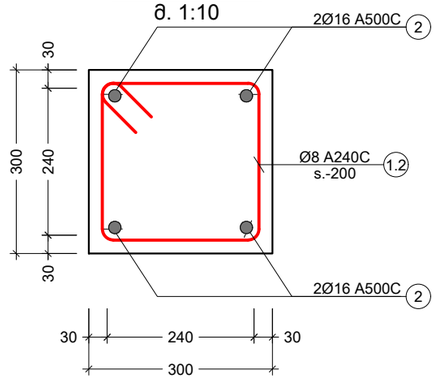

პოზ. №	ე ს კ ი ზ ი	L მმ
1.1	500 / 400 / 300 / 400	1600
1.2	340 / 340 / 240 / 240	1160

სამშენებლო მასალების სპეციფიკაცია							146
კონსტრ. დასახ.	ელემენტის დასახ.	პოზ. №	დიამეტრი ან კვეთი (მმ)	ერთეულის სიგრძე (მმ.)	რაოდენობა (ც.)	საერთო სიგრძე (მ.)	საერთო წონა (კგ.)
ღობე	რანდკოჭი	1	Ø 16 A500C	დ.ბ.	-	41	65
		1.1	Ø 8 A240C	1600	47 X 1	75	30
		მძიმე ბეტონი B25			V = 1.41 X 1	= 1.41 მ³	
		მსუბუქი ბეტონი B15			V = 0.48 X 1	= 0.48 მ³	
	მონოლითური სვეტი	2	Ø 16 A500C	2500	4 X 3	30	47
		1.2	Ø 8 A240C	1160	9 X 1	10	4
		მძიმე ბეტონი B25			V = 0.2 X 3	= 0.49 მ³	

შენიშვნა:
NOTE:

No	Date	Revision	Issued by
----	----	----	----
----	----	----	----
----	----	----	----
----	----	----	----
----	----	----	----
----	----	----	----

სიტუაციური სქემა
KEY PLAN

მისამართი
ADDRESS
ქ.თბილისი,
წინამძღვრიშვილის N188

პროექტი
PROJECT
ღობის მოწყობა

ნახაზი
DRWG.
ღობის განშლა და სპეციფიკაცია

შ.პ.ს "CONSTRUCTOR"

შესრულა: ISSUED BY:	შეამოწმა APPROVED BY:
J.K	J.K
ფაილი FILE: GOBE	პროექტის №: PROJECT No 05
ფორმატი PAPER SIZE A3	მასშტაბი SCALE ----
ნახ.კოდი DRWG. No S - 101	კორექტ. REVISION ----
	სტადია STATUS C.D.

29/03/2023