დაგეგმარების მიზნის აღწერა

- **დაგეგმარების საფუძველი და მიზნები :**

პროექტი მიზნად ისახავს მრავალბინიანი საცხოვრებელი შენობის (საცხოვრებელი 90%, კომერციული 10% შეთანხმებული ურბანულ სამსახურთან და გრგ-ის შესაბამისად)დაგეგმარებას თანამედროვე გეგმარებითი პრინციპების შესაბამისად დადგენილი "შენობა-ნაგებობის უსაფრთხოების წესების" მიხედვით .

- **მიწის ნაკვეთის მდებარეობა, აღწერა:**

საპროექტო მიწის ნაკვეთი ფართით 2892,0 მ^2 მდებარეობს ქ. თბილისში, სოფელი დიღომი, ვეფხისტყაოსნის ქ. #20 ში (ს.კ : 01.72.14.035.963). ტერიტორია ხასიათდება საშუალო სირთულის რელიეფით 6%-მდე დახრილობით. აბსოლიტური ნიშნული ზღვის დონნიდან 468-დან 473 მდე მერყეობს.

- **პროექტის შინაარსობრივი აღწერა:**

საპროექტო შენობა არის 11 სართულიანი, -1 მიწისქვეშა დონის პარკინგით და -2 ტექნიკური სართულით, სადაც განთავსებულია წყლის ავზი და სატუმბი სისტემა). ორივე მიწისქვეშა სართულს აქვს დამოუკიდებელი შესასვლელი.-1 სართულზე ავტოსადგომების რაოდენობაა 31 ერთეული. აღნიშნულ სართულზე მოხვედრა შესაძლებელია საავტომობილო პანდუსით, რომლის დახრისკუთხე შეადგენს 10%-15.8%-10%. ხოლო შიდა მოხვედრის რადიუსი 4.5 მეტრს. -1 სართულის ტევადობა 31 მანქანაა, რასაც ემატება გარე პარკინგის 16 ადგილი. შენობის პირველ სართულზე განლაგებულია სავაჭრო ფუნქციის მქონე 3 კომერციული ფართი. ხოლო II სართულის ნაწილი დათმობილია საოფისე ფართებისთვის, დანარჩენი II სართულდან XI სართულის ჩათვლით საცხოვრებელი ფუნქციისაა, რომელთგან ყველაზე დიდი ბინის ფართი არის 77.0 კვ.მ ,ხოლო პატარის 33.1 კვ.მ. ჭერის სიმაღლე 3.0 მ .
შენობა აღჭრურვილია ხანძარსაწინააღმდეგო სისტემებით და დაკმაყოფილებულია ყველა საჭირო მოთხოვნა, უსაფრთხოების წესების შესაბამისად, კერძოდ:შენობა აღჭურვილია 2 დაცული და დაუბოლავი კიბის უჯრედით. კიბის უჯრედები აღჭურვილია სახანძრო მილდგარების სისტემით.შენობის პარკინგის დონეებზე მოწყობილია ხანძარქრობისათვის საჭირო სამხეფი სისტემა.შენობაში მოწყობილია ლიფტები შესაბამისი ნორმების დაცვით, ლიფტის წინ მოწყობილია ტამბური, სადაცხდება ჰაერის განიავება. მოწყობილია ხანძრის აღმომჩენი ელექტრო დეტექტორები მოწყობილია ხანძარმედეგი კარები ნორმებით მოთხოვნილი დროის შესაბამისად.
პარკინგის სართულებზე, დერეფნებსა და კიბის უჯრედის ტამბურებში მოწყობილია ხელოვნური ვენტილაცია, რომელიც მდებარეობს ამ სართულების ჭერში, ასევე მოწყობილია პარკინგის გამწოვი შახტები. ვენტილაციის და გათბობის დანადგარები თავსდება ფგასადის წინ,აივანზე ,შესაბამისად გამოყოფილ ადგილებში, ფასადის ძირითად კედელსა და აივნის დეკორატიულ კედელს შორის. აღნიშნული დანადგარები ფასადზე არ არის ხილვადი.
სახურავის მოსაპირკეთებელ მასალად გამოყენებულია ქვაბამბა, ბეტონის მოჭიმვა, რომელიც უზრუნველყოფს შესაბამის დახრებს 2.1%მდე ყველა მიმართულებით, საბოლოოდ ჰიდროიზოლაციის პოლიურეთანნის ფენებით.
შენობაში ასევე გათვალისწინებულია მისაწვდომობის ეროვნული სტანდარტები, ყველა სივრცე მისაწვდომია შშმ პირებისთვის, დაცულია (ა) კატეგორიის ბინების რაოდენობა (ჯამში 152 ბინის 2% = 3 ა კატეგორიის ბინა) ასევე მათთვის მოწყობილია საპარკინგე ადგილები ნორმების შესაბამისად, სპეციალური მინივენის გასაჩერებელი ადგილი. კიბის უჯრედებში გამოყოფილია თავშესაფრის ზონები და ასევე გათვალისწინებულია მიწისპირა სართულთან დამაკავშირებელი პანდუსების მისაწვდომი სვლაგეზები.

- **პროექტის ძირითადი სტრუქტურული სისტემის აღწერა:**

შენობის სტრუქტურას წარმოადგენს საძირკვლის გაძლიერებული ბეტონის ფილაზე დაფუძნებული სტრუქტურული ჩარჩო, რომელიც შედგება გაძლიერებული ბეტონის სვეტებისგან, კოჭებისგან, სართულშუა გადახურვის ფილებისგან და სახურავის ფილისგან. კიბის უჯრედს გვერდებზე და შუაში მთელ სიმაღლეზე უწყვეტად მიუყვება ასევე გაძლიერებული ბეტონის დიაფრაგმები.
კიბის სტრუქტურა შედგება გაძლიერებული ბეტონისგან.

- **დაგეგმარებისთვის გამოყენებული კანონმდებლობის აღწერა:**

საცხოვრებელი სახლისა და საპროექტო მიწის ნაკვეთის დაგეგმარებისთვის გამოყენებულია საქართველოს მთავრობის დადგენილება #41, 2017 წ. 28 იანვარი, ტექნიკური რეგლამენტი" შენობა-ნაგებობების უსაფრთხოების წესები".საქართველოს მთავრობის დადგენილება # 498, 2017 წ . 20 ნოემბერი, # 41 -ში შეტანილი ცვლილების მიხედვით

ფორმატი A-3 დაკვეთა№

შენიშვნები:

1.ნახაზზე ზომები მოცემულია მილიმეტრებში

2. ნახაზის ყველა ცვლილება მშენებლობისას შეთანხმებული უნდა იყოს პროექტის ავტორთან.

ტექნიკურ-ეკონომიკური მაჩვენებლები:

ჰირობითი ნიშნები:

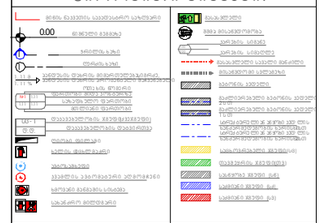

დამკვეთი :

პროექტის მისამართი :

ქ. თბილისი, დიდი დიღომი,ვეფხისტყაოსნის ქუჩა

პროექტის ფუნქცია :

მრავალფუნქციური კომპლექსი/შენობა, მრავალბინიანი საცხოვრებელი სახლი (კომერციული,საცხოვრებელი)

კომპ ანია :	
საინჟ. კოლე ქტივი:	
ეს ეი MC	
თანამდებობა	გვარი ხელმოწე რა
დირექტორი	ვ. ცეცხ ლაძ
არქიტექტორი	ნ. ბერიძე
არქიტექტორი	ო.თუხარელი

მასშტაბი	1:200
თარიღი	2021

სტადია	ფურცელი	ფურცლები
პროექტი	A-3	

מקרא סימונים כללי

- מפלס קרקע סופי
- מפלס קרקע קיים
- גבול מגרש
- גבול מגרש (מספר מגרש)
- גבול מגרש (מספר מגרש) מספר חלקה
- גבול מגרש מספר חלקה
- גבול מגרש מספר חלקה מספר גוש
- גבול מגרש מספר חלקה מספר גוש מספר תב"ע
- גבול מגרש מספר חלקה מספר גוש מספר תב"ע מספר תכנית
- גבול מגרש מספר חלקה מספר גוש מספר תב"ע מספר תכנית מספר שלב
- גבול מגרש מספר חלקה מספר גוש מספר תב"ע מספר תכנית מספר שלב מספר תת שלב
- גבול מגרש מספר חלקה מספר גוש מספר תב"ע מספר תכנית מספר שלב מספר תת שלב מספר תת תת שלב
- גבול מגרש מספר חלקה מספר גוש מספר תב"ע מספר תכנית מספר שלב מספר תת שלב מספר תת תת שלב מספר תת תת תת שלב
- גבול מגרש מספר חלקה מספר גוש מספר תב"ע מספר תכנית מספר שלב מספר תת שלב מספר תת תת שלב מספר תת תת תת שלב מספר תת תת תת תת שלב
- גבול מגרש מספר חלקה מספר גוש מספר תב"ע מספר תכנית מספר שלב מספר תת שלב מספר תת תת שלב מספר תת תת תת שלב מספר תת תת תת תת שלב מספר תת תת תת תת תת שלב
- גבול מגרש מספר חלקה מספר גוש מספר תב"ע מספר תכנית מספר שלב מספר תת שלב מספר תת תת שלב מספר תת תת תת שלב מספר תת תת תת תת שלב מספר תת תת תת תת תת שלב מספר תת

ტექნიკური პირობები - ნაგებობა-ნაგებობის უსაფრთხოების წესების ცხრილი

-1 სართულის გეგმა
-3.00 მონაცემებით

ავტოსადგომის ბინებთან და საერთო დანიშნულების სათავსებთან მისასვლელი გზების გეგმა

	ნაკვეთის საერთო ფართობი	სანებართვო ფართობი	სამშენებლო ფართობი	სართულის ნომერი	სართულის ფართობი	ბინების რაოდენობა	ბინის ფართობი			
							საერთო	სასარგებლო		
	1ნ-2	2	33	1	82 ს.მ.	2	41 ს.მ.	90 ს.მ.		
		1			82 ს.მ.	1	1 ს.მ.	90 ს.მ.		

ბინებთან მისასვლელი გზების ზედაპირის ტიპი ქვაფენილი და ბეტონის ფილები

ბინებთან მისასვლელი გზების ზედაპირის ტიპი ასფალტბეტონის საფარი

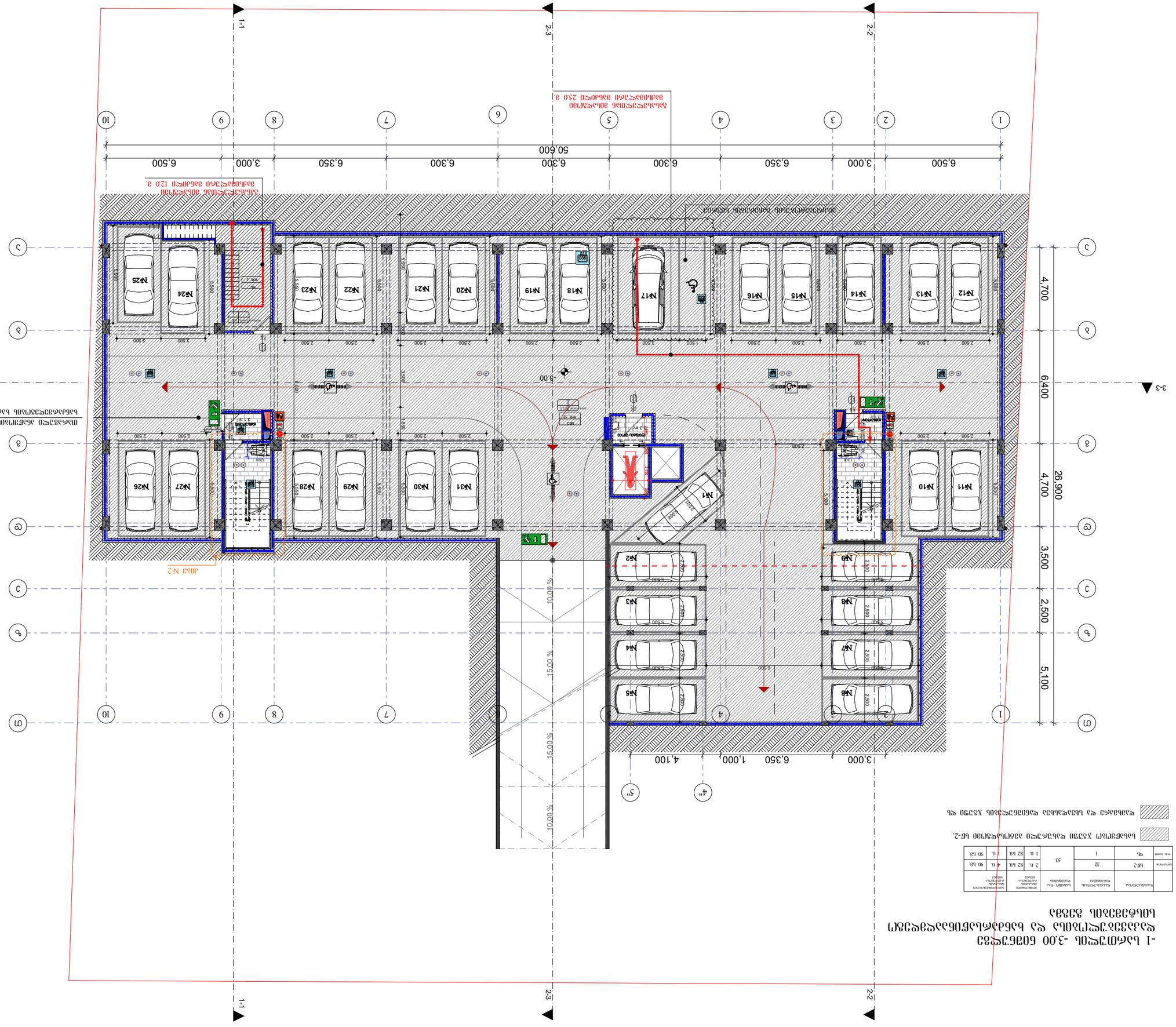
1-1
2-3
2-2
3-3
50.600
6.500
3.000
6.350
6.300
6.300
6.300
6.350
3.000
6.500
1
2
3
4
5
6
7
8
9
10
26.900
4.700
6.400
4.700
3.500
2.500
5.100
3.000
6.350
1.000
4.100
№1
№2
№3
№4
№5
№6
№7
№8
№9
№10
№11
№12
№13
№14
№15
№16
№17
№18
№19
№20
№21
№22
№23
№24
№25
№26
№27
№28
№29
№30
№31
10.00 %
15.00 %
15.00 %
10.00 %
-3.00
-3.00
-3.00

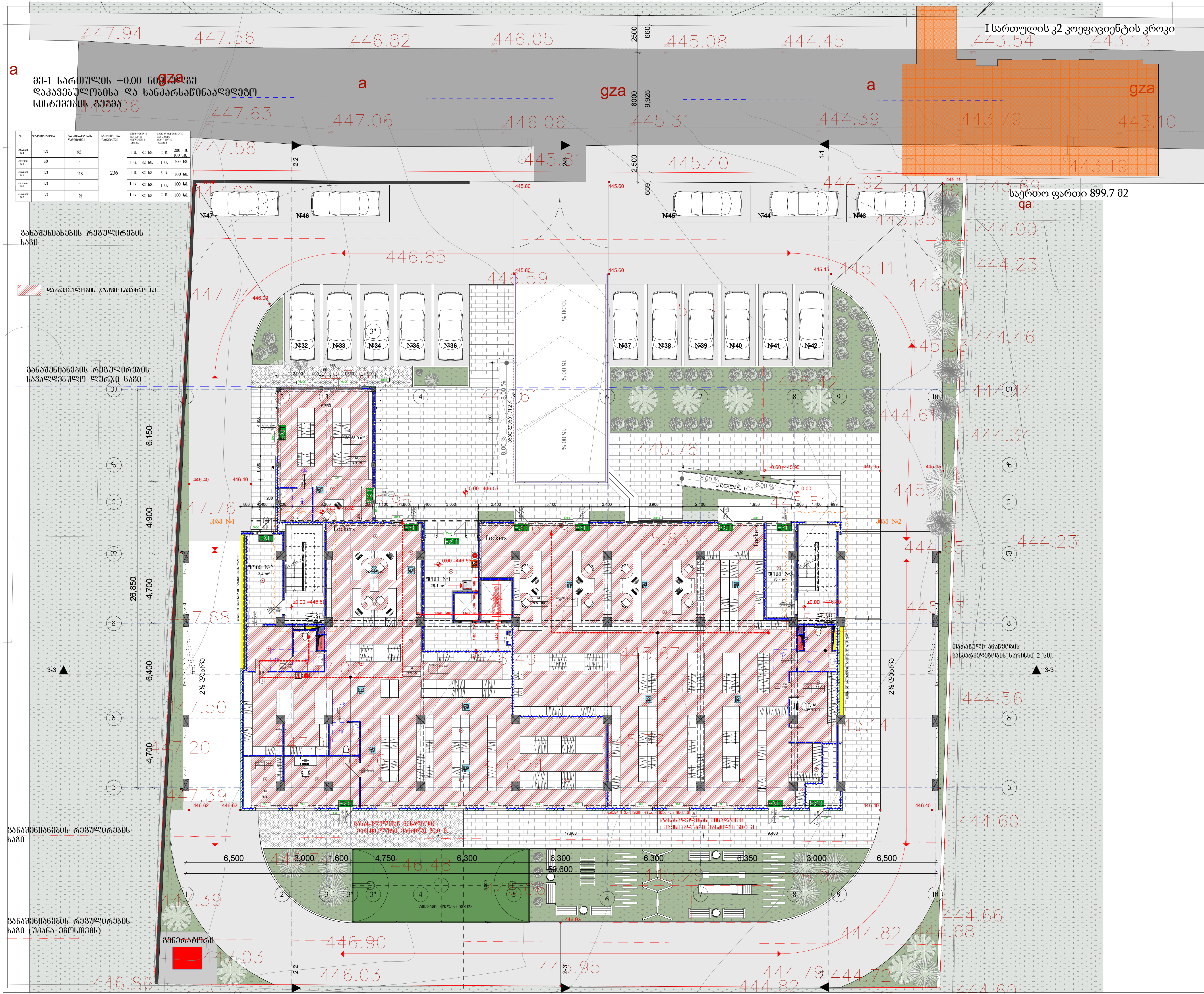

№	დაკავებულობა.	დაკავებულობის დატვირთვა	საერთო. დატ. დატვირთვა	მოთხოვნილი ევა-კარის რაოდენობა სიგანე		გათვალისწინებული ევა-კარის რაოდენობა სიგანე	
სავაჭრო №1	სვ	95	236	1 ც.	82 სმ.	2 ც.	200 სმ. / 100 სმ.
საწყობი №1	სვ	1		1 ც.	82 სმ.	1 ც.	100 სმ.
სავაჭრო №2	სვ	118		1 ც.	82 სმ.	3 ც.	100 სმ.
საწყობი №2	სვ	1		1 ც.	82 სმ.	1 ც.	100 სმ.
სავაჭრო №3	სვ	21		1 ც.	82 სმ.	2 ც.	100 სმ.

ფორმატი A-3 | დავალება №

შენიშვნები:

1. ნახაზზე ზომები მოცემულია მილიმეტრებში
2. ნახაზის ყველა ცვლილება მშენებლობისას შეთანხმებული უნდა იყოს პროექტის ავტორთან.

ექსპლიკაცია

№	საერთო ფართი
სავაჭრო №1	265.2 მ²
საწყობი №1	26.5 მ²
სავაჭრო №2	331.4 მ²
საწყობი №2	14.5 მ²
სავაჭრო №3	58.0 მ²
კიბის უჯრედი№1	17.6 მ²
კიბის უჯრედი№2	17.5 მ²
ფოიე №1	28.1 მ²
ფოიე №2	13.4 მ²
ფოიე №3	12.1 მ²

I სართულის გეგმა ±0.00 ნიშნულზე

±0.00 = 446.60

პირობითი ნიშნები:

პროექტის მისამართი :

ქ. თბილისი, დიდი დიღომი, ვეფხისტყაოსნის ქუჩა ნაკვეთების ს/კ 01.72.14.035.963

პროექტის ფუნქცია :

მრავალფუნქციური კომპლექსი/შენობა, მრავალბინიანი საცხოვრებელი სახლი (კომერციული,საცხოვრებელი)

კომპანია: შპს. ემ სი

საიდ. კოდი: 402.043.481

იურ. მისამართი: ქ. თბილისი ბელიაშვილის ქ.№40

თანამდებობა	გვარი	ხელმოწერა
დირექტორი	ვ. ცეკვავა	
ავტორი	ნ. ბერიძე	
ავტორი	ო.თუხარელი	

მასშტაბი	1:200
თარიღი	2021

სტადია	ფურცელი	ფურცლები
პროექტი	A-3	

ფორმატი A-3	დაკვეთა №

შენიშვნები:

1.ნახაზზე ზომები მოცემულია მილიმეტრებში

2. ნახაზის ყველა ცვლილება მშენებლობისას შეთანხმებული უნდა იყოს პროექტის ავტორთან.

მე-2 სართულის +3.300 ნიშნულზე დაკავებულობისა და ხანძარსაწინააღმდეგო სისტემების გეგმა

ბინა №	დაკავებულობა.	დაკავებულობის დატვირთვა	საერთო. დაკ. დატვირთვა	მოთხოვნილი გზა-კარის რაოდენობა სიგანე		გათვალისწინებული გზა-კარის რაოდენობა სიგანე	
ბინა №1	სც-2	3	28	1 ც.	82 სმ.	1 ც.	90 სმ.
ბინა №2	სც-2	2		1 ც.	82 სმ.	1 ც.	90 სმ.
ბინა №3	სც-2	4		1 ც.	82 სმ.	1 ც.	90 სმ.
ბინა №4	სც-2	3		1 ც.	82 სმ.	1 ც.	90 სმ.
ბინა №5	სც-2	4		1 ც.	82 სმ.	1 ც.	90 სმ.
ბინა №6	სც-2	3		1 ც.	82 სმ.	1 ც.	90 სმ.
ბინა №7	სც-2	3		1 ც.	82 სმ.	1 ც.	90 სმ.
ბინა №8	სც-2	3		1 ც.	82 სმ.	1 ც.	90 სმ.
დერეფანი	სც-2	3		1 ც.	82 სმ.	1 ც.	90 სმ.
ოფისი №1	სქ	10	20	1 ც.	82 სმ.	1 ც.	90 სმ.
ოფისი №2	სქ	10		1 ც.	82 სმ.	1 ც.	90 სმ.

II სართულის კ2 კოეფიციენტის კროკი

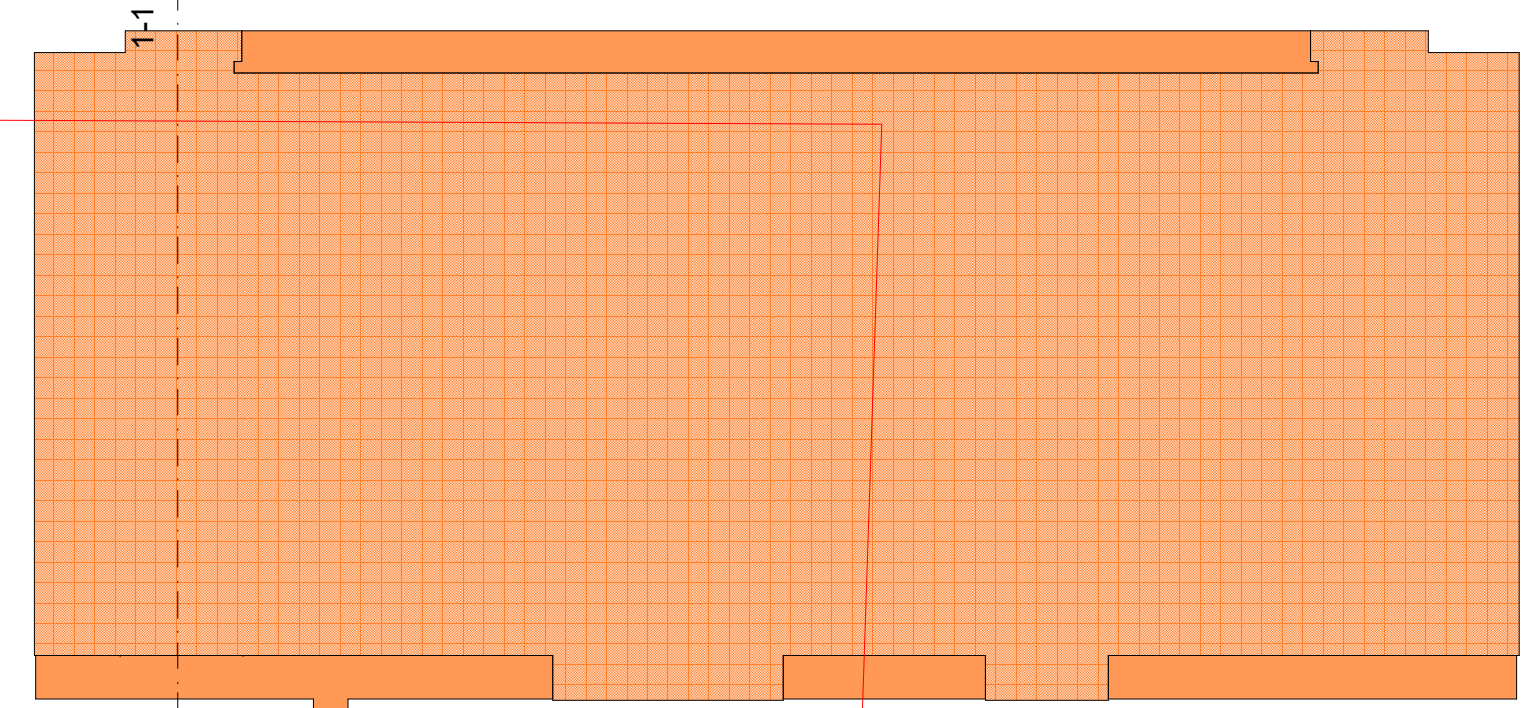

საერთო ფართი 761+(80,9:3)= 787,9 მ²

საზაფხულო ფართი 80,8:3 =26,9 მ²

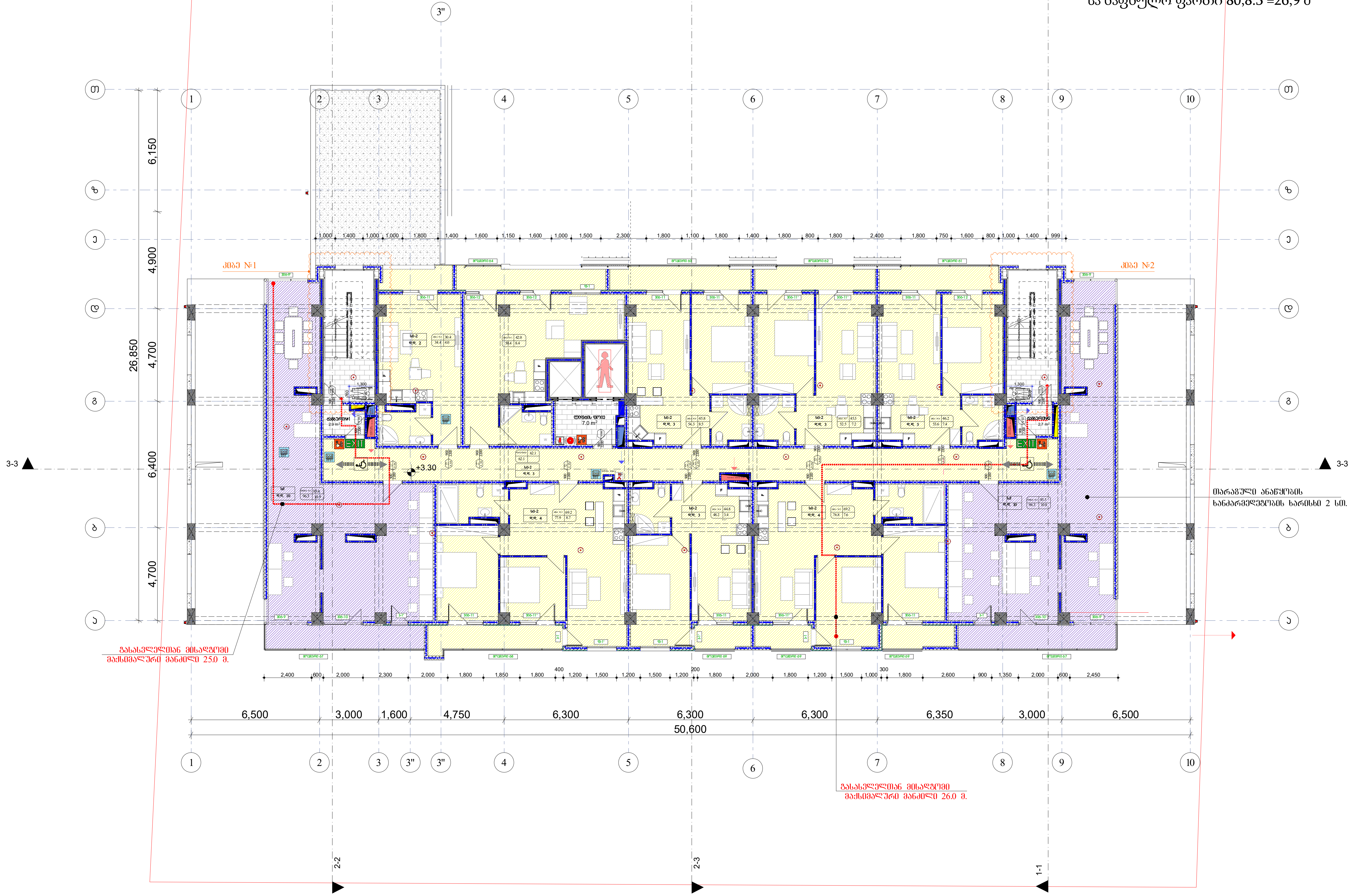

ექსპლიკაცია

ბინა №	საცხოვ. ფართი	საზაფხ. ფართი	საერთო ფართი
ბინა №1	42.0	8.4	50.4
ბინა №2	30.4	4.0	34.4
ბინა №3	69.2	8.7	77.9
ბინა №4	44.8	3.4	48.2
ბინა №5	69.2	7.6	76.8
ბინა №6	46.2	7.4	53.6
ბინა №7	45.3	7.2	52.5
ბინა №8	45.8	8.5	54.3
დერეფანი			62.1
ოფისი №1	85.4	10.9	96.3
ოფისი №2	85.5	10.8	96.3
კიბის უჯრედი №1			17.6
ტამბური №1			3.2
კიბის უჯრედი №2			17.6
ტამბური №2			3.2
ლიფტის ჰოლი			7.0

II სართულის გეგმა 3.30 ნიშნულზე

პირობითი ნიშნები:

დამკვეთი :

პროექტის მისამართი :

ქ. თბილისი, დიდი დიღომი, ვეფხისტყაოსნის ქუჩა ნაკვეთების ს/კ 01.72.14.035.963

პროექტის ფუნქცია :

მრავალფუნქციური კომპლექსი/შენობა, მრავალბინიანი საცხოვრებელი სახლი (კომერციული,საცხოვრებელი)

კომპანია:	შპს. ემ სი
საინდ. კოდი:	402.043.481
იურ. მისამართი:	ქ. თბილისი ბელიაშვილის ქ.№40

თანამდებობა	გვარი	ხელმოწერა
დირექტორი	ვ. ცაკვავა	
ავტორი	ნ. ბერიძე	
ავტორი	ო.თუხარელი	

მასშტაბი	1:200
თარიღი	2021

სტადია	ფურცელი	ფურცლები
პროექტი	A-3	

მე-3 სართულის +6.600 ნიშნულზე დაკავებულობისა და ხანძარსაწინააღმდეგო სისტემების გეგმა

ბინა N	დანიშნულება	დატევადობის რაოდენობა	საერთო და რაოდენობა		ჰიდრანტზე მისაწოდებელი ხანძარსაქრობი ფარდენის ხარჯი		პირველადი ხანძარსაქრობი ხანძარსაქრობი ფარდენის ხარჯი	
ბინა 109	ს/ბ-2	3	46		1 ს.	82 ს/წ.	1 ს.	90 ს/წ.
ბინა 108	ს/ბ-2	2			1 ს.	82 ს/წ.	1 ს.	90 ს/წ.
ბინა 101	ს/ბ-2	3			1 ს.	82 ს/წ.	1 ს.	90 ს/წ.
ბინა 102	ს/ბ-2	3			1 ს.	82 ს/წ.	1 ს.	90 ს/წ.
ბინა 103	ს/ბ-2	2			1 ს.	82 ს/წ.	1 ს.	90 ს/წ.
ბინა 104	ს/ბ-2	2			1 ს.	82 ს/წ.	1 ს.	90 ს/წ.
ბინა 105	ს/ბ-2	3			1 ს.	82 ს/წ.	1 ს.	90 ს/წ.
ბინა 106	ს/ბ-2	3			1 ს.	82 ს/წ.	1 ს.	90 ს/წ.
ბინა 107	ს/ბ-2	3			1 ს.	82 ს/წ.	1 ს.	90 ს/წ.
ბინა 110	ს/ბ-2	2			1 ს.	82 ს/წ.	1 ს.	90 ს/წ.
ბინა 111	ს/ბ-2	2			1 ს.	82 ს/წ.	1 ს.	90 ს/წ.
ბინა 112	ს/ბ-2	3			1 ს.	82 ს/წ.	1 ს.	90 ს/წ.
ბინა 121	ს/ბ-2	3			1 ს.	82 ს/წ.	1 ს.	90 ს/წ.
ბინა 122	ს/ბ-2	3			1 ს.	82 ს/წ.	1 ს.	90 ს/წ.
ბინა 123	ს/ბ-2	3			1 ს.	82 ს/წ.	1 ს.	90 ს/წ.
ჯამში:	ს/ბ-2	3			1 ს.	82 ს/წ.	2 ს.	90 ს/წ.

III სართულის კ2 კოეფიციენტის კროკი

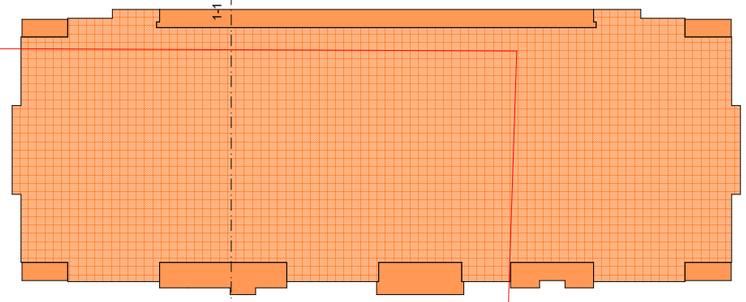

საერთო ფართი 911,5+(99,1:3)= 944,5 მ²

საზაფხულო ფართი 99,1:3 = 33,0 მ²

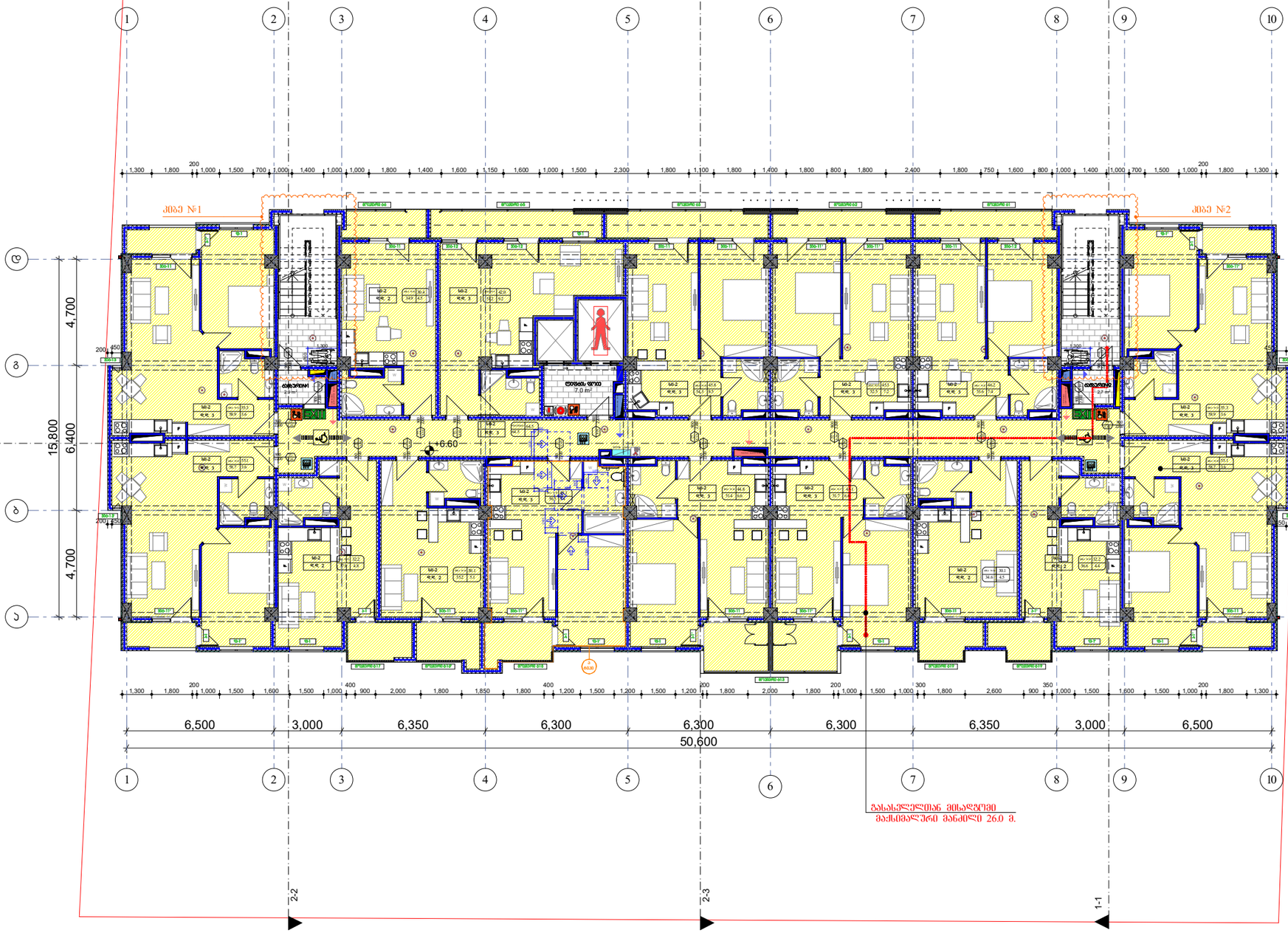

თარაგზული ანაწყობის ხანძარმედეგობის ხარისხი 2 სთ.

ფორმატი	A-3	დაკვეთა №	

შენიშვნები:

1.ნახაზზე ზომები მოცემულია მილიმეტრებში

2. ნახაზის ყველა ცვლილება მშენებლობისას შეთანხმებული უნდა იყოს პროექტის ავტორთან.

ექსპლიკაცია

ბინა N	საერთ. ფართი	საერთ. ზოომი	საერთო ფართი
ბინა 109	42.0	9.2	51.2
ბინა 108	30.4	4.5	34.9
ბინა 101	55.3	3.6	58.9
ბინა 102	55.1	3.6	58.7
ბინა 103	32.2	4.8	37.0
ბინა 104	56.1	3.1	59.2
ბინა 105	45.1	5.4	50.5
ბინა 106	44.8	6.6	51.4
ბინა 107	45.1	6.6	51.7
ბინა 110	30.1	4.5	34.6
ბინა 111	32.2	4.4	36.6
ბინა 112	55.1	3.6	58.7
ბინა 121	55.5	3.6	58.9
ბინა 122	46.2	7.4	53.6
ბინა 123	45.3	7.2	52.5
ბინა 124	45.8	8.5	54.3
ჯამში:			64.5
ჯამი საერთო ფ.:			17.6
ოთახის ფ.:			3.2
ჯამი საერთო ფ.:			17.6
ოთახის ფ.:			3.2
ოთახის ფართი:			7.0

III სართულის გეგმა 6.60 ნიშნულზე

პირობითი ნიშნები:

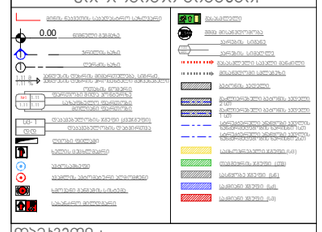

დამკვეთი :

პროექტის მისამართი :

ქ. თბილისი, დიდი დიღომი, ვეფხისტყაოსნის ქუჩა ნაკვეთების ს/კ 01.72.14.035.963

პროექტის ფუნქცია :

მრავალფუნქციური კომპლექსი/შენობა, მრავალბინიანი საცხოვრებელი სახლი (კომერციული,საცხოვრებელი)

კომპანია:	შპს. ემ სი
საიდენტ. კოდი:	402.043.481
იურ. მისამართი:	ქ. თბილისი ბელიაშვილის ქ.№40

თანამდებობა	გვარი	ხელმოწერა
დირექტორი	ვ. ცაავაა	
ავტორი	ნ. ბერიძე	
ავტორი	ო.თუხარელი	

მასშტაბი	1:200
თარიღი	2021

სტადია	ფურცელი	ფურცლები
პროექტი	A-3	

მე-4 სართულის +9.900 ნიშნულზე დაკავებულობისა და ხანძარსაწინააღმდეგო სისტემების გეგმა

ბინა №	დაკავებულობა.	დაკავებულობის დატვირთვა	საერთო. დაკ. დატვირთვა	მოთხოვნილი გზა-კარის რაოდენობა სიგანე		გათვალისწინებული გზა-კარის რაოდენობა სიგანე	
ბინა №25	სც-2	3	46	1 ც.	82 სმ.	1 ც.	90 სმ.
ბინა №26	სც-2	2		1 ც.	82 სმ.	1 ც.	90 სმ.
ბინა №27	სც-2	3		1 ც.	82 სმ.	1 ც.	90 სმ.
ბინა №28	სც-2	3		1 ც.	82 სმ.	1 ც.	90 სმ.
ბინა №29	სც-2	2		1 ც.	82 სმ.	1 ც.	90 სმ.
ბინა №30	სც-2	2		1 ც.	82 სმ.	1 ც.	90 სმ.
ბინა №31	სც-2	3		1 ც.	82 სმ.	1 ც.	90 სმ.
ბინა №32	სც-2	3		1 ც.	82 სმ.	1 ც.	90 სმ.
ბინა №33	სც-2	3		1 ც.	82 სმ.	1 ც.	90 სმ.
ბინა №34	სც-2	2		1 ც.	82 სმ.	1 ც.	90 სმ.
ბინა №35	სც-2	2		1 ც.	82 სმ.	1 ც.	90 სმ.
ბინა №36	სც-2	3		1 ც.	82 სმ.	1 ც.	90 სმ.
ბინა №37	სც-2	3		1 ც.	82 სმ.	1 ც.	90 სმ.
ბინა №38	სც-2	3		1 ც.	82 სმ.	1 ც.	90 სმ.
ბინა №39	სც-2	3		1 ც.	82 სმ.	1 ც.	90 სმ.
ბინა №40	სც-2	3		1 ც.	82 სმ.	1 ც.	90 სმ.
დერეფანი	სც-2	3		1 ც.	82 სმ.	2 ც.	90 სმ.

IV სართულის კ2 კოეფიციენტის კროკი

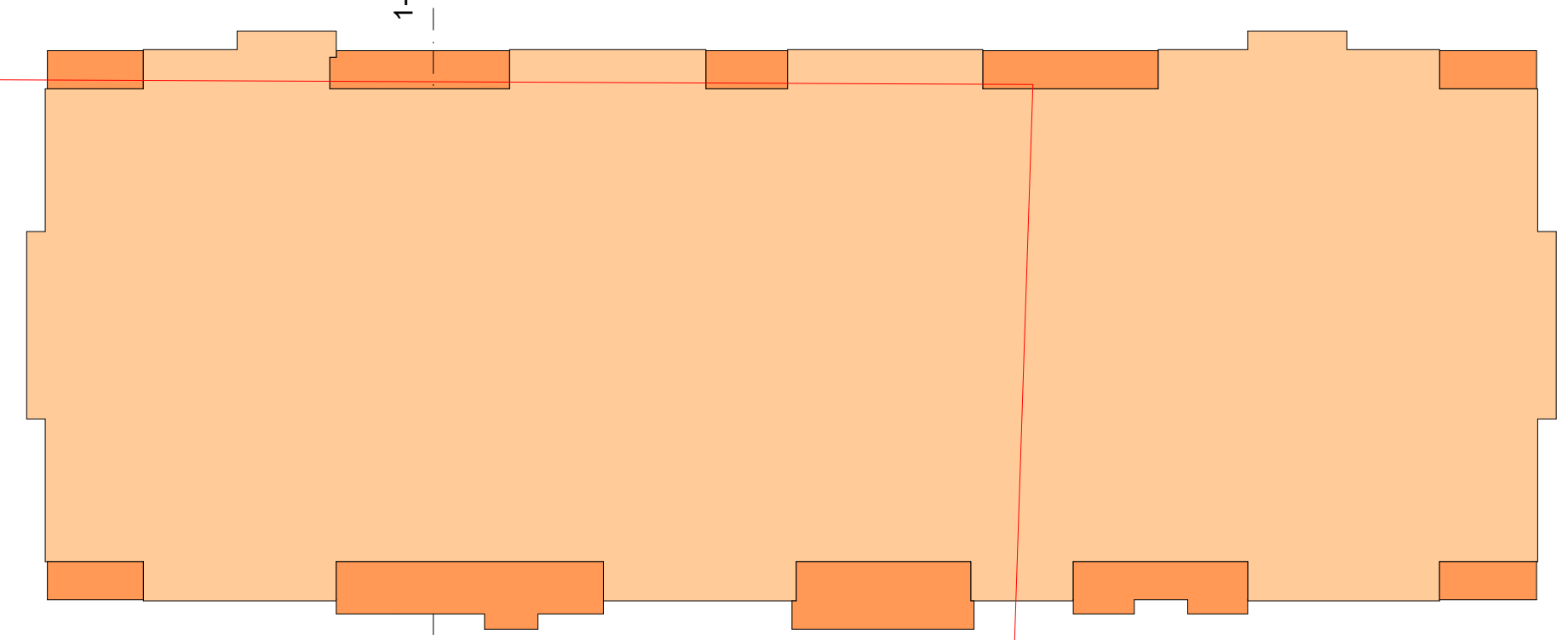

საერთო ფართი 911,8+(75,7:3)= 937,7 მ^2

საზაფხულო ფართი 77,8 X 1/3 = 25,9 მ^2

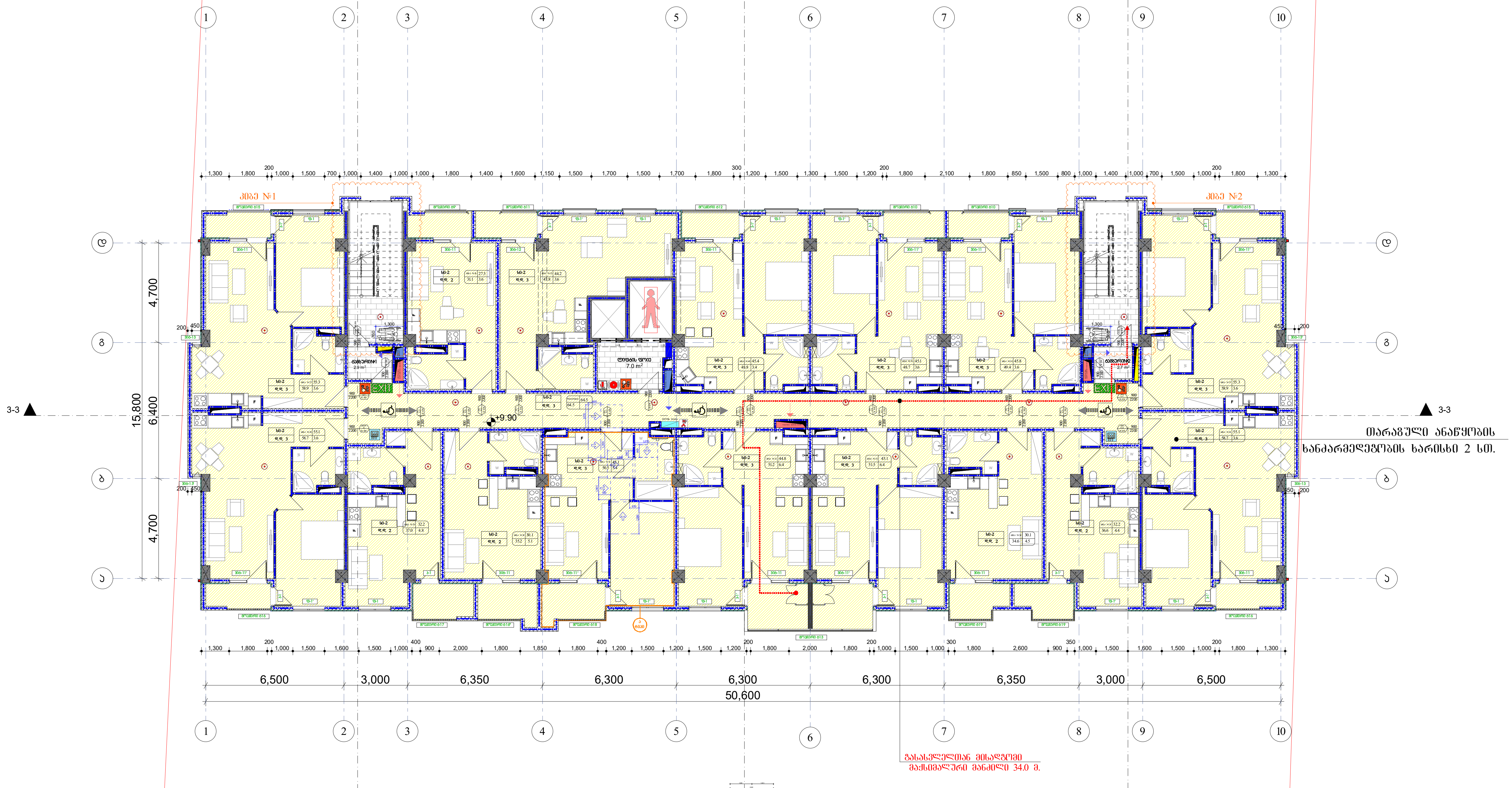

ფორმატი	A-3	დაკვეთა №

შენიშვნები:

1. ნახაზზე ზომები მოცემულია მილიმეტრებში
2. ნახაზის ყველა ცვლილება მშენებლობისას შეთანხმებული უნდა იყოს პროექტის ავტორთან.

ექსპლიკაცია

ბინა №	საცხოვ. ფართი	საზაფ. ფართი	საერთო ფართი
ბინა № 25	44.2	3.6	47.8
ბინა № 26	27.5	3.6	31.1
ბინა № 27	55.3	3.6	58.9
ბინა № 28	55.1	3.6	58.7
ბინა № 29	32.2	4.8	37.0
ბინა № 30	30.1	5.1	35.2
ბინა № 31	45.1	5.4	50.5
ბინა № 32	44.8	6.4	51.2
ბინა № 33	45.1	6.4	51.5
ბინა № 34	30.1	4.5	34.6
ბინა № 35	32.2	4.4	36.6
ბინა № 36	55.1	3.6	58.7
ბინა № 37	55.3	3.6	58.9
ბინა № 38	45.8	3.6	49.4
ბინა № 39	45.1	3.6	48.7
ბინა № 40	45.4	3.4	48.8
დერეფანი			64.5
კიბის უჯრედი №1			17.6
ტამბური №1			3.2
კიბის უჯრედი №2			17.6
ტამბური №2			3.2
ლიფტის ფოიე			7.0

III სართულის გეგმა 6.60 ნიშნულზე

პირობითი ნიშნები:

- მიწის ნაკვეთის საკადასტრო საზღვარი
- 0.00 ნიშნული გეგმაზე
- ჭრილის ხაზი
- ღერძის ხაზი
- 1.11 მ / 1.11 % — პანდუსის დახრის მიმართულება, სიგრძე, პანდუსის დახრის პროცენტული მაჩვენებელი
- ოთახის ნომერი / ფართობი შიდა კონტურზე / საზაფხულო ფართობი / მთლიანი ფართობი (№1 1.11)
- სც-1 დაკავებულობის ჯგუფი (ქვეჯგუფი) / დ.დ. დაკავებულობის დატვირთვა
- ღიობი ფილაში
- ხელის ცეცხლმაქრი
- ავტოსაშხეფი
- კვამლის ავტომატური აღმომჩენი
- ხმოვანი განგაშის სისტემა
- სახანძრო მილდგარი
- გასასვლელი
- შშმ მისაწვდომობა
- კარების სიგანე / კარების სიმაღლე (100 / 220)
- გასასვლელი სავალი მანძილი
- მისაწვდომი ცვლავზი
- ბეტონის კედელი
- გაძლიერებული ბეტონის კედელი 2 სთ
- გაძლიერებული ბეტონის კედელი 1 სთ
- სტრუქტურული ანაწყობი კედლის ხანძარმედეგობის ხარისხი 1 სთ
- სტრუქტურული ანაწყობი კედლის ხანძარმედეგობის ხარისხი 2სთ
- საცხოვრებელი ჯგუფი (სც)
- თავშეყრის ჯგუფი (თშ)
- საწყობი ჯგუფი (სწ)
- საქმიანი ჯგუფი (სქ)
- საქმიანი ჯგუფი (სვ)

დამკვეთი :

პროექტის მისამართი :

ქ. თბილისი, დიდი დიღომი, ვეფხისტყაოსნის ქუჩა ნაკვეთების ს/კ 01.72.14.035.963

პროექტის ფუნქცია :

მრავალფუნქციური კომპლექსი/შენობა, მრავალბინიანი საცხოვრებელი სახლი (კომერციული,საცხოვრებელი)

ემსი MC

კომპანია: შპს. ემ სი

საიდე. კოდი: 402.043.481

იურ. მისამართი: ქ. თბილისი ბელიაშვილის ქ.№40

თანამდებობა	გვარი	ხელმოწერა
დირექტორი	ვ. ცეკვავა	
ავტორი	ნ. ბერიძე	
ავტორი	ო.თუხარელი	

მასშტაბი	1:200
თარიღი	2021

სტადია	ფურცელი	ფურცლები
პროექტი	A-3	

მე-5 სართულის +13.200 ნიშნულზე დაკავებულობისა და ხანძარსაწინააღმდეგო სისტემების გეგმა

ბინა №	დაკავებულობა.	დაკავებულობის დატვირთვა	საერთო. დაკ. დატვირთვა	მოთხოვნილი გზა-კარის რაოდენობა სიგანე		გათვალისწინებული გზა-კარის რაოდენობა სიგანე	
ბინა №41	სც-2	3	46	1 ც.	82 სმ.	1 ც.	90 სმ.
ბინა №42	სც-2	2		1 ც.	82 სმ.	1 ც.	90 სმ.
ბინა №43	სც-2	3		1 ც.	82 სმ.	1 ც.	90 სმ.
ბინა №44	სც-2	3		1 ც.	82 სმ.	1 ც.	90 სმ.
ბინა №45	სც-2	2		1 ც.	82 სმ.	1 ც.	90 სმ.
ბინა №46	სც-2	2		1 ც.	82 სმ.	1 ც.	90 სმ.
ბინა №47	სც-2	3		1 ც.	82 სმ.	1 ც.	90 სმ.
ბინა №48	სც-2	3		1 ც.	82 სმ.	1 ც.	90 სმ.
ბინა №49	სც-2	3		1 ც.	82 სმ.	1 ც.	90 სმ.
ბინა №50	სც-2	2		1 ც.	82 სმ.	1 ც.	90 სმ.
ბინა №51	სც-2	2		1 ც.	82 სმ.	1 ც.	90 სმ.
ბინა №52	სც-2	3		1 ც.	82 სმ.	1 ც.	90 სმ.
ბინა №53	სც-2	3		1 ც.	82 სმ.	1 ც.	90 სმ.
ბინა №54	სც-2	3		1 ც.	82 სმ.	1 ც.	90 სმ.
ბინა №55	სც-2	3		1 ც.	82 სმ.	1 ც.	90 სმ.
ბინა №56	სც-2	3		1 ც.	82 სმ.	1 ც.	90 სმ.
დერეფანი	სც-2	3		1 ც.	82 სმ.	2 ც.	90 სმ.

V სართულის კ2 კოეფიციენტის კროკი

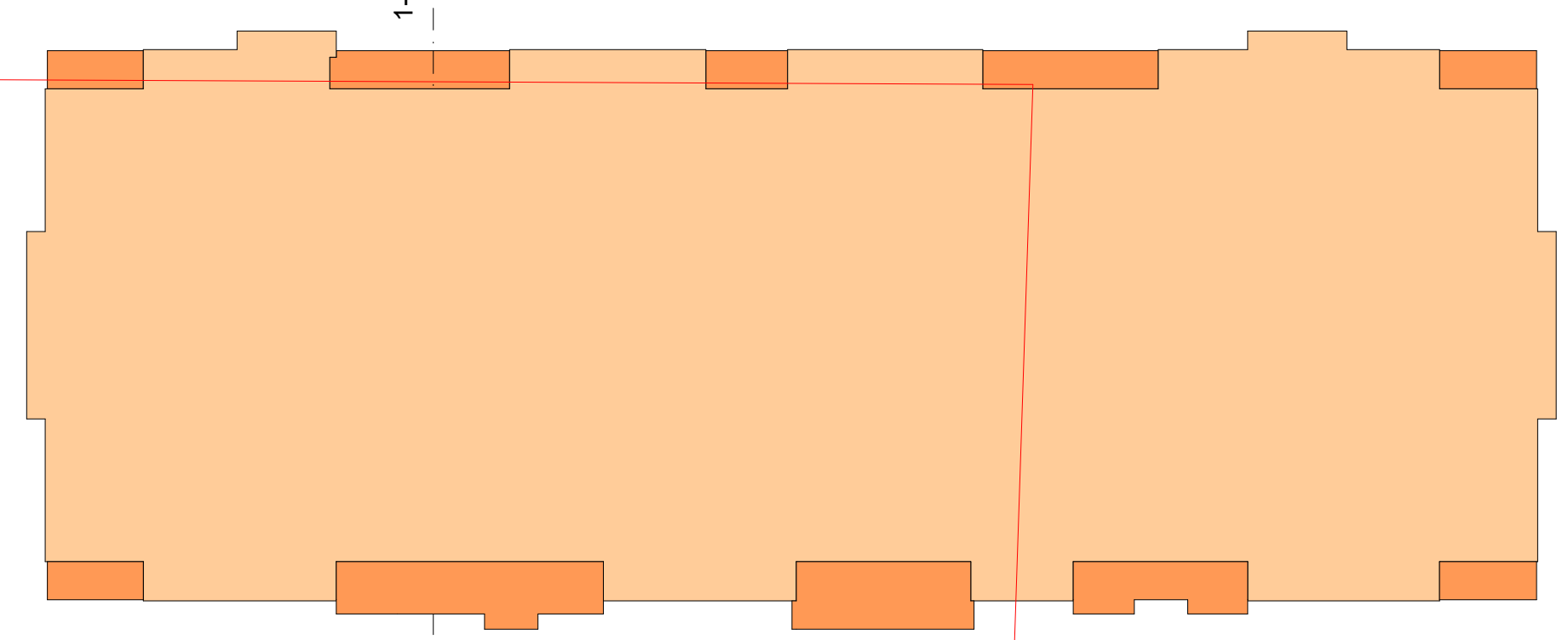

საერთო ფართი 911,8+(75,7:3)= 937,7 მ^2

საზაფხულო ფართი 77,8 X 1/3 = 25,9 მ^2

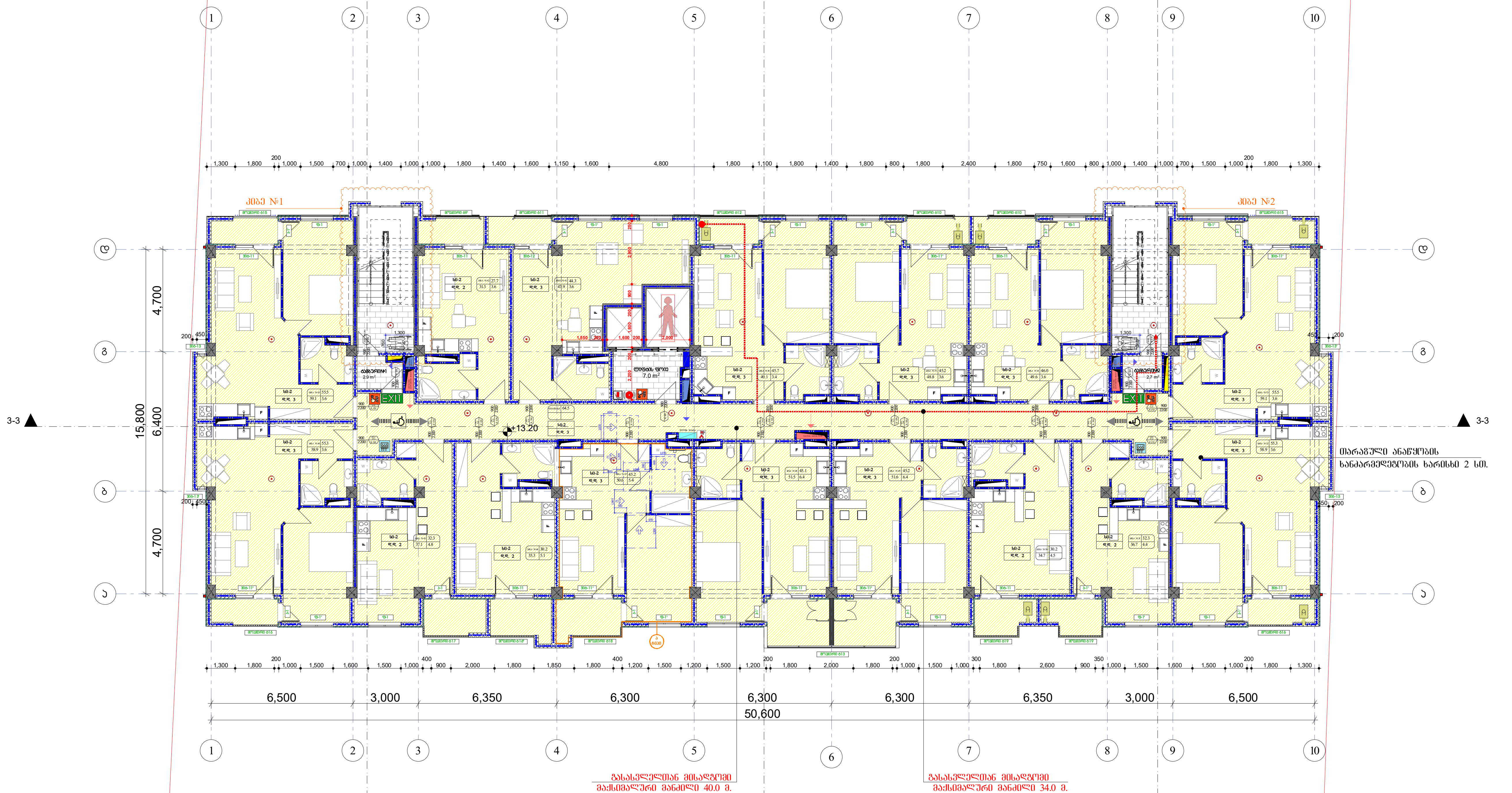

ფორმატი	A-3	დაკვეთა №	

შენიშვნები:

1. ნახაზზე ზომები მოცემულია მილიმეტრებში
2. ნახაზის ყველა ცვლილება მშენებლობისას შეთანხმებული უნდა იყოს პროექტის ავტორთან.

ექსპლიკაცია

ბინა №	საცხოვ. ფართი	საზაფ. ფართი	საერთო ფართი
ბინა №41	44.3	3.6	47.9
ბინა №42	27.7	3.6	31.3
ბინა №43	55.5	3.6	59.1
ბინა №44	55.3	3.6	58.9
ბინა №45	32.3	4.8	37.1
ბინა №46	30.2	5.1	35.3
ბინა №47	45.2	5.4	50.6
ბინა №48	45.1	6.4	51.5
ბინა №49	45.2	6.4	51.6
ბინა №50	30.2	4.5	34.7
ბინა №51	32.3	4.4	36.7
ბინა №52	55.3	3.6	58.9
ბინა №53	55.5	3.6	59.1
ბინა №54	46.0	3.6	49.6
ბინა №55	45.2	3.6	48.8
ბინა №56	45.7	3.4	49.1
დერეფანი			64.5
კიბის უჯრედი №1			17.6
ტამბური №1			2.7
კიბის უჯრედი №2			17.6
ტამბური №2			2.7
ლიფტის ფოიე			7.0

V სართულის გეგმა 13.20 ნიშნულზე

პირობითი ნიშნები:

- მიწის ნაკვეთის საკადასტრო საზღვარი
- ნიშნული გეგმაზე
- ჭრილის ხაზი
- ღერძის ხაზი
- ოთახის ნომერი
- ფართობი შიდა კონტურზე
- საზაფხულო ფართობი
- მთლიანი ფართობი
- დაკავებულობის ჯგუფი (კლასი)
- დაკავებულობის დატვირთვა
- ხელის ცეცხლმქრობი
- ავტოსაქრობი
- კვამლის ავტომატური აღმომჩენი
- სახანძრო მილდგმარი
- გასასვლელი
- მოსაცდომი სივრცე
- გასასვლელი საკვალი მანძილი
- მისაწვდომი სვლაგეზი
- საცხოვრებელი ჯგუფი (სც)

დამკვეთი :

პროექტის მისამართი : ქ. თბილისი, დიდი დიღომი, ვეფხისტყაოსნის ქუჩა ნაკვეთების ს/კ 01.72.14.035.963

პროექტის ფუნქცია : მრავალფუნქციური კომპლექსი/შენობა, მრავალბინიანი საცხოვრებელი სახლი (კომერციული,საცხოვრებელი)

კომპანია:	შპს. ემ სი
საიდენ. კოდი:	402.043.481
იურ. მისამართი:	ქ. თბილისი ბელიაშვილის ქ.№40

თანამდებობა	გვარი	ხელმოწერა
დირექტორი	ვ. ცეკვავა	
ავტორი	ნ. ბერიძე	
ავტორი	ო.თუხარელი	

მასშტაბი	1:200
თარიღი	2021

სტადია	ფურცელი	ფურცლები
პროექტი	A-3	

მე-6 სართულის +16.500 ნიშნულზე დაკავებულობისა და ხანძარსაწინააღმდეგო სისტემების გეგმა

ბინა №	დაკავებულობა.	დაკავებულობის დატვირთვა	საერთო. დაკ. დატვირთვა	მოთხოვნილი გზა-კარის რაოდენობა სიგანე		გათვალისწინებული გზა-კარის რაოდენობა სიგანე	
ბინა №57	სც-2	3	46	1 ც.	82 სმ.	1 ც.	90 სმ.
ბინა №58	სც-2	2		1 ც.	82 სმ.	1 ც.	90 სმ.
ბინა №59	სც-2	3		1 ც.	82 სმ.	1 ც.	90 სმ.
ბინა №60	სც-2	3		1 ც.	82 სმ.	1 ც.	90 სმ.
ბინა №61	სც-2	2		1 ც.	82 სმ.	1 ც.	90 სმ.
ბინა №62	სც-2	2		1 ც.	82 სმ.	1 ც.	90 სმ.
ბინა №63	სც-2	3		1 ც.	82 სმ.	1 ც.	90 სმ.
ბინა №64	სც-2	3		1 ც.	82 სმ.	1 ც.	90 სმ.
ბინა №65	სც-2	3		1 ც.	82 სმ.	1 ც.	90 სმ.
ბინა №66	სც-2	2		1 ც.	82 სმ.	1 ც.	90 სმ.
ბინა №67	სც-2	2		1 ც.	82 სმ.	1 ც.	90 სმ.
ბინა №68	სც-2	3		1 ც.	82 სმ.	1 ც.	90 სმ.
ბინა №69	სც-2	3		1 ც.	82 სმ.	1 ც.	90 სმ.
ბინა №70	სც-2	3		1 ც.	82 სმ.	1 ც.	90 სმ.
ბინა №71	სც-2	3		1 ც.	82 სმ.	1 ც.	90 სმ.
ბინა №72	სც-2	3		1 ც.	82 სმ.	1 ც.	90 სმ.
დერეფანი	სც-2	3		1 ც.	82 სმ.	2 ც.	90 სმ.

VI სართულის კ2 კოეფიციენტის კროკი

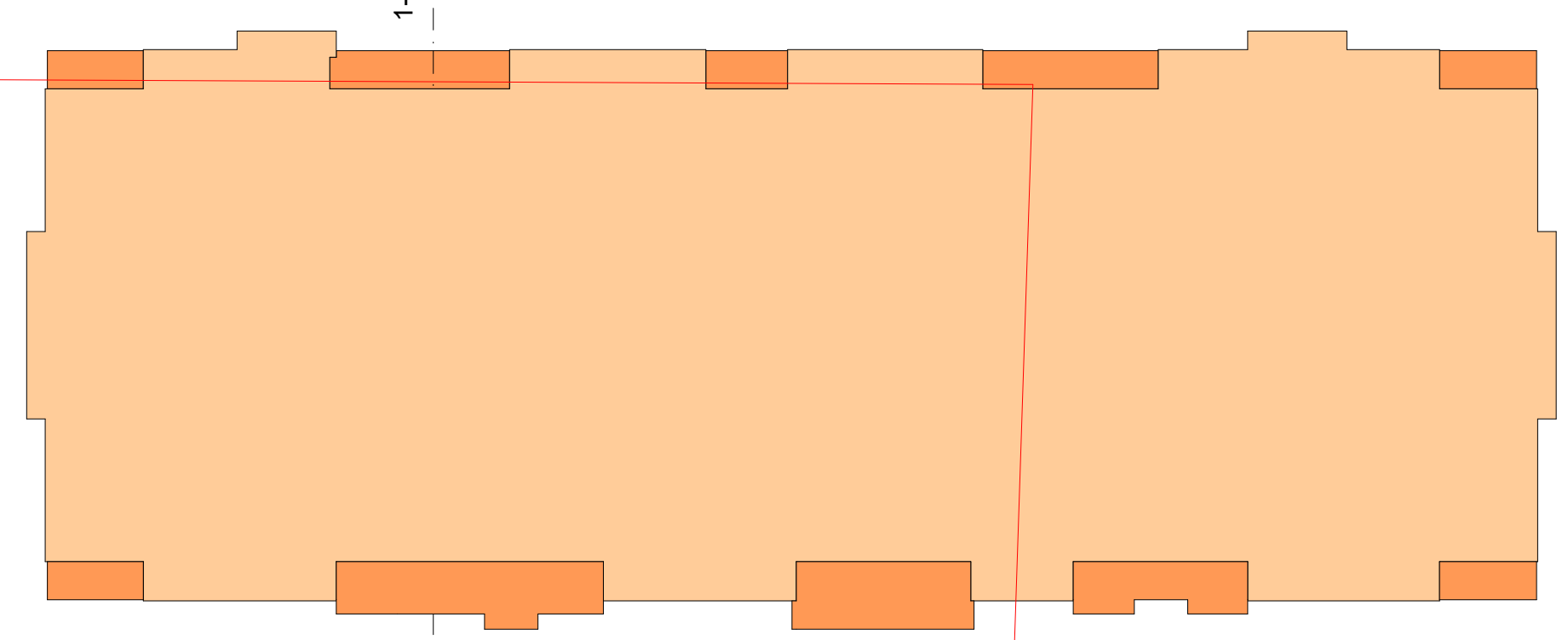

საერთო ფართი 911,8+(75,7:3)= 937,7 მ^2

საზაფხულო ფართი 77,8 X 1/3 = 25,9 მ^2

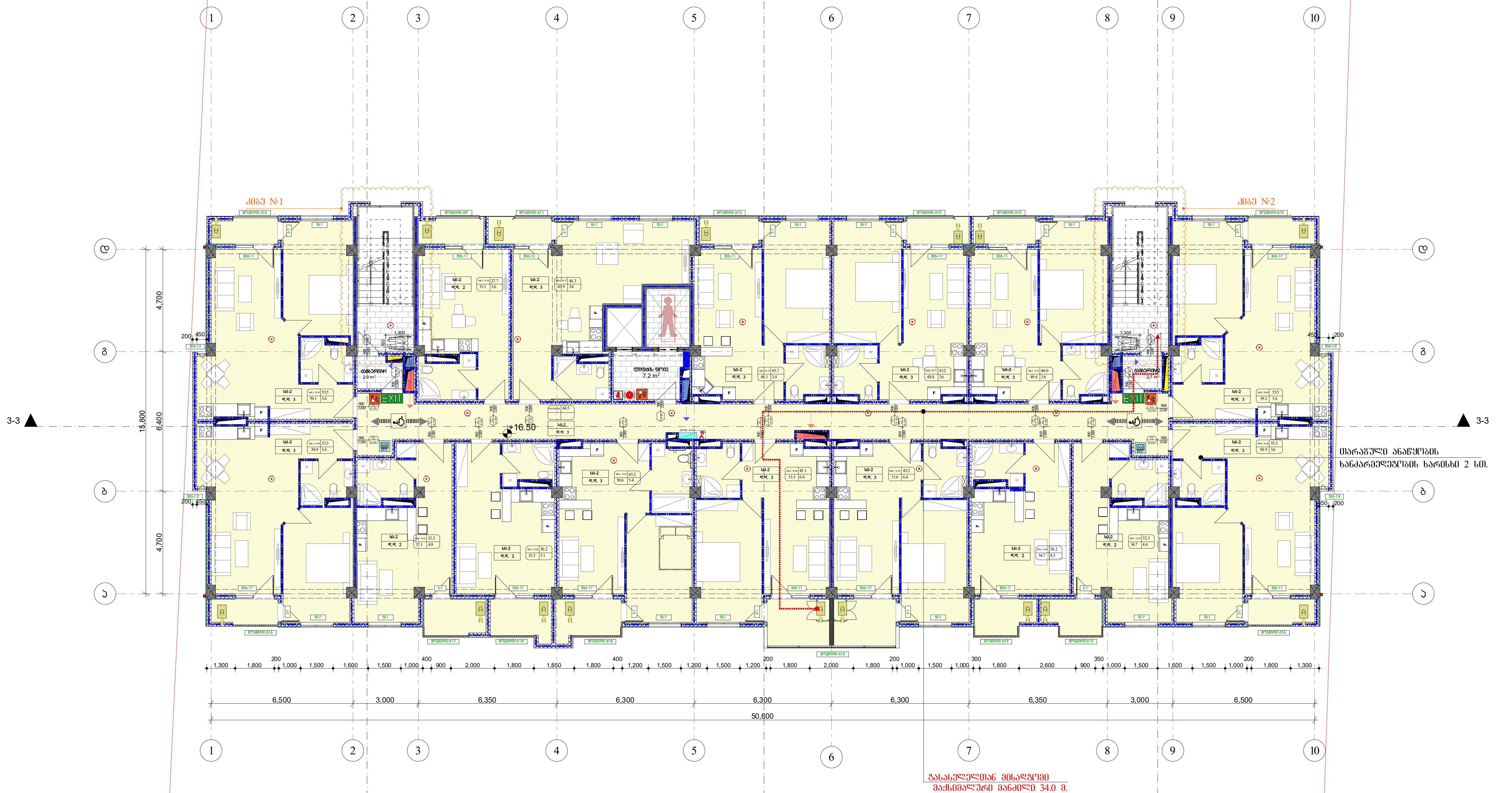

ფორმატი	A-3	დაკვეთა №	

შენიშვნები:

1. ნახაზზე ზომები მოცემულია მილიმეტრებში
2. ნახაზის ყველა ცვლილება მშენებლობისას შეთანხმებული უნდა იყოს პროექტის ავტორთან.

ექსპლიკაცია

ბინა №	საცხოვ. ფართი	საზაფხ. ფართი	საერთო ფართი
ბინა № 57	44.3	3.6	47.9
ბინა № 58	27.7	3.6	31.3
ბინა № 59	55.5	3.6	59.1
ბინა № 60	55.3	3.6	58.9
ბინა № 61	32.3	4.8	37.1
ბინა № 62	30.2	5.1	35.3
ბინა № 63	45.2	5.4	50.6
ბინა № 64	45.1	6.4	51.5
ბინა № 65	45.2	6.4	51.6
ბინა № 66	30.2	4.5	34.7
ბინა № 67	32.3	4.4	36.7
ბინა № 68	55.3	3.6	58.9
ბინა № 69	55.5	3.6	59.1
ბინა № 70	46.0	3.6	49.6
ბინა № 71	45.2	3.6	48.8
ბინა № 72	45.7	3.4	49.1
დერეფანი			64.5
კიბის უჯრედი №1			17.6
ტამბური №1			2.7
კიბის უჯრედი №2			17.6
ტამბური №2			2.7
ლიფტის ფოიე			7.0

V სართულის გეგმა 13.20 ნიშნულზე

პირობითი ნიშნები:

დაკავებულობის დატვირთვა
ღიობი ფილაში
ხელის ცეცხლმაქრი
ავტოსაშხეფი
კვამლის ავტომატური აღმომჩენი
ხმოვანი განგაშის სისტემა
სახანძრო მილდგარი
საცხოვრებელი ჯგუფი (სც)
თავშეყრის ჯგუფი (თვ)
საწყობი ჯგუფი (სწ)
საქმიანი ჯგუფი (სქ)
საქმიანი ჯგუფი (ს3)

დამკვეთი :

პროექტის მისამართი :

ქ. თბილისი, დიდი დიღომი, ვეფხისტყაოსნის ქუჩა ნაკვეთების ს/კ 01.72.14.035.963

პროექტის ფუნქცია :

მრავალფუნქციური კომპლექსი/შენობა, მრავალბინიანი საცხოვრებელი სახლი (კომერციული,საცხოვრებელი)

ემსი MC

კომპანია:
შპს. ემ სი
საიდ. კოდი:
402.043.481
იურ. მისამართი:
ქ. თბილისი ბელიაშვილის ქ.№40

თანამდებობა	გვარი	ხელმოწერა
დირექტორი	ვ. ცეკვავა	
ავტორი	ნ. ბერიძე	
ავტორი	ო.თუხარელი	

მასშტაბი	1:200
თარიღი	2021

სტადია	ფურცელი	ფურცლები
პროექტი	A-3	

მე-7 სართულის +19.800 ნიშნულზე ღაკავებულობისა და ხანძარსაწინააღმდეგო სისტემების გეგმა

ბინა N	ტიპი	ოთახების რაოდენობა	საერთო ფართი	მისაწვდომი ბინათმოძრაობის ფართობი		საერთო მისაწვდომი ბინათმოძრაობის ფართობი	
ბინა N73	M-2	3	46	1 ც.	82 ს.მ.	1 ც.	90 ს.მ.
ბინა N74	M-2	2		1 ც.	82 ს.მ.	1 ც.	90 ს.მ.
ბინა N75	M-2	3		1 ც.	82 ს.მ.	1 ც.	90 ს.მ.
ბინა N76	M-2	3		1 ც.	82 ს.მ.	1 ც.	90 ს.მ.
ბინა N77	M-2	2		1 ც.	82 ს.მ.	1 ც.	90 ს.მ.
ბინა N78	M-2	2		1 ც.	82 ს.მ.	1 ც.	90 ს.მ.
ბინა N79	M-2	3		1 ც.	82 ს.მ.	1 ც.	90 ს.მ.
ბინა N80	M-2	3		1 ც.	82 ს.მ.	1 ც.	90 ს.მ.
ბინა N81	M-2	3		1 ც.	82 ს.მ.	1 ც.	90 ს.მ.
ბინა N82	M-2	2		1 ც.	82 ს.მ.	1 ც.	90 ს.მ.
ბინა N83	M-2	2		1 ც.	82 ს.მ.	1 ც.	90 ს.მ.
ბინა N84	M-2	3		1 ც.	82 ს.მ.	1 ც.	90 ს.მ.
ბინა N85	M-2	3		1 ც.	82 ს.მ.	1 ც.	90 ს.მ.
ბინა N86	M-2	3		1 ც.	82 ს.მ.	1 ც.	90 ს.მ.
ბინა N87	M-2	3		1 ც.	82 ს.მ.	1 ც.	90 ს.მ.
ბინა N88	M-2	3		1 ც.	82 ს.მ.	1 ც.	90 ს.მ.
ჯამში:	M-2	3		1 ც.	82 ს.მ.	2 ც.	90 ს.მ.

VII სართულის კ2 კოეფიციენტის კროკი

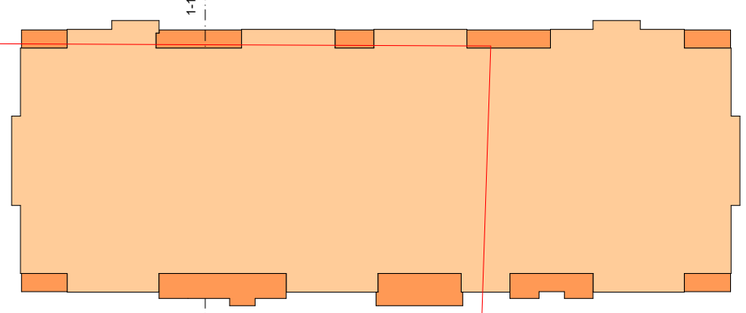

საერთო ფართი 911,8+(75,7:3)= 937,7 მ²

საზაფხულო ფართი 77,8 X 1/3 = 25,9 მ²

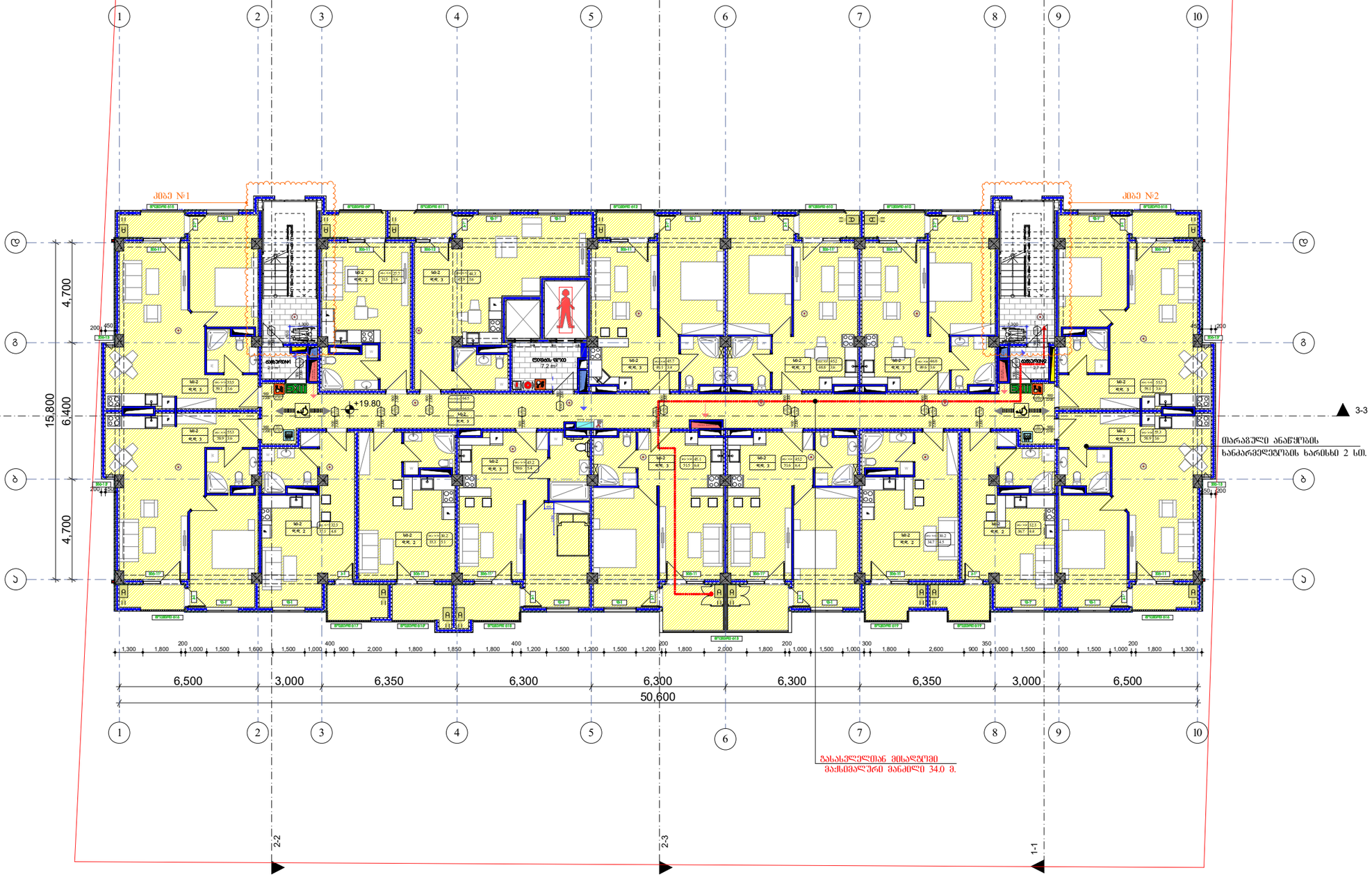

ფორმატი	A-3	დაკვეთა №	

შენიშვნები:

1. ნახაზზე ზომები მოცემულია მილიმეტრებში
2. ნახაზის ყველა ცვლილება მშენებლობისას შეთანხმებული უნდა იყოს პროექტის ავტორთან.

ექსპლიკაცია

ბინა N	საერთ. ფართი	საერთ. ზოომი	საერთო ფართი
ბინა N73	44.5	3.6	47.9
ბინა N74	27.7	3.6	31.3
ბინა N75	55.5	3.6	59.1
ბინა N76	55.3	3.6	58.9
ბინა N77	32.5	4.8	37.1
ბინა N78	36.2	5.1	35.3
ბინა N79	45.2	5.4	50.6
ბინა N80	45.1	6.4	51.5
ბინა N81	45.2	6.4	51.6
ბინა N82	36.2	4.5	34.7
ბინა N83	32.3	4.4	36.7
ბინა N84	55.5	3.6	58.9
ბინა N85	55.5	3.6	59.1
ბინა N86	46.0	3.6	49.6
ბინა N87	45.2	3.6	48.8
ბინა N88	45.7	5.4	49.1
ჯამში:			64.5
ჯამი საერთო ზომ.			17.6
ფართი			2.7
ჯამი საერთო ზომ.			17.6
ფართი			2.7
ლიფტის ნიში			7.0

V სართულის გეგმა 13.20 ნიშნულზე

პირობითი ნიშნები:

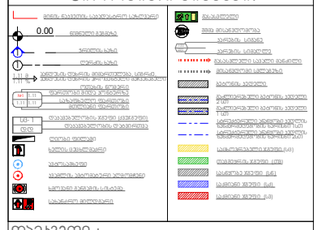

დამკვეთი :

პროექტის მისამართი :

ქ. თბილისი, დიდი დიღომი, ვეფხისტყაოსნის ქუჩა ნაკვეთების ს/კ 01.72.14.035.963

პროექტის ფუნქცია :

მრავალფუნქციური კომპლექსი/შენობა, მრავალბინიანი საცხოვრებელი სახლი (კომერციული,საცხოვრებელი)

კომპანია:	შპს. ემ სი
საიდენ. კოდი:	402.043.481
იურ. მისამართი:	ქ. თბილისი ბელიაშვილის ქ.№40

თანამდებობა	გვარი	ხელმოწერა
დირექტორი	ვ. ცაავაა	
ავტორი	ნ. ბერიძე	
ავტორი	ო.თუხარელი	

მასშტაბი	1:200
თარიღი	2021

სტადია	ფურცელი	ფურცლები
პროექტი	A-3	

მე-8 სართულის +23.100 ნიშნულზე დაკავებულობისა და ხანძარსაწინააღმდეგო სისტემების გეგმა

ბინა №	დაკავებულობა.	დაკავებულობის დატვირთვა	საერთო. დაკ. დატვირთვა	მოთხოვნილი ფზა-კარის რაოდენობა სიგანე		გათვალისწინებული ფზა-კარის რაოდენობა სიგანე	
ბინა №89	სც-2	3	46	1 ც.	82 სმ.	1 ც.	90 სმ.
ბინა №90	სც-2	2		1 ც.	82 სმ.	1 ც.	90 სმ.
ბინა №91	სც-2	3		1 ც.	82 სმ.	1 ც.	90 სმ.
ბინა №92	სც-2	3		1 ც.	82 სმ.	1 ც.	90 სმ.
ბინა №93	სც-2	2		1 ც.	82 სმ.	1 ც.	90 სმ.
ბინა №94	სც-2	2		1 ც.	82 სმ.	1 ც.	90 სმ.
ბინა №95	სც-2	3		1 ც.	82 სმ.	1 ც.	90 სმ.
ბინა №96	სც-2	3		1 ც.	82 სმ.	1 ც.	90 სმ.
ბინა №97	სც-2	3		1 ც.	82 სმ.	1 ც.	90 სმ.
ბინა №98	სც-2	2		1 ც.	82 სმ.	1 ც.	90 სმ.
ბინა №99	სც-2	2		1 ც.	82 სმ.	1 ც.	90 სმ.
ბინა №100	სც-2	3		1 ც.	82 სმ.	1 ც.	90 სმ.
ბინა №101	სც-2	3		1 ც.	82 სმ.	1 ც.	90 სმ.
ბინა №102	სც-2	3		1 ც.	82 სმ.	1 ც.	90 სმ.
ბინა №103	სც-2	3		1 ც.	82 სმ.	1 ც.	90 სმ.
ბინა №104	სც-2	3		1 ც.	82 სმ.	1 ც.	90 სმ.
დერეფანი	სც-2	3		1 ც.	82 სმ.	2 ც.	90 სმ.

VIII სართულის k2 კოეფიციენტის კროკი

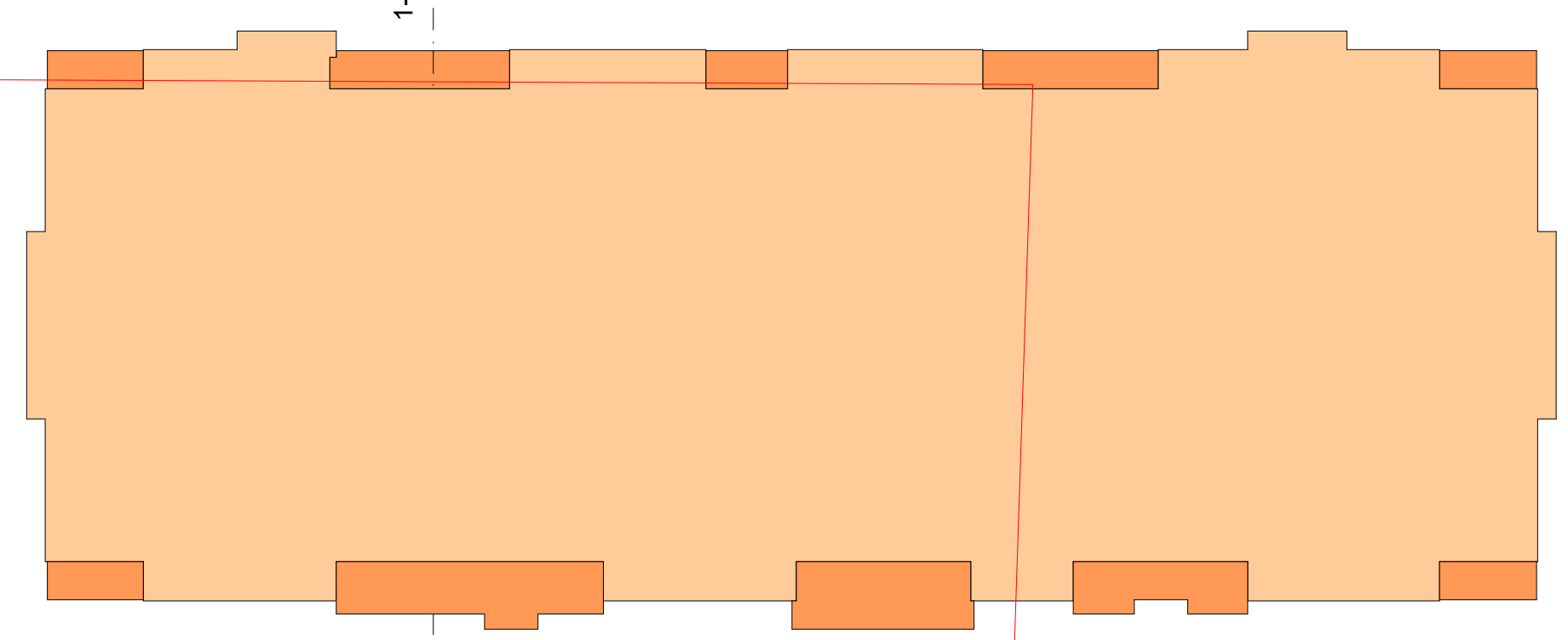

საერთო ფართი 911,8+(75,7:3)= 937,7 მ²

საზაფხულო ფართი 77,8 X 1/3 = 25,9 მ²

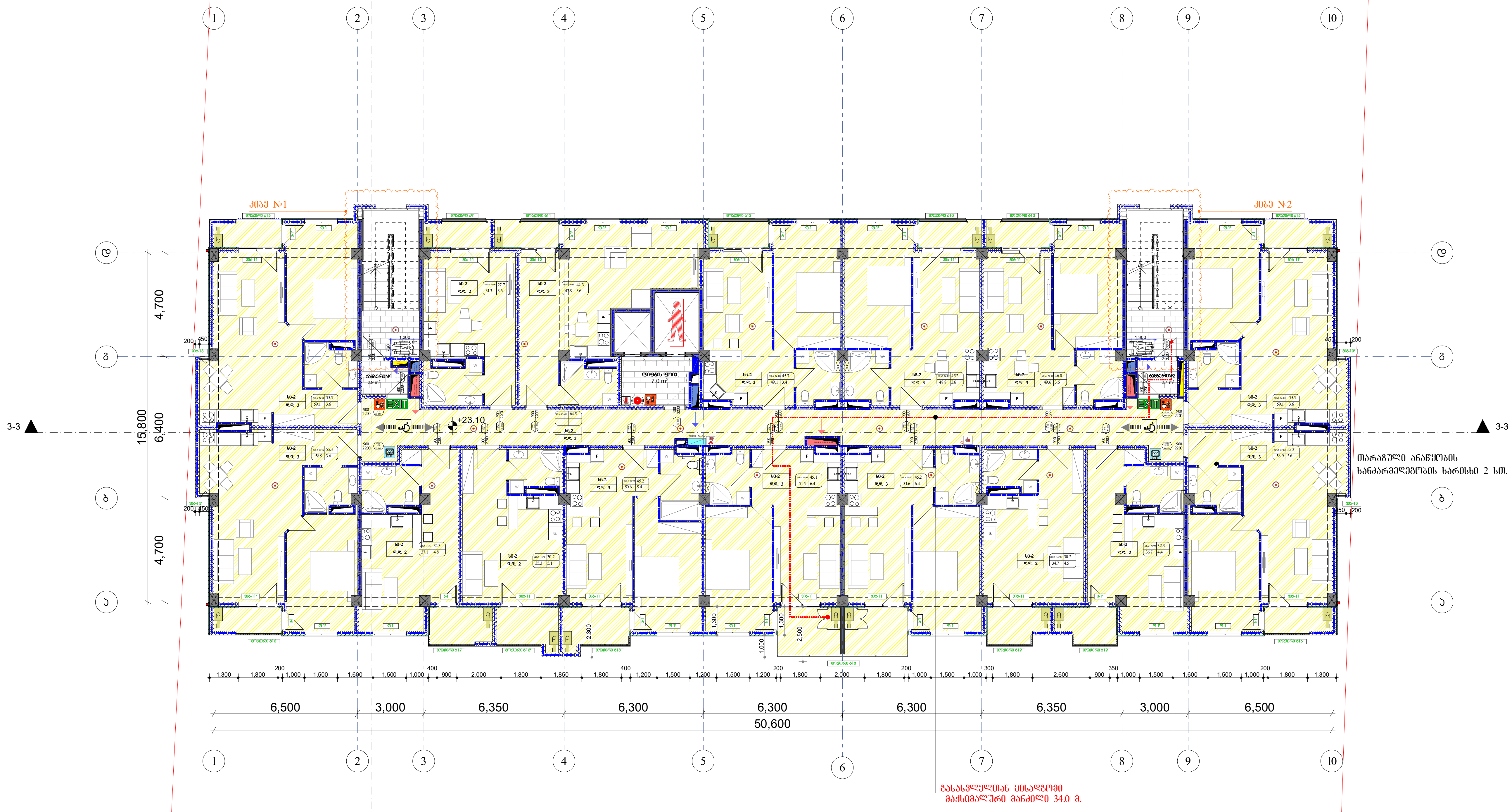

ფორმატი A-3	დაკვეთა №

შენიშვნები:

1. ნახაზზე ზომები მოცემულია მილიმეტრებში
2. ნახაზის ყველა ცვლილება მშენებლობისას შეთანხმებული უნდა იყოს პროექტის ავტორთან.

ექსპლიკაცია

ბინა №	საცხოვ. ფართი	საზაფ. ფართი	საერთო ფართი
ბინა № 89	44.3	3.6	47.9
ბინა № 90	27.7	3.6	31.3
ბინა № 91	55.5	3.6	59.1
ბინა № 92	55.3	3.6	58.9
ბინა № 93	32.3	4.8	37.1
ბინა № 94	30.2	5.1	35.3
ბინა № 95	45.2	5.4	50.6
ბინა № 96	45.1	6.4	51.5
ბინა № 97	45.2	6.4	51.6
ბინა № 98	30.2	4.5	34.7
ბინა № 99	32.3	4.4	36.7
ბინა № 100	55.3	3.6	58.9
ბინა № 101	55.5	3.6	59.1
ბინა № 102	46.0	3.6	49.6
ბინა № 103	45.2	3.6	48.8
ბინა № 104	45.7	3.4	49.1
დერეფანი			64.5
კიბის უჯრედი №1			17.6
ტამბური №1			2.7
კიბის უჯრედი №2			17.6
ტამბური №2			2.7
ლიფტის ჰოლი			7.0

V სართულის გეგმა 13.20 ნიშნულზე

პირობითი ნიშნები:

- ღიობი ფილაში
- ხელის ცეცხლმქრობი
- ავტოსაშხეფი
- კვამლის ავტომატური აღმომჩენი
- ხმოვანი განგაშის სისტემა
- სახანძრო მილდგარი
- საცხოვრებელი ჯგუფი (სც)
- თავშეყრის ჯგუფი (თვ)
- საწყობი ჯგუფი (სწ)
- საქმიანი ჯგუფი (სქ)
- საქმიანი ჯგუფი (ს3)

დამკვეთი :

პროექტის მისამართი :

ქ. თბილისი, დიდი დიღომი, ვეფხისტყაოსნის ქუჩა ნაკვეთების ს/კ 01.72.14.035.963

პროექტის ფუნქცია :

მრავალფუნქციური კომპლექსი/შენობა, მრავალბინიანი საცხოვრებელი სახლი (კომერციული,საცხოვრებელი)

კომპანია:	
	შპს. ემ სი
საიდენ. კოდი:	402.043.481
იურ. მისამართი:	ქ. თბილისი ბელიაშვილის ქ.№40

თანამდებობა	გვარი	ხელმოწერა
დირექტორი	ვ. ცეკვავა	
ავტორი	ნ. ბერიძე	
ავტორი	ო.თუხარელი	

მასშტაბი	1:200
თარიღი	2021

სტადია	ფურცელი	ფურცლები
პროექტი	A-3	

მე-9 სართულის +26.400 ნიშნულზე დაკავებულობისა და ხანძარსაწინააღმდეგო სისტემების გეგმა

ბინა N	ტიპი	ოთახების რაოდენობა	საერთო ფართი	მისაწვდომი ბინათმფლობელის ფართობი		საერთო მისაწვდომი ბინათმფლობელის ფართობი	
ბინა N901	M-2	3	46	1 ც.	82 ს.მ.	1 ც.	90 ს.მ.
ბინა N902	M-2	2		1 ც.	82 ს.მ.	1 ც.	90 ს.მ.
ბინა N903	M-2	3		1 ც.	82 ს.მ.	1 ც.	90 ს.მ.
ბინა N904	M-2	3		1 ც.	82 ს.მ.	1 ც.	90 ს.მ.
ბინა N905	M-2	2		1 ც.	82 ს.მ.	1 ც.	90 ს.მ.
ბინა N906	M-2	2		1 ც.	82 ს.მ.	1 ც.	90 ს.მ.
ბინა N907	M-2	3		1 ც.	82 ს.მ.	1 ც.	90 ს.მ.
ბინა N908	M-2	3		1 ც.	82 ს.მ.	1 ც.	90 ს.მ.
ბინა N909	M-2	2		1 ც.	82 ს.მ.	1 ც.	90 ს.მ.
ბინა N910	M-2	3		1 ც.	82 ს.მ.	1 ც.	90 ს.მ.
ბინა N911	M-2	3		1 ც.	82 ს.მ.	1 ც.	90 ს.მ.
ბინა N912	M-2	3		1 ც.	82 ს.მ.	1 ც.	90 ს.მ.
ბინა N913	M-2	2		1 ც.	82 ს.მ.	1 ც.	90 ს.მ.
ბინა N914	M-2	2		1 ც.	82 ს.მ.	1 ც.	90 ს.მ.
ბინა N915	M-2	3		1 ც.	82 ს.მ.	1 ც.	90 ს.მ.
ბინა N916	M-2	3		1 ც.	82 ს.მ.	1 ც.	90 ს.მ.
ბინა N917	M-2	3		1 ც.	82 ს.მ.	1 ც.	90 ს.მ.
ბინა N918	M-2	3		1 ც.	82 ს.მ.	1 ც.	90 ს.მ.
ბინა N919	M-2	3		1 ც.	82 ს.მ.	1 ც.	90 ს.მ.
ბინა N920	M-2	3		1 ც.	82 ს.მ.	2 ც.	90 ს.მ.

IX სართულის კ2 კოეფიციენტის კროკი

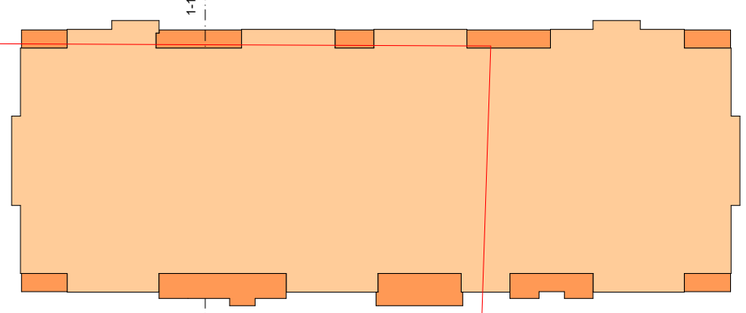

საერთო ფართი 911,8+(75,7:3)= 937,7 მ²

საზაფხულო ფართი 77,8 X 1/3 = 25,9 მ²

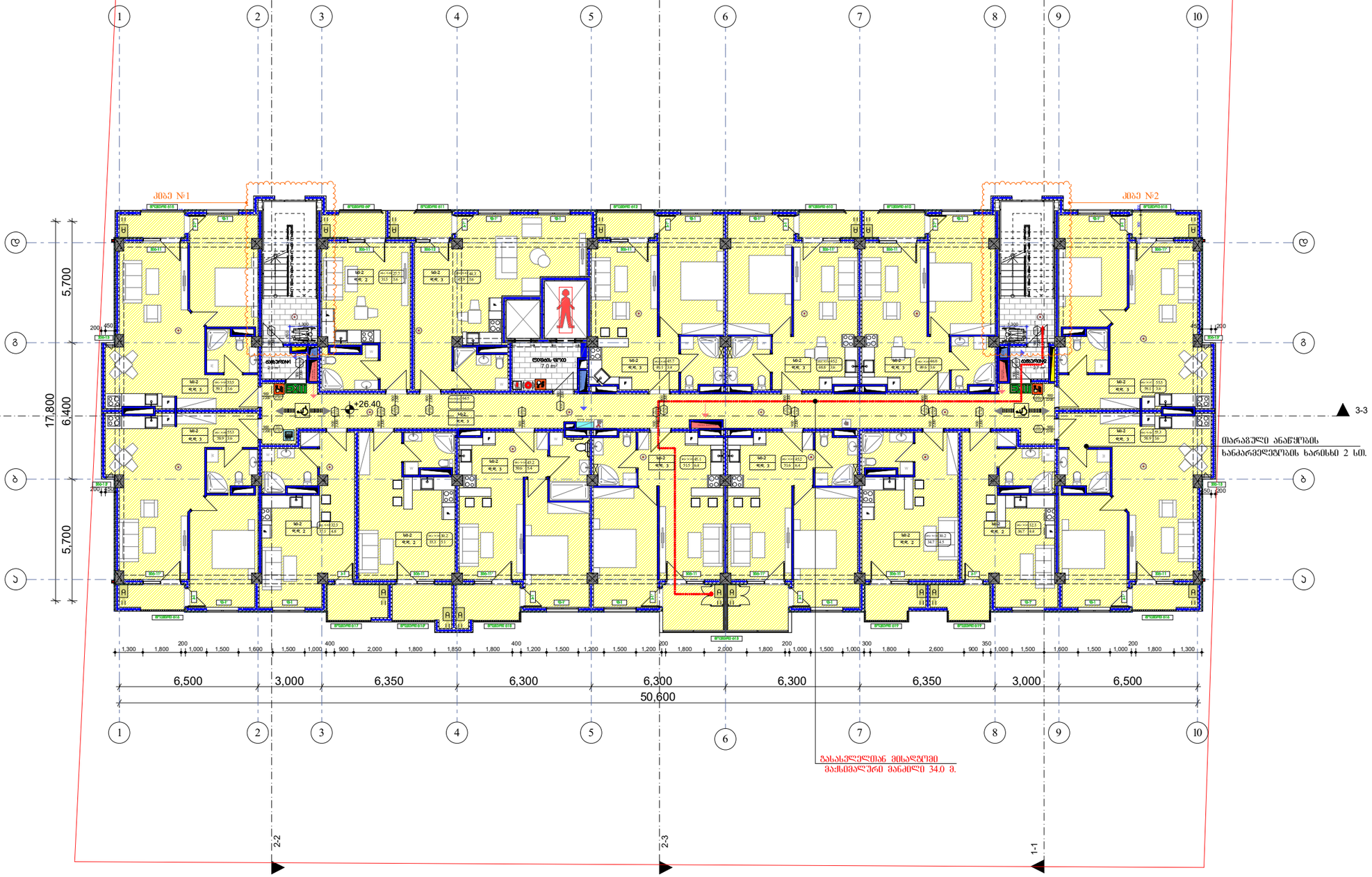

ფორმატი	A-3	დაკვეთა №	

შენიშვნები:

1. ნახაზზე ზომები მოცემულია მილიმეტრებში
2. ნახაზის ყველა ცვლილება მშენებლობისას შეთანხმებული უნდა იყოს პროექტის ავტორთან.

ექსპლიკაცია

ბინა N	საერთ. ფართი	საერთ. ზოომი	საერთო ფართი
ბინა N901	44.5	3.6	47.9
ბინა N902	27.7	3.6	31.3
ბინა N903	55.5	3.6	59.1
ბინა N904	55.3	3.6	58.9
ბინა N905	32.5	4.6	37.1
ბინა N906	30.2	5.1	35.3
ბინა N907	45.2	5.4	50.6
ბინა N908	45.1	6.4	51.5
ბინა N909	45.2	6.4	51.6
ბინა N910	30.2	4.5	34.7
ბინა N911	32.3	4.4	36.7
ბინა N912	55.5	3.6	58.9
ბინა N913	55.5	3.6	59.1
ბინა N914	46.0	3.6	49.6
ბინა N915	45.2	3.6	48.8
ბინა N916	45.7	3.4	49.1
სულ			64.5
ტიპი M-2			17.6
ოთახის N1			2.7
ტიპი M-3			17.6
ოთახის N1			2.7
სულ ტიპი M-3			7.0

V სართულის გეგმა 13.20 ნიშნულზე

პირობითი ნიშნები:

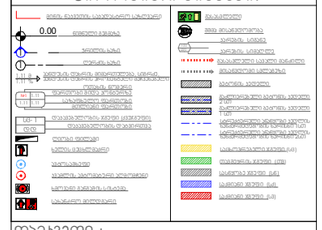

დამკვეთი :

პროექტის მისამართი :

ქ. თბილისი, დიდი დიღომი, ვეფხისტყაოსნის ქუჩა ნაკვეთების ს/კ 01.72.14.035.963

პროექტის ფუნქცია :

მრავალფუნქციური კომპლექსი/ფენობა, მრავალბინიანი საცხოვრებელი სახლი (კომერციული,საცხოვრებელი)

კომპანია:	შპს. ემ სი
საიდენტ. კოდი:	402.043.481
იურ. მისამართი:	ქ. თბილისი ბელიაშვილის ქ.№40

თანამდებობა	გვარი	ხელმოწერა
დირექტორი	ვ. ცაავაა	
ავტორი	ნ. ბერიძე	
ავტორი	ო.თუხარელი	

მასშტაბი	1:200
თარიღი	2021

სტადია	ფურცელი	ფურცლები
პროექტი	A-3	

მე-10 სართულის +29.700 ნიშნულზე დაკავებულობისა და ხანძარსაწინააღმდეგო სისტემების გეგმა

ბინა №	დაკავებულობა.	დაკავებულობის დატვირთვა	საერთო. დაკ. დატვირთვა	მოთხოვნილი გზა-კარის რაოდენობა სიგანე		გათვალისწინებული გზა-კარის რაოდენობა სიგანე	
ბინა №121	სც-2	3	46	1 ც.	82 სმ.	1 ც.	90 სმ.
ბინა №122	სც-2	2		1 ც.	82 სმ.	1 ც.	90 სმ.
ბინა №123	სც-2	3		1 ც.	82 სმ.	1 ც.	90 სმ.
ბინა №124	სც-2	3		1 ც.	82 სმ.	1 ც.	90 სმ.
ბინა №125	სც-2	2		1 ც.	82 სმ.	1 ც.	90 სმ.
ბინა №126	სც-2	2		1 ც.	82 სმ.	1 ც.	90 სმ.
ბინა №127	სც-2	3		1 ც.	82 სმ.	1 ც.	90 სმ.
ბინა №128	სც-2	3		1 ც.	82 სმ.	1 ც.	90 სმ.
ბინა №129	სც-2	3		1 ც.	82 სმ.	1 ც.	90 სმ.
ბინა №130	სც-2	2		1 ც.	82 სმ.	1 ც.	90 სმ.
ბინა №131	სც-2	2		1 ც.	82 სმ.	1 ც.	90 სმ.
ბინა №132	სც-2	3		1 ც.	82 სმ.	1 ც.	90 სმ.
ბინა №133	სც-2	3		1 ც.	82 სმ.	1 ც.	90 სმ.
ბინა №134	სც-2	3		1 ც.	82 სმ.	1 ც.	90 სმ.
ბინა №135	სც-2	3		1 ც.	82 სმ.	1 ც.	90 სმ.
ბინა №136	სც-2	3		1 ც.	82 სმ.	1 ც.	90 სმ.
დერეფანი	სც-2	3		1 ც.	82 სმ.	2 ც.	90 სმ.

X სართულის კ2 კოეფიციენტის კროკი

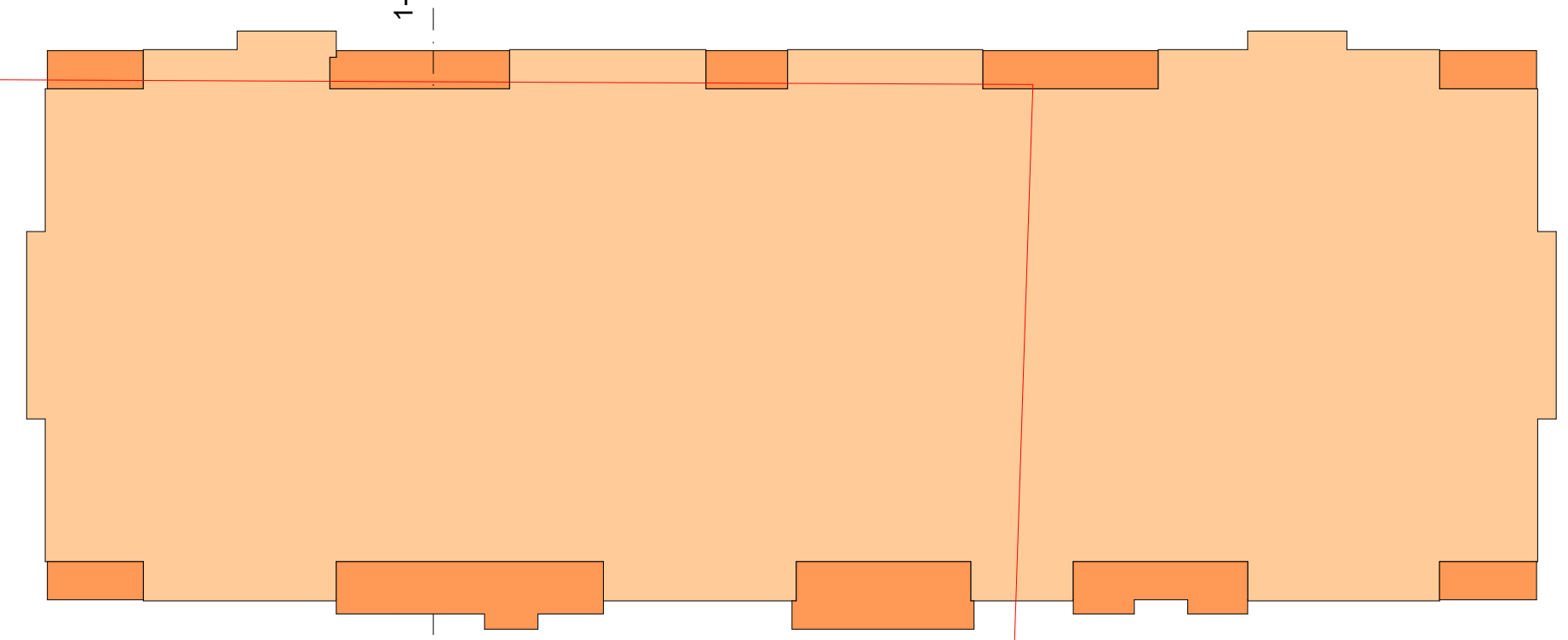

საერთო ფართი 911,8+(75,7:3)= 937,7 მ^2

საზაფხულო ფართი 77,8 X 1/3 = 25,9 მ^2

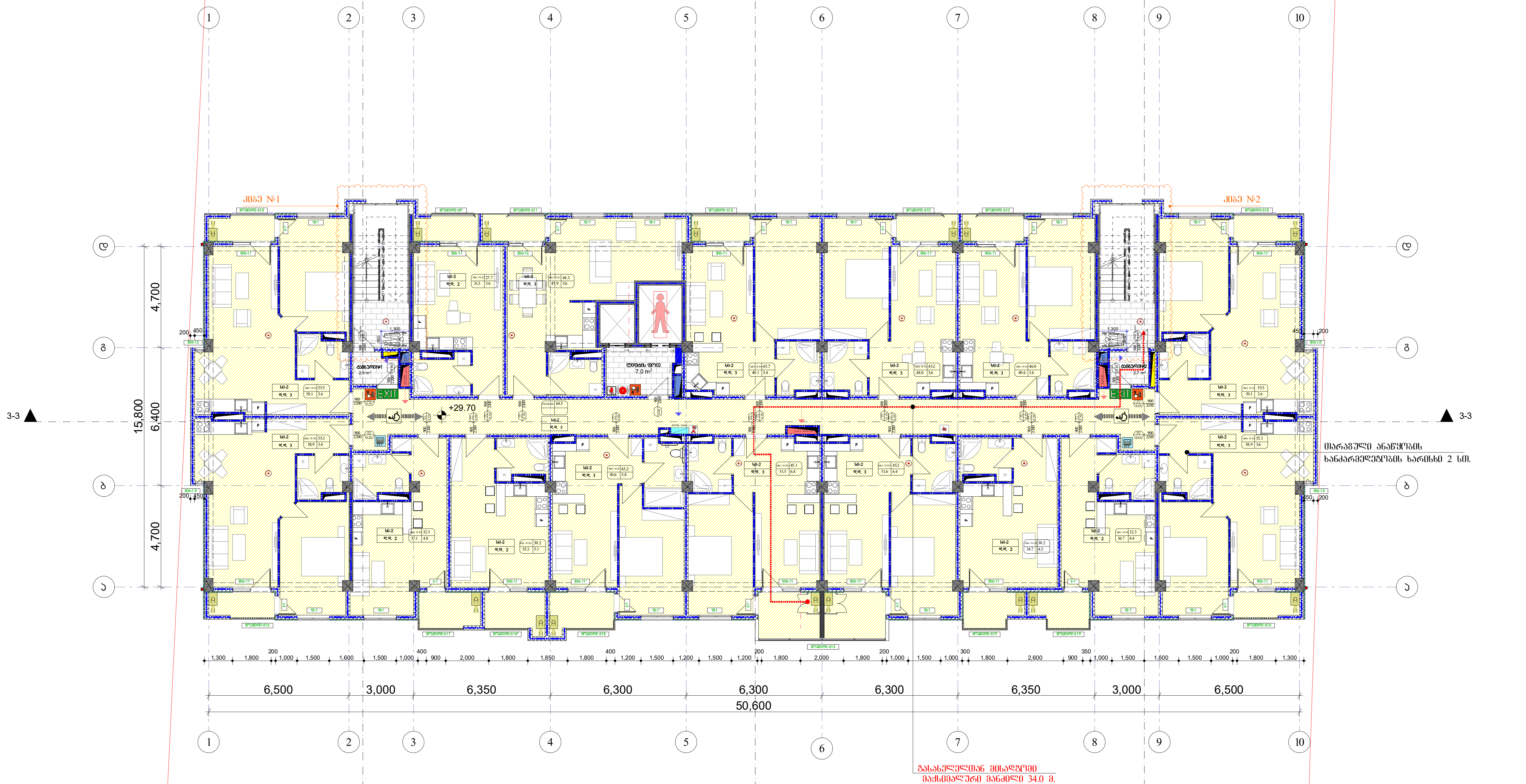

ფორმატი	A-3	დაკვეთა №	

შენიშვნები:

1. ნახაზზე ზომები მოცემულია მილიმეტრებში
2. ნახაზის ყველა ცვლილება მშენებლობისას შეთანხმებული უნდა იყოს პროექტის ავტორთან.

ექსპლიკაცია

ბინა №	საცხოვ. ფართი	საზაფხ. ფართი	საერთო ფართი
ბინა № 121	44.3	3.6	47.9
ბინა № 122	27.7	3.6	31.3
ბინა № 123	55.5	3.6	59.1
ბინა № 124	55.3	3.6	58.9
ბინა № 125	32.3	4.8	37.1
ბინა № 126	30.2	5.1	35.3
ბინა № 127	45.2	5.4	50.6
ბინა № 128	45.1	6.4	51.5
ბინა № 129	45.2	6.4	51.6
ბინა № 130	30.2	4.5	34.7
ბინა № 131	32.3	4.4	36.7
ბინა № 132	55.3	3.6	58.9
ბინა № 133	55.5	3.6	59.1
ბინა № 134	46.0	3.6	49.6
ბინა № 135	45.2	3.6	48.8
ბინა № 136	45.7	3.4	49.1
დერეფანი			64.5
კიბის უჯრედი №1			17.6
ტამბური №1			2.7
კიბის უჯრედი №2			17.6
ტამბური №2			2.7
ლიფტის ქოლი			7.0

V სართულის გეგმა 13.20 ნიშნულზე

პირობითი ნიშნები:

- მიწის ნაკვეთის საკადასტრო საზღვარი
- 0.00 ნიშნული გეგმაზე
- ჭრილის ხაზი
- ღერძის ხაზი
- 1.11 მ / 1.11 % — პანდუსის დახრის მიმართულება, სიგრძე, პანდუსის დახრის პროცენტული მაჩვენებელი
- ოთახის ნომერი, ფართობი შიდა კონტურზე, საზაფხულო ფართობი, მთლიანი ფართობი
- სც-1 / დ.დ. — დაკავებულობის ჯგუფი (ქვეჯგუფი), დაკავებულობის დატვირთვა
- დიობი ფილაში
- ხელის ცეცხლმაქრი
- ავტოსაპხეური
- კვამლის ავტომატური აღმომჩენი
- ხმოვანი განგაშის სისტემა
- სახანძრო მილდგარი
- გასასვლელი
- შშმ მისაწვდომობა
- 100 / 220 — კარების სიგანე, კარების სიმაღლე
- გასასვლელი სავალი მანძილი
- მისაწვდომი ცვლავზები
- ბეტონის კედელი
- გაძლიერებული ბეტონის კედელი 2 სთ
- გაძლიერებული ბეტონის კედელი 1 სთ
- სტრუქტურული ანაწყობი კედლის ხანძარმედეგობის ხარისხი 1 სთ
- სტრუქტურული ანაწყობი კედლის ხანძარმედეგობის ხარისხი 2 სთ
- საცხოვრებელი ჯგუფი (სც)
- თავშეყრის ჯგუფი (თშ)
- საწყობი ჯგუფი (სწ)
- საქმიანი ჯგუფი (საქ)
- საქმიანი ჯგუფი (სვ)

დამკვეთი :

პროექტის მისამართი :

ქ. თბილისი, დიდი დიღომი, ვეფხისტყაოსნის ქუჩა ნაკვეთების ს/კ 01.72.14.035.963

პროექტის ფუნქცია :

მრავალფუნქციური კომპლექსი/შენობა, მრავალბინიანი საცხოვრებელი სახლი (კომერციული,საცხოვრებელი)

კომპანია:	შპს. ემ სი
საინდ. კოდი:	402.043.481
იურ. მისამართი:	ქ. თბილისი ბელიაშვილის ქ.№40

ემსი MC

თანამდებობა	გვარი	ხელმოწერა
დირექტორი	ვ. ცეკვავა	
ავტორი	ნ. ბერიძე	
ავტორი	ო.თუხარელი	

მასშტაბი	1:200
თარიღი	2021

სტადია	ფურცელი	ფურცლები
პროექტი	A-3	

მე-11 სართულის +33.00 ნიშნულზე დაკავებულობისა და სანძარსაწინააღმდეგო სისტემების გეგმა

ბინა N	ტიპი	ოთახების რაოდენობა	საერთო ფართი	მეზობელი ბინა-სახლის ფართობი		ბინის ფართობი	
ბინა N101	M-2	3	46	1 ც.	82 ს.მ.	1 ც.	90 ს.მ.
ბინა N102	M-2	2		1 ც.	82 ს.მ.	1 ც.	90 ს.მ.
ბინა N103	M-2	3		1 ც.	82 ს.მ.	1 ც.	90 ს.მ.
ბინა N104	M-2	3		1 ც.	82 ს.მ.	1 ც.	90 ს.მ.
ბინა N105	M-2	2		1 ც.	82 ს.მ.	1 ც.	90 ს.მ.
ბინა N106	M-2	2		1 ც.	82 ს.მ.	1 ც.	90 ს.მ.
ბინა N107	M-2	3		1 ც.	82 ს.მ.	1 ც.	90 ს.მ.
ბინა N108	M-2	3		1 ც.	82 ს.მ.	1 ც.	90 ს.მ.
ბინა N109	M-2	3		1 ც.	82 ს.მ.	1 ც.	90 ს.მ.
ბინა N110	M-2	2		1 ც.	82 ს.მ.	1 ც.	90 ს.მ.
ბინა N111	M-2	2		1 ც.	82 ს.მ.	1 ც.	90 ს.მ.
ბინა N112	M-2	3		1 ც.	82 ს.მ.	1 ც.	90 ს.მ.
ბინა N113	M-2	3		1 ც.	82 ს.მ.	1 ც.	90 ს.მ.
ბინა N114	M-2	3		1 ც.	82 ს.მ.	1 ც.	90 ს.მ.
ბინა N115	M-2	3		1 ც.	82 ს.მ.	1 ც.	90 ს.მ.
ბინა N116	M-2	2		1 ც.	82 ს.მ.	1 ც.	90 ს.მ.
ბინა N117	M-2	2		1 ც.	82 ს.მ.	1 ც.	90 ს.მ.
ბინა N118	M-2	3		1 ც.	82 ს.მ.	1 ც.	90 ს.მ.
ბინა N119	M-2	3		1 ც.	82 ს.მ.	1 ც.	90 ს.მ.
ბინა N120	M-2	3		1 ც.	82 ს.მ.	1 ც.	90 ს.მ.
ბინა N121	M-2	3		1 ც.	82 ს.მ.	1 ც.	90 ს.მ.
ბინა N122	M-2	3		1 ც.	82 ს.მ.	1 ც.	90 ს.მ.
ჯამში:	M-2	3		1 ც.	82 ს.მ.	2 ც.	90 ს.მ.

XI სართულის კ2 კოეფიციენტის კროკი

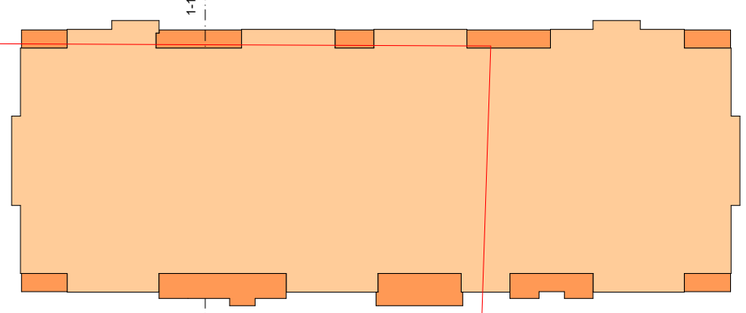

საერთო ფართი 911,8+(75,7:3)= 937,7 მ²

საზაფხულო ფართი 77,8 X 1/3 = 25,9 მ²

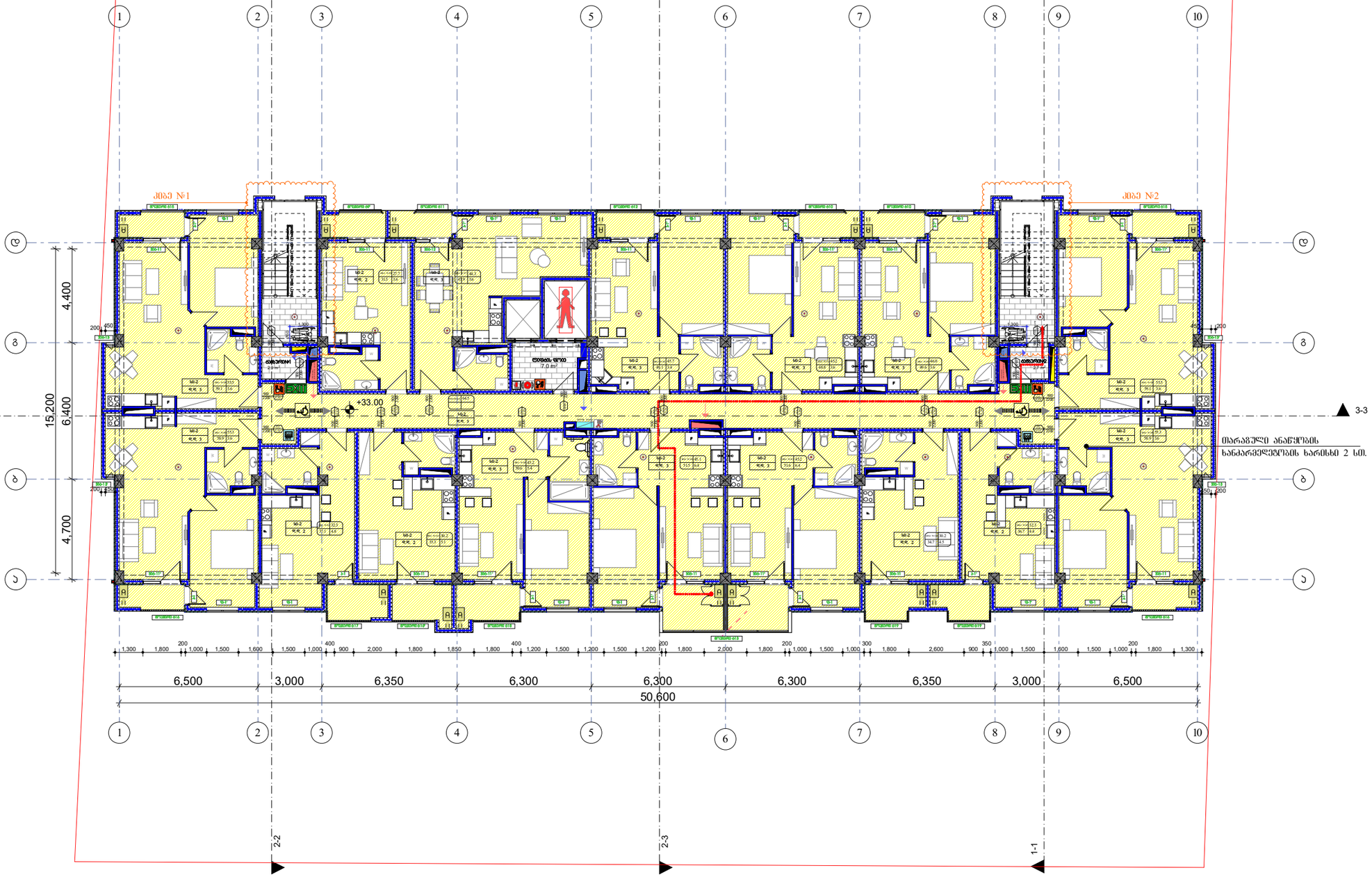

მარაგზული ანაწყობის ხანძარმედეგობის ხარისხი 2 სთ.

V სართულის გეგმა 13.20 ნიშნულზე

პირობითი ნიშნები:



ექსპლიკაცია

ბინა N	საერთო ფართი	საერთ. ფართი	საერთო ფართი
ბინა N101	44.5	3.6	47.9
ბინა N102	27.7	3.6	31.3
ბინა N103	55.5	3.6	59.1
ბინა N104	55.3	3.6	58.9
ბინა N105	32.5	4.8	37.1
ბინა N106	30.2	5.1	35.3
ბინა N107	45.2	5.4	50.6
ბინა N108	45.1	6.4	51.5
ბინა N109	45.2	6.4	51.6
ბინა N110	30.2	4.5	34.7
ბინა N111	32.3	4.4	36.7
ბინა N112	55.5	3.6	58.9
ბინა N113	55.5	3.6	59.1
ბინა N114	46.0	3.6	49.6
ბინა N115	45.2	3.6	48.8
ბინა N116	45.7	3.4	49.1
ჯამში:			64.5
ტიპი M-2			17.6
ოთახი N1			2.7
ტიპი M-3			17.6
ოთახი N1			2.7
ლიფტის შახტა			7.0

დამკვეთი :

პროექტის მისამართი :

ქ. თბილისი, დიდი დიღომი, ვეფხისტყაოსნის ქუჩა ნაკვეთების ს/კ 01.72.14.035.963

პროექტის ფუნქცია :

მრავალფუნქციური კომპლექსი/შენობა, მრავალბინიანი საცხოვრებელი სახლი (კომერციული,საცხოვრებელი)

კომპანია:	შპს. ემ სი
საიდენტ. კოდი:	402.043.481
იურ. მისამართი:	ქ. თბილისი ბელიაშვილის ქ.№40

თანამდებობა	გვარი	ხელმოწერა
დირექტორი	ვ. ცაავა	
არქიტექტორი	ნ. ბერიძე	
არქიტექტორი	ო.თუხარელი	

მასშტაბი	1:200
თარიღი	2021

სტადია	ფურცელი	ფურცლები
პროექტი	A-3	

ფორმატი	A-3	დაკვეთა №	

შენიშვნები:

1. ნახაზზე ზომები მოცემულია მილიმეტრებში
2. ნახაზის ყველა ცვლილება მშენებლობისას შეთანხმებული უნდა იყოს პროექტის ავტორთან.

სახურავის გეგმა
36.30 ნიშნულზე

სახურავის კ2 კოეფიციენტის კროკი 36,3 ნიშნულზე

საერთო ფართი 48,3 მ2

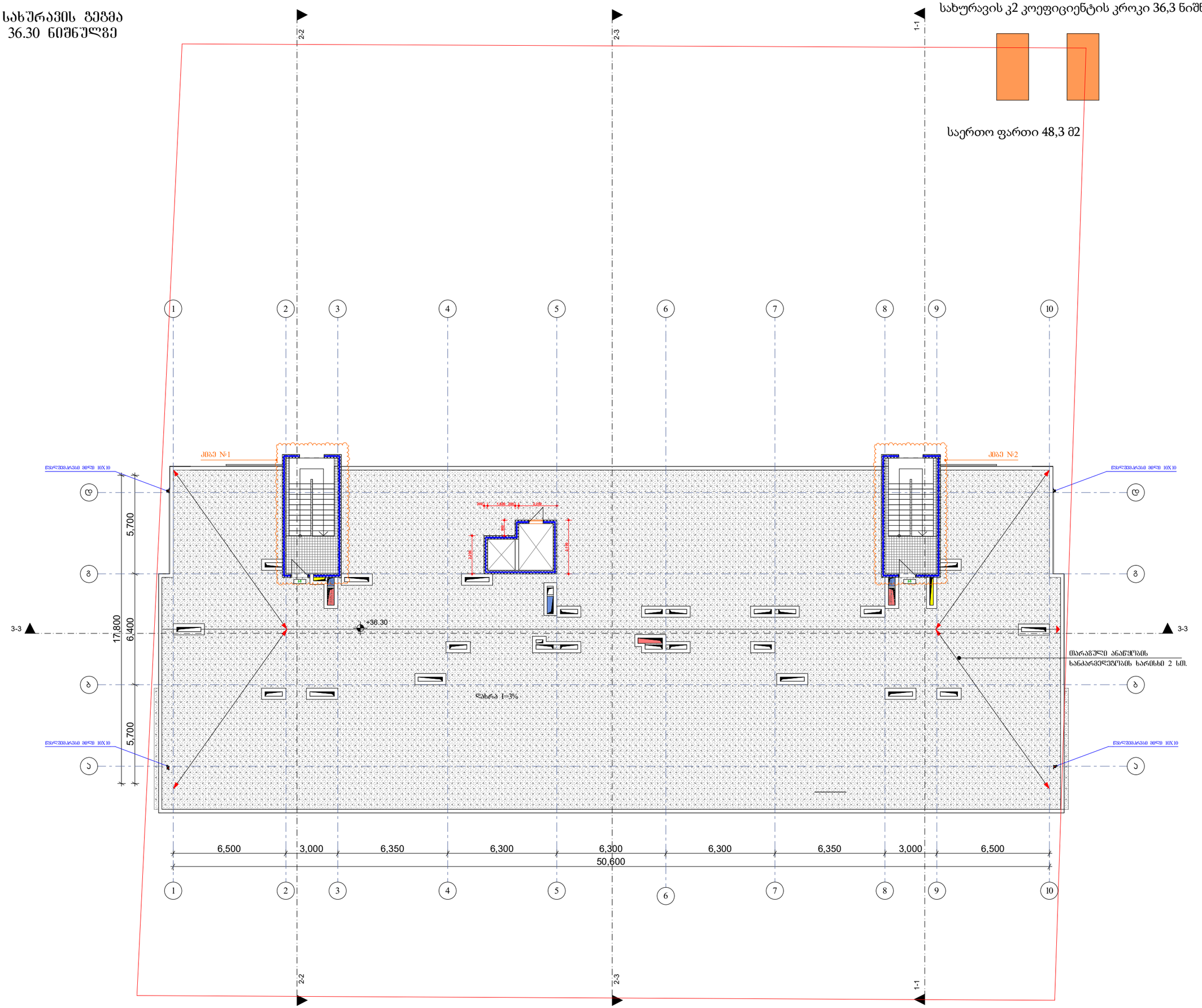

ფორმატი	A-3	დაკვეთა №	

შენიშვნები:

1.ნახაზზე ზომები მოცემულია მილიმეტრებში

2. ნახაზის ყველა ცვლილება მშენებლობისას შეთანხმებული უნდა იყოს პროექტის ავტორთან.

ტექნიკურ-ეკონომიკური მაჩვენებლები:

სახურავის გეგმა
36.30 ნიშნულზე

პირობითი ნიშნები:

დამკვეთი :

პროექტის მისამართი :

ქ. თბილისი, დიდი დიღომი, ვეფხისტყაოსნის ქუჩა ნაკვეთების ს/კ 01.72.14.035.963

პროექტის ფუნქცია :

მრავალფუნქციური კომპლექსი/შენობა, მრავალბინიანი საცხოვრებელი სახლი (კომერციული,საცხოვრებელი)

კომპანია:	შპს. ევ სი
საიდენტ. კოდი:	402.043.481
იურ. მისამართი:	ქ. თბილისი ბალიაშვილის ქ.№40

თანამდებობა	გვარი	ხელმოწერა
დირექტორი	ვ. ცეკავა	
ავტორი	ნ. ბერიძე	
ავტორი	ო.თუხარელი	

მასშტაბი	1:200
თარიღი	2021

სტადია	ფურცელი	ფურცლები
პროექტი	A-3	

სახურავის გეგმა

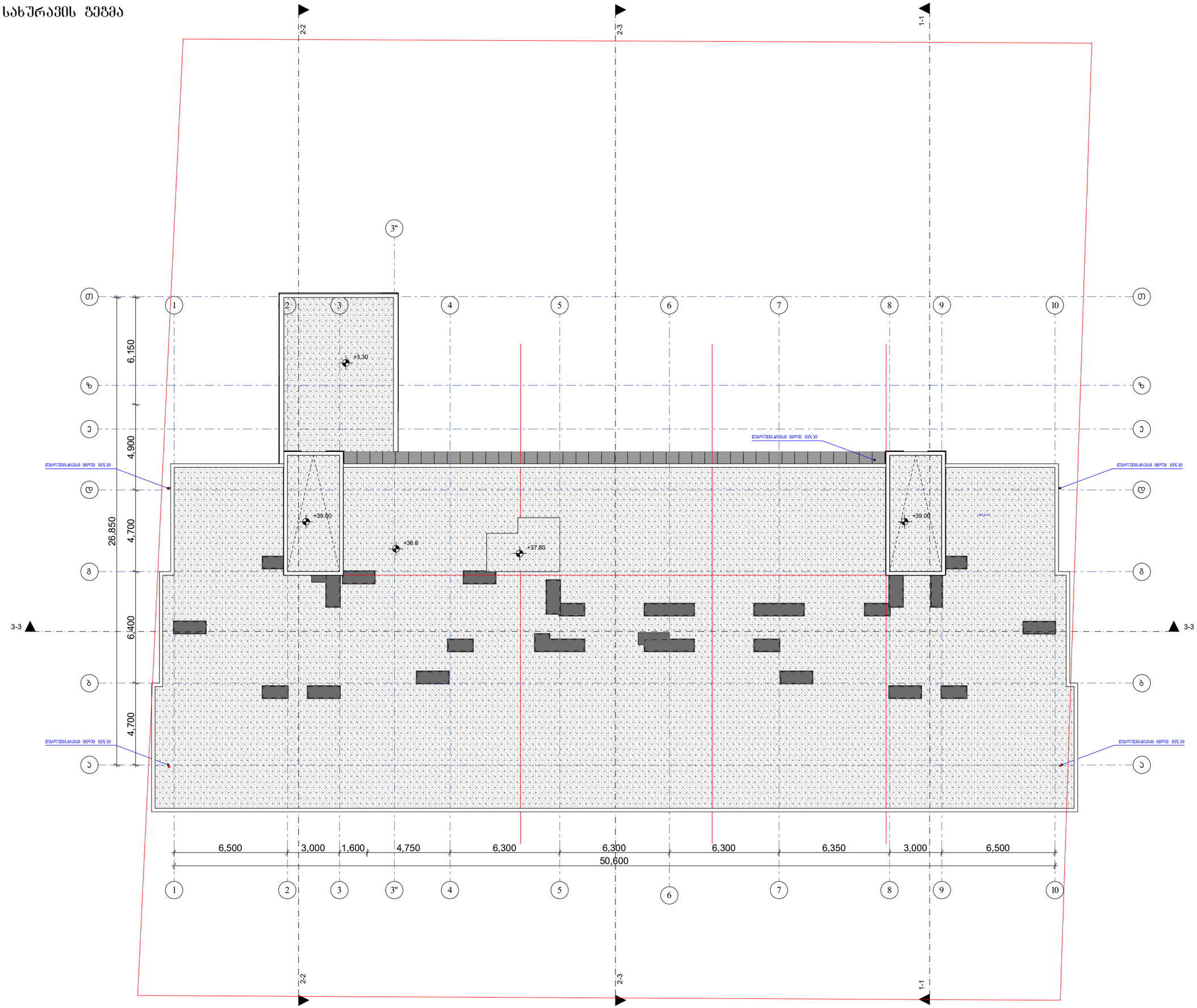

ფორმატი	A-3	დაკვეთა №

შენიშვნები:

1.ნახაზზე ჩრომები მოცემულია მილიმეტრებში

2. ნახაზის ყველა ცვლილება მშენებლობისას მეთანხმებელი უნდა იყოს პროექტის ავტორთან.

ტექნიკურ-ეკონომიკური მაჩვენებლები:

სახურავის გეგმა

პირობითი ნიშნები:

დამკვეთი :

პროექტის მისამართი :

ქ. თბილისი, დიდი დიღომი, ვეფხისტყაოსნის ქუჩა

პროექტის ფუნქცია :

მრავალფუნქციური კომპლექსი/შენობა, მრავალბინიანი საცხოვრებელი სახლი (კომერციული,საცხოვრებელი)

კომპანია:	შპს. ევ სი
საინდ. კოდი:	402.043.481
იურ. მისამართი:	ქ. თბილისი ბალიაშვილის ქ.№40

თანამდებობა	გვარი	ხელმოწერა
დირექტორი	ვ. ცეკავა	
ავტორი	ნ. ბერიძე	
ავტორი	ო.თუხარელი	

მასშტაბი	1:200
თარიღი	2021

სტადია	ფურცელი	ფურცლები
პროექტი	A-3	

მისაწვდომობის ეროვნული სტანდარტის შესაბამისი დოკუმენტაცია

საქართველოს მოქმედი ტექნიკური რეგლამენტის მისაწვდომობის ეროვნული სტანდარტი- საქართველოს მთავრობის 2020 წლის 4 დეკემბრის №732 დადგენილების მოთხოვნების შესაბამისად

ת.ב.1 - תכנית קומת מרתף -3.00 מפלס

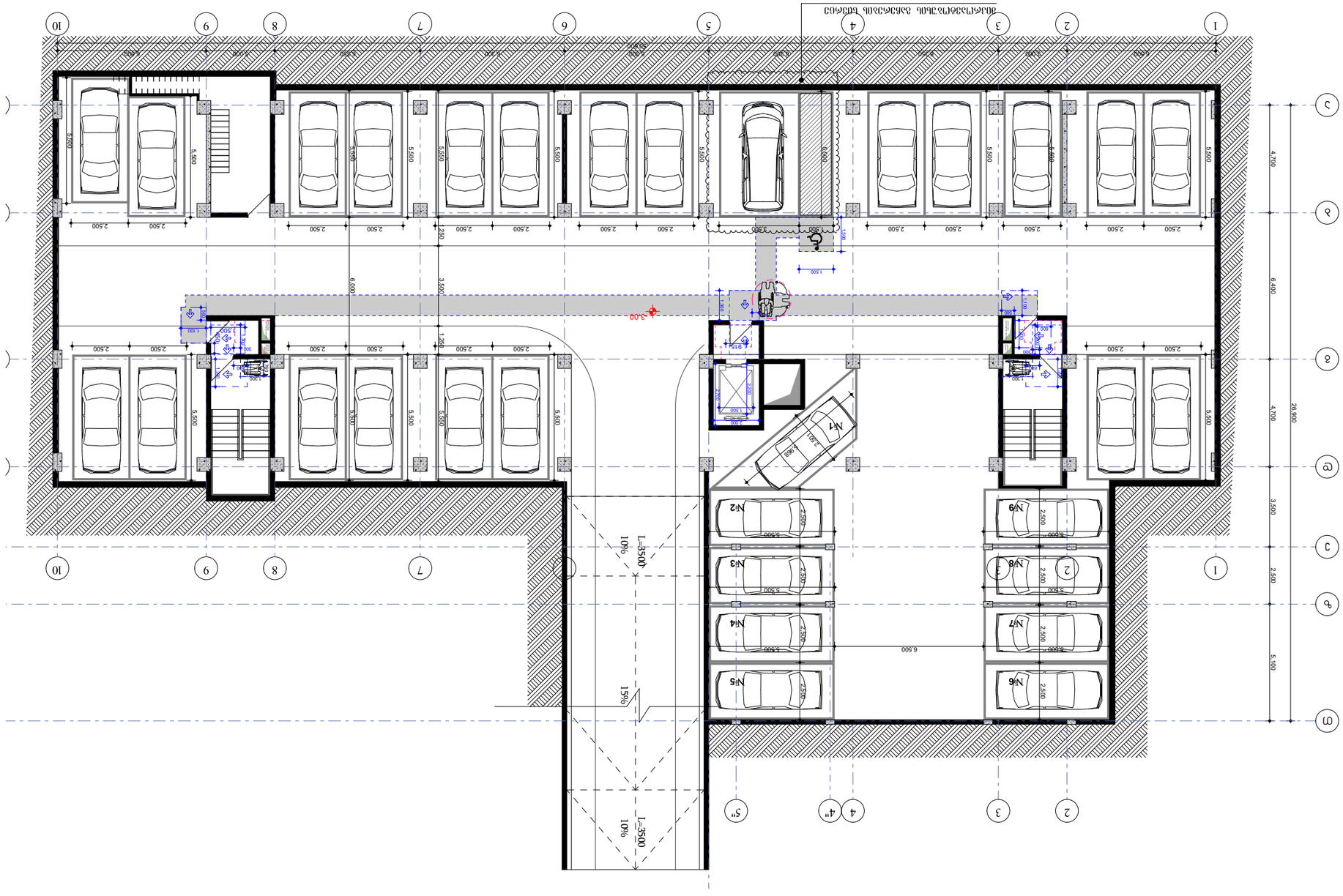

מקרא

קיר בטון	
קיר בלוקים	
עמוד	
מעקה	
מדרגות	
מעלית	
מחסן	
חניה	
חניה נכים	
מעבר רגלי	
מדרון	
כיוון נסיעה	

מפרט

1. כל המידות במטרים אלא אם צוין אחרת.
2. יש לבדוק את כל המידות באתר לפני תחילת העבודה.
3. עבודות הבטון יבוצעו בהתאם לתקן הישראלי.
4. הקירות החיצוניים יהיו מבטון בעובי 25 ס"מ.
5. הרצפות יהיו מבטון בעובי 20 ס"מ.
6. הגגות יהיו שטוחים עם שיפוע של 2% לכיוון הניקוזים.
7. כל הפתחים יסומנו בהתאם לתכנית.
8. יש להתקין מערכת כיבוי אש בהתאם לדרישות.
9. מערכת החשמל תותקן בהתאם לתקנים.
10. יש להתקין מערכת אוורור מכנית בחניון.

פרטים

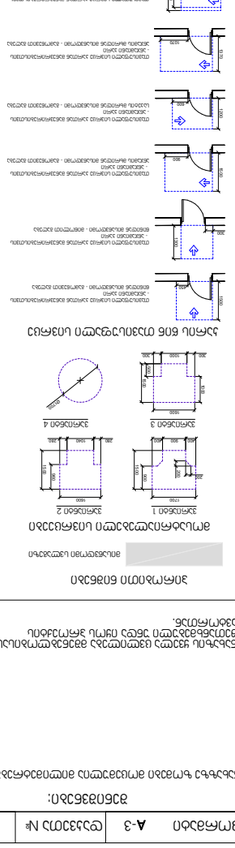

מהנדס	
מתכנן	
קנ"מ	1:200
תאריך	2021
גרסה	
מתכנן שלד	
מתכנן תשתיות	
מתכנן אדריכלות	
מתכנן חשמל	
מתכנן אינסטלציה	
מתכנן מיזוג אוויר	
מתכנן כבאות	
מתכנן בטיחות	
מתכנן נגישות	
יועץ קרקע	
יועץ אקוסטיקה	
יועץ תנועה	
יועץ נוף	
יועץ אחר	

מ.צ. מהנדסים בע"מ
רח' המסגר 38, תל אביב
טל': 03-6381234

שלב	היתר בניה
מס' תכנית	402.043.481
מהנדס:	
תאריך:	
קנ"מ:	1:200

בניין מגורים חדש, 12 יחידות דיור, 3 קומות מרתף, חניון ומעלית
רח' הרצל 45, תל אביב

תכנית קומת מרתף -3.00 מפלס

מס' תכנית	A-3
גרסה	


Lockers
ATM
Lockers
Lockers
Lockers

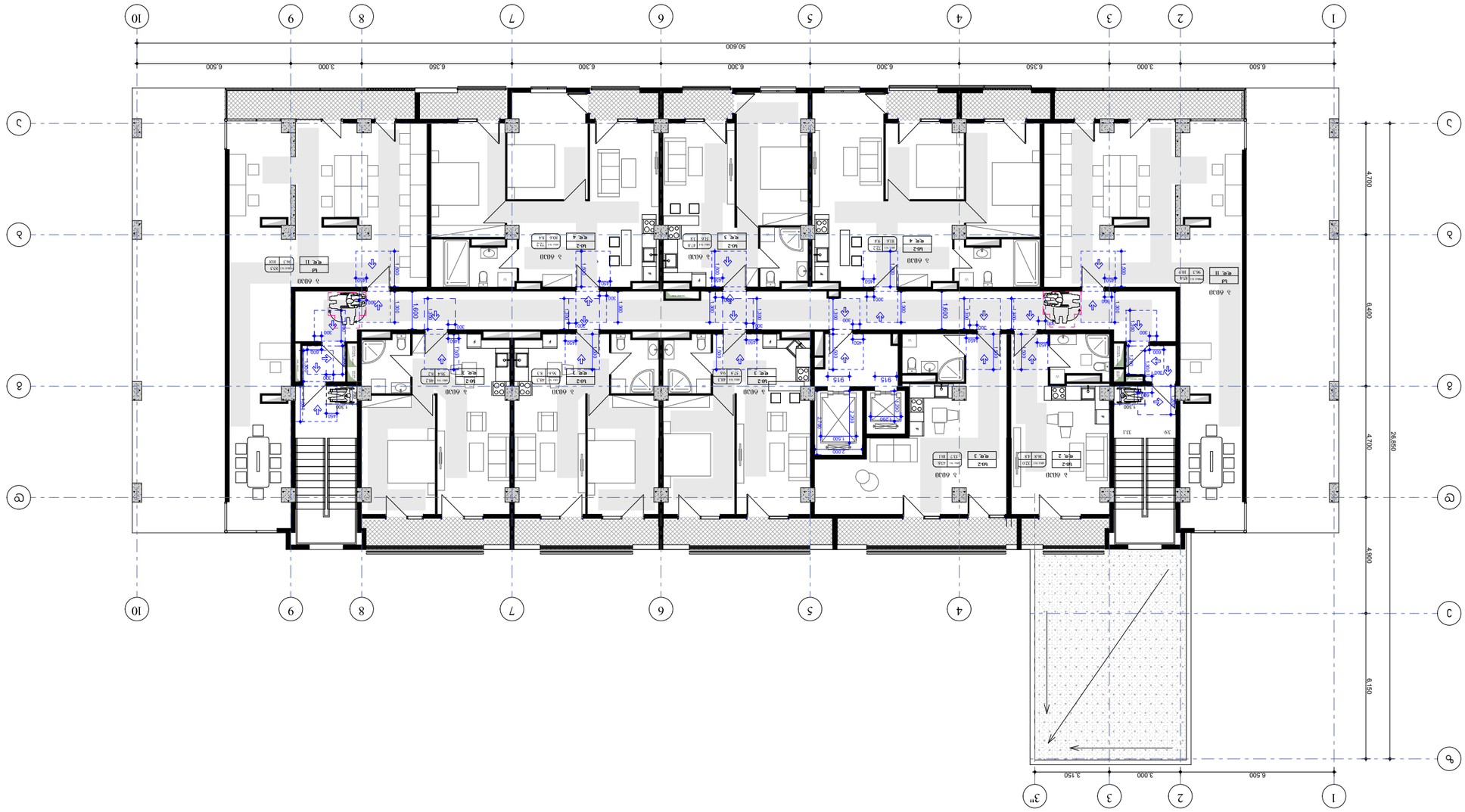
1
2
3
4
5
6
7
8
9
10
3א
A
B
C
D
E
6.500
3.000
6.350
6.300
6.300
6.350
3.000
6.500
50.600
3.150
6.500
4.700
8.400
4.700
4.900
6.150
26.850
ח.מגורים
ח.מגורים
ח.מגורים

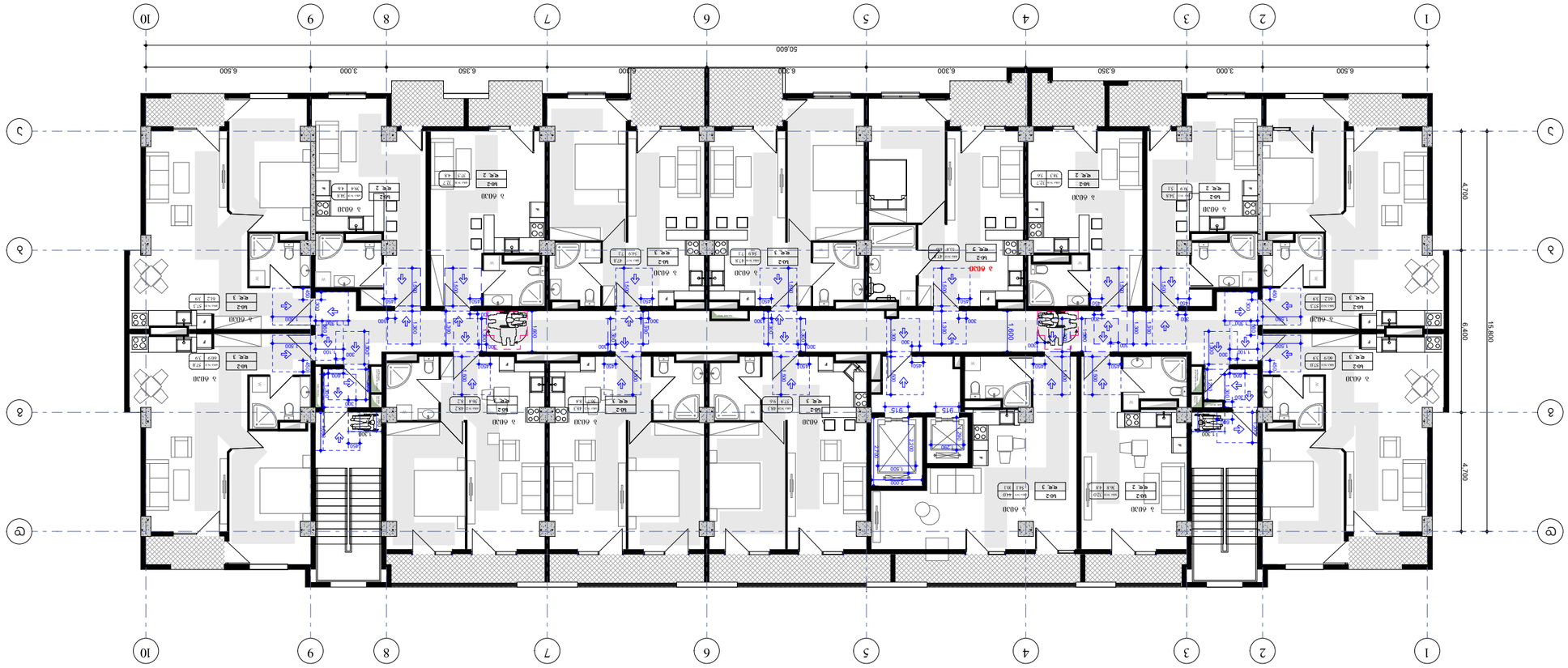

III ריצפת קומת גג 6.60 קומה טיפוסית מפלס

מקרא:			
מהנדס:			
בודק:			
מתכנן:			
יועץ:			
שלב	מספר	תאריך	

ტიპიური სართულის გეგმა 9.90 - 33.2 ნიშნულებზე

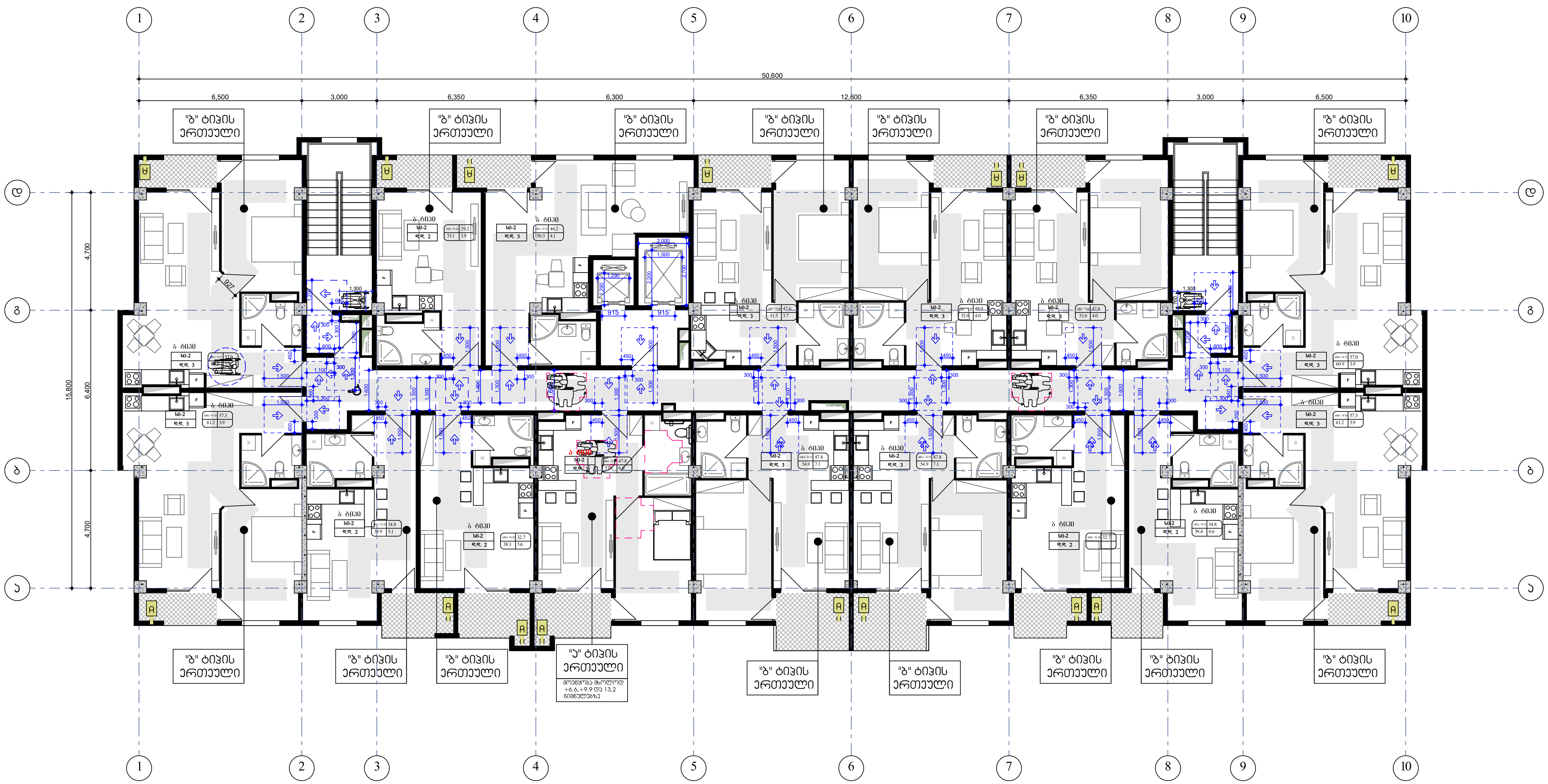

ფორმატი	A-3	დაკვეთა №

შენიშვნები:

1.ნახაზზე ზომები მოცემულია მილიმეტრებში

2. ნახაზის ყველა ცვლილება მშენებლობისას შეთანხმებული უნდა იყოს პროექტის ავტორთან.

პირობითი ნიშნები

მისაწვდომი სვლაგეზი

მოსატრიალებელი სივრცეები

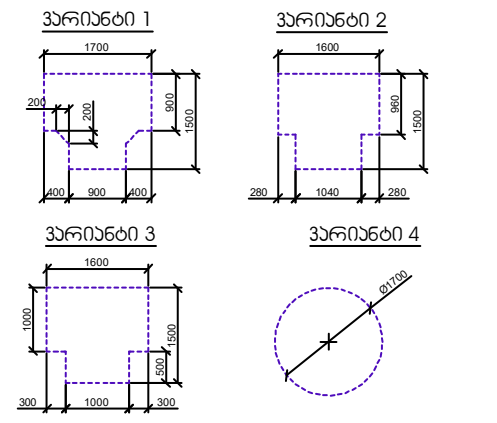

კარის წინ თავისუფალი სივრცე

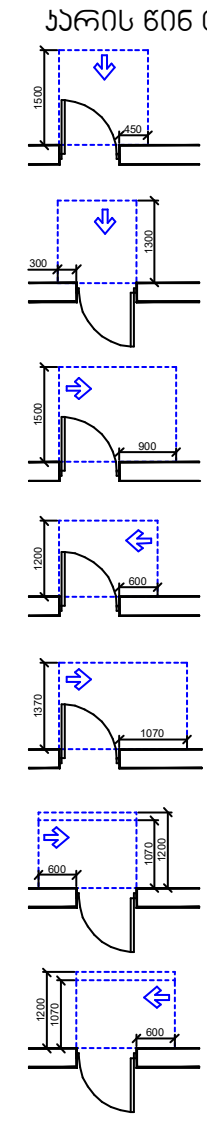

თავისუფალი სივრცე კართან მანევრირებისთვის - ანჯამიანი კარი წინიდან მისაწვდომი - გამოწევით გაღება

თავისუფალი სივრცე კართან მანევრირებისთვის - ანჯამიანი კარი წინიდან მისაწვდომი - მიწოლით გაღება

თავისუფალი სივრცე კართან მანევრირებისთვის - ანჯამიანი კარი ანჯამის მხრიდან მისაწვდომი - გამოწევით გაღება

თავისუფალი სივრცე კართან მანევრირებისთვის - ანჯამიანი კარი საკეტის მხრიდან მისაწვდომი - გამოწევით გაღება

თავისუფალი სივრცე კართან მანევრირებისთვის - ანჯამიანი კარი ანჯამის მხრიდან მისაწვდომი - გამოწევით გაღება

თავისუფალი სივრცე კართან მანევრირებისთვის - ანჯამიანი კარი საკეტის მხრიდან მისაწვდომი - მიწოლით გაღება 120 მმ. თუ მოწყობილია მიმხურავი

თავისუფალი სივრცე კართან მანევრირებისთვის - ანჯამიანი კარი ანჯამის მხრიდან მისაწვდომი - მიწოლით გაღება 120 მმ. თუ მოწყობილია მიმხურავი

ტიპიური სართულის გეგმა

დამკვეთი :

პროექტის მისამართი :

ქ. თბილისი, დიდი დიღომი, ვეფხისტყაოსნის ქუჩა

პროექტის ფუნქცია :

მრავალფუნქციური კომპლექსი/შენობა, მრავალბინიანი საცხოვრებელი სახლი (კომერციული,საცხოვრებელი)

კომპანია: შპს. ემ სი

საიდ. კოდი: 402.043.481

იურ. მისამართი: ქ. თბილისი ბელიაშვილის ქ.№40

თანამდებობა	გვარი	ხელმოწერა
დირექტორი	ვ. ცეკვავა	
ავტორი	ნ. ბერიძე	
ავტორი	ო.თუხარელი	

მასშტაბი	1:200
თარიღი	2021

სტადია	ფურცელი	ფურცლები
პროექტი	A-3	

"ა" ტიპის ბინის დეტ. ნახაზები

მ 1-50

ა ტიპის ბინაში №15,№31,№47 მიაწვდომი ტუალეტი

ბინა №14,№30	
"ა"ტიპი	51.22 მ2

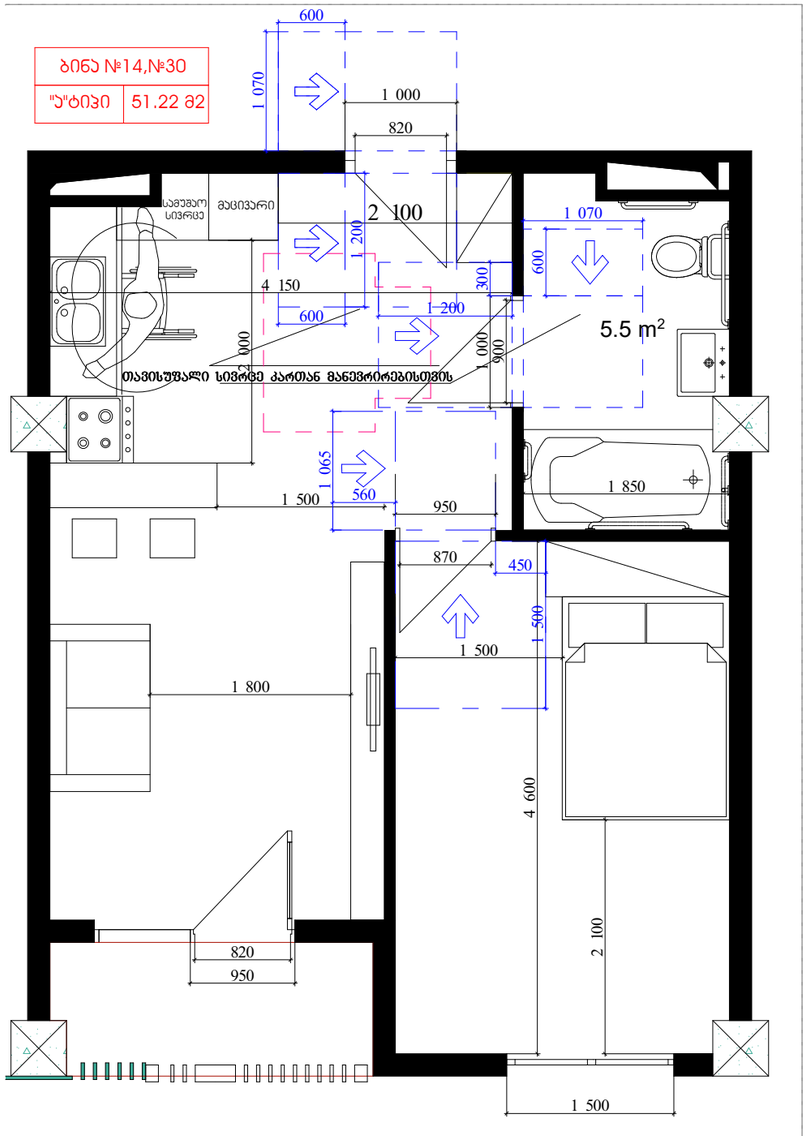

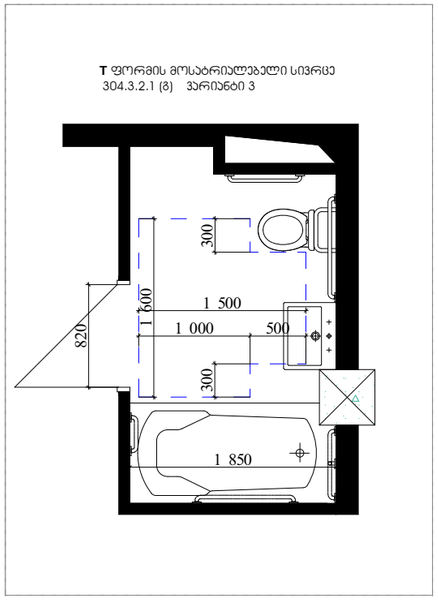

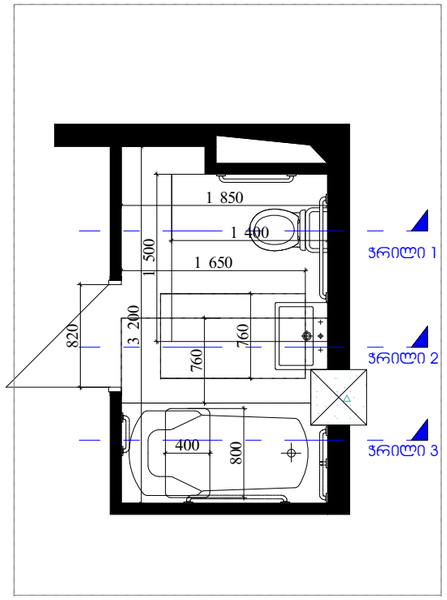

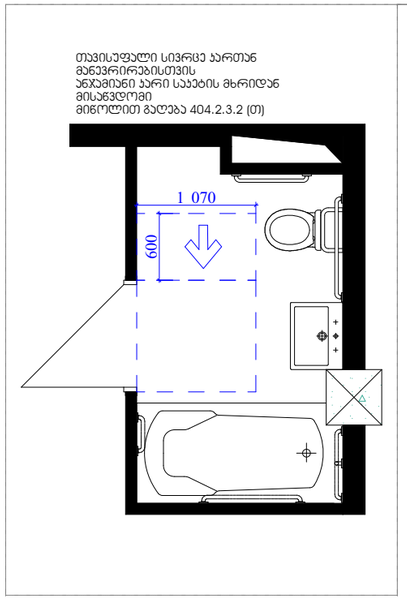

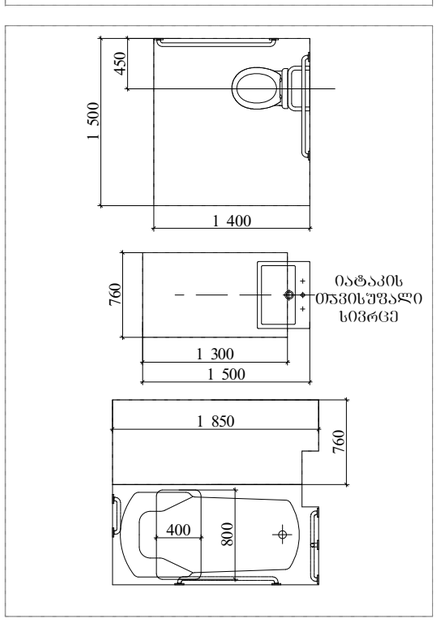

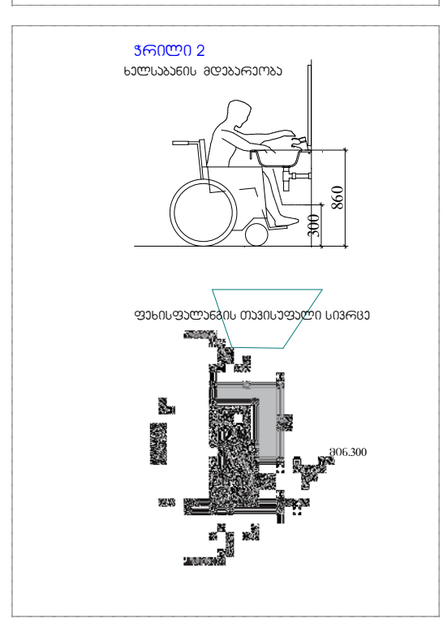

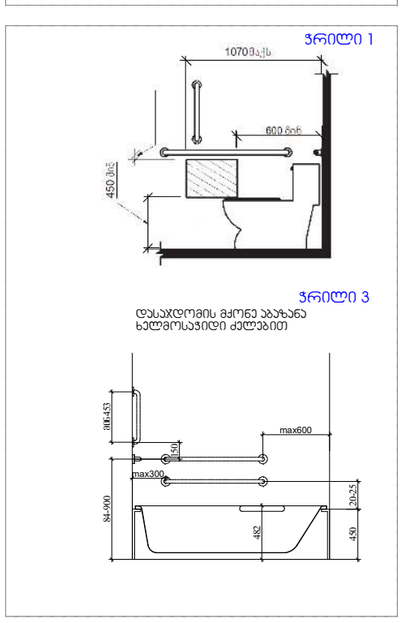

ფორმატი	A-3	დაკვეთა №	

შენიშვნები:

1. ნახაზზე ზომები მოცემულია მილიმეტრებში

2. ნახაზის ყველა ცვლილება მშენებლობისას შეთანხმებული უნდა იყოს პროექტის ავტორთან. :

ტექნიკურ-ეკონომიკური მაჩვენებლები

მისაწვდომობა

ჰორიზონტი ნიშნები:

დამკვეთი :

პროექტის მისამართი :

ქ. თბილისი, დიდი დიღომი, ვეფხისტყაოსნის ქუჩა ს/კ 01.72.14.035.963

პროექტის ფუნქცია :

მრავალფუნქციური კომპლექსი/მშენობა, მრავალბინიანი საცხოვრებელი სახლი (კომერციული,საცხოვრებელი)

კომპანია:	შპს. ეგს სი
საიდ. კოდი:	402.043.481
იურ. მისამართი:	ქ. თბილისი ბალიაშვილის ქ.№40

თანამდებობა	გვარი	ხელმოწერა
დირექტორი	ვ. ცეკვავა	
ავტორი	ნ. ბერიძე	
ავტორი	ო.თუხარელი	

მასშტაბი	1:50
თარიღი	2021

სტადია	ფურცელი	ფურცლები
პროექტი	A-3	

WC დეტ. ნახაზები

მ 1-50

ბ ტიპის ბინაში №3,№12 მისაწვდომი ტუალეტი

ბ ტიპის ბინაში №4,№13 მისაწვდომი ტუალეტი

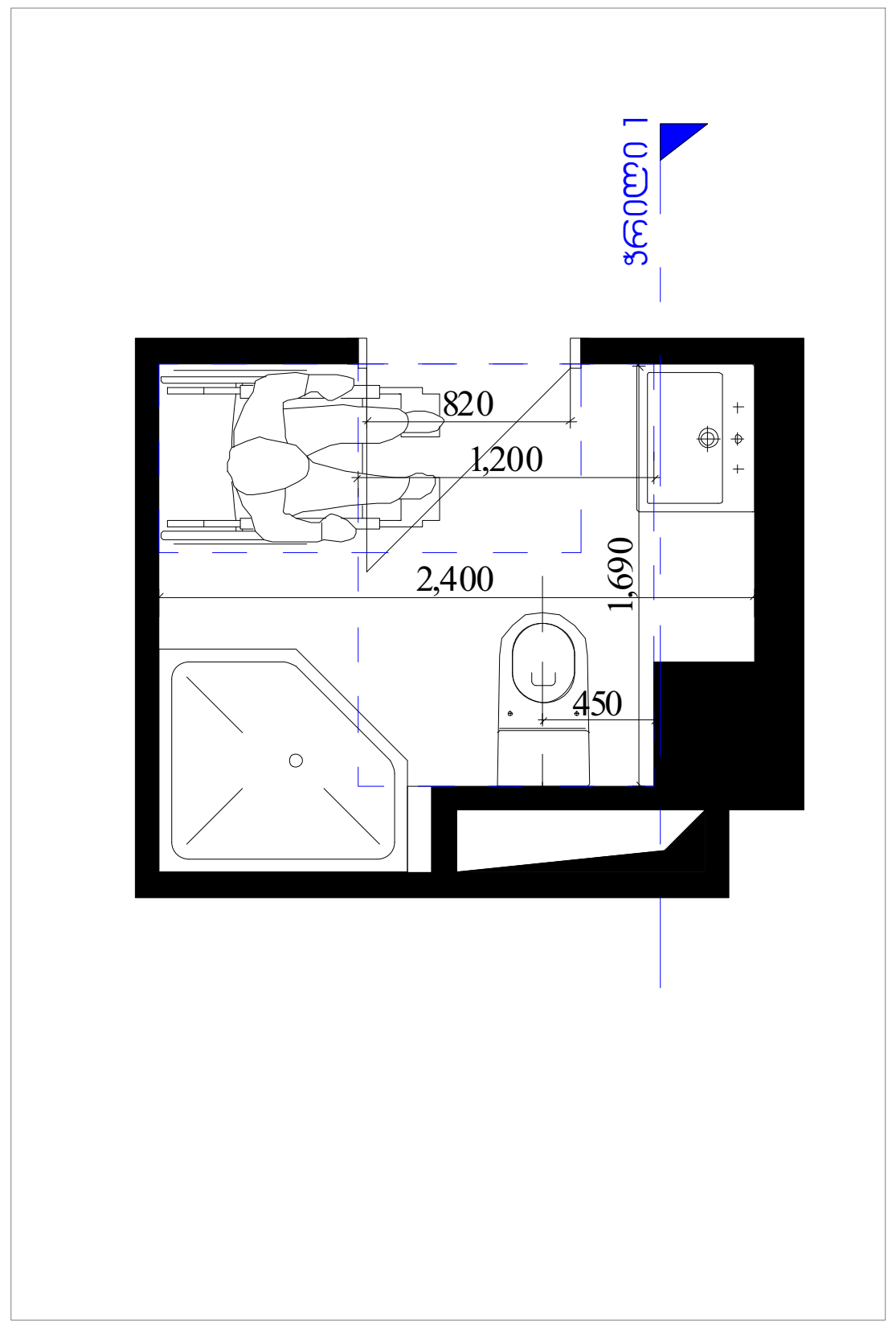

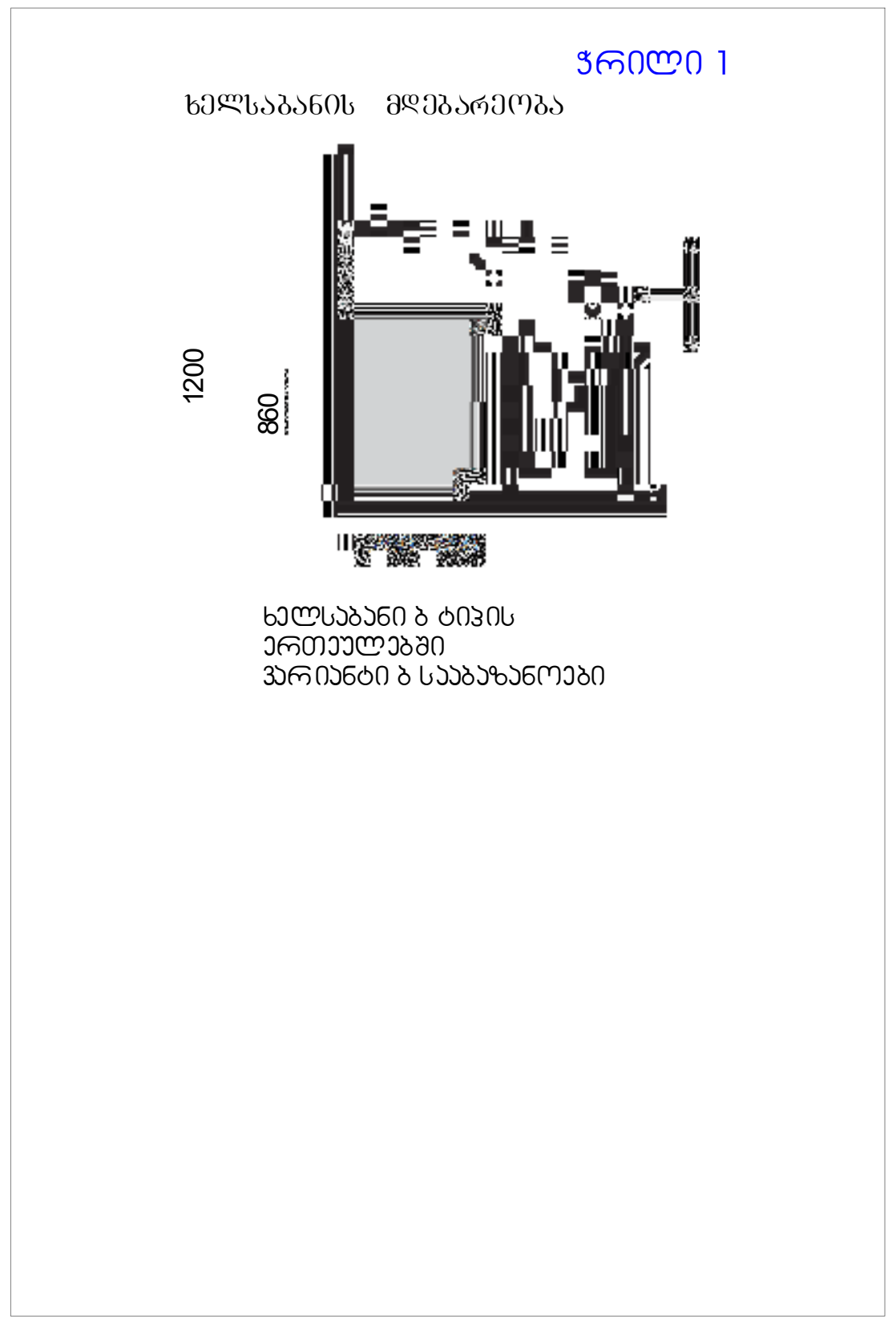

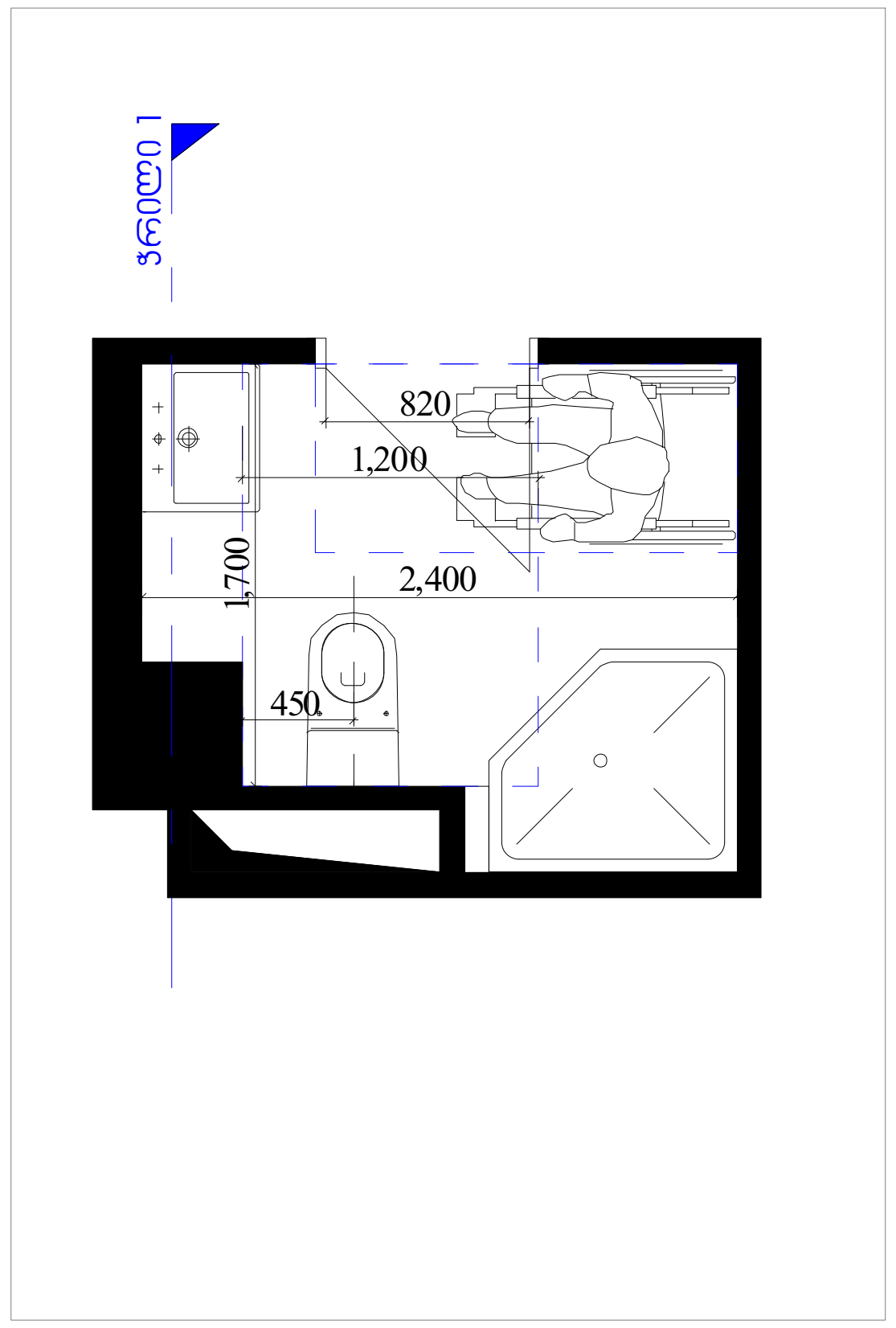

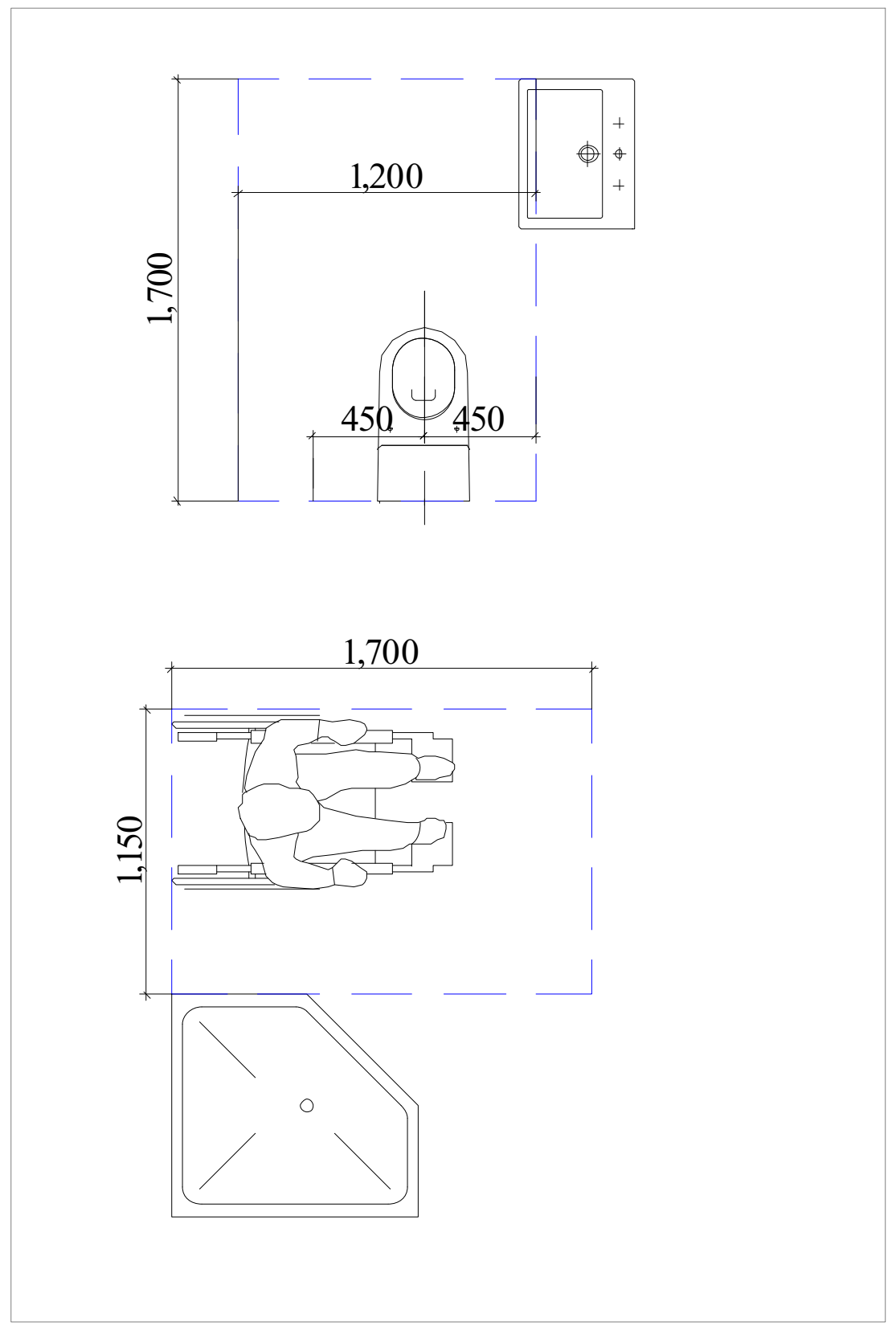

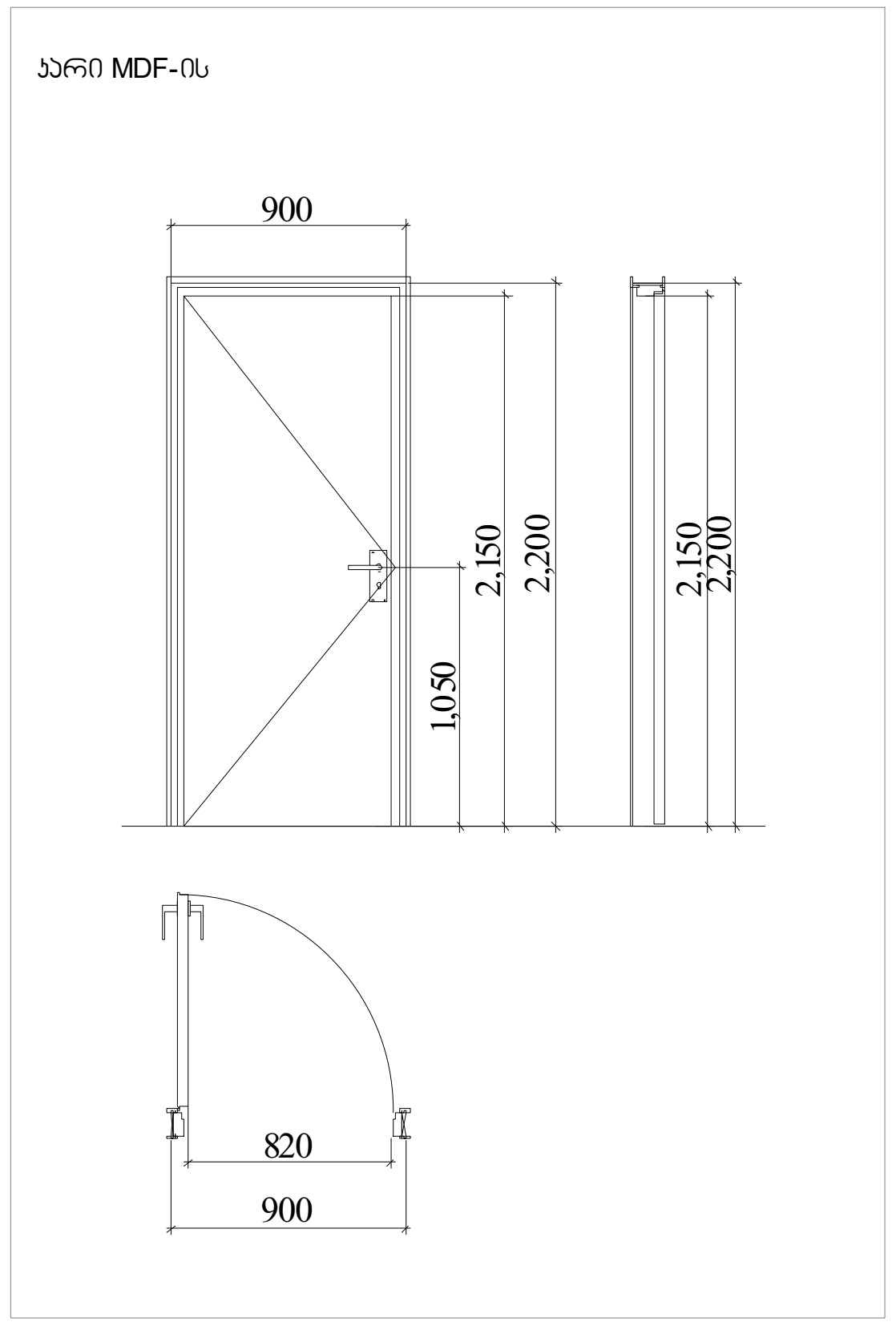

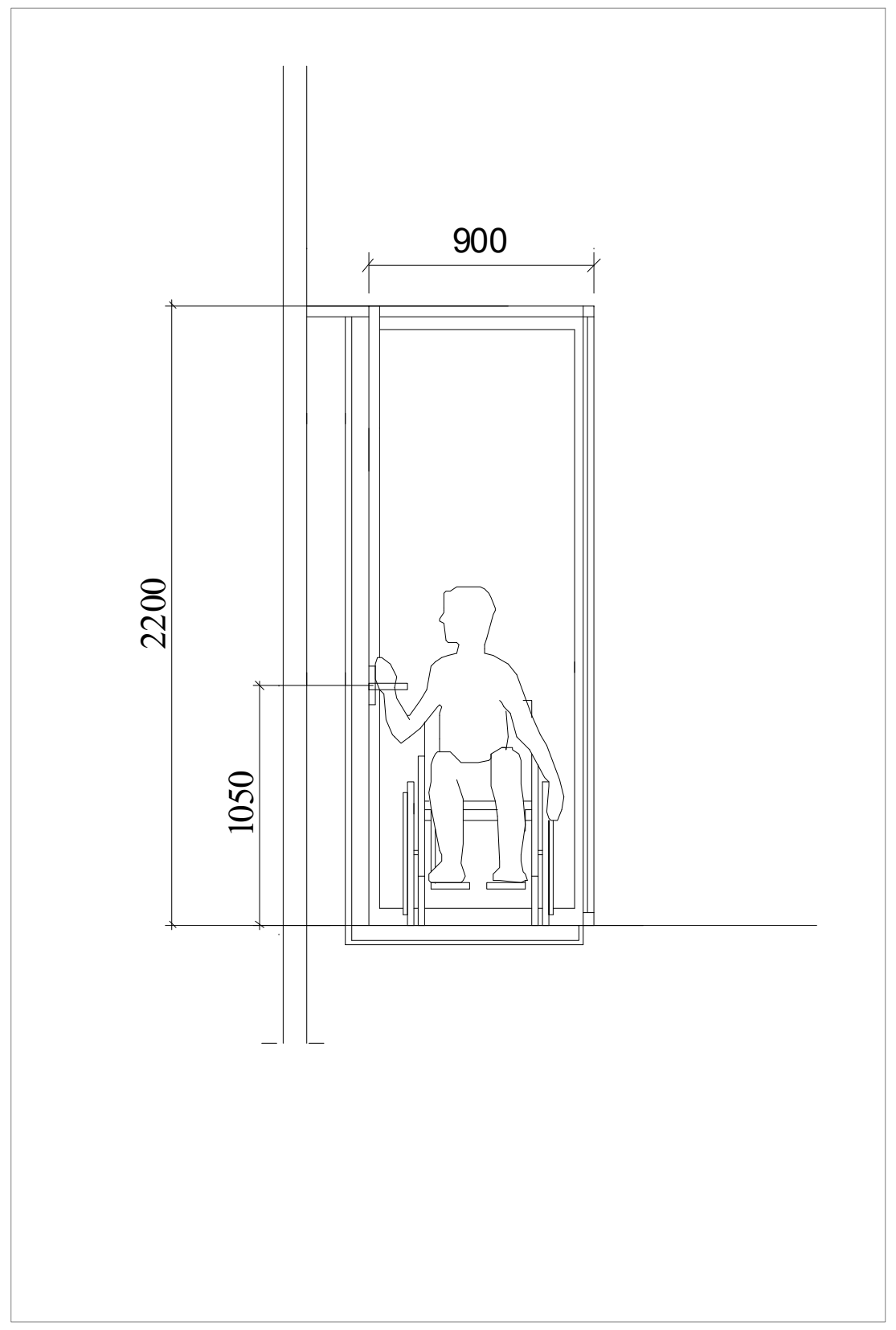

ფორმატი A-3	დაკვეთა №

შენიშვნები:

1.ნახაზზე ზომები მოცემულია მილიმეტრებში

2. ნახაზის ყველა ცვლილება მშენებლობისას შეთანხმებული უნდა იყოს პროექტის ავტორთან.

ტექნიკურ-ეკონომიკური მაჩვენებლები

მისაწვდომობა

პირობითი ნიშნები:

დამკვეთი :

პროექტის მისამართი :

ქ. თბილისი, დიდი დიღომი, ვეფხისტყაოსნის ქუჩა

ს/კ 01.72.14.035.963

პროექტის ფუნქცია :

მრავალფუნქციური კომპლექსი/შენობა, მრავალბინიანი საცხოვრებელი სახლი (კომერციული,საცხოვრებელი)

ემსი MC

კომპანია:	შპს. ემ სი
საიდ. კოდი:	402.043.481
იურ. მისამართი:	ქ. თბილისი ბელიაშვილის ქ.№40

თანამდებობა	გვარი	ხელმოწერა
დირექტორი	ვ. ცაკვავა	
ავტორი	ნ. ბერიძე	
ავტორი	ო.თუხარელი	

მასშტაბი	1:50
თარიღი	2021

სტადია	ფურცელი	ფურცლები
პროექტი	A-3	

WC დეტ. ნახაზები

მ 1-50

ბ ტიპის ბინაში №2 მიაწვდომი ტუალეტი

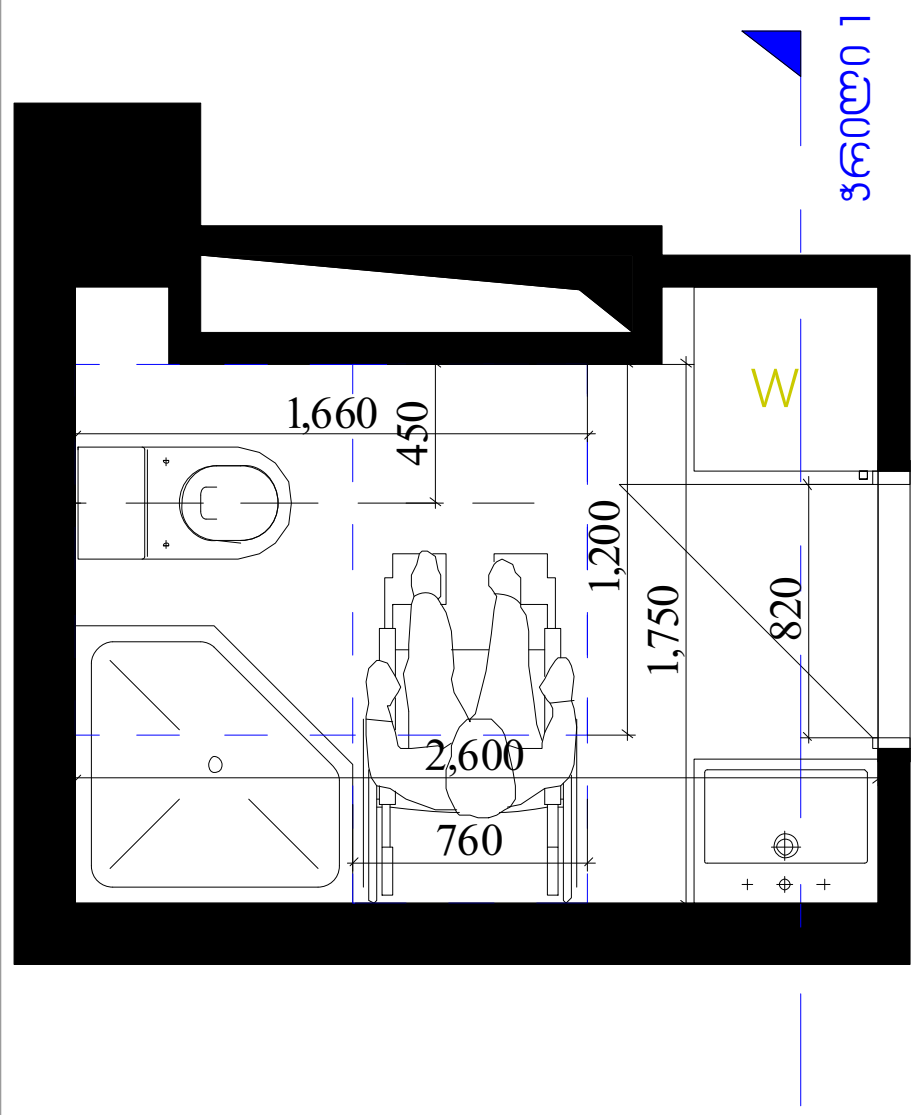

ჭრილი 1

ხელსაბანის მდებარეობა

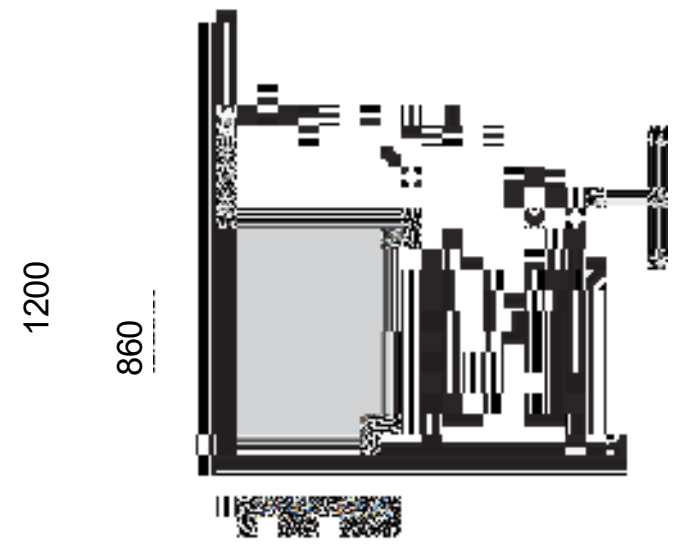

ხელსაბანი ბ ტიპის ერთეულებში ვარიანტი ბ საბაზანოები

ბ ტიპის ბინაში №1, მიაწვდომი ტუალეტი

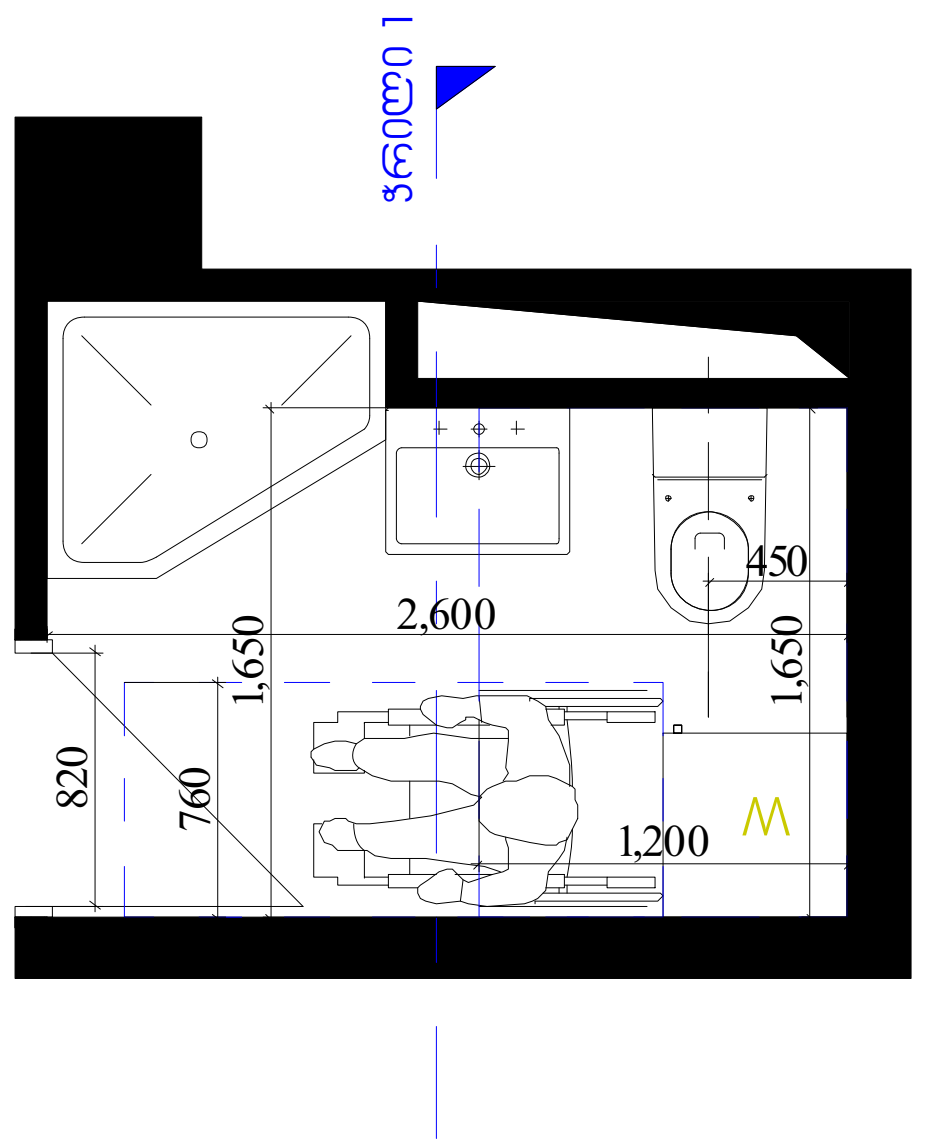

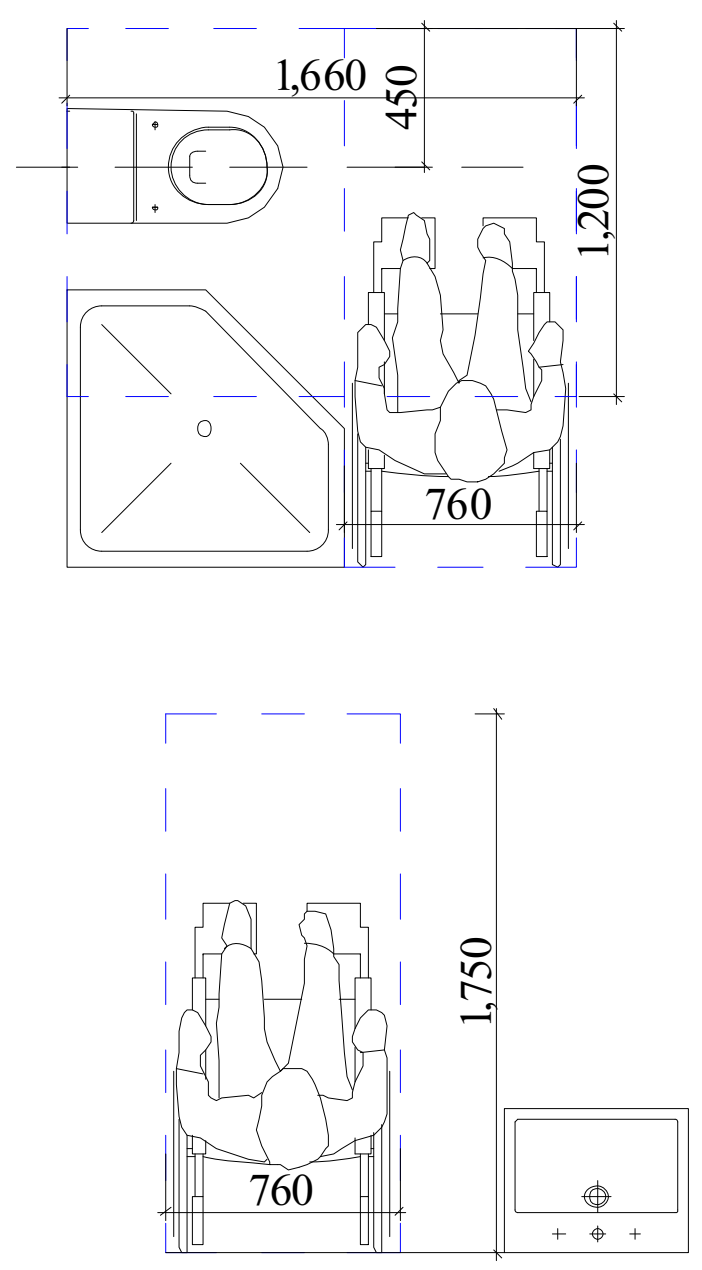

კარი MDF-ის

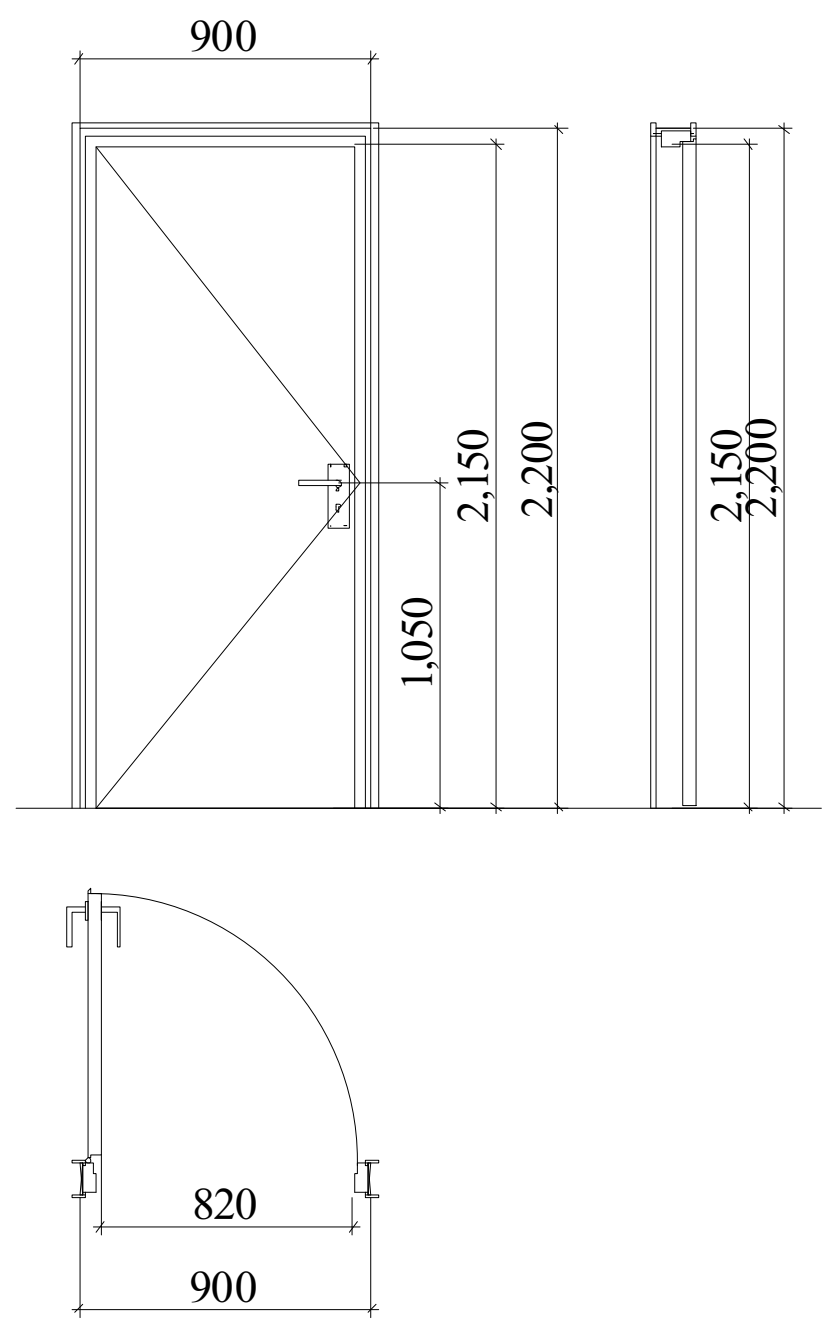

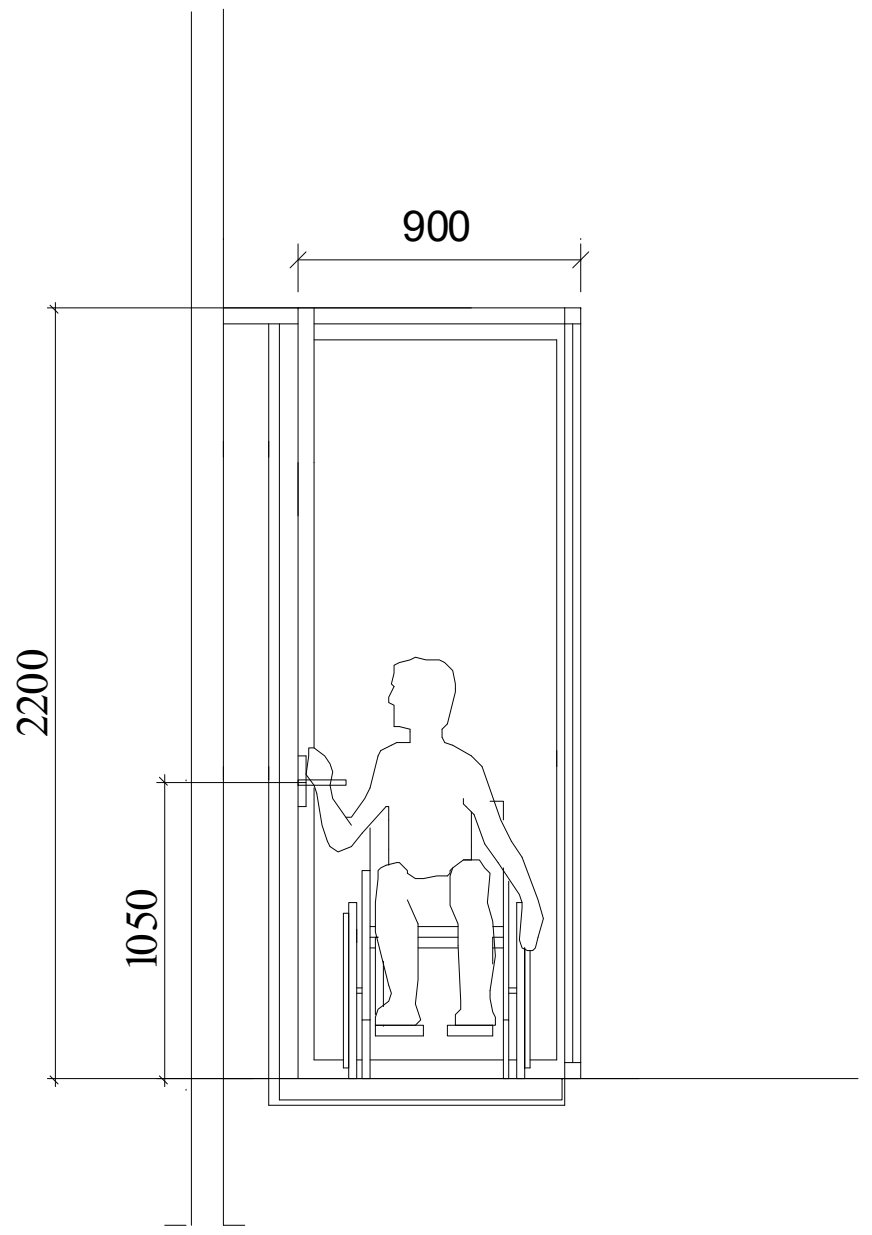

ფორმატი A-3 | დავკვეთა №

შენიშვნები:

1.ნახაზზე ზომები მოცემულია მილიმეტრებში

2. ნახაზის ყველა ცვლილება მშენებლობისას შეთანხმებული უნდა იყოს პროექტის ავტორთან.

ტექნიკურ-ეკონომიკური მაჩვენებლები

მისაწვდომობა

პირობითი ნიშნები:

დამკვეთი :

პროექტის მისამართი :

ქ. თბილისი, დიდი დიღომი, ვეფხისტყაოსნის ქუჩა

ს/კ 01.72.14.035.963

პროექტის ფუნქცია :

მრავალფუნქციური კომპლექსი/შენობა, მრავალბინიანი საცხოვრებელი სახლი (კომერციული,საცხოვრებელი)

კომპანია: შპს. ემ სი

საიდ. კოდი: 402.043.481

იურ. მისამართი: ქ. თბილისი ბალიაშვილის ქ.№40

თანამდებობა	გვარი	ხელმოწერა
დირექტორი	ვ. ცაკვავა	
ავტორი	ნ. ბერიძე	
ავტორი	ო.თუხარელი	

მასშტაბი	1:50
თარიღი	2021

სტადია	ფურცელი	ფურცლები
პროექტი	A-3	

WC დეტ. ნახაზები

მ 1-50

ბ ტიპის ბინაში №5 მიაწვდომი ტუალეტი

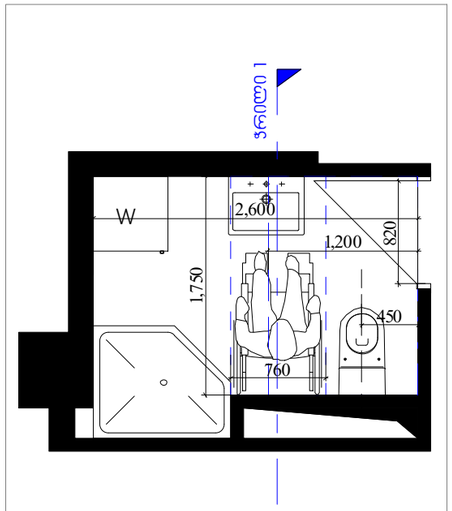

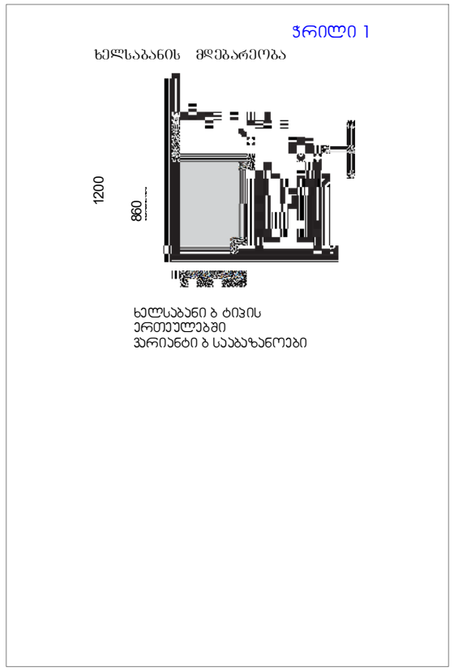

ბ ტიპის ბინაში №11 მიაწვდომი ტუალეტი

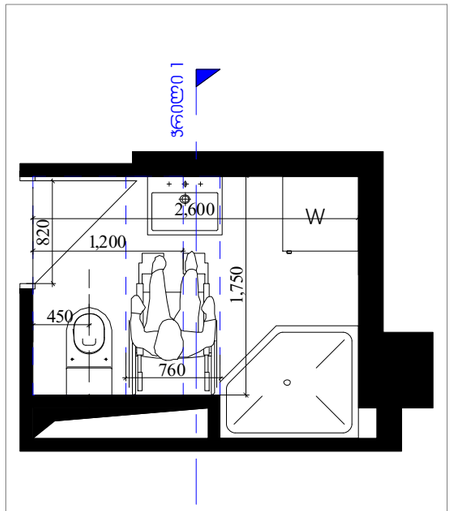

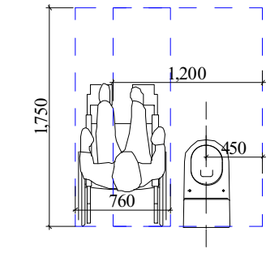

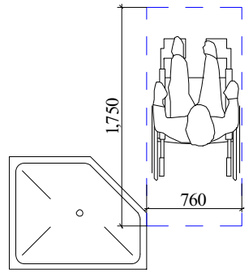

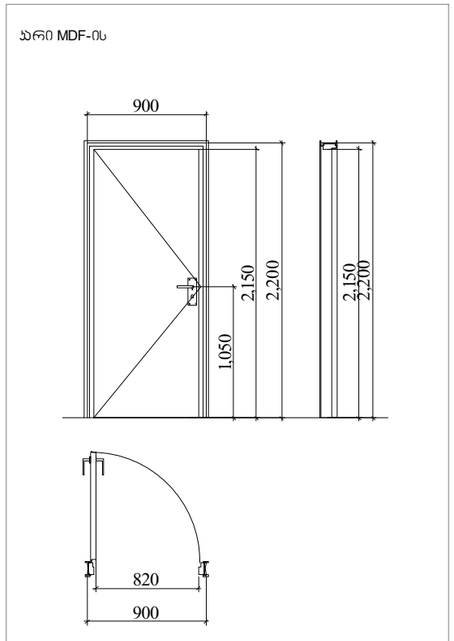

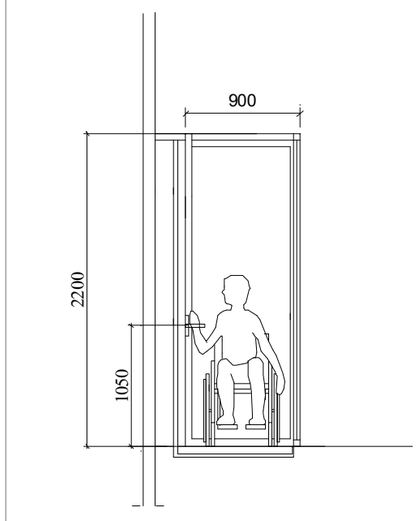

ფორმატი	A-3
დაკვეთა №	

შენიშვნები:

1.ნახაზზე ზომები მოცემულია მილიმეტრებში

2. ნახაზის ყველა ცვლილება მშენებლობისას მკაცნანხმებელი უნდა იყოს პროექტის ავტორთან. :

ტექნიკურ-ეკონომიკური მაჩვენებლები

მისაწვდომობა

პირობითი ნიშნები:

დამკვეთი :

პროექტის მისამართი :

ქ. თბილისი, დიდი დიღომი, ვეფხისტყაოსნის ქუჩა

ს/ს 01.72.14.035.963

პროექტის ფუნქცია :

მრავალფუნქციური კომპლექსი/შენობა, მრავალბინიანი საცხოვრებელი სახლი (კომერციული,საცხოვრებელი)

კომპანია:	შპს. ემ სი
საიდ. კოდი:	402.043.481
იურ. მისამართი:	ქ. თბილისი ბალიაშვილის ქ.№40

თანამდებობა	გვარი	ხელმოწერა
დირექტორი	ვ. ცავავა	
არქიტექტორი	ნ. ბერიძე	
არქიტექტორი	ო.თუხარელი	

მასშტაბი	1:50
თარიღი	2021

სტადია	ფურცელი	ფურცლები
პროექტი	A-3	

WC დეტ. ნახაზები

მ 1-50

ბ ტიპის ბინაში №6 მისაწვდომი ტუალეტი

ბ ტიპის ბინაში №10 მისაწვდომი ტუალეტი

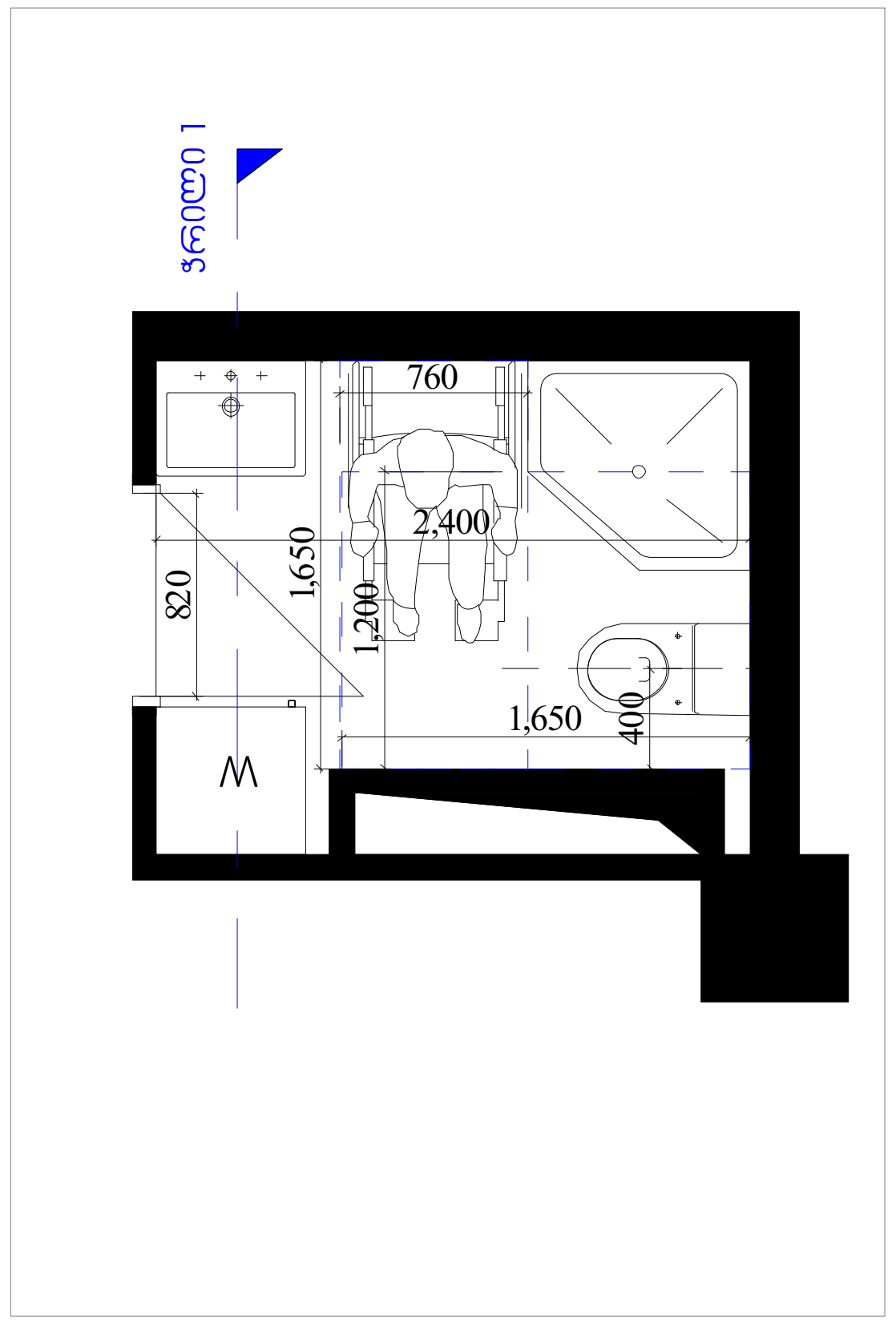

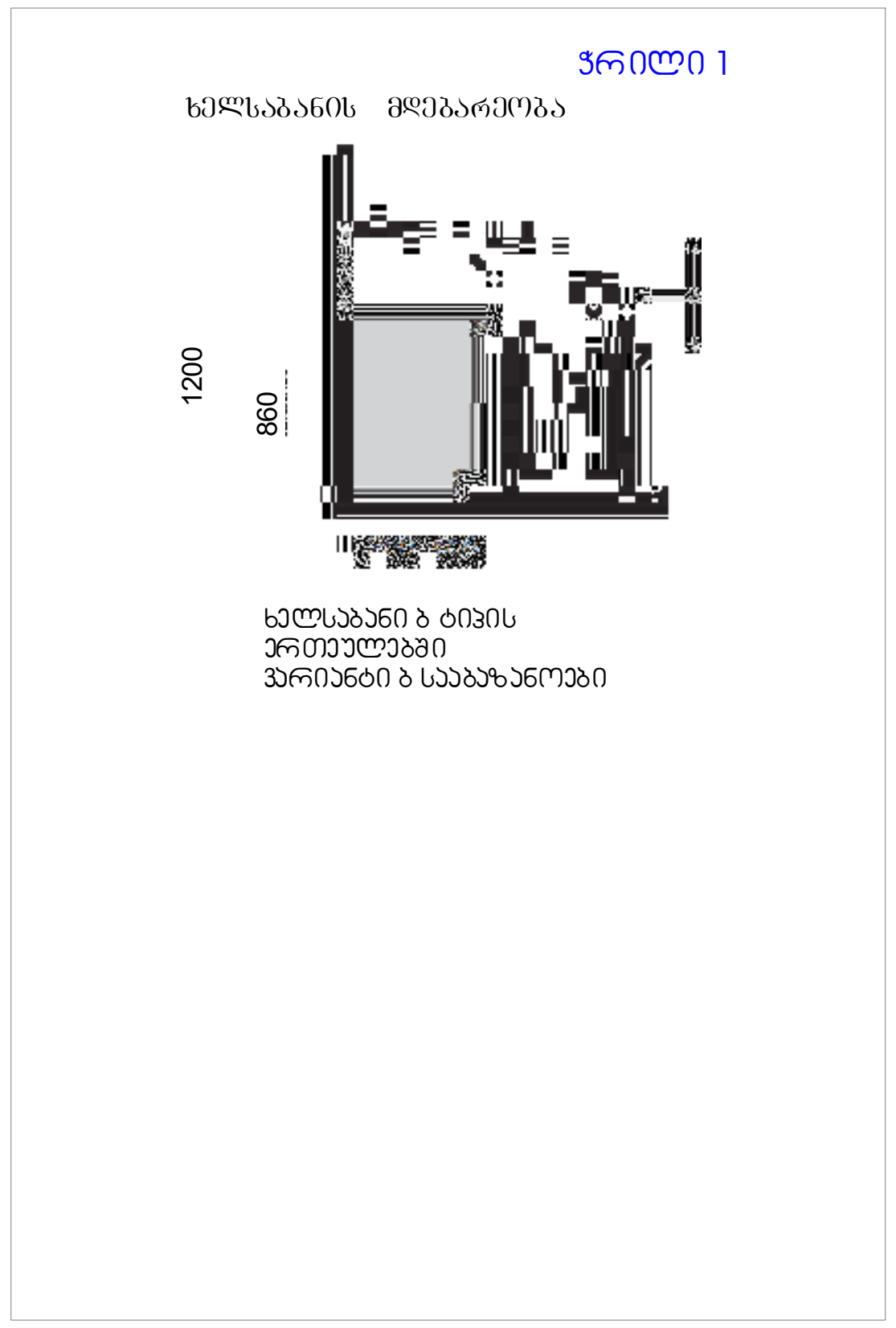

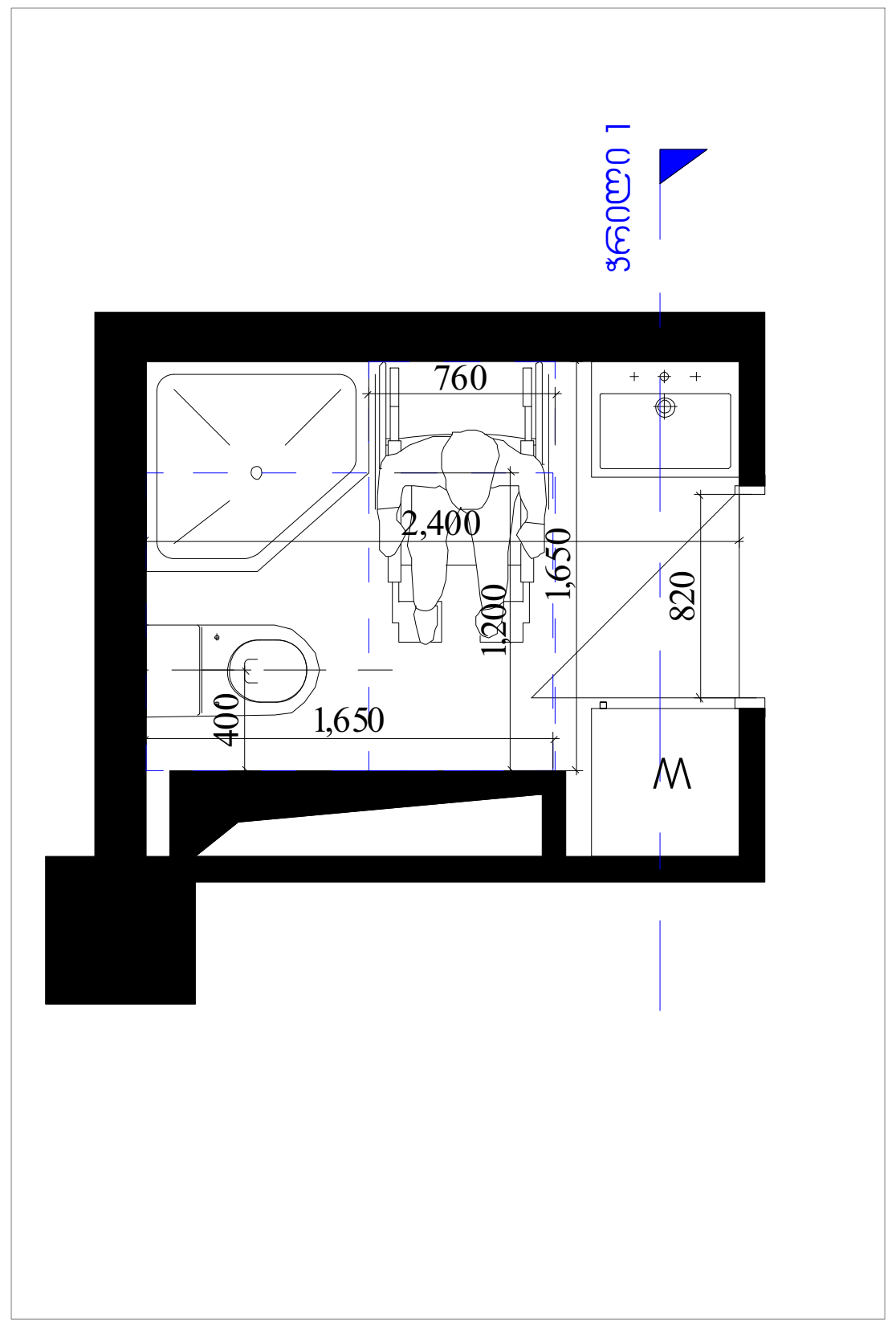

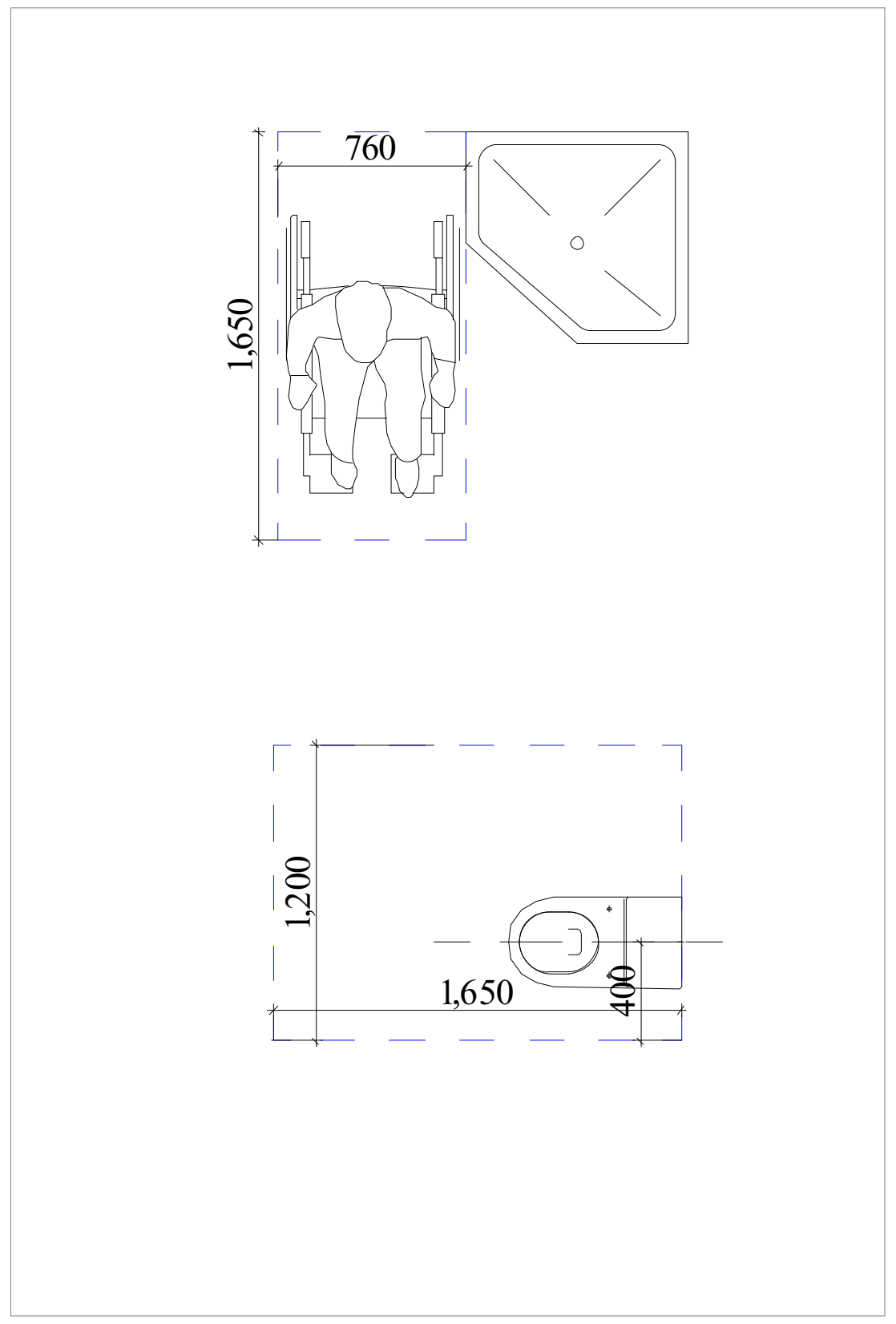

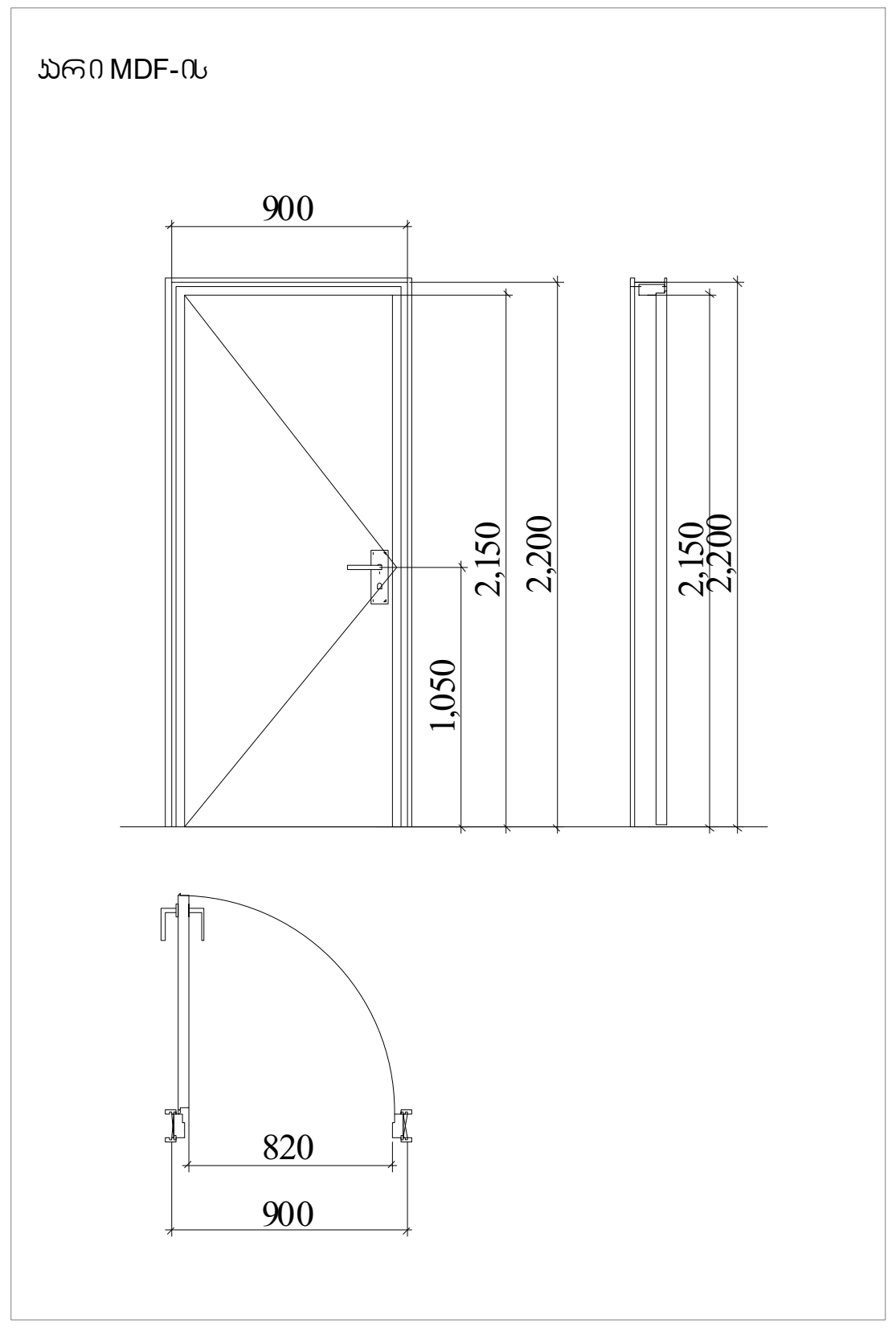

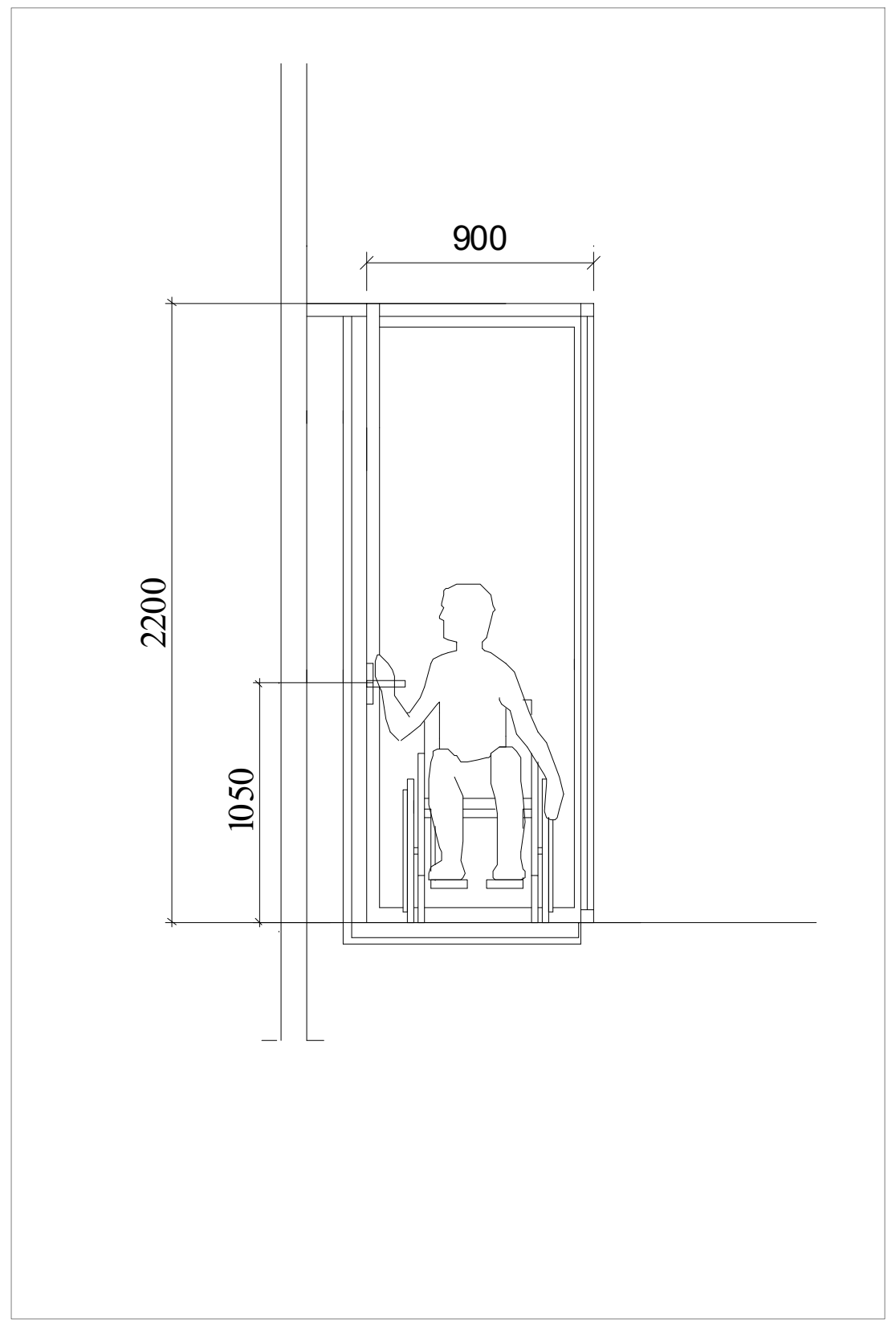

ფორმატი A-3	დაკვეთა №	

შენიშვნები:

1.ნახაზზე ზომები მოცემულია მილიმეტრებში

2. ნახაზის ყველა ცვლილება მშენებლობისას შეთანხმებული უნდა იყოს პროექტის ავტორთან.

ტექნიკურ-ეკონომიკური მაჩვენებლები

მისაწვდომობა

პირობითი ნიშნები:

დამკვეთი :

პროექტის მისამართი :

ქ. თბილისი, დიდი დიღომი, ვეფხისტყაოსნის ქუჩა
ს/კ 01.72.14.035.963

პროექტის ფუნქცია :

მრავალფუნქციური კომპლექსი/შენობა, მრავალბინიანი საცხოვრებელი სახლი (კომერციული,საცხოვრებელი)

კომპანია:
შპს. ემ სი

საიდ. კოდი:
402.043.481

იურ. მისამართი:
ქ. თბილისი
ბალიაშვილის ქ.№40

თანამდებობა	გვარი	ხელმოწერა
დირექტორი	ვ. ცაკვავა	
ავტორი	ნ. ბერიძე	
ავტორი	ო.თუხარელი	

მასშტაბი	1:50
თარიღი	2021

სტადია	ფურცელი	ფურცლები
პროექტი	A-3	

WC დეტ. ნახაზები

მ 1-50

ბ ტიპის ბინაში №8,№15,№16 მიაწვდომი ტუალეტი

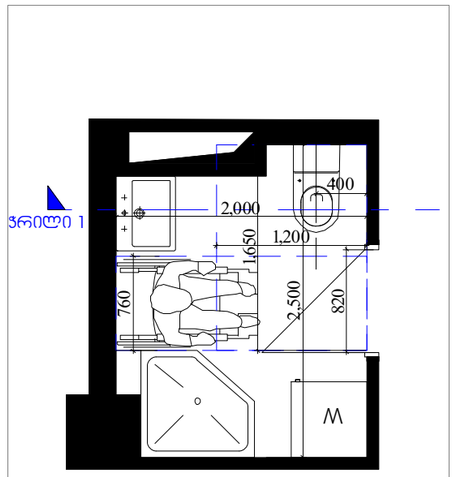

ბ ტიპის ბინაში №9,№14 მიაწვდომი ტუალეტი

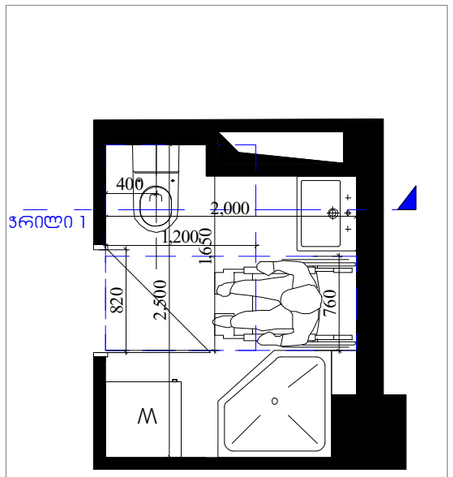

ჭრილი 1

ხელსაბანის მდებარეობა

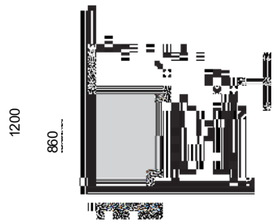

ხელსაბანი ბ ტიპის
ერთეულებში
ვარიანტი ბ საბაზანოები

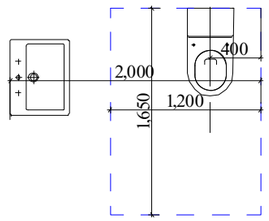

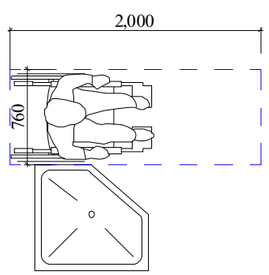

ხარი MDF-ის

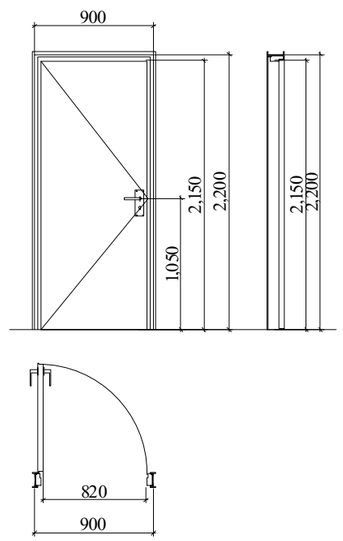

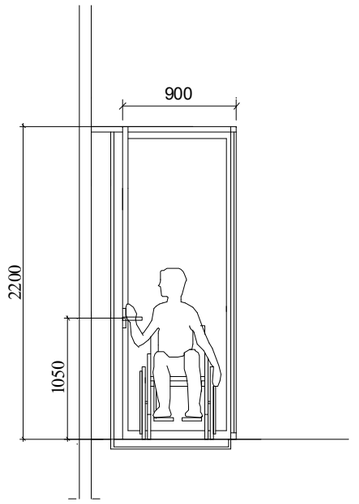

ფორმატი	A-3
დაკვეთა №	

შენიშვნები:

1.ნახაზზე ზომები მოცემულია მილიმეტრებში

2. ნახაზის ყველა ცვლილება მშენებლობისას მკითხველმებელი უნდა იყოს პროექტის ავტორთან. :

ტექნიკურ-ეკონომიკური მაჩვენებლები

მისაწვდომობა

პირობითი ნიშნები:

დამკვეთი :

პროექტის მისამართი :

ქ. თბილისი, დიდი დიღომი, ვეფხისტყაოსნის ქუჩა
ს/კ 01.72.14.035.963

პროექტის ფუნქცია :

მრავალფუნქციური კომპლექსი/მენობა, მრავალბინიანი საცხოვრებელი სახლი (კომერციული,საცხოვრებელი)

კომპანია:	შპს. ემ სი
საიდ. კოდი:	402.043.481
იურ. მისამართი:	ქ. თბილისი ბალიაშვილის ქ.№40

თანამდებობა	გვარი	ხელმოწერა
დირექტორი	ვ. ცაავაა	
არქიტექტორი	ნ. ბერიძე	
არქიტექტორი	ო.თუხარელი	

მასშტაბი	1:50
თარიღი	2021

სტადია	ფურცელი	ფურცლები
პროექტი	A-3	

სამგზარეულოს დეტ. ნახაზები

მ 1-50

ბინა №3,№4,№13,№14

"ბ"ტიპი	58.67 მ2

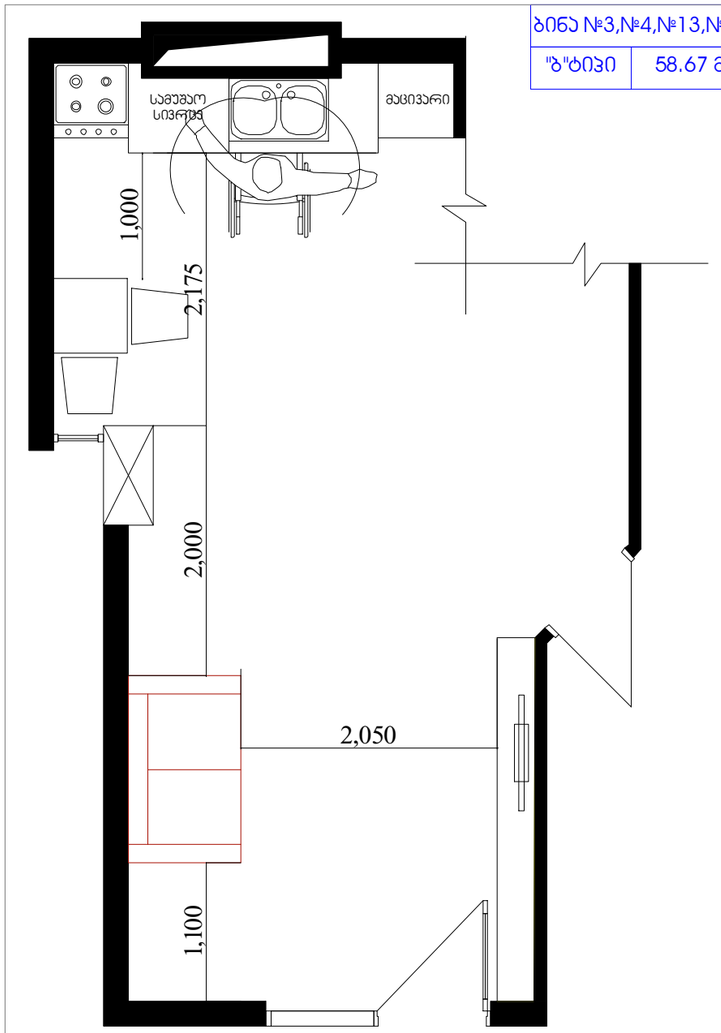

ბინა №8,№9,№14,№15

"ბ"ტიპი	48.80 მ2

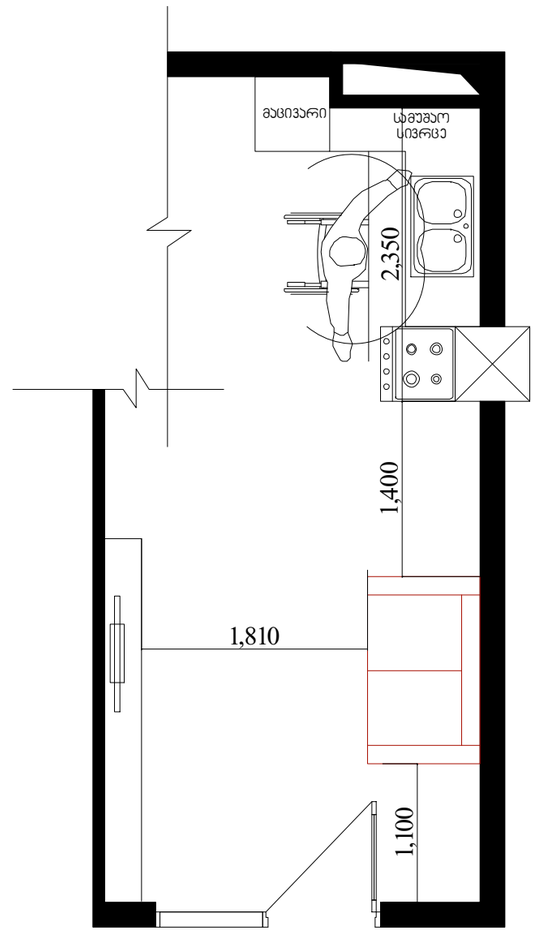

სამზარეულოს მიწვდომა

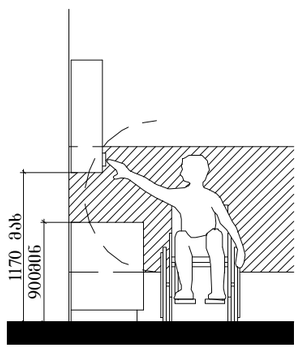

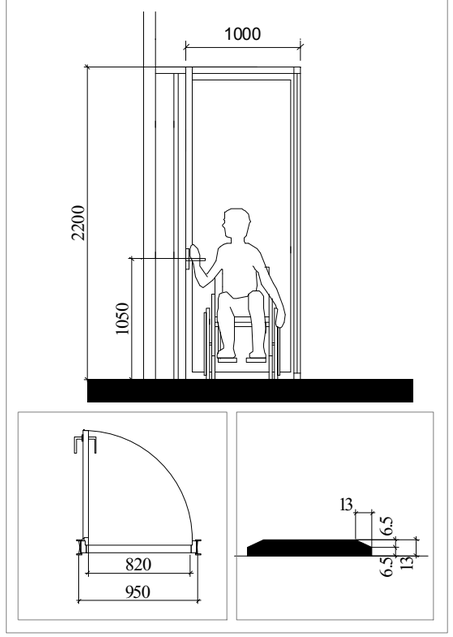

"უ" ტიპის ბინაში ფანჯრის სახელურის სიმაღლე მ. 1:50

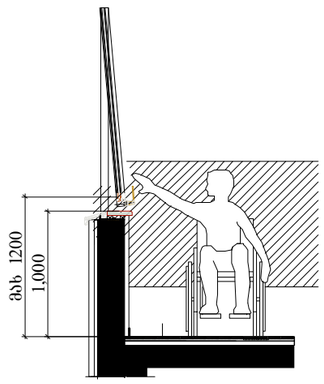

ფორმატი	A-3	ლაყეთა №

შენიშვნები:

1.ნახაზზე ზომები მოცემულია მილიმეტრებში

2. ნახაზის ყველა ცვლილება მშენებლობისას მკითხველმელი უნდა იყოს პროექტის ავტორთან. :

ტექნიკურ-ეკონომიკური მაჩვენებლები

მისაწვდომობა

პირობითი ნიშნები:

დამკვეთი :

პროექტის მისამართი :

ქ. თბილისი, დიდი დიღომი, ვეფხისტყაოსნის ქუჩა ს/ს 01.72.14.035.963

პროექტის ფუნქცია :

მრავალფუნქციური კომპლექსი/მენობა, მრავალბინიანი საცხოვრებელი სახლი (პომერციული,საცხოვრებელი)

კომპანია:	შპს. ემ სი
საინდ. კოდი:	402.043.481
იურ. მისამართი:	ქ. თბილისი ბალიაშვილის ქ.№40

თანამდებობა	გვარი	ხელმოწერა
დირექტორი	ვ. ცავავა	
პტორი	ნ. ბერიძე	
პტორი	ო.თუხარელი	

მასშტაბი	1:50
თარიღი	2021

სტადია	ფერცელი	ფერცლები
პროექტი	A-3	

კარ-ფანჯრის დეტალიზაცია მ 1:50

კარის ზედაპირი უნდა იყოს გლუვი მინიმუმ 250 მმ-ის სახელურები, ჩამოსაწევი სახელურები, საკეტები, რაზები და მისაწვდომი კარის სხვა სამართავები ისეთი ფორმის იქნება, რომ ადვილად შეიძლებოდეს ერთი ხელით მოჭიდება და ასამუშავებლად საჭირო არიქნება მაგრად მოჭიდება, წვალება ან მაჯის ტრიალი დახურული კარის კავეულის ნაწილები და გაღებისთვის განკუთვნილი ძალა შესაბამისობაში იქნება შემდეგთან:

1. წინიდან მისაწვდომობისას ან მოწოლით გაღებადი, არაუმეტეს 66.7ნიუტონი
2. ბრუნვითი მოძრაობით გასაღები, არაუმეტეს 315 ნიუტონი სმ.
3. კარის მომხურავები ისე მოეწყობა რომ 90 გრადუსით ღია მფგომარეობიდან 12 გრადუსით გაღებულ მდგომარეობამდე კარის მისახურად საჭირო დრო არაუმცირეს 5 წამი იქნება კარის ზამბარიანი ანჯამები ისე მოეწყობა, რომ 70 გრადუსით ღია მდგომარეობიდან დახურულ მდგომარეობამდე კარი არაუმცირეს 1.5 წამში გადავა.

ცეცხლმედეგი კარისგან განსხვავებული კარის მოწოლით ან გამოწევით გაღებისთვის საჭირო ძალა შესაბამისობაში იქნება შემდეგთან შენობაში განთავსებული ანჯამიანი კარი: არაუმეტეს 22.2 ნიუტონი

—

ჯ-1

კარი ზღურბლის გარეშე მიმხურავით

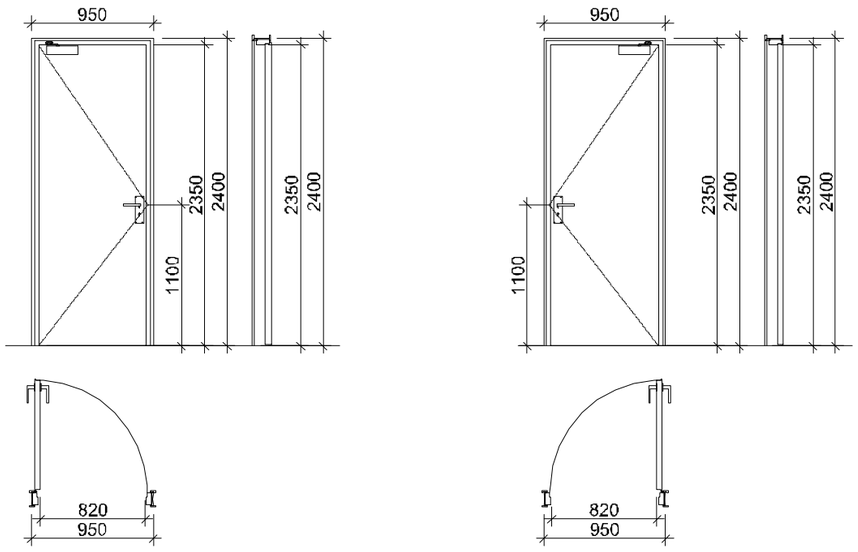

ჯ-2

კარი ზღურბლით მიმხურავის გარეშე

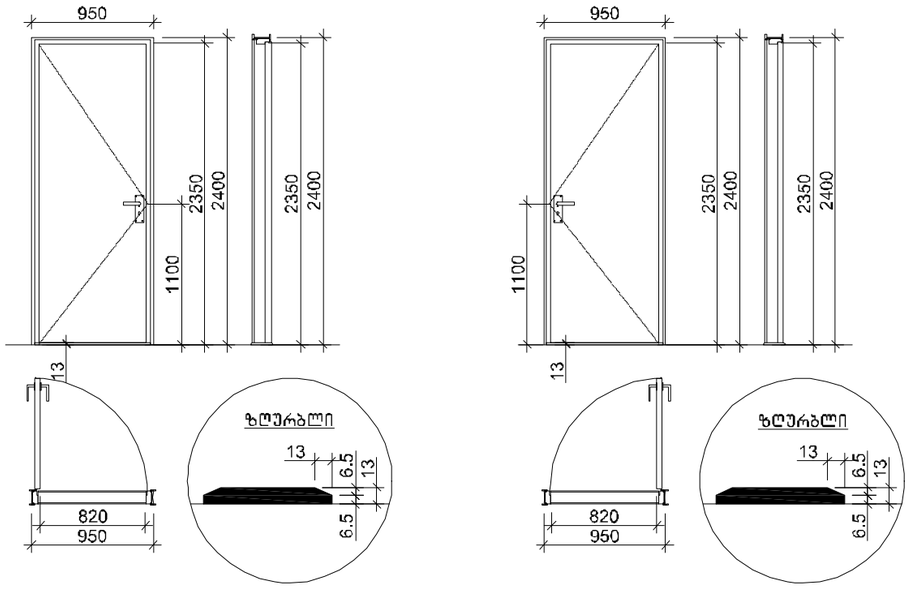

ჯ-3

კარი ზღურბლის და მიმხურავის გარეშე

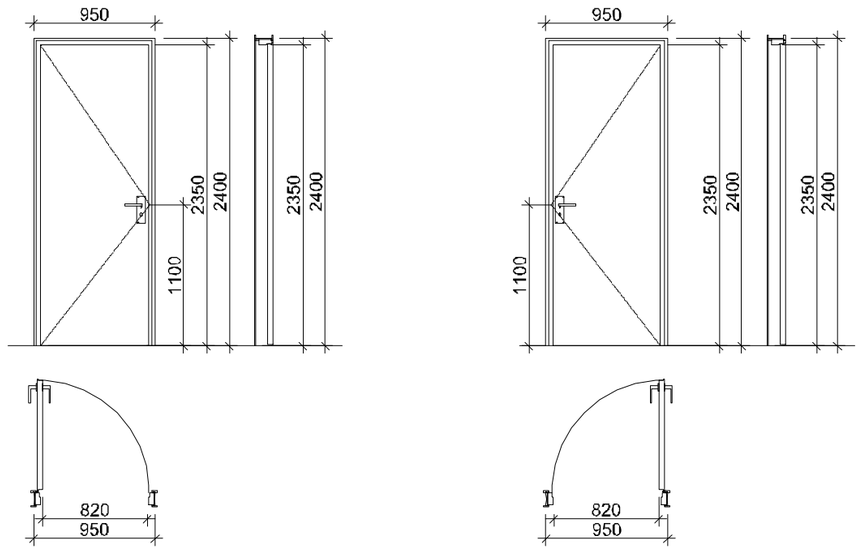

ფორმატი	A-3
დაკვეთა №	

შენიშვნები:

1.ნახაზზე ზომები მოცემულია მილიმეტრებში

2. ნახაზის ყველა ცვლილება მშენებლობისას შეთანხმებული უნდა იყოს პროექტის ავტორთან. :

მისაწვდომობა

დამკვეთი :

პროექტის მისამართი :

ქ. თბილისი, დიდი დიღომი, ვეფხისტყაოსნის ქუჩა

პროექტის ფუნქცია :

მრავალფუნქციური კომპლექსი/შენობა, მრავალბინიანი საცხოვრებელი სახლი (კომერციული,საცხოვრებელი)

კომპანია:	შპს. ემ სი
საიდ. კოდი:	402.043.481
იურ. მისამართი:	ქ. თბილისი ბალიაშვილის ქ.№40

თანამდებობა	გვარი	ხელმოწერა
დირექტორი	ვ. ცაავაა	
ავტორი	ნ. ბერიძე	
ავტორი	ო.თუხარელი	

მასშტაბი	1:200
თარიღი	2021

სტადია	ფურცელი	ფურცლები
პროექტი	A-3	

ნიშანი პიქტოგრამით, ამობურცული ნიშნებით და ბრაილით განთავსდება მისაწვდომ ტუალეტებთან კარის მომიჯნავედ

ნიშნები

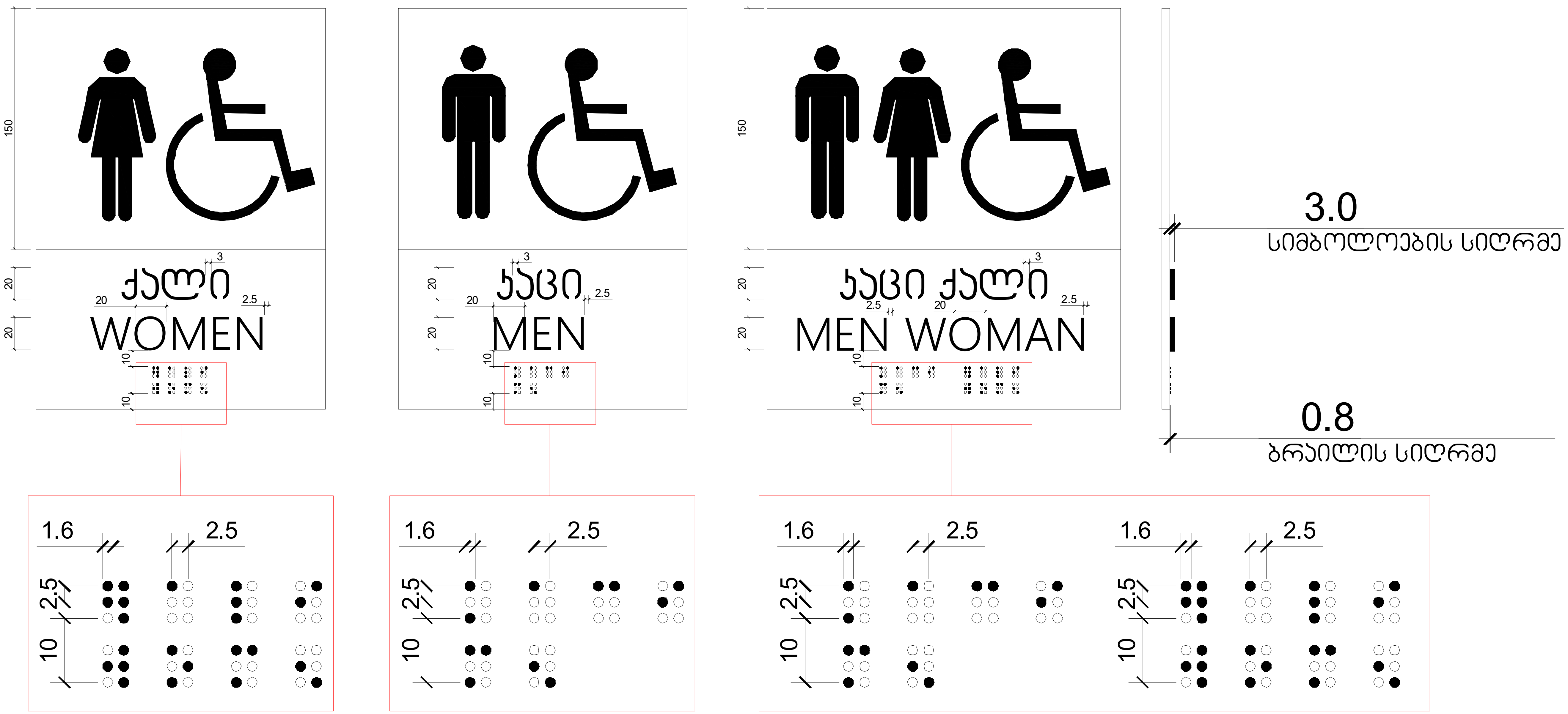

მასშტაბი: 1 : 2

ფორმატი	A-3	დაკვეთა №	

შენიშვნები:

1. ნახაზზე ზომები მოცემულია მილიმეტრებში
2. ნახაზის ყველა ცვლილება მშენებლობისას შეთანხმებული უნდა იყოს პროექტის ავტორთან. :

მისაწვდომობა

დამკვეთი :

პროექტის მისამართი :
ქ. თბილისი, დიდი დიღომი, ვეფხისტყაოსნის ქუჩა

პროექტის ფუნქცია :
მრავალფუნქციური კომპლექსი/შენობა, მრავალბინიანი საცხოვრებელი სახლი (კომერციული,საცხოვრებელი)

კომპანია: შპს. ემ სი
საიდენ. კოდი: 402.043.481
იურ. მისამართი: ქ. თბილისი ბალიაშვილის ქ.№40

თანამდებობა	გვარი	ხელმოწერა
დირექტორი	ვ. ცაკვავა	
ავტორი	ნ. ბერიძე	
ავტორი	ო.თუხარელი	

მასშტაბი	1:200
თარიღი	2021

სტადია	ფურცელი	ფურცლები
პროექტი	A-3	

ნიშნები

ორმხრივი კავშირის გამოყენების წესები, ნიშანი უნდა გაიკრას თავშესაფრის ფართობებთან

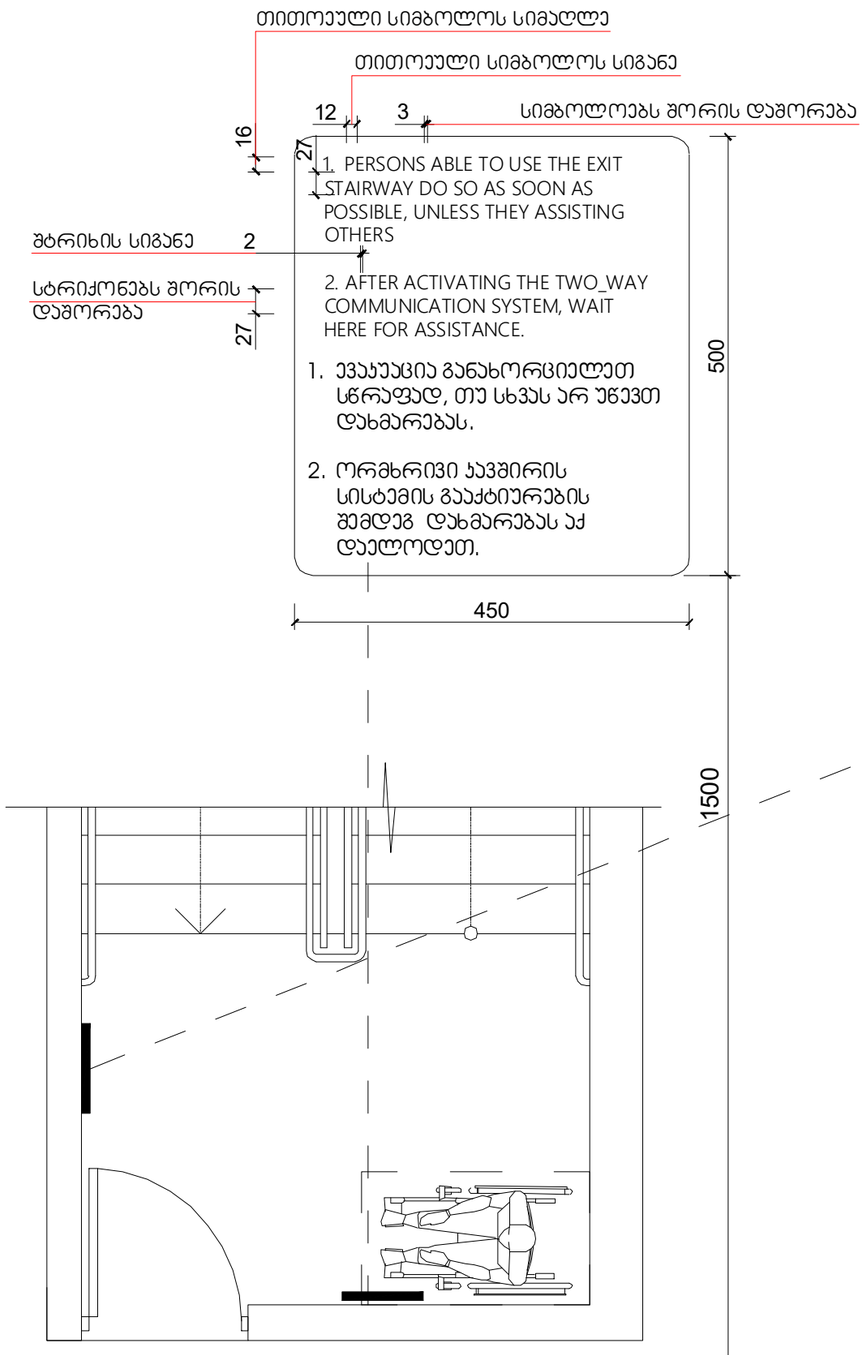

გზა-კიბის ამოსაცნობის ნიშანი, გზა-კიბის საზღვრებში, დერეფანში გამავალი კარის საკეტის მომიჯნავედ

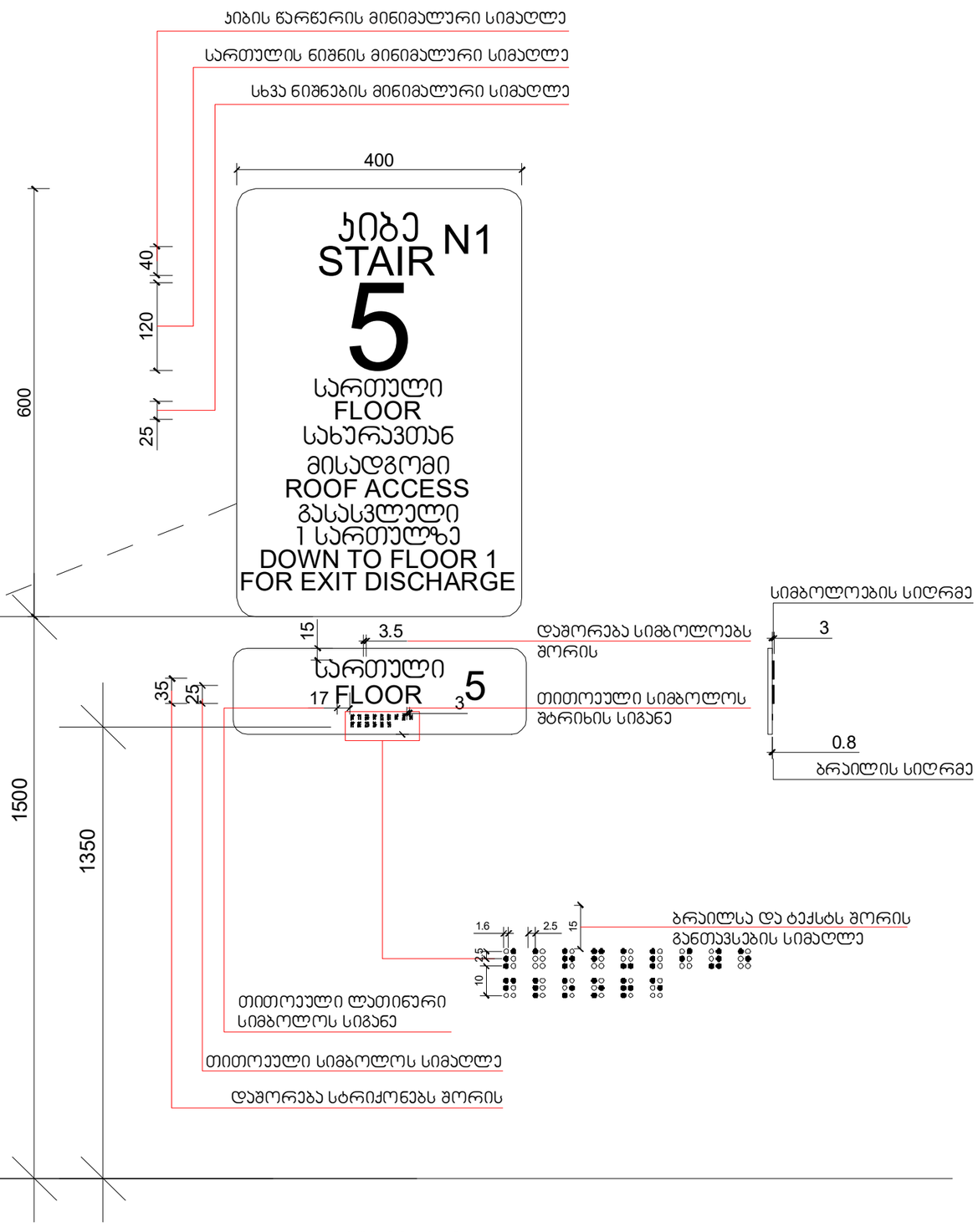

მასშტაბი: 1 : 5

ფორმატი A-3 | დაკვეთა №

შენიშვნები:

1.ნახაზზე ზომები მოცემულია მილიმეტრებში

2. ნახაზის ყველა ცვლილება მშენებლობისას შეთანხმებული უნდა იყოს პროექტის ავტორთან. :

მისაწვდომობა

დამკვეთი :

პროექტის მისამართი :

ქ. თბილისი, დიდი დიღომი, ვეფხისტყაოსნის ქუჩა

პროექტის ფუნქცია :

მრავალფუნქციური კომპლექსი/შენობა, მრავალბინიანი საცხოვრებელი სახლი (კომერციული,საცხოვრებელი)

კომპანია:	შპს. ემ სი
საიდ. კოდი:	402.043.481
იურ. მისამართი:	ქ. თბილისი ბალიაშვილის ქ.№40

თანამდებობა	გვარი	ხელმოწერა
დირექტორი	ვ. ცაავაა	
ავტორი	ნ. ბერიძე	
ავტორი	ო.თუხარელი	

მასშტაბი	1:200
თარიღი	2021

სტადია	ფურცელი	ფურცლები
პროექტი	A-3	

ნიშნები

გასასვლელის განათებული ნიშანი

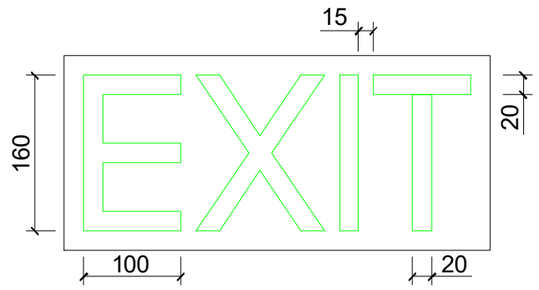

განათებული ნიშანი თავშესაფრის ფართობთან მიმავალ ჯართან

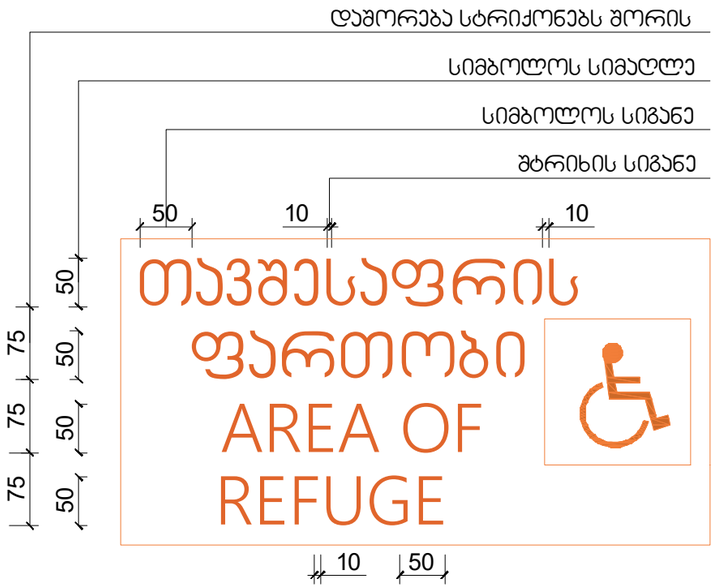

ნიშანი ამობურცული სიმბოლოებით და ბრაილით გზა-ჯიბის შესასვლელთან და გარეთ გამავალ ყველა ჯართან

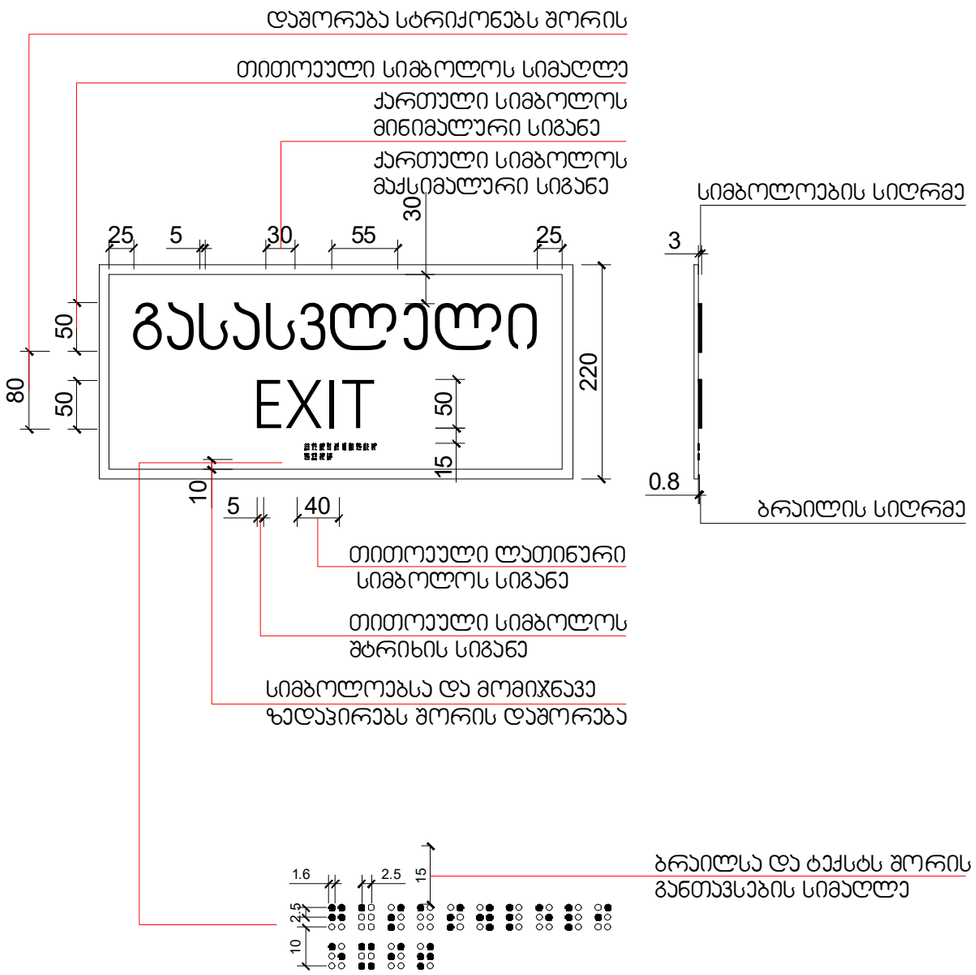

მასშტაბი: 1 : 5

ფორმატი	A-3
დაკვეთა №	

შენიშვნები:

1.ნახაზზე ზომები მოცემულია მილიმეტრებში

2. ნახაზის ყველა ცვლილება მშენებლობისას შეთანხმებული უნდა იყოს პროექტის ავტორთან. :

მისაწვდომობა

დამკვეთი :

პროექტის მისამართი :

ქ. თბილისი, დიდი დიღომი, ვეფხისტყაოსნის ქუჩა

პროექტის ფუნქცია :

მრავალფუნქციური კომპლექსი/შენობა, მრავალბინიანი საცხოვრებელი სახლი (კომერციული,საცხოვრებელი)

კომპანია:	შპს. ემ სი
საიდ. კოდი:	402.043.481
იურ. მისამართი:	ქ. თბილისი ბალიაშვილის ქ.№40

თანამდებობა	გვარი	ხელმოწერა
დირექტორი	ვ. ცავავა	
ავტორი	ნ. ბერიძე	
ავტორი	ო.თუხარელი	

მასშტაბი	1:200
თარიღი	2021

სტადია	ფურცელი	ფურცლები
პროექტი	A-3	

ნიშნები

ნიშანი განთავსდება
გზა-ჯიხის საზღვრებში ჯარის მომიჯნავედ

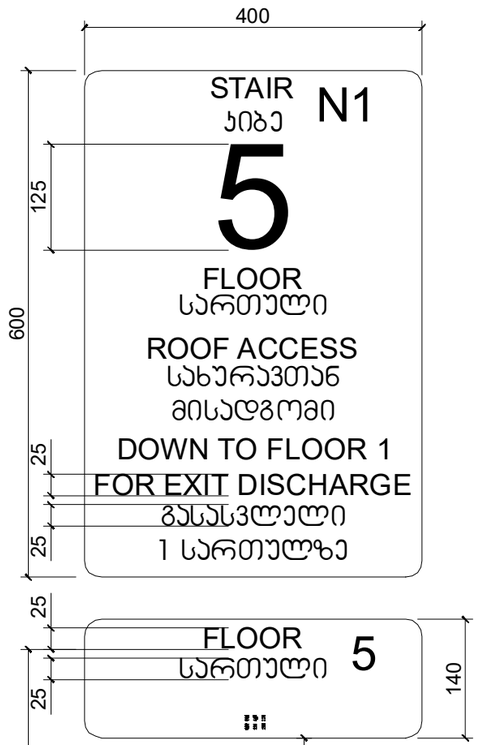

ნიშანი განთავსდება
გზა-ჯიხის საზღვრებში ჯარის მომიჯნავედ

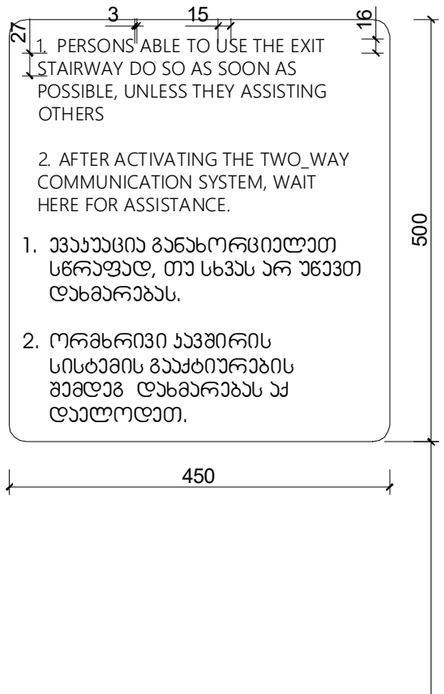

ნიშანი განთავსდება
გარე მისაწვდომ ავტოსადგომთან

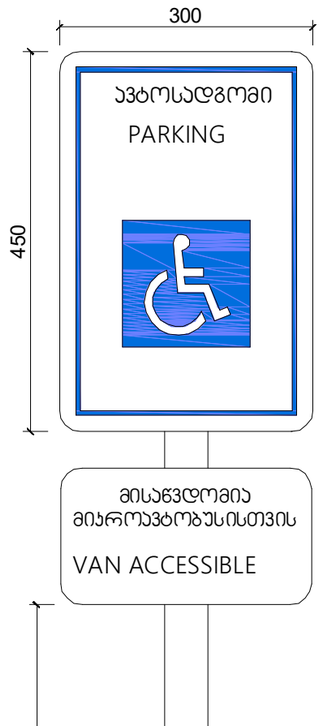

ნიშანი განთავსდება
შიგა მისაწვდომ ავტოსადგომთან

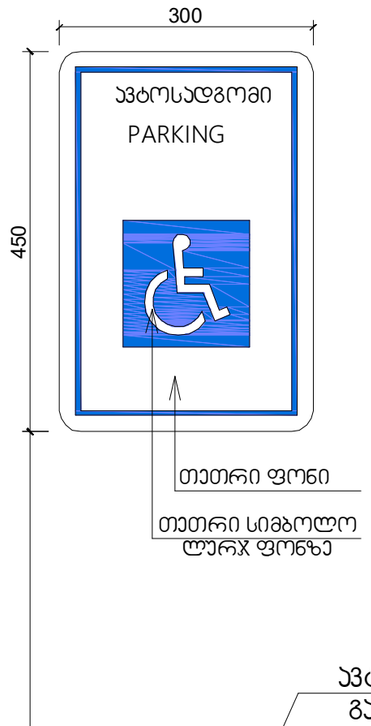

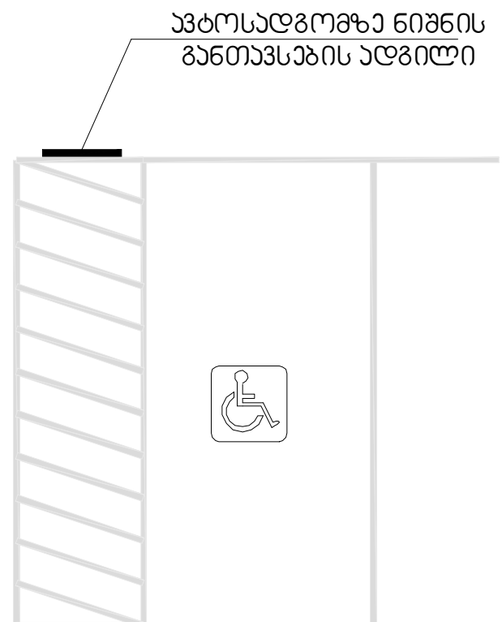

მასშტაბი: 1 : 5

ფორმატი A-3 | დაკვეთა №

შენიშვნები:

1.ნახაზზე ზომები მოცემულია მილიმეტრებში

2. ნახაზის ყველა ცვლილება მშენებლობისას მკაცნანხმებული უნდა იყოს პროექტის ავტორთან. :

მისაწვდომობა

დამკვეთი :

პროექტის მისამართი :

ქ. თბილისი, დიდი დიღომი, ვეფხისტყაოსნის ქუჩა

პროექტის ფუნქცია :

მრავალფუნქციური კომპლექსი/მენობა, მრავალბინიანი საცხოვრებელი სახლი (კომერციული,საცხოვრებელი)

კომპანია:	შპს. ემ სი
საიდ. კოდი:	402.043.481
იურ. მისამართი:	ქ. თბილისი ბალიაშვილის ქ.№40

თანამდებობა	გვარი	ხელმოწერა
დირექტორი	ვ. ცაავაა	
ავტორი	ნ. ბერიძე	
ავტორი	ო.თუხარელი	

მასშტაბი	1:200
თარიღი	2021

სტადია	ფურცელი	ფურცლები
პროექტი	A-3	

ნიშნები

სასწრაფო სამედიცინო დახმარების საერთაშორისო სიმბოლო
(სიცოცხლის ვარსკვლავი) განთავსდება ლიფტის ჩარჩოს ორივე მხარეს

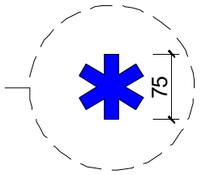

ნიშანი განთავსდება ლიფტის გამოსაძახებელ ღილაკთან



მასშტაბი: 1 : 5

ფორმატი A-3 | დაკვეთა №

შენიშვნები:

1.ნახაზზე ზომები მოცემულია მილიმეტრებში

2. ნახაზის ყველა ცვლილება მშენებლობისას მკეთებლმებელი უნდა იყოს პროექტის ავტორთან. :

მისაწვდომობა

დამკვეთი :

პროექტის მისამართი :

ქ. თბილისი, დიდი დიღომი, ვეფხისტყაოსნის ქუჩა

პროექტის ფუნქცია :

მრავალფუნქციური კომპლექსი/შენობა, მრავალბინიანი საცხოვრებელი სახლი (კომერციული,საცხოვრებელი)

კომპანია:	შპს. ემ სი
საიდ. კოდი:	402.043.481
იურ. მისამართი:	ქ. თბილისი ბალანგილის ქ.№40

თანამდებობა	გვარი	ხელმოწერა
დირექტორი	ვ. ცისკვა	
ავტორი	ნ. ბერიძე	
ავტორი	ო.თუხარელი	

მასშტაბი	1:200
თარიღი	2021

სტადია	ფურცელი	ფურცლები
პროექტი	A-3	

ნიშნები

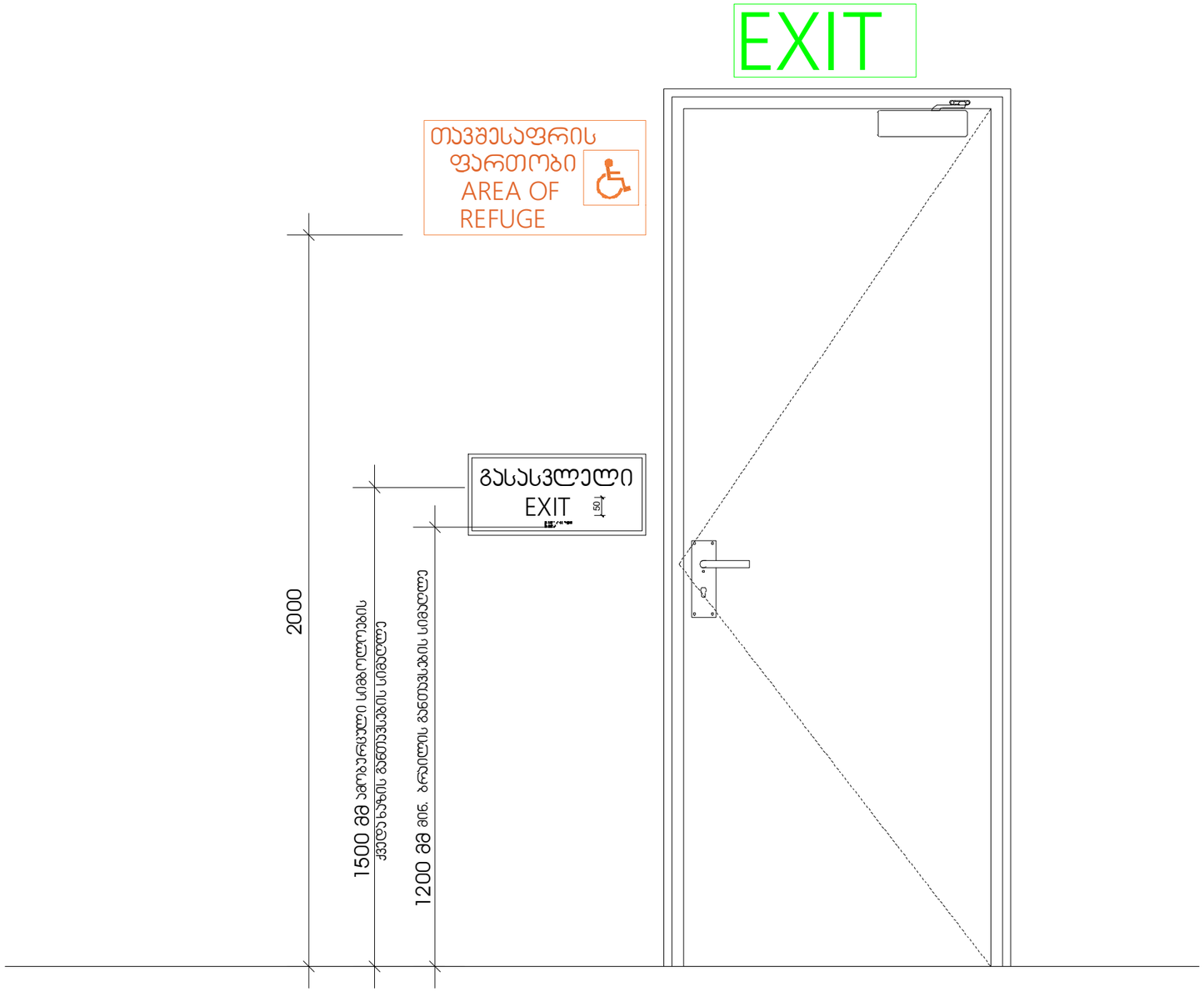

მასშტაბი: 1 : 10

ფორმატი A-3 | დაკვეთა №

შენიშვნები:

1.ნახაზზე ზომები მოცემულია მილიმეტრებში

2. ნახაზის ყველა ცვლილება მშენებლობისას შეთანხმებული უნდა იყოს პროექტის ავტორთან. :

მისაწვდომობა

დამკვეთი :

პროექტის მისამართი :

ქ. თბილისი, დიდი დიღომი, ვეფხისტყაოსნის ქუჩა

პროექტის ფუნქცია :

მრავალფუნქციური კომპლექსი/მშენობა, მრავალბინიანი საცხოვრებელი სახლი (კომერციული,საცხოვრებელი)

კომპანია:	შპს. ემ სი
საიდ. კოდი:	402.043.481
იურ. მისამართი:	ქ. თბილისი ბელიაშვილის ქ.№40

თანამდებობა	გვარი	ხელმოწერა
დირექტორი	ვ. ცაავაა	
არქიტორი	ნ. ბერიძე	
არქიტორი	ო.თუხარელი	

მასშტაბი	1:200
თარიღი	2021

სტადია	ფურცელი	ფურცლები
პროექტი	A-3	

შენობაში გამოყენებული ბლოკები მ 1:50

ვარიანტი 1

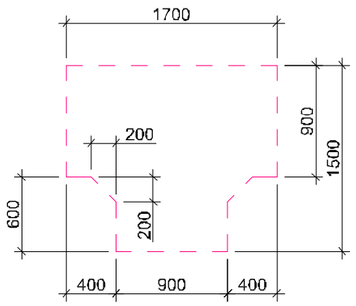

ვარიანტი 2

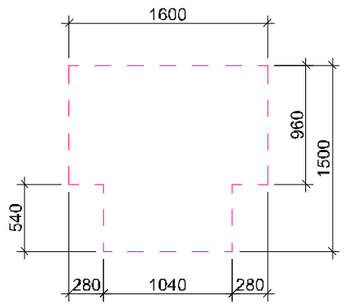

ვარიანტი 3

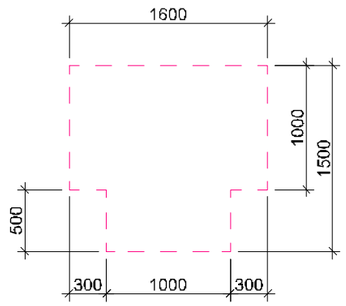

მოსატრიალებელი სივრცეები

ვარიანტი 4

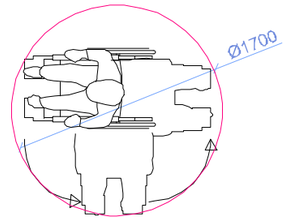

იატაკის თავისუფალი სივრცე

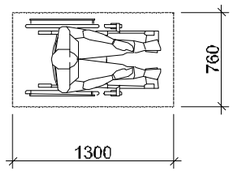

თავისუფალი სივრცე ფეხის ფალანგისთვის

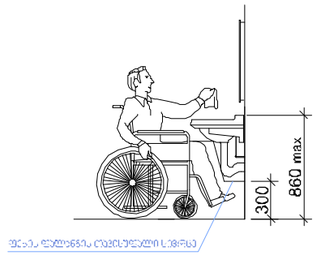

ფეხის ფალანგის რეგისტრული სივრცე

ფორმატი A-3 | დაკვეთა №

შენიშვნები:

1.ნახაზზე ზომები მოცემულია მილიმეტრებში

2. ნახაზის ყველა ცვლილება მშენებლობისას მკითხველებელი უნდა იყოს პროექტის ავტორთან. :

მისაწვდომობა

დამკვეთი :

პროექტის მისამართი :

ქ. თბილისი, დიდი დიღომი, ვეფხისტყაოსნის ქუჩა

პროექტის ფუნქცია :

მრავალფუნქციური კომპლექსი/შენობა, მრავალბინიანი საცხოვრებელი სახლი (კომერციული,საცხოვრებელი)

კომპანია:	შპს. ემ სი
საიდ. კოდი:	402.043.481
იურ. მისამართი:	ქ. თბილისი ბალიაშვილის ქ.№40

თანამდებობა	გვარი	ხელმოწერა
დირექტორი	ვ. ცავავა	
არქიტექტორი	ნ. ბერიძე	
არქიტექტორი	ო.თუხარელი	

მასშტაბი	1:200
თარიღი	2021

სტადია	ფერცელი	ფერცლები
პროექტი	A-3	

საპროექტო შენობაში გამოყენებული თავისუფალი სივრცეები კართან მანევრირებისთვის მ 1:50

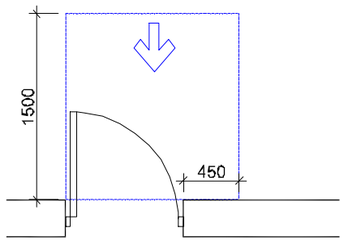

თავისუფალი სივრცე კართან მანევრირებისთვის - ანჯამიანი კარი წინიდან მისაწვდომი - გამოწევით გაღება

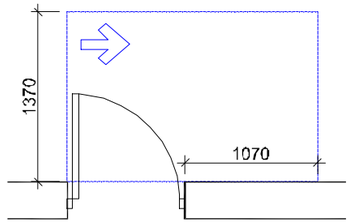

თავისუფალი სივრცე კართან მანევრირებისთვის - ანჯამიანი კარი ანჯამის მხრიდან მისაწვდომი - გამოწევით გაღება

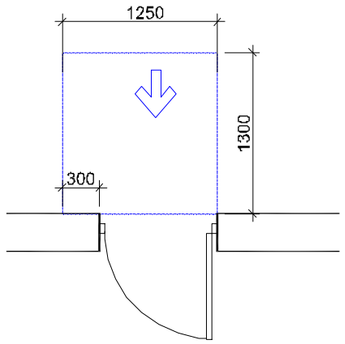

თავისუფალი სივრცე კართან მანევრირებისთვის - ანჯამიანი კარი წინიდან მისაწვდომი - მიწოლით გაღება

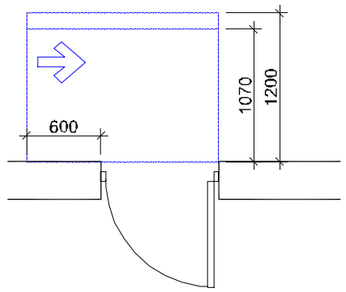

თავისუფალი სივრცე კართან მანევრირებისთვის - ანჯამიანი კარი საპეტის მხრიდან მისაწვდომი - მიწოლით გაღება
120 მინ. თუ მოწყობილია მიმახურავი

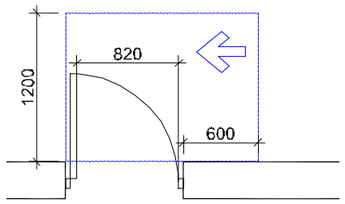

თავისუფალი სივრცე კართან მანევრირებისთვის - ანჯამიანი კარი საპეტის მხრიდან მისაწვდომი - გამოწევით გაღება

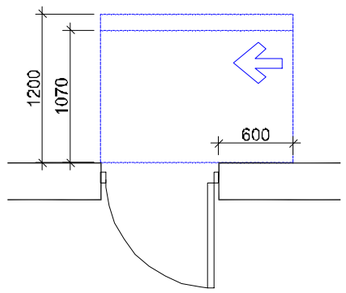

თავისუფალი სივრცე კართან მანევრირებისთვის - ანჯამიანი კარი ანჯამის მხრიდან მისაწვდომი - მიწოლით გაღება
120 მინ. თუ მოწყობილია მიმახურავი

ფორმატი A-3 | დაკვეთა №

შენიშვნები:

1.ნახაზზე ზომები მოცემულია მილიმეტრებში

2. ნახაზის ყველა ცვლილება მშენებლობისას მკაცნობებელი უნდა იყოს პროექტის ავტორთან. :

მისაწვდომობა

დამკვეთი :

პროექტის მისამართი :

ქ. თბილისი, დიდი დიღომი, ვეფხისტყაოსნის ქუჩა

პროექტის ფუნქცია :

მრავალფუნქციური კომპლექსი/შენობა, მრავალბინიანი საცხოვრებელი სახლი (კომერციული,საცხოვრებელი)

პროექტი:	შპს. ემ სი
საიდენტ. კოდი:	402.043.481
იურ. მისამართი:	ქ. თბილისი ბალიაშვილის ქ.№40

თანამდებობა	გვარი	ხელმოწერა
დირექტორი	ვ. ცაავაა	
ავტორი	ნ. ბერიძე	
ავტორი	ო.თუხარელი	

მასშტაბი	1:200
თარიღი	2021

სტადია	ფურცელი	ფურცლები
პროექტი	A-3	

ლიფტის დეტალური ნახაზი მ 1:50

ჭრილი 1-1

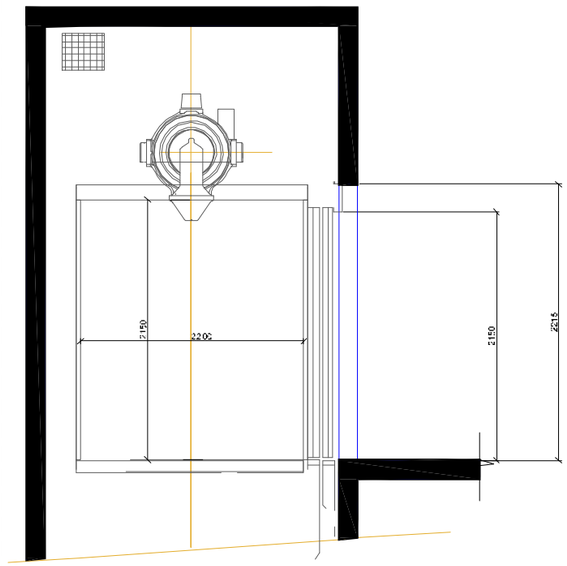

მისაწვდომი სვლაგეზი
სურ. 407.4.1 (ბ)
ლიფტის კაბინის გაბარიტები 1500X2200

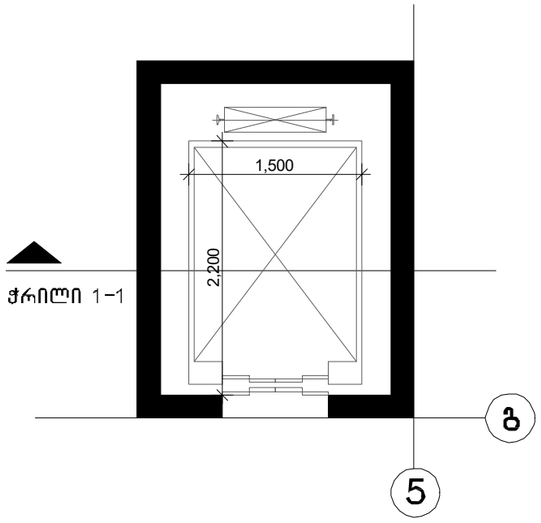

ლიფტის ღილული სიგნალების სიმაღლე
სურ.407.2.2.2(ა)

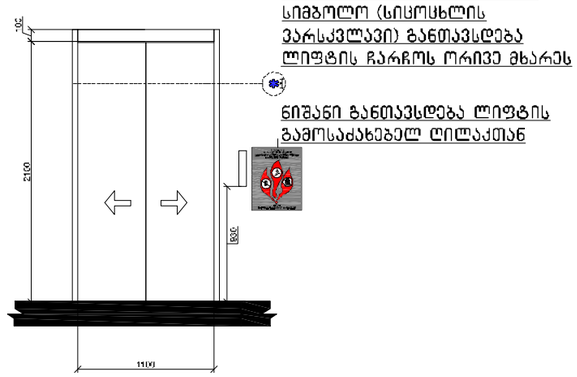

ფორმატი A-3 | დაკვეთა №

შენიშვნები:

1.ნახაზზე ზომები მოცემულია მილიმეტრებში

2. ნახაზის ყველა ცვლილება მშენებლობისას შეთანხმებული უნდა იყოს პროექტის ავტორთან. :

მისაწვდომობა

დამკვეთი :

პროექტის მისამართი :

ქ. თბილისი, დიდი დიდომი, ვეფხისტყაოსნის ქუჩა

პროექტის ფუნქცია :

მრავალფუნქციური კომპლექსი/მენობა, მრავალბინიანი საცხოვრებელი სახლი (კომერციული,საცხოვრებელი)

კომპანია:	შპს. ემ სი
საიდ. კოდი:	402.043.481
იურ. მისამართი:	ქ. თბილისი ბალიაშვილის ქ.№40

თანამდებობა	გვარი	ხელმოწერა
დირექტორი	ვ. ცავკავა	
არქიტექტორი	ნ. ბერიძე	
არქიტექტორი	ო.თუხარელი	

მასშტაბი	1:200
თარიღი	2021

სტადია	ფურცელი	ფურცლები
პროექტი	A-3	

გარე პანდუსის ფრაგმენტი მ 1:50

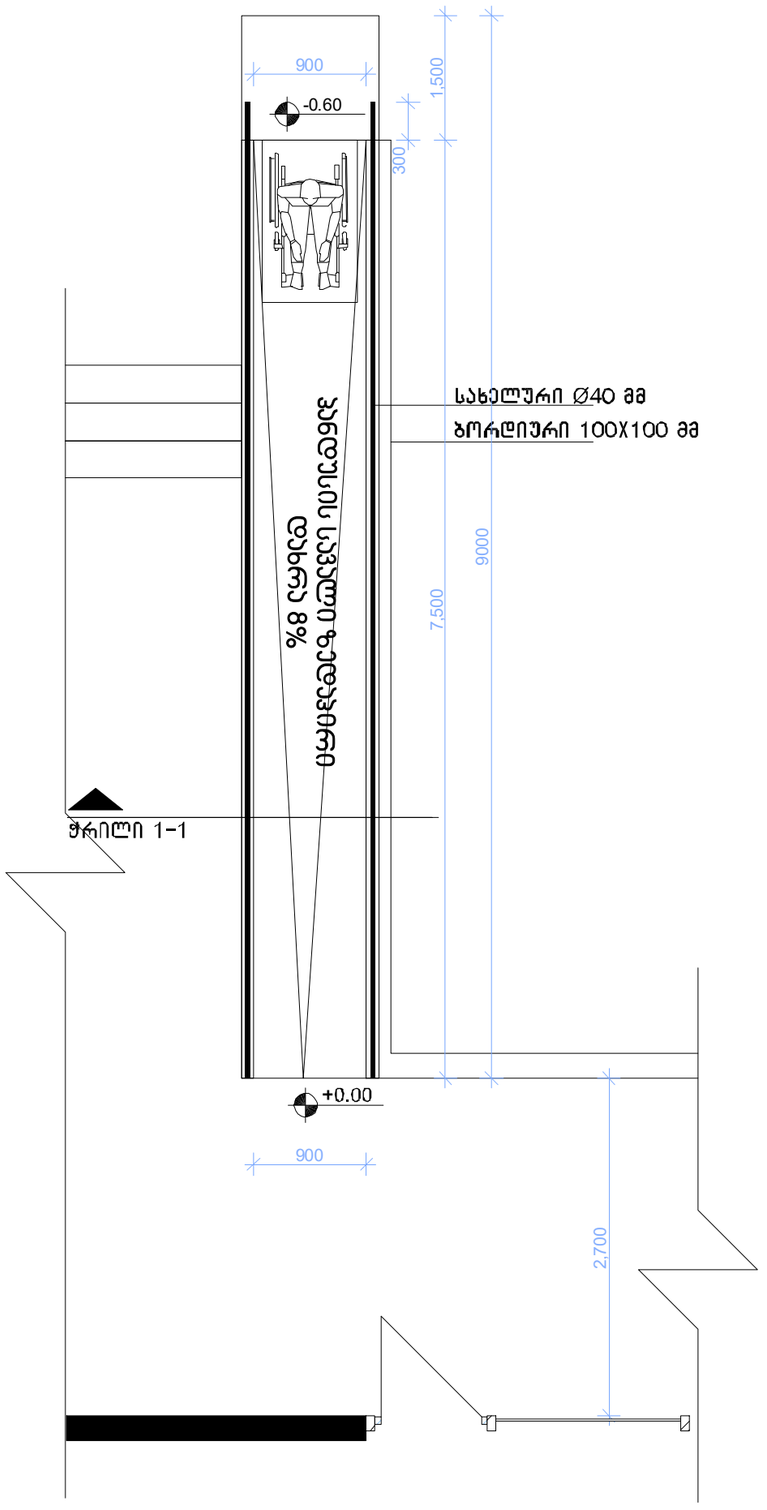

ჭრილი 1:1

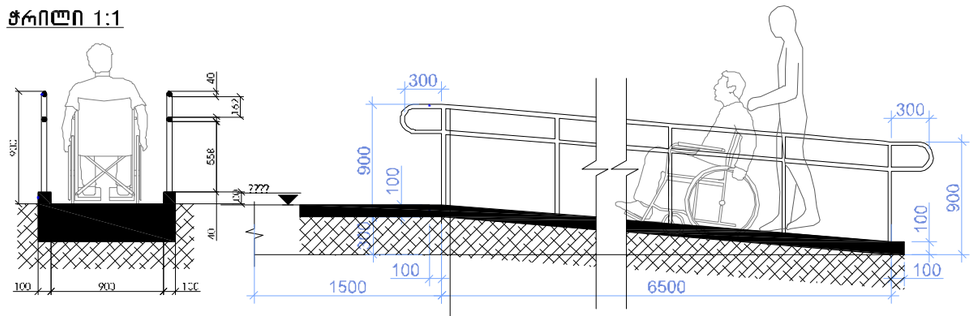

- პანდუსის სახელურები არ იტრიალებს მათი ბუდეების საზღვრებში სახელურები და ნებისმიერი კედელი
- ან მათ მომიჯნავედ მდებარე სხვა ზედაპირი არ შეიცავს ბასრ ან უხეშ ელემენტებს

შენიშვნები:

1.ნახაზზე ზომები მოცემულია მილიმეტრებში

2. ნახაზის ყველა ცვლილება მშენებლობისას მკითხნებელი უნდა იყოს პროექტის ავტორთან. :

მისაწვდომობა

დამკვეთი :

პროექტის მისამართი :

ქ. თბილისი, დიდი დიღომი, ვეფხისტყაოსნის ქუჩა

პროექტის ფუნქცია :

მრავალფუნქციური კომპლექსი/შენობა, მრავალბინიანი საცხოვრებელი სახლი (კომერციული,საცხოვრებელი)

კომპანია:	შპს. ევ სი
საიდ. კოდი:	402.043.481
იურ. მისამართი:	ქ. თბილისი ვალიაშვილის ქ.№40

თანამდებობა	გვარი	ხელმოწერა
დირექტორი	ვ. ცაავაა	
პატრონი	ნ. ბერიძე	
პატრონი	ო.თუხარელი	

მასშტაბი	1:200
თარიღი	2021

სტადია	ფურცელი	ფურცლები
პროექტი	A-3	

ფორმატი A-3 | დაკვეთა №

გარე პანდუსის ფრაგმენტი მ 1:50

ჭრილი 1:1

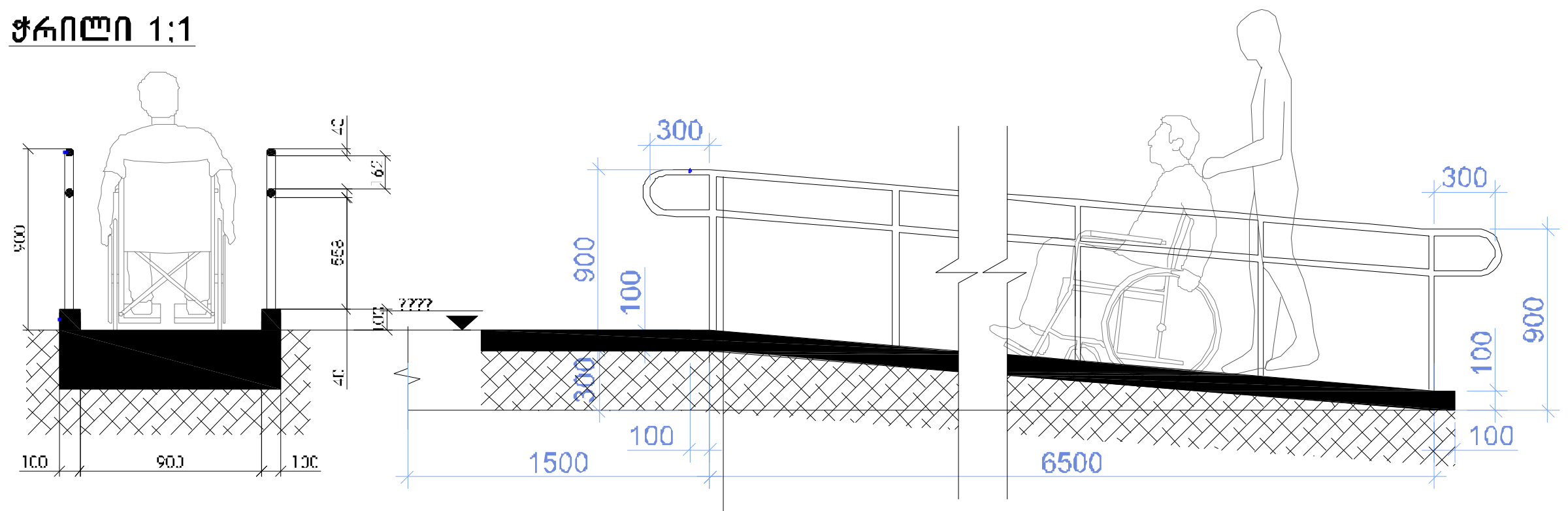

- პანდუსის სახელურები არ იტრიალებს მათი ბუდეების საზღვრებში სახელურები და ნებისმიერი კედელი
- ან მათ მომიჯნავედ მდებარე სხვა ზედაპირი არ შეიცავს ბასრ ან უხეშ ელემენტებს

შენიშვნა:
პანდუსის ზედაპირი იქნება მდგრადი, მყარი და არასასრიალა
შენობის გარეთ მდებარე პანდუსები ისე დაგეგმარდება, რომ
სავალი ზედაპირზე წყალი არ დაგროვდება
პანდუსის განივი კვეთის დახრა არ აღემატება 1/48-ს

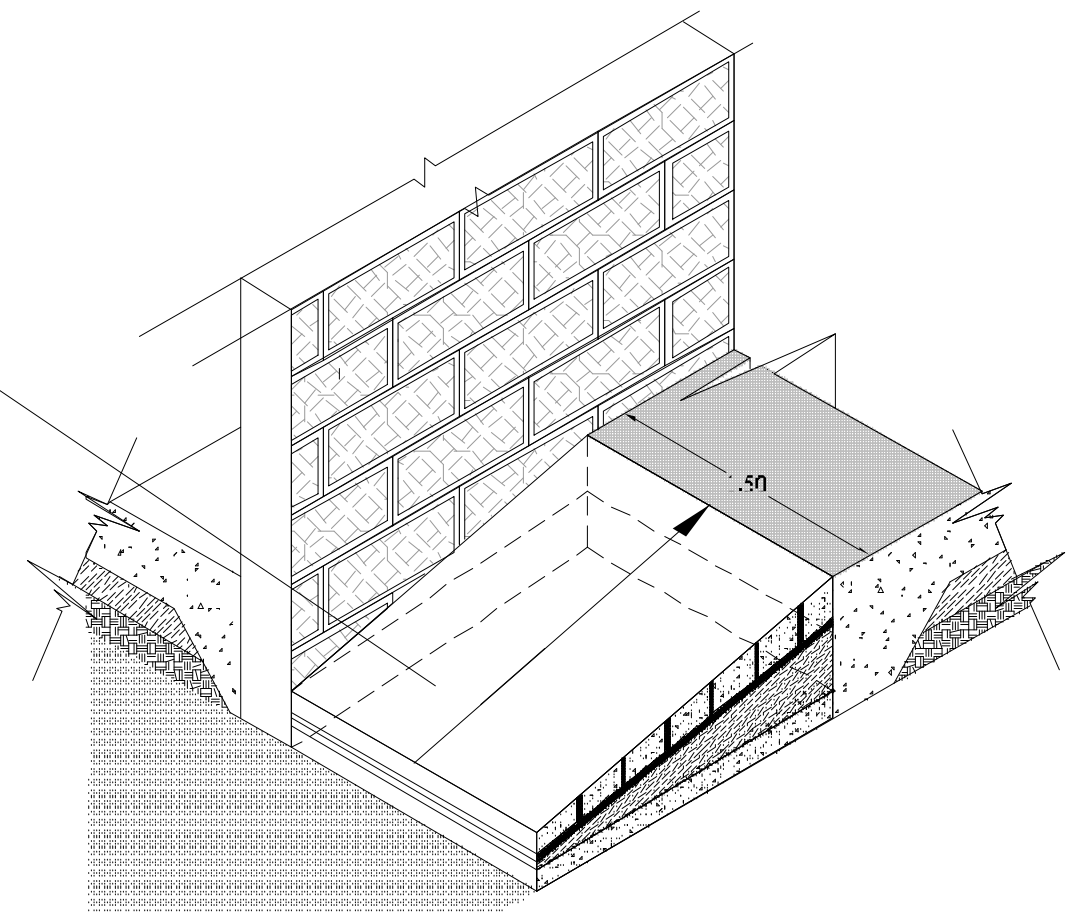

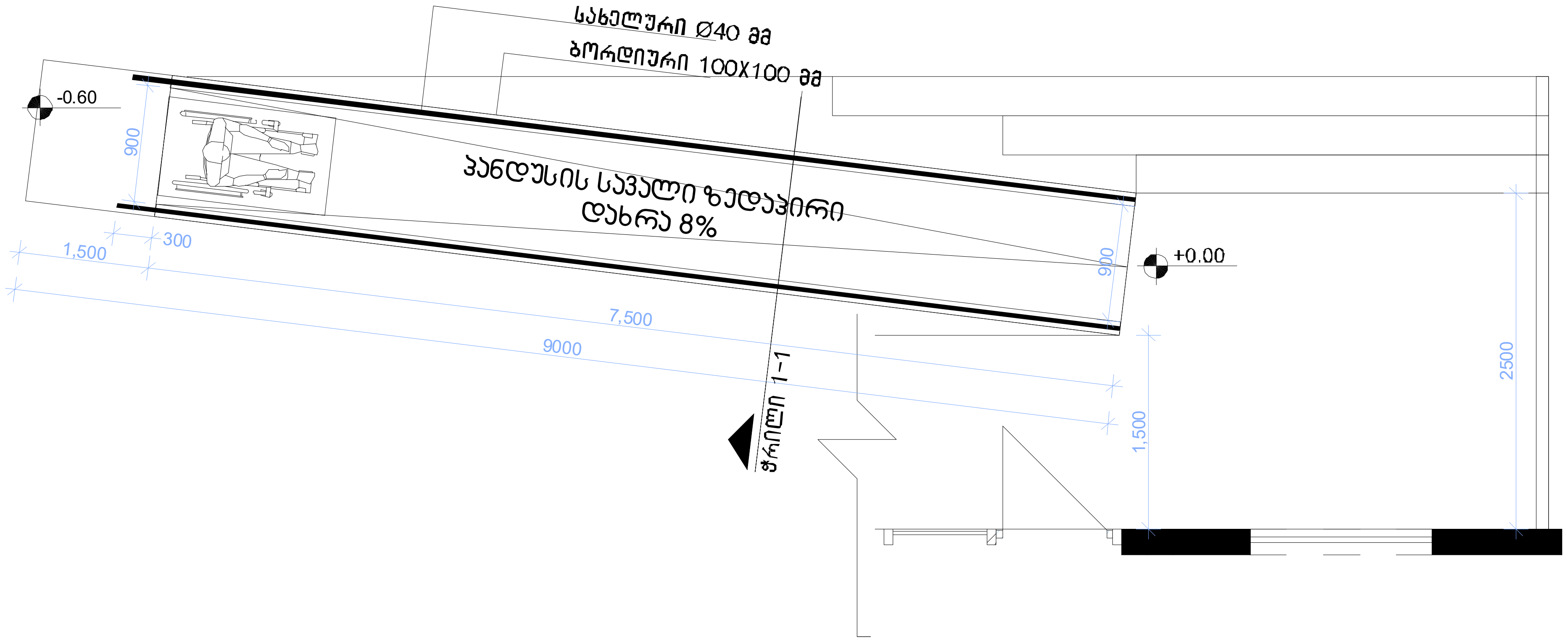

ფორმატი	A-3	დაკვეთა №	

შენიშვნები:

1. ნახაზზე ზომები მოცემულია მილიმეტრებში

2. ნახაზის ყველა ცვლილება მშენებლობისას : შეთანხმებული უნდა იყოს პროექტის ავტორთან.

მისაწვდომობა

დამკვეთი :

პროექტის მისამართი :
ქ. თბილისი, დიდი დიღომი, ვეფხისტყაოსნის ქუჩა

პროექტის ფუნქცია :
მრავალფუნქციური კომპლექსი/შენობა, მრავალბინიანი საცხოვრებელი სახლი (კომერციული,საცხოვრებელი)

კომპანია:	შპს. ემ სი
საიდ. კოდი:	402.043.481
იურ. მისამართი:	ქ. თბილისი ბელიაშვილის ქ.№40

თანამდებობა	გვარი	ხელმოწერა
დირექტორი	ვ. ცაკვავა	
ავტორი	ნ. ბერიძე	
ავტორი	ო.თუხარელი	

მასშტაბი	1:200
თარიღი	2021

სტადია	ფურცელი	ფურცლები
პროექტი	A-3	