შპს „ოპტიმუსი“

ქ.თბილისი, ვიქტორ კუპრაძის ქ.N7 (მიწის ნაკვეთის ს/კ 01.19.36.014.673) მრავალბინიანი საცხოვრებელი სახლის ფუძე-საძირკვლებისა და სხვა ძირითადი კონსტრუქციული ნაწილის

საექსპერტო შეფასება

თბილისი

2023 წ.

შ.პ.ს. ოპტიმუსი OPTIMUS LTD.

“ხელსაყრელი პირობების ერთობლიობა”

samSeneblo eqspertiza, proeqtireba, mSenebloba.

ქ.თბილისი 30 მარტი 2023 წ.

ქ.თბილისი, ვიქტორ კუპრაძის ქ.N7 (მიწის ნაკვეთის ს/კ 01.19.36.014.673) მრავალბინიანი საცხოვრებელი სახლის ფუძე-საძირკვლებისა და სხვა ძირითადი კონსტრუქციული ნაწილის

საექსპერტო შეფასება

ობიექტის მისამართი - ქ.თბილისი, ვიქტორ კუპრაძის ქ.N7 (მიწის ნაკვეთის ს/კ 01.19.36.014.673);

ობიექტის სტატუსი/ფუნქციური დანიშნულება - საპროექტო/მრავალბინიანი შენობა;

ობიექტის კლასი პასუხისმგებლობის მიხედვით - IVკლასი;

ექსპერტიზის სახე - საინჟინრო-ტექნიკური ექსპერტიზა;

ექსპერტიზის დამნიშნავი - ფიზიკური/იურიდიული პირი – შპს „სეუ გრუპ დეველოპმენტ კომპანი" ს/კ 405062836;

შემსრულებელი ექსპერტი – გაიოზ ჭანკვეტაძე (პ/ნ 01017024251) შპს „ოპტიმუსი“-ს (ს/კ 404420998) დირექტორი, ინჟინერ-მშენებელი, კონსტრუქტორი. საინჟინრო ექსპერტიზის სფეროში მუშაობის გამოცდილება 13 წელი (2010 წლიდან), სამშენებლო სფეროში მუშაობის გამოცდილება - 38 წელი (1985 წლიდან).

ექსპერტის წინაშე დასმული კითხვები – ქ.თბილისი, ვიქტორ კუპრაძის ქ.N7 (მიწის ნაკვეთის ს/კ 01.19.36.014.673) მრავალბინიანი საცხოვრებელი სახლის ფუძე-საძირკვლებისა და სხვა ძირითადი კონსტრუქციული ნაწილის საექსპერტო შეფასება შესაბამისი დასკვნის მომზადება.

ექპერტიზაზე წარმოდგენილი ან/და ექსპერტის მიერ მოძიებული დოკუმენტაცია - 1) პროექტის არქიტექტურული და კონსტრუქციული ნაწილები; შენობის სივრცითი კარკასის

საქართველო, ქ.თბილისი. რუსთაველის გამზ.№1 ტელ: +: +995 595 902225
GEORGIA, TBILISI. RUSTAVELI AVE.1 TEL: +995 595 902225; email:g.chankvetadze@optimusi.ge

საანგარიშო მოდელი, მიწის ნაკვეთის საინჟინრო-გეოლოგიური კვლევა, მისი საექსპერტო შეფასება, მიწის ნაკვეთის ტოპო-გეგმა;

გამოყენებული ნორმატიული აქტები და სხვა სახელმძღვანელო ლიტერატურა:

1. სნ და წ. პნ 01.01-09 "სეისმომედეგი მშენებლობა"
2. სნ და წ. პნ 02.01.-08 "შენობებისა და ნაგებობების ფუძე-საძირკვლები"
3. СНиП 2.02.01-83 Основания зданий и сооружений;
4. სამშენებლო ნორმები და წესები 2.03.01-84 „ბეტონი და რკ/ბეტონის კონსტრუქციები"
5.СНиП 2.01.07.85. «Нагрузки и воздействия»-

კვლევა – საინჟინრო ექსპერტიზაზე წარმოდგენილია მრავალბინიანი საცხოვრებელი სახლის პროექტის არქიტექტურული და კონსტრუქციული ნაწილები, შენობის სივრცითი კარკასის საანგარიშო მოდელი, მიწის ნაკვეთის საინჟინრო-გეოლოგიური კვლევა, მიწის ნაკვეთის ტოპო-გეგმა.

სამშენებლო მოედანი ხასიათდება ზოგადად მოსწორებული ზედაპირით.

წარმოდგენილი საინჟინრო-გეოლოგიური კვლევის თანახმად მიწის ნაკვეთზე საშიში გეოლოგიური პროცესები არ მიმდინარეობს.

სამშენებლო მოედანზე გამოყოფილია შემდეგი საინჟინრო-გეოლოგიური ფენები:

1. სგე 1 - სგე 1 - ძლიერ გამოფიტული ქვიშაქვები არგილითების მორიგეობა (ფენა 3);

შენობა საძირკვლის მონოლითური რკ/ბეტონის ხიმინჯებით ფუძნდება ფენა 4-ზე რომელიც მიღებულია ფუძეებად და ხასიათდება შემდეგი ფიზიკურ-მექანიკური მაჩვენებლებით - საანგარიშო წინაღობა R_0=6,0 კგ.ძ/სმ^2, სიმკვრივე ρ=2,04გ/სმ3, დეფორმაციის მოდული E=500 კგ.ძ/სმ2.

სამშენებლო მოედანზე ქარის ნორმატიული დატვირთვა შეადგენს - 70 კგძ/მ2 თოვლის საფარის ნორმატიული დატვირთვა - 50კგძ/მ2;

მოედანი საქართველოს ტერიტორიის სეისმური დარაიონებისა და საინჟინრო გეოლოგიური კვლევების მიხედვით მდებარეობს 8 ბალიანი სეისმური საშიშროების ზონაში MSK64 სკალის მიხედვით (აჩქარების უგანზომილებო კოეფიციენტით - A=0.17);

გრუნტის კატეგორია სეისმური თვისებების მიხედვით მიეკუთვნება II კატეგორიას.

საპროექტო გადაწყვეტით, შენობა ოცდაერთსართულიანი. ის გეგმაში სამკუთხა ფორმისაა. თვისობრივი კონსტრუქციული წყობით შენობა ხისტკვანძებიან ჩარჩო-კავშირიან ტიპისაა, რომლის ვერტიკალურ მზიდუნარიანობას უზრუნველყოფს ხიმინჯოვან საძირკვლების ნაშვერებზე (ე.წ. ნაბურღ-ნატენი ხიმინჯები მონოლითური რ/ბეტონის: d=1200მმ; მოწყობილი საძირკვლის მონოლითური წიბოვანი ფილა (საძირკვლის ფილა მონოლითური

რ/ბეტონის (როსტვერკი) 1200მმ) გამოყენებულია არმატურა 18A500c ბ200 ქვედა შრე X მიმართულება; არმატურა 18A500c ბ200 ქვედა შრე Y მიმართულება, 18A500c ბ200, ზედა შრე X მიმართულება; არმატურა 18A500c ბ200 ზედა შრე Y მიმართულება;
ფილა გაძლიერებულია ზედა და ქვედა შრეებში გრძივი და განივი მიმართულებით განთავსებული დიაფრაგმების, პილონების ხიმინჯებთან გადაბმის დაძაბულ ზონებში - ჰორიზონტალური და ვერტიკალური გაძლიერებებით - გამოყენებულია არმატურა -20A500c ბ200; 16A500c ბ200;
კარკასის ვერტიკალურ მზიდ ელემენტებს წარმოადგენენ მონოლითური რკ/ბეტონის, სვეტები და პილონები: ოთხი ერთეული განივი მიმართულებით და ჩვიდმეტი ერთეული გრძივი მიმართულებით -
სვ-1 წრიული განივკვეთით d=600მმ;
სვ-2 განივკვეთით 1200X400მმ;
სვ-3 განივკვეთით 400X400მმ;
სვ-4 განივკვეთით განივკვეთით d=600მმ;
სვ-5 განივკვეთით 1200X400მმ;
სვ-6 განივკვეთით 400X400მმ;
სვ-7 განივკვეთით განივკვეთით d=600მმ;
სვ-8 განივკვეთით 400X400მმ;
სვ-9 განივკვეთით 1200X400მმ;
სვ-10 განივკვეთით 1200X400მმ;
სვ-11 განივკვეთით 1000X400მმ;
სვ-12 განივკვეთით 800X400მმ;
სვ-13 განივკვეთით 600X400მმ;
სვ-14 განივკვეთით 400X400მმ;
სვ-15 განივკვეთით 400X400მმ;

მიწისქვეშა სართულის პერიმეტრზე მონოლითური კედლები
მკ1 - სისქით σ = 0,250მმ. ორშრედ არმირებული;
გრძივი და განივი მიმართულებით მოწყობილი დიაფრაგმები:
მდ1 - სისქით σ = 0,250მმ. ორშრედ არმირებული;
მდ2 - სისქით σ = 0,250მმ. ორშრედ არმირებული;
მდ3 - სისქით σ = 0,250მმ. ორშრედ არმირებული;
შენობის ჰორიზონტალურ მზიდუნარიანობას უზრუნველყოფს - სართულების ნიშნულების მიხედვით მოწყობილი რიგელების სისტემა
რიგელები: მრ-1 დან მრ15-ის ჩათვლით - განივკვეთით - 400X500(h)მმ; გამოყენებულია არმატურა 8 20A500c, ოთხჭრადი საკიდებით;
სართულშუა გადახურვის წიბოვანი, ორშრედარმირებული ფილები: h=200მმ. და ფარული კოჭებით - განივკვეთით - 145X45მმ. გამოყენებულია არმატურა 12A500c ბ200;
შენობის სივრცეში ფიქსირდება ეწყობა მონოლითური რკ/ბეტონის ლიფტის შახტა (სისქე 200მმ.) მათში გამოყენებულია არმატურის ბადეები - 12A500c ბ200; კიბის რკ/ბეტონის მარშები ბაქნებით - არმატურის ბადეები - 12A500c ბ200;

შენობის კონსტრუქციების სივრცითი მოდელის საანგარიშო სქემა შედგენილია პროგრამული კოპლექსი “Лира Сапр”-ს მეშვეობით. სასრული ელემენტების მეთოდის საფუძველზე.. სივრცით ანგარიშებში მოცემულია რკ/ბეტონის ღეროვან-ფირფიტოვანი სივრცითი სისტემა, რომლის გადაადგილება სივრცეში შეზღუდულია საძირკვლის ფილის ძირის დონეზე არსებული X,Y ,Z მიმართულების ბმებით.

საერთო ჯამში შენობის სივრცითი კარკასი გაანგარიშებულია შემდეგი სახის დატვირთვებზე:

№1 სტატიკური დატვირთვა - მუდმივი მოქმედების;

№2 სტატიკური დატვირთვა დროებითი, ხანმოკლე მოქმედების;

№3 სეისმური დატვირთვები X,Y ,Z მიმართულებებით;

მონოლითური რკ/ბეტონის ელემენტების არმირება შემოწმდა სნ და წ 2.03.01-84-ის „ბეტონი და რკ/ბეტონის კონსტრუქციები“ მოთხოვნების გათვალისწინებით. მზიდი კონსტრუქციების არმირებაში პროექტით მოცემულია A500C, A240C კლასის არმატურა, ბეტონი - B25 კლასის.

სქემატურად პროექტში ნახაზები გრაფიკულად შესრულებულია დამაკმაყოფილებელ დონეზე, კონსტრუქციული სქემები, ასევე მოცემული კვანძები და დეტალები ელემენტების არმირება, ჩაღუნვები, ღეროების გადადება, საკიდების განლაგება და მათი ბიჯების, ასევე ბეტონის დამცავი შრეების სისქეები აკმაყოფილებენ მოქმედ ნორმატიულ მოთხოვნებს.

საქართველო, ქ.თბილისი. რუსთაველის გამზ.№1 ტელ: +: +995 595 902225
GEORGIA, TBILISI. RUSTAVELI AVE.1 TEL: +995 595 902225; email:g.chankvetadze@optimusi.ge

დასკვნა - დამკვეთის დავალების საფუძველზე წარმოდგენილი მასალების მიხედვით ქ.თბილისი, ვიქტორ კუპრაძის ქ.N7 (მიწის ნაკვეთის ს/კ 01.19.36.014.673) მრავალბინიანი საცხოვრებელი სახლის ფუძეების, საძირკვლების და სხვა ძირითადი კონსტრუქციული ელემენტები შერჩეულია საანგარიშო მოდელის დაძაბულ-დეფორმირებული მდგომარეობის საფუძველზე, ისინი აკმაყოფილებენ მდგრადობისა, სიმტკიცისა და დეფორმაციის შესაბამისი ნორმატიული კანონმდებლობით გათვალისწინებულ მოთხოვნებს, გამომდინარე აქედან პროექტს ეძლევა ცალსახად დადებითი შეფასება და რეკომენდაცია დასამტკიცებლად.

შპს „ოპტიმუსი“-ს

დირექტორი,

ინჟინერ-კონსტრუქტორი

გ.ჭანკვეტაძე





საქართველო, ქ.თბილისი. რუსთაველის გამზ.№1 ტელ: +: +995 595 902225
GEORGIA, TBILISI. RUSTAVELI AVE.1 TEL: +995 595 902225; email:g.chankvetadze@optimusi.ge

საქართველოს რესპუბლიკა

დიპლომი № 010494

მიეცა გაიოზ გოთიჩას ძე
ჭანკვეტაძეს

მასში, რომ ის 19 86 წელს შევიდა საქართველოს პოლიტექნიკურ ინსტიტუტში

და 1994 წელს დაამთავრა საქართველოს ტექნიკური უნივერსიტეტის სრული კურსი სამრეწველო და სამოქალაქო მშენებლობის სპეციალობით.

სახელმწიფო საგამოცდო კომისიის 1994 წლის „6" ივლისის გადაწყვეტილებით გ.გ. ჭანკვეტაძეს მიენიჭა ინჟინერ მშენებლის კვალიფიკაცია.

სახელმწიფო საგამოცდო კომისიის თავმჯდომარე [signature]

რექტორი რ. [signature]

მდივანი [signature]

ქალაქი თბილისი 1994 წ. 16 09

სარეგისტრაციო № 1477

CURRICULUM VITAE

სახელი, გვარი:	**გაიოზ ჭანკვეტაძე (პ/ნ 01017024251);**
დაბედების ადგილი/თარიღი:	ქ.თბილისი 07.12.1968 წ.
მისამართი:	ქ.თბილისი, რუსთაველის გამზ.№1;
ოჯახური მდგომარეობა:	დაოჯახებული;
ტელ:	+995 595 90 22 25; +995 557 90 22 00;
E-mail	g.chankvetadze@gmail.com

განათლება

1974-1985 ქ.თბილისის 1-ლი საშ.სკოლა;
1986-1994 საქართველოს ტექნიკური უნივერსიტეტი. ფაკულტეტი - სამრეწველო და სამოქალაქო მშენებლობა; კვალიფიკაცია-მშენებელი ინჟინერი;

1999-2003 უნივერსიტეტი -„ლეგია და კომპანია“ იურიდიული ფაკულტეტი. კვალიფიკაცია - იურისტი;

სამუშაო გამოცდილება:

1985-1987 №5-ე სახლმშენებელი კომბინატი 3-ე თანრიგის მუშა-მაბეტონე;

1987-1989 ყოფილი საბჭოთა კავშირის არმია, საინჟინრო ჯარები;

1989-1991 სამშენებლო ტრესტი „ინჟმშენი“ 3-ე თანრიგის მუშა-მაბეტონე;

1991-1994 მრავალდარგოვანი საწარმო „პემ“-ი სამშენებლო უბნის უფროსი;

1995-1999 შპს „დარბაზნი“კონსტრუქტორთა ჯგუფის უფროსი;

1999-2002 ქ.თბილისის მერიის ადმინისტრაციული ინსპექცია. მთავარი სპეციალისტი;

2003-2005 ქ.თბილისის მერიის ადმინისტრაციული ინსპექციის მთაწმინდა-კრწანისის სამმართველოს უფროსი.

2005-2008 კერძო ბიზნესი - სამშენებლო-საპროექტო სფერო.

2006-2008 ქ.თბილისის მერიის ზედამხედველობის სამსახური - არქიტექტურული და სამშენებლო ზედამხედველობის განყოფილება. მთავარი სპეციალისტი;

2009 წლის იანვარი-მარტი - ქ.თბილისის, მერიის სამოქალაქო ინტეგრაციის (თბილისის კორპუსი) საქალაქო სამსახურის უფროსის მოადგილე;

2009 წლის მარტი - საქართველოს თავდაცვის სამინისტროს სახელმწიფო შესყიდვების დეპარტამენტის, მონიტორინგის სამმართველოს უფროსი;

2009 წლის მარტი - სექტემბერი საქართველოს თავდაცვის სამინისტროს სახელმწიფო შესყიდვების დეპარტამენტის უფროსი;

2010 წლის მარტი - ქ.თბილისის მერიის ქონების მართვის სააგენტოს სსიპ „თბილისი უძრავი ქონება“ - დირექტორი;

2009-2012 შენობა-ნაგებობების დიაგნოსტიკის ცენტრი შპს „კრუგი“-ს მენეჯერი - ექსპერტი შენობა-ნაგებობათა დიაგნოსტიკის განხრით;

2012წ დღემდე საპროექტო-სამშენებლო-საექსპერტო კომპანია შპს„ოპტიმუსი“-ს დამფუძნებელი, დირექტორი;

2010 წლიდან - დღემდე, თბილისსა და საქართველოს სხვადასხვა რეგიონებში, როგორც კერძო, ასევე სახელმწიფო დაკვეთებით შესწავლილი მაქვს 900 ერთეულამდე ავარიული ან/და სარეკონსტრუქციო 1-ლი, მე-2 , მე-3 და მე-4 კლასის შენობა-ნაგებობა, რაზედაც გაცემულია შესაბამისი ტექნიკური, საექსპერტო დასკვნები და რეკომენდაციები. ამასთან თბილისსა და საქართველოს სხვადასხვა რეგიონებში კომპანია შპს „ოპტიმუსი“-ს მიერ დაპროექტებულ 800-ზე მეტი 1-ლი, მე-2, მე-3, მე-4 და მე-5 კლასის შენობების არქიტექტურული პროექტებისთვის მომზადებული მაქვს კონსტრუქციული ნაწილები.

თბილისსა და საქართველოს სხვადასხვა რეგიონებში გაცემულია რამოდენიმე ასეული დასკვნა სადემონტაჟო, სამშენებლო-სამონტაჟო და სხვ. სამუშაოების მიმდებარე შენობებზე ზემოქმედებასა და მე-4 კლასის შენობებისთვის ფუძე-საძირკვლებისა და სხვა კონსტრუქციული სისტემის საექსპერტო შეფასების შესახებ.

ჩემს მიერ, თბილისში მომზადებულია რამოდენიმე ათეული მე-4 კლასის მრავალბინიანი საცხოვრებელი და მრავალფუნქციური შენობების, კომპლექსების, სახელმწიფო უწყების შენობებისთვის პროექტის კონსტრუქციული ნაწილები.


GEO
FIRST NAME
GAIOZ
LAST NAME
CHANKVETADZE
SEX
39 / M
01017024251
DATE OF BIRTH
07.12.1968
DATE OF EXPIRY
07.06.2026
SIGNATURE
15IB72448


PLACE OF BIRTH
თბილისი
TBILISI
DATE OF ISSUE
07.06.2016
ISSUING AUTHORITY
MINISTRY OF JUSTICE
IDGE015IB72448801017024251<<<<
6812078M2606071GE0<<<<<<<<<<<9
CHANKVETADZE<<GAIOZ<<<<<<<<<<

ქ. თბილისი, ვარკეთილის 2-სა და ვაზისუბნის საცხოვრებელ რაიონს შორის არსებული მიწის ნაკვეთი.
მრავალფუნქციური კომპლექსის პროექტი.

კონსტრუქციული ნაწილი

მუშა პროექტი

თბილისი 2023

კონსტრუქციული ნაწილის განმარგებითი პარაკი

ქ.თბილისი, ვიქტორ კუპრაძის ქ №26 (ს.კ.01.19.36.014.673) მრავალბინიანი საცხოვრებელი სახლის პროექტის კონსტრუქციული ნაწილი მარკა "პ" მოცემულია ალბომში, რომელიც დამუშავდა გეტნიკური ლაკუნების საფუძველზე, არქიგეტექტურული ნახაზების მიხედვით მარკით "ა".

შენობა 21 სართულიანია, 2 ავადოკარებით;
პარნიანი რანშულად 0.00 მ. მიღებულია შენობის I სართულის ატაგის ღონე რომელიც შეესაბამება აბსოლუტურ ნიშნულს 0.00-*** -ს.
სეისმური დატანიების მიხედვით სამშენებლო ტერიტორია იმყოფება 8 ბალიან ზონაში, განუგრამების ნიგარებულია 8 (0.17g) ბალზე.
საინჟინრო-გეოლოგიური გამოკვლევის მიხედვით, სამშენებლო ტერიტორია იმყოფება დამაკმაყოფილებელ საინჟინრო-გეოლოგიურ პირობებში - უპრეფობითი ფიზიკურ-გეოლოგიური პროცესები არ არის ვიდრეცელებული. საძირკვლის ფუძედ მიღებულია ძლიერ გამოფიტული ქვიშაქვები და სუბარფილებ/ინოლის ფიზიკურ-მექანიკური მახასიათებლები:

სიმკვრივე	ρ=2.04გ/სმ³ ;
სიმტკიცის ზღვარი ერთღერძა კუმშვაზე	Rc=6 მპა (60 კგ/სმ²);
დრეკადობის მოდული	E=50 მპა (500 კგ/სმ²);

კლიმატური პირობები:
თოვლის ნორმატიული დატვირთვა 0.5 კპა,
ქარის ნორმატიული დატვირთვა 15 წელთაშუაში ერთხელ 0.85 კპა

შმიდ კონსტრუქციას წარმოადგენს მონოლითური რკინაბეტონის სივრცითი კარკასი ხისგი კვანძებით:

სიმინჯი – D=120 (სმ) ბეტონი B25
საძირკველი – ფილა H=120 (სმ) ბეტონი B25;
სვეტები - მონოლითური რკინაბეტონის 40x40,40x60,40x80,40x100,40x120 (სმ) ბეტონი B25;
ლიფტის შახტის კედლები და დიაფრაგმები H=25 და 30 (სმ) ბეტონი B25;
რიგელები - მონოლითური რკინაბეტონის 40x50 ,(სმ) ბეტონი B25;
სართულშია გადახურვის ფილები - 20 (სმ) ბეტონი B25;
კიბეები - 18 (სმ) ბეტონი B25;

კარკასის შეშვება - წერილი მსუბუქი ბეტონის ბლოკით, რომელიც უნდა ჩამაგრდეს კარკასიან სადანაღი ღეტალებით; ბლოკის მარკა ი-75, ხსნარის მარკა ი-50;
გისრება - წერილი მსუმსუქი ბეტონის ბლოკების წყობა ჩამაგრდეს შმიდ კონსტრუქციებთან შესაბამისი ღეტალების საშუალებით.
შიწახთან შეხებაში მყოფი კონსტრუქციები დამუშავდეს პიდროიზოლაციით.
წინამდებარე პროექტი ეკანგარიშებულია და დამუშავებულია საქართველოში მოქმედი სამშენებლო ნორმებისა და წესების დაცვით:

1) პნ 01.05-08 "სამშენებლო კლიმატოლოგია"
2) პნ 01.01-09 "ხეისმოდეკები შშენებლობა"
3) პნ 03.01-09 "ბეტონისა და რკინაბეტონის კონსტრუქციები"
4) პნ 02.01-08 "შენობისა და ნაგებობის ფუძეები"
5) СНиП 2.01.07-85* "Нагрузки и воздействия"

პროექტის შიხედვით შენობის ეკოშეგრეის დაეყის მიშნით შშენებლობის პროცესი უნდა მიმდინარეობდეს ეკოლეგიური მეთვალყურეობის ოანხლებით.
შშენებლობის პროცესში წარმოქმნილი პრობლემები, რომლებიც შეხებაში არიან წარმოდგენილი პროექტის ან ცალკეული დეტალების ელლოგებასთან, როგორც წესი, შეთანხმებულ ხაპროექტო ორგანიზაციასთან.

ზოგადი მითითებები

1. ქნებული მიღებულ იქნას ინჟინერ-ეკოლოგის ზეერ, შედეგს შესაბამისი აქტი სამშენებლო ნორმებისა და წესების მიხედვით.
2. შშენებლობის ორგანიზაციამ უზრუნველყოს მონოლითური რკინის პორიზონტალურ კონსტრუქციებზე ხაძირკველის და ეკიდახურვის ფილებში ბეტონის ჩაწყობა უწყვეტად, პორიზონტალური შამპორთელებით.
3. რკინა- კონსტრუქციების დაეყვირებისას უნდა გაეწეოს კონტროლი ბეტონის კლასის, ეიმრაგების, დაეყოების ხარისხის და პრობის პროცეს თანახმად ГОСТ 10180-78, ГОСТ 18105.0-80, ГОСТ 18105.1-80, ГОСТ 18105.2-80.
4. რკინ-ის კონსტრუქციებში გამოყენებულია 500 და 240 კლასის არმატურა ТСН 102-00-ის მიხედვით. შეშოწმებულ იქნას შეშოწმებული არმატურის ხარისხი ატრედირებული ლაბორატორიის მიერ და შედეგს შესაბამისი აქტი.
5. ანკერებისა და ჩასაკეთებელი დეტალებისთვის გამოყენებულ იქნას ლითონის ფურცელი ГОСТ 380-71-ის მიხედვით.
6. ანკერები დამზადდეს ხელის რკალური შედუღებით განლრუებულ ნახერეგში ГОСТ 19292-73-ის მიხედვით.
7. რკ-ის კონსტრუქციებში გრძივი არმატურების დაკავშირება შერრედეს გადაღებით - წინამდებარე პროექტის და სამშენებლო ნორმების და წესების მიხედვით.
8. არმატურების გადაღებება მოხდეს ცალდ, შეკაბმისა შექანიზმების შეშეედობით.
9. კარკასის ელემენტების გამაგრება არმირება შერრედეს შედეგით არმატურის ხაკალების შეშეედით, რომელთა ბოლოები გადაბღერის და ჩაანკერდეს კონსტრუქციის განში.
10. რკ-ის კონსტრუქციებში პროექტით გათვალისწინებულია B-25 კლასის ბეტონი. კონსტრუქციებში ბეტონის ჩაწყობა შერრედეს ეიმრაგორის გამოყენებით.
შშენებლობის პროცესში განხორციელდეს ბეტონის კლასის ხისგმეგაერო კონტროლი, მოწოდებული პარტიიდან ამღები იქნას ნიმუშები და შემოწმებულ იქნას ლაბორატორიულად, თანახმად სამშენებლო ნორმებისა.
ბეტონის დამზადების განსაკუთრებული ყურადღება მოექცეს ცემენტის შეშოდებლობას და ხარისხს - დამიშნულების მიხედვით.
11. კონსტრუქციულ ნახაზებზე შეშა არმატურები მიბმულია ღერძულად, მიმრა ზმ-შია ნაჩვენებია.
12. ბეტონის მომზადების შედგობა, ატვეე ხაძირკველის და სარდაფის კედლის ერეფაცან ხაკონტაქტო შედგობები, დაეშვების და მოეწყოს პიდროიზოლაცია.
13. ლითონის კონსტრუქციის დამზადების ახალმზღველებელი შესაბამისად ТУ 36-2282-80 და СНиП III-18-75 "Металлические конструкций. Правила производства и приемки работ";
14. ლითონის ელემენტებისათვის მახალად გამოყენებულ იქნას ჩვეულებრივი ხარისხის ნახშირბადიანი ფოლადი ГОСТ 380-71*-ის (СНиП-II-23-81*) მიხედვით.
15. ლითონის კონსტრუქციის ელექტრომედეგებისათვის ქარხანაში გამოყენებულ იქნას ნახევრადავტომატური ელექტროშედუღება; შშენებლო ობიექტზე ხელით ელექტროშედუღების შესრულებასას გამოყენებულ იქნას ელექტროდები ხელით რკალური შედუღებისთვის ГОСТ 9467-75-ის მიხედვით; შესაცელი მაგალით ГОСТ 2246-70-ის მიხედვით; ფლანგ-ГОСТ 9087-81-ის მიხედვით; ნახშირორჟანის აირი ГОСТ 8050-76-ის მიხედვით.
16. ლითონის ელემენტების შედუღება განხორციელდეს (თუ მითითებული არ არის კონსტრუქციებზე) მხოლ შემდის პორიზონტალ (კუთხურში). შედუღების ნაკერის სიმაღლედ მიღებია 1.2ს ხადაც ს არის შემაღლებული ელემენტების სისქეებს შორის უმცირესი, არანაკლებ 6 მმ-ისა
17. ლითონკონსტრუქციების კვანძებში გამოყენებულია ჭანჭიკი ГОСТ 7798-70-ის მიხედვით, ფოლადის მარკა ВСт.5, ქანჩი ГОСТ 5915-70-ის მიხედვით, ხაკეცარი ГОСТ 11371-78-ის მიხედვით;
18. ლითონის კონსტრუქციების ელემენტები შეიღების СНиП-2.03.11-85-ის „ანშენებლო კონსტრუქციების დაცვა კოროზიისაგან" მიხედვით;

ნაგებობის პასუხისმგებლობის კლასი

თანახმად საქართველოს პროექტირების ნორმებისა პნ 03.01-09 დანართი 3, განსახილველი შენობა მიეკუთვნება I კლასის ნაგებობას. ამ შემთხვევაში ხაიმედობის კოეფიციენტი ნაგებობის პასუხისმგებლობის კლასის მიხედვით γn=1.

თანახმად საქართველოში მოქმედი პროექტირების ნორმებისა НАГРУЗКИ И ВОЗДЕЙСТВИЯ СНиП 2.01.07-85*, განსახილველ შენობის კონსტრუქციებზე მოქმედი დატვირთვების ხაიმედობის კოეფიციენტები
. შედგილი დატვირთვებისთვის:
1. წაყარი ტერენი 1,15;
2. რკ-ის კონსტრუქციები 1,1;
3. ლითონის კონსტრუქციები.....1,05;
4. ბეტონები.....1,2;
5. სტაციონარული დანადგარები 1,05;
. დროებითი დატვირთვებისთვის:
1. თანაბრად ეანაწილებული დატვირთა < 200 კგ/მ2/.....1,3;
2. თანაბრად განაწილებული დატვირთა > 200 კგ/მ2/.....1,2
ბ. თოვლის დატვირთვისთვის.....1,4;
ბ. ქარის დატვირთვისთვის.....1,4;

ღრიეობით ნორმატიული დატვირთვები, შეანაბამებად - 200 კგ/მ2/.
თოვლის ნორმატიული დატვირთა - 70 კგ/მ2/;
ქარის ნორმატიული დატვირთა - 70 კგ/მ2/;
ეკრეხის კატეგორია ხვიხური თვისებების მიხედვით არის მცორე.
გაანგარიშება წარმებულია I და II ჯგუფის შეერთული შეღუსრეობის მიხედვით.

შენობის მშიდი კონსტრუქციების გაანგარიშება ჩატარებულია კომპიუტერ "LIRA SAPR"-ის მიხედვით. ხაანგარიშო ხქემა ხაორიენტაციო. ღრეკადი ეუნჯ მოდელირებულია ხივრცის ოთი კოეფიციენტით (პასკერნატის მოდელი).

წინამდებარე ალბომში დამუშავებულია შენობის კონსტრუქციები, მარკით "კ", რომელშიც მოიეეულია კონსტრუქციების შეში ნახაზები:
1. კონსტრუქციების ხქემები;
2. მონ. რკ-ის საძირკვლის კონსტრუქცია;
3. მონ. რკ-ის სვეტების კონსტრუქციები;
4. მონ. რკ-ის გადახურვის ფილის კონსტრუქციები;
5. მონ. რკ-ის კიბეების კონსტრუქციები;

პროექტის დასახელება	მრავალბინიანი შენობა (I ბლოკი)
პროექტის მისამართი	ქ. თბილისი, ვასო გოძიაშვილის 63
ღაკვეთი	
სტადია / თარიღი / განმარტება	2023.02.25
დაკვეთის №	
CAD DWG ფაილი	ganmartebiti.dwg
მთ. კონსტრუქტორი:	ა. კორტავა
შეასრულა	გ. ვაშაკიძე
შეამოწმა	ნ. ხუბულავა
საავტორო უფლებები	
ნახაზის დასახელება	განმარტებითი ბარათი ზოგადი მითითებები
კ-0.01	
A2	

საანგარიშო სქემა

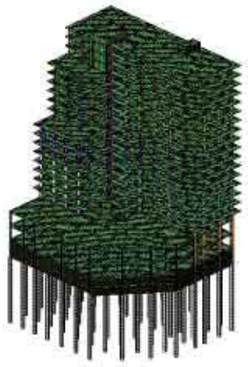

სვეტების არმირების სქემა

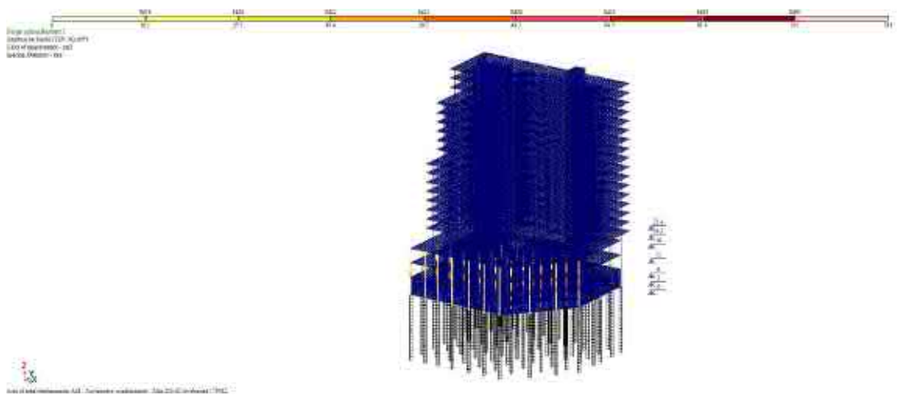

დეფორმაციული სქემა

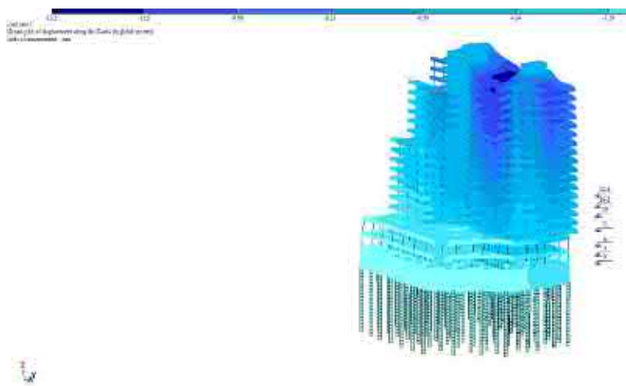

ფილების და კედლების არმირების სქემა

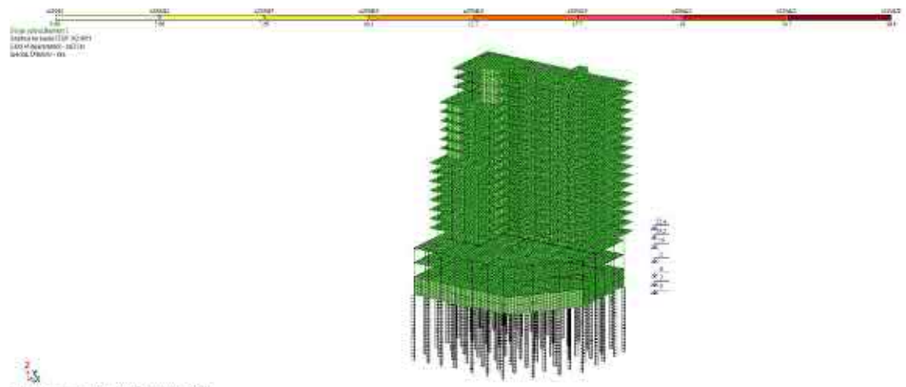

რიგელების არმირების სქემა

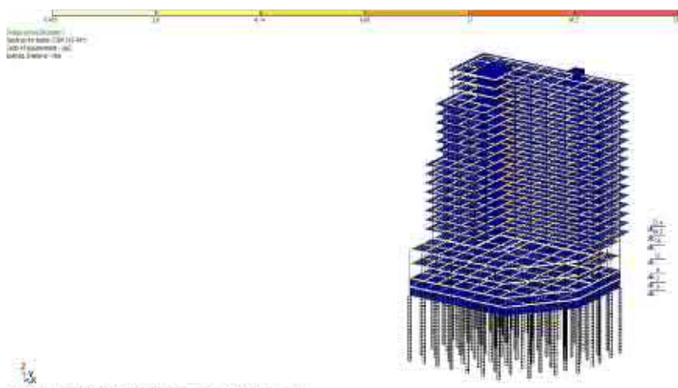

პროექტის დასახელება

მრავალბინიანი შენობა (I ბლოკი)

პროექტის მისამართი

ქ. თბილისი, ვასო გოძიაშვილის 63

დამკვეთი

სტადია	თარიღი	განმარტება
	2023.02.25	

დაკვეთის №

CAD DWG ფაილი ganmartebiti.dwg

მთ. კონსტრუქტორი:		ა. კორტავა
შეასრულა		გ. ვაშაკიძე
შეამოწმა		ნ. ხუბულავა

საავტორო უფლებები

ნახაზის დასახელება

გაანგარიშების რეზულტატები

კ-0.02

A2

Frequencies of natural vibrations

File Edit Options

Frequencies of natural vibrations

load.#	mode #	Eigenvalues	Frequencies		Period (s)	Distrib.coef.	Modal mass (%)	Modal mass sum (%)
			Circle freq. (rad/s)	Frequency (Hz)				
3	1	0.190	5.258	0.837	1.195	0.652	8.717	8.717
3	2	0.187	5.359	0.853	1.172	1.394	59.643	68.361
3	3	0.155	6.438	1.025	0.976	0.382	1.778	70.139
3	4	0.044	22.869	3.640	0.275	0.538	6.368	76.507
3	5	0.043	23.400	3.724	0.269	- 0.040	0.058	76.565
3	6	0.041	24.507	3.900	0.256	- 0.095	0.315	76.880
3	7	0.039	25.470	4.054	0.247	- 0.279	4.279	81.159
3	8	0.038	26.602	4.234	0.236	- 0.166	0.753	81.912
3	9	0.033	30.111	4.792	0.209	- 0.053	0.026	81.938
3	10	0.033	30.330	4.827	0.207	- 0.018	0.004	81.942
3	11	0.031	32.107	5.110	0.196	- 0.024	0.007	81.949
3	12	0.030	33.485	5.329	0.188	- 0.410	2.442	84.391
3	13	0.029	35.082	5.583	0.179	0.005	0.000	84.391
3	14	0.028	35.670	5.677	0.176	- 0.052	0.026	84.417
3	15	0.027	36.784	5.854	0.171	0.045	0.023	84.441
3	16	0.027	37.150	5.913	0.169	- 0.005	0.000	84.441
3	17	0.025	39.245	6.246	0.160	0.015	0.001	84.442
3	18	0.024	41.371	6.584	0.152	0.019	0.002	84.445
3	19	0.024	42.518	6.767	0.148	- 0.016	0.002	84.447
3	20	0.023	43.339	6.898	0.145	0.108	0.088	84.535
3	21	0.023	44.233	7.040	0.142	0.041	0.020	84.554
4	1	0.190	5.258	0.837	1.195	- 1.672	57.281	57.281
4	2	0.187	5.359	0.853	1.172	0.588	10.617	67.898
4	3	0.155	6.438	1.025	0.976	- 0.484	2.851	70.749
4	4	0.044	22.869	3.640	0.275	- 0.428	4.029	74.778
4	5	0.043	23.400	3.724	0.269	0.074	0.201	74.980
4	6	0.041	24.507	3.900	0.256	- 0.045	0.072	75.052
4	7	0.039	25.470	4.054	0.247	- 0.346	6.551	81.603
4	8	0.038	26.602	4.234	0.236	- 0.258	1.812	83.416
4	9	0.033	30.111	4.792	0.209	- 0.082	0.062	83.478
4	10	0.033	30.330	4.827	0.207	0.017	0.004	83.482
4	11	0.031	32.107	5.110	0.196	0.025	0.007	83.489
4	12	0.030	33.485	5.329	0.188	0.272	1.077	84.566
4	13	0.029	35.082	5.583	0.179	0.085	0.072	84.638
4	14	0.028	35.670	5.677	0.176	0.046	0.021	84.659
4	15	0.027	36.784	5.854	0.171	- 0.041	0.020	84.679
4	16	0.027	37.150	5.913	0.169	- 0.022	0.005	84.684
4	17	0.025	39.245	6.246	0.160	0.168	0.141	84.826
4	18	0.024	41.371	6.584	0.152	0.000	0.000	84.826
4	19	0.024	42.518	6.767	0.148	0.061	0.031	84.856
4	20	0.023	43.339	6.898	0.145	0.014	0.001	84.858
4	21	0.023	44.233	7.040	0.142	0.315	1.133	85.991
5	1	0.190	5.258	0.837	1.195	- 0.721	10.653	10.653

პროექტის დასახელება

მრავალბინიანი შენობა (I ბლოკი)

პროექტის მისამართი

ქ. ბათუმი, ვასო გოძიაშვილის 63

ღია კვეთი

სტადია | ობიექტი | განმარტება

2023.02.25

ღია კვეთის №

CAD DWG ფაილი ganmartebiti.dwg

მთ. კონსტრუქტორი: ა. კორტავა

შესრულა: გ. ვაშაკიძე

შეამოწმა: ნ. ხუბულავა

საავტორო უფლებები

ნახაზის დასახელება

მოდალური ანალიზის შედეგები

კ-0.03

A2

მუშა პროექტის კონსტრუქციული ნაწილის ნახაზების უწყისი

№	ნახაზების დასახელება	№კ
	საწყისი მონაცემები	
1	მუშა პროექტის კონსტრუქციული ნაწილის ნახაზების უწყისი	0.01
2	მუშა პროექტის კონსტრუქციული ნაწილის ნახაზების უწყისი	0.02
3	განმარტებითი ბარათი, ზოგადი მითითებები	0.03
4	გაანგარიშების რეზულტატები	0.04
5	გაანგარიშების რეზულტატები	0.05
6	მოდალური ანალიზის შედეგი	0.06
	საყალიბე სქემები	
7	საძირკვლის კონსტრუქციების საყალიბე გეგმა -6.00 ნიშნულზე	1.01
8	კონსტრუქციების საყალიბე გეგმა -3.00 ნიშნულებზე	1.02
9	კონსტრუქციების საყალიბე გეგმა 0.00 ნიშნულზე	1.03
10	კონსტრუქციების საყალიბე გეგმა 5.00 ნიშნულზე	1.04
11	კონსტრუქციების საყალიბე გეგმა 10.00 ნიშნულზე	1.05
12	კონსტრუქციების საყალიბე გეგმა 13.20 ნიშნულზე	1.06
13	კონსტრუქციების საყალიბე გეგმა 16.40 ნიშნულზე	1.07
14	კონსტრუქციების საყალიბე გეგმა 19.60 ნიშნულზე	1.08
15	კონსტრუქციების საყალიბე გეგმა 22.80 ნიშნულზე	1.09
16	კონსტრუქციების საყალიბე გეგმა 26.00 ნიშნულზე	1.10
17	კონსტრუქციების საყალიბე გეგმა 29.20 ნიშნულზე	1.11
18	კონსტრუქციების საყალიბე გეგმა 32.40 ნიშნულზე	1.12
19	კონსტრუქციების საყალიბე გეგმა 35.60 ნიშნულზე	1.13
20	კონსტრუქციების საყალიბე გეგმა 38.80 ნიშნულზე	1.14
21	კონსტრუქციების საყალიბე გეგმა 42.00 ნიშნულზე	1.15
22	კონსტრუქციების საყალიბე გეგმა 45.20 ნიშნულზე	1.16
23	კონსტრუქციების საყალიბე გეგმა 48.40 ნიშნულზე	1.17
24	კონსტრუქციების საყალიბე გეგმა 51.60 ნიშნულზე	1.18
25	კონსტრუქციების საყალიბე გეგმა 54.80 ნიშნულზე	1.19
26	კონსტრუქციების საყალიბე გეგმა 58.00 ნიშნულზე	1.20
27	კონსტრუქციების საყალიბე გეგმა 61.20 ნიშნულზე	1.21
28	კონსტრუქციების საყალიბე გეგმა 64.40 ნიშნულზე	1.22
29	კონსტრუქციების საყალიბე გეგმა 66.70 ნიშნულზე	1.23
	საძირკვლის არმირება	
30	მონ. რ/ბ საძირკვლის ფილის ქვედა შრის არმირება	2.01
31	მონ. რ/ბ საძირკვლის ფილის ზედა შრის არმირება	2.02
32	მონ. რ/ბ საძირკვლის ფილის განივი არმირება	2.03
33	მონ. რ/ბ საძირკვლის ფილის არმირების ფრაგმენტი და სპეციფიკაცია	2.04
34	მონ. რ/ბ ლიფტის შახტის საძირკვლის ლშ–1-ის არმირება	2.05
35	სვეტების და კედლების ნაშვერების განლაგების გეგმა -3.00 ნიშნილზე	2.06
36	სვეტის არმატურის ნაშვერები (სან-1 და სან-2)	2.07
37	სვეტის არმატურის ნაშვერები (სან-3)	2.08
38	მონ.კედლების არმატურის ნაშვერები; სპეციფიკაცია	2
	სვეტების არმირება	
39	მონ. რ/ბ სვეტის სვ–1-ის არმირება	3.01
40	მონ. რ/ბ სვეტის სვ–2-ის არმირება	3.02
41	მონ. რ/ბ სვეტის სვ–3-ის არმირება	3.03
42	მონ. რ/ბ სვეტის სვ–4-ის არმირება	3.04
43	მონ. რ/ბ სვეტის სვ–5-ის არმირება	3.05
44	მონ. რ/ბ სვეტის სვ–6-ის არმირება	3.06
45	მონ. რ/ბ სვეტის სვ–7-ის არმირება	3.07

№	ნახაზების დასახელება	№კ
	საწყისი მონაცემები	
46	მონ. რ/ბ სვეტის სვ–8-ის არმირება	3.08
47	მონ. რ/ბ სვეტის სვ–9-ის არმირება	3.09
48	მონ. რ/ბ სვეტის სვ–10-ის არმირება	3.10
49	მონ. რ/ბ სვეტის სვ–11-ის არმირება	3.11
50	მონ. რ/ბ სვეტის სვ–12-ის არმირება	3.12
51	მონ. რ/ბ სვეტის სვ–13-ის არმირება	3.13
52	მონ. რ/ბ სვეტის სვ–14-ის არმირება	3.14
53	მონ. რ/ბ სვეტის სვ–15-ის არმირება	4.15
	კედლების არმირება	
54	მონ. რ/ბ კედლის მკ–1-ის არმირების გეგმა	4.01
55	მონ. რ/ბ კედლის მკ–1-ის ჭრილი 1-1 სპეციფიკაცია	4.02
56	მონ. რ/ბ დიაფრაგმის მდ-1-ის არმირება -6.00 ნიშნულზე	4.03
57	მონ. რ/ბ დიაფრაგმის მდ-1-ის არმირება 0.00 ნიშნულზე	4.04
58	მონ. რ/ბ დიაფრაგმის მდ-1-ის არმირება 10.00 ნიშნულზე	4.05
59	მონ. რ/ბ დიაფრაგმის მდ-1-ის არმირება 13.20...26.00 ნიშნულზე	4.06
60	მონ. რ/ბ დიაფრაგმის მდ-1-ის არმირება 26.00...38.00 ნიშნულზე	4.07
61	მონ. რ/ბ დიაფრაგმის მდ-1-ის არმირება 38.00..51.60 ნიშნულზე	4.08
62	მონ. რ/ბ დიაფრაგმის მდ-1-ის არმირება 61.20 ნიშნულზე	4.09
63	მონ. რ/ბ დიაფრაგმის მდ-2-ის არმირება -6.00 ნიშნულზე	4.10
64	მონ. რ/ბ დიაფრაგმის მდ-2-ის არმირება 0.00 ნიშნულზე	4.11
65	მონ. რ/ბ დიაფრაგმის მდ-2-ის არმირება 10.00 ნიშნულზე	4.12
66	მონ. რ/ბ დიაფრაგმის მდ-2-ის არმირება 13.20...26.00 ნიშნულზე	4.13
67	მონ. რ/ბ დიაფრაგმის მდ-2-ის არმირება 26.00...38.00 ნიშნულზე	4.14
68	მონ. რ/ბ დიაფრაგმის მდ-2-ის არმირება 38.00..51.60 ნიშნულზე	4.15
69	მონ. რ/ბ დიაფრაგმის მდ-2-ის არმირება 61.20 ნიშნულზე	4.16
70	მონ. რ/ბ დიაფრაგმის მდ-3-ის არმირება -6.00 ნიშნულზე	4.17
71	მონ. რ/ბ დიაფრაგმის მდ-3-ის არმირება 0.00 ნიშნულზე	4.18
72	მონ. რ/ბ დიაფრაგმის მდ-3-ის არმირება 10.00 ნიშნულზე	4.19
73	მონ. რ/ბ დიაფრაგმის მდ-3-ის არმირება 61.20 ნიშნულზე	4.20
	რიგელების არმირება	
74	მონ. რ/ბ რიგელის მრ– 1-ის და მრ–2-ის არმირება	5.01
75	მონ. რ/ბ რიგელის მრ– 3-ის არმირება	5.02
76	მონ. რ/ბ რიგელის მრ– 4-ის არმირება	5.03
77	მონ. რ/ბ რიგელის მრ– 5-ის და მრ-6-ის არმირება	5.04
78	მონ. რ/ბ რიგელის მრ– 7-ის არმირება	5.05
79	მონ. რ/ბ რიგელის მრ– 8-ის არმირება	5.06
80	მონ. რ/ბ რიგელის მრ– 9-ის არმირება	5.07
81	მონ. რ/ბ რიგელის მრ– 10-ის არმირება	5.08
82	მონ. რ/ბ რიგელის მრ–11-ის არმირება	5.09
83	მონ. რ/ბ რიგელის მრ– 12-ის არმირება	5.10
84	მონ. რ/ბ რიგელის მრ– 13-ის არმირება	5.11
85	მონ. რ/ბ რიგელის მრ– 14-ის არმირება	5.12
86	მონ. რ/ბ რიგელის მრ– 15-ის არმირება	5.13
87	მონ. რ/ბ რიგელის არმატურის გადადებით გადაბმის და სვეტში ჩამაგრების დეტალები	5.14

პროექტის დასახელება

მრავალფუნქციური კომპლექსი ვარკეთილში

პროექტის მისამართი

ქ. თბილისში, ვარკეთილი 2-სა და ვაზისუბნის საცხოვრებელ რაიონებს შორის.
სკ: 01.19.36.014.673

დამკვეთი

შპს:"სეუ გრუპ დეველოპმენტ კომპანია"

სტადია	თარიღი	განმარტება
მპ	2023.02.14	

დაკვეთის №

CAD DWG ფაილი 01 sqemebi.dwg

მთ. კონსტრუქთორი ა. კორტავა

შეასრულა ნ. ხუბულავა

შეამოწმა ა. ესებუა

ნახაზის დასახელება

მუშა პროექტის კონსტრუქციული ნაწილის ნახაზების უწყისი

კ-0.01

A3

	Ознакомительная версия документации	
88	Эта ветка начинается с -3.00 километра	6.01
89	Эта ветка начинается с 0.00 километра	6.02
90	Эта ветка начинается с 5.00 километра	6.03
91	Эта ветка начинается с 10.00 километра	6.04
92	Эта ветка начинается с 13.20...22.80 километра	6.05
93	Эта ветка начинается с 26.00...35.60 километра	6.06
94	Эта ветка начинается с 38.8...48.400 километра	6.07
95	Эта ветка начинается с 51.60; 54.80 километра	6.08
96	Эта ветка начинается с 58.00; 64.40 километра	6.09
97	Эта ветка начинается с 66.70 километра	6.10
98	Эта ветка содержит ссылку на документацию	6.11
99	Эта ветка — последняя	6.12
100	Эта ветка начинается с середины	6.13
101	Начальная ветка для проверки отображения	6.14
	Дополнительные начальные точки	
102	Ветка №1-ый вариант создания из начала	7.01
103	Эта ветка №1-ый начинается с -1-ого километра	7.02
104	Эта ветка №1-ый начинается с -2-ого километра	7.03
105	Эта ветка №1-ый начинается с -3-ого километра	7.04
106	Эта ветка №1-ый начинается с -4-ого километра	7.05
107	Эта ветка №1-ый начинается с -5-ого километра	7.06
108	Эта ветка №1-ый начинается с -6-ого километра	7.07
109	Эта ветка №1-ый начинается с -7-ого километра	7.08
110	Эта ветка №1-ый начинается с -8-ого километра	7.09

Изменение полосы движения для поворота налево

Разработка проекта организации дорожного движения

Шифр	3-0.02
Стадия	Лист
Р	1
Листов	1

Разработал: Ю. Ларионов

Проверил: Е. Кузнецова

Н. контроль: А. Лебедев

ГИП: А. Лебедев

Инв. № подл.

Подпись и дата

Взам. инв. №

Инв. № дубл.

Подпись и дата

Изм.	Кол. уч.	Лист	№ док.	Подпись	Дата

Формат А3

საძირკვლის კონსტრუქციების საყალიბე გეგმა
-6.00 ნიშნულზე

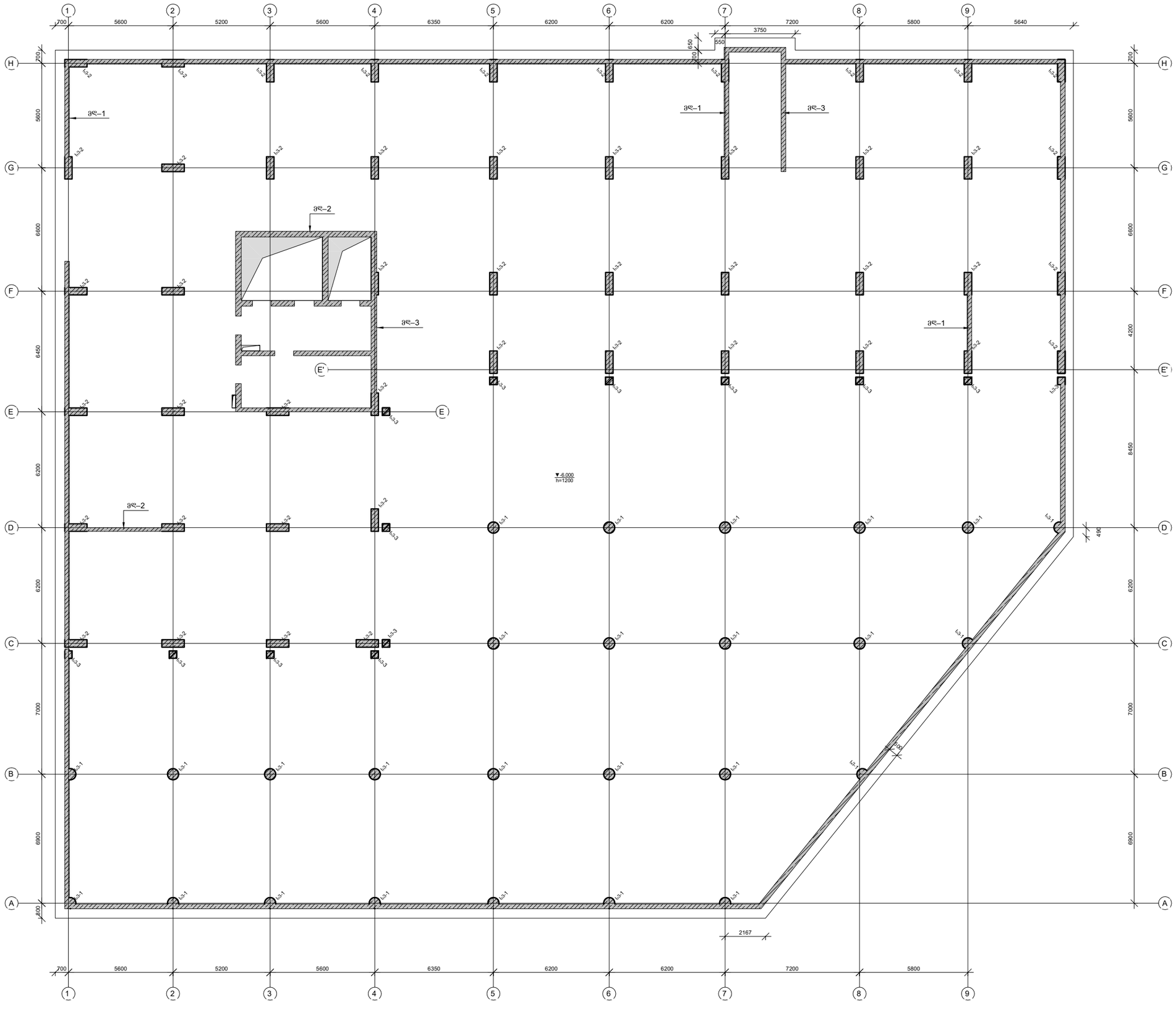

პროექტის დასახელება

მრავალფუნქციური კომპლექსი ვარკეთილში

პროექტის მისამართი

ქ. თბილისში, ვარკეთილი 2-სა და ვაგზისუბნის სახსოვრებელ რაიონებს შორის.
ს/კ: 01.19.36.014.673

დამკვეთი

შპს:"სეუ გრუპ დეველოპმენტ კომპანია"

სტადია	მარიღი	განმარტება
მპ	2023.02.14	
დაკვეთის №		
CAD DWG ფაილი		01 sqemebi.dwg

მთ. კონსტრუქტორი		ა. კორტავა
შეასრულა		ნ. ხუბულავა
შეამოწმა		ა. ესებუა

ნახაზის დასახელება

საძირკვლის კონსტრუქციების საყალიბე გეგმა
-6.00 ნიშნულზე

პ-1.01

A3

კონსტრუქციების საყალიბე გეგმა -3.00 ნიშნულზე

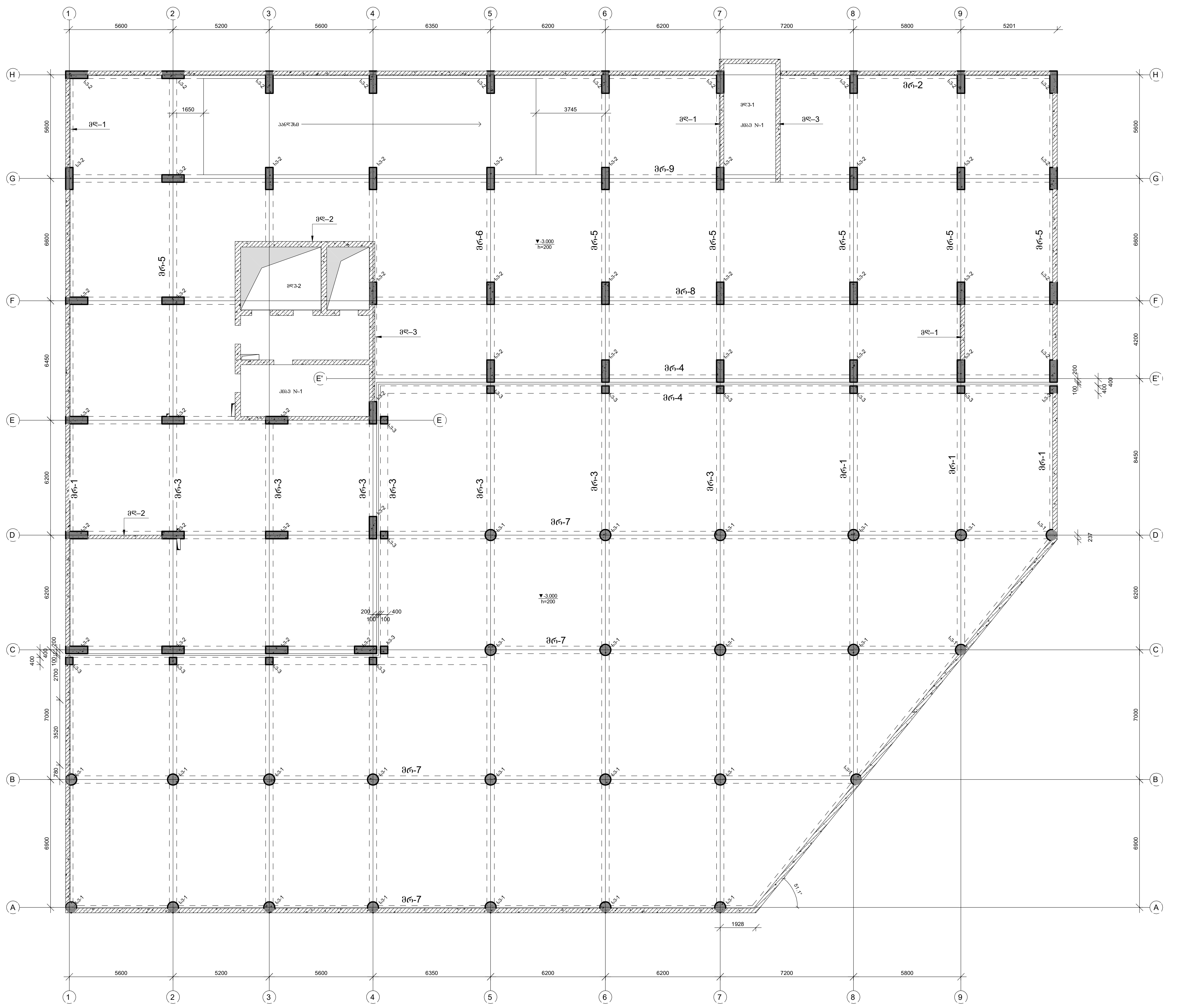

პროექტის დასახელება

მრავალფუნქციური კომპლექსი ვარკეთილში

პროექტის მისამართი

ქ. თბილისში, ვარკეთილი 2-სა და ვაზისუბნის საცხოვრებელ რაიონებს შორის.
ს/კ: 01.19.36.014.673

დამკვეთი

შპს:"სეუ გრუპ დეველოპმენტ კომპანია"

სტადია	თარიღი	განმარტება
მპ	2023.02.14	

დაკვეთის №

CAD DWG ფაილი 01 sqemebi.dwg

მთ. კონსტრუქტორი ა. კორტავა

შეასრულა ნ. ხუბულავა

შეამოწმა ა. ესებუა

ნახაზის დასახელება

კონსტრუქციების საყალიბე გეგმა -3.00 ნიშნულზე

კ-1.02

A3

კონსტრუქციების საყალიბე გეგმა 0.00 ნიშნულზე

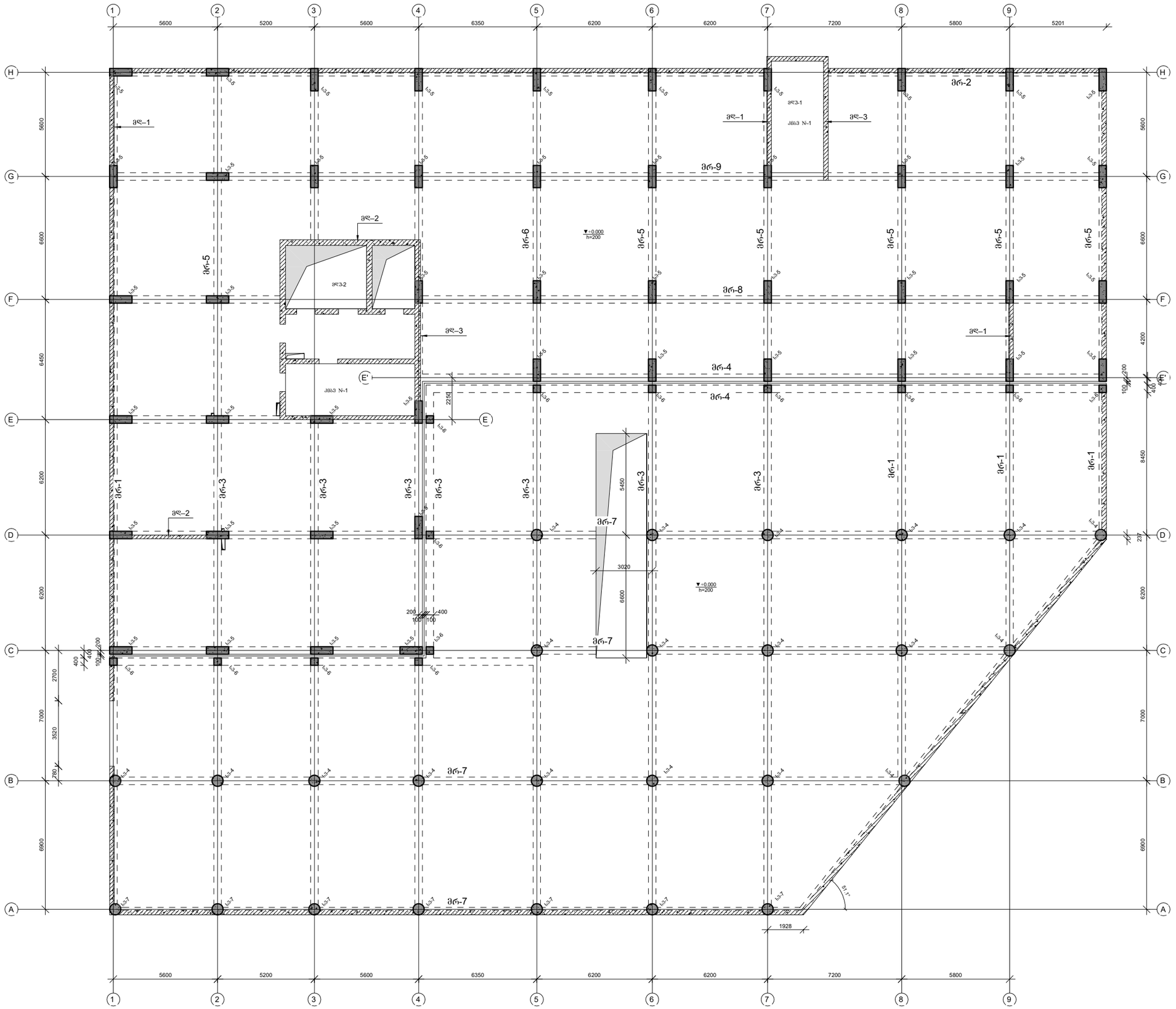

პროექტის დასახელება

მრავალფუნქციური კომპლექსი ვარკეთილში

პროექტის მისამართი

ქ. თბილისში, ვარკეთილი 2-სა და ვაგისუბნის სახსოვრებელ რაიონებს შორის.
ს/კ: 01.19.36.014.673

დამკვეთი

შპს:"სეუ გრუპ დეველოპმენტ კომპანია"

სტადია	თარიღი	განმარტება
მპ	2023.02.14	

დაკვეთის №

CAD DWG ფაილი 01 sqemebi.dwg

მთ. კონსტრუქტორი		ა. კორტავა
შეასრულა		ნ. ხუბულავა
შეამოწმა		ა. ესებუა

ნახაზის დასახელება

კონსტრუქციების საყალიბე გეგმა 0.00 ნიშნულზე

კ-1.03

A3

კონსტრუქციების საყალიბე გეგმა +5.00 ნიშნულზე

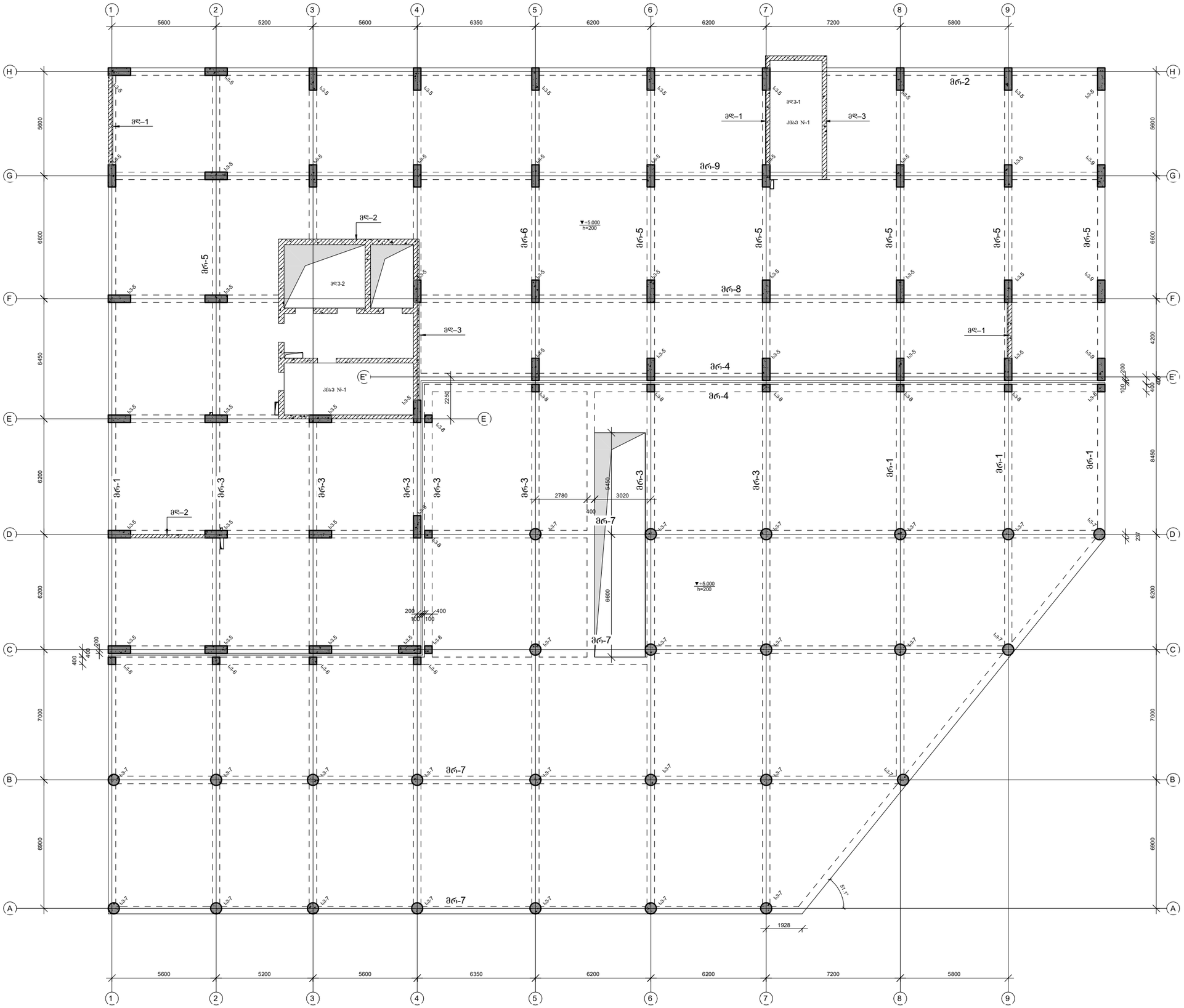

პროექტის დასახელება

მრავალფუნქციური კომპლექსი ვარკეთილში

პროექტის მისამართი

ქ. თბილისში, ვარკეთილი 2-სა და ვაგზისუბნის სახსოვრებელ რაიონებს შორის.
ს/კ: 01.19.36.014.673

დამკვეთი

შპს:"სეუ გრუპ დეველოპმენტ კომპანია"

სტადია	ოარიღი	განმარტება
მპ	2023.02.14	
დაკვეთის №		
CAD DWG ფაილი		01 sqemebi.dwg

მთ. კონსტრუქტორი — ა. კორტავა

შეასრულა — ნ. ხუბულავა

შეამოწმა — ა. ესებუა

ნახაზის დასახელება

კონსტრუქციების საყალიბე გეგმა +5.00 ნიშნულზე

კ-1.04

A3

კონსტრუქციების საყალიბე გეგმა +10.00 ნიშნულზე

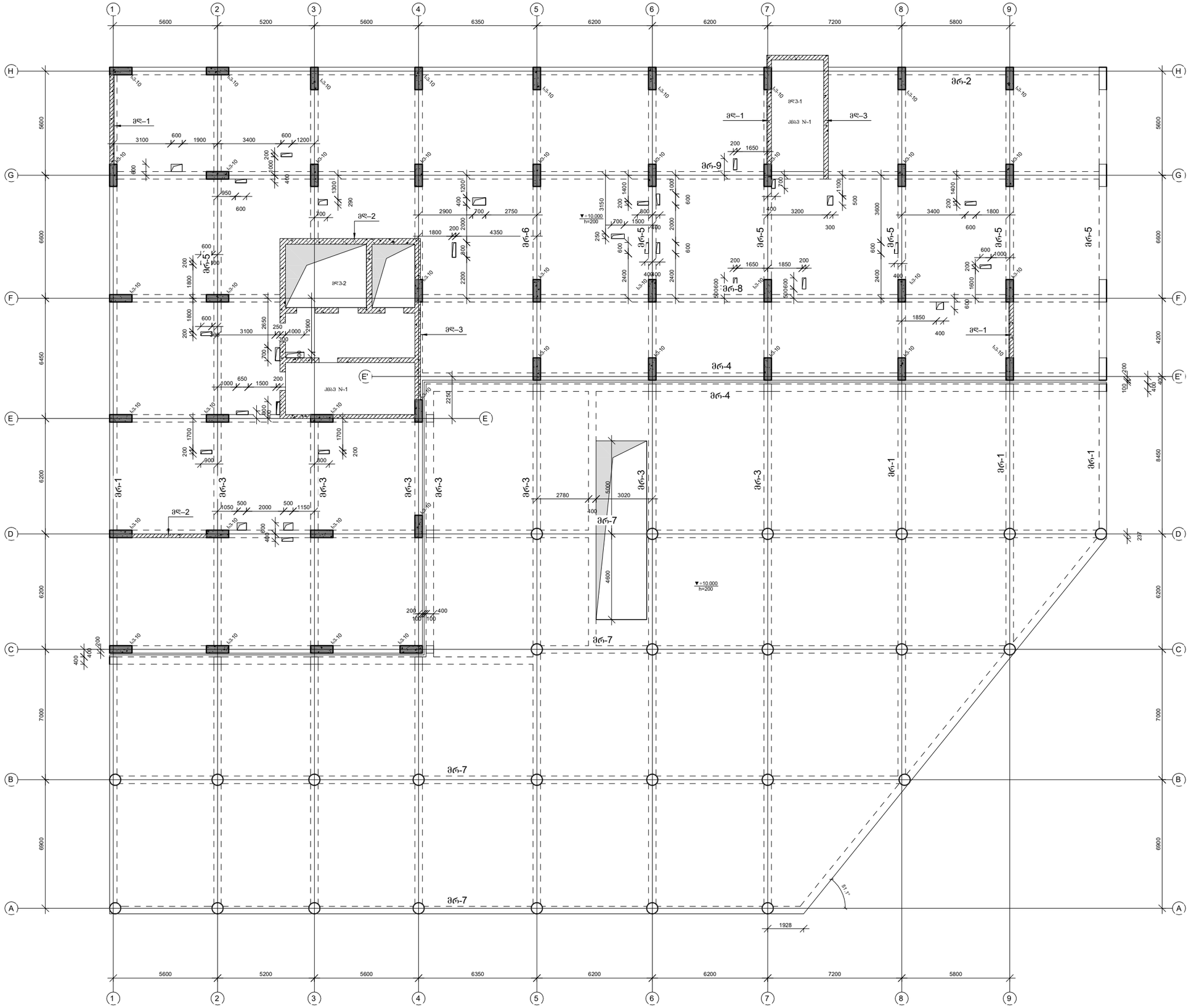

პროექტის დასახელება

მრავალფუნქციური კომპლექსი ვარკეთილში

პროექტის მისამართი

ქ. თბილისში, ვარკეთილი 2-სა და ვაგზისუბნის სახსოვრებელ რაიონებს შორის.
ს/კ: 01.19.36.014.673

დამკვეთი

შპს:"სეუ გრუპ დეველოპმენტ კომპანია"

სტადია	თარიღი	განმარტება
მპ	2023.02.14	

დაკვეთის №

CAD DWG ფაილი 01 sqemebi.dwg

მთ. კონსტრუქტორი		ა. კორტავა
შეასრულა		ნ. ხუბულავა
შეამოწმა		ა. ესებუა

ნახაზის დასახელება

კონსტრუქციების საყალიბე გეგმა +10.00 ნიშნულზე

კ-1.05

A3

კონსტრუქციების საყალიბე გეგმა +13.20 ნიშნულზე

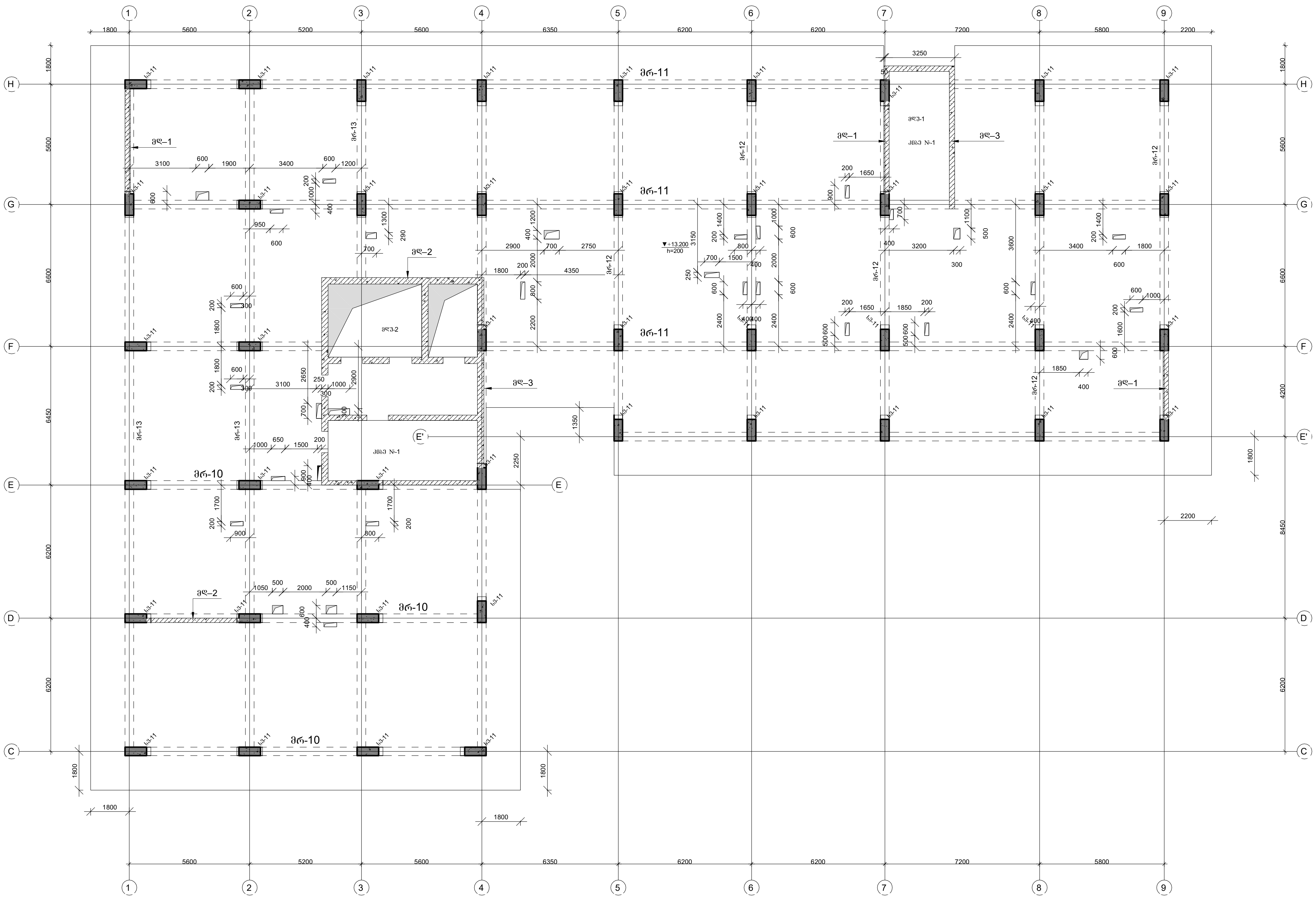

პროექტის დასახელება	
მრავალფუნქციური კომპლექსი ვარკეთილში	
პროექტის მისამართი	
ქ. თბილისში, ვარკეთილი 2-სა და ვაზისუბნის საცხოვრებელ რაიონებს შორის. ს/კ: 01.19.36.014.673	
დამკვეთი	
შპს:"სეუ გრუპ დეველოპმენტ კომპანია"	

სტადია	თარიღი	განმარტება
მპ	2023.02.14	

დაკვეთის №

CAD DWG ფაილი 01 sqemebi.dwg

მთ. კონსტრუქტორი	ა. კორტავა
შეასრულა	ნ. ხუხულავა
შეამოწმა	ა. ესებუა

ნახაზის დასახელება

კონსტრუქციების საყალიბე გეგმა +13.20 ნიშნულზე

კ-1.06

A3

კონსტრუქციების საყალიბე გეგმა +16.40 ნიშნულზე

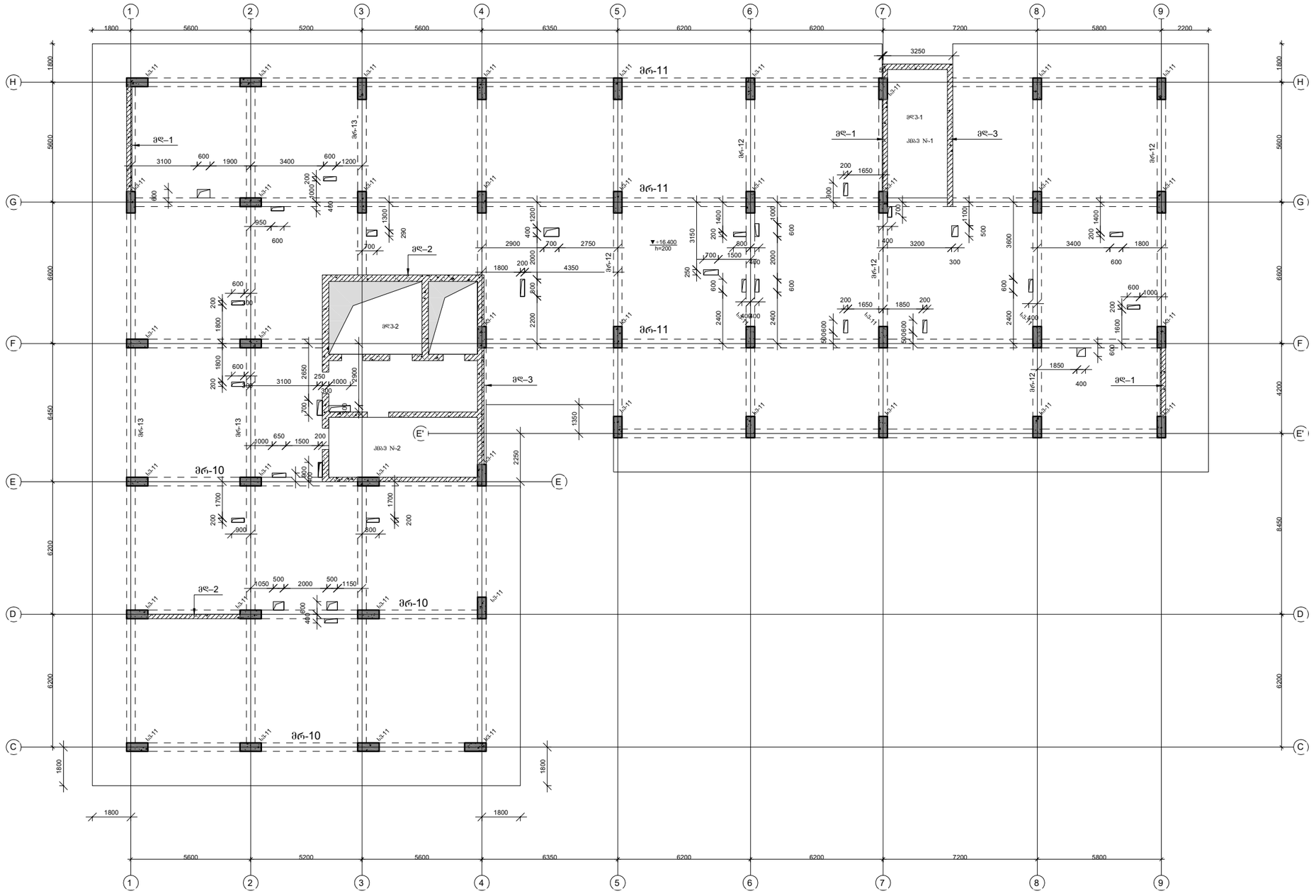

პროექტის დასახელება

მრავალფუნქციური კომპლექსი ვარკეთილში

პროექტის მისამართი

ქ. თბილისში, ვარკეთილი 2-სა და ვაგზისუბნის სახსოვრებელ რაიონებს შორის.
ს/კ: 01.19.36.014.673

დამკვეთი

შპს:"სეუ გრუპ დეველოპმენტ კომპანია"

სტადია	მარიდი	პანმარტება
მპ	2023.02.14	

დაკვეთის №

CAD DWG ფაილი 01 sqemebi.dwg

მთ. კონსტრუქტორი	ა. კორტავა
შეასრულა	ნ. ხუბულავა
შეამოწმა	ა. ესებუა

ნახაზის დასახელება

კონსტრუქციების საყალიბე გეგმა +16.40 ნიშნულზე

კ-1.07

A3

კონსტრუქციების საყალიბე გეგმა +19.60 ნიშნულზე

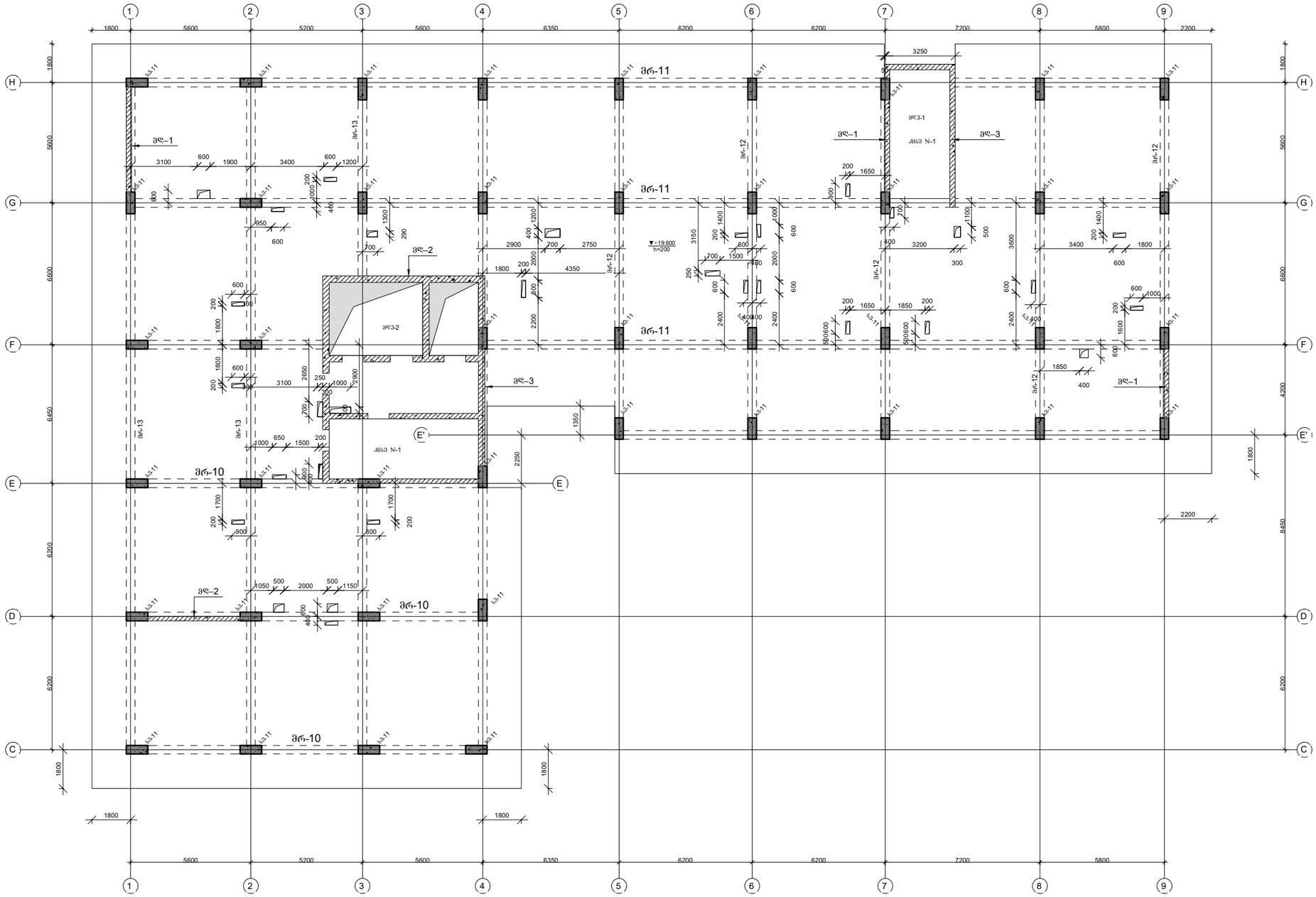

პროექტის დასახელება

მრავალფუნქციური კომპლექსი ვარკეთილში

პროექტის მისამართი

ქ. თბილისში, ვარკეთილი 2-სა და ვაგისუბნის სახსოვრებელ რაიონებს შორის.
ს/კ: 01.19.36.014.673

დამკვეთი

შპს:"სეუ გრუპ დეველოპმენტ კომპანია"

სტადია	მარიდი	პანმარტება
მპ	2023.02.14	
დაკვეთის №		
CAD DWG ფაილი		01 sqemebi.dwg

მთ. კონსტრუქტორი		ა. კორტავა
შეასრულა		ნ. ხუბულავა
შეამოწმა		ა. ესებუა

ნახაზის დასახელება

კონსტრუქციების საყალიბე გეგმა +19.20 ნიშნულზე

კ-1.08

A3

კონსტრუქციების საყალიბე გეგმა +22.80 ნიშნულზე

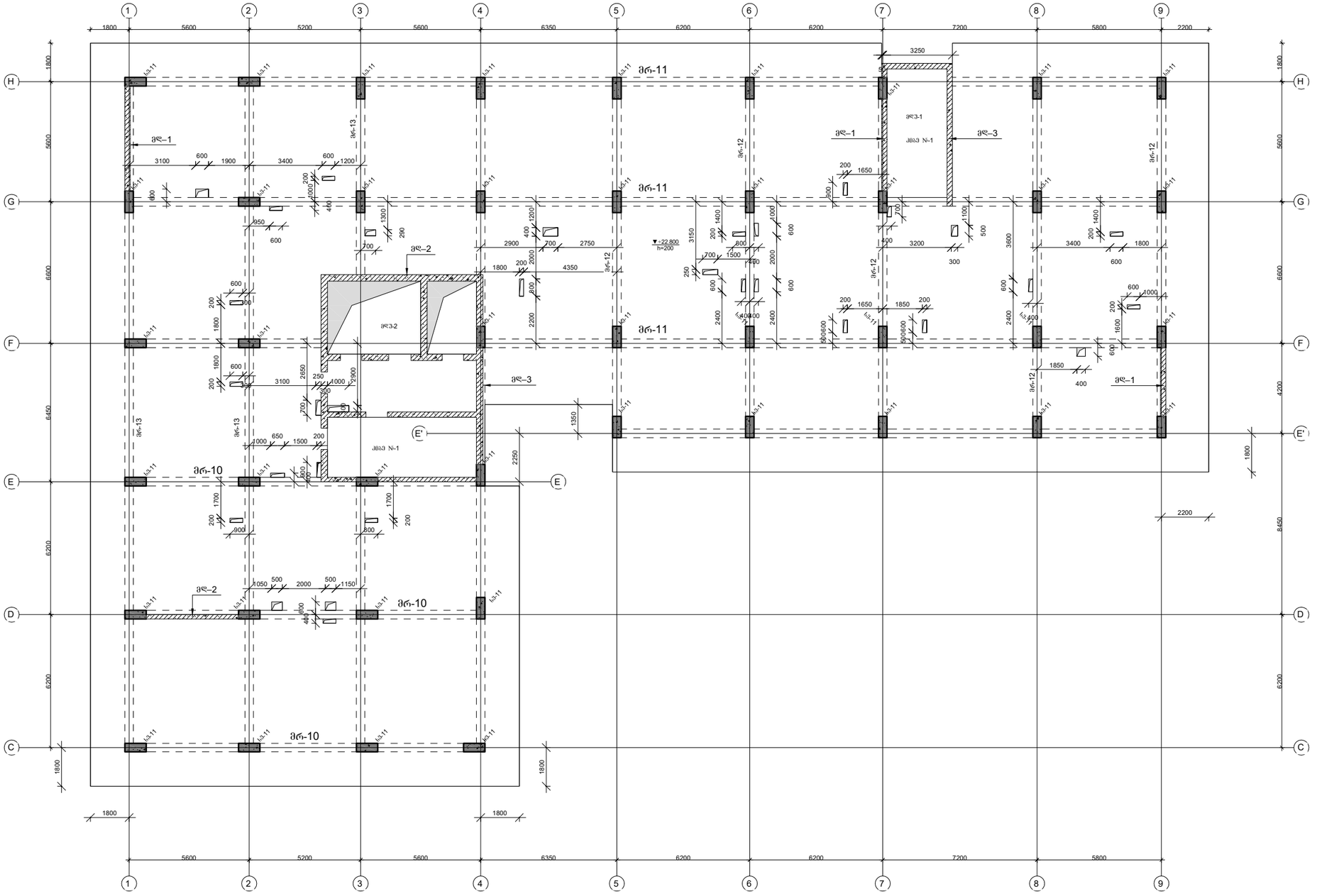

პროექტის დასახელება

მრავალფუნქციური კომპლექსი ვარკეთილში

პროექტის მისამართი

ქ. თბილისში, ვარკეთილი 2-სა და ვაგისუბნის სანიტარიულ რაიონებს შორის.
ს/კ: 01.19.36.014.673

დამკვეთი

შპს:"სეუ გრუპ დეველოპმენტ კომპანია"

სტადია	მარიდი	პანმარტება
მპ	2023.02.14	

დაკვეთის №

CAD DWG ფაილი 01 sqemebi.dwg

მთ. კონსტრუქტორი		ა. კორტავა
შესრულა		ნ. ხუბულავა
შეამოწმა		ა. ესებუა

ნახაზის დასახელება

კონსტრუქციების საყალიბე გეგმა +22.80 ნიშნულზე

კ-1.09

A3

კონსტრუქციების საყალიბე გეგმა +26.00 ნიშნულზე

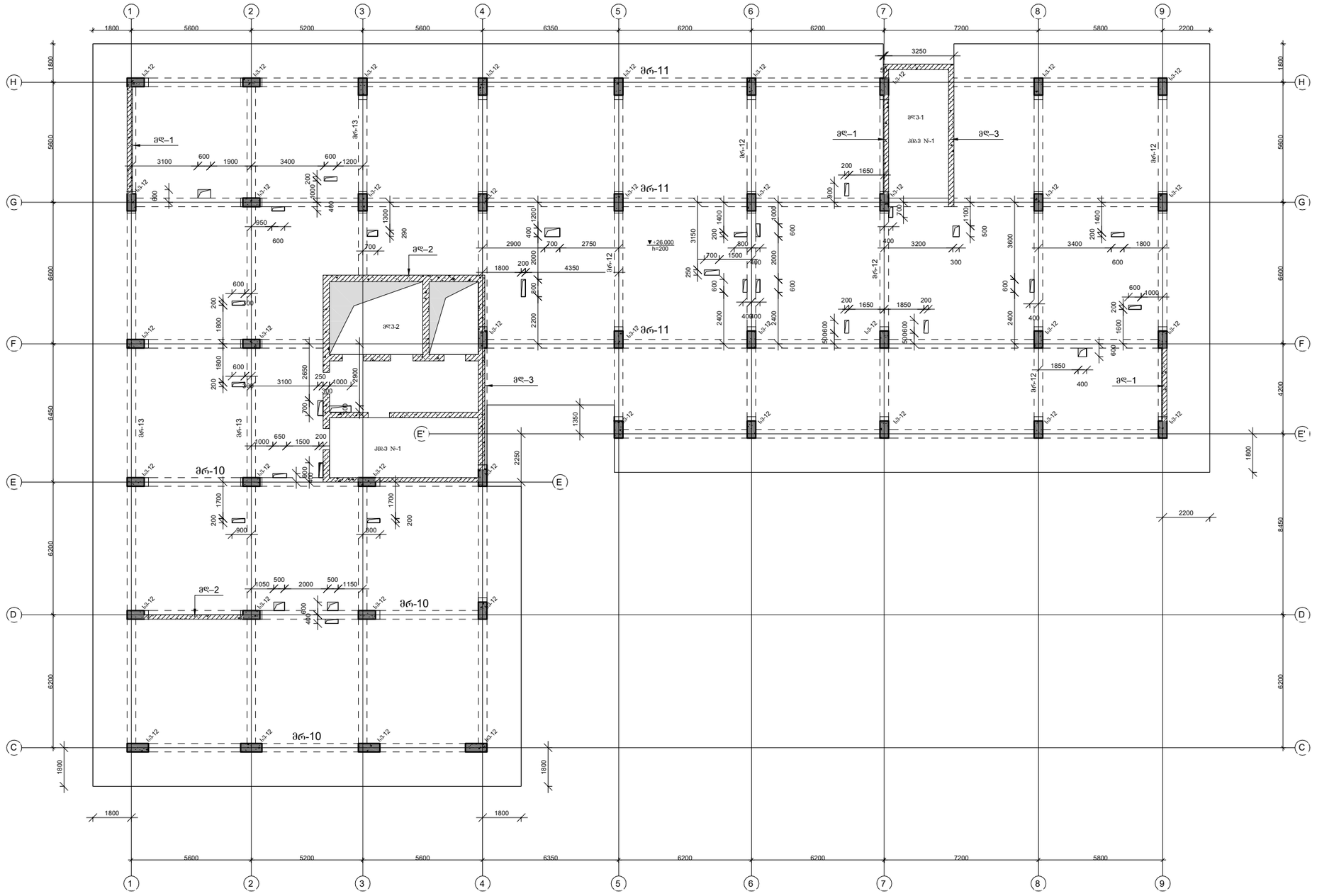

პროექტის დასახელება

მრავალფუნქციური კომპლექსი ვარკეთილში

პროექტის მისამართი

ქ. თბილისში, ვარკეთილი 2-სა და ვაგისუბნის სახსოვრებელ რაიონებს შორის.
ს/კ: 01.19.36.014.673

დამკვეთი

შპს:"სეუ გრუპ დეველოპმენტ კომპანია"

სტადია	მარიდი	პანმარტება
მპ	2023.02.14	
დაკვეთის №		
CAD DWG ფაილი		01 sqemebi.dwg

მთ. კონსტრუქტორი ა. კორტავა

შესრულა ნ. ხუბულავა

შეამოწმა ა. ესებუა

ნახაზის დასახელება

კონსტრუქციების საყალიბე გეგმა +26.00 ნიშნულზე

კ-1.10

A3

კონსტრუქციების საყალიბე გეგმა +29.20 ნიშნულზე

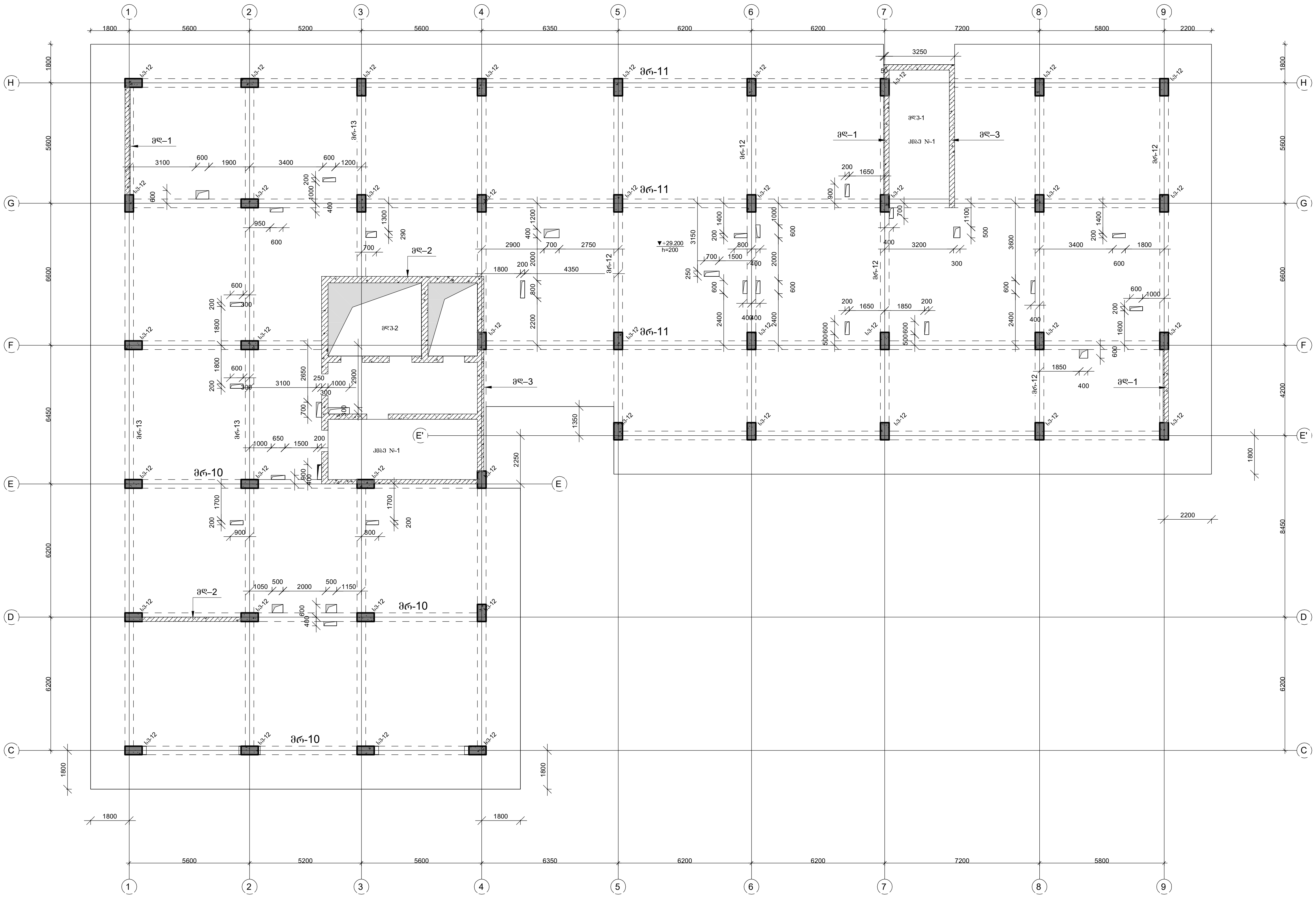

პროექტის დასახელება

მრავალფუნქციური კომპლექსი ვარკეთილში

პროექტის მისამართი

ქ. თბილისში, ვარკეთილი 2-სა და ვაზისუბნის საცხოვრებელ რაიონებს შორის.
ს/კ: 01.19.36.014.673

დამკვეთი

შპს:"სეუ გრუპ დეველოპმენტ კომპანია"

სტადია	თარიღი	განმარტება
მპ	2023.02.14	

დაკვეთის №

CAD DWG ფაილი 01 sqemebi.dwg

მთ. კონსტრუქტორი ა. კორტავა

შეასრულა ნ. ხუხულავა

შეამოწმა ა. ესებუა

ნახაზის დასახელება

კონსტრუქციების საყალიბე გეგმა +29.20 ნიშნულზე

კ-1.11

A3

კონსტრუქციების საყალიბე გეგმა +32.40 ნიშნულზე

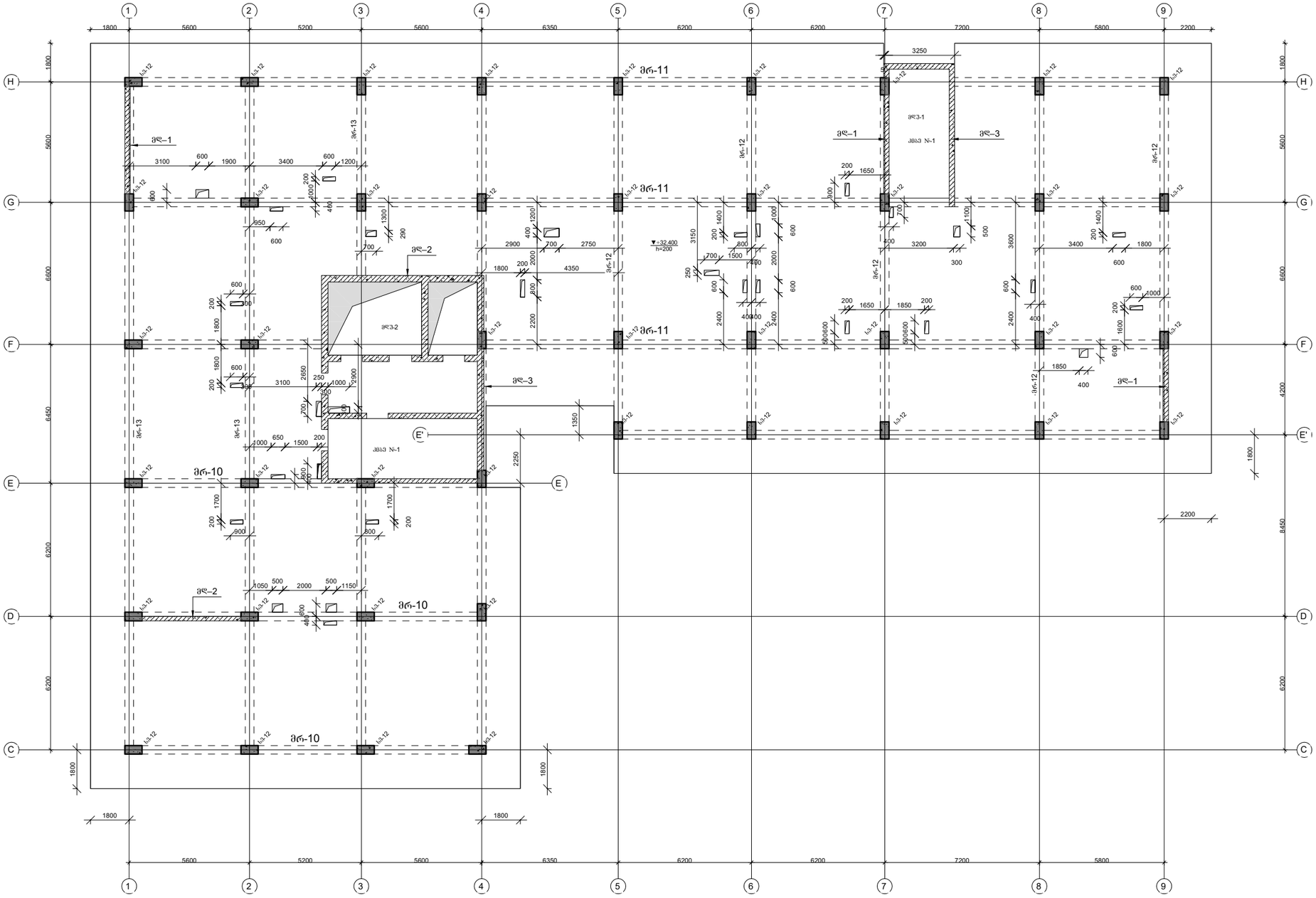

პროექტის დასახელება

მრავალფუნქციური კომპლექსი ვარკეთილში

პროექტის მისამართი

ქ. თბილისში, ვარკეთილი 2-სა და ვაგზისუბნის სახსოვრებელ რაიონებს შორის.
ს/კ: 01.19.36.014.673

დამკვეთი

შპს:"სეუ გრუპ დეველოპმენტ კომპანია"

სტადია	მარიღი	განმარტება
მპ	2023.02.14	
დაკვეთის №		
CAD DWG ფაილი		01 sqemebi.dwg

მთ. კონსტრუქტორი ა. კორტავა

შეასრულა ნ. ხუბულავა

შეამოწმა ა. ესებუა

ნახაზის დასახელება

კონსტრუქციების საყალიბე გეგმა +32.40 ნიშნულზე

კ-1.12

A3

კონსტრუქციების საყალიბე გეგმა +35.60 ნიშნულზე

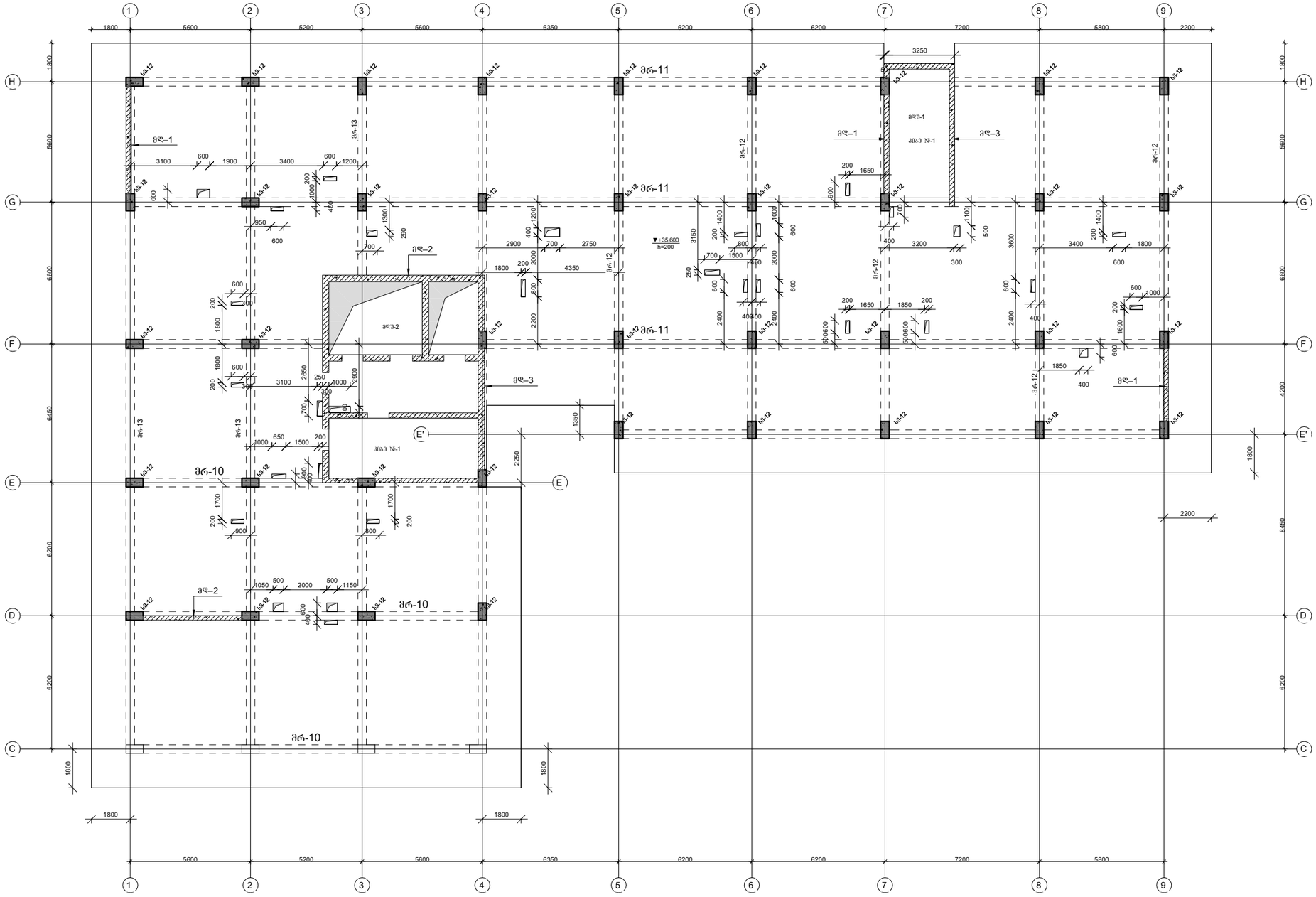

პროექტის დასახელება

მრავალფუნქციური კომპლექსი ვარკეთილში

პროექტის მისამართი

ქ. თბილისში, ვარკეთილი 2-სა და ვაგზისუბნის სანიაღვრე რაიონებს შორის.
ს/კ: 01.19.36.014.673

დამკვეთი

შპს:"სეუ გრუპ დეველოპმენტ კომპანია"

სტადია	მარიღი	განმარტება
მპ	2023.02.14	
დაკვეთის №		
CAD DWG ფაილი		01 sqemebi.dwg

მთ. კონსტრუქტორი ა. კორტავა

შესრულა ნ. ხუბულავა

შემოწმა ა. ესებუა

ნახაზის დასახელება

კონსტრუქციების საყალიბე გეგმა +35.60 ნიშნულზე

კ-1.13

A3

კონსტრუქციების საყალიბე გეგმა +38.80 ნიშნულზე

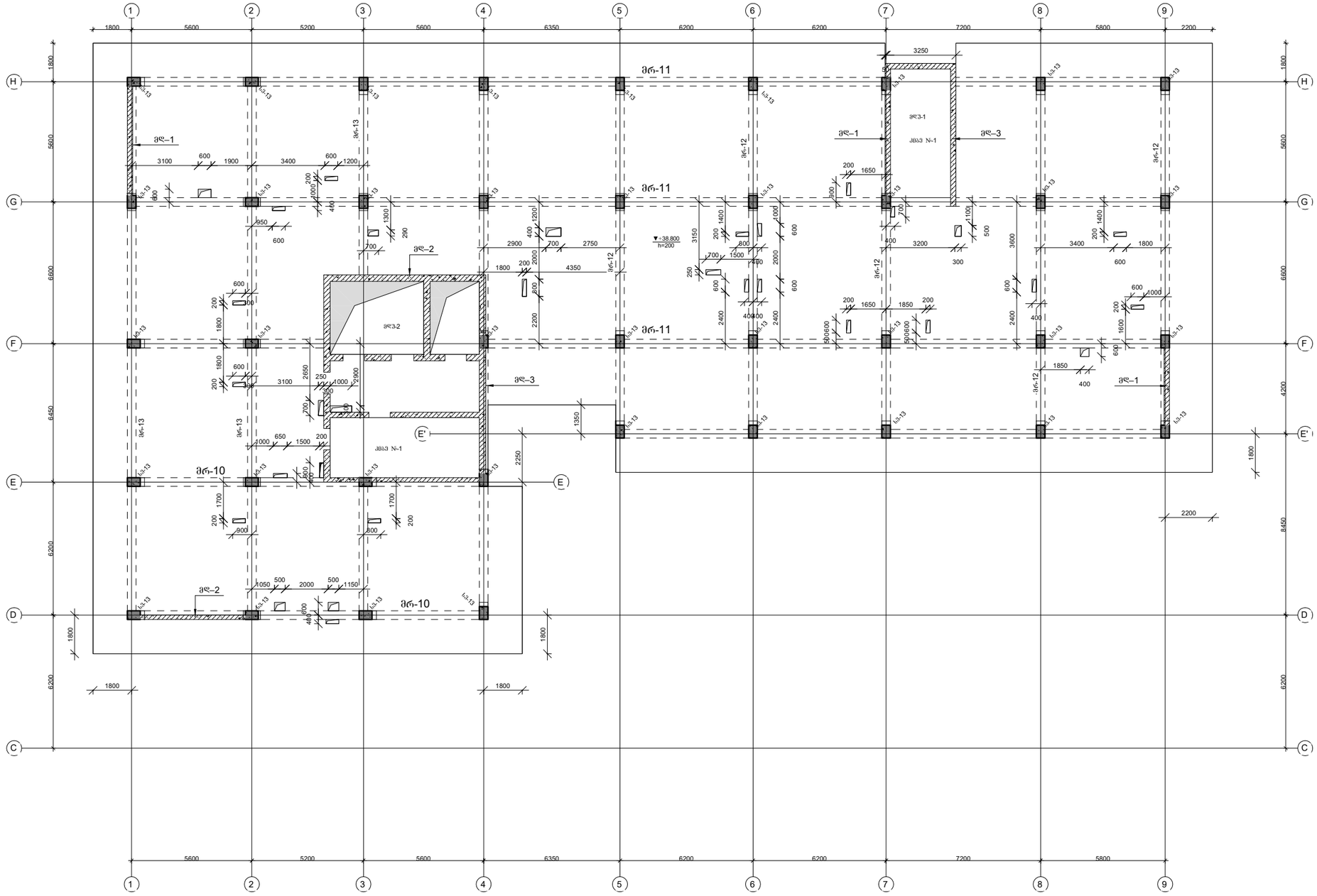

პროექტის დასახელება

მრავალფუნქციური კომპლექსი ვარკეთილში

პროექტის მისამართი

ქ. თბილისში, ვარკეთილი 2-სა და ვაგისუბნის სახხოვრებელ რაიონებს შორის.
ს/კ: 01.19.36.014.673

დამკვეთი

შპს:"სეუ გრუპ დეველოპმენტ კომპანია"

სტადია	მარიღი	განმარტება
მპ	2023.02.14	
დაკვეთის №		
CAD DWG ფაილი		01 sqemebi.dwg

მთ. კონსტრუქტორი ა. კორტავა

შეასრულა ნ. ხუბულავა

შეამოწმა ა. ესებუა

ნახაზის დასახელება

კონსტრუქციების საყალიბე გეგმა +38.80 ნიშნულზე

კ-1.14

A3

კონსტრუქციების საყალიბე გეგმა +42.00 ნიშნულზე

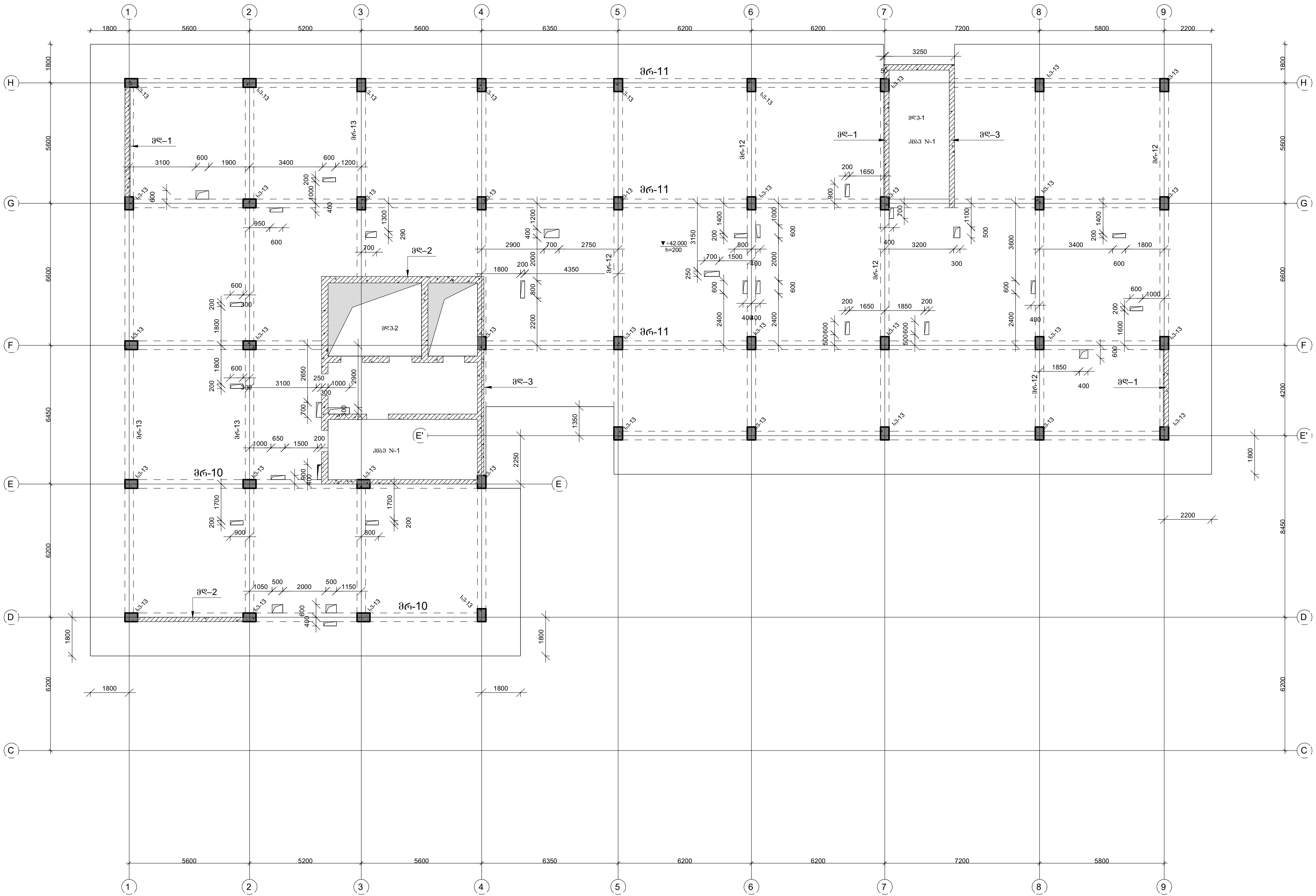

პროექტის დასახელება

მრავალფუნქციური კომპლექსი ვარკეთილში

პროექტის მისამართი

ქ. თბილისში, ვარკეთილი 2-სა და ვაზისუბნის საცხოვრებელ რაიონებს შორის.
ს/კ: 01.19.36.014.673

დამკვეთი

შპს:"სეუ გრუპ დეველოპმენტ კომპანია"

სტადია	თარიღი	განმარტება
მპ	2023.02.14	

დაკვეთის №

CAD DWG ფაილი 01 sqemebi.dwg

მთ. კონსტრუქტორი ა. კორტავა

შეასრულა ნ. ხუბულავა

შეამოწმა ა. ესებუა

ნახაზის დასახელება

კონსტრუქციების საყალიბე გეგმა +42.00 ნიშნულზე

კ-1.15

A3

კონსტრუქციების საყალიბე გეგმა +45.20 ნიშნულზე

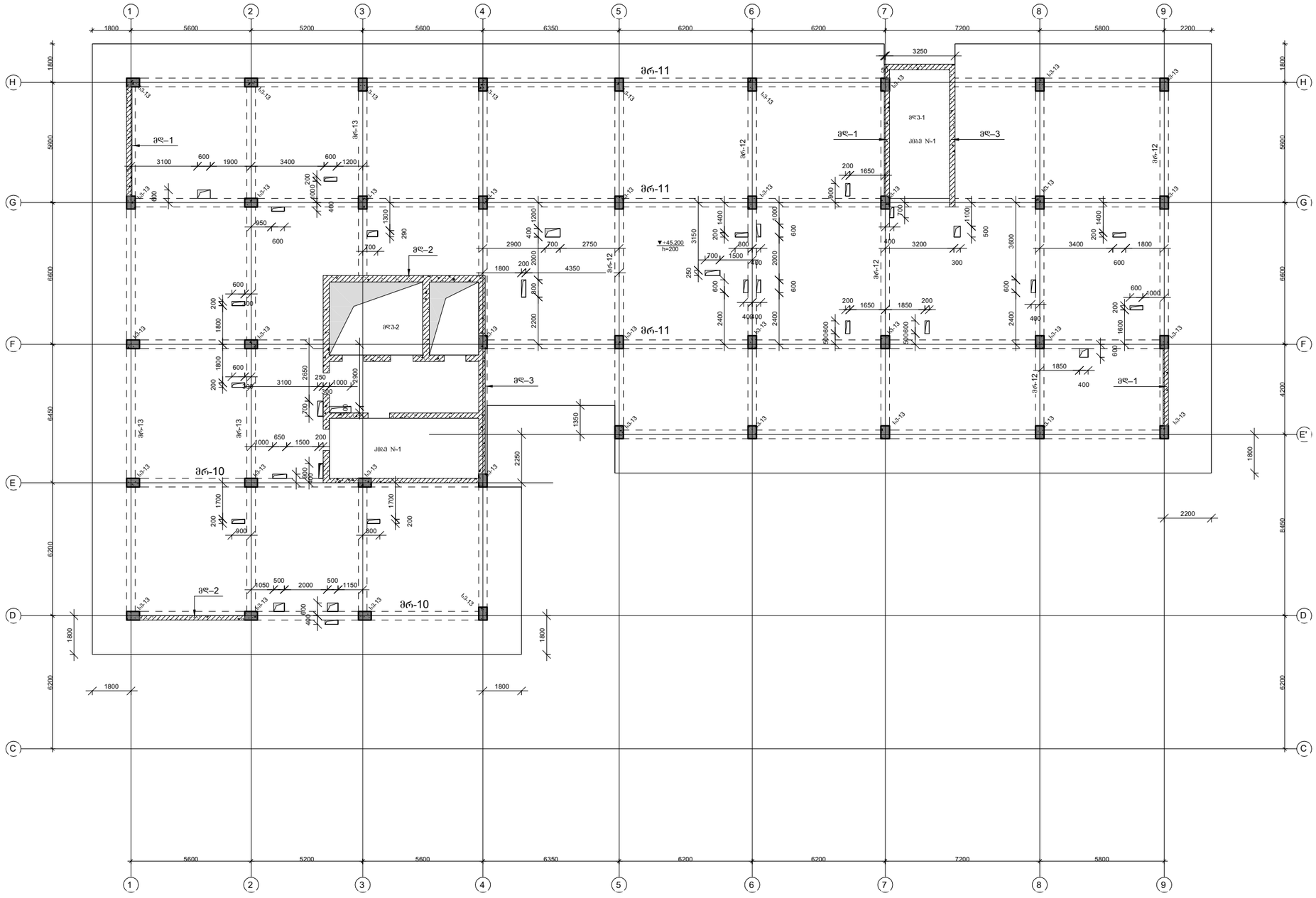

პროექტის დასახელება

მრავალფუნქციური კომპლექსი ვარკეთილში

პროექტის მისამართი

ქ. თბილისში, ვარკეთილი 2-სა და ვაგისუბნის სახსოვრებელ რაიონებს შორის.
ს/კ: 01.19.36.014.673

დამკვეთი

შპს:"სეუ გრუპ დეველოპმენტ კომპანია"

სტადია	მარიდი	შანმარტება
მპ	2023.02.14	

დაკვეთის №

CAD DWG ფაილი 01 sqemebi.dwg

მთ. კონსტრუქტორი		ა. კორტავა
შესრულა		ნ. ხუბულავა
შეამოწმა		ა. ესებუა

ნახაზის დასახელება

კონსტრუქციების საყალიბე გეგმა +45.20 ნიშნულზე

კ-1.16

A3

კონსტრუქციების საყალიბე გეგმა +48.40 ნიშნულზე

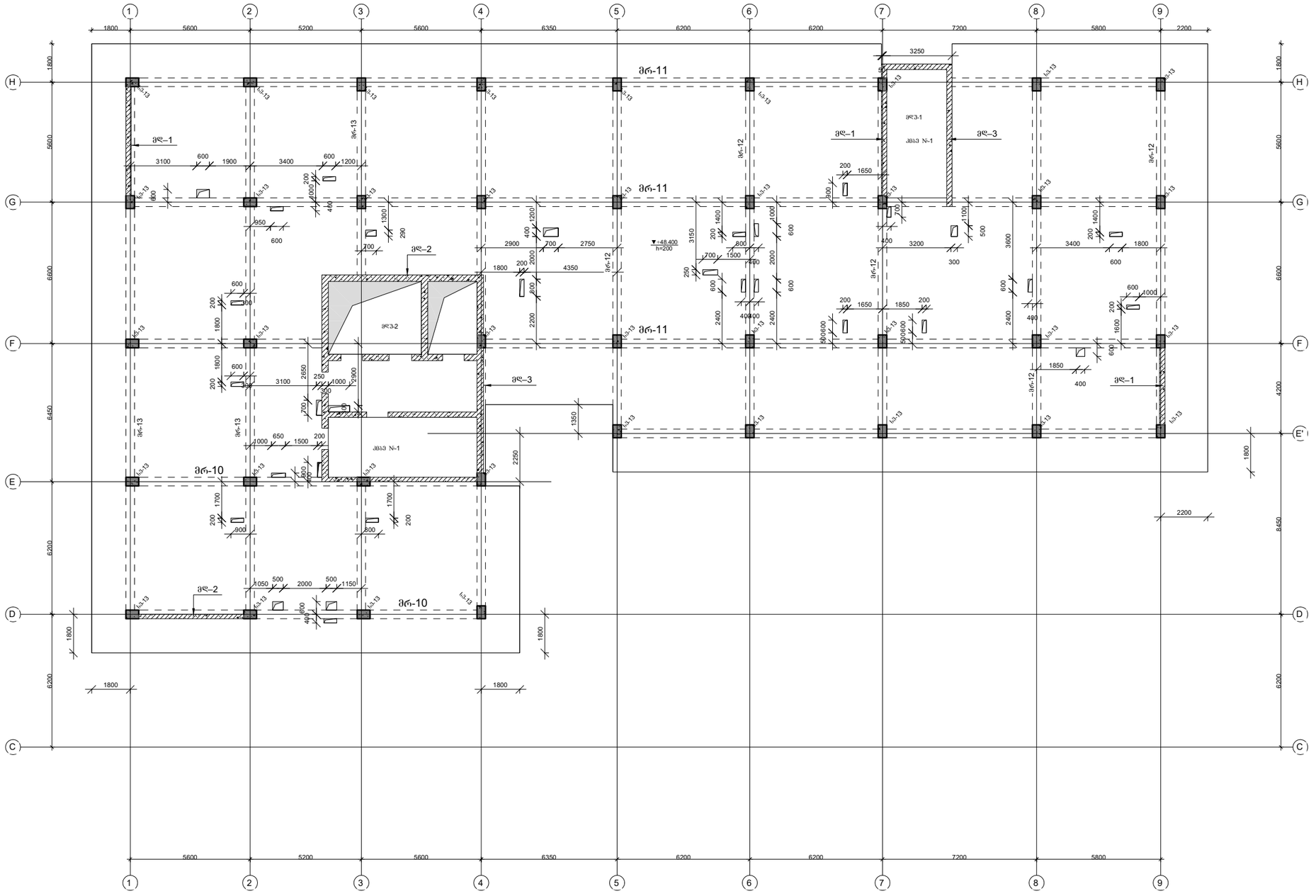

პროექტის დასახელება

მრავალფუნქციური კომპლექსი ვარკეთილში

პროექტის მისამართი

ქ. თბილისში, ვარკეთილი 2-სა და ვაგზლუბნის სახსოვრებელ რაიონებს შორის.
ს/კ: 01.19.36.014.673

დამკვეთი

შპს:"სეუ გრუპ დეველოპმენტ კომპანია"

სტადია	მარიდი	პანმარტება
მპ	2023.02.14	

დაკვეთის №

CAD DWG ფაილი 01 sqemebi.dwg

მთ. კონსტრუქტორი		ა. კორტავა
შესრულა		ნ. ხუბულავა
შეამოწმა		ა. ესებუა

ნახაზის დასახელება

კონსტრუქციების საყალიბე გეგმა +48.40 ნიშნულზე

კ-1.17

A3

კონსტრუქციების საყალიბე გეგმა +51.60 ნიშნულზე

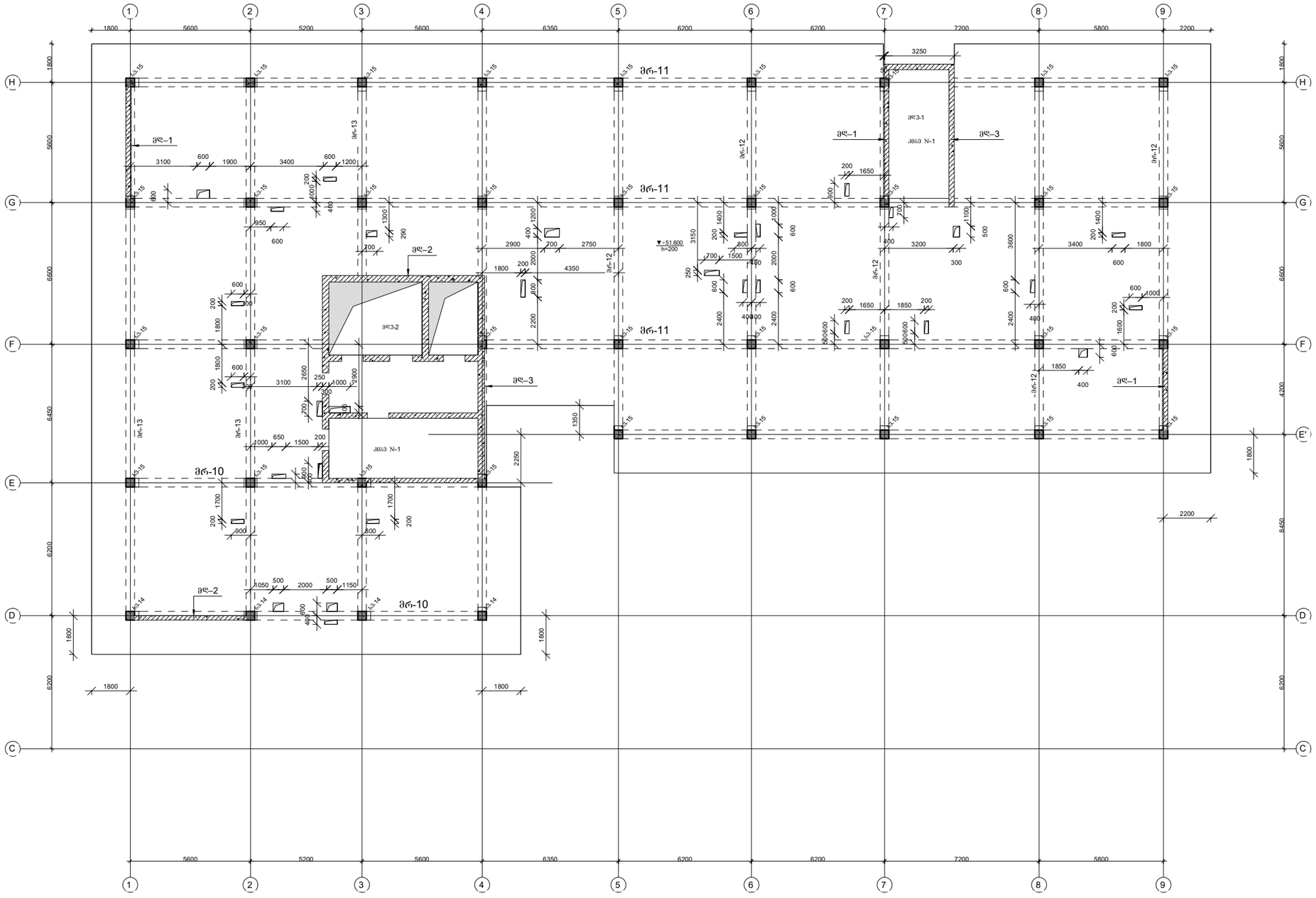

პროექტის დასახელება

მრავალფუნქციური კომპლექსი ვარკეთილში

პროექტის მისამართი

ქ. თბილისში, ვარკეთილი 2-სა და ვაგზლუბნის სახხოვრებელ რაიონებს შორის.
ს/კ: 01.19.36.014.673

დამკვეთი

შპს:"სეუ გრუპ დეველოპმენტ კომპანია"

სტადია	მარიდი	პანმარტება
მპ	2023.02.14	
დაკვეთის №		
CAD DWG ფაილი		01 sqemebi.dwg

მთ. კონსტრუქტორი ა. კორტავა

შეასრულა ნ. ხუბულავა

შეამოწმა ა. ესებუა

ნახაზის დასახელება

კონსტრუქციების საყალიბე გეგმა +51.60 ნიშნულზე

კ-1.18

A3

კონსტრუქციების საყალიბე გეგმა +54.80 ნიშნულზე

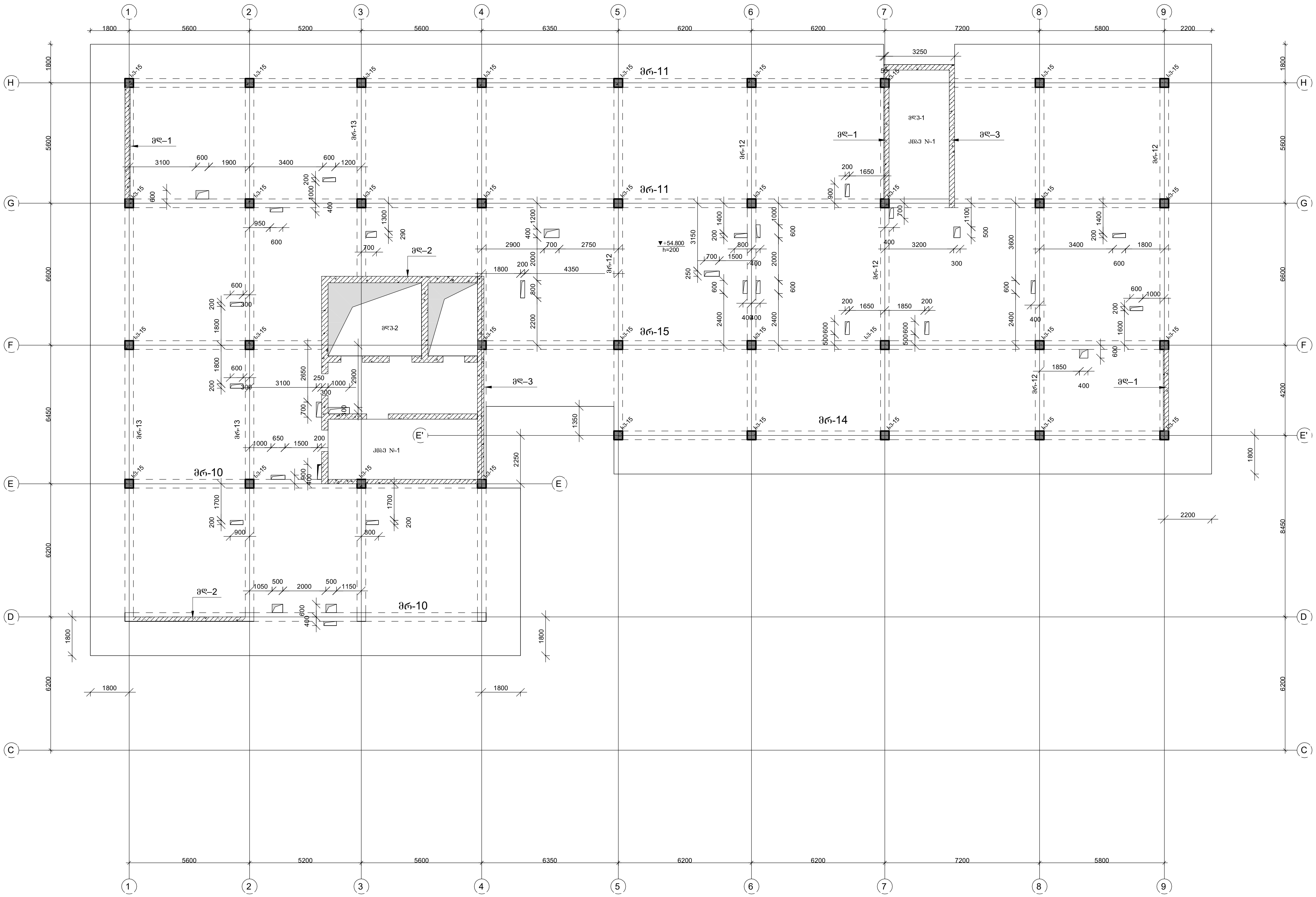

პროექტის დასახელება

მრავალფუნქციური კომპლექსი ვარკეთილში

პროექტის მისამართი

ქ. თბილისში, ვარკეთილი 2-სა და ვაზისუბნის საცხოვრებელ რაიონებს შორის.
სკ: 01.19.36.014.673

დამკვეთი

შპს:"სეუ გრუპ დეველოპმენტ კომპანია"

სტადია	თარიღი	განმარტება
მპ	2023.02.14	

დაკვეთის №

CAD DWG ფაილი 01 sqemebi.dwg

მთ. კონსტრუქტორი	ა. კორტავა
შეასრულა	ნ. ხუბულავა
შეამოწმა	ა. ესებუა

ნახაზის დასახელება

კონსტრუქციების საყალიბე გეგმა +54.80 ნიშნულზე

კ-1.19

A3

კონსტრუქციების საყალიბე გეგმა +58.00 ნიშნულზე

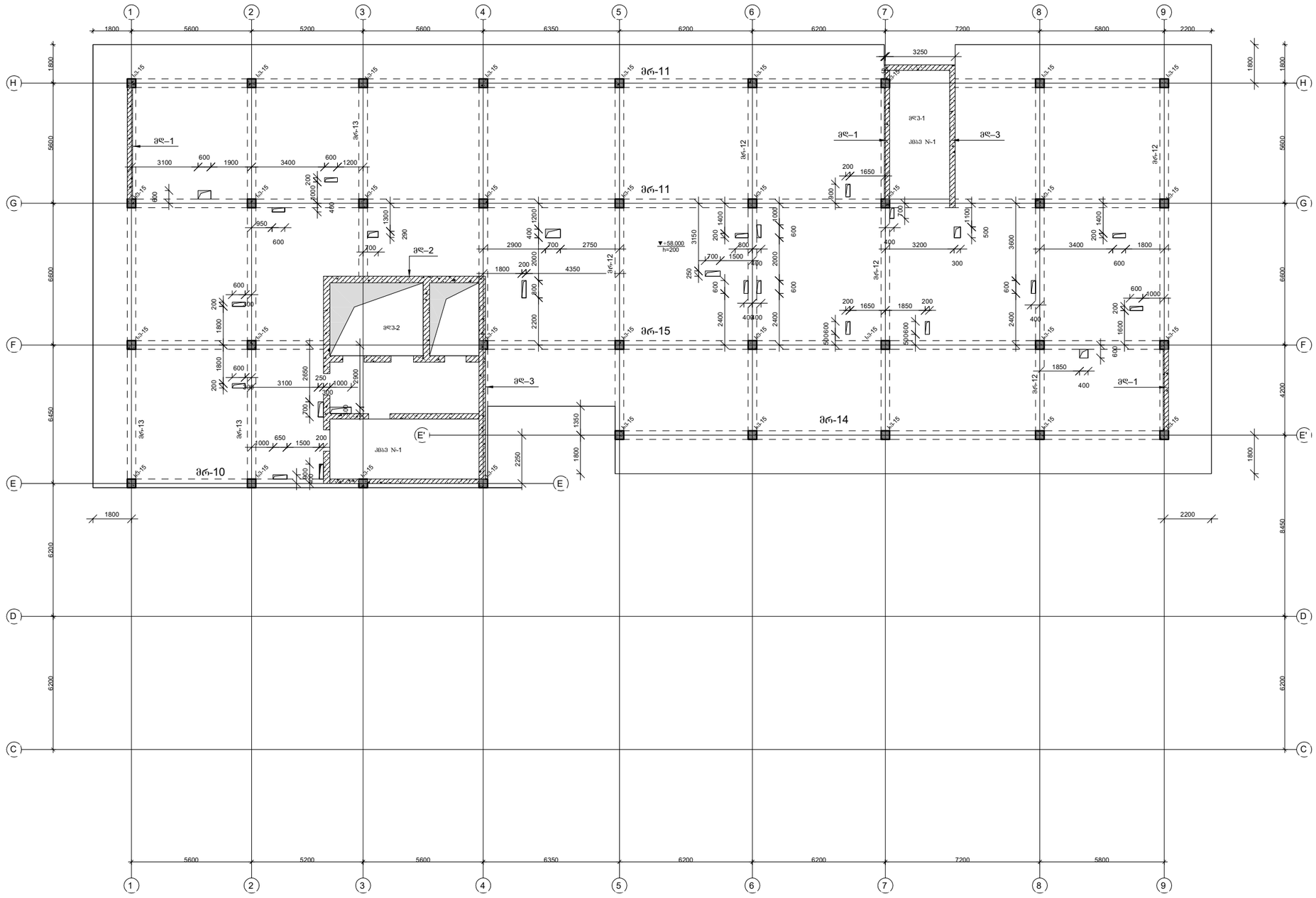

პროექტის დასახელება	მრავალფუნქციური კომპლექსი ვარკეთილში
პროექტის მისამართი	ქ. თბილისში, ვარკეთილი 2-სა და ვაგისუბნის სახსოვრებელ რაიონებს შორის. ს/კ: 01.19.36.014.673
დამკვეთი	შპს:"სეუ გრუპ დეველოპმენტ კომპანია"
სტადია	მარიღი
მპ	2023.02.14
დაკვეთის №	
CAD DWG ფაილი	01 sqemebi.dwg
მთ. კონსტრუქტორი	ა. კორტავა
შეასრულა	ნ. ხუბულავა
შეამოწმა	ა. ესებუა
ნახაზის დასახელება	კონსტრუქციების საყალიბე გეგმა +58.00 ნიშნულზე
	კ-1.20
	A3

კონსტრუქციების საყალიბე გეგმა +61.20 ნიშნულზე

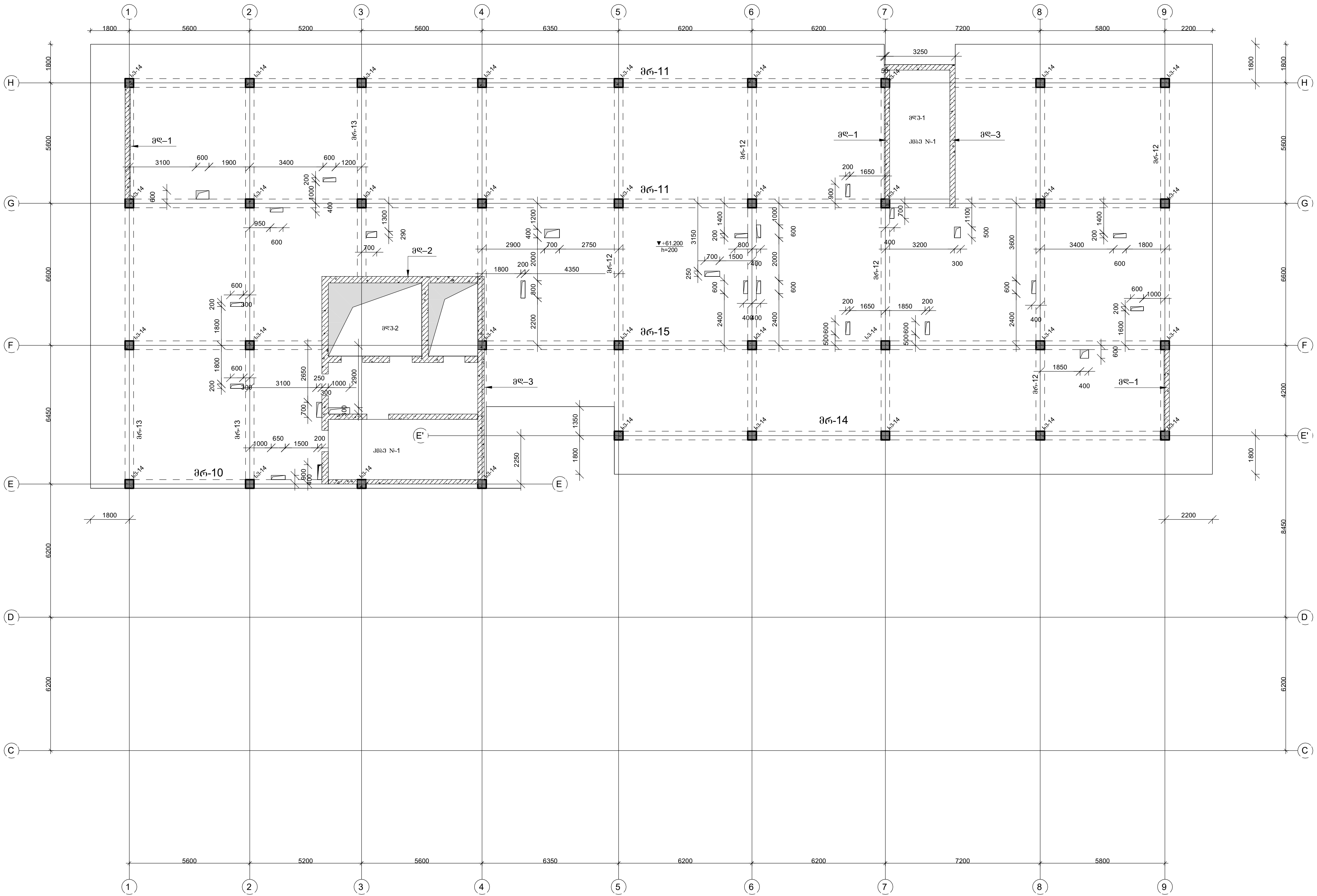

პროექტის დასახელება

მრავალფუნქციური კომპლექსი ვარკეთილში

პროექტის მისამართი

ქ. თბილისში, ვარკეთილი 2-სა და ვაზისუბნის საცხოვრებელ რაიონებს შორის.
სკ: 01.19.36.014.673

დამკვეთი

შპს:"სეუ გრუპ დეველოპმენტ კომპანია"

სტადია	თარიღი	განმარტება
მპ	2023.02.14	

დაკვეთის №

CAD DWG ფაილი 01 sqemebi.dwg

მთ. კონსტრუქტორი	[signature]	ა. კორტავა
შეასრულა	[signature]	ნ. ხუბულავა
შეამოწმა	[signature]	ა. ესებუა

ნახაზის დასახელება

კონსტრუქციების საყალიბე გეგმა +61.20 ნიშნულზე

კ-1.21

A3

კონსტრუქციების საყალიბე გეგმა +64.40 ნიშნულზე

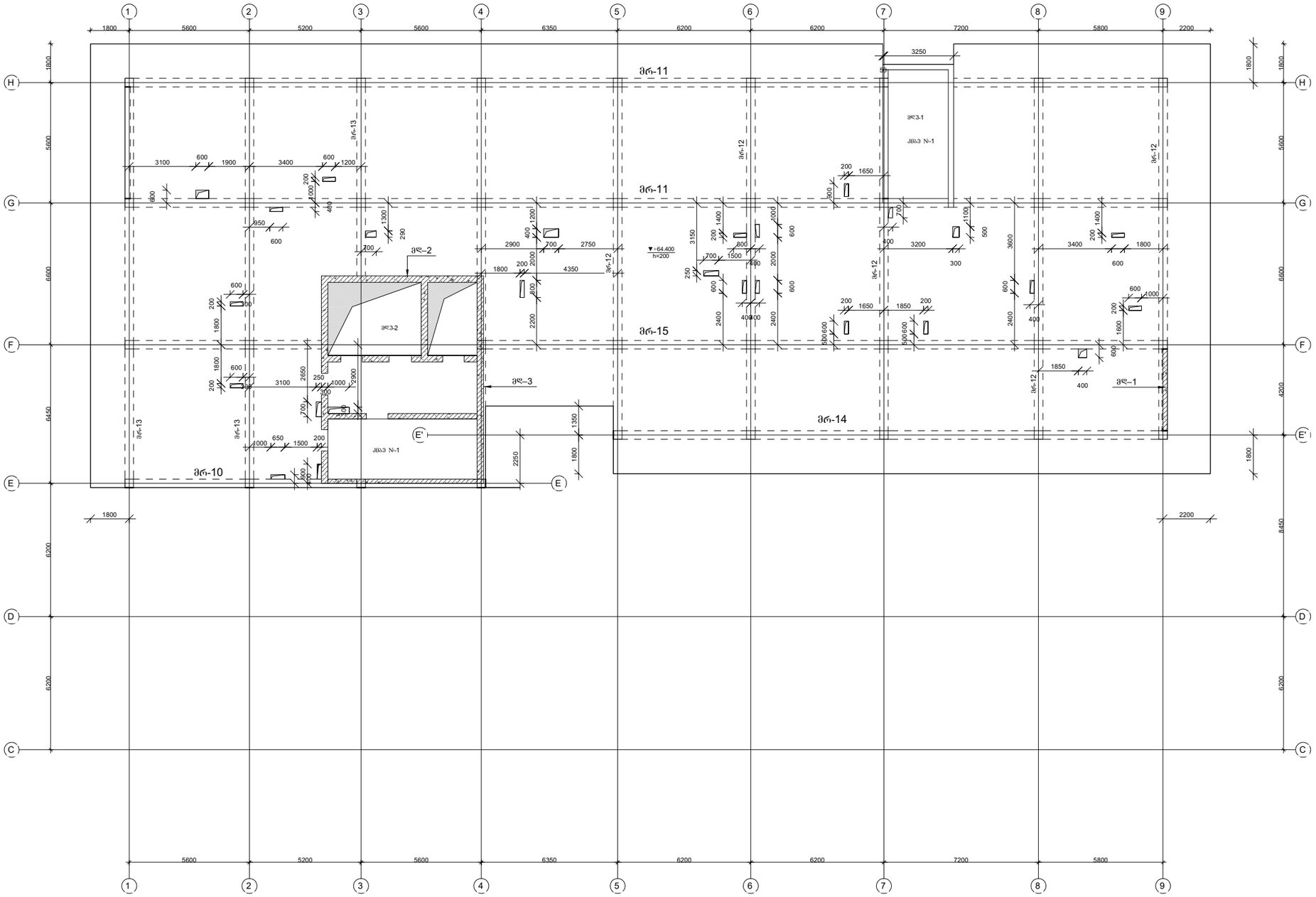

პროექტის დასახელება

მრავალფუნქციური კომპლექსი ვარკეთილში

პროექტის მისამართი

ქ. თბილისში, ვარკეთილი 2-სა და ვაგზისუბნის სახსოვრებელ რაიონებს შორის.
ს/კ: 01.19.36.014.673

დამკვეთი

შპს:"სეუ გრუპ დეველოპმენტ კომპანია"

სტადია	ოარიდი	განმარტება
მპ	2023.02.14	

დაკვეთის №

CAD DWG ფაილი 01 sqemebi.dwg

მთ. კონსტრუქტორი		ა. კორტავა
შეასრულა		ნ. ხუბულავა
შეამოწმა		ა. ესებუა

ნახაზის დასახელება

კონსტრუქციების საყალიბე გეგმა +64.40 ნიშნულზე

კ-1.22

A3

კონსტრუქციების საყალიბე გეგმა +66.70 ნიშნულზე

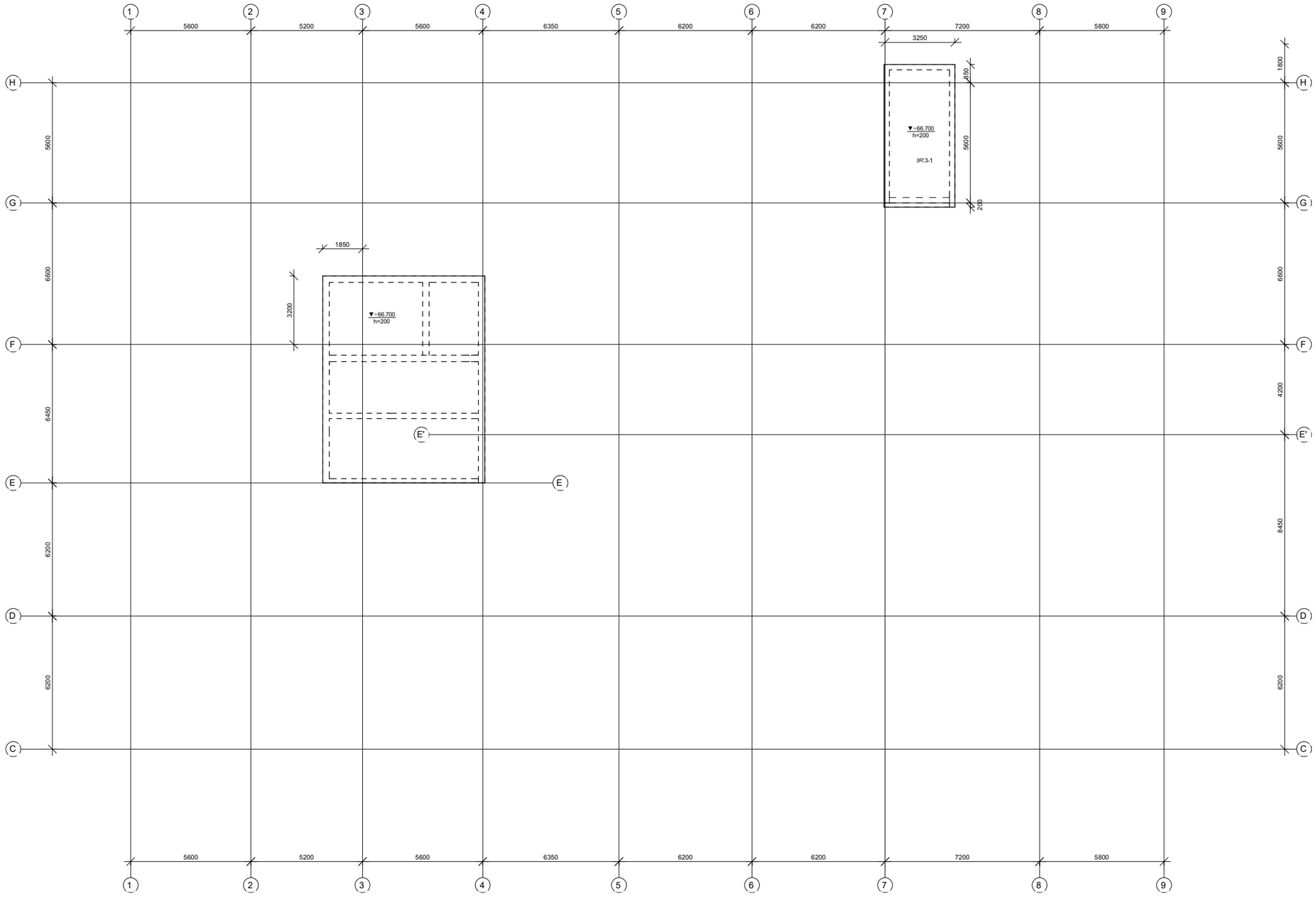

პროექტის დასახელება

მრავალფუნქციური კომპლექსი ვარკეთილში

პროექტის მისამართი

ქ. თბილისში, ვარკეთილი 2-სა და ვაგისუბნის სახსოვრებელ რაიონებს შორის.
სკ: 01.19.36.014.673

დამკვეთი

შპს:"სეუ გრუპ დეველოპმენტ კომპანია"

სტადია	ობიექტი	ფანმარტება
მპ	2023.02.14	

დაკვეთის №

CAD DWG ფაილი 01 sqemebi.dwg

მთ. კონსტრუქტორი		ა. კორტავა
შეასრულა		ნ. ხუბულავა
შეამოწმა		ა. ესებუა

ნახაზის დასახელება

კონსტრუქციების საყალიბე გეგმა +66.70 ნიშნულზე

კ-1.23

A3

მონ. რ/ბ საძირკვლის ფილის ქვედა შრის არმირება

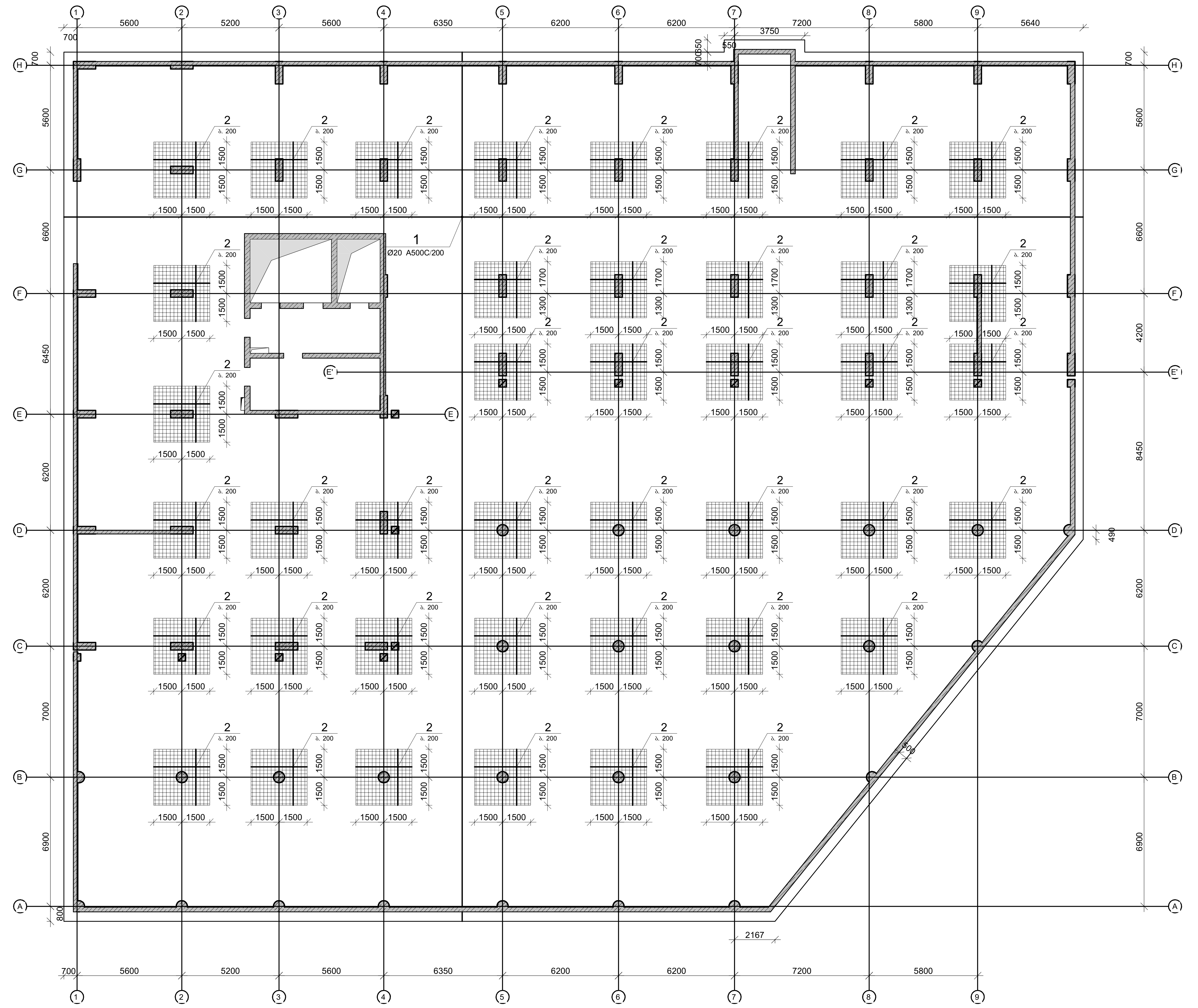

პროექტის დასახელება

მრავალფუნქციური კომპლექსი ვარკეთილში

პროექტის მისამართი

ქ. თბილისში, ვარკეთილი 2-სა და ვაზისუბნის საცხოვრებელ რაიონებს შორის.
სკ: 01.19.36.014.673

დამკვეთი

შპს:"სეუ გრუპ დეველოპმენტ კომპანია"

სტადია	თარიღი	განმარტება
მპ	2023.02.14	

დაკვეთის №

CAD DWG ფაილი 02 sadzirkveli.dwg

მთ. კონსტრუქტორი ა. კორტავა

შეასრულა ნ. ხუბულავა

შეამოწმა ა. ესებუა

ნახაზის დასახელება

მონ. რ/ბ საძირკვლის ფილის ქვედა შრის არმირება

კ-2.01

A3

მონ. რ/ბ საძირკვლის ფილის გეღა შრის არმირება

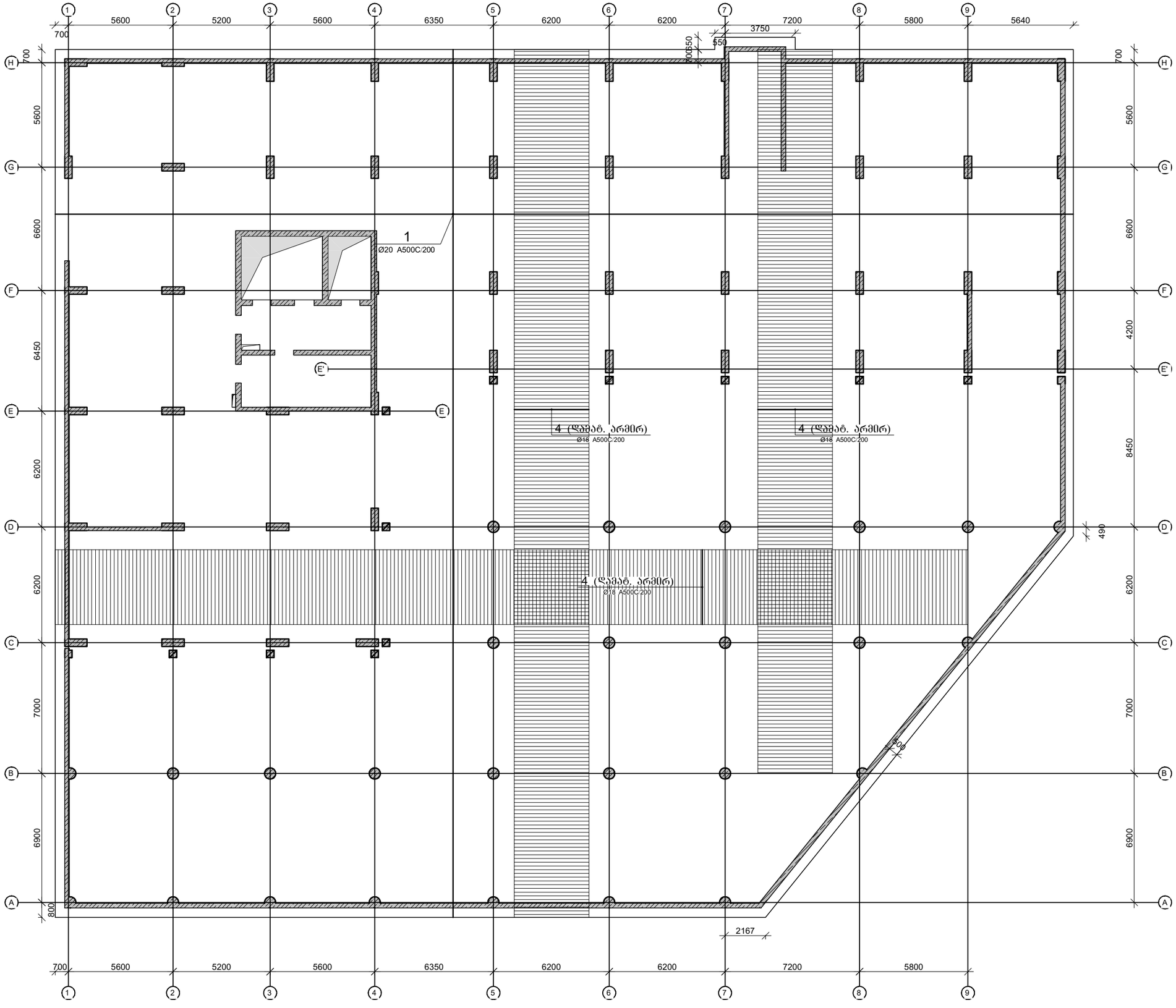

პროექტის დასახელება

მრავალფუნქციური კომპლექსი ვარკეთილში

პროექტის მისამართი

ქ. ობილისში, ვარკეთილი 2-სა და ვაგისუბნის სანხოვრებელ რაიონებს შორის.
სკ: 01.19.36.014.673

დამკვეთი

შპს:"სეუ გრუპ დეველოპმენტ კომპანია"

სტადია	ოპერიდი	პანმპარტება
მპ	2023.02.14	
დაკვეთის №		
CAD DWG ფაილი		02 sadzirkveli.dwg
მთ. კონსტრუქტორი		ა. კორტავა
შეასრულა		ნ. ხუბულავა
შეამოწმა		ა. ესებუა

ნახაზის დასახელება

მონ. რ/ბ საძირკვლის ფილის გეღა შრის არმირება

კ-2.02

A3

მრნ. რ/ბ საძირკვლის ფილის განივი არმირება

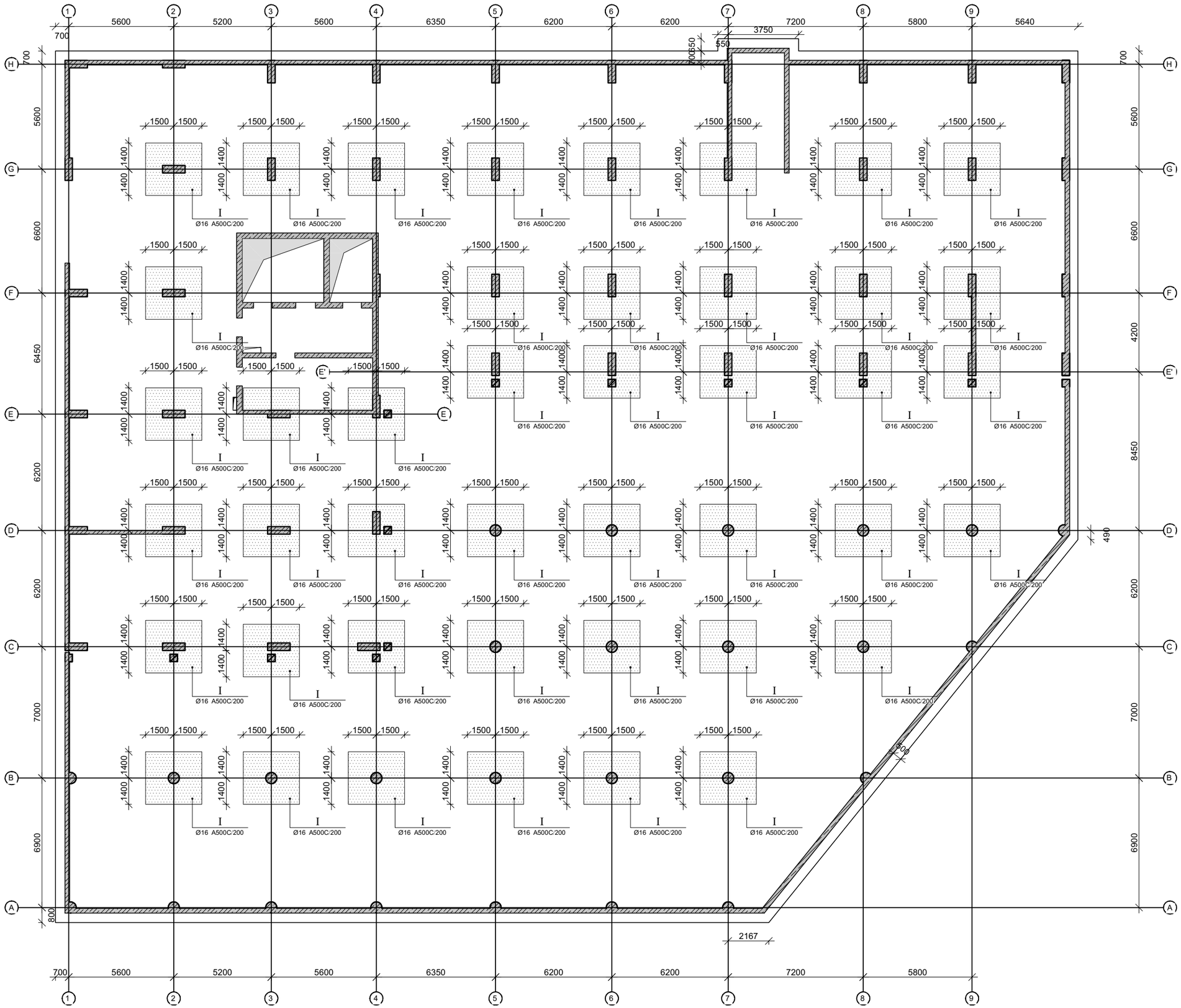

პროექტის დასახელება

მრავალფუნქციური კომპლექსი ვარკეთილში

პროექტის მისამართი

ქ. თბილისში, ვარკეთილი 2-სა და ვაგზისუბნის სახსოვრებელ რაიონებს შორის.
ს/კ: 01.19.36.014.673

დამკვეთი

შპს:"სეუ გრუპ დეველოპმენტ კომპანია"

სტადია	მარიდი	განმარტება
მპ	2023.02.14	

დაკვეთის №

CAD DWG ფაილი 02 sadzirkveli.dwg

მთ. კონსტრუქტორი		ა. კორტავა
შეასრულა		ნ. ხუბულავა
შეამოწმა		ა. ესებუა

ნახაზის დასახელება

მრნ. რ/ბ საძირკვლის ფილის განივი არმირება

კ-2.03

A3

საძირკვლის ფილის არმირების ფრაგმენტი ჭრილში

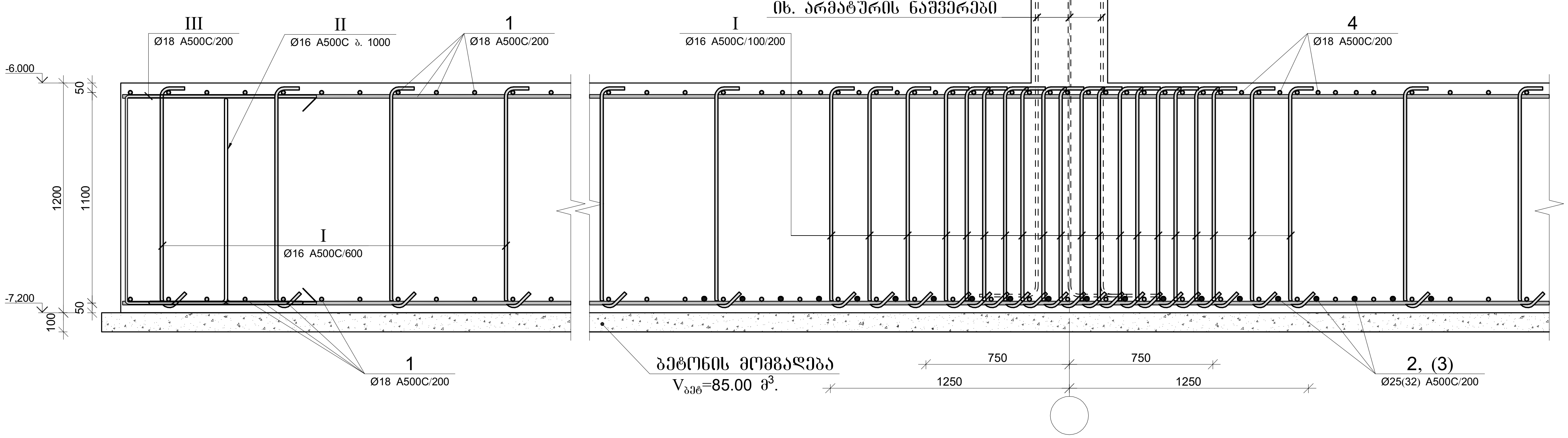

პოზ.	Ø [მმ.]	ესკიზი [მმ.]	სიგრძე [მმ.]
Ⓘ	Ø16	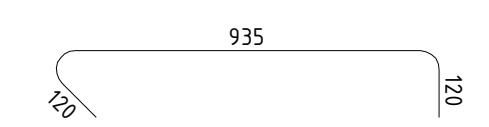	1180
Ⓘⓘ	Ø16	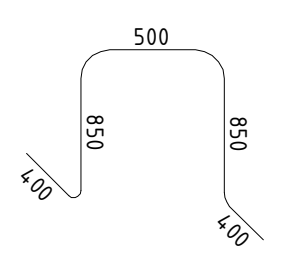	3000
Ⓘⓘⓘ	Ø18	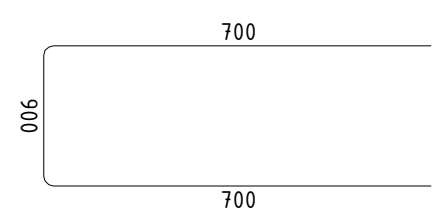	2300
ⒾⓋ	Ø10	335 120 120	580

მონ. რ/ბ საძირკვლის ფილის სპეციფიკაცია

არმატურის სპეციფიკაცია					არმატურის ამოკრეფა					ბეტონი B 25
პოზ. №	Ø	L მმ.	n ცალი	Ln მ.	Ø	∑ Ln მ.	გრძივი მეტრის წონა კგ.	წონა კგ. A240	წონა კგ. A500C	V; მ^3
1	2	3	4	5	6	7	8	9	10	11
1	18 A500C	-	-	26669.50	14 A500C	2938	1.21		3550.81	1212.00
2	25 A500C	-	-	2199.00	16 A500C	14905	1.58		23525.16	
3	32 A500C	-	-	1650.00	18 A500C	32568	2.00		65056.39	
4	18 A500C	-	-	1758.00	25 A500C	2199	3.85		8473.56	
I	16 A500C	1180	9550	11269.00	32 A500C	1650	6.31		10417.04	
II	16 A500C	3000	1212	3636.00						
III	18 A500C	2300	900	2070.00						
V	14 A500C	1800	884	1591.20						
VI	14 A500C	1600	842	1347.20			∑		111022.96	1212.00
						n= 1			111022.96	1212.00
									91.60	კგ/მ^3

პროექტის დასახელება

მრავალფუნქციური კომპლექსი ვარკეთილში

პროექტის მისამართი

ქ. თბილისში, ვარკეთილი 2-სა და ვაზისუბნის საცხოვრებელ რაიონებს შორის.
ს/კ: 01.19.36.014.673

დამკვეთი

შპს:"სეუ ბრუკ დეველოპმენტ კომპანია"

სტადია	თარიღი	განმარტება
მპ	2023.02.14	

დავალების №

CAD DWG ფაილი 02 sadzirkveli.dwg

მთ. კონსტრუქტორი ა. კორტავა

შეასრულა ნ. ხუბულავა

შეამოწმა ა. ესებუა

ნახაზის დასახელება

მონ. რ/ბ საძირკვლის ფილის არმირების ფრაგმენტები და სპეციფიკაცია

კ-2.04

A3

მონ. რ/ბ ლიფტის შახტის საძირკვლის ლშს–1-ის არმირება

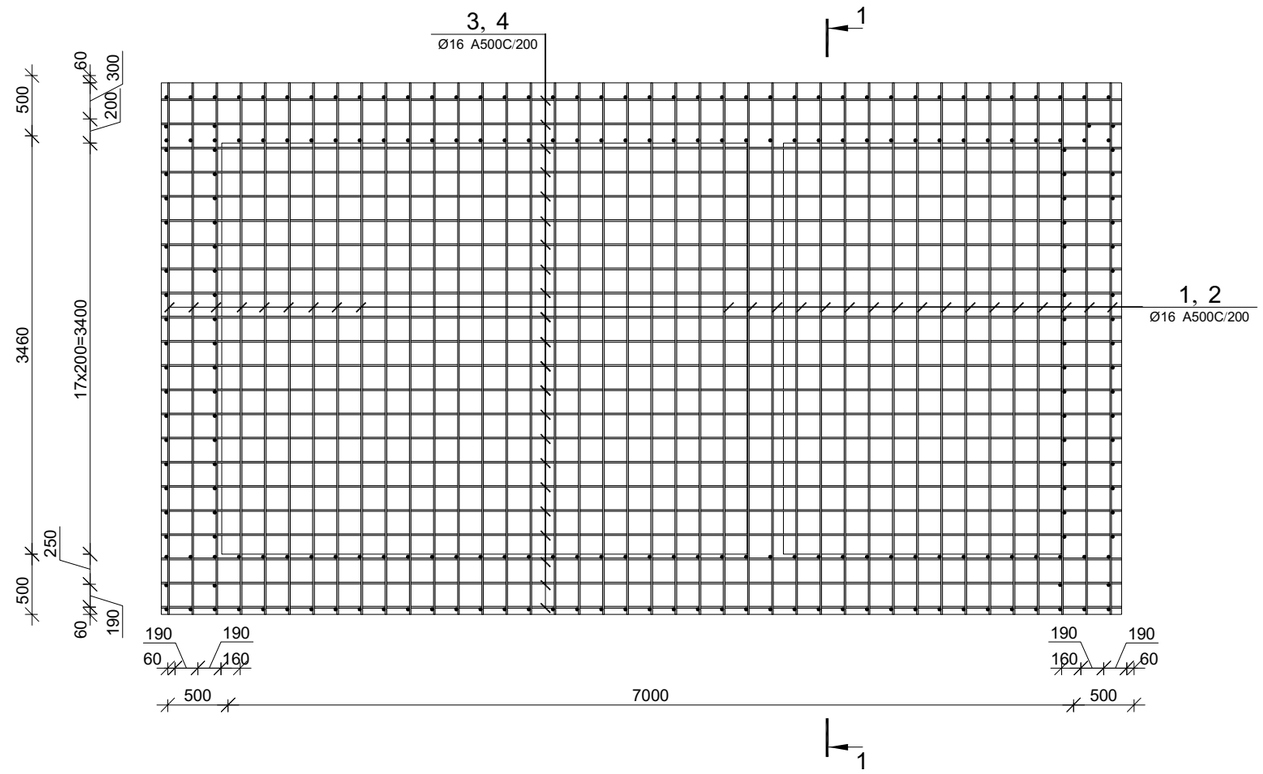

კვეთი 1–1

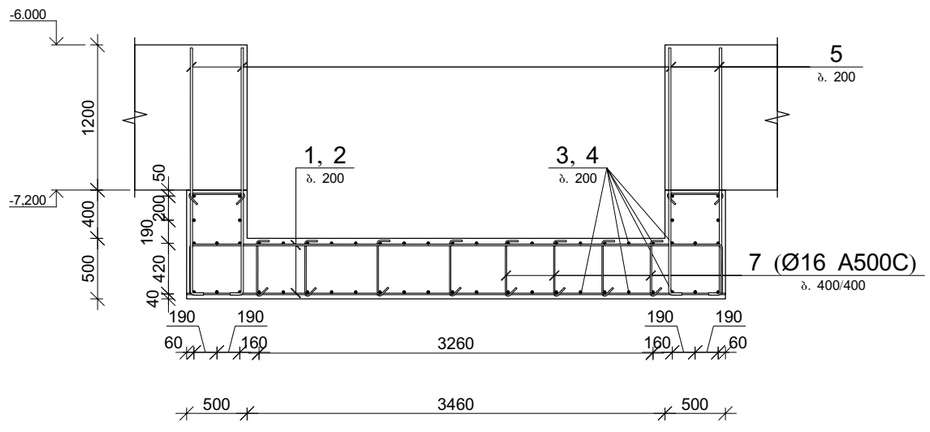

პოზ.	Ø [მმ.]	ესკიზი [მმ.]	სიგრძე [მმ.]
①	Ø18	4400	4400
②	Ø18	4400; 450; 450	5300
③	Ø18	7950	7950
④	Ø18	7950; 450; 450	8800
⑤	Ø18	1850; 250	2100
⑥	Ø18	400; 950; 400	1750
⑦	Ø16	450; 100; 100	650

მონ. რ/ბ ლიფტის შახტის საძირკვლის ლშს–1-ის სპეციფიკაცია

არმატურის სპეციფიკაცია					არმატურის ამოკრეფა					ბეტონი B 25
პოზ. №	Ø	L მმ	n ცალი	Ln მ	Ø	∑ Ln მ	არამეტი ფეხრის წონა კგ.	წონა კგ. A240	წონა კგ. A500C	V; მ³
1	2	3	4	5	6	7	8	9	10	11
1	18 A500C	4400	28	123.20	16 A500C	45.50	1.58		71.81	8.60
2	18 A500C	5300	20	106.00	18 A500C	835.15	2.00		1668.28	
3	18 A500C	7950	25	198.75						
4	18 A500C	8800	17	149.60						
5	18 A500C	2100	116	243.60						
6	18 A500C	1750	8	14.00						
7	16 A500C	650	70	45.50		∑			1740.10	8.60
						n= 2			3480.20	17.20
									202.34	კგ/მ³

პროექტის დასახელება

მრავალფუნქციური კომპლექსი ვარკეთილში

პროექტის მისამართი

ქ. თბილისში, ვარკეთილი 2-სა და ვაგზისუბნის სანიაღვრე რაიონებს შორის.
სკ: 01.19.36.014.673

დამკვეთი

შპს:"სეუ გრუპ დეველოპმენტ კომპანია"

სტადია	მარილი	განმარტება
მპ	2023.02.14	

დაკვეთის №

CAD DWG ფაილი 02 sadzirkveli.dwg

მთ. კონსტრუქტორი		ა. კორტავა
შემსრულა		ნ. ხუბულავა
შემამოწმა		ა. ესებუა

ნახაზის დასახელება

მონ. რ/ბ ლიფტის შახტის საძირკვლის ლშს–1-ის არმირება

კ-2.05

A3

მრნ. რ/ბ სვეტების და კედლების ნაშვერების განლაგების გეგმა

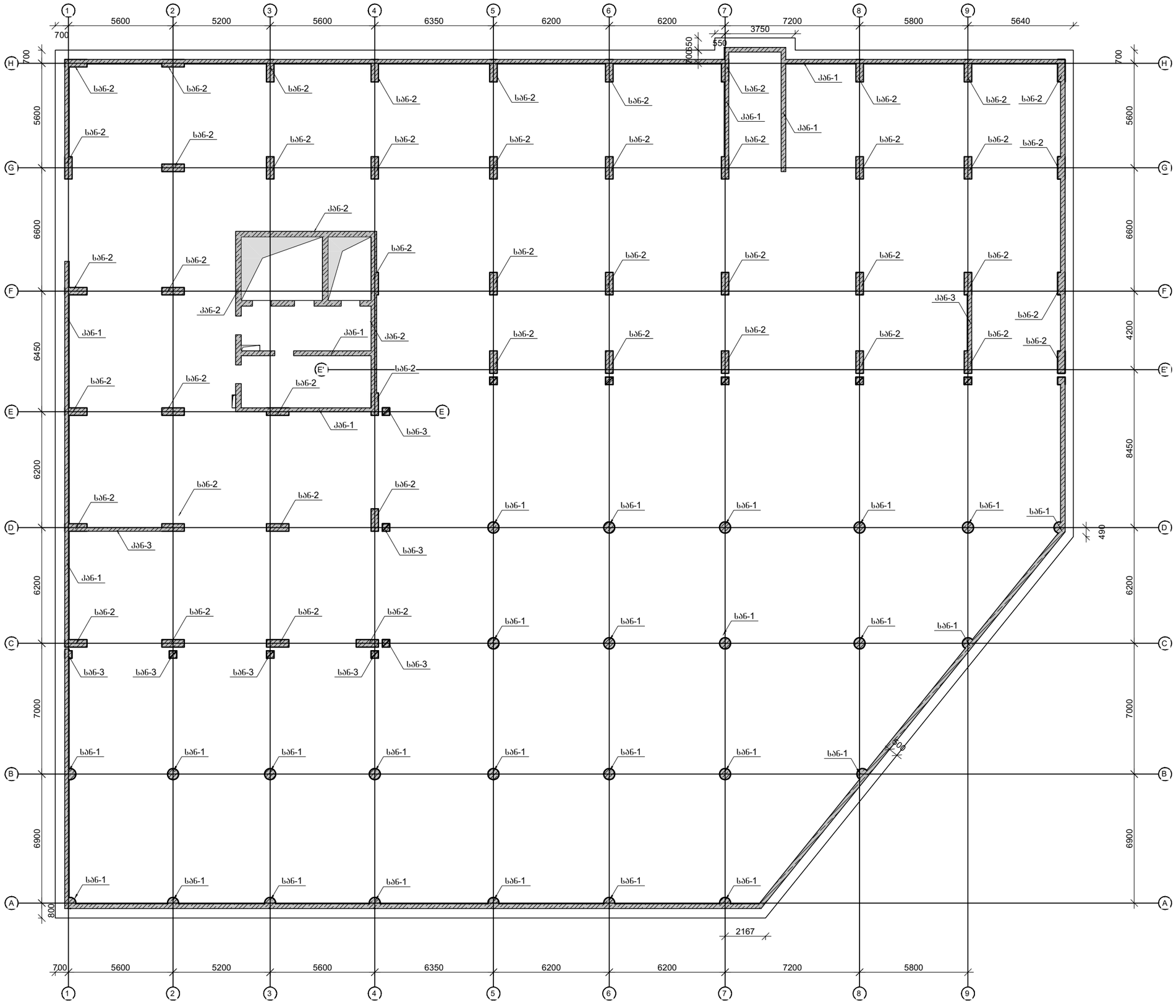

პროექტის დასახელება

მრავალფუნქციური კომპლექსი ვარკეთილში

პროექტის მისამართი

ქ. თბილისში, ვარკეთილი 2-სა და ვაგზისუბნის სახსოვრებელ რაიონებს შორის.
ს/კ: 01.19.36.014.673

დამკვეთი

შპს:"სეუ გრუპ დეველოპმენტ კომპანია"

სტადია	მარიდი	განმარტება
მპ	2023.02.14	
დაკვეთის №		
CAD DWG ფაილი		02 sadzirkveli.dwg

მთ. კონსტრუქტორი		ა. კორტავა
შეასრულა		ნ. ხუბულავა
შეამოწმა		ა. ესებუა

ნახაზის დასახელება

მრნ. რ/ბ სვეტების და კედლების ნაშვერების განლაგების გეგმა

კ-2.06

A3

სვეტის არმატურის ნაშვერი სან-1

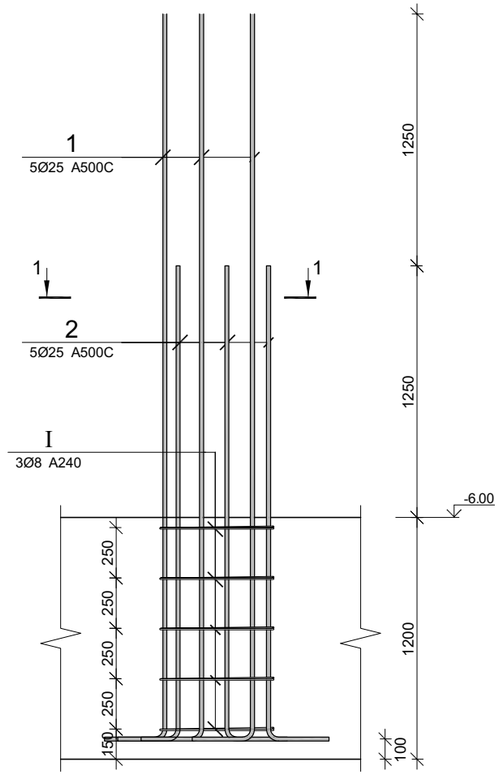

სვეტის არმატურის ნაშვერი სან-4

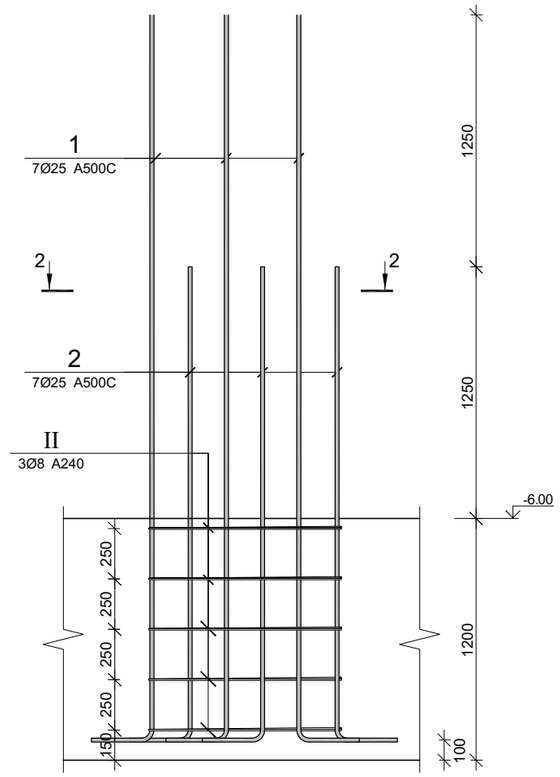

კვეთი 1–1

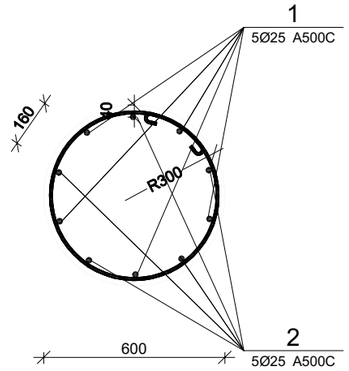

კვეთი 2-2

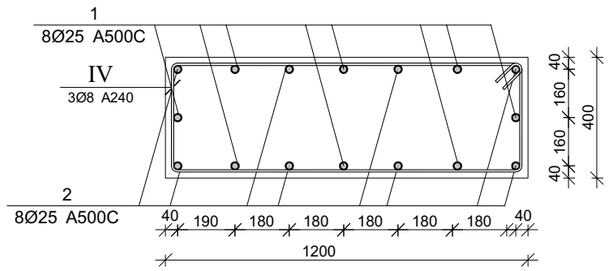

პროექტის დასახელება

მრავალფუნქციური კომპლექსი ვარკეთილში

პროექტის მისამართი

ქ. თბილისში, ვარკეთილი 2-სა და ვაჟისუბნის სახსოვრებელ რაიონებს შორის.
ს/კ: 01.19.36.014.673

დამკვეთი

შპს:"სეუ გრუპ დეველოპმენტ კომპანია"

სტადია	მარილი	ფანმარტება
მპ	2023.02.14	

დაკვეთის №

CAD DWG ფაილი 02 sadzirkveli.dwg

მთ. კონსტრუქტორი		ა. კორტავა
შეასრულა		ნ. ხუბულავა
შეამოწმა		ა. ესებუა

ნახაზის დასახელება

სვეტის არმატურის ნაშვერები (სან-1, სან-2 და სან-3)

კ-2.07

A3

სვეტის არმატურის ნაშვერი სან-1

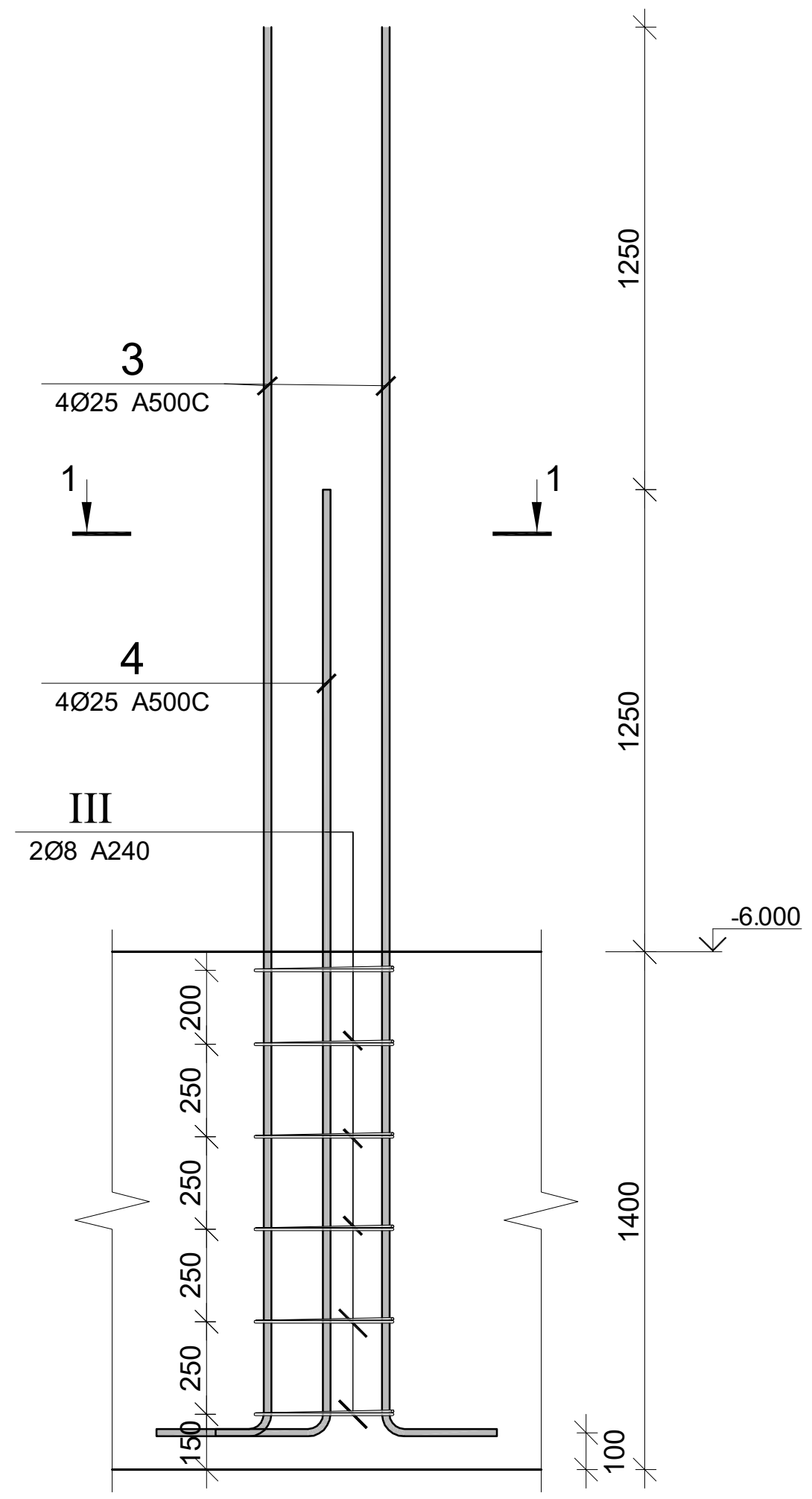

კვეთი 1–1

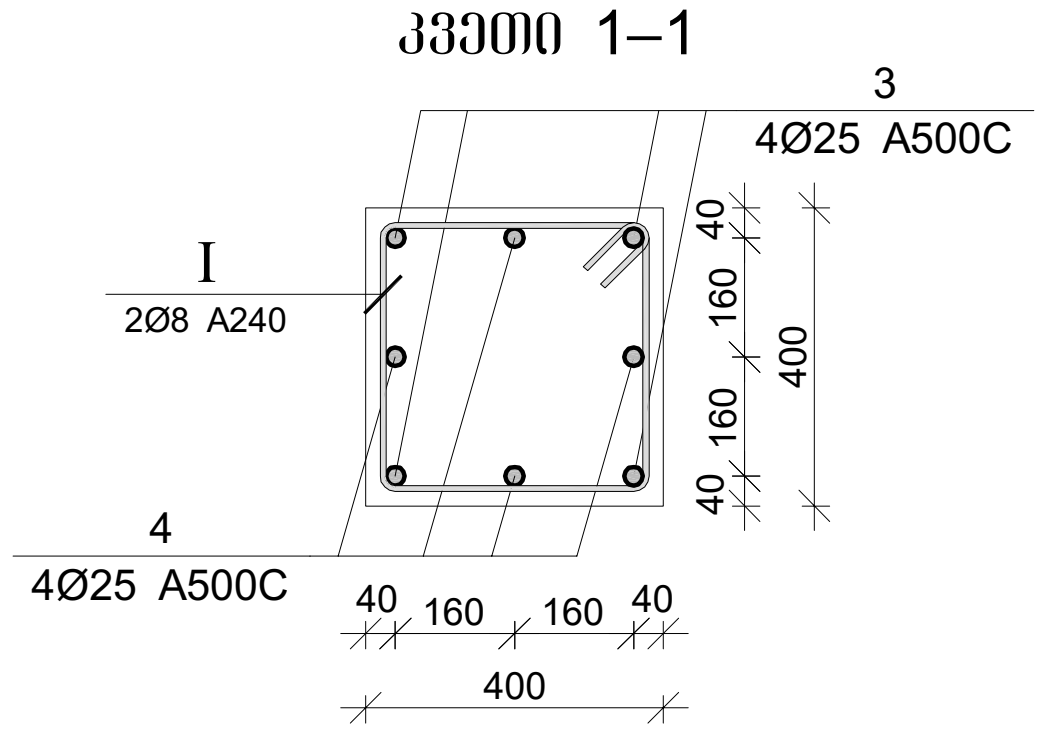

პოზ.	Φ [მმ.]	ესკიზი [მმ.]	სიგრძე [მმ.]
1	Ø25	2800; 700	3500
2	Ø25	1550; 700	2250
I	Ø8	R280	2070
II	Ø8	950; 350; 350; 950; 80; 80	2800
III	Ø8	350; 350; 350; 350; 80; 80	1600

სვეტების არმატურის ნაშვერების სპეციფიკაცია

არმატურის სპეციფიკაცია					არმატურის ამოკრეფა					ბეტონი B 25
პოზ. №	Ø	L მმ.	n ცალი	Ln მ.	Ø	∑ Ln მ.	გრძივი მეტრის წონა კგ.	წონა კგ. A240	წონა კგ. A500C	V; მ³
1	2	3	4	5	6	7	8	9	10	11
1	25 A500C	3500	32	112.00	8 A240	866.20	0.39	341.79		
2	25 A500C	2250	32	72.00	25 A500C	1834.00	3.85		7067.08	
3	25 A500C	3500	276	966.00						
4	25 A500C	2250	304	684.00						
I	8 A240	2070	260	538.20						
II	8 A240	2800	100	280.00						
III	8 A240	1600	30	48.00						
							∑	341.79	7067.08	
						n= 1		341.79	7067.08	
										კგ/მ³

პროექტის დასახელება

მრავალფუნქციური კომპლექსი ვარკეთილში

პროექტის მისამართი

ქ. თბილისში, ვარკეთილი 2-სა და ვაზისუბნის საცხოვრებელ რაიონებს შორის.
ს/კ: 01.19.36.014.673

დამკვეთი

შპს"სეუ გრუპ დეველოპმენტ კომპანია"

სტადია	თარიღი	განმარტება
მპ	2023.02.14	

დაკვეთის №

CAD DWG ფაილი 02 sadzirkveli.dwg

მთ. კონსტრუქტორი ა. კორტავა

შეასრულა ნ. ხუხულავა

შეამოწმა ა. ესებუა

ნახაზის დასახელება

სვეტის არმატურის ნაშვერები
(სან-1, სან-2 და სან-3)

კ-2.08

A3

კედლის არმატურის ნაშვერი კან-1

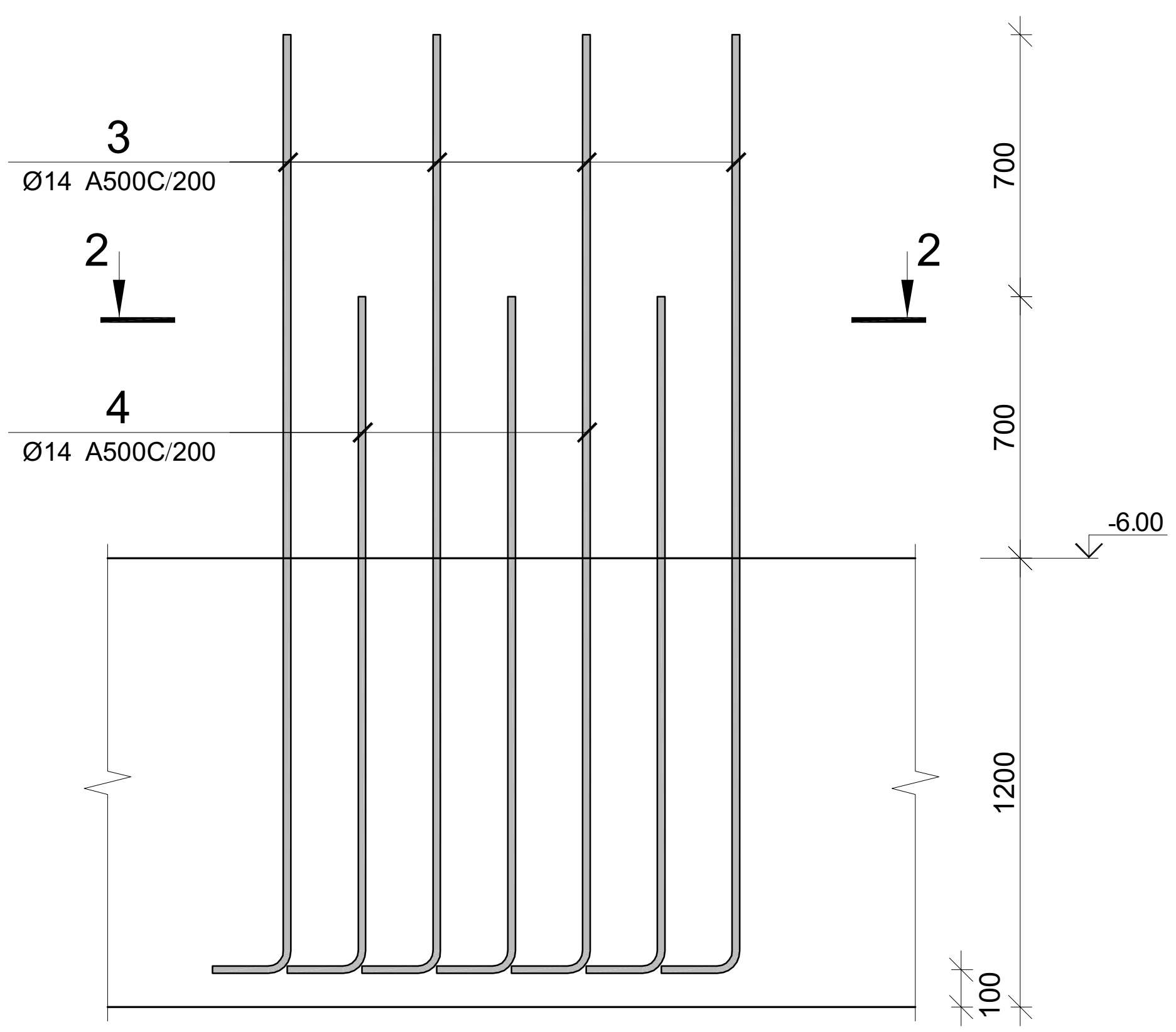

კედლის არმატურის ნაშვერი კან-2

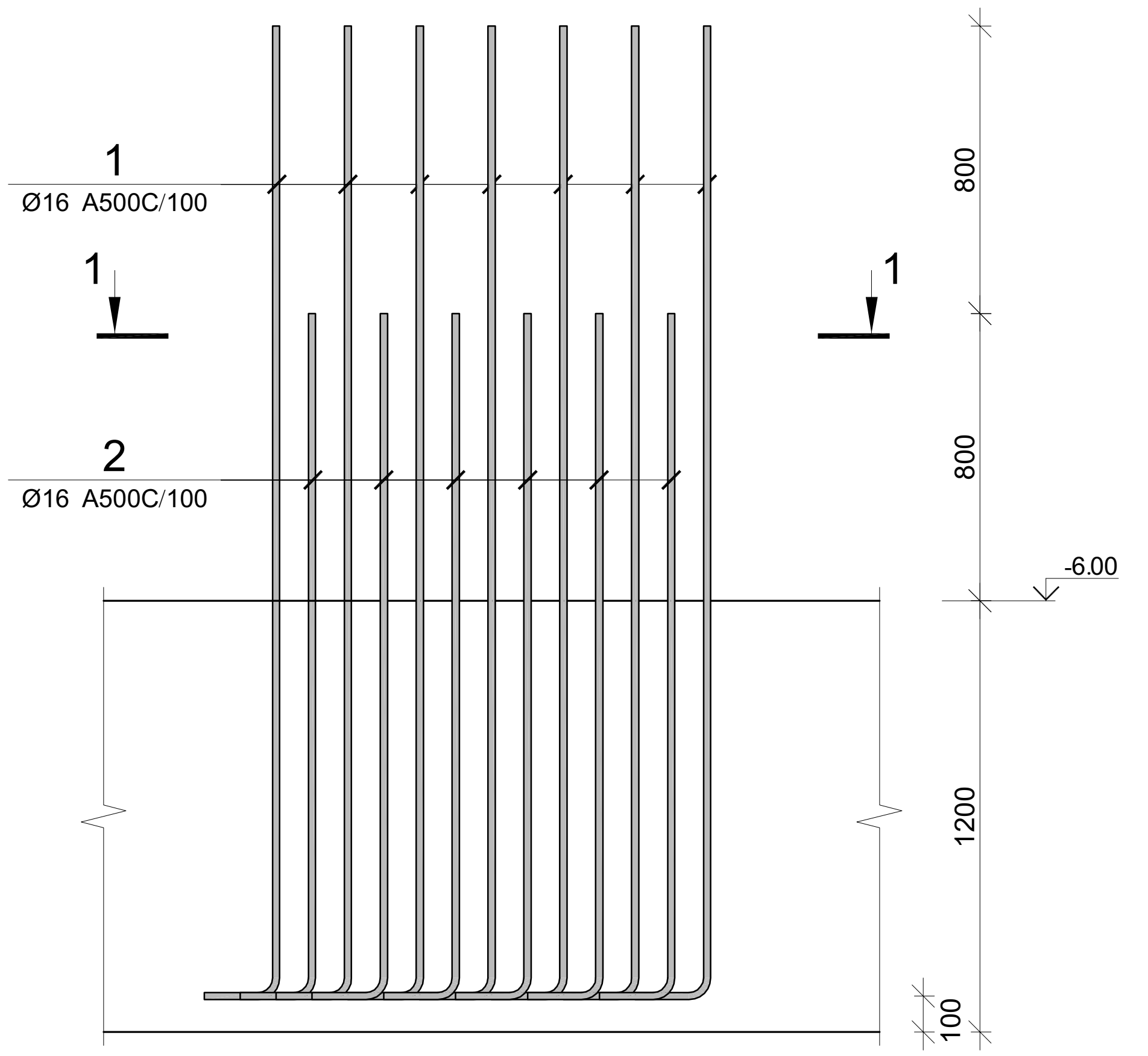

კვეთი 1-1

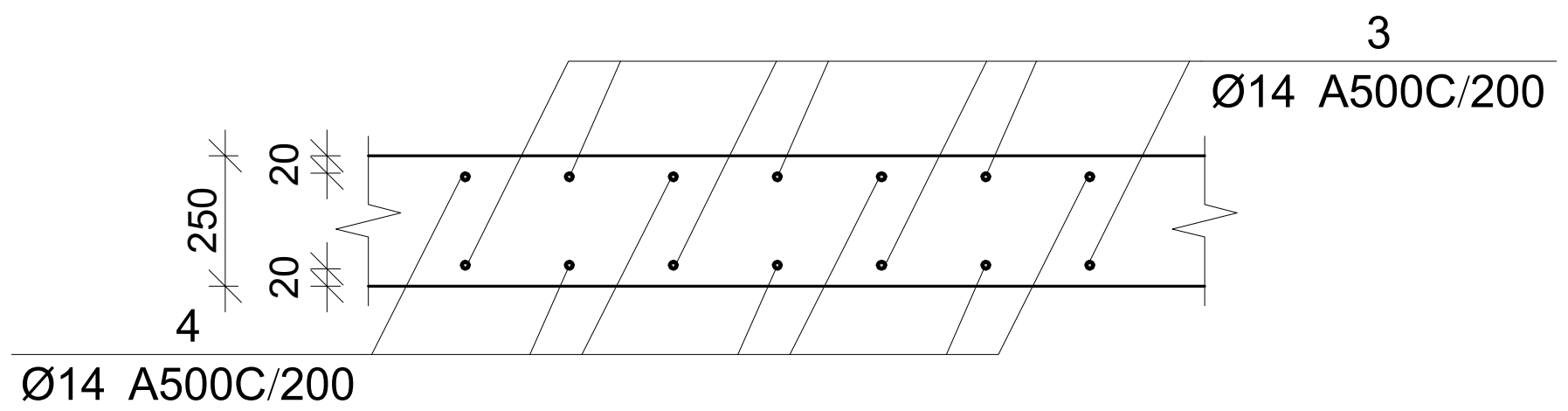

კვეთი 2-2

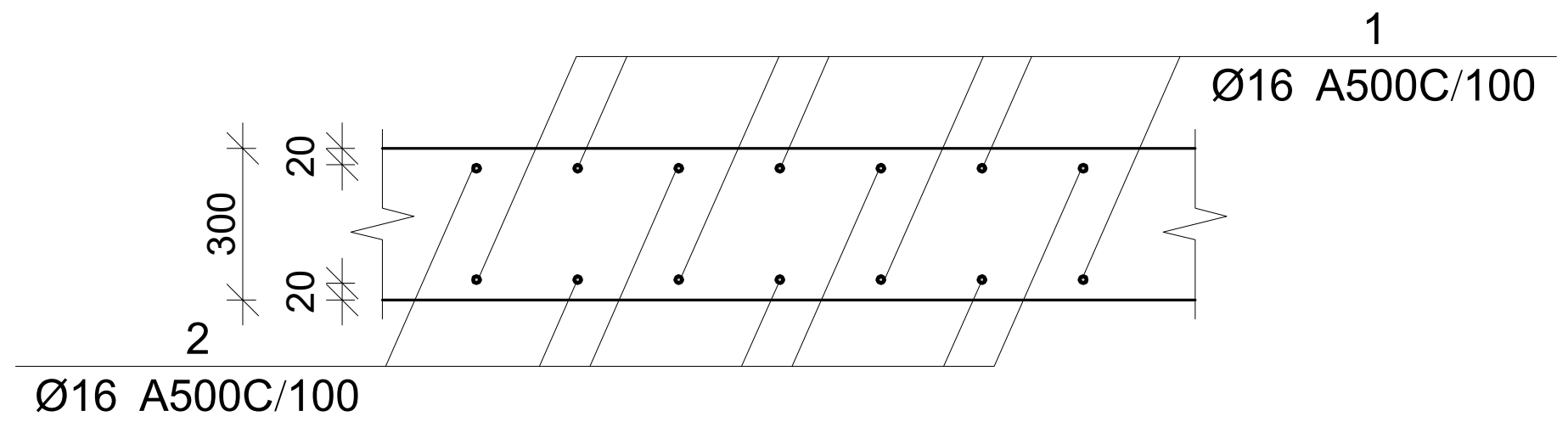

პოზ.	Φ [მმ.]	ესკიზი [მმ.]	სიგრძე [მმ.]
1	Ø16	1900 / 200	2100
2	Ø16	1100 / 200	1300
3	Ø14	1700 / 200	1900
4	Ø14	1000 / 200	1200

კედლების არმატურის ნაშვერების სპეციფიკაცია

არმატურის სპეციფიკაცია					არმატურის ამოკრეფა					ბეტონი B 25
პოზ. №	Ø	L მმ.	n ცალი	Ln მ.	Ø	∑ Ln მ.	გრძივი მეტრის წონა კგ.	წონა კგ. A240	წონა კგ. A500C	V; $მ^3$
1	2	3	4	5	6	7	8	9	10	11
1	16 A500C	2100	160	336.00	14 A500C	595.20	1.21		719.25	
2	16 A500C	1300	160	208.00	16 A500C	######	1.58		#######	
3	14 A500C	1900	192	364.80						
4	14 A500C	1200	192	230.40						
						∑			719.25	
						n= 1			719.25	
										$კგ/მ^3$

პროექტის დასახელება

მრავალფუნქციური კომპლექსი ვარკეთილში

პროექტის მისამართი

ქ. თბილისში, ვარკეთილი 2-სა და ვაზისუბნის საცხოვრებელ რაიონებს შორის.
ს.კ: 01.19.36.014.673

დამკვეთი

შპს:"სეუ გრუპ დეველოპმენტ კომპანია"

სტადია	თარიღი	განმარტება
მპ	2023.02.14	

დაკვეთის №

CAD DWG ფაილი 02 sadzirkveli.dwg

მთ. კონსტრუქტორი ა. კორტავა

შეასრულა ნ. ხუბულავა

შეამოწმა ა. ესებუა

ნახაზის დასახელება

კედლების არმატურის ნაშვერების კვეთები და სპეციფიკაცია

კ-2.09

A3

მონ. რ/ბ სვეტის სვ–1-ის არმირება

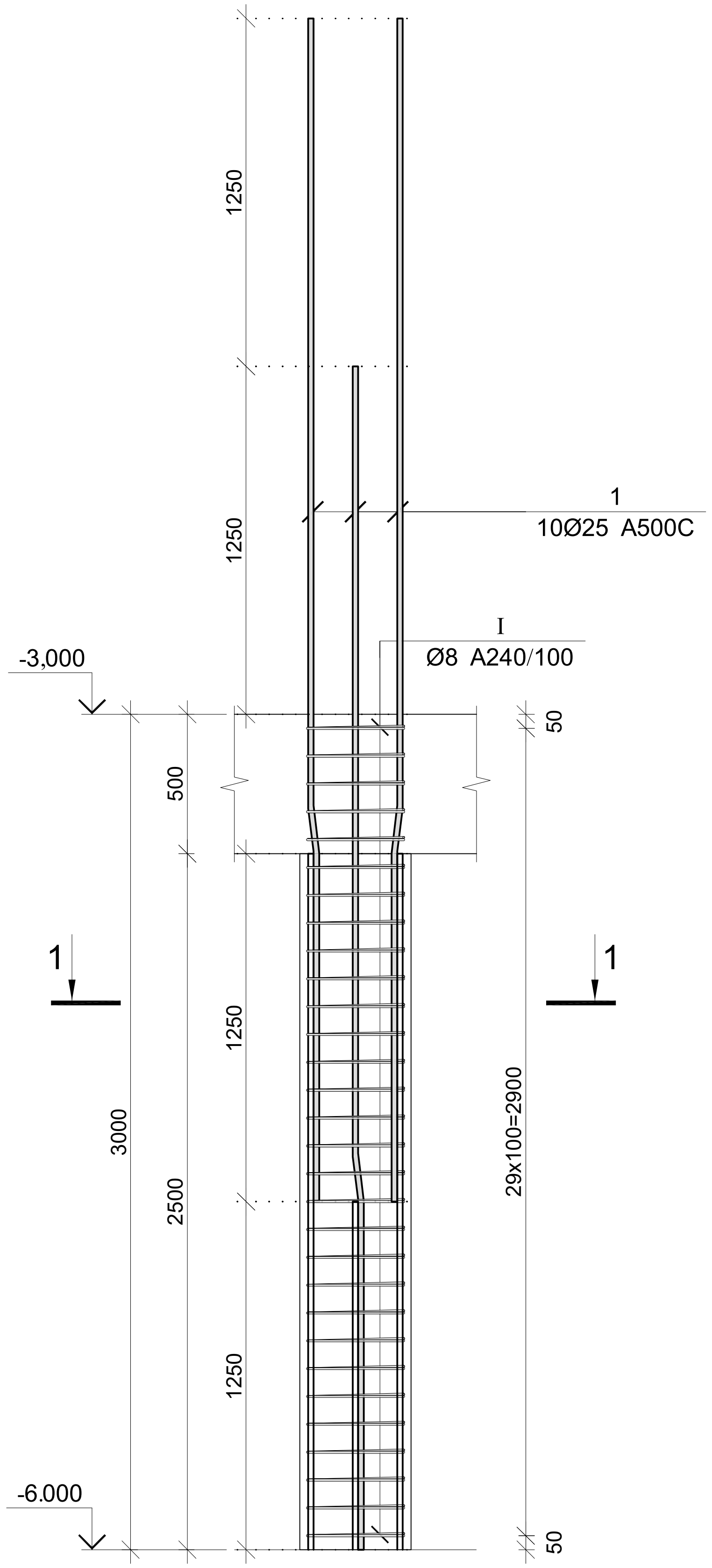

კვეთი 1–1

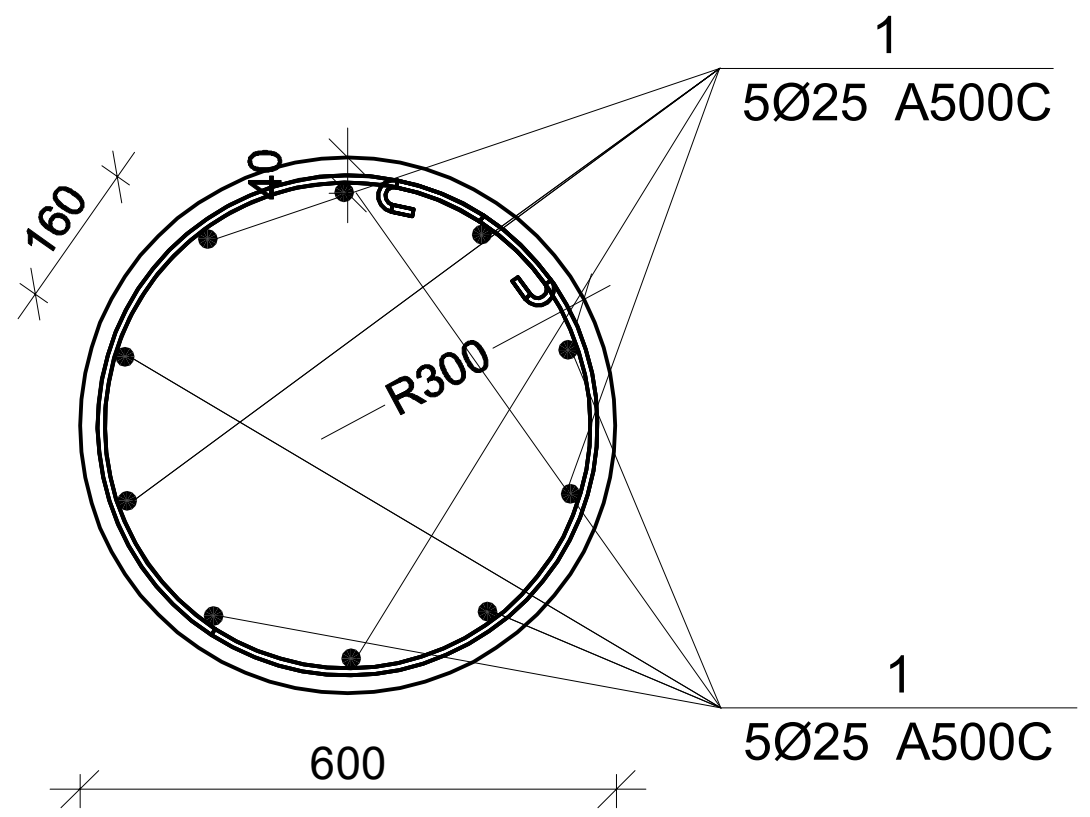

პოზ.	Ø [მმ.]	ესკიზი [მმ.]	სიგრძე [მმ.]
1	Ø20	1250 7° 165 3000	4250
I	Ø8	R160	2070

მონ. რ/ბ სვეტის სვ–1-ის სპეციფიკაცია

არმატურის სპეციფიკაცია					არმატურის ამოკრეფა					ბეტონი B 25
პოზ. №	Ø	L მმ.	n ცალი	Ln მ.	Ø	∑ Ln მ.	გრძივი მეტრის წონა კგ.	წონა კგ. A240	წონა კგ. A500C	V; მ³
1	2	3	4	5	6	7	8	9	10	11
1	25 A500C	4250	10	42.50	8 A240	60.03	0.39	23.69		0.80
I	8 A240	2070	29	60.03	25 A500C	42.50	3.85		163.77	
							∑	23.69	163.77	0.80
						n= 26		615.86	4257.97	20.80
									234.32	კგ/მ³

პროექტის დასახელება

მრავალფუნქციური კომპლექსი ვარკეთილში

პროექტის მისამართი

ქ. თბილისში, ვარკეთილი 2-სა და ვაზისუბნის საცხოვრებელ რაიონებს შორის.
სკ: 01.19.36.014.673

დამკვეთი

შპს:"სეუ გრუპ დეველოპმენტ კომპანია"

მპ	2023.02.14	მუშა პროექტი
სტადია	თარიღი	განმარტება
გამოცემა		00000
დაკვეთის №		00000
CAD DWG ფაილი		03 svetebi.dwg
კონსტრუქტორი		ა. კორტავა
შეასრულა		ა. ღონღაძე
შეამოწმა		ა. კორტავა

ნახაზის დასახელება

მონ. რ/ბ სვეტის სვ–1-ის არმირება

კ-3.01

A3

მონ. რ/ბ სვეტის სვ–2-ის არმირება

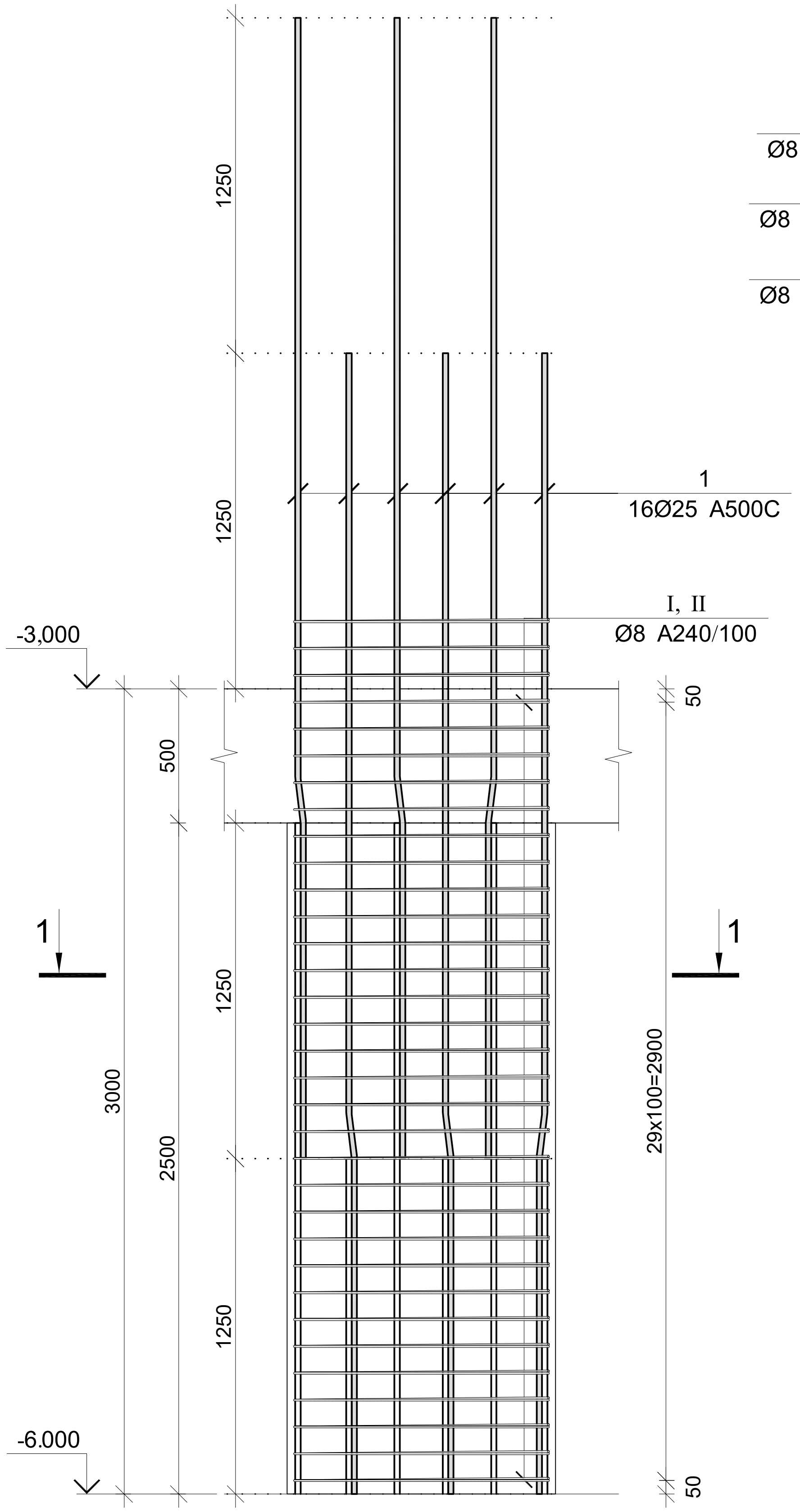

კვეთი 1–1

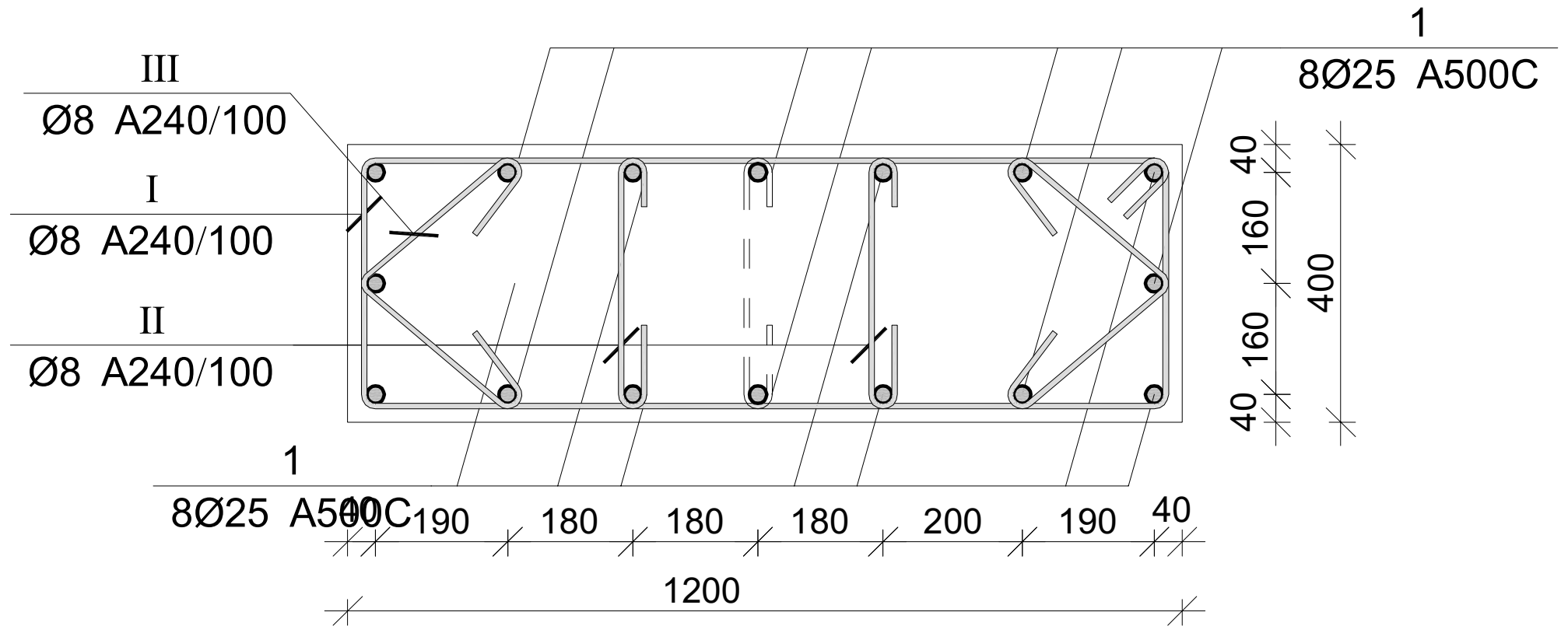

პოზ.	Ø [მმ.]	ესკიზი [მმ.]	სიგრძე [მმ.]
1	Ø25	1250 7° 205 3000	4550
I	Ø8	1150, 100, 100, 350, 350, 1150	3200
II	Ø8	350, 100, 100	550
III	Ø8	100, 280, 100, 280	760

მონ. რ/ბ სვეტის სვ–2-ის სპეციფიკაცია

არმატურის სპეციფიკაცია					არმატურის ამოკრეფა					ბეტონი B 25
პოზ. №	Ø	L მმ.	n ცალი	Ln მ.	Ø	∑ Ln მ.	გრძივი მეტრის წონა კგ.	წონა კგ. A240	წონა კგ. A500C	V; მ³
1	2	3	4	5	6	7	8	9	10	11
1	25 A500C	4250	16	68.00	8 A240	173.13	0.39	68.31		1.58
I	8 A240	2800	29	81.20	25 A500C	68.00	3.85		262.03	
II	8 A240	550	87	47.85						
III	8 A240	760	58	44.08			∑	68.31	262.03	1.58
						n= 47		3210.78	12315.37	74.45
									208.55	კგ/მ³

პროექტის დასახელება
მრავალფუნქციური კომპლექსი ვარკეთილში

პროექტის მისამართი
ქ. თბილისში, ვარკეთილი 2-სა და ვაზისუბნის საცხოვრებელ რაიონებს შორის.
ს/კ: 01.19.36.014.673

დამკვეთი
შპს"სეუ გრუპ დეველოპმენტ კომპანია"

მპ	2023.02.14	მუშა პროექტი
სტადია	თარიღი	განმარტება
გამოცემა		00000
დაკვეთის №		00000
CAD DWG ფაილი		03 svetebi.dwg
კონსტრუქტორი		ა. კორტავა
შეასრულა		ა. ლონდაძე
შეამოწმა		ა. კორტავა

ნახაზის დასახელება
მონ. რ/ბ სვეტის სვ–2-ის არმირება

კ-3.02

A3

მრავალფუნქციური კომპლექსი ვარკეთილში

მრავალფუნქციური კომპლექსი ვარკეთილში

მრავალფუნქციური კომპლექსი ვარკეთილში

მრავალფუნქციური კომპლექსი ვარკეთილში

##

ძელ. რ/ბ სვეტის სვ–4-ის არმირება

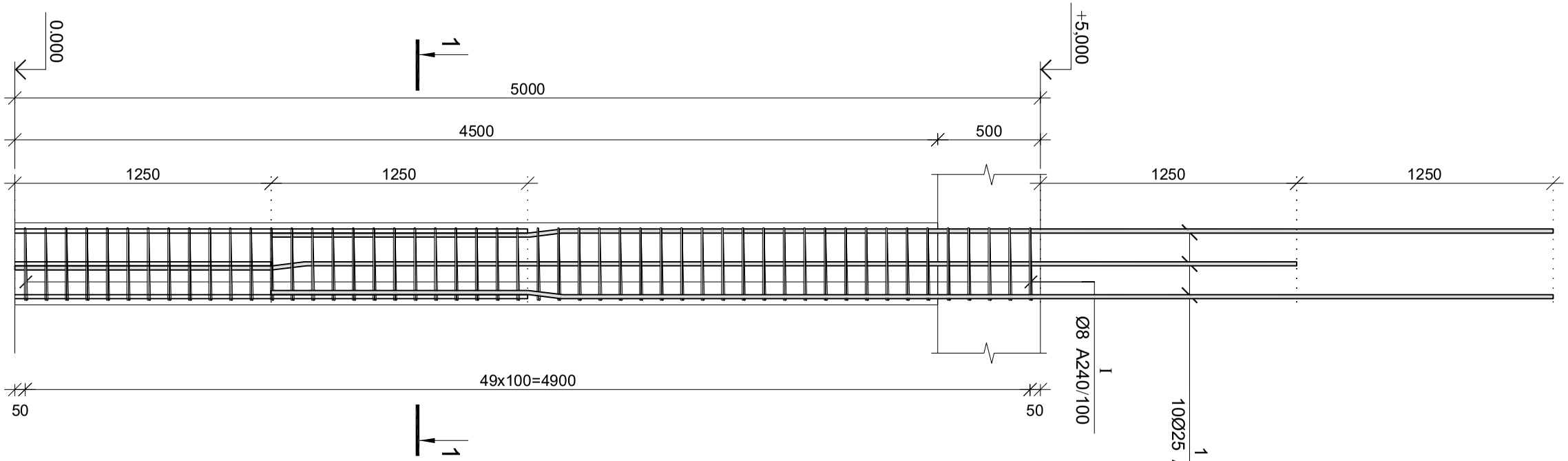

ჯვარი 1–1

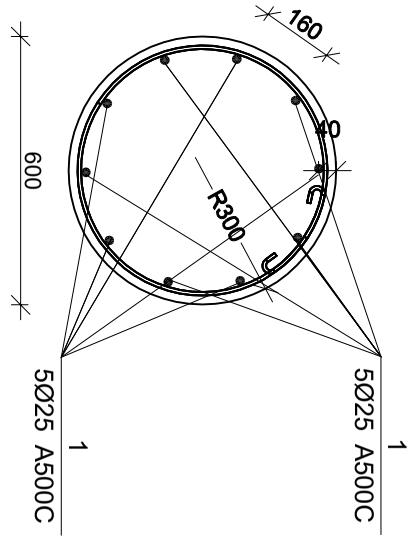

ჯგუფ. №	Ø [მმ]	ელემენტის ესკიზი [მმ]	სიგრძე [მმ]
①	Ø20	1250 165 7° 5000	6250
①	Ø8	R160	2070

ძელ. რ/ბ სვეტის სვ–4-ის არმატურის სპეციფიკაცია

არმატურის ნომერი	Ø	L მმ.	n ცალი	Ln მ.	Ø	∑ Ln მ.	ერთეული მასის წონა კგ/მ	წონა კგ. A240	წონა კგ. A500C	ბეტონი B 25 V, მ³
1	25 A500C	6250	10	62.50	8 A240	101.43	0.39	40.02		1.40
1	8 A240	2070	49	101.43	25 A500C	62.50	3.85		240.84	
2	Ø	3	4	5	6	7	8	9	10	11
1	25 A500C	6250	10	62.50	8 A240	101.43	0.39	40.02		1.40
2	Ø	3	4	5	6	7	8	9	10	11
					Σ			40.02	240.84	1.40
				n= 26				1040.59	6261.72	36.40
									200.61	კბ/მ³

03	2023.02.14	ბეჭდვა ელექტრონული	
ხელმძღვანელი	მაკონტ.	პროექტის ნაწილი	
მთავარი ინჟინერი			
პროექტის №	00000		
CAD DWG ფაილი	03 svetebi.dwg		
არქიტექტორი	ა. ართმანაძე		
პროექტის ხელმძღვანელი	ა. ლორთქიფანიძე		
შემსრულებელი	ა. ართმანაძე		

პროექტის დასახელება

ქ. თბილისში ზაფხულის ოლიმპიური 2-ს ბ ა
ვაჟების საკალათბურთო ცენტრის
ტერიტორიის კეთილმოწყობა

პროექტის ეტაპი

ტექნიკური პროექტი

ნაგებობის დასახელება

ნაგებობის ნაწილი

ძელ. რ/ბ სვეტის სვ–4-ის არმირება

ფურცლის ნომერი

კ-3.04

ფორმატი

A3

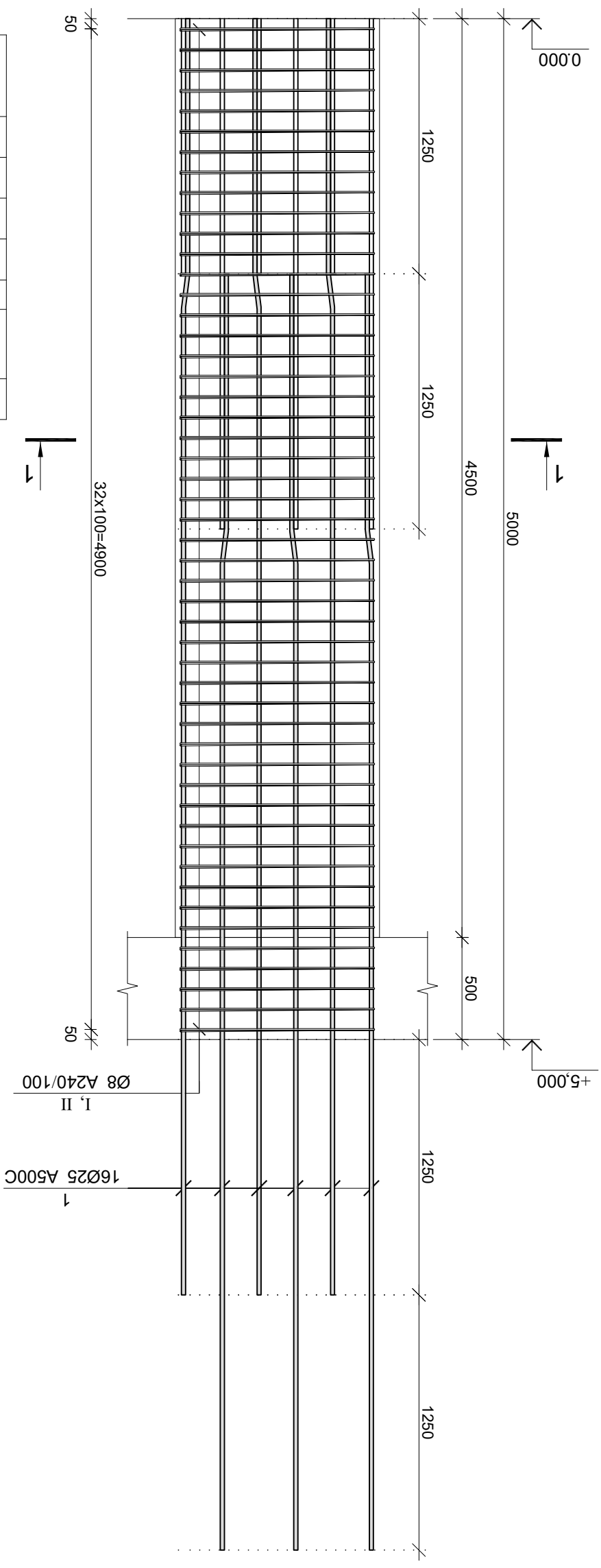

ვერტ. ჩ/ბ სვეტის სვ–5-ის არმატურება

ძელ. რ/ბ სვეტის ს3–6-ის არმირება

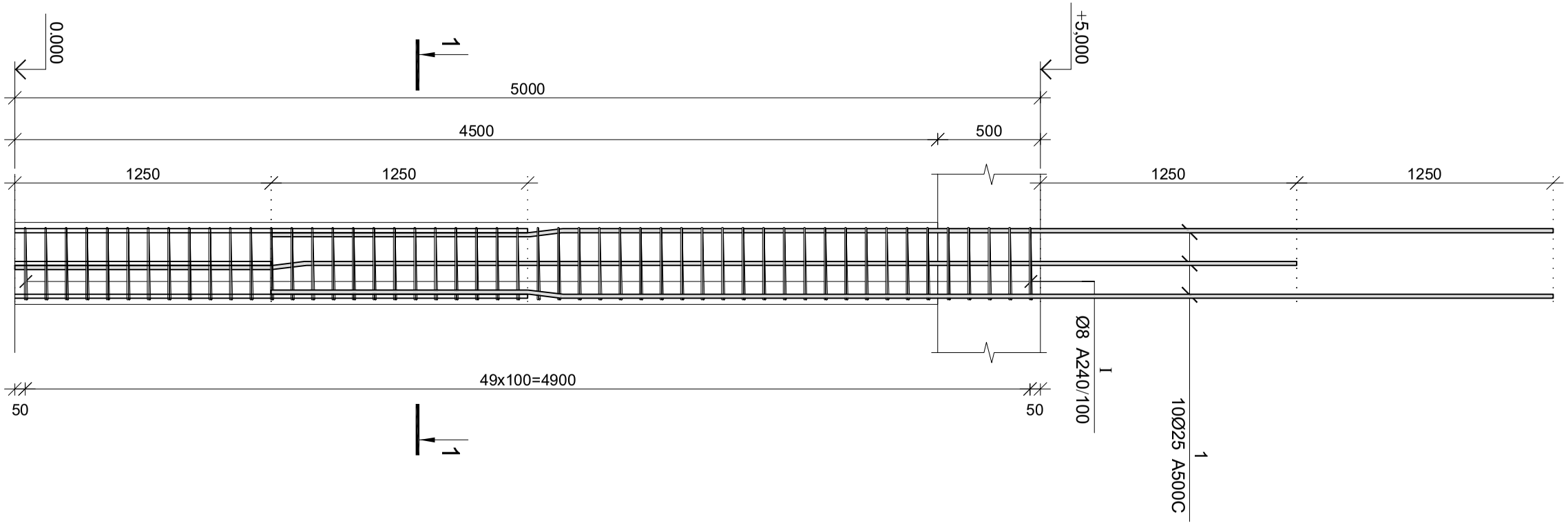

ჯვრედი 1–1

ჯგუფ.	Ø [მმ]	ელემენტი [მმ]	სიგრძე [მმ]
①	Ø20	1000 7° 165 5000	6250
①	Ø8	350 350 100 100 260 260	1600
②	Ø8	260 260 100 100 260 260	1240

ძელ. რ/ბ სვეტის ს3–3-ის სპეციფიკაცია

არმატურის სპეციფიკაცია												ბეტონი B 25
მარკა, ნახაზის №	Ø	L მმ.	n ცალი	Ln მ.	Ø	∑Ln მ.	ზედაპირის ფართობი, მ2	წონა კგ. A240	წონა კგ. A500C			V; მ³
1	2	3	4	5	6	7	8	9	10			11
1	20 A500C	6250	8	50.00	8 A240	139.16	0.39	54.91				0.80
I	8 A240	1600	49	78.40	20 A500C	50.00	2.47		123.31			
II	8 A240	1240	49	60.76								
								∑	54.91	123.31	0.80	
			n= 11					604.01	1356.39	8.80		
									222.77			მპ/მ³

პროექტის ავტორები

გიორგი ფარცვანია

ტექნიკური ზედამხედველი

ა. ქორიძე

პროექტის დასახელება

ვ. ფოცხიშვილის ქუჩის ბეტონის ხიდის 2-ის ფ/ა
ვასილ ფოცხიშვილის ქუჩის ბეტონის ხიდის
რეაბილიტაცია. ხიდის ნაწილის
ს/კ: 01.19.36.014.673

ნახაზის დასახელება

ვასილ ფოცხიშვილის ქუჩის ბეტონის ხიდის რეაბილიტაციის პროექტი

ნახაზის №

ჯ-3.06

ფორმატი

A3

03	2023.02.14	ცვლილებების შეტანა	
ხელმძღვანელი			
შემსრულებელი			
პროექტის №			00000
CAD DWG ფაილის			03 sveteb1.dwg
ტექნიკური ზედამხედველი		ა. ქორიძე	
მთავარი ინჟინერ-პროექტი		ა. ფოცხიშვილი	
ხელმძღვანელი		ა. ქორიძე	

მრავალფუნქციური კომპლექსი ვარკეთილში

პროექტის დასახელება

მრავალფუნქციური კომპლექსი ვარკეთილში

პროექტის მისამართი

ქ. თბილისში, ვარკეთილი 2-სა და ვაჟისუბნის საცხოვრებელ რაიონებს შორის.
ს/კ: 01.19.36.014.673

დამკვეთი

შპს:"სეუ გრუპ დეველოპმენტ კომპანია"

მპ	2023.02.14	მუშა პროექტი
სტადია	ოარიდი	განმარტება
გამოცემა		00000
დაკვეთის №		00000
CAD DWG ფაილი		03 svetebi.dwg
კონსტრუქტორი		ა. კორტავა
შეასრულა		ა. დონღაძე
შეამოწმა		ა. კორტავა

ნახაზის დასახელება

მრნ. რ/ბ სვეტის ს3–7-ის არმირება

კ-3.07

A3

მრნ. რ/ბ სვეტის ს3–7-ის არმირება

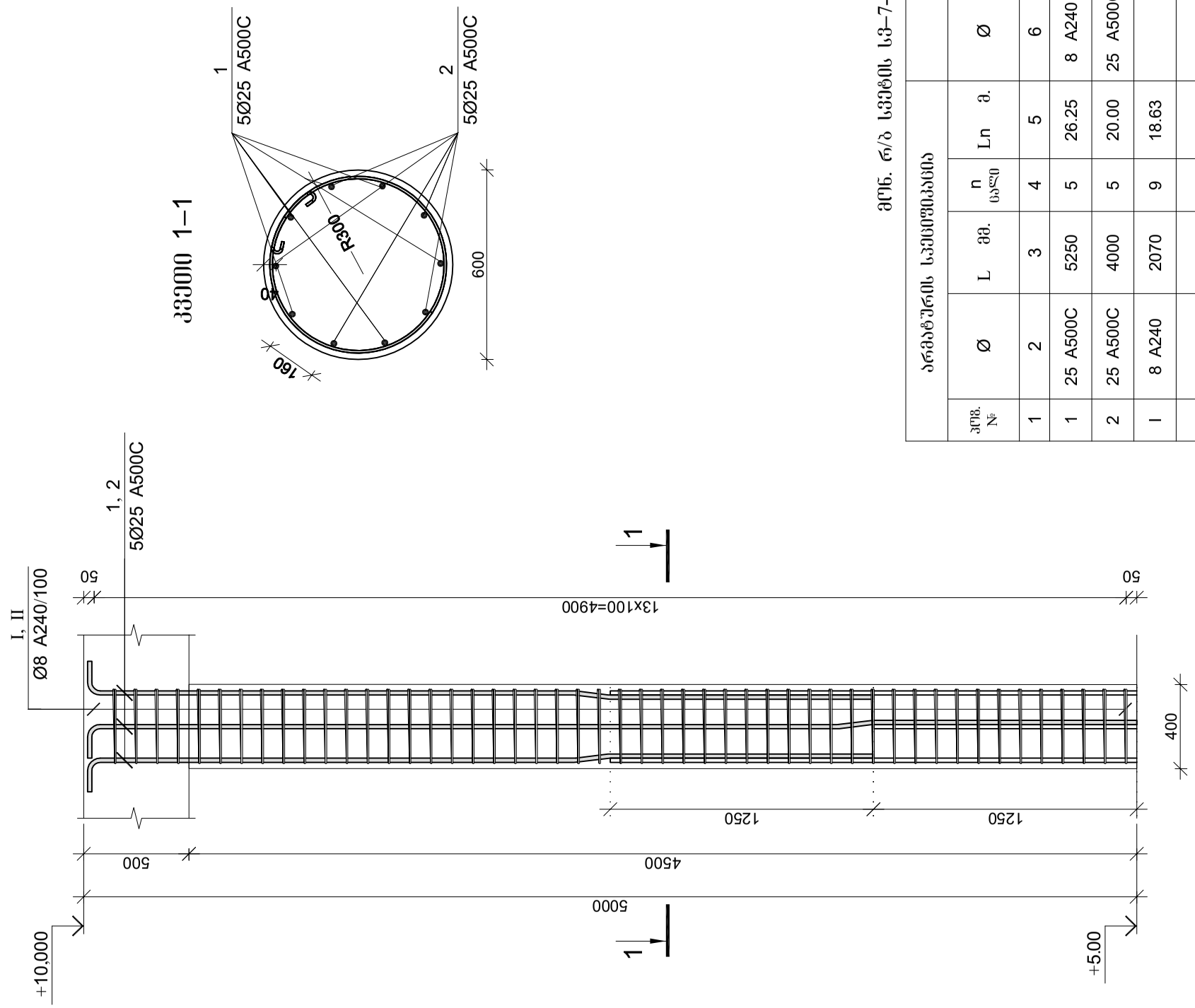

მრნ. რ/ბ სვეტის ს3–7-ის სპეციფიკაცია

პოზ.	ესკიზი [მმ.]	Ø [მმ.]	სიგრძე [მმ.]
①	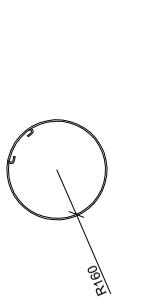	Ø25	5250
②		Ø25	4000
①		Ø8	2070

ჯვარი 1–1

არმატურის სპეციფიკაცია

პოზ. №	Ø	L მმ.	n ცალი	Ln მ.	Ø	∑ Ln მ.	ზედაპირის წონა კგ.	წონა კგ. A240	წონა კგ. A500C	ბეტონი B 25 V; მ³
1	2	3	4	5	6	7	8	9	10	11
1	25 A500C	5250	5	26.25	8 A240	18.63	0.39	7.35		1.40
2	25 A500C	4000	5	20.00	25 A500C	46.25	3.85		178.22	
	8 A240	2070	9	18.63						
							∑	7.35	178.22	1.40
			n= 26					191.13	4633.68	36.40
										132.55 კგ/მ³

მონ. რ/ბ სვეტის სვ–8-ის არმირება

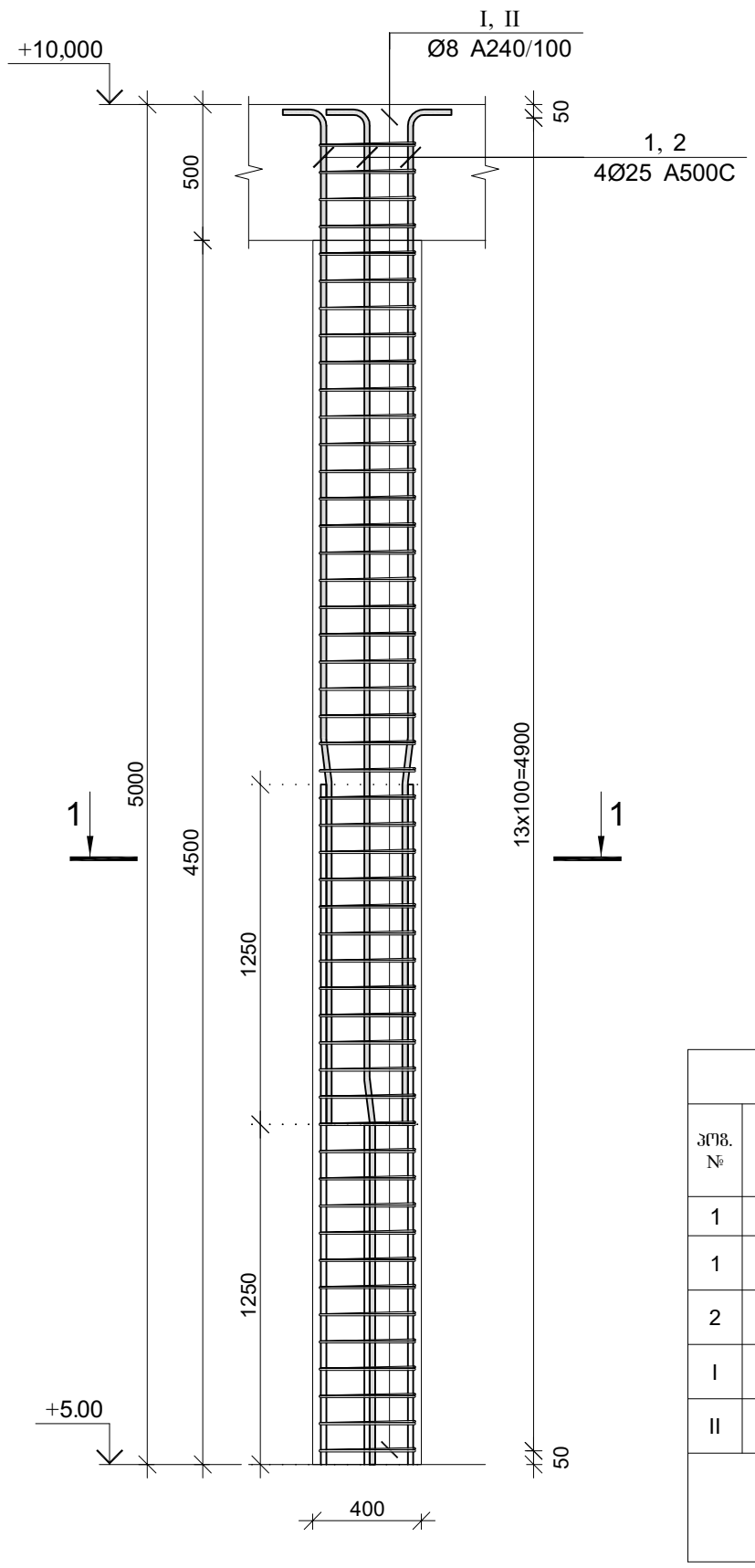

კვეთი 1–1

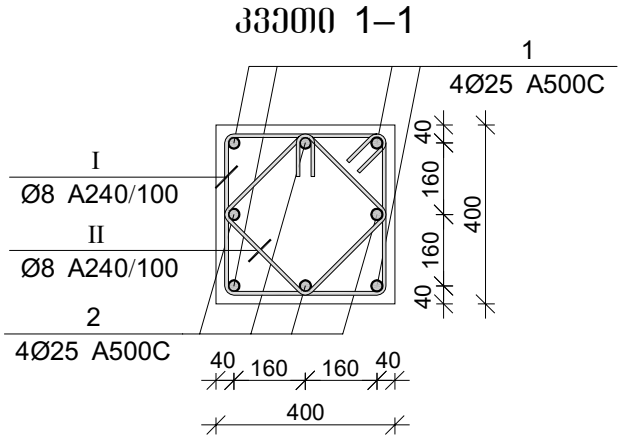

პოზ.	Ø [მმ.]	ესკიზი [მმ.]	სიგრძე [მმ.]
①	Ø25	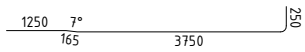	5250
②	Ø25	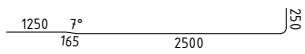	4000
Ⅰ	Ø8	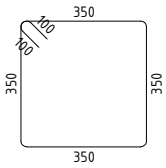	1600
Ⅱ	Ø8	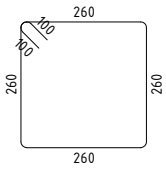	1240

მონ. რ/ბ სვეტის სვ–8-ის სპეციფიკაცია

არმატურის სპეციფიკაცია					არმატურის ამოკრეფა					ბეტონი B 25
პოზ. №	Ø	L მმ.	n ცალი	Ln მ.	Ø	∑ Ln მ.	ერთეული მეტრის წონა კგ.	წონა კგ.		V; მ³
								A240	A500C	
1	2	3	4	5	6	7	8	9	10	11
1	25 A500C	5250	4	21.00	8 A240	139.16	0.39	54.91		0.80
2	25 A500C	4000	4	16.00	25 A500C	37.00	3.85		142.57	
I	8 A240	1600	49	78.40						
II	8 A240	1240	49	60.76		∑		54.91	142.57	0.80
						n= 11		604.01	1568.32	8.80
									246.86	კგ/მ³

პროექტის დასახელება
ვრცივალურენტიანი კომპლექსი ვაკე-ვაკეში

პროექტის ფაზა
ქ. თბილისი, ვაკე-საბურთალოს 2-ის და ვაზის უბნის სპორტული ნაგებობის მშენებლობა. ს/კ: 01.19.36.014.673

დასახელება
შპს."ეკო ბრუშ დეველოპმენტ კომპანი"

ფაზა	პრელიმინარული
სტადია	მუშა პროექტი
ფურცლის №	00000
CAD DWG ფაილი	03 svetebi.dwg
პროექტირებული	ს. კოხაძე
შემოწმებული	ს. ფეიქრიძე
ავტორი	ს. კოხაძე
ნახაზის დასახელება	

მონ. რ/ბ სვეტის სვ–8-ის პროექტი

ა-3.08

A3

მონ. რ/ბ სვეტის სვ–9-ის არმირება

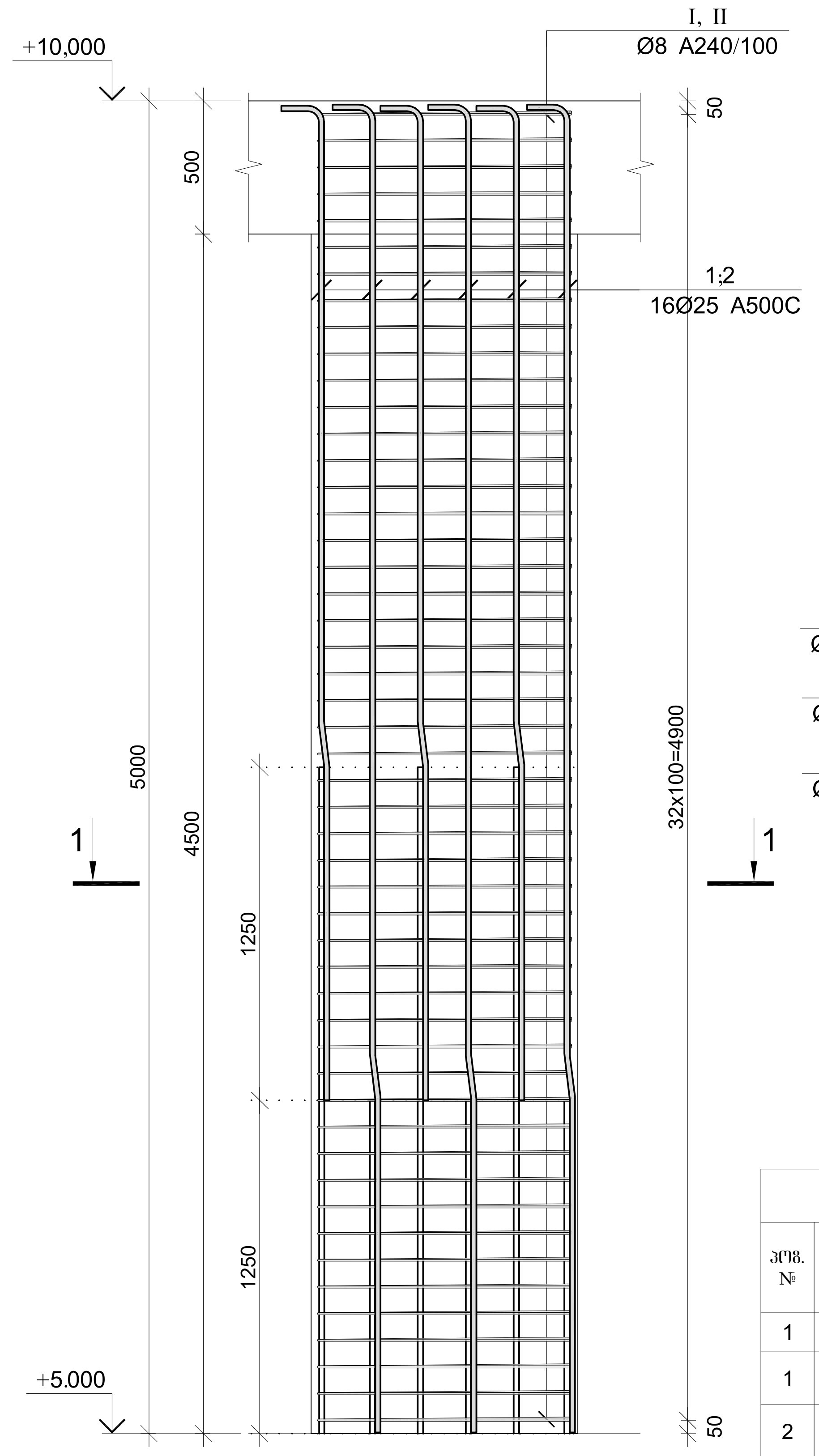

პოზ.	Ø [მმ.]	ესკიზი [მმ.]	სიგრძე [მმ.]
1	Ø25	1250 7° 165 3750 250	5250
2	Ø25	1250 7° 165 2500 250	4000
I	Ø8	1150 100 100 350 350 1150	3200
II	Ø8	350 100 100	550
III	Ø8	100 280 100 280	760

კვეთი 1–1

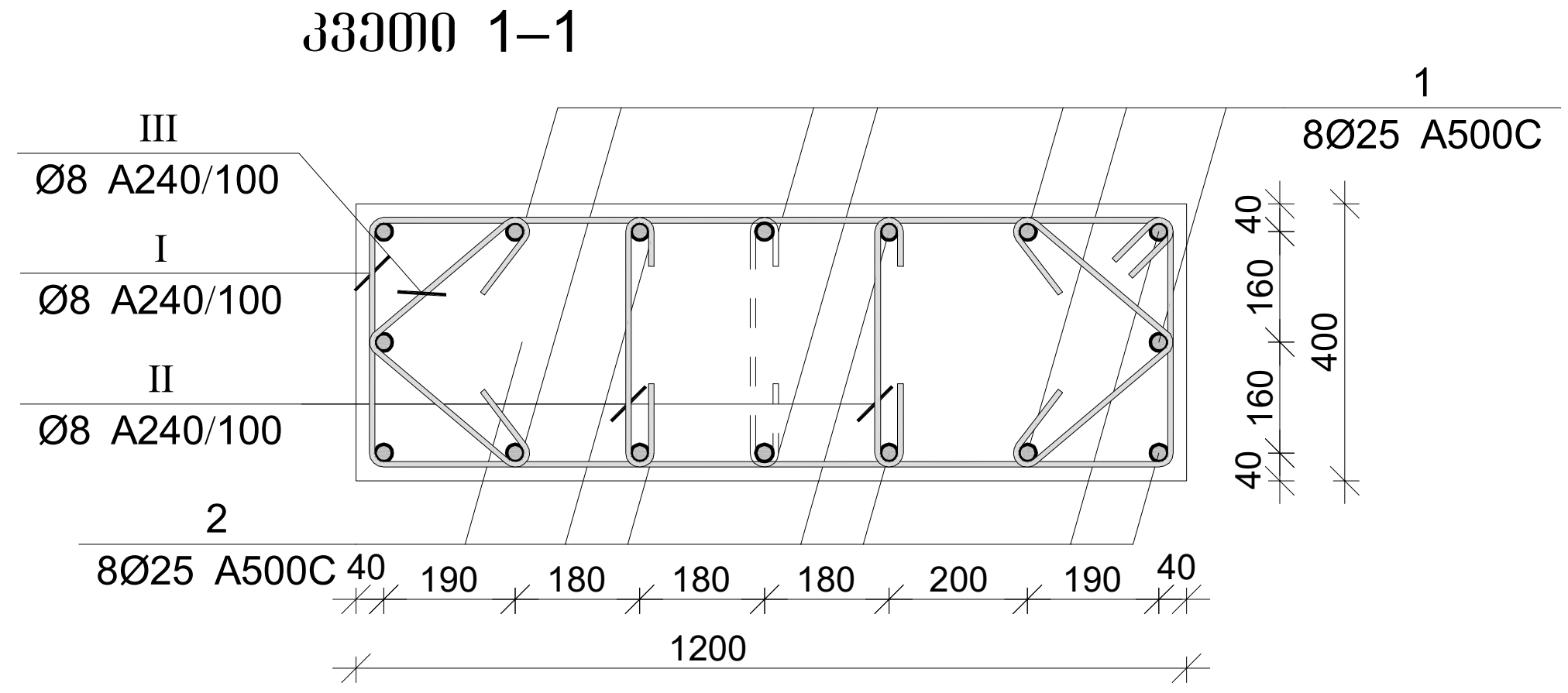

მონ. რ/ბ სვეტის სვ–8-ის სპეციფიკაცია

არმატურის სპეციფიკაცია					არმატურის ამოკრეფა					ბეტონი B 25
პოზ. №	Ø	L მმ.	n ცალი	Ln მ.	Ø	∑ Ln მ.	გრძივი მეტრის წონა კგ.	წონა კგ. A240	წონა კგ. A500C	V; მ³
1	2	3	4	5	6	7	8	9	10	11
1	25 A500C	5250	8	42.00	8 A240	260.68	0.39	102.86		2.40
2	25 A500C	4000	8	32.00	25 A500C	74.00	3.85		285.15	
I	8 A240	1600	49	78.40						
II	8 A240	1240	147	182.28			∑	102.86	285.15	2.40
						n= 11		1131.46	3136.64	26.40
									161.67	კგ/მ³

პროექტის დასახელება
მრავალფუნქციური კომპლექსი ვარკეთილში

პროექტის მისამართი
ქ. თბილისი, ვარკეთილი 2-ის და ვაზისუბნის საცხოვრებელ რაიონების შორის.
ს.კ: 01.19.36.014.673

დამკვეთი
შპს "ნავა ბრავა დეველოპმენტ კომპანია"

ფა	2023.02.14	მუშა პროექტი
სტადია	თარიღი	ბანაზრება
ცვლილება		00000
დაკვეთის №		00000
CAD DWG ფაილი		03 svetebi.dwg
კონსტრუქტორი		ა. კორტავა
შეასრულა		ა. ღონღაძე
შეამოწმა		ა. კორტავა

ნახაზის დასახელება
მონ. რ/ბ სვეტის სვ–9-ის არმირება

კ-3.09

A3

მონ. რ/ბ სვეტის სვ–10-ის არმირება

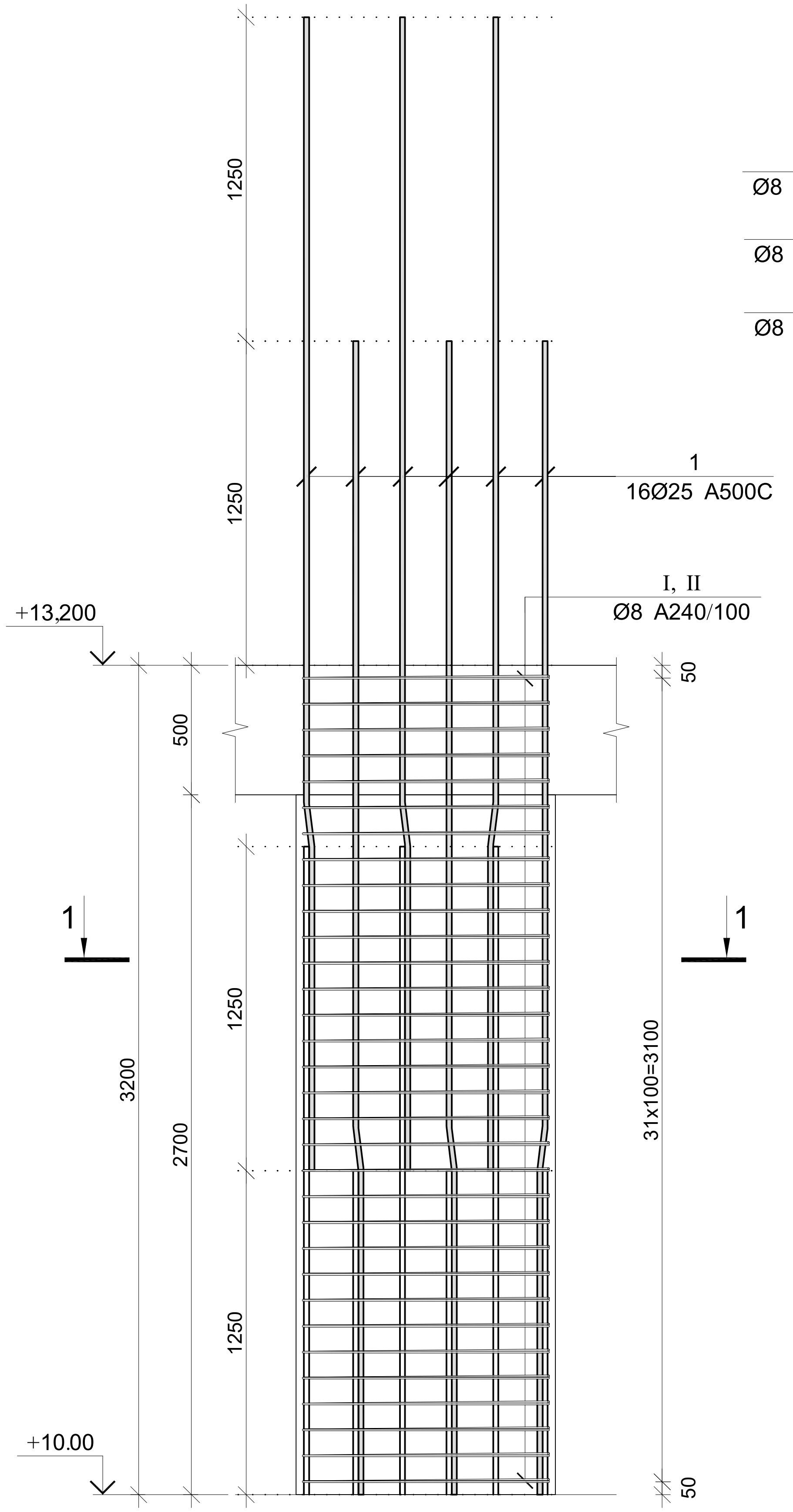

კვეთი 1–1

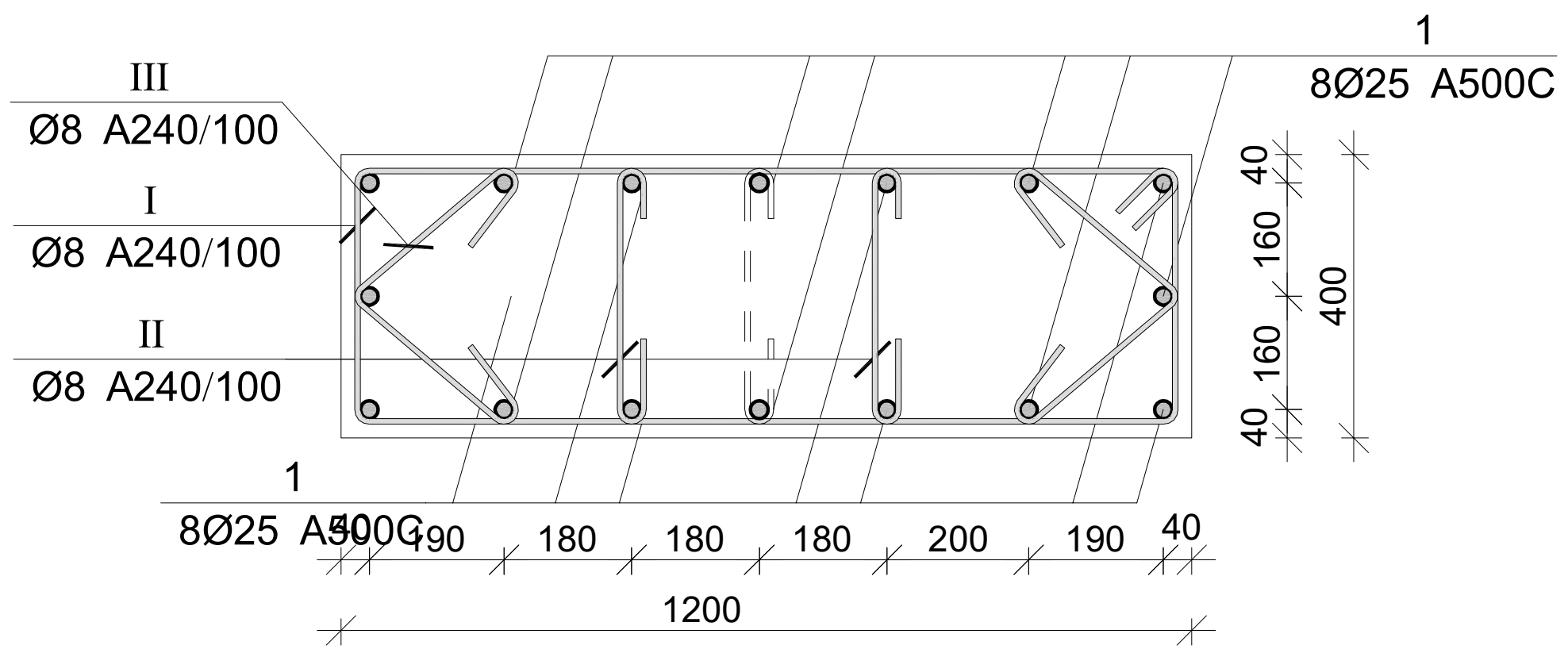

პოზ.	Ø [მმ.]	ესკიზი [მმ.]	სიგრძე [მმ.]
1	Ø25	1250 7° 205 3200	4450
I	Ø8	950 100 100 350 350 950	2800
II	Ø8	350 100 100	550
III	Ø8	100 280 100 280	760

მონ. რ/ბ სვეტის სვ–10-ის სპეციფიკაცია

არმატურის სპეციფიკაცია					არმატურის ამოკრეფა					ბეტონი B 25
პოზ. №	Ø	L მმ.	n ცალი	Ln მ.	Ø	∑ Ln მ.	გრძივი მეტრის წონა კგ.	წონა კგ. A240	წონა კგ. A500C	V; მ³
1	2	3	4	5	6	7	8	9	10	11
1	25 A500C	4450	16	71.20	8 A240	185.07	0.39	73.03		1.54
I	8 A240	2800	31	86.80	25 A500C	71.20	3.85		274.36	
II	8 A240	550	93	51.15						
III	8 A240	760	62	47.12			∑	73.03	274.36	1.54
						n= 24		1752.62	6584.64	36.86
									226.16	კგ/მ³

პროექტის დასახელება
მრავალფუნქციური კომპლექსი ვარკეთილში

პროექტის მისამართი
ქ. თბილისში, ვარკეთილი 2-სა და ვაზისუბნის საცხოვრებელ რაიონებს შორის.
ს/კ: 01.19.36.014.673

დამკვეთი
შპს "სეუ გრუპ დეველოპმენტ კომპანია"

ფა	2023.02.14	მუშა პროექტი
სტადია	თარიღი	განმარტება
გამოცემა		00000
დაკვეთის №		00000
CAD DWG ფაილი		03 svetebi.dwg
კონსტრუქტორი		ა. კორტავა
შეასრულა		ა. ლონდაძე
შეამოწმა		ა. კორტავა

ნახაზის დასახელება
მონ. რ/ბ სვეტის სვ–10-ის არმირება

კ-3.10

A3

მონ. რ/ბ სვეტის სვ–11-ის არმირება

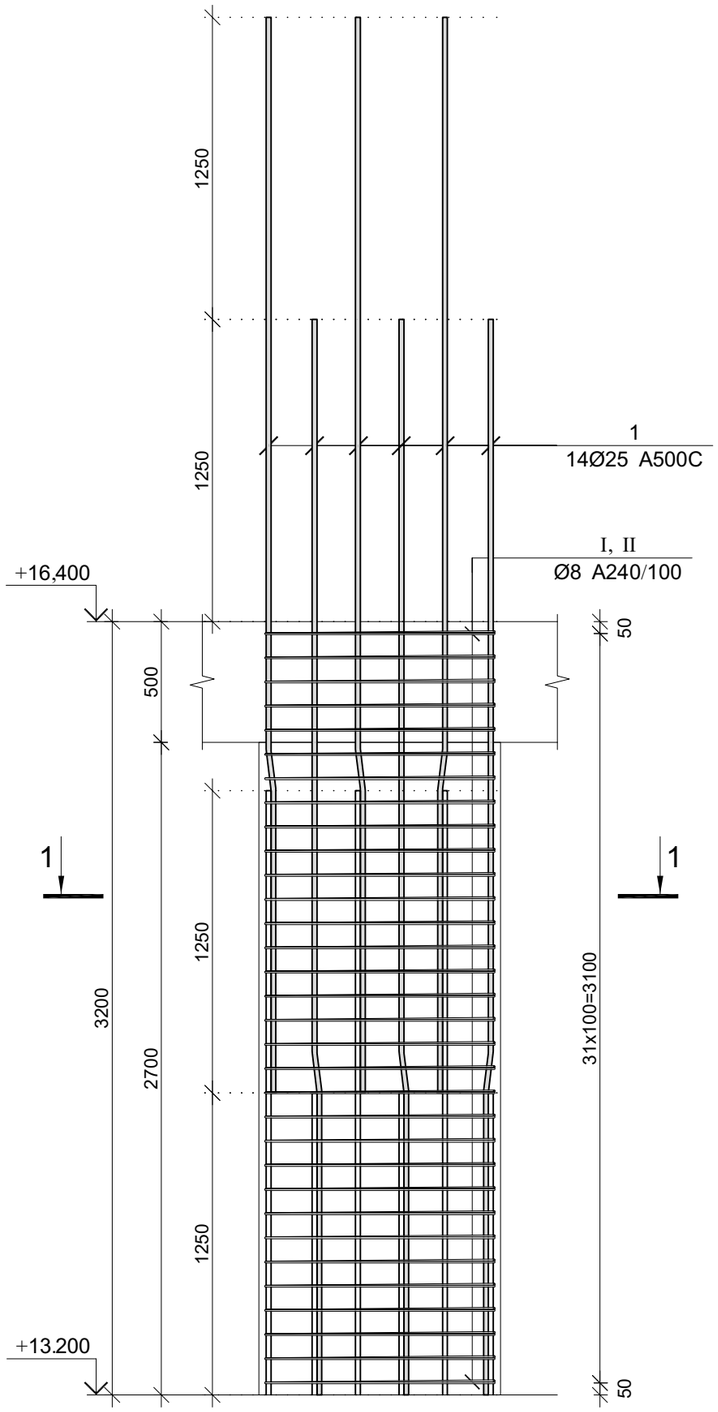

კვეთი 1–1

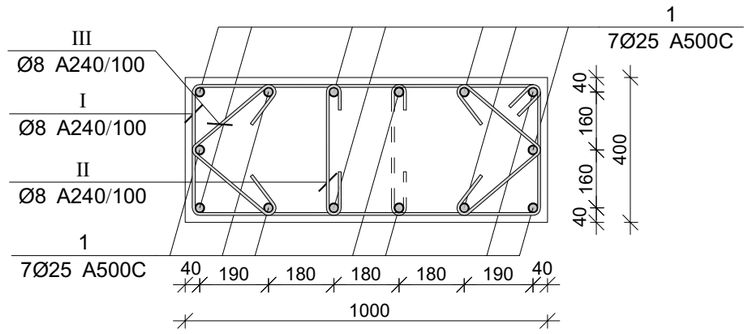

პოზ.	Ø [მმ.]	ესკიზი [მმ.]	სიგრძე [მმ.]
1	Ø25	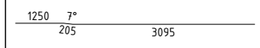	4550
I	Ø8	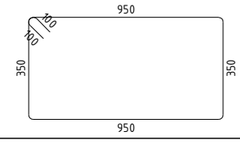	2800
II	Ø8	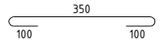	550
III	Ø8	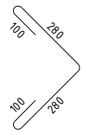	760

მონ. რ/ბ სვეტის სვ–11-ის სპეციფიკაცია

არმატურის სპეციფიკაცია					არმატურის ამოკრეფა					ბეტონი B 25
პოზ. №	Ø	L მმ.	n ცალი	Ln მ.	Ø	∑ Ln მ.	ბრაკის ფაქტის წონა კგ.	წონა კგ.		V; მ³
								A240	A500C	
1	2	3	4	5	6	7	8	9	10	11
1	25 A500C	4550	14	63.70	8 A240	185.07	0.39	73.03		1.28
I	8 A240	2800	31	86.80	25 A500C	63.70	3.85		245.46	
II	8 A240	550	93	51.15						
III	8 A240	760	62	47.12		∑		73.03	245.46	1.28
						n= 43		3140.11	10554.76	55.04
									248.82	კგ/მ³

პროექტის დასახელება

მრავალფუნქციური კომპლექსი ვარკეთილში

პროექტის მისამართი

ქ. თბილისში, ვარკეთილი 2-სა და ვაგზისუბნის სანიაღვრე არხის რაიონებს შორის.
ს/კ: 01.19.36.014.673

დამკვეთი

შპს:"სეუ გრუპ დეველოპმენტ კომპანია"

მპ	2023.02.14	მუშა პროექტი
სტადია	თარიღი	განმარტება
გამოცემა		00000
ალბომის №		00000
CAD DWG ფაილი		03 svetebi.dwg
კონსტრუქტორი		ა. კორტავა
შესრულა		ა. ღონღაძე
შეამოწმა		ა. კორტავა

ნახაზის დასახელება

მონ. რ/ბ სვეტის სვ–11-ის არმირება

კ-3.11

A3

მრნ. რ/ბ სვეტის სვ–12-ის არმირება

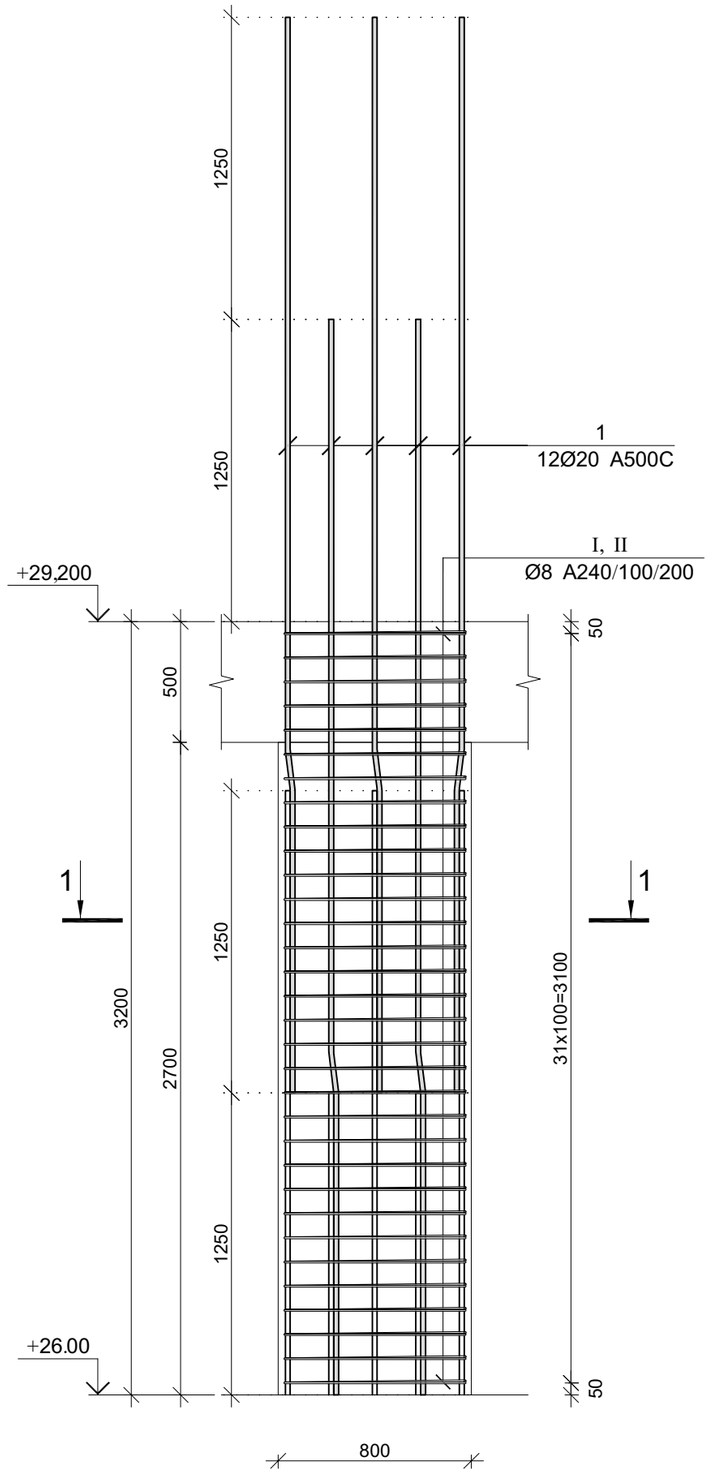

კვეთი 1–1

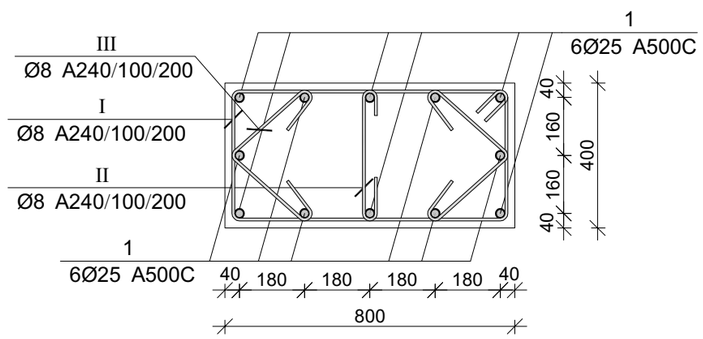

პოზ.	Ø [მმ.]	ესკიზი [მმ.]	სიგრძე [მმ.]
①	Ø25	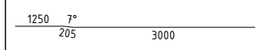	4350
Ⓘ	Ø8	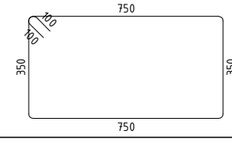	2400
Ⓘ	Ø8	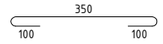	550
Ⓘ	Ø8	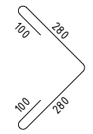	760

მრნ. რ/ბ სვეტის სვ–12-ის სპეციფიკაცია

არმატურის სპეციფიკაცია					არმატურის ამოკრეფა					ბეტონი B 25
პოზ. №	Ø	L მმ.	n ცალი	Ln მ.	Ø	∑ Ln მ.	ზარმაც მეტრის წონა კგ.	წონა კგ. A240	წონა კგ. A500C	V; მ³
1	2	3	4	5	6	7	8	9	10	11
1	25 A500C	4550	12	54.60	8 A240	134.10	0.39	52.91		1.02
I	8 A240	2400	30	72.00	25 A500C	54.60	3.85		210.39	
II	8 A240	550	30	16.50						
III	8 A240	760	60	45.60			∑	52.91	210.39	1.02
						n= 56		2963.18	11782.06	57.34
									257.14	კგ/მ³

პროექტის დასახელება

მრავალფუნქციური კომპლექსი ვარკეთილში

პროექტის მისამართი

ქ. თბილისში, ვარკეთილი 2-სა და ვაგზისუბნის სახსოვრებელ რაიონებს შორის.
ს/კ: 01.19.36.014.673

დამკვეთი

შპს:"სეუ გრუპ დეველოპმენტ კომპანია"

მპ	2023.02.14	მუშა პროექტი
სტადია	თარიღი	განმარტება
განმცემა		00000
დაკვეთის №		00000
CAD DWG ფაილი		03 svetebi.dwg
კონსტრუქტორი		ა. კორტავა
შემსრულა		ა. ღონღაძე
შემოწმა		ა. კორტავა

ნახაზის დასახელება

მრნ. რ/ბ სვეტის სვ–12-ის არმირება

კ-3.12

A3

მრავალფუნქციური კომპლექსი ვარკეთილში

მონ. რ/ბ სვეტის სვ–13-ის არმირება

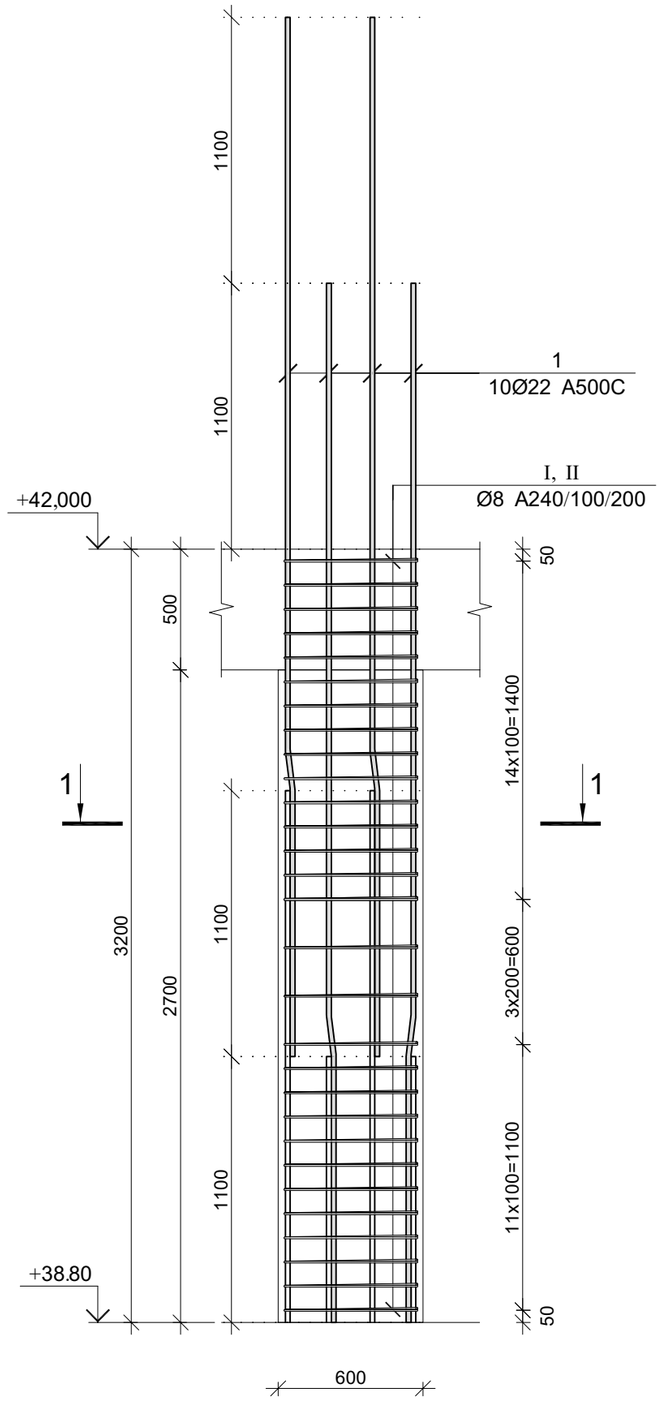

კვეთი 1–1

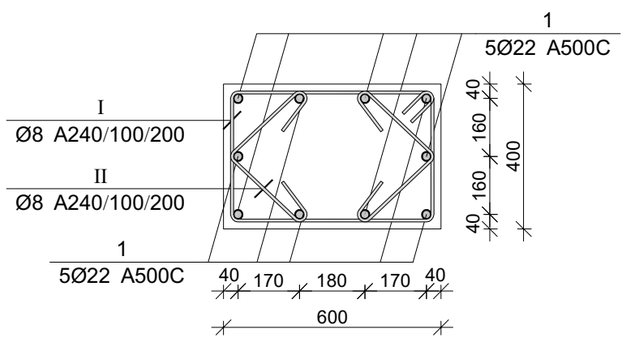

პოზ.	Ø [მმ.]	ესკიზი [მმ.]	სიგრძე [მმ.]
1	Ø22	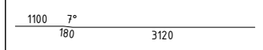	4400
I	Ø8	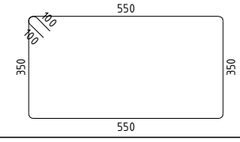	2000
II	Ø8	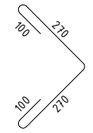	740

მონ. რ/ბ სვეტის სვ–13-ის სპეციფიკაცია

არმატურის სპეციფიკაცია					არმატურის ამოკრეფა					ბეტონი B 25
პოზ. №	Ø	L მმ.	n ცალი	Ln მ.	Ø	∑ Ln მ.	ზრდის ფეხრის წონა კგ.	წონა კგ. A240	წონა კგ. A500C	V; მ³
1	2	3	4	5	6	7	8	9	10	11
1	22 A500C	4400	10	44.00	8 A240	104.40	0.39	41.19		0.79
I	8 A240	2000	30	60.00	22 A500C	44.00	2.98		131.30	
II	8 A240	740	60	44.40						
							∑	41.19	131.30	0.79
						n= 56		2306.90	7352.70	44.35
									217.79	კგ/მ³

პროექტის დასახელება

მრავალფუნქციური კომპლექსი ვარკეთილში

პროექტის მისამართი

ქ. თბილისში, ვარკეთილი 2-სა და ვაგზისუბნის სანიაღვრე არხის რაიონებს შორის.
ს/კ: 01.19.36.014.673

დამკვეთი

შპს:"სეუ გრუპ დეველოპმენტ კომპანია"

მპ	2023.02.14	მუშა პროექტი
სტადია	მარილი	განმარტება
გამოცემა		00000
დაკვეთის №		00000
CAD DWG ფაილი		03 svetebi.dwg
კონსტრუქტორი		ა. კორტავა
შესრულა		ა. ღონღაძე
შეამოწმა		ა. კორტავა

ნახაზის დასახელება

მონ. რ/ბ სვეტის სვ–13-ის არმირება

კ-3.13

A3

მონ. რ/ბ სვეტის სვ–14-ის არმირება

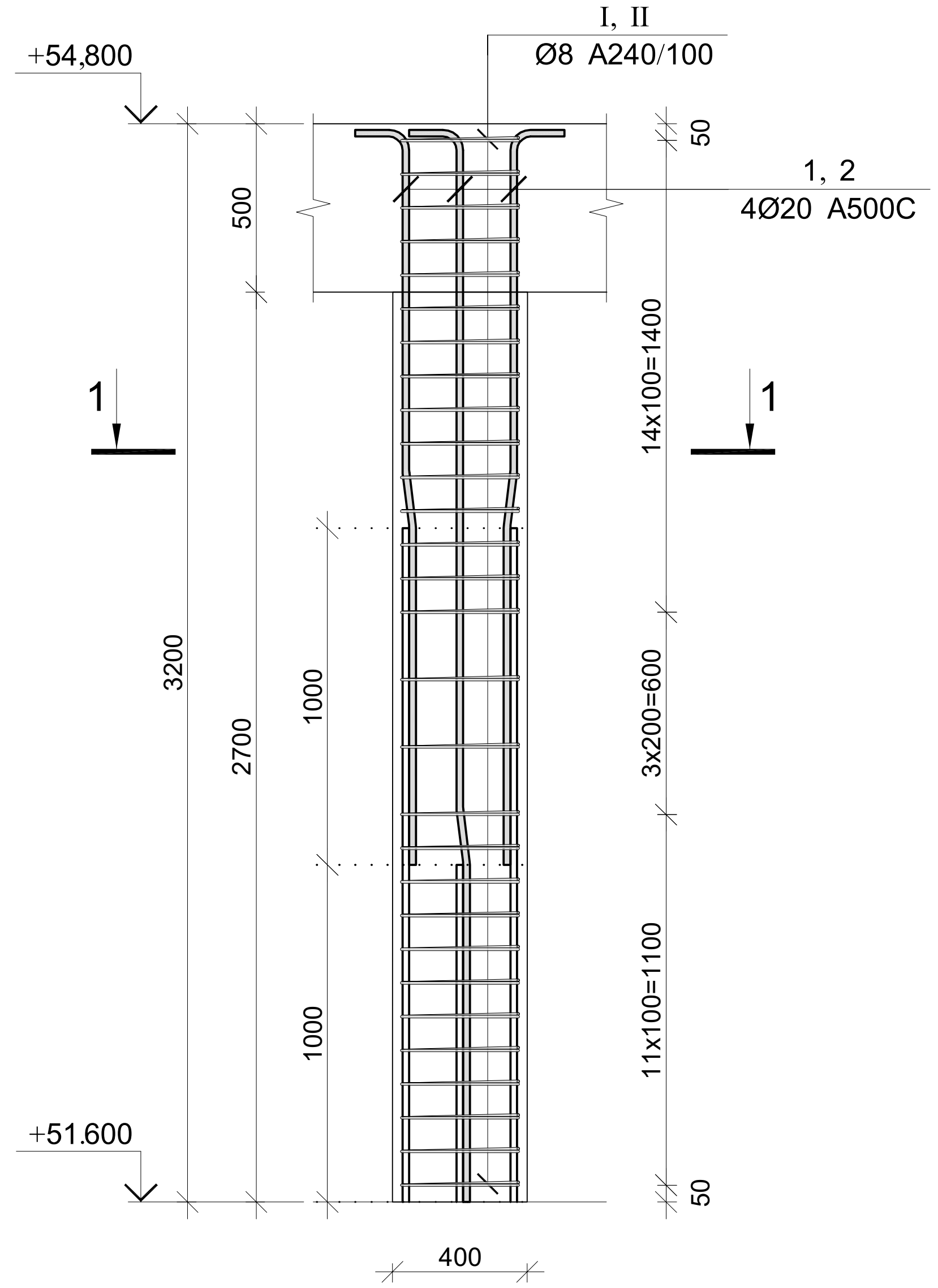

კვეთი 1–1

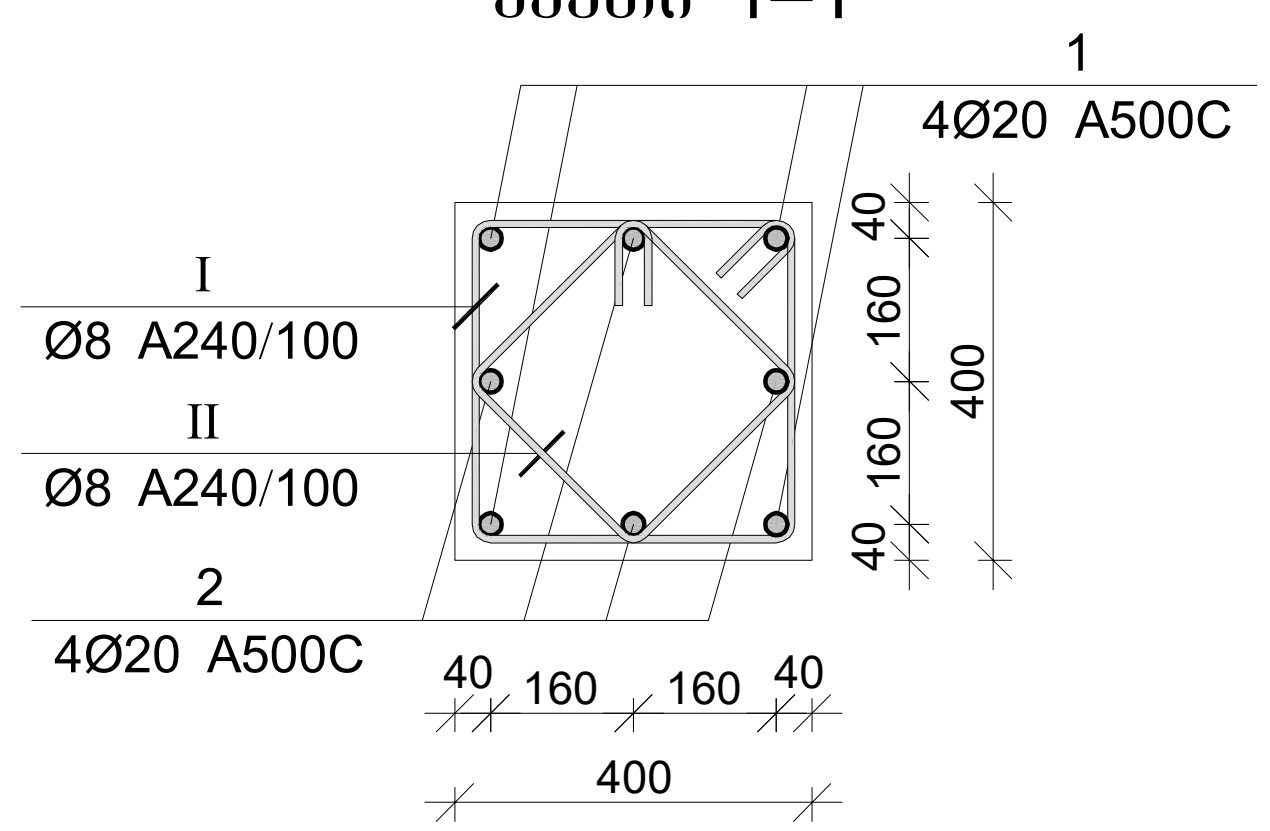

პოზ.	Ø [მმ.]	ესკიზი [მმ.]	სიგრძე [მმ.]
1	Ø20	1000 7° 165 1085 250	2500
2	Ø20	1000 7° 165 2085 250	3500
I	Ø8	350 350 350 350 100 100	1600
II	Ø8	260 260 260 260 100 100	1240

მონ. რ/ბ სვეტის სვ–14-ის სპეციფიკაცია

არმატურის სპეციფიკაცია					არმატურის ამოკრეფა					ბეტონი B 25
პოზ. №	Ø	L მმ.	n ცალი	Ln მ.	Ø	∑ Ln მ.	გრძივი მეტრის წონა კგ.	წონა კგ. A240	წონა კგ. A500C	V; მ³
1	2	3	4	5	6	7	8	9	10	11
1	20 A500C	2500	4	10.00	8 A240	85.20	0.39	33.62		0.53
2	20 A500C	3500	4	14.00	20 A500C	24.00	2.47		59.19	
I	8 A240	1600	30	48.00						
II	8 A240	1240	30	37.20			∑	33.62	59.19	0.53
						n= 24		806.85	1420.51	12.67
									175.77	კგ/მ³

პროექტის დასახელება
მრავალფუნქციური კომპლექსი ვარკეთილში

პროექტის მისამართი
ქ. თბილისში, ვარკეთილი 2-სა და ვაზისუბნის საცხოვრებელ რაიონებს შორის.
ს/კ: 01.19.36.014.673

დამკვეთი
შპს:"სეუ გრუპ დეველოპმენტ კომპანია"

სტადია	თარიღი	განმარტება
მპ	2023.02.14	მუშა პროექტი

გამოცემა 00000

დაკვეთის № 00000

CAD DWG ფაილი 03 svetebi.dwg

კონსტრუქტორი ა. კორტავა

შეასრულა ა. ღონღაძე

შეამოწმა ა. კორტავა

ნახაზის დასახელება
მონ. რ/ბ სვეტის სვ–14-ის არმირება

კ-3.14

A3

მონ. რ/ბ სვეტის სვ–15-ის არმირება

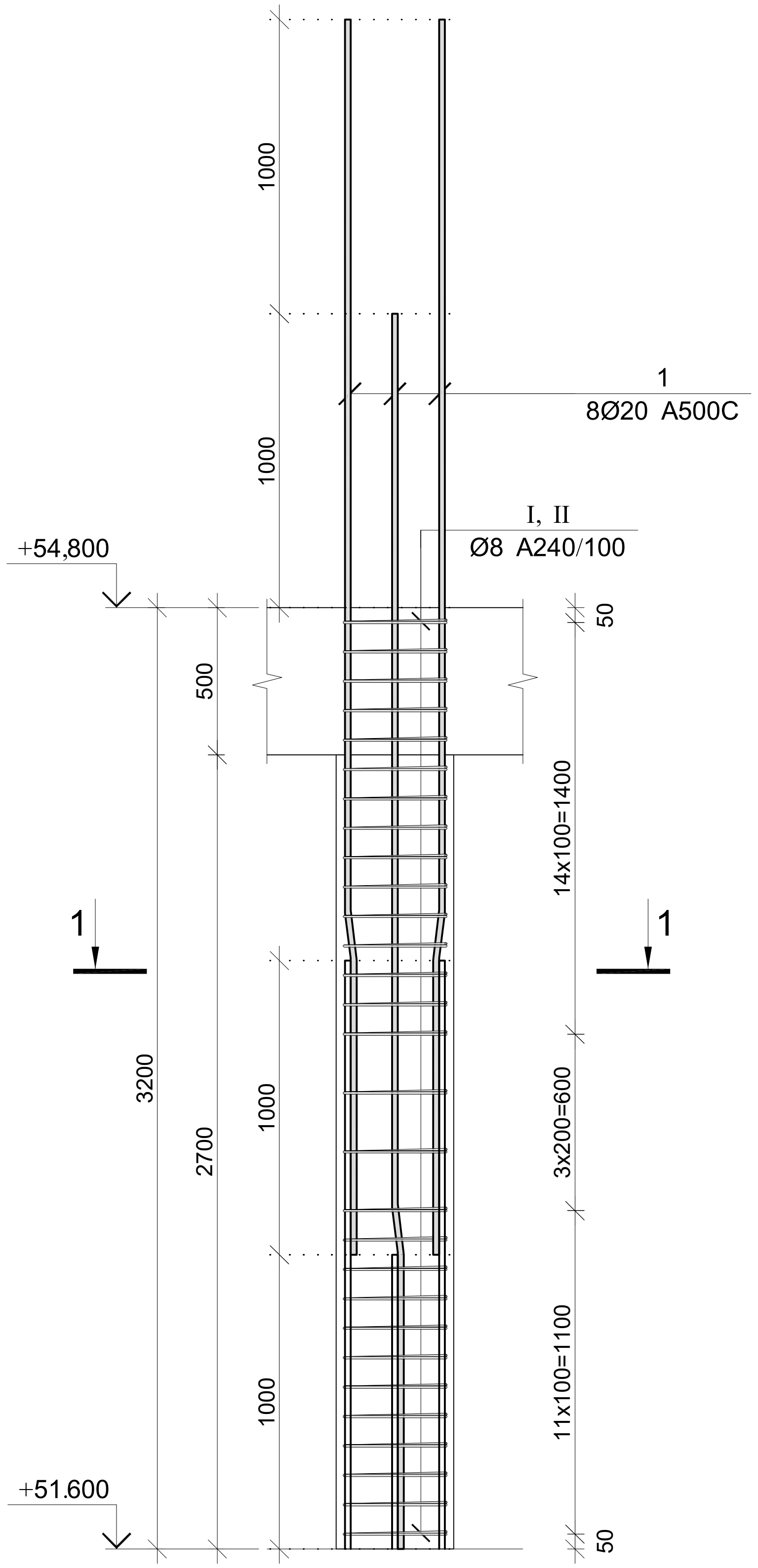

კვეთი 1–1

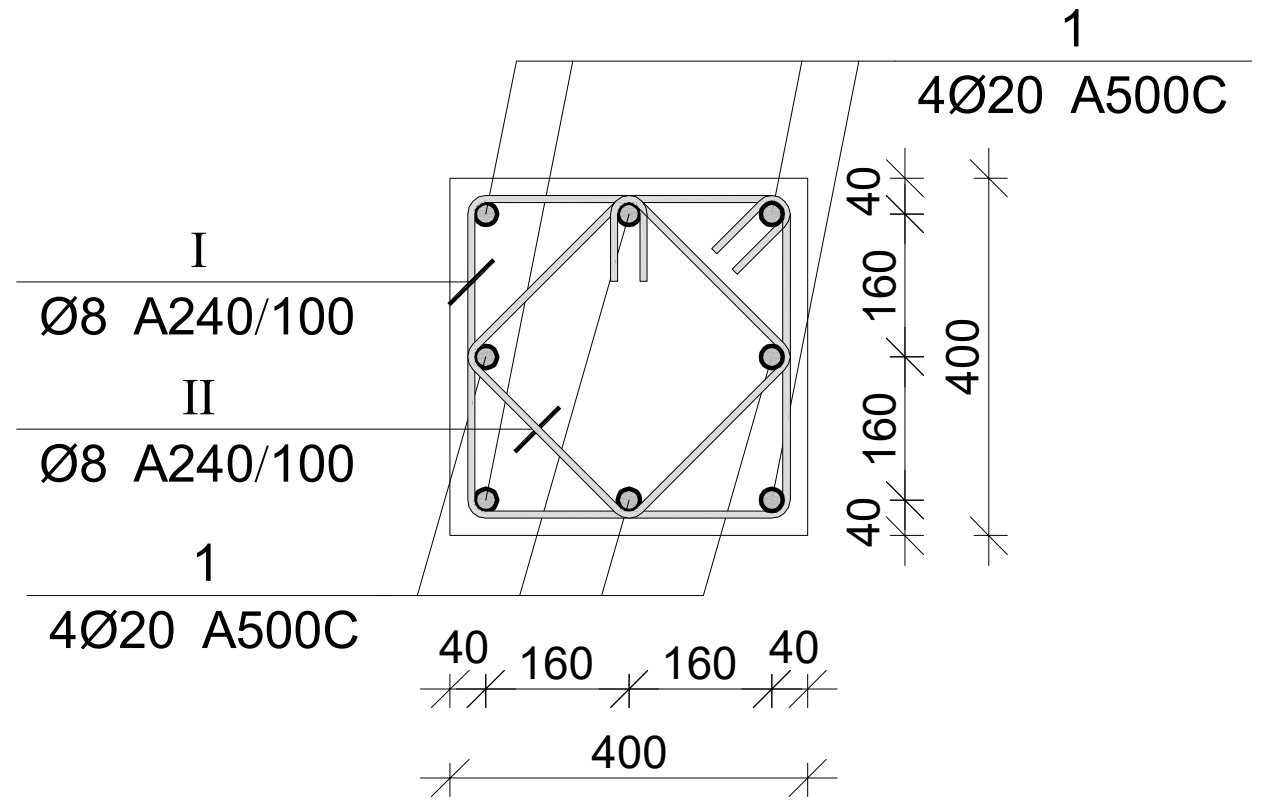

პოზ.	Ø [მმ.]	ესკიზი [მმ.]	სიგრძე [მმ.]
1	Ø20	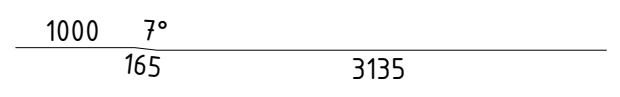	4300
I	Ø8	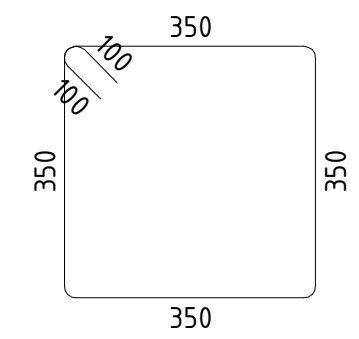	1600
II	Ø8	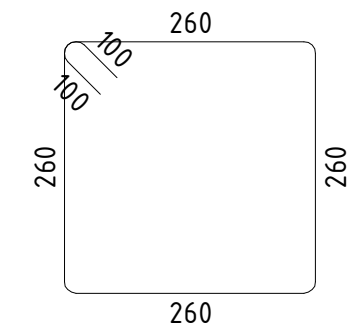	1240

მონ. რ/ბ სვეტის სვ–15-ის სპეციფიკაცია

არმატურის სპეციფიკაცია					არმატურის ამოკრეფა					ბეტონი B 25
პოზ. №	Ø	L მმ.	n ცალი	Ln მ.	Ø	∑ Ln მ.	გრძივი მეტრის წონა კგ.	წონა კგ. A240	წონა კგ. A500C	V; მ³
1	2	3	4	5	6	7	8	9	10	11
1	20 A500C	4300	8	34.40	8 A240	85.20	0.39	33.62		0.53
I	8 A240	1600	30	48.00	20 A500C	34.40	2.47		84.84	
II	8 A240	1240	30	37.20						
							∑	33.62	84.84	0.53
						n= 82		2756.73	6956.53	43.30
									224.35	კგ/მ³

პროექტის დასახელება

მრავალფუნქციური კომპლექსი ვარკეთილში

პროექტის მისამართი

ქ. თბილისში, ვარკეთილი 2-სა და ვაზისუბნის საცხოვრებელ რაიონებს შორის.
სკ: 01.19.36.014.673

დამკვეთი

შპს:"სეუ გრუპ დეველოპმენტ კომპანია"

მპ	2023.02.14	მუშა პროექტი
სტადია	თარიღი	განმარტება
გამოცემა		00000
დაკვეთის №		00000
CAD DWG ფაილი		03 svetebi.dwg
კონსტრუქტორი		ა. კორტავა
შეასრულა		ა. ლონდაძე
შეამოწმა		ა. კორტავა

ნახაზის დასახელება

მონ. რ/ბ სვეტის სვ–15-ის არმირება

კ-3.15

A3

მრნ. რ/ბ კედლის მკ-1-ის განლაგების გეგმა -6.00
ნიშნულზე

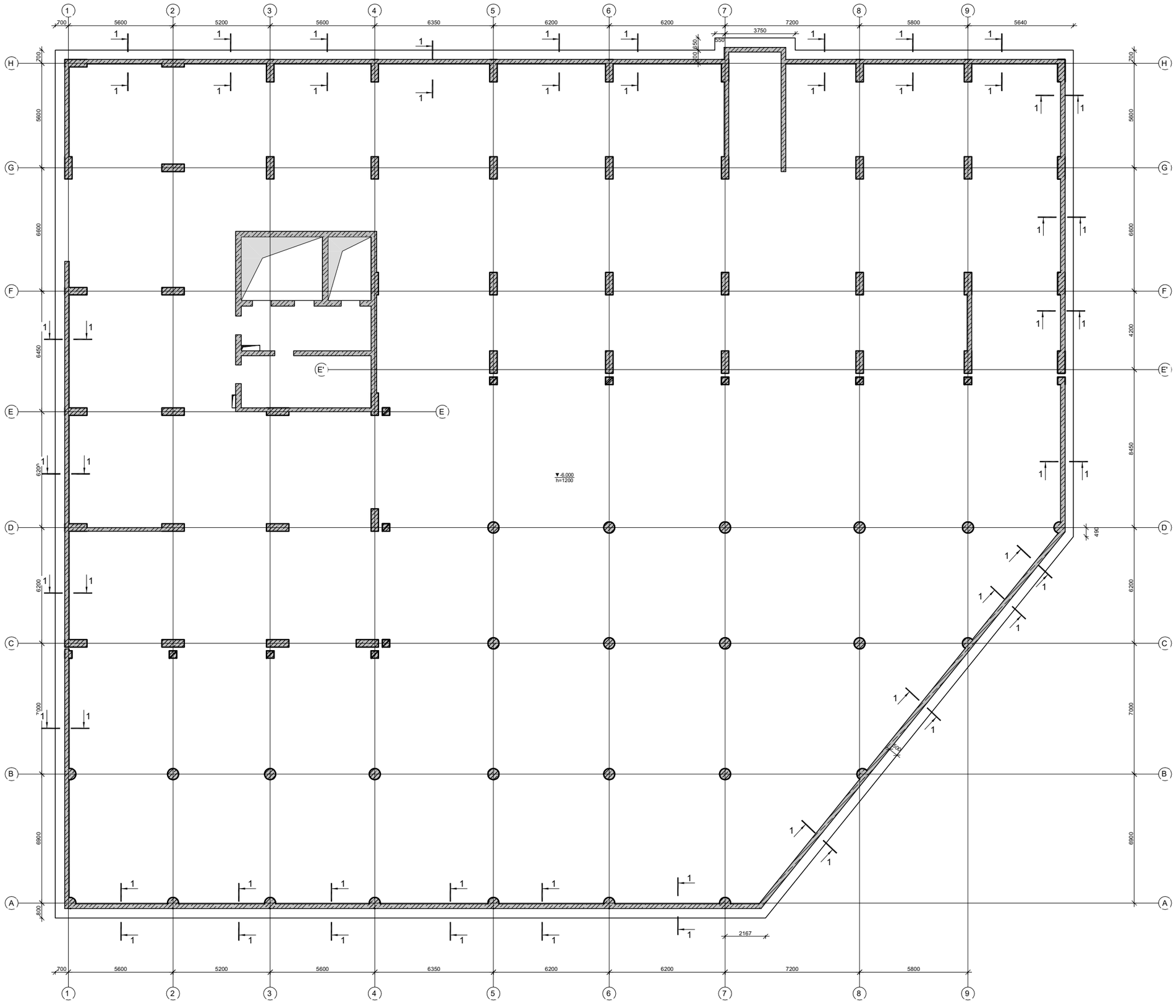

პროექტის დასახელება

მრავალფუნქციური კომპლექსი
ვარკეთილში

პროექტის მისამართი

ქ. თბილისში, ვარკეთილი 2-სა და
ვაგზისუბნის სანიღვრებელ
რაიონებს შორის.
ს/კ: 01.19.36.014.673

დამკვეთი

შპს:"სეუ გრუპ დეველოპმენტ კომპანია"

სტადია	მარილი	განმარტება
მპ	2023.02.15	
დაკვეთის №		
CAD DWG ფაილი		04 kedlebi.dwg
მთ. კონსტრუქტორი		ა. კორტავა
შეასრულა		ნ. ხუბულავა
შეამოწმა		ა. ესებუა

ნახაზის დასახელება

მრნ. რ/ბ კედლის მკ-1-ის განლაგების გეგმა -6.00
ნიშნულზე

კ-4.01

A3

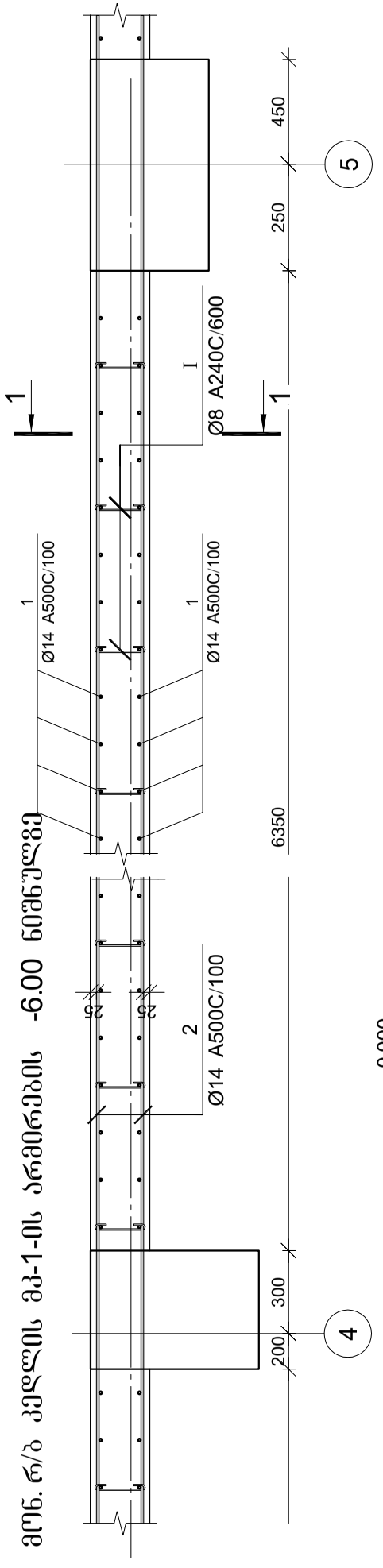

მრნ. რ/ბ კედლის მკ-1-ის არმირების -6.00 ნიშნულზე

არმატურის სპეციფიკაცია						არმატურის ამოკრეფა					ბეტონი B 25
პოზ. №	Ø	L მმ.	n ცალი	Ln მ.	Ø	∑Ln მ.	ბარების მასობრივი წონა კგ.	წონა კგ. A240	წონა კგ. A500C		V; მ³
1	2	3	4	5	6	7	8	9	10		11
1	14 A500C	3700	1482	5483.40	8 A240	475.36	0.39	187.57			
2	14 A500C	2720	236	641.92	12 A500C	5304.30	0.89		4709.24	109.99	
3	12 A500C	-	-	5304.30	14 A500C	6125.32	1.21		7401.94		
I	8 A240	390	124	48.36							
II	8 A240	350	1220	427.00							
							∑	187.57	12111	109.99	
						n= 1		187.57	12111.18	109.99	
										111.82	კგ/მ³

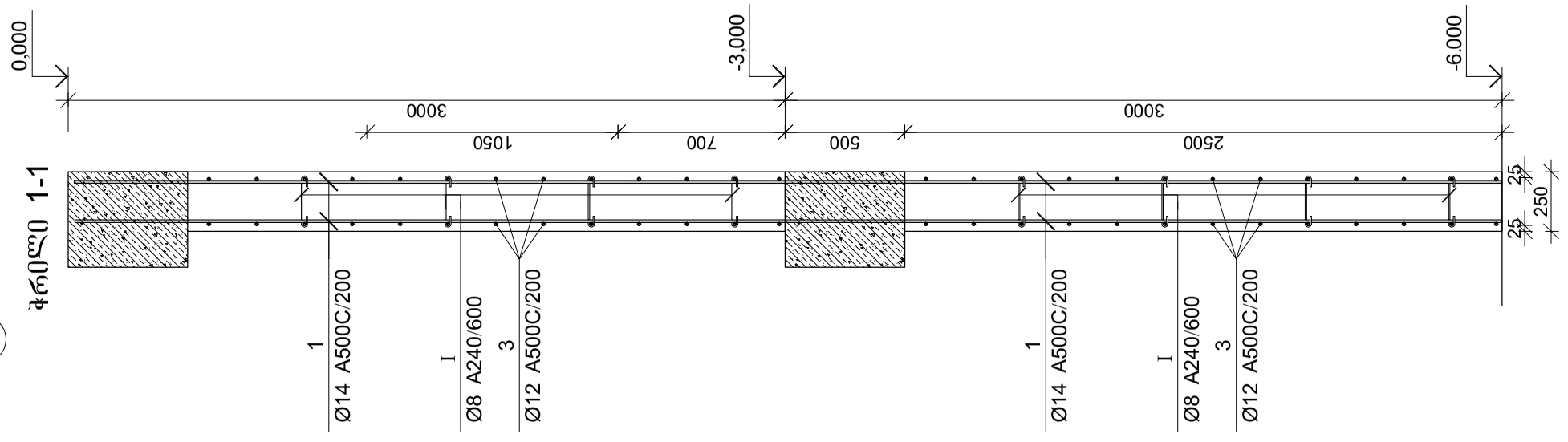

პროექტის დასახელება

მრავალფუნქციური კომპლექსი ვარკეთილში

პროექტის მისამართი

ქ. თბილისში, ვარკეთილი 2-სა და ვაჟისუბნის საცხოვრებელ რაიონებს შორის.
სკ: 01.19.36.014.673

დამკვეთი

შპს:"სეუ გრუპ დეველოპმენტ კომპანია"

სტადია	ოარიდი	განმარტება
მპ	2023.02.15	
დაკვეთის №		
CAD DWG ფაილი		04 kedlebi.dwg
მთ. კონსტრუქტორი		ა. კორტავა
შემსრულა		ნ. ხუბულავა
შემამოწმა		ა. ესებუა

ნახაზის დასახელება

მრნ. რ/ბ კედლის მკ-1-ის არმირების -6.00 ნიშნულზე

კ-4.02

A3

მონ. რ/ბ დიაფრაგმის მდ-1-ის არმირება -6.00 ნიშნულზე

პოზ.	ф [მმ.]	ესკიზი [მმ.]	სიგრძე [მმ.]
1	ф8	270 (65 / 65)	400

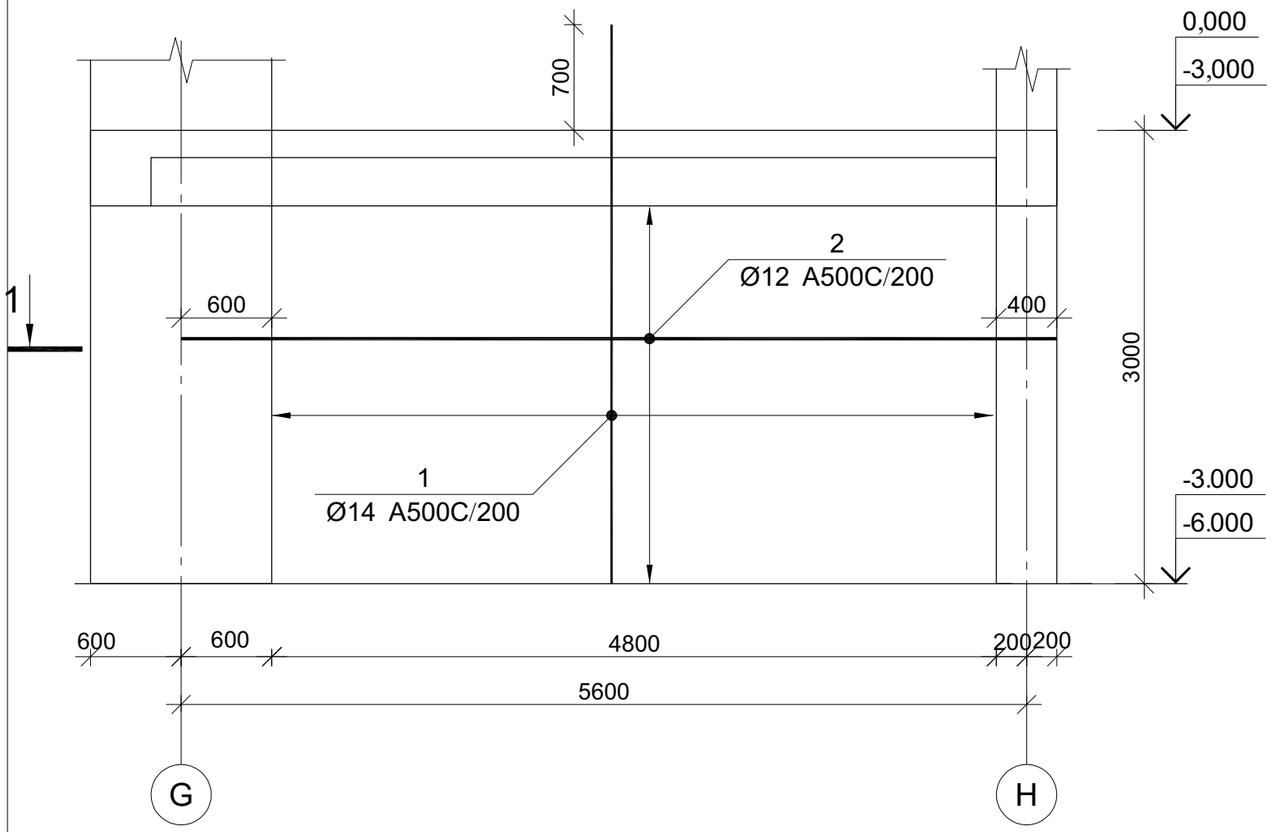

კვეთი 1-1

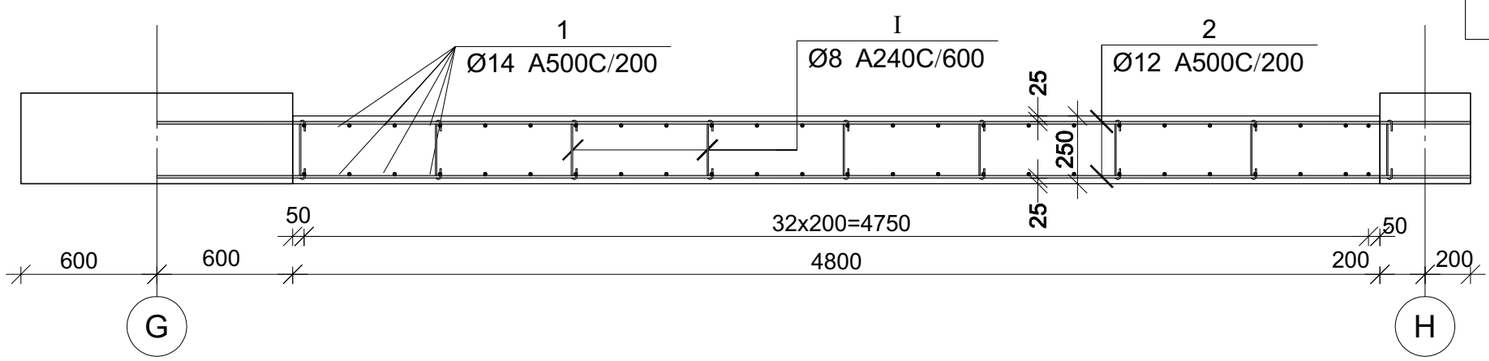

მონ. რ/ბ დიაფრაგმის მდ-1-ის არმირება -6.00 ნიშნულზე

| არმატურის სპეციფიკაცია | | |

მონ. რ/ბ დიაფრაგმის მდ-1-ის არმირება 0.00 ნიშნულზე

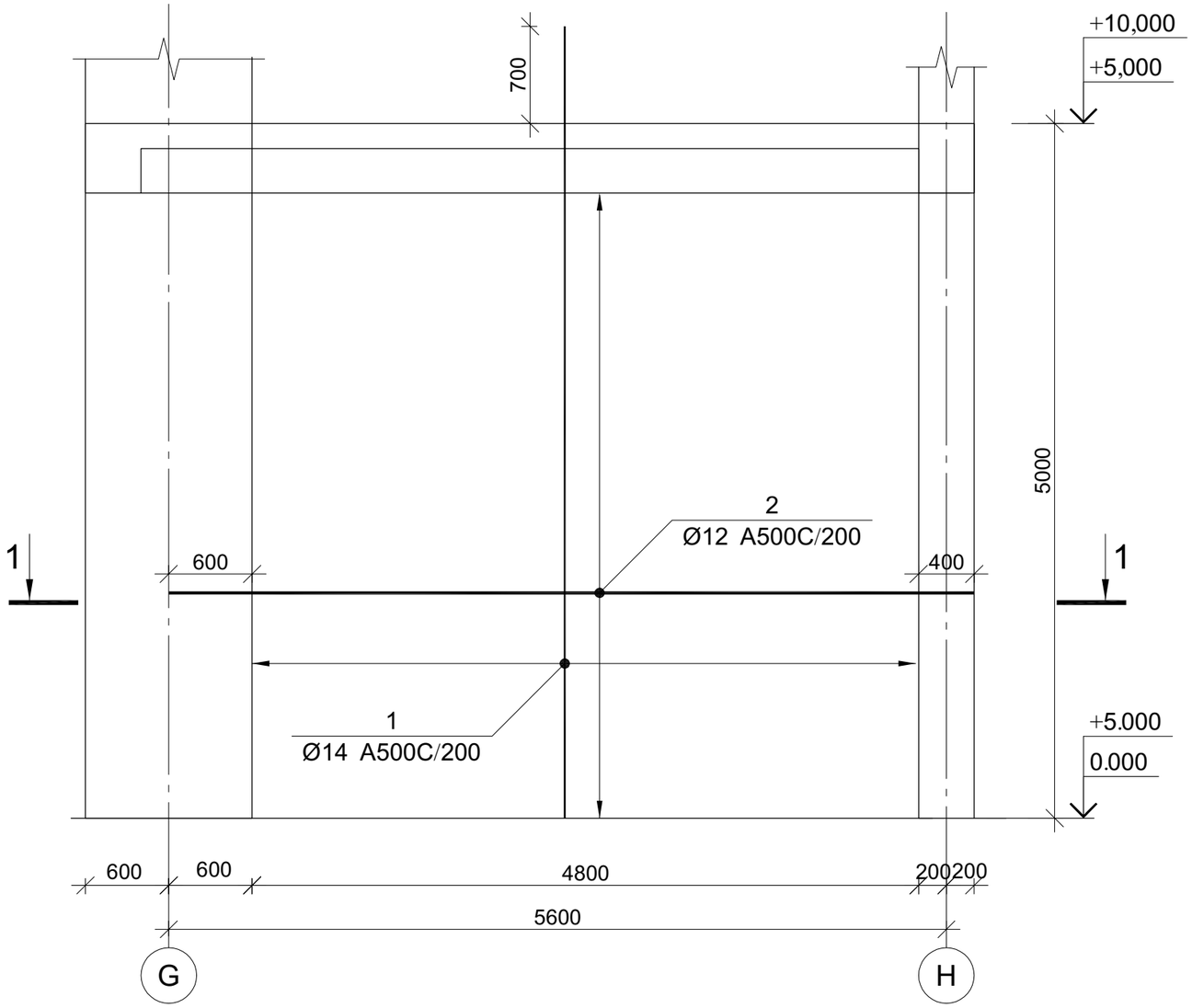

კვეთი 1-1

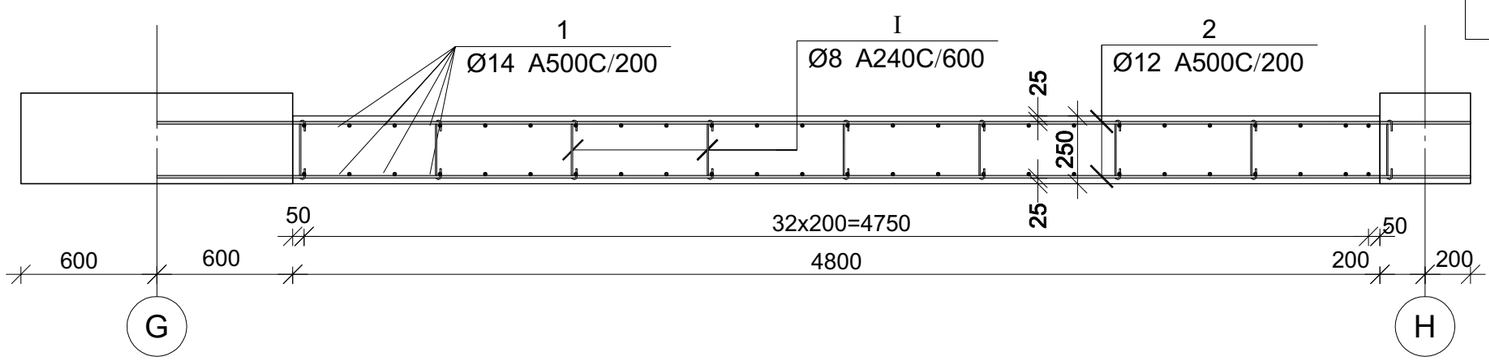

პოზ.	ф [მმ.]	ესკიზი [მმ.]	სიგრძე [მმ.]
1	Ф8	270 (65 / 65)	400

მონ. რ/ბ დიაფრაგმის მდ-1-ის არმირება 0.00 ნიშნულზე

არმატურის სპეციფიკაცია							არმატურის ჯამური წონა							ბეტონი B 25
პოზ. №	ф	L ერთ. ც.	n ცალი	∑ Ln ერთ. ც.	ერთ. ც. წონა	ჯამური წონა	ф	A240	A500C	ჯამური წონა	A240	A500C	V; მ³	
1	14 A500C	3700	42	155.40	22.80	3422.00	6	4.74		11	4.74		3.23	
2	12 A500C	5300	24	127.20	16.63	2115.00	8		112.93	10		301	3.23	
3	8 A240	400	30	12.00	0.63	19.00	12		187.79	9	4.74		6.45	
4							14			8	0.39	0.89	1.21	
5										7	12.00	127.20	155.40	
6											∑	n= 2		

პროექტის დასახელება	მრავალფუნქციური კომპლექსი ვარკეთილში
პროექტის მისამართი	ქ. თბილისში, ვარკეთილი 2-სა და ვაგისუბნის საცხოვრებელ რაიონებს შორის. ს/კ: 01.19.36.014.673
დამკვეთი	შპს:"სეუ ბრუკ დეველოპმენტ კომპანია"
სტადია / თარიღი / განმარტება	მპ / 2023.02.15
დაკვეთის №	
CAD DWG ფაილი	04 kedlebi.dwg
მთ. კონსტრუქტორი	ა. კორტავა
შემსრულა	ნ. ხუბულავა
შემამოწმა	ა. ესებუა
ნახაზის დასახელება	მონ. რ/ბ დიაფრაგმის მდ-1-ის არმირება 0.00 ნიშნულზე; კვეთი 1-1; სპეციფიკაცია
კ-4.04	
A3	

მონ. რ/ბ დიაფრაგმის მდ-1-ის არმირება 10.00 ნიშნულზე

პოზ.	Φ [მმ.]	ესკიზი [მმ.]	სიგრძე [მმ.]
I	Φ8	270; 65; 65	400

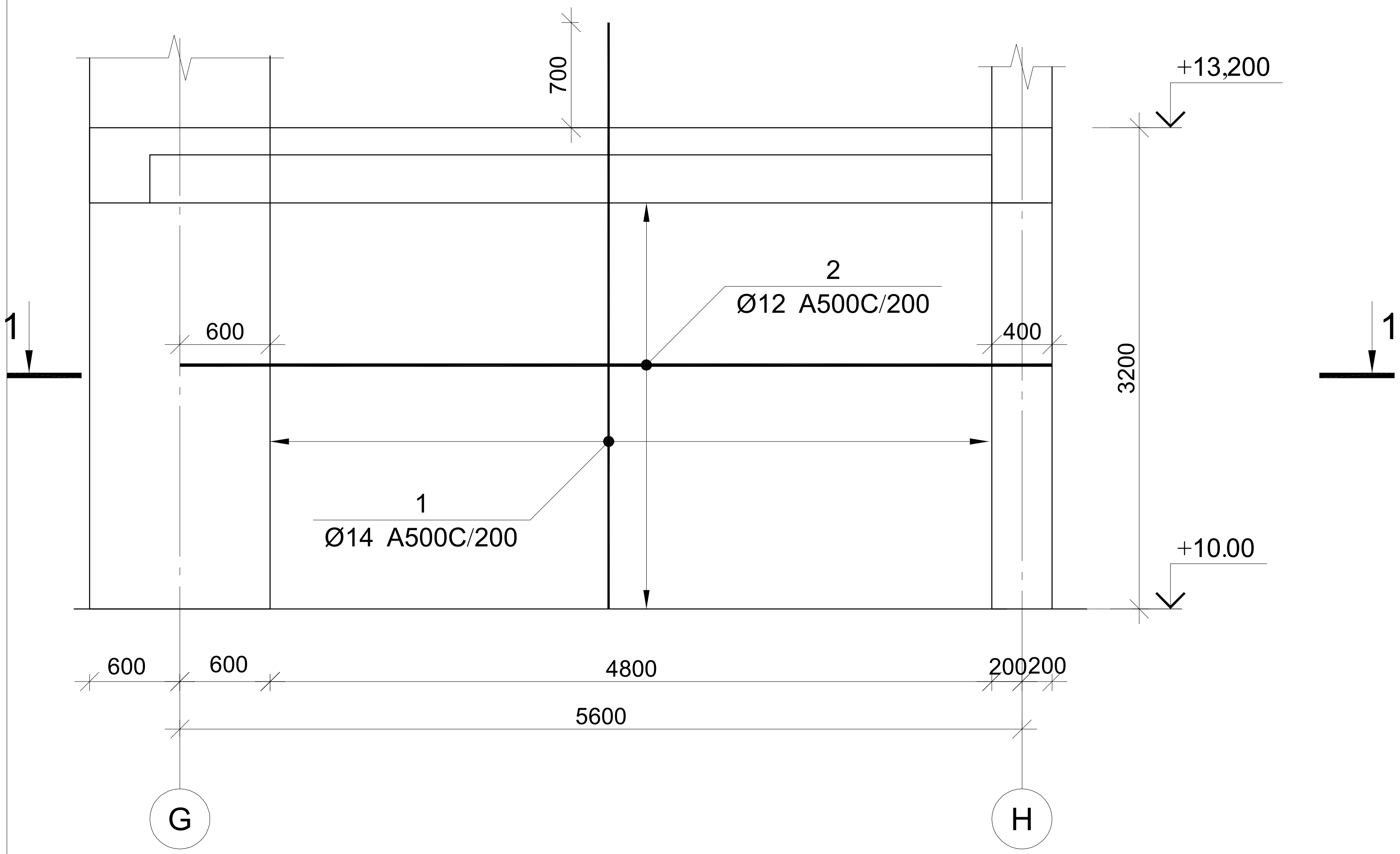

ჭრილი 1-1

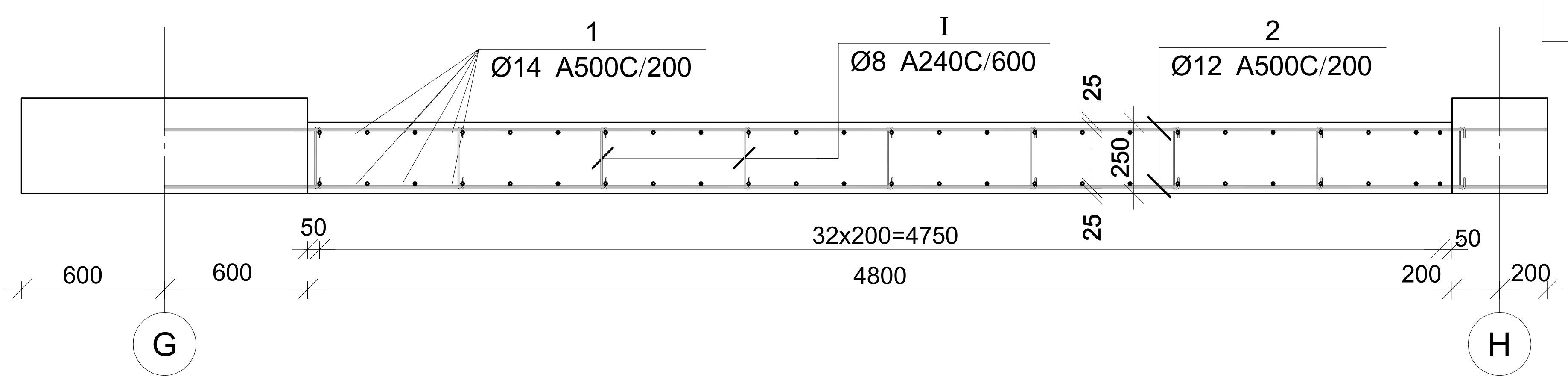

მონ. რ/ბ დიაფრაგმის მდ-1-ის არმირება 10.00 ნიშნულზე

არმატურის სპეციფიკაცია					არმატურის ამოკრება					ბეტონი B 25
პოზ. №	Ø	L მმ	n ცალი	Ln მ	Ø	Σ Ln მ	ერთი გრძ. მ წონა კგ	წონა კგ. A240	წონა კგ. A500C	V; მ³
1	2	3	4	5	6	7	8	9	10	11
1	14 A500C	3700	42	155.40	8 A240	12.00	0.39	4.74		3.23
2	12 A500C	5300	24	127.20	12 A500C	127.20	0.89		112.93	
I	8 A240	400	30	12.00	14 A500C	155.40	1.21		187.79	
						Σ		4.74	301	3.23
						n= 2		9.47	601.44	6.45
									94.71	კგ/მ³

პროექტის დასახელება

მრავალფუნქციური კომპლექსი ვარკეთილში

პროექტის მისამართი

ქ. თბილისში, ვარკეთილი 2-სა და ვაზისუბნის საცხოვრებელ რაიონებს შორის.
ს/კ: 01.19.36.014.673

დამკვეთი

შპს:"სეუ გრუპ დეველოპმენტ კომპანია"

სტადია	თარიღი	განმარტება
მპ	2023.02.15	

დამკვეთის №

CAD DWG ფაილი 04 kedlebi.dwg

მთ. კონსტრუქტორი ა. კორტავა

შეასრულა ნ. ხუბულავა

შეამოწმა ა. ესიბუა

ნახაზის დასახელება

მონ. რ/ბ დიაფრაგმის მდ-1-ის არმირება 10.00 ნიშნულზე; ჭრილი 1-1; სპეციფიკაცია

კ-4.05

A3

მონ. რ/ბ დიაფრაგმის მდ-1-ის არმირება 26.00 ნიშნულზე

პოზ.	Φ [მმ.]	ესკიზი [მმ.]	სიგრძე [მმ.]
I	Φ8	270; 65; 65	400

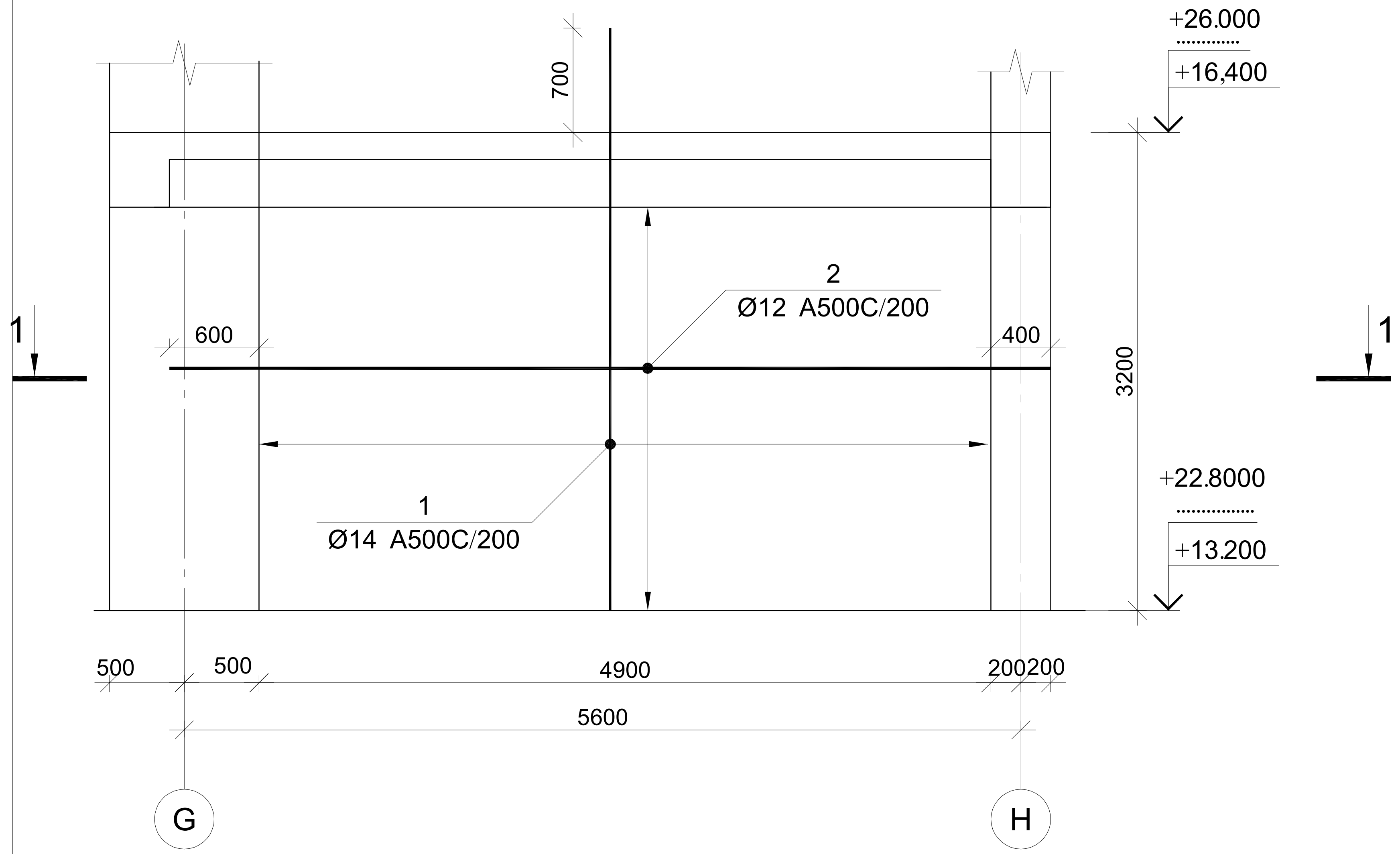

კვეთი 1-1

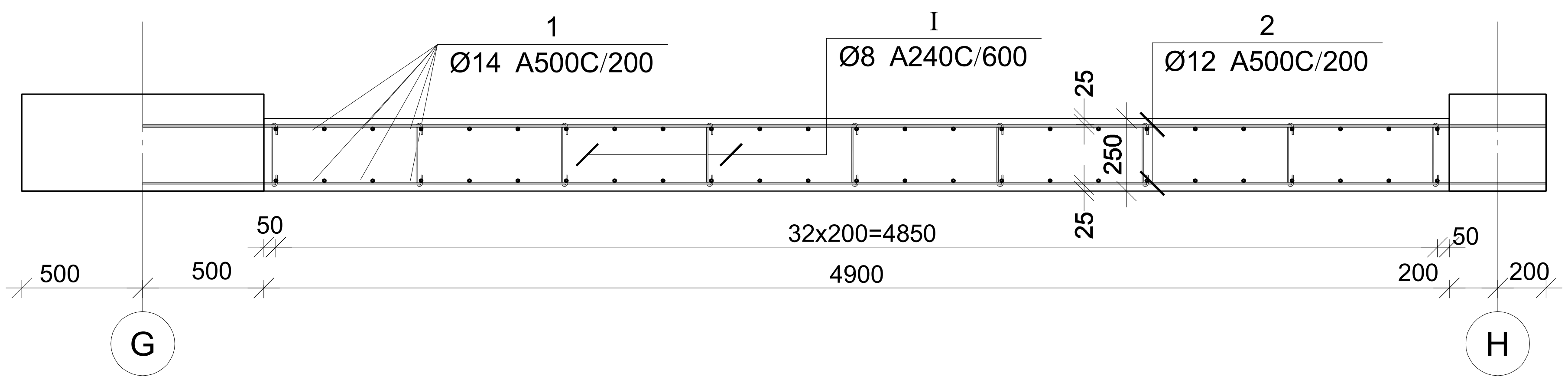

მონ. რ/ბ დიაფრაგმის მდ-1-ის არმირება 13.20 ნიშნულზე

არმატურის სპეციფიკაცია					არმატურის ამონაკრები					ბეტონი B 25
პოზ. №	Ø	L მმ	n ცალი	Ln მ	Ø	∑ Ln მ	ერთის მეტრის წონა კგ.	წონა კგ. A240	წონა კგ. A500C	V; მ³
1	2	3	4	5	6	7	8	9	10	11
1	14 A500C	3700	42	155.40	8 A240	12.00	0.39	4.74		3.23
2	12 A500C	5300	24	127.20	12 A500C	127.20	0.89		112.93	
I	8 A240	400	30	12.00	14 A500C	155.40	1.21		187.79	
∑								4.74	301	3.23
n= 2								9.47	601.44	6.45
									94.71	კგ/მ³

პროექტის დასახელება	მრავალფუნქციური კომპლექსი ვარკეთილში
პროექტის მისამართი	ქ. თბილისში, ვარკეთილი 2-სა და ვაზისუბნის საცხოვრებელ რაიონებს შორის. ს/კ: 01.19.36.014.673
დამკვეთი	შპს:"სეუ ბრუპ დეველოპმენტ კომპანია"
სტადია / თარიღი / განმარტება	მპ / 2023.02.15
დაკვეთის №	
CAD DWG ფაილი	04 kedlebi.dwg
მთ. კონსტრუქტორი	ა. კორტავა
შეასრულა	ნ. ხუბულავა
შეამოწმა	ა. ესებუა
ნახაზის დასახელება	მონ. რ/ბ დიაფრაგმის მდ-1-ის არმირება 13.20 ნიშნულზე; კვეთი 1-1; სპეციფიკაცია
	კ-4.06
	A3

მონ. რ/ბ დიაფრაგმის მდ-1-ის არმირება 26.00 ნიშნულზე

პოზ.	ф [მმ.]	ესკიზი [მმ.]	სიგრძე [მმ.]
1	ф8	270 (65 / 65)	400

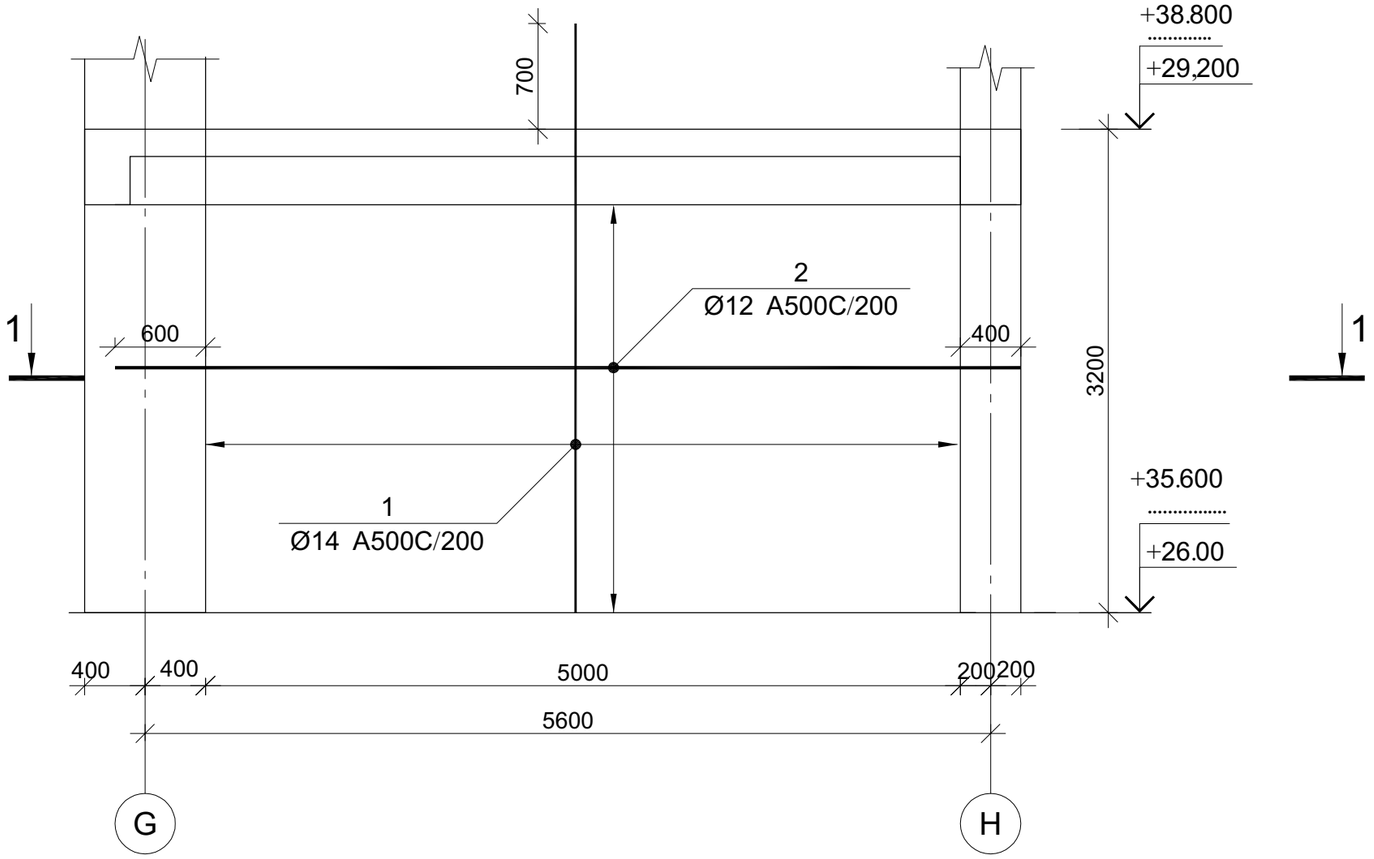

კვეთი 1-1

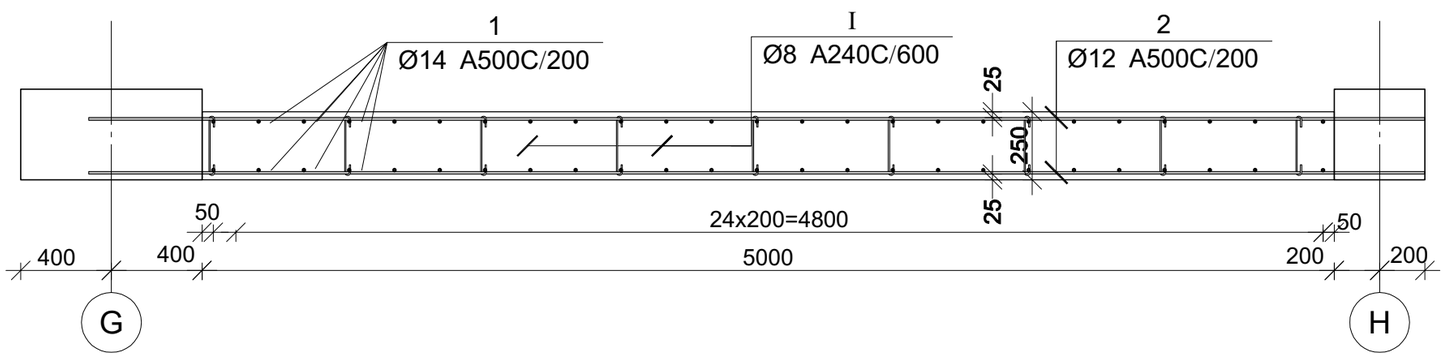

მონ. რ/ბ დიაფრაგმის მდ-1-ის არმირება 26.00 ნიშნულზე

არმატურის ხმოკრება

ნომერი	ф	ერთეულის სიგრძე	ერთეულის წონა კგ.	ჯამური წონა კგ.	A240 წონა კგ.	A500C წონა კგ.
1	A500C	14	1	14		14
2	A500C	12	2	24		24
3	A240	8	1	8	8	
4	A500C	12	42	504		504
5	A500C	14	155.40	2176		2176
6	A240	8	12.00	96	96	
7	A500C	12	12.00	144		144
8	A240	8	0.39	3	3	
9	A240	8	4.74	38	38	
10	A500C	14	187.79	2629		2629
11			3.23	45	47	5477

	ბეტონი B 25	V; მ³	3.23	6.45	მ³/მ³
Σ	არმატურის ხმოკრების	წონა კგ. A500C	301	601.44	94.71
		წონა კგ. A240	4.74	9.47	
		ერთეული წონა კგ.	n= 2		

მონ. რ/ბ დიაფრაგმის სპეციფიკაცია

პოზ. №	ф	L მმ	n ცალი	Ln მ	ერთეული წონა კგ.	ჯამური წონა კგ.
1	14 A500C	3700	42	155.40	187.79	2629
2	12 A500C	5300	24	127.20	112.93	2176
I	8 A240	400	30	12.00	1.21	38

პროექტის დასახელება

მრავალფუნქციური კომპლექსი ვარკეთილში

პროექტის მისამართი

ქ. თბილისში, ვარკეთილი 2-სა და ვაგისუბნის საცხოვრებელ რაიონებს შორის.
ს/კ: 01.19.36.014.673

დამკვეთი

შპს:"სეუ გრუპ დეველოპმენტ კომპანია"

სტადია	მარილი	განმარტება
მპ	2023.02.15	

დაკვეთის №

CAD DWG ფაილი 04 kedlebi.dwg

მთ. კონსტრუქტორი		ა. კორტავა
შესრულა		ნ. ხუბულავა
შეამოწმა		ა. ესებუა

ნახაზის დასახელება

მონ. რ/ბ დიაფრაგმის მდ-1-ის არმირება 26.00 ნიშნულზე; კვეთი 1-1; სპეციფიკაცია

კ-4.07

A3

მონ. რ/ბ დიაფრაგმის მდ-1-ის არმირება 38.80 ნიშნულზე

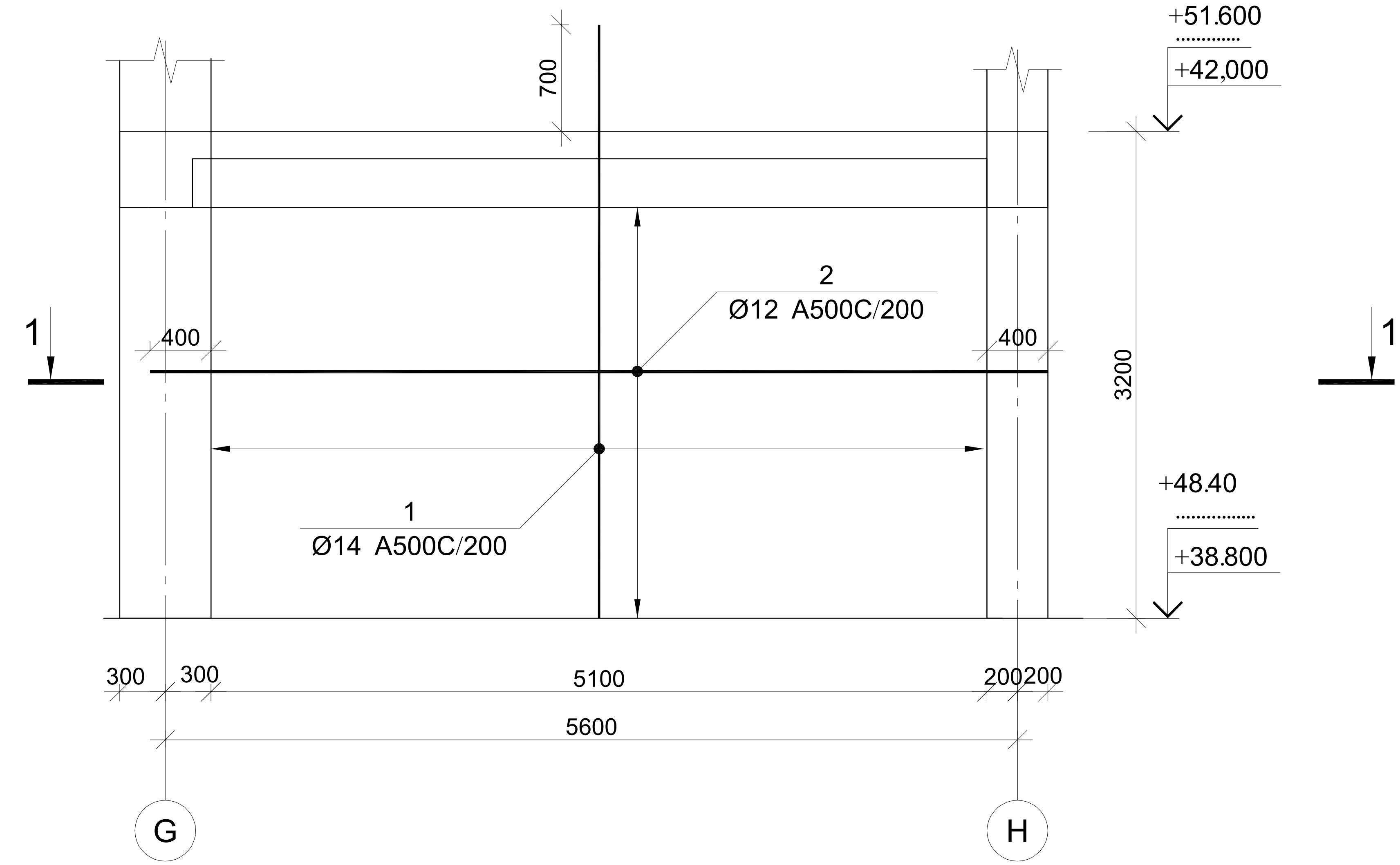

კვეთი 1-1

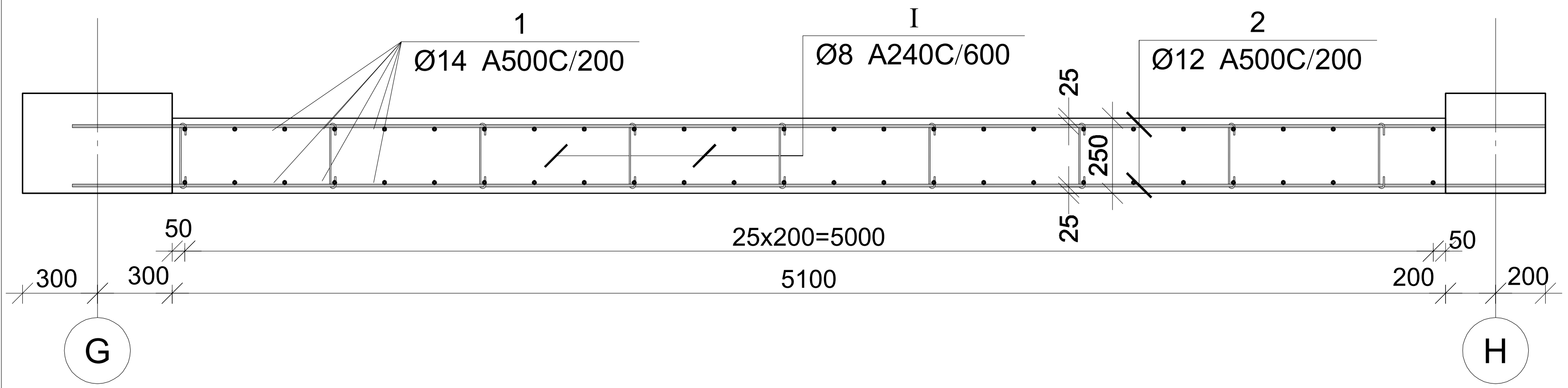

პოზ.	Φ [მმ.]	ესკიზი [მმ.]	სიგრძე [მმ.]
I	Φ8	270; 65; 65	400

მონ. რ/ბ დიაფრაგმის მდ-1-ის არმირება 38.80 ნიშნულზე

არმატურის სპეციფიკაცია					არმატურის ამოკრეფა					ბეტონი B 25
პოზ. №	Ø	L მმ	n ცალი	Ln მ	Ø	∑ Ln მ	გრძივი მეტრის წონა კგ.	წონა კგ. A240	წონა კგ. A500C	V; მ³
1	2	3	4	5	6	7	8	9	10	11
1	14 A500C	3700	42	155.40	8 A240	12.00	0.39	4.74		3.23
2	12 A500C	5300	24	127.20	12 A500C	127.20	0.89		112.93	
I	8 A240	400	30	12.00	14 A500C	155.40	1.21		187.79	
						∑		4.74	301	3.23
							n= 2	9.47	601.44	6.45
									კგ/მ³	94.71

პროექტის დასახელება
მრავალფუნქციური კომპლექსი ვარკეთილში

პროექტის მისამართი
ქ. თბილისში, ვარკეთილი 2-სა და ვაზისუბნის საცხოვრებელ რაიონებს შორის.
ს/კ: 01.19.36.014.673

დამკვეთი
შპს:"სეუ გრუპ დეველოპმენტ კომპანია"

სტადია	თარიღი	განმარტება
მპ	2023.02.15	

დაკვეთის №

CAD DWG ფაილი 04 kedlebi.dwg

მთ. კონსტრუქტორი ა. კორტავა
შეასრულა ნ. ხუხულავა
შეამოწმა ა. ესებუა

ნახაზის დასახელება
მონ. რ/ბ დიაფრაგმის მდ-1-ის არმირება 38.80 ნიშნულზე; კვეთი 1-1; სპეციფიკაცია

კ-4.08

A3

მონ. რ/ბ დიაფრაგმის მდ-1-ის არმირება 61.20 ნიშნულზე

პოზ.	ф [მმ.]	ესკიზი [მმ.]	სიგრძე [მმ.]
1	ф8	270 (65 / 65)	400

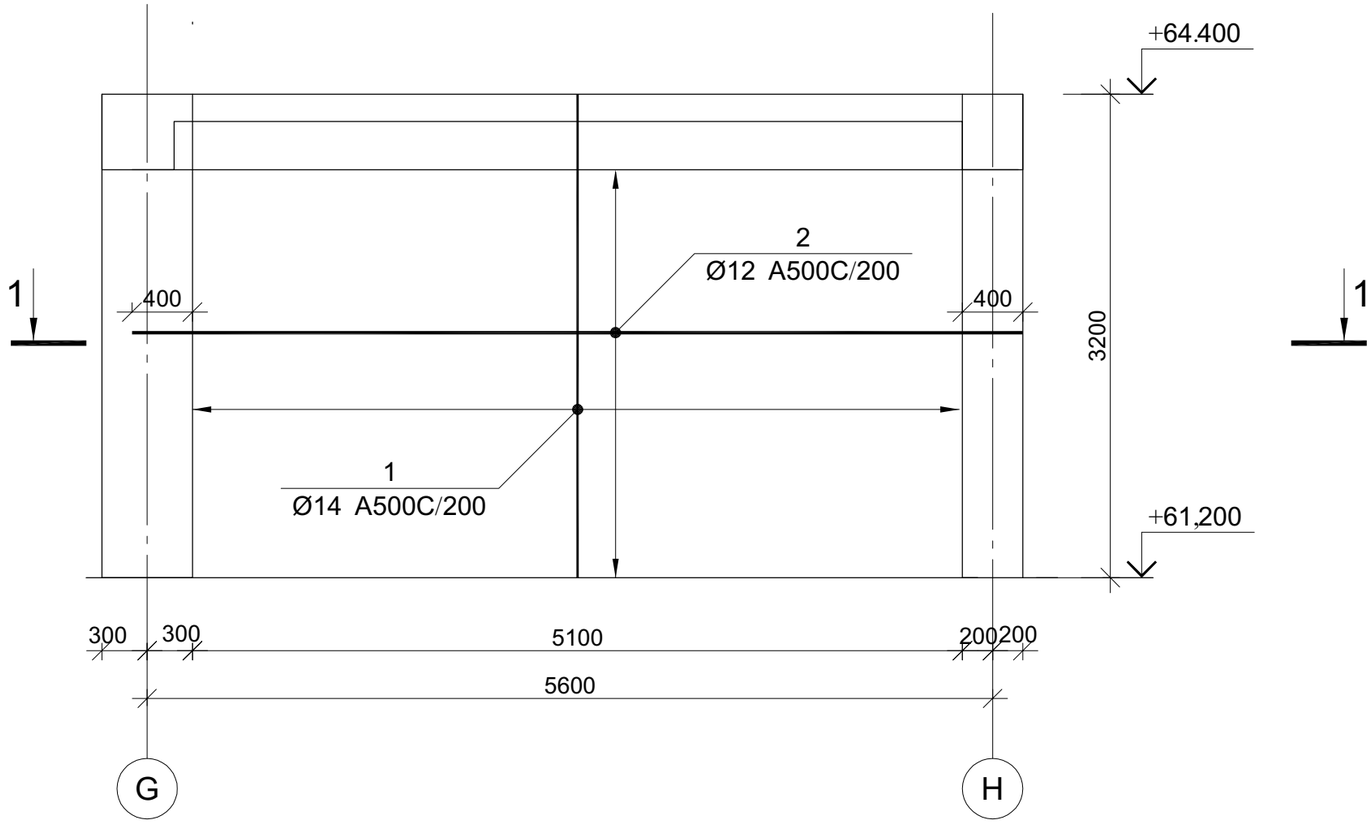

კვეთი 1-1

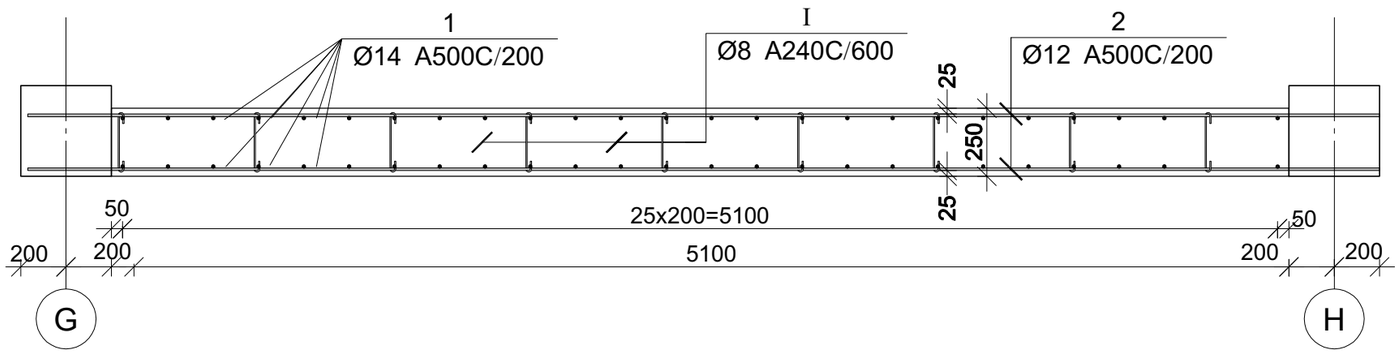

მონ. რ/ბ დიაფრაგმის მდ-1-ის არმირება 61.20 ნიშნულზე

| არმატურის სპეციფიკაცია | | |

მონ. რ/ბ დიაფრაგმის მდ-2-ის არმირება -6.00 ნიშნულზე

პოზ.	ф [მმ.]	ესკიზი [მმ.]	სიგრძე [მმ.]
1	ф8	270 (65 / 65)	400

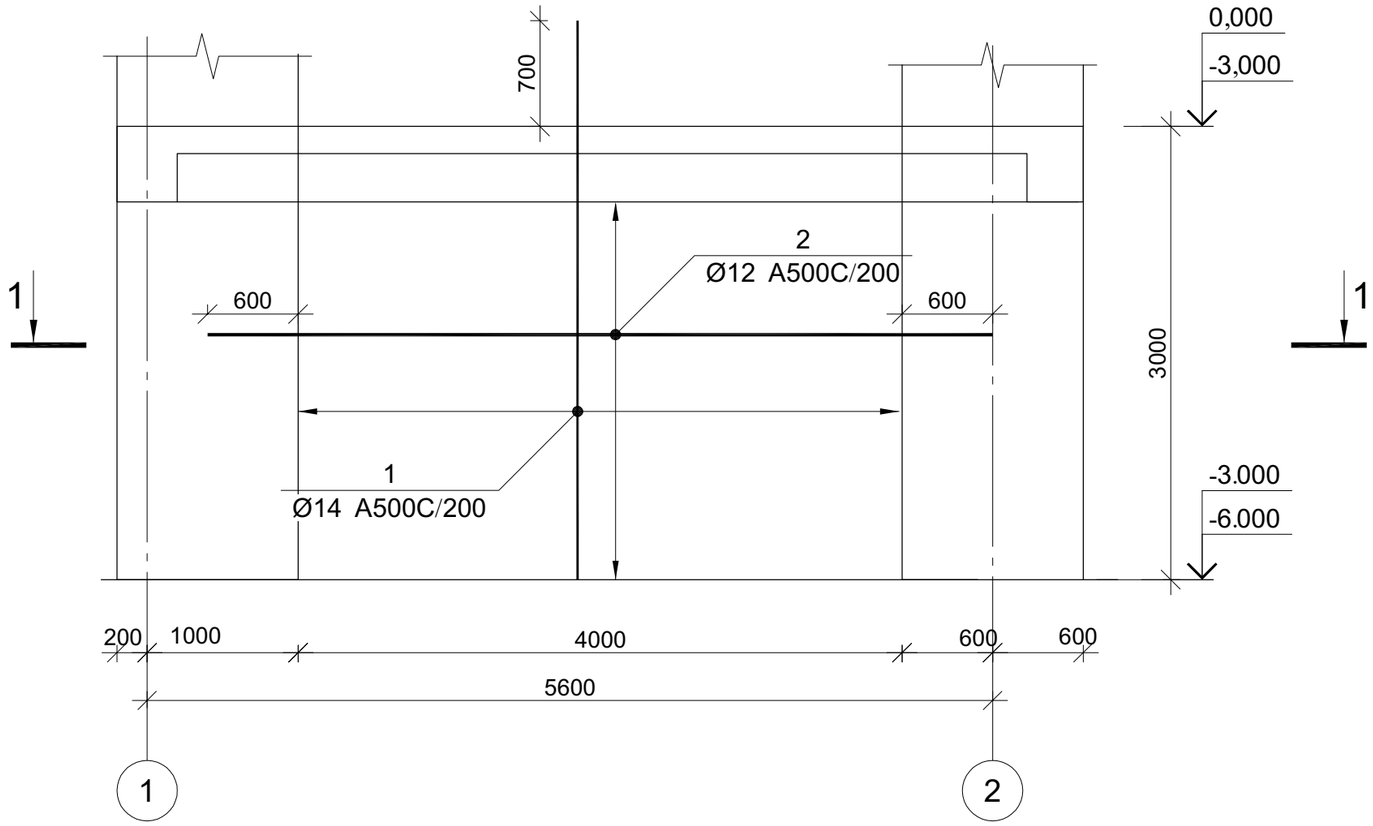

კვეთი 1-1

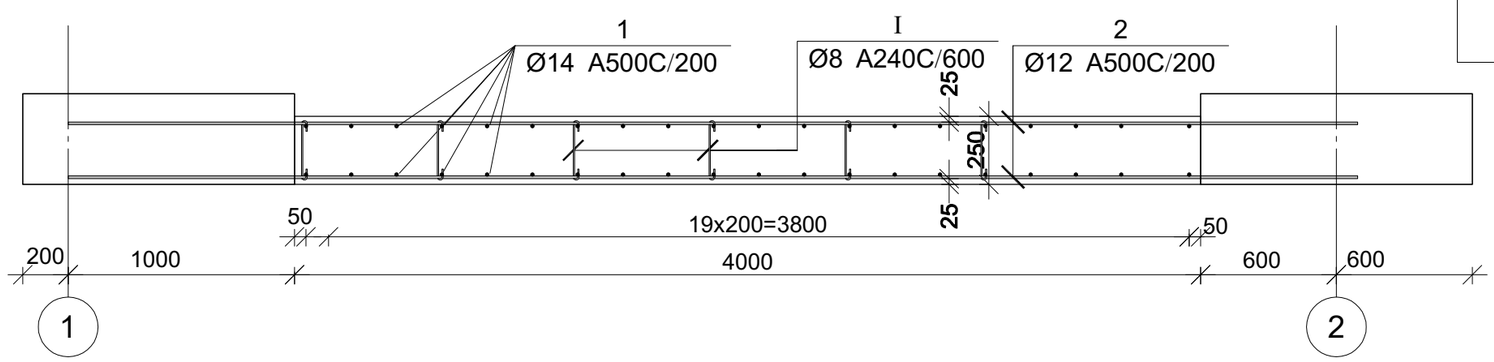

მონ. რ/ბ დიაფრაგმის მდ-2-ის არმირება -6.00 ნიშნულზე

| არმატურის სპეციფიკაცია | | |

მონ. რ/ბ დიაფრაგმის მდ-2-ის არმირება 0.00 ნიშნულზე

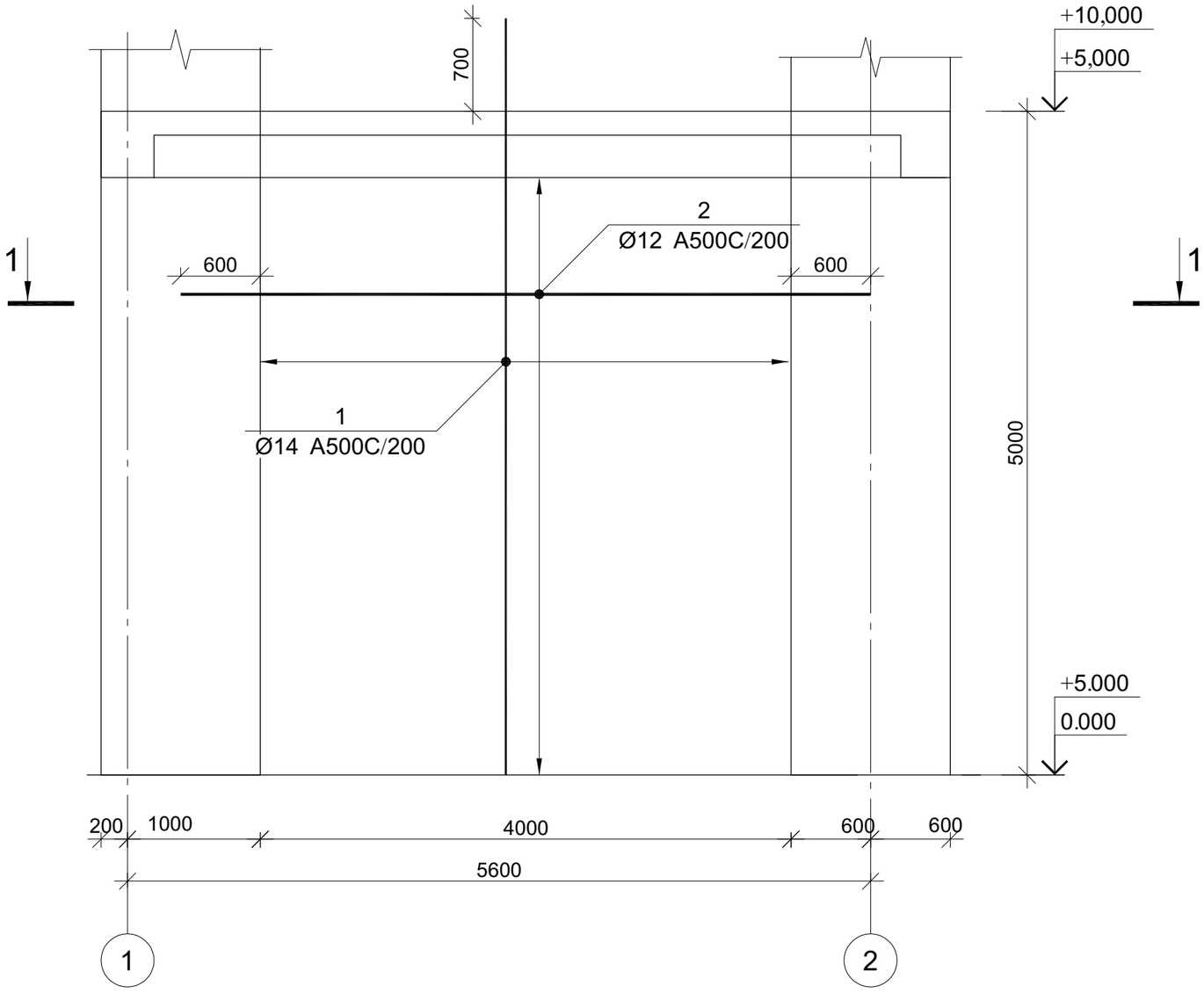

კვეთი 1-1

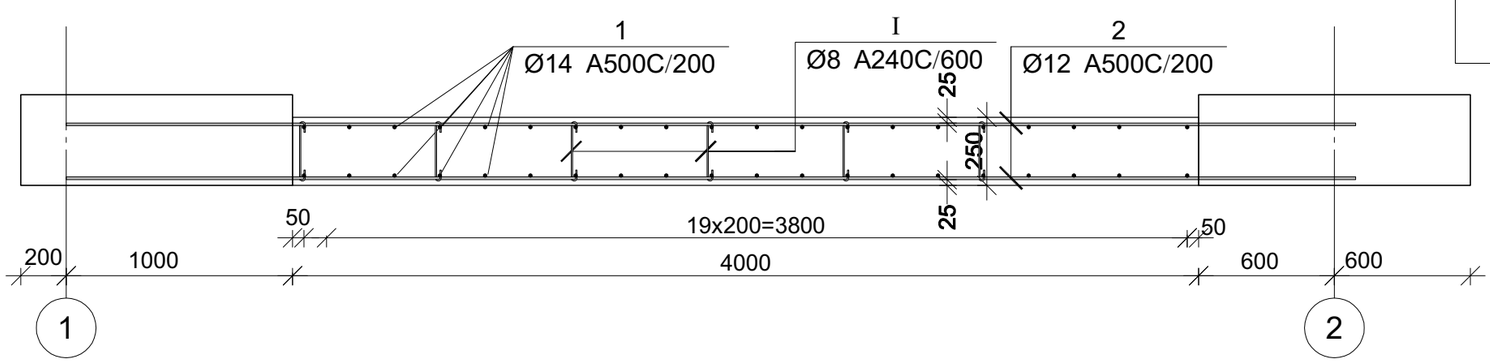

პოზ.	ф [მმ.]	ესკიზი [მმ.]	სიგრძე [მმ.]
1	Ф8	270 (65 / 65)	400

მონ. რ/ბ დიაფრაგმის მდ-2-ის არმირება 0.00 ნიშნულზე

| არმატურის სპეციფიკაცია | | |

მონ. რ/ბ დიაფრაგმის მდ-2-ის არმირება 10.00 ნიშნულზე

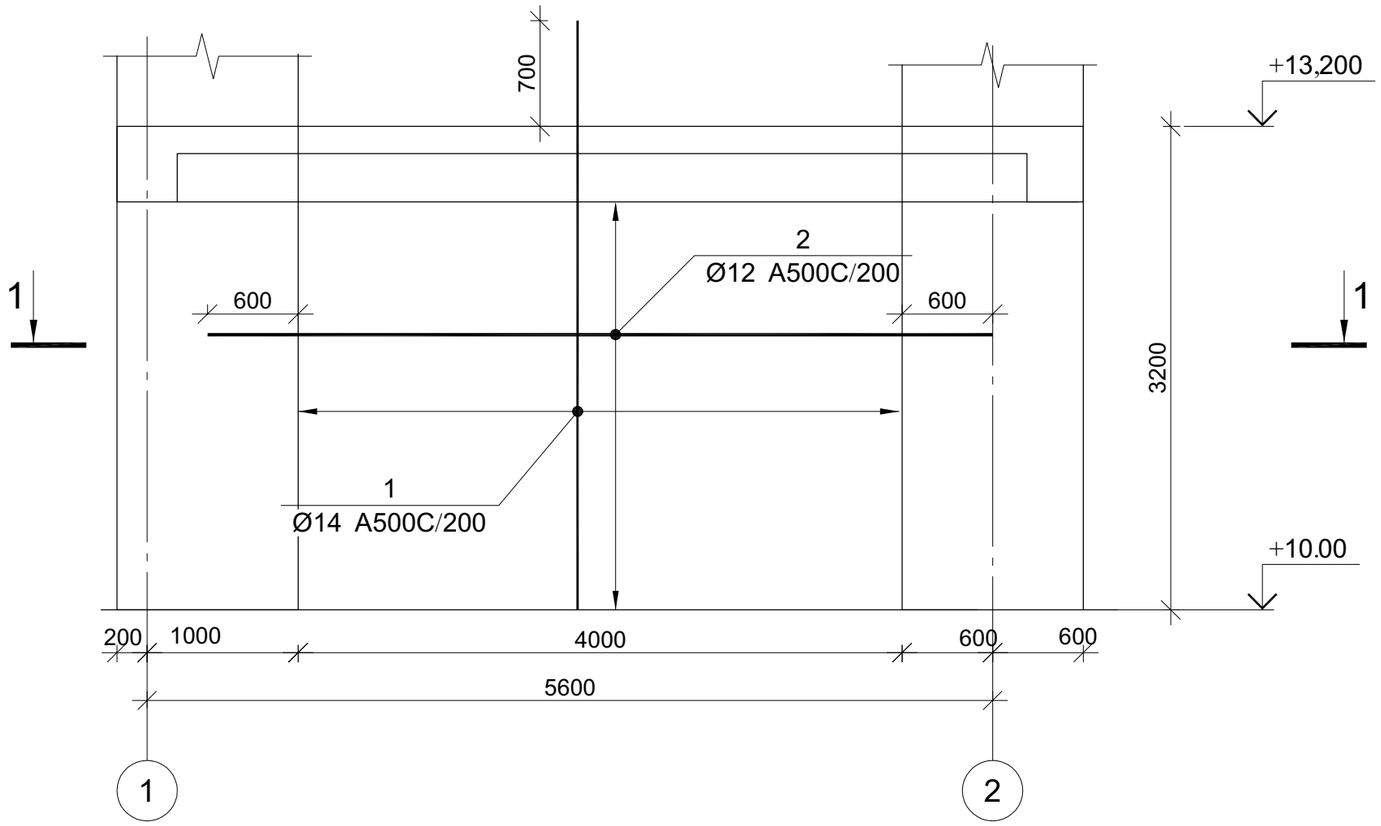

კვეთი 1-1

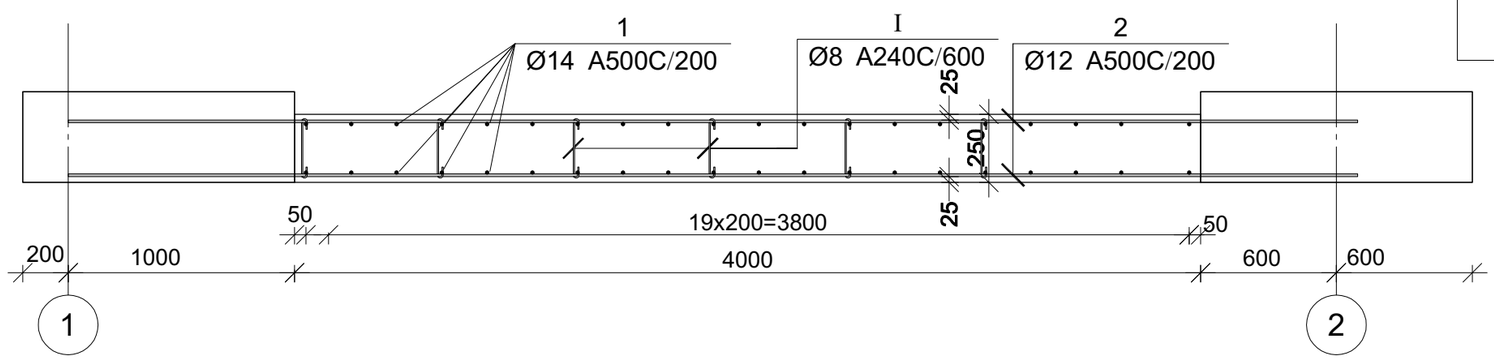

პოზ.	ф [მმ.]	ესკიზი [მმ.]	სიგრძე [მმ.]
1	ф8	270 (65 / 65)	400

მონ. რ/ბ დიაფრაგმის მდ-2-ის არმირება 10.00 ნიშნულზე

არმატურის ტიპი	ნომერი	ტიპი	∅	∑ Ln მ	ერთეული მასა წონა კგ.	წონა კგ. A240	წონა კგ. A500C	ბეტონი B 25 V_i; მ³
ბრტყელი ბადეები	6		8 A240	12.00	4.74	9	10	11
	7		12 A500C	127.20	0.39	8		3.23
	8		14 A500C	155.40	0.89		112.93	
					1.21		187.79	
					∑	4.74	301	3.23
					n= 2	9.47	601.44	6.45
							94.71	კგ/მ³

არმატურის სპეციფიკაცია	პოზ. №	∅	L მმ	n ცალი	∑ Ln მ	∅
	1	14 A500C	3700	42	155.40	8 A240
	2	12 A500C	5300	24	127.20	12 A500C
	3	8 A240	400	30	12.00	14 A500C

პროექტის დასახელება

მრავალფუნქციური კომპლექსი ვარკეთილში

პროექტის მისამართი

ქ. თბილისში, ვარკეთილი 2-სა და ვაგისუბნის საცხოვრებელ რაიონებს შორის. ს/კ: 01.19.36.014.673

დამკვეთი

შპს:"სეუ გრუპ დეველოპმენტ კომპანია"

სტადია	მარტი	განმარტება
მპ	2023.02.15	

დაკვეთის №

CAD DWG ფაილი 04 kedlebi.dwg

მთ. კონსტრუქტორი		ა. კორტავა
შესრულა		ნ. ხუბულავა
შეამოწმა		ა. ესებუა

ნახაზის დასახელება

მონ. რ/ბ დიაფრაგმის მდ-2-ის არმირება 10.00 ნიშნულზე; კვეთი 1-1; სპეციფიკაცია

კ-4.12

A3

მონ. რ/ბ დიაფრაგმის მდ-2-ის არმირება 13.20 ნიშნულზე

პოზ.	Φ [მმ.]	ესკიზი [მმ.]	სიგრძე [მმ.]
I	Φ8	270; 65; 65	400

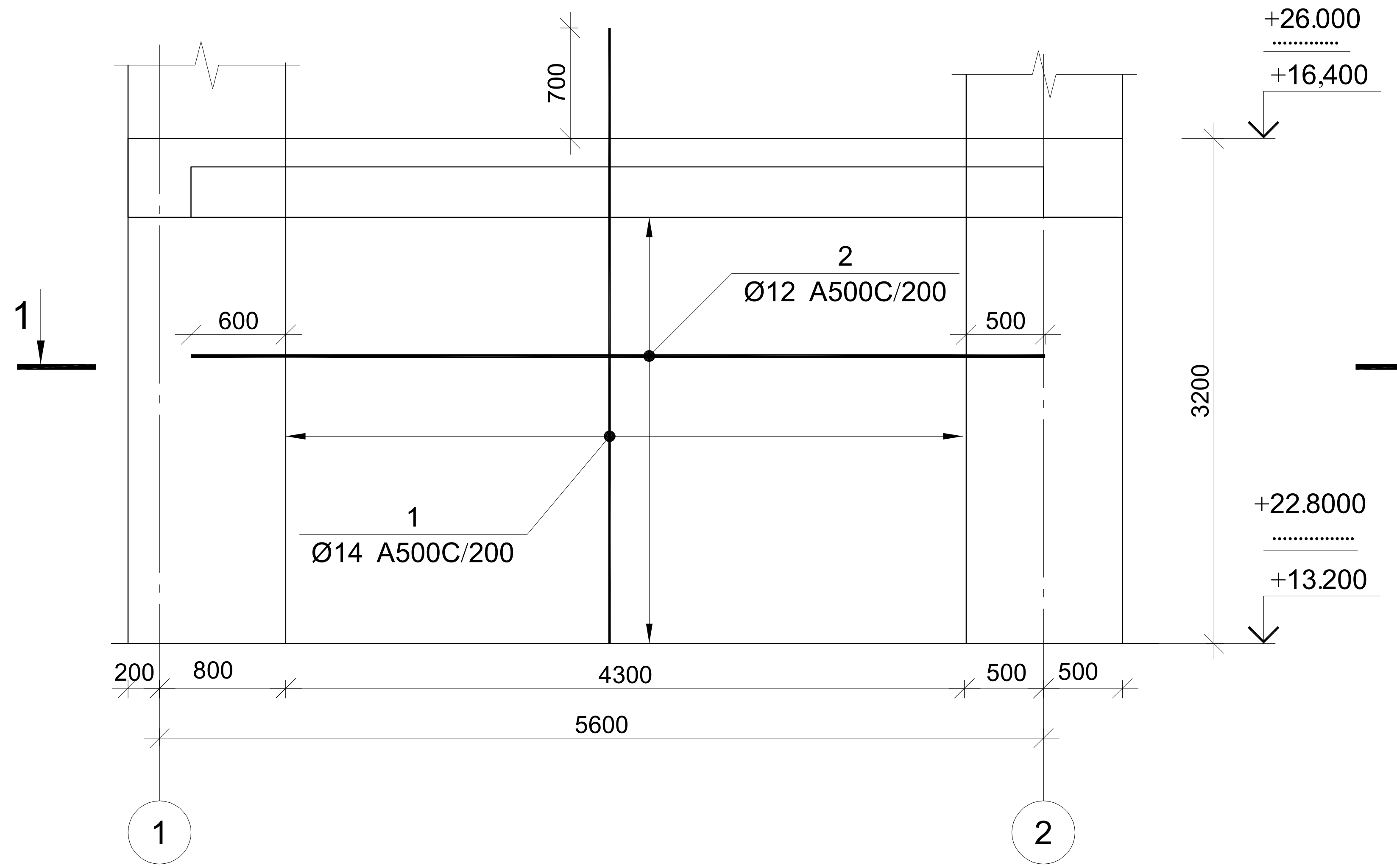

კვეთი 1-1

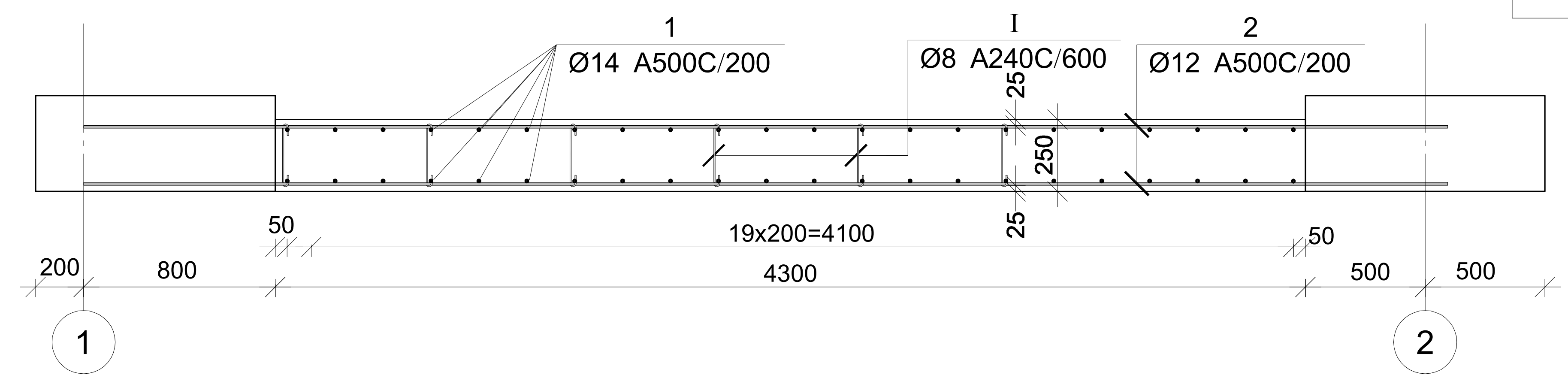

მონ. რ/ბ დიაფრაგმის მდ-2-ის არმირება 13.20 ნიშნულზე

არმატურის სპეციფიკაცია					არმატურის ამოკრეფა					ბეტონი B 25
პოზ. №	Ø	L მმ	n ცალი	Ln მ	Ø	∑ Ln მ	1 გრძ. მ წონა კგ	წონა კგ A240	წონა კგ A500C	V; მ3
1	2	3	4	5	6	7	8	9	10	11
1	14 A500C	3700	42	155.40	8 A240	12.00	0.39	4.74		3.23
2	12 A500C	5300	24	127.20	12 A500C	127.20	0.89		112.93	
I	8 A240	400	30	12.00	14 A500C	155.40	1.21		187.79	
						∑		4.74	301	3.23
							n= 2	9.47	601.44	6.45
									94.71	კგ/მ3

პროექტის დასახელება

მრავალფუნქციური კომპლექსი ვარკეთილში

პროექტის მისამართი

ქ. თბილისში, ვარკეთილი 2-სა და ვაზისუბნის საცხოვრებელ რაიონებს შორის.
ს/კ: 01.19.36.014.673

დამკვეთი

შპს:"სეუ გრუპ დეველოპმენტ კომპანია"

სტადია	თარიღი	განმარტება
მპ	2023.02.15	

დაკვეთის №

CAD DWG ფაილი 04 kedlebi.dwg

მთ. კონსტრუქტორი ა. კორტავა

შეასრულა ნ. ხუხულავა

შეამოწმა ა. ესებუა

ნახაზის დასახელება

მონ. რ/ბ დიაფრაგმის მდ-2-ის არმირება 13.20 ნიშნულზე; კვეთი 1-1; სპეციფიკაცია

კ-4.13

A3

მონ. რ/ბ დიაფრაგმის მდ-2-ის არმირება 26.00 ნიშნულზე

პოზ.	ф [მმ.]	ესკიზი [მმ.]	სიგრძე [მმ.]
1	ф8	270 (65 / 65)	400

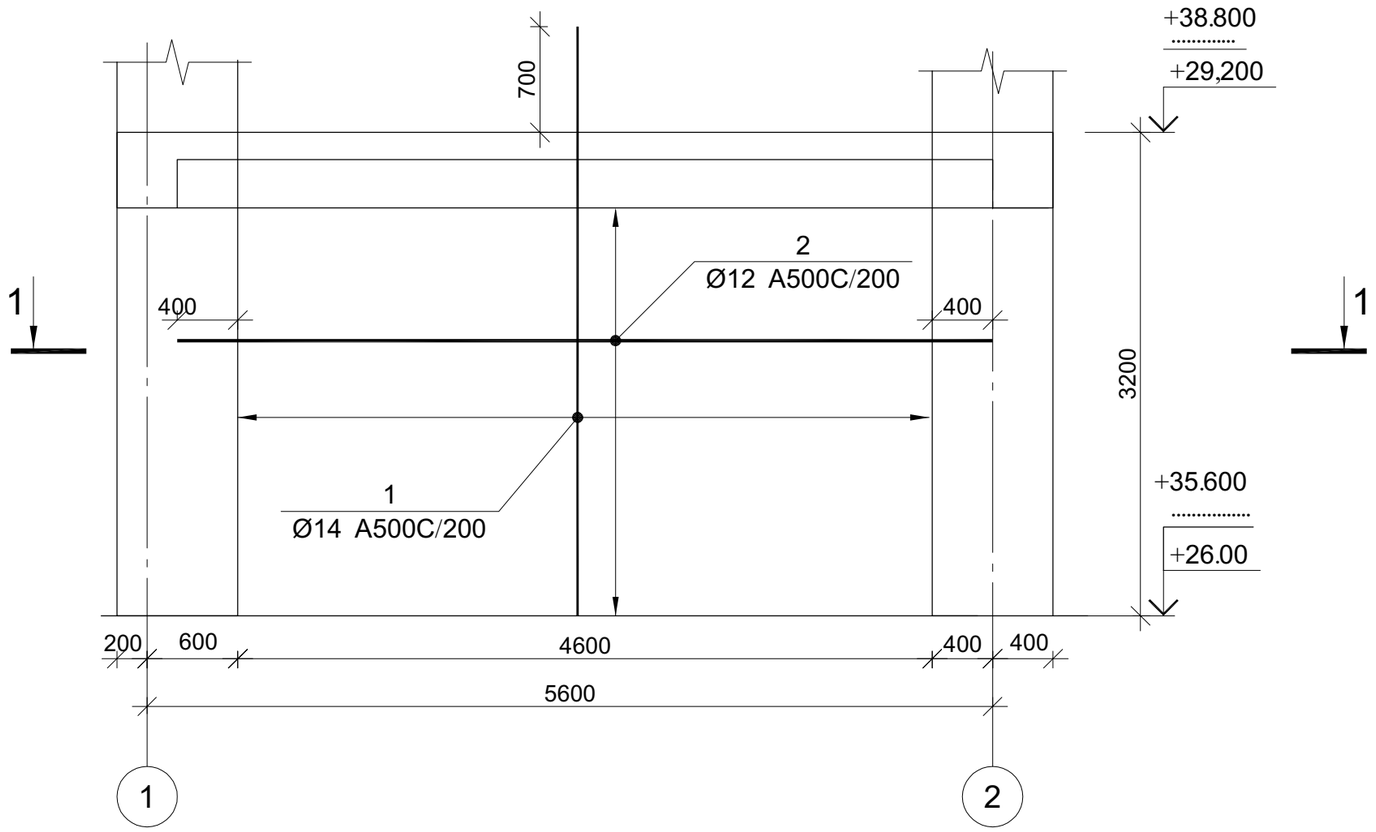

კვეთი 1-1

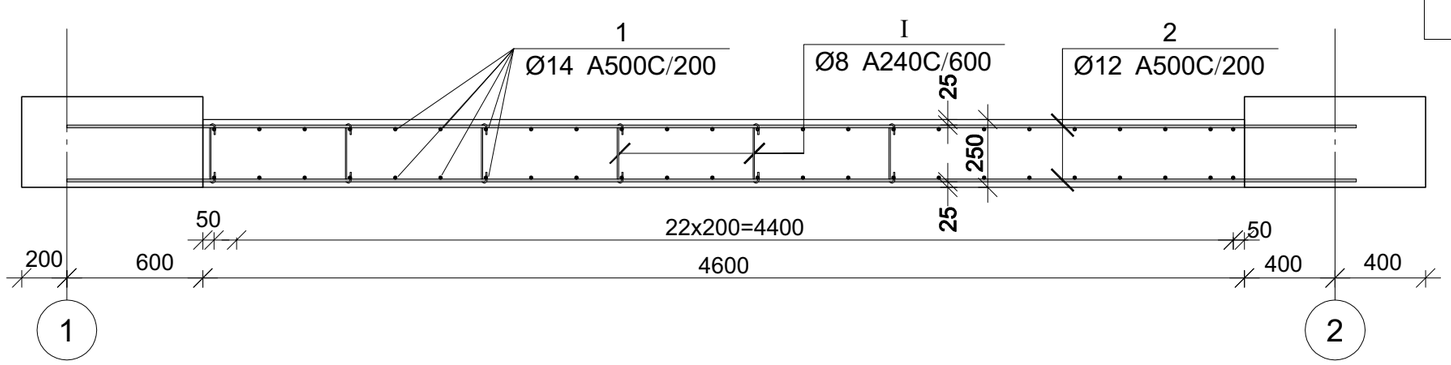

მონ. რ/ბ დიაფრაგმის მდ-2-ის არმირება 26.00 ნიშნულზე

არმატურის სპეციფიკაცია									არმატურის ჯამური წონა										ბეტონი B 25
მონ. №	Ø	L მმ	n ცალი	Ln მ	Ø	∑ Ln მ	ერთეული წონა კგ.		წონა კგ.										V; მ³
									A240		A500C								
1	2	3	4	5	6	7	8		9		10								11
1	14 A500C	3700	42	155.40	8 A240	12.00	0.39		4.74										3.23
2	12 A500C	5300	24	127.20	12 A500C	127.20	0.89				112.93								
I	8 A240	400	30	12.00	14 A500C	155.40	1.21				187.79								
								∑	n= 2		301								3.23
									4.74		601.44								6.45
									9.47		94.71								ჯმ/მ³

პროექტის დასახელება

მრავალფუნქციური კომპლექსი ვარკეთილში

პროექტის მისამართი

ქ. თბილისში, ვარკეთილი 2-სა და ვაგისუბნის საცხოვრებელ რაიონებს შორის.
ს/კ: 01.19.36.014.673

დამკვეთი

შპს:"სეუ გრუპ დეველოპმენტ კომპანია"

სტადია	მარცლი	განმარტება
მპ	2023.02.15	

დაკვეთის №

CAD DWG ფაილი 04 kedlebi.dwg

მმ. კონსტრუქტორი ა. კორტავა

შესრულა ნ. ხუბულავა

შეამოწმა ა. ესებუა

ნახაზის დასახელება

მონ. რ/ბ დიაფრაგმის მდ-2-ის არმირება 26.00 ნიშნულზე; კვეთი 1-1; სპეციფიკაცია

კ-4.14

A3

მონ. რ/ბ დიაფრაგმის მდ-2-ის არმირება 38.80 ნიშნულზე

პოზ.	ф [მმ.]	ესკიზი [მმ.]	სიგრძე [მმ.]
1	ф8	270 (65 / 65)	400

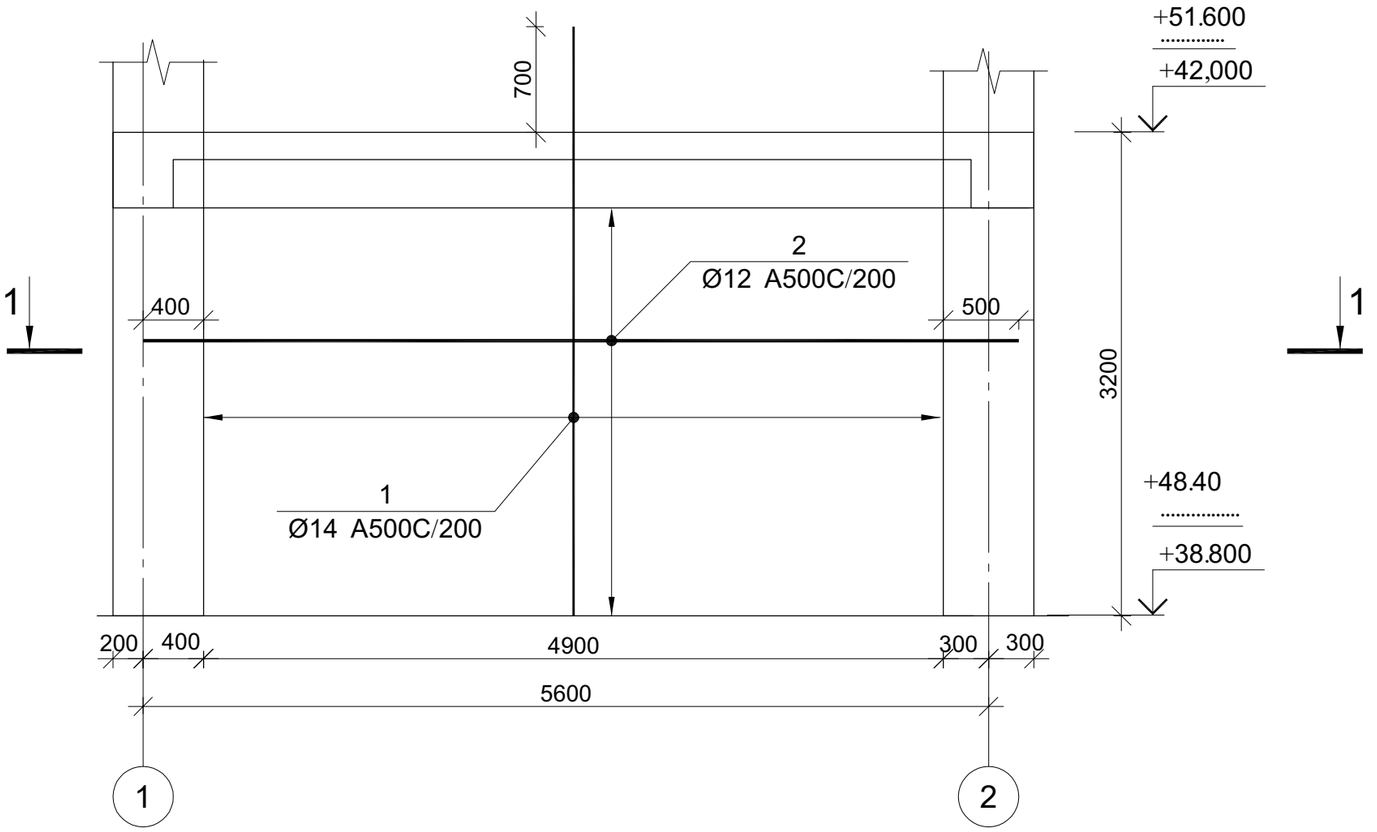

კვეთი 1-1

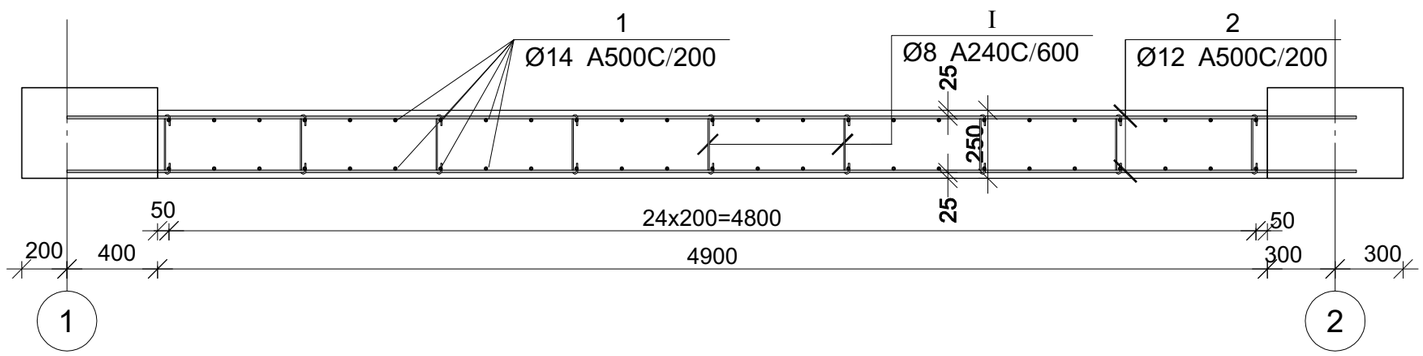

მონ. რ/ბ დიაფრაგმის მდ-2-ის არმირება 38.80 ნიშნულზე

| არმატურის სპეციფიკაცია | | | | | | | | არმატურის ამოკრეფა | | | | | | | |

მონ. რ/ბ დიაფრაგმის მდ-2-ის არმირება 61.20 ნიშნულზე

პოზ.	ф [მმ.]	ესკიზი [მმ.]	სიგრძე [მმ.]
1	ф8	270 (65 / 65)	400

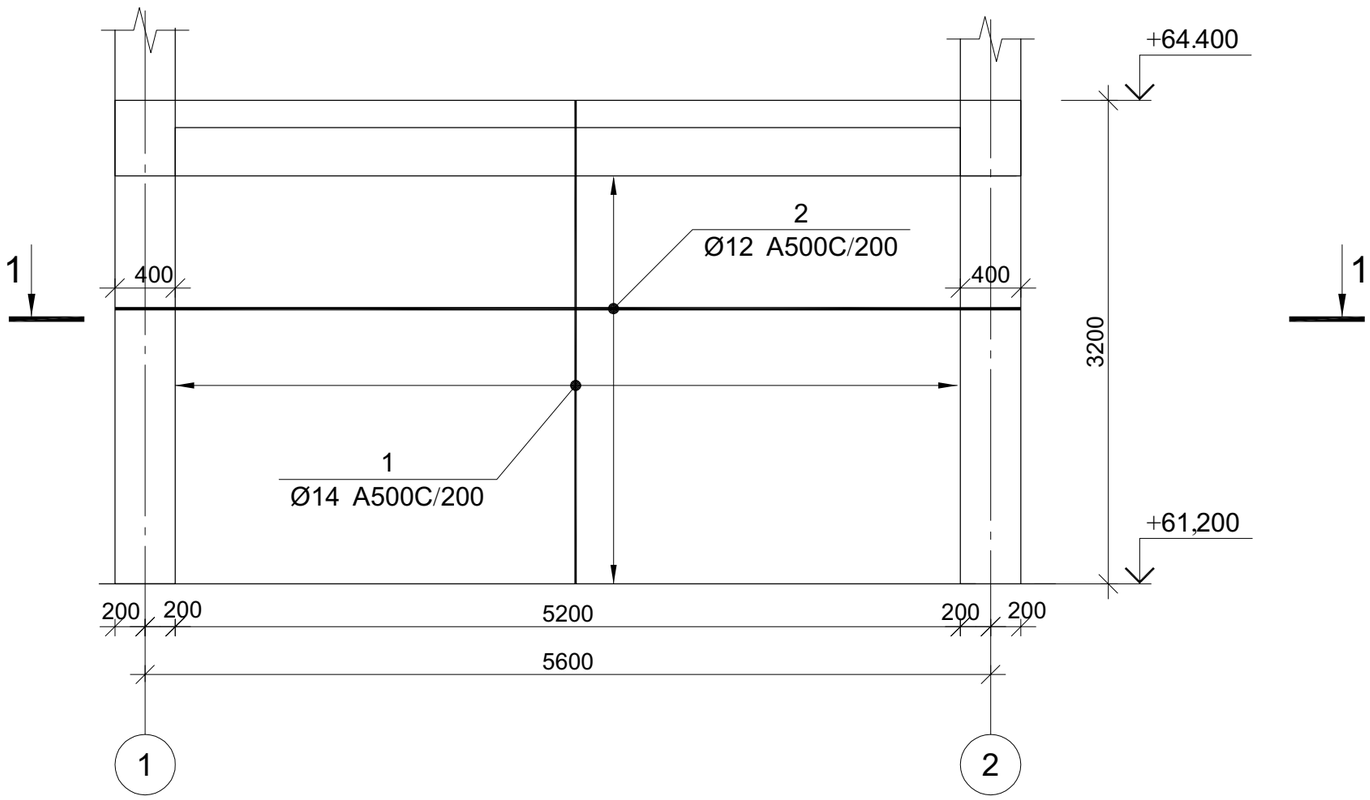

კვეთი 1-1

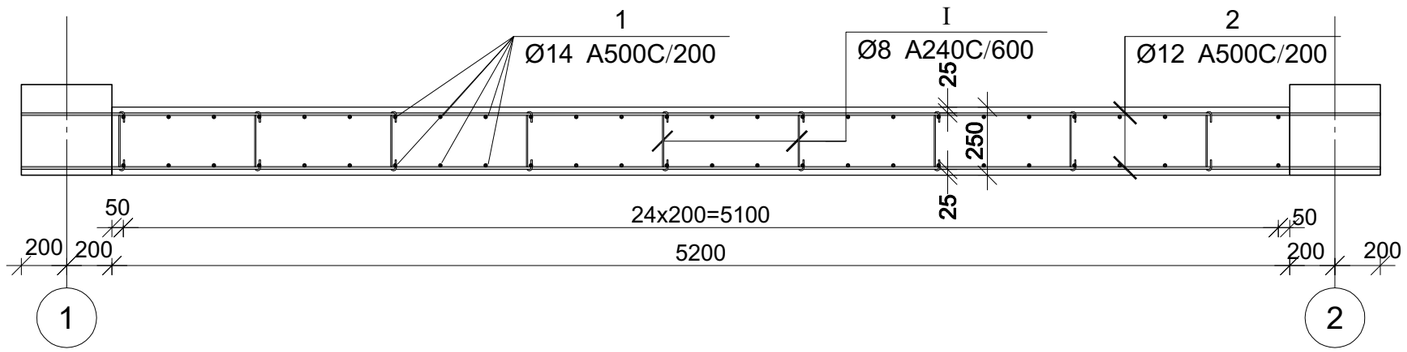

მონ. რ/ბ დიაფრაგმის მდ-2-ის არმირება 61.20 ნიშნულზე

| არმატურის სპეციფიკაცია | | |

მონ. რ/ბ დიაფრაგმის მდ-3-ის არმირება -6.00 ნიშნულზე

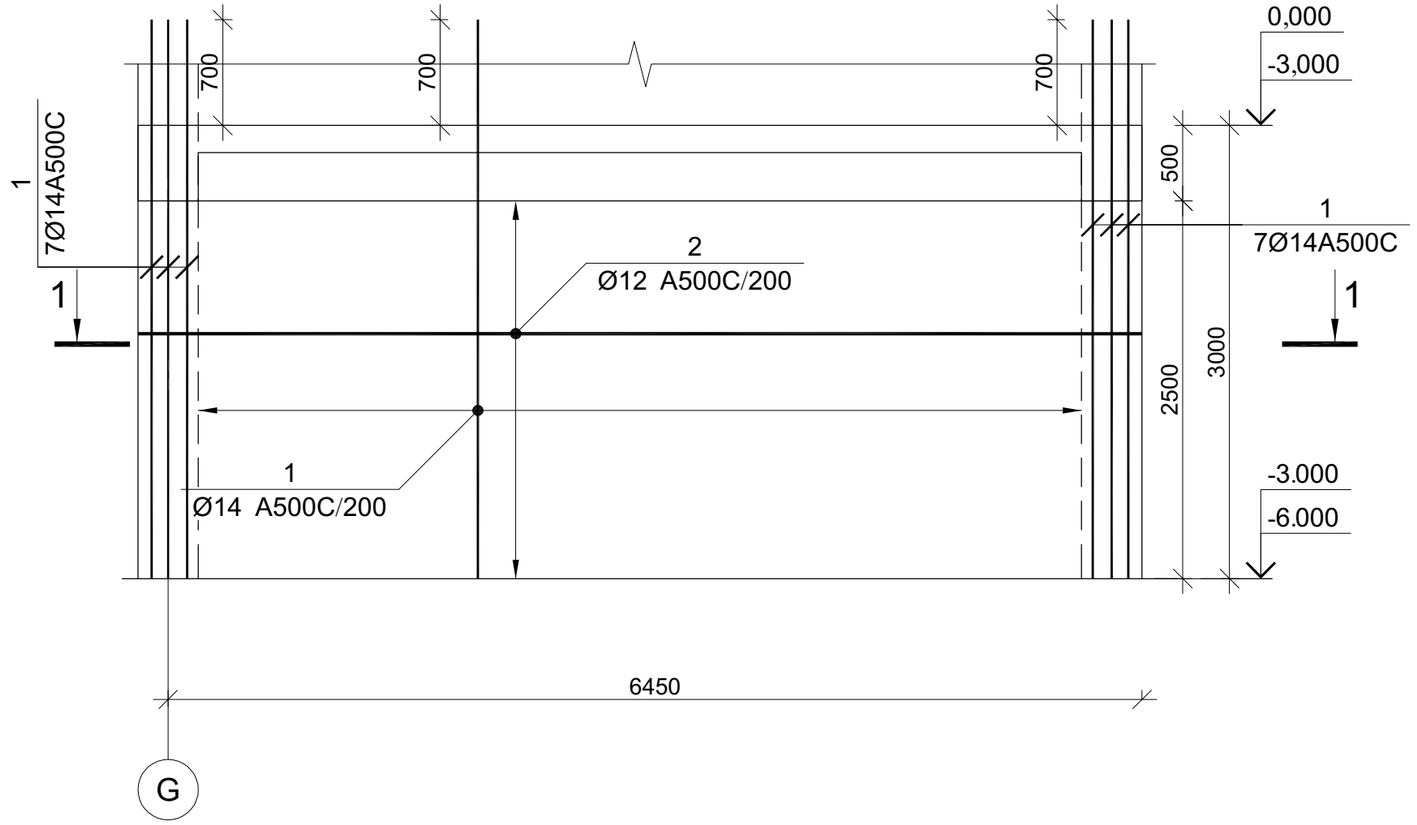

კვეთი 1-1

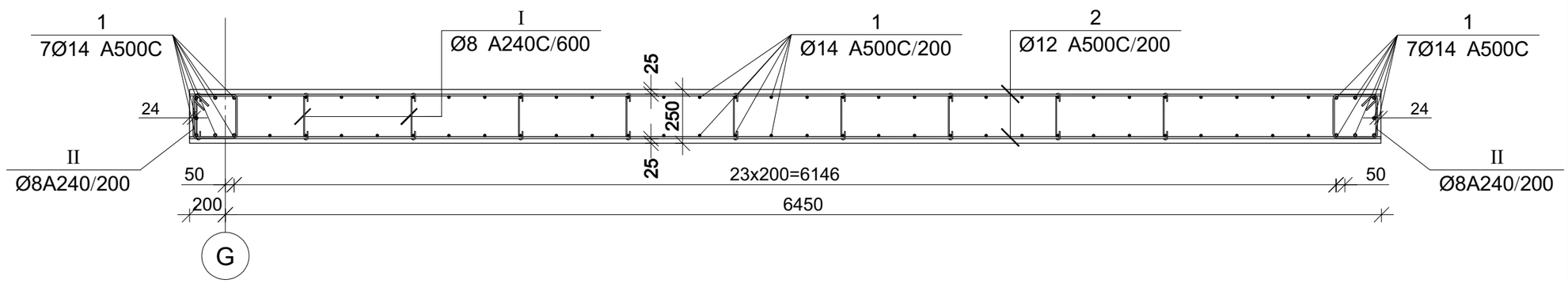

①	Φ8	270 (65 — 65)	400

მდ-3-ის არმირება -6.00 ნიშნულზე

| არმატურის ელემენტები | | |

მონ. რ/ბ დიაფრაგმის მდ-3-ის არმირება 0.00 ნიშნულზე

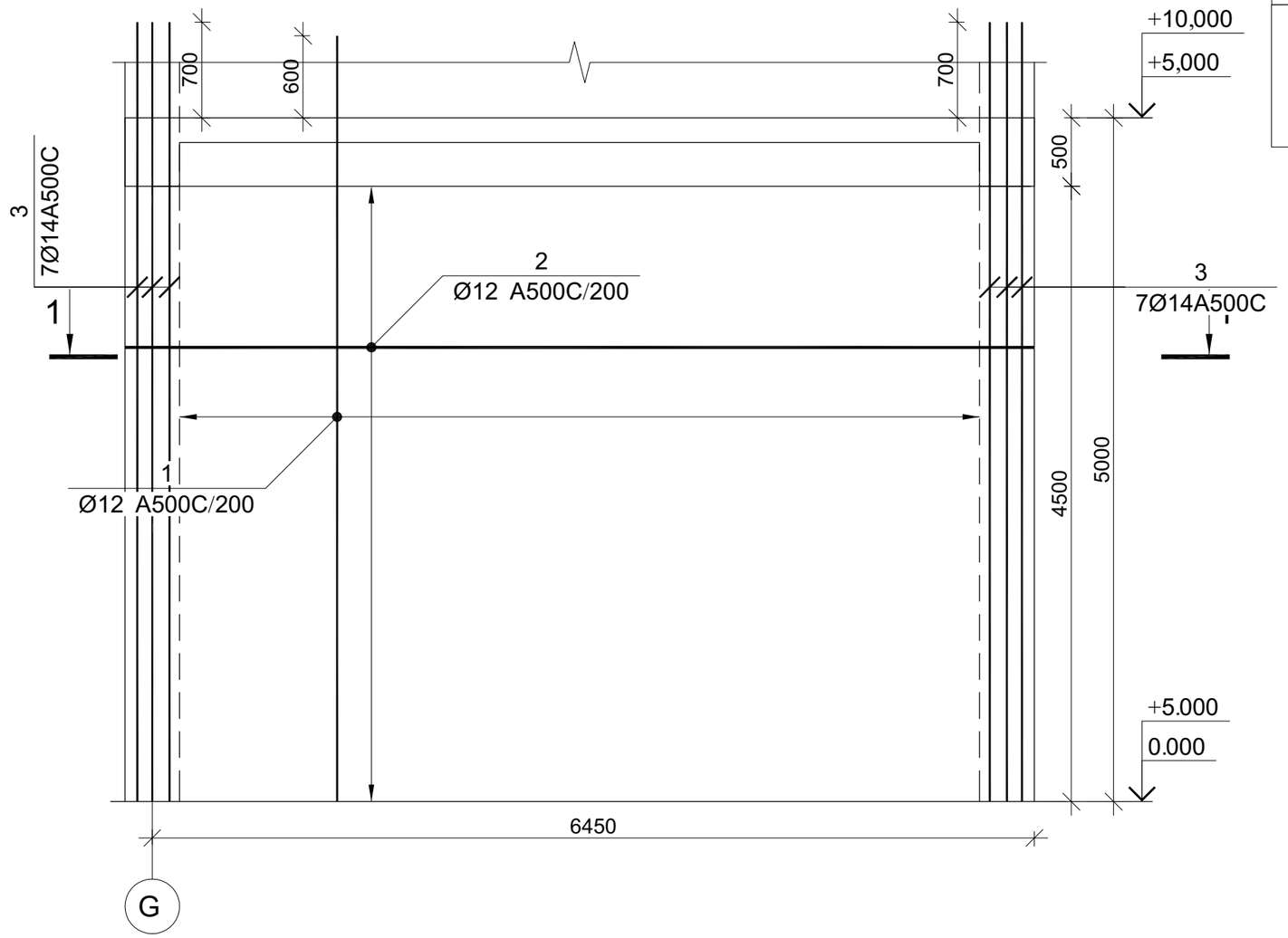

კვეთი 1-1

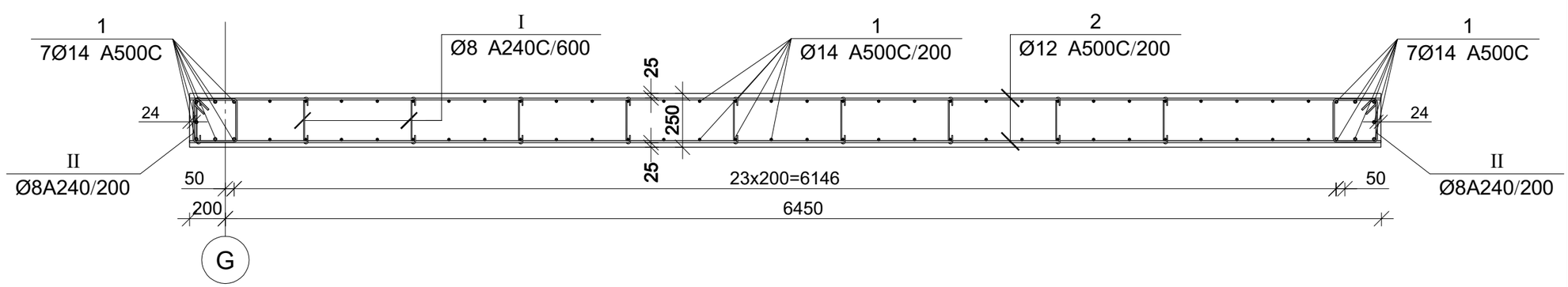

I	Ø8	270; 65; 65	400
II	Ø8	240; 240; 240; 240; 100; 100	1160

მონ. რ/ბ დიაფრაგმის მდ-3-ის არმირება 0.00 ნიშნულზე

| არმატურის ელემენტის | | |

მონ. რ/ბ დიაფრაგმის მდ-3-ის არმირება 10.00 ნიშნულზე

I	Φ8	270 (65 / 65)	400

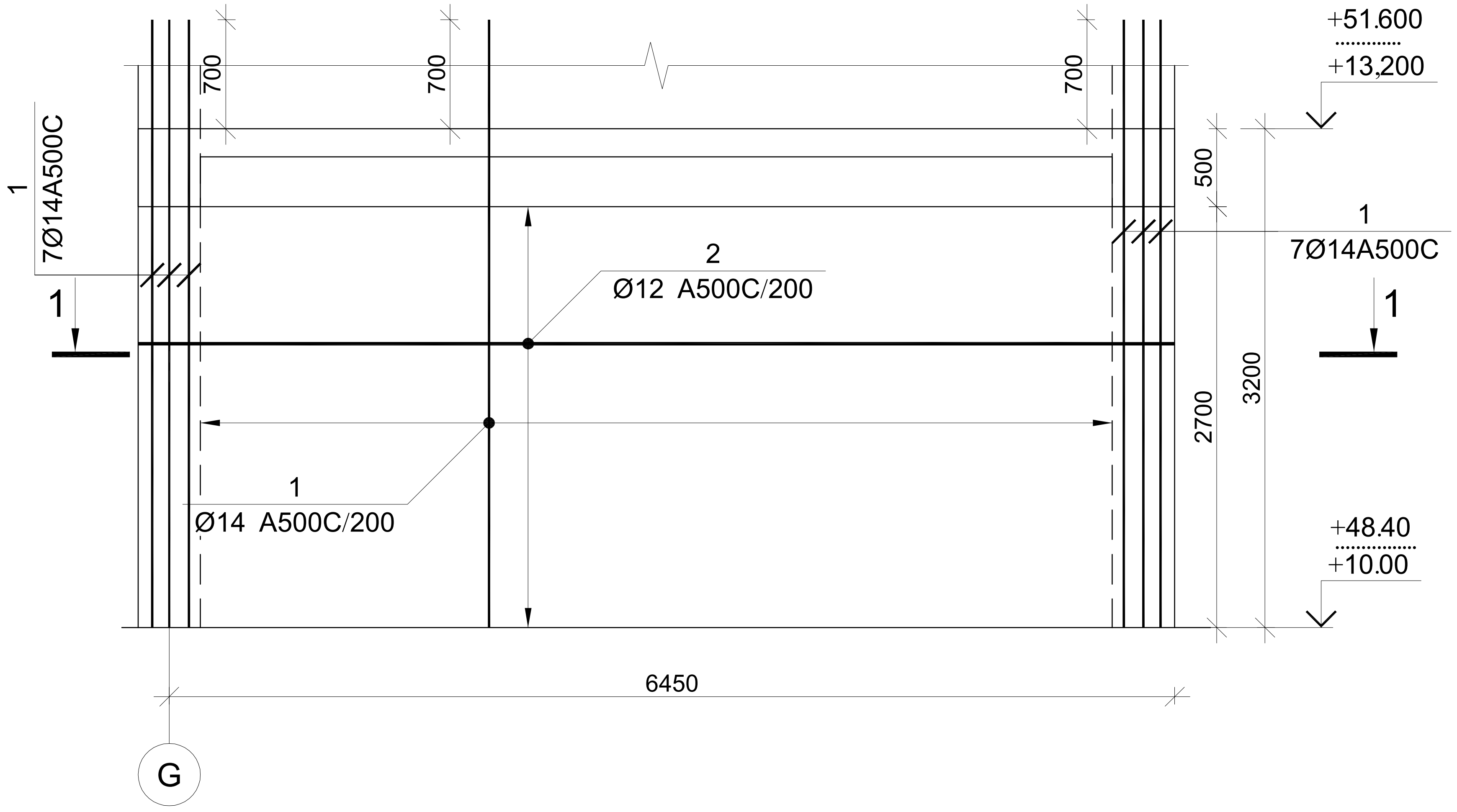

კვეთი 1-1

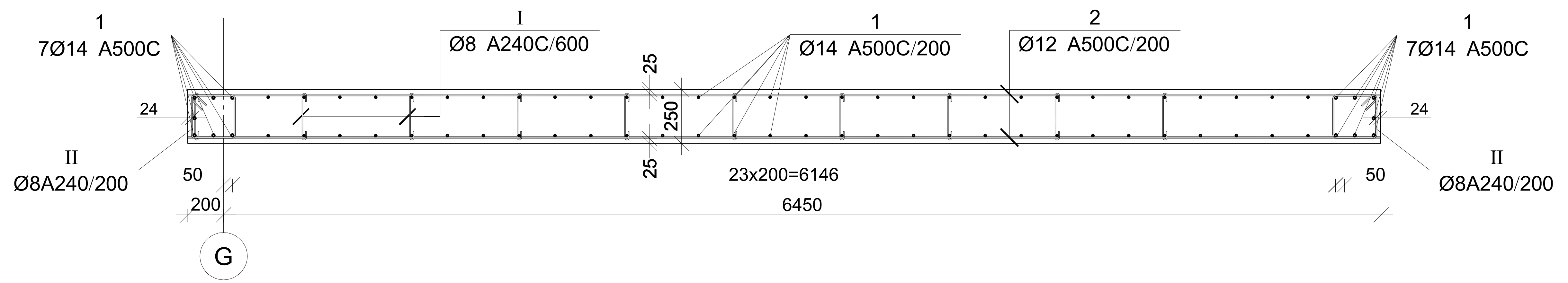

მონ. რ/ბ დიაფრაგმის მდ-3-ის არმირება 10.00 ნიშნულზე

არმატურის სპეციფიკაცია

პოზ. №	Ø	L მმ	n ცალი	Ln მ
1	2	3	4	5
1	14 A500C	3700	70	259.00
2	12 A500C	6100	24	146.40
I	8 A240	400	30	12.00
II	8 A240	1160	24	27.84

არმატურის ამონაკრები

Ø	∑Ln მ	ერთეული მეტრის წონა კგ	წონა კგ A240	წონა კგ A500C	ბეტონი B 25 V, მ³
6	7	8	9	10	11
8 A240	40	0.39	15.72		4.58
12 A500C	146.40	0.89		129.98	
14 A500C	259.00	1.21		312.98	
∑			15.72	443	4.58
n= 2			31.44	885.91	9.15
				კგ/მ³	100.26

პროექტის დასახელება
მრავალფუნქციური კომპლექსი ვარკეთილში

პროექტის მისამართი
ქ. თბილისში, ვარკეთილი 2-სა და ვაზისუბნის საცხოვრებელ რაიონებს შორის.
ს/კ: 01.19.36.014.673

დამკვეთი
შპს:"სეუ ჯრუპ დეველოპმენტ კომპანია"

სტადია	თარიღი	განმარტება
მპ	2023.02.15	

დაკვეთის №

CAD DWG ფაილი 04 kedlebi.dwg

მთ. კონსტრუქტორი ა. კორტავა
შეასრულა ნ. ხუბულავა
შეამოწმა ა. ესებუა

ნახაზის დასახელება
მონ. რ/ბ დიაფრაგმის მდ-3-ის არმირება 10.00 ნიშნულზე; კვეთი 1-1; სპეციფიკაცია

კ-4.19

A3

მონ. რ/ბ დიაფრაგმის მდ-3-ის არმირება 61.20 ნიშნულზე

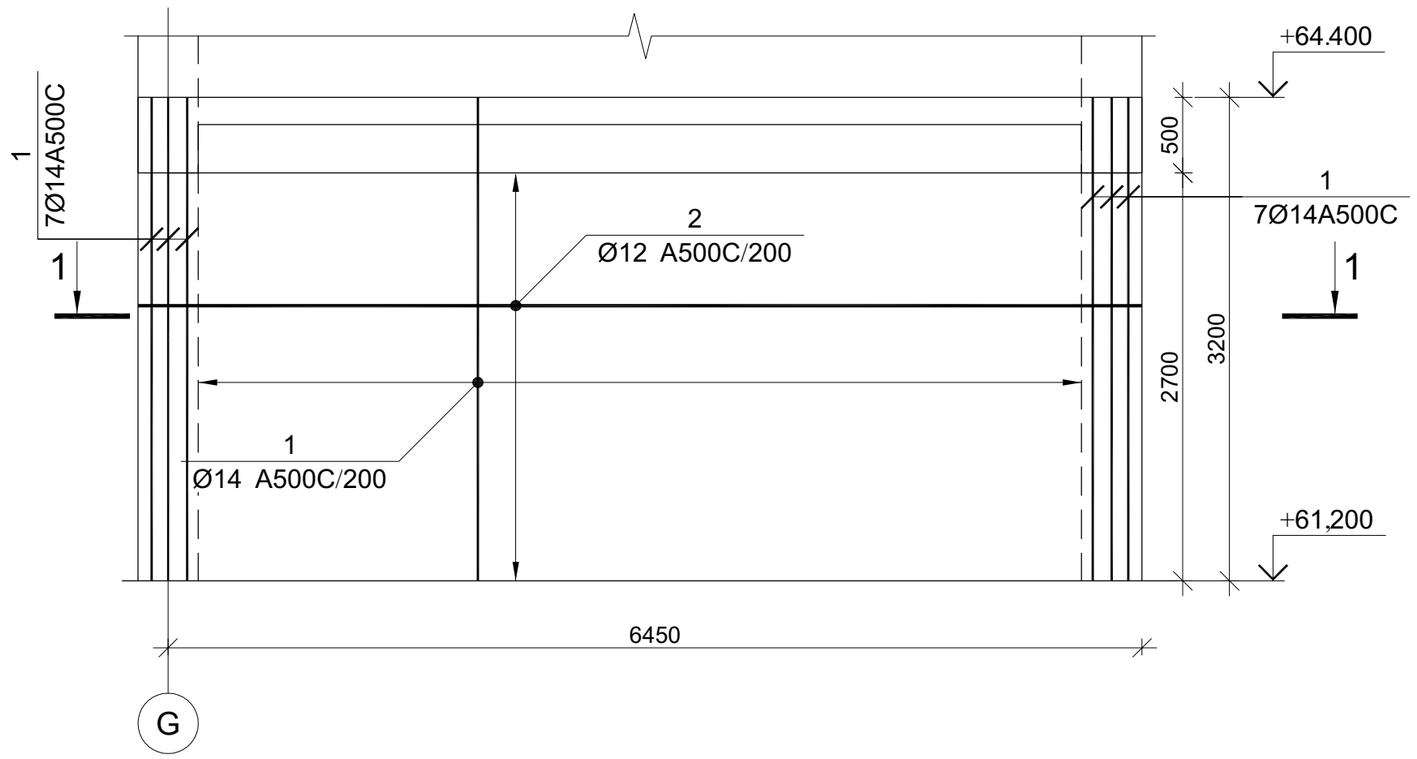

①	Φ8	270 (65 / 65)	400

მონ. რ/ბ დიაფრაგმის მდ-3-ის არმირება 61.20 ნიშნულზე

| არმატურის სპეციფიკაცია | | |

მონ. რ/ბ რიგელის მრ–1-ის არმირება

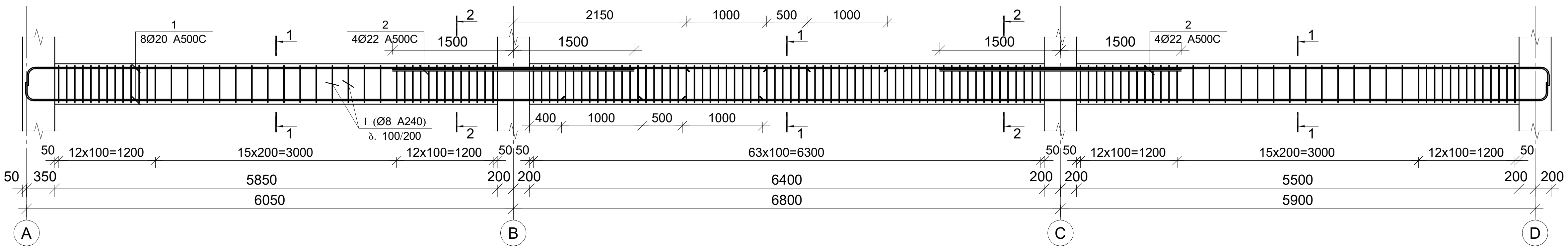

მონ. რ/ბ რიგელის მრ–2-ის არმირება

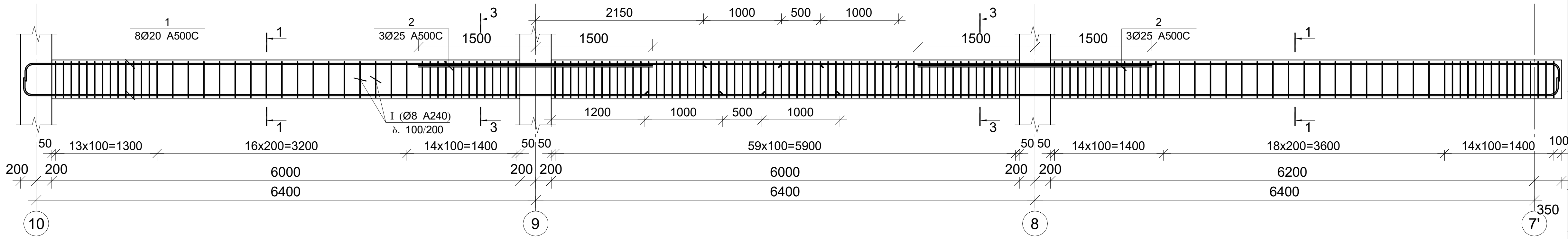

კვეთი 1–1

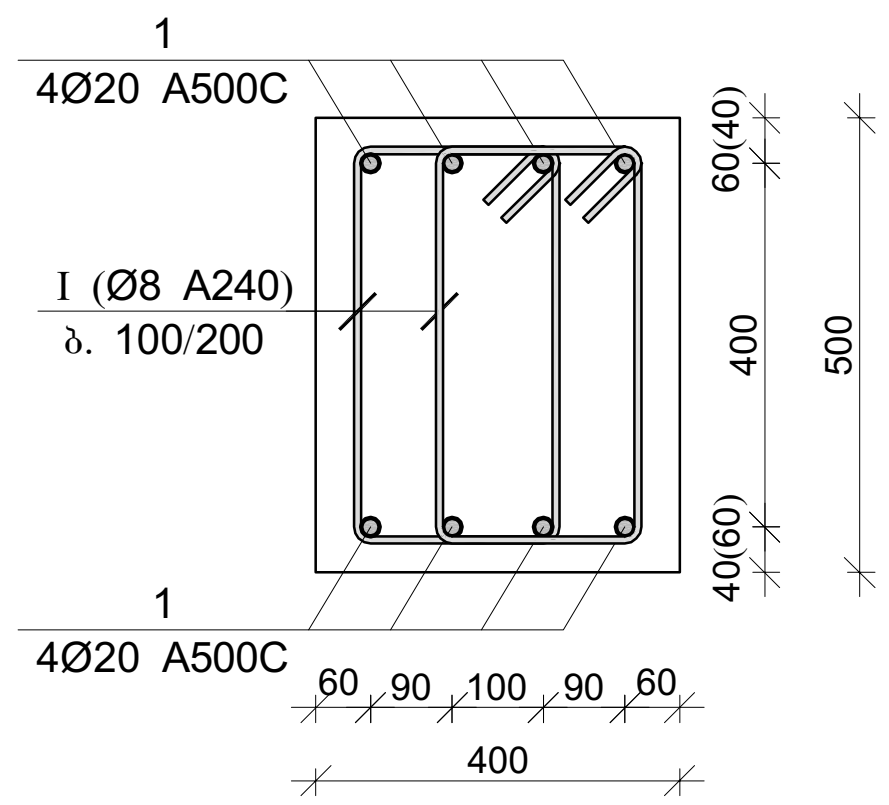

პოზ.	Ø [მმ.]	ესკიზი [მმ.]	სიგრძე [მმ.]
I	Ø8	220 / 100 / 100 / 430 / 430 / 220	1500

კვეთი 2–2

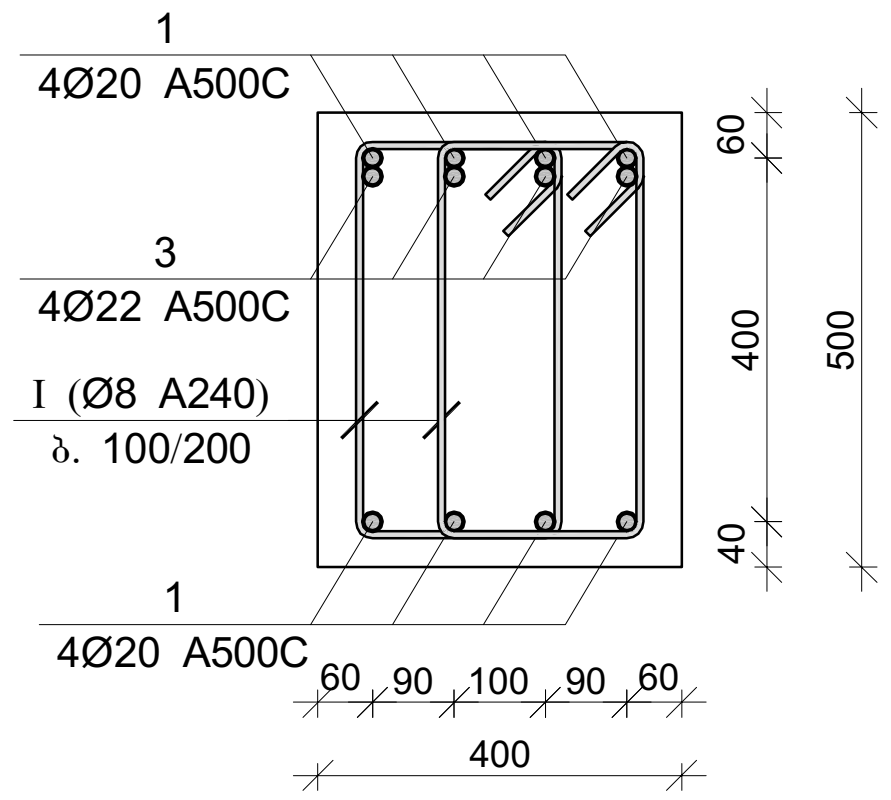

კვეთი 3–3

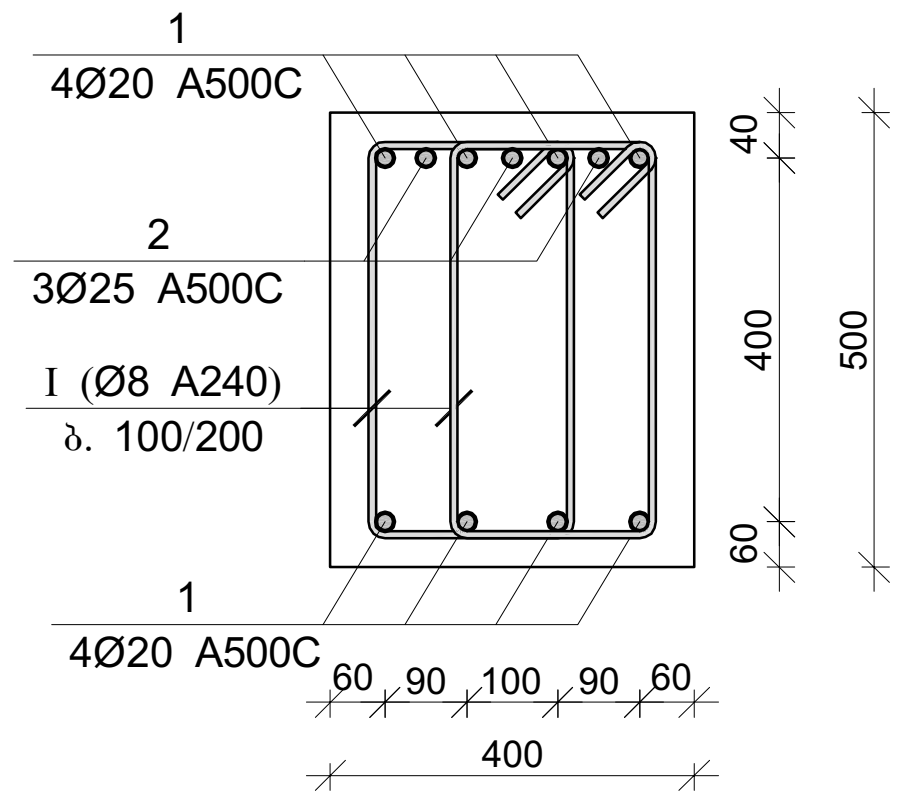

მონ. რ/ბ რიგელის მრ–1-ის სპეციფიკაცია

არმატურის სპეციფიკაცია					არმატურის ამოკრეფა					ბეტონი B 25
პოზ. №	Ø	L მმ	n ცალი	Ln მ	Ø	∑Ln მ	გრძ. მეტრის წონა კგ.	წონა კგ. A240	წონა კგ. A500C	V; მ³
1	2	3	4	5	6	7	8	9	10	11
1	20 A500C	20800	8	166.40	8 A240	432.00	0.39	170.46		3.55
2	22 A500C	3000	8	24.00	20 A500C	166.40	2.47		410.37	
I	8 A240	1500	288	432.00	22 A500C	24.00	2.98		71.62	
							∑	170.46	481.99	3.55
						n= 4		681.84	1927.94	14.20
									183.79	კგ/მ³

მონ. რ/ბ რიგელის მრ–2-ის სპეციფიკაცია

არმატურის სპეციფიკაცია					არმატურის ამოკრეფა					ბეტონი B 25
პოზ. №	Ø	L მმ	n ცალი	Ln მ	Ø	∑Ln მ	გრძ. მეტრის წონა კგ.	წონა კგ. A240	წონა კგ. A500C	V; მ³
1	2	3	4	5	6	7	8	9	10	11
1	20 A500C	21400	8	171.20	8 A240	450.00	0.39	177.56		3.71
2	25 A500C	3000	6	18.00	20 A500C	171.20	2.47		422.21	
I	8 A240	1500	300	450.00	25 A500C	18.00	3.85		69.36	
							∑	177.56	491.57	3.71
						n= 4		710.25	1966.27	14.84
									180.36	კგ/მ³

პროექტის დასახელება
მრავალფუნქციური კომპლექსი ვარკეთილში

პროექტის მისამართი
ქ. თბილისში, ვარკეთილი 2-სა და ვაზისუბნის საცხოვრებელ რაიონებს შორის.
ს/კ: 01.19.36.014.673

დამკვეთი
შპს "სეუ გრუპ დეველოპმენტ კომპანია"

სტადია	თარიღი	განმარტება
მპ	2023.02.14	

დაკვეთის №

CAD DWG ფაილი 05 rigelebi.dwg

მთ. კონსტრუქტორი ა. კორტავა
შეასრულა ნ. ხუბულავა
შეამოწმა ა. ესებუა

ნახაზის დასახელება
მონ. რ/ბ რიგელების მრ–1 და მრ–2-ის არმირება

კ-5.01

A3

მონ. რ/ბ რიგელის მრ–3-ის არმირება

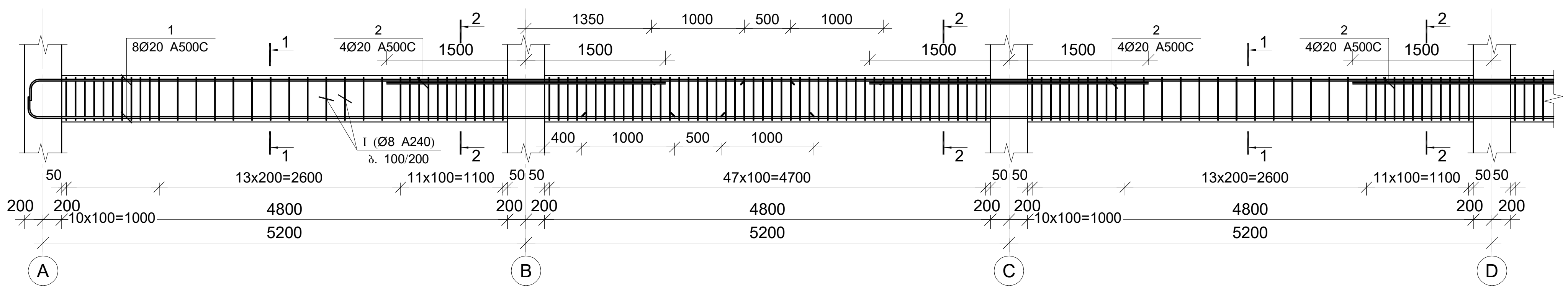

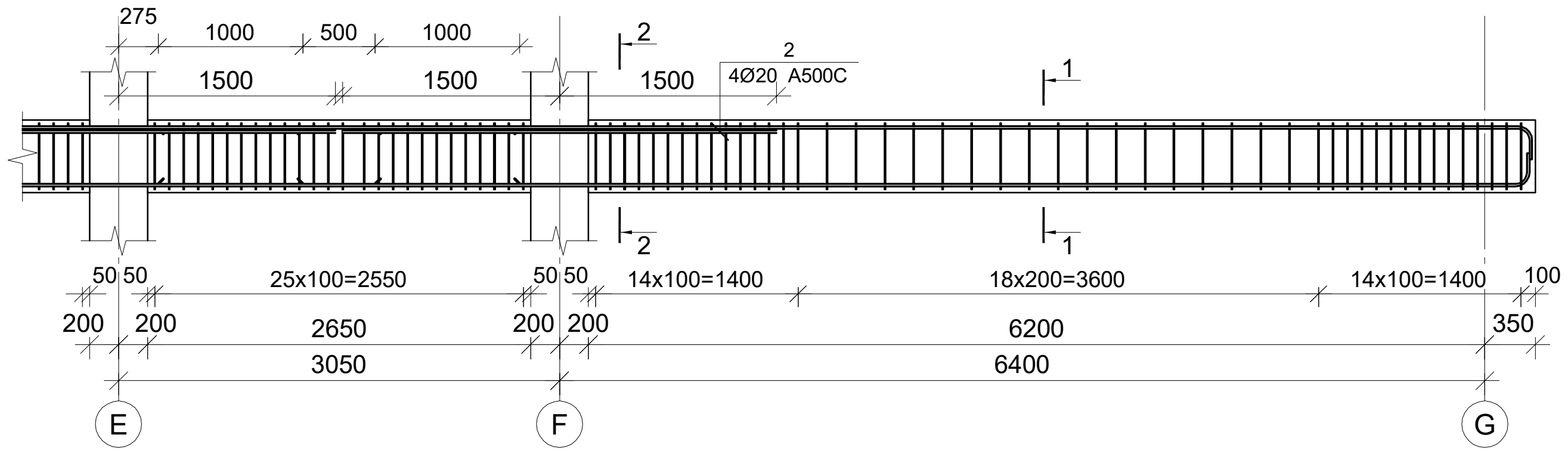

კვეთი 1–1

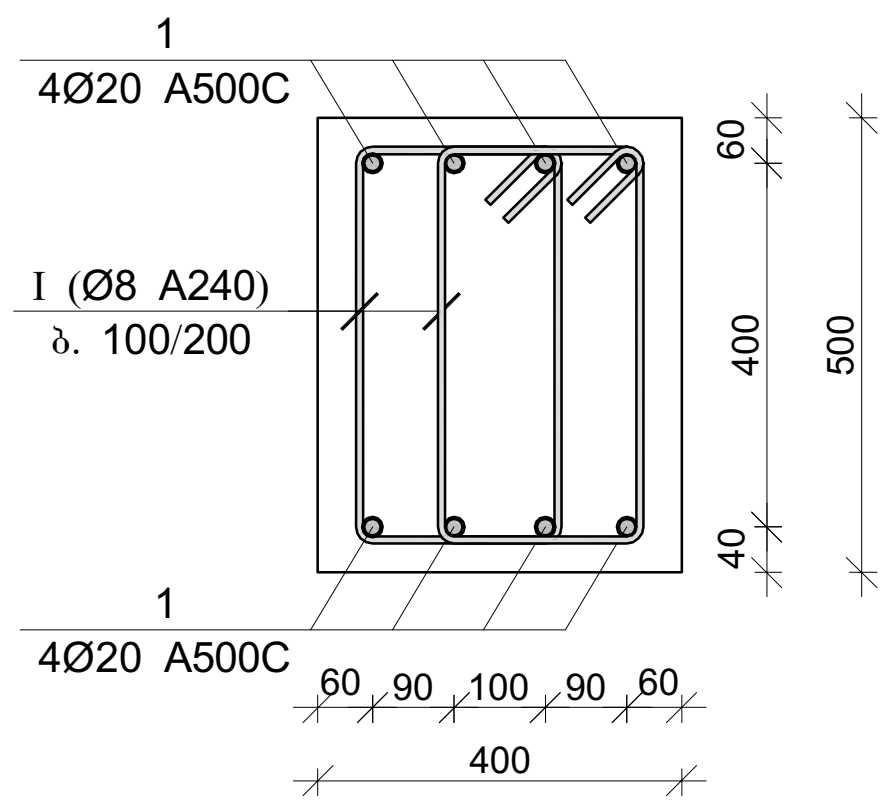

კვეთი 2–2

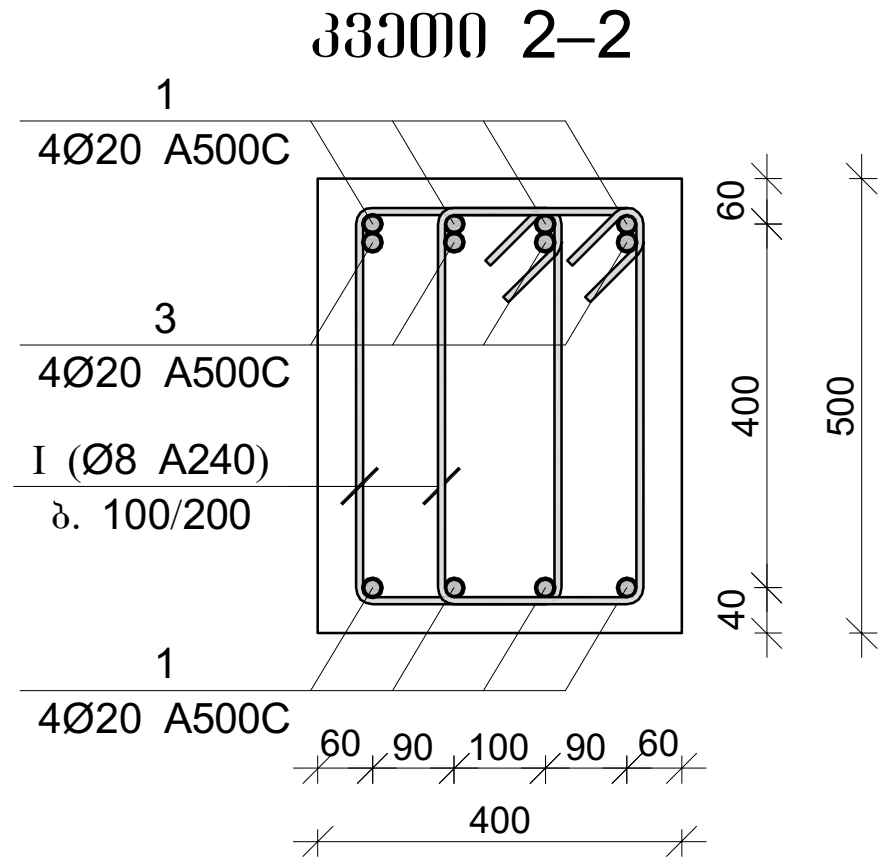

პოზ.	Ø [მმ.]	ესკიზი [მმ.]	სიგრძე [მმ.]
I	Ø8	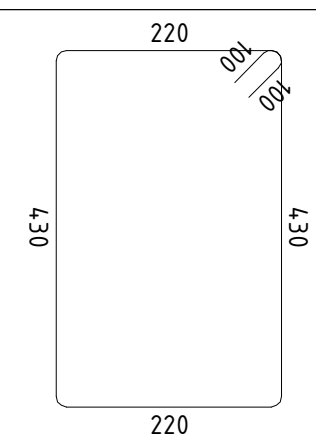	1500

მონ. რ/ბ რიგელის მრ–3-ის სპეციფიკაცია

არმატურის სპეციფიკაცია					არმატურის ამოკრეფა					ბეტონი B 25
პოზ. №	Ø	L მმ	n ცალი	Ln მ	Ø	∑ Ln მ	გრძივი მეტრის წონა კგ.	წონა კგ. A240	წონა კგ. A500C	V; $მ^3$
1	2	3	4	5	6	7	8	9	10	11
1	20 A500C	28300	8	226.40	8 A240	573.00	0.39	226.10		4.72
2	20 A500C	3000	12	36.00	20 A500C	262.40	2.47		647.12	
I	8 A240	1500	382	573.00						
							∑	226.10	647.12	4.72
						n= 4		904.39	2588.48	18.88
									185.00	$კგ/მ^3$

პროექტის დასახელება

მრავალფუნქციური კომპლექსი ვარკეთილში

პროექტის მისამართი

ქ. თბილისში, ვარკეთილი 2-სა და ვაზისუბნის საცხოვრებელ რაიონებს შორის.
ს/კ: 01.19.36.014.673

დამკვეთი

შპს:"სეუ გრუპ დეველოპმენტ კომპანია"

სტადია	თარიღი	განმარტება
მპ	2023.02.14	

დაკვეთის №

CAD DWG ფაილი 05 rigelebi.dwg

მთ. კონსტრუქტორი ა. კორტავა

შეასრულა ნ. ხუბულავა

შეამოწმა ა. ესებუა

ნახაზის დასახელება

მონ. რ/ბ რიგელის მრ–3-ის არმირება

კ-5.02

A3

მონ. რ/ბ რიგელის მრ–4-ის არმირება

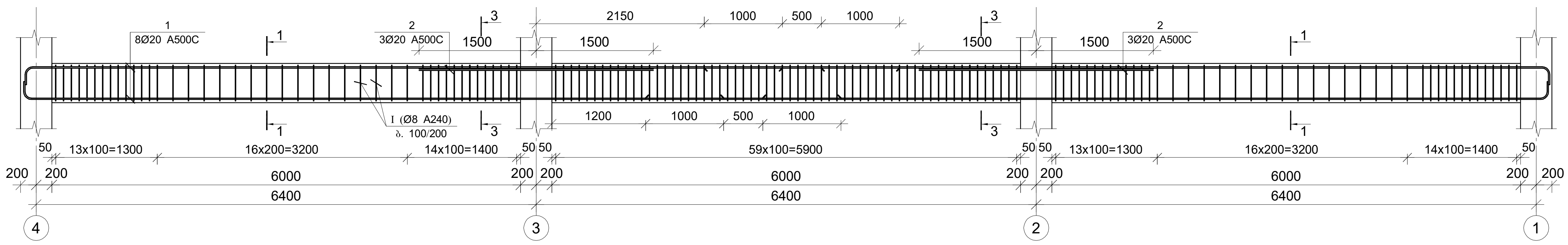

კვეთი 1–1

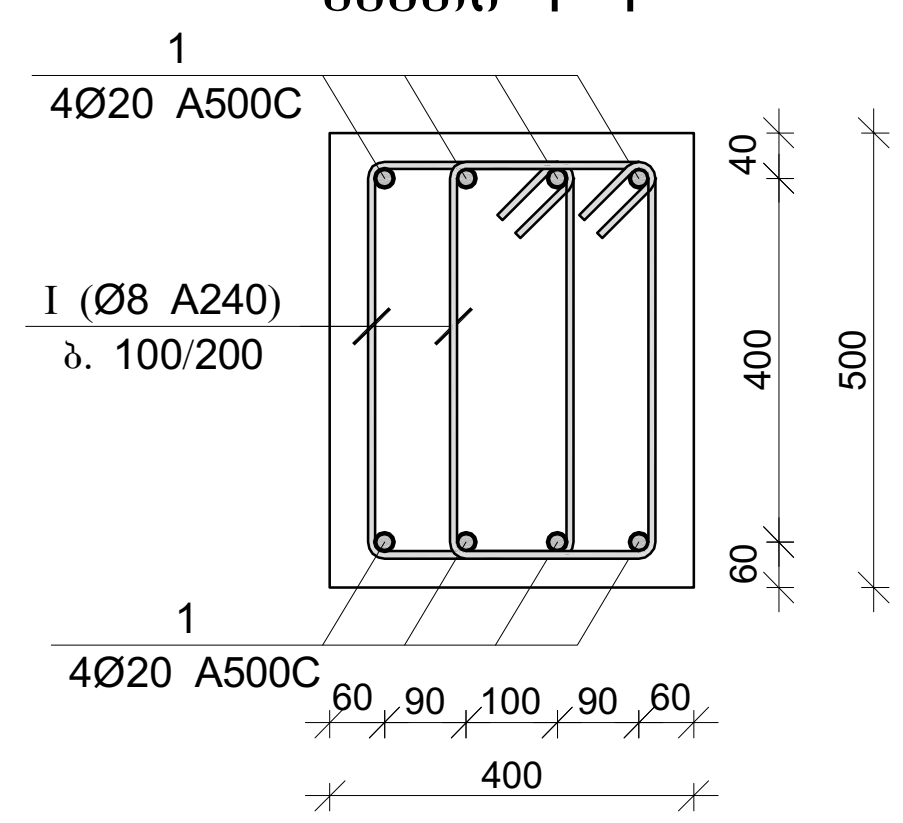

კვეთი 2–2

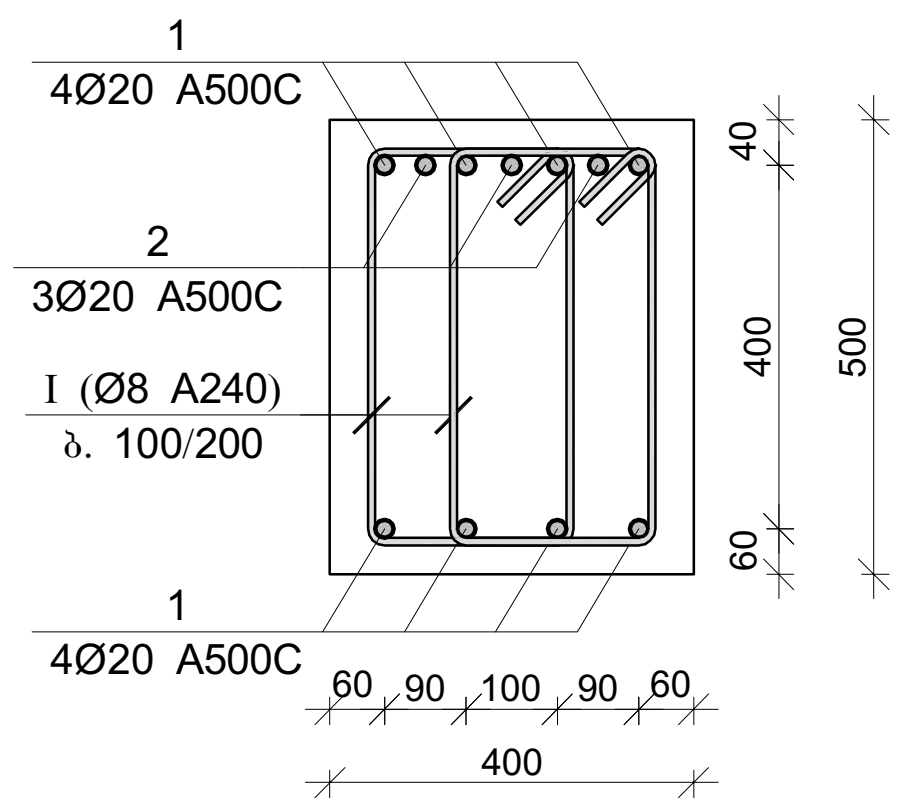

პოზ.	Ø [მმ.]	ესკიზი [მმ.]	სიგრძე [მმ.]
I	Ø8	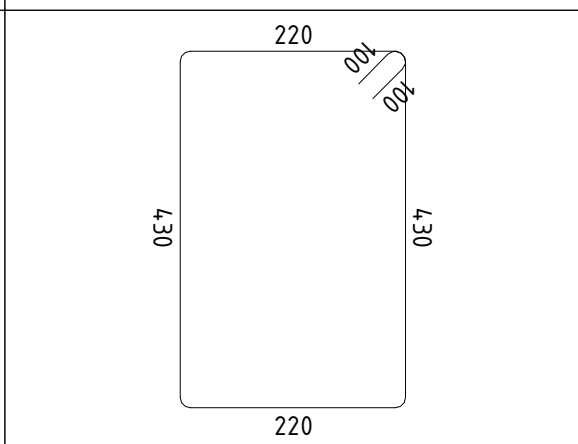	1500

მონ. რ/ბ რიგელის მრ–4-ის სპეციფიკაცია

არმატურის სპეციფიკაცია					არმატურის ამოკრეფა					ბეტონი B 25
პოზ. №	Ø	L მმ	n ცალი	Ln მ	Ø	∑ Ln მ	ერთი მეტრის წონა კგ.	წონა კგ. A240	წონა კგ. A500C	V; მ³
1	2	3	4	5	6	7	8	9	10	11
1	20 A500C	21400	8	171.20	8 A240	444.00	0.39	175.20		3.60
2	20 A500C	3000	6	18.00	20 A500C	189.20	2.47		466.60	
I	8 A240	1500	296	444.00						
							∑	175.20	466.60	3.60
						n= 6		1051.17	2799.58	21.60
									178.28	კგ/მ³

პროექტის დასახელება
მრავალფუნქციური კომპლექსი ვარკეთილში

პროექტის მისამართი
ქ. თბილისში, ვარკეთილი 2-სა და ვაზისუბნის საცხოვრებელ რაიონებს შორის.
ს/კ: 01.19.36.014.673

დამკვეთი
შპს:"სეუ ბრუკ დეველოპმენტ კომპანია"

სტადია	თარიღი	განმარტება
მპ	2023.02.14	

დაკვეთის №

CAD DWG ფაილი 05 rigelebi.dwg

მთ. კონსტრუქტორი ა. კორტავა
შეასრულა ნ. ხუბულავა
შეამოწმა ა. ესებუა

ნახაზის დასახელება
მონ. რ/ბ რიგელის მრ–4-ის არმირება

კ-5.03

A3

მონ. რ/ბ რიგელის მრ–5-ის არმირება

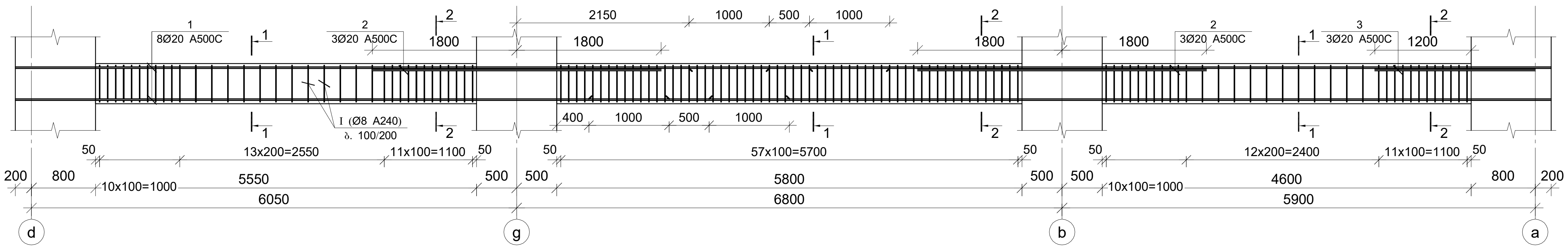

მონ. რ/ბ რიგელის მრ–6-ის არმირება

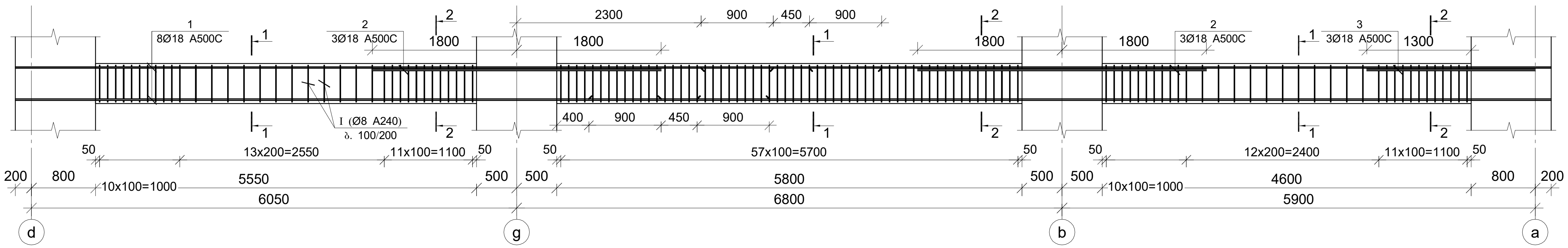

კვეთი 1–1

6.50
3.20
-0.70

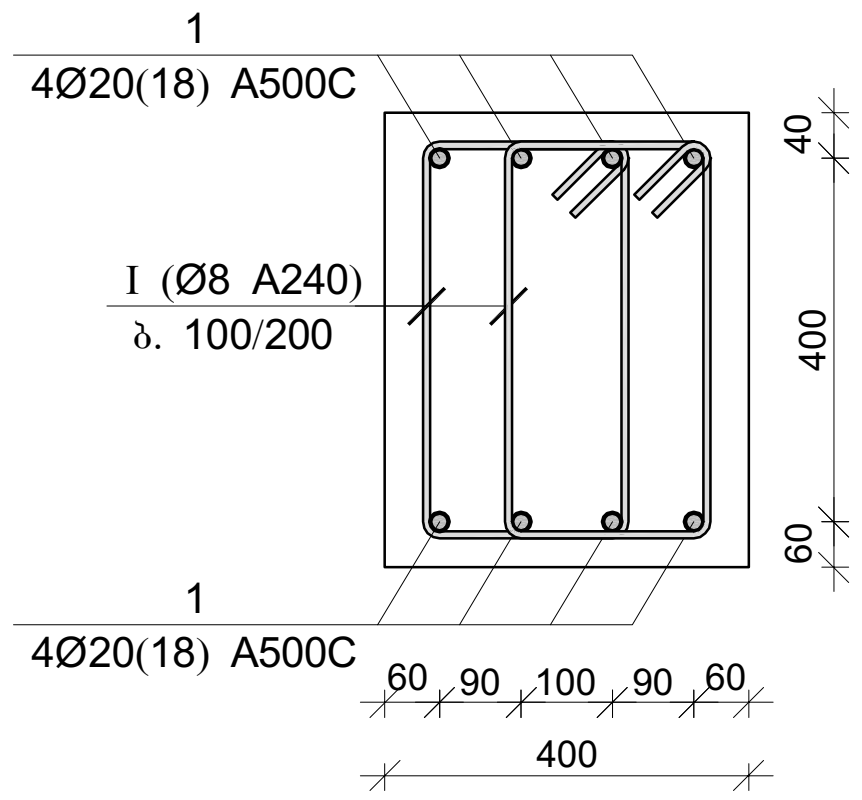

პოზ.	Ø [მმ.]	ესკიზი [მმ.]	სიგრძე [მმ.]
I	Ø8	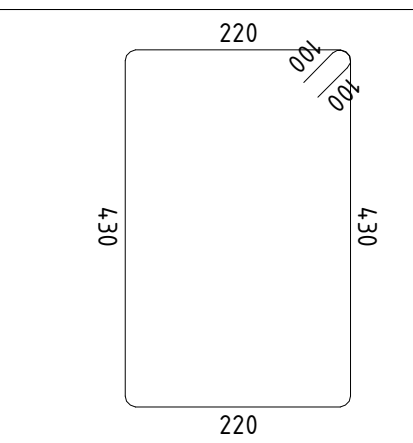	1500

კვეთი 2–2

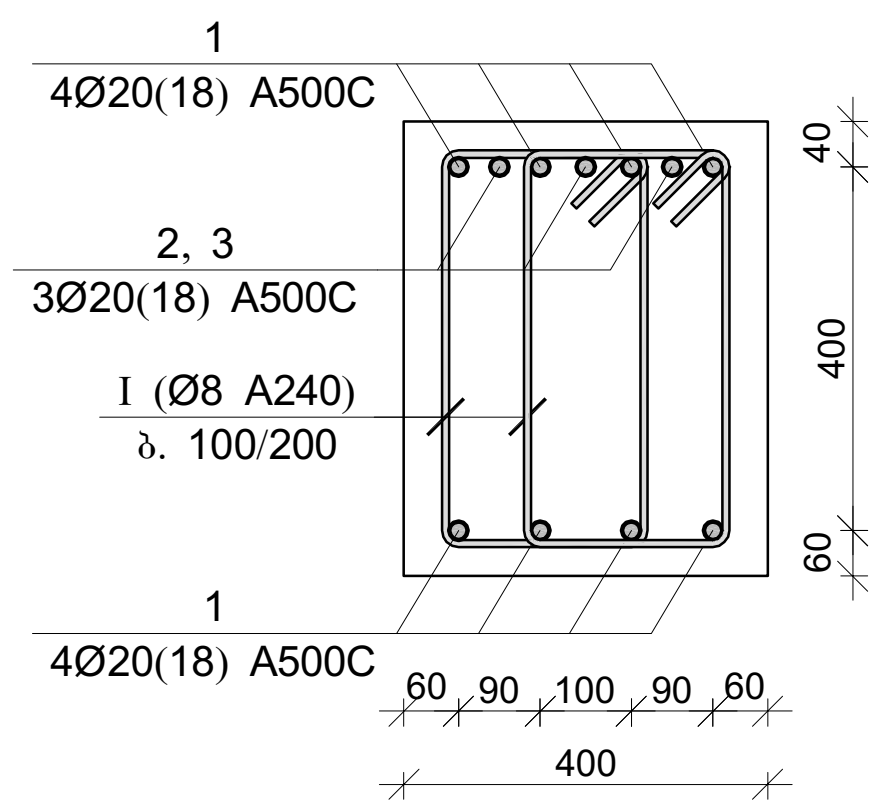

მონ. რ/ბ რიგელის მრ–5-ის სპეციფიკაცია

არმატურის სპეციფიკაცია					არმატურის ამოკრეფა					ბეტონი B 25
პოზ. №	Ø	L მმ	n ცალი	Ln მ	Ø	∑ Ln მ	გრძივი მეტრის წონა კგ.	წონა კგ. A240	A500C	V; მ³
1	2	3	4	5	6	7	8	9	10	11
1	20 A500C	20100	8	160.80	8 A240	381.00	0.39	150.34		3.19
2	20 A500C	3600	6	21.60	20 A500C	188.40	2.47		464.62	
3	20 A500C	2000	3	6.00						
I	8 A240	1500	254	381.00			∑	150.34	464.62	3.19
						n= 6		902.02	2787.74	19.14
									192.78	კგ/მ³

მონ. რ/ბ რიგელის მრ–6-ის სპეციფიკაცია

არმატურის სპეციფიკაცია					არმატურის ამოკრეფა					ბეტონი B 25
პოზ. №	Ø	L მმ	n ცალი	Ln მ	Ø	∑ Ln მ	გრძივი მეტრის წონა კგ.	წონა კგ. A240	A500C	V; მ³
1	2	3	4	5	6	7	8	9	10	11
1	18 A500C	20000	8	160.00	8 A240	381.00	0.39	150.34		3.19
2	18 A500C	3600	6	21.60	18 A500C	187.60	2.00		374.75	
3	18 A500C	2000	3	6.00						
I	8 A240	1500	254	381.00			∑	150.34	374.75	3.19
						n= 16		2405.39	5995.96	51.04
									164.60	კგ/მ³

პროექტის დასახელება
მრავალფუნქციური კომპლექსი ვარკეთილში

პროექტის მისამართი
ქ. თბილისში, ვარკეთილი 2-სა და ვაზისუბნის საცხოვრებელ რაიონებს შორის.
ს/კ: 01.19.36.014.673

დამკვეთი
შპს "სეუ ბრუკ დეველოპმენტ კომპანია"

სტადია	თარიღი	განმარტება
მპ	2023.02.14	

დაკვეთის №

CAD DWG ფაილი 05 rigelebi.dwg

მთ. კონსტრუქტორი ა. კორტავა
შეასრულა ნ. ხუხულავა
შეამოწმა ა. ესებუა

ნახაზის დასახელება
მონ. რ/ბ რიგელების მრ–5 და მრ–6-ის არმირება

კ-5.04

A3

მონ. რ/ბ რიგელის მრ–7-ის არმირება

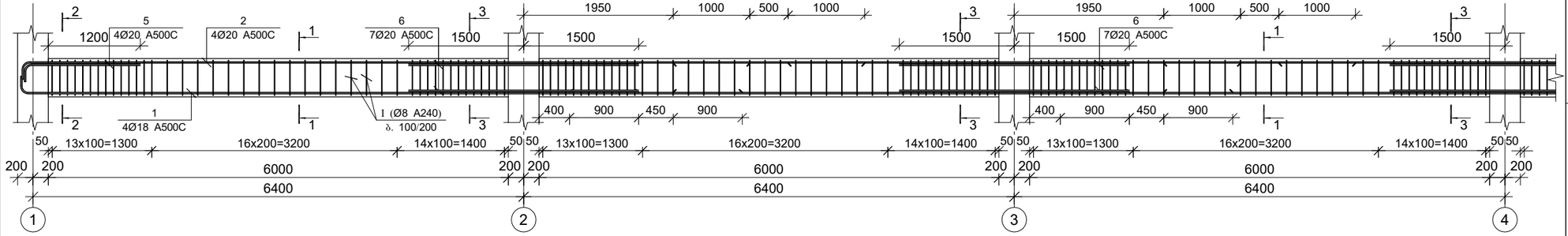

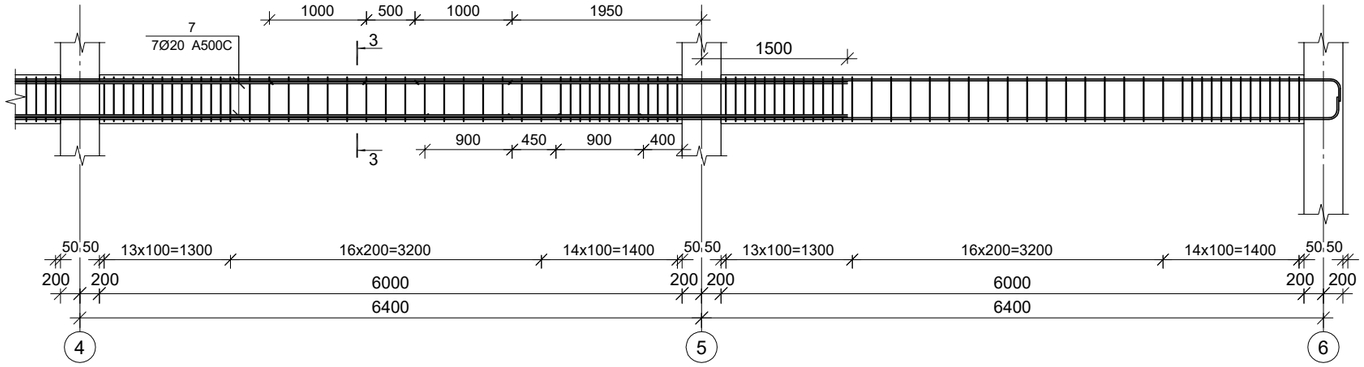

კვეთი 1–1

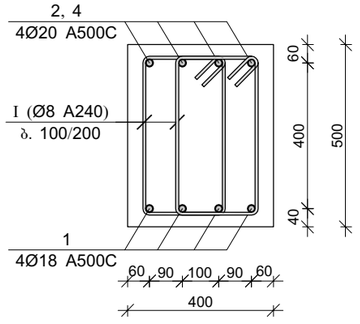

პოზ.	Ø [მმ.]	ესკიზი [მმ.]	სიგრძე [მმ.]
①	Ø8	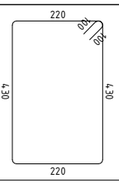	1500

კვეთი 2–2

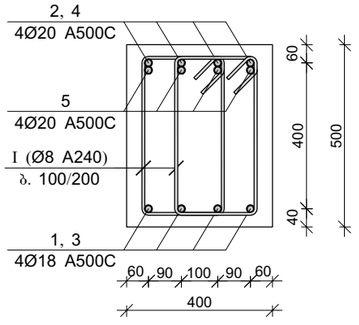

კვეთი 3–3

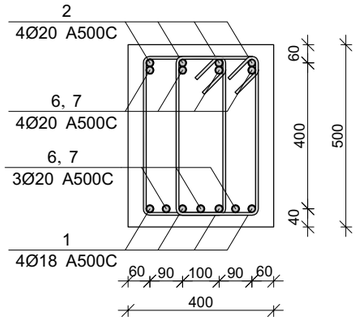

მონ. რ/ბ რიგელის მრ–7-ის სპეციფიკაცია

არმატურის სპეციფიკაცია					არმატურის ამოკრეფა					ბეტონი B 25
პოზ. №	Ø	L მმ	n ცალი	Ln მ	Ø	∑ Ln მ	არმატურის წონა კგ.	წონა კგ. A240	წონა კგ. A500C	V; მ³
1	2	3	4	5	6	7	8	9	10	11
1	18 A500C	35800	4	143.20	8 A240	774.00	0.39	305.41		7.20
2	20 A500C	36200	4	144.80	18 A500C	173.20	2.00		345.98	
3	18 A500C	7500	4	30.00	20 A500C	299.00	2.47		737.38	
4	20 A500C	7600	4	30.40						
5	20 A500C	2000	8	16.00						
6	20 A500C	3000	14	42.00						
7	20 A500C	9400	7	65.80						
I	8 A240	1500	516	774.00		∑		305.41	1083.36	7.20
						n= 1		305.41	1083.36	7.20
									192.88	კგ/მ³

პროექტის დასახელება

მრავალფუნქციური კომპლექსი ვარკეთილში

პროექტის მისამართი

ქ. თბილისში, ვარკეთილი 2-სა და ვაჟისუბნის საცხოვრებელ რაიონებს შორის.
ს/კ: 01.19.36.014.673

დამკვეთი

შპს:"სეუ გრუპ დეველოპმენტ კომპანია"

სტადია	თარიღი	განმარტება
მპ	2023.02.14	
დაკვეთის №		
CAD DWG ფაილი		05 rigelebi.dwg

მთ. კონსტრუქტორი ა. კორტავა

შემსრულა ნ. ხუბულავა

შემამოწმა ა. ესებუა

ნახაზის დასახელება

მონ. რ/ბ რიგელის მრ–7-ის არმირება

კ-5.05

A3

მონ. რ/ბ რიგელის მრ–8-ის არმირება

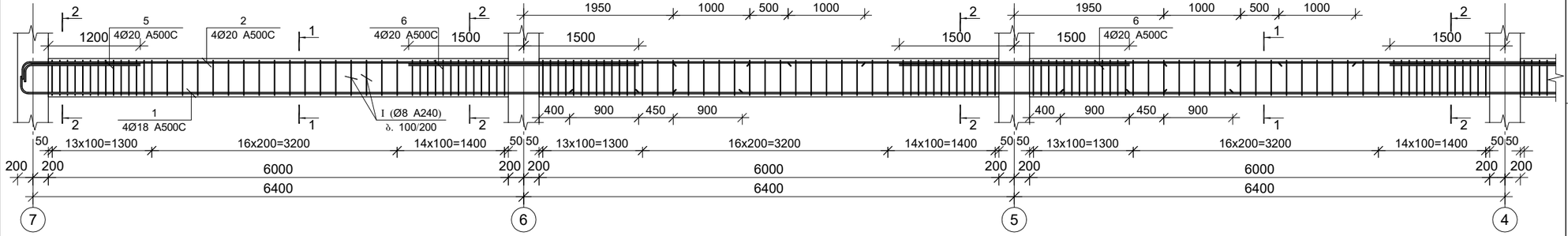

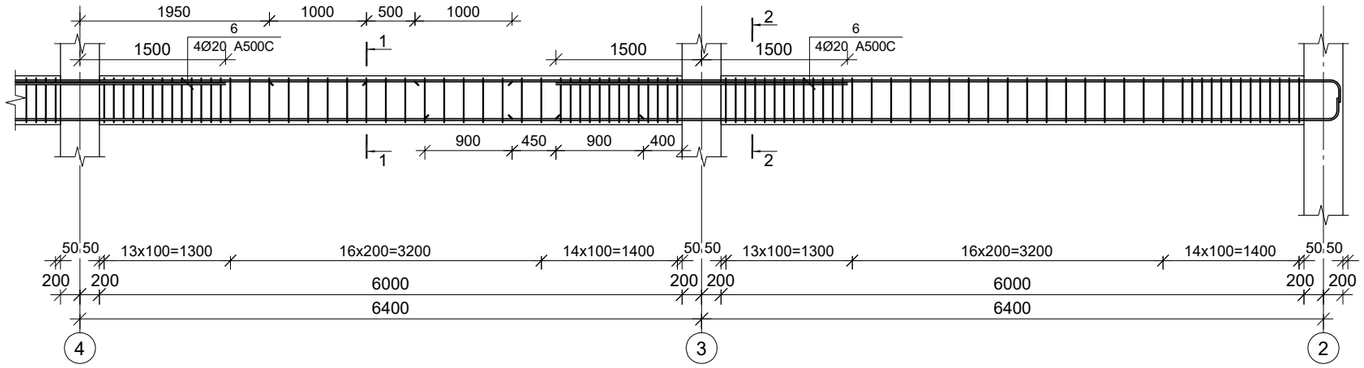

კვეთი 1–1

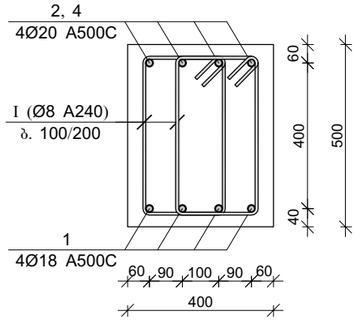

პოზ.	Ø [მმ.]	ესკიზი [მმ.]	სიგრძე [მმ.]
①	Ø8	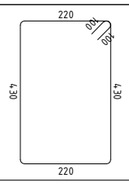	1500

კვეთი 2–2

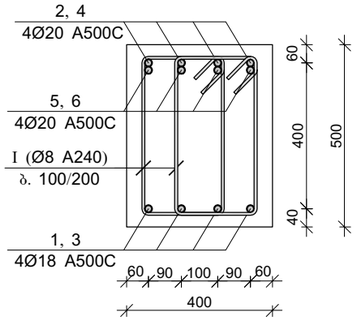

მონ. რ/ბ რიგელის მრ–8-ის სპეციფიკაცია

არმატურის სპეციფიკაცია					არმატურის ამოკრეფა					ბეტონი B 25
პოზ. №	Ø	L მმ	n ცალი	Ln მ	Ø	∑ Ln მ	არაკეთ ვერტიკ წონა კგ.	წონა კგ. A240	წონა კგ. A500C	V; მ³
1	2	3	4	5	6	7	8	9	10	11
1	18 A500C	35800	4	143.20	8 A240	774.00	0.39	305.41		7.20
2	20 A500C	36200	4	144.80	18 A500C	173.20	2.00		345.98	
3	18 A500C	7500	4	30.00	20 A500C	239.20	2.47		589.90	
4	20 A500C	7600	4	30.40						
5	20 A500C	2000	8	16.00						
6	20 A500C	3000	16	48.00						
I	8 A240	1500	516	774.00			∑	305.41	935.89	7.20
						n= 3		916.23	2807.66	21.60
									172.40	კგ/მ³

პროექტის დასახელება

მრავალფუნქციური კომპლექსი ვარკეთილში

პროექტის მისამართი

ქ. ობილისში, ვარკეთილი 2-სა და ვაგისუბნის სანხოვრებელ რაიონებს შორის.
ს/კ: 01.19.36.014.673

დამკვეთი

შპს:"სეუ გრუპ დეველოპმენტ კომპანია"

სტადია	მარილი	განმარტება
მპ	2023.02.14	
დაკვეთის №		
CAD DWG ფაილი		05 rigelebi.dwg

მთ. კონსტრუქტორი ა. კორტავა

შეასრულა ნ. ხუბულავა

შეამოწმა ა. ესებუა

ნახაზის დასახელება

მონ. რ/ბ რიგელის მრ–8-ის არმირება

კ-5.06

A3

მონ. რ/ბ რიგელის მრ–9-ის არმირება

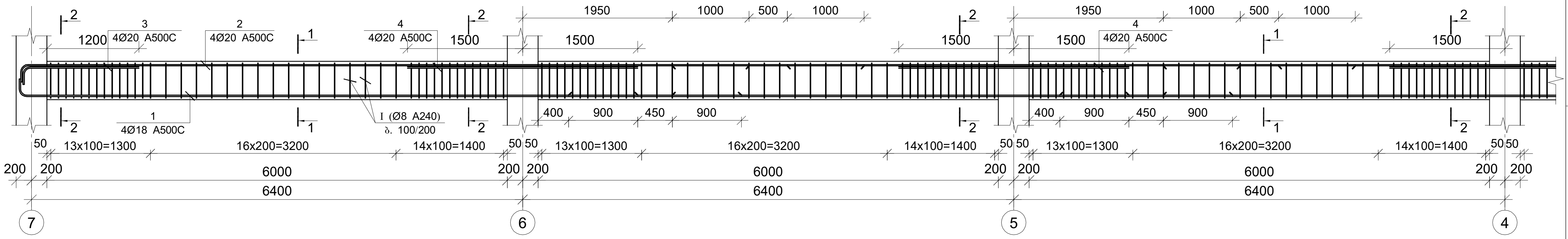

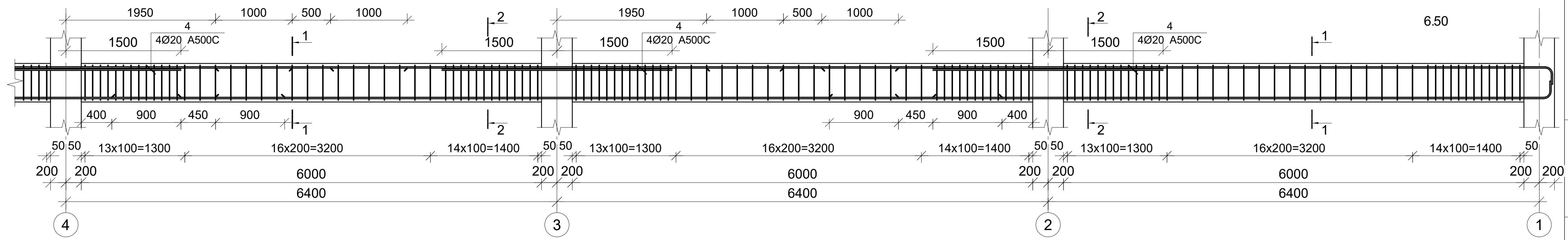

კვეთი 1–1

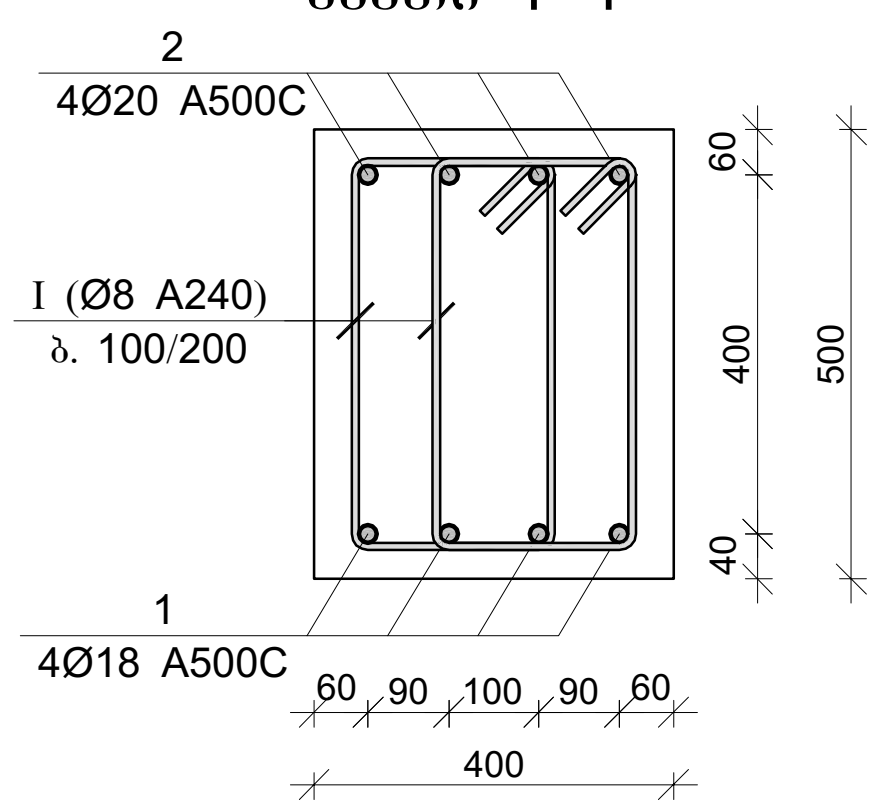

კვეთი 2–2

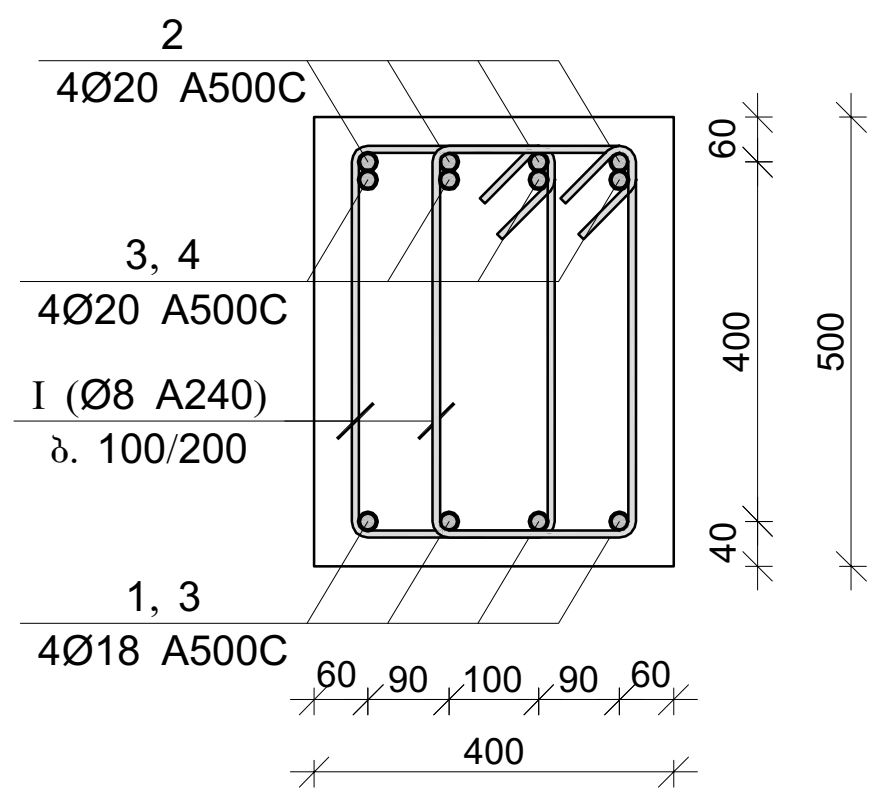

პოზ.	Ø [მმ.]	ესკიზი [მმ.]	სიგრძე [მმ.]
1	Ø8	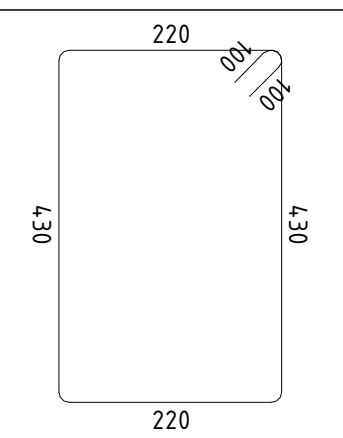	1500

მონ. რ/ბ რიგელის მრ–9-ის სპეციფიკაცია

არმატურის სპეციფიკაცია					არმატურის ამოკრეფა					ბეტონი B 25
პოზ. №	Ø	L მმ	n ცალი	Ln მ	Ø	∑ Ln მ	ერთი მეტრის წონა კგ.	წონა კგ. A240	წონა კგ. A500C	V; მ³
1	2	3	4	5	6	7	8	9	10	11
1	18 A500C	43100	4	172.40	8 A240	774.00	0.39	305.41		7.20
2	20 A500C	43600	4	174.40	18 A500C	172.40	2.00		344.38	
3	20 A500C	2000	4	8.00	20 A500C	242.40	2.47		597.80	
4	20 A500C	3000	20	60.00						
I	8 A240	1500	516	774.00			∑	305.41	942.18	7.20
						n= 8		2443.27	7537.44	57.60
									173.28	კგ/მ³

პროექტის დასახელება	მრავალფუნქციური კომპლექსი ვარკეთილში
პროექტის მისამართი	ქ. თბილისში, ვარკეთილი 2-სა და ვაზისუბნის საცხოვრებელ რაიონებს შორის. ს/კ: 01.19.36.014.673
დამკვეთი	შპს:"სეუ გრუპ დეველოპმენტ კომპანია"
სტადია / თარიღი / განმარტება	მპ 2023.02.14
დამკვეთის №	
CAD DWG ფაილი	05 rigelebi.dwg
მთ. კონსტრუქტორი	ა. კორტავა
შეასრულა	ნ. ხუხულავა
შეამოწმა	ა. ესებუა
ნახაზის დასახელება	მონ. რ/ბ რიგელის მრ–9-ის არმირება

კ-5.07

A3

მონ. რ/ბ რიგელის მრ–10-ის არმირება

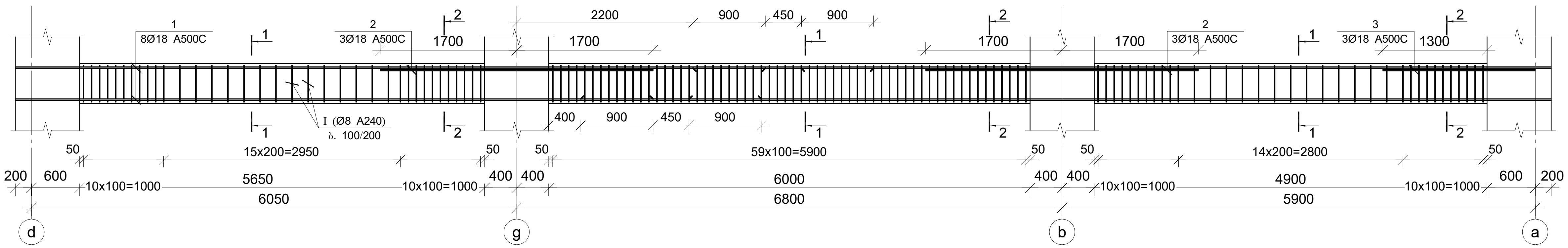

კვეთი 1–1

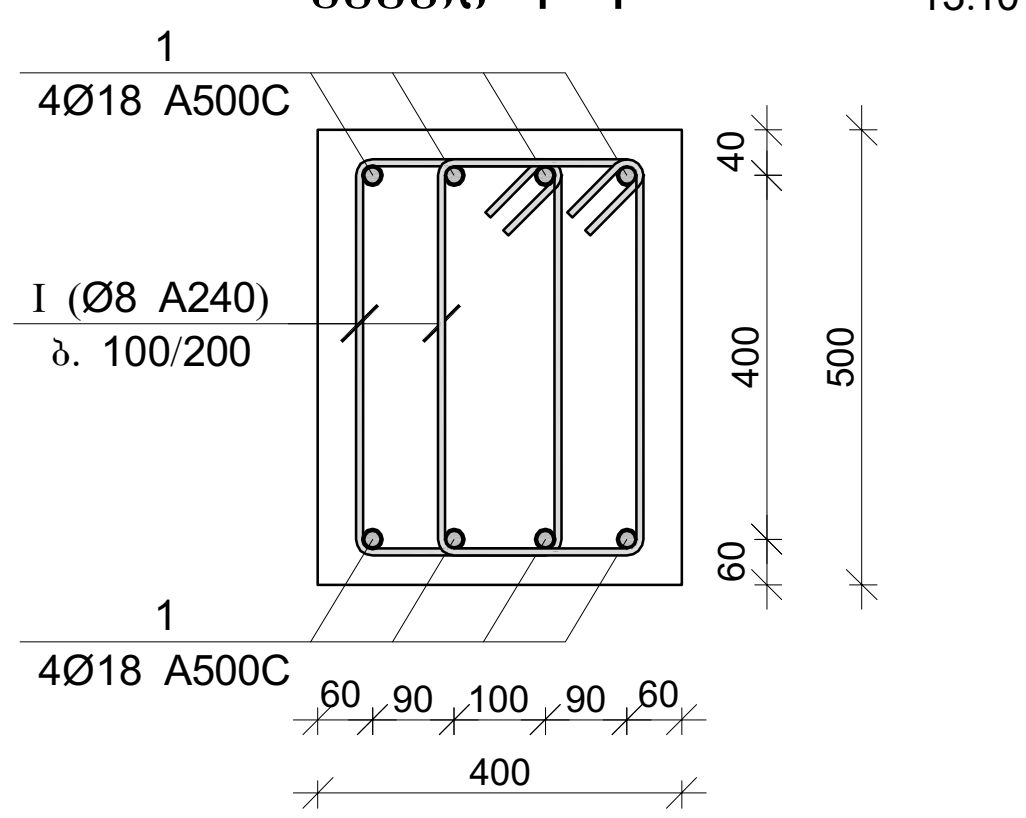

16.40
13.10

პოზ.	Ø [მმ.]	ესკიზი [მმ.]	სიგრძე [მმ.]
I	Ø8	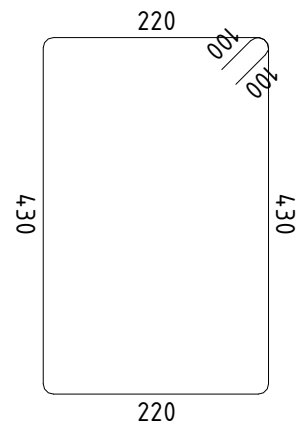	1500

კვეთი 2–2

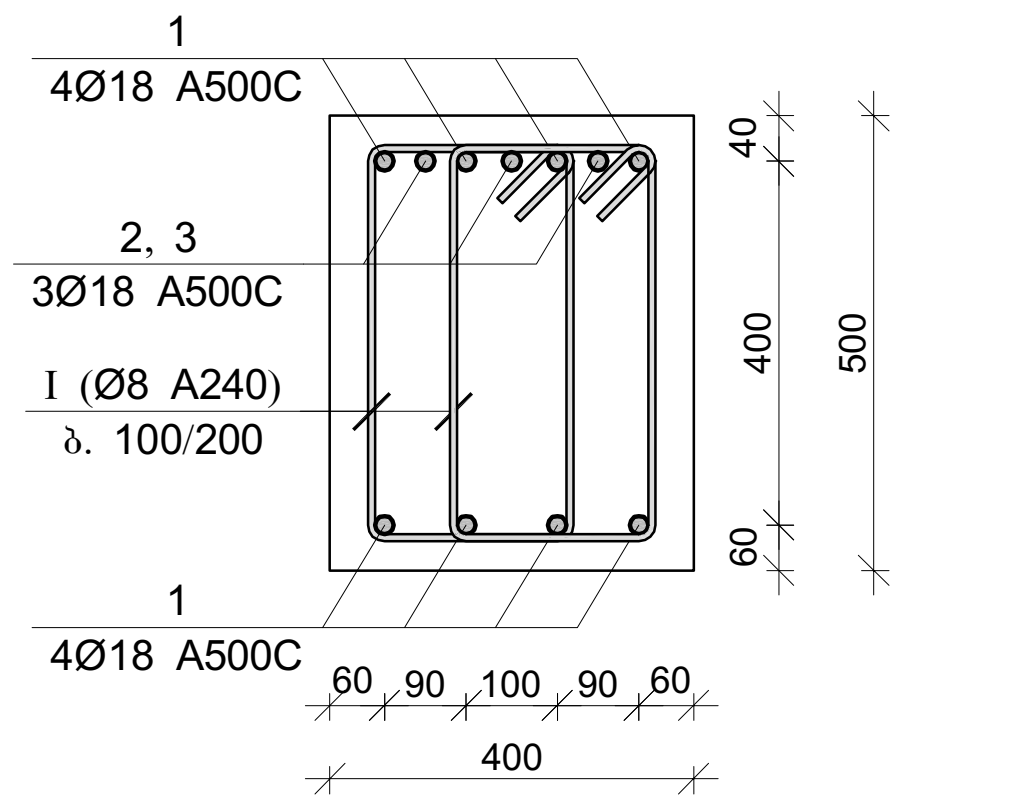

მონ. რ/ბ რიგელის მრ–10-ის სპეციფიკაცია

არმატურის სპეციფიკაცია					არმატურის ამოკრეფა					ბეტონი B 25
პოზ. №	Ø	L მმ	n ცალი	Ln მ	Ø	∑ Ln მ	გრძივი მეტრის წონა კგ.	წონა კგ. A240	წონა კგ. A500C	V; $მ^3$
1	2	3	4	5	6	7	8	9	10	11
1	18 A500C	20000	8	160.00	8 A240	393.00	0.39	155.07		3.31
2	18 A500C	3400	6	20.40	18 A500C	186.40	2.00		372.35	
3	18 A500C	2000	3	6.00						
I	8 A240	1500	262	393.00			∑	155.07	372.35	3.31
						n= 21		3256.51	7819.35	69.51
									159.34	$კგ/მ^3$

პროექტის დასახელება

მრავალფუნქციური კომპლექსი ვარკეთილში

პროექტის მისამართი

ქ. თბილისში, ვარკეთილი 2-სა და ვაზისუბნის საცხოვრებელ რაიონებს შორის.
სკ: 01.19.36.014.673

დამკვეთი

შპს:"სეუ გრუპ დეველოპმენტ კომპანია"

სტადია	თარიღი	განმარტება
მპ	2023.02.14	

დაკვეთის №

CAD DWG ფაილი 05 rigelebi.dwg

მთ. კონსტრუქტორი	[signature]	ა. კორტავა
შეასრულა	ნ. ხ[signature]	ნ. ხუბულავა
შეამოწმა	ა. ესებუა	ა. ესებუა

ნახაზის დასახელება

მონ. რ/ბ რიგელის მრ–10-ის არმირება

კ-5.08

A3

მონ. რ/ბ რიგელის მრ–11-ის არმირება

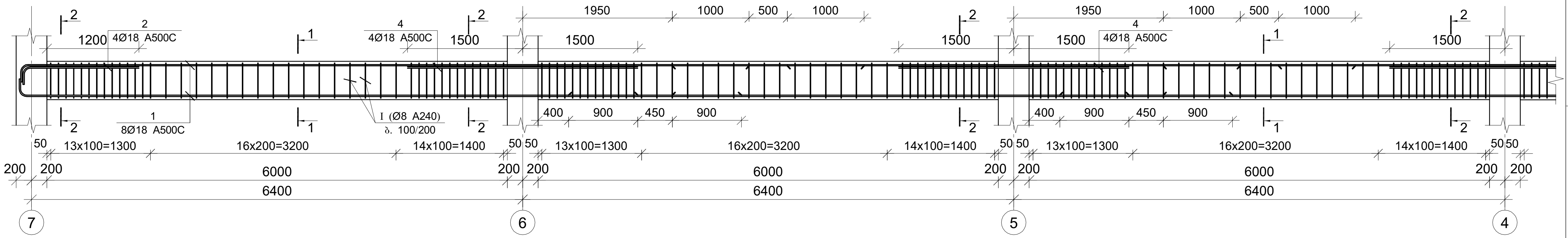

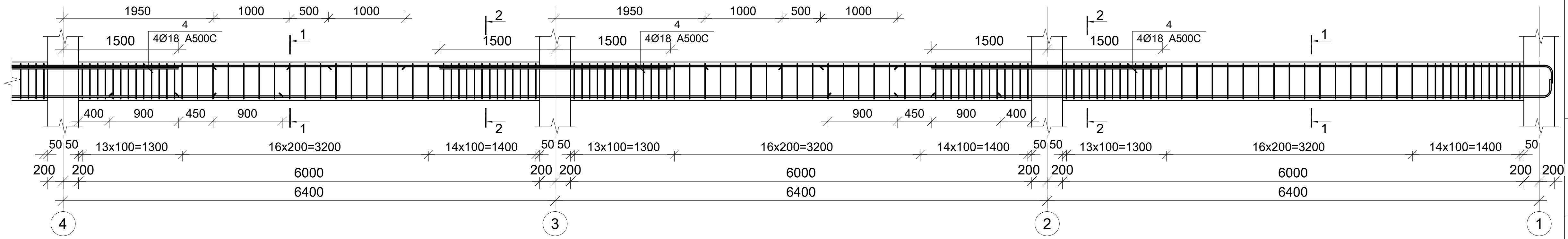

კვეთი 1–1

16.40
13.10

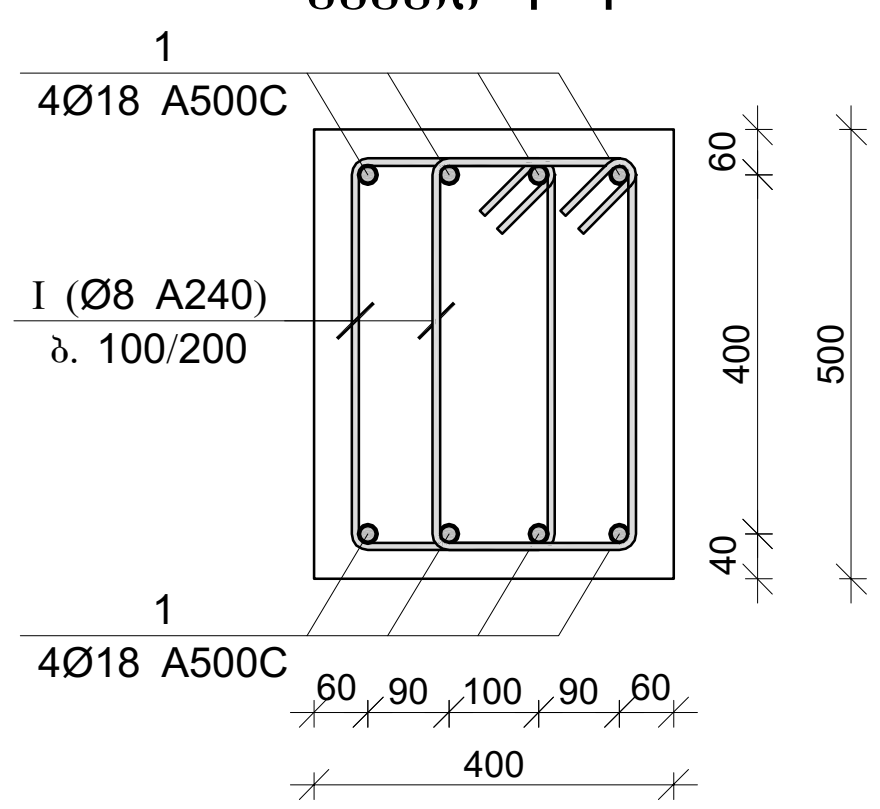

პოზ.	Ø [მმ.]	ესკიზი [მმ.]	სიგრძე [მმ.]
1	Ø8	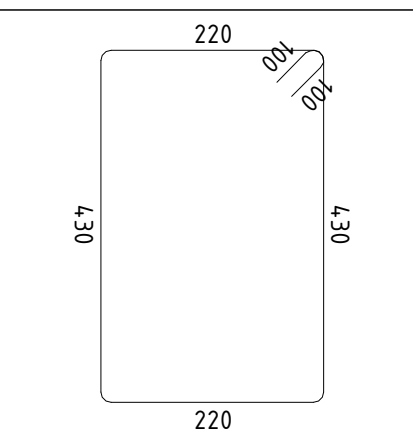	1500

კვეთი 2–2

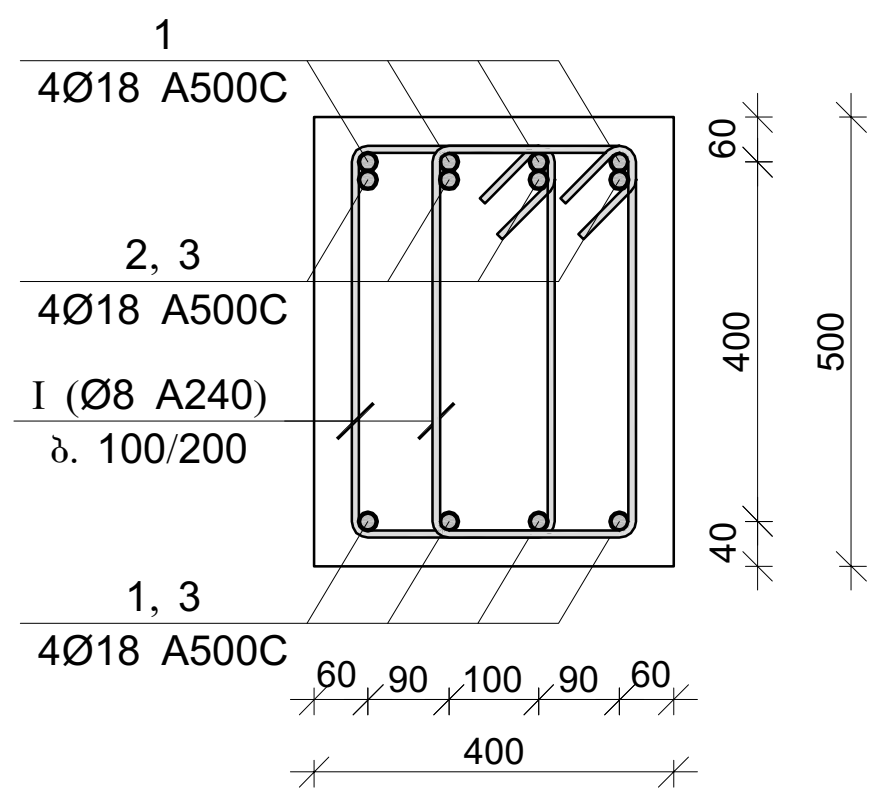

მონ. რ/ბ რიგელის მრ–11-ის სპეციფიკაცია

არმატურის სპეციფიკაცია					არმატურის ამოკრება					ბეტონი B 25
პოზ. №	Ø	L მმ	n ცალი	Ln მ	Ø	∑ Ln მ	გრძივი მეტრის წონა კგ.	წონა კგ. A240	წონა კგ. A500C	V; მ³
1	2	3	4	5	6	7	8	9	10	11
1	18 A500C	43100	8	344.80	8 A240	774.00	0.39	305.41		7.20
2	18 A500C	2000	4	8.00	18 A500C	412.80	2.00		824.60	
3	18 A500C	3000	20	60.00						
I	8 A240	1500	516	774.00			∑	305.41	824.60	7.20
						n= 12		3664.91	9895.24	86.40
									156.95	კგ/მ³

პროექტის დასახელება
მრავალფუნქციური კომპლექსი ვარკეთილში

პროექტის მისამართი
ქ. თბილისში, ვარკეთილი 2-სა და ვაზისუბნის საცხოვრებელ რაიონებს შორის.
ს/კ: 01.19.36.014.673

დამკვეთი
შპს:"სეუ გრუპ დეველოპმენტ კომპანია"

სტადია	თარიღი	განმარტება
მპ	2023.02.14	

დაკვეთის №

CAD DWG ფაილი 05 rigelebi.dwg

მთ. კონსტრუქტორი ა. კორტავა
შეასრულა ნ. ხუხულაია
შეამოწმა ა. ესებუა

ნახაზის დასახელება
მონ. რ/ბ რიგელის მრ–11-ის არმირება

კ-5.09

A3

მონ. რ/ბ რიგელის მრ–12-ის არმირება

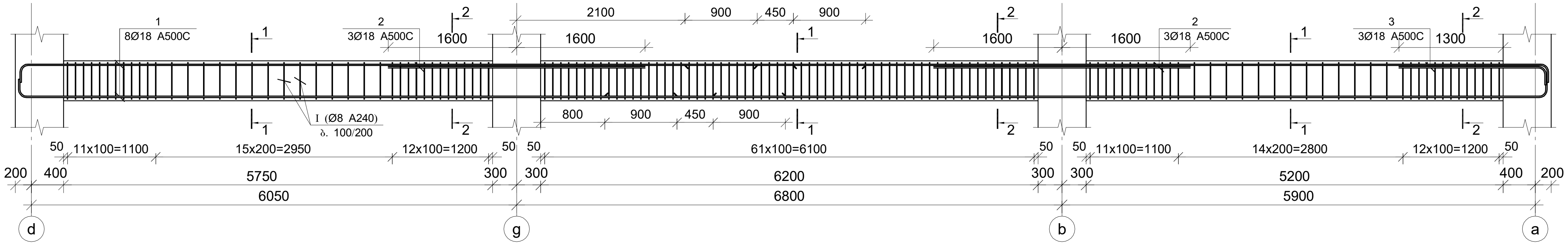

კვეთი 1–1

26.30
23.00

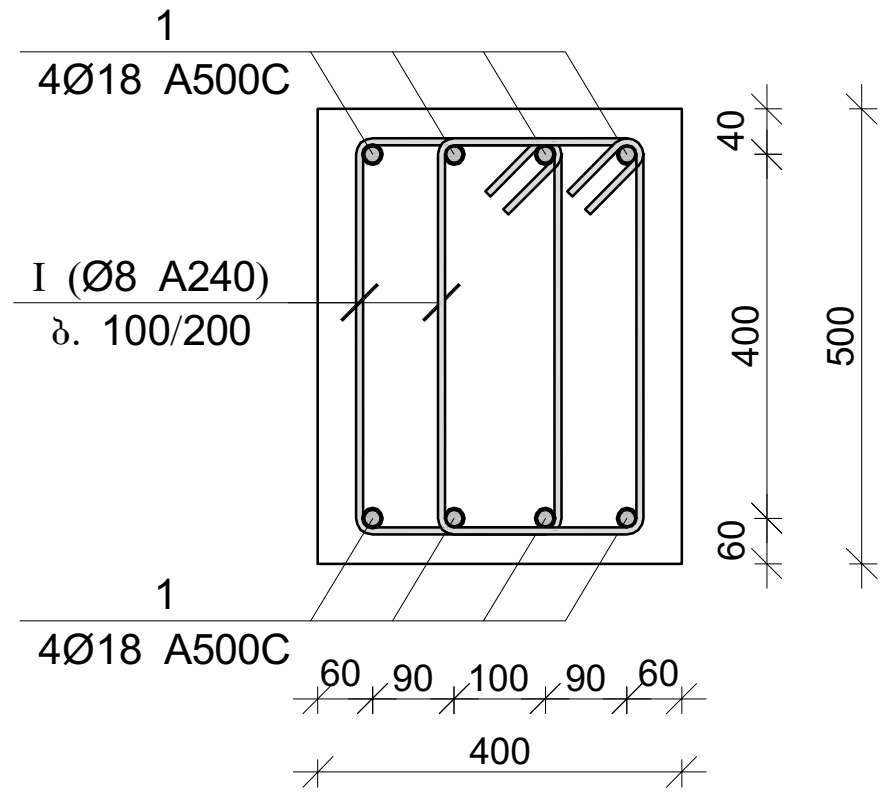

პოზ.	Ø [მმ.]	ესკიზი [მმ.]	სიგრძე [მმ.]
I	Ø8	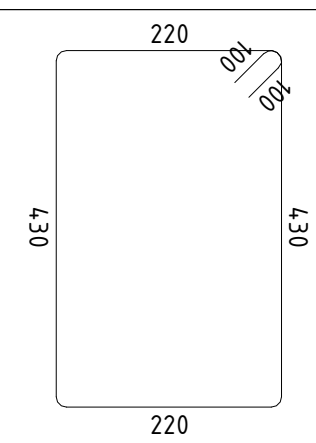	1500

კვეთი 2–2

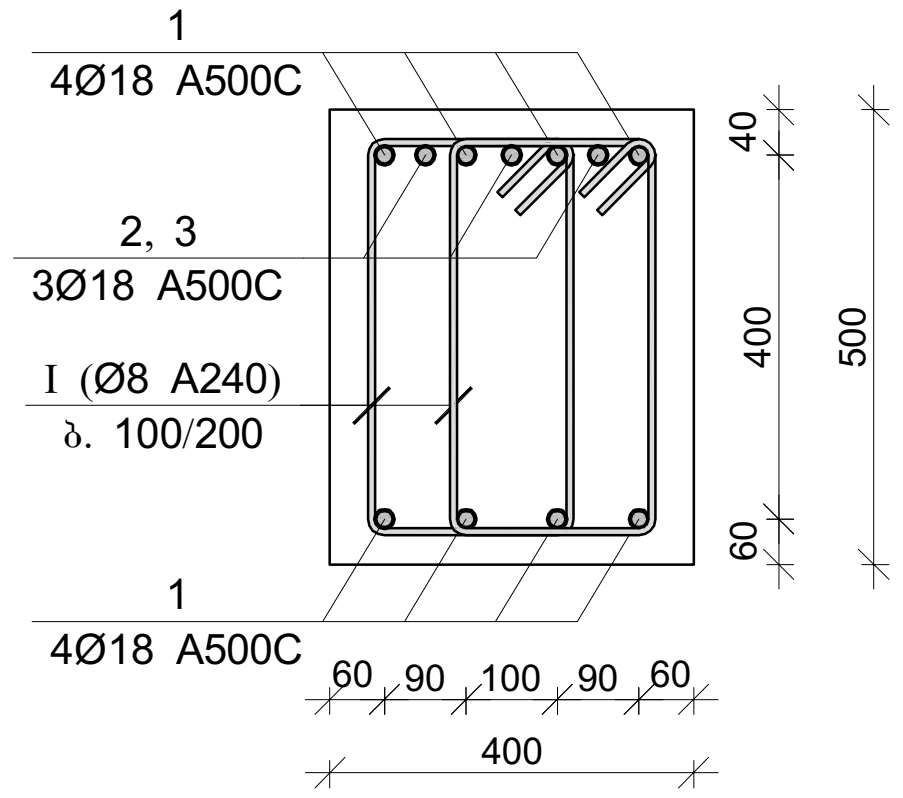

მონ. რ/ბ რიგელის მრ–12-ის სპეციფიკაცია

არმატურის სპეციფიკაცია					არმატურის ამოკრეფა					ბეტონი B 25
პოზ. №	Ø	L მმ	n ცალი	Ln მ	Ø	∑ Ln მ	გრძივი მეტრის წონა კგ.	წონა კგ. A240	წონა კგ. A500C	V; $მ^3$
1	2	3	4	5	6	7	8	9	10	11
1	18 A500C	20300	8	162.40	8 A240	417.00	0.39	164.54		3.31
2	18 A500C	3200	6	19.20	18 A500C	187.60	2.00		374.75	
3	18 A500C	2000	3	6.00						
I	8 A240	1500	278	417.00			∑	164.54	374.75	3.31
						n= 21		3455.38	7869.69	69.51
									162.93	$კგ/მ^3$

პროექტის დასახელება

მრავალფუნქციური კომპლექსი ვარკეთილში

პროექტის მისამართი

ქ. თბილისში, ვარკეთილი 2-სა და ვაზისუბნის საცხოვრებელ რაიონებს შორის.
სკ: 01.19.36.014.673

დამკვეთი

შპს:"სეუ გრუპ დეველოპმენტ კომპანია"

სტადია	თარიღი	განმარტება
მპ	2023.02.14	

დაკვეთის №

CAD DWG ფაილი 05 rigelebi.dwg

მთ. კონსტრუქტორი ა. კორტავა

შეასრულა ნ. ხუბულავა

შეამოწმა ა. ესებუა

ნახაზის დასახელება

მონ. რ/ბ რიგელის მრ–12-ის არმირება

კ-5.10

A3

მონ. რ/ბ რიგელის მრ–13-ის არმირება

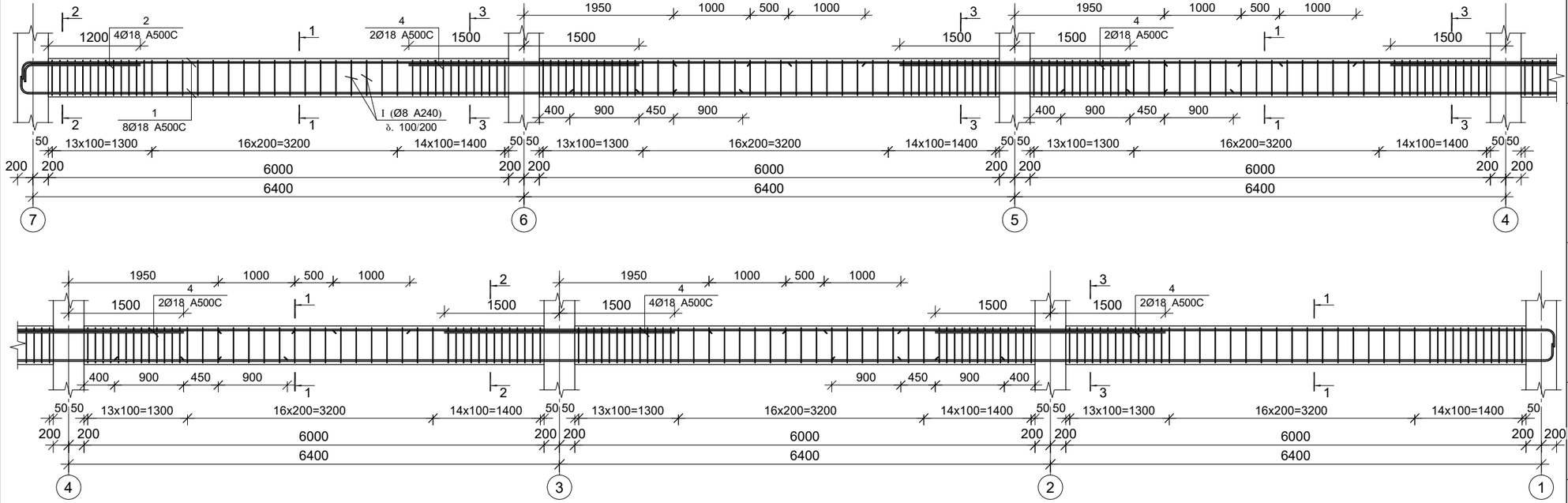

კვეთი 1–1

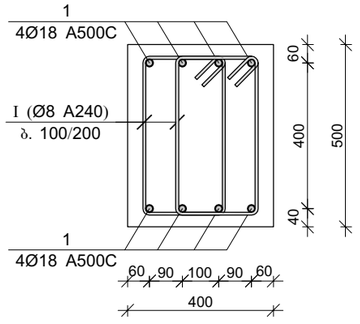

პოზ.	Ø [მმ.]	ესკიზი [მმ.]	სიგრძე [მმ.]
①	Ø8	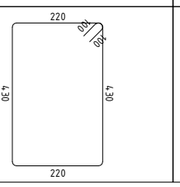	1500

კვეთი 2–2

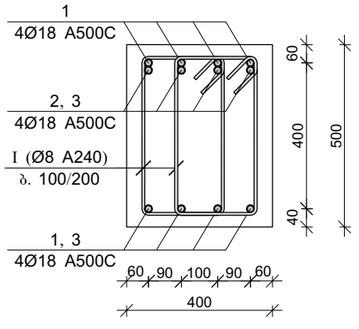

კვეთი 3–3

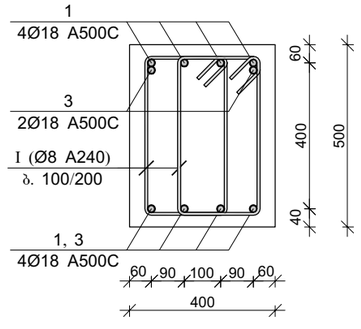

მონ. რ/ბ რიგელის მრ–13-ის სპეციფიკაცია

არმატურის სპეციფიკაცია					არმატურის ამოკრეფა					ბეტონი B 25
პოზ. №	Ø	L მმ	n ცალი	Ln მ	Ø	∑ Ln მ	გრაძივ ვერტიკ წონა კგ.	წონა კგ. A240	წონა კგ. A500C	V; მ³
1	2	3	4	5	6	7	8	9	10	11
1	18 A500C	43100	8	344.80	8 A240	774.00	0.39	305.41		7.20
2	18 A500C	2000	4	8.00	18 A500C	388.80	2.00		776.66	
3	18 A500C	3000	12	36.00						
I	8 A240	1500	516	774.00			∑	305.41	776.66	7.20
						n= 12		3664.91	9319.94	86.40
									150.29	კგ/მ³

პროექტის დასახელება

მრავალფუნქციური კომპლექსი ვარკეთილში

პროექტის მისამართი

ქ. თბილისში, ვარკეთილი 2-სა და ვაგზისუბნის სანიაღვრე რაიონებს შორის.
სკ: 01.19.36.014.673

დამკვეთი

შპს:"სეუ გრუპ დეველოპმენტ კომპანია"

სტადია	თარიღი	განმარტება
მპ	2023.02.14	
დამკვეთის №		
CAD DWG ფაილი		05 rigelebi.dwg

მთ. კონსტრუქტორი ა. კორტავა

შესრულა ნ. ხუბულავა

შეამოწმა ა. ესებუა

ნახაზის დასახელება

მონ. რ/ბ რიგელის მრ–13-ის არმირება

კ-5.11

A3

მონ. რ/ბ რიგელის მრ–14-ის არმირება

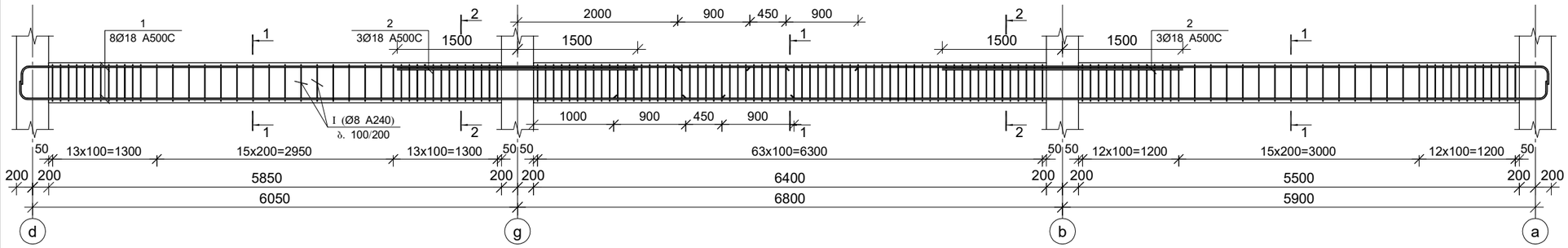

კვეთი 1–1

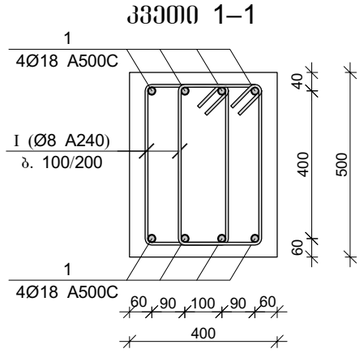

39.50
36.20
32.90

პოზ.	Ø [მმ.]	ესკიზი [მმ.]	სიგრძე [მმ.]
I	Ø8	220, 100, 100, 430, 430, 220	1500

კვეთი 2–2

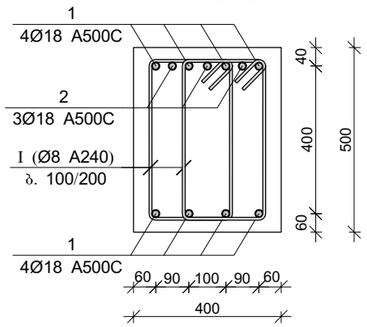

მონ. რ/ბ რიგელის მრ–14-ის სპეციფიკაცია

არმატურის სპეციფიკაცია					არმატურის ამოკრეფა					ბეტონი B 25
პოზ. №	Ø	L მმ	n ცალი	Ln მ	Ø	∑ Ln მ	ვარაუდი მასიანობა წონა კგ.	წონა კგ. A240	წონა კგ. A500C	V; მ³
1	2	3	4	5	6	7	8	9	10	11
1	18 A500C	20700	8	165.60	8 A240	438.00	0.39	172.83		3.55
2	18 A500C	3000	6	18.00	18 A500C	183.60	2.00		366.76	
I	8 A240	1500	292	438.00						
						∑		172.83	366.76	3.55
						n= 28		4839.19	10269.19	99.40
									152.00	კგ/მ³

პროექტის დასახელება

მრავალფუნქციური კომპლექსი ვარკეთილში

პროექტის მისამართი

ქ. ობილისში, ვარკეთილი 2-სა და ვაგისუბნის სანხოვრებელ რაიონებს შორის.
ს/კ: 01.19.36.014.673

დამკვეთი

შპს:"სეუ გრუპ დეველოპმენტ კომპანია"

სტადია	მარიღი	განმარტება
მპ	2023.02.14	

დაკვეთის №

CAD DWG ფაილი 05 rigelebi.dwg

მთ. კონსტრუქტორი		ა. კორტავა
შეასრულა		ნ. ხუბულავა
შეამოწმა		ა. ესებუა

ნახაზის დასახელება

მონ. რ/ბ რიგელის მრ–14-ის არმირება

კ-5.12

A3

მონ. რ/ბ რიგელის მრ–15-ის არმირება

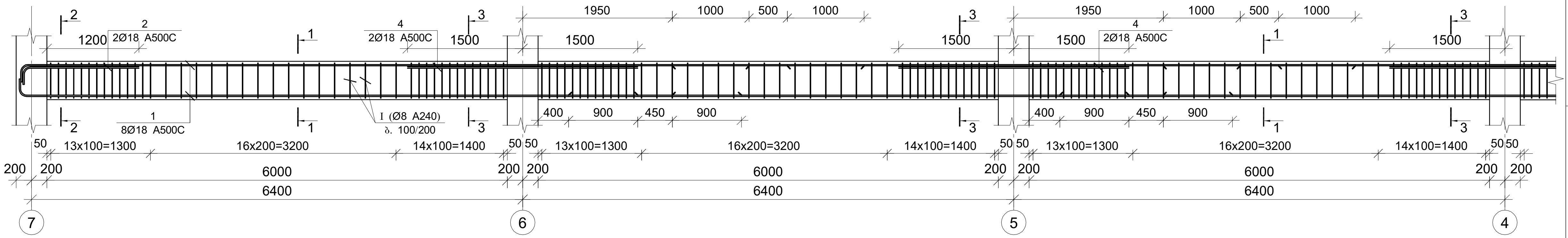

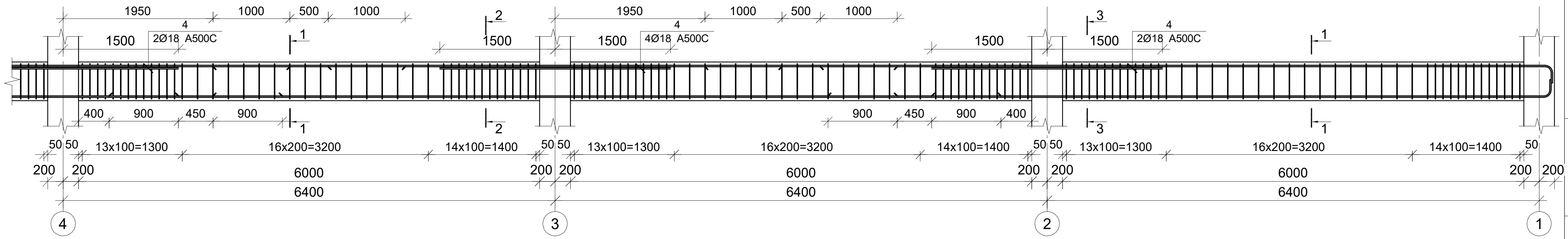

კვეთი 1–1

39.50
36.20
32.90

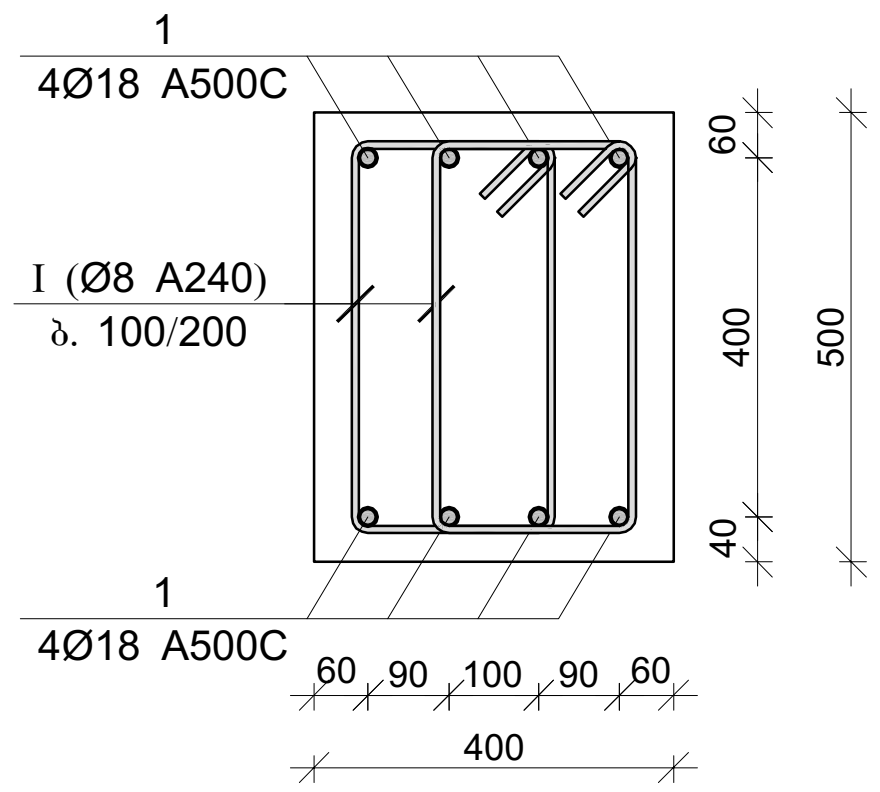

პოზ.	Ø [მმ.]	ესკიზი [მმ.]	სიგრძე [მმ.]
I	Ø8	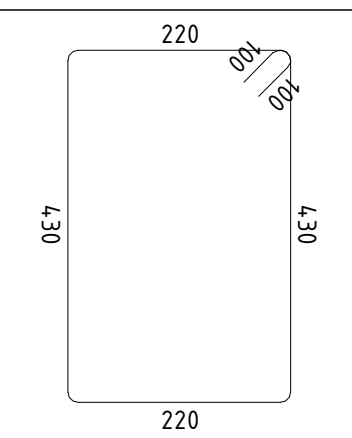	1500

კვეთი 2–2

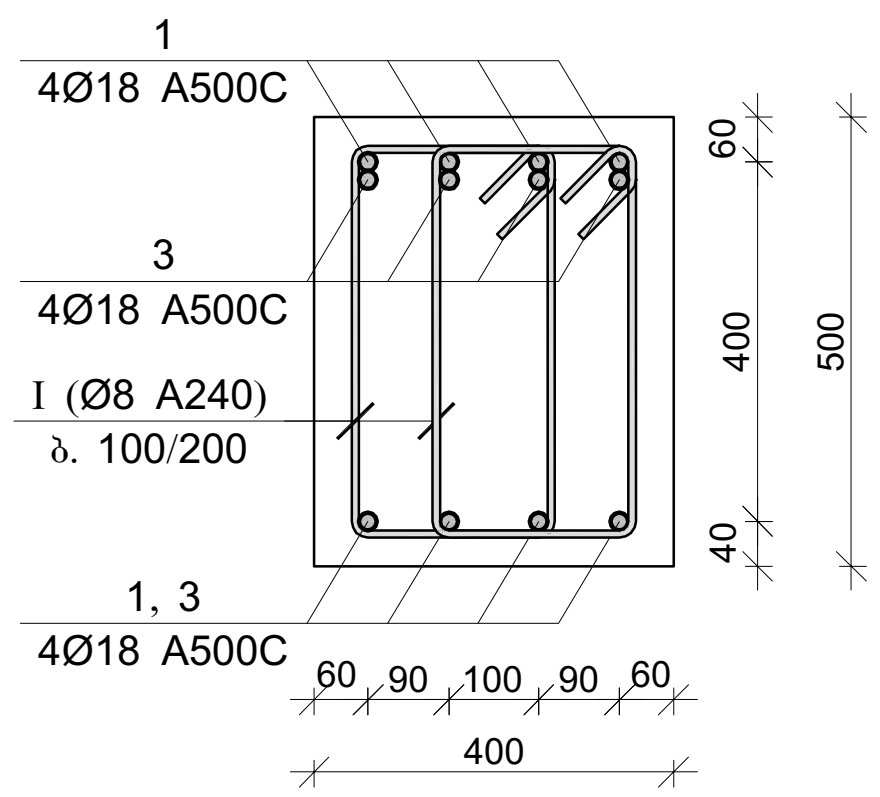

კვეთი 3–3

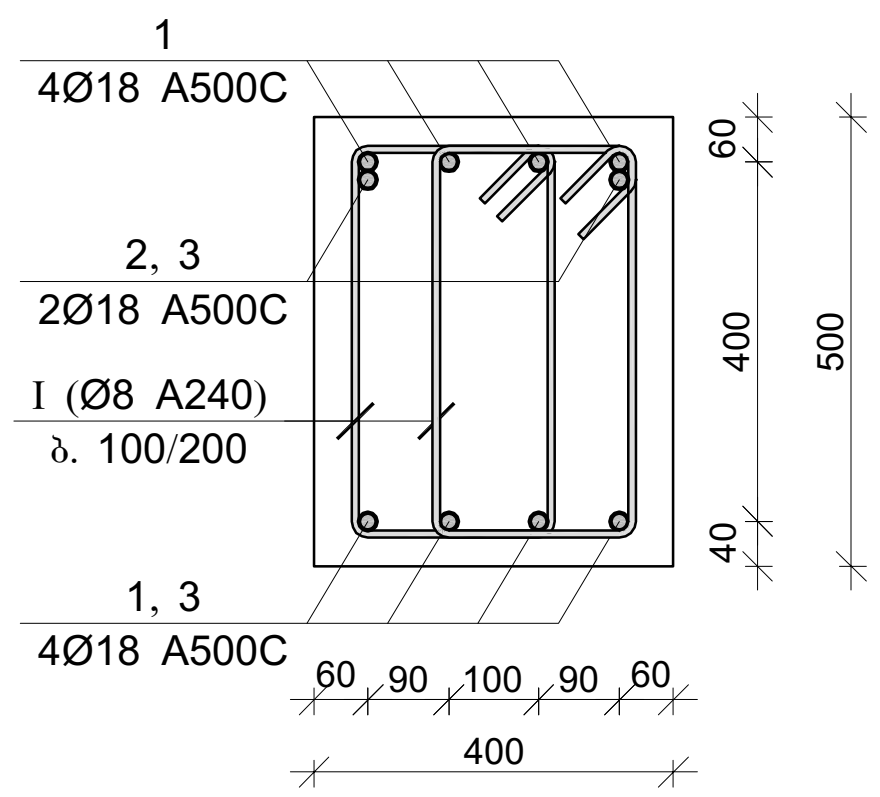

მონ. რ/ბ რიგელის მრ–15-ის სპეციფიკაცია

არმატურის სპეციფიკაცია					არმატურის ამოკრეფა					ბეტონი B 25
პოზ. №	Ø	L მმ	n ცალი	Ln მ	Ø	∑ Ln მ	გრძივი მეტრის წონა კგ.	წონა კგ. A240	წონა კგ. A500C	V; $მ^3$
1	2	3	4	5	6	7	8	9	10	11
1	18 A500C	43100	8	344.80	8 A240	774.00	0.39	305.41		7.20
2	18 A500C	2000	2	4.00	18 A500C	384.80	2.00		768.67	
3	18 A500C	3000	12	36.00						
I	8 A240	1500	516	774.00			∑	305.41	768.67	7.20
						n= 16		4886.54	12298.74	115.20
									149.18	კგ/$მ^3$

პროექტის დასახელება

მრავალფუნქციური კომპლექსი ვარკეთილში

პროექტის მისამართი

ქ. თბილისში, ვარკეთილი 2-სა და ვაზისუბნის საცხოვრებელ რაიონებს შორის.
ს/კ: 01.19.36.014.673

დამკვეთი

შპს:"სეუ გრუპ დეველოპმენტ კომპანია"

სტადია	თარიღი	განმარტება
მპ	2023.02.14	

დაკვეთის №

CAD DWG ფაილი 05 rigelebi.dwg

მთ. კონსტრუქტორი ა. კორტავა

შეასრულა ნ. ხუბულავა

შეამოწმა ა. ესებუა

ნახაზის დასახელება

მონ. რ/ბ რიგელის მრ–15-ის არმირება

კ-5.13

A3

მონ. რ/ბ რიგელის არმატურის გადადებით გადაბმის დეტალი

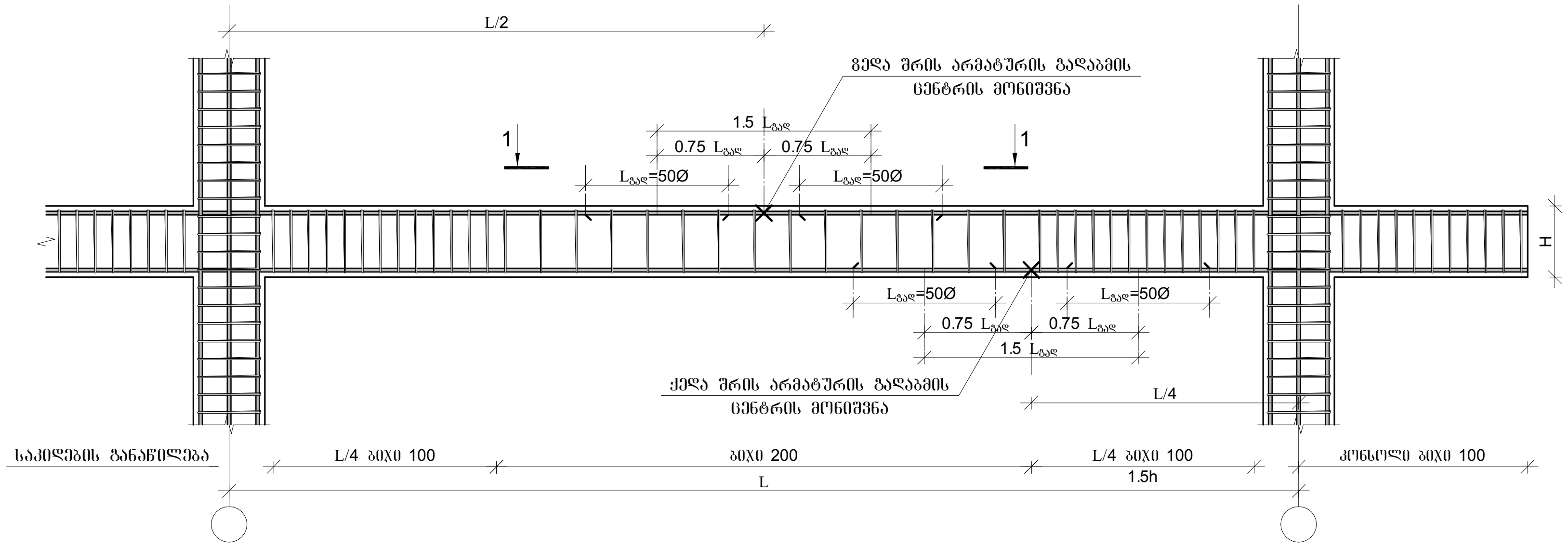

მონ. რ/ბ რიგელის არმატურის გადადებით გადაბმის დეტალი
ჭრილი 1-1

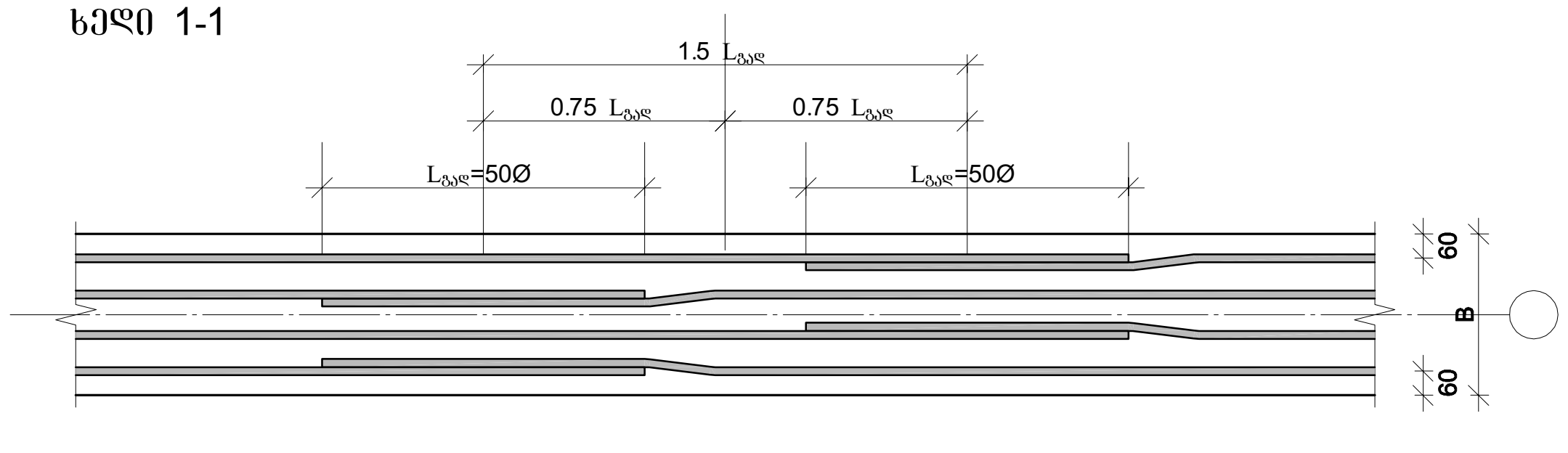

1. მონიშვნა - X აღნიშნავს მონ. რ/ბ რიგელის არმირების სქემებზე გრძივი არმატურის ორ პოზიციას შორის საზღვარს.
2. მონ. რ/ბ რიგელის არმირებისას არმატურის გადაბმის ადგილებში საკიდების ბიჯი უნდა იყო 100 მმ.

რიგელის და რიგელის
შეერთების დეტალი ჭრილში

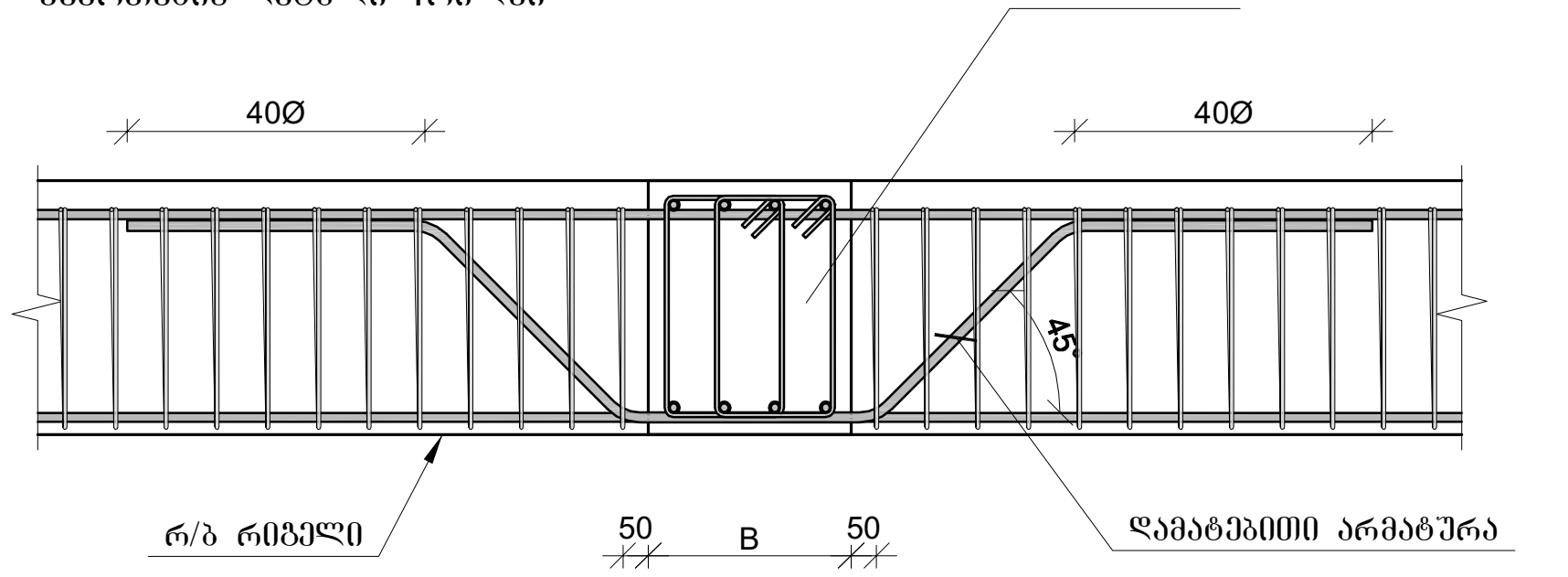

არმატურის ჩაანკერების დეტალი

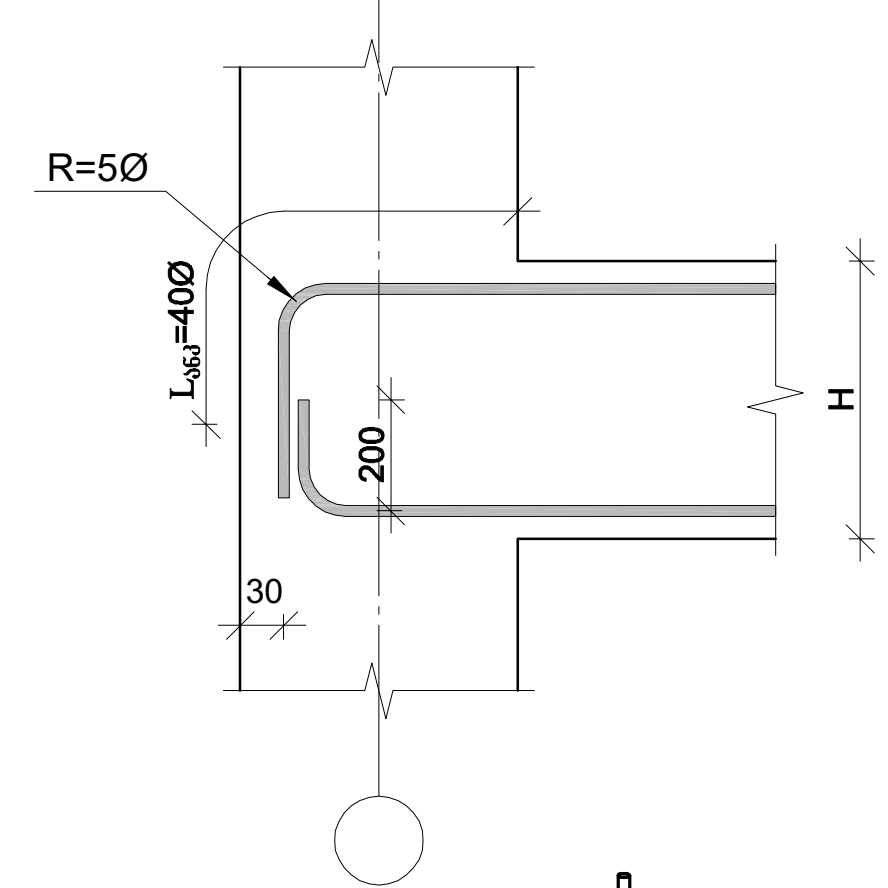

სვეტის ნაშვერების მოწყობის
დეტალი

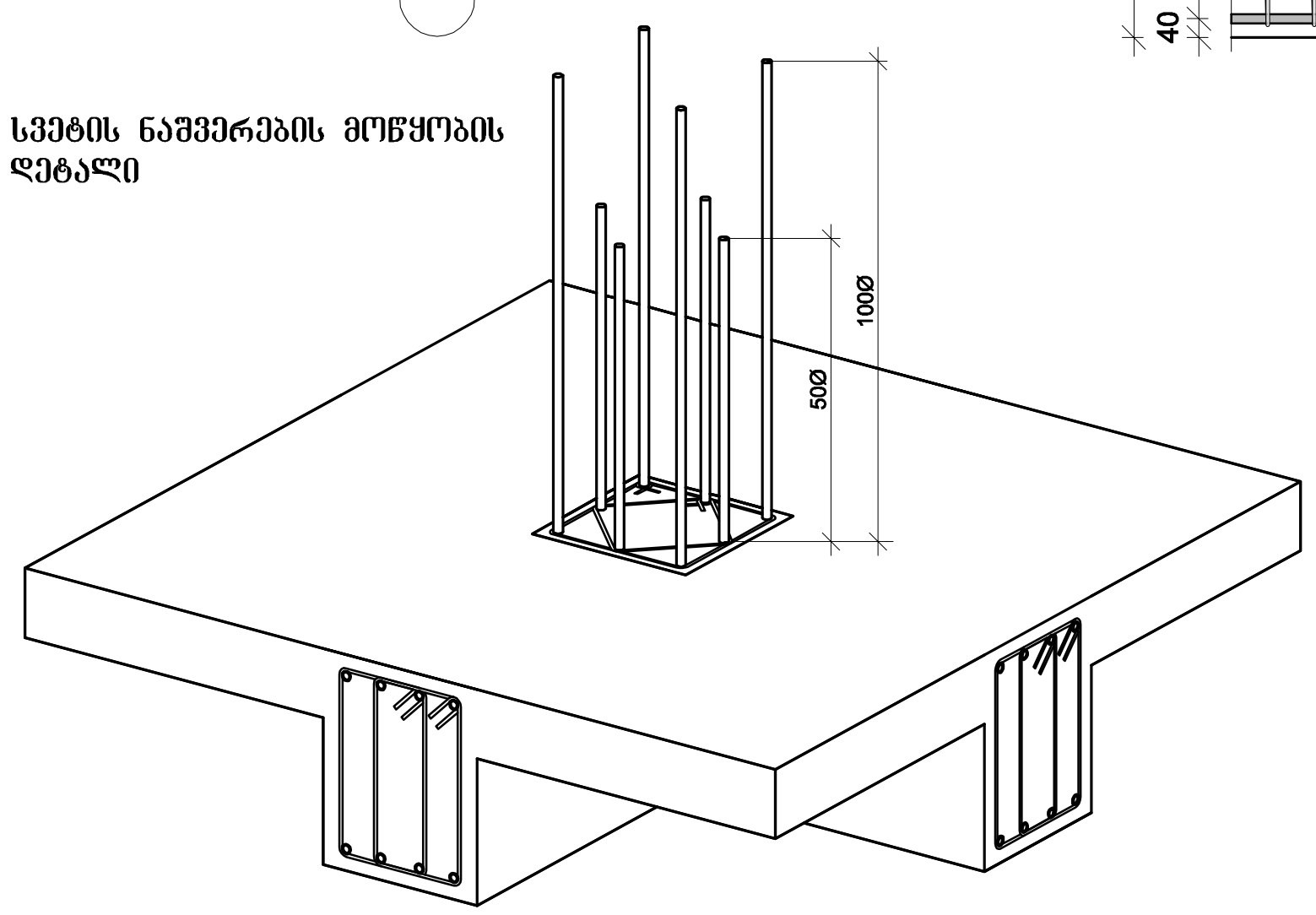

რიგელის და სვეტის
შეერთების დეტალი გეგმაში

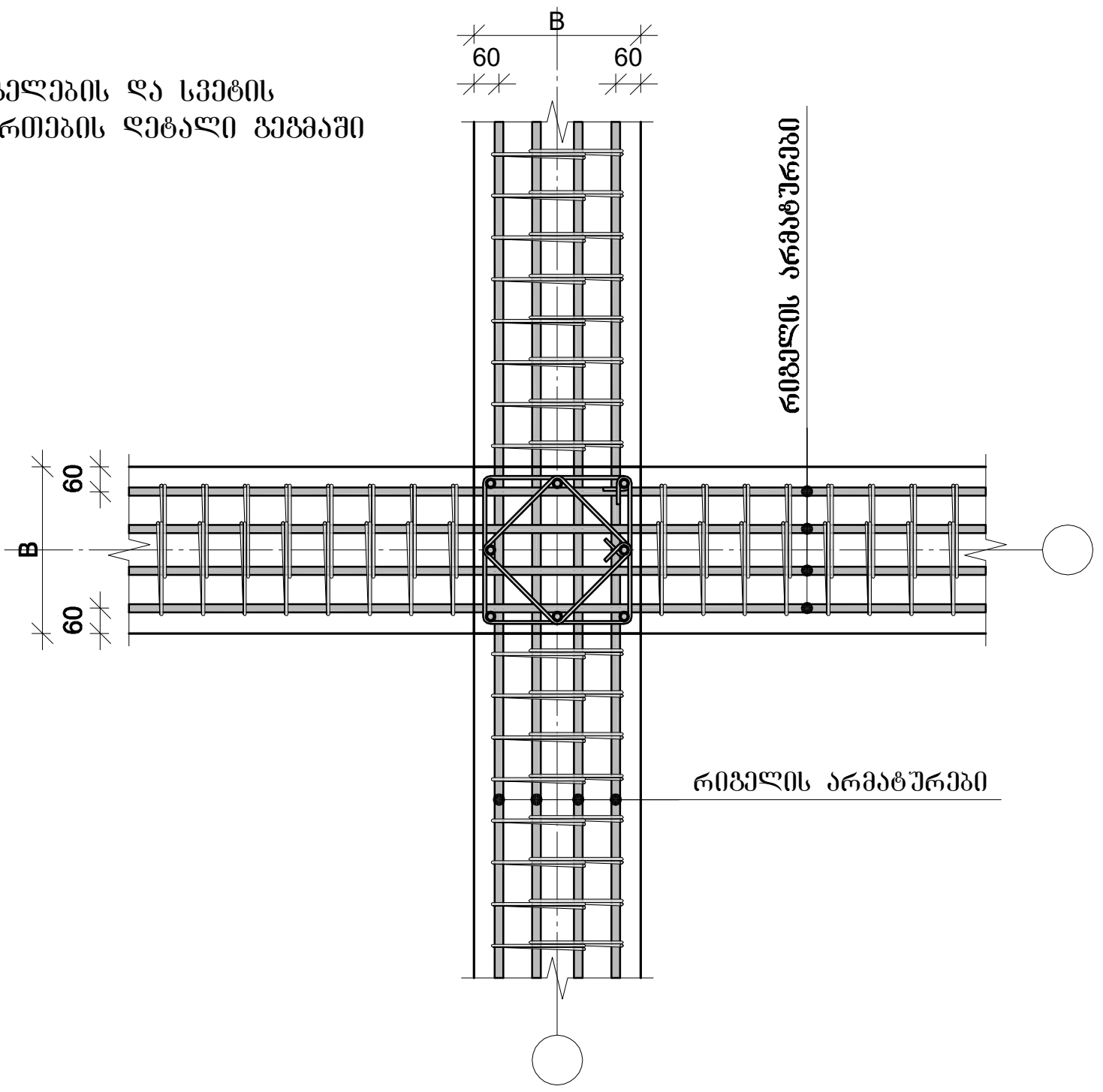

რიგელის და სვეტის
შეერთების დეტალი ჭრილში

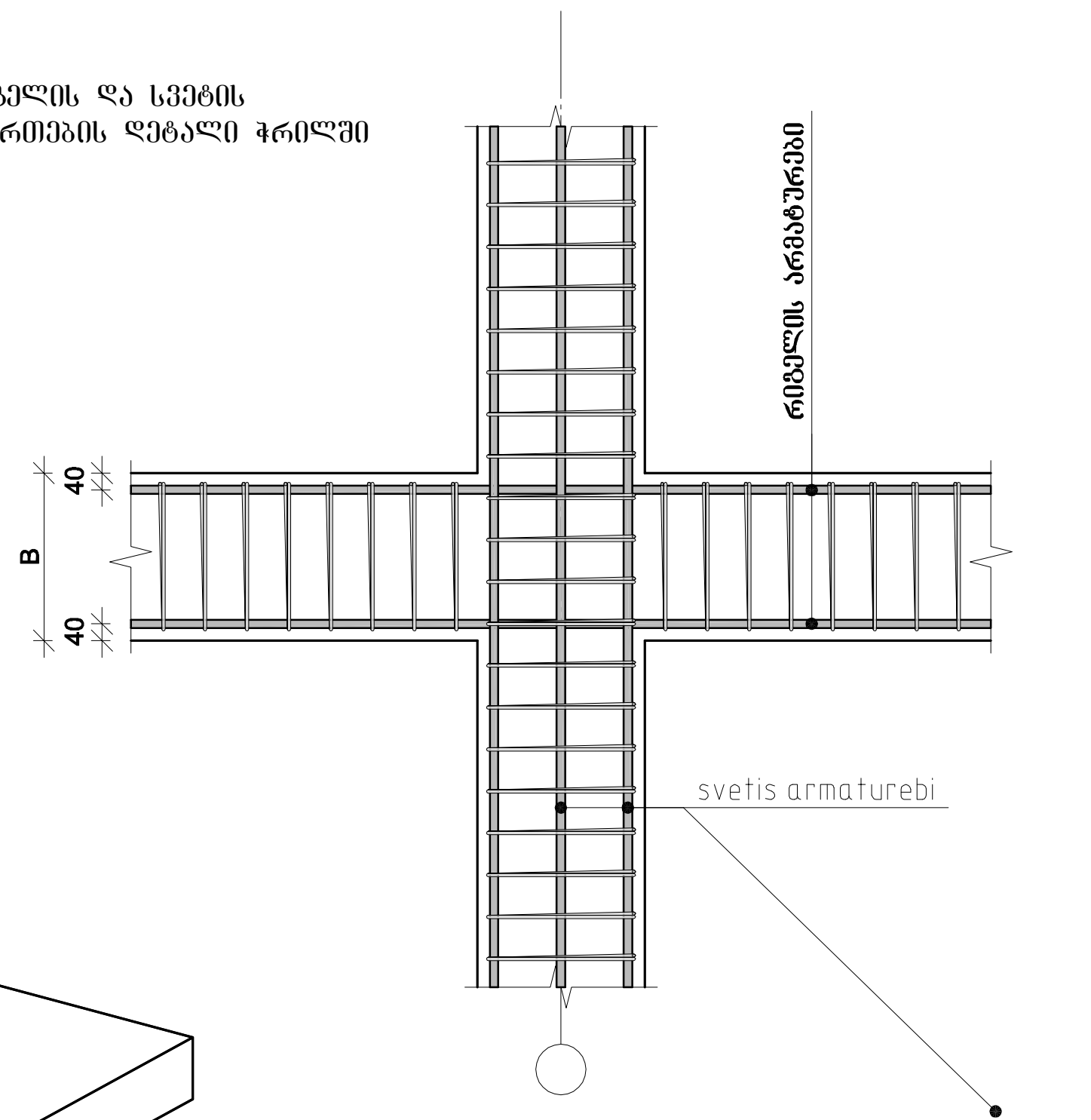

პროექტის დასახელება

მრავალფუნქციური კომპლექსი ვარკეთილში

პროექტის მისამართი

ქ. თბილისში, ვარკეთილი 2-სა და ვაზისუბნის საცხოვრებელ რაიონებს შორის.
სკ: 01.19.36.014.673

დამკვეთი

შპს:"სეუ გრუპ დეველოპმენტ კომპანია"

სტადია	თარიღი	განმარტება
მპ	2023.02.14	

დამკვეთის №

CAD DWG ფაილი 05 rigelebi.dwg

მთ. კონსტრუქტორი	ა. კორტავა
შეასრულა	ნ. ხუხულავა
შეამოწმა	ა. ესებუა

ნახაზის დასახელება

მონ. რ/ბ რიგელის არმატურის გადადებით გადაბმის და სვეტში ჩამაგრების დეტალები

კ-5.14

A3

გადახურვის ფილის არმირება -3.00 ნიშნულზე

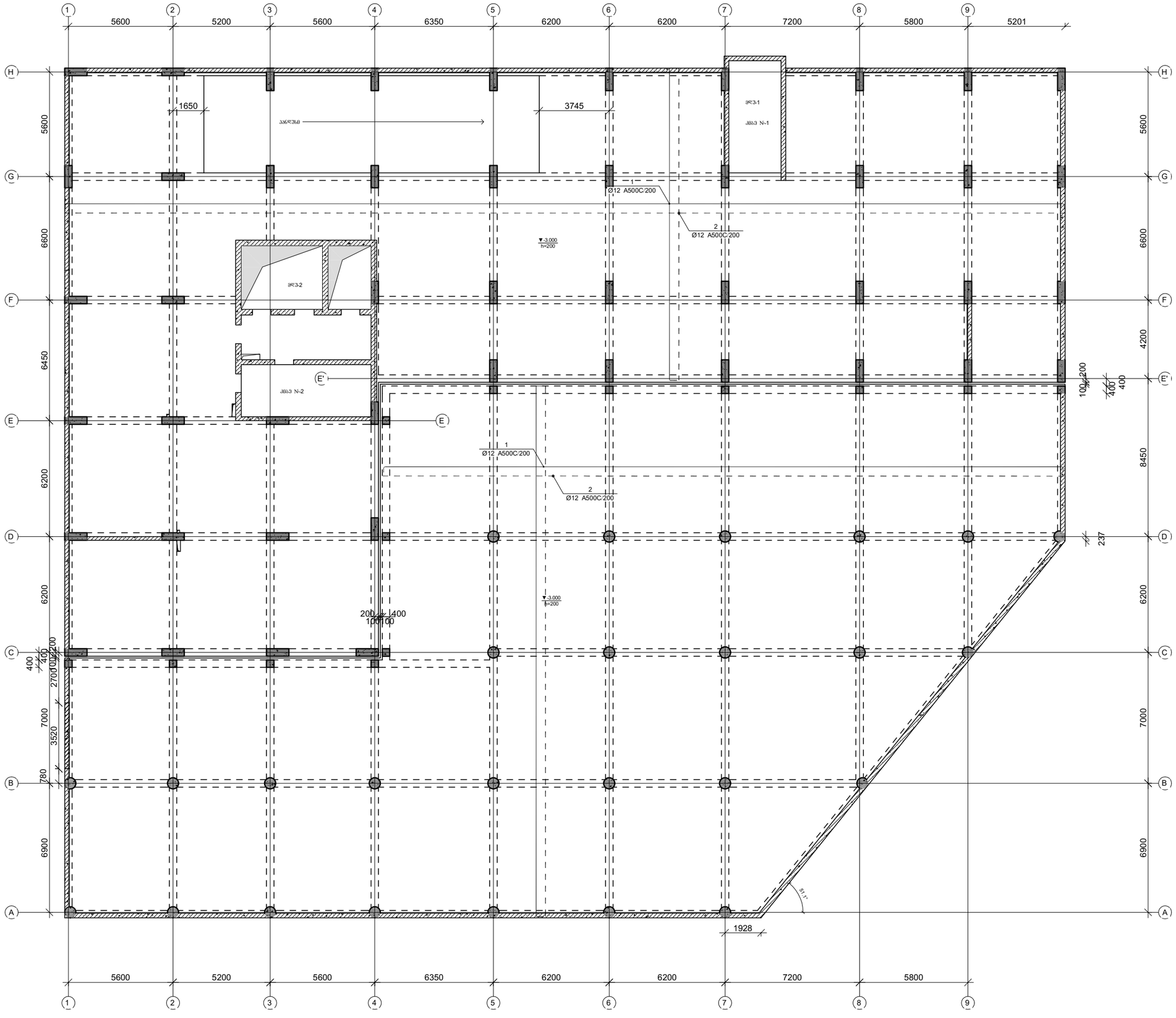

პროექტის დასახელება

მრავალფუნქციური კომპლექსი ვარკეთილში

პროექტის მისამართი

ქ. თბილისში, ვარკეთილი 2-სა და ვაგზისუბნის საცხოვრებელ რაიონებს შორის.
ს/კ: 01.19.36.014.673

დამკვეთი

შპს:"სეუ გრუპ დეველოპმენტ კომპანია"

სტადია	მარილი	განმარტება
მპ	2023.02.15	
დაკვეთის №		
CAD DWG ფაილი		06 filebi.dwg

მთ. კონსტრუქტორი		ა. კორტავა
შესრულა		ნ. ხუბულავა
შეამოწმა		ა. ესებუა

ნახაზის დასახელება

გადახურვის ფილის არმირება -3.00 ნიშნულზე

კ-6.01

A3

გადახურვის ფილის არმირება 0.00 ნიშნულზე

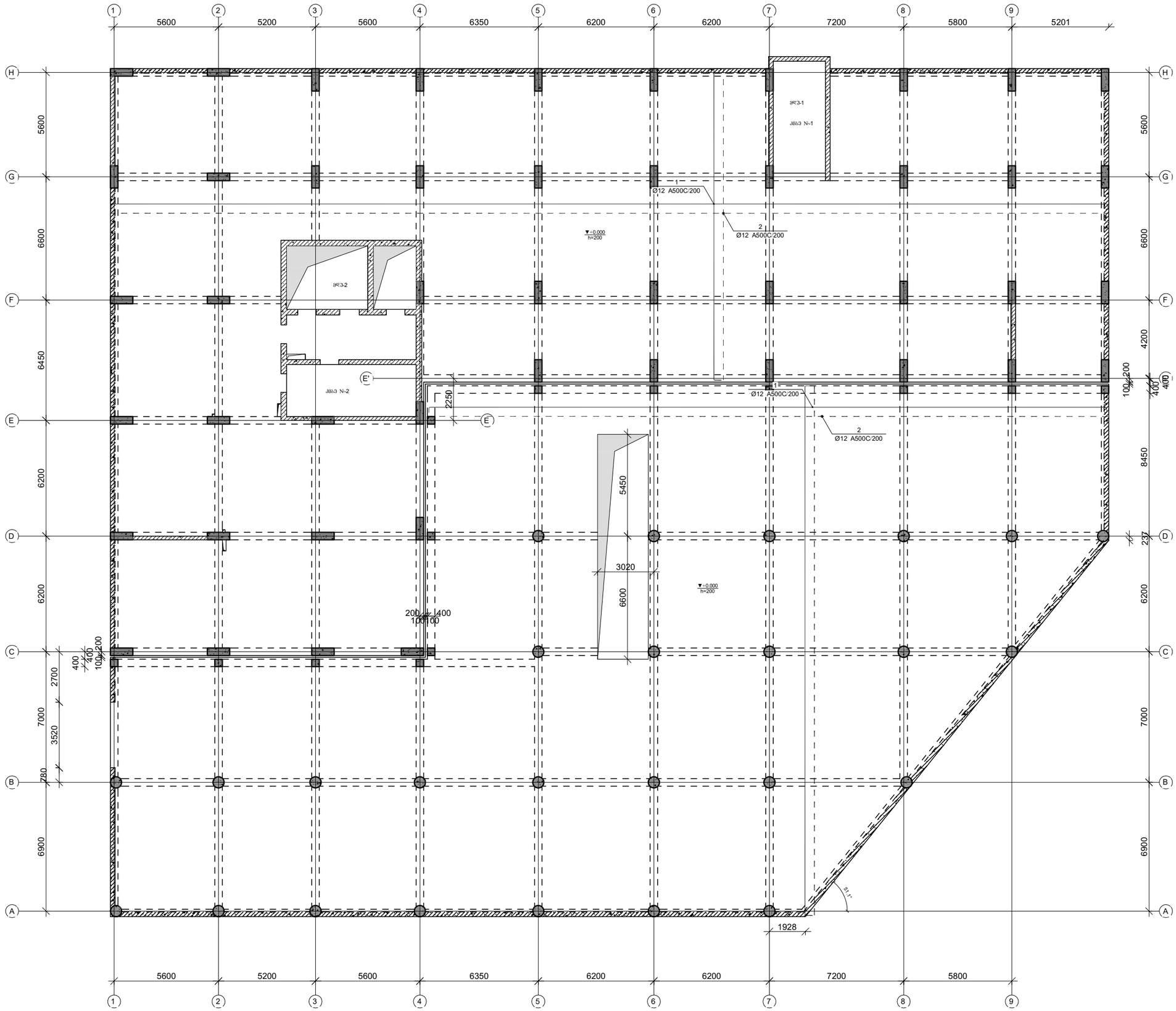

პროექტის დასახელება

მრავალფუნქციური კომპლექსი ვარკეთილში

პროექტის მისამართი

ქ. თბილისში, ვარკეთილი 2-სა და ვაგზისუბნის საცხოვრებელ რაიონებს შორის.
ს/კ: 01.19.36.014.673

დამკვეთი

შპს:"სეუ გრუპ დეველოპმენტ კომპანია"

სტადია	თარიღი	განმარტება
მპ	2023.02.15	

დაკვეთის №

CAD DWG ფაილი 06 filebi.dwg

მთ. კონსტრუქტორი		ა. კორტავა
შემსრულა		ნ. ხუბულავა
შემმოწმა		ა. ესებუა

ნახაზის დასახელება

გადახურვის ფილის არმირება 0.00 ნიშნულზე

კ-6.02

A3

გაღახურვის ფილის არმირება +5.00 ნიშნულზე

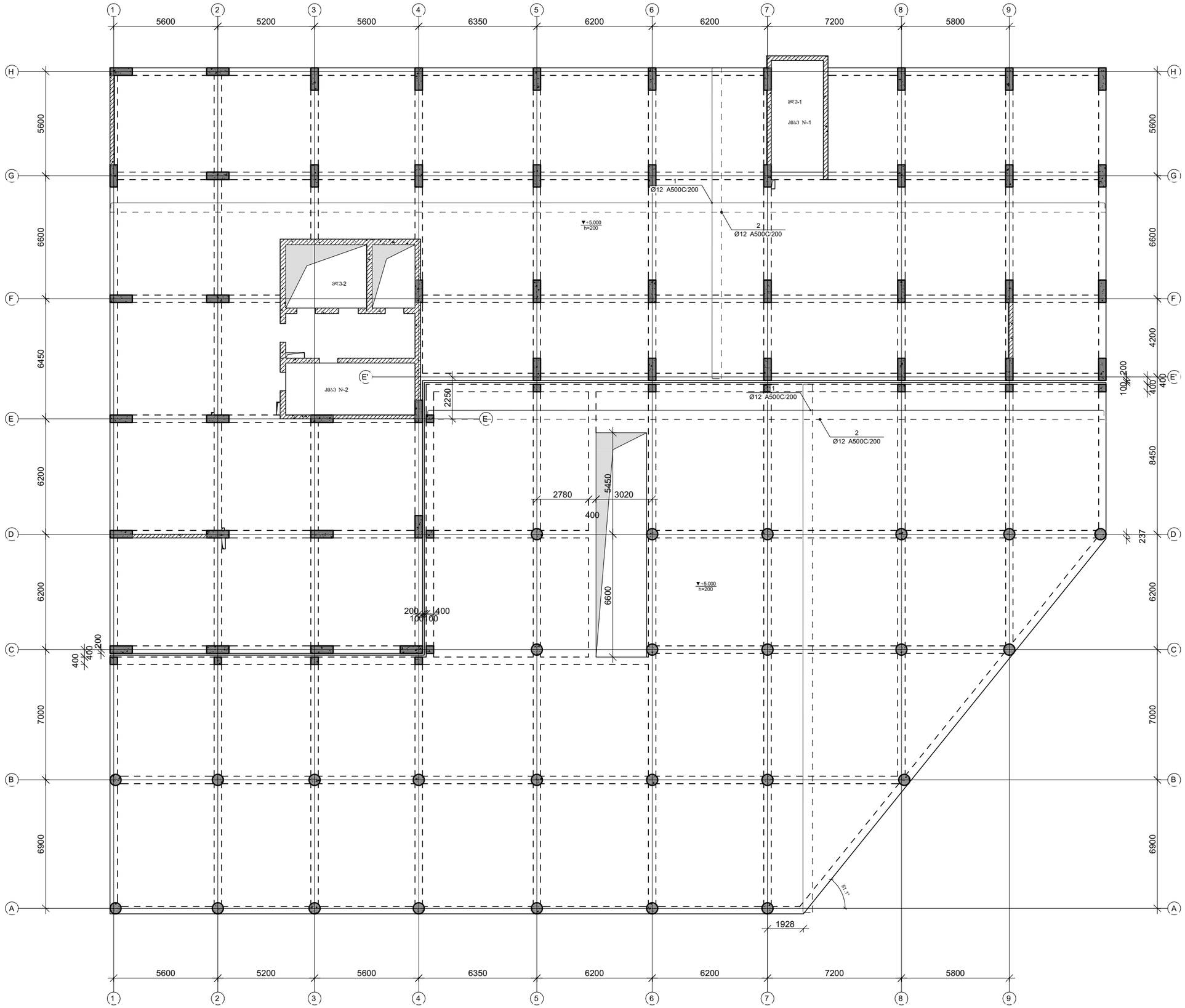

პროექტის დასახელება

მრავალფუნქციური კომპლექსი ვარკეთილში

პროექტის მისამართი

ქ. თბილისში, ვარკეთილი 2-სა და ვაგზისუბნის საცხოვრებელ რაიონებს შორის.
ს/კ: 01.19.36.014.673

დამკვეთი

შპს:"სეუ გრუპ დეველოპმენტ კომპანია"

სტადია	მარილი	განმარტება
მკ	2023.02.15	
დაკვეთის №		
CAD DWG ფაილი		06 filebi.dwg

მთ. კონსტრუქტორი		ა. კორტავა
შეასრულა		ნ. ხუბულავა
შეამოწმა		ა. ესებუა

ნახაზის დასახელება

გაღახურვის ფილის არმირება +5.00 ნიშნულზე

კ-6.03

A3

გადახურვის ფილის არმირება +10.00 ნიშნულზე

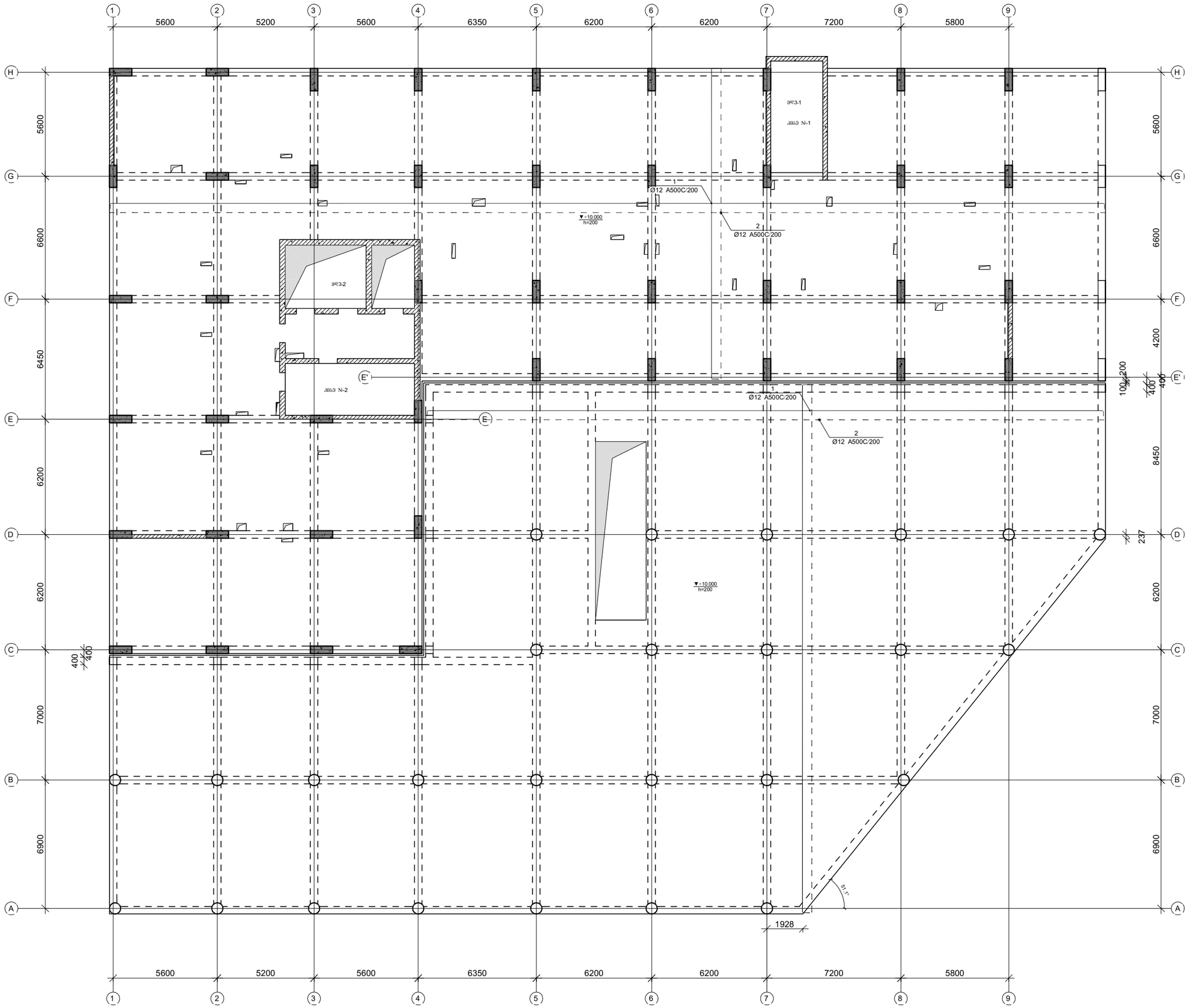

პროექტის დასახელება

მრავალფუნქციური კომპლექსი ვარკეთილში

პროექტის მისამართი

ქ. თბილისში, ვარკეთილი 2-სა და ვაგზისუბნის საცხოვრებელ რაიონებს შორის.
ს/კ: 01.19.36.014.673

დამკვეთი

შპს:"სეუ გრუპ დეველოპმენტ კომპანია"

სტადია	თარიღი	განმარტება
მპ	2023.02.15	

დაკვეთის №

CAD DWG ფაილი 06 filebi.dwg

მთ. კონსტრუქტორი		ა. კორტავა
შეასრულა		ნ. ხუბულავა
შეამოწმა		ა. ესებუა

ნახაზის დასახელება

კბადახურვის ფილის არმირება გეგმა +10.00 ნიშნულზე

კ-6.04

A3

გაღახურვის ფილის არმირება +13.20...22.80
ნიშნულზე

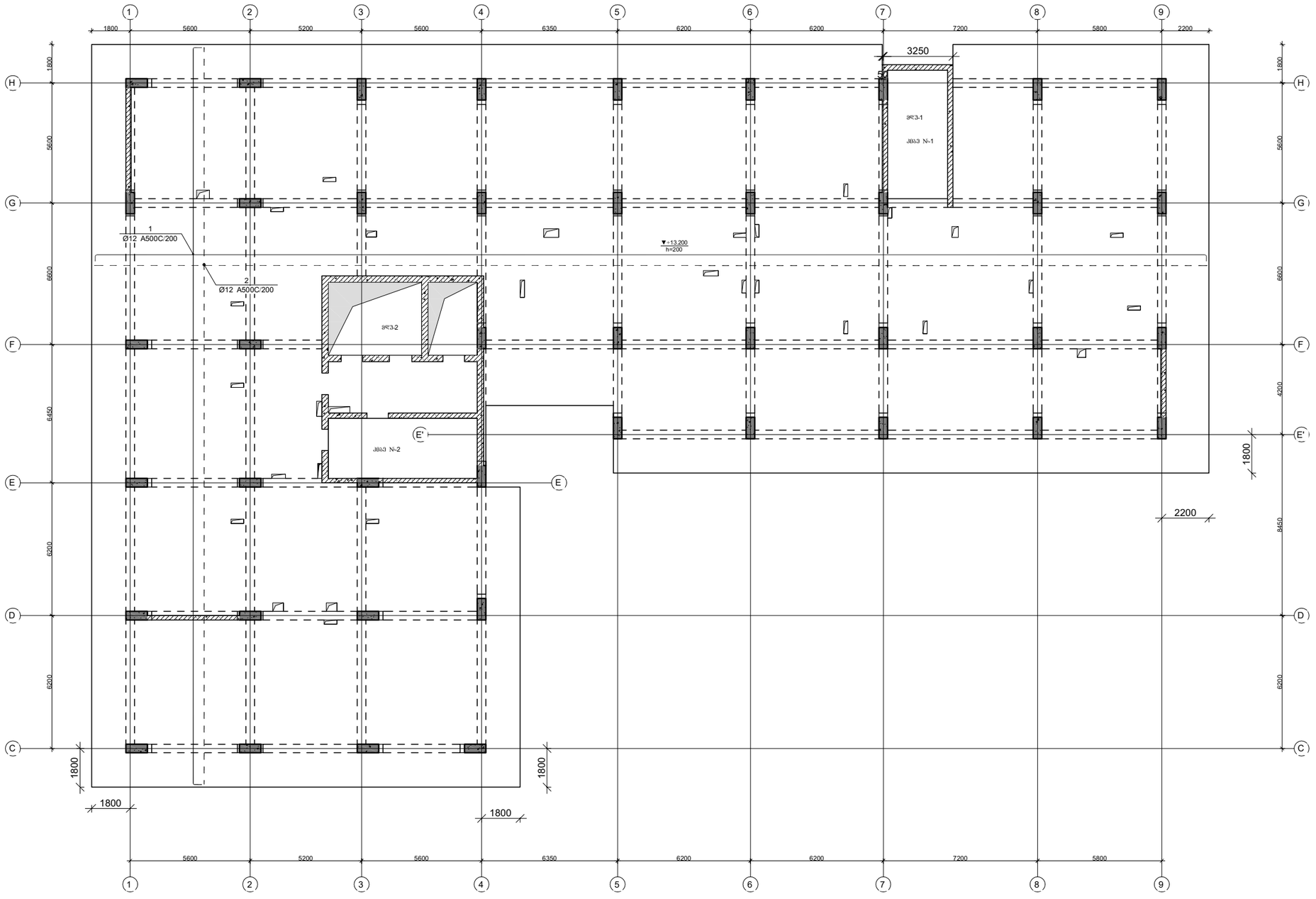

პროექტის დასახელება

მრავალფუნქციური კომპლექსი ვარკეთილში

პროექტის მისამართი

ქ. თბილისში, ვარკეთილი 2-სა და ვაგზისუბნის საცხოვრებელ რაიონებს შორის.
ს/კ: 01.19.36.014.673

დამკვეთი

შპს:"სეუ გრუპ დეველოპმენტ კომპანია"

სტადია	მარცხ	განმარტება
მპ	2023.02.15	
დაკვეთის №		
CAD DWG ფაილი		06 filebi.dwg

მთ. კონსტრუქტორი		ა. კორტავა
შეასრულა		ნ. ხუბულავა
შეამოწმა		ა. ესებუა

ნახაზის დასახელება

გაღახურვის ფილის არმირება +13.20...22.80
ნიშნულზე

კ-6.05

A3

გაღახურვის ფილის არმირება +26.00....+35.60
ნიშნულზე

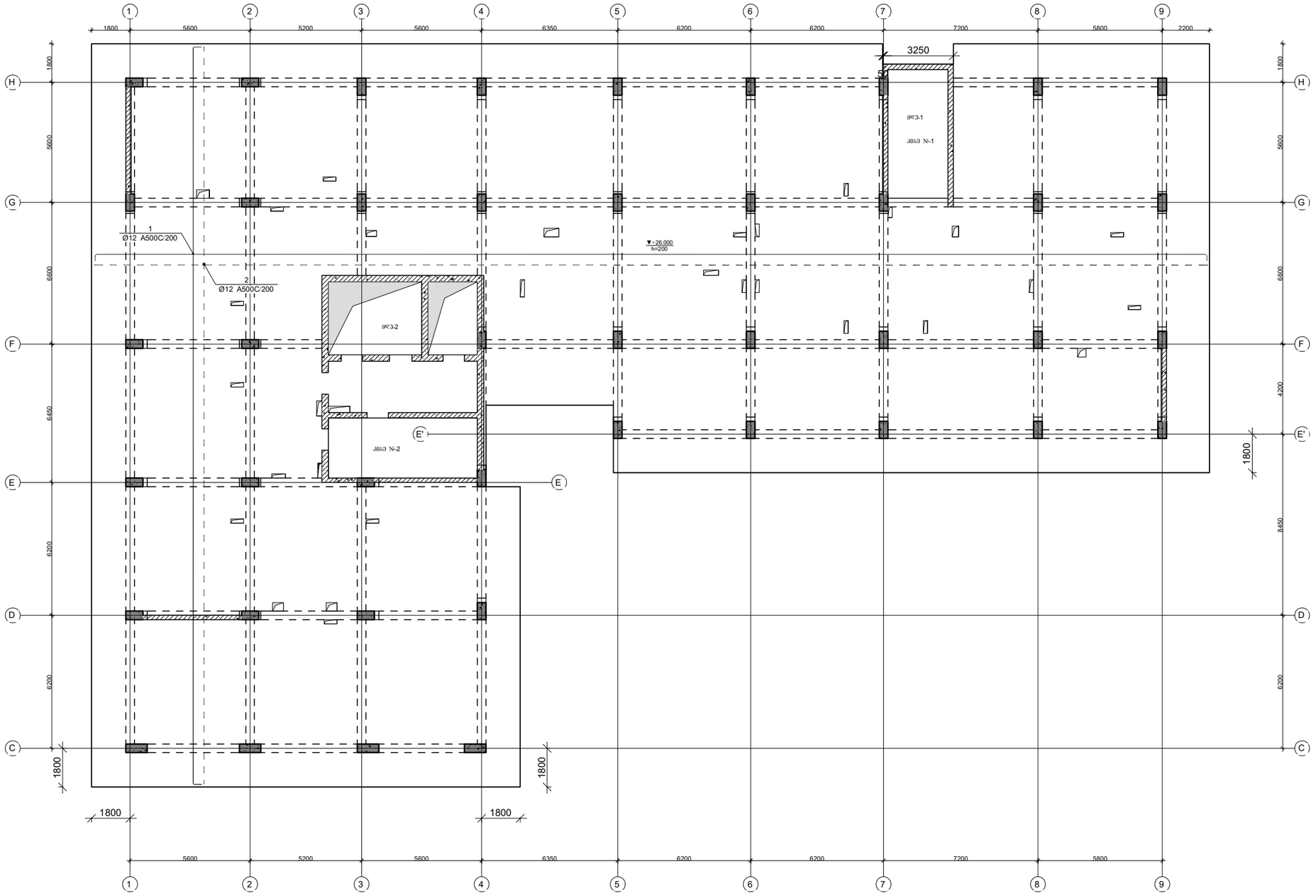

პროექტის დასახელება

მრავალფუნქციური კომპლექსი ვარკეთილში

პროექტის მისამართი

ქ. თბილისში, ვარკეთილი 2-სა და ვაგზისუბნის საცხოვრებელ რაიონებს შორის.
ს/კ: 01.19.36.014.673

დამკვეთი

შპს:"სეუ გრუპ დეველოპმენტ კომპანია"

სტადია	მარილი	განმარტება
მპ	2023.02.15	
დაკვეთის №		
CAD DWG ფაილი		06 filebi.dwg

მთ. კონსტრუქტორი		ა. კორტავა
შესრულა		ნ. ხუბულავა
შეამოწმა		ა. ესებუა

ნახაზის დასახელება

გაღახურვის ფილის არმირება +26.00....+35.60
ნიშნულზე

Ჯ-6.06

A3

გაღახურვის ფილის არმირება +38.80.....+48.40
ნიშნულგე

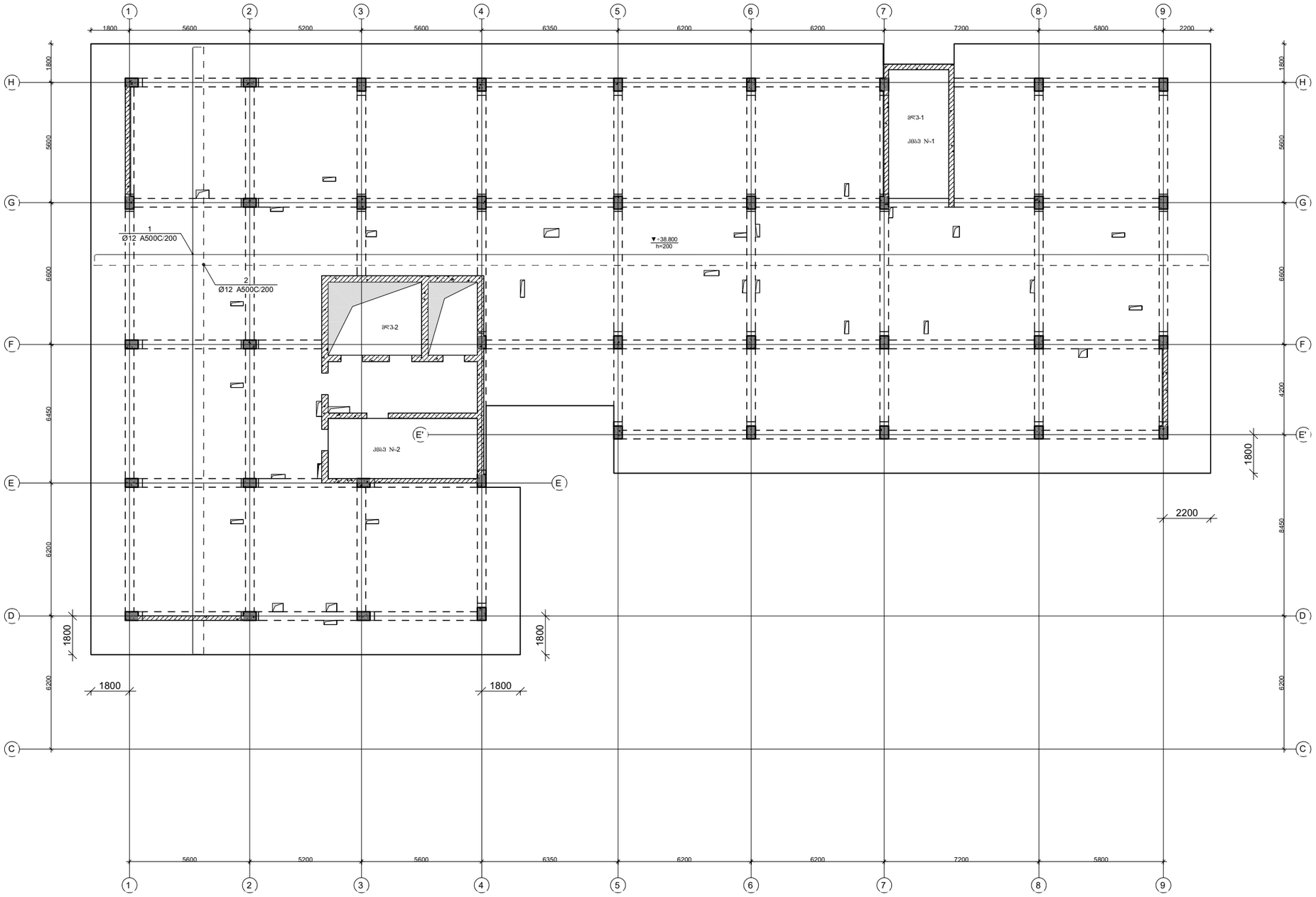

პროექტის დასახელება

მრავალფუნქციური კომპლექსი ვარკეთილში

პროექტის მისამართი

ქ. თბილისში, ვარკეთილი 2-სა და ვაგზისუბნის საცხოვრებელ რაიონებს შორის.
ს/კ: 01.19.36.014.673

დამკვეთი

შპს:"სეუ გრუპ დეველოპმენტ კომპანია"

სტადია	მარილი	განმარტება
მპ	2023.02.15	
დაკვეთის №		
CAD DWG ფაილი		06 filebi.dwg

მთ. კონსტრუქტორი		ა. კორტავა
შემსრულა		ნ. ხუბულავა
შემოწმება		ა. ესებუა

ნახაზის დასახელება

გაღახურვის ფილის არმირება +38.80.....+48.40
ნიშნულგე

Კ-6.07

A3

გაღახურვის ფილის არმირება +51.60; +54.80
ნიშნულზე

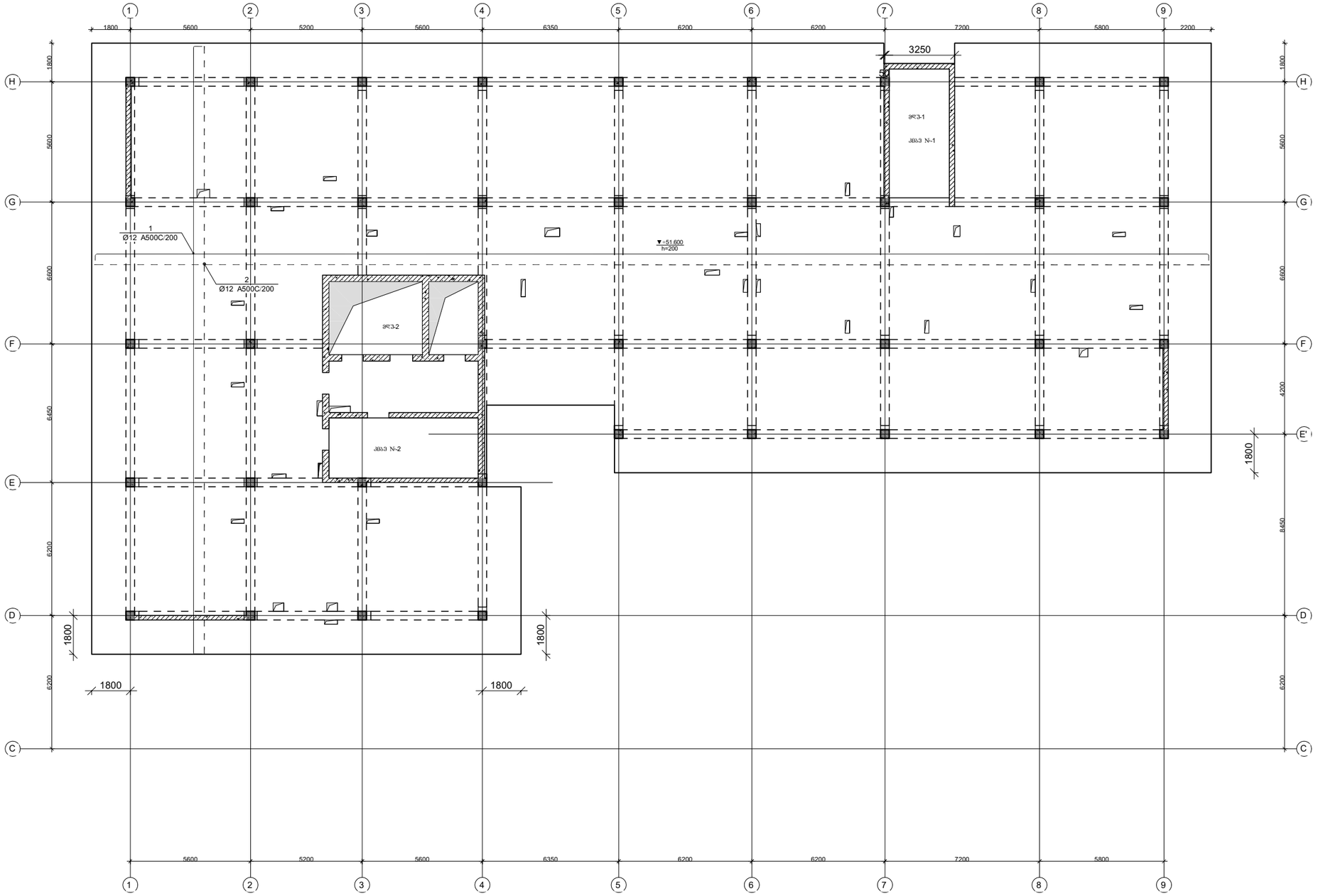

პროექტის დასახელება

მრავალფუნქციური კომპლექსი ვარკეთილში

პროექტის მისამართი

ქ. თბილისში, ვარკეთილი 2-სა და ვაგზისუბნის საცხოვრებელ რაიონებს შორის.
ს/კ: 01.19.36.014.673

დამკვეთი

შპს:"სეუ გრუპ დეველოპმენტ კომპანია"

სტადია	მარილი	განმარტება
მპ	2023.02.15	

დაკვეთის №

CAD DWG ფაილი 06 filebi.dwg

მთ. კონსტრუქტორი		ა. კორტავა
შესრულა		ნ. ხუბულავა
შეამოწმა		ა. ესებუა

ნახაზის დასახელება

გაღახურვის ფილის არმირება +51.60; +54.80
ნიშნულზე

კ-6.08

A3

გაღახურვის ფილის არმირება +58.00..+64.40
ნიშნულზე

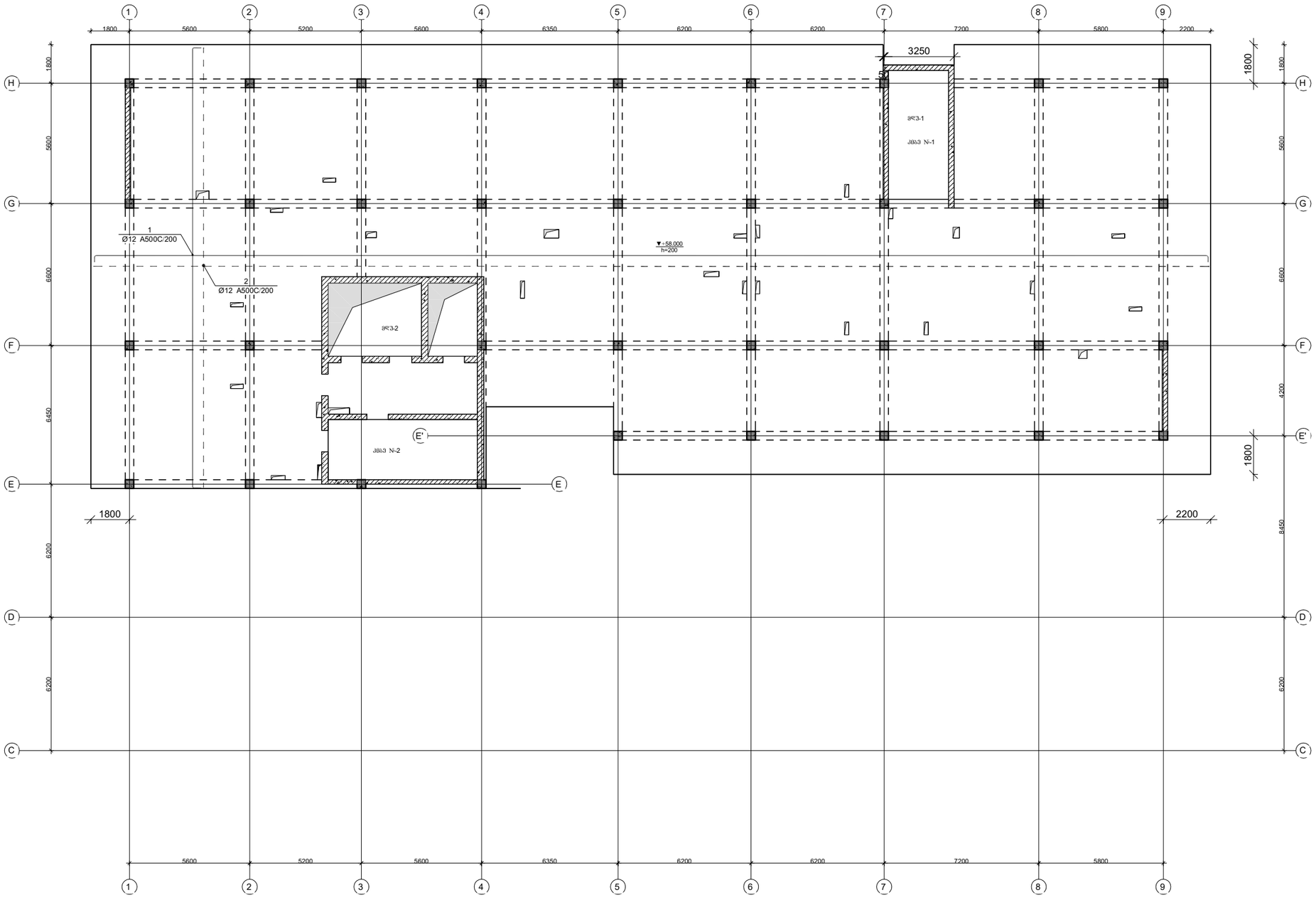

პროექტის დასახელება

მრავალფუნქციური კომპლექსი ვარკეთილში

პროექტის მისამართი

ქ. თბილისში, ვარკეთილი 2-სა და ვაგზისუბნის საცხოვრებელ რაიონებს შორის.
ს/კ: 01.19.36.014.673

დამკვეთი

შპს:"სეუ გრუპ დეველოპმენტ კომპანია"

სტადია	მარცხ	განმარტება
მპ	2023.02.15	

დაკვეთის №

CAD DWG ფაილი 06 filebi.dwg

მთ. კონსტრუქტორი		ა. კორტავა
შესრულა		ნ. ხუბულავა
შეამოწმა		ა. ესებუა

ნახაზის დასახელება

გაღახურვის ფილის არმირება +58.00..+64.40
ნიშნულზე

კ-6.09

A3

გაღახურვის ფილის არმირება +66.70 ნიშნულზე

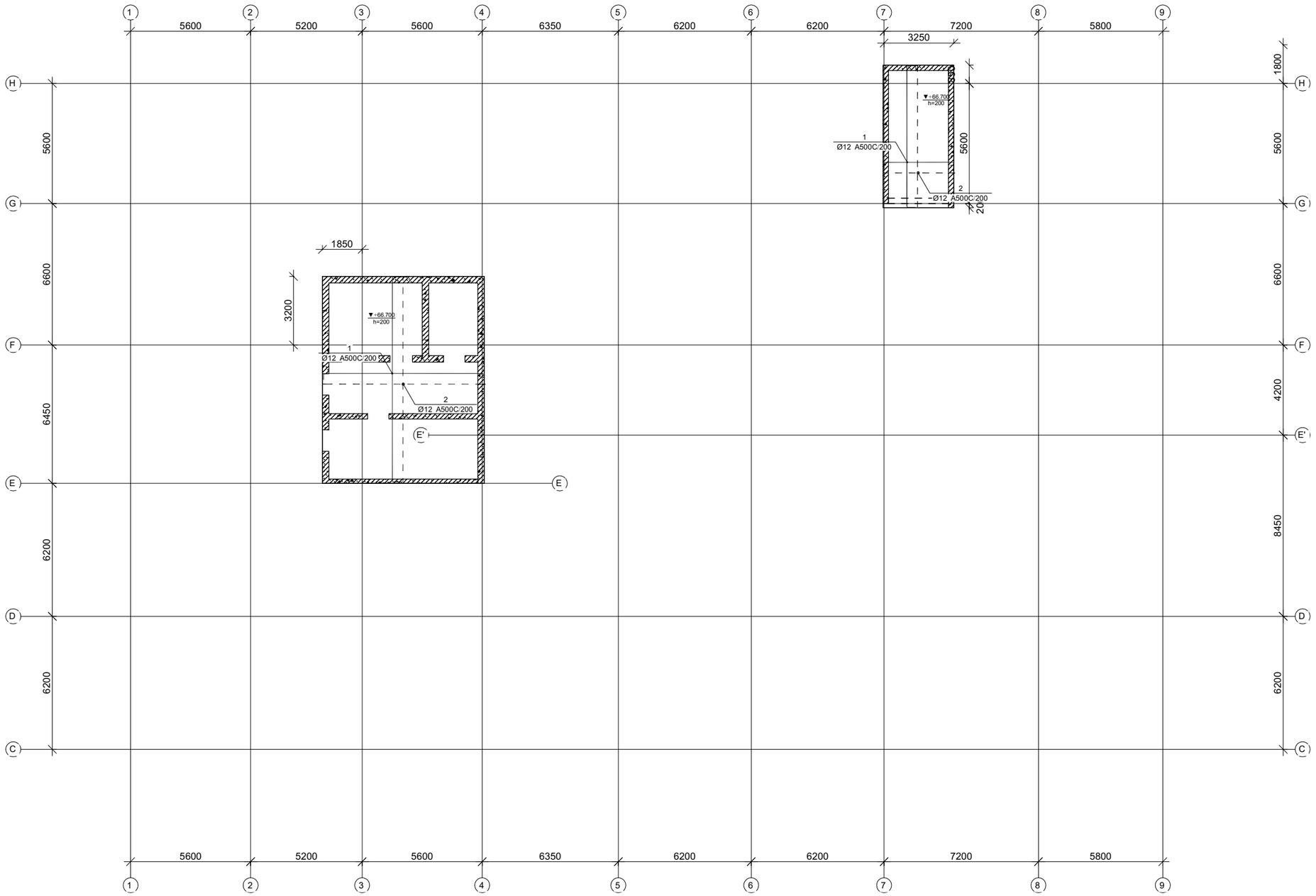

პროექტის დასახელება

მრავალფუნქციური კომპლექსი ვარკეთილში

პროექტის მისამართი

ქ. თბილისში, ვარკეთილი 2-სა და ვაგზისუბნის საცხოვრებელ რაიონებს შორის.
სკ: 01.19.36.014.673

დამკვეთი

შპს:"სეუ გრუპ დეველოპმენტ კომპანია"

სტადია	მარილი	პანმარტება
მპ	2023.02.15	
დაკვეთის №		
CAD DWG ფაილი		06 filebi.dwg

მთ. კონსტრუქტორი		ა. კორტავა
შეასრულა		ნ. ხუბულავა
შეამოწმა		ა. ესებუა

ნახაზის დასახელება

გაღახურვის ფილის არმირება +66.70 ნიშნულზე

კ-6.10

A3

ფილის არმირების ფრაგმენტი

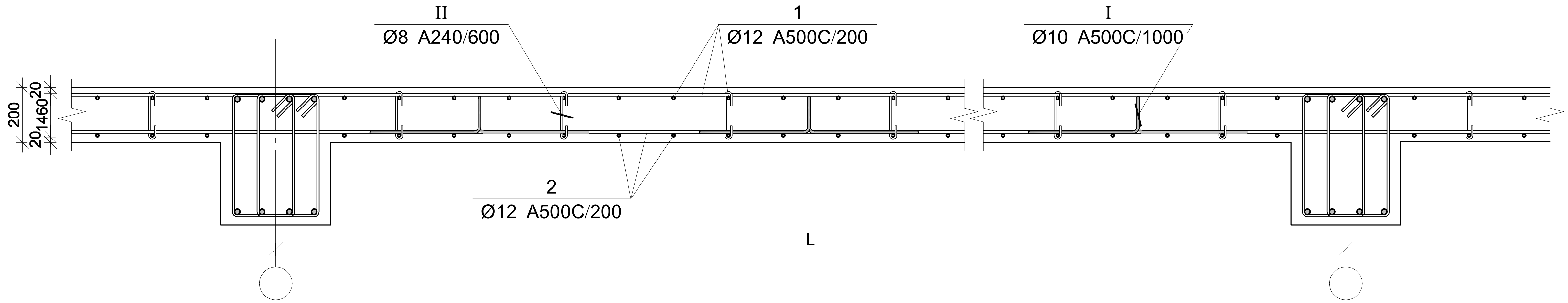

ჭრილი 1-1

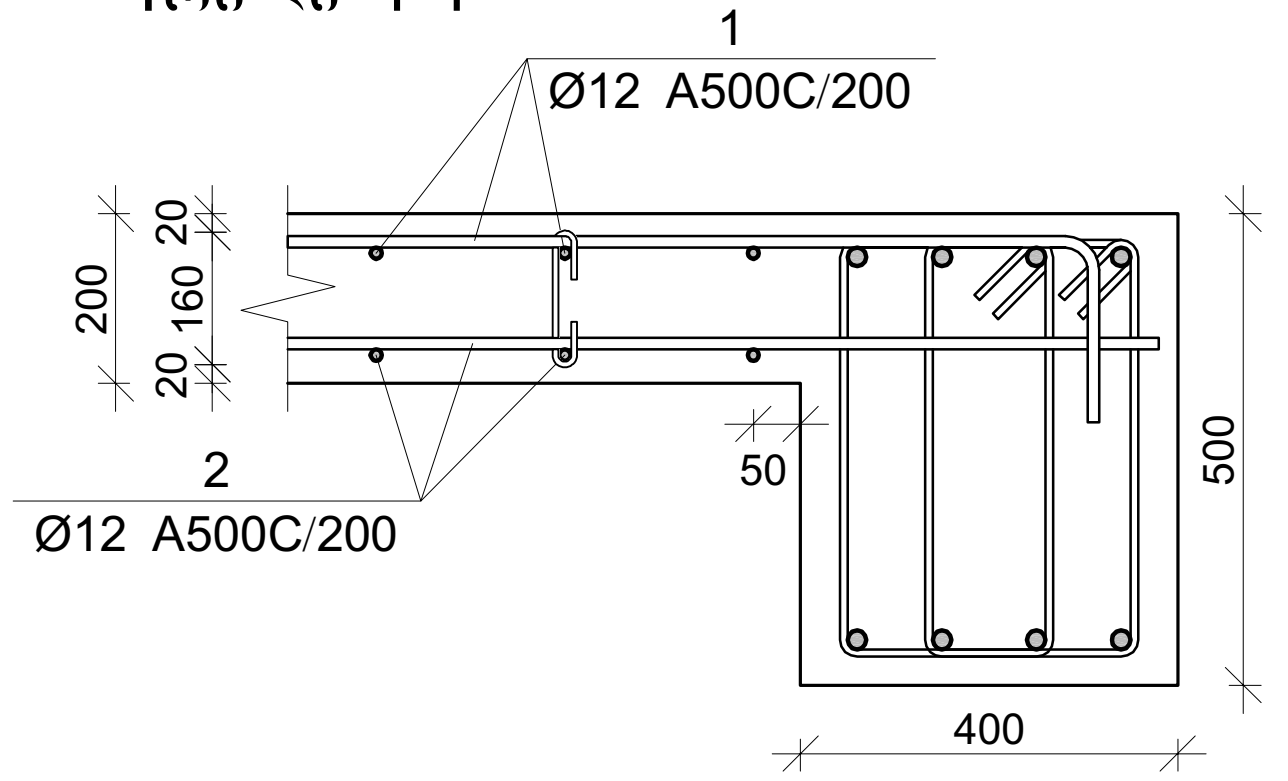

ფილის არმირების კვეთი დიობთან

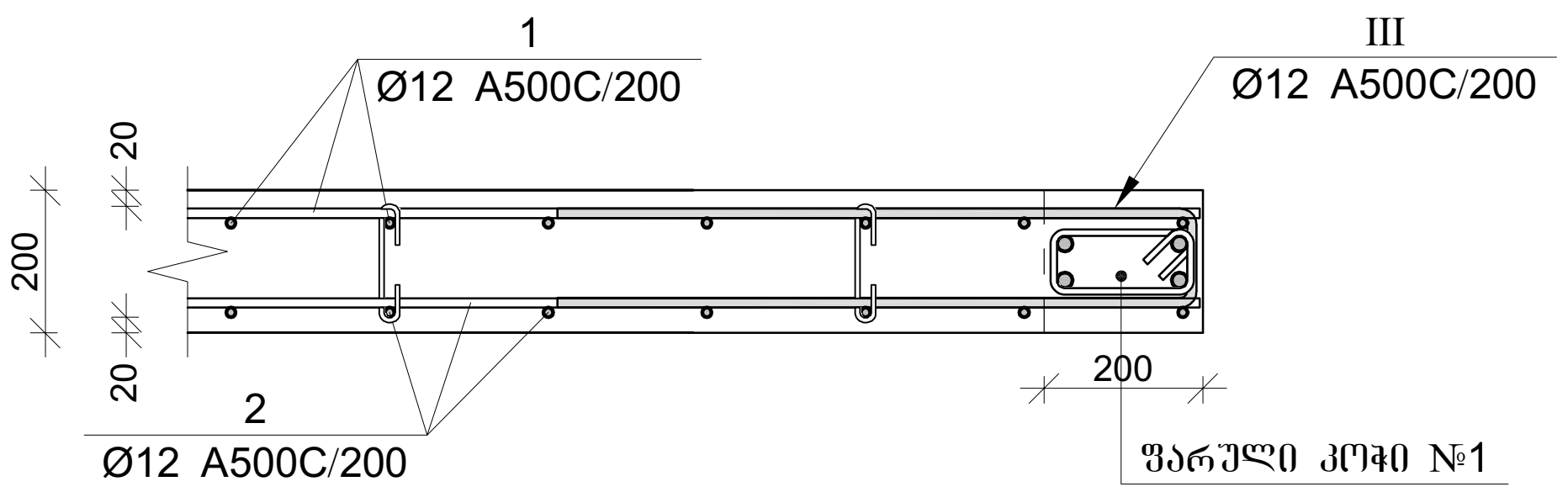

ფარული კოჭი №1

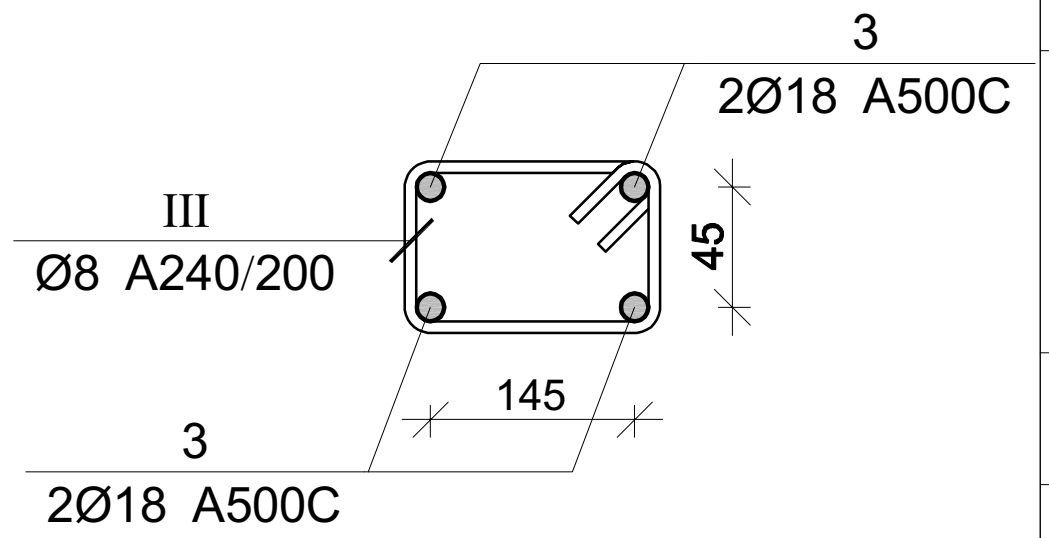

პოზ.	Φ [მმ.]	ესკიზი [მმ.]	სიგრძე [მმ.]
1	ϕ12	---- ; 150	----
2	ϕ12	----	----
3	ϕ18	----	----
I	ϕ12	400 ; 130 ; 200 ; 130 ; 400	1250
II	ϕ8	166 ; 180° ; 180° ; 45 ; 45	300
III	ϕ8	180 ; 103 ; 103 ; 82 ; 82 ; 180	730

გადახურვის ფილის სპეციფიკაცია -3.00 ნიშნულზე

არმატურის სპეციფიკაცია					არმატურის ამოკრება					ბეტონი B 25
პოზ. №	Ø	L მმ.	n ცალი	Ln მ.	Ø	∑ Ln მ.	გრძივი მეტრის წონა კგ.	წონა კგ. A240	წონა კგ. A500C	V; მ³
1	2	3	4	5	6	7	8	9	10	11
1	12 A500C	-	-	6150.00	8 A240	438.57	0.39	173.05		90.00
2	12 A500C	-	-	6000.00	12 A500C	12775.00	0.89		11341.85	
3	18 A500C	-	-	26.80	18 A500C	26.80	2.00		53.54	
I	12 A500C	1250	500	625.00						
II	8 A240	300	1389	416.67						
III	8 A240	730	30	21.90			∑	173.05	11395	90.00
						n= 1		173.05	11395.39	90.00
					13240				128.54	კგ/მ³

პროექტის დასახელება
მრავალფუნქციური კომპლექსი ვარკეთილში

პროექტის მისამართი
ქ. თბილისში, ვარკეთილი 2-სა და ვაზისუბნის საცხოვრებელ რაიონებს შორის.
ს/კ: 01.19.36.014.673

დამკვეთი
შპს:"სეუ გრუპ დეველოპმენტ კომპანია"

სტადია	თარიღი	განმარტება
მპ	2023.02.15	

დაკვეთის №

CAD DWG ფაილი 06 filebi.dwg

მთ. კონსტრუქტორი ა. კორტავა
შეასრულა ნ. ხუბულავა
შეამოწმა ა. ესებუა

ნახაზის დასახელება
მონ. რ/ბ ფილის კვეთები და სპეციფიკაცია

კ-6.11

A3

გადახურვის ფილის სპეციფიკაცია 0.00 ნიშნულზე

არმატურის სპეციფიკაცია					არმატურის ამოკრეფა					ბეტონი B 25
პოზ. №	Ø	L მმ.	n ცალი	Ln მ.	Ø	∑ Ln მ.	გრძივი მეტრის წონა კგ.	წონა კგ. A240	წონა კგ. A500C	V; მ³
1	2	3	4	5	6	7	8	9	10	11
1	12 A500C	-	-	6150.00	8 A240	416.67	0.39	164.41		90.00
2	12 A500C	-	-	6000.00	12 A500C	12775.00	0.89		11341.85	
I	12 A500C	1250	500	625.00						
II	8 A240	300	1389	416.67						
							∑	164.41	11342	90.00
						n= 1		164.41	11341.85	90.00
					13192				127.85	კგ/მ³

გადახურვის ფილის სპეციფიკაცია 5.00 ნიშნულზე

არმატურის სპეციფიკაცია					არმატურის ამოკრეფა					ბეტონი B 25
პოზ. №	Ø	L მმ.	n ცალი	Ln მ.	Ø	∑ Ln მ.	გრძივი მეტრის წონა კგ.	წონა კგ. A240	წონა კგ. A500C	V; მ³
1	2	3	4	5	6	7	8	9	10	11
1	12 A500C	-	-	5890.84	8 A240	421.01	0.39	166.12		86.21
2	12 A500C	-	-	5747.16	12 A500C	12236.66	0.89		10863.91	
3	18 A500C	-	-	26.80	18 A500C	26.80	2.00		53.54	
I	12 A500C	1250	479	598.66						
II	8 A240	300	1330	399.11						
III	8 A240	730	30	21.90			∑	166.12	10917	86.21
						n= 2		332.25	21834.88	172.41
					12684				128.57	კგ/მ³

გადახურვის ფილის სპეციფიკაცია 13.20---22.80 ნიშნულზე

არმატურის სპეციფიკაცია					არმატურის ამოკრეფა					ბეტონი B 25
პოზ. №	Ø	L მმ.	n ცალი	Ln მ.	Ø	∑ Ln მ.	გრძივი მეტრის წონა კგ.	წონა კგ. A240	წონა კგ. A500C	V; მ³
1	2	3	4	5	6	7	8	9	10	11
1	12 A500C	-	-	4660.84	8 A240	337.67	0.39	133.24		68.21
2	12 A500C	-	-	4547.16	12 A500C	9681.66	0.89		8595.54	
3	18 A500C	-	-	26.80	18 A500C	26.80	2.00		53.54	
I	12 A500C	1250	379	473.66						
II	8 A240	300	1053	315.77						
III	8 A240	730	30	21.90			∑	133.24	8649	68.21
						n= 4		532.96	34596.28	272.83
					10046				128.76	კგ/მ³

გადახურვის ფილის სპეციფიკაცია 26.00--35.60 ნიშნულზე

არმატურის სპეციფიკაცია					არმატურის ამოკრეფა					ბეტონი B 25
პოზ. №	Ø	L მმ.	n ცალი	Ln მ.	Ø	∑ Ln მ.	გრძივი მეტრის წონა კგ.	წონა კგ. A240	წონა კგ. A500C	V; მ³
1	2	3	4	5	6	7	8	9	10	11
1	12 A500C	-	-	3430.84	8 A240	254.34	0.39	100.36		50.21
2	12 A500C	-	-	3347.16	12 A500C	7126.66	0.89		6327.17	
3	18 A500C	-	-	26.80	18 A500C	26.80	2.00		53.54	
I	12 A500C	1250	279	348.66						
II	8 A240	300	775	232.44						
III	8 A240	730	30	21.90			∑	100.36	6381	50.21
						n= 4		401.44	25522.80	200.83
					7408				129.09	კგ/მ³

გადახურვის ფილის სპეციფიკაცია 38.00--48.40 ნიშნულზე

არმატურის სპეციფიკაცია					არმატურის ამოკრეფა					ბეტონი B 25
პოზ. №	Ø	L მმ.	n ცალი	Ln მ.	Ø	∑ Ln მ.	გრძივი მეტრის წონა კგ.	წონა კგ. A240	წონა კგ. A500C	V; მ³
1	2	3	4	5	6	7	8	9	10	11
1	12 A500C	-	-	3553.84	8 A240	262.67	0.39	103.65		52.01
2	12 A500C	-	-	3467.16	12 A500C	7382.16	0.89		6554.00	
3	18 A500C	-	-	26.80	18 A500C	26.80	2.00		53.54	
I	12 A500C	1250	289	361.16						
II	8 A240	300	803	240.77						
III	8 A240	730	30	21.90			∑	103.65	6608	52.01
						n= 4		414.59	26430.15	208.03
					7672				129.04	კგ/მ³

გადახურვის ფილის სპეციფიკაცია 66.70 ნიშნულზე

არმატურის სპეციფიკაცია					არმატურის ამოკრეფა					ბეტონი B 25
პოზ. №	Ø	L მმ.	n ცალი	Ln მ.	Ø	∑ Ln მ.	გრძივი მეტრის წონა კგ.	წონა კგ. A240	წონა კგ. A500C	V; მ³
1	2	3	4	5	6	7	8	9	10	11
1	12 A500C	-	-	869.49	8 A240	58.91	0.39	23.24		12.72
2	12 A500C	-	-	848.28	12 A500C	1806.13	0.89		1603.51	
I	12 A500C	1250	71	88.36						
II	8 A240	300	196	58.91						
							∑	23.24	1604	12.72
						n= 1		23.24	1603.51	12.72
					1865				127.85	კგ/მ³

პროექტის დასახელება

მრავალფუნქციური კომპლექსი ვარკეთილში

პროექტის მისამართი

ქ. თბილისში, ვარკეთილი 2-სა და ვაზისუბნის საცხოვრებელ რაიონებს შორის.
ს/კ: 01.19.36.014.673

დამკვეთი

შპს:"სეუ გრუპ დეველოპმენტ კომპანია"

სტადია	თარიღი	განმარტება
მპ	2023.02.15	

დაკვეთის №

CAD DWG ფაილი 06 filebi.dwg

მთ. კონსტრუქტორი ა. კორტავა

შეასრულა ნ. ხუბულავა

შეამოწმა ა. ესებუა

ნახაზის დასახელება

მონ. რ/ბ ფილის კვეთები და სპეციფიკაცია

კ-6.12

A3

ფილის ქვედა შრის არმატურების გადაბმის დეტალი

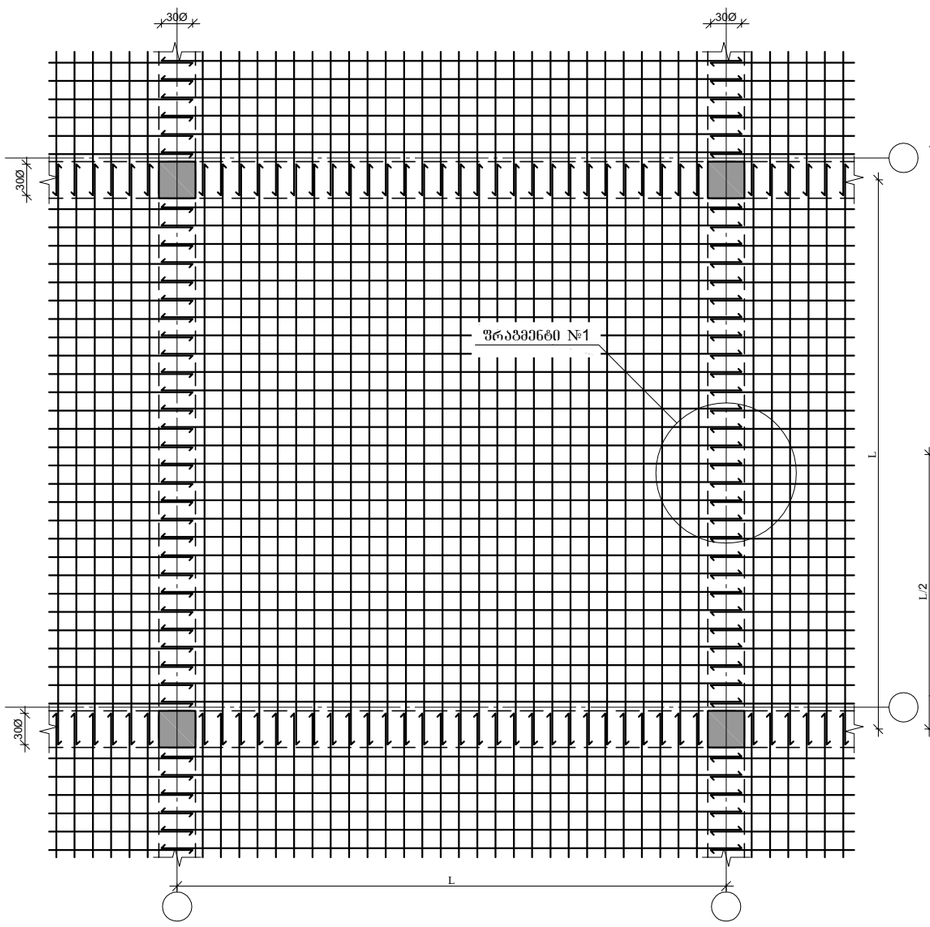

ფილის გედა შრის არმატურების გადაბმის დეტალი

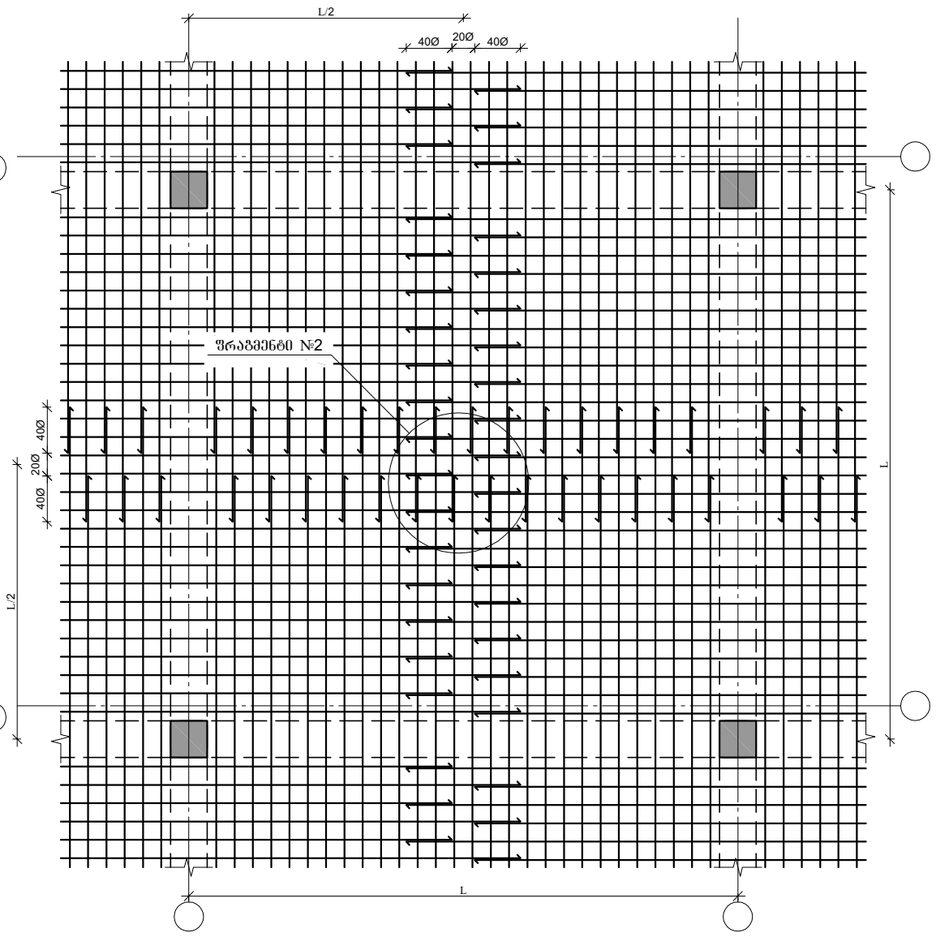

ფრაგმენტი №1

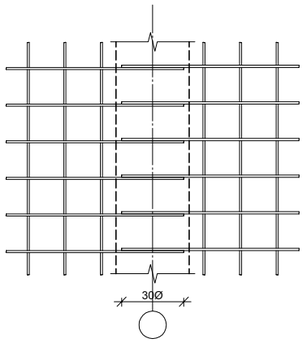

ფრაგმენტი №2

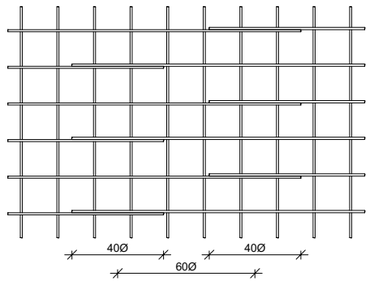

პროექტის დასახელებაა

მრავალფუნქციური კომპლექსი ვარკეთილში

პროექტის მისამართი

ქ. თბილისში, ვარკეთილი 2-სა და ვაგზისუბნის საცხოვრებელ რაიონებს შორის.
სკ: 01.19.36.014.673

დამკვეთი

შპს:"სეუ გრუპ დეველოპმენტ კომპანია"

სტადია	მარიდი	განმარტება
მპ	2023.02.15	

დაკვეთის №

CAD DWG ფაილი 06 filebi.dwg

მთ. კონსტრუქტორი		ა. კორტავა
შემსრულა		ნ. ხუბულავა
შემამოწმა		ა. ესებუა

ნახაზის დასახელება

ფილის არმატურების გადაბმის დეტალი

კ-6.13

A3

გაღახურვის ფილაში ღიობის მოწყობის დეტალი

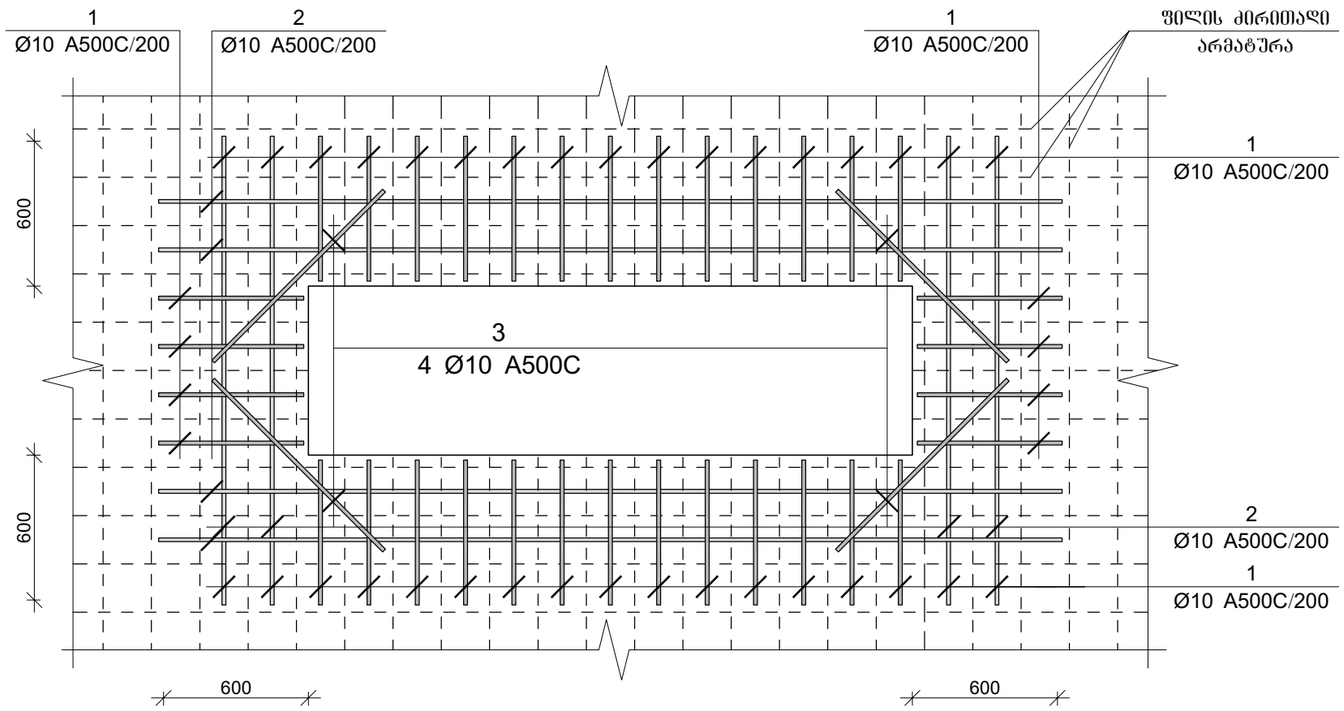

ჭრილი 1-1

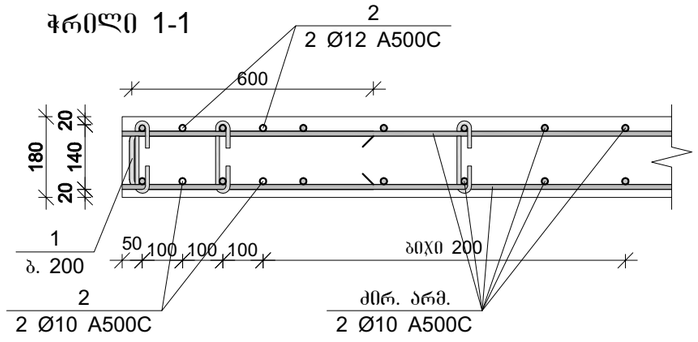

პროექტის დასახელებაა	მრავალფუნქციური კომპლექსი ვარკეთილში
პროექტის მისამართი	ქ. თბილისში, ვარკეთილი 2-სა და ვაგზისუბნის საცხოვრებელ რაიონებს შორის. სკ: 01.19.36.014.673
დამკვეთი	შპს:"სეუ გრუპ დეველოპმენტ კომპანია"
სტადია / თარიღი	განმარტებაა
მპ	2023.02.15
დაკვეთის №	
CAD DWG ფაილი	06 filebi.dwg
მთ. კონსტრუქტორი	ა. კორტავა
შემსრულა	ნ. ხუბულავა
შემოწმა	ა. ესებუა
ნახაზის დასახელება	გაღახურვის ფილაში ღიობის მოწყობის დეტალი
კ-6.14	
A3	

კიბის ჭრილი 1-1

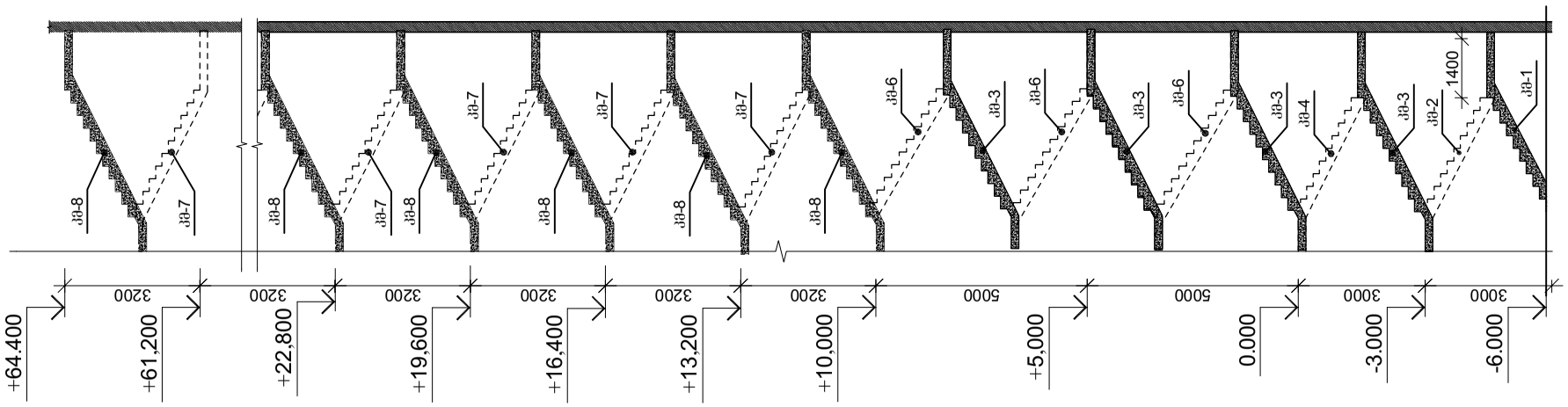

კიბე №1-ის ჯამი -6.00 ნიშნულიდან 0.00 ნიშნულამდე

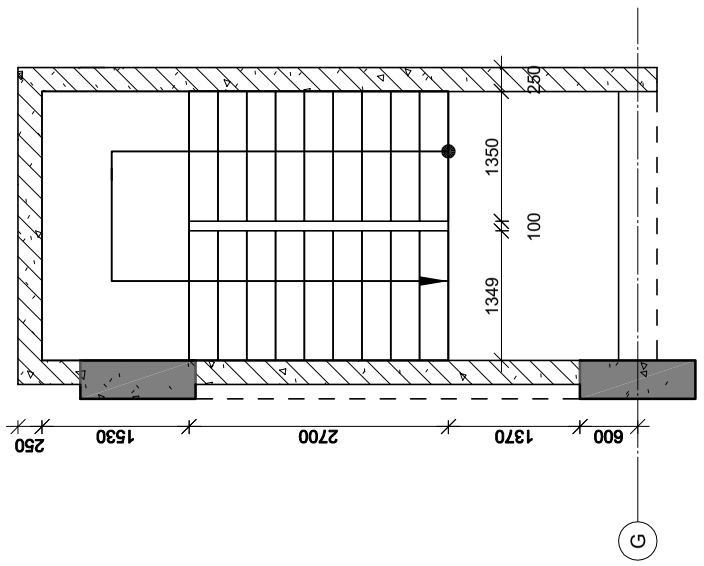

კიბე №1-ის ჯამი 13.200 ნიშნულიდან 64.40 ნიშნულამდე

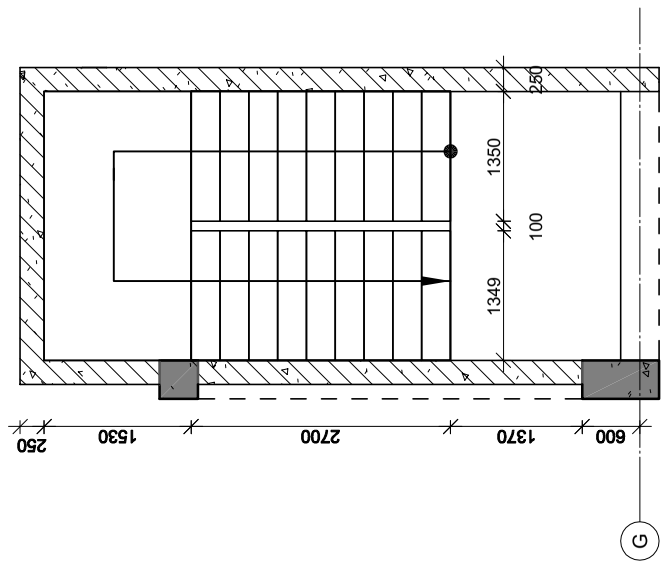

პროექტის დასახელება

მრავალფუნქციური კომპლექსი ვარკეთილში

პროექტის მისამართი

ქ. თბილისში, ვარკეთილი 2-სა და ვაჟისუბნის საცხოვრებელ რაიონებს შორის.
სპ: 01.19.36.014.673

დამკვეთი

შპს:"სეუ გრუპ დეველოპმენტ კომპანია"

სტადია	თარიღი	განმარტება
მპ	2023.02.15	

დაკვეთის №

CAD DWG ფაილი 07 kibe.dwg

მთ. კონსტრუქტორი		ა. კორტავა
შეასრულა		ნ. ხუბულავა
შეამოწმა		ა. ესებუა

ნახაზის დასახელება

კიბე №1-ის საყალიბე გეგმები და ჭრილი

კ-7.01

A3

მონ. რ/ბ კიბე №1-ის კიბის მარშის კმ-1-ის არმირება

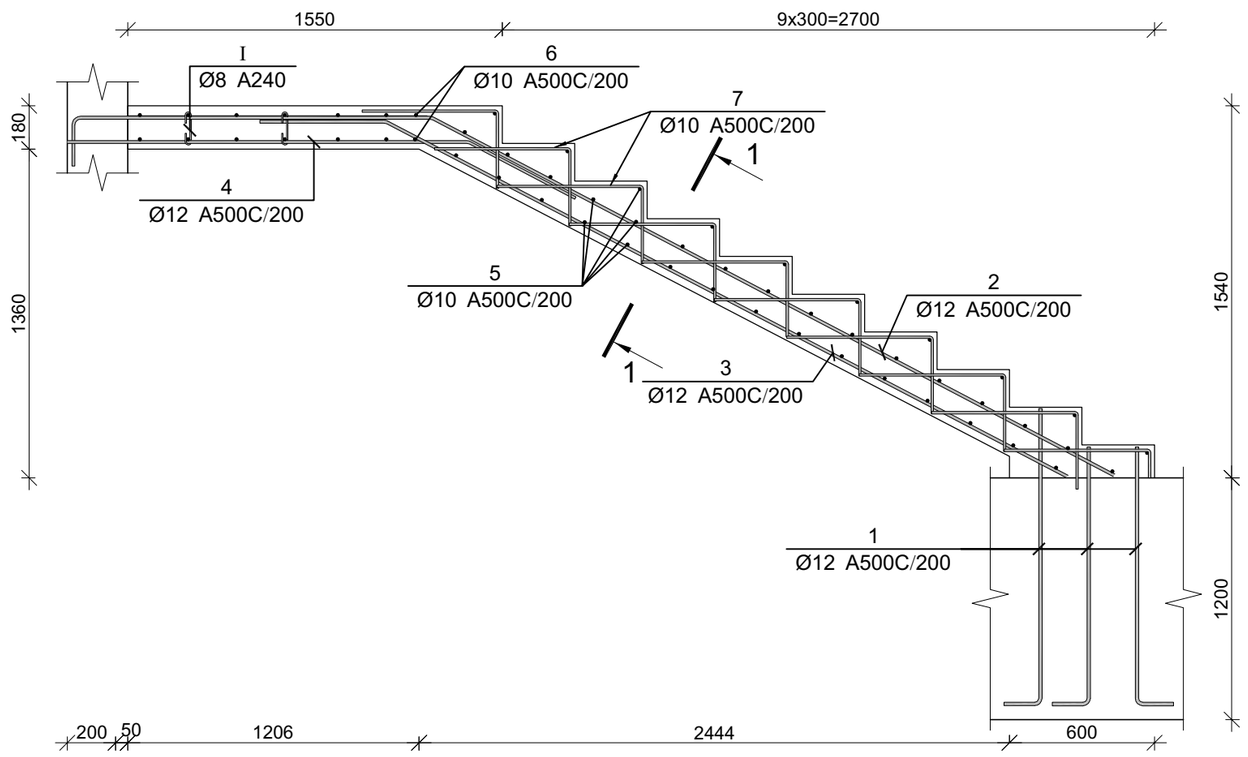

პოზ.	ф [მმ.]	ესკიზი [მმ.]	სიგრძე [მმ.]
①	ф12	1250, 200	1450
②	ф12	1490, 200, 3200	4900
③	ф12	500, 3200	3700
④	ф12	1660, 500	2160
⑤	ф10	1350	1350
⑥	ф10	3500	3500
⑦	ф8	550, 350	900
Ⓘ	ф8	130, 180°, 75, 75, 180°	280

მონ. რ/ბ კიბე №1-ის კიბის მარშის კმ-1-ის სპეციფიკაცია

არმატურის სპეციფიკაცია					არმატურის ამოკრეფა						ბეტონი B 25
პოზ. №	Ø	L მმ.	n ცალი	Ln მ.	Ø		∑ Ln მ.	ბრაგის ფერის წონა კგ.	წონა კგ. A240	წონა კგ. A500C	V; მ³
1	2	3	4	5	6		7	8	9	10	11
1	12 A500C	1450	24	34.80	8	A240	5.88	0.39	2.32		1.40
2	12 A500C	4900	10	49.00	10	A500C	141.70	0.62		87.36	
3	12 A500C	3700	10	37.00	12	A500C	142.40	0.89		126.43	
4	12 A500C	2160	10	21.60							
5	10 A500C	1350	42	56.70							
6	10 A500C	3500	14	49.00							
7	10 A500C	900	40	36.00							
I	8 A240	280	21	5.88							
							∑		2.32	213.79	1.40
							n= 1		2.32	213.79	1.40
										154.36	კგ/მ³

კვეთი 1-1

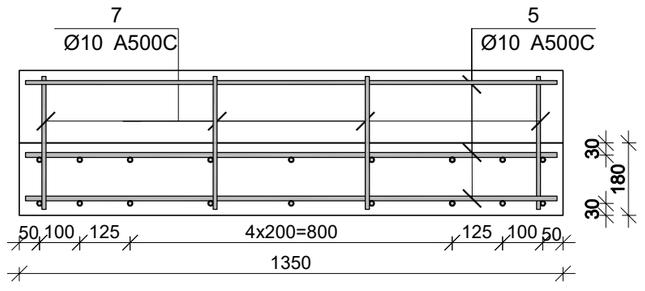

პროექტის დასახელება

მრავალფუნქციური კომპლექსი ვარკეთილში

პროექტის მისამართი

ქ. თბილისში, ვარკეთილი 2-სა და ვაგისუბნის საცხოვრებელ რაიონებს შორის.
ს/კ: 01.19.36.014.673

დამკვეთი

შპს:"სეუ გრუპ დეველოპმენტ კომპანია"

სტადია	მარცხი	განმარტება
მპ	2023.02.15	

დაკვეთის №

CAD DWG ფაილი 07 kibe.dwg

მთ. კონსტრუქტორი ა. კორტავა

შესრულა ნ. ხუბულავა

შეამოწმა ა. ესებუა

ნახაზის დასახელება

მონ. რ/ბ კიბე №1-ის კიბის მარშის კმ-1-ის არმირება

კ-7.02

A3

მონ. რ/ბ კიბე №1-ის კიბის მარშის კმ-2-ის არმირება

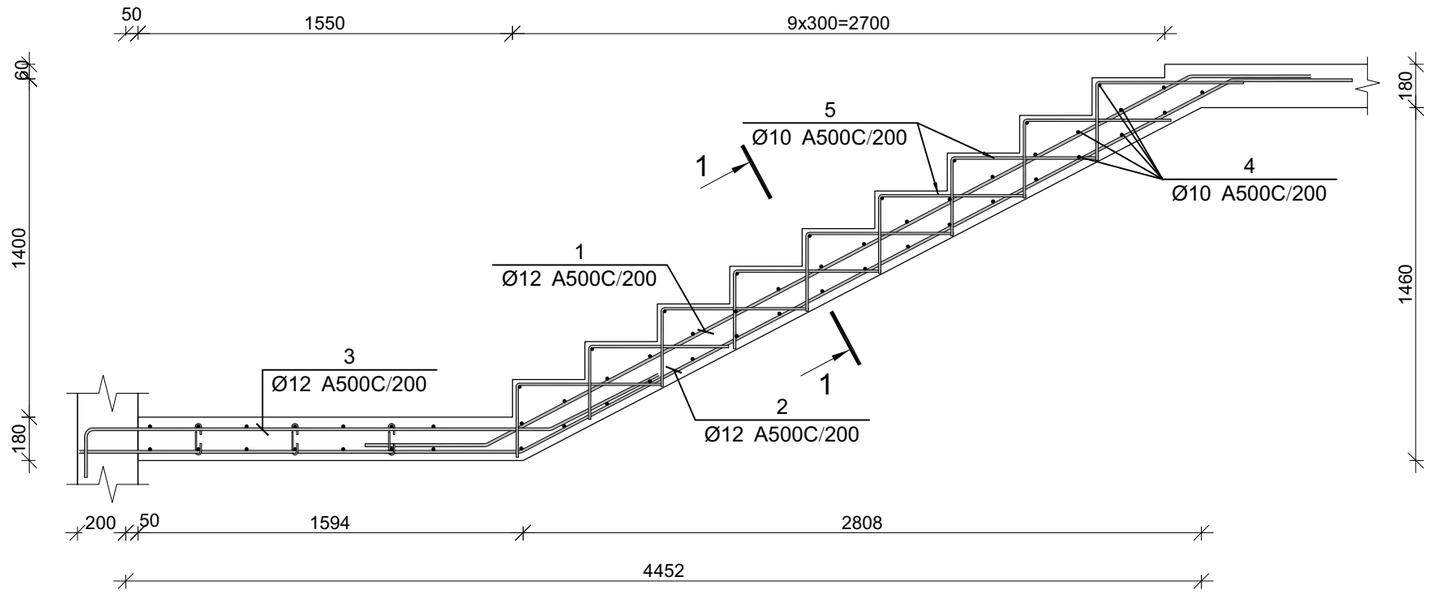

პოზ.	Φ [მმ.]	ესკიზი [მმ.]	სიგრძე [მმ.]
①	Φ12		4300
②	Φ12		5650
③	Φ12		2600
④	Φ10		1350
⑤	Φ10	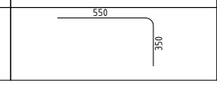	900

მონ. რ/ბ კიბე №1-ის კიბის მარშის კმ-2-ის სპეციფიკაცია

არმატურის სპეციფიკაცია					არმატურის ამოკრეფა					ბეტონი B 25
პოზ. №	Ø	L მმ.	n ცალი	Ln მ.	Ø	∑ Ln მ.	არმატურის წონა კგ.	წონა კგ. A240	წონა კგ. A500C	V; მ³
1	2	3	4	5	6	7	8	9	10	11
1	12 A500C	4300	10	43.00	10 A500C	91.35	0.62		56.32	1.06
2	12 A500C	5650	10	56.50	12 A500C	125.50	0.89		111.42	
3	12 A500C	2600	10	26.00						
4	10 A500C	1350	41	55.35						
5	10 A500C	900	40	36.00						
						∑			167.74	1.06
						n= 1			167.74	1.06
									158.25	კგ/მ³

კვეთი 1-1

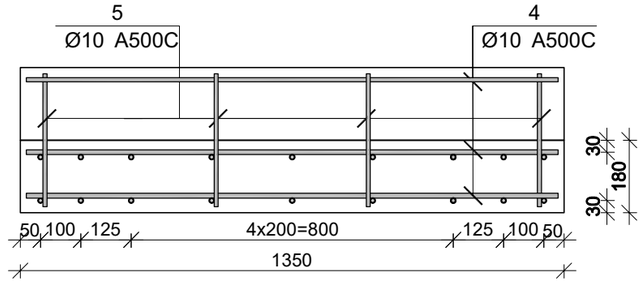

პროექტის დასახელება

მრავალფუნქციური კომპლექსი ვარკეთილში

პროექტის მისამართი

ქ. თბილისში, ვარკეთილი 2-სა და ვაჟისუბნის საცხოვრებელ რაიონებს შორის.
ს/კ: 01.19.36.014.673

დამკვეთი

შპს:"სეუ გრუპ დეველოპმენტ კომპანია"

სტადია	მარილი	განმარტება
მპ	2023.02.15	
დაკვეთის №		
CAD DWG ფაილი		07 kibe.dwg
მთ. კონსტრუქტორი		ა. კორტავა
შესრულა		ნ. ხუბულავა
შეამოწმა		ა. ესებუა

ნახაზის დასახელება

მონ. რ/ბ კიბე №1-ის კიბის მარშის კმ-2-ის არმირება

კ-7.03

A3

მონ. რ/ბ კიბე №1-ის კიბის მარშის კმ-3-ის არმირება

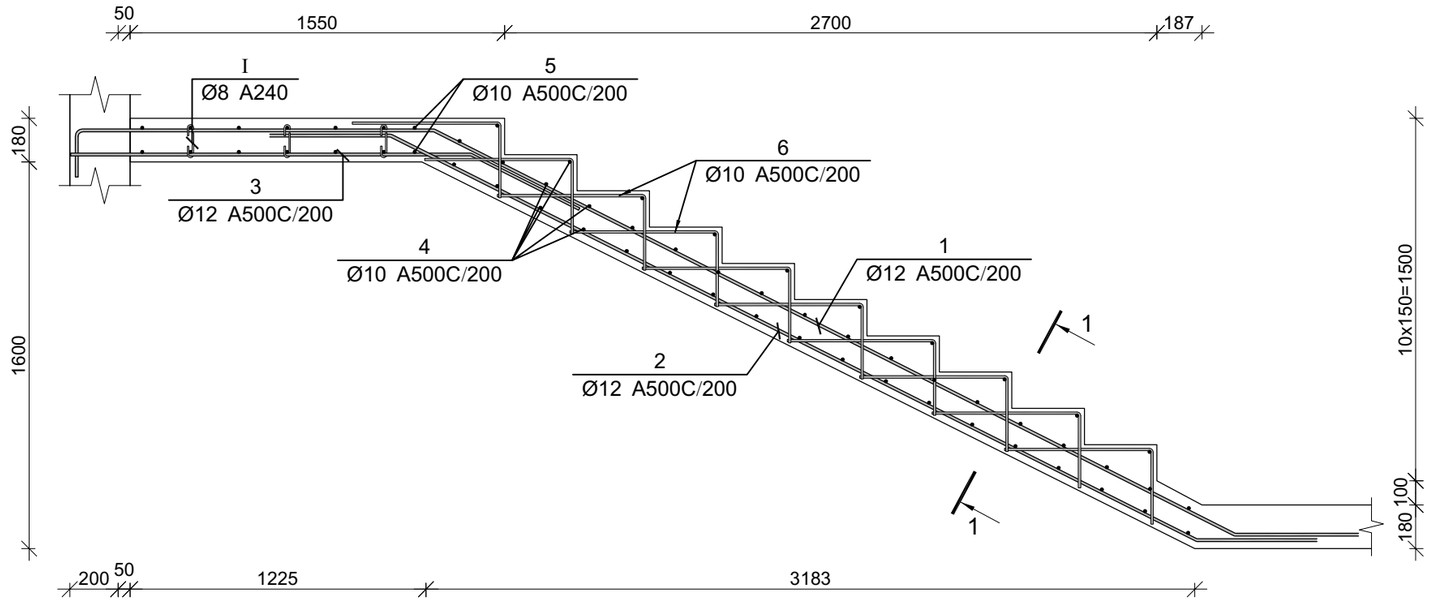

პოზ.	[მმ.]	ესკიზი [მმ.]	სიგრძე [მმ.]
①	⌀12	2.00 1500 3200 500	5900
②	⌀12	500 3230 500	4730
③	⌀12	1650 500	2150
④	⌀10	1350	1350
⑤	⌀10	3500	3500
⑥	⌀10	550 350	900
Ⅰ	⌀8	130 180° 75 75 180°	280

მონ. რ/ბ კიბე №1-ის კიბის მარშის კმ-3-ის სპეციფიკაცია

არმატურის სპეციფიკაცია					არმატურის ამოკრეფა					ბეტონი B 25
პოზ. №	⌀	L მმ.	n ცალი	Ln მ.	⌀	∑ Ln მ.	ბრტყელი მავთულის წონა კგ.	წონა კგ. A240	წონა კგ. A500C	V; მ³
1	2	3	4	5	6	7	8	9	10	11
1	12 A500C	5900	10	59.00	8 A240	5.88	0.39	2.32		
2	12 A500C	4730	10	47.30	10 A500C	144.40	0.62		89.03	1.78
3	12 A500C	2150	10	21.50	12 A500C	127.80	0.89		113.46	
4	10 A500C	1350	44	59.40						
5	10 A500C	3500	14	49.00						
6	10 A500C	900	40	36.00						
Ⅰ	8 A240	280	21	5.88						
						∑		2.32	202.49	1.78
						n= 1		2.32	202.49	1.78
									115.06	კგ/მ³

კვეთი 1-1

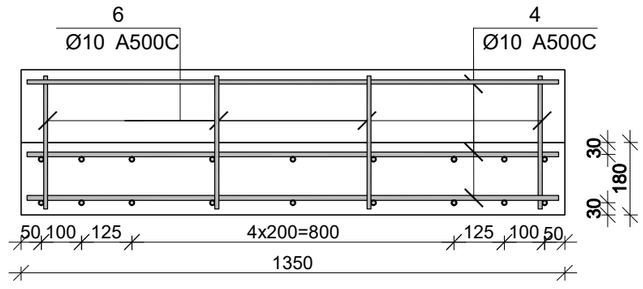

პროექტის დასახელება

მრავალფუნქციური კომპლექსი ვარკეთილში

პროექტის მისამართი

ქ. თბილისში, ვარკეთილი 2-სა და ვაგისუბნის საცხოვრებელ რაიონებს შორის. ს/კ: 01.19.36.014.673

დამკვეთი

შპს:"ს3უ ბრუპ დეველოპმენტ კომპანია"

სტადია	მარილი	განმარტება
მპ	2023.02.15	

დაკვეთის №

CAD DWG ფაილი 07 kibe.dwg

მთ. კონსტრუქტორი		ა. კორტავა
შესრულა		ნ. ხუბულავა
შემოწმა		ა. ესებუა

ნახაზის დასახელება

მონ. რ/ბ კიბე №1-ის კიბის მარშის კმ-3-ის არმირება

კ-7.04

A3

მონ. რ/ბ კიბე №1-ის კიბის მარშის კმ-4-ის არმირება

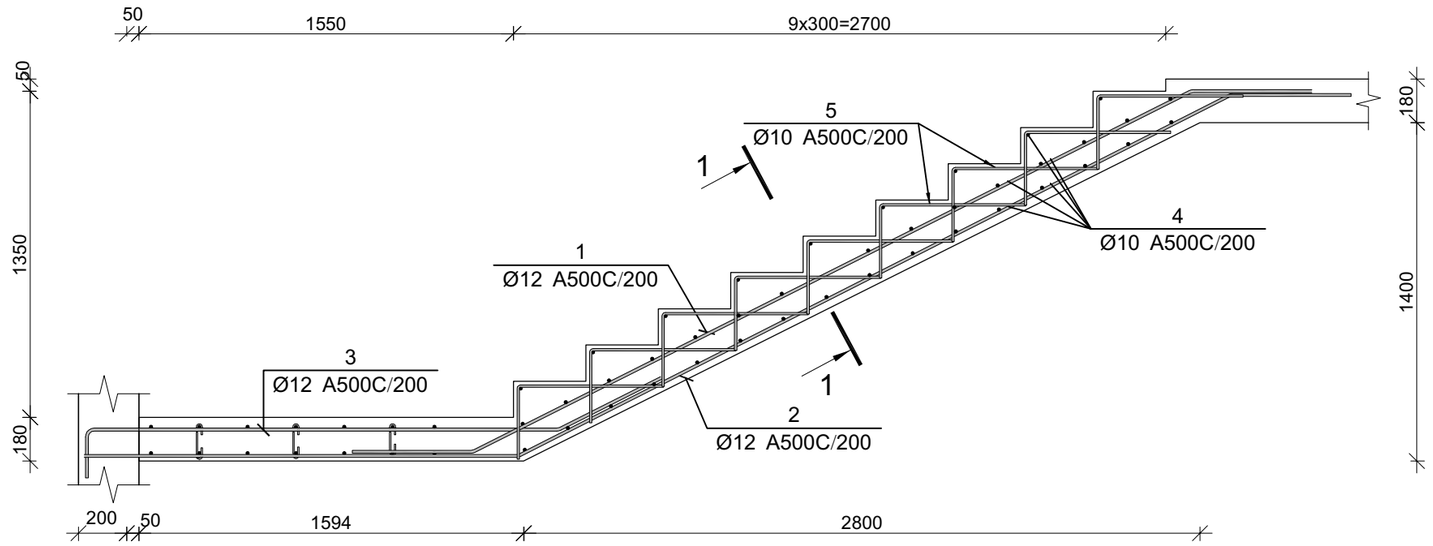

პოზ.	Ø [მმ.]	ესკიზი [მმ.]	სიგრძე [მმ.]
①	Ø12	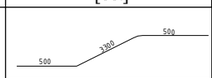	4300
②	Ø12	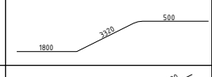	5620
③	Ø12	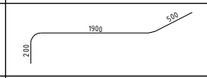	2600
④	Ø10	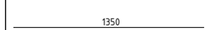	1350
⑤	Ø10	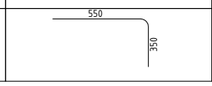	900

მონ. რ/ბ კიბე №1-ის კიბის მარშის კმ-4-ის სპეციფიკაცია

არმატურის სპეციფიკაცია					არმატურის ამოკრეფა					ბეტონი B 25
პოზ. №	Ø	L მმ.	n ცალი	Ln მ.	Ø	∑ Ln მ.	მარკის მეტრის წონა კგ.	წონა კგ. A240	წონა კგ. A500C	V; მ³
1	2	3	4	5	6	7	8	9	10	11
1	12 A500C	4300	10	43.00	10 A500C	91.35	0.62		56.32	1.05
2	12 A500C	5620	10	56.20	12 A500C	125.20	0.89		111.15	
3	12 A500C	2600	10	26.00						
4	10 A500C	1350	41	55.35						
5	10 A500C	900	40	36.00						
						∑			167.48	1.05
						n= 1			167.48	1.05
									159.05	კგ/მ³

კვეთი 1-1

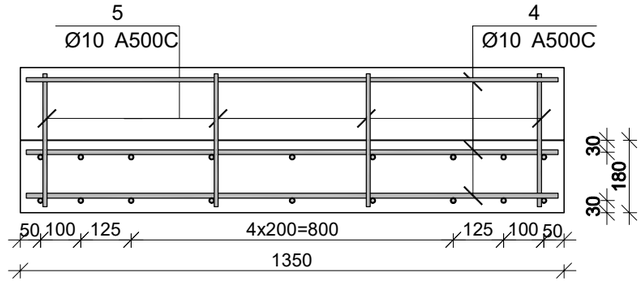

პროექტის დასახელება

მრავალფუნქციური კომპლექსი ვარკეთილში

პროექტის მისამართი

ქ. თბილისში, ვარკეთილი 2-სა და ვაგზისშენის საცხოვრებელ რაიონებს შორის.
სკ: 01.19.36.014.673

დამკვეთი

შპს:"სეუ გრუპ დეველოპმენტ კომპანია"

სტადია	მარილი	განმარტება
მპ	2023.02.15	
დაკვეთის №		
CAD DWG ფაილი		07 kibe.dwg
მთ. კონსტრუქტორი		ა. კორტავა
შესრულა		ნ. ხუბულავა
შეამოწმა		ა. ესებუა

ნახაზის დასახელება

მონ. რ/ბ კიბე №1-ის კიბის მარშის კმ-4-ის არმირება

კ-7.05

A3

მონ. რ/ბ კიბე №1-ის კიბის მარშის კმ-5-ის არმირება

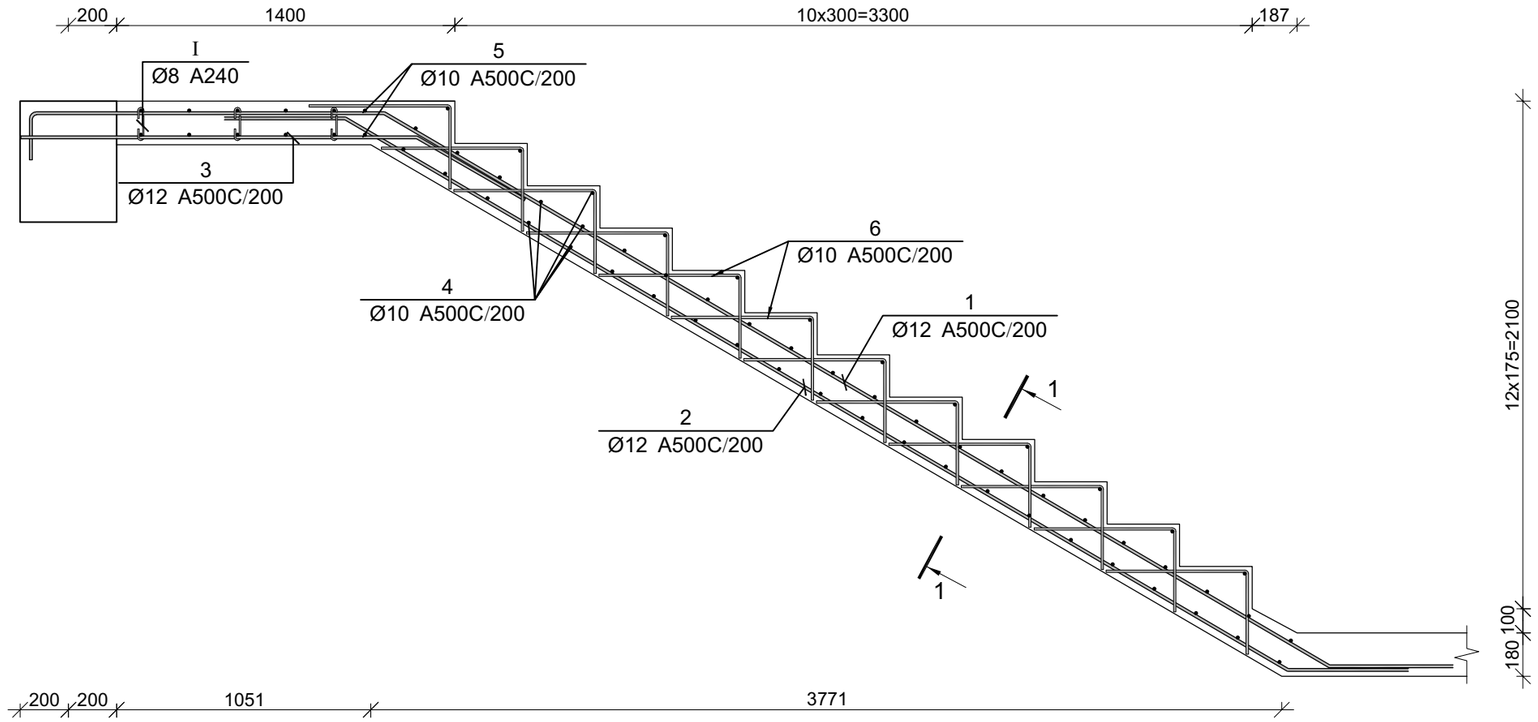

პოზ.	[მმ.]	ესკიზი [მმ.]	სიგრძე [მმ.]
①	⌀12	2001500450050	6700
②	⌀12	500450500	5550
③	⌀12	1650500	2150
④	⌀10	1350	1350
⑤	⌀10	3500	3500
⑥	⌀10	550350	900
Ⅰ	⌀8	180°75130180°75	280

მონ. რ/ბ კიბე №1-ის კიბის მარშის კმ-5-ის სპეციფიკაცია

არმატურის სპეციფიკაცია					არმატურის ამოკრეფა					ბეტონი B 25
პოზ. №	⌀	L მმ.	n ცალი	Ln მ.	⌀	∑ Ln მ.	პარამეტრი მეორად. წონა კგ.	წონა კგ. A240	წონა კგ. A500C	V; მ³
1	2	3	4	5	6	7	8	9	10	11
1	12 A500C	6700	10	67.00	8 A240	5.88	0.39	2.32		
2	12 A500C	5550	10	55.50	10 A500C	160.80	0.62		99.14	2.10
3	12 A500C	2150	10	21.50	12 A500C	144.00	0.89		127.85	
4	10 A500C	1350	56	75.60						
5	10 A500C	3500	12	42.00						
6	10 A500C	900	48	43.20						
Ⅰ	8 A240	280	21	5.88						
						∑		2.32	226.98	2.10
						n= 1		2.32	226.98	2.10
									109.19	კგ/მ³

კვეთი 1-1

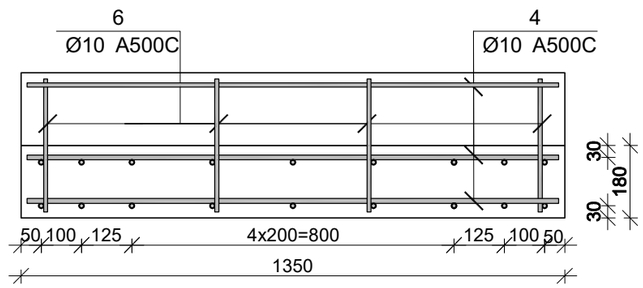

პროექტის დასახელება

მრავალფუნქციური კომპლექსი ვარკეთილში

პროექტის მისამართი

ქ. თბილისში, ვარკეთილი 2-სა და ვაგისუბნის საცხოვრებელ რაიონებს შორის.
სკ: 01.19.36.014.673

დამკვეთი

შპს:"სეუ ბრუპ დეველოპმენტ კომპანია"

სტადია	მარცლი	განმარტება
მპ	2023.02.15	
დაკვეთის №		
CAD DWG ფაილი		07 kibe.dwg

მთ. კონსტრუქტორი		ა. კორტავა
შესრულა		ნ. ხუბულავა
შეამოწმა		ა. ესებუა

ნახაზის დასახელება

მონ. რ/ბ კიბე №1-ის კიბის მარშის კმ-5-ის არმირება

კ-7.06

A3

მონ. რ/ბ კიბე №1-ის კიბის მარშის კმ-6-ის არმირება

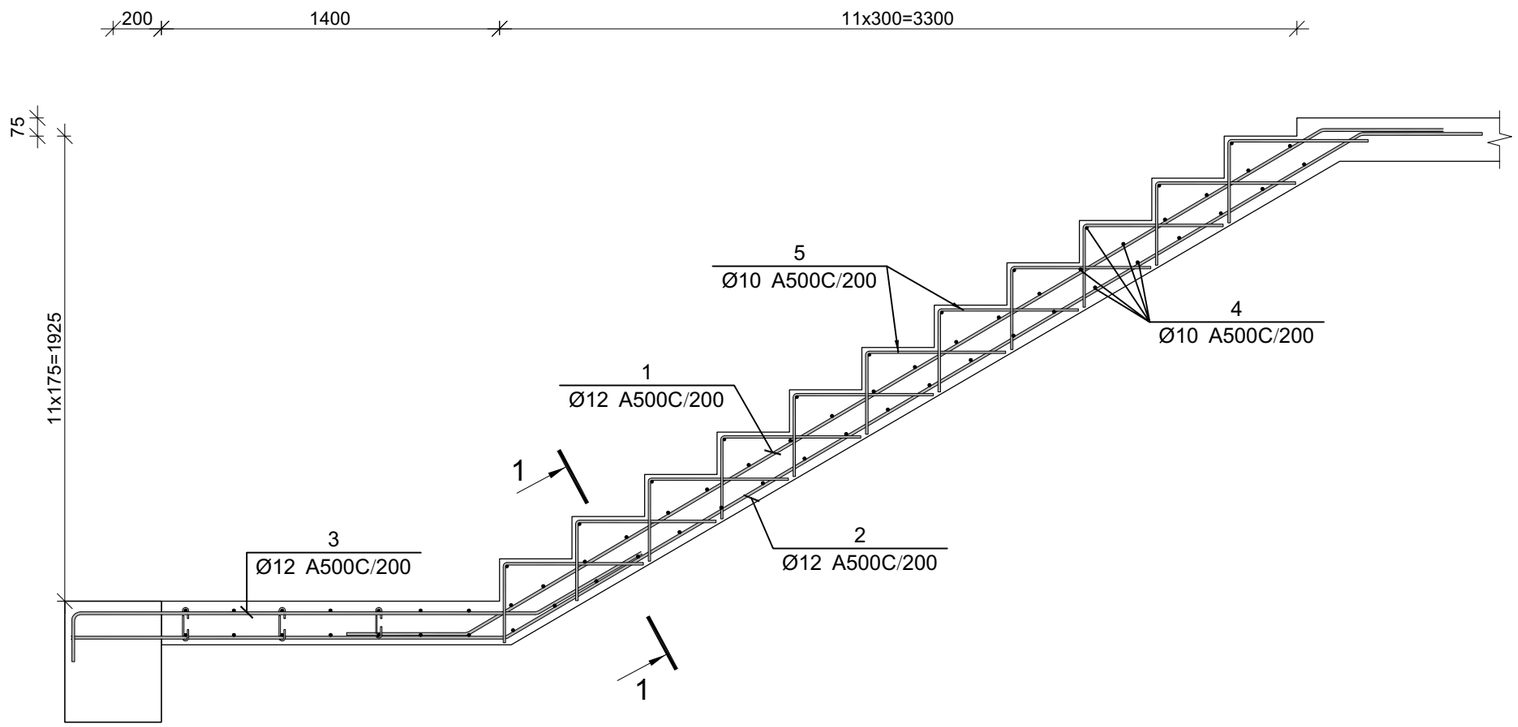

პოზ.	ф [მმ.]	ესკიზი [მმ.]	სიგრძე [მმ.]
①	ф12	500, 1400, 500	5100
②	ф12	1800, 1400, 500	6400
③	ф12	200, 1900, 500	2600
④	ф10	1350	1350
⑤	ф10	550, 350	900

მონ. რ/ბ კიბე №1-ის კიბის მარშის კმ-6-ის სპეციფიკაცია

არმატურის სპეციფიკაცია					არმატურის ამოკრეფა					ბეტონი B 25
პოზ. №	ø	L მმ.	n ცალი	Ln მ.	ø	∑ Ln მ.	1მ.-ის წონა კგ.	წონა კგ. A240	წონა კგ. A500C	V; მ³
1	2	3	4	5	6	7	8	9	10	11
1	12 A500C	5100	10	51.00	10 A500C	94.95	0.62		58.54	1.37
2	12 A500C	6400	10	64.00	12 A500C	141.00	0.89		125.18	
3	12 A500C	2600	10	26.00						
4	10 A500C	1350	41	55.35						
5	10 A500C	900	44	39.60						
						∑			183.72	1.37
						n= 1			183.72	1.37
									134.10	კგ/მ³

კვეთი 1-1

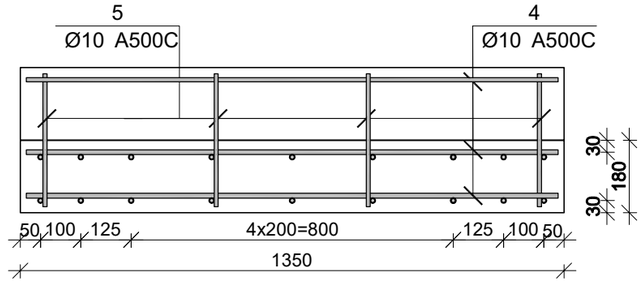

პროექტის დასახელება

მრავალფუნქციური კომპლექსი ვარკეთილში

პროექტის მისამართი

ქ. თბილისში, ვარკეთილი 2-სა და ვაგისუბნის საცხოვრებელ რაიონებს შორის.
სკ: 01.19.36.014.673

დამკვეთი

შპს:"სეუ გრუპ დეველოპმენტ კომპანია"

სტადია	მარილი	განმარტება
მპ	2023.02.15	
დაკვეთის №		
CAD DWG ფაილი		07 kibe.dwg
მთ. კონსტრუქტორი		ა. კორტავა
შესრულა		ნ. ხუბულავა
შეამოწმა		ა. ესებუა

ნახაზის დასახელება

მონ. რ/ბ კიბე №1-ის კიბის მარშის კმ-6-ის არმირება

კ-7.07

A3

მონ. რ/ბ კიბე №1-ის კიბის მარშის კმ-7-ის არმირება

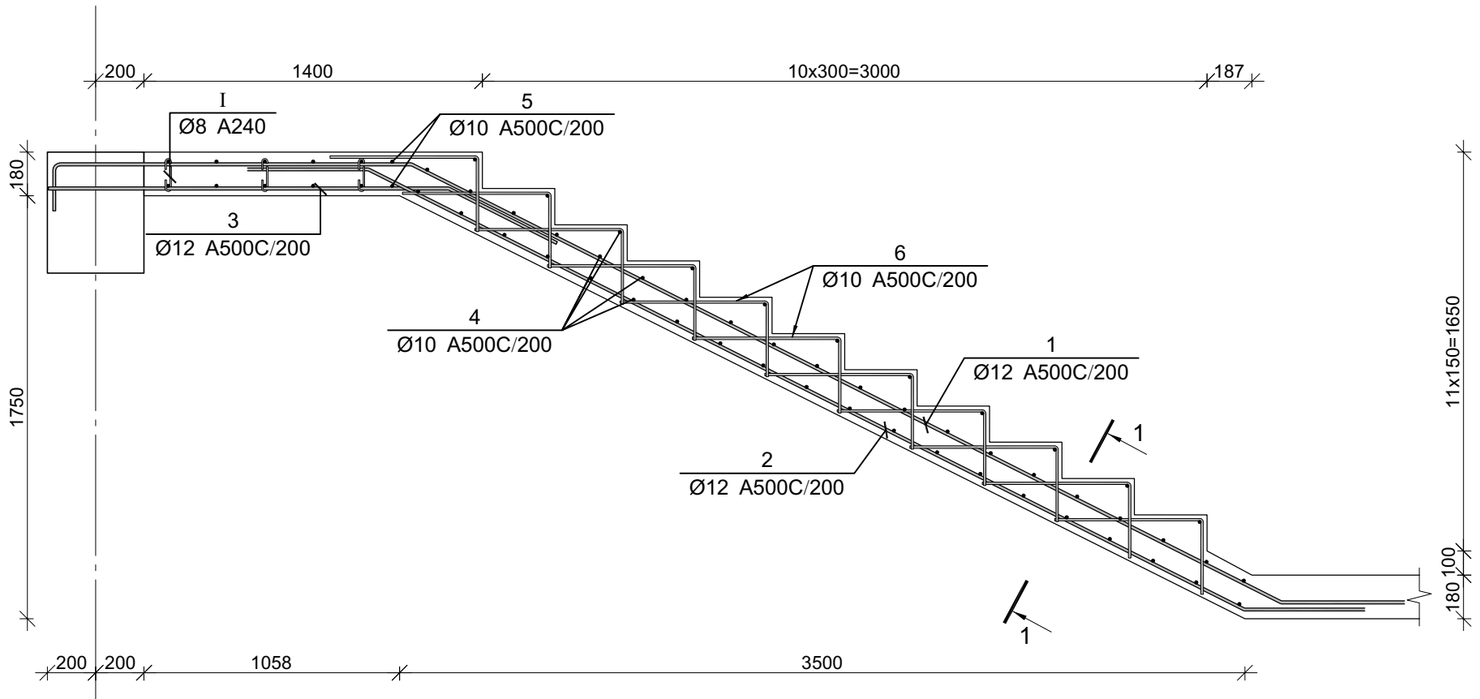

პოზ.	[მმ.]	ესკიზი [მმ.]	სიგრძე [მმ.]
①	⌀12	1500 200 4000 500	6200
②	⌀12	500 4000 500	5000
③	⌀12	1650 500	2150
④	⌀10	1350	1350
⑤	⌀10	3500	3500
⑥	⌀10	550 350	900
Ⅰ	⌀8	130 180° 75 75 180°	280

მონ. რ/ბ კიბე №1-ის კიბის მარშის კმ-7-ის სპეციფიკაცია

არმატურის სპეციფიკაცია					არმატურის ამოკრეფა					ბეტონი B 25
პოზ. №	⌀	L მმ.	n ცალი	Ln მ.	⌀	∑ Ln მ.	ბარძაყი მეტრის წონა კგ.	წონა კგ. A240	წონა კგ. A500C	V; მ³
1	2	3	4	5	6	7	8	9	10	11
1	12 A500C	6200	10	62.00	8 A240	5.88	0.39	2.32		
2	12 A500C	5000	10	50.00	10 A500C	149.10	0.62		91.93	1.79
3	12 A500C	2150	10	21.50	12 A500C	133.50	0.89		118.52	
4	10 A500C	1350	50	67.50						
5	10 A500C	3500	12	42.00						
6	10 A500C	900	44	39.60						
Ⅰ	8 A240	280	21	5.88						
						∑		2.32	210.45	1.79
						n= 18		41.76	3788.09	32.22
									118.87	კგ/მ³

კვეთი 1-1

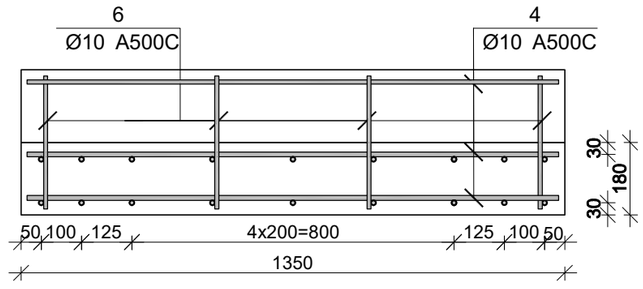

პროექტის დასახელება

მრავალფუნქციური კომპლექსი ვარკეთილში

პროექტის მისამართი

ქ. თბილისში, ვარკეთილი 2-სა და ვაგისუბნის საცხოვრებელ რაიონებს შორის. სკ: 01.19.36.014.673

დამკვეთი

შპს:"სეუ გრუპ დეველოპმენტ კომპანია"

სტადია	მარილი	განმარტება
მპ	2023.02.15	

დამკვეთის №

CAD DWG ფაილი 07 kibe.dwg

მთ. კონსტრუქტორი		ა. კორტავა
შესრულა		ნ. ხუბულავა
შემოწმა		ა. ესებუა

ნახაზის დასახელება

მონ. რ/ბ კიბე №1-ის კიბის მარშის კმ-7-ის არმირება

კ-7.08

A3

მონ. რ/ბ კიბე №1-ის კიბის მარშის კმ-8-ის არმირება

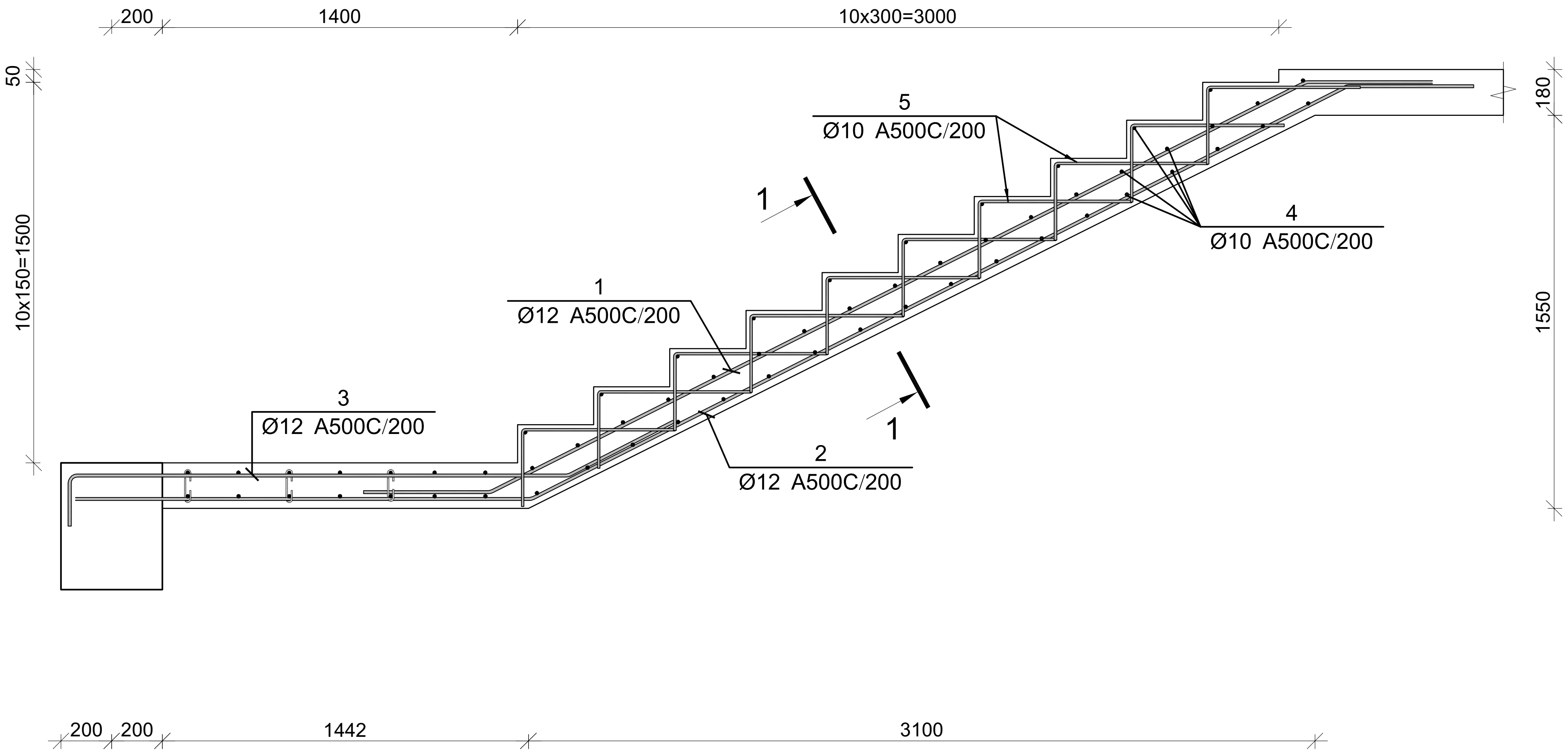

პოზ.	Φ [მმ.]	ესკიზი [მმ.]	სიგრძე [მმ.]
1	⌀12	500 / 3600 / 500	4600
2	⌀12	1800 / 3600 / 500	5900
3	⌀12	200 / 1900 / 500	2600
4	⌀10	1350	1350
5	⌀10	550 / 350	900

მონ. რ/ბ კიბე №1-ის კიბის მარშის კმ-8-ის სპეციფიკაცია

არმატურის სპეციფიკაცია					არმატურის ამოკრეფა					ბეტონი B 25
პოზ. №	Ø	L მმ.	n ცალი	Ln მ.	Ø	∑ Ln მ.	გრძივი მეტრის წონა კგ.	წონა კგ. A240	წონა კგ. A500C	V; $მ^3$
1	2	3	4	5	6	7	8	9	10	11
1	12 A500C	4600	10	46.00	10 A500C	95.40	0.62		58.82	1.49
2	12 A500C	5900	10	59.00	12 A500C	131.00	0.89		116.30	
3	12 A500C	2600	10	26.00						
4	10 A500C	1350	44	59.40						
5	10 A500C	900	40	36.00						
							∑		175.12	1.49
						n= 18			3152.19	26.82
									117.53	კგ/$მ^3$

კვეთი 1-1

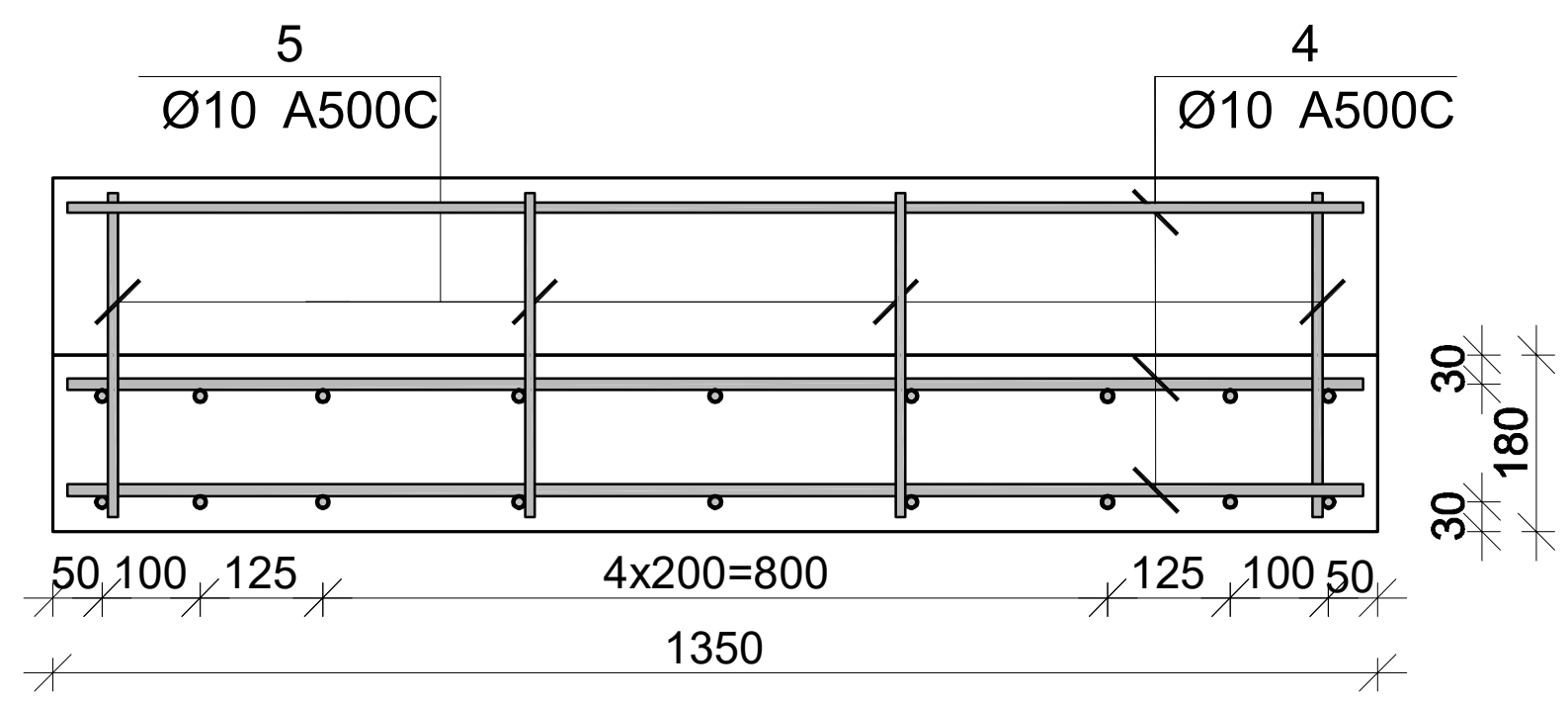

პროექტის დასახელება

მრავალფუნქციური კომპლექსი ვარკეთილში

პროექტის მისამართი

ქ. თბილისში, ვარკეთილი 2-სა და ვაზისუბნის საცხოვრებელ რაიონებს შორის.
სკ: 01.19.36.014.673

დამკვეთი

შპს:"სეუ გრუპ დეველოპმენტ კომპანია"

სტადია	თარიღი	განმარტება
მპ	2023.02.15	

დაკვეთის №

CAD DWG ფაილი 07 kibe.dwg

მთ. კონსტრუქტორი	[signature]	ა. კორტავა
შეასრულა	[signature]	ნ. ხუბულავა
შეამოწმა	ა. ესებუა	ა. ესებუა

ნახაზის დასახელება

მონ. რ/ბ კიბე №1-ის კიბის მარშის კმ-8-ის არმირება

კ-7.09

A3