საექსპერტო კონსტრუქციული დასკვნა

- **საგანი:** სამშენებლო სამუშაოების გავლენაზე მიმდებარე ნაკვეთებზე მდებარე შენობა-ნაგებობების ტექნიკურ მდგომარეობაზე (უსაფრთხოებაზე), როგორც მშენებლობის დროს ასევე ექსპლუატაციის პერიოდში;

- **მისამართი:** ქ. თბილისი, ბერი გაბრიელის ქ., ს/კ. 01.17.11.034.071;

- **გამოყენებული მასალები:** საპროექტო ტერიტორიის და ნაკვეთის მიმდებარედ მდებარე შენობა-ნაგებობების ვიზუალური დათვალიერება; პროექტის არქიტექტურული ნაწილი; პროექტის კონსტრუქციული ნაწილი; საინჟინრო-გეოლოგიური კვლევა; ტერიტორიის ტოპოგრაფიული გეგმა;

- **საპროექტო ტერიტორიის აღწერილობა:** საპროექტო ნაკვეთი წარმოადგენს მცირედ დამრეც ტერიტორიას სამხრეთის მხარეს და მასზედ დღევანდელი მდგომარეობით მდებარეობს რამდენიმე შენობა-ნაგებობა, თუმცა იქიდან გამომდინარე რომ საპროექტო ტერიტორია წარმოადგენს 39800მ² მიწის ნაკვეთს და საპროექტო შენობა მოცილებულია სხვა შენობებისგან მნიშვნელოვანი მანძილით(მინიმუმ 80მ.) აღნიშნულ შენობა-ნაგებობებზე ყურადგება არ გამახვილდა.

- **დაგეგმილი სამშენებლო სამუშაოები:** საპროექტო ტერიტორიაზე დაგეგმილი არის მრავალბინიანი-მრავალსართულიანი საცხოვრებელი სახლის მშენებლობა. პროექტის თანახმად შენობა წარმოადგენს მონოლითური რკ.ბეტონის კარკასული ტიპის 9 სართულიან ნაგებობას, საიდანაც 1 სართული გათვალისწინებული არის ავტოსადგომებისთვის. საძირკვლის ტიპად გათვალისწინებულია მონოლითური რკ.ბეტონის ერთიანი ფილა, რომელიც დაფუძნებული იქნება სგე-2-ზე(ხრეშოვანი გრუნტი, კენჭის 20-25% ჩანართებით, თიხაქვიშის 10-15% შემავსებლით) (ფუძე გრუნტის ნორმატიული წინაღობა კუმშვაზე არის R_0-500 კპა). საპროექტო ქვაბულში, რომელიც არსებული მიწის ზედაპირიდან დაახლოებით 4 მეტრით ღრმავდება, პერიმეტრის სამ მხარეს(სამხრეთი, ჩრდილოეთი, აღმოსავლეთი) დაგეგმილია ბუნებრივი დახრით ფერდების მოწყობა, დამატებითი კონსტრუქციული ღონისძიებების გარეშე. ხოლო დასავლეთის მხარეს ღია სათამაშო მოედნის სიახლოვის გამო, პროექტით გათვალისწინებულია ხიმინჯების ფარდის მოწყობა.

- **მიმდებარე ტერიტორიის აღწერილობა:**
საპროექტო ტერიტორია წარმოადგენს 39800მ² მიწის ნაკვეთს. საპროექტო შენობა კი გეგმაში 640მ²-ია. შესაბამისად დასკვნაში განხილულია მხოლოდ ის მიწის ნაკვეთები და შენობა/ნაგებობები, რომელიც მდებარეობს საპროექტო შენობის გარშემო 20მ.-ის რადიუსში.

- **ჩრდილოეთის მხრიდან** საპროექტო შენობიდან, საპროექტო ტერიტორიის საკადასტრო საზღვრამდე დაახლოებით 150მ.-ია. ამ მანძილზე საპროექტო ტერიტორიაზე

არ მდებარეობს არანაირი შენობა/ნაგებობა. შესაბამისად საპროექტო შენობა არ მოახდენს გავლენას სხვა შენობა/ნაგებობაზე და აღნიშნულ მხარეს პროექტის თანახმად დაგეგმილია ბუნებრივი დახრით ქვაბულის ფერდის მოწყობა.

- **აღმოსავლეთის მხრიდან** საპროექტო შენობიდან უახლოესი შენობა მდებარეობს დაახლოებით 90მ-ის მანძილზე. შესაბამისად იგი ვერ მოახდენს ვერანაირ გავლენას ამ შენობაზე და აღნიშნულ მხარეს პროექტის თანახმად დაგეგმილია ბუნებრივი დახრით ქვაბულის ფერდის მოწყობა.

- **სამხრეთის მხრიდან** საპროექტო ტერიტორიას ესაზღვრება ს.წულაძის ქუჩა, რომელიც საპროექტო შენობიდან დაახლოებით 6-8 მეტრითაა დაშორებული, რაც საშუალებას იძლევა, ქვაბული მოეწყოს ბუნევრივი დახრით;

- **დასავლეთის მხრიდან:** ესაზღვრება ნაკვეთი - ს/კ **01.17.11.034.070,** რომელზედაც განთავსებული ღია სათამაშო მოედანი საპროექტო შენობიდან დაახლოებით 1.5-2მ.-ითაა მოცილებული. აღნიშნულ მხარეს პროექტში გათვალისწინებულია ხიმინჯების ფარდის მოწყობა, რათა საპროექტო შენობამ არ მოახდინოს გავლენა აღნიშნულ სტადიონზე არც მშენებლობის პროცესში და არც ხანგრძლივი ექსპლუატაციის პირობებში(პროექტის კონსტრუქციულ ნაწილს თან ერთვის ქვაბულის გამაგრების სტრუქტურული სქემა).

- **რეკომენდაციები:** გამომდინარე იქიდან, რომ საპროექტო შენობის სამხრეთის, აღმოსავლეთის და ჩრდილოეთის მიმართულებით 20 მეტრის რადიუსში არ მდებარეობს სხვა შენობა/ნაგებობა, **ქვაბულის მოწყობისთვის დამატებით სპეციალური კონსტრუქციული ღონისძიებების გატარება საჭირო არ არის.** ხოლო დასავლეთის მხრიდან, გამომდინარე იქიდან, რომ საპროექტო შენობიდან 2 მეტრის მოშორებით მდებარეობს ღია სათამაშო მოედანი პროექტით გათვალისწინებულია **ქვაბულის გამაგრება ხიმინჯების ფარდის საშუალებით.**
- **დასკვნა: ქ. თბილისი, ბერი გაბრიელის ქ., ს/კ. 01.17.11.034.071, მდებარე ნაკვეთზე დაგეგმილი სამშენებლო სამუშაოები, რეკომენდაციაში აღწერილი პირობების გათვალისწინებით, არანაირ საფრთხეს არ შეუქმნის მეზობელ მიწის ნაკვეთზე (ს/კ.01.17.11.034.070) მდებარე ღია სათამაშო მოედნის ტექნიკურ მდგომარეობას არც მშენებლობის დროს და არც ხანგრძლივი ექსპლუატაციის პერიოდში.**

- მშენებლობა წარიმართოს „მშენებლობის ორგანიზაციის პროექტის“ და „მშენებლობის წარმოების პროექტი“-ს შესაბამისად;
- მშენებლობის პერიოდში მკაცრად იქნას დაცული მშენებლობის წარმოების უსაფრთხოების წესები, მოქმედი საკანონმდებლო დოკუმენტების მოთხოვნების მიხედვით.

მშენებელ-კონსტრუქტორი ექსპერტი
საბა პაპაშვილი
s.papashvili@cubicon.ge
+995 599 32 33 68

GEORGIA

DIPLOMA AA № 0016417

Mr. Saba Papashvili R.

enrolled in 1993 in Georgian Technical University

and in 1997 graduated the full course of The Faculty of Civil Engineering of the above-mentioned University

specializing in the field of Industrial and Civil Engineering

By the Decision of the State Examination Commission of December 18, 1997 Mr. Saba Papashvili R. was awarded the qualification of Civil Engineer, the Degree of Bachelor

Rector

Chairman of the State Examination Commission

Seal

Dean

City Tbilisi February 6, 1998

Registration No 0199 Registrar Gvasalia

საქართველო

დიპლომი AA № 0016417

საბა ნოზაძის ძე პაპაშვილი

1993 წელს ჩაირიცხა საქართველოს ტექნიკურ უნივერსიტეტში

და 1997 წელს დაამთავრა აღნიშნული უნივერსიტეტის

ფაკულტეტის სრული კურსი

სამშენებლო და სამრეწველო

მშენებლობის სპეციალობით.

სახელმწიფო საგამოცდო კომისიის 1997 წლის

„18“ დეკემბრის გადაწყვეტილებით

ს. ნ. პაპაშვილს მიენიჭა ბაკალავრის

აკადემიური ხარისხი, ინჟინერ-

მშენებლის კვალიფიკაცია.

რექტორი

სახელმწიფო საგამოცდო კომისიის თავმჯდომარე

ბ. ა.

დეკანი

ქალაქი თბილისი 6.02 1998 წ.

სარეგისტრაციო No 0199 რეგისტრატორი ქვასალია


GEO
საქართველო
IDENTITY CARD
სახელი / FIRST NAME
საბა
SABA
გვარი / LAST NAME
პაპაშვილი
PAPASHVILI
მოქ. / CIT
GEO
სქესი / SEX
მ / M
პირადი No / PERSONAL No
01009007510
დაბადების თარიღი
DATE OF BIRTH
07.04.1976
მოქმედების ვადა
DATE OF EXPIRY
07.02.2023
ბარათის No / CARD No
12IC67441
ხელმოწერა
SIGNATURE

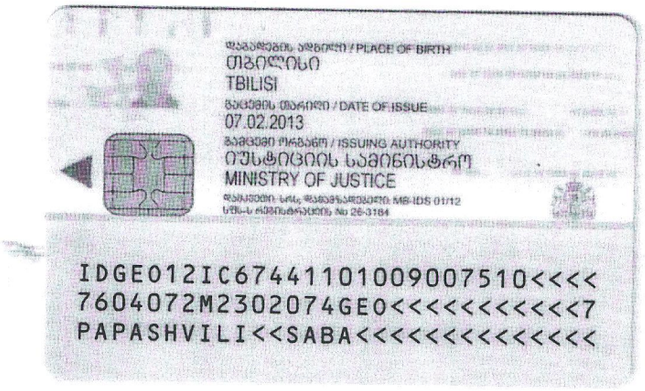
დაბადების ადგილი / PLACE OF BIRTH
თბილისი
TBILISI
გაცემის თარიღი / DATE OF ISSUE
07.02.2013
გამცემი ორგანო / ISSUING AUTHORITY
იუსტიციის სამინისტრო
MINISTRY OF JUSTICE
IDGE012IC67441101009007510<<<<
7604072M2302074GE0<<<<<<<<<<<7
PAPASHVILI<<SABA<<<<<<<<<<<<<<



რეზიუმე

საბა პაპაშვილი

- ტელეფონი: 599 323 368
- ელ.ფოსტა: s.papashvili@cubicon.ge

სამუშაო გამოცდილება

- **2015- დღემდე** / საპროექტო -საკონსტრუქტორო კომპანია „კუბიკონი“ / დირექტორი, მთავარი ინჟინერი;
- **2005- 2015** / საპროექტო ორგანიზაცია „Artstudio Project”/ მთავარი კონსტრუქტორი;
- **2000 -2005** / საპროექტო ორგანიზაცია „დელტა პროექტი 2000“ / კონსტრუქტორი;
- **1998-2000** /ქ. თბილისის უმრავი ქონების მართვის სამმართველო / სპეციალისტი;

განათლება

- **1993-1997** / საქართველოს ტექნიკური უნივერსიტეტი / სამშენებლო ფაკულტეტი / სპეციალობა:

  სამოქალაქო და სამრეწველო მშენებლობის ინჟინერ-კონსტრუქტორი;

ენები

- ქართული - მშობლიური
- რუსული - B2
- ინგლისური - B1

კომპიუტერული პროგრამები

- Microsoft office Word
- Microsoft office Excel
- Microsoft office Power Point
- OutLook
- AutoCAD
- LIRA-Windows
- Monomax
- SCAD office
- ArchiCAD

სამუშაო გამოცდილება, ბოლო 5 წელი (არასრული სია)

- 50-მდე საზოგადოებრივი დანიშნულების ობიექტი (დაახლ. 120 ათასი კვ.მეტრი სამშენებლო ფართობი);
- 20-მდე საცხოვრებელი ობიექტი (დაახლ. 100 ათასი კვ.მეტრი სამშენებლო ფართობი);
- 60-მდე ინდივიდუალური საცხოვრებელი სახლი და სხვადასხვა ფუნქციონალური დანიშნულების მცირე ობიექტები.
- სხვადასხვა შენობა-ნაგებობების აღდგენა-რეკონსტრუქციის პროექტირება, მათ შორის მიწისძვირთ დაზიანებული სახლები.
- პროგრამა „ძველი თბილისის ახალი სიცოცხლე“ შემავალი სახლების რეკონსტრუქცია-რეაბილიტაციის პროექტირება.

ობიექტები (არასრული სია)

- საზოგადო დანიშნულების ობიექტები:

2014წ. თბილისი -სავაჭრო ცენტი ბელიაშვილის ქ.ზე ყოფილი მანქანების ბაზრობის ტერიტორია; **თბილისი**- რესტორანი „ოტიუმი“კუს ტბის გზაზე; **სოფ. ლამბლო**- საშ.სკოლა 1000მოსწავლეზე;
2015წ. თბილისი- მაკდონალდსი ამერიკის საელჩოსთან; მესაზღვრეთა პუნქტი **დედოფლისწყაროს რაიონში**; ვიზიტორთა ცენტრები **ყაზბეგში და ალგეთში**.

2016წ. მარნეულის რაიონი სოფ. ბეითარაბაჩი სასაზღვრო სექტორი; **ქუთაისის** მაკდონალდსი;

2017წ.ქ. თბილისი ორბელიანის მოედანი; **ბათუმი**- მრავალფუნქციური კომპლექსი (თეგეტა მოტორსი);

თბილისი-კომერციული და საოფისე შენობა ბელიაშვილზე;

2018წ. თბილისი თი ბი სი ბიზნეს ცენტრი; ვიზიტორთა ცენტრი **მაღრაანში და აკურაში.**

2019წ. ციხისძირი „სკაი ბრიჯ“; იუსიტიციის სახლები **ხაშური, ზესტაფონი, სამტრედია.**

- მრავალბინიანი საცხოვრებელი სახლები:

2014წ. თბილისი - 8სართ საცხ.სახლი ონიაშვილის ქ.-ზე; **თბილისი** - 9სართულიანი საცხ.სახლი სოფელ დიღომში, ტოიოტას ცენტრის მიმდებარე ტერიტორია; **თბილისი** - 11 სართულიანი საცხ.სახლი სოფელ დიღომში, ტოიოტას ცენტრის მიმდებარე ტერიტორია; **თბილისი** - 5სართულიანის საცხ. სახლი მეგრელიძის 18ში; **თბილისი** - 4-5 სართულიანი საცხ. კომპლექსი მთაწმინსი 14ში.

2015წ. თბილისი- მრავალბინიანი საცხოვრებელი სახლი, შატბერაშვილის და კეკელიძის ქ.-ის მიმდებარედ 7 სართული. **თბილისი** მრავალფუნქციური შენობა (საცხოვრებელი, საოფისე, კომერციული), დასახლება ვარკეთილი-3, მ.რ.- III კ. 310 მიმდებარედ სართული 9;

2016წ. თბილისი 9 სართულიანი საცხოვრებელი კომპლექსი "მწვანე ბრილიანტი" -"GREEN DIMOND", ფანჯიკიძის (ყოფ. ბუდაპეშტი) დიღმის ჭალები; **თბილისი** მრავალბინიანი საცხოვრებელი სახლი, 10 სართული ვაჟა-ფშაველას #20 ში; **თბილისი,**

მრავალბინიანი საცხოვრებელი სახლი, 18 სართული, ისანი-სამგორის რაიონი, ბერი გაბრიელ სალოსის მოედანი N3.

2017წ. თბილისი მრავალბინიანი საცხოვრებელი სახლი, სართული 8, გოგებაშვილის ქ. N48; **თბილისი**, მრავალბინიანი საცხოვრებელი სახლი, სართული 12, ერისთავის ქუჩა N4 (ნაკვეთი 02/22); **თბილისი**, მრავალბინიანი საცხოვრებელი სახლი, სართული 10, ისანი ვაზიუბანი.

2018წ. თბილისი მრავალბინიანი საცხოვრებელი სახლი, სართული 5, ნუცუბიძის პლატოს IV მ/რ-ნი; **თბილისი** მრავალბინიანი საცხოვრებელი სახლი, სართული 5, ნინოშვილისი 51; **თბილისი** მრავალბინიანი საცხოვრებელი სახლი იუნიქსი, სართული 9, დიღომი 8 (იუნიქსი); **ბათუმი**, 10 სართულიანი სასტუმროს ტიპის საცხოვრებელი სახლი (ბათუმი ჰილსი) ბათუმგორას დასახლება.

2019წ. თბილისი ბალკონი ლისზე, სართული 9; **თბილისი** მრავალბინიანი საცხოვრებელი სახლი (ეგვიპტელები II) , სართული 15 დიდი დიღომი;

- ინდივიდუალური საცხოვრებელი სახლები

2014წლიდანდ- დღემდე - 40 ამდე ინდივიდუალური საცხოვრებელი სახლი

- რეკონსტრუქციები

2014წ. ქუთაისი - ყოფილი კლინიკური საავადმყოფოს რეკონსტრუქცია; **კასპი** - ყოფილი საავადმყოფოს A და B ბლოკების რეკონსტრუქცია; **ბორჯომი** - ყოფილი სამშობიაროს რეკონსტრუქცია;

2015წ. თბილისი - რუსთაველის 30, სასტუმრო "HYATT"; **თბილისი** -Sheraton Metechi Palace Tbilisi (შერატონ მეტეხი პალასი); **თბილისი**, ქუთათელაძს ქ. #43 ლათინ- კათოლიკთა შენობის რეკონსტრუქციის პროექტი სულხან-საბას სახელობის უნივერსიტეტი (საბაუნი);

2016წ. წინანდალი - წინანდალი ღვინის ქარხნის რეკონსტრუქცია; **თბილისი**- კოლმეურნეობის მოედნის რეკონსტრუქცია

(სოფჩაკის N 5-1; ფხოვის N 1; ფხოვის N 3-18; ფურცელაძის N 16); **თბილისი** კაზინო ივერიის რეკონსტრუქცია;

2017წ. **თბილისი** ფოსტის შენობის რეკონსრუქცია; **თბილისი**, დ. აღმაშენებლის ხეივანი მე-10 კმ. -ბიოქიმია.

2018წ. **თბილისი**, m2 გალერეა; **თბილისი** - სასტუმრო გაგრინის მოედაზე;

2019წ. თბილისი , აპოლოს რეკონსტრუქცია.

შენიშვნა:

აღნიშნული ობიექტების პროექტირებაში ჩართული ვიყავი როგორც პრ. მთ. კონსტრუქტორი

პროექტის კონსტრუქციული ნაწილის ანგარიშის რეპორტი

პროექტის სახელი: მრავალბინიანი საცხოვრებელი კომპლექსი ბერი გაბრიელის ქუჩაზე

მისამართი: ქ. თბილისი, ბერი გაბრიელის ქუჩა

საკადასტრო კოდი: 01.17.11034.067

დამკვეთი: შპს „დუქს“

არქიტექტურა: შპს „მეტრიკი

შენობა-ნაგებობის კლასი: IV

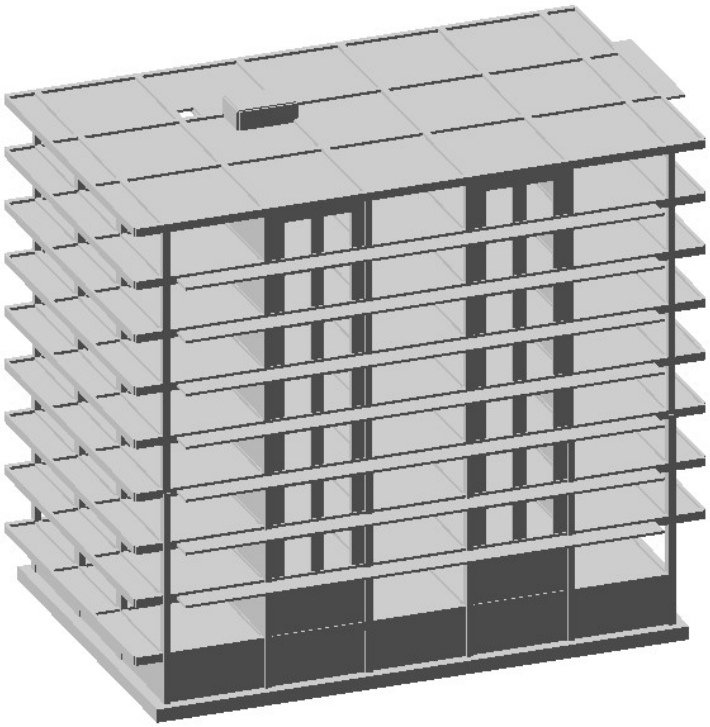

ანალიტიკური მოდელირება - მათე საჯაია ხელმოწერა

სარჩევი

1. შესავალი 2
2. დატვირთვები 4
   2.1 მუდმივი 4
   2.2 დროებითი ხანგრძლივი 4
   2.3 დროებითი ხანმოკლე 4
   2.4 სეისმიკა 4
3. მასალები 5
   3.1 ბეტონი 5
   3.2 არმატურა 5
4. დატვირთვების თანწყობა 5
5. გადაადგილებები 6
   5.1 Z ღერძის მიმართ 6
   5.2. გადაადგილება X ღერძის მიმართ 6
   5.3 Y ღერძის მიმართ 7
6. განივი ძალა (N) 7
7. საძირკვლის ძირზე საშუალო წნევა ძირითადი შეხამებისას 8
8. არმირება 8
   8.1 სვეტების არმირება 8
   8.2 რიგელების არმირება 9
   8.3 საძირკვლის არმირება (ქვედა შრე X მიმართ.) 10
   8.4 საძირკვლის არმირება (ქვედა შრე Y მიმართ.) 10
   8.5 საძირკვლის არმირება (ზედა შრე X მიმართ.) 11
   8.6 საძირკვლის არმირება (ზედა შრე Yმიმართ.) 11
   8.7 ტიპიური ფილის არმირება (ქვედა შრე X მიმართ.) 12
   8.8 ტიპიური ფილის არმირება (ქვედა შრე Y მიმართ.) 12
   8.9 ტიპიური ფილის არმირება (ზედა შრე X მიმართ.) 13
   8.10 ტიპიური ფილის არმირება (ზედა შრე Y მიმართ.) 13
9.პერიოდები 14
10. გამოყენებული ლიტერატურა 16

1. შესავალი

ანალიტიკური მოდელირება - მათე საჯაია ხელმოწერა

ანალიტიკური მოდელი შექმნილია “LIRA-SAPR 2013 (R3)x64 _ის მეშვეობით, სასრული ელემენტების მეთოდის საფუძველზე.

აღნიშნული პროგრამული უზრუნველყოფით ჩვენ ვამოწმებთ:

- ანალიტიკური მოდელის სხვადასხვა დატვირთვების ზემოქმედებით მიღებული შედეგს.
- დატვირთვების თანწყობის შედეგებს
- სტრუქტურული ელემენტების კვეთებს
- სტრუქტურულ ელემენტებში არმირებას
- გადაადგილებებსა და დაძაბულ-დეფორმირებულ მდგომარეობებს

გაანგარიშებაში მიღებულია შემდეგი დატვირთვები:

- მუდმივი
- დროებითი ხანგრძლივი
- დროებითი ხანმოკლე
- სეისმიკა - X მიმართ.
- სეისმიკა - Y მიმართ.
- სეისმიკა - Z მიმართ.
- სეისმიკა 45 გრად.
- სეისმიკა 135 გრად.

კლიმატოლოგია

- ჩაყინვის სიღრმე - 0.00 მ (პნ. 01.05-08)
- ქარი - Wo = 33 კგ/მ² (პნ 1.0508)
- თოვლი - q = 50 კგ/მ² (პნ 01.0508)
- აჩქარება - 0.17

გაანგარიშება

- გათვალისწინებულია საკუთარი რხევის 22 ფორმა.
- სეისმური ზემოქმედების ანგარიშისას მასების მონაწილეობის ფაქტორი - 80-85 %.
- შენობის საკუთარი რხევის პერიოდები: T1 = 0.65 წმ. T2 = 0.55 წმ. T3 = 0.45 წმ.
- საძირკვლის ძირზე საშუალო წნევა საანგ. დატვირთვათა ძირითადი შეხამებისას შეადგენს - 7.39 ტ/მ²

საინჟინრო გეოლოგია

- დასახელება - ხრეშოვანი გრუნტი (სგე 2)
- საანგარიშო წინაღობა - Ro = 500 კპა (5.00 კგძ/სმ²)
- დეფორმაციის მოდული E = 50 მპა (500 კგძ/სმ²)
- პუასონის კოეფიციენტი μ= 0.35

ანალიტიკური მოდელირება - მათე საჯაია ხელმოწერა

2. დატვირთვები

2.1 მუდმივი

- საკუთარი წონა
- საძირკველი - 100 კგ/მ²
- კიბის ბაქანი - 100 კგ/მ²
- გადახურვის ფილები - 240 კგ/მ²
- კიბის მარში - 350 კგ/მ²
- პერიმეტრის ტიხრები - 1000 კგ/მ²

2.2 დროებითი ხანგრძლივი

- გადახურვის ფილები - 250 კგ/მ²
- სახურავი - 500 კგ/მ²
- აუზი - 1500 კგ/მ²

2.3 დროებითი ხანმოკლე

- სახურავი - 100 კგ/მ²
- გადახურვის ფილები - 200 კგ/მ²
- აივანი - 240 კგ/მ²
- კიბის ბაქანი - 360 კგ/მ²
- კიბის მარში - 360 კგ/მ²
- ავტოსადგომი - 420 კგ/მ²

შენიშვნა: ჩამონათვალში მოცემულია ძირითადი დატვირთვები.

2.4 სეისმიკა

სეისმიკის ცხრილი შევსებულია (PN 01.01.-09)-(53) ის საფუძველზე.

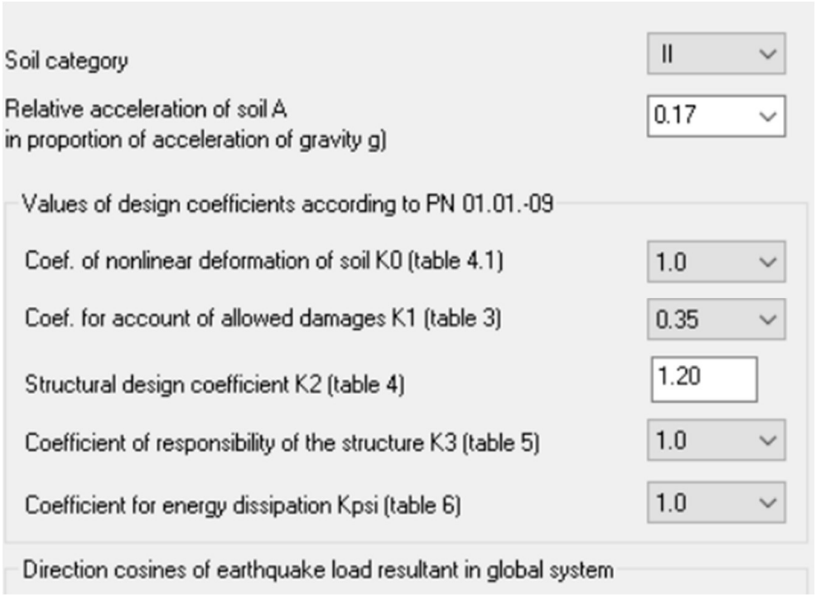

ანალიტიკური მოდელირება - მათე საჯაია ხელმოწერა

3. მასალები

3.1 ბეტონი

- საძირკველი - B25 ≈ 327 კგ/სმ²
- გადახურვის ფილები - B25 ≈ 327 კგ/სმ²
- მონ. კედლები - B25 ≈ 327 კგ/სმ²
- სვეტები - B25 ≈ 327 კგ/სმ²
- რიგელები - B25 ≈ 327 კგ/სმ²
- კიბე - B25 ≈ 327 კგ/სმ²

შენიშვნა: მახასიათებელი მოცემულია კუბური სიმტკიცისთვის.

Property table

Stif.type	Name	Parameters (sections-(cm) finite rigidity-(t,m) distr.weight-(t,m))
1	Plate H 22 (Slab)	E=3.06e+006,V=0.2,H=22,Ro=2.75
2	ect. bar 40 X 50 (Bim	Ro=2.75,E=3.06e+006,GF=0
		B=40,H=50
3	ect. bar 30 X 50 (Bim	Ro=2.75,E=3.06e+006,GF=0
		B=30,H=50
4	ct. bar 40 X 40 (Colu	Ro=2.75,E=3.06e+006,GF=0
		B=40,H=40
5	ct. bar 60 X 40 (Colu	Ro=2.75,E=3.06e+006,GF=0
		B=60,H=40
6	Rect. bar 10 X 10 (Loa	Ro=0.01,E=100,GF=0
		B=10,H=10
7	Plate H 25 (Rcw-1)	E=3.06e+006,V=0.2,H=25,Ro=2.75
8	Plate H 16 (Kibe)	E=3.06e+006,V=0.2,H=16,Ro=2.75
9	Plate H 25 (Rcw-2)	E=3.06e+006,V=0.2,H=25,Ro=2.75
10	Plate H 60 (Found.)	E=3.06e+006,V=0.2,H=60,Ro=2.75
11	Plate H 20 (Rcw-3)	E=3.06e+006,V=0.2,H=20,Ro=2.75
12	ct. bar 20 X 40 (Colu	Ro=2.75,E=3.06e+006,GF=0
		B=20,H=40
13	ect. bar 20 X 50 (Bim	Ro=2.75,E=3.06e+006,GF=0
		B=20,H=50
14	Plate H 20 (Rcw-4)	E=3.06e+006,V=0.2,H=20,Ro=2.75

3.2 არმატურა

- კლასი - A500C – R= 500 MPa.

Class	A500C1	A500C1	Ac-I
Diameters	8...22	8...22	3...40
Rs t/m**2	45900.0	45900.0	37500.0
Rsw t/m**2	30000.0	30000.0	30000.0
Rsc t/m**2	45900.0	45900.0	37500.0
Rs,ser t/...	50000.0	50000.0	40000.0
Es t/m**2	190000...	190000...	200000...

ანალიტიკური მოდელირება - მათე საჯაია ხელმოწერა

4. დატვირთვების თანწყობა

SNIP 2.01.07-85*

	Load case #	Name	Type	Sign variable	Mutually exclusiv	Load factor	Duration coef.	1	2	3	4	5
1	1	Load case 1	Dead(D)	+		1.1	1.0	1.0	.9	.9	.9	.9
2	2	Caa?o?aiea 2	Live (L)	+		1.2	1.0	1.0	.8	.8	.8	.8
3	3	Caa?o?aiea 3	Short-term (Sh)	+		1.2	.35	1.0	.5	.5	.5	.5
4	4	Load case 4	Earthquake(E)	+/-	1	1.0	.0	.0	1.0	.0	-1.0	.0
5	5	Load case 5	Earthquake(E)	+/-	1	1.0	.0	.0	.0	1.0	.0	-1.0

5. გადაადგილებები

5.1 Z ღერძის მიმართ

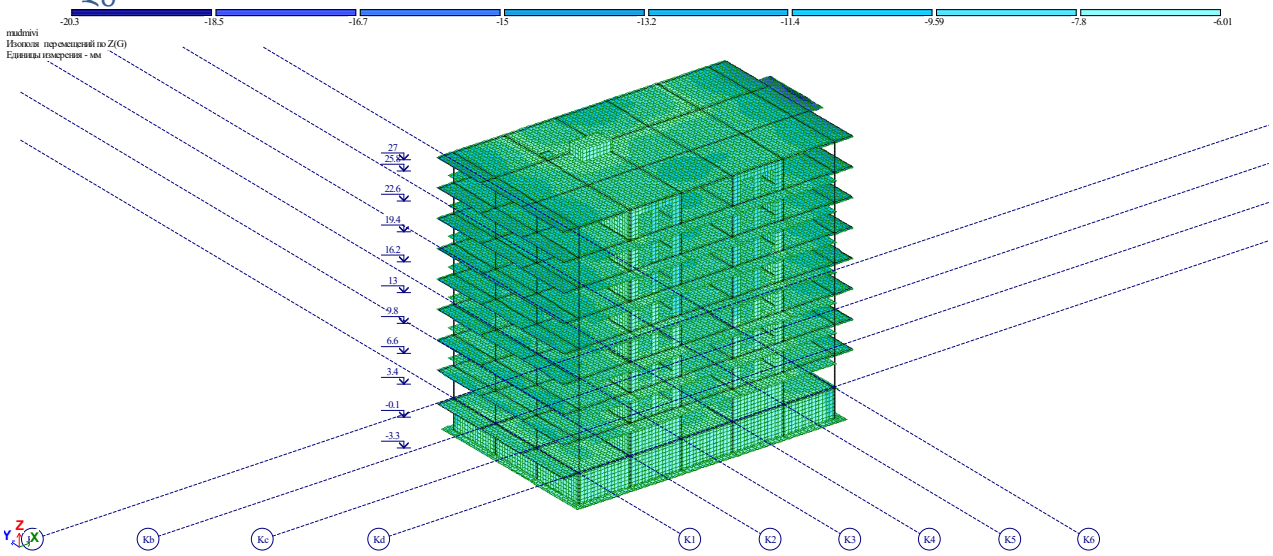

5.2. გადაადგილება X ღერძის მიმართ

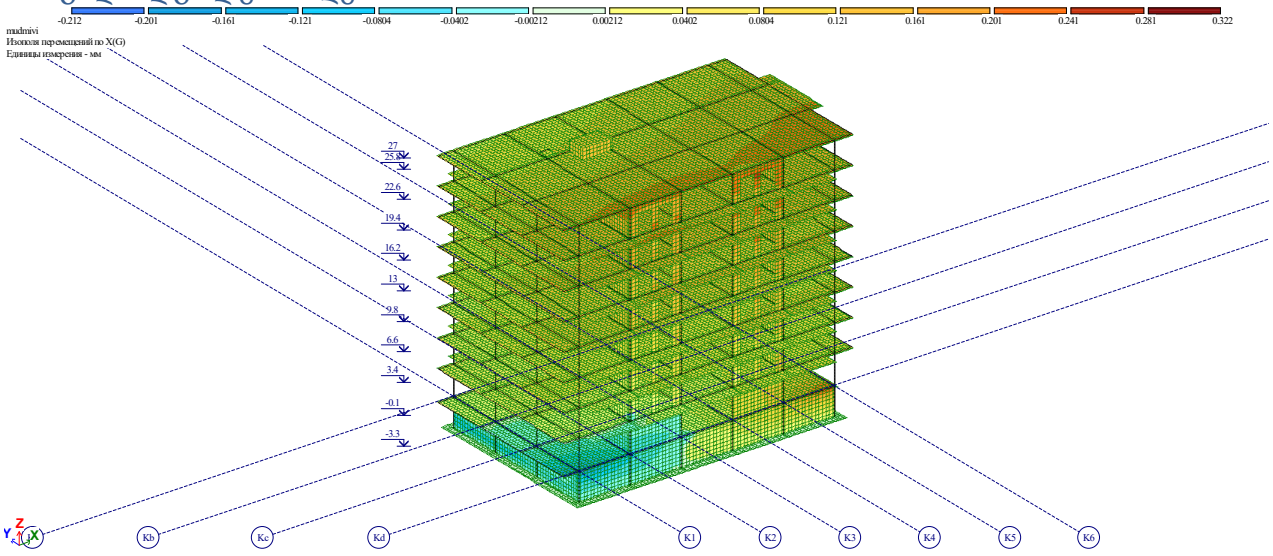

ანალიტიკური მოდელირება - მათე საჯაია ხელმოწერა

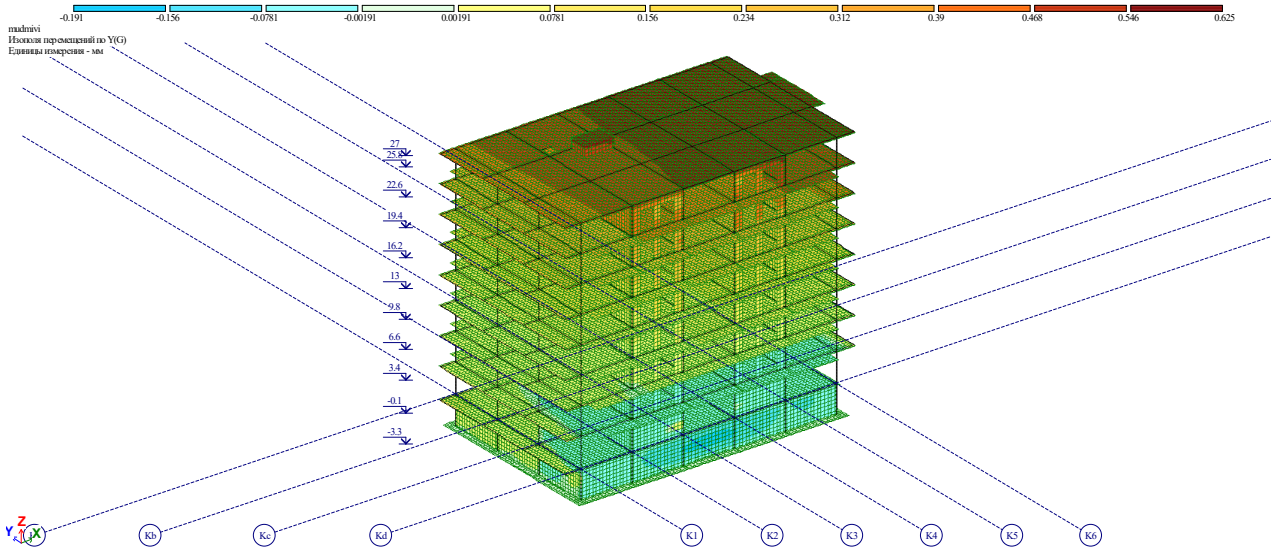

5.3 Y ღერძის მიმართ

6. გრძივი ძალა (N)

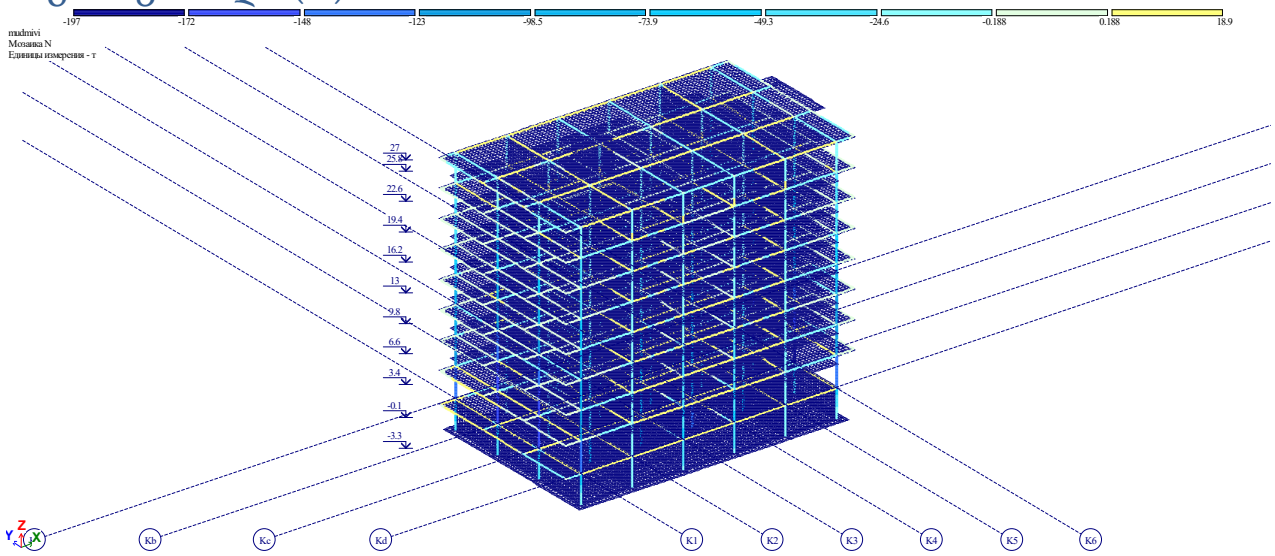

ანალიტიკური მოდელირება - მათე საჯაია ხელმოწერა

7. საძირკვლის ძირზე საშუალო წნევა ძირითადი შეხამებისას

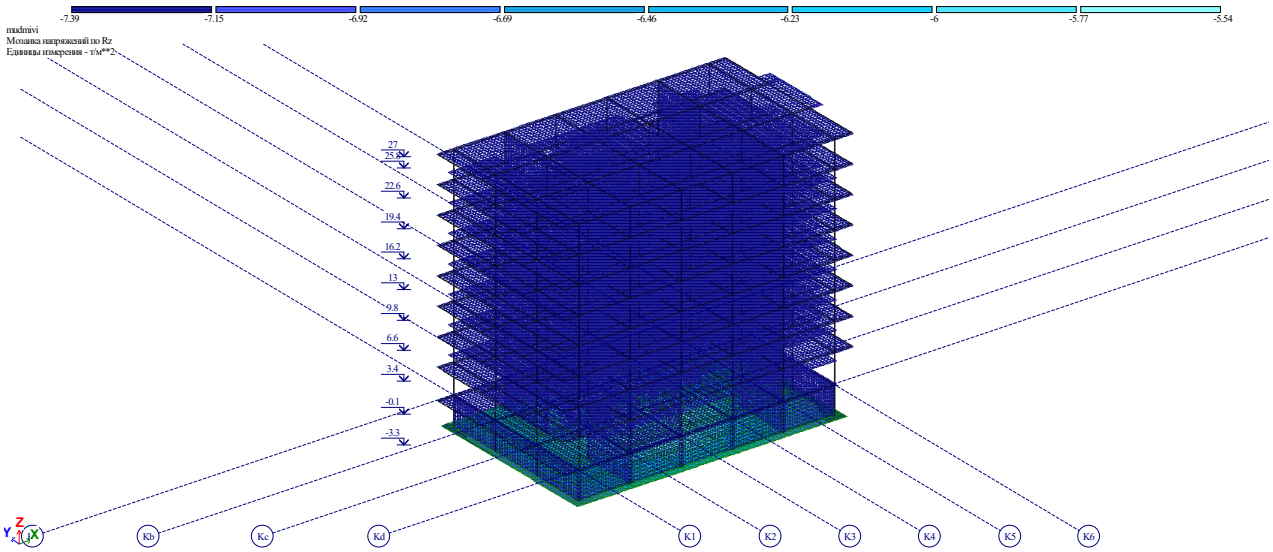

8. არმირება

8.1 სვეტების არმირება

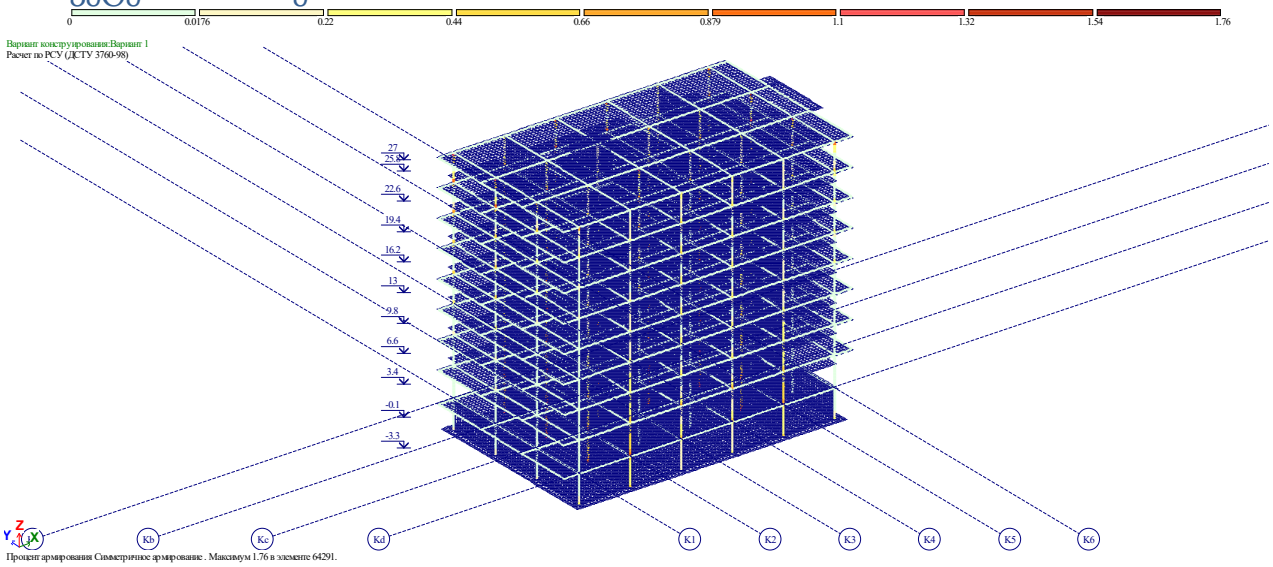

ანალიტიკური მოდელირება - მათე საჯაია ხელმოწერა

8.2 რიგელების არმირება

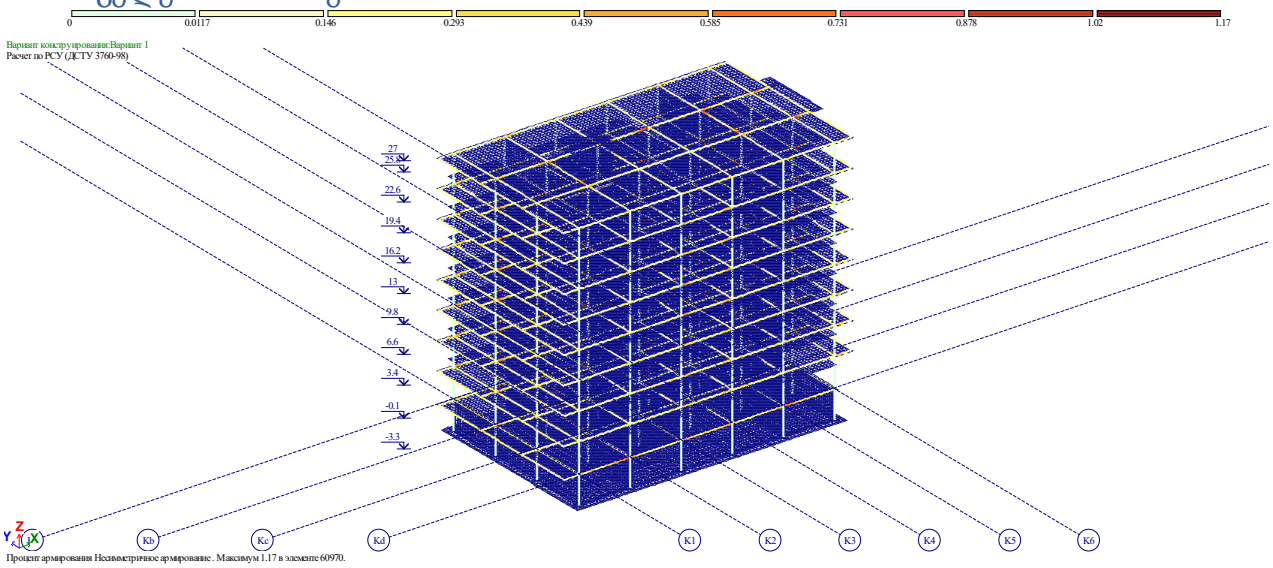

8.3 საძირკვლის არმირება (ქვედა შრე X მიმართ.)

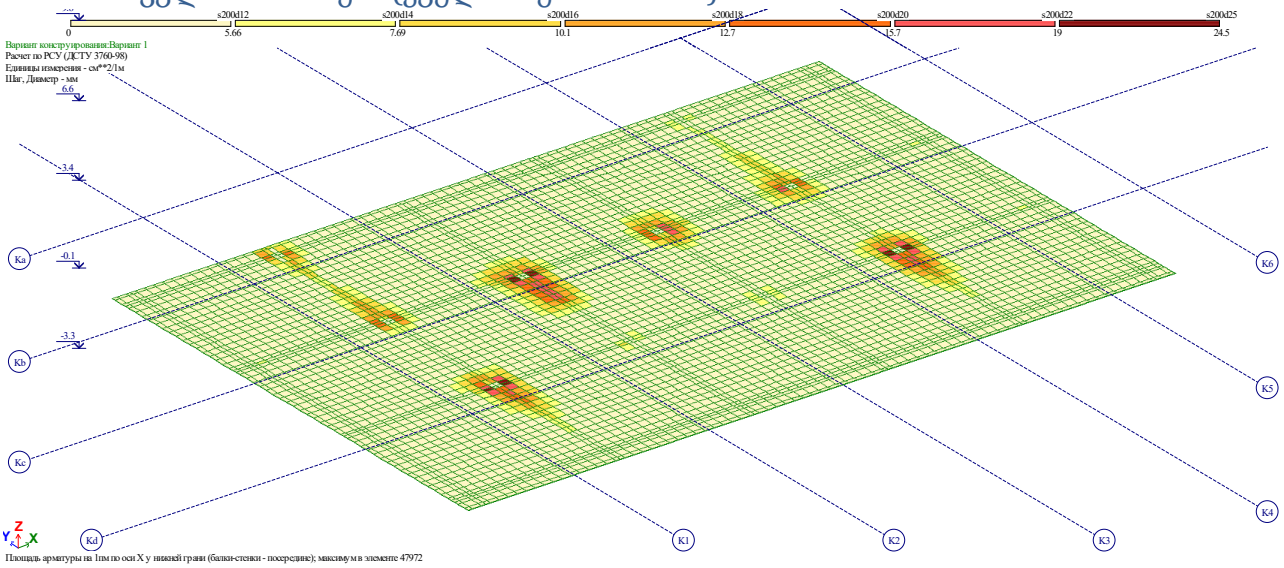

Площадь арматуры на 1пм по оси X у нижней грани (балки-стенки - посередине); максимум в элементе 47972

8.4 საძირკვლის არმირება (ქვედა შრე Y მიმართ.)

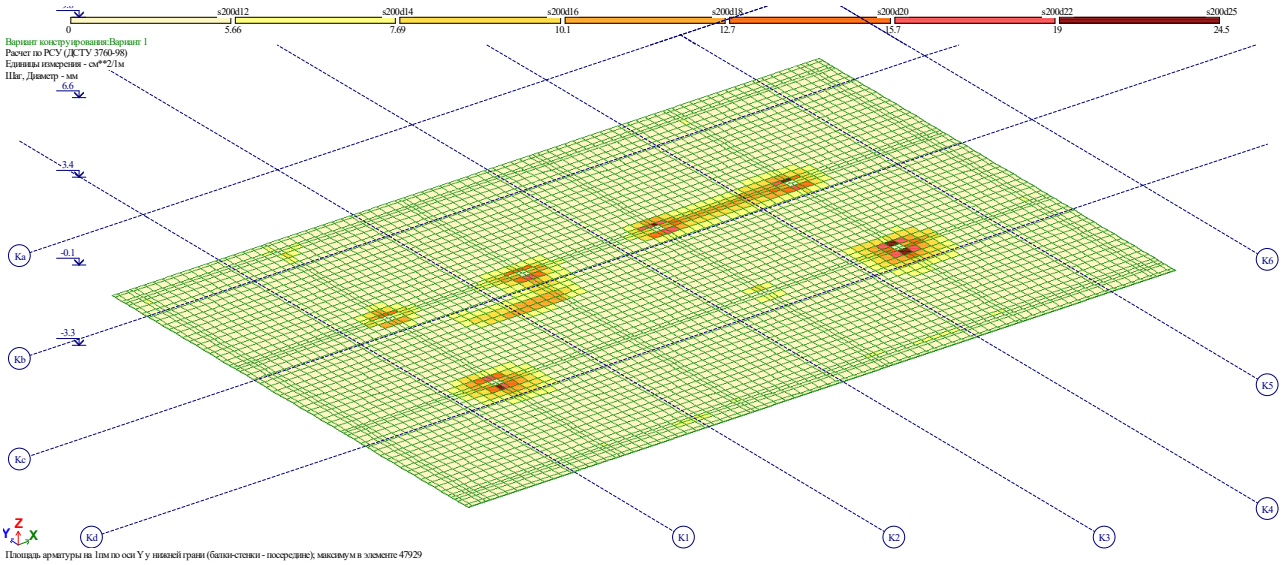

Площадь арматуры на 1пм по оси Y у нижней грани (балки-стенки - посередине); максимум в элементе 47929

8.5 საძირკვლის არმირება (ზედა შრე X მიმართ.)

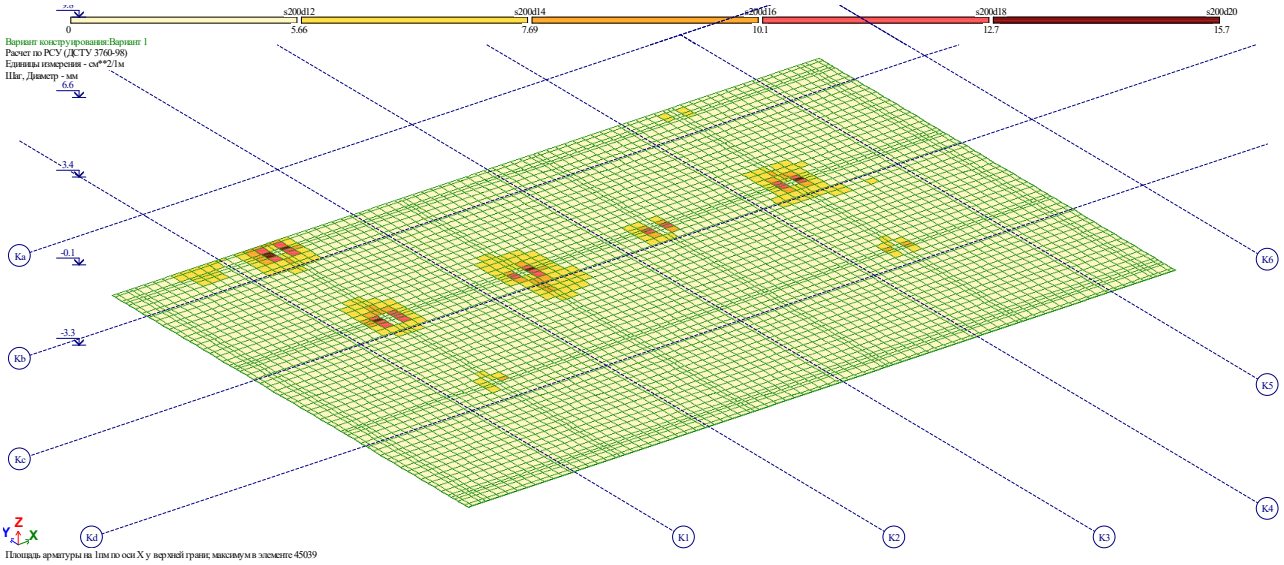

8.6 საძირკვლის არმირება (ზედა შრე Yმიმართ.)

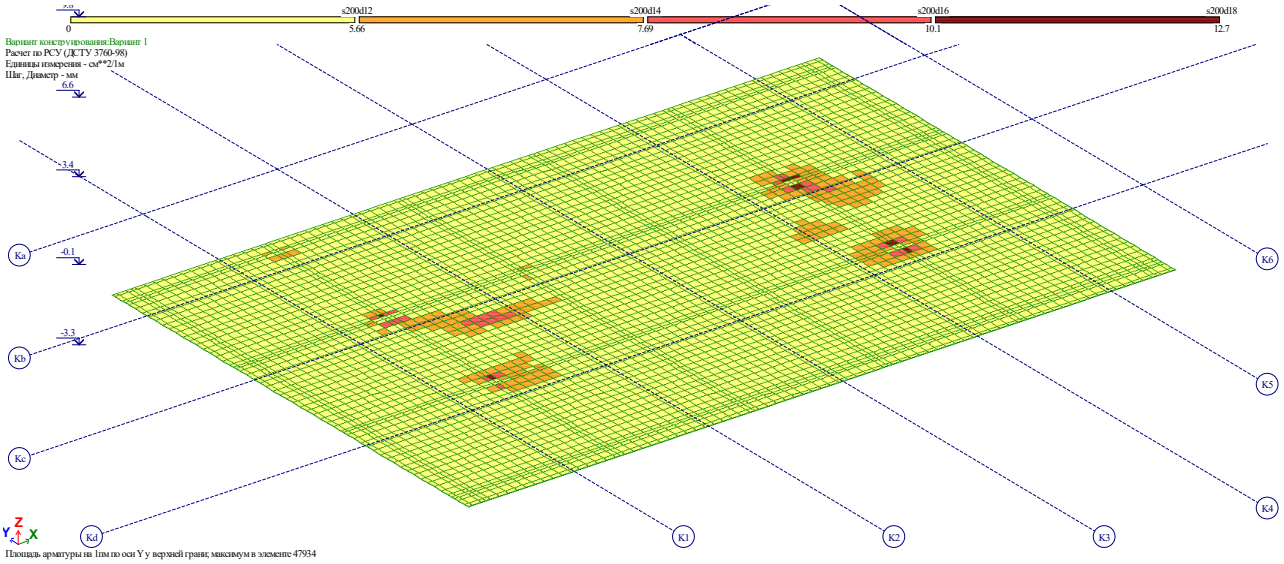

ანალიტიკური მოდელირება - მათე საჯაია ხელმოწერა

8.7 ტიპიური ფილის არმირება (ქვედა შრე X მიმართ.)

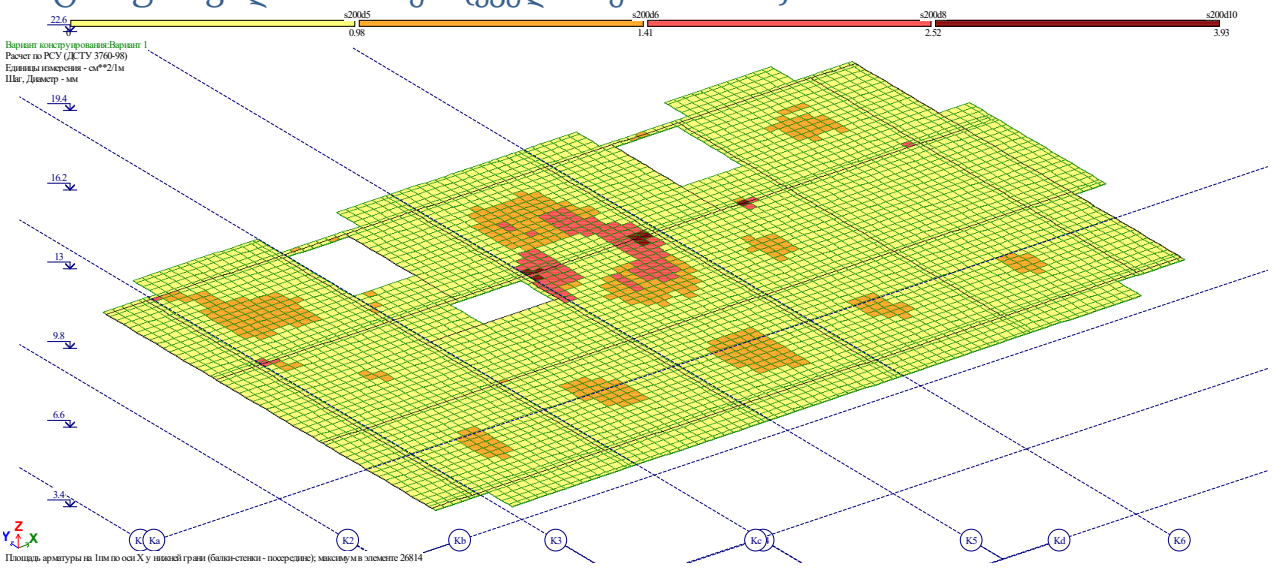

8.8 ტიპიური ფილის არმირება (ქვედა შრე Y მიმართ.)

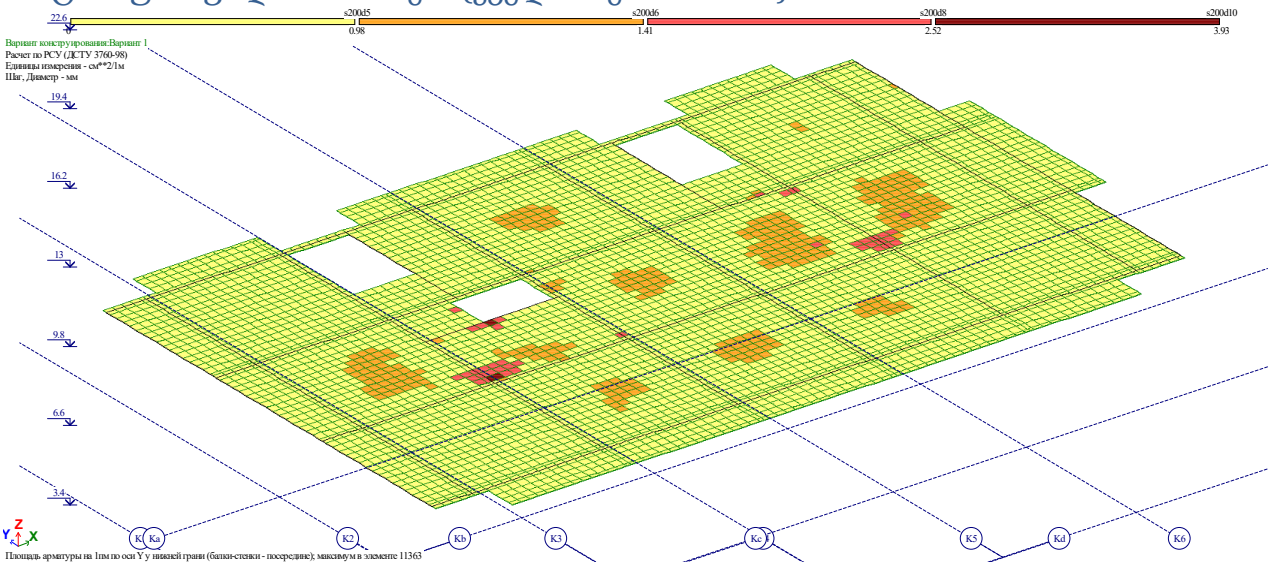

8.9 ტიპიური ფილის არმირება (ზედა შრე X მიმართ.)

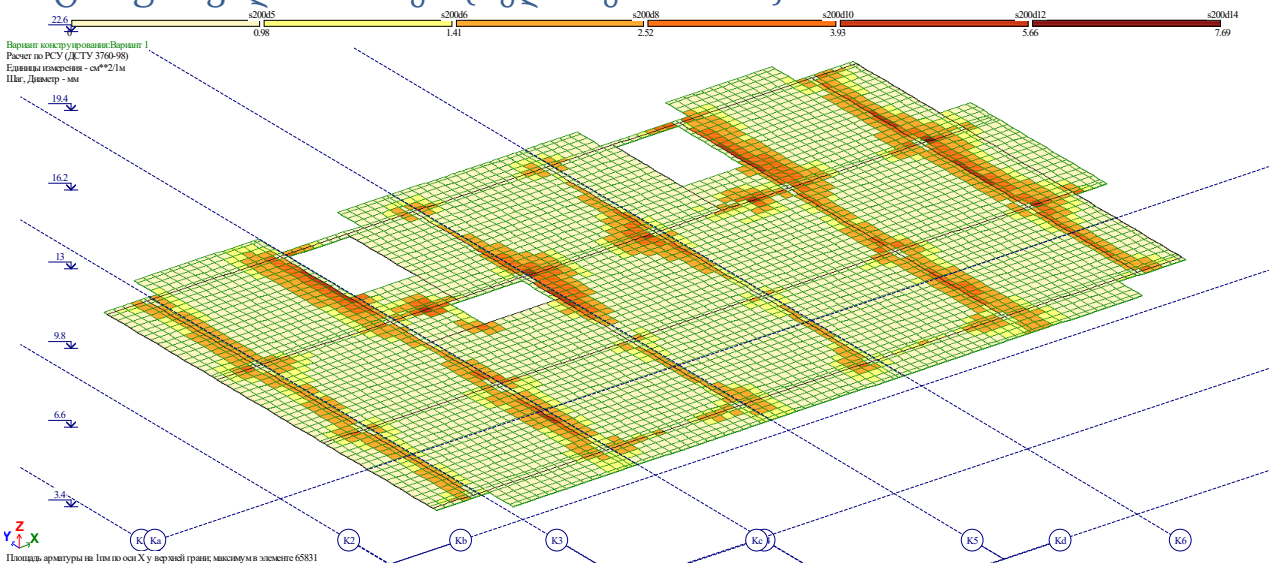

8.10 ტიპიური ფილის არმირება (ზედა შრე Y მიმართ.)

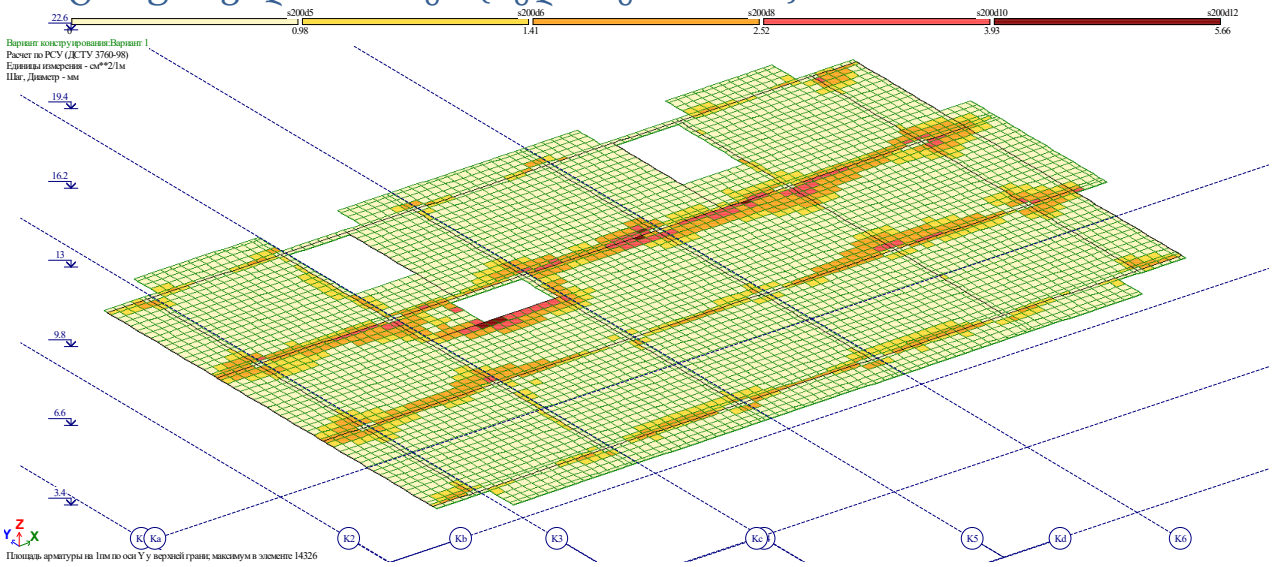

ანალიტიკური მოდელირება - მათე საჯაია ხელმოწერა

9.პერიოდები

СОБСТВЕННЫЕ ЗНАЧЕНИЯ, ЧАСТОТЫ, ПЕРИОДЫ КОЛЕБАНИЙ, ЗАГРУЖЕНИЯ 3_

:N :П/П:	СОБСТВ. ЗНАЧЕНИЯ	Ч А С Т О Т Ы РАД/С	ГЦ	ПЕРИОДЫ С	КОЭФФИЦИЕНТ РАСПРЕДЕЛЕНИЯ	МОДАЛЬНАЯ МАССА В %	
1	0.103856	9.63	1.53	0.6522	14.562022	47.4	47.4
2	0.087650	11.41	1.82	0.5504	1.278270	0.4	47.7
3	0.070849	14.11	2.25	0.4449	-9.394890	19.7	67.5
4	0.032690	30.59	4.87	0.2053	-0.516690	0.1	67.5
5	0.028176	35.49	5.65	0.1769	-1.906736	0.8	68.3
6	0.024138	41.43	6.60	0.1516	5.539039	6.9	75.2
7	0.022728	44.00	7.01	0.1427	1.634877	0.6	75.8
8	0.022487	44.47	7.08	0.1412	-0.555618	0.1	75.8
9	0.021554	46.39	7.39	0.1354	0.227114	0.0	75.9
10	0.021262	47.03	7.49	0.1335	-1.382055	0.4	76.3
11	0.021105	47.38	7.54	0.1325	-0.332408	0.0	76.3
12	0.020635	48.46	7.72	0.1296	-0.130878	0.0	76.3
13	0.020131	49.67	7.91	0.1264	0.007992	0.0	76.3
14	0.019834	50.42	8.03	0.1246	0.303774	0.0	76.3
15	0.019516	51.24	8.16	0.1226	-0.165136	0.0	76.3
16	0.019356	51.66	8.23	0.1216	0.069497	0.0	76.3
17	0.018746	53.34	8.49	0.1177	-0.132422	0.0	76.3
18	0.018178	55.01	8.76	0.1142	1.052700	0.2	76.6
19	0.017759	56.31	8.97	0.1115	0.165990	0.0	76.6
20	0.017466	57.25	9.12	0.1097	3.875278	3.4	80.0
21	0.017183	58.20	9.27	0.1079	0.144843	0.0	80.0
22	0.016812	59.48	9.47	0.1056	1.049977	0.2	80.2

СОБСТВЕННЫЕ ЗНАЧЕНИЯ, ЧАСТОТЫ, ПЕРИОДЫ КОЛЕБАНИЙ, ЗАГРУЖЕНИЯ 4_

:N :П/П:	СОБСТВ. ЗНАЧЕНИЯ	Ч А С Т О Т Ы РАД/С	ГЦ	ПЕРИОДЫ С	КОЭФФИЦИЕНТ РАСПРЕДЕЛЕНИЯ	МОДАЛЬНАЯ МАССА В %	
1	0.103856	9.63	1.53	0.6522	-0.779325	0.1	0.1
2	0.087650	11.41	1.82	0.5504	17.594803	69.2	69.3
3	0.070849	14.11	2.25	0.4449	1.301893	0.4	69.7
4	0.032690	30.59	4.87	0.2053	-0.158731	0.0	69.7
5	0.028176	35.49	5.65	0.1769	0.108770	0.0	69.7
6	0.024138	41.43	6.60	0.1516	-0.133545	0.0	69.7
7	0.022728	44.00	7.01	0.1427	-0.500449	0.1	69.7
8	0.022487	44.47	7.08	0.1412	-0.308544	0.0	69.8
9	0.021554	46.39	7.39	0.1354	-0.050428	0.0	69.8
10	0.021262	47.03	7.49	0.1335	-0.226957	0.0	69.8
11	0.021105	47.38	7.54	0.1325	-0.086653	0.0	69.8
12	0.020635	48.46	7.72	0.1296	0.077408	0.0	69.8
13	0.020131	49.67	7.91	0.1264	-0.036232	0.0	69.8
14	0.019834	50.42	8.03	0.1246	-0.186828	0.0	69.8
15	0.019516	51.24	8.16	0.1226	0.138720	0.0	69.8
16	0.019356	51.66	8.23	0.1216	-0.388098	0.0	69.8
17	0.018746	53.34	8.49	0.1177	-0.396260	0.0	69.9
18	0.018178	55.01	8.76	0.1142	0.594493	0.1	69.9
19	0.017759	56.31	8.97	0.1115	-0.457223	0.0	70.0

ანალიტიკური მოდელირება - მათე საჯაია ხელმოწერა

20	0.017466	57.25	9.12	0.1097	2.342411	1.2	71.2
21	0.017183	58.20	9.27	0.1079	-0.362999	0.0	71.2
22	0.016812	59.48	9.47	0.1056	2.170585	1.1	72.3

10. გამოყენებული ლიტერატურა

- (პნ 01.01-09) - სეისმომედეგი მშენებლობა
- (პნ 01.05-08) - სამშენებლო კლიმატოლოგია
- СНиП 2.01.07-85* _ Нагрузки и воздействия

საექსპერტო დასკვნა

ქ.თბილისში, ბერი გაბრიელის ქ. (მიწის საკადასტრო კოდი 01.17.11.034.071) ასაშენებელი მრავალბინიანი საცხოვრებელი სახლის პროექტის კონსტრუქციულ ნაწილზე.

საექსპერტიზოდ წარმოდგენილია ქ. თბილისში, ბერი გაბრიელის ქ.-ზე (მიწის საკადასტრო კოდი 01.17.11.034.071) ასაშენებელი მრავალბინიანი საცხოვრებელი სახლის პროექტის კონსტრუქციული ნაწილი, ტერიტორიის საინჟინრო გეოლოგიური გამოკვლევის შედეგები, შენობის მზიდი კონსტრუქციის, როგორც ერთიანი ღეროვან-ფირფიტოვანი სივრცული სისტემის გაანგარიშება (ანალიტიკური მოდელი) და აგრეთვე პროექტის არქიტექტურული ნაწილი.

პროექტის კონსტრუქციული ნაწილი დამუშავებულია შპს "კუბიკონი"-ს მიერ (საპროექტო ჯგუფის მთავარი კონსტრუქტორი მ.საჯაია).

ქალაქის სეისმური დარაიონების რუკის მიხედვით სამშენებლო მოედანი განეკუთვნება 8 ბალიან ზონას, ჰორიზონტალური აჩქარება - 0.17(სეისმურობის კოეფიციენტი) ქარის ნორმატიული დაწოლა - 85 კგ/მ2. თოვლის ნორმატიული დატვირთვა - 50კგ/მ²; ჩაყინვის სიღრმე - 0.00მ.

პროექტის მიხედვით 9 სართულიანი კორპუსი 80 სმ. სისქის საძირკვლის ფილის საშუალებით ეფუძნება ძირითად გრუნტს – სგე-2 (ხრეშოვანი გრუნტი, კენჭის 20-25% ჩანართებით, თიხაქვიშის 10-15% შემავსებლით), რომლის

- საანგარიშო წინაღობა R0 = 500 კპა (5.0 კგძ/სმ²)
- დეფორმაციის მოდული E =50.00 მპა.(500კგძ/სმ²)
- შიდა ხახუნის კუთხე Φ = 35.00°
- შეჭიდულობის ძალა C =2.5 მპა.
- პუასონის კოეფიციენტი μ = 0.27.

სეისმური თვისებების მიხედვით სგე-2 მიეკუთვნება II კატეგორიას.

გრუნტის წყლების დამყარებულმა დონემ შეადგინა 2.6-8.3მ. მიწის ზედაპირიდან. ის სუსტადაგრესიულია პორტლანდცემენტზე დამზადებული ბეტონების მიმართ. პროექტში, საძირკვლის ფილაში, გამოყენებულია წყალშეუღწევადობის კლასით W6-კლასის ბეტონი. სამშენებლო მოედნის საინჟინრო გეოლოგიური პირობების გამოკვლევა ჩატარებულია შპს "გეოტექსერვისი"-ს მიერ.

სამშენებლო ტერიტორია მცირედ დამრეცია სამხრეთის მხარეს. ქვაბულის ფერდების სამი(ჩრდილოეთი, აღმოსავლეთი, დასავლეთი) მხარე ბუნებრივი ქანობებითაა გათვალისწინებული და შესაბამისად არ ითხოვს დამატებით გამაგრება-გაძლიერებებს. დასავლეთის მხარეს საპროექტო შენობის სიახლოვეს(დაახლოებით 2 მეტრის მანძილზე) მდებარეობს სპორტული სტადიონი. ამ მხარეს პროექტით გათვალისწინებულია ქვაბულის ფერდობის ხიმინჯებით გამაგრება, რათა არ დაზიანდეს აღნიშნული სტადიონი არც საპროექტო სამუშაოების მიმდინარეობისას და არც ხანგრძლივი ექსპლუატაციის პირობებში.

საპროექტო შენობა 9 სართულიანია, რომლის ერთი სართული მიწისქვეშაა, გეგმაში მართკუთხა მოხაზულობის, ზომებით 32.00X20.00მ. (ღერძებში).

კონსტრუქციული თვალსაზრისით შენობა ხისტკვანძებიან მონოლითური რკინაბეტონის ჩარჩო-კავშირებიან სისტემას წარმოადგენს. მონოლითური რკინაბეტონის სვეტების კვეთები იცვლება სართულების მიხედვით 60X40სმ., 40X40სმ.; სართულშუა გადახურვები ხორციელდება მონოლითური რკინაბეტონის

160 მმ-იანი სისქის რიგელიანი ფილებით. მონოლითური რკინაბეტონის რიგელები - კვეთით 40X50სმ. მონოლითური რკინაბეტონისაა აგრეთვე ყველა კიბის კონსტრუქცია. შენობას სეისმიური დატვირთვების მისაღებად გააჩნია მძლავრი რკინაბეტონის დიაფრაგმები, რომლებიც ძირითადად განლაგებული არიან სიმეტრიულად. გარე კედლები (კარკასის შევსება) და ტიხრები გათვალისწინებულია მსუბუქი ბეტონის ბლოკებისაგან.

შენობის გაანგარიშება შესრულებულია სასრულ ელემენტთა მეთოდით, ЛИР А-САПР 2013 R3-ის გამოყენებით, სამშენებლო ნორმები და წესები "სეისმომედეგი მშენებლობა"(პნ 01.01–09) გათვალისწინებით.

შენობის მზიდი ელემენტების კონსტრუირებას საფუძვლად უდევს მისი, როგორც ერთიანი ღეროვან-ფირფიტოვანი სივრცული სისტემის გაანგარიშების შედეგები მუდმივ და დროებით ხანმოკლე ვერტიკალურ დატვირთვებზე, ჰორიზონტალურ სეისმურ ზემოქმედებაზე და მათ საანგარიშო თანწყობაზე. საანგარიშო სქემაში საძირკვლის ფუძის გრუნტების მუშაობა ჰორიზონტალური მიმართულებით გათვალისწინებულია დრეკადი ბმების საშუალებით. შენობის საანგარიშო მოდელი დაპროექტებისათვის მისაღები სიზუსტით შესაძლოდ სრულად აღწერს ნაგებობის მუშაობის სურათს.

უნდა აღინიშნოს საექსპერტიზოდ წარმოდგენილი პროექტის კონსტრუქციული ნაწილის შესრულების მაღალი დონე, როგორც შინაარსობრივად, ასევე გაფორმებით. პროექტით გადმოცემული ინფორმაცია არის სრული და ადვილად აღსაქმელი. მუშა ნახაზებში მოცემულია შენობის ჩონჩხედის ელემენტების სქემები; კონსტრუქციების დაარმატურებები; დამახასიათებელი დეტალები და კვანძები; მოყვანილია გამოყენებული მასალების სპეციფიკაციები. ამდენად, დამპროეტებელ კონსტრუქტორთა მიერ ხორციელდება ცნობილი კონსტრუქციული გადაწყვეტების მისადაგება-მორგება არქიტექტურულ-გეგმარებით გადაწყვეტებთან, ადგილობრივ მეტეოროლოგიურ, გეოლოგიურ და სეისმოლოგიურ პირობებთან.

ამასთან ერთად უნდა აღინიშნოს, რომ პროექტის ექსპერტიზის ჩატარების პროცესში პროექტის ავტორის მიერ გათვალისწინებული იყო ექსპერტის შენიშვნები და სათანადო კორექტივები შეტანილი იყო პროექტში.

დასკვნა

ზემოთ თქმულიდან გამომდინარე ქ. თბილისში, ბერი გაბრელის ქ.-ზე (მიწის საკადასტრო კოდი 01.17.11.034.071) ასაშენებელი მრავალბინიანი საცხოვრებელი სახლის პროექტის კონსტრუქციულ ნაწილს ეძლევა დადებითი შეფასება და ეძლევა რეკომენდაცია დასამტკიცებლად.

ექსპერტი,

ინჟინერ-კონსტრუქტორი ნუგზარ მაისურაძე

cooh@cheerful.com

577-79-33-84

12.07.2021წ.

პერსონალური & საკონტაქტო მონაცემები:

გვარი და სახელი: ნუგზარ მაისურაძე

დაბადების თარიღი : 03.01.1939

დაბადების ადგილი: ქ. თბილისი

ოჯახური მდგომარეობა: დაოჯახებული

მისამართი: ქ. თბილისი, ი. ნიკოლაძის ქ. №4, ბინა: 3

ტელეფონი: *2226362 ; 577793384*

ელ. ფოსტა: cooh@cheerful.com

განათლება:

1959-1967 - საქართველოს ტექნიკური უნივერსიტეტი, სამშენებლო ფაკულტეტი

1947-1958 - ქ. თბილისის მე-60 საშუალო სკოლა

სამუშაო გამოცდილება:

1959-1960 - "თბილქალაქმშენის" №3 სამშენებლო სამმართველო. მუშა

1960 - 1961 - "თბილქალაქმშენის" №10 სამშ. სამმართველო. მე-4 თანრიგის მუშა.

1961 -1963 - ქ. თბილისის აღმასკომის ვაჭრობის სამმართველოს სამშენებლო სამმართველო. რიგადირი.

1963 - 1967 - "თბილწყალსადენი" №1 უბნის კონტროლიორი.

1967 -1969 - საპროექტო ინსტიტუტი "თბილქალაქპროექტი" უფროსი ინჟინერი.

1969 - 1971 - საპროექტო ინსტიტუტი "გრუზგიპროტორგი" უფროსი ინჟინერი.

1971 - 1982 - ტურიზმისა და ექსკურსიების საბჭოს საპროექტო სახელოსნო. პროექტის მთავარი ინჟინერი.

1982 - 2001 - საპროჭტო ინსტიტუტი "თბილზნიიეპი" მე-2 არქიტექტორული სახელოსნოს მთავარი კონსტრუქტორი.

2002 - 2005 - შ.პ.ს. "დელტაპროექტი" მთავარი კონსტრუქტორი

2005 წლიდან – პენსიონერი.

პროფესიული გამოცდილება.

დაპროექტებული მაქვს მრავალი სამრეწველო და სამოქალაქო დანიშნულების ობიექტები ყოფილი საბჭოთა კავშირის ტერიტორიაზე. ქ. თბილისში მ. მესხის სახელობის სტადიონი, საცხოვრებელი სახლი კოსტავას ქუჩაზე. ღკინისგზის სადგურები ქ. ხაშურში და ქ. ბათუმში.

ინჟინერი ნ. მაისურაძე.

დიპლომი

Ц № 016430

ეს დიპლომი მიეცა ნუგზარ იაკობის-ძე მაისურაძეს მასზე, რომ იგი 1958 წელს შევიდა ლენინის სახ. საქ. შრომის წითელი დროშის ორდენოსან პოლიტექნიკურ ინსტიტუტში და 1967 წელს დაამთავრა სრული კურსი სპეციალობით „სამრეწველო და სამოქალაქო მშენებლობა“

სახელმწიფო საგამოცდო კომისიის 1967 წ. „11“ მარტის გადაწყვეტილებით მიენიჭა ინჟინერ-მშენებლის კვალიფიკაცია.

სახელმწიფო საგამოცდო კომისიის თავმჯდომარე

რექტორი

მდივანი

ქალაქი თბილისი 1967 წ. „30/III“

სარეგისტრაციო № 13563

Грузинский яз.

ДИПЛОМ

Ц № 016430

Настоящий диплом выдан Маисурадзе Нугзару Яковлевичу в том, что он в 1958 году поступил в Тбилисский ордена Трудового Красного Знамени политехнический институт имени В. И. Ленина и в 1967 году окончил полный курс названного института по специальности „Промышленное и гражданское строительство“

Решением Государственной экзаменационной комиссии от „11“ марта 1967 г. Маисурадзе Н. Я. присвоена квалификация инженера-строителя

Председатель Государственной экзаменационной комиссии

Ректор

Секретарь

М. П.

Город Тбилиси „30“ III 1967 г.

Регистрационный № 13563

Московская типография Гознака. 1966.

საქართველო

მოქალაქის პირადობის მოწმობა



პირადი № 01009018592

სახელი ნუგზარ

გვარი მაისურაძე

დაბადების თარიღი 03.01.1939

დაბადების ადგილი თბილისი

N° ბ 1231059

პირადი ხელმოწერა

მისამართი თბილისი იაკ.ნიკოლაძის ქ. N 4

მოწმობის გამცემი ორგანოს დასახელება სამოქალაქო რეესტრის სააგენტოს მთაწმინდა-კრწანისის სამსახური

გაცემის თარიღი 20 10.2008

მოქმედების ვადა უვადო

რეგისტრაციის თარიღი 20.10.2008

უფლებამოსილი პირის ხელმოწერა

CUBICON©

DESIGN & BUILDING ENGINEERING

2021

WWW.CUBICON.GE

საკონტაქტო:

+995 591 116 444

INFO@CUBICON.GE

მარშალ გელოვანის გამზ. 13
0159, თბილისი,საქართველო,

სოციალური ქსელები:

www.facebook.com/cubicon.ge

www.linkedin.com/in/cubicon/

2021

F ბლოკი - მრავალბინიანი საცხ. კომპლექსი ბერი გაბრიელის ქუჩაზე (ს/კ 01.17.11034.067)

სტრუქტურული დიზაინი

სამშენებლო დოკუმენტაცია - (C.D.)

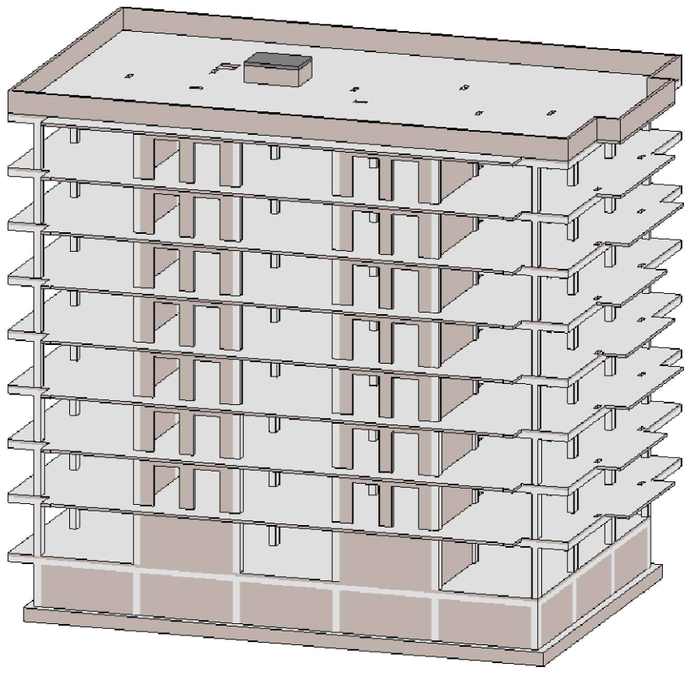

3D მოდელის საილუსტრაციოდ

ორგანიზაციის მთ. ინჟინერი:	ს. პაპაშვილი	
საპროექტო ჯგ._ის ხელმძღვანელი:		
პრ._ის წამყვანი ინჟ-კონსტრუქტორი:	მათე საჯაია	
ანალიტიკური მოდ. ინჟ.-კონსტრუქტორი:		
ინჟ.-კონსტრუქტორი:	დ.ზურაბიშვილი	
ინჟ.-კონსტრუქტორი:	ე.ჯეირანაშვილი	

ნახაზის კოდი	ნახაზის დასახელება	დეტალის რაოდენობა	R	E	V	I	S	I	O	N
CUB-XXX-ST-0001-R00	ჩარჩოს ელემენტი	ST-0001								
CUB-XXX-ST-0003-R00	ბინძურის ფილტრის ბადე	ST-0003								
CUB-XXX-ST-0004-R00	პირსახოცის ანძა ფეხსაბანით	ST-0004								
CUB-XXX-ST-0005-R00	ბანაობის ავზის ჩამკეტი	ST-0005	01							
CUB-B01-ST-1001-R00	ქვაბების მეორე	ST-1001	--	--	--	--	--	--	--	--
CUB-B01-ST-1002-R00	ჭოჭოლა A	ST-1002	--	--	--	--	--	--	--	--
CUB-B01-ST-1003-R00	ჭოჭოლა B	ST-1003	--	--	--	--	--	--	--	--
CUB-B01-ST-1004-R00	ჭოჭოლა C; ხიმინჯის P.1; ავეჯის a; ტუმბოს ან G.B.1; სველი ჯგუფის ელემენტი	ST-1004	--	--	--	--	--	--	--	--
CUB-B01-ST-1101-R00	სველი ჯგუფის სველი ნაგვის ბუნკერი -3.10 ნომენკლატურა	ST-1101	--	--	--	--	--	--	--	--
CUB-B01-ST-1102-R00	სველ. ფილტრის ტუმბოების ბლოკი -3.10 ნომენკლატურის	ST-1102	--	--	--	--	--	--	--	--
CUB-B01-ST-1103-R00	სველ. ფილტრის ტუმბოების ბლოკი -3.10 ნომენკლატურის Y ვარიანტი	ST-1103	--	--	--	--	--	--	--	--
CUB-B01-ST-1104-R00	სველ. ფილტრის ტუმბოების ბლოკი -3.10 ნომენკლატურის X ვარიანტი	ST-1104	--	--	--	--	--	--	--	--
CUB-B01-ST-1105-R00	სველ. ფილტრის ტუმბოების ბლოკი -3.10 ნომ. ხაზის ნომ Y ვარიანტი	ST-1105	--	--	--	--	--	--	--	--
CUB-B01-ST-1106-R00	სველი ნაგვის ფილტრის ბლოკი ტუმბოების ბლოკი -3.30 ნომენკლატურა	ST-1106	--	--	--	--	--	--	--	--
CUB-B01-ST-1107-R00	სველი ჯგუფის და ქვიშის ნაგვის ბუნკერის ბლოკი ტუმბოების ბლოკის ფილტრის	ST-1107	--	--	--	--	--	--	--	--
CUB-B01-ST-1108-R00	ქვაბი a; b; d; ხიდი c;	ST-1108	--	--	--	--	--	--	--	--
CUB-B01-ST-1109-R00	ქვაბი e; f; ხიმინჯის ფილტრის ჯგუფის ბინძურის ბანაობა. სველი	ST-1109	--	--	--	--	--	--	--	--
CUB-B01-ST-1110-R00	ფრისქიდის - 1; ჭიანჯარი A	ST-1110	--	--	--	--	--	--	--	--
CUB-B01-ST-1111-R00	ქვაბის I; II; III; IV	ST-1111	--	--	--	--	--	--	--	--
CUB-B01-ST-1112-R00	ქვაბი j; k	ST-1112	--	--	--	--	--	--	--	--
CUB-B01-ST-1113-R00	ქვაბი m	ST-1113	--	--	--	--	--	--	--	--
CUB-B01-ST-1114-R00	ქვაბის V; VI; VII	ST-1113	--	--	--	--	--	--	--	--
CUB-B01-ST-1115-R00	სარეზერვო სველი ნაგვის ჯგუფის ელემენტი	ST-1114	--	--	--	--	--	--	--	--
CUB-ZZZ-ST-1201-R00	ჭიქა. ქვაბიანი ბანაობა, R.C.W. - 1, 2, 3	ST-1201	--	--	--	--	--	--	--	--
CUB-ZZZ-ST-1202-R00	ჭიქა. ქვაბიანი ბანაობა R.C.W. - 4	ST-1202	--	--	--	--	--	--	--	--
CUB-XXX-ST-1203-R00	ხელსაბანების ელემენტი	ST-1203	--	--	--	--	--	--	--	--
CUB-G00-ST-2001-R00	ბანაობის ფილტრის ბლოკი -0.10 ნომენკლატურა	ST-2001	01	--	--	--	--	--	--	--
CUB-G00-ST-2002-R00	ბანაო. ფილტრი ორმაგობის ბლოკი -0.10 ნომენ. (ქვაბის ჭიქა)	ST-2002	01	--	--	--	--	--	--	--
CUB-G00-ST-2003-R00	ბანაო. ფილტრი ორმაგობის ბლოკი -0.10 ნომენ. (ხაზის ჭიქა X ვარ.)	ST-2003	01	--	--	--	--	--	--	--
CUB-G00-ST-2004-R00	ბანაო. ფილტრი ორმაგობის ბლოკი -0.10 ნომენ. (ხაზის ჭიქა Y ვარ.)	ST-2004	01	--	--	--	--	--	--	--
CUB-L01-ST-2005-R00	ბანაო. ფილტრი სარეზერვო ბლოკი 4.00 ნომენკლატურა	ST-2005	01	--	--	--	--	--	--	--
CUB-L01-ST-2006-R00	ბანაო. ფილტრი ორმ. ბლოკი 4.00 - 26.05 ნომენ. ჩარჩო (ქვაბის ჭიქა)	ST-2006	01	--	--	--	--	--	--	--
CUB-L01-ST-2007-R00	ბანაო. ფილტრი ორმ. ბლოკი 4.00 - 26.05 ნომენ. ჩარჩო (ხაზის ჭიქა X ვარ)	ST-2007	01	--	--	--	--	--	--	--
CUB-L01-ST-2008-R00	ბანაო. ფილტრი ორმ. ბლოკი 4.00 - 26.05 ნომენ. ჩარჩო (ხაზის ჭიქა Y ვარ)	ST-2008	01	--	--	--	--	--	--	--
CUB-L02-ST-2009-R00	ბანაობის ფილტრი სარეზერვო ბლოკი 7.15 ნომენკლატურა	ST-2009	01	--	--	--	--	--	--	--
CUB-L03-ST-2010-R00	ბანაობის ფილტრი სარეზერვო ბლოკი 10.30 ნომენკლატურა	ST-2010	01	--	--	--	--	--	--	--
CUB-L04-ST-2011-R00	ბანაობის ფილტრი სარეზერვო ბლოკი 13.45 ნომენკლატურა	ST-2011	01	--	--	--	--	--	--	--
CUB-L05-ST-2012-R00	ბანაობის ფილტრი სარეზერვო ბლოკი 16.60 ნომენკლატურა	ST-2012	01	--	--	--	--	--	--	--
CUB-L06-ST-2013-R00	ბანაობის ფილტრი სარეზერვო ბლოკი 19.75 ნომენკლატურა	ST-2013	01	--	--	--	--	--	--	--
CUB-L07-ST-2014-R00	ბანაობის ფილტრი სარეზერვო ბლოკი 22.90 ნომენკლატურა	ST-2014	01	--	--	--	--	--	--	--
CUB-L08-ST-2015-R00	ბანაობის ფილტრი სარეზერვო ბლოკი 26.05 და 27.45 ნომენკლატურა	ST-2015	01	--	--	--	--	--	--	--
CUB-XXX-ST-2016-R00	ქვაბი - a; b; c; d; e; f	ST-2016	--	--	--	--	--	--	--	--
CUB-XXX-ST-2017-R00	ბანაობის ფილტრის ჯგუფის სარეზერვო ელემენტი	ST-2017	01	--	--	--	--	--	--	--
CUB-ZZZ-ST-3001-R00	სველი C.1	ST-3001	01	--	--	--	--	--	--	--
CUB-ZZZ-ST-3002-R00	სველი C.2	ST-3002	01	--	--	--	--	--	--	--
CUB-ZZZ-ST-3003-R00	სველი C.3	ST-3003	01	--	--	--	--	--	--	--
CUB-ZZZ-ST-3004-R00	სველი C.4	ST-3004	01	--	--	--	--	--	--	--
CUB-ZZZ-ST-3006-R00	ქვაბი a; b; c; d; e; f	ST-3006	--	--	--	--	--	--	--	--
CUB-ZZZ-ST-3007-R00	ქვაბი g; სველი ნაგვის ბუნკერის ბლოკი. ფილტრები	ST-3007	--	--	--	--	--	--	--	--
CUB-ZZZ-ST-3008-R00	სველი ნაგვის ფილტრის ბლოკი; ხელსაბანი	ST-3008	01	--	--	--	--	--	--	--
CUB-ZZZ-ST-3009-R00	სველი ნაგვის ფილტრის ბლოკი (ბინძური ქვაბი)	ST-3009	01	--	--	--	--	--	--	--
CUB-ZZZ-ST-3101-R00	ნაგვის ფილტრის ბლოკი ტუმბოების ბლოკი -3.10 ნომ.		--	--	--	--	--	--	--	--
CUB-ZZZ-ST-3102-R00	ნაგვის ფილტრის ბლოკი ტუმბოების SH.W. - 1, 2	ST-3102	01	--	--	--	--	--	--	--
CUB-ZZZ-ST-3103-R00	ნაგვის ფილტრის ბლოკი ტუმბოების SH.W. - 3, 4	ST-3103	01	--	--	--	--	--	--	--
CUB-ZZZ-ST-3104-R00	ნაგვის ფილტრის ბლოკი ტუმბოების SH.W. - 5, 6	ST-3104	01	--	--	--	--	--	--	--
CUB-ZZZ-ST-3105-R00	ნაგვის ფილტრის ბლოკი ტუმბოების SH.W. - 7, 8, 9	ST-3105	--	--	--	--	--	--	--	--
CUB-ZZZ-ST-3106-R00	ნაგვის ფილტრის ბლოკი ტუმბოების SH.W. - 10, 11	ST-3106	01	--	--	--	--	--	--	--
CUB-XXX-ST-3107-R00	ქვაბის a, b, c	ST-3107	01	--	--	--	--	--	--	--
CUB-XXX-ST-3108-R00	ქვაბის d, e	ST-3108	01	--	--	--	--	--	--	--
CUB-XXX-ST-3109-R00	ქვაბის f, g, h	ST-3109	01	--	--	--	--	--	--	--
CUB-XXX-ST-3110-R00	ქვაბის i, j, k	ST-3110	01	--	--	--	--	--	--	--
CUB-XXX-ST-3111-R00	ქვაბი m	ST-3111	--	--	--	--	--	--	--	--
CUB-XXX-ST-3112-R00	ქვაბების n, o, p, q	ST-3112	01	--	--	--	--	--	--	--
CUB-XXX-ST-3114-R00	ქვაბების v, w, x, y, z	ST-3114	01	--	--	--	--	--	--	--
CUB-XXX-ST-3113-R00	ქვაბების r, s, t, u	ST-3113	01	--	--	--	--	--	--	--
CUB-XXX-ST-3115-R00	სარეზერვო ელემენტების ბლოკი 4.00 ნომენკლატურა	ST-3115	01	--	--	--	--	--	--	--
CUB-XXX-ST-3116-R00	სარეზერვო ელემენტების ბლოკი	ST-3116	01	--	--	--	--	--	--	--
CUB-XXX-ST-3117-R00	სარეზერვო ელემენტების ბლოკი	ST-3117	01	--	--	--	--	--	--	--
CUB-XXX-ST-3118-R00	სარეზერვო ელემენტების ბლოკი	ST-3118	01	--	--	--	--	--	--	--
CUB-XXX-ST-3119-R00	სარეზერვო ელემენტების ბლოკი	ST-3119	01	--	--	--	--	--	--	--
CUB-XXX-ST-3120-R00	სარეზერვო ელემენტების ბლოკი	ST-3120	01	--	--	--	--	--	--	--
CUB-XXX-ST-3121-R00	სარეზერვო ელემენტების ბლოკი	ST-3121	01	--	--	--	--	--	--	--
CUB-XXX-ST-3122-R00	სარეზერვო ელემენტების ბლოკი	ST-3122	01	--	--	--	--	--	--	--
CUB-XXX-ST-3123-R00	სარეზერვო ელემენტების ბლოკი	ST-3123	01	--	--	--	--	--	--	--
CUB-XXX-ST-4001-R00	BM. - 1	ST-4001	--	--	--	--	--	--	--	--
CUB-XXX-ST-4002-R00	BM. - 2	ST-4002	01	--	--	--	--	--	--	--
CUB-XXX-ST-4003-R00	BM. - 3; 4	ST-4003	--	--	--	--	--	--	--	--
CUB-XXX-ST-4004-R00	BM. - 5; 6; 7	ST-4004	--	--	--	--	--	--	--	--
CUB-XXX-ST-4005-R00	BM. - 8	ST-4005	--	--	--	--	--	--	--	--
CUB-XXX-ST-4006-R00	ქვაბის - a; b; ბსპ.ნი	ST-4006	--	--	--	--	--	--	--	--
CUB-XXX-ST-4007-R00	BM. - სველი ნაგვის ელემენტი	ST-4007	01	--	--	--	--	--	--	--
CUB-ZZZ-ST-5001-R00	ქვაბი №1 და №2 სველი ნაგვის ბლოკის -3.10 22.60 ნომენ.	ST-5001	--	--	--	--	--	--	--	--
CUB-ZZZ-ST-5002-R00	ჭიქა A	ST-5002	01	--	--	--	--	--	--	--
CUB-ZZZ-ST-5003-R00	ქვაბების I; II; III; IV	ST-5003	--	--	--	--	--	--	--	--
CUB-ZZZ-ST-5004-R00	ქვაბის V; VI; ავეჯის სარეზერვო ელემენტი	ST-5004	--	--	--	--	--	--	--	--
CUB-L08-ST-9001-R00	პირსახოცების ტარების ბლოკი 26.05 ნომენკლატურა	ST-9001	--	--	--	--	--	--	--	--
CUB-ZZZ-ST-9002-R00	პირსახოცის ანძები	ST-9002	--	--	--	--	--	--	--	--
CUB-XXX-ST-9003-R00	ჭიქა.ქვ.ა. სა–ის ბაზის ნომენკლატურის ამოწერილობის ელემენტი	ST-9003								
CUB-XXX-ST-9004-R00	ბინძურის ფილტრის და ხელსაბანების ელემენტი ტუმბოს ბლოკის	ST-9004								

No	Date	Revision	Issued by

ბინძურის ფილტრის ბლოკის
KEY PLAN

NOTE:

CUBICON®
design & building engineering
ტელ: +(995 591) 116444 www.cubicon.ge
ქალაქი თბილისი, მთაწმინის რაიონი, ალ.ყიფიანის ქუჩა №6, 13

პროექტის ხელმძღვანელი: LEAD STRUCTURAL ENGINEER:	შემსრულებელი: ISSUED BY:	შემოწმებული: APPROVED BY:
ბაზის ბაზანის ბაზა	PAPER SIZE A2	PROJECT No 110A21
შენობის SHEET. No ST-0001	სტატუსი STATUS C.D.	მასშტაბი SCALE

11/12/2023

ნახაზის ნომერი:
DRAWG. No
CUB-XXX-ST-0001-R00

ნახაზების დასახელება
DRWG. NAME
ჩარჩოს ელემენტი

პროექტის
PROJECT
F ბლოკის - ბინძური ფილტრის ბლოკი.
ელექტრული ავეჯის ბლოკი ტუმბოების ელემენტი

მისამართი
ADDRESS
(ს/ქ 01.17.1134.067)

1 ზოგადი

1.1 ობ. მისამართი - (ს/კ 01.17.11034.067)

1.2 საკადასტრო კოდი - 01.17.11.034.067

1.3 დამკვეთი - შპს "დუქს"

1.4 არქიტექტურული ნაწილი - შპს. "მეტრიკი"

1.5 საინჟინრო გეოლოგია - შპს "გეოტექსერვისი"

1.6 შენობა-ნაგებობის კლასი (#255_31/05/2019) - IV

2 დაფუძნების პირობები, ქვაბული

2.1 საძირკვლის ქვეშ მოსაწყობი ფუძე

საძირკვლის ქვეშ ბეტონის მომზადების მოწყობამდე დაიყაროს ღორღის ან მდინარის ხვინჭის მოსამზადებელი ფენა, სულ 20 სმ. სიმაღლეზე და დაიტკეპნოს.

2.2 ქვაბული

ქვაბულის გვერდების დამუშავება ხდება გრუნტების ბუნებრივი ქანობის კუთხით, გარდა "K1" ღერძის გასწვრივ, სადაც უნდა მოეწყოს ხიმინჯების ფარდა ან შპუნტური კედელი.

3 საინჟინრო გეოლოგია

3.1 საძირკვლის ფუძედ მიჩნეული გრუნტის მახასიათებლები:

- დასახელება - ხრეშოვანი გრუნტი (სგე 2).
- საანგარიშო წინაღობა R_0=500 კპა (5.00 კგძ/სმ²);
- დეფორმაციის მოდული E=50 მპა (500 კგძ/სმ²);
- პუასონის კოეფიციენტი μ=0.27

3.2 გრუნტის წყალი

სამშენებლო ტერიტორიაზე გრუნტის წყალი გამოვლენილი არის არსებული რელიეფიდან დაახლოებით 3.0 მ. სიღრმეზე

აღნიშნულ ტერიტორიაზე გამოვლენილი არის გრუნტის წყლები, რომლებიც ვლინდებიან საძირკვლის ფილის საპროექტო ნიშნულზე მაღლა, აქედან გამომდინარე დამუშავდა/დამუშავდეს პროექტი, რომელიც მოიცავს სამშენებლო ტერიტორიის გარშემო საერთო სადრენაჟე სისტემის მოწყობას (იხ. საინჟინრო ნახაზები). აღნიშნული სისტემა აუცილებელია მოეწყოს მიწის სამუშაოების დაწყებამდე.

3.3 საყურადღებო მოთხოვნები საინჟინრო გეოლოგიური დასკვნიდან

მშენებლობისთვის გამოყოფილ უბანზე და მის ირგვლივ არ აღინიშნება საშიში გეოლოგიური პროცესები და მათი ჩასახვა არც მომავალშია მოსალოდნელი, იგი იმყოფება დამაკმაყოფილებელ საინჟინრო-გეოლოგიურ პირობებში;

4 მასალები

4.1 მასალის ანტიკოროზიული და ხანძარსაწინააღმდეგო დაცვა

შესრულდეს ნორმების СНиП 2.01.02-85* და СНиП 2.03.11-85 მოთხოვნების შესაბამისად;

4.2 ბეტონი

შენობის მზიდ კონსტრუქციებში გამოყენებულია ბეტონი კლასით - C20/25 (EN 206-1:2000) ან B25 (ГОСТ 25192 - 2012) - კუბური სიმტკიცის მინიმალური მახასიათებელი კუმშვაზე - fck = 25 მპა
საძირკვლის ქვეშ გამოყენებულია ბეტონის მომზადება C12/15 (EN206-1:2000) ან B15 (ГОСТ 25192 - 2012) - კუბური სიმტკიცის მინიმალური მახასიათებელი კუმშვაზე - fck = 15 მპა

4.3 არმატურა

შენობის რკ.ბეტონის ელემენტებში გამოყენებულია არმატურა კლასით - B500C (BS EN 10080) ან A500C; A240C. (ДСТУ 3760-98); (საანგ. წინაღობა გაჭიმვაზე R_s=500 მპა)

4.6 საკედლე და სატიხრე მასალა

შენობის კონტურზე კედლების შევსება მოხდება მსუბუქი სამშენებლო ბლოკებით მარკით არანაკლებ M 50-ისა, მოცულობითი წონით არაუმეტეს 1200 კგ./მ³. ქვიშა-ცემენტის ხსნარზე, მარკით არანაკლებ M 50-ისა; წყობის ღერძულ გაჭიმვაზე დროებითი წინაღობის (ნორმალური შეჭიდულობის) სიდიდე უნდა იყოს არანაკლებ 1.2კგ.ძ/სმ²-სა

4.7 ჰიდროიზოლაცია

შენობის კედლები რომლებიც შეხებაში არის გრუნტთან დაიფაროს ჰიდროსაიზოლაციო შრით, (ჰიდროიზოლაციის ტიპი განისაზღვროს დამკვეთთან შეთანხმებით);

4.8 სამშენებლო მასალების ხარისხის კონტროლი:

4.8.1 სამშენებლო მოედანზე აუცილებელია განხორციელდეს სამშენებლო მასალების სისტემატური კონტროლი. მშენებლობაზე შემოზიდულ მასალებს თან უნდა ახლდეს მწარმოებლის ხარისხის დამადასტურებელი დოკუმენტი (პასპორტი) რომელშიც მითითებული იქნება ტექნიკური მახასიათებლები, მაგ: მასალის სიმტკიცის ზღვარი, ყინვამედეგობის მაჩვენებელი და სხვა.

4.8.2 ბეტონის სამუშაოების წარმოებისას მშრალი და ცხელი კლიმატის პირობებში +25°C-ზე მეტი ჰაერის ტემპერატურისა და 50%-ზე ნაკლები ფარდობითი ტენიანობისას გამოყენებულ იქნას ცემენტები, რომელთა სამარკო სიმტკიცე არანაკლებ 20%-ით სჭარბობს ბეტონის საპროექტო მარკას.

4.8.3 ზამთრის პირობებში ბეტონის სამუშაოების წარმოებისას მხედველობაში იქნას მიღებული ბეტონის გაყინვისაგან დაცვის საჭირო ღონისძიებები.

4.8.4 ახლადჩაწყობილი ბეტონი დაცული უნდა იქნას მექანიკური დაზიანებისაგან (დატ/ან ზემოქმედებისაგან), მზის სხივების პირდაპირი მოხვედრისაგან, ყინვისაგან, ქარისაგან. პროექტში მითითებული სიმტკიცის 75%-ის მიღწევამდე ბეტონის სტრუქტურა ადვილად ზიანდება, აქედან გამომდინარე აღნიშნული სიმტკიცის მიღწევამდე აუცილებელია მკაცრად დაცული იქნას ტემპერატურის და ტენიანობის რეჟიმი;

5 კლიმატოლოგია

ჩაყინვის სიღრმე	- h = 0.00 მ	(Ინ 01.05-08);
ქარი (ნორმატიული)	- W_0 = 0.85 კპა	(Ინ 1.0508);
თოვლი (ნორმატიული)	- q = 0.50 კპა	(Ინ 01.0508);

6 სეისმურობა

საქართველოს ტერიტორიის სეისმური საშიშროების რუქის მიხედვით ქ. თბილისი იმყოფება 8 ბ. სეისმურ ზონაში (სკალა MSK64), ჰორიზონტალური აჩქარება - 0.17 (სეისმურობის კოეფიციენტი);

7 მათ. მოდელირება (გაანგარიშება)

მათემატიკური მოდელირება შესრულებულია «Lira - САПР 2013» (ვერსია R3) პროგრამული კომპლექსის მეშვეობით, სასრული ელემენტების მეთოდის საფუძველზე. შენობის საანგარიშო მოდელი შედგენილია არქიტექტურული ნახაზების მიხედვით.

8 შენობის აღწერილობა

პირობითი საპროექტო ნიშნული 0.00 - (არის პირველი სართულის იატაკის დონე) შეესაბამება აბსოლუტურ ნიშნულს 385.0

კონსტრუქციული სქემა - შენობა წარმოადგენს ხისტკვანძებიან მონოლითური რკ.ბეტონის ჩარჩო-კავშირებიან სისტემას ;

სართულიანობა - 8 მიწისზედა სართ.;

სარდაფი (გარაჟი) - 1 ავტოსადგომის სართ.;

შენობის მიახლოებითი გაბარიტული ზომები - 19.60X30.0 მ. (ღერძებში), გეგმაში მართკუთხედი ფორმის;

საძირკველი - მონოლითური რკ.ბეტონის ფილა,გაბარიტული ზომებით 21X31X0.8(h) მ.

სართულშუა გადახურვის ფილა - სისქით 16; 18 სმ.

რიგელები - 40X50(h) სმ; 20X50(h) სმ.

სვეტები - კვეთები იცვლება სართულების მიხედვით 40X70 სმ., 40X60 სმ., 40X40 სმ.;

კიბე - მონოლითური რკ.ბეტონის;

მონოლითური რკ.ბეტონის კედლები - სისქით 25 სმ.;

სახურავი - ე.წ. ბრტყელი გადახურვა;

პარაპეტი - მონ. რკ.ბეტონის, სისქით 20 სმ.;

9 შენიშვნები

9.1 საძირკვლის ფუძე აუცილებელია მიიღოს ინჟ. გეოლოგმა.

9.2 შენობის ღერძების დაკვალვა განხორციელდეს არქიტექტურული ნახაზების შესაბამისად;

9.3 ნახაზებში აღმოჩენილი შეუსაბამობის, არქიტექტურულ ნახაზებთან შეუსაბამობის და/ან საინჟინრო-გეოლოგიური ნაწილის ადგილზე არსებულ სიტუაციასთან შეუსაბამობის შემთხვევაში - აუცილებლად ეცნობოს პროექტის ავტორს;

10 რეკომენდაციები მშენებლობის წარმოებისთვის

10.1 მიწის სამუშაოთა წარმოებისას დაცული უნდა იყოს СНиП 3.02.01-87 ЗЕМЛЯНЫЕ СООРУЖЕНИЯ,ОСНОВАНИЯ И ФУНДАМЕНТЫ 10.1÷10.5 პუნქტების მოთხოვნები;

10.2 სამშენებლო სამუშაოების დაწყებამდე, გრუნტის გეოლოგიური მდგომარეობის შესახებ დეტალური ინფორმაციის მისაღებად სამშენებლო სამუშაოების შემსრულებელი აუცილებლად უნდა გაეცნოს გეოლოგიურ დასკვნას.

10.3 სამშენებლო უბანზე გრუნტის წყლებთან შეხებაში მყოფი მიწისქვეშა კონსტრუქციებისათვის, კერძოდ პერიმეტრის მონოლითური კედლებისათვის და პილონებისთვის, თუ არ იქნება გამოყენებული სპეციალური დამცავი (საიზოლაციო) მასალები, მაშინ ზემოთ აღნიშნული კონსტრუქციული ელემენტებისათვის გამოყენებული უნდა იქნას სულფატმდგრად ცემენტებზე დამზადებული ბეტონები. (სულფატმდგრადი სტანდარტი 22266-76 ცემენტებიის გამოყენებით W_6 მარკის წყალშეუღწევადი ბეტონი)

10.4 არმატურების მოღუნვა განხორციელდეს ცივად, გაცხელების გარეშე;

10.5 რკ.ბეტონის კონსტრუქციებს (ფილები,რიგელები) მიეცეს სამშენებლო აწევა „შუქში მალის“ 1/250;

10.6 თუ სადმე ბლოკის წყობის სიმაღლის და სიგანის ფარდობა (H/W) აღემატება 12-ს აუცილებელია შუალედური რკ.ბეტონის სარტყელის მოწყობა;

10.7 ბეტონირების დონე (ცივი ნაკერი) ბეტონირებამდე გაიწმინდოს (მოიხსნას 5 მმ-იანი ფენა (ბეტონის წვენი)) და მოირეცხოს წყლის ჭავლით.

10.8 მშენებლობისას, თუ სამშენებლო მასალის განთავსება ხდება სახურავის ან გადახურვის კონსტრუქციებზე, მათმა დატვირთვამ არ უნდა გადააჭარბოს კვადრატულ მეტრზე პროექტით გათვალისწინებულ დროებით დატვირთვებს. იმ ადგილებში სადაც კონსტრუქცია ვერ უზრუნველყოფს დამატებითი დატვირთვის ზიდვას, მოწყობილი უნდა იქნას დროებითი დგარების და/ან სამაგრები.

10.9 სამშენებლო-სამონტაჟო სამუშაოები წარმართულ უნდა იქნას საქართველოს ტერიტორიაზე მოქმედი და ამ განმარტებითი ბარათით განსაზღვრულ ნორმებთან სრულ შესაბამისობაში.

11 უსაფრთხოება

მშენებლობის პროცესი წარიმართოს საქართველოს ორგანული კანონის შრომის უსაფრთხოების შესახებ (#4283-IIს_29/09/2020) მოთხოვნების შესაბამისად და მკაცრად იქნას დაცული უსაფრთხოების წესები.

12 გამოყენებული ლიტერატურა

- (Ინ 01.01-09) - სეისმომედეგი მშენებლობა
- (Ინ 03.01-09) - ბეტონისა და რკინაბეტონის კონსტრუქციები
- (Ინ 02.01-08) - შენობების და ნაგებობების ფუძეები
- (Ინ 01.05-08) - სამშენებლო კლიმატოლოგია
- СНиП 2.01.07-85* _ Нагрузки и воздействия
- EN 1990 ევროკოდი : კონსტრუქციული დაპროექტების საფუძვლები
- EN 1991 ევროკოდი 1: ზემოქმედებები კონსტრუქციებზე
- EN 1992 ევროკოდი 2: ბეტონის კონსტრუქციების დაპროექტება
- EN 1994 ევროკოდი 4: ლითონისა და ბეტონის შერეული კონსტრუქციების დაპროექტება
- EN 1997 ევროკოდი 7: გეოტექნიკური დაპროექტება
- EN 1998 ევროკოდი 8: სეისმომედეგი კონსტრუქციების დაპროექტება

13 პროფესიული პასუხისმგებლობის დაზღვევა

პოლისი #PI/C-000679/20

შენიშვნა:
NOTE:

No	Date	Revision	Issued by

სიტუაციური სქემა
KEY PLAN

პროექტი
PROJECT
F ბლოკი - მრავალბინიანი საცხ. კომპლექსი ბერი გაბრიელის ქუჩაზე

მისამართი
ADDRESS
(ს/კ 01.17.11034.067)

ნახაზის კოდი
DRAWG. CODE
CUB-XXX-ST-0003-R00

ნახაზის დასახელება
DRWG. NAME
განმარტებითი ბარათი

CUBICON DESIGN & BUILDING ENGINEERING
შპს "კუბიკონი", თბილისი, მარშალ გელოვანის გამზ. 13
ტელ: (+995 591) 116444 www.cubicon.ge

მთავარი კონსტრუქტორი: LEAD STRUCTURAL ENGINEER:	შესრულა: ISSUED BY:	შემოწმდა APPROVED BY:
მათე საჯაია		
	ფორმატი PAPER SIZE A3	პროექტის №: PROJECT No 110A21
ფურცლის ნომერი SHEET. No ST-0003	სტადია STATUS C.D.	მასშტაბი SCALE

17.02.2023

პირობითი აღნიშვნები:
General Legend:

- არსებული კონსტრუქცია
- Existing Wall

- დასაშლელი კონსტრუქცია
- Demolition Wall

- კვეთი ბეტონის ელემენტზე
- Section on concrete element

- კვეთი რკ.ბ. ელემენტზე
- Section on r.c. element

- მონოლითური რკ.ბეტონის ელემენტი (კონსტრუქცია)
- Monolitic r.c. element (Structural)

- ბლოკის წყობა
- Block Masonry

- აგურის წყობა
- Brick Masonry

- ბეტონის მომზადება
- Concrete Preparation

- ქვიშა
- SAND

- ხვინჭა
- Ballast

- ღორღი
- Gravel

- გრუნტი
- Soil

- ჰიდროიზოლაცია
- Waterproofing

- პოლიეთილენის ფენა
- Polyethylene layer

- ქვაბულის ფერდი
- Trench side

- დაბეტონების დონე
- Pouring Level

- შავი ლაქა.(ფილაზე დატანილი კვეთის აღნიშვნა)

415.60 / 422.25
- წითელი ნიშნული
- Red Level
- შავი ნიშნული
- Black Level

30(50)
- კვეთში ეს აღნიშვნა მუთითებს, რომ ურთიერთგადამკვეთ რიგელებს აქვთ სხვადასხვა სისქის (ბეტონის) დაბეტონების ზონა
- This legend in section mentions that beams have diffenrent concrete coat thickness

A / S-0000
- ჭრილი ან კვეთის დასახელება
- Section Name
- ფურცლის ნომერი
- Sheet Number

T/O 3.30 m
beam 400 x 500 mm
- რიგელის თავის კონსტრ. ნიშნული
- რიგელის კვეთი (b X h mm)

T/O SSL = 3.30
h = 250 mm;
- ფილის კონსტრუქციული ნიშნული
- ფილი სისქე

- ფილაში და მონ. კედელში ღიობი

W = 1200
H = 2700
O = 900
- ღიობის სიგანე
- ღიობის სიმაღლე
- მანძილი ფილიდან ღიობამდე

I / S-0000
- კვანძი (დეტალი)

I / S-0000
- ფრაგმენტი

- რევიზია

არმატურის აღნიშვნა:
Rebar Marking:

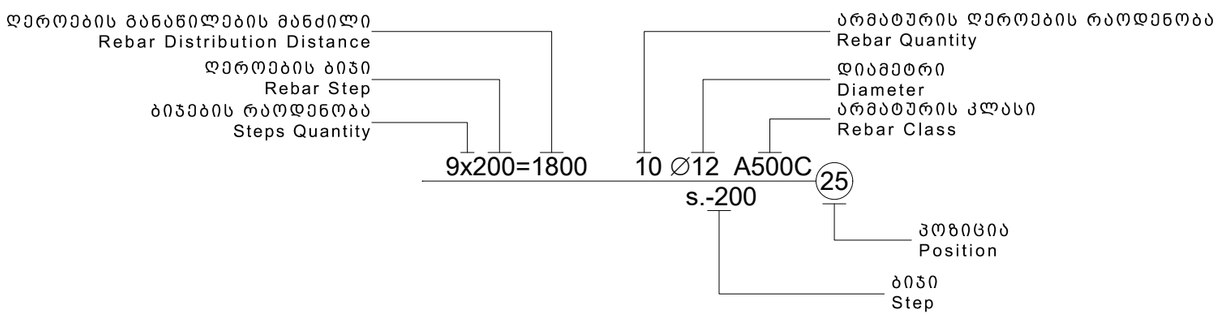

აბრივიატურა
List of Abbreviations

C.O.S.	- დაიჭრას ადგილზე - Cut on Site
V.S.	- დაზუსტდეს ადგილზე - Verify on Site
C.	- მონოლითური სვეტი - Column
BM.	- მონოლითური რიგელი - Reinforced Concrete Beam
SH.W.	- სიხისტის დიაფრაგმა - Shear wall
R.C.W.	- მონოლითური კედელი - Reinforced Concrete wall
G.B.	- რანდკოჭი (ან როსტვერკის კოჭი) - Ground Beam
P.	- ხიმინჯი - Pile
S.F.	- წერტილოვანი საძირკველი - Spread Footing
C.F.	- ლენტური საძირკველი - Continuous Footing
B.S.C.	- არმატურის მოც. კარკასი - Bar Space Cage
P.R.C.	- ხიმინჯის კარკასი - Pile Reinforcement Cage
C.R.	- კარკასი (სიბრტყითი) - Cage of Reinforcement
MESH	- არმატურის ბადე - Rebar Mesh
U.	- პარაპეტი - Upstand
ST.C.	- ლითონის სვეტი - Steel Column
ST.G.	- ლითონის მთავარი კოჭი - Steel Girder
ST.B.	- ლითონის კოჭი - Steel Beam
ST.T.	- ლითონის წამწე - Steel Truss
ST.V.B.	- ლითონის ვერტიკალური კავშირი - Steel Vertical Bracing
ST.H.B.	- ლითონის ჰორიზონტალური კავშირი - Steel Horizontal Bracing
C.B.	- შედგენილი კოჭი - Composite Beam
E.P.	- ჩასატანებელი დეტალი - Embedded Part

სამშენებლო ფაზების აბრივიატურა
Construction phases abbreviations

სქემატური დიზაინი - (S.D.)
Schematic Design

დიზაინის განვითარების ს.ტ. - (D.D.)
Design Development

სატენდერო დოკუმენტაცია - (T.D.)
Tender Documentation

სამშენებლო დოკუმენტაცია - (C.D.)
Construction Documents

მშენებლობის ფაზა (ზედამხედველობა) - (C.P.)
Construction Phase

შენიშვნა:
NOTE:

No	Date	Revision	Issued by

სიტუაციური სქემა
KEY PLAN

პროექტი
PROJECT
F ბლოკი - მრავალბინიანი საცხ. კომპლექსი ბერი გაბრიელის ქუჩაზე

მისამართი
ADDRESS
(ს/კ 01.17.11034.067)

ნახაზის კოდი
DRAWG. CODE
CUB-XXX-ST-0004-R00

ნახაზის დასახელება
DRWG. NAME
პირობითი აღნიშვნები

CUBICON DESIGN & BUILDING ENGINEERING
შპს "კუბიკონი", თბილისი, მარშალ გელოვანის გამზ. 13
ტელ: (+995 591) 116444 www.cubicon.ge

მთავარი კონსტრუქტორი: LEAD STRUCTURAL ENGINEER: მამუე საჯაია	შესრულა: ISSUED BY:	შეამოწმა APPROVED BY:
ფურცლის ნომერი SHEET. No ST-0004	ფორმატი PAPER SIZE A3	პროექტის №: PROJECT No 110A21
	სტადია STATUS C.D.	მასშტაბი SCALE

17.02.2023

რკინაბეტონის ელემენტების მასალის ამოკრეფა

კონსტრუქციის დასახელება	არმატურის კლასი B500C სტანდარტი BS EN 10080														მთლიანად არმატურა კგ.	ბეტონი კლასი C (მ^3) სტანდარტი EN 206-1:2000	
	Ø 4	Ø 6	Ø 8	Ø 10	Ø 12	Ø 14	Ø 16	Ø 18	Ø 20	Ø 22	Ø 25	Ø 28	Ø 32	Ø 36		C12/15	C20/25
ქვაბულის გამაგრება																	
ქვაბულის გამ. ხიმინჯი			1419				281			1494					3194		387
ჯამი ∑			**1419**				**281**			**1494**					**3194**		**387**
ძირითადი შენობის მასალის ამოკრეფა																	
საძირკველი			6	1270	3183	1019	24012		78	3938	332				33838	736	535
მონოლითური კედლები			83		2003	3073									5158		46
ფილა			5	47560	71677		2262								121503		1058
სვეტი			7583						4885	15131	6863				34463		114
რიგელი			20712				21946		34074						76731		391
დიაფრაგმა			526	15964	7866	6410									30767		293
კიბეები			165	2652	2735				547						6098		47
პარაპეტი			56	2510											2566		27
ჯამი ∑			**29136**	**69956**	**87464**	**10502**	**48220**		**39584**	**19069**	**7195**				**311126**	**736**	**2511**

1. მოსაჭრელი გრუნტის მიახლოებითი მოცულობა გაფხვიერების კოეფიციენტის გარეშე V=2800 მ^3
2. ქვაბულის ძირზე დასატკეპნი ბალასტის მიახლოებითი მოცულობა V =150.0 მ^3
3. კედლების უკან ჩასაყრელი ბალასტის მიახლოებითი მოცულობა V =300.0 მ^3
4. ჰიდროიზოლაცია S =450.0 მ^2

შენიშვნა:
NOTE:

- რევიზია

No	Date	Revision	Issued by
01	14.02.2023	განახლება	KJ

საორიენტაციო სქემა
KEY PLAN

პროექტი
PROJECT
F ბლოკი - მრავალბინიანი საცხ. კომპლექსი ბერი გაბრიელის ქუჩაზე

მისამართი
ADDRESS
(ს/კ 01.17.11034.067)

ნახაზის კოდი
DRAWG. CODE
CUB-XXX-ST-0005-R00

ნახაზის დასახელება
DRWG. NAME
მასალის ამოკრეფა

CUBICON DESIGN & BUILDING ENGINEERING
შპს "კუბიკონი", თბილისი, მარშალ გელოვანის გამზ. 13
ტელ: (+995 591) 116444 www.cubicon.ge

მთავარი კონსტრუქტორი: LEAD STRUCTURAL ENGINEER:	შესრულა: ISSUED BY:	შეამოწმა APPROVED BY:
მათე საჯაია		
	ფორმატი PAPER SIZE A3	პროექტის №: PROJECT No 110A21
ფურცლის ნომერი SHEET. No ST-0005	სტადია STATUS C.D.	მასშტაბი SCALE

17.02.2023

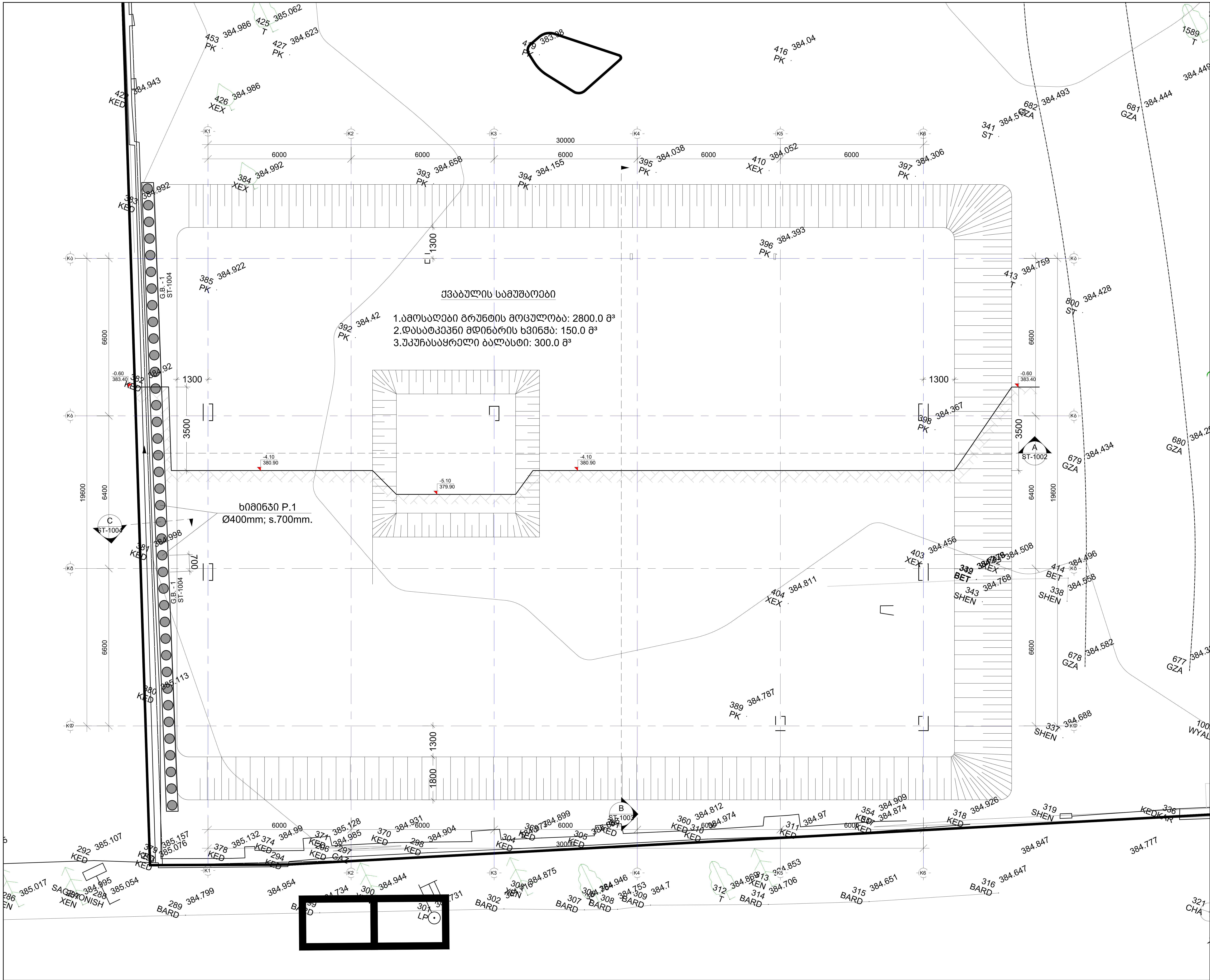

მინიშვნა:
NOTE:

No	Date	Revision	Issued by

საკვანძო სქემა
KEY PLAN

პროექტი
PROJECT
F ბლოკი - მრავალბინიანი საცხ. კომპლექსი ბერი გაბრიელის ქუჩაზე

მისამართი
ADDRESS
(ს/კ 01.17.11034.067)

ნახაზის ნომერი
DRAWG. No
CUB-B01-ST-1001-R00

ნახაზის დასახელება
DRWG. NAME
ქვაბულის გეგმა

CUBICON©
DESIGN & BUILDING ENGINEERING

შპს "კუბიკონი", თბილისი, მარშალ გელოვანის გამზ. 13
ტელ: (+995 591) 116444 www.cubicon.ge

მთავარი კონსტრუქტორი: LEAD STRUCTURAL ENGINEER:	შეასრულა: ISSUED BY:	შეამოწმა APPROVED BY:
მათე საჯაია	DZ	MS
	ფორმატი PAPER SIZE: A2	პროექტის №: PROJECT No: 110A21
ფურცლის ნომერი SHEET. No: ST-1001	სტადია STATUS: C.D.	მასშტაბი SCALE: 1:100

17.02.2023

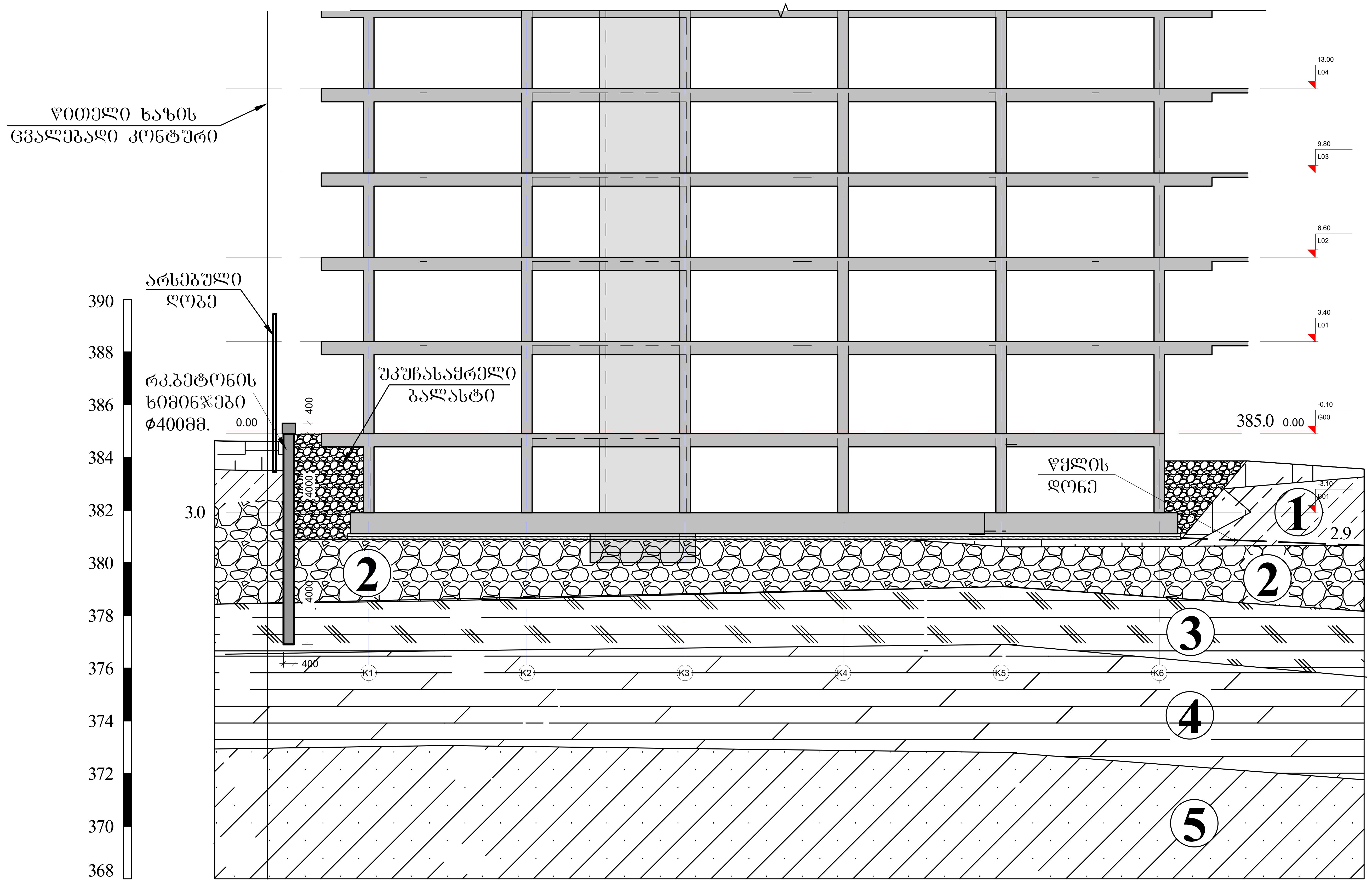

პირობითი აღნიშვნები

ტექნოგენური გრუნტი, წარმოდგენილი ყავისფერი მყარი თიხნარით, ღორღის და სამშენებლო ნაგვის ჩანართებით (აგურის და ბეტონის ნატეხები)

1 — თიხნარი, ყავისფერი, ნახევრადმყარი, მარილის ლინზებით და ბუდობებით, ჟანგისფერი ლაქებით, კარბონატული

2 — ხრეშოვანი გრუნტი, კენჭის 20-25% ჩანართებით, თიხაქვიშის 10-15% შემავსებლით

3 — ქვიშაქვებისა და არგილიტების მორიგეობა (60-40%), ძლიერ გამოფიტული, ზოგან გათიხებული, ძლიერ ნაპრალოვანი, თხელშრეებრივი

4 — ქვიშაქვებისა და არგილიტების მორიგეობა (60-40%), გამოფიტული, ზოგან ნაპრალოვანი, თხელ და საშუალოშრეებრივი (3-5სმ)

5 — ქვიშაქვებისა და არგილიტების მორიგეობა (60-40%), ქვიშაქვა - სუსტად გამოფიტული, თხელ და საშუალოშრეებრივი (3-5სმ); არგილიტი - გამოფიტული, თხელშრეებრივი, ნაპრალოვანი

გრუნტის წყლის დამყარებული დონე

A ჭრილი
Scale: 1:150

შენიშვნა:
NOTE:

No	Date	Revision	Issued by
----	----	----	----
----	----	----	----
----	----	----	----
----	----	----	----
----	----	----	----

სიტუაციური სქემა
KEY PLAN

პროექტი
PROJECT
F ბლოკი - მრავალბინიანი საცხ. კომპლექსი ბერი გაბრიელის ქუჩაზე

მისამართი
ADDRESS
(ს/კ 01.17.11034.067)

ნახაზის ნომერი
DRAWG. No
CUB-B01-ST-1002-R00

ნახაზის დასახელება
DRWG. NAME
ჭრილი A

CUBICON© DESIGN & BUILDING ENGINEERING
შპს "კუბიკონი", თბილისი, მარშალ გელოვანის გამზ. 13
ტელ: (+995 591) 116444 www.cubicon.ge

მთავარი კონსტრუქტორი: LEAD STRUCTURAL ENGINEER:	შეასრულა: ISSUED BY:	შეამოწმა APPROVED BY:
მათე საჯაია	DZ	MS
	ფორმატი PAPER SIZE: A2	პროექტის №: PROJECT No: 110A21
ფურცლის ნომერი SHEET. No: ST-1002	სტადია STATUS: C.D.	მასშტაბი SCALE: 1:100

17.02.2023

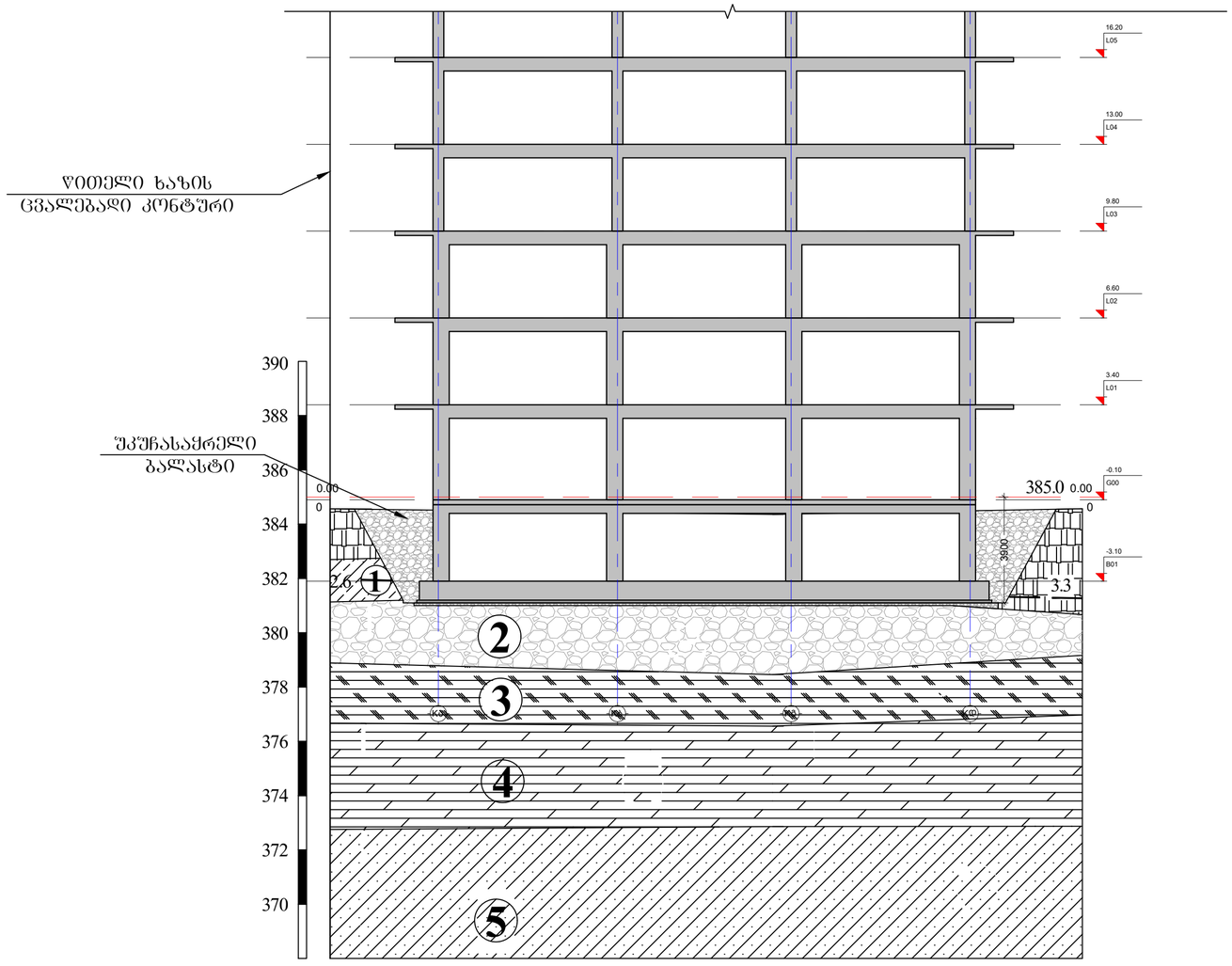

პირობითი აღნიშვნები

ტექნოგენური გრუნტი, წარმოდგენილი ყავისფერი მყარი თიხნარით, ღორღის და სამშენებლო ნაგვის ჩანართებით (ასფალტის და ბეტონის ნატეხები)

თიხნარი, ყავისფერი, ნახევრადმყარი, მარილის ლინზებით და ბუდობებით, ჟანგისფერი ლაქებით, კარბონატული

ხრეშოვანი გრუნტი, კენჭის 20-25% ჩანართებით, თიხაქვიშის 10-15% შემავსებლით

ქვიშაქვებისა და არგილიტების მორიგეობა (60-40%), ძლიერ გამოფიტული, ზოგან გათიხებული, ძლიერ ნაპრალოვანი, თხელშრეებრივი

ქვიშაქვებისა და არგილიტების მორიგეობა (60-40%), გამოფიტული, ზოგან ნაპრალოვანი, თხელ და საშუალოშრეებრივი (3-5სმ)

ქვიშაქვებისა და არგილიტების მორიგეობა (60-40%), ქვიშაქვა - სუსტად გამოფიტული, თხელ და საშუალოშრეებრივი (3-5სმ); არგილიტი - გამოფიტული, თხელშრეებრივი, ნაპრალოვანი

გრუნტის წყლის დამყარებული დონე

B ჭრილი
Scale: 1:150

შენიშვნები:
NOTE:

No	Date	Revision	Issued by
----	----	----	----
----	----	----	----
----	----	----	----
----	----	----	----
----	----	----	----

სიტუაციური სქემა
KEY PLAN

პროექტი
PROJECT
F ბლოკი - მრავალბინიანი საცხ. კომპლექსი ბერი გაბრიელის ქუჩაზე

მისამართი
ADDRESS
(ს/ჯ 01.17.11034.067)

ნახაზის ნომერი
DRAWG. No
CUB-B01-ST-1003-R00

ნახაზის დასახელება
DRWG. NAME
ჭრილი B

CUBICON DESIGN & BUILDING ENGINEERING
შპს "ქუბიკონი", თბილისი, მარჯანიშვილის ქ. 13
ტელ: (+995 591) 116444 www.cubicon.ge

მთავარი კონსტრუქტორი: LEAD STRUCTURAL ENGINEER: მათე საჯაია	შესრულა: ISSUED BY: DZ	შეამოწმა APPROVED BY: MS
	ფორმატი PAPER SIZE A2	პროექტის №: PROJECT No 110A21
ფურცლის ნომერი SHEET. No ST-1003	სტადია STATUS C.D.	მასშტაბი SCALE 1:100

17.10.2023

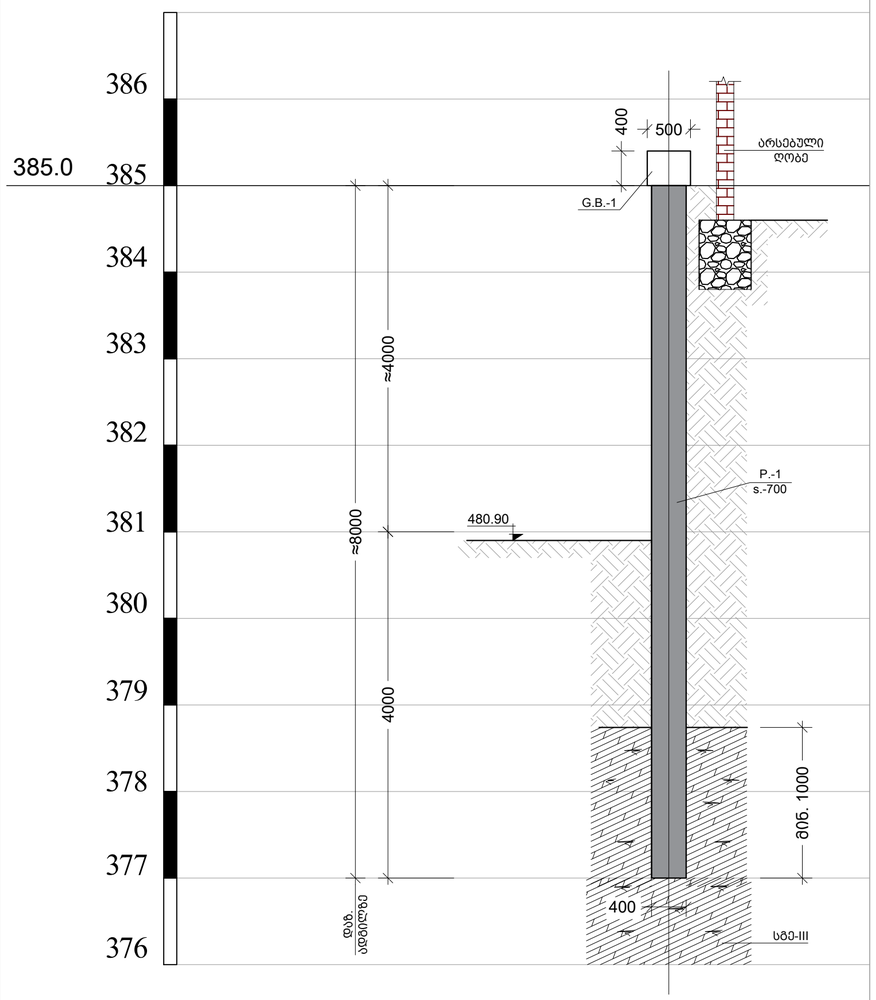

C ქვილი
Scale: 1:50

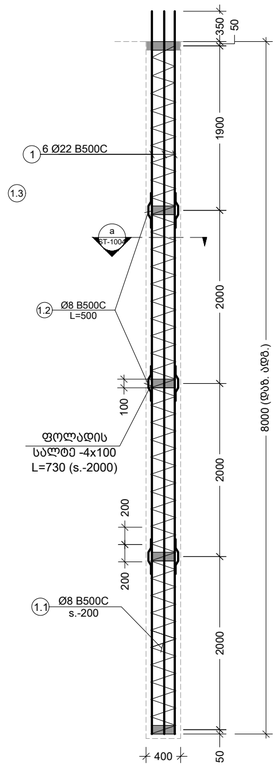

1 P.
Scale: 1:50

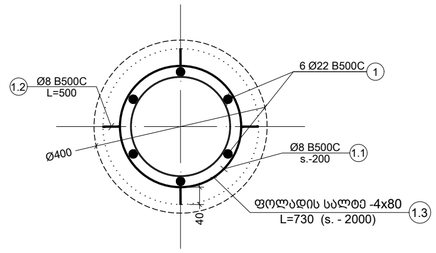

a კვეთი
Scale: 1:10

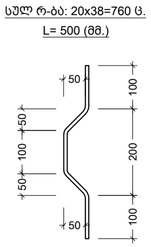

1.2 ესკიზი
Scale: 1:10

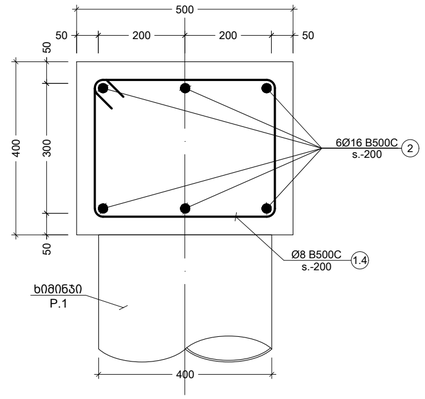

1 G.B.
Scale: 1:10

პოზ. №	ე ს კ ი ზ ი	L მმ
1.4	500 / 400 / 300 / 400	1600

1.4 ესკიზი
Scale: 1:10

კონსტრ. დასახ.	ელემენტის დასახ.	პოზ. №	დიამეტრი ან კვეთი (მმ)	ერთეულის სიგრძე (მმ.)	რაოდენობა (ც.)	საერთო სიგრძე (მ.)	საერთო წონა (კგ.)
ქვაბულის გამაგრება	ხიმინჯი P.1	1	Ø 22 B500C	8350	6 X 38	501	1494
		1.1	Ø 8 B500C	დ.ა.	-	1338	528
		1.2	Ø 8 B500C	500	20 X 38	100	39
		მძიმე ბეტონი C20/25			V = 10.0 X 38 = 381.82 მ³		
	რანდკოფ 0 G.B.1	2	Ø 16 B500C	დ.ა.	-	178	281
		1.4	Ø 8 B500C	1600	135 X 1	2160	852
		მძიმე ბეტონი C20/25			V = 5.4 X 1 = 5.40 მ³		

ფოლადის მასალის ამოკრეფა

კონსტრუქციის დასახელება	ელემენტის მარკირება	რაოდენობა(ც.)	პოზ. N	პროფილი	სტანდარტი	სიგრძე (მმ)	ერთ ელემენტზე რაოდენობა(ც.)	ერთ ელემენტზე სიგრძე (მ.)	ერთ ელემენტზე წონა (კგ.)	მთლიანად რაოდენობა(ც.)	მთლიანად სიგრძე (მ.)	მთლიანად წონა (კგ.)	ფოლადის მარკა
P.1	ფურცელი	38 (ც)	1.3	— 80 X 4	ГОСТ 19903-74	730	5	3.65	9.17	190.00	138.7	348.4	c235

No	Date	Revision	Issued by
----	----	----	----
----	----	----	----
----	----	----	----
----	----	----	----
----	----	----	----

შენიშვნა:
NOTE:

საკვანძო სქემა
KEY PLAN

პროექტი
PROJECT
F ალოკი - მრავალბინიანი საცხ. კომპლექსის ბერი გაბრიელის ქუჩაზე

მისამართი
ADDRESS
(ს/კ 01.17.11034.067)

ნახაზის ნომერი
DRAWG. No
CUB-B01-ST-1004-R00

ნახაზის დასახელება
DRWG. NAME
ვრილი C; ხიმინჯი P.1; კვეთი a; როსტვერკი G.B.1; სპეციფიკაცია

CUBICON DESIGN & BUILDING ENGINEERING
შპს "ქუბიკონი", მცხეთის, მარშალ გელოვანის ქ.13
ტელ: (+995 591) 116444 www.cubicon.ge

მთავარი კონსტრუქტორი: LEAD STRUCTURAL ENGINEER:	შესრულა: ISSUED BY:	შეამოწმა APPROVED BY:
მამუკა საყაია	DZ	MS
ფორმატი PAPER SIZE: A2	პროექტის №: PROJECT No: 110A21	
ფურცლის ნომერი SHEET. No: ST-1004	სტადია STATUS: C.D.	მასშტაბი SCALE: 1:12

17.02.2023

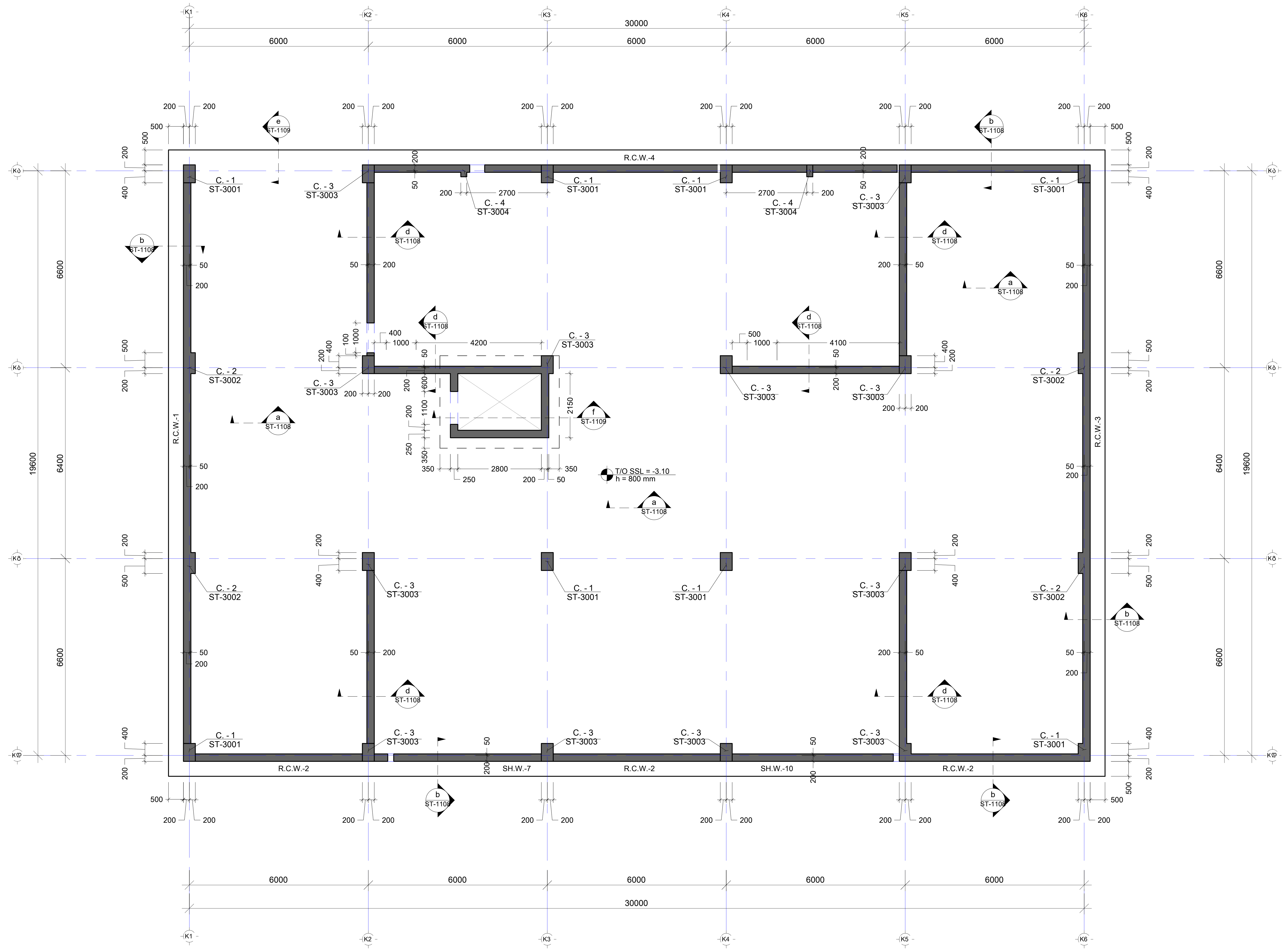

შენიშვნა:
NOTE:

No	Date	Revision	Issued by

საკვანძო სქემა
KEY PLAN

პროექტი
PROJECT
F ბლოკი - მრავალბინიანი საცხ. კომპლექსი ბერი გაბრიელის ქუჩაზე

მისამართი
ADDRESS
(ს/კ 01.17.11034.067)

ნახაზის ნომერი
DRAWG. No
CUB-B01-ST-1101-R00

ნახაზის დასახელება
DRWG. NAME
საძირკვლის ფილის საყალიბე გეგმა -3.10 ნიშნულზე

CUBICON
DESIGN & BUILDING ENGINEERING
შპს "კუბიკონი", თბილისი, მარშალ გელოვანის გამზ. 13
ტელ: (+995 591) 116444 www.cubicon.ge

მთავარი კონსტრუქტორი: LEAD STRUCTURAL ENGINEER:	შეასრულა: ISSUED BY:	შეამოწმა APPROVED BY:
მათე საჯაია	DZ	MS
	ფორმატი PAPER SIZE A2	პროექტის №: PROJECT No 110A21
ფურცლის ნომერი SHEET. No ST-1101	სტადია STATUS C.D.	მასშტაბი SCALE 1:100

17.02.2023

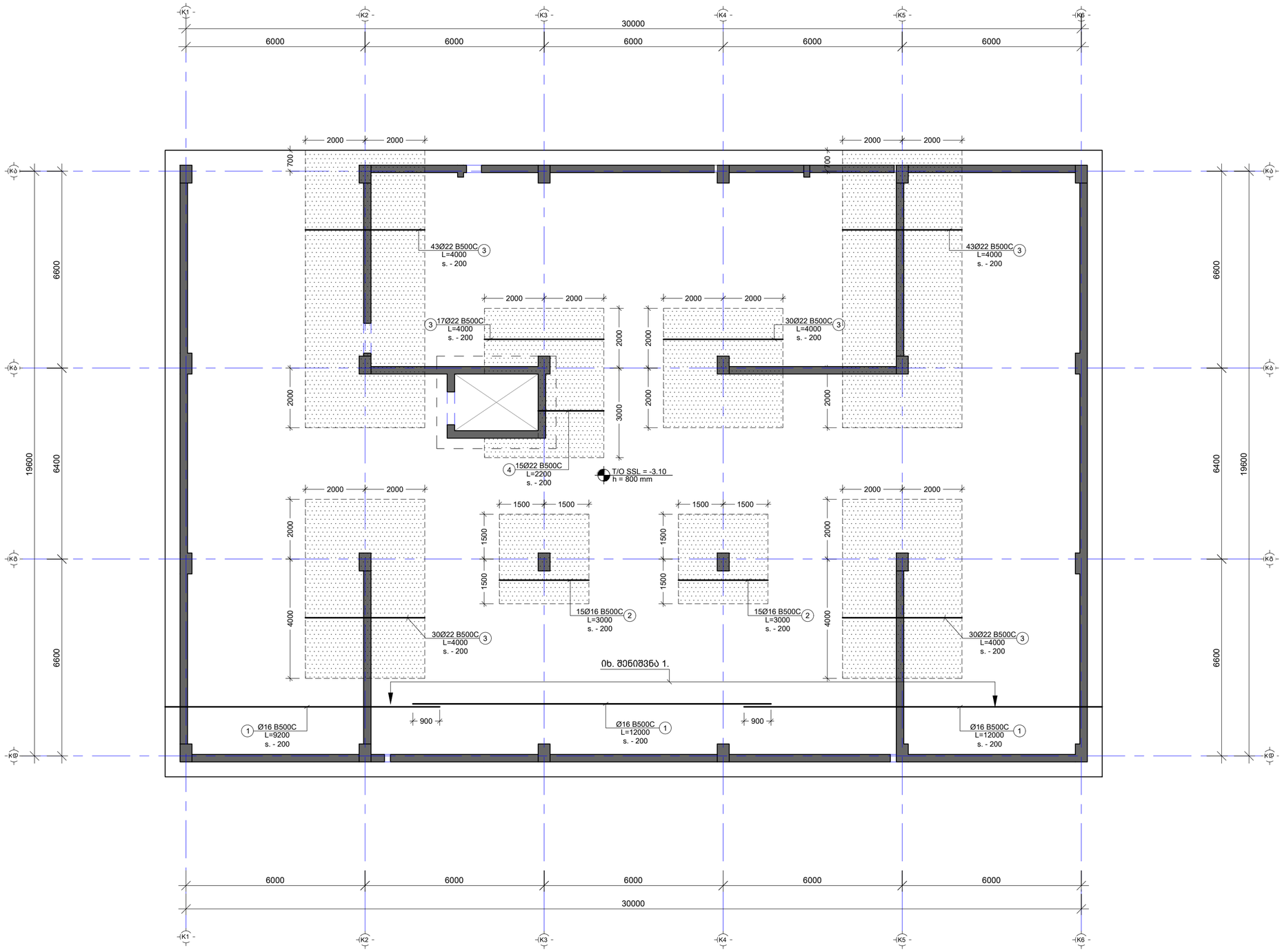

----	----	----	----
----	----	----	----
----	----	----	----
----	----	----	----
----	----	----	----
No	Date	Revision	Issued by

ანოტაციების სია
KEY PLAN

პროექტი
PROJECT
F ბლოკი - მრავალბინიანი საცხ. კომპლექსი ბერი გაბრიელის ქუჩაზე

მისამართი
ADDRESS
(ს/კ 01.17.11034.067)

ნახაზის ნომერი
DRAWG. No
CUB-B01-ST-1102-R00

ნახაზის დასახელება
DRWG. NAME
სძ. ფილის არმირების გეგმა -3.10 ნიშნ. ქვედა შრე X მიმართულებით

CUBICON DESIGN & BUILDING ENGINEERING
შპს "ქუბიკონი", თბილისი, ბარმაღ გელოვანის ქუჩა, 13
ტელ: (+995 591) 116444 www.cubicon.ge

მთავარი კონსტრუქტორი: LEAD STRUCTURAL ENGINEER: მამუკა საყაია	შეასრულა: ISSUED BY: DZ	შეამოწმა APPROVED BY: MS
	ფორმატი PAPER SIZE A2	პროექტის №: PROJECT No 110A21
ფურცლის ნომერი SHEET. No ST-1102	სტატუსი STATUS C.D.	მასშტაბი SCALE 1:100

17.02.2023

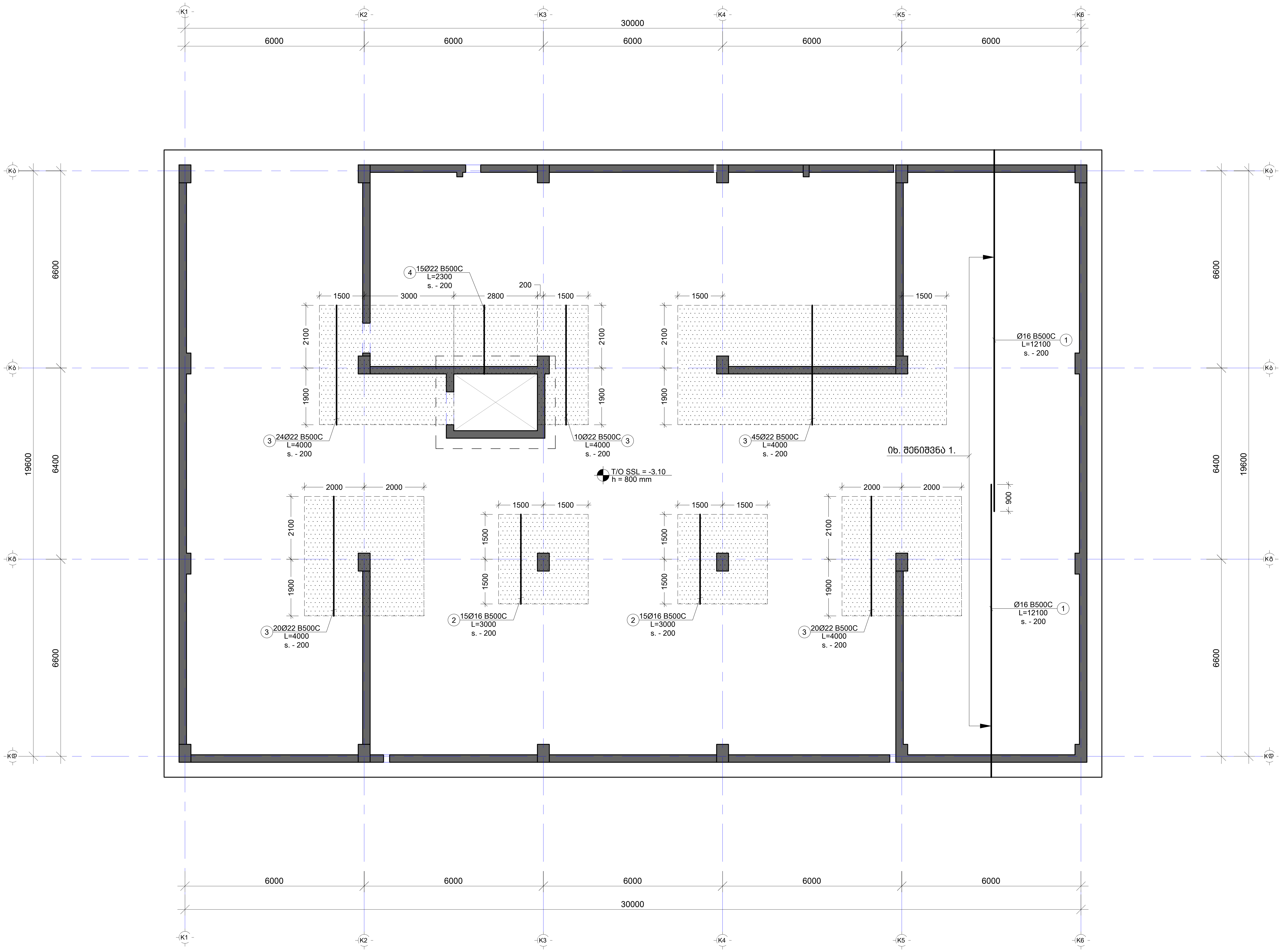

შენიშვნა:
NOTE:

No	Date	Revision	Issued by
----	----	----	----
----	----	----	----
----	----	----	----
----	----	----	----
----	----	----	----

სიტუაციური სქემა
KEY PLAN

პროექტი
PROJECT
F ბლოკი - მრავალბინიანი საცხ. კომპლექსი ბერი გაბრიელის ქუჩაზე

მისამართი
ADDRESS
(ს/კ 01.17.11034.067)

ნახაზის ნომერი
DRAWG. No
CUB-B01-ST-1103-R00

ნახაზის დასახელება
DRWG. NAME
საძ. ფილის არმირების გეგმა -3.10 ნიშნ. ქვედა შრე Y მიმართულებით

CUBICON DESIGN & BUILDING ENGINEERING
შპს "კუბიკონი", თბილისი, მარშალ გელოვანის გამზ. 13
ტელ: (+995 591) 116444 www.cubicon.ge

მთავარი კონსტრუქტორი: LEAD STRUCTURAL ENGINEER:	შეასრულა: ISSUED BY:	შეამოწმა APPROVED BY:
მათე საჯაია	DZ	MS
	ფორმატი PAPER SIZE A2	პროექტის №: PROJECT No 110A21
ფურცლის ნომერი SHEET. No ST-1103	სტადია STATUS C.D.	მასშტაბი SCALE 1:100

17.02.2023

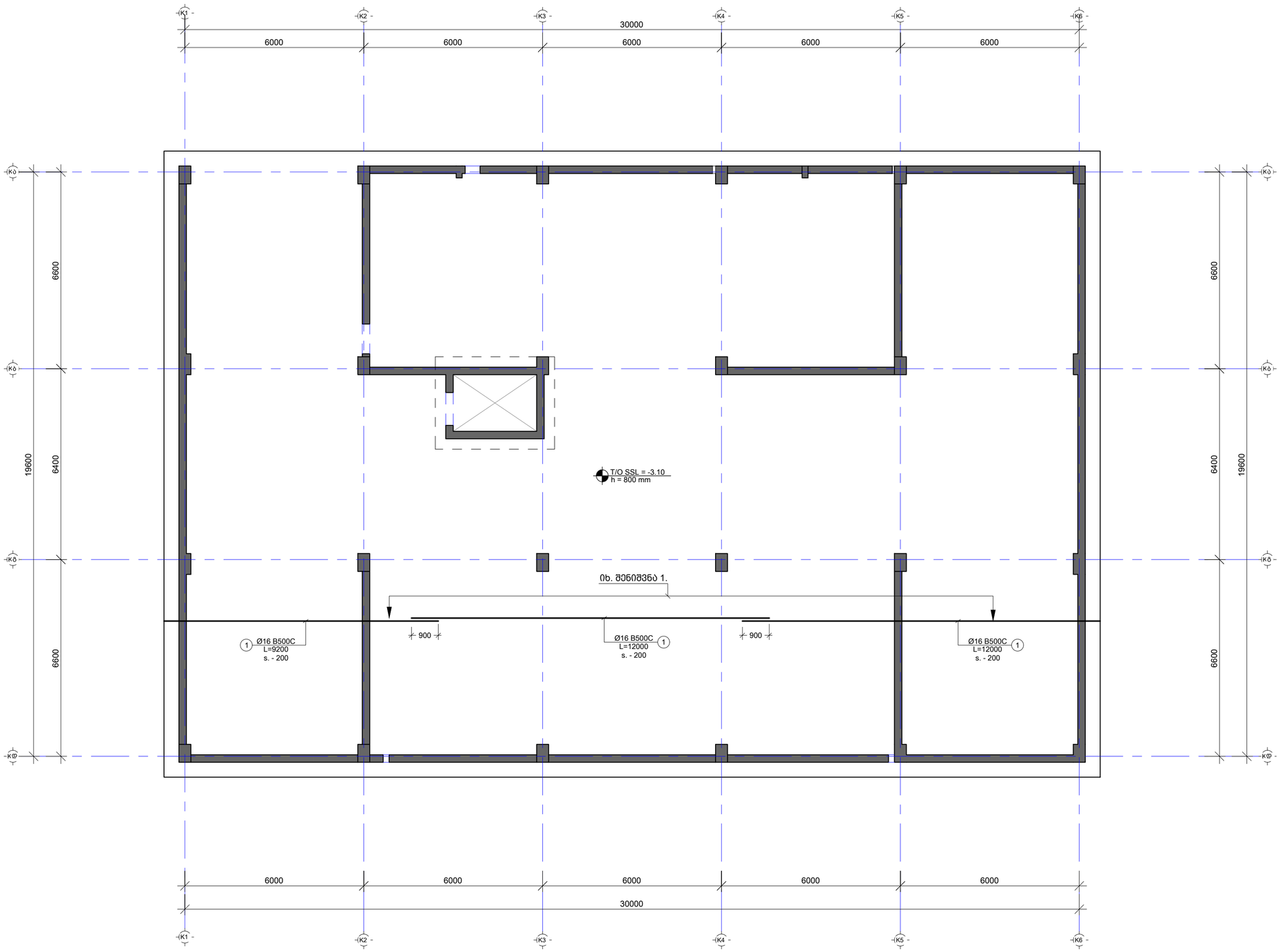

შენიშვნა:
NOTE:

No	Date	Revision	Issued by
----	----	----	----
----	----	----	----
----	----	----	----
----	----	----	----
----	----	----	----

სიტუაციური სქემა
KEY PLAN

პროექტი
PROJECT
F ბლოკი - მრავალბინიანი საცხ. კომპლექსი ბერი ბაბრიელის ქუჩაზე

მისამართი
ADDRESS
(ს/კ 01.17.11034.067)

ნახაზის ნომერი
DRAWG. No
CUB-B01-ST-1104-R00

ნახაზის დასახელება
DRWG. NAME
სძძ. ფილის არმირების გეგმა -3.10 ნიშნ. ზედა მრე X მიმართულებით

CUBICON
DESIGN & BUILDING ENGINEERING
შპს "კუბიკონი", მაღლისი, ბარბალე გელოვანის ბაგზ. 13
ტელ: (+995 591) 116444 www.cubicon.ge

მთავარი კონსტრუქტორი: LEAD STRUCTURAL ENGINEER:	შეასრულა: ISSUED BY:	შეამოწმა APPROVED BY:
მათე საჯაია	DZ	MS
ფორმატი PAPER SIZE	A2	პროექტის №: PROJECT No 110A21
ფურცლის ნომერი SHEET. No	სტადია STATUS	მასშტაბი SCALE
ST-1104	C.D.	1:100

17.02.2023

შენიშვნა:
NOTE:

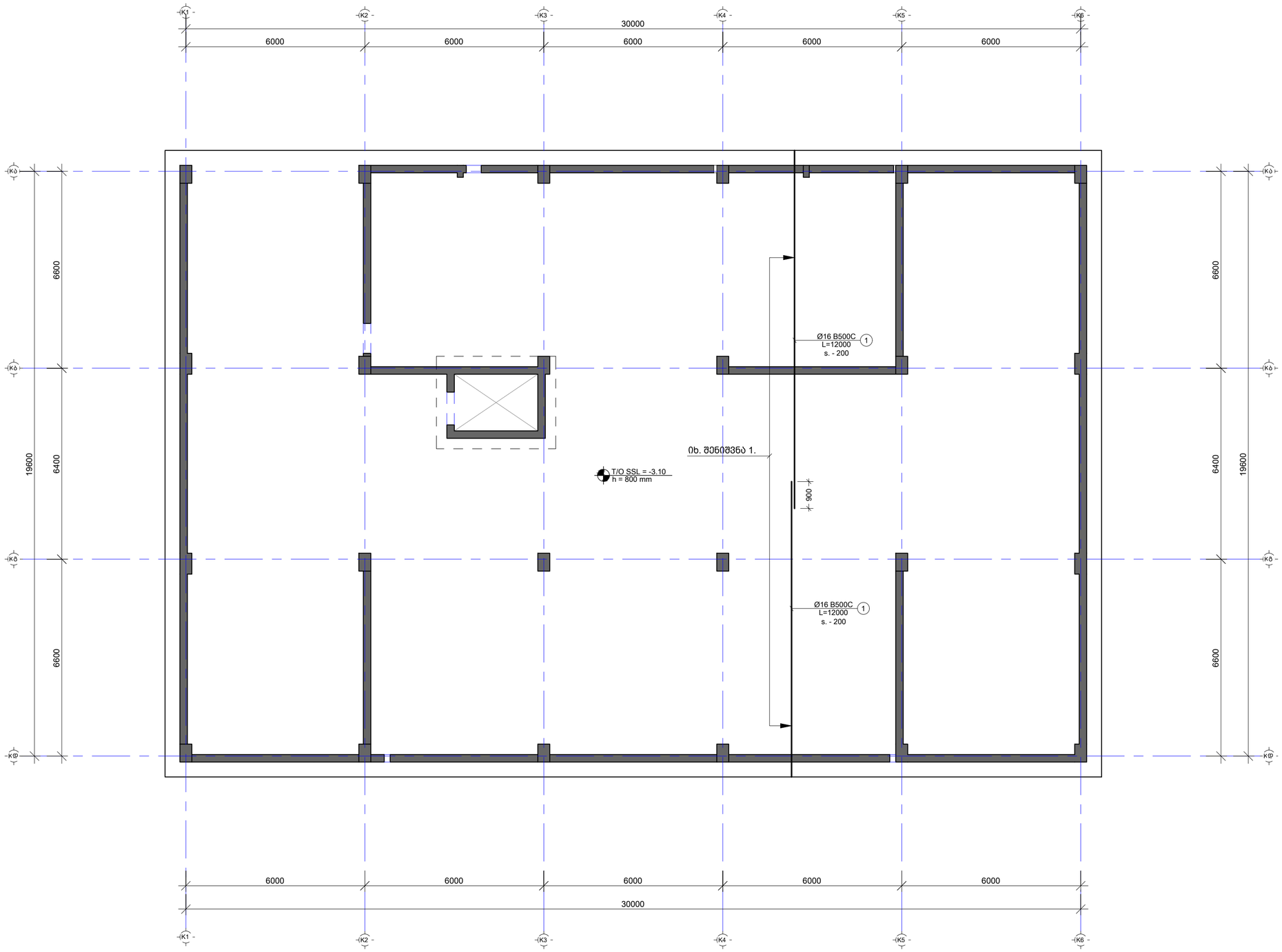

----	----	----	----
----	----	----	----
----	----	----	----
----	----	----	----
----	----	----	----
No	Date	Revision	Issued by

სიტუაციური სქემა
KEY PLAN

პროექტი
PROJECT
F ბლოკი - მრავალბინიანი საცხ. კომპლექსი ბერი ბაბრიელის ქუჩაზე

მისამართი
ADDRESS
(ს/კ 01.17.11034.067)

ნახაზის ნომერი
DRAWG. No
CUB-B01-ST-1105-R00

ნახაზის დასახელება
DRWG. NAME
სძ. ფილის არმირების გეგმა -3.10 ნიშნ. ზედა შრე Y მიმართულებით

CUBICON
DESIGN & BUILDING ENGINEERING
შპს "კუბიკონი", თბილისი, მარჯან გელოვანის ქ.13
ტელ: (+995 591) 116444 www.cubicon.ge

მთავარი კონსტრუქტორი: LEAD STRUCTURAL ENGINEER: მამუკა საყაია	შესრულა: ISSUED BY: DZ	შეამოწმა APPROVED BY: MS
	ფორმატი PAPER SIZE A2	პროექტის №: PROJECT No 110A21
ფურცლის ნომერი SHEET. No ST-1105	სტადია STATUS C.D.	მასშტაბი SCALE 1:100

17.02.2023

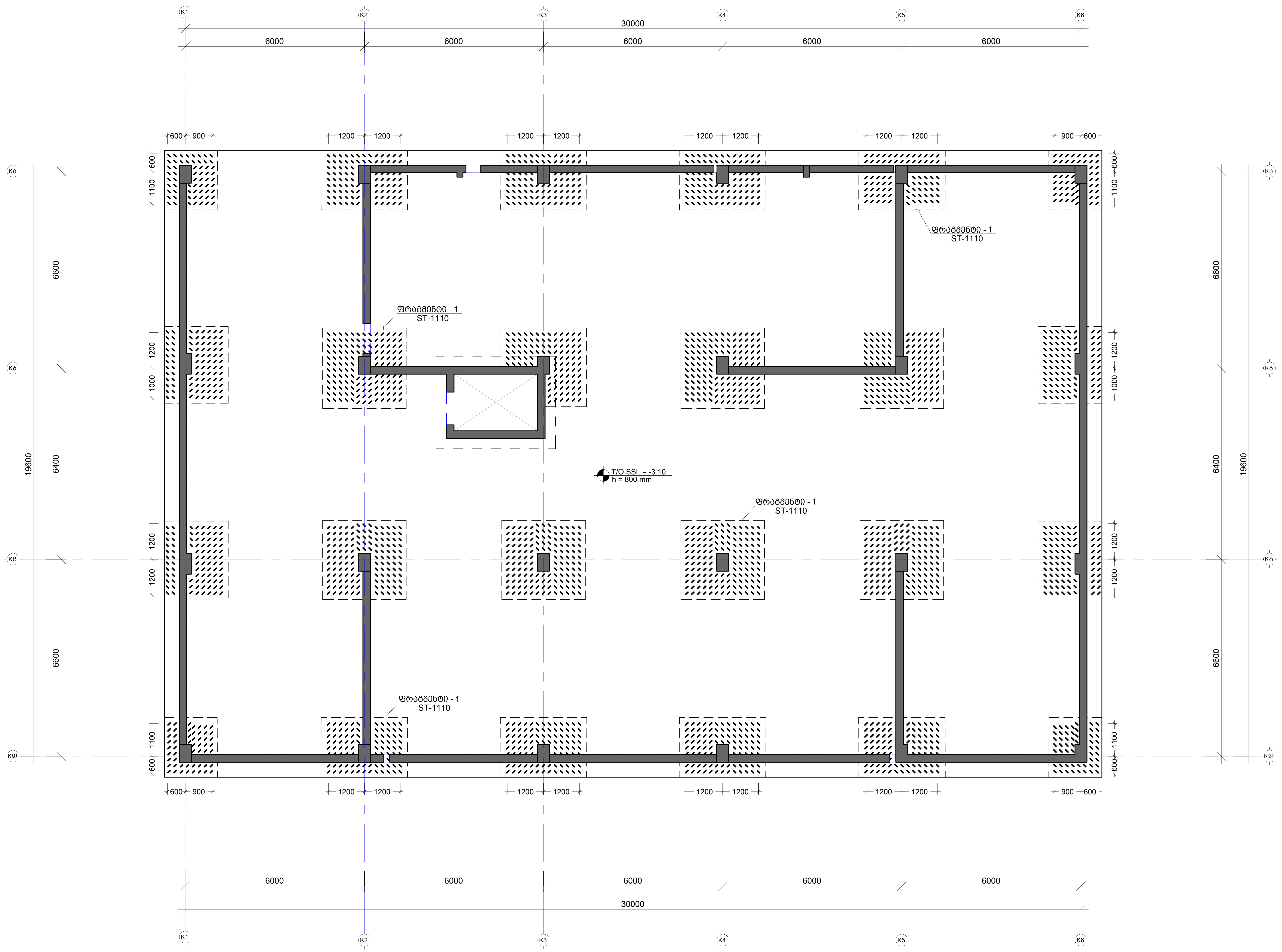

შენიშვნა:
NOTE:

No	Date	Revision	Issued by
----	----	----	----
----	----	----	----
----	----	----	----
----	----	----	----
----	----	----	----

სიტუაციური სქემა
KEY PLAN

პროექტი
PROJECT
F ბლოკი - მრავალბინიანი საცხ. კომპლექსი ბერი გაბრიელის ქუჩაზე

მისამართი
ADDRESS
(ს/კ 01.17.11034.067)

ნახაზის ნომერი
DRAWG. No
CUB-B01-ST-1106-R00

ნახაზის დასახელება
DRWG. NAME
საძირკვლის ფილის განივი არმირების გეგმა -3.30 ნიშნულზე

CUBICON© DESIGN & BUILDING ENGINEERING

შპს "კუბიკონი", თბილისი, მარშალ გელოვანის გამზ. 13
ტელ: (+995 591) 116444 www.cubicon.ge

მთავარი კონსტრუქტორი: LEAD STRUCTURAL ENGINEER:	შეასრულა: ISSUED BY:	შეამოწმა APPROVED BY:
მათე საჯაია	DZ	MS
	ფორმატი PAPER SIZE: A2	პროექტის №: PROJECT No: 110A21
ფურცლის ნომერი SHEET. No: ST-1106	სტადია STATUS: C.D.	მასშტაბი SCALE: 1:100

17.02.2023

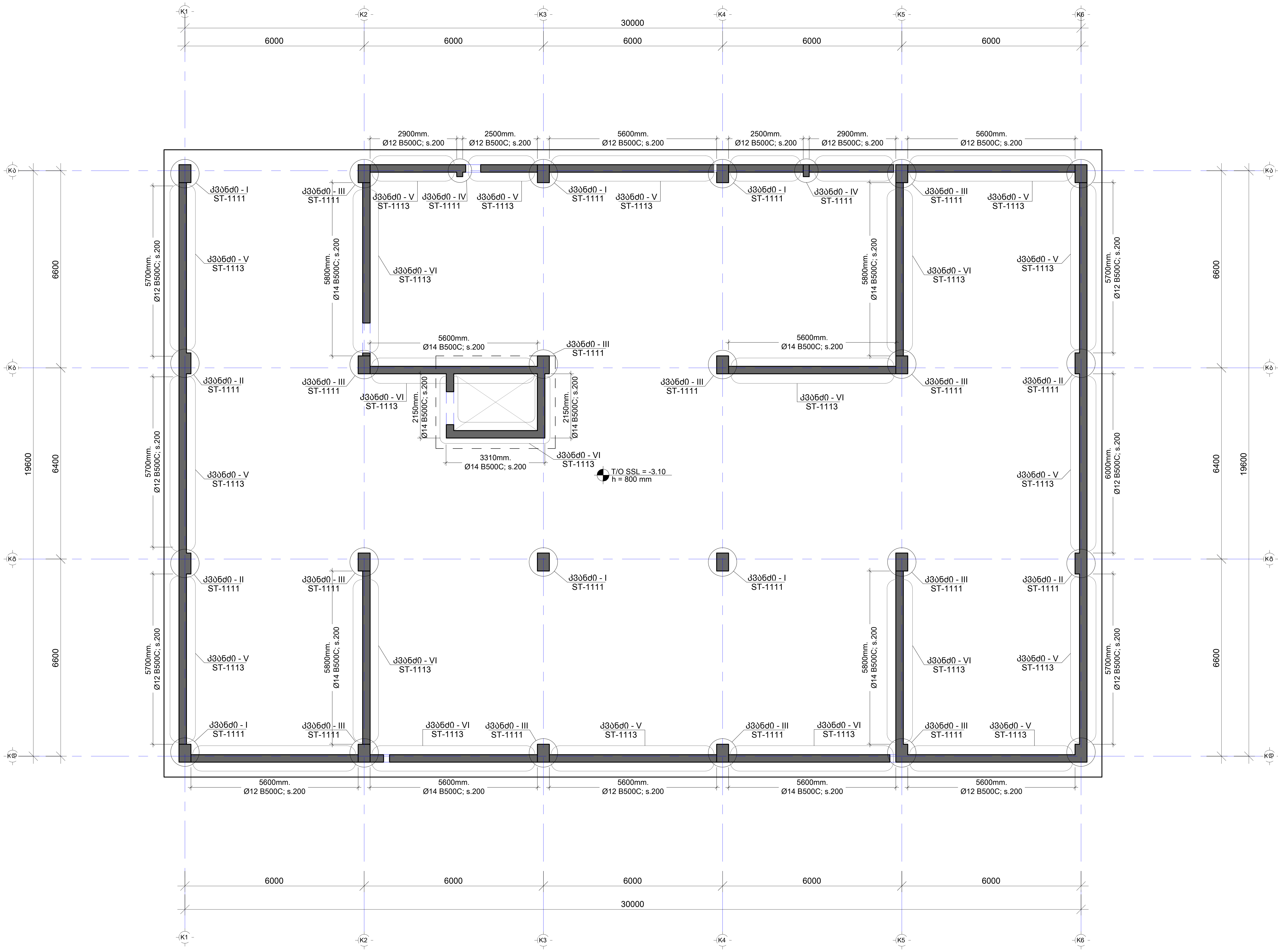

მინიშნება:
NOTE:

No	Date	Revision	Issued by
----	----	----	----
----	----	----	----
----	----	----	----
----	----	----	----
----	----	----	----

სიტუაციური სქემა
KEY PLAN

პროექტი
PROJECT
F ბლოკი - მრავალბინიანი საცხ. კომპლექსი ბერი გაბრიელის ქუჩაზე

მისამართი
ADDRESS
(ს/კ 01.17.11034.067)

ნახაზის ნომერი
DRAWG. No
CUB-B01-ST-1107-R00

ნახაზის დასახელება
DRWG. NAME
სვეტების და კედლის ნაშვერების გეგმა საძირკვლის ფილიდან

CUBICON©
DESIGN & BUILDING ENGINEERING
შპს "კუბიკონი", თბილისი, მარშალ გელოვანის გამზ. 13
ტელ: (+995 591) 116444 www.cubicon.ge

მთავარი კონსტრუქტორი: LEAD STRUCTURAL ENGINEER: მათე საჯაია	შეასრულა: ISSUED BY: DZ	შეამოწმა APPROVED BY: MS
	ფორმატი PAPER SIZE A2	პროექტის №: PROJECT No 110A21
ფურცლის ნომერი SHEET. No ST-1107	სტადია STATUS C.D.	მასშტაბი SCALE 1:100

17.02.2023

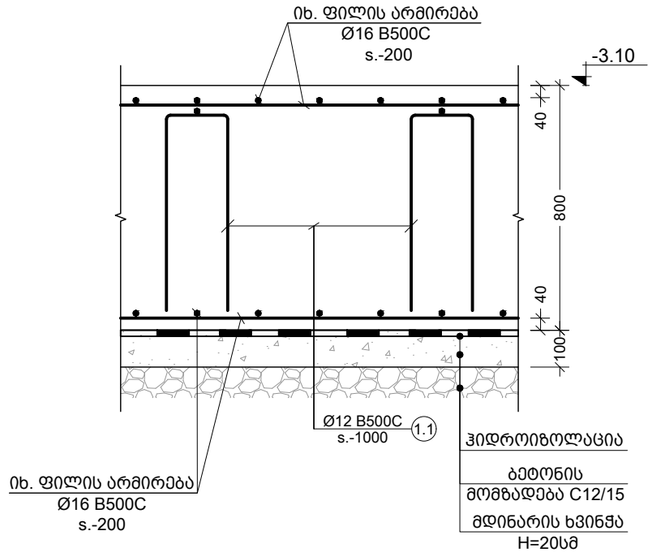

a კვეთი
Scale: 1:20

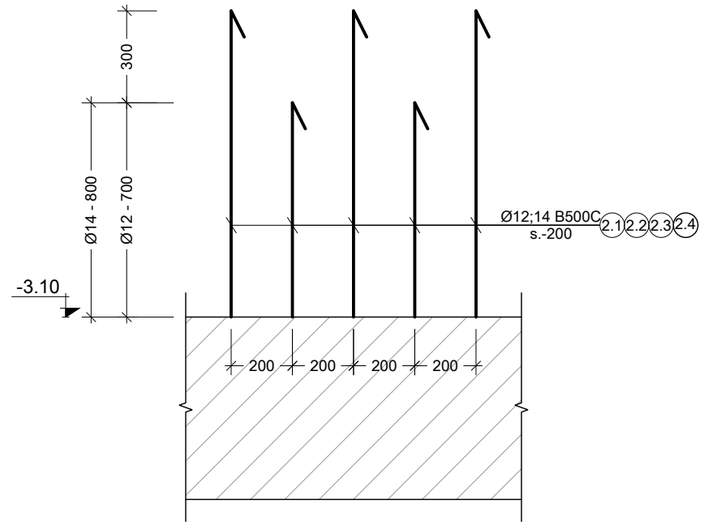

c ხედი
Scale: 1:20

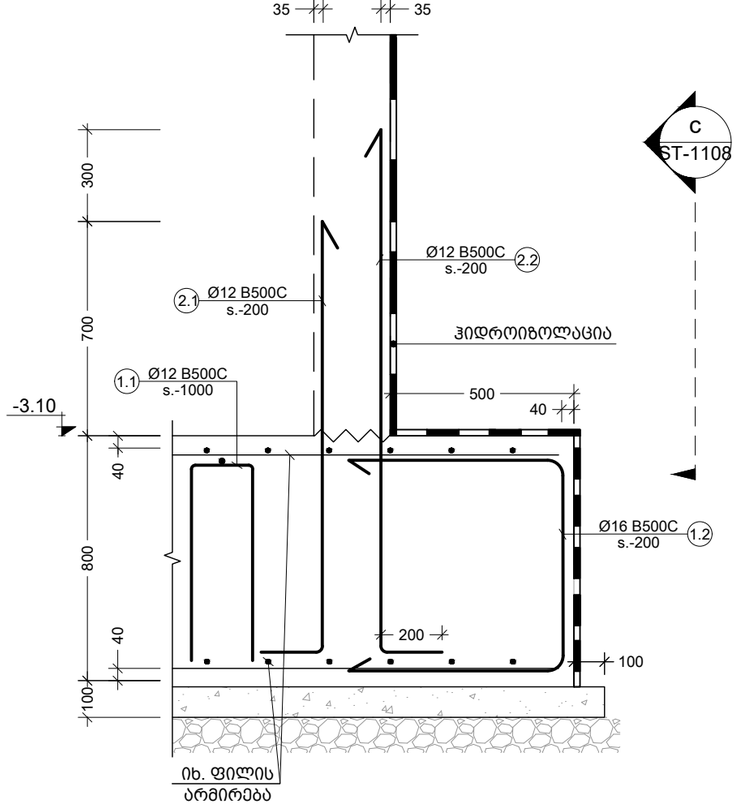

b კვეთი
Scale: 1:20

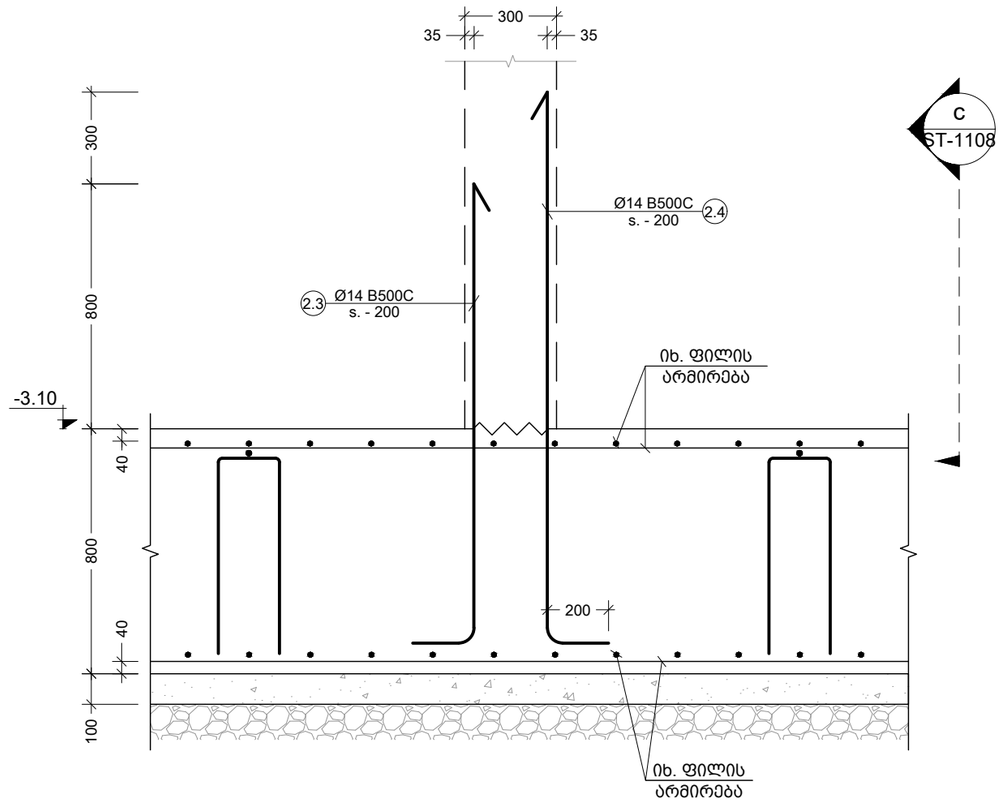

d კვეთი
Scale: 1:20

შენიშვნა:
NOTE:

----	----	----	----
----	----	----	----
----	----	----	----
----	----	----	----
----	----	----	----
No	Date	Revision	Issued by

სიტუაციური სქემა
KEY PLAN

პროექტი
PROJECT
F ბლოკი - მრავალბინიანი საცხ.
კომპლექსი ბერი მაბრიელის ქუჩაზე

მისამართი
ADDRESS
(ს/კ 01.17.11034.067)

ნახაზის კოდი
DRAWG. CODE
CUB-B01-ST-1108-R00

ნახაზის დასახელება
DRWG. NAME
კვეთი a; b; d; ხედი c;

CUBICON DESIGN & BUILDING ENGINEERING
შპს "კუბიკონი", თბილისი, მარმარილოს გამზ. 13
ტელ: (+995 591) 116444 www.cubicon.ge

მთავარი კონსტრუქტორი: LEAD STRUCTURAL ENGINEER: მათე საჯაია	შეასრულა: ISSUED BY: DZ	შეამოწმა APPROVED BY: MS
	ფორმატი PAPER SIZE A3	პროექტის №: PROJECT No 110A21
ფურცლის ნომერი SHEET. No ST-1108	სტადია STATUS C.D.	მასშტაბი SCALE 1:10

17.02.2023

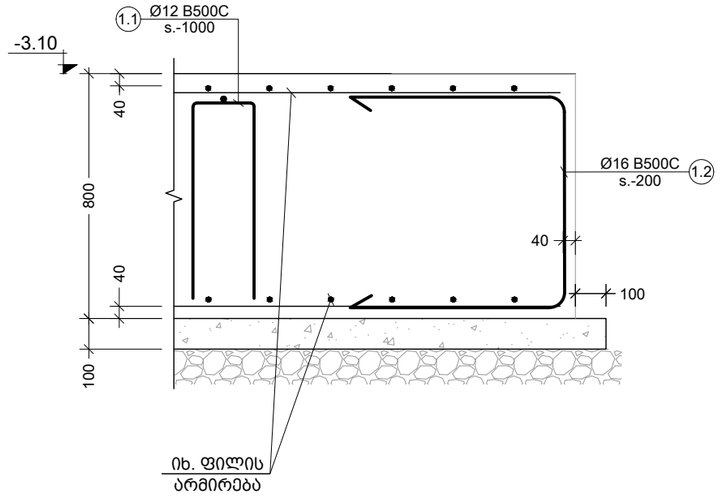

e კვეთი
Scale: 1:20

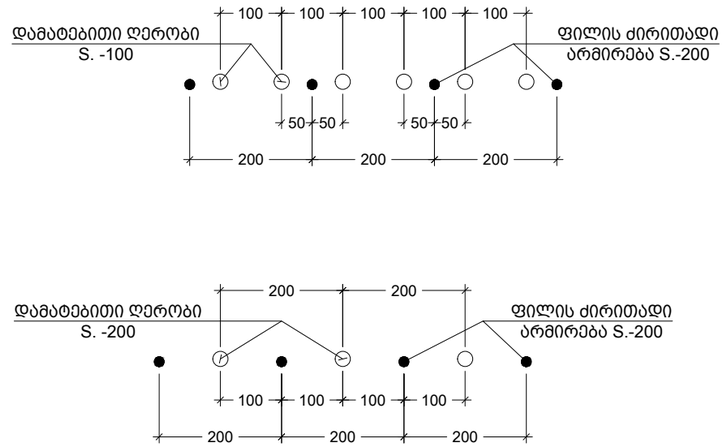

ძირითადი და დამატებითი ღეროების განაწილების სქემა
Scale: 1:10

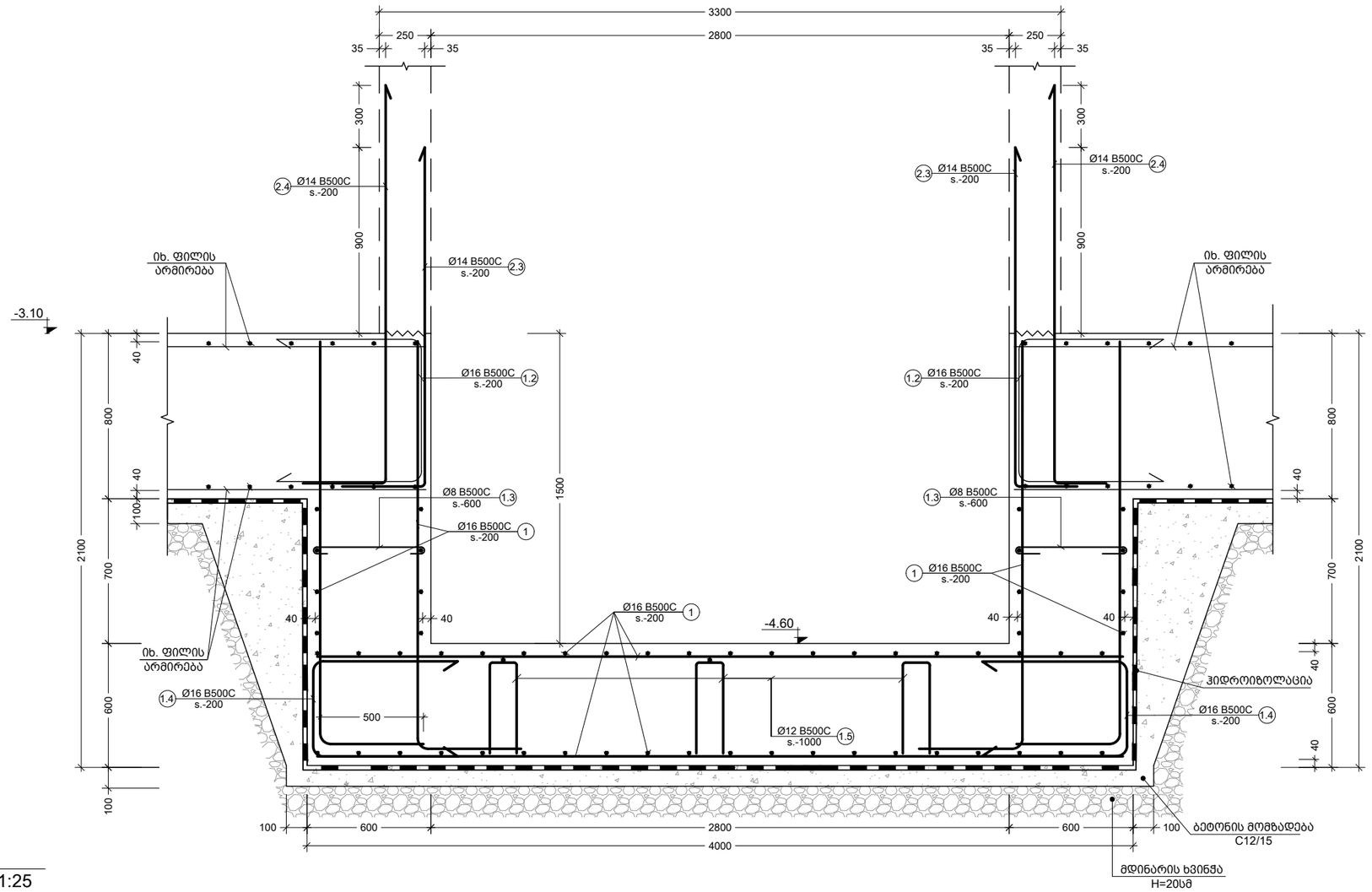

f კვეთი
Scale: 1:25

შენიშვნა:
NOTE:

No	Date	Revision	Issued by
----	----	----	----
----	----	----	----
----	----	----	----
----	----	----	----
----	----	----	----

სიტუაციური სქემა
KEY PLAN

პროექტი
PROJECT
F ბლოკი - მრავალბინიანი საცხ. კომპლექსი ბერი მაბრიელის ქუჩაზე

მისამართი
ADDRESS
(ს/კ 01.17.11034.067)

ნახაზის კოდი
DRAWG. CODE
CUB-B01-ST-1109-R00

ნახაზის დასახელება
DRWG. NAME
კვეთი e; f; არმატურის ღეროების განაწ. სქემა

CUBICON DESIGN & BUILDING ENGINEERING
მას "კუბიკონი", თბილისი, მარშალ გელოვანის ბაძმ. 13
ტელ: (+995 591) 116444 www.cubicon.ge

მთავარი კონსტრუქტორი: LEAD STRUCTURAL ENGINEER:	შეასრულა: ISSUED BY:	შეამოწმა APPROVED BY:
მათე საჯაია	DZ	MS
	ფორმატი PAPER SIZE: A3	პროექტის №: PROJECT No: 110A21
ფურცლის ნომერი SHEET. No: ST-1109	სტადია STATUS: C.D.	მასშტაბი SCALE: 1:20

17.02.2023

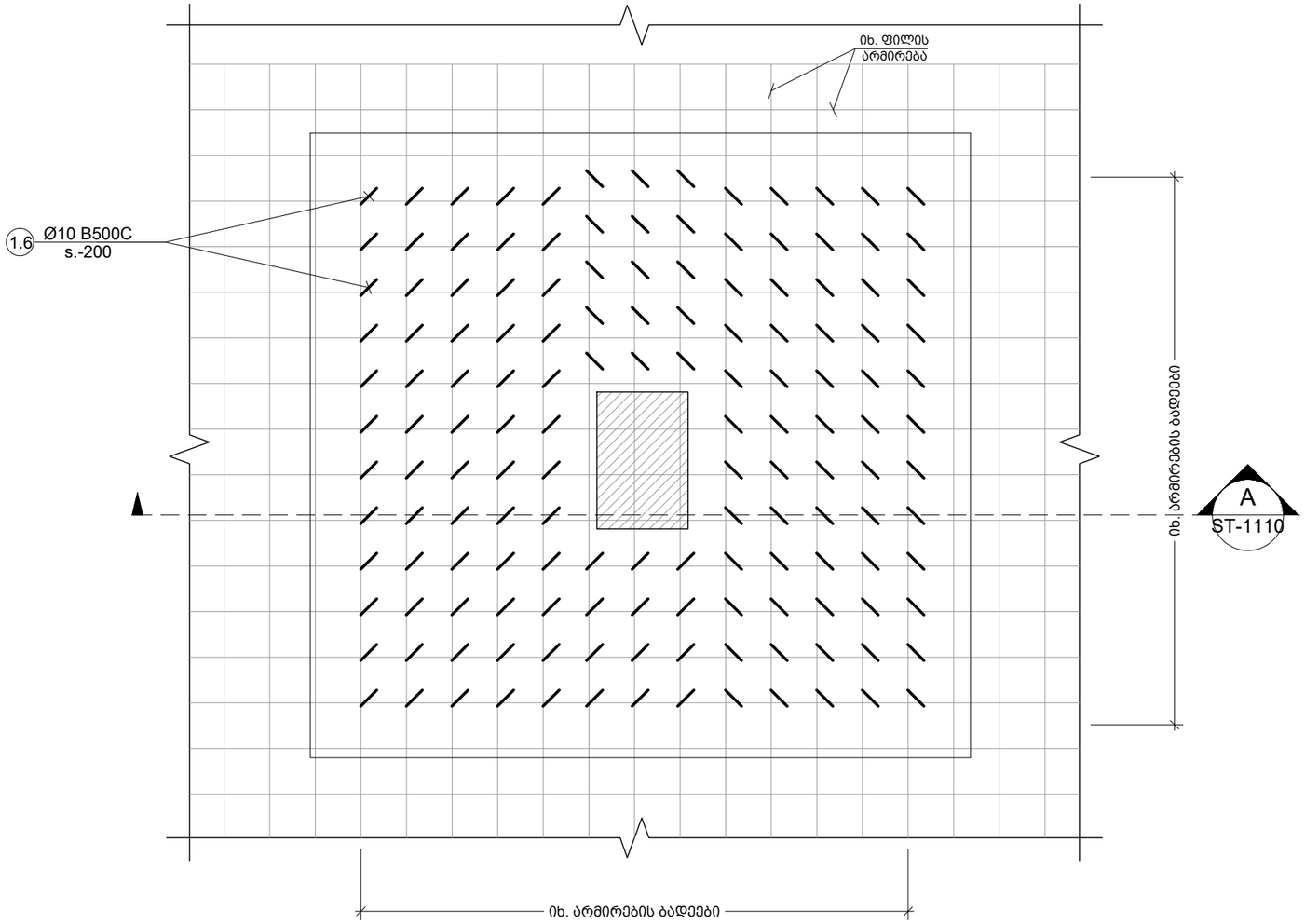

1 ფრაგმენტი
Scale: 1:25

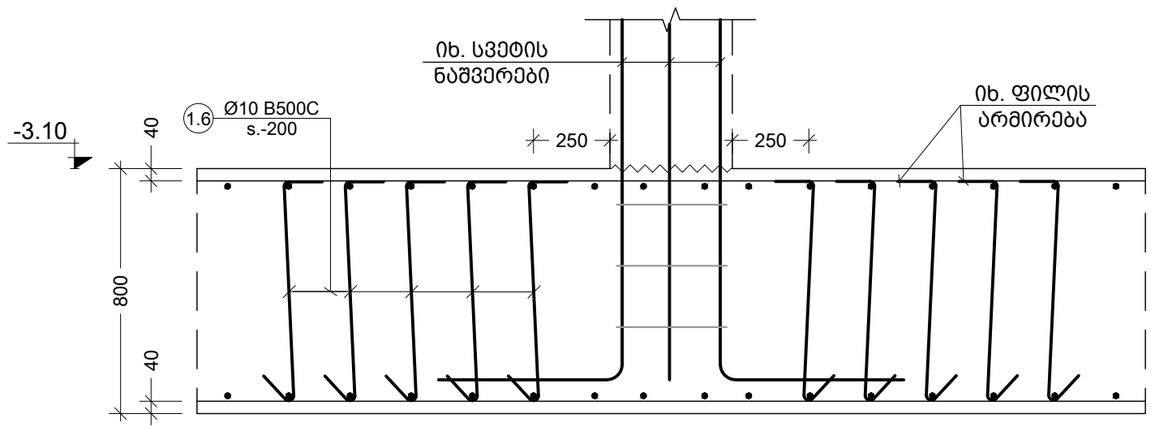

A ჭრილი
Scale: 1:20

შენიშვნა:
NOTE:

No	Date	Revision	Issued by
----	----	----	----
----	----	----	----
----	----	----	----
----	----	----	----
----	----	----	----

სიტუაციური სქემა
KEY PLAN

პროექტი
PROJECT
F ბლოკი - მრავალბინიანი საცხ. კომპლექსი ბერი გაბრიელის ქუჩაზე

მისამართი
ADDRESS
(ს/კ 01.17.11034.067)

ნახაზის კოდი
DRAWG. CODE
CUB-B01-ST-1110-R00

ნახაზის დასახელება
DRWG. NAME
ფრაგმენტი - 1; ჭრილი A

CUBICON DESIGN & BUILDING ENGINEERING
შპს "კუბიკონი", თბილისი, მარშალ გელოვანის ბაძმ. 13
ტელ: (+995 591) 116444 www.cubicon.ge

მთავარი კონსტრუქტორი: LEAD STRUCTURAL ENGINEER:	შეასრულა: ISSUED BY:	შეამოწმა APPROVED BY:
მათე საჯაია	DZ	MS
ფორმატი PAPER SIZE: A3	პროექტის №: PROJECT No 110A21	
ფურცლის ნომერი SHEET. No ST-1110	სტადია STATUS C.D.	მასშტაბი SCALE 1:20

17.02.2023

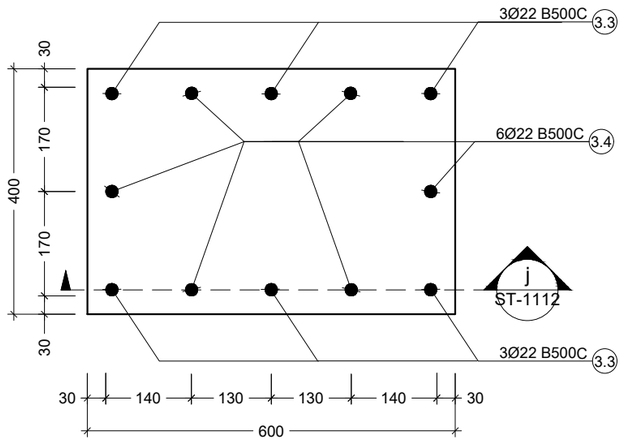

I კვანძი
Scale: 1:10

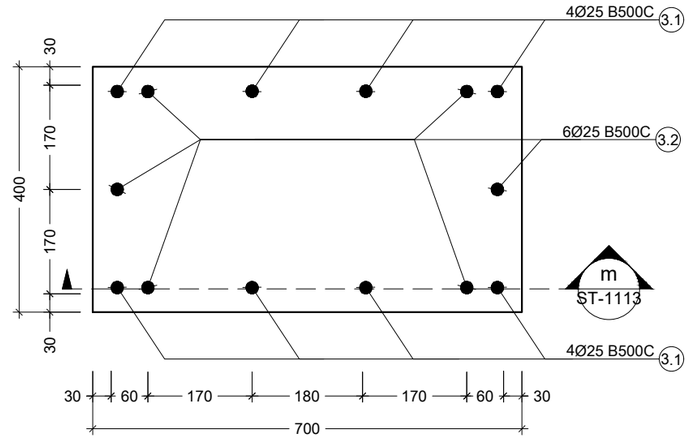

II კვანძი
Scale: 1:10

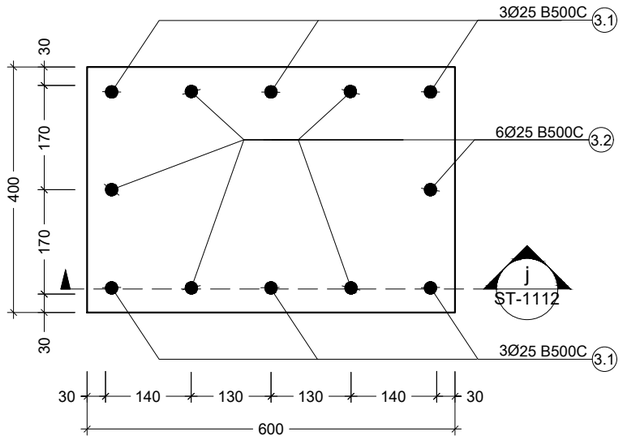

III კვანძი
Scale: 1:10

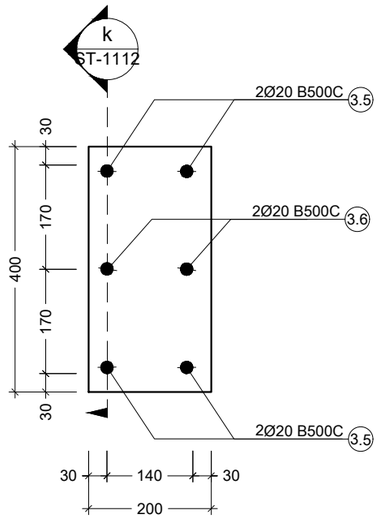

IV კვანძი
Scale: 1:10

შენიშვნა:
NOTE:

----	----	----	----
----	----	----	----
----	----	----	----
----	----	----	----
----	----	----	----
No	Date	Revision	Issued by

სიტუაციური სქემა
KEY PLAN

პროექტი
PROJECT
F ბლოკი - მრავალბინიანი საცხ.
კომპლექსი ბერი გაბრიელის ქუჩაზე

მისამართი
ADDRESS
(ს/კ 01.17.11034.067)

ნახაზის კოდი
DRAWG. CODE
CUB-B01-ST-1111-R00

ნახაზის დასახელება
DRWG. NAME
კვანძი I; II; III; IV

CUBICON DESIGN & BUILDING ENGINEERING
შპს "კუბიკონი", თბილისი, მარშალ გელოვანის ბაძგ. 13
ტელ: (+995 591) 116444 www.cubicon.ge

მთავარი კონსტრუქტორი: LEAD STRUCTURAL ENGINEER: მათე საჯაია	შესრულა: ISSUED BY: 1:10	შეამოწმა APPROVED BY: DZ
	ფორმატი PAPER SIZE A3	პროექტის №: PROJECT No 110A21
ფურცლის ნომერი SHEET. No ST-1111	სტადია STATUS C.D.	მასშტაბი SCALE MS

17.02.2023

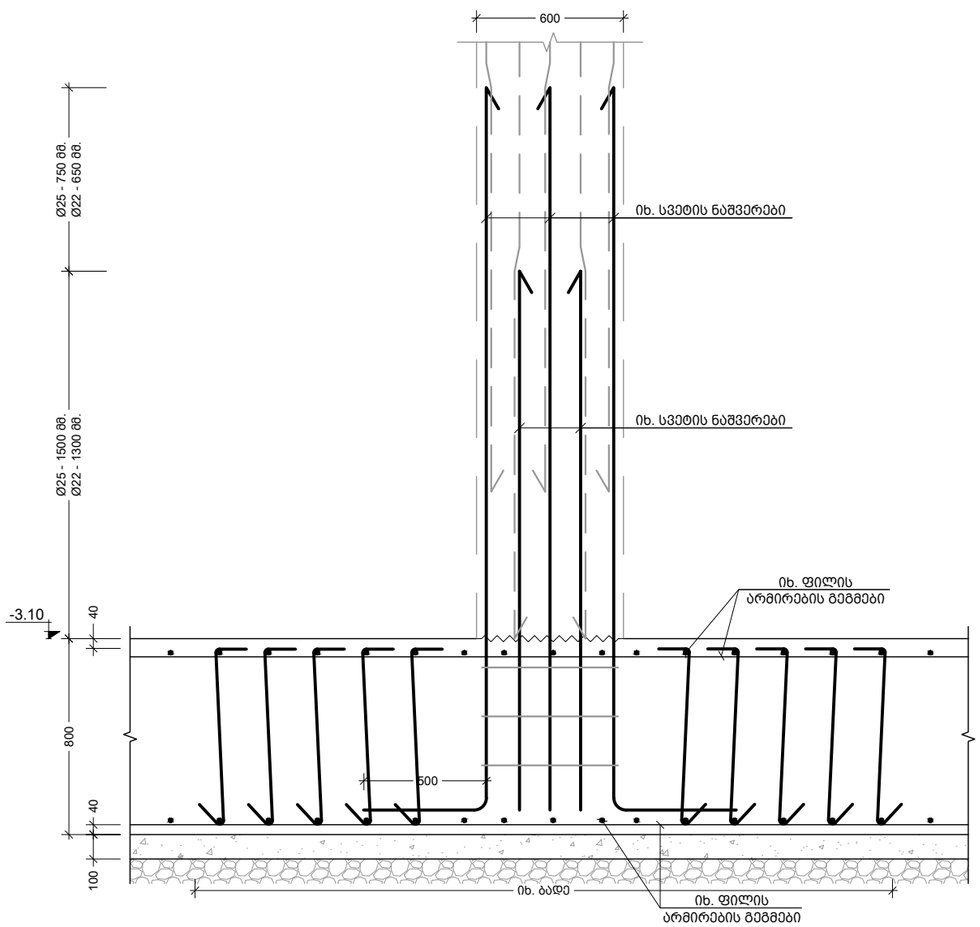

j კვეთი
Scale: 1:25

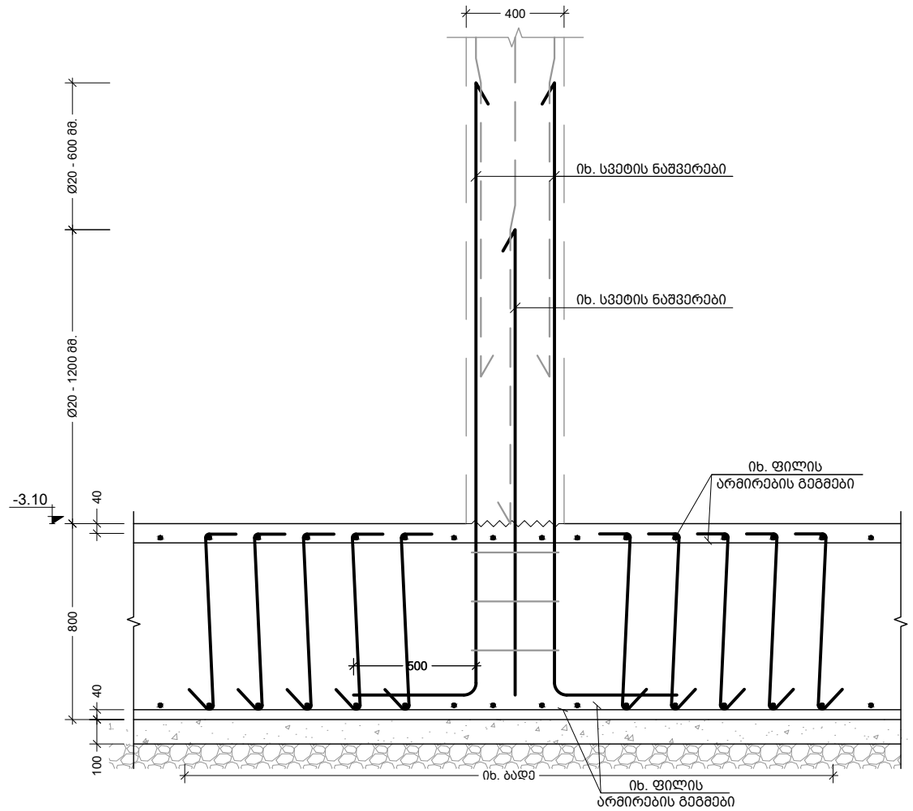

k კვეთი
Scale: 1:25

შენიშვნა:
NOTE:

----	----	----	----
----	----	----	----
----	----	----	----
----	----	----	----
----	----	----	----
No	Date	Revision	Issued by

სიტუაციური სქემა
KEY PLAN

პროექტი
PROJECT
F ბლოკი - მრავალბინიანი საცხ. კომპლექსი ბერი მაბარიელის ქუჩაზე

მისამართი
ADDRESS
(ს/კ 01.17.11034.067)

ნახაზის კოდი
DRAWG. CODE
CUB-B01-ST-1112-R00

ნახაზის დასახელება
DRWG. NAME
კვეთი j; k

CUBICON DESIGN & BUILDING ENGINEERING
შპს "კუბიკონი", თბილისი, მარშალ გელოვანის ბაძმ. 13
ტელ: (+995 591) 116444 www.cubicon.ge

მთავარი კონსტრუქტორი: LEAD STRUCTURAL ENGINEER: მათე საჯაია	შესრულა: ISSUED BY: DZ	შეამოწმა APPROVED BY: MS
	ფორმატი PAPER SIZE A3	პროექტის №: PROJECT No 110A21
ფურცლის ნომერი SHEET. No ST-1112	სტადია STATUS C.D.	მასშტაბი SCALE 1:25

17.02.2023

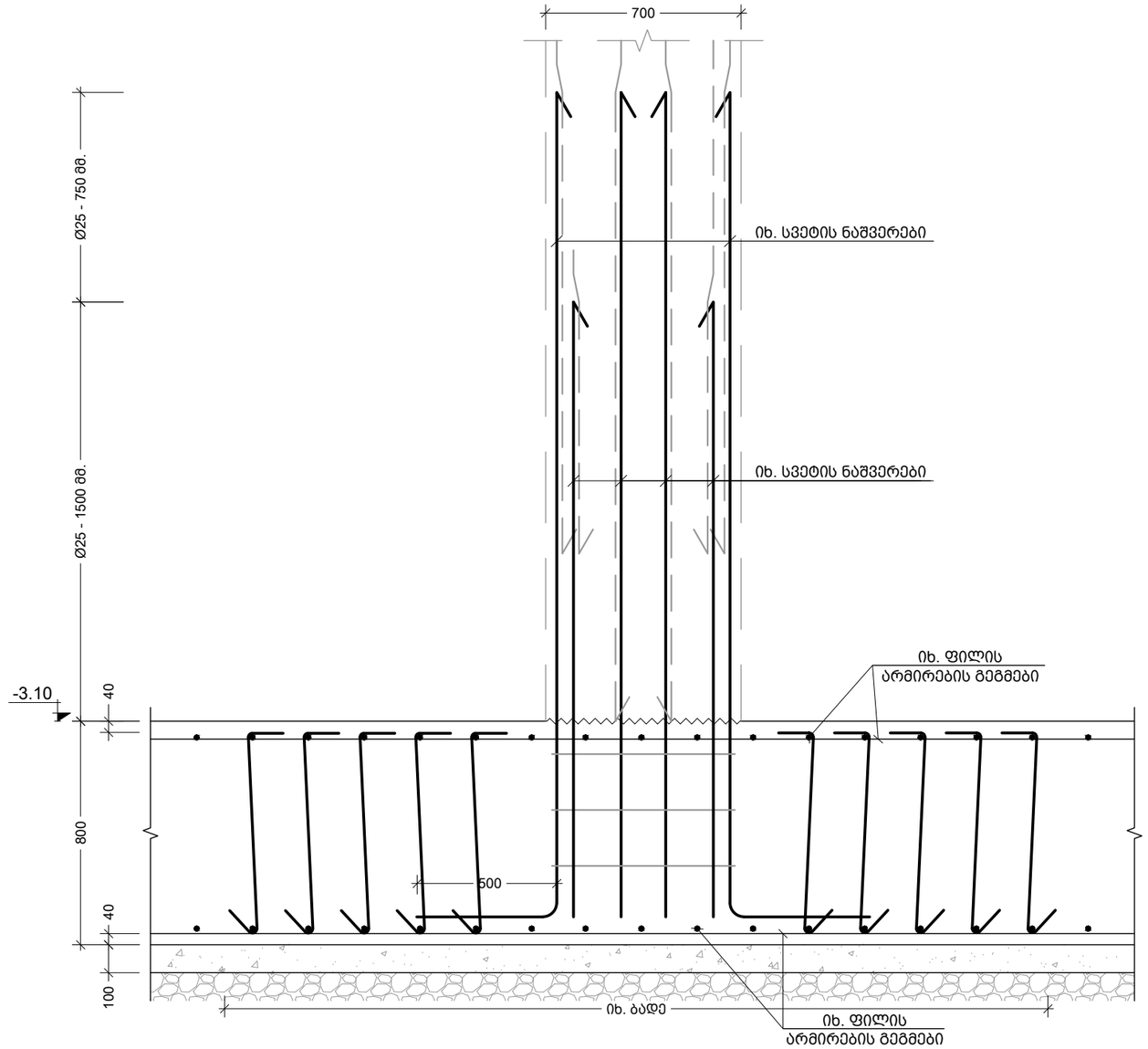

m კვეთი
Scale: 1:20

შენიშვნა:
NOTE:

----	----	----	----
----	----	----	----
----	----	----	----
----	----	----	----
----	----	----	----
No	Date	Revision	Issued by

სიტუაციური სქემა
KEY PLAN

პროექტი
PROJECT
F ბლოკი - მრავალბინიანი საცხ. კომპლექსი ბერი გაბრიელის ქუჩაზე

მისამართი
ADDRESS
(ს/კ 01.17.11034.067)

ნახაზის კოდი
DRAWG. CODE
CUB-B01-ST-1113-R00

ნახაზის დასახელება
DRWG. NAME
კვეთი m

CUBICON
DESIGN & BUILDING ENGINEERING
შპს "კუბიკონი", თბილისი, მარშალ გელოვანის გამზ. 13
ტელ: (+995 591) 116444 www.cubicon.ge

მთავარი კონსტრუქტორი: LEAD STRUCTURAL ENGINEER: მათე საჯაია	შესრულა: ISSUED BY: DZ	შეამოწმა APPROVED BY: MS
	ფორმატი PAPER SIZE A3	პროექტის №: PROJECT No 110A21
ფურცლის ნომერი SHEET. No ST-1113	სტადია STATUS C.D.	მასშტაბი SCALE 1:20

17.02.2023

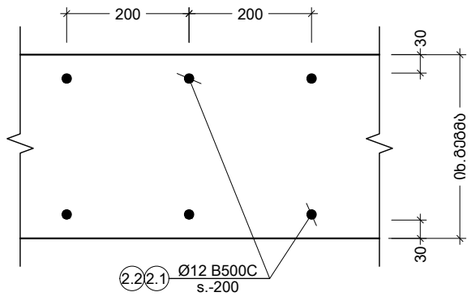

V კვანძი
Scale: 1:10

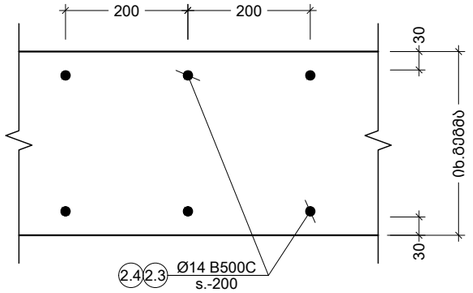

VI კვანძი
Scale: 1:10

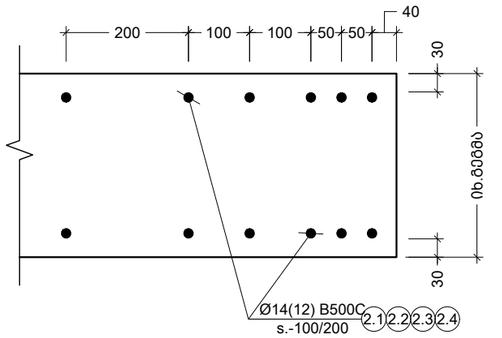

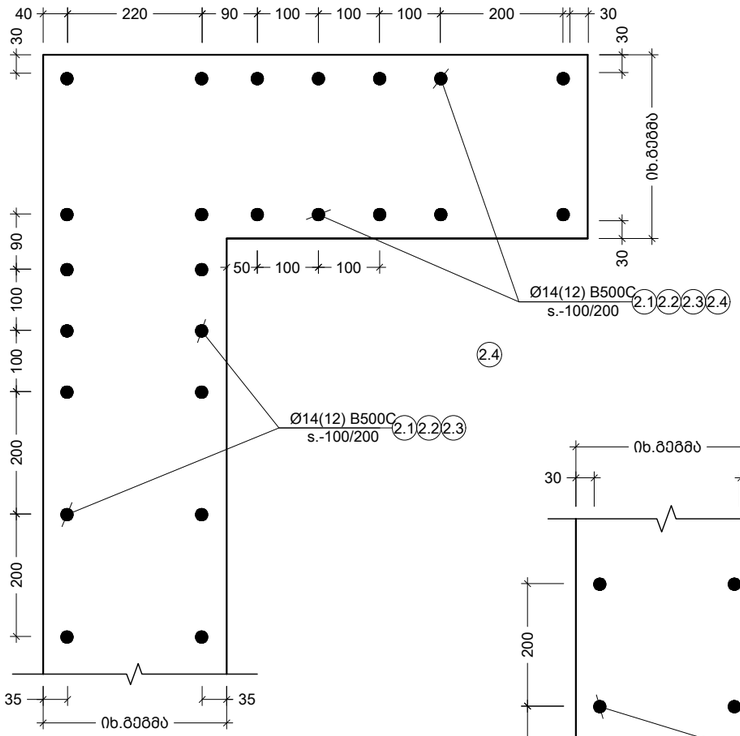

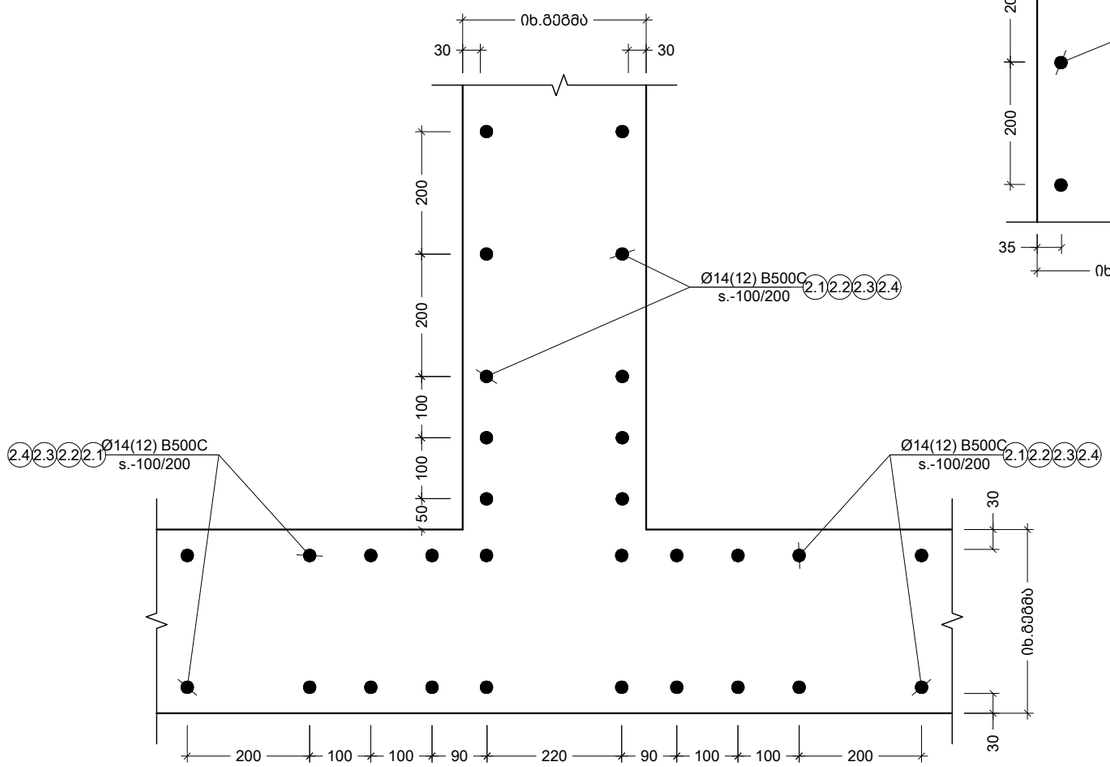

დიაფრაგმებისა და სვეტების შეერთების ტიპიური კვანძები
Scale: 1:10

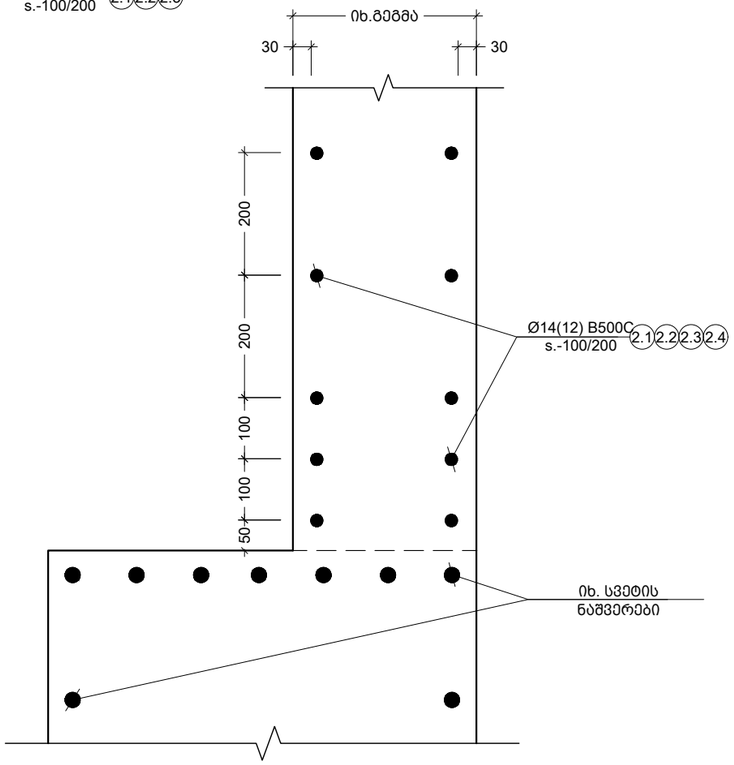

შენიშვნა:
NOTE:

----	----	----	----
----	----	----	----
----	----	----	----
----	----	----	----
----	----	----	----
No	Date	Revision	Issued by

სიტუაციური სქემა
KEY PLAN

პროექტი
PROJECT
F ბლოკი - მრავალბინიანი საცხ. კომპლექსი ბერი მაბრიელის ქუჩაზე

მისამართი
ADDRESS
(ს/კ 01.17.11034.067)

ნახაზის კოდი
DRAWG. CODE
CUB-B01-ST-1114-R00

ნახაზის დასახელება
DRWG. NAME
კვანძი V; VI; VII

CUBICON DESIGN & BUILDING ENGINEERING
შპს "კუბიკონი", თბილისი, მარშალ გელოვანის ბაზმ. 13
ტელ: (+995 591) 116444 www.cubicon.ge

მთავარი კონსტრუქტორი: LEAD STRUCTURAL ENGINEER: მათე საჯაია	შეასრულა: ISSUED BY: DZ	შეამოწმა APPROVED BY: MS
	ფორმატი PAPER SIZE A3	პროექტის №: PROJECT No 110A21
ფურცლის ნომერი SHEET. No ST-1113	სტადია STATUS C.D.	მასშტაბი SCALE 1:10

17.02.2023

პოზ. №	ესკიზი	L მმ
1.1	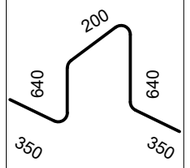	2180
1.2	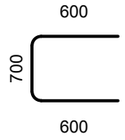	1900
1.3		720
1.4	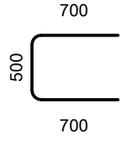	1900
1.5	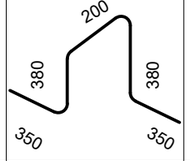	1660
1.6	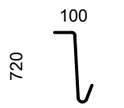	920
2.1	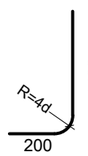	1600
2.2	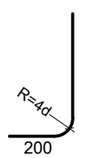	1900

პოზ. №	ესკიზი	L მმ
2.3		1700
2.4	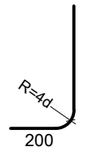	2000
3.1		3450
3.2	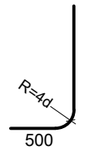	2700
3.3	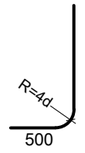	3100
3.4	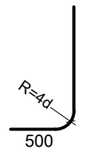	2650
3.5		2800
3.6	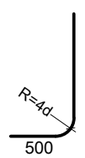	2350

კონსტრ. დასახ.	ელემენტის დასახ.	პოზ. №	დიამეტრი ან კვეთი (მმ)	ერთეულის სიმძიმე (მმ.)	რაოდენობა (ც.)	საერთო სიმძიმე (მ.)	საერთო წონა (კგ.)
საძირკვლის სპეციფიკაცია	ფილა	1	Ø 16 B500C	დ.ა.	-	14726	23231
		2	Ø 16 B500C	3000	60 X 1	180	284
		3	Ø 22 B500C	4000	305 X 1	1220	3639
		4	Ø 22 B500C	2200	30 X 1	66	197
		1.1	Ø 12 B500C	2180	1004 X 1	2189	1942
		1.2	Ø 16 B500C	1900	106 X 1	201	318
		1.3	Ø 8 B500C	720	20 X 1	14	6
		1.4	Ø 16 B500C	1900	60 X 1	114	180
		1.5	Ø 12 B500C	1660	20 X 1	33	29
		1.6	Ø 10 B500C	920	2240 X 1	2061	1270
	კედლის ნაშვერები	2.1	Ø 12 B500C	1600	390 X 1	624	554
		2.2	Ø 12 B500C	1900	390 X 1	741	658
		2.3	Ø 14 B500C	1700	228 X 1	388	468
		2.4	Ø 14 B500C	2000	228 X 1	456	551
	სვეტის ნაშვერები	3.1	Ø 25 B500C	3450	14 X 1	48	186
		3.2	Ø 25 B500C	2700	14 X 1	38	146
		3.3	Ø 22 B500C	3100	6 X 1	19	55
		3.4	Ø 22 B500C	2650	6 X 1	16	47
		3.5	Ø 20 B500C	2800	8 X 1	22	55
		3.6	Ø 20 B500C	2350	4 X 1	9	23
		მძიმე ბეტონი	C20/25	V = 535.5 X 1		= 535.49 მ³	
		ბეტონის მომზადება	C12/15	V = 736.3 X 1		= 736.30 მ³	

მონ. საძირკვლის კონტურის ჰიდროიზოლაცია: 160 მ²

შენიშვნა:
NOTE:

----	----	----	----
----	----	----	----
----	----	----	----
----	----	----	----
----	----	----	----
No	Date	Revision	Issued by

სიტუაციური სქემა
KEY PLAN

პროექტი
PROJECT
F ბლოკი - მრავალბინიანი საცხ. კომპლექსი ბერი მაბრიელის ქუჩაზე

მისამართი
ADDRESS
(ს/კ 01.17.11034.067)

ნახაზის კოდი
DRAWG. CODE
CUB-B01-ST-1115-R00

ნახაზის დასახელება
DRWG. NAME
საძირკვლის სპეციფიკაცია

CUBICON
DESIGN & BUILDING ENGINEERING

მას "კუბიკონი", თბილისი, მარშალ გელოვანის გამზ. 13
ტელ: (+995 591) 116444 www.cubicon.ge

მთავარი კონსტრუქტორი: LEAD STRUCTURAL ENGINEER:	შეასრულა: ISSUED BY:	შეამოწმა APPROVED BY:
მათე საჯაია	DZ	MS
ფურცლის ნომერი SHEET. No	ფორმატი PAPER SIZE	პროექტის №: PROJECT No
ST-1114	A3	110A21
	სტადია STATUS	მასშტაბი SCALE
	C.D.	1:10

17.02.2023

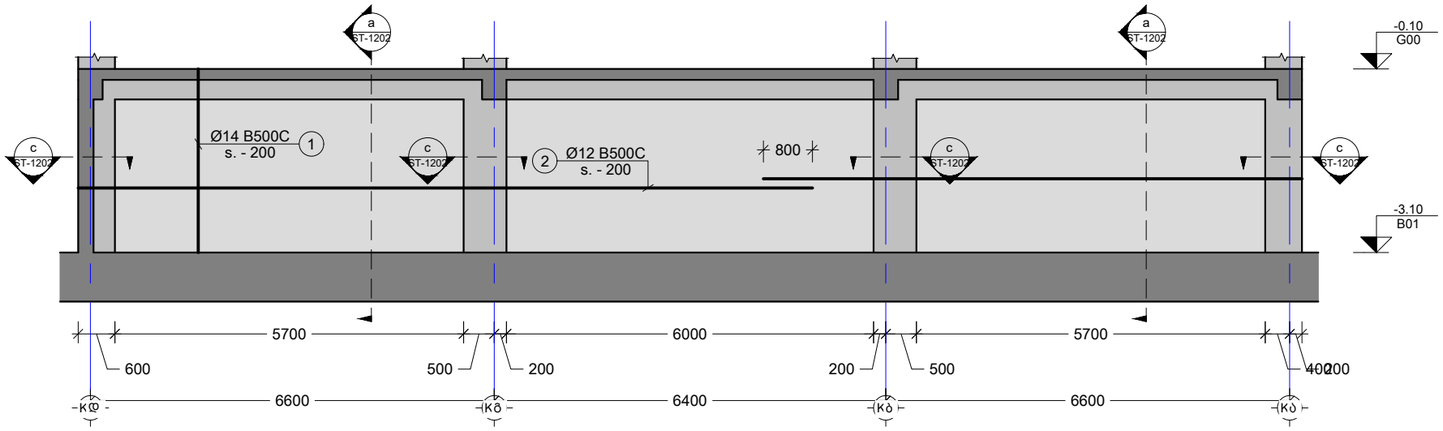

1 R.C.W.
Scale: 1:100

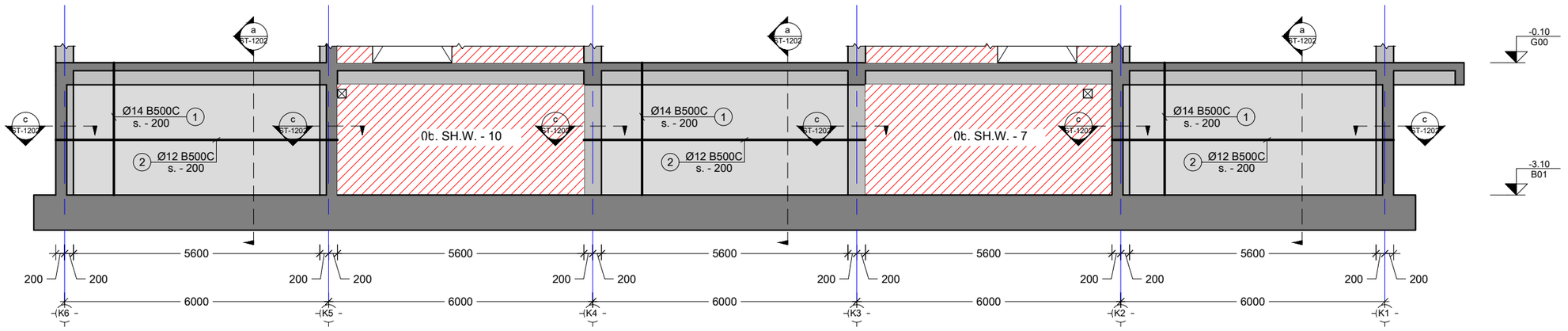

2 R.C.W.
Scale: 1:100

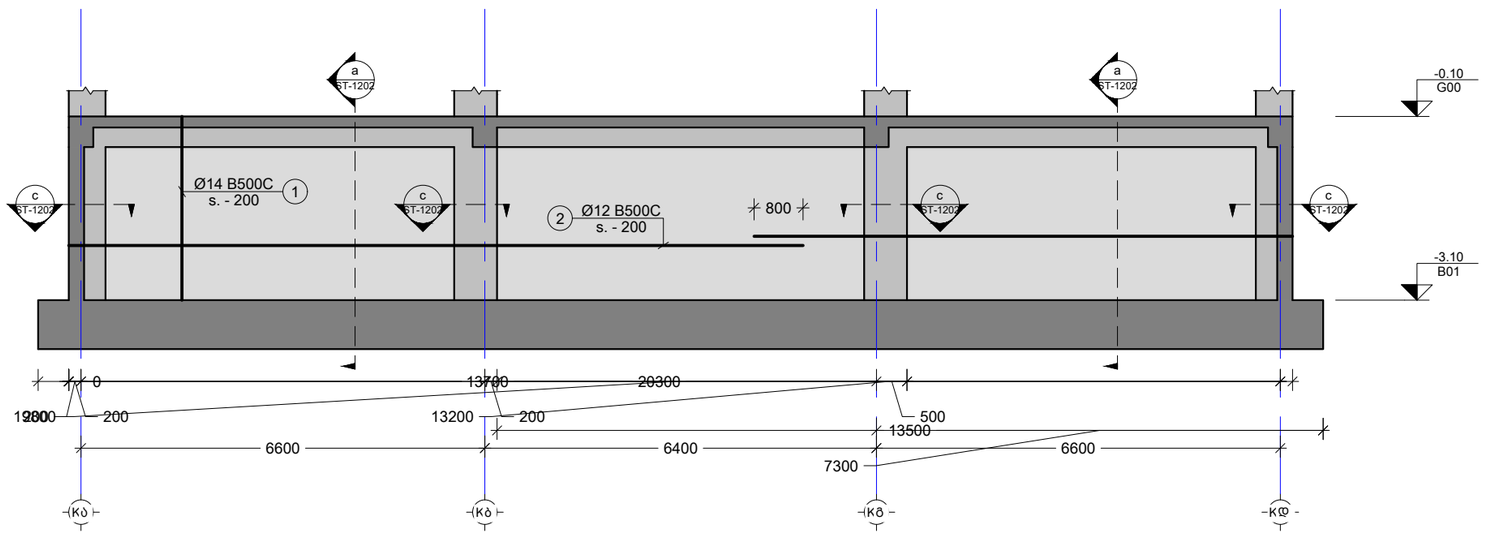

3 R.C.W.
Scale: 1:100

შენიშვნა:
NOTE:

No	Date	Revision	Issued by
----	----	----	----
----	----	----	----
----	----	----	----
----	----	----	----
----	----	----	----

სიტუაციური სქემა
KEY PLAN

პროექტი
PROJECT
F ბლოკი - მრავალბინიანი საცხ. კომპლექსი ბერი მაბრიელის ქუჩაზე

მისამართი
ADDRESS
(ს/კ 01.17.11034.067)

ნახაზის კოდი
DRAWG. CODE
CUB-ZZZ-ST-1201-R00

ნახაზის დასახელება
DRWG. NAME
მონ. კედლის განშლა, R.C.W. - 1, 2, 3

CUBICON DESIGN & BUILDING ENGINEERING
შპს "კუბიკონი", თბილისი, მარშალ გელოვანის ბაძგ. 13
ტელ: (+995 591) 116444 www.cubicon.ge

მთავარი კონსტრუქტორი: LEAD STRUCTURAL ENGINEER:	შესრულა: ISSUED BY:	შეამოწმა APPROVED BY:
მათე საჯაია	IA	MS
	ფორმატი PAPER SIZE: A3	პროექტის №: PROJECT No 110A21
ფურცლის ნომერი SHEET. No: ST-1201	სტატუსი STATUS: C.D.	მასშტაბი SCALE: 1:100

17.02.2023

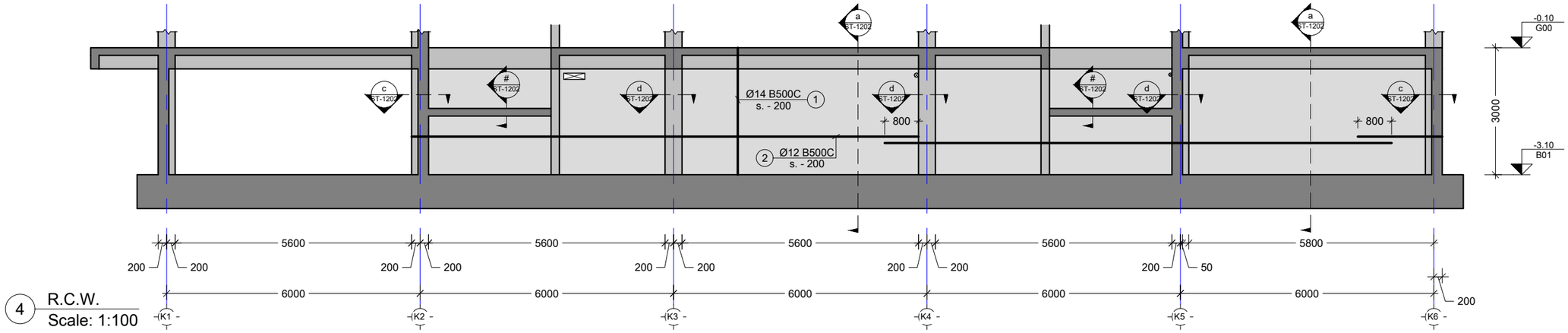

4 R.C.W.
Scale: 1:100

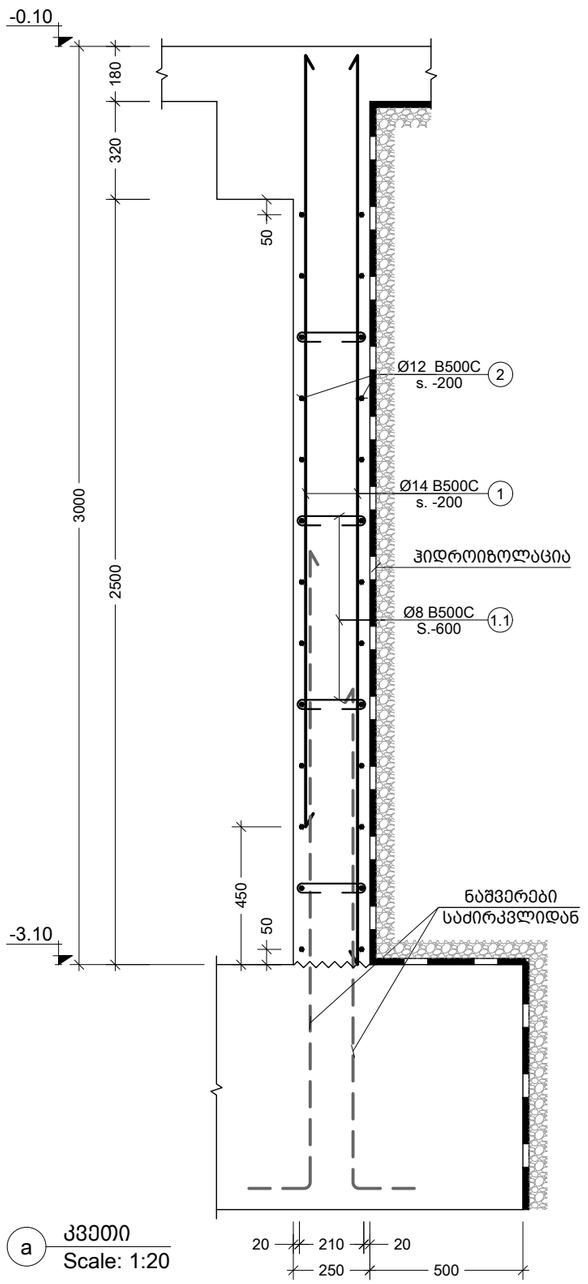

a კვეთი
Scale: 1:20

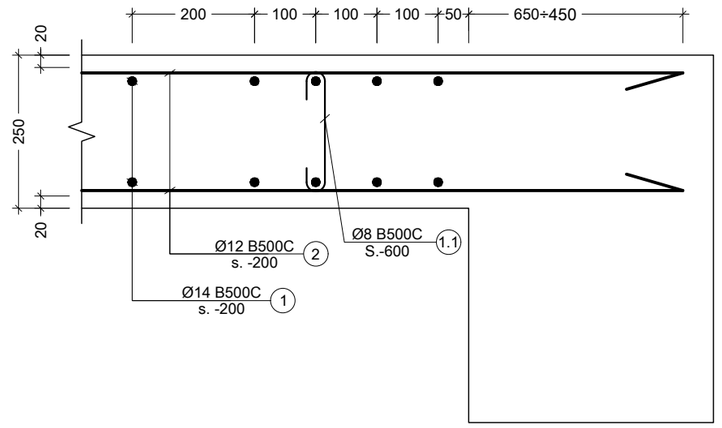

c კვანძი
Scale: 1:10

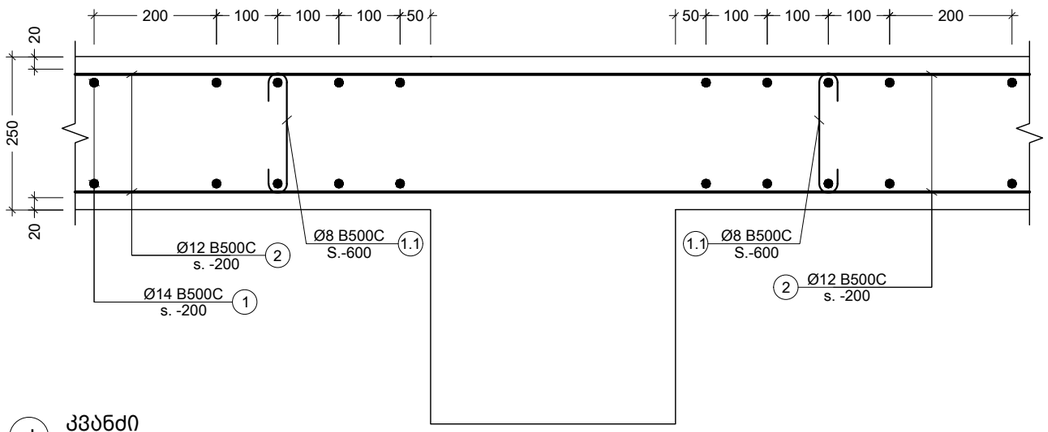

d კვანძი
Scale: 1:10

პოზ. №	ესკიზი	L მმ
1.1	210 (100 / 100)	410

შენიშვნა:
NOTE:

----	----	----	----
----	----	----	----
----	----	----	----
----	----	----	----
----	----	----	----
No	Date	Revision	Issued by

სიტუაციური სქემა
KEY PLAN

პროექტი
PROJECT
F ბლოკი - მრავალბინიანი საცხ. კომპლექსი ბერი მაბრიელის ქუჩაზე

მისამართი
ADDRESS
(ს/კ 01.17.11034.067)

ნახაზის კოდი
DRAWG. CODE
CUB-ZZZ-ST-1202-R00

ნახაზის დასახელება
DRWG. NAME
მონ. კედლის განშლა R.C.W. - 4

CUBICON DESIGN & BUILDING ENGINEERING
შპს "კუბიკონი", თბილისი, მარშალ გელოვანის ქუჩა. 13
ტელ: (+995 591) 116444 www.cubicon.ge

მთავარი კონსტრუქტორი: LEAD STRUCTURAL ENGINEER:	შესრულა: ISSUED BY:	შემოწმება APPROVED BY:
მათე საჯაია	IA	MS
	ფორმატი PAPER SIZE: A3	პროექტის №: PROJECT No 110A21
ფურცლის ნომერი SHEET. No: ST-1202	სტადია STATUS C.D.	მასშტაბი SCALE 1:100

17.02.2023

კონსტრ. დასახ. და სართული	ელემენტის დასახ. და რაოდენობა	პოზ. №	დიამეტრი ან კვეთი (მმ)	ერთეულის სიგრძე (მმ.)	ხარაჩი ერთ სართულზე			Total amount	
					რაოდენობა (ც.)	სიგრძე (მ.)	წონა (კგ.)	საერთო სიგრძე (მ.)	საერთო წონა (კგ.)
მონ. კედლების სპეციფიკაცია -3.10 ნიშნულზე (1 სართულზე)	R.C.W. - 1 1 (ც.)	1	Ø 14 B500C	დ.ბ.	–	600	725	600.00	725
		2	Ø 12 B500C	დ.ბ.	–	541	480	540.80	480
		1.1	Ø 8 B500C	410	122 X 1	50.11	20	50.11	20
		მძიმე ბეტონი C20/25			V = 10.9 X 1	= 10.88 მ³		10.88 მ³	
	R.C.W. - 2 1 (ც.)	1	Ø 14 B500C	დ.ბ.	–	576	696	576.00	696
		2	Ø 12 B500C	დ.ბ.	–	499	443	499.20	443
		1.1	Ø 8 B500C	410	117 X 1	47.83	19	47.83	19
		მძიმე ბეტონი C20/25			V = 10.5 X 1	= 10.50 მ³		10.50 მ³	
	R.C.W. - 3 1 (ც.)	1	Ø 14 B500C	დ.ბ.	–	600	725	600.00	725
		2	Ø 12 B500C	დ.ბ.	–	541	480	540.80	480
		1.1	Ø 8 B500C	410	122 X 1	50.11	20	50.11	20
		მძიმე ბეტონი C20/25			V = 10.9 X 1	= 10.88 მ³		10.88 მ³	
	R.C.W. - 4 1 (ც.)	1	Ø 14 B500C	დ.ბ.	–	768	928	768.00	928
		2	Ø 12 B500C	დ.ბ.	–	676	600	676.00	600
		1.1	Ø 8 B500C	410	153 X 1	62.64	25	62.64	25
		მძიმე ბეტონი C20/25			V = 13.8 X 1	= 13.75 მ³		13.75 მ³	

მონ. კედლების ჰიდროიზოლაცია: 290 მ²

შენიშვნა:
NOTE:

----	----	----	----
----	----	----	----
----	----	----	----
----	----	----	----
----	----	----	----
No	Date	Revision	Issued by

სიტუაციური სქემა
KEY PLAN

პროექტი
PROJECT
F ბლოკი - მრავალბინიანი საცხ. კომპლექსი ბერი გაბრიელის ქუჩაზე

მისამართი
ADDRESS
(ს/კ 01.17.11034.067)

ნახაზის კოდი
DRAWG. CODE
CUB-XXX-ST-1203-R00

ნახაზის დასახელება
DRWG. NAME
სპეციფიკაცია

CUBICON DESIGN & BUILDING ENGINEERING
შპს "კუბიკონი", თბილისი, მარშალ გელოვანის გამზ. 13
ტელ: (+995 591) 116444 www.cubicon.ge

მთავარი კონსტრუქტორი: LEAD STRUCTURAL ENGINEER:	შეასრულა: ISSUED BY:	შეამოწმა APPROVED BY:
მათე საჯაია	IA	MS
	ფორმატი PAPER SIZE: A3	პროექტის №: PROJECT No 110A21
ფურცლის ნომერი SHEET. No ST-1203	სტადია STATUS C.D.	მასშტაბი SCALE 1:1

17.02.2023

შენიშვნა:
NOTE:

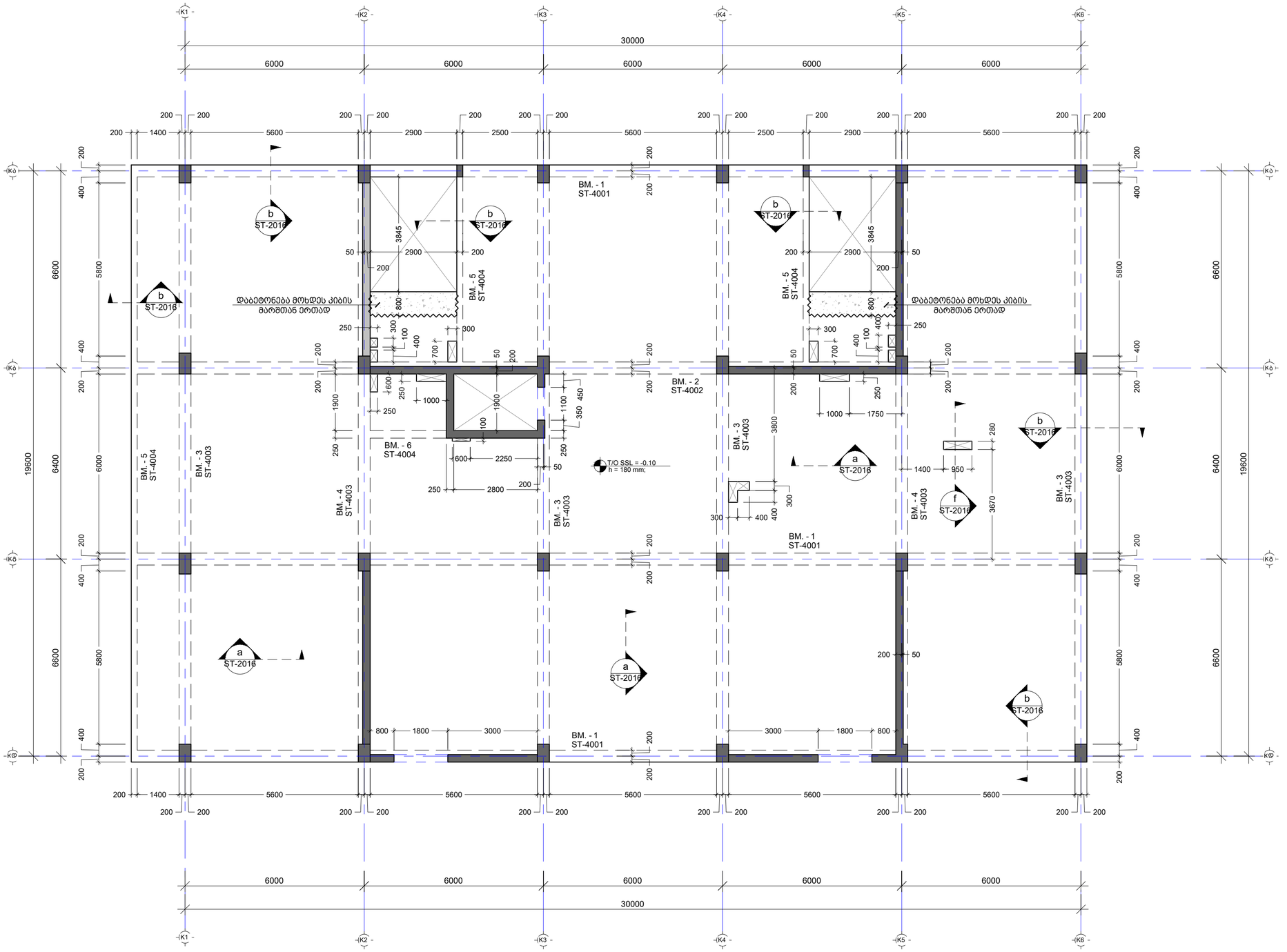

----	----	----	----
----	----	----	----
----	----	----	----
----	----	----	----
01	14.02.2023	დაკორექტირდა ფილა	EJ
No	Date	Revision	Issued by

სიტუაციური სქემა
KEY PLAN

პროექტი
PROJECT
F ბლოკი - მრავალბინიანი საცხ. კომპლექსი ბერი ბაბრიელის ქუჩაზე

მისამართი
ADDRESS
(ს/კ 01.17.11034.067)

ნახაზის ნომერი
DRAWG. No
CUB-G00-ST-2001-R00

ნახაზის დასახელება
DRWG. NAME
ბადახურვის ფილის საყალიბე გეგმა -0.10 ნიშნულზე

CUBICON
DESIGN & BUILDING ENGINEERING
თბილისი, ბერძნული ბელოვანის ბაგხ. 13
ტელ: (+995 591) 116444 www.cubicon.ge

მთავარი კონსტრუქტორი: LEAD STRUCTURAL ENGINEER:	შეასრულა: ISSUED BY:	შეამოწმა APPROVED BY:
მამე საბაია	EJ	MS
	ფორმატი PAPER SIZE	პროექტის №: PROJECT No
	A2	110A21
ფურცლის ნომერი SHEET. No	სტადია STATUS	მასშტაბი SCALE
ST-2001	C.D.	1:100

17.02.2023

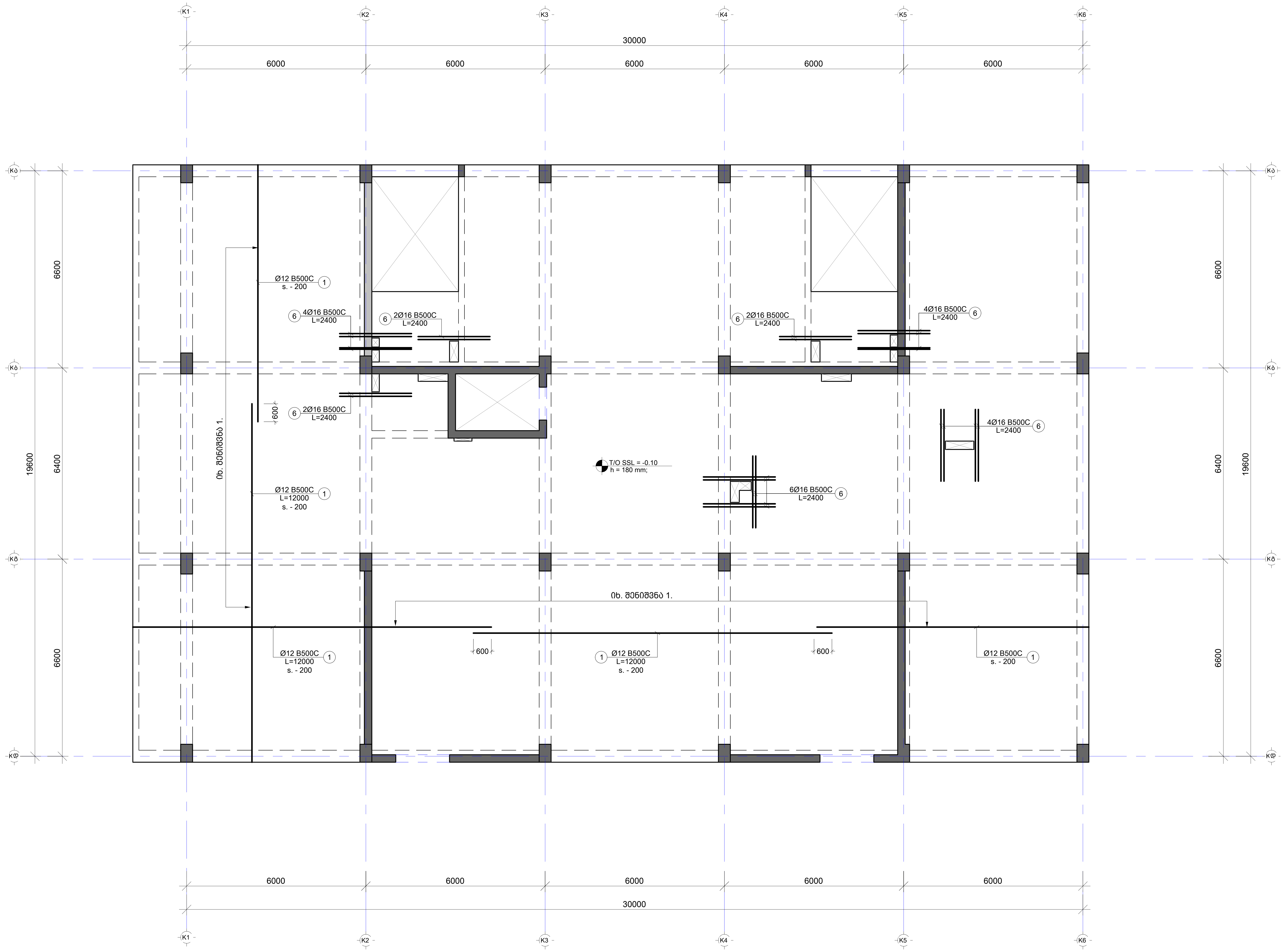

შენიშვნა:
NOTE:

No	Date	Revision	Issued by
----	----	----	----
----	----	----	----
----	----	----	----
----	----	----	----
01	14.02.2023	დაკორექტირდა ფილა	EJ

სიტუაციური სქემა
KEY PLAN

პროექტი
PROJECT
F ბლოკი - მრავალბინიანი საცხ. კომპლექსი ბერი გაბრიელის ქუჩაზე

მისამართი
ADDRESS
(ს/კ 01.17.11034.067)

ნახაზის ნომერი
DRAWG. No
CUB-G00-ST-2002-R00

ნახაზის დასახელება
DRWG. NAME
გად. ფილის არმირების გეგმა -0.10 ნიშნ.
(ქვედა შრე)

CUBICON
DESIGN & BUILDING ENGINEERING

შპს "კუბიკონი", თბილისი, მარშალ გელოვანის გამზ. 13
ტელ: (+995 591) 116444 www.cubicon.ge

მთავარი კონსტრუქტორი: LEAD STRUCTURAL ENGINEER:	შეასრულა: ISSUED BY:	შეამოწმა APPROVED BY:
მათე საჯაია	I.A.	M.S.
	ფორმატი PAPER SIZE: A2	პროექტის №: PROJECT No: 110A21
ფურცლის ნომერი SHEET. No: ST-2002	სტადია STATUS: C.D.	მასშტაბი SCALE: 1:100

17.02.2023

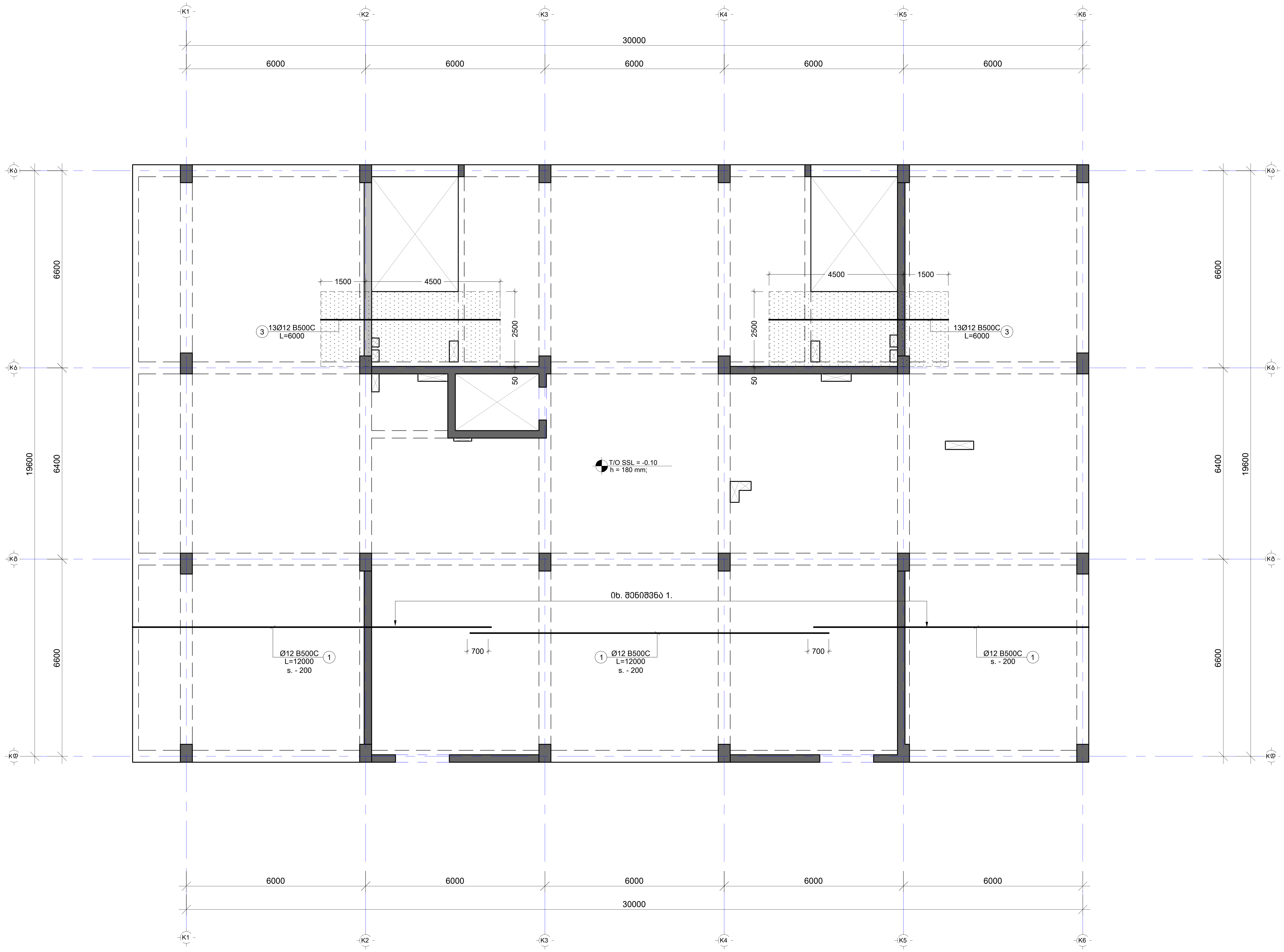

შენიშვნა:
NOTE:

No	Date	Revision	Issued by
----	----	----	----
----	----	----	----
----	----	----	----
----	----	----	----
01	14.02.2023	დაკორექტირდა ფილა	EJ

სიტუაციური სქემა
KEY PLAN

პროექტი
PROJECT
F ბლოკი - მრავალბინიანი საცხ. კომპლექსი ბერი გაბრიელის ქუჩაზე

მისამართი
ADDRESS
(ს/კ 01.17.11034.067)

ნახაზის ნომერი
DRAWG. No
CUB-G00-ST-2003-R00

ნახაზის დასახელება
DRWG. NAME
გად. ფილის არმირების გეგმა -0.10 ნიშნ. (ზედა შრე X მიმ.)

CUBICON©
DESIGN & BUILDING ENGINEERING
შპს "კუბიკონი", თბილისი, მარშალ გელოვანის გამზ. 13
ტელ: (+995 591) 116444 www.cubicon.ge

მთავარი კონსტრუქტორი: LEAD STRUCTURAL ENGINEER:	შეასრულა: ISSUED BY:	შეამოწმა APPROVED BY:
მათე საჯაია	EJ	MS
	ფორმატი PAPER SIZE: A2	პროექტის №: PROJECT No: 110A21
ფურცლის ნომერი SHEET. No: ST-2003	სტადია STATUS: C.D.	მასშტაბი SCALE: 1:100

17.02.2023

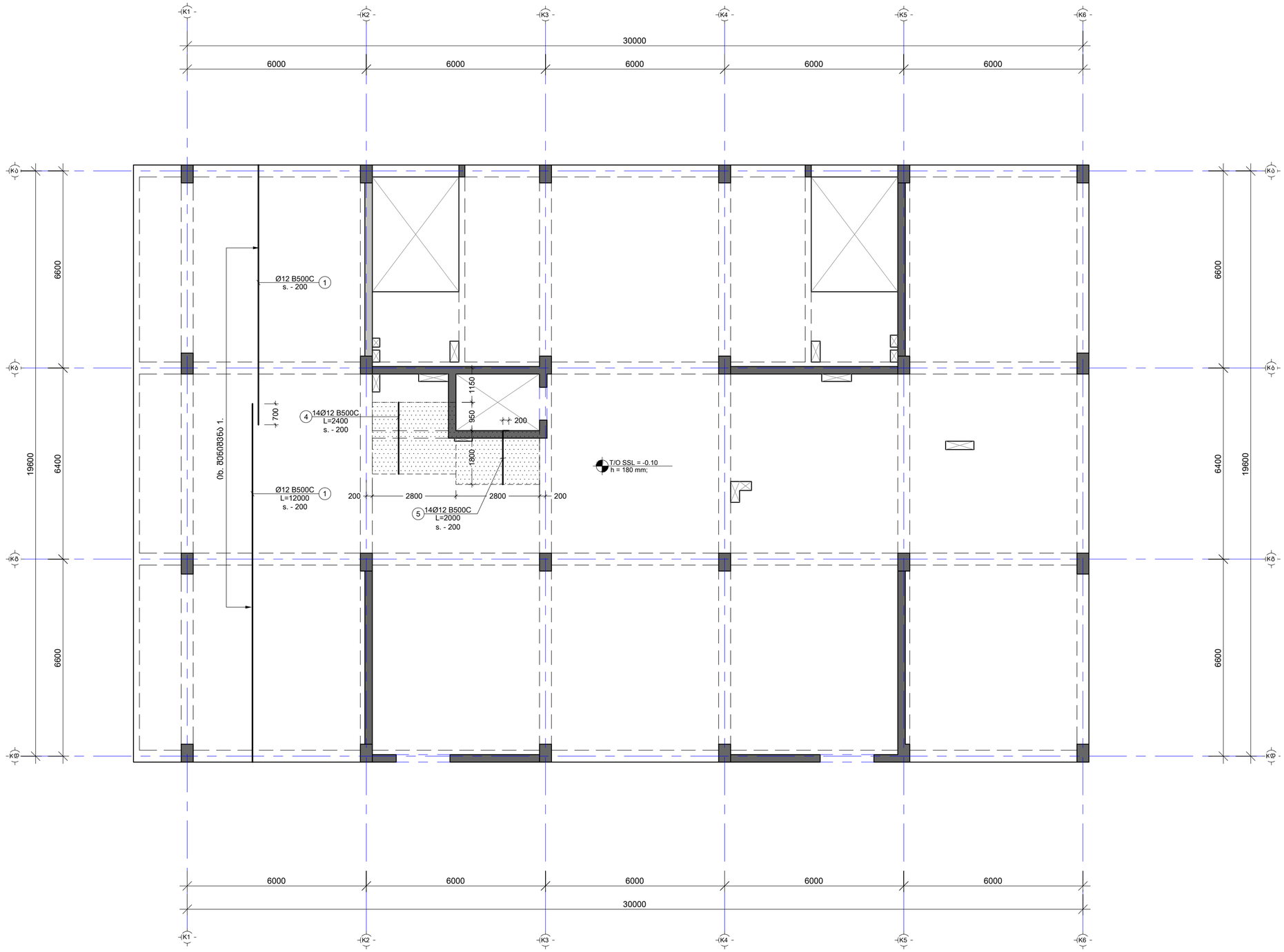

80608360:
NOTE:

----	----	----	----
----	----	----	----
----	----	----	----
----	----	----	----
01	14.02.2023	დაკორექტირდა ფილა	EJ
No	Date	Revision	Issued by

სიტუაციური სქემა
KEY PLAN

პროექტი
PROJECT
F ბლოკი - მრავალბინიანი საცხ. კომპლექსი ბერი გაბრიელის ქუჩაზე

მისამართი
ADDRESS
(ს/კ 01.17.11034.067)

ნახაზის ნომერი
DRAWG. No
CUB-G00-ST-2004-R00

ნახაზის დასახელება
DRWG. NAME
გად. ფილის არმირების გეგმა -0.10 ნიშნ. (ხედა შრე Y მიმ.)

CUBICON
DESIGN & BUILDING ENGINEERING
შპს "კუბიკონი", თბილისი, ბარმაზ გელოვანის ქუჩა. 13
ტელ: (+995 591) 116444 www.cubicon.ge

მთავარი კონსტრუქტორი: LEAD STRUCTURAL ENGINEER: მათე საჯაია	შესრულება: ISSUED BY: EJ	შეამოწმა APPROVED BY: MS
	ფორმატი PAPER SIZE A2	პროექტის №: PROJECT No 110A21
ფურცლის ნომერი SHEET. No ST-2004	სტადია STATUS C.D.	მასშტაბი SCALE 1:100

17.02.2023

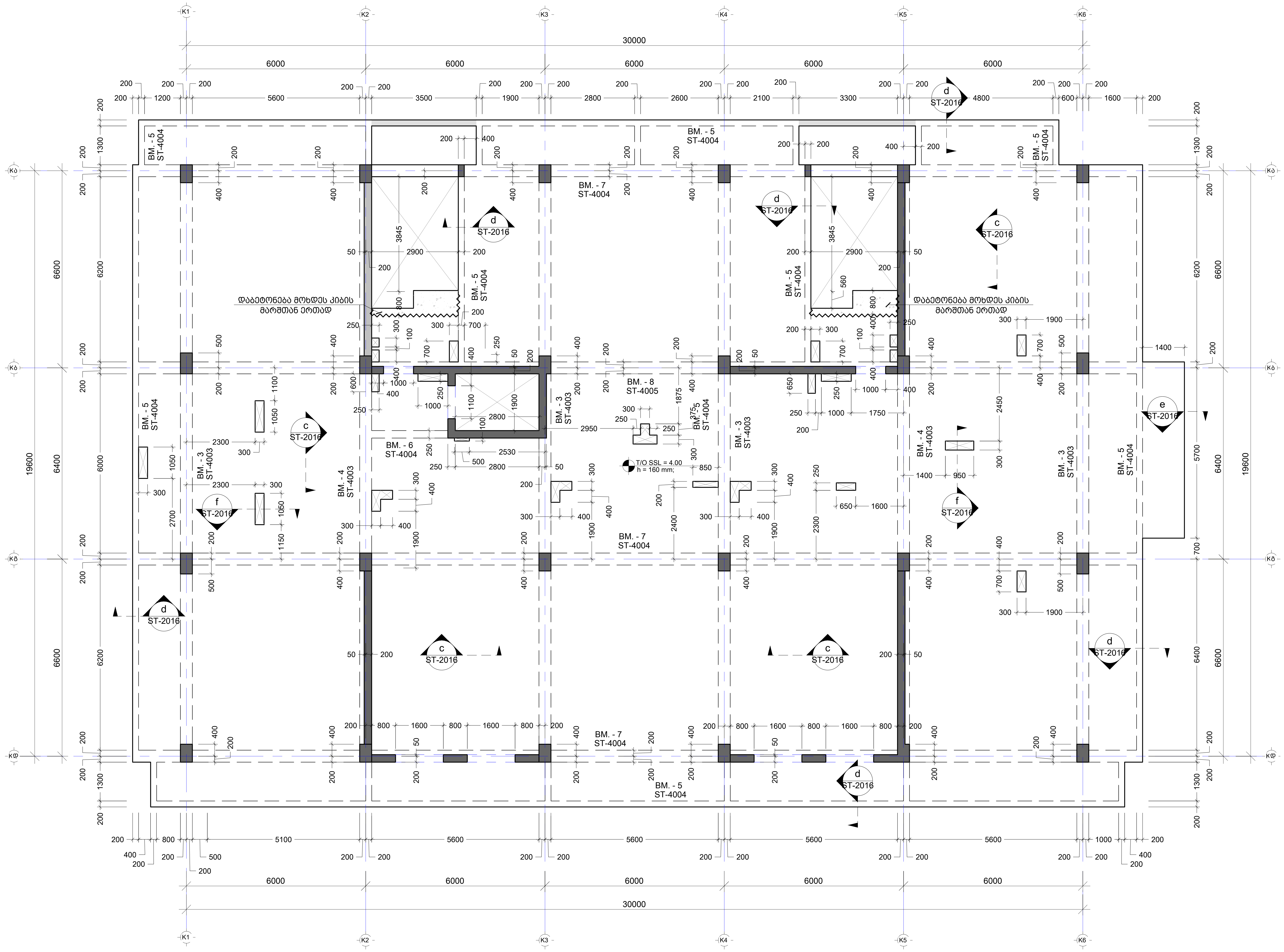

შენიშვნა:
NOTE:

No	Date	Revision	Issued by
----	----	----	----
----	----	----	----
----	----	----	----
----	----	----	----
01	14.02.2023	დაკორექტირდა ფილა	EJ

სიტუაციური სქემა
KEY PLAN

პროექტი
PROJECT
F ბლოკი - მრავალბინიანი საცხ. კომპლექსი ბერი გაბრიელის ქუჩაზე

მისამართი
ADDRESS
(ს/კ 01.17.11034.067)

ნახაზის ნომერი
DRAWG. No
CUB-L01-ST-2005-R00

ნახაზის დასახელება
DRWG. NAME
გად. ფილის საყალიბე გეგმა 4.00 ნიშნულზე

CUBICON
DESIGN & BUILDING ENGINEERING
შპს "კუბიკონი", თბილისი, მარშალ გელოვანის გამზ. 13
ტელ: (+995 591) 116444 www.cubicon.ge

მთავარი კონსტრუქტორი: LEAD STRUCTURAL ENGINEER:	შეასრულა: ISSUED BY:	შეამოწმა APPROVED BY:
მათე საჯაია	EJ	MS
	ფორმატი PAPER SIZE: A2	პროექტის №: PROJECT No: 110A21
ფურცლის ნომერი SHEET. No: ST-2005	სტადია STATUS: C.D.	მასშტაბი SCALE: 1:100

17.02.2023

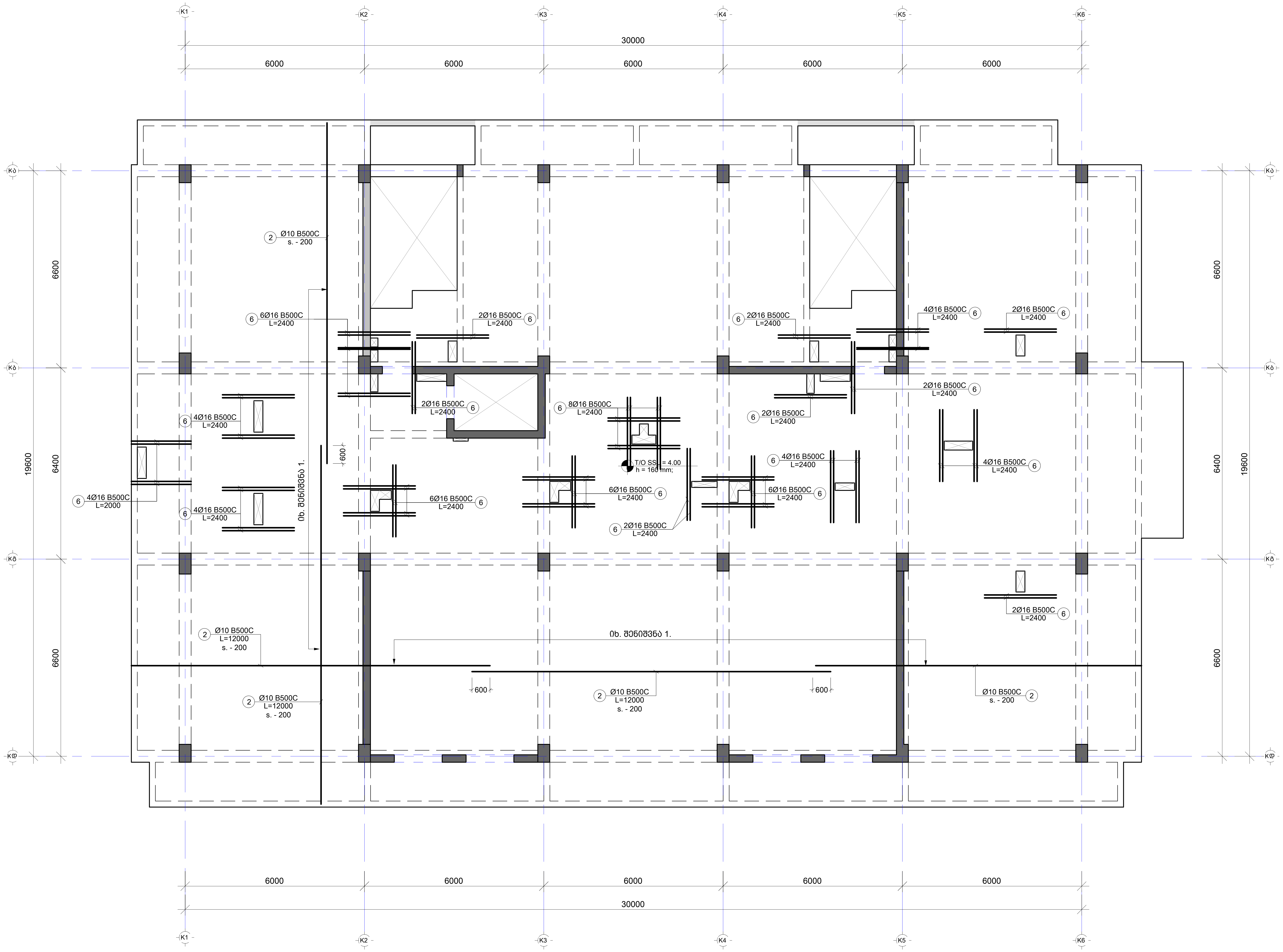

შენიშვნა:
NOTE:

No	Date	Revision	Issued by
----	----	----	----
----	----	----	----
----	----	----	----
----	----	----	----
01	14.02.2023	დაკორექტირდა ფილა	EJ

სიტუაციური სქემა
KEY PLAN

პროექტი
PROJECT
F ბლოკი - მრავალბინიანი საცხ. კომპლექსი ბერი გაბრიელის ქუჩაზე

მისამართი
ADDRESS
(ს/კ 01.17.11034.067)

ნახაზის ნომერი
DRAWG. No
CUB-L01-ST-2006-R00

ნახაზის დასახელება
DRWG. NAME
გად. ფილის არმ. გეგმა 4.00 - 26.05 ნიშნ. ჩათვ. (ქვედა შრე)

CUBICON DESIGN & BUILDING ENGINEERING
შპს "კუბიკონი", თბილისი, მარშალ გელოვანის გამზ. 13
ტელ: (+995 591) 116444 www.cubicon.ge

მთავარი კონსტრუქტორი: LEAD STRUCTURAL ENGINEER:	შეასრულა: ISSUED BY:	შეამოწმა APPROVED BY:
მათე საჯაია	EJ	MS
	ფორმატი PAPER SIZE: A2	პროექტის №: PROJECT No: 110A21
ფურცლის ნომერი SHEET. No: ST-2006	სტადია STATUS: C.D.	მასშტაბი SCALE: 1:100

17.02.2023

შენიშვნა:
NOTE:

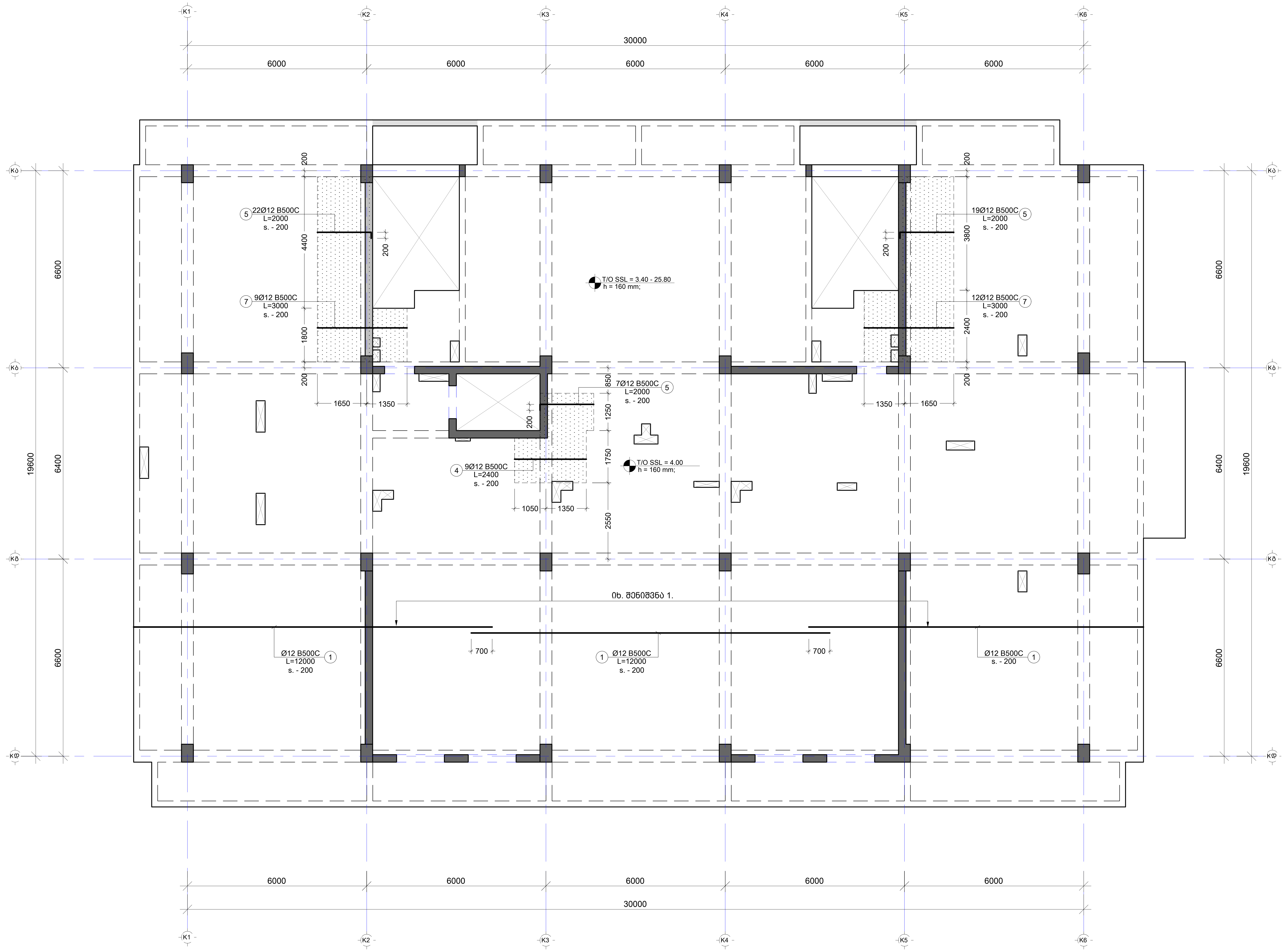

No	Date	Revision	Issued by
----	----	----	----
----	----	----	----
----	----	----	----
----	----	----	----
01	14.02.2023	დაკორექტირდა ფილა	EJ

სიტუაციური სქემა
KEY PLAN

პროექტი
PROJECT
F ბლოკი - მრავალბინიანი საცხ. კომპლექსი ბერი გაბრიელის ქუჩაზე

მისამართი
ADDRESS
(ს/კ 01.17.11034.067)

ნახაზის ნომერი
DRAWG. No
CUB-L01-ST-2007-R00

ნახაზის დასახელება
DRWG. NAME
გად. ფილის არმ. გეგმა 4.00 - 26.05 ნიშნ. ჩათვ. (ზედა შრე X მიმ)

CUBICON© DESIGN & BUILDING ENGINEERING

შპს "კუბიკონი", თბილისი, მარშალ გელოვანის გამზ. 13
ტელ: (+995 591) 116444 www.cubicon.ge

მთავარი კონსტრუქტორი: LEAD STRUCTURAL ENGINEER:	შეასრულა: ISSUED BY:	შეამოწმა APPROVED BY:
მათე საჯაია	EJ	MS
	ფორმატი PAPER SIZE: A2	პროექტის №: PROJECT No: 110A21
ფურცლის ნომერი SHEET. No: ST-2007	სტადია STATUS: C.D.	მასშტაბი SCALE: 1:100

17.02.2023

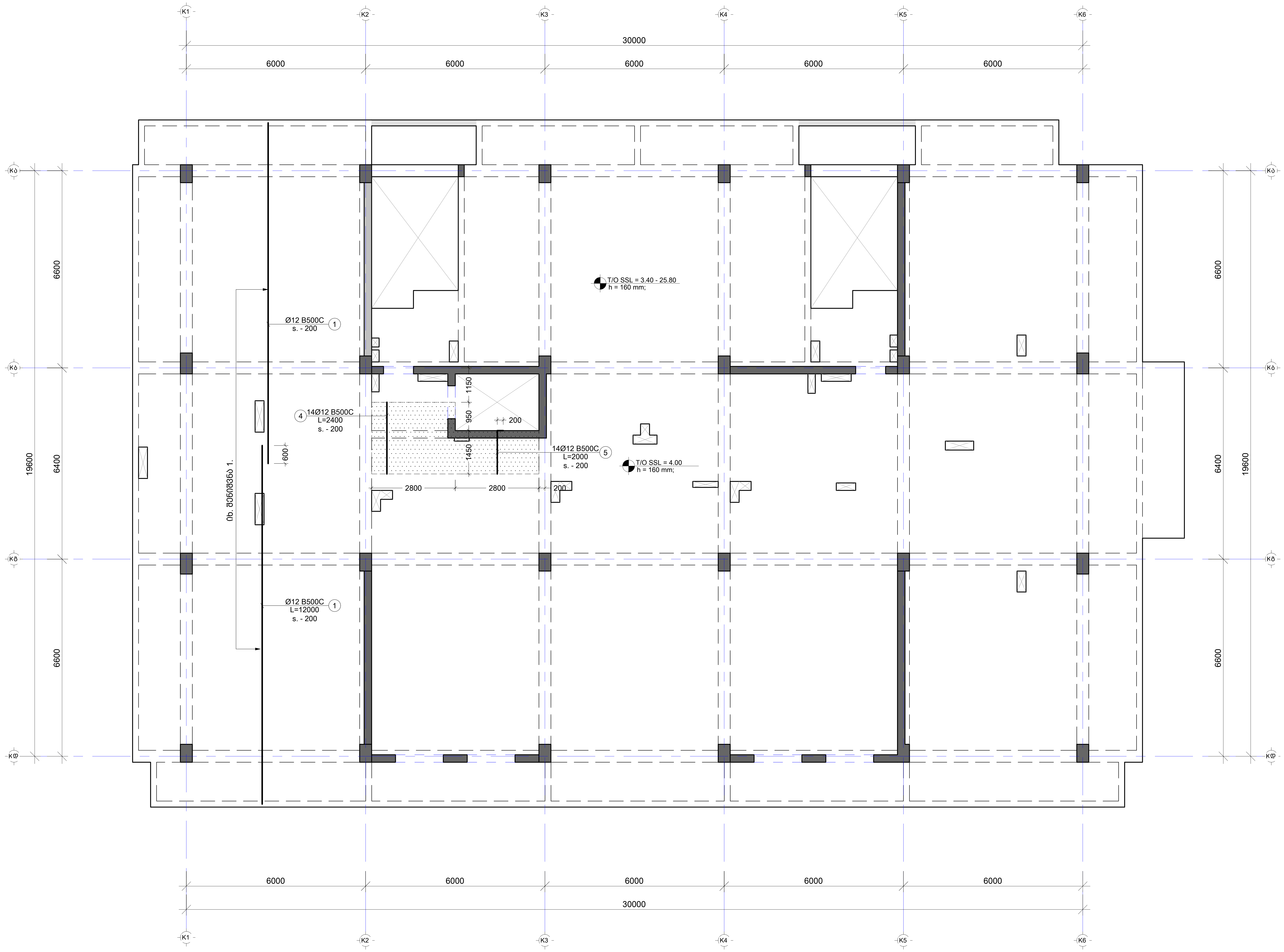

შენიშვნა:
NOTE:

No	Date	Revision	Issued by
----	----	----	----
----	----	----	----
----	----	----	----
----	----	----	----
01	14.02.2023	დაკორექტირდა ფილა	EJ

სიტუაციური სქემა
KEY PLAN

პროექტი
PROJECT
F ბლოკი - მრავალბინიანი საცხ. კომპლექსი ბერი გაბრიელის ქუჩაზე

მისამართი
ADDRESS
(ს/კ 01.17.11034.067)

ნახაზის ნომერი
DRAWG. No
CUB-L01-ST-2008-R00

ნახაზის დასახელება
DRWG. NAME
გად. ფილის არმ. გეგმა 4.00 - 26.05 ნიშნ. ჩათვ. (ზედა შრე Y მიმ)

CUBICON©
DESIGN & BUILDING ENGINEERING
შპს "კუბიკონი", თბილისი, მარშალ გელოვანის გამზ. 13
ტელ: (+995 591) 116444 www.cubicon.ge

მთავარი კონსტრუქტორი: LEAD STRUCTURAL ENGINEER:	შეასრულა: ISSUED BY:	შეამოწმა APPROVED BY:
მათე საჯაია	EJ	MS
	ფორმატი PAPER SIZE: A2	პროექტის №: PROJECT No: 110A21
ფურცლის ნომერი SHEET. No: ST-2008	სტადია STATUS: C.D.	მასშტაბი SCALE: 1:100

17.02.2023

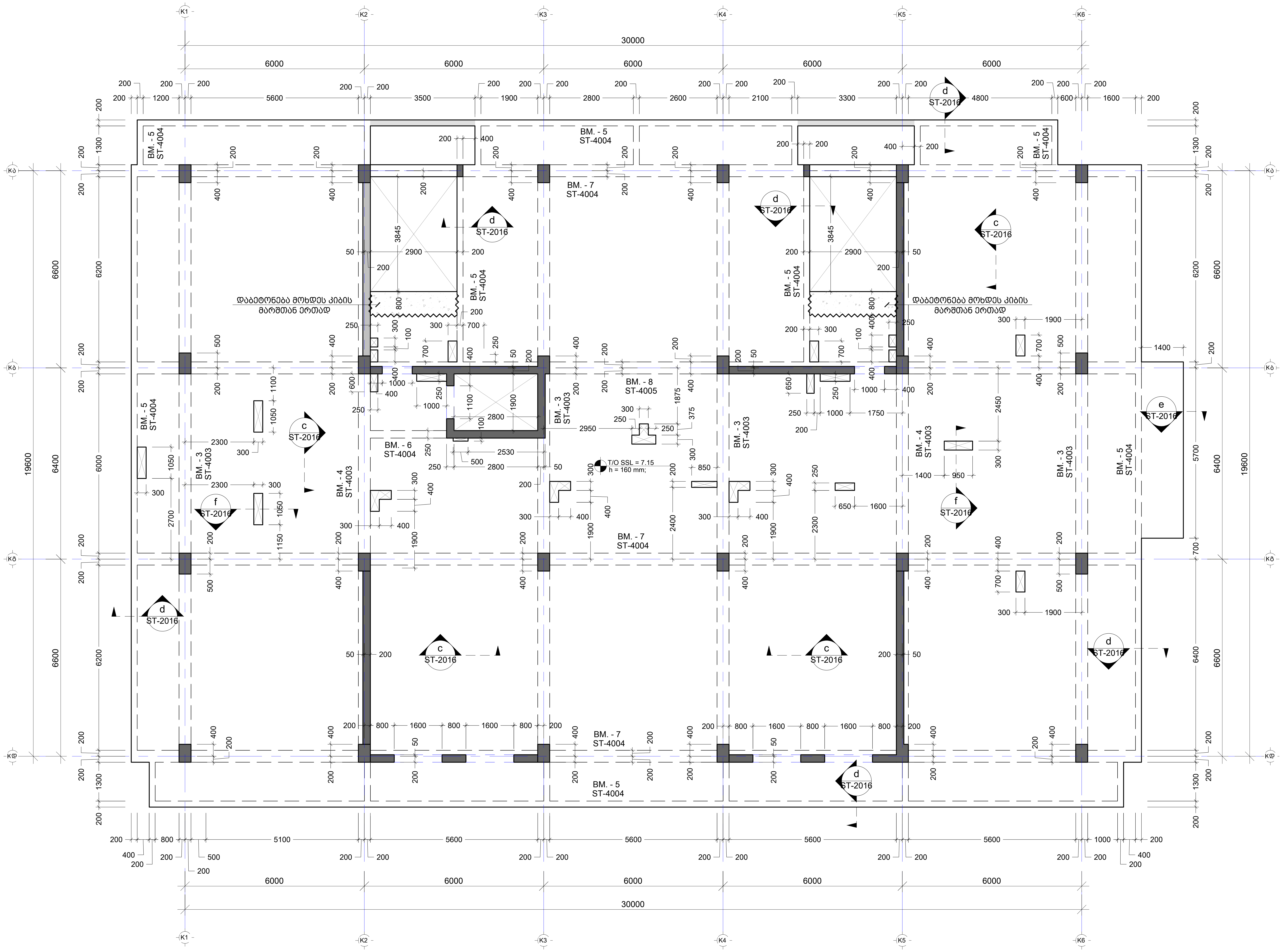

შენიშვნა:
NOTE:

No	Date	Revision	Issued by
----	----	----	----
----	----	----	----
----	----	----	----
----	----	----	----
01	14.02.2023	დაკორექტირდა ფილა	EJ

სიტუაციური სქემა
KEY PLAN

პროექტი
PROJECT
F ბლოკი - მრავალბინიანი საცხ. კომპლექსი ბერი გაბრიელის ქუჩაზე

მისამართი
ADDRESS
(ს/კ 01.17.11034.067)

ნახაზის ნომერი
DRAWG. No
CUB-L02-ST-2009-R00

ნახაზის დასახელება
DRWG. NAME
გადახურვის ფილის საყალიბე გეგმა 7.15 ნიშნულზე

CUBICON DESIGN & BUILDING ENGINEERING
შპს "კუბიკონი", თბილისი, მარშალ გელოვანის გამზ. 13
ტელ: (+995 591) 116444 www.cubicon.ge

მთავარი კონსტრუქტორი: LEAD STRUCTURAL ENGINEER:	შეასრულა: ISSUED BY:	შეამოწმა APPROVED BY:
მათე საჯაია	EJ	MS
	ფორმატი PAPER SIZE: A2	პროექტის №: PROJECT No: 110A21
ფურცლის ნომერი SHEET. No: ST-2009	სტადია STATUS: C.D.	მასშტაბი SCALE: 1:100

17.02.2023

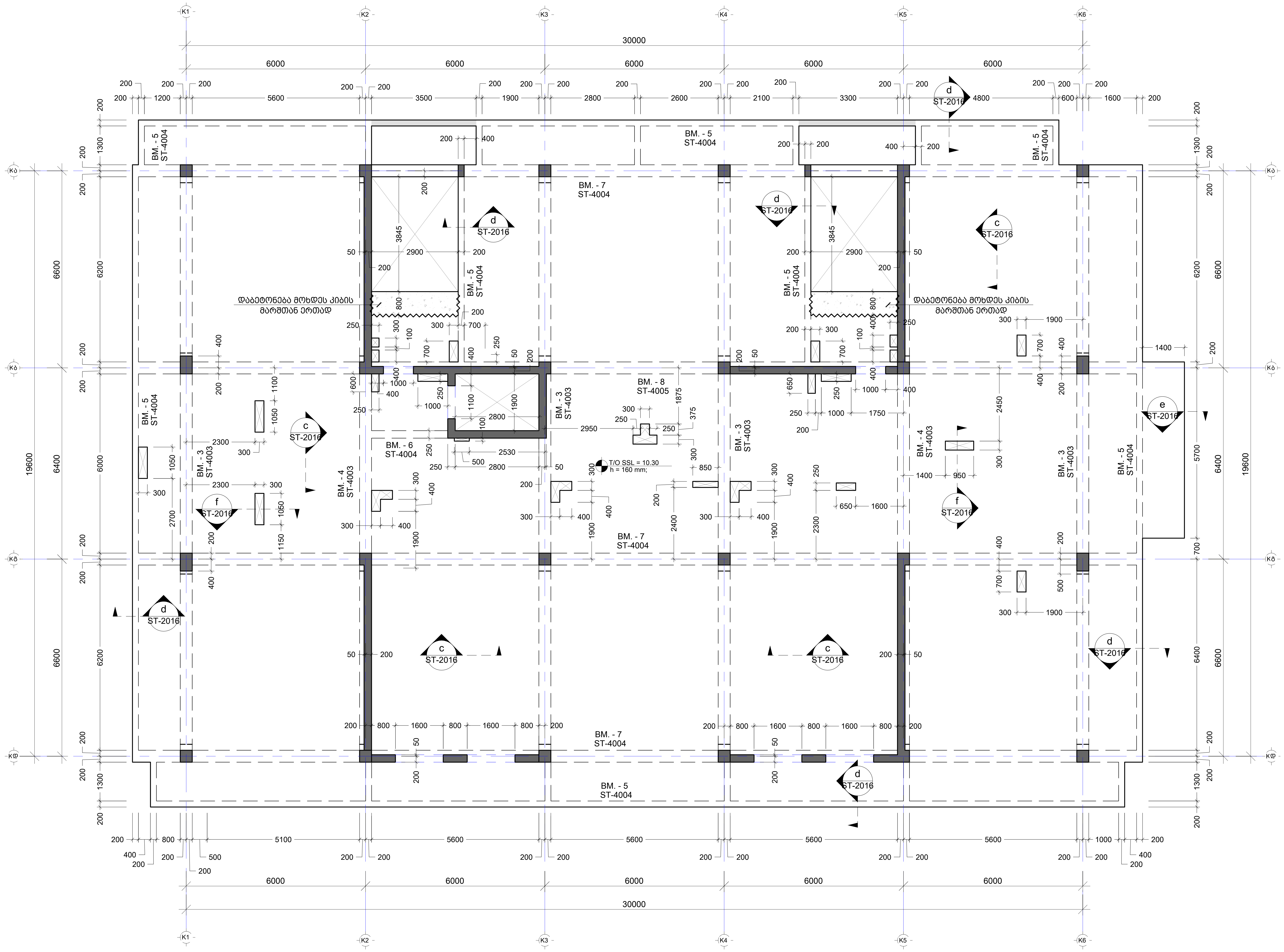

მინიშნება:
NOTE:

No	Date	Revision	Issued by
----	----	----	----
----	----	----	----
----	----	----	----
----	----	----	----
01	14.02.2023	დაკორექტირდა ფილა	EJ

სიტუაციური სქემა
KEY PLAN

პროექტი
PROJECT
F ბლოკი - მრავალბინიანი საცხ. კომპლექსი ბერი გაბრიელის ქუჩაზე

მისამართი
ADDRESS
(ს/კ 01.17.11034.067)

ნახაზის ნომერი
DRAWG. No
CUB-L03-ST-2010-R00

ნახაზის დასახელება
DRWG. NAME
გადახურვის ფილის საყალიბე გეგმა 10.30 ნიშნულზე

CUBICON
DESIGN & BUILDING ENGINEERING

შპს "კუბიკონი", თბილისი, მარშალ გელოვანის გამზ. 13
ტელ: (+995 591) 116444 www.cubicon.ge

მთავარი კონსტრუქტორი: LEAD STRUCTURAL ENGINEER:	შეასრულა: ISSUED BY:	შეამოწმა APPROVED BY:
მათე საჯაია	EJ	MS
	ფორმატი PAPER SIZE: A2	პროექტის №: PROJECT No: 110A21
ფურცლის ნომერი SHEET. No: ST-2010	სტადია STATUS: C.D.	მასშტაბი SCALE: 1:100

17.02.2023

შენიშვნა:
NOTE:

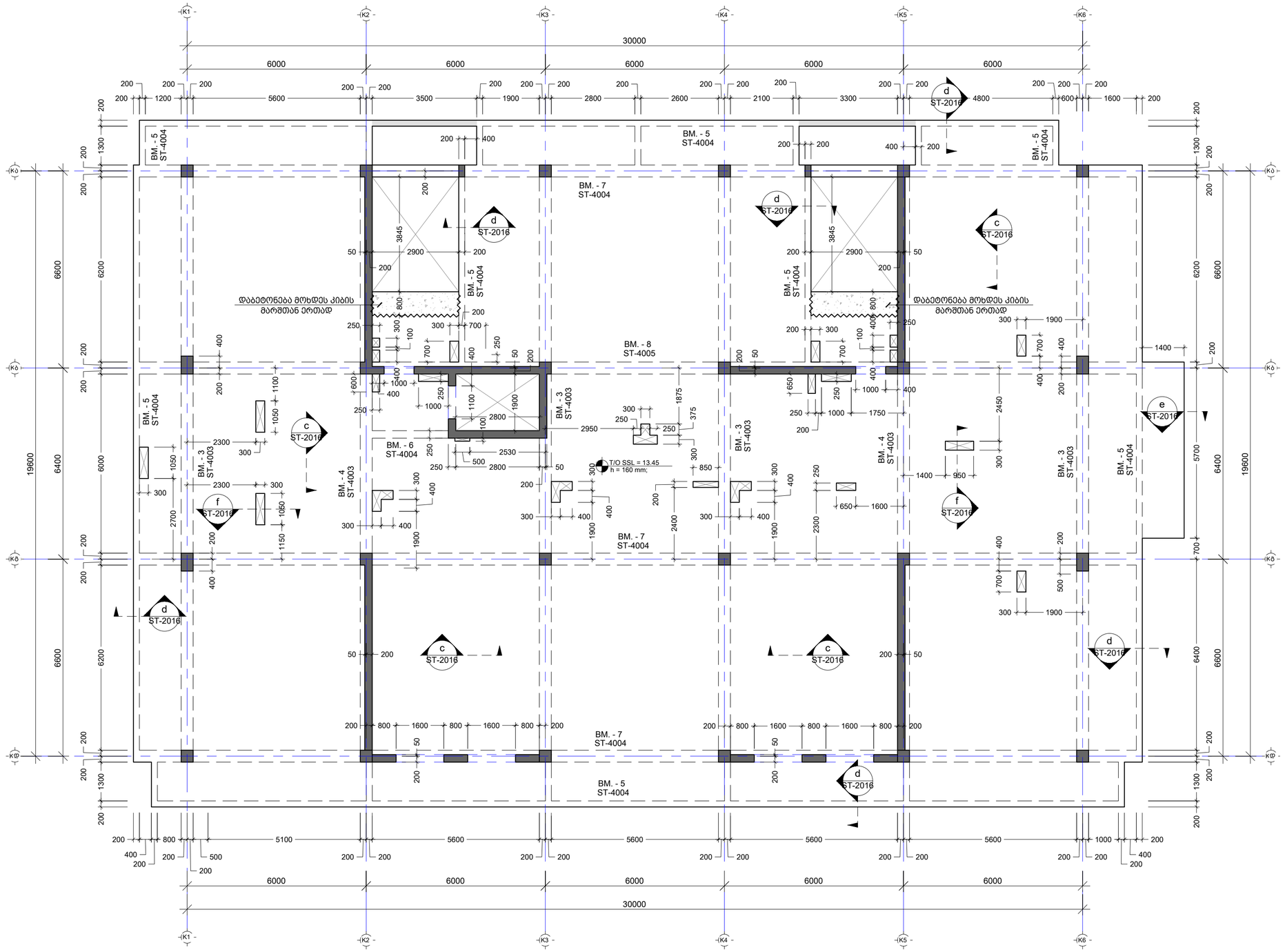

----	----	----	----
----	----	----	----
----	----	----	----
----	----	----	----
01	14.02.2023	დაკორექტირდა ფილა	EJ
No	Date	Revision	Issued by

სიტუაციური სქემა
KEY PLAN

პროექტი
PROJECT
F ბლოკი - მრავალბინიანი საცხ. კომპლექსი ბერი მაბრიელის ქუჩაზე

მისამართი
ADDRESS
(ს/კ 01.17.11034.067)

ნახაზის ნომერი
DRAWG. No
CUB-L04-ST-2011-R00

ნახაზის დასახელება
DRWG. NAME
მადახურვის ფილის საყალიბე გეგმა 13.45 ნიშნულზე

CUBICON
DESIGN & BUILDING ENGINEERING
მას "ქუბიკონი", მცხეთის, მარტყოს გზატკეცილის ბაგმ. 13
ტელ: (+995 591) 116444 www.cubicon.ge

მთავარი კონსტრუქტორი LEAD STRUCTURAL ENGINEER:	შეასრულა ISSUED BY:	შეამოწმა APPROVED BY:
მათე საბაძე	EJ	MS
ფორმატი PAPER SIZE		პროექტის №: PROJECT No
	A2	110A21
ფურცლის ნომერი SHEET. No	სტატუსი STATUS	მასშტაბი SCALE
ST-2011	C.D.	1:100

17.02.2023

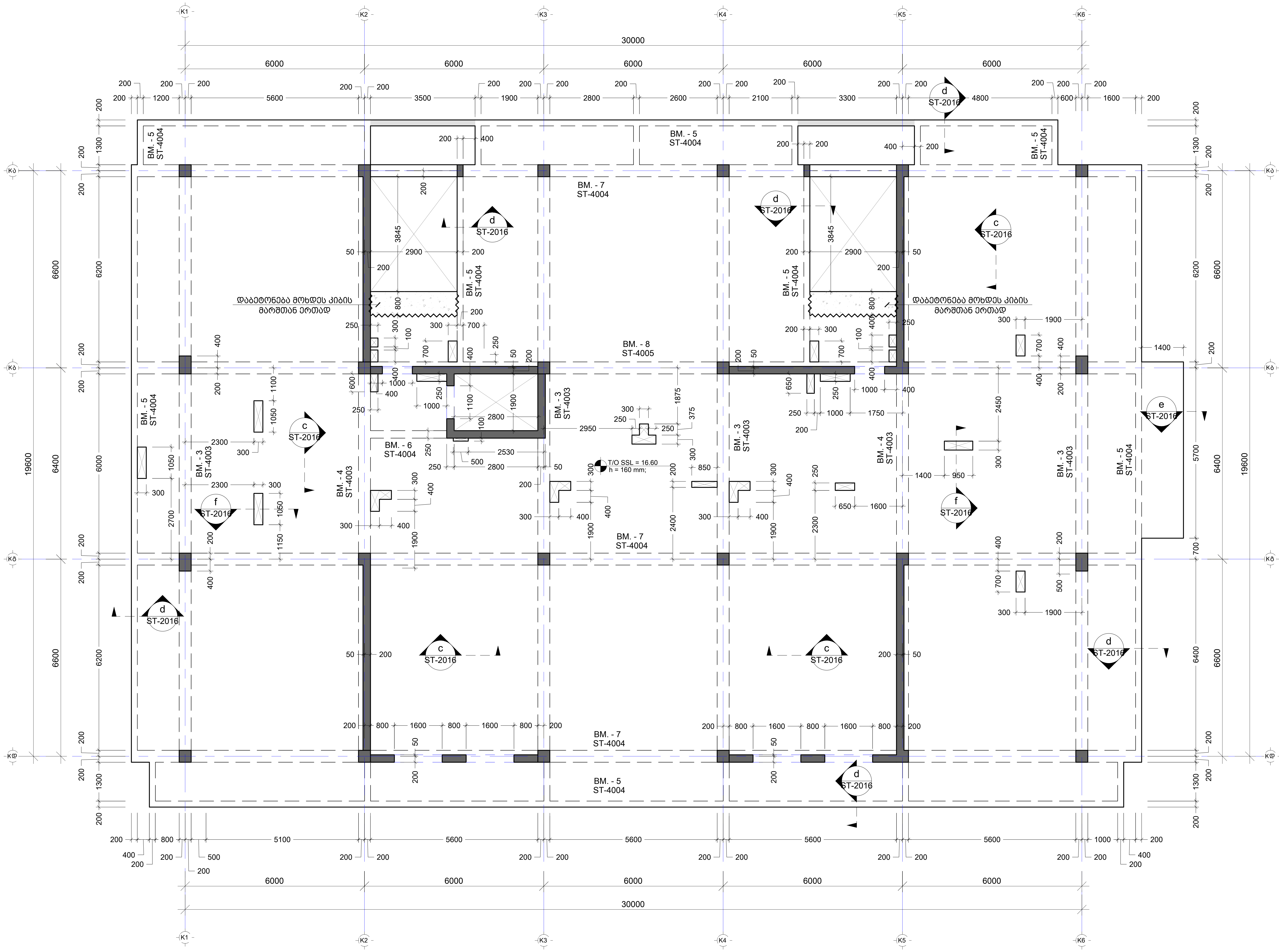

შენიშვნა:
NOTE:

No	Date	Revision	Issued by
----	----	----	----
----	----	----	----
----	----	----	----
----	----	----	----
01	14.02.2023	დაკორექტირდა ფილა	EJ

სიტუაციური სქემა
KEY PLAN

პროექტი
PROJECT
F ბლოკი - მრავალბინიანი საცხ. კომპლექსი ბერი გაბრიელის ქუჩაზე

მისამართი
ADDRESS
(ს/კ 01.17.11034.067)

ნახაზის ნომერი
DRAWG. No
CUB-L05-ST-2012-R00

ნახაზის დასახელება
DRWG. NAME
გადახურვის ფილის საყალიბე გეგმა 16.60 ნიშნულზე

CUBICON DESIGN & BUILDING ENGINEERING

შპს "კუბიკონი", თბილისი, მარშალ გელოვანის გამზ. 13
ტელ: (+995 591) 116444 www.cubicon.ge

მთავარი კონსტრუქტორი: LEAD STRUCTURAL ENGINEER:	შეასრულა: ISSUED BY:	შეამოწმა APPROVED BY:
მათე საჯაია	EJ	MS
	ფორმატი PAPER SIZE: A2	პროექტის №: PROJECT No: 110A21
ფურცლის ნომერი SHEET. No: ST-2012	სტადია STATUS: C.D.	მასშტაბი SCALE: 1:100

17.02.2023

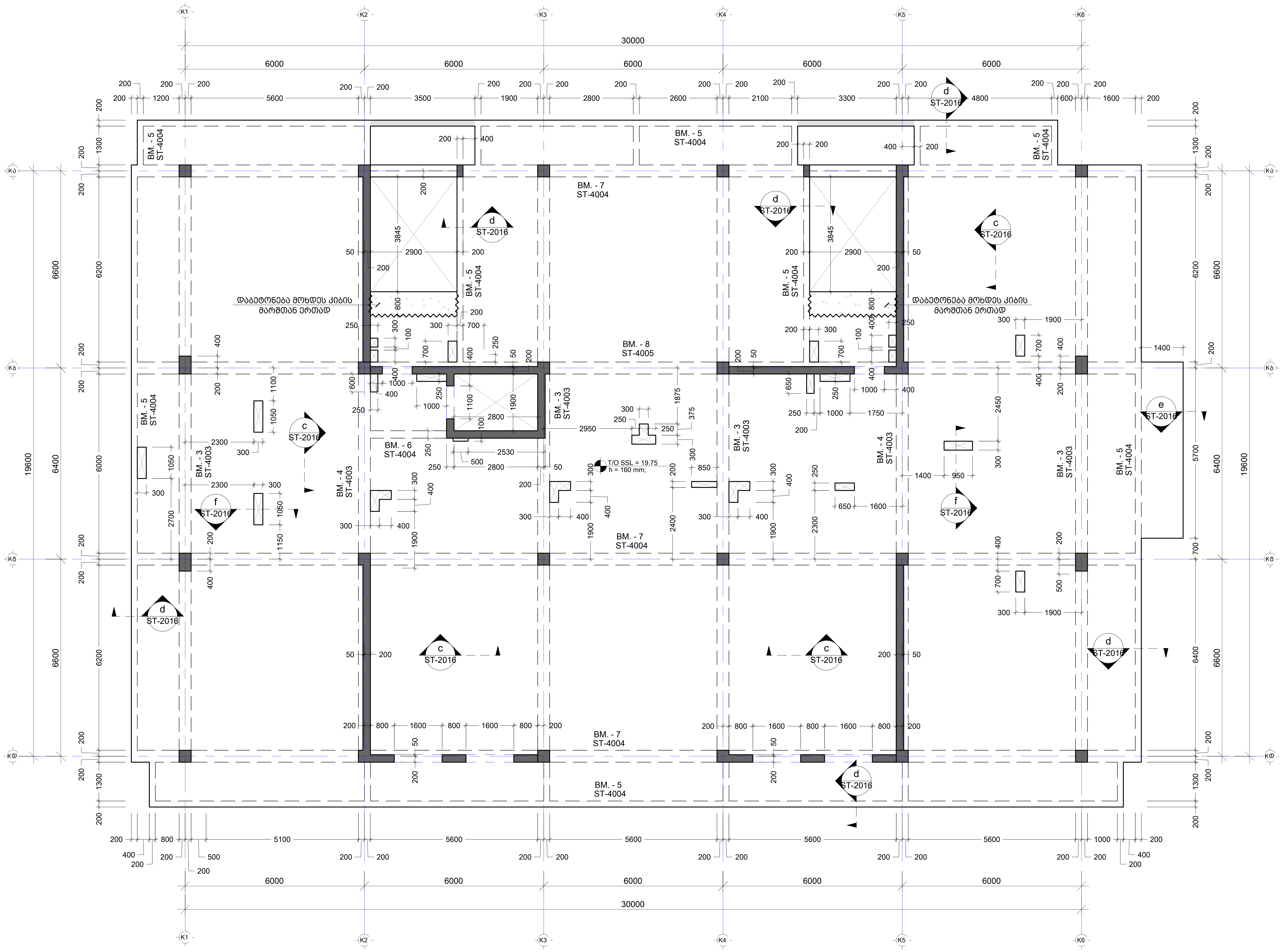

შენიშვნა:
NOTE:

----	----	----	----
----	----	----	----
----	----	----	----
----	----	----	----
01	14.02.2023	დაკორექტირდა ფილა	EJ
No	Date	Revision	Issued by

სიტუაციური სქემა
KEY PLAN

პროექტი
PROJECT
F ბლოკი - მრავალბინიანი საცხ. კომპლექსი ბერი გაბრიელის ქუჩაზე

მისამართი
ADDRESS
(ს/კ 01.17.11034.067)

ნახაზის ნომერი
DRAWG. No
CUB-L06-ST-2013-R00

ნახაზის დასახელება
DRWG. NAME
გადახურვის ფილის საყალიბე გეგმა 19.75 ნიშნულზე

CUBICON©
DESIGN & BUILDING ENGINEERING
შპს "კუბიკონი", თბილისი, მარშალ გელოვანის გამზ. 13
ტელ: (+995 591) 116444 www.cubicon.ge

მთავარი კონსტრუქტორი: LEAD STRUCTURAL ENGINEER: მათე საჯაია	შეასრულა: ISSUED BY: EJ	შეამოწმა APPROVED BY: MS
	ფორმატი PAPER SIZE A2	პროექტის №: PROJECT No 110A21
ფურცლის ნომერი SHEET. No ST-2013	სტადია STATUS C.D.	მასშტაბი SCALE 1:100

17.02.2023

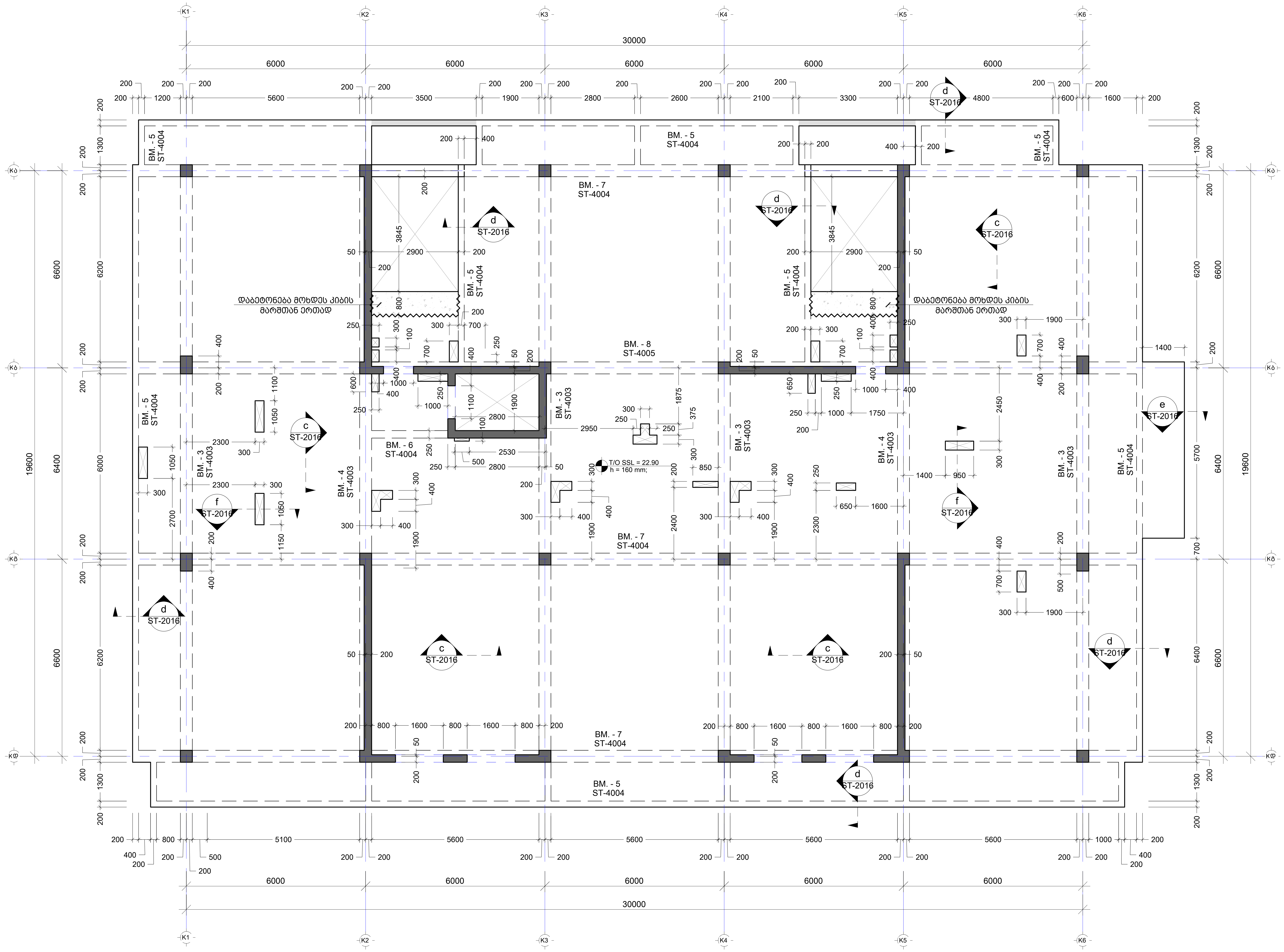

მინიშნება:
NOTE:

No	Date	Revision	Issued by
----	----	----	----
----	----	----	----
----	----	----	----
----	----	----	----
01	14.02.2023	დაკორექტირდა ფილა	EJ

სიტუაციური სქემა
KEY PLAN

პროექტი
PROJECT
F ბლოკი - მრავალბინიანი საცხ. კომპლექსი ბერი გაბრიელის ქუჩაზე

მისამართი
ADDRESS
(ს/კ 01.17.11034.067)

ნახაზის ნომერი
DRAWG. No
CUB-L07-ST-2014-R00

ნახაზის დასახელება
DRWG. NAME
გადახურვის ფილის საყალიბე გეგმა 22.90 ნიშნულზე

CUBICON
DESIGN & BUILDING ENGINEERING
შპს "კუბიკონი", თბილისი, მარშალ გელოვანის გამზ. 13
ტელ: (+995 591) 116444 www.cubicon.ge

მთავარი კონსტრუქტორი: LEAD STRUCTURAL ENGINEER:	შეასრულა: ISSUED BY:	შეამოწმა APPROVED BY:
მათე საჯაია	EJ	MS
	ფორმატი PAPER SIZE: A2	პროექტის №: PROJECT No: 110A21
ფურცლის ნომერი SHEET. No: ST-2014	სტადია STATUS: C.D.	მასშტაბი SCALE: 1:100

17.02.2023

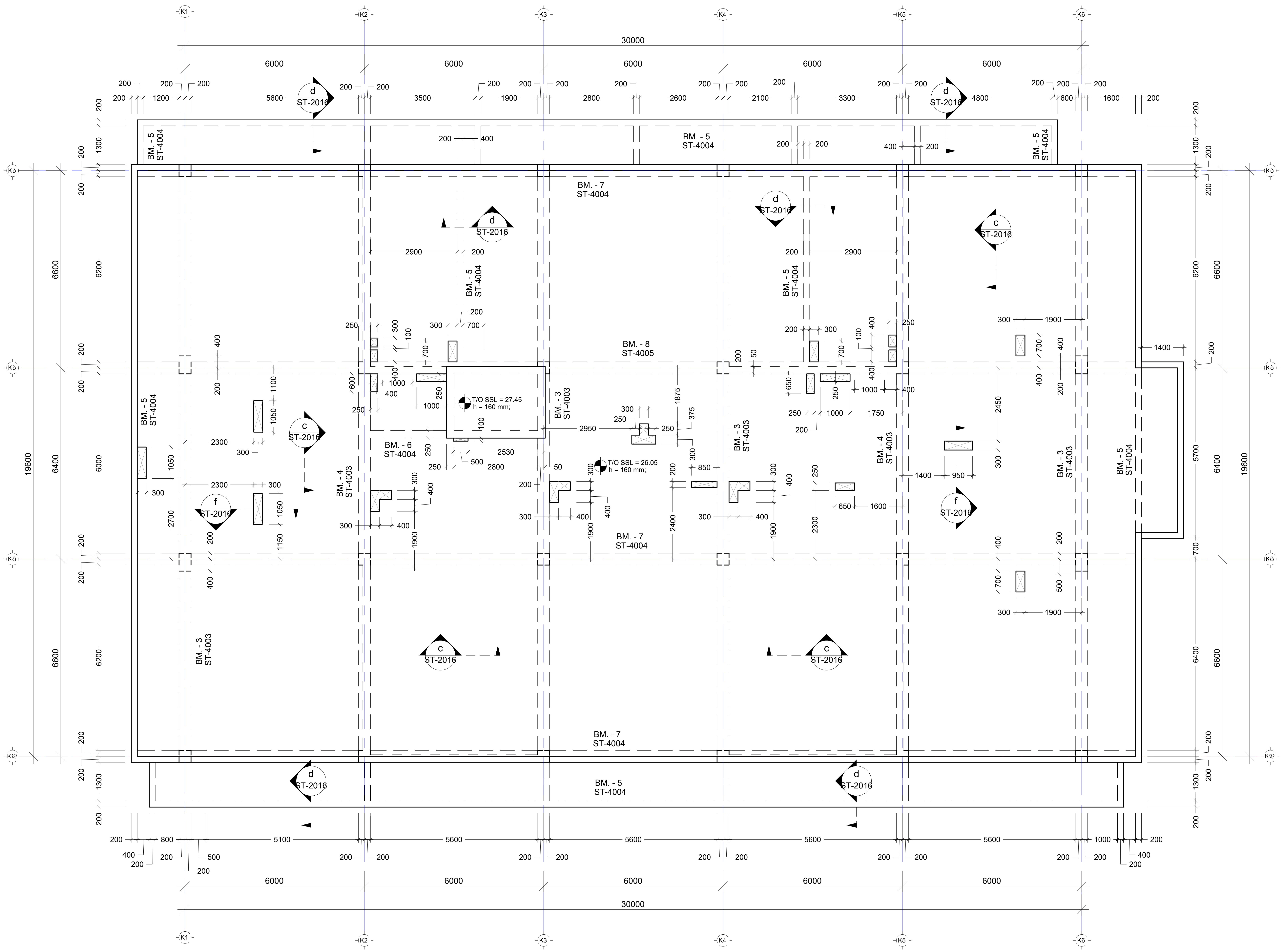

შენიშვნა:
NOTE:

No	Date	Revision	Issued by
----	----	----	----
----	----	----	----
----	----	----	----
----	----	----	----
01	14.02.2023	დაკორექტირდა ფილა	EJ

სიტუაციური სქემა
KEY PLAN

პროექტი
PROJECT
F ბლოკი - მრავალბინიანი საცხ. კომპლექსი ბერი გაბრიელის ქუჩაზე

მისამართი
ADDRESS
(ს/კ 01.17.11034.067)

ნახაზის ნომერი
DRAWG. No
CUB-L08-ST-2015-R00

ნახაზის დასახელება
DRWG. NAME
გადახურვის ფილის საყალიბე გეგმა 26.05 და 27.45 ნიშნულებზე

CUBICON DESIGN & BUILDING ENGINEERING
შპს "კუბიკონი", თბილისი, მარშალ გელოვანის გამზ. 13
ტელ: (+995 591) 116444 www.cubicon.ge

მთავარი კონსტრუქტორი:
LEAD STRUCTURAL ENGINEER:
მათე საჯაია

შეასრულა:
ISSUED BY:
EJ

შეამოწმა
APPROVED BY:
MS

ფორმატი
PAPER SIZE
A2

პროექტის №:
PROJECT No
110A21

ფურცლის ნომერი
SHEET. No
ST-2015

სტადია
STATUS
C.D.

მასშტაბი
SCALE
1:100

17.02.2023

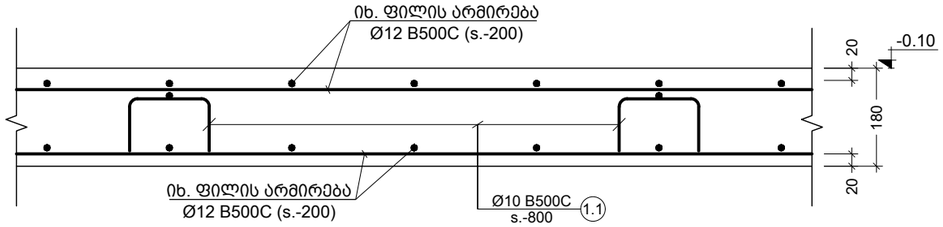

a კვეთი
Scale: 1:10

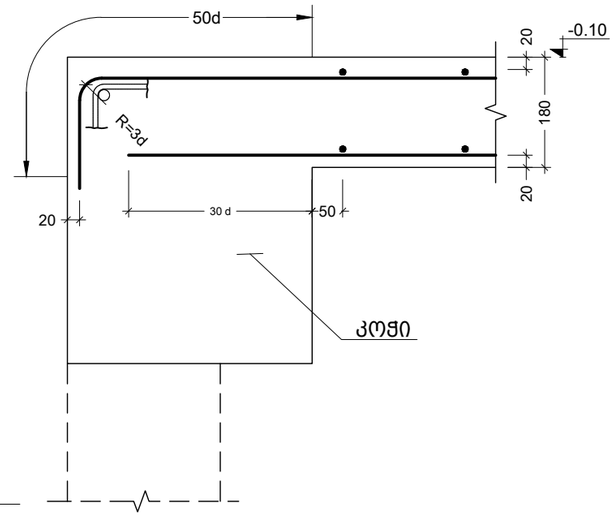

b კვეთი
Scale: 1:10

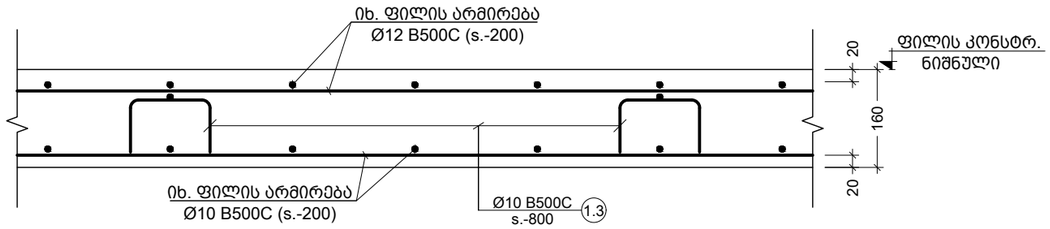

c კვეთი
Scale: 1:10

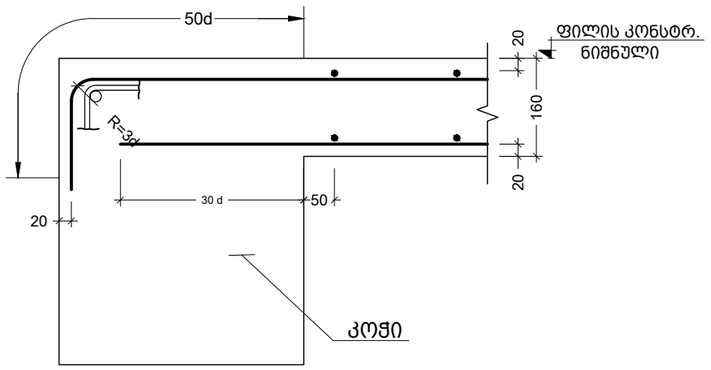

d კვეთი
Scale: 1:10

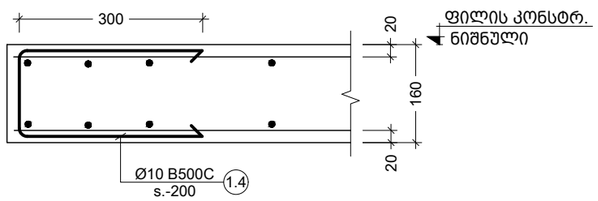

e კვეთი
Scale: 1:10

ფილაში ღიობების დამატებითი არმატურების მოწყობის ფრაგმენტი

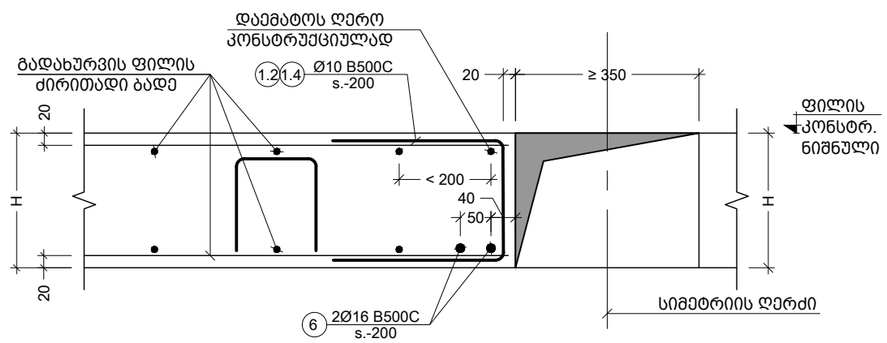

f კვეთი
Scale: 1:10

შენიშვნა:
NOTE:

No	Date	Revision	Issued by
----	----	----	----
----	----	----	----
----	----	----	----
----	----	----	----
----	----	----	----

სიტუაციური სქემა
KEY PLAN

პროექტი
PROJECT
F ბლოკი - მრავალბინიანი საცხ. კომპლექსი ბერი გაბრიელის ქუჩაზე

მისამართი
ADDRESS
(ს/კ 01.17.11034.067)

ნახაზის კოდი
DRAWG. CODE
CUB-XXX-ST-2016-R00

ნახაზის დასახელება
DRWG. NAME
კვეთი - a; b; c; d; e; f

CUBICON DESIGN & BUILDING ENGINEERING
შპს "კუბიკონი", თბილისი, მარშალ გელოვანის გამზ. 13
ტელ: (+995 591) 116444 www.cubicon.ge

მთავარი კონსტრუქტორი: LEAD STRUCTURAL ENGINEER:	შეასრულა: ISSUED BY:	შეამოწმა APPROVED BY:
მათე საჯაია	EJ	MS
ფორმატი PAPER SIZE	პროექტის №: PROJECT No	
A3	110A21	
ფურცლის ნომერი SHEET. No	სტადია STATUS	მასშტაბი SCALE
ST-2016	C.D.	1:10

17.02.2023

კონსტრ.დასახ. და სართული	პოზ. №	დიამეტრი ან კვეთი (მმ)	ერთეულის სიგრძე (მმ.)	ხარჯი ერთ სართულზე			Total amount	
				რაოდენობა (ც.)	სიგრძე (მ.)	წონა (კგ.)	საერთო სიგრძე (მ.)	საერთო წონა (კგ.)
გად. ფილის სპეციფიკაცია -0.10 ნიშნულზე (1 სართულზე)	1	Ø 12 B500C	დ.ბ.	–	13427	11914	13427	11914
	3	Ø 12 B500C	6000	26 X 1	156	138	156	138
	4	Ø 12 B500C	2400	14 X 1	34	30	34	30
	5	Ø 12 B500C	2000	14 X 1	28	25	28	25
	6	Ø 16 B500C	დ.ბ.	–	58	91	58	91
	1.1	Ø 10 B500C	1080	954 X 1	1030	635	1030	635
	1.2	Ø 10 B500C	740	62 X 1	46	28	46	28
	მძიმე ბეტონი C20/25 V = 110 X 1 = 110 მ³						109.9 მ³	
გად. ფილის სპეციფიკაცია 4.00-დან 22.90 ნიშნულის ჩათვლით (7 სართულზე)	1	Ø 12 B500C	დ.ბ.	–	8092	7181	56645	50265
	2	Ø 10 B500C	დ.ბ.	–	8092	4987	56645	34906
	4	Ø 12 B500C	2400	23 X 1	55	49	386	343
	5	Ø 12 B500C	2000	62 X 1	124	110	868	770
	6	Ø 16 B500C	დ.ბ.	–	172	271	1204	1899
	7	Ø 12 B500C	3000	21 X 1	63	56	441	391
	1.3	Ø 10 B500C	1040	1149 X 1	1195	737	8368	5157
	1.4	Ø 10 B500C	720	225 X 1	162	100	1131	697
	მძიმე ბეტონი C20/25 V = 117.7 X 1 = 118 მ³						824 მ³	
გად. ფილის სპეციფიკაცია 26.05 ნიშნულზე (1 სართულზე)	1	Ø 12 B500C	დ.ბ.	–	8460	7507	8460.10	7507
	2	Ø 10 B500C	დ.ბ.	–	8460	5213	8460.10	5213
	4	Ø 12 B500C	2400	23 X 1	55	49	55.20	49
	5	Ø 12 B500C	2000	62 X 1	124	110	124.00	110
	6	Ø 16 B500C	დ.ბ.	–	172	271	172.00	271
	7	Ø 12 B500C	3000	21 X 1	63	56	63.00	56
	1.3	Ø 10 B500C	1040	1202 X 1	1250	770	1249.79	770
	1.4	Ø 10 B500C	720	225 X 1	162	100	161.64	100
	მძიმე ბეტონი C20/25 V = 123.1 X 1 = 123 მ³						123.06 მ³	
სპეციფიკაცია 27.45 ნიშნულზე (1 სართულზე)	1	Ø 12 B500C	დ.ბ.	–	88	78	88.00	78
	2	Ø 10 B500C	დ.ბ.	–	88.00	54	88.00	54
	1.3	Ø 8 B500C	1040	13 X 1	13.00	5	13.00	5
	მძიმე ბეტონი C20/25 V = 1.3 X 1 = 1.28 მ³						1.28 მ³	

პოზ. №	ე ს კ ი ზ ი	L მმ
1.1	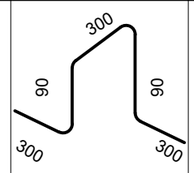	1080
1.2	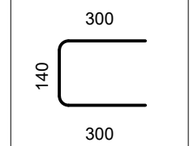	740
1.3	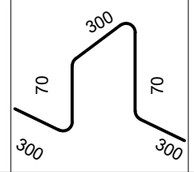	1040
1.4	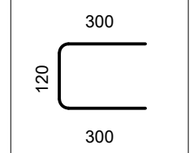	720

შენიშვნა:
NOTE:

----	----	----	----
----	----	----	----
----	----	----	----
----	----	----	----
01	14.02.2023	დაკორექტირდა სპეციფიკაცია	EJ
No	Date	Revision	Issued by

სიტუაციური სქემა
KEY PLAN

პროექტი
PROJECT
F ბლოკი - მრავალბინიანი საცხ. კომპლექსი ბერი მაბრიელის ქუჩაზე

მისამართი
ADDRESS
(ს/კ 01.17.11034.067)

ნახაზის კოდი
DRAWG. CODE
CUB-XXX-ST-2017-R00

ნახაზის დასახელება
DRWG. NAME
გადახურვის ფილის სპეციფიკაცია; ესკიზი

CUBICON DESIGN & BUILDING ENGINEERING
შპს "კუბიკონი", თბილისი, მარშალ გელოვანის ბაძგ. 13
ტელ: (+995 591) 116444 www.cubicon.ge

მთავარი კონსტრუქტორი: LEAD STRUCTURAL ENGINEER:	შეასრულა: ISSUED BY:	შეამოწმა APPROVED BY:
მათე საბაია	EJ	MS
	ფორმატი PAPER SIZE: A3	პროექტის №: PROJECT No 110A21
ფურცლის ნომერი SHEET. No ST-2017	სტადია STATUS C.D.	მასშტაბი SCALE ----

17.02.2023

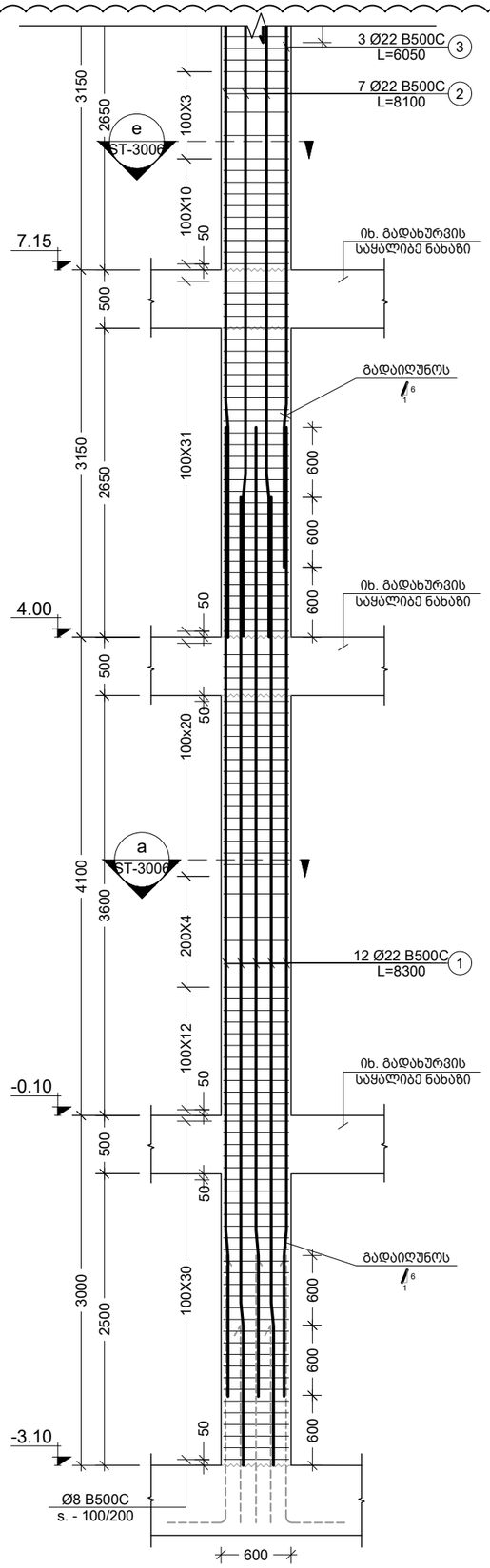

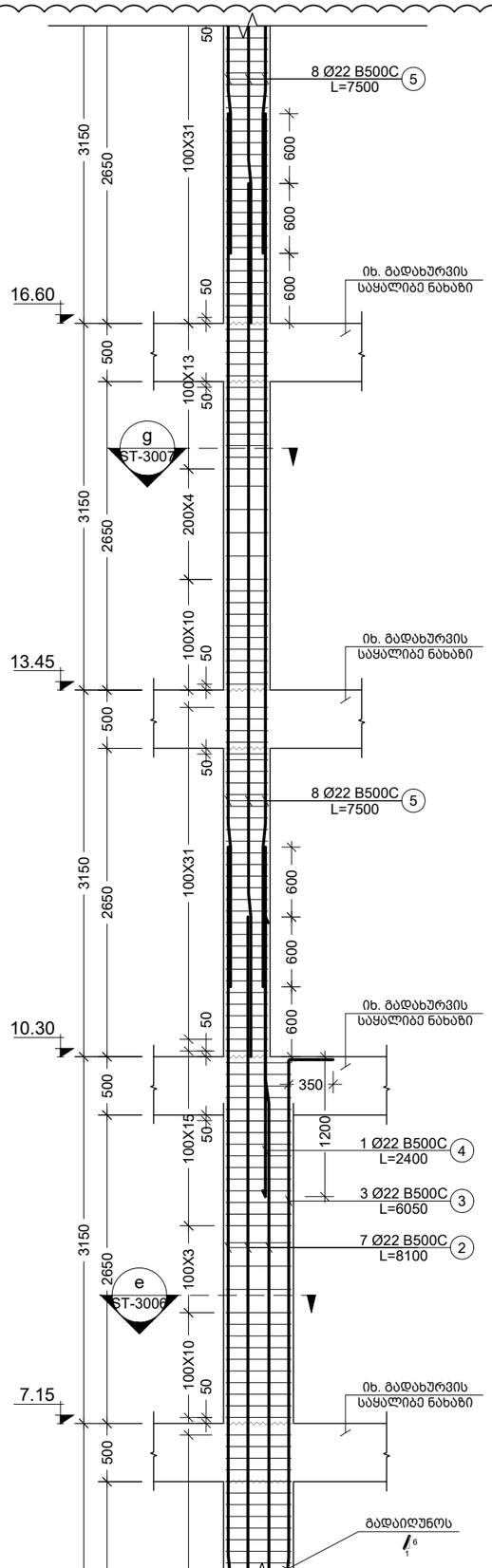

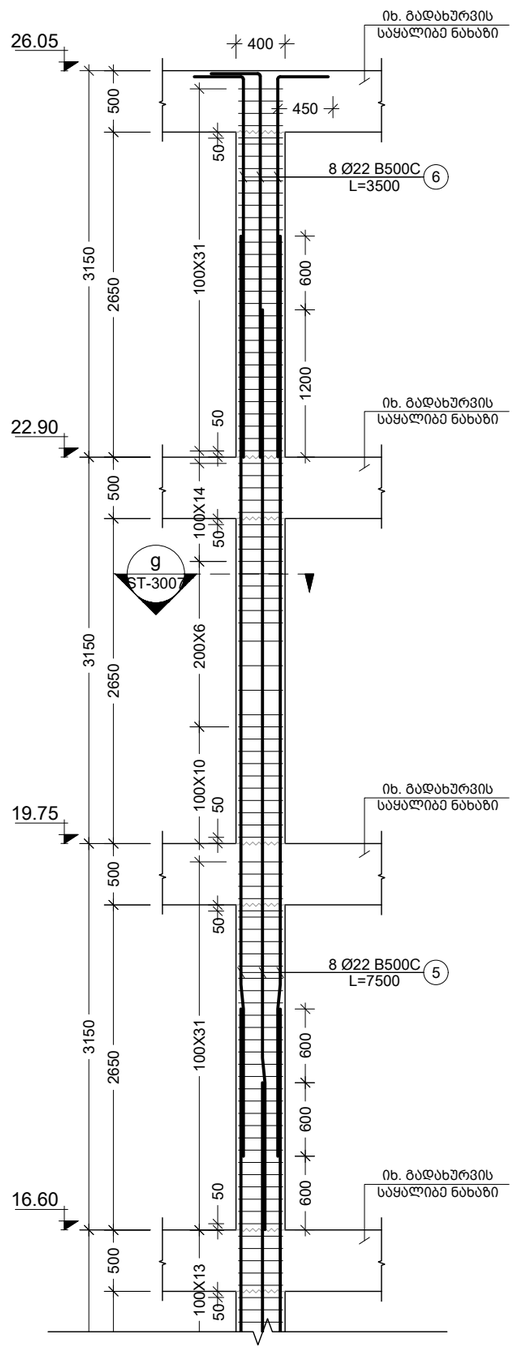

შენიშვნა:
NOTE:

----	----	----	----
----	----	----	----
----	----	----	----
----	----	----	----
01	14.02.2023	შეცვალა ნიშნულები	KCH
No	Date	Revision	Issued by

სიტუაციური სქემა
KEY PLAN

პროექტი
PROJECT
F ბლოკი - მრავალბინიანი საცხ.
კომპლექსი ბერი გაბრიელის ქუჩაზე

მისამართი
ADDRESS
(ს/კ 01.17.11034.067)

ნახაზის კოდი
DRAWG. CODE
CUB-ZZZ-ST-3001-R00

ნახაზის დასახელება
DRWG. NAME
სვეტი C.1

CUBICON
DESIGN & BUILDING ENGINEERING
შპს "კუბიკონი", თბილისი, მარშალ გელოვანის გამზ. 13
ტელ: (+995 591) 116444 www.cubicon.ge

მთავარი კონსტრუქტორი: LEAD STRUCTURAL ENGINEER: მათე საჯაია	შესრულა: ISSUED BY: KCH	შეამოწმა APPROVED BY: MS	
	ფორმატი PAPER SIZE A3	პროექტის №: PROJECT No 110A21	
ფურცლის ნომერი SHEET. No ST-3001	სტადია STATUS C.D.	მასშტაბი SCALE 1:50	

17.02.2023

1 c.
Scale: 1:50

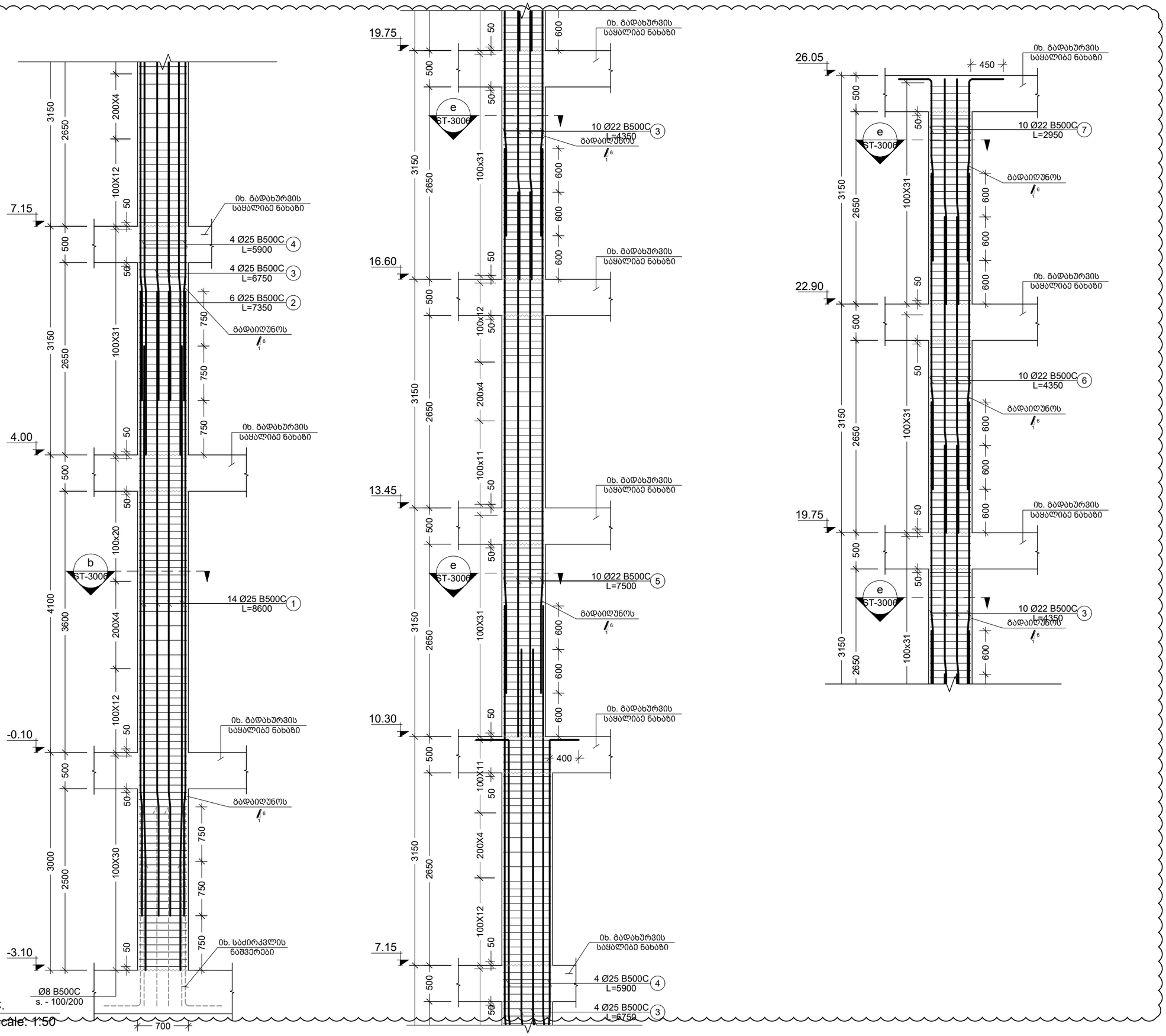

2 C.
Scale: 1:50

შენიშვნა:
NOTE:

----	----	----	----
----	----	----	----
----	----	----	----
----	----	----	----
01	14.02.2023	შეიცვალა ნიშნულები	KCH
No	Date	Revision	Issued by

სიტუაციური სქემა
KEY PLAN

პროექტი
PROJECT
F ბლოკი - მრავალბინიანი საცხ. კომპლექსი ბერი გაბრიელის ქუჩაზე

მისამართი
ADDRESS
(ს/კ 01.17.11034.067)

ნახაზის კოდი
DRAWG. CODE
CUB-ZZZ-ST-3002-R00

ნახაზის დასახელება
DRWG. NAME
სვეტი C.2

CUBICON DESIGN & BUILDING ENGINEERING
შპს "კუბიკონი", თბილისი, მარშალ გელოვანის გამზ. 13
ტელ: (+995 591) 116444 www.cubicon.ge

მთავარი კონსტრუქტორი: LEAD STRUCTURAL ENGINEER:	შესრულ.: ISSUED BY:	შეამოწმა APPROVED BY:
მათე საჯაია	KCH	MS
ფორმატი PAPER SIZE	პროექტის №: PROJECT No	
A3	110A21	
ფურცლის ნომერი SHEET. No	სტადია STATUS	მასშტაბი SCALE
ST-3002	C.D.	1:50

17.02.2023

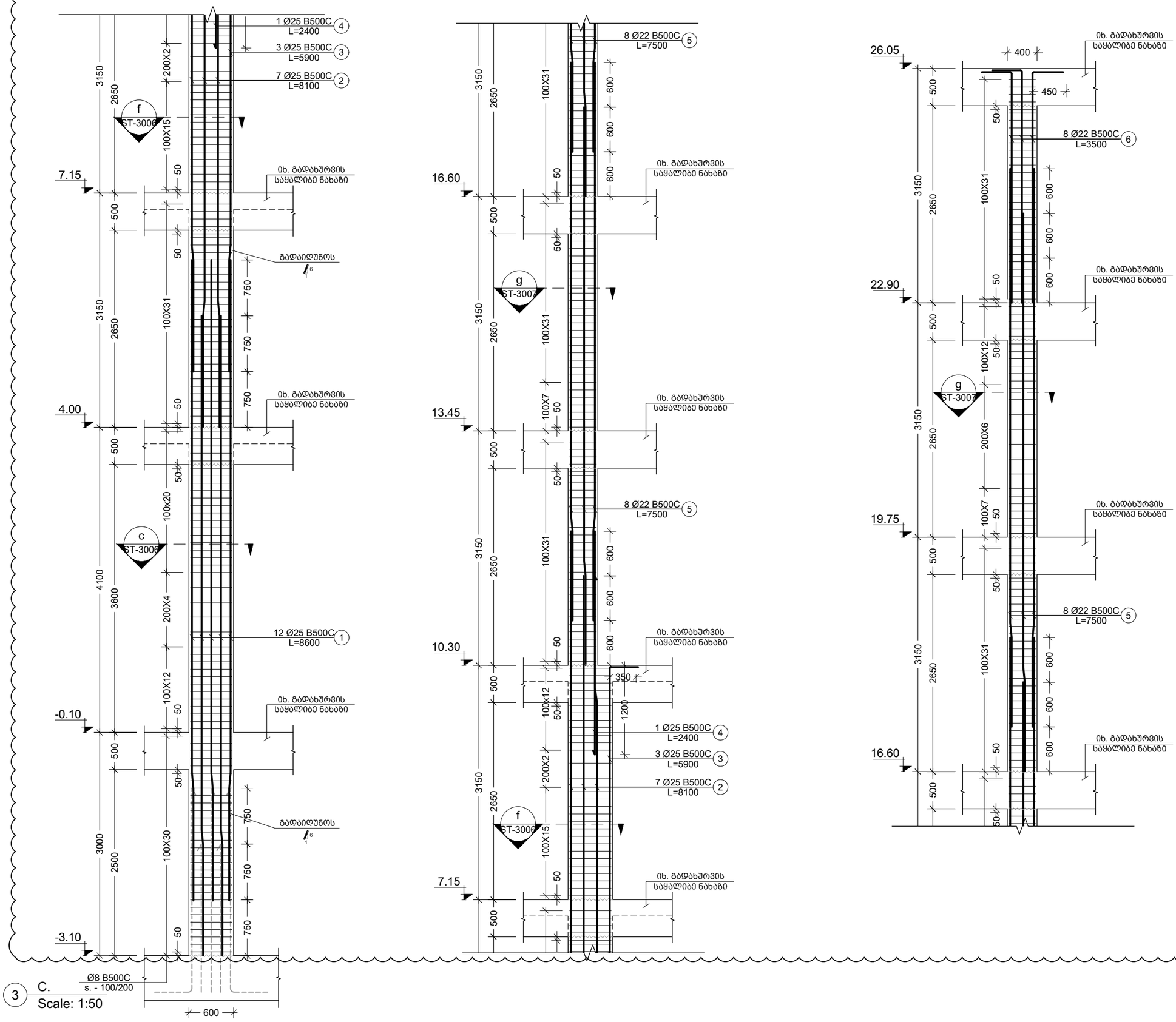

შენიშვნა:
NOTE:

----	----	----	----
----	----	----	----
----	----	----	----
----	----	----	----
01	14.02.2023	შეიცვალა ნიშნულები	KCH
No	Date	Revision	Issued by

სიტუაციური სქემა
KEY PLAN

პროექტი
PROJECT
F ბლოკი - მრავალბინიანი საცხ. კომპლექსი ბერი გაბრიელის ქუჩაზე

მისამართი
ADDRESS
(ს/კ 01.17.11034.067)

ნახაზის კოდი
DRAWG. CODE
CUB-ZZZ-ST-3003-R00

ნახაზის დასახელება
DRWG. NAME
სვეტი C.3

CUBICON DESIGN & BUILDING ENGINEERING
შპს "კუბიკონი", თბილისი, მარშალ გელოვანის გამზ. 13
ტელ: (+995 591) 116444 www.cubicon.ge

მთავარი კონსტრუქტორი: LEAD STRUCTURAL ENGINEER:	შესრულა: ISSUED BY:	შეამოწმა APPROVED BY:
მათე საჯაია	KCH	MS
ფორმატი PAPER SIZE	პროექტის №: PROJECT No	
A3	110A21	
ფურცლის ნომერი SHEET. No	სტადია STATUS	მასშტაბი SCALE
ST-3003	C.D.	1:50

17.02.2023

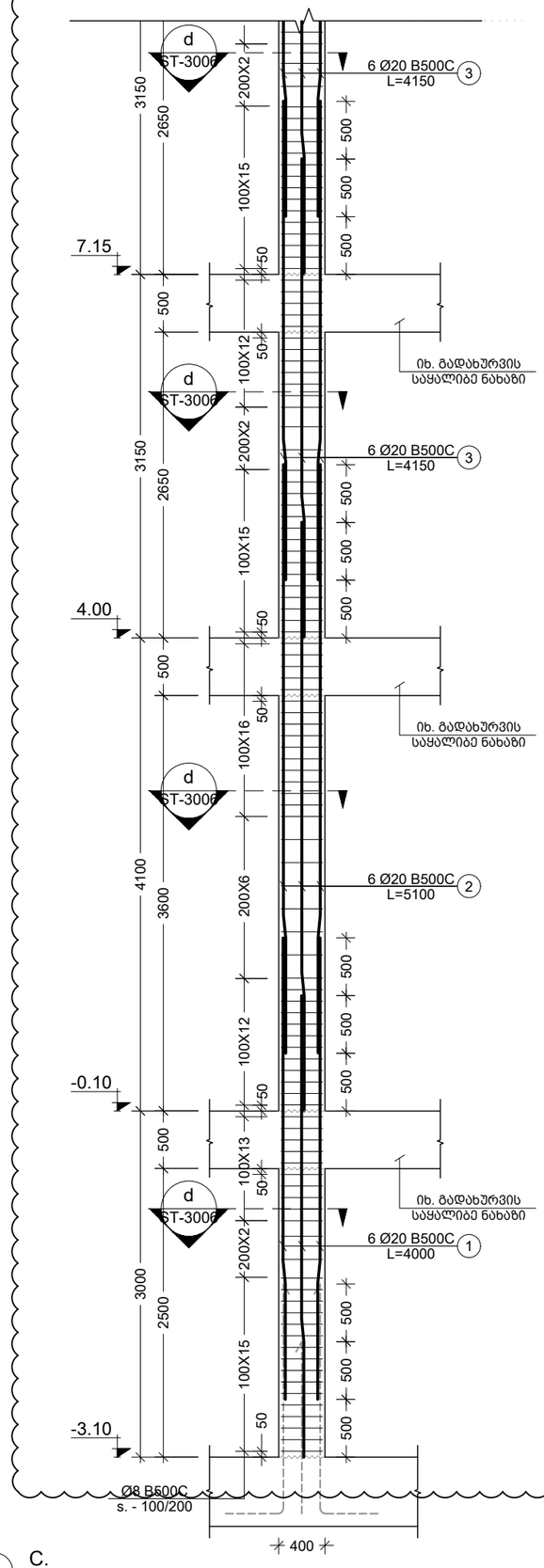

4 C.
Scale: 1:50

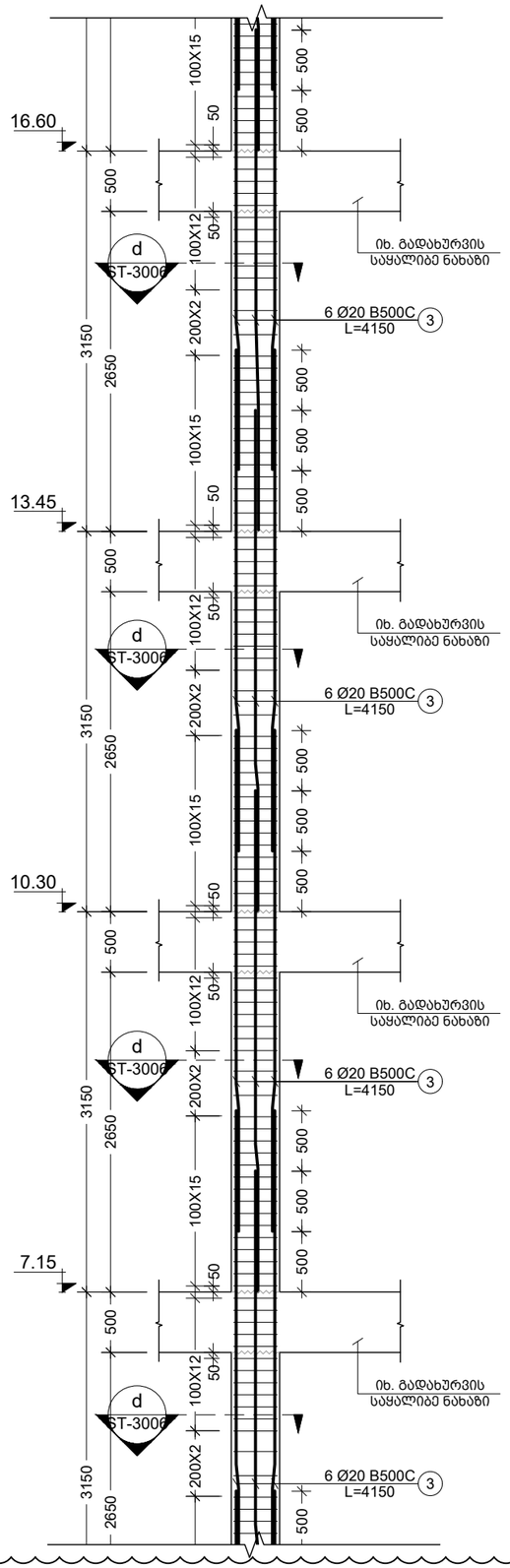

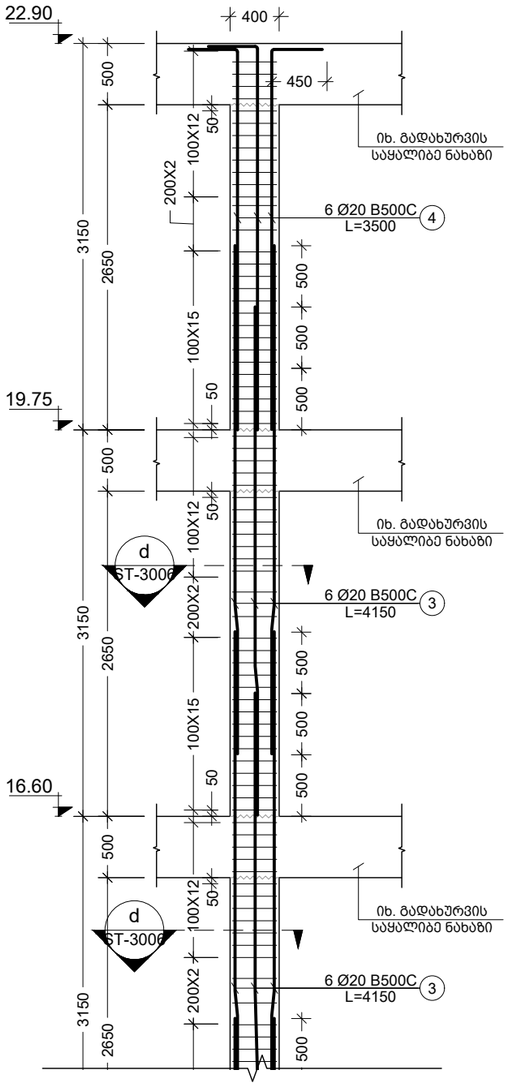

შენიშვნა:
NOTE:

----	----	----	----
----	----	----	----
----	----	----	----
----	----	----	----
01	14.02.2023	შეცვალა ნიშნულები	KCH
No	Date	Revision	Issued by

სიტუაციური სქემა
KEY PLAN

პროექტი
PROJECT
F ბლოკი - მრავალბინიანი საცხ. კომპლექსი ბერი ბაბრიელის ქუჩაზე

მისამართი
ADDRESS
(ს/კ 01.17.11034.067)

ნახაზის კოდი
DRAWG. CODE
CUB-ZZZ-ST-3004-R00

ნახაზის დასახელება
DRWG. NAME
სვეტი C.4

CUBICON DESIGN & BUILDING ENGINEERING
შპს "კუბიკონი", თბილისი, მარშალ გელოვანის გამზ. 13
ტელ: (+995 591) 116444 www.cubicon.ge

მთავარი კონსტრუქტორი: LEAD STRUCTURAL ENGINEER:	შესრულა: ISSUED BY:	შეამოწმა APPROVED BY:
მათე საჯაია	KCH	MS
ფორმატი PAPER SIZE	A3	პროექტის №: PROJECT No	110A21
ფურცლის ნომერი SHEET. No	ST-3004	სტადია STATUS	C.D.	მასშტაბი SCALE	1:50

17.02.2023

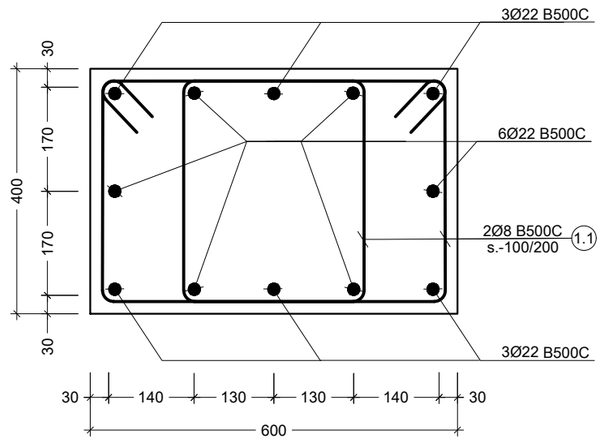

a კვეთი
Scale: 1:10

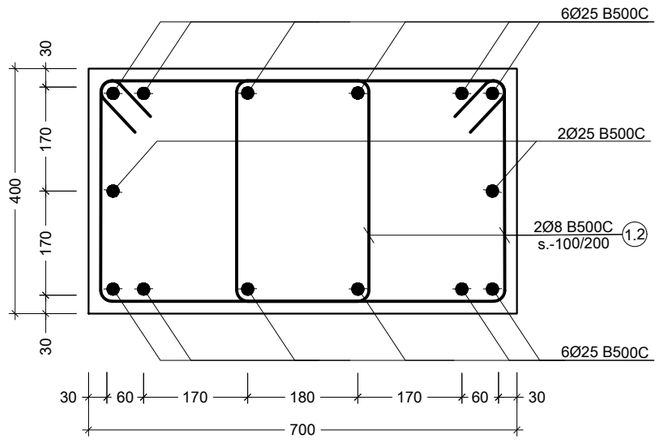

b კვეთი
Scale: 1:10

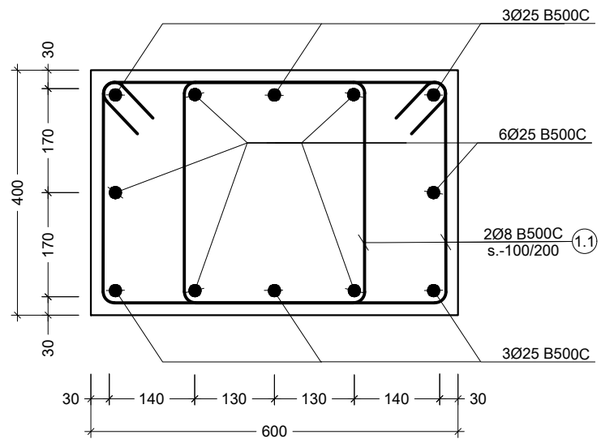

c კვეთი
Scale: 1:10

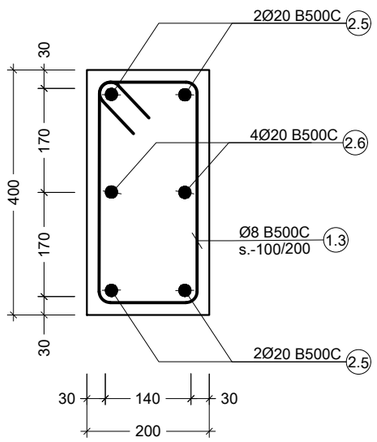

d კვეთი
Scale: 1:10

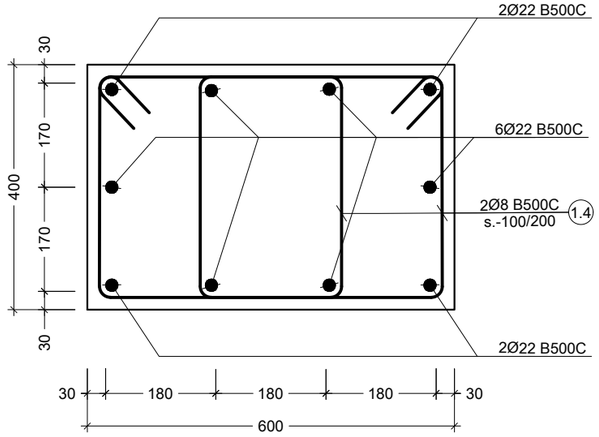

e კვეთი
Scale: 1:10

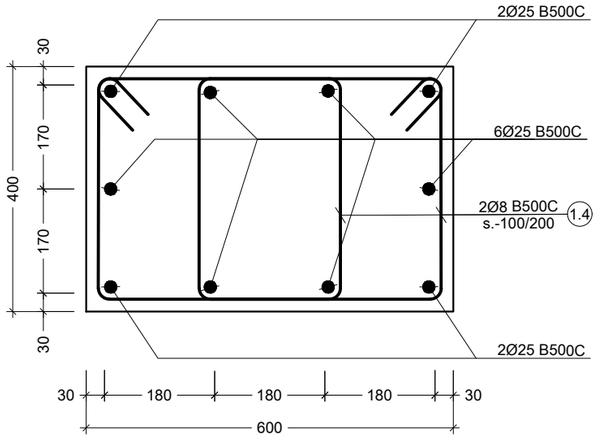

f კვეთი
Scale: 1:10

შენიშვნა:
NOTE:

No	Date	Revision	Issued by
----	----	----	----
----	----	----	----
----	----	----	----
----	----	----	----
----	----	----	----

სიტუაციური სქემა
KEY PLAN

პროექტი
PROJECT
F ბლოკი - მრავალბინიანი საცხ.
კომპლექსი ბერი მაბრიელის ქუჩაზე

მისამართი
ADDRESS
(ს/კ 01.17.11034.067)

ნახაზის კოდი
DRAWG. CODE
CUB-ZZZ-ST-3006-R00

ნახაზის დასახელება
DRWG. NAME
კვეთი a; b; c; d; e; f

CUBICON DESIGN & BUILDING ENGINEERING

მას "კუბიკონი", თბილისი, მარშალ გელოვანის ბაძმ. 13
ტელ: (+995 591) 116444 www.cubicon.ge

მთავარი კონსტრუქტორი: LEAD STRUCTURAL ENGINEER:	შეასრულა: ISSUED BY:	შეამოწმა APPROVED BY:
მათე საჯაია	KCH	MS
ფორმატი PAPER SIZE: A3	პროექტის №: PROJECT No 110A21	
ფურცლის ნომერი SHEET. No ST-3006	სტადია STATUS C.D.	მასშტაბი SCALE 1:10

17.02.2023

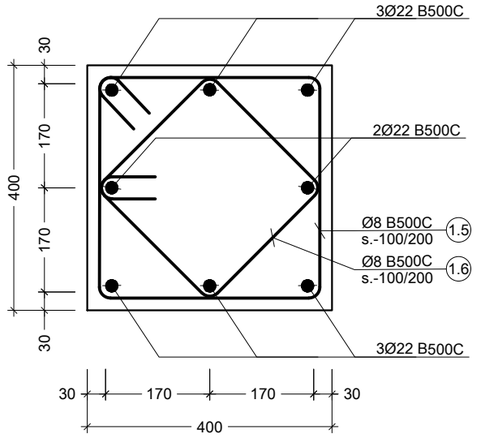

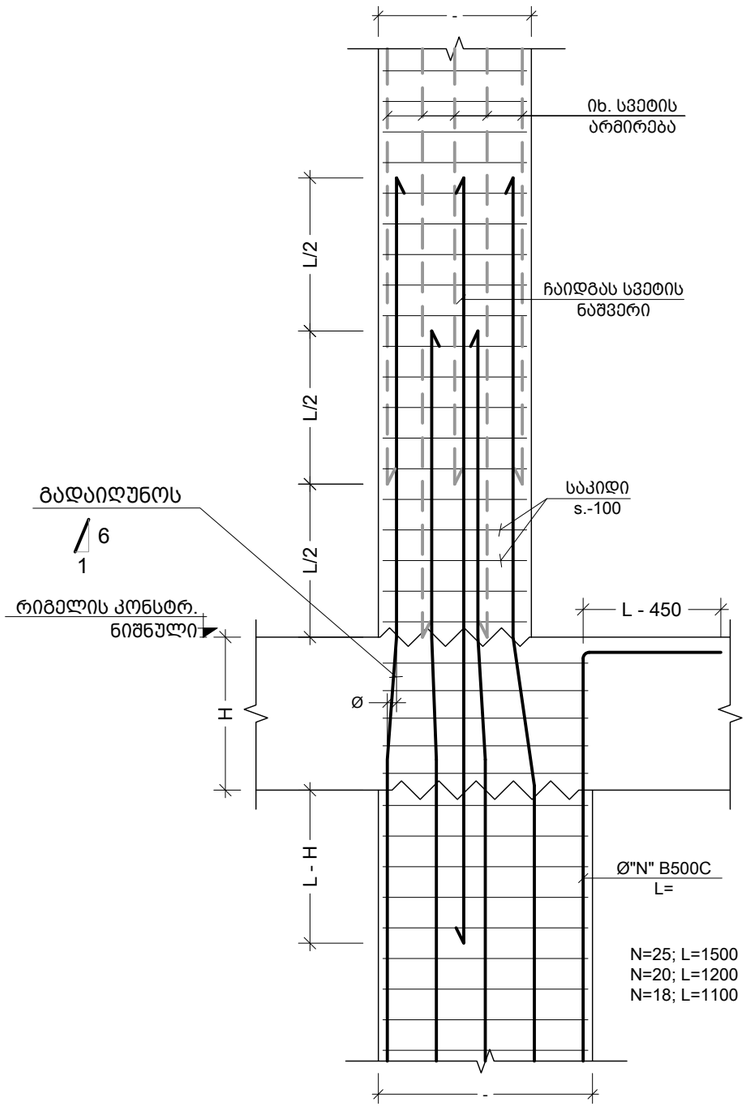

სვეტის კვეთის ცვლილებისას არმატურების მოწყობის ფრაგმენტი
Scale: 1:10

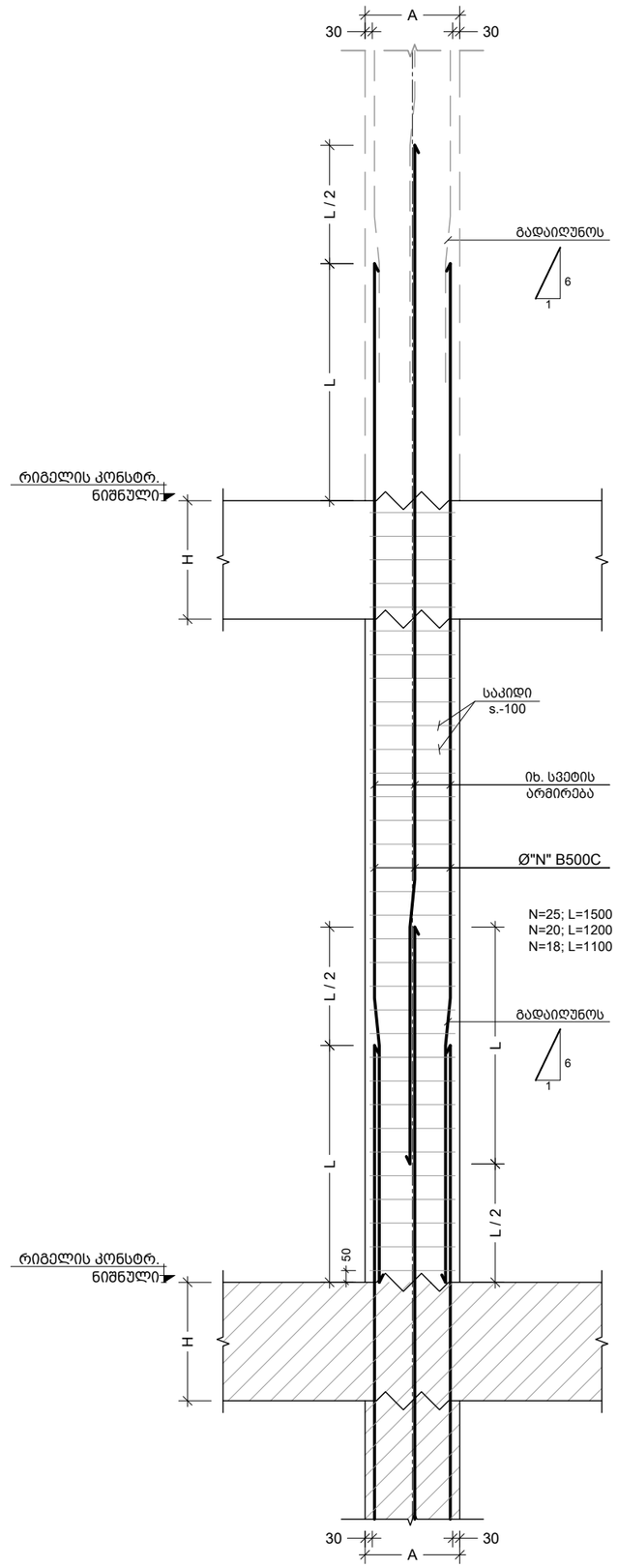

სვეტის დაარმირების ტიპ. ფრაგმენტი
Scale: 1:10

შენიშვნა:
NOTE:

----	----	----	----
----	----	----	----
----	----	----	----
----	----	----	----
----	----	----	----
No	Date	Revision	Issued by

სიტუაციური სქემა
KEY PLAN

პროექტი
PROJECT
F ბლოკი - მრავალბინიანი საცხ.
კომპლექსი ბერი მაბრიელის ქუჩაზე

მისამართი
ADDRESS
(ს/კ 01.17.11034.067)

ნახაზის კოდი
DRAWG. CODE
CUB-ZZZ-ST-3007-R00

ნახაზის დასახელება
DRWG. NAME
კვეთი g; სვეტის დაარმირების ტიპ.
ფრაგმენტი

CUBICON
DESIGN & BUILDING ENGINEERING
შპს "კუბიკონი", თბილისი, მარშალ გელოვანის ქამ. 13
ტელ: (+995 591) 116444 www.cubicon.ge

მთავარი კონსტრუქტორი: LEAD STRUCTURAL ENGINEER:	შეასრულა: ISSUED BY:	შეამოწმა APPROVED BY:
მათე საჯაია	KCH	MS
ფორმატი PAPER SIZE	პროექტის №: PROJECT No	
A3	110A21	
ფურცლის ნომერი SHEET. No	სტატია STATUS	მასშტაბი SCALE
ST-3007	C.D.	1:10

17.02.2023

კონსტრ. დასახ. და სართული	ელემენტის დასახ. და რაოდენობა	პოზ. №	დიამეტრი ან კვეთი (მმ)	ერთეულის სიმრავე (მმ)	ხარჯი ერთ სართულზე			ხარჯი მთლიანად	
					რაოდენობა (ც.)	სიგრძე (მ.)	წონა (კგ.)	საერთო სიგრძე (მ.)	საერთო წონა (კგ.)
სვეტების სპეციფიკაცია -3.10 ნიშნულზე (1 სართულზე)	C. - 1 8 (ც.)	1	Ø 22 B500C	8300	12 X 8	796.80	2376	796.80	2376
		1.1	Ø 8 B500C	1700	60 X 8	816.00	322	816.00	322
		მძიმე ბეტონი C20/25		V =	0.6 X 8	= 4.80	მ³	4.80	მ³
	C. - 2 4 (ც.)	1	Ø 25 B500C	8600	14 X 4	481.60	1855	481.60	1855
		1.2	Ø 8 B500C	1740	60 X 4	417.60	165	417.60	165
		მძიმე ბეტონი C20/25		V =	0.7 X 4	= 2.80	მ³	2.80	მ³
	C. - 3 12 (ც.)	1	Ø 22 B500C	8600	12 X 12	1238.40	3694	1238.40	3694
		1.1	Ø 8 B500C	1700	60 X 12	1224.00	483	1224.00	483
		მძიმე ბეტონი C20/25		V =	0.6 X 12	= 7.20	მ³	7.20	მ³
	C. - 4 2 (ც.)	1	Ø 20 B500C	4000	6 X 2	48.00	118	48.00	118
		1.3	Ø 8 B500C	1160	30 X 2	69.60	27	69.60	27
		მძიმე ბეტონი C20/25		V =	0.2 X 2	= 0.40	მ³	0.40	მ³
სვეტების სპეციფიკაცია -0.10 ნიშნულზე (1 სართულზე)	C. - 1 8 (ც.)	1.1	Ø 8 B500C	1700	72 X 8	979.20	386	979.20	386
		მძიმე ბეტონი C20/25		V =	0.9 X 8	= 7.20	მ³	7.20	მ³
	C. - 2 4 (ც.)	1.2	Ø 8 B500C	1740	72 X 4	501.12	198	501.12	198
		მძიმე ბეტონი C20/25		V =	0.9 X 4	= 3.60	მ³	3.60	მ³
	C. - 3 12 (ც.)	1.1	Ø 8 B500C	1700	72 X 12	1468.80	579	1468.80	579
		მძიმე ბეტონი C20/25		V =	0.7 X 12	= 8.64	მ³	8.64	მ³
	C. - 4 2 (ც.)	2	Ø 20 B500C	5100	6 X 2	61.20	151	61.20	151
		1.3	Ø 8 B500C	1160	34 X 2	78.88	31	78.88	31
		მძიმე ბეტონი C20/25		V =	0.2 X 2	= 0.48	მ³	0.48	მ³
სვეტების სპეციფიკაცია 4.00 ნიშნულზე (1 სართულზე)	C. - 1 8 (ც.)	2	Ø 22 B500C	8100	7 X 8	453.60	1353	453.60	1353
		3	Ø 22 B500C	6050	3 X 8	145.20	433	145.20	433
		4	Ø 22 B500C	2400	1 X 8	19.20	57	19.20	57
		1.1	Ø 8 B500C	1700	62 X 8	843.20	333	843.20	333
		მძიმე ბეტონი C20/25		V =	0.6 X 8	= 5.18	მ³	5.18	მ³
	C. - 2 4 (ც.)	2	Ø 25 B500C	7350	6 X 4	176.40	679	176.40	679
		3	Ø 25 B500C	6750	4 X 4	108.00	416	108.00	416
		4	Ø 25 B500C	5900	4 X 4	94.40	364	94.40	364
		1.2	Ø 8 B500C	1740	62 X 4	431.52	170	431.52	170
		მძიმე ბეტონი C20/25		V =	0.8 X 4	= 3.02	მ³	3.02	მ³
	C. - 3 12 (ც.)	2	Ø 25 B500C	8100	7 X 12	680.40	2620	680.40	2620
		3	Ø 25 B500C	5900	3 X 12	212.40	818	212.40	818
		4	Ø 25 B500C	2400	1 X 12	28.80	111	28.80	111
		1.1	Ø 8 B500C	1700	62 X 12	1264.80	499	1264.80	499
		მძიმე ბეტონი C20/25		V =	0.6 X 12	= 7.78	მ³	7.78	მ³
	C. - 4 2 (ც.)	3	Ø 20 B500C	4150	6 X 2	49.80	123	49.80	123
		1.3	Ø 8 B500C	1160	29 X 2	67.28	27	67.28	27
		მძიმე ბეტონი C20/25		V =	0.2 X 2	= 0.43	მ³	0.43	მ³

კონსტრ. დასახ. და სართული	ელემენტის დასახ. და რაოდენობა	პოზ. №	დიამეტრი ან კვეთი (მმ)	ერთეულის სიმრავე (მმ)	ხარჯი ერთ სართულზე			
					რაოდენობა (ც.)	სიგრძე (მ.)	წონა (კგ.)	
სვეტების სპეციფიკაცია 7.15 ნიშნულზე (1 სართულზე)	C. - 1 8 (ც.)	1.4	Ø 8 B500C	1640	56 X 8	734.72	290	734.72 290
		მძიმე ბეტონი C20/25		V =	0.6 X 8	= 5.18	მ³	5.18 მ³
	C. - 2 4 (ც.)	1.2	Ø 8 B500C	1740	56 X 4	389.76	154	389.76 154
		მძიმე ბეტონი C20/25		V =	0.8 X 4	= 3.02	მ³	3.02 მ³
	C. - 3 12 (ც.)	1.1	Ø 8 B500C	1700	56 X 12	1142.40	451	1142.40 451
		მძიმე ბეტონი C20/25		V =	0.6 X 12	= 7.78	მ³	7.78 მ³
	C. - 4 2 (ც.)	3	Ø 20 B500C	4150	6 X 2	49.80	123	49.80 123
		1.3	Ø 8 B500C	1160	29 X 2	67.28	27	67.28 27
		მძიმე ბეტონი C20/25		V =	0.2 X 2	= 0.43	მ³	0.43 მ³
სვეტების სპეციფიკაცია (10.30 - 13.45) ნიშნულზე (2 სართულზე)	C. - 1 8 (ც.)	5	Ø 22 B500C	7500	8 X 8	480.00	1432	960.00 2863
		1.5	Ø 8 B500C	1560	31 X 8	386.88	153	773.76 305
		1.6	Ø 8 B500C	1200	31 X 8	297.60	117	595.20 235
		მძიმე ბეტონი C20/25		V =	0.4 X 8	= 3.46	მ³	6.91 მ³
	C. - 2 4 (ც.)	5	Ø 22 B500C	7600	10 X 4	304.00	907	608.00 1813
		1.4	Ø 8 B500C	1640	62 X 4	406.72	160	813.44 321
		მძიმე ბეტონი C20/25		V =	0.6 X 4	= 2.59	მ³	5.18 მ³
	C. - 3 12 (ც.)	5	Ø 20 B500C	7500	8 X 12	720.00	1775	1440.00 3549
		1.5	Ø 8 B500C	1560	31 X 12	580.32	229	1160.64 458
		1.6	Ø 8 B500C	1200	31 X 12	446.40	176	892.80 352
		მძიმე ბეტონი C20/25		V =	0.4 X 12	= 5.18	მ³	10.37 მ³
	C. - 4 2 (ც.)	3	Ø 20 B500C	4150	12 X 2	99.60	246	199.20 491
		1.3	Ø 8 B500C	1160	29 X 2	67.28	27	134.56 53
		მძიმე ბეტონი C20/25		V =	0.2 X 2	= 0.43	მ³	0.86 მ³

პოზ. №	ესკიზი	L მმ	პოზ. №	ესკიზი	L მმ	პოზ. №	ესკიზი	L მმ	პოზ. №	ესკიზი	L მმ	პოზ. №	ესკიზი	L მმ	პოზ. №	ესკიზი	L მმ
1.1	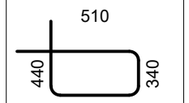	1700	1.2	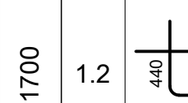	1740	1.3	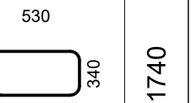	1160	1.4	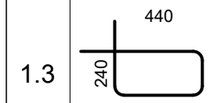	1640	1.5	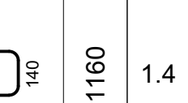	1560	1.6	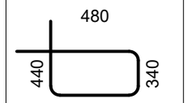	1200

შენიშვნა:
NOTE:

----	----	----	----
----	----	----	----
----	----	----	----
----	----	----	----
01	14.02.2023	დაკორექტირდა სპეციფიკაცია	KCH
No	Date	Revision	Issued by

სიტუაციური სქემა
KEY PLAN

პროექტი
PROJECT
F ბლოკი - მრავალბინიანი საცხ. კომპლექსი ბერი მაბარიელის ქუჩაზე

მისამართი
ADDRESS
(ს/კ 01.17.11034.067)

ნახაზის კოდი
DRAWG. CODE
CUB-ZZZ-ST-3008-R00

ნახაზის დასახელება
DRWG. NAME
სვეტების სპეციფიკაცია; ესკიზები

CUBICON DESIGN & BUILDING ENGINEERING
შპს "კუბიკონი", თბილისი, მარშალ გელოვანის ქ.13
ტელ: (+995 591) 116444 www.cubicon.ge

მთავარი კონსტრუქტორი: LEAD STRUCTURAL ENGINEER:	შესრულა: ISSUED BY:	შეამოწმა APPROVED BY:
მათე საჯაია	KCH	MS
	ფორმატი PAPER SIZE: A3	პროექტის №: PROJECT No 110A21
ფურცლის ნომერი SHEET. No: ST-3008	სტატუსი STATUS: C.D.	მასშტაბი SCALE: 1:1

17.02.2023

კონსტრ. დასახ. და სართული	ელემენტის დასახ. და რაოდენობა	პოზ. №	დიამეტრი ან კვეთი (მმ)	ერთეულის სიგრძე (მმ.)	ხარჯი ერთ სართულზე			ხარჯი მთლიანად	
					რაოდენობა (ც.)	სიგრძე (მ.)	წონა (კგ.)	საერთო სიგრძე (მ.)	საერთო წონა (კგ.)
სვეტების სპეციფიკაცია 16.60 - 19.75 ნიშნულზე (2 სართულზე)	C. - 1 8 (ც.)	1.5	Ø 8 B500C	1560	31 X 8	386.88	153	386.88	153
		1.6	Ø 8 B500C	1200	31 X 8	297.60	117	297.60	117
		მძიმე ბეტონი C20/25		V =	0.4 X 8	= 3.46 მ³		3.46 მ³	
	C. - 2 4 (ც.)	6	Ø 22 B500C	4350	10 X 4	174.00	519	174.00	519
		1.2	Ø 8 B500C	1740	62 X 4	431.52	170	431.52	170
		მძიმე ბეტონი C20/25		V =	0.6 X 4	= 2.59 მ³		2.59 მ³	
	C. - 3 12 (ც.)	1.5	Ø 8 B500C	1560	31 X 12	580.32	229	1160.64	229
		1.6	Ø 8 B500C	1200	31 X 12	446.40	176	892.80	176
		მძიმე ბეტონი C20/25		V =	0.4 X 12	= 5.18 მ³		5.18 მ³	
	C. - 4 2 (ც.)	3	Ø 20 B500C	4150	6 X 2	49.80	123	99.60	123
		4	Ø 20 B500C	3500	6 X 2	42.00	104	84.00	207
		1.3	Ø 8 B500C	1160	29 X 2	67.28	27	134.56	53
		მძიმე ბეტონი C20/25		V =	0.2 X 2	= 0.43 მ³		0.43 მ³	
სვეტების სპეციფიკაცია 22.90 ნიშნულზე (1 სართულზე)	C. - 1 8 (ც.)	6	Ø 22 B500C	3500	8 X 8	224.00	668	224.00	668
		1.5	Ø 8 B500C	1560	31 X 8	386.88	153	386.88	153
		1.6	Ø 8 B500C	1200	31 X 8	297.60	117	297.60	117
		მძიმე ბეტონი C20/25		V =	0.4 X 8	= 3.46 მ³		3.46 მ³	
	C. - 2 4 (ც.)	7	Ø 22 B500C	2950	10 X 4	118.00	352	118.00	352
		1.4	Ø 8 B500C	1640	62 X 4	406.72	160	406.72	160
		მძიმე ბეტონი C20/25		V =	0.6 X 4	= 2.59 მ³		2.59 მ³	
	C. - 3 12 (ც.)	6	Ø 22 B500C	3500	8 X 12	336.00	1002	336.00	1002
		1.5	Ø 8 B500C	1560	30 X 12	561.60	221	561.60	221
		1.6	Ø 8 B500C	1200	30 X 12	432.00	170	432.00	170
		მძიმე ბეტონი C20/25		V =	0.4 X 12	= 5.18 მ³		5.18 მ³	

შენიშვნა:
NOTE:

----	----	----	----
----	----	----	----
----	----	----	----
----	----	----	----
01	14.02.2023	დაკორექტირდა სპეციფიკაცია	KCH
No	Date	Revision	Issued by

სიტუაციური სქემა
KEY PLAN

პროექტი
PROJECT
F ბლოკი - მრავალბინიანი საცხ. კომპლექსი ბერი გაბრიელის ქუჩაზე

მისამართი
ADDRESS
(ს/კ 01.17.11034.067)

ნახაზის კოდი
DRAWG. CODE
CUB-ZZZ-ST-3009-R00

ნახაზის დასახელება
DRWG. NAME
სვეტების სპეციფიკაცია (გაგრძელება)

CUBICON DESIGN & BUILDING ENGINEERING
შპს "კუბიკონი", თბილისი, მარშალ გელოვანის გამზ. 13
ტელ: (+995 591) 116444 www.cubicon.ge

მთავარი კონსტრუქტორი: LEAD STRUCTURAL ENGINEER: მათე საჯაია	შეასრულა: ISSUED BY: KCH	შეამოწმა APPROVED BY: MS
	ფორმატი PAPER SIZE A3	პროექტის №: PROJECT No 110A21
ფურცლის ნომერი SHEET. No ST-3009	სტადია STATUS C.D.	მასშტაბი SCALE 1:1

17.02.2023

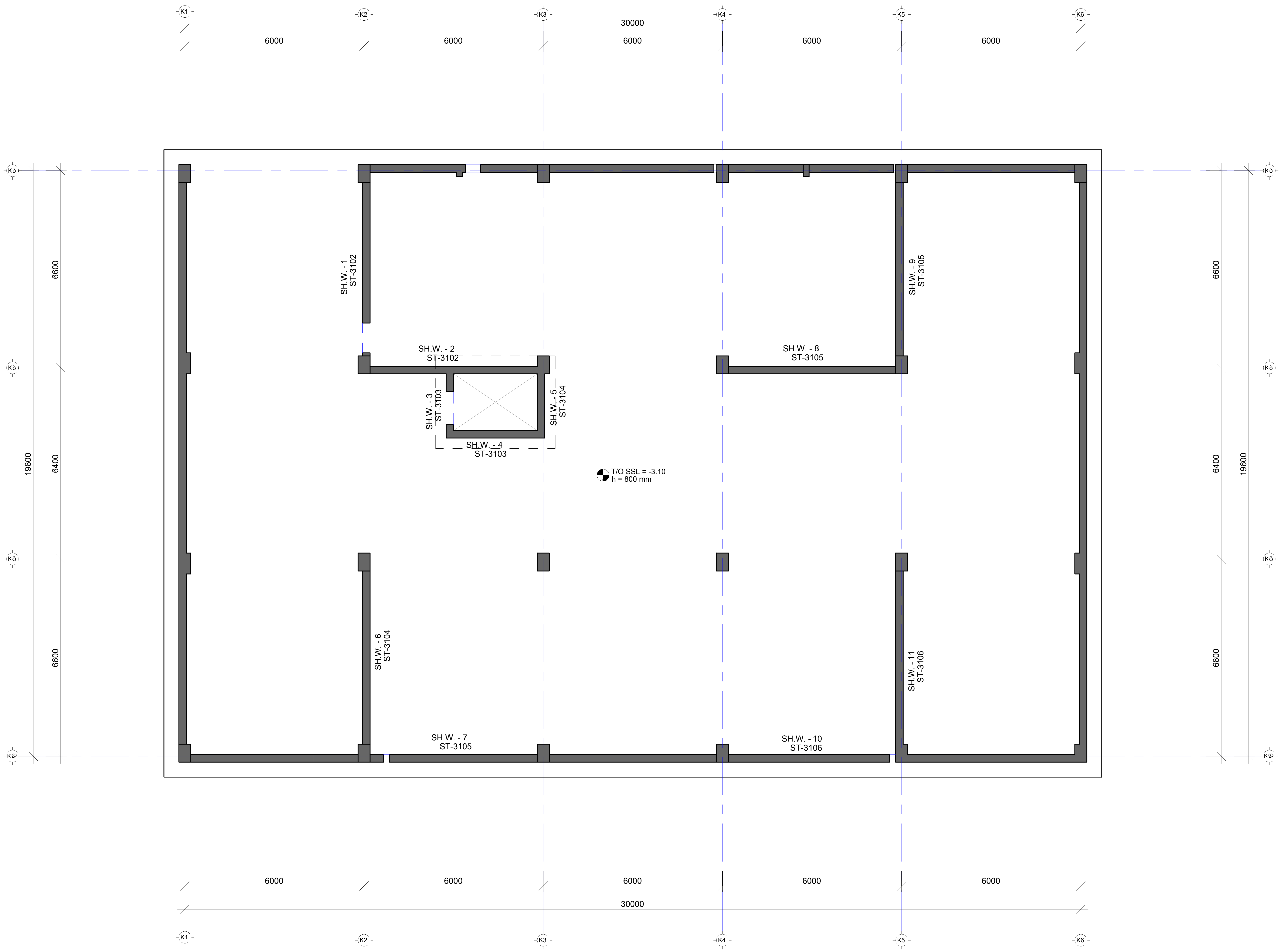

შენიშვნა:
NOTE:

----	----	----	----
----	----	----	----
----	----	----	----
----	----	----	----
----	----	----	----
No	Date	Revision	Issued by

სიტუაციური სქემა
KEY PLAN

პროექტი
PROJECT
F ბლოკი - მრავალბინიანი საცხ. კომპლექსი ბერი გაბრიელის ქუჩაზე

მისამართი
ADDRESS
(ს/კ 01.17.11034.067)

ნახაზის ნომერი
DRAWG. No
CUB-ZZZ-ST-3101-R00

ნახაზის დასახელება
DRWG. NAME
დიაფრაგმების მარკირების გეგმა -3.10 ნიშ.

CUBICON©
DESIGN & BUILDING ENGINEERING

შპს "კუბიკონი", თბილისი, მარშალ გელოვანის გამზ. 13
ტელ: (+995 591) 116444 www.cubicon.ge

მთავარი კონსტრუქტორი: LEAD STRUCTURAL ENGINEER:	შეასრულა: ISSUED BY:	შეამოწმა APPROVED BY:
მათე საჯაია	----	----
	ფორმატი PAPER SIZE: A2	პროექტის №: PROJECT No: 110A21
ფურცლის ნომერი SHEET. No: ----	სტადია STATUS: C.D.	მასშტაბი SCALE: ----

17.02.2023

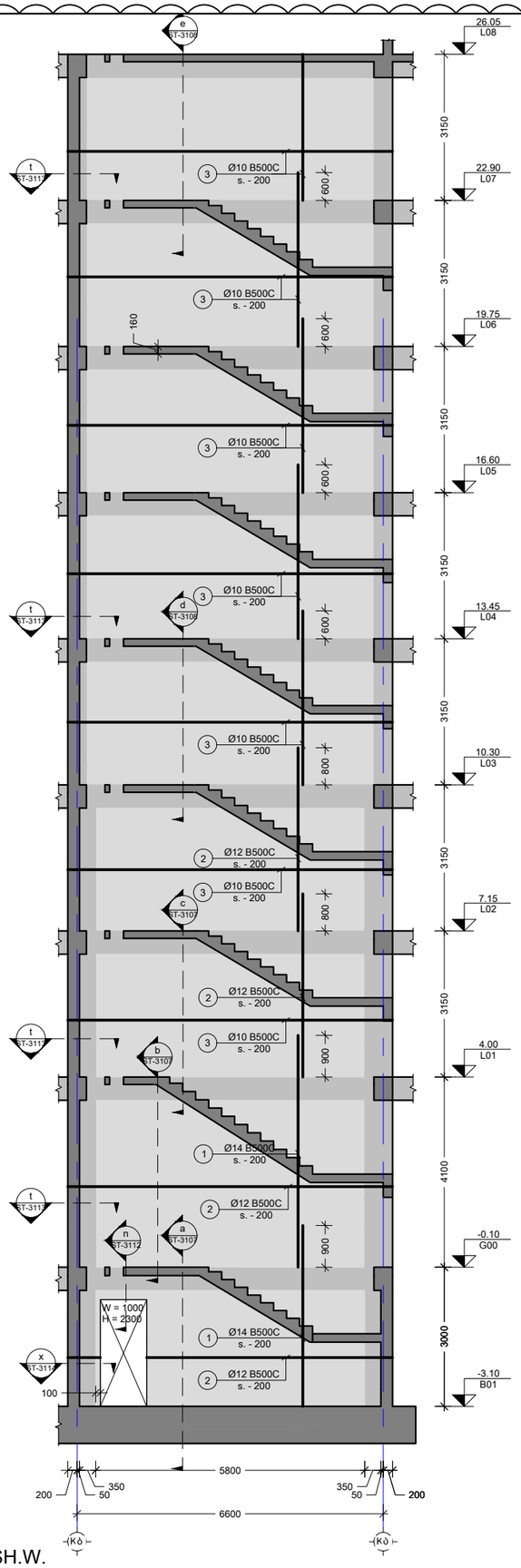

1 SH.W.
Scale: 1:100

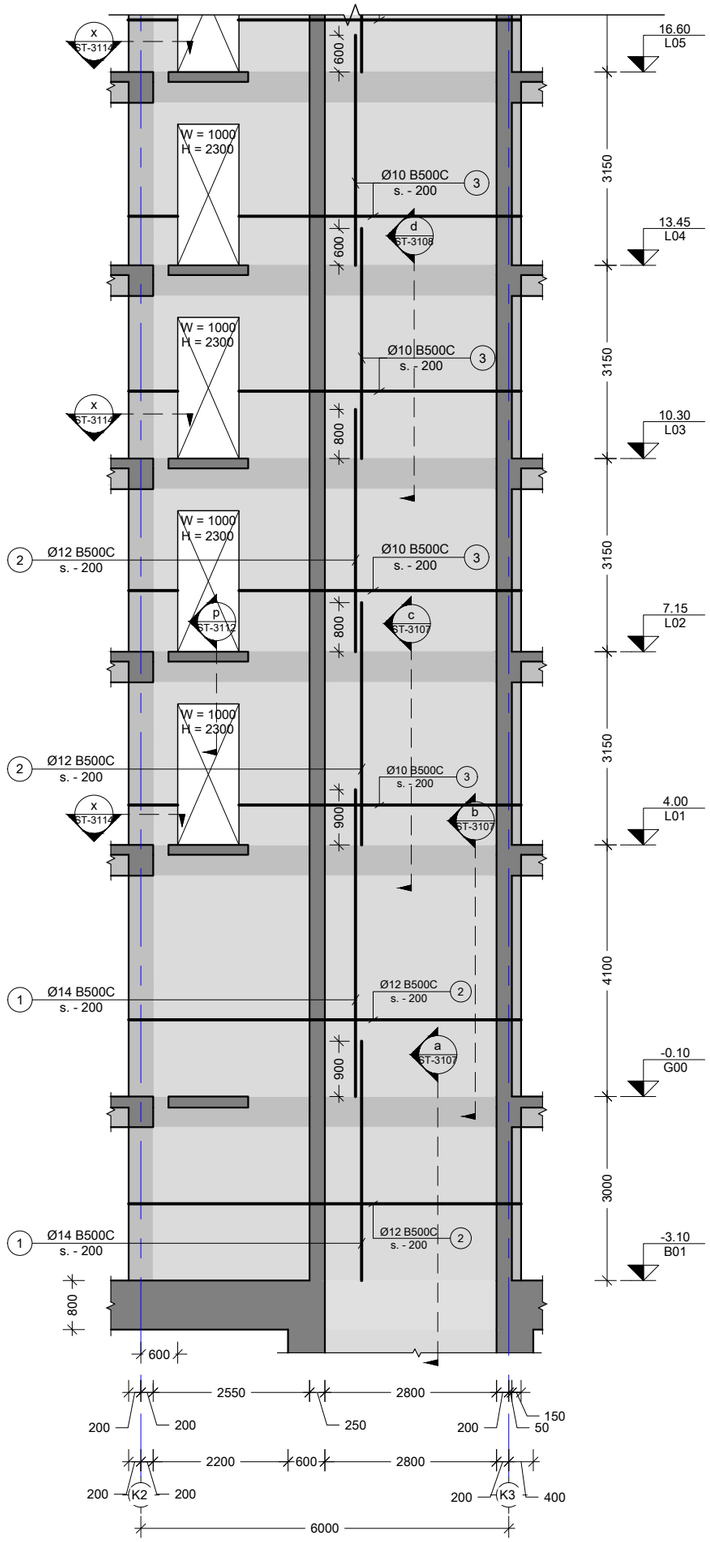

2 SH.W.
Scale: 1:100

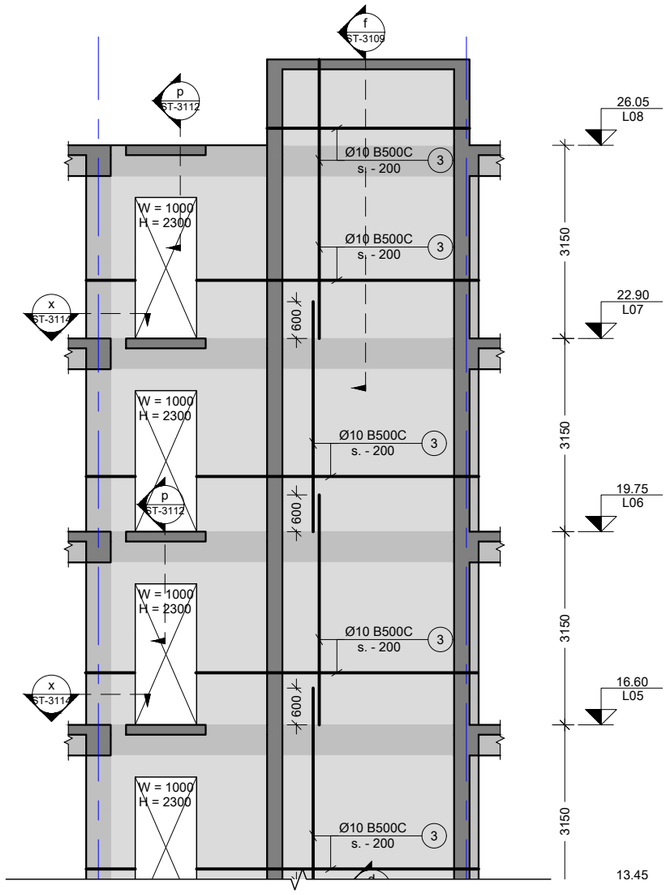

შენიშვნა:
NOTE:

- რევიზია

----	----	----	----
----	----	----	----
----	----	----	----
----	----	----	----
01	14.02.2023	დაკორექტირდა ნიშ. სიმაღლე	KJ
No	Date	Revision	Issued by

სიტუაციური სქემა
KEY PLAN

პროექტი
PROJECT
F ბლოკი - მრავალბინიანი საცხ. კომპლექსი ბერი ბაბრიელის ქუჩაზე

მისამართი
ADDRESS
(ს/კ 01.17.11034.067)

ნახაზის კოდი
DRAWG. CODE
CUB-ZZZ-ST-3102-R00

ნახაზის დასახელება
DRWG. NAME
დიაფრაგმების განშლები SH.W. - 1, 2

CUBICON DESIGN & BUILDING ENGINEERING
შპს "კუბიკონი", თბილისი, მარშალ გელოვანის გამზ. 13
ტელ: (+995 591) 116444 www.cubicon.ge

მთავარი კონსტრუქტორი: LEAD STRUCTURAL ENGINEER:	შეასრულა: ISSUED BY:	შეამოწმა APPROVED BY:
გიორგი საჯაია	KCH	MS
	ფორმატი PAPER SIZE: A3	პროექტის №: PROJECT No: 110A21
ფურცლის ნომერი SHEET. No: ST-3102	სტადია STATUS: C.D.	მასშტაბი SCALE: 1:100

17.02.2023

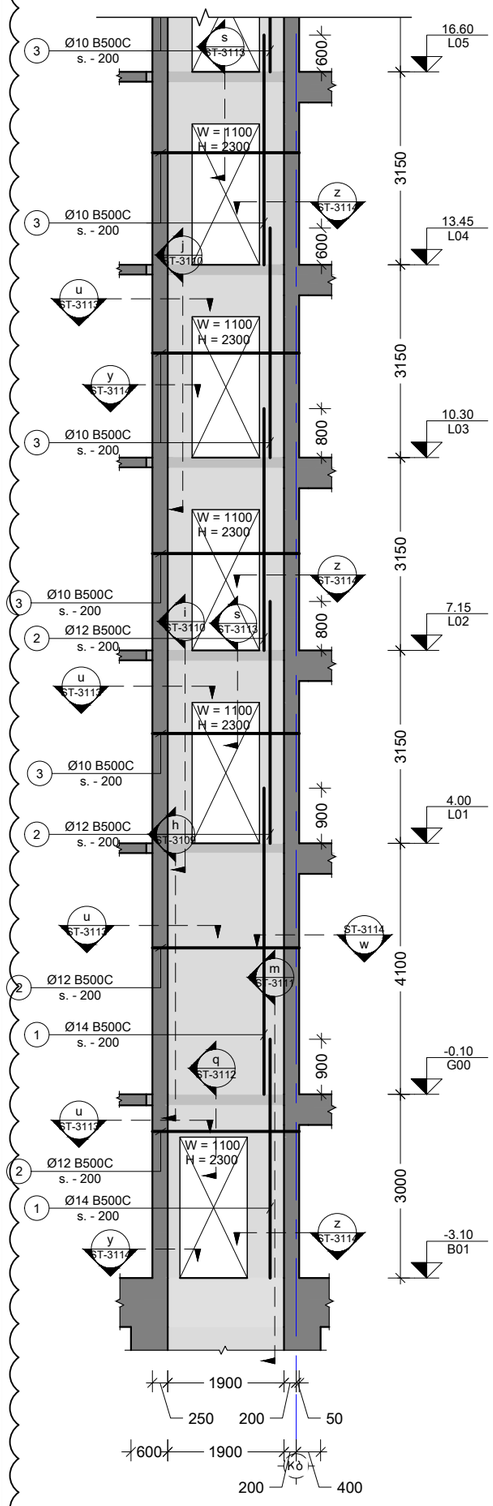

3 SH.W.
Scale: 1:100

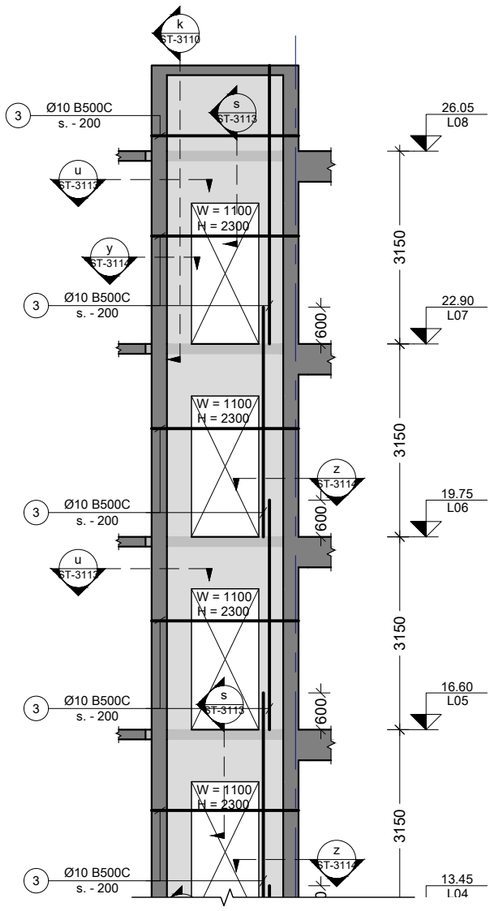

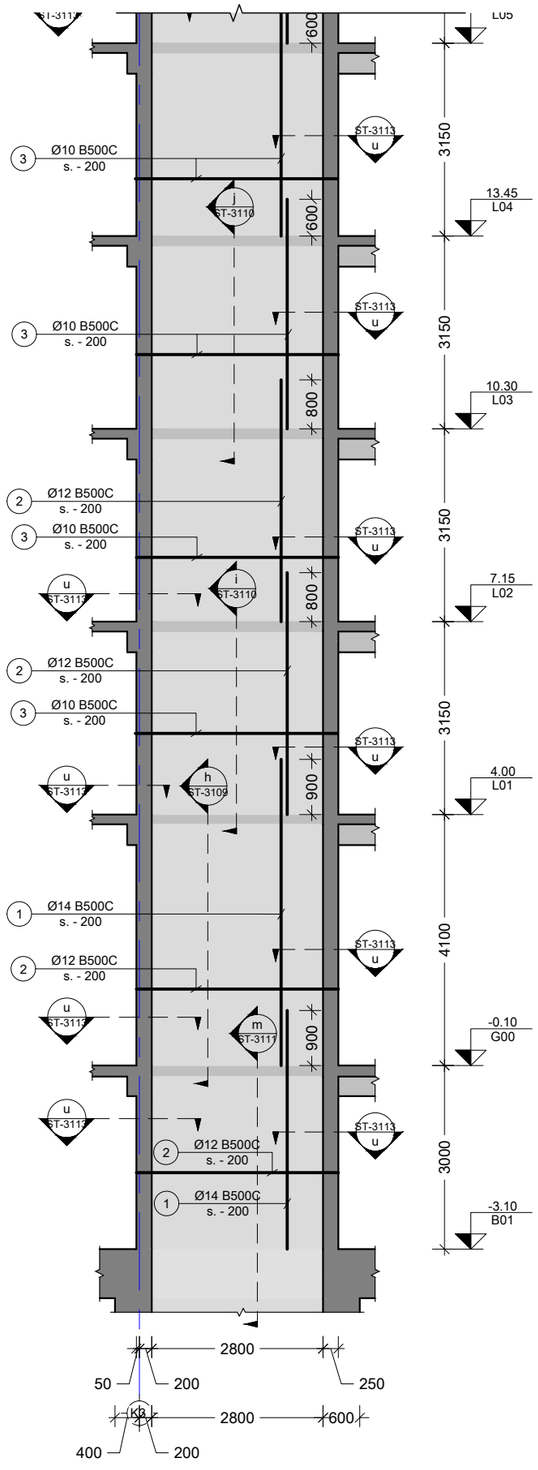

4 SH.W.
Scale: 1:100

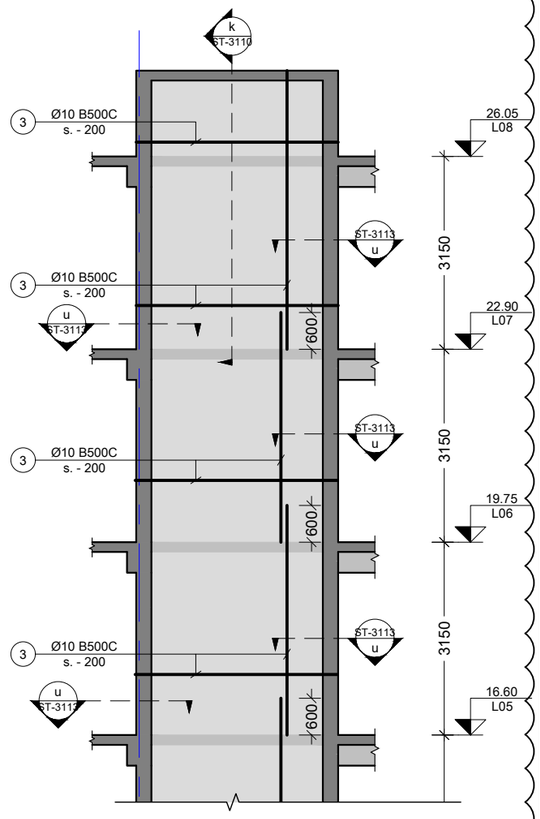

შენიშვნა:
NOTE:

- რევიზია

----	----	----	----
----	----	----	----
----	----	----	----
----	----	----	----
01	14.02.2023	დაკორექტირდა ნიშ. სიმაღლე	KJ
No	Date	Revision	Issued by

სიტუაციური სქემა
KEY PLAN

პროექტი
PROJECT
F ბლოკი - მრავალბინიანი საცხ. კომპლექსი ბერი ბაბრიელის ქუჩაზე

მისამართი
ADDRESS
(ს/კ 01.17.11034.067)

ნახაზის კოდი
DRAWG. CODE
CUB-ZZZ-ST-3103-R00

ნახაზის დასახელება
DRWG. NAME
დიაფრაგმების განშლები SH.W. - 3, 4

CUBICON DESIGN & BUILDING ENGINEERING
შპს "კუბიკონი", თბილისი, მარშალ გელოვანის გამზ. 13
ტელ: (+995 591) 116444 www.cubicon.ge

მთავარი კონსტრუქტორი: LEAD STRUCTURAL ENGINEER:	გასრულა: ISSUED BY:	შეამოწმა APPROVED BY:
მათე საჯაია	IA	MS
	ფორმატი PAPER SIZE: A3	პროექტის №: PROJECT No 110A21
ფურცლის ნომერი SHEET. No: ST-3103	სტატია STATUS: C.D.	მასშტაბი SCALE: 1:100

17.02.2023

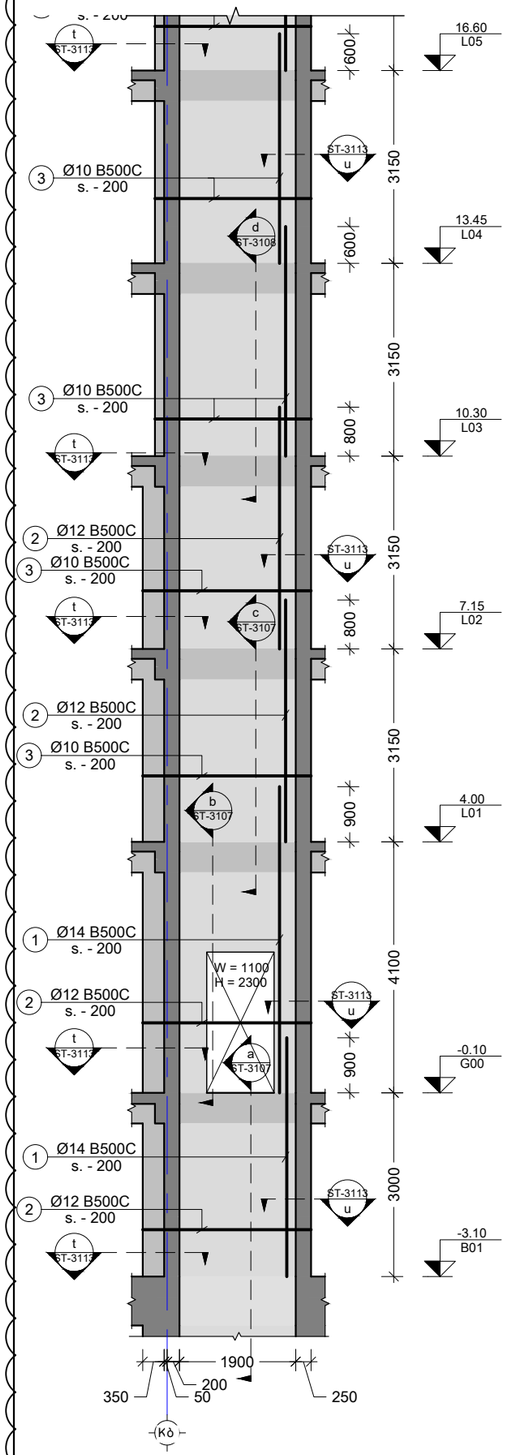

5 SH.W.
Scale: 1:100

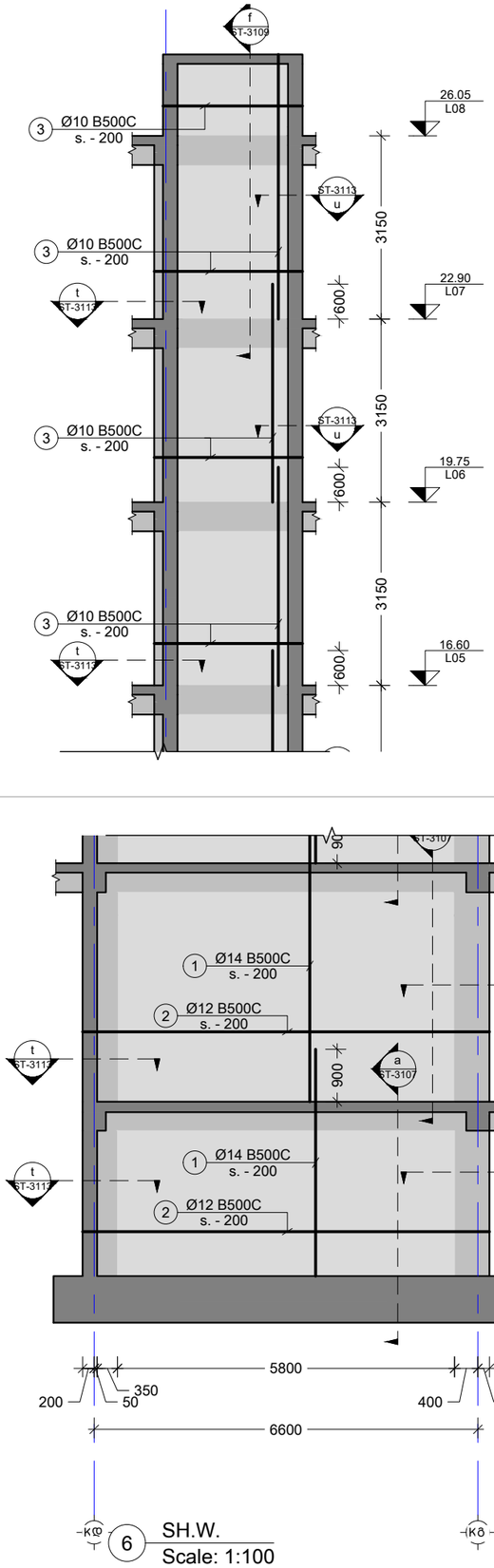

6 SH.W.
Scale: 1:100

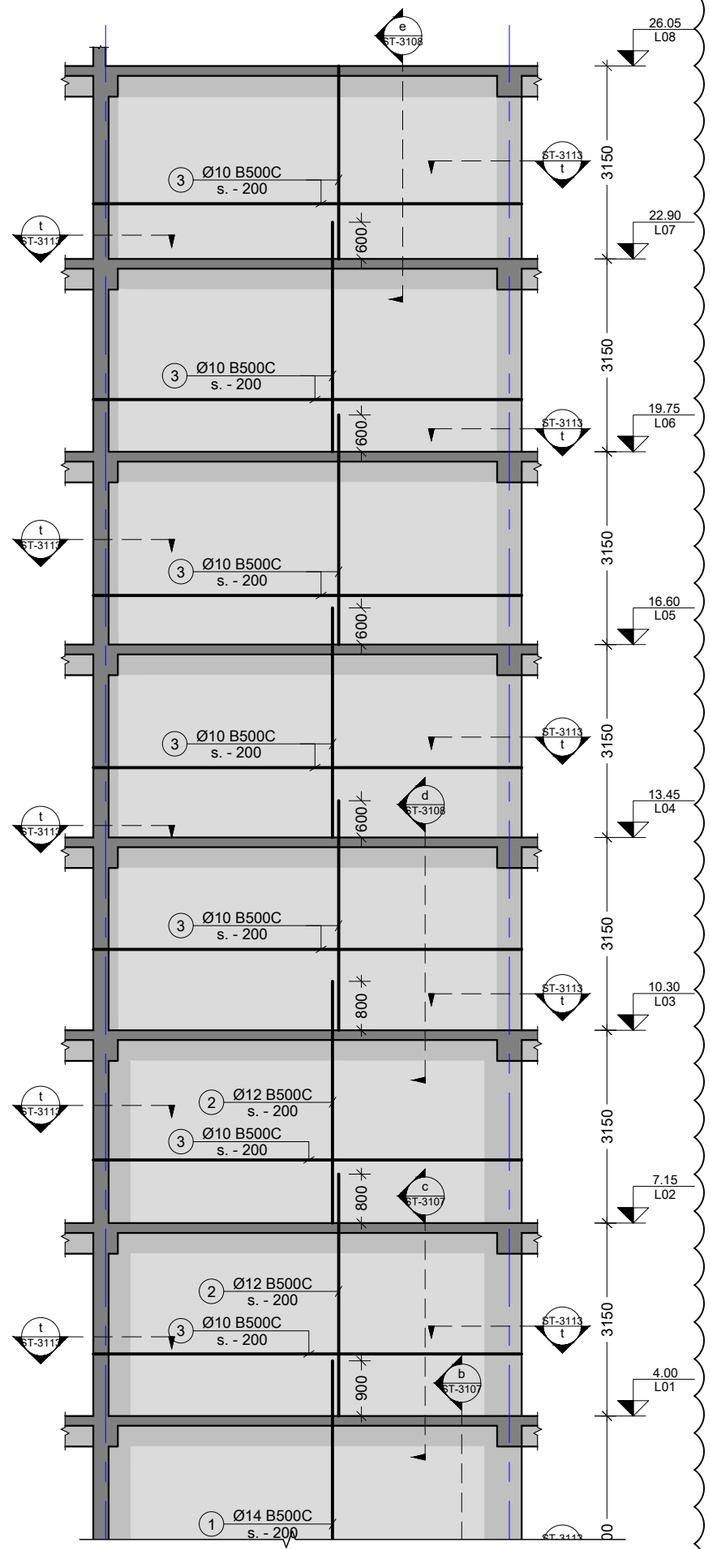

შენიშვნა:
NOTE:

- რევიზია

----	----	----	----
----	----	----	----
----	----	----	----
----	----	----	----
01	14.02.2023	დაკორექტირდა ნიშ. სიმაღლე	KJ
No	Date	Revision	Issued by

სიტუაციური სქემა
KEY PLAN

პროექტი
PROJECT
F ბლოკი - მრავალბინიანი საცხ. კომპლექსი ბერი ბაბრიელის ქუჩაზე

მისამართი
ADDRESS
(ს/კ 01.17.11034.067)

ნახაზის კოდი
DRAWG. CODE
CUB-ZZZ-ST-3104-R00

ნახაზის დასახელება
DRWG. NAME
დიაფრაგმების განშლები SH.W. - 5, 6

CUBICON DESIGN & BUILDING ENGINEERING
შპს "კუბიკონი", თბილისი, მარშალ გელოვანის ბაძგ. 13
ტელ: (+995 591) 116444 www.cubicon.ge

მთავარი კონსტრუქტორი: LEAD STRUCTURAL ENGINEER:	შესრულა: ISSUED BY:	შეამოწმა APPROVED BY:
მათე საჯაია	IA	MS
	ფორმატი PAPER SIZE: A3	პროექტის №: PROJECT No 110A21
ფურცლის ნომერი SHEET. No: ST-3104	სტატუსი STATUS: C.D.	მასშტაბი SCALE: 1:100

17.02.2023

იხ. პარაპეტის ნახაზი

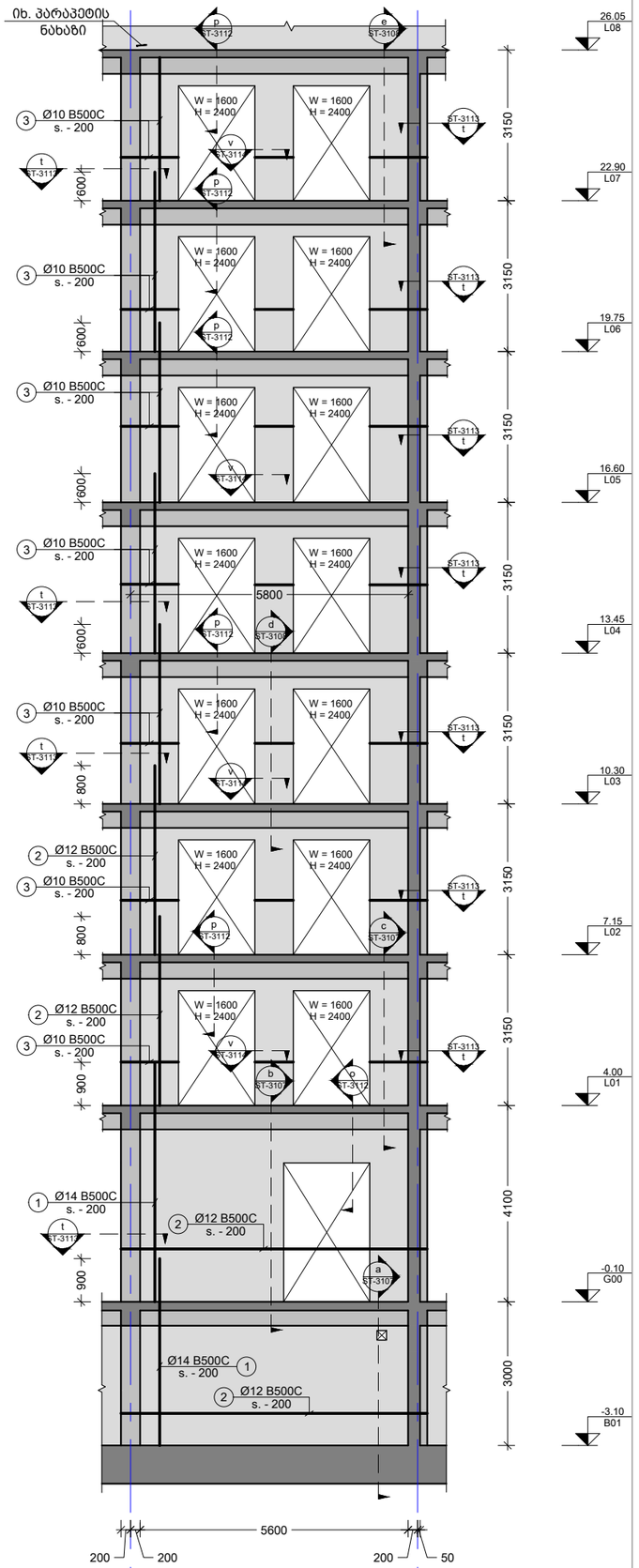

7 SH.W.
Scale: 1:100

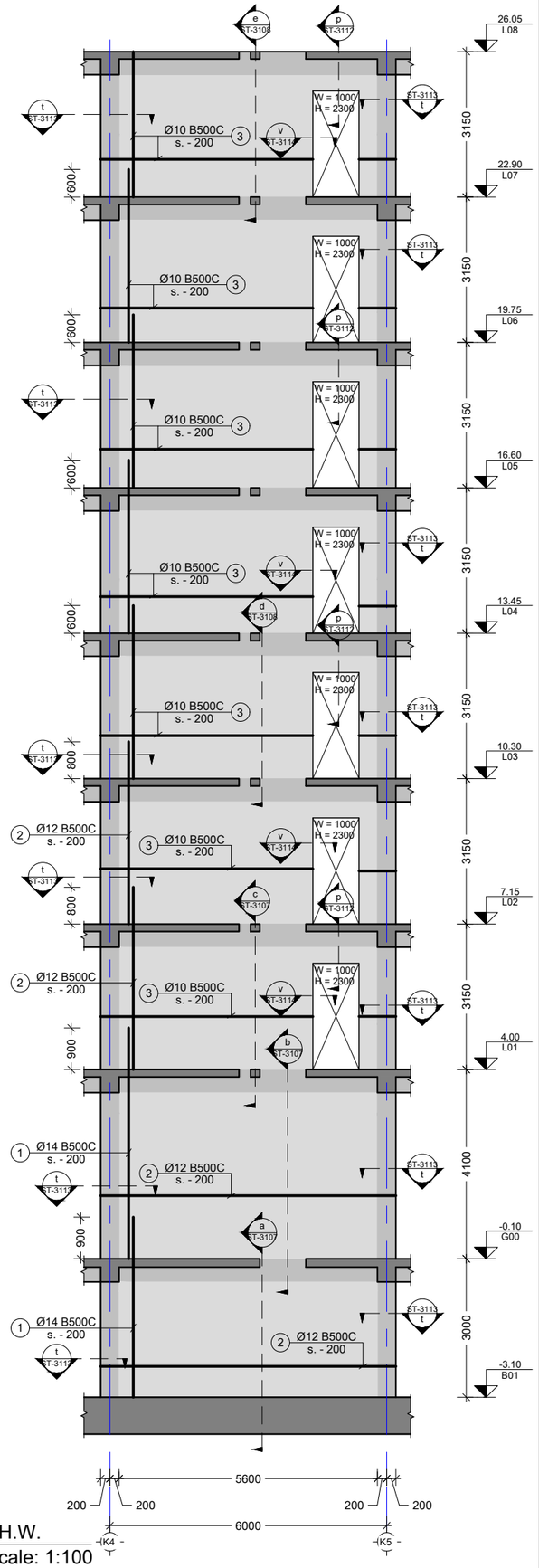

8 SH.W.
Scale: 1:100

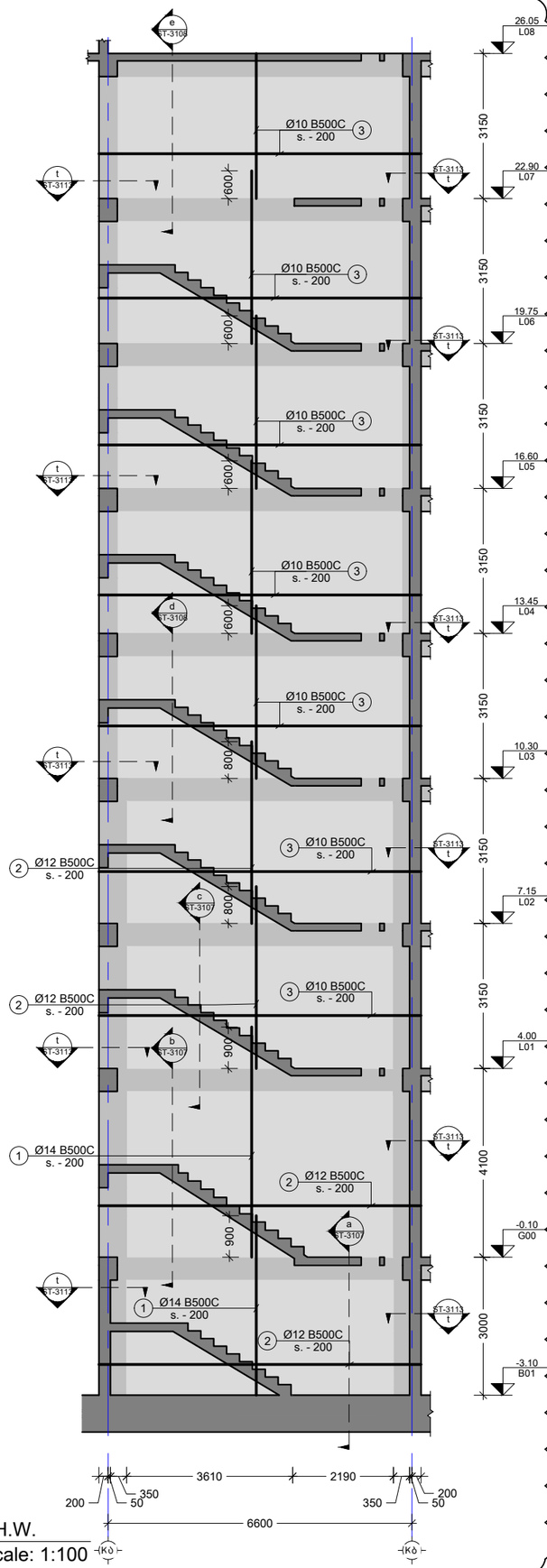

9 SH.W.
Scale: 1:100

შენიშვნა:
NOTE:

- რევიზია

No	Date	Revision	Issued by
----	----	----	----
----	----	----	----
----	----	----	----
----	----	----	----
----	----	----	----

საორიენტაციო სქემა
KEY PLAN

პროექტი
PROJECT
F ბლოკი - მრავალბინიანი საცხ. კომპლექსი ბერი მაბრიელის ქუჩაზე

მისამართი
ADDRESS
(ს/კ 01.17.11034.067)

ნახაზის კოდი
DRAWG. CODE
CUB-ZZZ-ST-3105-R00

ნახაზის დასახელება
DRWG. NAME
დიაფრაგმების განშლები SH.W. - 7, 8, 9

CUBICON DESIGN & BUILDING ENGINEERING
შპს "კუბიკონი", თბილისი, მარშალ გელოვანის ბაღმ. 13
ტელ: (+995 591) 116444 www.cubicon.ge

მთავარი კონსტრუქტორი: LEAD STRUCTURAL ENGINEER:	შეასრულა: ISSUED BY:	შეამოწმა APPROVED BY:
მათე საჯაია	IA	MS
	ფორმატი PAPER SIZE: A3	პროექტის №: PROJECT No 110A21
ფურცლის ნომერი SHEET. No: ST-3105	სტადია STATUS: C.D.	მასშტაბი SCALE: 1:100

17.02.2023

იხ. პარაპეტის ნახაზი

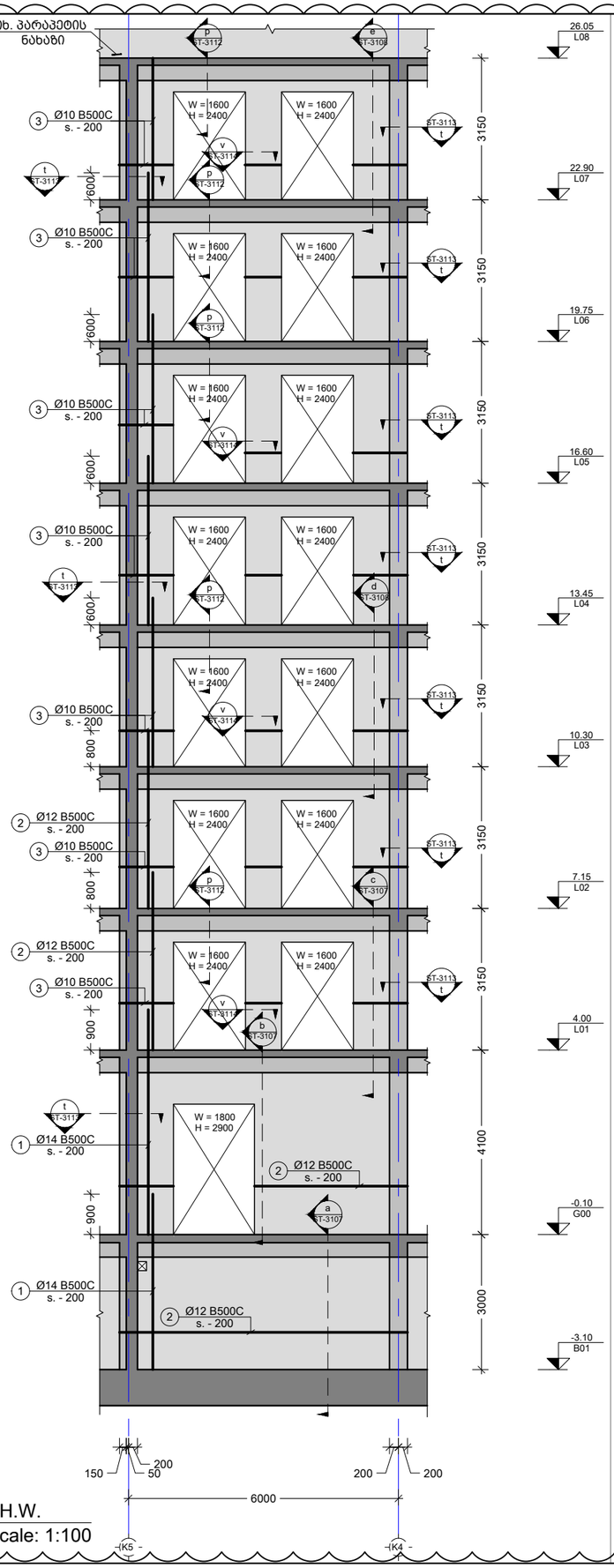

10 SH.W.
Scale: 1:100

26.05	L08
22.90	L07
19.75	L06
16.60	L05
13.45	L04
10.30	L03
7.15	L02
4.00	L01
-0.10	G00
-3.10	B01

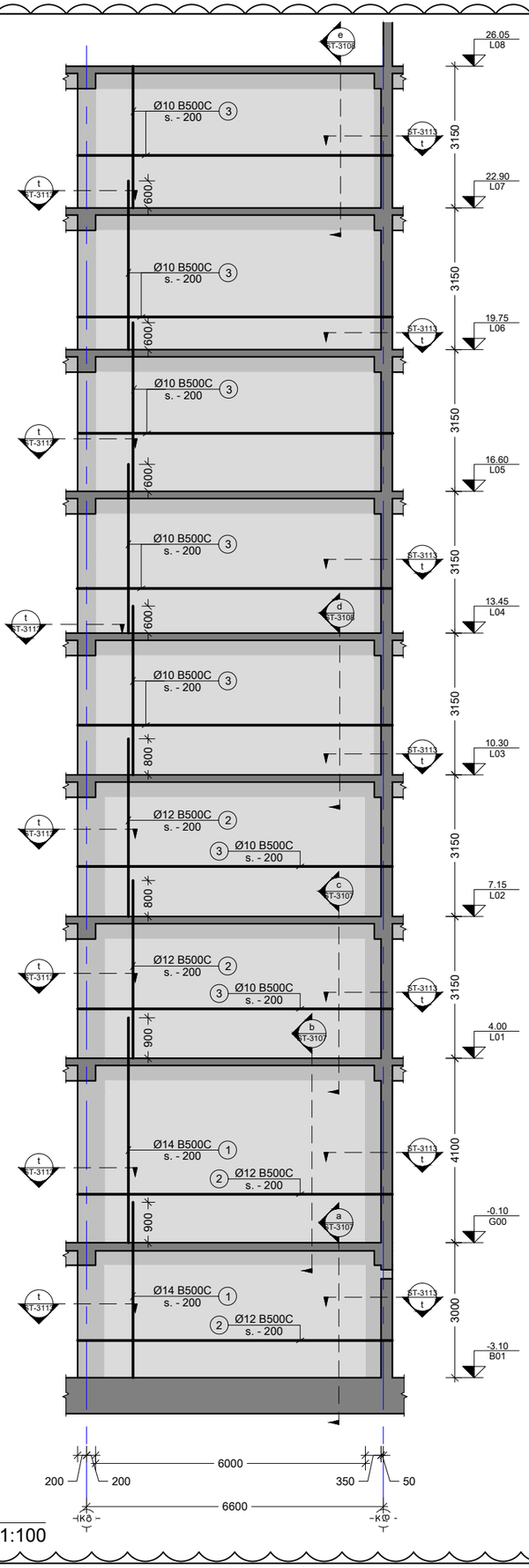

11 SH.W.
Scale: 1:100

26.05	L08
22.90	L07
19.75	L06
16.60	L05
13.45	L04
10.30	L03
7.15	L02
4.00	L01
-0.10	G00
-3.10	B01

შენიშვნა:
NOTE:

- რევიზია

----	----	----	----
----	----	----	----
----	----	----	----
----	----	----	----
01	14.02.2023	დაკორექტირდა ნიშ. სიმაღლე	KJ
No	Date	Revision	Issued by

სიტუაციური სქემა
KEY PLAN

პროექტი
PROJECT
F ბლოკი - მრავალბინიანი საცხ. კომპლექსი ბერი მაბრიელის ქუჩაზე

მისამართი
ADDRESS
(ს/კ 01.17.11034.067)

ნახაზის კოდი
DRAWG. CODE
CUB-ZZZ-ST-3106-R00

ნახაზის დასახელება
DRWG. NAME
დიაფრაგმების განშლები SH.W. - 10, 11

CUBICON DESIGN & BUILDING ENGINEERING
შპს "კუბიკონი", თბილისი, მარმარ გელოვანის ბაძგ. 13
ტელ: (+995 591) 116444 www.cubicon.ge

მთავარი კონსტრუქტორი: LEAD STRUCTURAL ENGINEER:	შესარულა: ISSUED BY:	შეამოწმა APPROVED BY:
მათე საბაია	IA	MS
ფორმატი PAPER SIZE	პროექტის №: PROJECT No	
A3	110A21	
ფურცლის ნომერი SHEET. No	სტადია STATUS	მასშტაბი SCALE
ST-3106	C.D.	1:100

17.02.2023

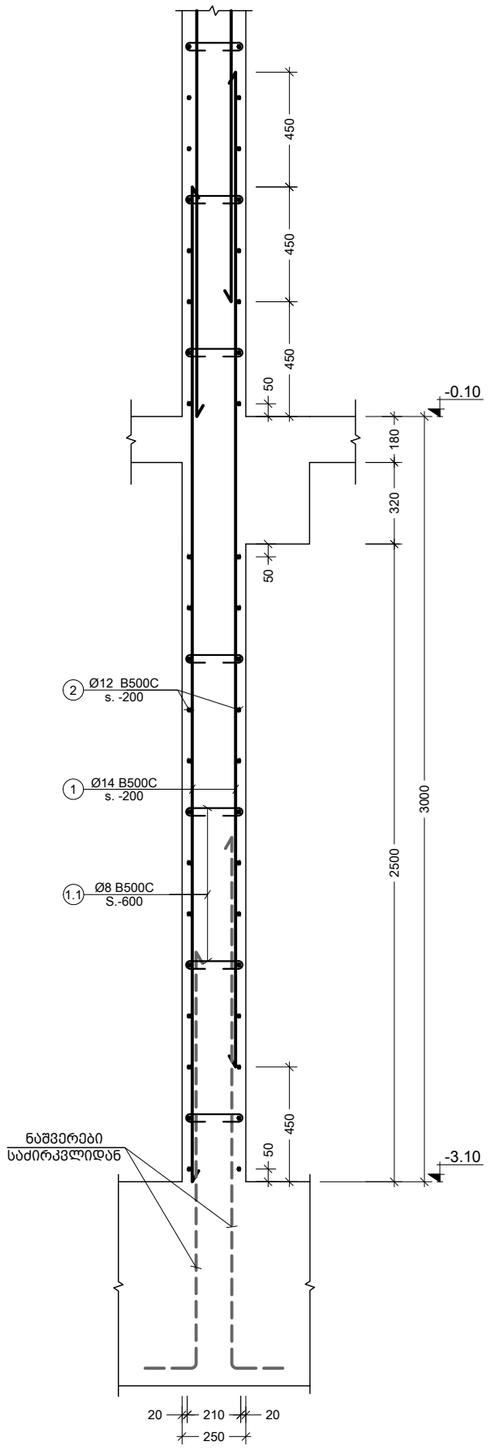

a კვეთი
Scale: 1:20

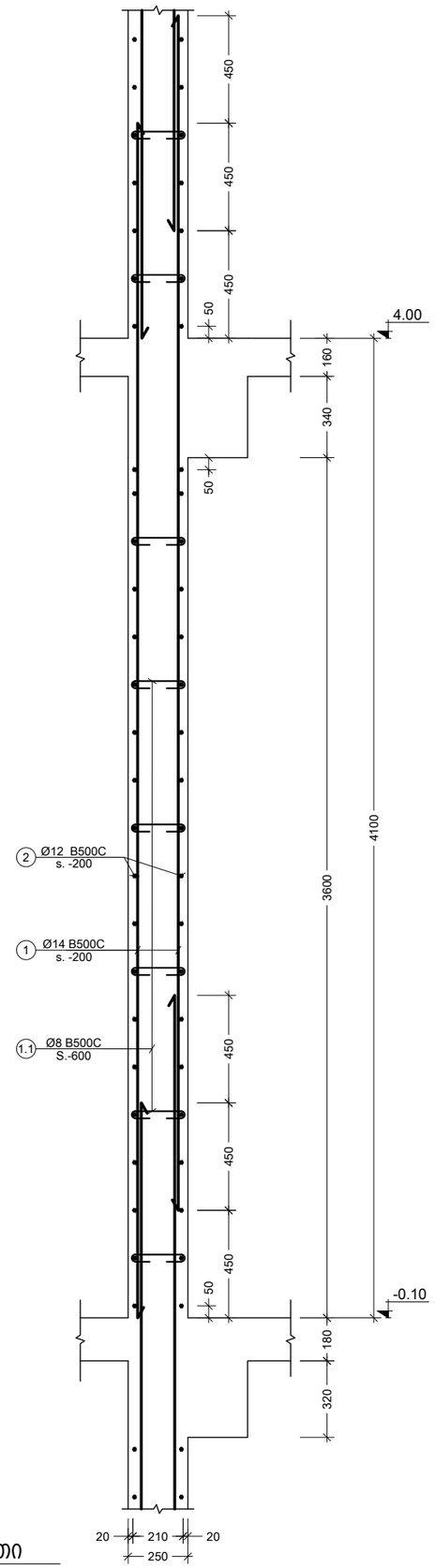

b კვეთი
Scale: 1:20

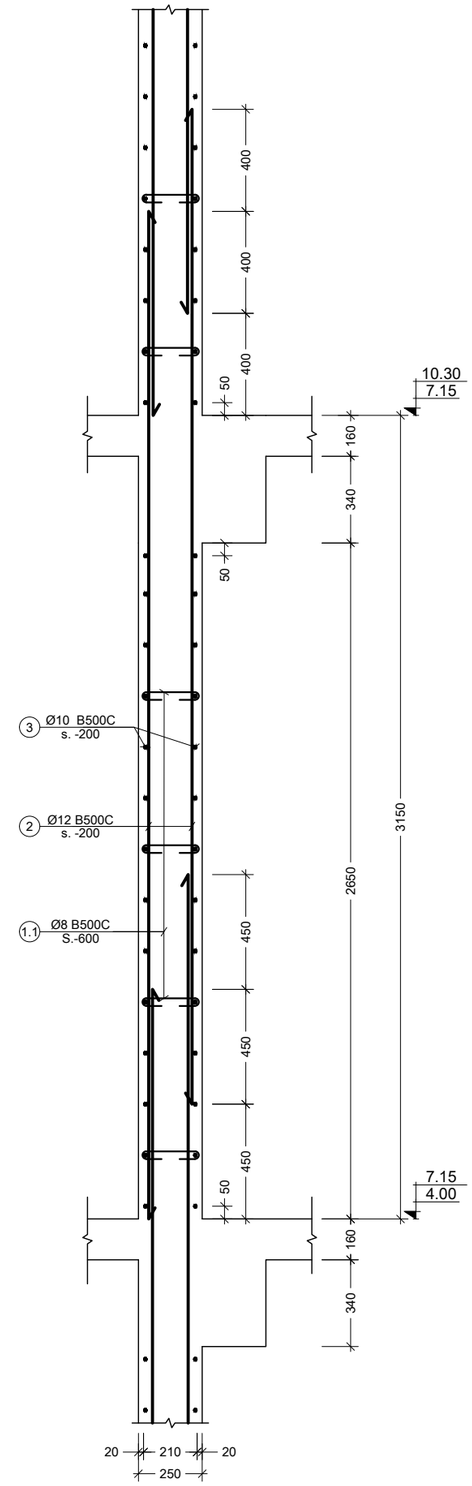

c კვეთი
Scale: 1:20

შენიშვნა:
NOTE:

- რევიზია

----	----	----	----
----	----	----	----
----	----	----	----
----	----	----	----
01	14.02.2023	დაკორექტირდა ნიშ. სიმაღლე	KJ
No	Date	Revision	Issued by

სიტუაციური სქემა
KEY PLAN

პროექტი
PROJECT
F ბლოკი - მრავალბინიანი საცხ. კომპლექსი ბერი მაბრიელის ქუჩაზე

მისამართი
ADDRESS
(ს/კ 01.17.11034.067)

ნახაზის კოდი
DRAWG. CODE
CUB-XXX-ST-3107-R00

ნახაზის დასახელება
DRWG. NAME
კვეთები a, b, c

CUBICON
DESIGN & BUILDING ENGINEERING
შპს "კუბიკონი", თბილისი, მარშალ გელოვანის მამზ. 13
ტელ: (+995 591) 116444 www.cubicon.ge

მთავარი კონსტრუქტორი: LEAD STRUCTURAL ENGINEER: მათე საჯაია	შეასრულა: ISSUED BY: IA	შეამოწმა APPROVED BY: MS
	ფორმატი PAPER SIZE A3	პროექტის №: PROJECT No 110A21
ფურცლის ნომერი SHEET. No ST-3107	სტატუსი STATUS C.D.	მასშტაბი SCALE 1:20

17.02.2023

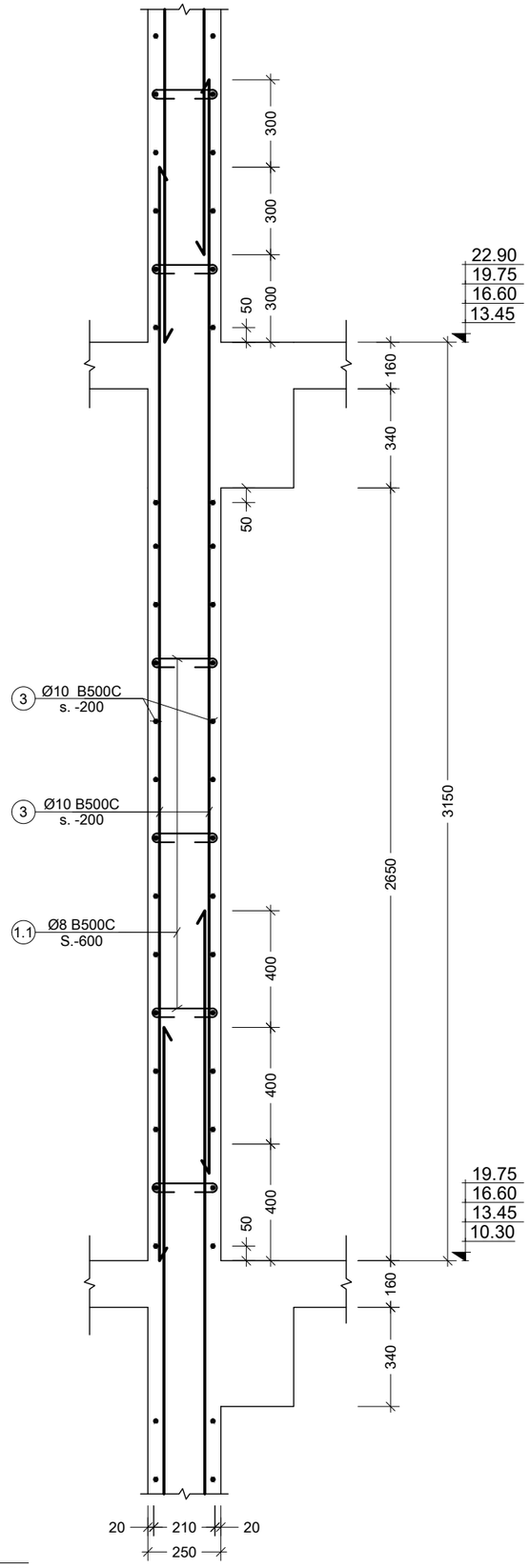

d კვეთი
Scale: 1:20

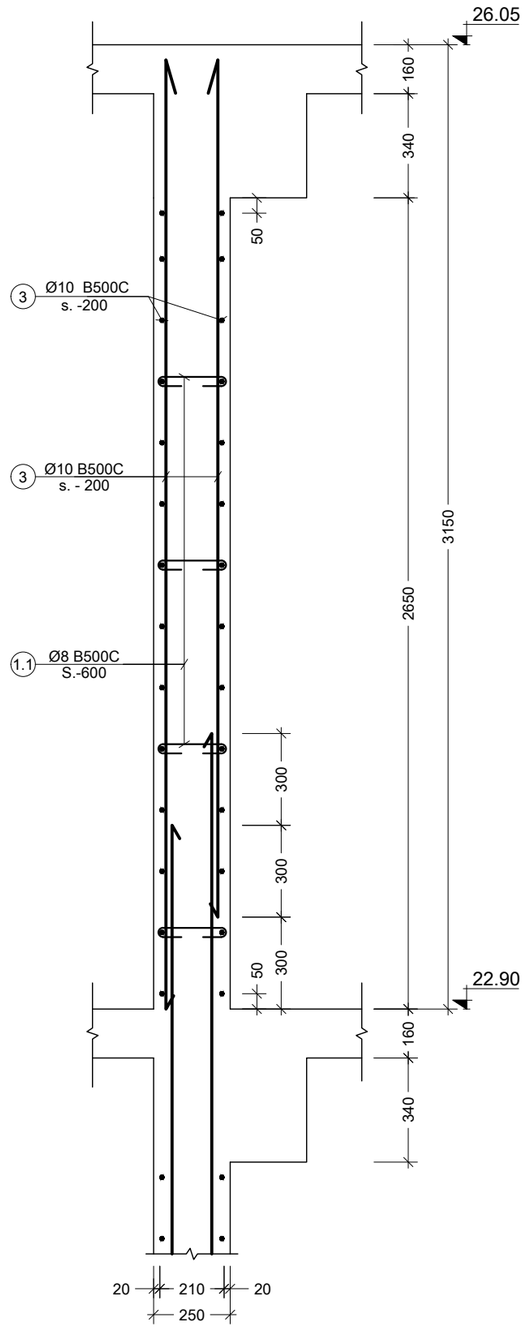

e კვეთი
Scale: 1:20

შენიშვნა:
NOTE:

- რევიზია

----	----	----	----
----	----	----	----
----	----	----	----
----	----	----	----
01	14.02.2023	დაკორექტირდა ნიმ. სიმაღლე	KJ
No	Date	Revision	Issued by

სიტუაციური სქემა
KEY PLAN

პროექტი
PROJECT
F ბლოკი - მრავალბინიანი საცხ. კომპლექსი ბერი მაბრიელის ქუჩაზე

მისამართი
ADDRESS
(ს/კ 01.17.11034.067)

ნახაზის კოდი
DRAWG. CODE
CUB-XXX-ST-3108-R00

ნახაზის დასახელება
DRWG. NAME
კვეთები d, e

CUBICON
DESIGN & BUILDING ENGINEERING

შპს "კუბიკონი", თბილისი, მარშალ გელოვანის ქ.13
ტელ: (+995 591) 116444 www.cubicon.ge

მთავარი კონსტრუქტორი: LEAD STRUCTURAL ENGINEER:	შეასრულა: ISSUED BY:	შეამოწმა APPROVED BY:
მათე საჯაია	IA	MS
	ფორმატი PAPER SIZE: A3	პროექტის №: PROJECT No 110A21
ფურცლის ნომერი SHEET. No ST-3108	სტატუსი STATUS C.D.	მასშტაბი SCALE 1:20

17.02.2023

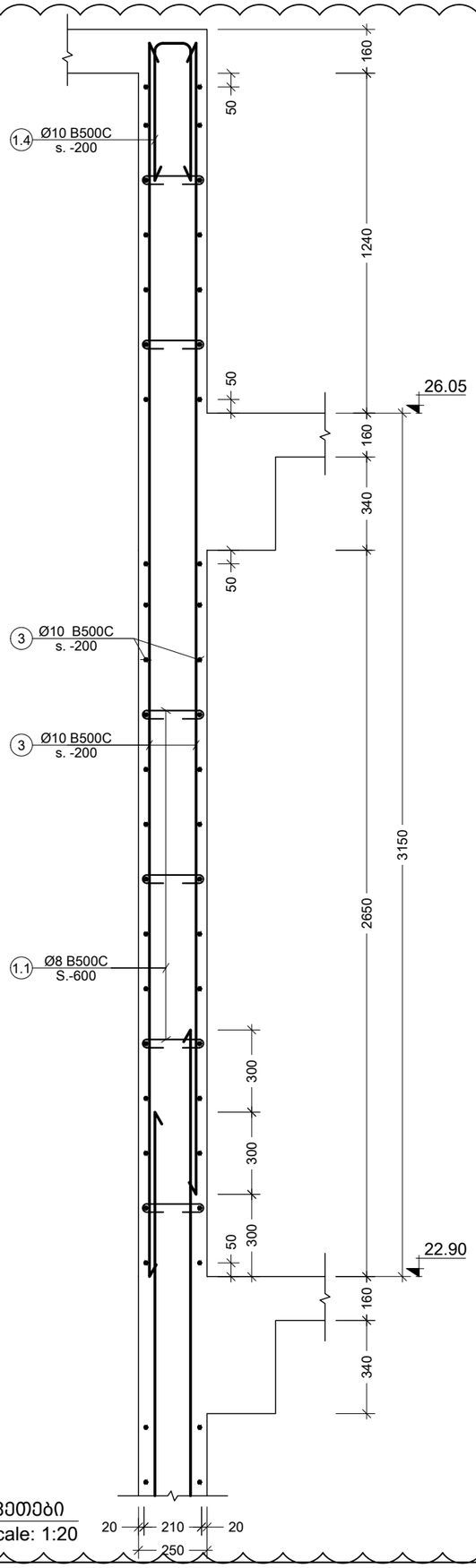

f კვეთები
Scale: 1:20

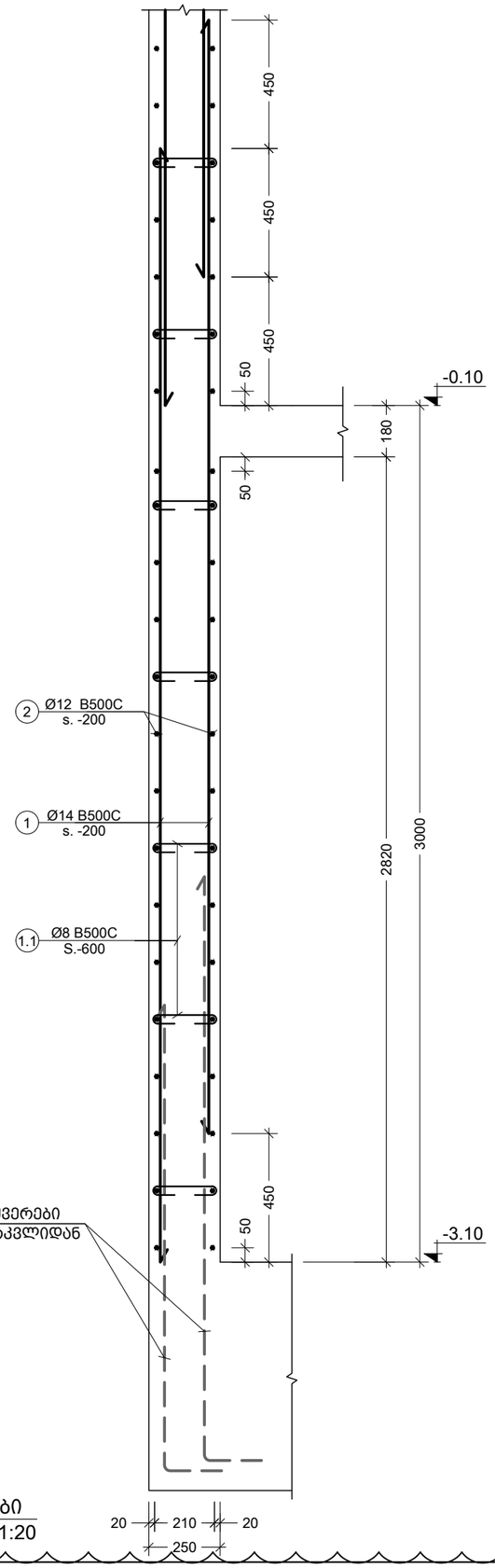

g კვეთები
Scale: 1:20

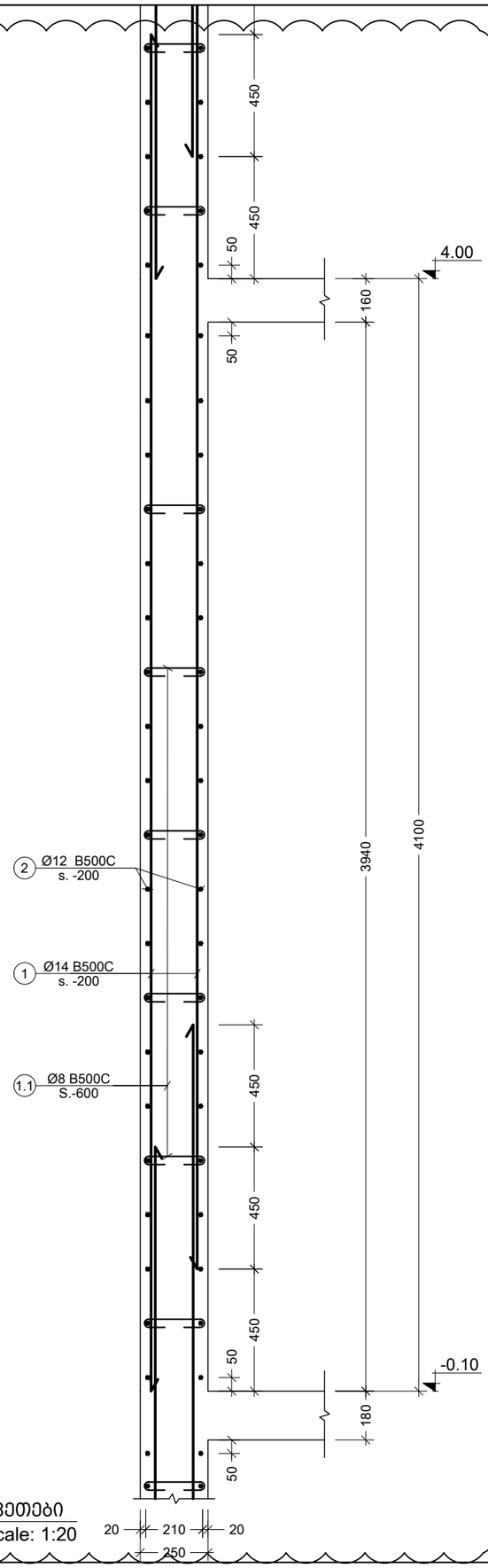

h კვეთები
Scale: 1:20

შენიშვნა:
NOTE:

- რევიზია

----	----	----	----
----	----	----	----
----	----	----	----
----	----	----	----
01	14.02.2023	დაკორექტირდა ნიმ. სიმაღლე	KJ
No	Date	Revision	Issued by

სიტუაციური სქემა
KEY PLAN

პროექტი
PROJECT
F ბლოკი - მრავალბინიანი საცხ. კომპლექსი ბერი ბაბრიელის ქუჩაზე

მისამართი
ADDRESS
(ს/კ 01.17.11034.067)

ნახაზის კოდი
DRAWG. CODE
CUB-XXX-ST-3109-R00

ნახაზის დასახელება
DRWG. NAME
კვეთები f, g, h

CUBICON DESIGN & BUILDING ENGINEERING
შპს "კუბიკონი", თბილისი, მარშალ გელოვანის ბაძმ. 13
ტელ: (+995 591) 116444 www.cubicon.ge

მთავარი კონსტრუქტორი: LEAD STRUCTURAL ENGINEER: მათე საჯაია	შესრულა: ISSUED BY: IA	შეამოწმა APPROVED BY: MS
	ფორმატი PAPER SIZE A3	პროექტის №: PROJECT No 110A21
ფურცლის ნომერი SHEET. No ST-3109	სტატუსი STATUS C.D.	მასშტაბი SCALE 1:20

17.02.2023

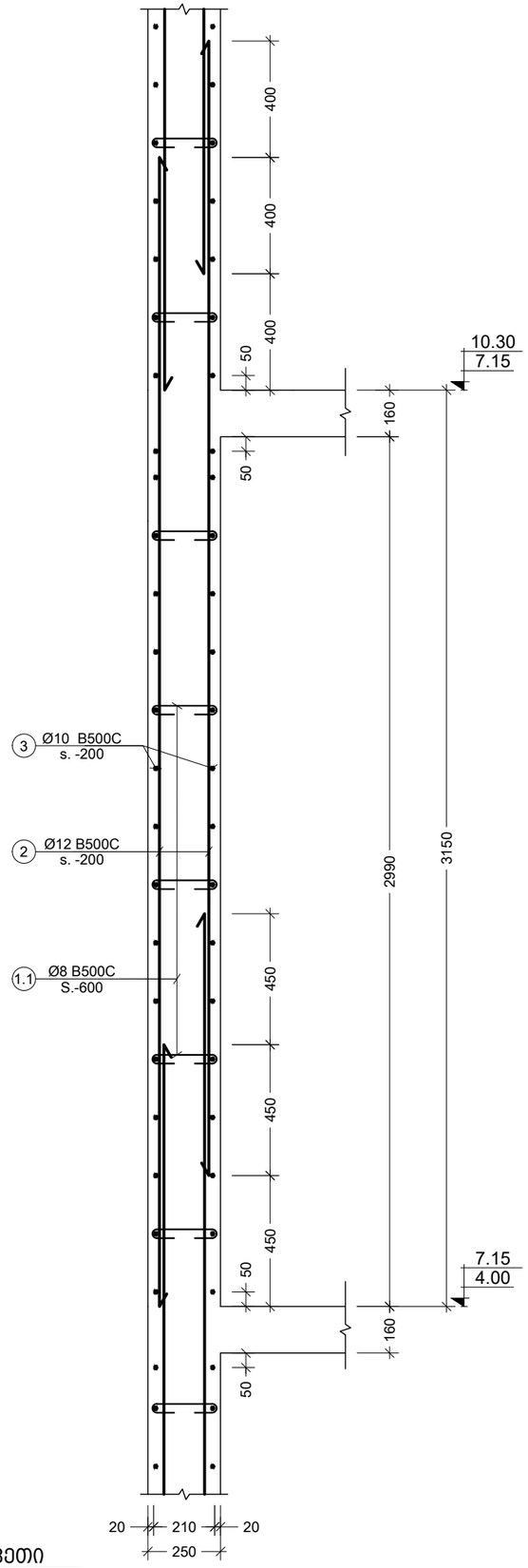

i კვეთი
Scale: 1:20

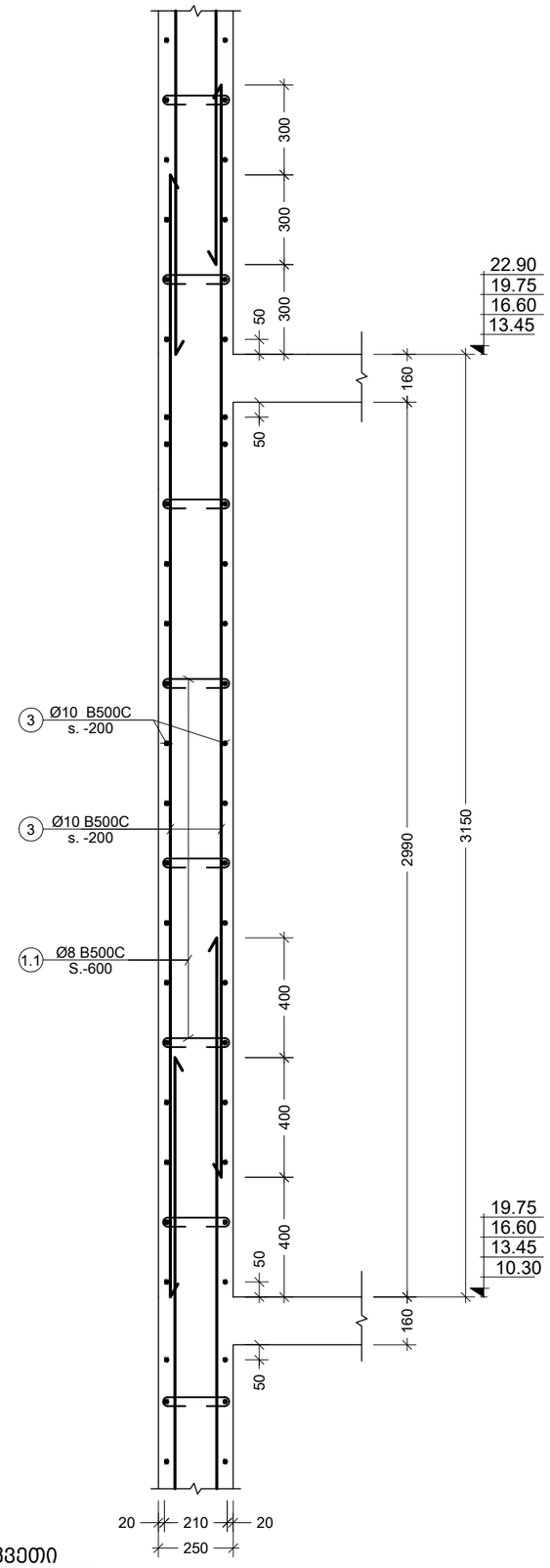

j კვეთი
Scale: 1:20

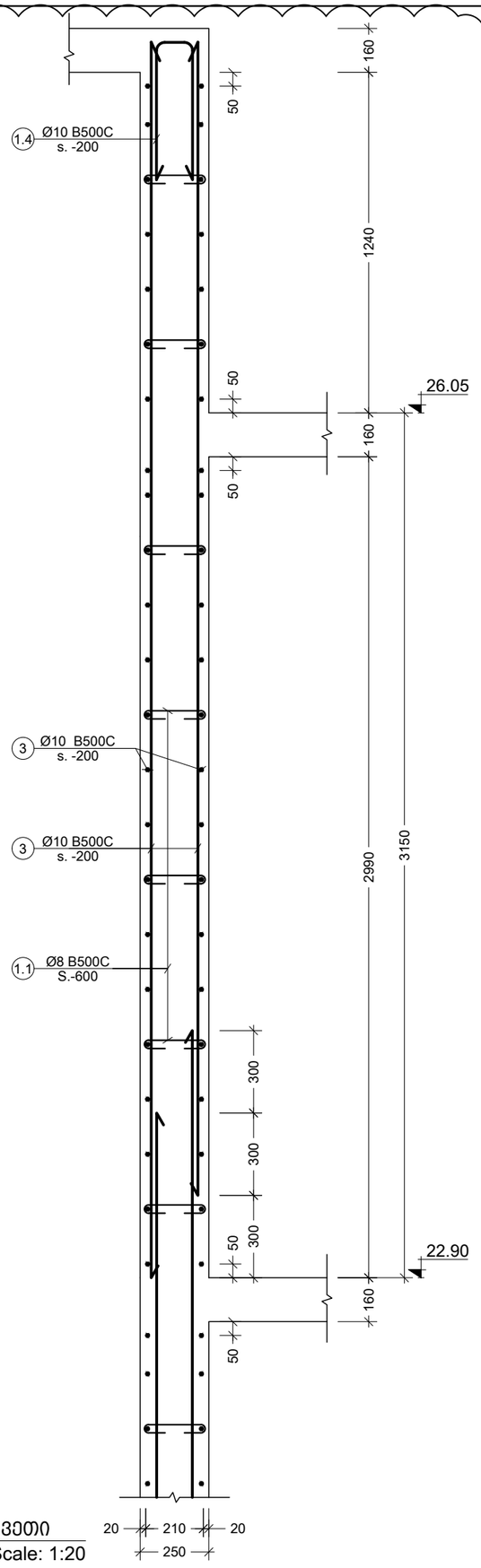

k კვეთი
Scale: 1:20

შენიშვნა:
NOTE:

- რევიზია

----	----	----	----
----	----	----	----
----	----	----	----
----	----	----	----
01	14.02.2023	დაკორექტირდა ნიმ. სიმაღლე	KJ
No	Date	Revision	Issued by

სიტუაციური სქემა
KEY PLAN

პროექტი
PROJECT
F ბლოკი - მრავალბინიანი საცხ. კომპლექსი ბერი მაბრიელის ქუჩაზე

მისამართი
ADDRESS
(ს/კ 01.17.11034.067)

ნახაზის კოდი
DRAWG. CODE
CUB-XXX-ST-3110-R00

ნახაზის დასახელება
DRWG. NAME
კვეთები i, j, k

CUBICON
DESIGN & BUILDING ENGINEERING
შპს "კუბიკონი", თბილისი, მარშალ გელოვანის ქ.13
ტელ: (+995 591) 116444 www.cubicon.ge

მთავარი კონსტრუქტორი: LEAD STRUCTURAL ENGINEER:	შესრულა: ISSUED BY:	შეამოწმა APPROVED BY:
მათე საჯაია	IA	MS
	ფორმატი PAPER SIZE: A3	პროექტის №: PROJECT No 110A21
ფურცლის ნომერი SHEET. No ST-3110	სტატუსი STATUS C.D.	მასშტაბი SCALE 1:20

17.02.2023

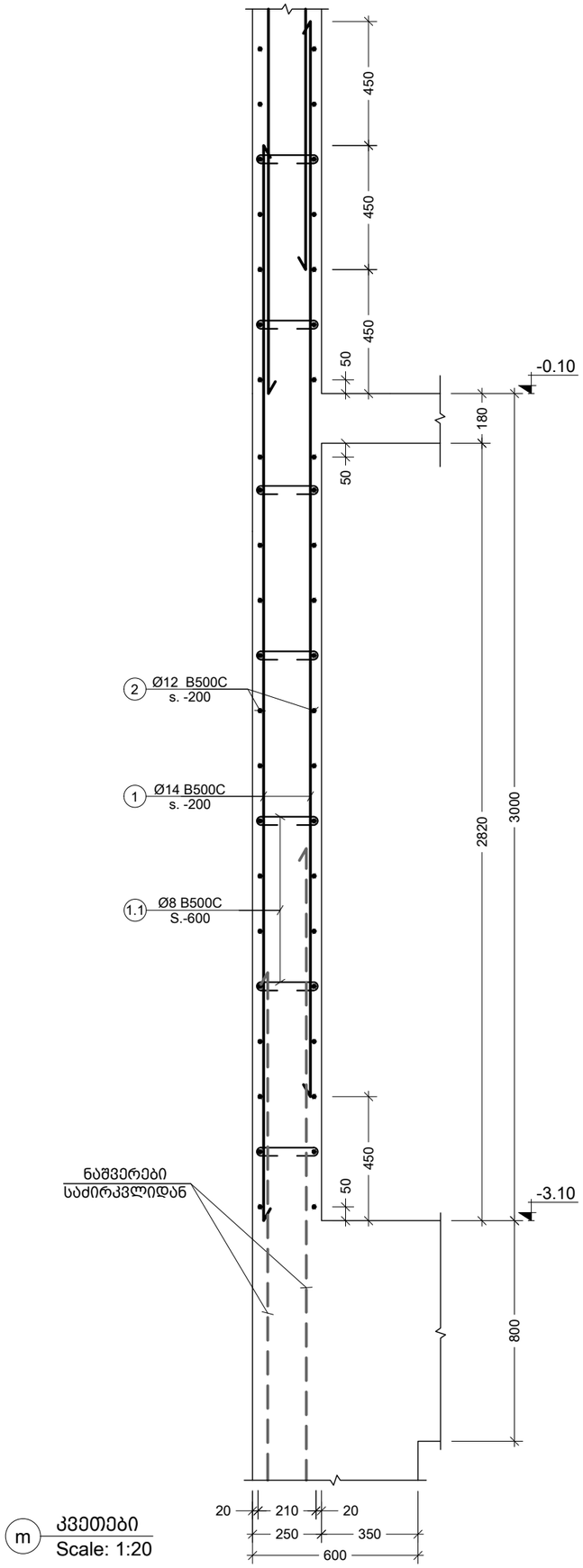

m კვეთები
Scale: 1:20

შენიშვნა:
NOTE:

----	----	----	----
----	----	----	----
----	----	----	----
----	----	----	----
----	----	----	----
No	Date	Revision	Issued by

სიტუაციური სქემა
KEY PLAN

პროექტი
PROJECT
F ბლოკი - მრავალბინიანი საცხ.
კომპლექსი ბერი გაბრიელის ქუჩაზე

მისამართი
ADDRESS
(ს/კ 01.17.11034.067)

ნახაზის კოდი
DRAWG. CODE
CUB-XXX-ST-3111-R00

ნახაზის დასახელება
DRWG. NAME
კვეთები m

CUBICON
DESIGN & BUILDING ENGINEERING

შპს "კუბიკონი", თბილისი, მარმარილოს გამზ. 13
ტელ: (+995 591) 116444 www.cubicon.ge

მთავარი კონსტრუქტორი: LEAD STRUCTURAL ENGINEER: მათე საჯაია	შესრულა: ISSUED BY: IA	შეამოწმა APPROVED BY: MS
	ფორმატი PAPER SIZE A3	პროექტის №: PROJECT No 110A21
ფურცლის ნომერი SHEET. No ST-3111	სტადია STATUS C.D.	მასშტაბი SCALE 1:20

17.02.2023

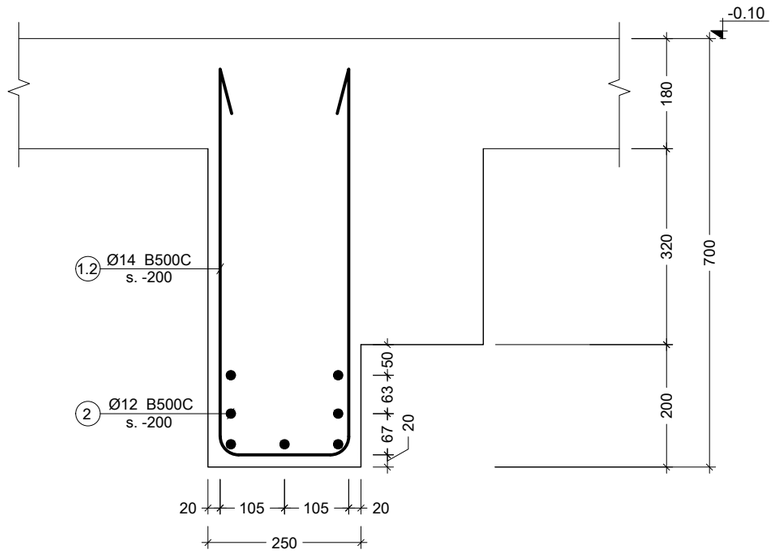

n კვანძი
Scale: 1:10

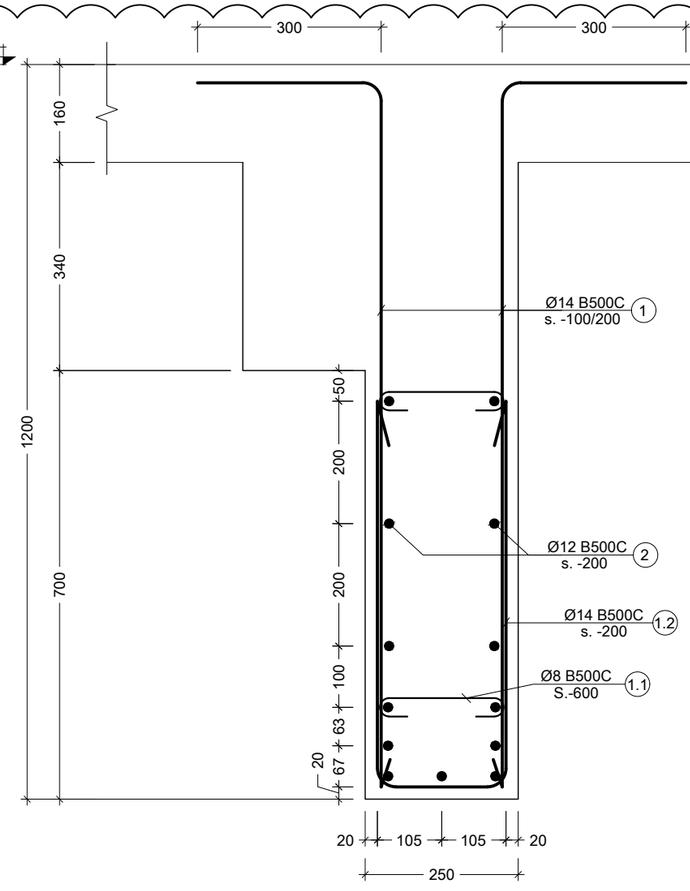

o კვანძი
Scale: 1:10

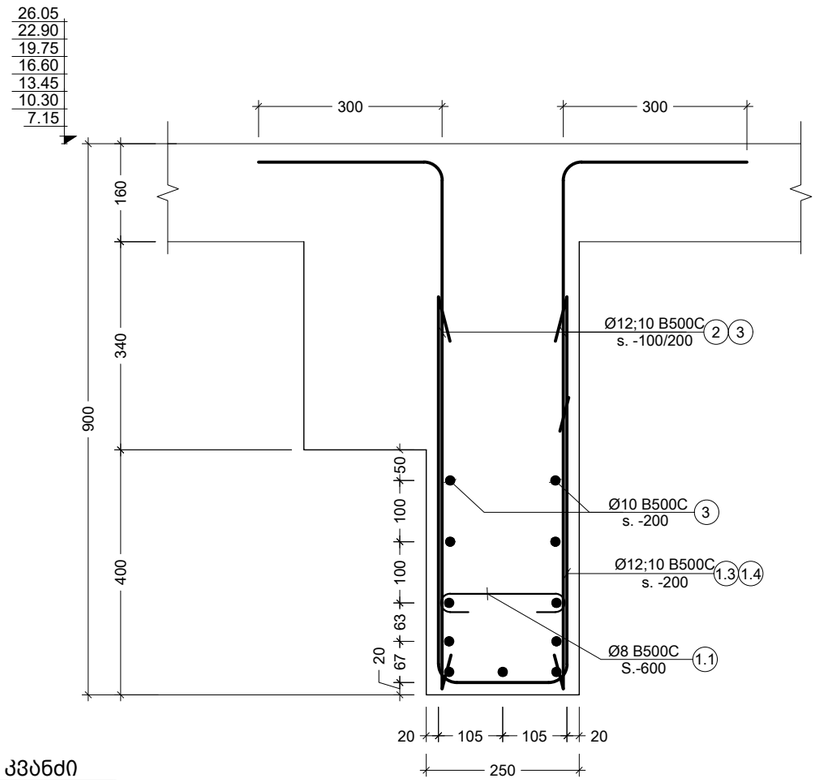

p კვანძი
Scale: 1:10

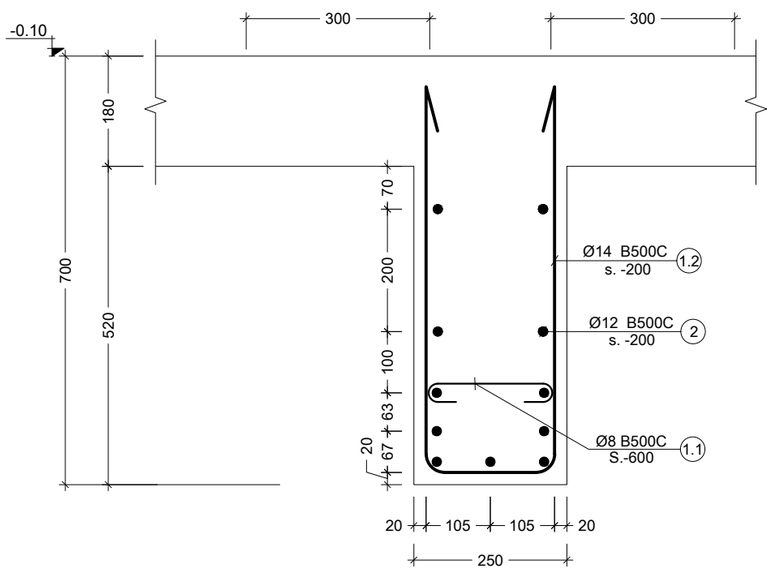

q კვანძი
Scale: 1:10

შენიშვნა:
NOTE:

- რევიზია

----	----	----	----
----	----	----	----
----	----	----	----
----	----	----	----
01	14.02.2023	დაკორექტირდა ნიშ. სიმაღლე	KJ
No	Date	Revision	Issued by

სიტუაციური სქემა
KEY PLAN

პროექტი
PROJECT
F ბლოკი - მრავალბინიანი საცხ. კომპლექსი ბერი მაბრიელის ქუჩაზე

მისამართი
ADDRESS
(ს/კ 01.17.11034.067)

ნახაზის კოდი
DRAWG. CODE
CUB-XXX-ST-3112-R00

ნახაზის დასახელება
DRWG. NAME
კვანძები n, o, p, q

CUBICON DESIGN & BUILDING ENGINEERING
შპს "კუბიკონი", თბილისი, მარშალ გელოვანის ბაძნ. 13
ტელ: (+995 591) 116444 www.cubicon.ge

მთავარი კონსტრუქტორი: LEAD STRUCTURAL ENGINEER:	შესრულა: ISSUED BY:	შეამოწმა APPROVED BY:
მათე საჯაია	IA	MS
ფორმატი PAPER SIZE	პროექტის №: PROJECT No	
A3	110A21	
ფურცლის ნომერი SHEET. No	სტატუსი STATUS	მასშტაბი SCALE
ST-3112	C.D.	1:10

17.02.2023

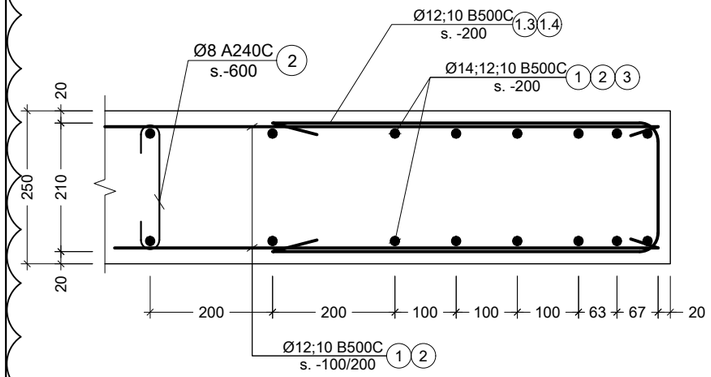

v კვანძი
Scale: 1:10

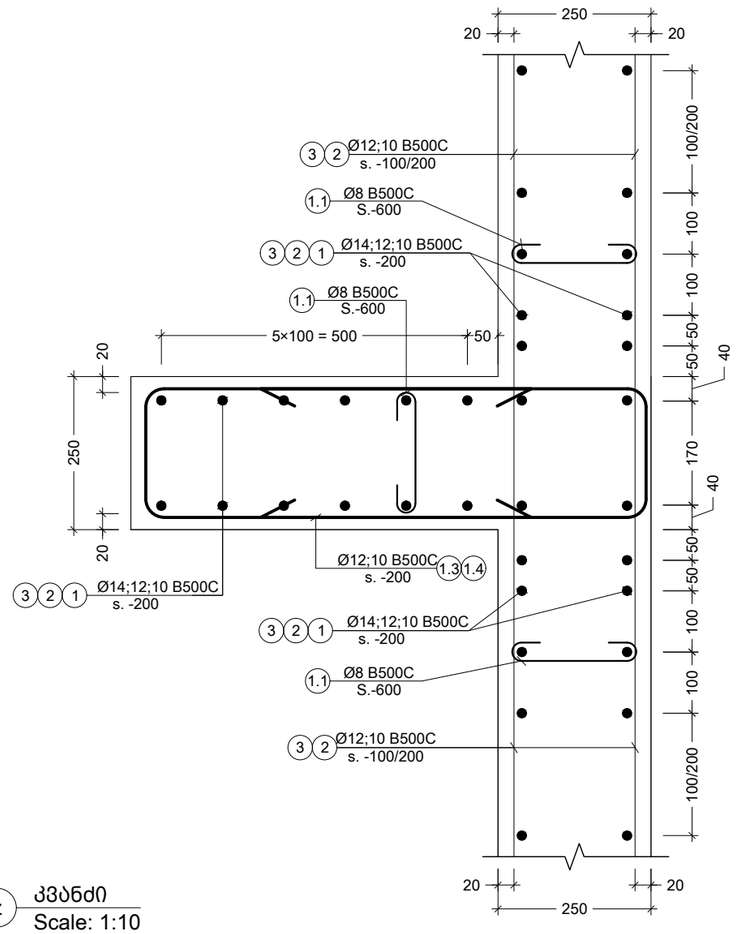

z კვანძი
Scale: 1:10

პოზ. №	ესკიზი	L მმ
1.1	210 / 100 / 100	410
1.2	900 / 210 / 900	2010
1.3	700 / 210 / 700	1610
1.4	600 / 210 / 600	1410
1.5	450 / 210 / 450	1110

შენიშვნა:
NOTE:

- რევიზია

----	----	----	----
----	----	----	----
----	----	----	----
----	----	----	----
01	14.02.2023	დაკორექტირდა ნიშ. სიმაღლე	KJ
No	Date	Revision	Issued by

სიტუაციური სქემა
KEY PLAN

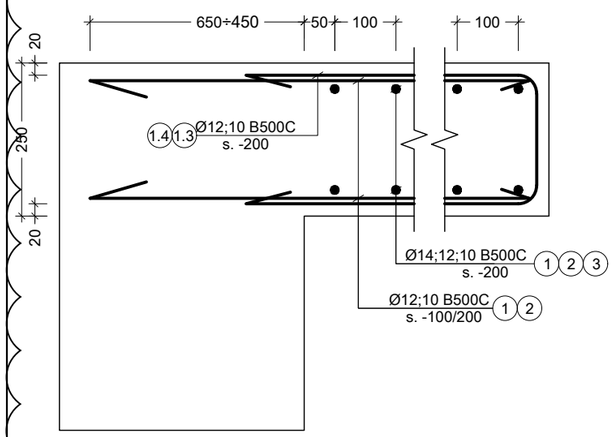

x კვანძი
Scale: 1:10

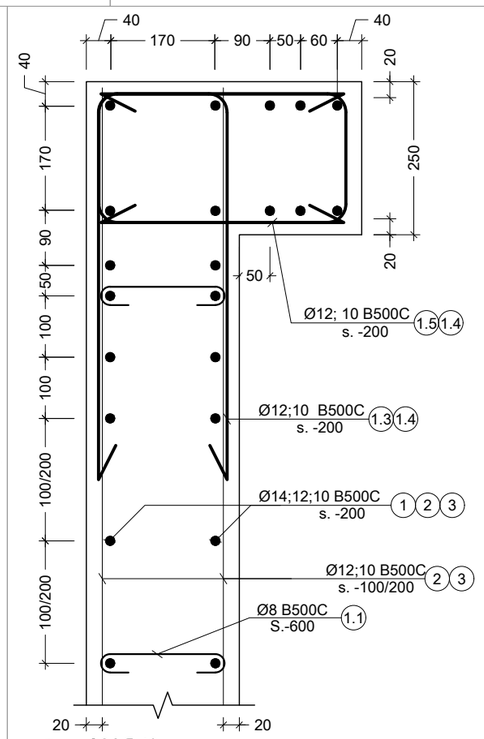

y კვანძი
Scale: 1:10

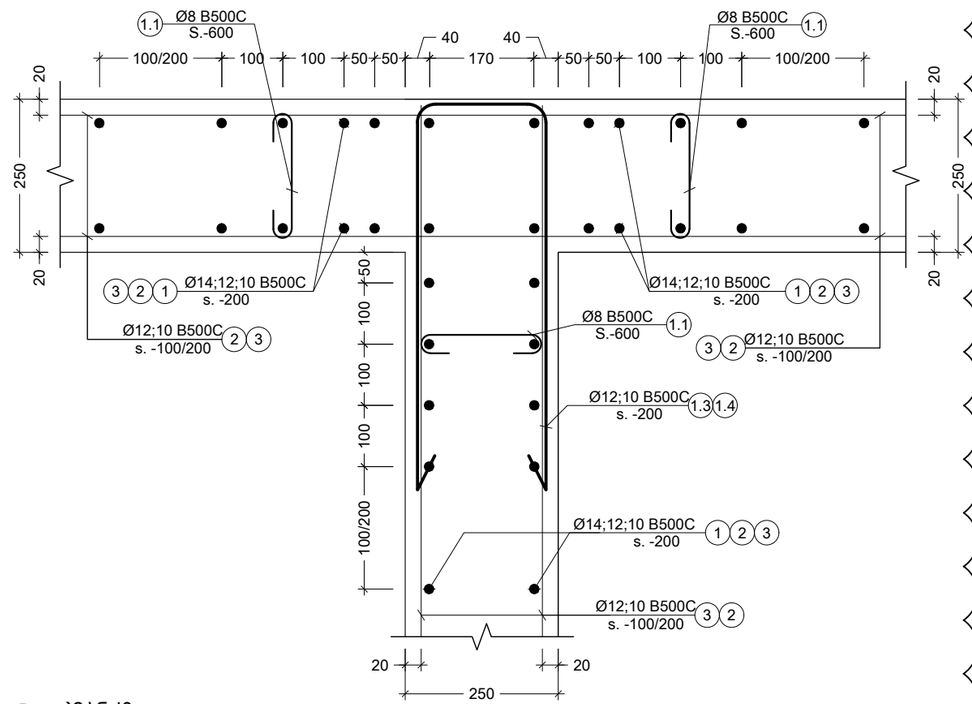

w კვანძი
Scale: 1:10

პროექტი
PROJECT
F ბლოკი - მრავალბინიანი საცხ. კომპლექსი ბერი გაბრიელის ქუჩაზე

მისამართი
ADDRESS
(ს/კ 01.17.11034.067)

ნახაზის კოდი
DRAWG. CODE
CUB-XXX-ST-3114-R00

ნახაზის დასახელება
DRWG. NAME
კვანძები v, w, x, y, z

CUBICON DESIGN & BUILDING ENGINEERING
შპს "კუბიკონი", თბილისი, მარშალ გელოვანის გამზ. 13
ტელ: (+995 591) 116444 www.cubicon.ge

მთავარი კონსტრუქტორი: LEAD STRUCTURAL ENGINEER:	შესრულა: ISSUED BY:	შეამოწმა APPROVED BY:
მათე საჯაია	IA	MS
	ფორმატი PAPER SIZE: A3	პროექტის №: PROJECT No: 110A21
ფურცლის ნომერი SHEET. No: ST-3114	სტატუსი STATUS: C.D.	მასშტაბი SCALE: 1:10

17.02.2023

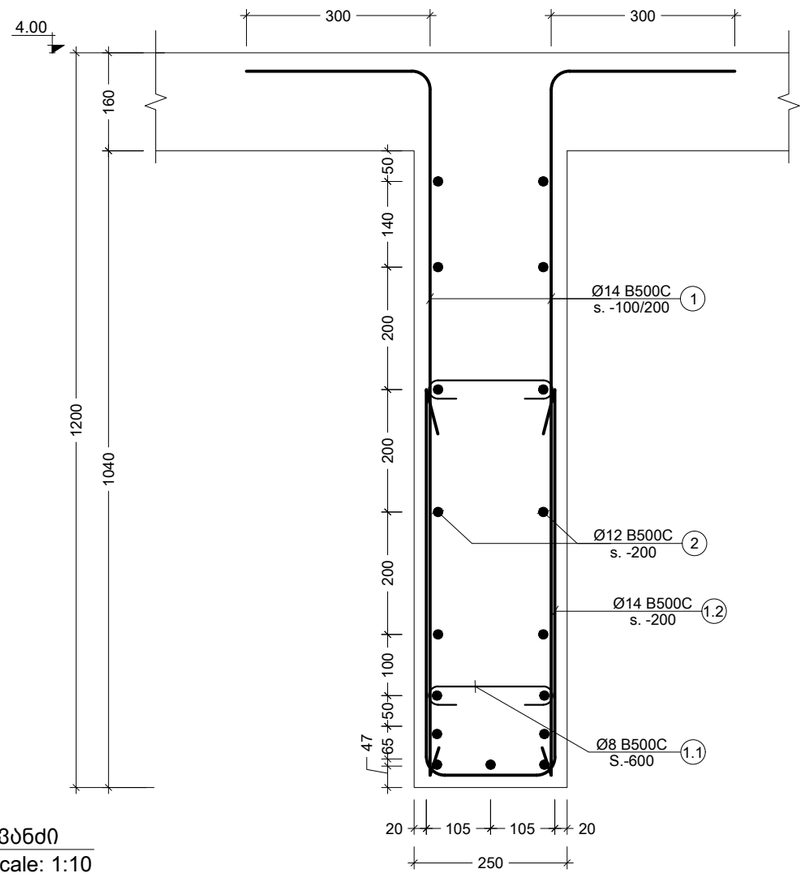

r კვანძი
Scale: 1:10

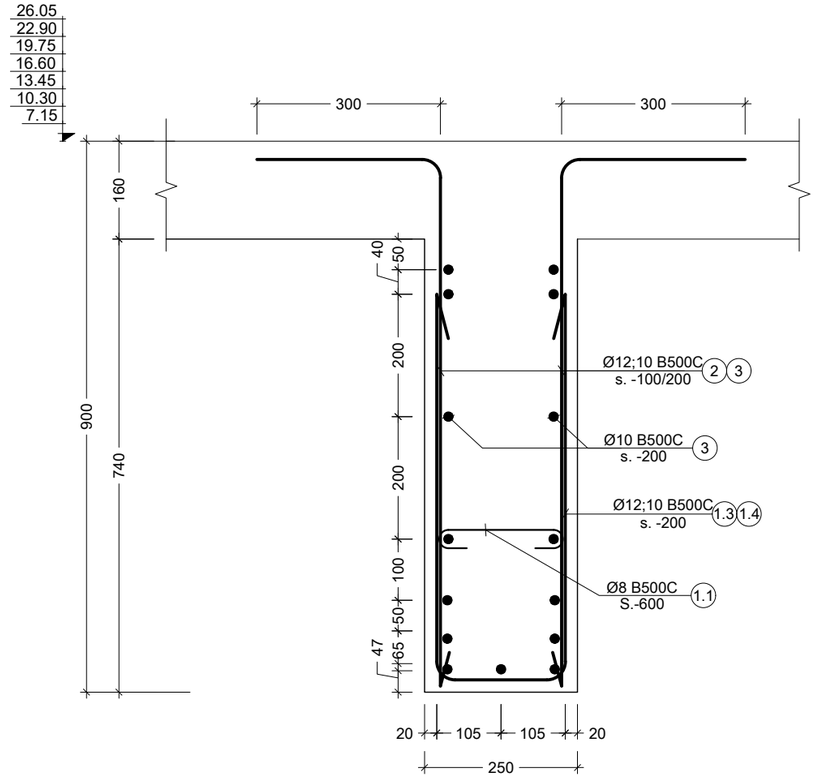

s კვანძი
Scale: 1:10

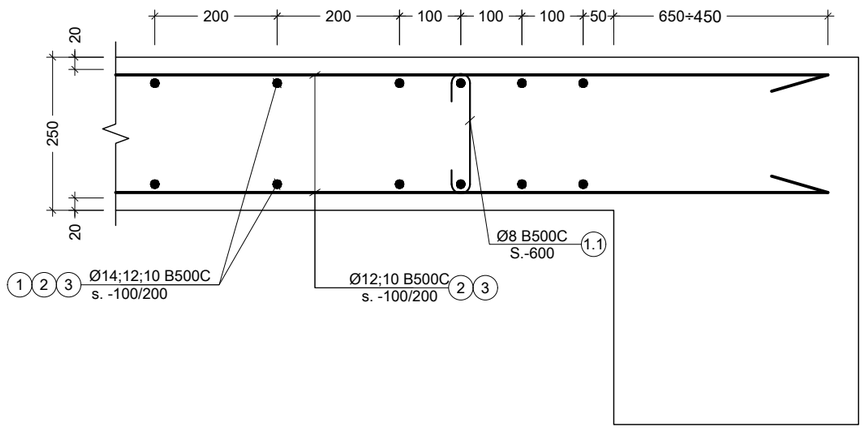

t კვანძი
Scale: 1:10

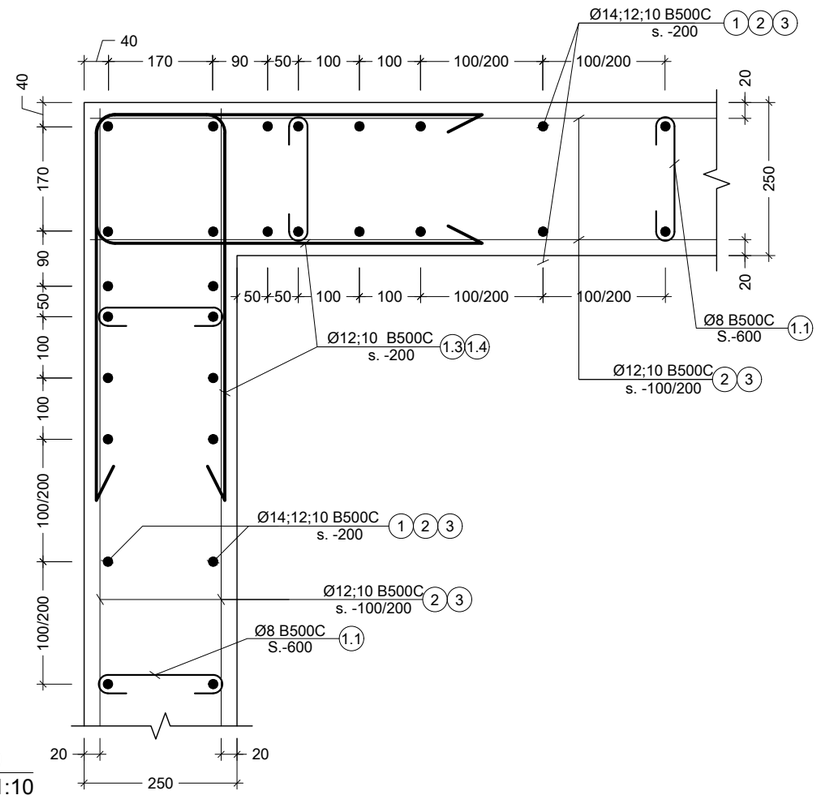

u კვანძი
Scale: 1:10

შენიშვნა:
NOTE:

----	----	----	----
----	----	----	----
----	----	----	----
----	----	----	----
01	14.02.2023	დაკორექტირდა ნიშ. სიმაღლე	KJ
No	Date	Revision	Issued by

სიტუაციური სქემა
KEY PLAN

პროექტი
PROJECT
F ბლოკი - მრავალბინიანი საცხ. კომპლექსი ბერი მაბრიელის ქუჩაზე

მისამართი
ADDRESS
(ს/კ 01.17.11034.067)

ნახაზის კოდი
DRAWG. CODE
CUB-XXX-ST-3113-R00

ნახაზის დასახელება
DRWG. NAME
კვანძები r, s, t, u

CUBICON
DESIGN & BUILDING ENGINEERING
შპს "კუბიკონი", თბილისი, მარშალ გელოვანის ბაძმ. 13
ტელ: (+995 591) 116444 www.cubicon.ge

მთავარი კონსტრუქტორი: LEAD STRUCTURAL ENGINEER: მათე საჯაია	შეასრულა: ISSUED BY: IA	შეამოწმა APPROVED BY: MS
	ფორმატი PAPER SIZE A3	პროექტის №: PROJECT No 110A21
ფურცლის ნომერი SHEET. No ST-3113	სტატუსი STATUS C.D.	მასშტაბი SCALE 1:10

17.02.2023

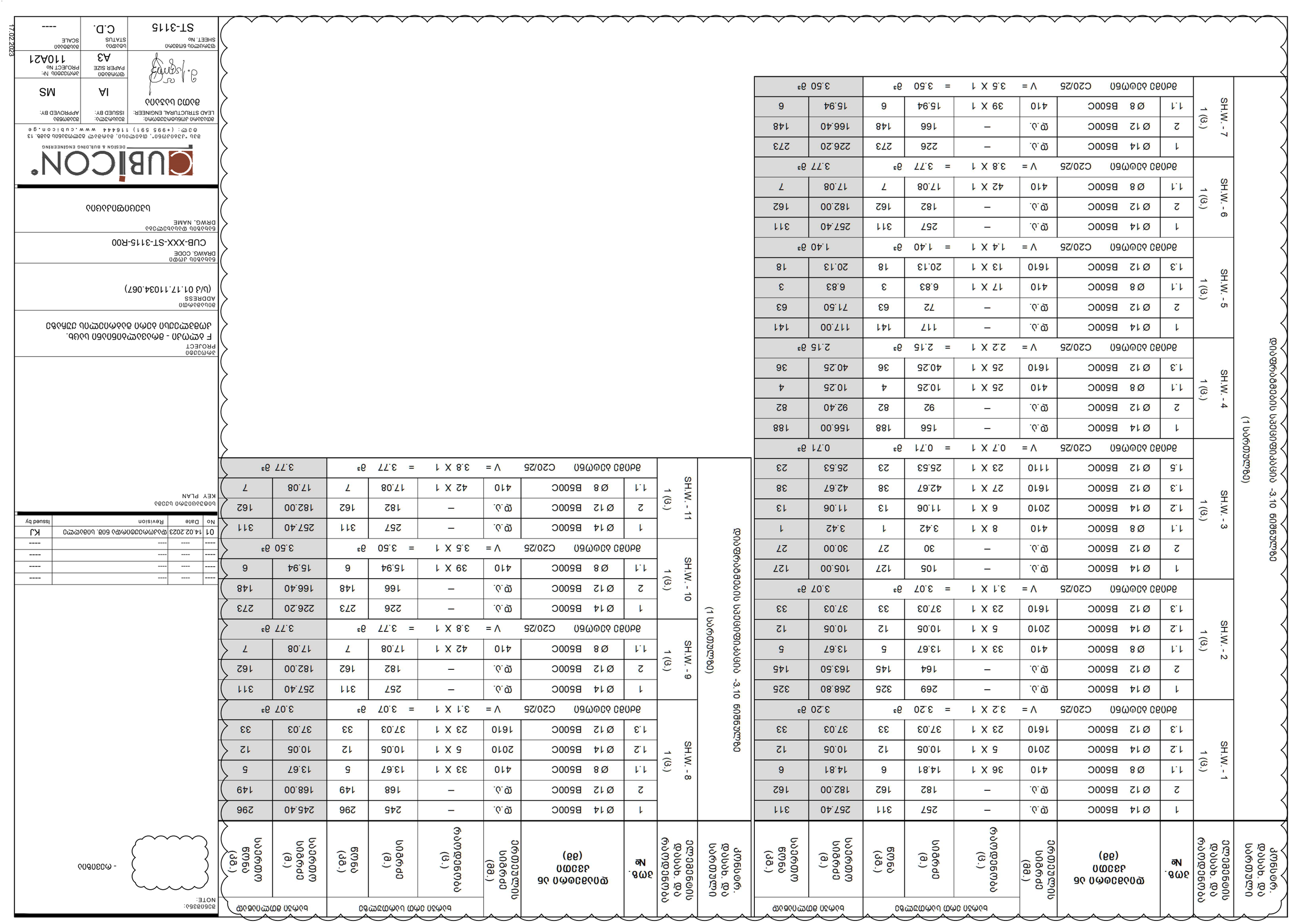

(1 სართულზე)

ფილების ანაწყობის სქემა -3.10 ნიშნულზე

| ელემენტის დასახ. და სართული | ჯამ. № | ფილების ან ძაბრების ტიპი (aa) | ელემენტის სიგრძე (ფ.) | ბარძაყის სიგანე (ფ.) | ბარძაყის ფართობი (ფ.) | ბარძაყის მომჭიმავი არმატურა | | |

ელემენტის დასახ. სართული

ქვისფერ. და სართული

ფილების ფოლადის სავარაუდო რაოდენობა -0.10 ნიშნულიდან (1 სართული)

ელემენტის დასახ. და რაოდენობა	№	ფილების ზომა და ჯამი (მმ)	ბეტონი				ფოლადი			
			ელემენტის რაოდენობა (ც.)	ერთეულის მოცულობა (მ³)	სულ მოცულობა (მ³)	ერთეულის წონა (კგ.)	სულ წონა (კგ.)	ერთეულის მოცულობა (მ³)	სულ მოცულობა (მ³)	ერთეულის წონა (კგ.)	სულ წონა (კგ.)
SH.W. - 1 1 (ც.)	1	Ø 14 B500C	4	–	337	407	336.60	4.35 მ³			407
	2	Ø 12 B500C	2	–	238	211	238.00				211
	1.1	Ø 8 B500C	8	47 X 1	19.36	8	19.36				8
	ბეტონის მარკა C20/25			V = 2.6 X 1 = 2.55 მ³			2.55 მ³				
SH.W. - 2 1 (ც.)	1	Ø 14 B500C	4	–	336	406	336.00				406
	2	Ø 12 B500C	2	–	204	181	204.38				181
	1.1	Ø 8 B500C	7	42 X 1	17.08	7	17.08				7
	1.2	Ø 14 B500C	2	5 X 1	10.05	12	10.05				12
	1.3	Ø 12 B500C	33	23 X 1	37.03	33	37.03				33
	ბეტონის მარკა C20/25			V = 3.6 X 1 = 3.63 მ³			3.63 მ³				
SH.W. - 3 1 (ც.)	1	Ø 14 B500C	4	–	140	169	140.00				169
	2	Ø 12 B500C	2	–	40	35	40.00				35
	1.1	Ø 8 B500C	2	11 X 1	4.56	2	4.56				2
	1.2	Ø 14 B500C	13	6 X 1	11.06	13	11.06				13
	1.3	Ø 12 B500C	38	27 X 1	42.67	38	42.67				38
	1.5	Ø 12 B500C	23	23 X 1	25.53	23	25.53				23
	ბეტონის მარკა C20/25			V = 1.0 X 1 = 0.95 მ³			0.95 მ³				
SH.W. - 4 1 (ც.)	1	Ø 14 B500C	209	–	173	209	173.33				209
	2	Ø 12 B500C	91	–	103	91	102.67				91
	1.1	Ø 8 B500C	4	28 X 1	11.39	4	11.39				4
	1.3	Ø 12 B500C	36	25 X 1	40.25	36	40.25				36
	ბეტონის მარკა C20/25			V = 2.6 X 1 = 2.55 მ³			2.55 მ³				
SH.W. - 5 1 (ც.)	1	Ø 14 B500C	141	–	117	141	117.00				141
	2	Ø 12 B500C	63	–	72	63	71.50				63
	1.1	Ø 8 B500C	3	17 X 1	6.83	3	6.83				3
	1.3	Ø 12 B500C	18	13 X 1	20.13	18	20.13				18
	ბეტონის მარკა C20/25			V = 1.6 X 1 = 1.61 მ³			1.61 მ³				
SH.W. - 6 1 (ც.)	1	Ø 14 B500C	352	–	292	352	291.72				352
	2	Ø 12 B500C	183	–	206	183	206.27				183
	1.1	Ø 8 B500C	8	47 X 1	19.36	8	19.36				8
	ბეტონის მარკა C20/25			V = 4.4 X 1 = 4.35 მ³			4.35 მ³				
SH.W. - 7 1 (ც.)	1	Ø 14 B500C	332	–	275	332	274.67				332
	2	Ø 12 B500C	179	–	202	179	202.06				179
	1.1	Ø 8 B500C	8	47 X 1	19.36	8	19.36				8
	ბეტონის მარკა C20/25			V = 4.2 X 1 = 4.20 მ³			4.20 მ³				

ფილების ფოლადის სავარაუდო რაოდენობა -0.10 ნიშნულიდან (1 სართული)

ელემენტის დასახ. და რაოდენობა	№	ფილების ზომა და ჯამი (მმ)	ბეტონი				ფოლადი			
			ელემენტის რაოდენობა (ც.)	ერთეულის მოცულობა (მ³)	სულ მოცულობა (მ³)	ერთეულის წონა (კგ.)	სულ წონა (კგ.)	ერთეულის მოცულობა (მ³)	სულ მოცულობა (მ³)	ერთეულის წონა (კგ.)	სულ წონა (კგ.)
SH.W. - 8 1 (ც.)	1	Ø 14 B500C	420	–	348	420	347.65				420
	2	Ø 12 B500C	211	–	238	211	238.00				211
	1.1	Ø 8 B500C	8	47 X 1	19.36	8	19.36				8
	ბეტონის მარკა C20/25			V = 4.2 X 1 = 4.20 მ³			4.20 მ³				
SH.W. - 9 1 (ც.)	1	Ø 14 B500C	311	–	257	311	257.40				311
	2	Ø 12 B500C	162	–	182	162	182.00				162
	1.1	Ø 8 B500C	7	42 X 1	17.08	7	17.08				7
	1.2	Ø 14 B500C	12	5 X 1	10.05	12	10.05				12
	1.3	Ø 12 B500C	33	23 X 1	37.03	33	37.03				33
	ბეტონის მარკა C20/25			V = 3.8 X 1 = 3.78 მ³			3.78 მ³				
SH.W. - 10 1 (ც.)	1	Ø 14 B500C	332	–	275	332	274.67				332
	2	Ø 12 B500C	179	–	202	179	202.06				179
	1.1	Ø 8 B500C	8	47 X 1	19.36	8	19.36				8
	ბეტონის მარკა C20/25			V = 4.2 X 1 = 4.20 მ³			4.20 მ³				
SH.W. - 11 1 (ც.)	1	Ø 14 B500C	352	–	292	352	291.72				352
	2	Ø 12 B500C	183	–	206	183	206.27				183
	1.1	Ø 8 B500C	8	47 X 1	19.36	8	19.36				8
	ბეტონის მარკა C20/25			V = 4.4 X 1 = 4.35 მ³			4.35 მ³				

UBICON
DESIGN & BUILDING ENGINEERING
ქალაქი თბილისი, გამრეკელის ქუჩა №13, კორპ. 2
ტელ: (+995 591) 116444 www.ubicon.ge

პროექტის №: 110A21	ფორმატი: A3	სტადია: C.D.
ნახაზის დასახელება: ფილების ფოლადის სავარაუდო რაოდენობა -0.10 ნიშნულიდან (1 სართული)	გამოსცა:	შეამოწმა:
	APPROVED BY: MS	ISSUED BY: IA
	LEAD STRUCTURAL ENGINEER: ბაქრაძე ირაკლი	

ნახაზის №: SHEET. No ST-3116	სტატუსი: STATUS C.D.	მასშტაბი: SCALE ----

პროექტის დასახელება: PROJECT ქ. ბათუმი, ახალციხის ქუჩა №13 - ფილების ფოლადის სავარაუდო რაოდენობა -0.10 ნიშნულიდან (1 სართული)		
მისამართი: ADDRESS (ს/კ 01.17.11034.067)		
ნახაზის კოდი: DRAWG. CODE CUB-XXX-ST-3116-R00		
ნახაზის დასახელება: DRWG. NAME ფილების ფოლადის სავარაუდო რაოდენობა -0.10 ნიშნულიდან (1 სართული)		

NOTE: პასუხისმგებელი სპეციალისტის ხელმოწერა

No	Date	Revision	Issued by
01	14.02.2023	ფილების ფოლადის სავარაუდო რაოდენობა -0.10 ნიშნულიდან (1 სართული)	KJ
----	----	----	----
----	----	----	----
----	----	----	----
----	----	----	----

KEY PLAN

კონსტრ. დასახ. და სართული	ელემენტის დასახ. და რაოდენობა	პოზ. №	დიამეტრი ან კვეთი (მმ)	ერთეულის სიგრძე (მმ.)	ხარჯი ერთ სართულზე			ხარჯი მთლიანად	
					რაოდენობა (ც.)	სიგრძე (მ.)	წონა (კგ.)	საერთო სიგრძე (მ.)	საერთო წონა (კგ.)
დიაფრაგმების სვეტიფიკაცია 4.00 ნიშნულზე (1 სართულზე)	SH.W. - 1 1 (ც.)	2	Ø 12 B500C	დ.ბ.	–	317	281	316.80	281
		3	Ø 10 B500C	დ.ბ.	–	224	138	224.00	138
		1.1	Ø 8 B500C	410	44 X 1	18.22	7	18.22	7
		მძიმე ბეტონი C20/25			V = 3.9 X 1 = 3.92 მ³			3.92 მ³	
	SH.W. - 2 1 (ც.)	2	Ø 12 B500C	დ.ბ.	–	291	258	291.20	258
		3	Ø 10 B500C	დ.ბ.	–	177	109	177.13	109
		1.1	Ø 8 B500C	410	36 X 1	14.81	6	14.81	6
		1.3	Ø 12 B500C	1610	5 X 1	8.05	7	8.05	7
		1.4	Ø 10 B500C	1410	23 X 1	32.43	20	32.43	20
		მძიმე ბეტონი C20/25			V = 3.2 X 1 = 3.21 მ³			3.21 მ³	
	SH.W. - 3 1 (ც.)	2	Ø 12 B500C	დ.ბ.	–	105	93	105.00	93
		3	Ø 10 B500C	დ.ბ.	–	30	18	30.00	18
		1.1	Ø 8 B500C	410	8 X 1	3.42	1	3.42	1
		1.3	Ø 12 B500C	1610	6 X 1	8.86	8	8.86	8
		1.4	Ø 10 B500C	1410	50 X 1	69.80	43	69.80	43
		მძიმე ბეტონი C20/25			V = 0.8 X 1 = 0.81 მ³			0.81 მ³	
	SH.W. - 4 1 (ც.)	2	Ø 12 B500C	დ.ბ.	–	156	138	156.00	138
		3	Ø 10 B500C	დ.ბ.	–	92	57	92.40	57
		1.1	Ø 8 B500C	410	25 X 1	10.25	4	10.25	4
		1.4	Ø 10 B500C	1410	25 X 1	35.25	22	35.25	22
		მძიმე ბეტონი C20/25			V = 2.3 X 1 = 2.32 მ³			2.32 მ³	
	SH.W. - 5 1 (ც.)	2	Ø 12 B500C	დ.ბ.	–	117	104	117.00	104
		3	Ø 10 B500C	დ.ბ.	–	72	44	71.50	44
		1.1	Ø 8 B500C	410	17 X 1	6.83	3	6.83	3
		1.4	Ø 10 B500C	1410	13 X 1	17.63	11	17.63	11
		მძიმე ბეტონი C20/25			V = 1.5 X 1 = 1.45 მ³			1.45 მ³	
	SH.W. - 6 1 (ც.)	2	Ø 12 B500C	დ.ბ.	–	275	244	274.56	244
		3	Ø 10 B500C	დ.ბ.	–	194	120	194.13	120
		1.1	Ø 8 B500C	410	44 X 1	18.22	7	18.22	7
		მძიმე ბეტონი C20/25			V = 3.9 X 1 = 3.92 მ³			3.92 მ³	
	SH.W. - 7 1 (ც.)	2	Ø 12 B500C	დ.ბ.	–	113	100	113.10	100
		3	Ø 10 B500C	დ.ბ.	–	83	51	83.20	51
		1.1	Ø 8 B500C	410	19 X 1	7.97	3	7.97	3
		1.3	Ø 12 B500C	1610	16 X 1	25.76	23	25.76	23
		1.4	Ø 10 B500C	1410	48 X 1	67.68	42	67.68	42
		მძიმე ბეტონი C20/25			V = 1.9 X 1 = 1.86 მ³			1.86 მ³	
დიაფრაგმების სვეტიფიკაცია 4.00 ნიშნულზე (1 სართულზე)	SH.W. - 8 1 (ც.)	2	Ø 12 B500C	დ.ბ.	–	266	236	265.85	236
		3	Ø 10 B500C	დ.ბ.	–	182	112	182.00	112
		1.1	Ø 8 B500C	410	36 X 1	14.81	6	14.81	6
		1.2	Ø 14 B500C	2010	5 X 1	10.05	12	10.05	12
		1.3	Ø 12 B500C	1610	23 X 1	37.03	33	37.03	33
		მძიმე ბეტონი C20/25			V = 3.2 X 1 = 3.21 მ³			3.21 მ³	
	SH.W. - 9 1 (ც.)	2	Ø 12 B500C	დ.ბ.	–	275	244	274.56	244
		3	Ø 10 B500C	დ.ბ.	–	194	120	194.13	120
		1.1	Ø 8 B500C	410	44 X 1	18.22	7	18.22	7
		მძიმე ბეტონი C20/25			V = 3.9 X 1 = 3.92 მ³			3.92 მ³	
	SH.W. - 10 1 (ც.)	2	Ø 12 B500C	დ.ბ.	–	113	100	113.10	100
		3	Ø 10 B500C	დ.ბ.	–	83	51	83.20	51
		1.1	Ø 8 B500C	410	19 X 1	7.97	3	7.97	3
		1.3	Ø 12 B500C	1610	16 X 1	25.76	23	25.76	23
		1.4	Ø 10 B500C	1410	48 X 1	67.68	42	67.68	42
		მძიმე ბეტონი C20/25			V = 1.9 X 1 = 1.86 მ³			1.86 მ³	
	SH.W. - 11 1 (ც.)	2	Ø 12 B500C	დ.ბ.	–	275	244	274.56	244
		3	Ø 10 B500C	დ.ბ.	–	194	120	194.13	120
		1.1	Ø 8 B500C	410	44 X 1	18.22	7	18.22	7
		მძიმე ბეტონი C20/25			V = 3.9 X 1 = 3.92 მ³			3.92 მ³	

შენიშვნა:
NOTE:

- რევიზია

----	----	----	----
----	----	----	----
----	----	----	----
----	----	----	----
01	14.02.2023	დაკორექტირდა ნიშ. სიმაღლე	KJ
No	Date	Revision	Issued by

სიტუაციური სქემა
KEY PLAN

პროექტი
PROJECT
F ბლოკი - მრავალბინიანი საცხ. კომპლექსი ბერი გაბრიელის ქუჩაზე

მისამართი
ADDRESS
(ს/კ 01.17.11034.067)

ნახაზის კოდი
DRAWG. CODE
CUB-XXX-ST-3117-R00

ნახაზის დასახელება
DRWG. NAME
სპეციფიკაცია

CUBICON
DESIGN & BUILDING ENGINEERING

შპს "კუბიკონი", თბილისი, მარშალ გელოვანის გამზ. 13
ტელ: (+995 591) 116444 www.cubicon.ge

მთავარი კონსტრუქტორი: LEAD STRUCTURAL ENGINEER:	შეასრულა: ISSUED BY:	შეამოწმა APPROVED BY:
მათე საჯაია	IA	MS
ფორმატი PAPER SIZE: A3	პროექტის №: PROJECT No: 110A21	
ფურცლის ნომერი SHEET. No: ST-3117	სტადია STATUS: C.D.	მასშტაბი SCALE: ----

17.02.2023

კონსტრ. დასახ. და სართული	ელემენტის დასახ. და რაოდენობა	პოზ. №	დიამეტრი ან კვეთი (მმ)	ერთეულის სიგრძე (მმ.)	ხარჯი ერთ სართულზე			ხარჯი მთლიანად	
					რაოდენობა (ც.)	სიგრძე (მ.)	წონა (კმ.)	საერთო სიგრძე (მ.)	საერთო წონა (კმ.)
დიაფრაგმების სვეტებამდის 7.15 ნიშნულზე (1 სართულზე)	SH.W. - 1 1 (ც.)	2	Ø 12 B500C	დ.ბ.	–	317	281	316.80	281
		3	Ø 10 B500C	დ.ბ.	–	224	138	224.00	138
		1.1	Ø 8 B500C	410	44 X 1	18.22	7	18.22	7
		მძიმე ბეტონი C20/25 V = 3.9 X 1 = 3.92 მ³						3.92 მ³	
	SH.W. - 2 1 (ც.)	2	Ø 12 B500C	დ.ბ.	–	291	258	291.20	258
		3	Ø 10 B500C	დ.ბ.	–	177	109	177.13	109
		1.1	Ø 8 B500C	410	36 X 1	14.81	6	14.81	6
		1.3	Ø 12 B500C	1610	5 X 1	8.05	7	8.05	7
		1.4	Ø 10 B500C	1410	23 X 1	32.43	20	32.43	20
		მძიმე ბეტონი C20/25 V = 3.2 X 1 = 3.21 მ³						3.21 მ³	
	SH.W. - 3 1 (ც.)	2	Ø 12 B500C	დ.ბ.	–	105	93	105.00	93
		3	Ø 10 B500C	დ.ბ.	–	30	18	30.00	18
		1.1	Ø 8 B500C	410	8 X 1	3.42	1	3.42	1
		1.3	Ø 12 B500C	1610	6 X 1	8.86	8	8.86	8
		1.4	Ø 10 B500C	1410	50 X 1	69.80	43	69.80	43
		მძიმე ბეტონი C20/25 V = 0.8 X 1 = 0.81 მ³						0.81 მ³	
	SH.W. - 4 1 (ც.)	2	Ø 12 B500C	დ.ბ.	–	156	138	156.00	138
		3	Ø 10 B500C	დ.ბ.	–	92	57	92.40	57
		1.1	Ø 8 B500C	410	25 X 1	10.25	4	10.25	4
		1.4	Ø 10 B500C	1410	25 X 1	35.25	22	35.25	22
		მძიმე ბეტონი C20/25 V = 2.3 X 1 = 2.32 მ³						2.32 მ³	
	SH.W. - 5 1 (ც.)	2	Ø 12 B500C	დ.ბ.	–	117	104	117.00	104
		3	Ø 10 B500C	დ.ბ.	–	72	44	71.50	44
		1.1	Ø 8 B500C	410	17 X 1	6.83	3	6.83	3
		1.4	Ø 10 B500C	1410	13 X 1	17.63	11	17.63	11
		მძიმე ბეტონი C20/25 V = 1.5 X 1 = 1.45 მ³						1.45 მ³	
	SH.W. - 6 1 (ც.)	2	Ø 12 B500C	დ.ბ.	–	275	244	274.56	244
		3	Ø 10 B500C	დ.ბ.	–	194	120	194.13	120
		1.1	Ø 8 B500C	410	44 X 1	18.22	7	18.22	7
		მძიმე ბეტონი C20/25 V = 3.9 X 1 = 3.92 მ³						3.92 მ³	
	SH.W. - 7 1 (ც.)	2	Ø 12 B500C	დ.ბ.	–	113	100	113.10	100
		3	Ø 10 B500C	დ.ბ.	–	83	51	83.20	51
		1.1	Ø 8 B500C	410	19 X 1	7.97	3	7.97	3
		1.3	Ø 12 B500C	1610	16 X 1	25.76	23	25.76	23
		1.4	Ø 10 B500C	1410	48 X 1	67.68	42	67.68	42
		მძიმე ბეტონი C20/25 V = 1.9 X 1 = 1.86 მ³						1.86 მ³	
დიაფრაგმების სვეტებამდის 7.15 ნიშნულზე (1 სართულზე)	SH.W. - 8 1 (ც.)	2	Ø 12 B500C	დ.ბ.	–	266	236	265.85	236
		3	Ø 10 B500C	დ.ბ.	–	182	112	182.00	112
		1.1	Ø 8 B500C	410	36 X 1	14.81	6	14.81	6
		1.2	Ø 14 B500C	2010	5 X 1	10.05	12	10.05	12
		1.3	Ø 12 B500C	1610	23 X 1	37.03	33	37.03	33
		მძიმე ბეტონი C20/25 V = 3.2 X 1 = 3.21 მ³						3.21 მ³	
	SH.W. - 9 1 (ც.)	2	Ø 12 B500C	დ.ბ.	–	275	244	274.56	244
		3	Ø 10 B500C	დ.ბ.	–	194	120	194.13	120
		1.1	Ø 8 B500C	410	44 X 1	18.22	7	18.22	7
		მძიმე ბეტონი C20/25 V = 3.9 X 1 = 3.92 მ³						3.92 მ³	
	SH.W. - 10 1 (ც.)	2	Ø 12 B500C	დ.ბ.	–	113	100	113.10	100
		3	Ø 10 B500C	დ.ბ.	–	83	51	83.20	51
		1.1	Ø 8 B500C	410	19 X 1	7.97	3	7.97	3
		1.3	Ø 12 B500C	1610	16 X 1	25.76	23	25.76	23
		1.4	Ø 10 B500C	1410	48 X 1	67.68	42	67.68	42
		მძიმე ბეტონი C20/25 V = 1.9 X 1 = 1.86 მ³						1.86 მ³	
	SH.W. - 11 1 (ც.)	2	Ø 12 B500C	დ.ბ.	–	275	244	274.56	244
		3	Ø 10 B500C	დ.ბ.	–	194	120	194.13	120
		1.1	Ø 8 B500C	410	44 X 1	18.22	7	18.22	7
		მძიმე ბეტონი C20/25 V = 3.9 X 1 = 3.92 მ³						3.92 მ³	

შენიშვნა:
NOTE:

- რევიზია

No	Date	Revision	Issued by
----	----	----	----
----	----	----	----
----	----	----	----
----	----	----	----
----	----	----	----

სიტუაციური სქემა
KEY PLAN

პროექტი
PROJECT
F ბლოკი - მრავალბინიანი საცხ. კომპლექსი ბერი გაბრიელის ქუჩაზე

მისამართი
ADDRESS
(ს/კ 01.17.11034.067)

ნახაზის კოდი
DRAWG. CODE
CUB-XXX-ST-3118-R00

ნახაზის დასახელება
DRWG. NAME
სპეციფიკაცია

CUBICON DESIGN & BUILDING ENGINEERING
შპს "კუბიკონი", თბილისი, მარშალ გელოვანის გამზ. 13
ტელ: (+995 591) 116444 www.cubicon.ge

მთავარი კონსტრუქტორი: LEAD STRUCTURAL ENGINEER:	შეასრულა: ISSUED BY:	შეამოწმა APPROVED BY:
მათე საჯაია	IA	MS
ფორმატი PAPER SIZE	პროექტის №: PROJECT No	
A3	110A21	
ფურცლის ნომერი SHEET. No	სტადია STATUS	მასშტაბი SCALE
ST-3118	C.D.	----

17.02.2023

ქონსტრ. დასახ. და სართული	ელემენტის დასახ. და რაოდენობა	ჯამ. №	ტიპიური ელემენტის დასახელება და ჯამი (ცალი)	ბეტონი				არმატურა			
				რაოდენობა (მ³)	ერთეულის წონა (კგ.)	წონა (კგ.)	საერთო ხარჯთაღრ. (ლარი)	რაოდენობა (ტ.)	ერთეულის წონა (კგ.)	წონა (კგ.)	საერთო ხარჯთაღრ. (ლარი)
SH.W. - 1 1 (ც.)	1 (ც.)	3	Ø10 B500C	0.45	2500	1125	1350.00	0.354	1.23	435	574.60
		1.1	Ø8 B500C	0.19	2500	475	570.00	0.008	1.23	10	13.12
		ბეტონი C20/25		V = 0.64 X 1	= 0.64 მ³		0.64 მ³				587.72
SH.W. - 2 1 (ც.)	1 (ც.)	3	Ø10 B500C	0.45	2500	1125	1350.00	0.289	1.23	355	468.33
		1.4	Ø10 B500C	0.29	2500	725	870.00	0.024	1.23	30	39.48
		ბეტონი C20/25		V = 1.74 X 1	= 1.74 მ³		1.74 მ³				507.81
SH.W. - 3 1 (ც.)	1 (ც.)	3	Ø10 B500C	0.45	2500	1125	1350.00	0.083	1.23	102	135.00
		1.1	Ø8 B500C	0.01	2500	25	30.00	0.001	1.23	1	1.23
		1.4	Ø10 B500C	0.29	2500	725	870.00	0.048	1.23	59	77.55
		ბეტონი C20/25		V = 0.75 X 1	= 0.75 მ³		0.75 მ³				212.78
SH.W. - 4 1 (ც.)	1 (ც.)	3	Ø10 B500C	0.45	2500	1125	1350.00	0.153	1.23	188	248.40
		1.1	Ø8 B500C	0.01	2500	25	30.00	0.004	1.23	5	6.15
		1.4	Ø10 B500C	0.29	2500	725	870.00	0.022	1.23	27	35.25
		ბეტონი C20/25		V = 1.75 X 1	= 1.75 მ³		1.75 მ³				289.80
SH.W. - 5 1 (ც.)	1 (ც.)	3	Ø10 B500C	0.45	2500	1125	1350.00	0.116	1.23	143	188.50
		1.1	Ø8 B500C	0.01	2500	25	30.00	0.003	1.23	4	5.17
		1.4	Ø10 B500C	0.29	2500	725	870.00	0.011	1.23	14	17.63
		ბეტონი C20/25		V = 1.5 X 1	= 1.45 მ³		1.45 მ³				211.28
SH.W. - 6 1 (ც.)	1 (ც.)	3	Ø10 B500C	0.45	2500	1125	1350.00	0.307	1.23	378	497.99
		1.1	Ø8 B500C	0.15	2500	375	450.00	0.006	1.23	8	9.84
		1.4	Ø10 B500C	0.29	2500	725	870.00	0.024	1.23	30	39.48
		ბეტონი C20/25		V = 4.2 X 1	= 4.19 მ³		4.19 მ³				947.47
SH.W. - 7 1 (ც.)	1 (ც.)	3	Ø10 B500C	0.45	2500	1125	1350.00	0.121	1.23	149	196.30
		1.1	Ø8 B500C	0.15	2500	375	450.00	0.003	1.23	4	5.91
		1.4	Ø10 B500C	0.29	2500	725	870.00	0.056	1.23	69	90.24
		ბეტონი C20/25		V = 1.9 X 1	= 1.86 მ³		1.86 მ³				1.86 მ³

დიაფრაგმების სპეციფიკაცია 10.30 ნიმუშები

(1 სართული)

ქონსტრ. დასახ. და სართული	ელემენტის დასახ. და რაოდენობა	ჯამ. №	ტიპიური ელემენტის დასახელება და ჯამი (ცალი)	ბეტონი				არმატურა			
				რაოდენობა (მ³)	ერთეულის წონა (კგ.)	წონა (კგ.)	საერთო ხარჯთაღრ. (ლარი)	რაოდენობა (ტ.)	ერთეულის წონა (კგ.)	წონა (კგ.)	საერთო ხარჯთაღრ. (ლარი)
SH.W. - 8 1 (ც.)	1 (ც.)	3	Ø10 B500C	0.45	2500	1125	1350.00	0.276	1.23	339	447.85
		1.1	Ø8 B500C	0.19	2500	475	570.00	0.006	1.23	7	9.84
		1.4	Ø10 B500C	0.29	2500	725	870.00	0.024	1.23	30	39.48
		ბეტონი C20/25		V = 4.2 X 1	= 4.19 მ³		4.19 მ³				947.47
SH.W. - 9 1 (ც.)	1 (ც.)	3	Ø10 B500C	0.45	2500	1125	1350.00	0.307	1.23	378	497.99
		1.1	Ø8 B500C	0.15	2500	375	450.00	0.006	1.23	8	9.84
		1.4	Ø10 B500C	0.29	2500	725	870.00	0.024	1.23	30	39.48
		ბეტონი C20/25		V = 4.2 X 1	= 4.19 მ³		4.19 მ³				947.47
SH.W. - 10 1 (ც.)	1 (ც.)	3	Ø10 B500C	0.45	2500	1125	1350.00	0.121	1.23	149	196.30
		1.1	Ø8 B500C	0.15	2500	375	450.00	0.003	1.23	4	5.91
		1.3	Ø12 B500C	0.61	2500	1525	1830.00	0.023	1.23	28	25.76
		1.4	Ø10 B500C	0.29	2500	725	870.00	0.042	1.23	52	67.68
		ბეტონი C20/25		V = 1.9 X 1	= 1.86 მ³		1.86 მ³				1.86 მ³
SH.W. - 11 1 (ც.)	1 (ც.)	3	Ø10 B500C	0.45	2500	1125	1350.00	0.307	1.23	378	497.99
		1.1	Ø8 B500C	0.15	2500	375	450.00	0.006	1.23	8	9.84
		ბეტონი C20/25		V = 4.2 X 1	= 4.19 მ³		4.19 მ³				947.47

No	Date	Revision	Issued by
01	14.02.2023	დაკორექტირებულია ნახ. ბეტონის	KJ
----	----	----	----
----	----	----	----
----	----	----	----
----	----	----	----

ნახატის KEY PLAN

- ტექნიკა

შენიშვნა:
NOTE:

პროექტი
PROJECT
F ბლოკი - მრავალსართულიანი საცხოვრებელი კორპუსების კომპლექსი

მისამართი
ADDRESS
(ს/კ 01.17.11034.067)

ნახატის აღწერა
DRAWG. CODE
CUB-XXX-ST-3119-R00

ნახატის დასახელება
DRWG. NAME
სვეტების არმატურა


DESIGN & BUILDING ENGINEERING
ქალაქი თბილისი, გამრეკელის ქუჩა №13, ბინა 6
ტელ: (+995 591) 116444 www.cubicon.ge

მთავარი ინჟინერი: LEAD STRUCTURAL ENGINEER:	გამოშვების თარიღი: ISSUED BY:	შემოწმებულია: APPROVED BY:
გიორგი ცაავა	IA	MS
	ფორმატი PAPER SIZE	პროექტის No PROJECT No
	A3	110A21
ნახატის No SHEET. No	სტატუსი STATUS	მასშტაბი SCALE
ST-3119	C.D.	----

17.02.2023

კონსტრ. დესტ. და სართული	ელემენტის დასახ. და რაოდენობა	ჯამ. №	დასახელება და აქციზი (ცმ)	ბეტონის ნარევის ელემენტის სიგრძე (მმ.)	ბეტონის ნარევის რაოდენობა (ც.)	ბეტონის ნარევის ფასი (ლარი)	ბეტონის ნარევის საერთო ფასი (ლ.)
(1 სართული)	SH.W. - 1 1 (ც.)	3	Ø 10 B500C	ტ.ბ.	–	575	354	574.60	354
		1.1	Ø 8 B500C	410	47 X 1	19.36	8	19.36	8
			ბეტონი C20/25	V = 4.2 X 1 = 4.19 მ³				4.19 მ³	
	SH.W. - 2 1 (ც.)	3	Ø 10 B500C	ტ.ბ.	–	468	289	468.33	289
		1.1	Ø 8 B500C	410	36 X 1	14.81	6	14.81	6
		1.4	Ø 10 B500C	1410	28 X 1	39.48	24	39.48	24
			ბეტონი C20/25	V = 3.2 X 1 = 3.21 მ³				3.21 მ³	
	SH.W. - 3 1 (ც.)	3	Ø 10 B500C	ტ.ბ.	–	135	83	135.00	83
		1.1	Ø 8 B500C	410	8 X 1	3.42	1	3.42	1
		1.4	Ø 10 B500C	1410	55 X 1	77.55	48	77.55	48
			ბეტონი C20/25	V = 0.8 X 1 = 0.81 მ³				0.81 მ³	
	SH.W. - 4 1 (ც.)	3	Ø 10 B500C	ტ.ბ.	–	248	153	248.40	153
		1.1	Ø 8 B500C	410	25 X 1	10.25	4	10.25	4
		1.4	Ø 10 B500C	1410	25 X 1	35.25	22	35.25	22
			ბეტონი C20/25	V = 2.3 X 1 = 2.32 მ³				2.32 მ³	
	SH.W. - 5 1 (ც.)	3	Ø 10 B500C	ტ.ბ.	–	189	116	188.50	116
		1.1	Ø 8 B500C	410	17 X 1	6.83	3	6.83	3
		1.4	Ø 10 B500C	1410	13 X 1	17.63	11	17.63	11
			ბეტონი C20/25	V = 1.5 X 1 = 1.45 მ³				1.45 მ³	
	SH.W. - 6 1 (ც.)	3	Ø 10 B500C	ტ.ბ.	–	498	307	497.99	307
		1.1	Ø 8 B500C	410	47 X 1	19.36	8	19.36	8
			ბეტონი C20/25	V = 4.2 X 1 = 4.19 მ³				4.19 მ³	
	SH.W. - 7 1 (ც.)	3	Ø 10 B500C	ტ.ბ.	–	196	121	196.30	121
		1.1	Ø 8 B500C	410	19 X 1	7.97	3	7.97	3
		1.4	Ø 10 B500C	1410	64 X 1	90.24	56	90.24	56
			ბეტონი C20/25	V = 1.9 X 1 = 1.86 მ³				1.86 მ³	

დასფრაგმების სავალდებულო 13.45 ნიშნულზე

(1 სართული)

კონსტრ. დესტ. და სართული	ელემენტის დასახ. და რაოდენობა	ჯამ. №	დასახელება და აქციზი (ცმ)	ბეტონის ნარევის ელემენტის სიგრძე (მმ.)	ბეტონის ნარევის რაოდენობა (ც.)	ბეტონის ნარევის ფასი (ლარი)	ბეტონის ნარევის საერთო ფასი (ლ.)
(1 სართული)	SH.W. - 8 1 (ც.)	3	Ø 10 B500C	ტ.ბ.	–	448	276	447.85	276
		1.1	Ø 8 B500C	410	36 X 1	14.81	6	14.81	6
		1.4	Ø 10 B500C	1410	28 X 1	39.48	24	39.48	24
			ბეტონი C20/25	V = 3.2 X 1 = 3.21 მ³				3.21 მ³	
	SH.W. - 9 1 (ც.)	3	Ø 10 B500C	ტ.ბ.	–	498	307	497.99	307
		1.1	Ø 8 B500C	410	47 X 1	19.36	8	19.36	8
			ბეტონი C20/25	V = 4.2 X 1 = 4.19 მ³				4.19 მ³	
	SH.W. - 10 1 (ც.)	3	Ø 10 B500C	ტ.ბ.	–	196	121	196.30	121
		1.1	Ø 8 B500C	410	19 X 1	7.97	3	7.97	3
		1.3	Ø 12 B500C	1610	16 X 1	25.76	23	25.76	23
		1.4	Ø 10 B500C	1410	48 X 1	67.68	42	67.68	42
			ბეტონი C20/25	V = 1.9 X 1 = 1.86 მ³				1.86 მ³	
	SH.W. - 11 1 (ც.)	3	Ø 10 B500C	ტ.ბ.	–	498	307	497.99	307
		1.1	Ø 8 B500C	410	47 X 1	19.36	8	19.36	8
			ბეტონი C20/25	V = 4.2 X 1 = 4.19 მ³				4.19 მ³	

დასფრაგმების სავალდებულო 13.45 ნიშნულზე

(1 სართული)

No	Date	Revision	Issued by
01	14.02.2023	დაკორექტირებულია ბეტ. სიმკვრივე	KJ
----	----	----	----
----	----	----	----
----	----	----	----
----	----	----	----

ბეტონის ნარევის KEY PLAN

NOTE:

- ტექნიკა

ქალაქი თბილისი, გლდანი-ნაძალადევის რაიონი, გლდანის დასახლება, კვარტალი 13, ნაკვეთი 0

PROJECT

F ბლოკი - მრავალსართულიანი საცხოვრებელი კორპუსის მშენებლობა

ADDRESS

(ს/კ 01.17.11034.067)

DRAWG. CODE

CUB-XXX-ST-3120-R00

DRWG. NAME

სართულების ჯამური

LEAD STRUCTURAL ENGINEER:	ISSUED BY:
APPROVED BY:	
PROJECT No:	PAPER SIZE
SCALE	STATUS
SHEET. No	

ხელმძღვანელი ინჟინერ-კონსტრუქტორი:	გამცემი:
	A3
	პროექტის №:
	110A21
	გამოსახულების №:

ST-3120	C.D.

17.02.2023

DESIGN & BUILDING ENGINEERING

UBICON

ქალაქი თბილისი, გლდანი-ნაძალადევის რაიონი, გლდანის დასახლება, კვარტალი 13, ნაკვეთი 0 ტელ: (+995 591) 116444 www.ubicon.ge

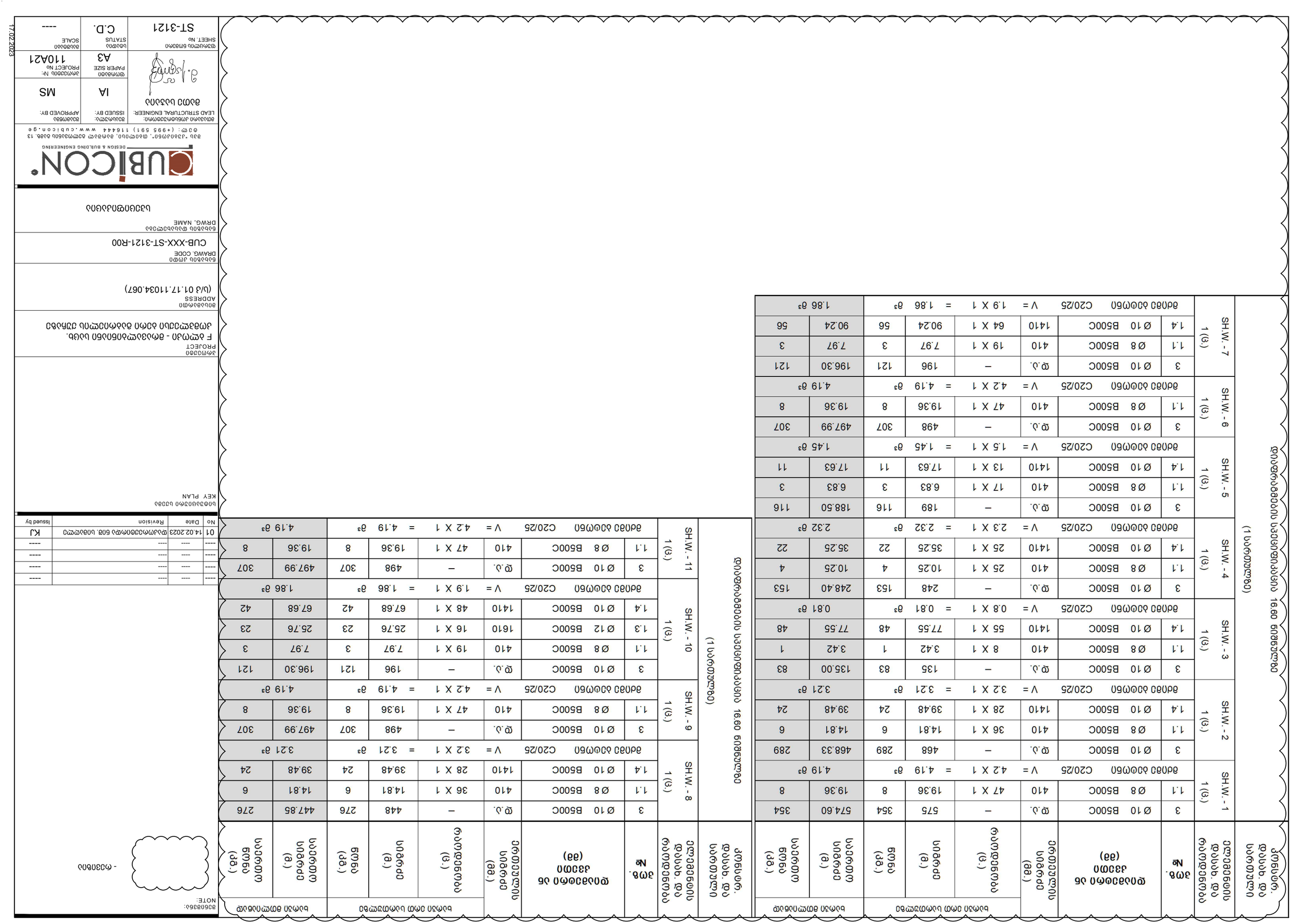

ელემენტის დასახ. და სართული	პოზ. №	ღეროების ან ჯამის (ნაგები)	ელემენტის სიგრძე (მმ.)	ბეტონის ერთი ამოსაბეტონის მოცულობა			ბეტონის ერთი ამოსაბეტონის წონა	
				ცალი	სიგრძე (მ.)	მოცულობა (მ³)	ცალი	წონა (კგ.)
SH.W. - 1 1 (ს.)	3	Ø 10 B500C	ფ.ა.	–	575	354	574.60	354
	1.1	Ø 8 B500C	410	47 X 1	19.36	8	19.36	8
	ბეტონი C20/25		V =	4.2 X 1	= 4.19	მ³	4.19 მ³	
SH.W. - 2 1 (ს.)	3	Ø 10 B500C	ფ.ა.	–	468	289	468.33	289
	1.1	Ø 8 B500C	410	36 X 1	14.81	6	14.81	6
	1.4	Ø 10 B500C	1410	28 X 1	39.48	24	39.48	24
	ბეტონი C20/25		V =	3.2 X 1	= 3.21	მ³	3.21 მ³	
SH.W. - 3 1 (ს.)	3	Ø 10 B500C	ფ.ა.	–	135	83	135.00	83
	1.1	Ø 8 B500C	410	8 X 1	3.42	1	3.42	1
	1.4	Ø 10 B500C	1410	55 X 1	77.55	48	77.55	48
	ბეტონი C20/25		V =	0.8 X 1	= 0.81	მ³	0.81 მ³	
SH.W. - 4 1 (ს.)	3	Ø 10 B500C	ფ.ა.	–	248	153	248.40	153
	1.1	Ø 8 B500C	410	25 X 1	10.25	4	10.25	4
	1.4	Ø 10 B500C	1410	25 X 1	35.25	22	35.25	22
	ბეტონი C20/25		V =	2.3 X 1	= 2.32	მ³	2.32 მ³	
SH.W. - 5 1 (ს.)	3	Ø 10 B500C	ფ.ა.	–	189	116	188.50	116
	1.1	Ø 8 B500C	410	17 X 1	6.83	3	6.83	3
	1.4	Ø 10 B500C	1410	13 X 1	17.63	11	17.63	11
	ბეტონი C20/25		V =	1.5 X 1	= 1.45	მ³	1.45 მ³	
SH.W. - 7 1 (ს.)	3	Ø 10 B500C	ფ.ა.	–	196	121	196.30	121
	1.1	Ø 8 B500C	410	19 X 1	7.97	3	7.97	3
	1.4	Ø 10 B500C	1410	64 X 1	90.24	56	90.24	56
	ბეტონი C20/25		V =	1.9 X 1	= 1.86	მ³	1.86 მ³	
SH.W. - 6 1 (ს.)	3	Ø 10 B500C	ფ.ა.	–	498	307	497.99	307
	1.1	Ø 8 B500C	410	47 X 1	19.36	8	19.36	8
	ბეტონი C20/25		V =	4.2 X 1	= 4.19	მ³	4.19 მ³	
SH.W. - 8 1 (ს.)	3	Ø 10 B500C	ფ.ა.	–	448	276	447.85	276
	1.1	Ø 8 B500C	410	36 X 1	14.81	6	14.81	6
	1.4	Ø 10 B500C	1410	28 X 1	39.48	24	39.48	24
	ბეტონი C20/25		V =	3.2 X 1	= 3.21	მ³	3.21 მ³	
SH.W. - 9 1 (ს.)	3	Ø 10 B500C	ფ.ა.	–	498	307	497.99	307
	1.1	Ø 8 B500C	410	47 X 1	19.36	8	19.36	8
	ბეტონი C20/25		V =	4.2 X 1	= 4.19	მ³	4.19 მ³	
SH.W. - 10 1 (ს.)	3	Ø 10 B500C	ფ.ა.	–	196	121	196.30	121
	1.1	Ø 8 B500C	410	19 X 1	7.97	3	7.97	3
	1.3	Ø 12 B500C	1610	16 X 1	25.76	23	25.76	23
	1.4	Ø 10 B500C	1410	48 X 1	67.68	42	67.68	42
	ბეტონი C20/25		V =	1.9 X 1	= 1.86	მ³	1.86 მ³	
SH.W. - 11 1 (ს.)	3	Ø 10 B500C	ფ.ა.	–	498	307	497.99	307
	1.1	Ø 8 B500C	410	47 X 1	19.36	8	19.36	8
	ბეტონი C20/25		V =	4.2 X 1	= 4.19	მ³	4.19 მ³	

ელემენტების დასახ. და სართული

ქონსტრ. დასახ. და სართული

ფუნდამენტის სალიფტო შახტის 16.60 ნიშნულზე

(1 სართული)

ელემენტების დასახ. და სართული

ქონსტრ. დასახ. და სართული

ფილების 16.60 ნიშნულზე

(1 სართული)

No	Date	Revision	Issued by
01	14.02.2023	ფასადის ნაწილობრივი ცვლილება	KJ
----	----	----	----
----	----	----	----
----	----	----	----
----	----	----	----

ბეტონის ნაყარების KEY PLAN

NOTE:

- ტექნიკა

PROJECT

ვაკე-საბურთალოს მუნიციპალიტეტის ტერიტორიაზე ელექტრონული სათვალთვალო სისტემის მოწყობა

ADDRESS

(ს/კ 01.17.11034.067)

DRAWG. CODE

CUB-XXX-ST-3121-R00

DRWG. NAME

სალიფტო შახტის ფილის არმატურის სქემა

ARCHITECTURAL ENGINEER:	ARCHITECTURAL ENGINEER:
LEAD STRUCTURAL ENGINEER:	ISSUED BY:
APPROVED BY:	
ფორმატი: PAPER SIZE	A3
პროექტის No: PROJECT No	110A21
ფურცლის No: SHEET No	ST-3121
სტატუსი STATUS	C.D.
მასშტაბი SCALE	----

CUBICON
DESIGN & BUILDING ENGINEERING
ქ. თბილისი, ბაგრატიონი 13, ბიზნეს ცენტრი ქვიშხეთი, 5 სართული, ოფისი 501
(+995 591) 116444 www.cubicon.ge

17.02.2023

ელემენტის დასახელება და სართული	№	დეტალის ესკიზი (ფაილი)	ელემენტის რაოდენობა დასახ. და სართულში	ბადის ზომა ცენტრებს შორის			ბადის ზომა სინათლეში		ელემენტის წონა (კგ.)	სულ წონა (კგ.)
				სიგრძე (მ.)			სიგრძე (მ.)			
SH.W. - 1 1 (ც.)	3	Ø10 B500C	12 ც.	–	575	354	574.60	354		
	1.1	Ø8 B500C	410	47 X 1	19.36	8	19.36	8		
	ბადიდან ამოღება C20/25		V = 4.2 X 1 = 4.19 მ³				4.19 მ³			
SH.W. - 2 1 (ც.)	3	Ø10 B500C	12 ც.	–	468	289	468.33	289		
	1.1	Ø8 B500C	410	36 X 1	14.81	6	14.81	6		
	1.4	Ø10 B500C	1410	28 X 1	39.48	24	39.48	24		
	ბადიდან ამოღება C20/25		V = 3.2 X 1 = 3.21 მ³				3.21 მ³			
SH.W. - 3 1 (ც.)	3	Ø10 B500C	12 ც.	–	135	83	135.00	83		
	1.1	Ø8 B500C	410	8 X 1	3.42	1	3.42	1		
	1.4	Ø10 B500C	1410	55 X 1	77.55	48	77.55	48		
	ბადიდან ამოღება C20/25		V = 0.8 X 1 = 0.81 მ³				0.81 მ³			
SH.W. - 4 1 (ც.)	3	Ø10 B500C	12 ც.	–	248	153	248.40	153		
	1.1	Ø8 B500C	410	25 X 1	10.25	4	10.25	4		
	1.4	Ø10 B500C	1410	25 X 1	35.25	22	35.25	22		
	ბადიდან ამოღება C20/25		V = 2.3 X 1 = 2.32 მ³				2.32 მ³			
SH.W. - 5 1 (ც.)	3	Ø10 B500C	12 ც.	–	189	116	188.50	116		
	1.1	Ø8 B500C	410	17 X 1	6.83	3	6.83	3		
	1.4	Ø10 B500C	1410	13 X 1	17.63	11	17.63	11		
	ბადიდან ამოღება C20/25		V = 1.5 X 1 = 1.45 მ³				1.45 მ³			
SH.W. - 6 1 (ც.)	3	Ø10 B500C	12 ც.	–	498	307	497.99	307		
	1.1	Ø8 B500C	410	47 X 1	19.36	8	19.36	8		
	ბადიდან ამოღება C20/25		V = 4.2 X 1 = 4.19 მ³				4.19 მ³			
SH.W. - 7 1 (ც.)	3	Ø10 B500C	12 ც.	–	196	121	196.30	121		
	1.1	Ø8 B500C	410	19 X 1	7.97	3	7.97	3		
	1.4	Ø10 B500C	1410	64 X 1	90.24	56	90.24	56		
	ბადიდან ამოღება C20/25		V = 1.9 X 1 = 1.86 მ³				1.86 მ³			

დეტალების სავარაუდო რაოდენობა 19.75 ნიმუშისთვის

(1 სართულზე)

ელემენტის დასახელება და სართული	№	დეტალის ესკიზი (ფაილი)	ელემენტის რაოდენობა დასახ. და სართულში	ბადის ზომა ცენტრებს შორის			ბადის ზომა სინათლეში		ელემენტის წონა (კგ.)	სულ წონა (კგ.)
				სიგრძე (მ.)			სიგრძე (მ.)			
SH.W. - 8 1 (ც.)	3	Ø10 B500C	12 ც.	–	448	276	447.85	276		
	1.1	Ø8 B500C	410	36 X 1	14.81	6	14.81	6		
	1.4	Ø10 B500C	1410	28 X 1	39.48	24	39.48	24		
	ბადიდან ამოღება C20/25		V = 3.2 X 1 = 3.21 მ³				3.21 მ³			
SH.W. - 9 1 (ც.)	3	Ø10 B500C	12 ც.	–	498	307	497.99	307		
	1.1	Ø8 B500C	410	47 X 1	19.36	8	19.36	8		
	ბადიდან ამოღება C20/25		V = 4.2 X 1 = 4.19 მ³				4.19 მ³			
SH.W. - 10 1 (ც.)	3	Ø10 B500C	12 ც.	–	196	121	196.30	121		
	1.1	Ø8 B500C	410	19 X 1	7.97	3	7.97	3		
	1.3	Ø12 B500C	1610	16 X 1	25.76	23	25.76	23		
	1.4	Ø10 B500C	1410	48 X 1	67.68	42	67.68	42		
	ბადიდან ამოღება C20/25		V = 1.9 X 1 = 1.86 მ³				1.86 მ³			
SH.W. - 11 1 (ც.)	3	Ø10 B500C	12 ც.	–	196	121	196.30	121		
	1.1	Ø8 B500C	410	19 X 1	7.97	3	7.97	3		
	1.4	Ø10 B500C	1410	64 X 1	90.24	56	90.24	56		
	ბადიდან ამოღება C20/25		V = 1.9 X 1 = 1.86 მ³				1.86 მ³			

დეტალების სავარაუდო რაოდენობა 19.75 ნიმუშისთვის

(1 სართულზე)

კონსტრ. დესხ. და სართულები

ელემენტის დასახ. და რაოდენობა

ზომ. №	დასახელება და აგების ადგილი (ობ)	ელემენტის სიგრძე (მმ.)	ცალის რაოდენობა (ც.)	ერთეულის წონა (კგ.)	სულის საერთო წონა (კგ.)
SH.W. - 1 1 (ც.)	Ø10 B500C	ტ.ბ.	–	575	354	574.60	354
	Ø8 B500C	410	47 X 1	19.36	8	19.36	8
	ბეტონი C20/25	V = 4.2 X 1 = 4.19 მ³				4.19 მ³	
SH.W. - 2 1 (ც.)	Ø10 B500C	ტ.ბ.	–	468	289	468.33	289
	Ø8 B500C	410	36 X 1	14.81	6	14.81	6
	Ø10 B500C	1410	28 X 1	39.48	24	39.48	24
	ბეტონი C20/25	V = 3.2 X 1 = 3.21 მ³				3.21 მ³	
SH.W. - 3 1 (ც.)	Ø10 B500C	ტ.ბ.	–	225	139	225.00	139
	Ø8 B500C	410	14 X 1	5.69	2	5.69	2
	Ø10 B500C	1410	55 X 1	77.55	48	77.55	48
	ბეტონი C20/25	V = 1.4 X 1 = 1.35 მ³				1.35 მ³	
SH.W. - 4 1 (ც.)	Ø10 B500C	ტ.ბ.	–	331	204	331.20	204
	Ø8 B500C	410	33 X 1	13.67	5	13.67	5
	Ø10 B500C	1410	25 X 1	35.25	22	35.25	22
	ბეტონი C20/25	V = 3.1 X 1 = 3.08 მ³				3.08 მ³	
SH.W. - 5 1 (ც.)	Ø10 B500C	ტ.ბ.	–	283	174	282.75	174
	Ø8 B500C	410	25 X 1	10.25	4	10.25	4
	Ø10 B500C	1410	13 X 1	17.63	11	17.63	11
	ბეტონი C20/25	V = 2.2 X 1 = 2.22 მ³				2.22 მ³	

დეტალების სავარაუდო ტონაჟი 22.90 ნიმუშზე

დეტალების სავარაუდო ტონაჟი 26.05 ნიმუშზე

კონსტრ. დესხ. და სართულები

ელემენტის დასახ. და რაოდენობა

ზომ. №	დასახელება და აგების ადგილი (ობ)	ელემენტის სიგრძე (მმ.)	ცალის რაოდენობა (ც.)	ერთეულის წონა (კგ.)	სულის საერთო წონა (კგ.)
SH.W. - 6 1 (ც.)	Ø10 B500C	ტ.ბ.	–	498	307	497.99	307
	Ø8 B500C	410	47 X 1	19.36	8	19.36	8
	ბეტონი C20/25	V = 4.2 X 1 = 4.19 მ³				4.19 მ³	
SH.W. - 7 1 (ც.)	Ø10 B500C	ტ.ბ.	–	196	121	196.30	121
	Ø8 B500C	410	19 X 1	7.97	3	7.97	3
	Ø10 B500C	1410	64 X 1	90.24	56	90.24	56
	ბეტონი C20/25	V = 1.9 X 1 = 1.86 მ³				1.86 მ³	
SH.W. - 8 1 (ც.)	Ø10 B500C	ტ.ბ.	–	448	276	447.85	276
	Ø8 B500C	410	36 X 1	14.81	6	14.81	6
	Ø10 B500C	1410	28 X 1	39.48	24	39.48	24
	ბეტონი C20/25	V = 3.2 X 1 = 3.21 მ³				3.21 მ³	
SH.W. - 9 1 (ც.)	Ø10 B500C	ტ.ბ.	–	498	307	497.99	307
	Ø8 B500C	410	47 X 1	19.36	8	19.36	8
	ბეტონი C20/25	V = 4.2 X 1 = 4.19 მ³				4.19 მ³	
SH.W. - 10 1 (ც.)	Ø10 B500C	ტ.ბ.	–	196	121	196.30	121
	Ø8 B500C	410	19 X 1	7.97	3	7.97	3
	Ø12 B500C	1610	16 X 1	25.76	23	25.76	23
	Ø10 B500C	1410	48 X 1	67.68	42	67.68	42
	ბეტონი C20/25	V = 1.9 X 1 = 1.86 მ³				1.86 მ³	
SH.W. - 11 1 (ც.)	Ø10 B500C	ტ.ბ.	–	498	307	497.99	307
	Ø8 B500C	410	47 X 1	19.36	8	19.36	8
	ბეტონი C20/25	V = 4.2 X 1 = 4.19 მ³				4.19 მ³	
SH.W. - 1 1 (ც.)	Ø10 B500C	ტ.ბ.	–	575	354	574.60	354
	Ø8 B500C	410	47 X 1	19.36	8	19.36	8
	ბეტონი C20/25	V = 2.2 X 1 = 2.22 მ³				2.22

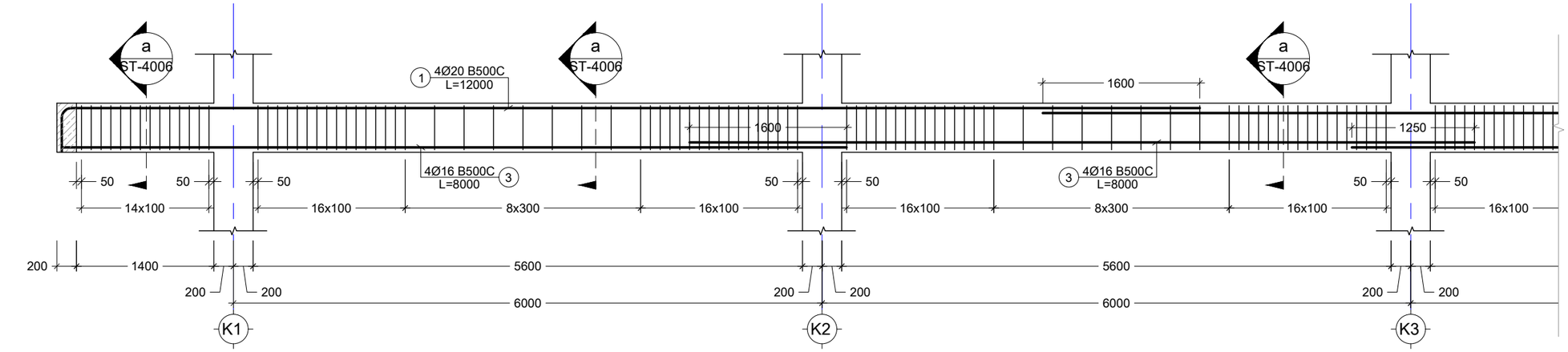

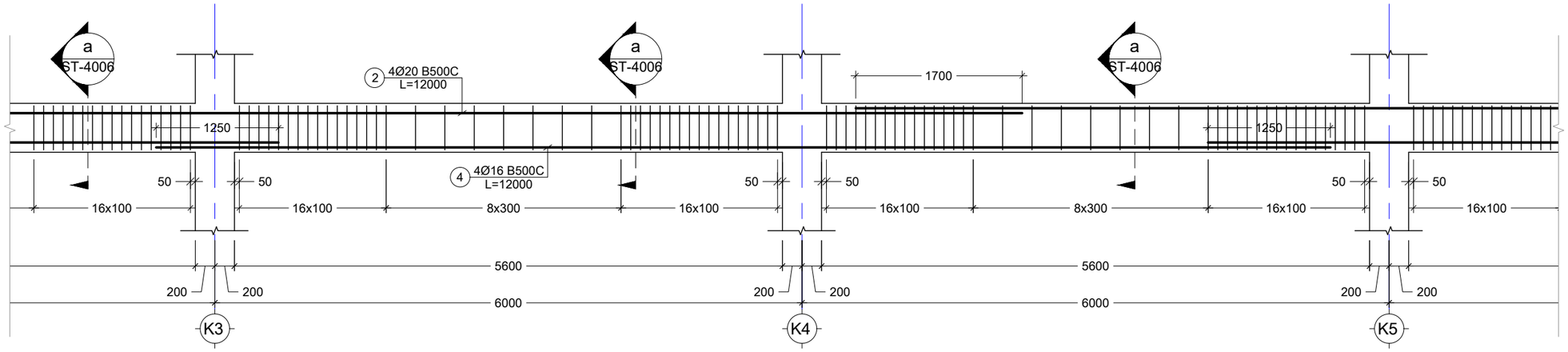

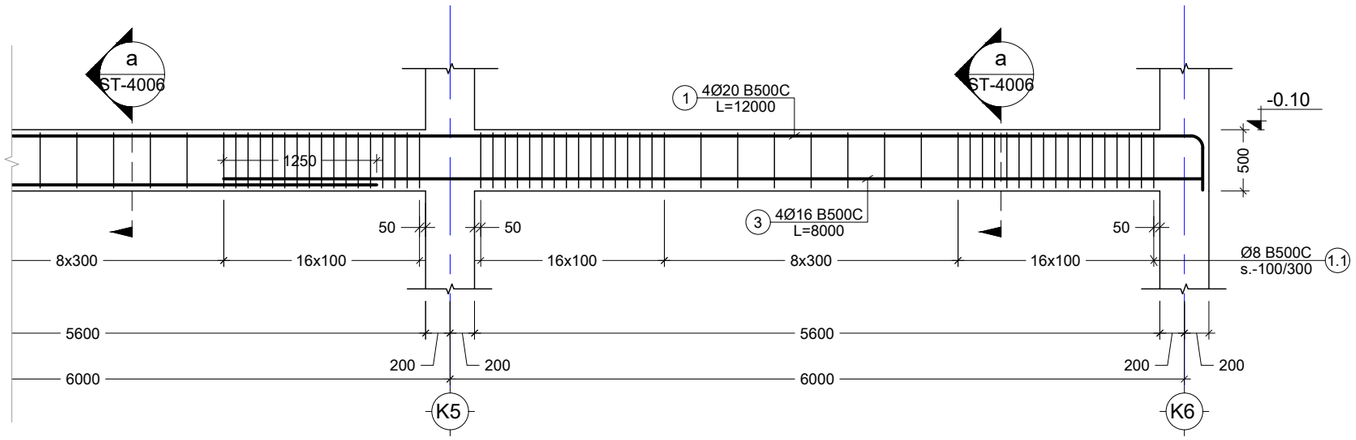

პოზ. №	ესკიზი	L მმ
1	11600, R=4d, 400	12000

1 BM.
Scale: 1:50

შენიშვნა:
NOTE:

----	----	----	----
----	----	----	----
----	----	----	----
----	----	----	----
----	----	----	----
No	Date	Revision	Issued by

სიტუაციური სქემა
KEY PLAN

პროექტი
PROJECT
F ბლოკი - მრავალბინიანი საცხ. კომპლექსი ბერი მაბრიელის ქუჩაზე

მისამართი
ADDRESS
(ს/კ 01.17.11034.067)

ნახაზის კოდი
DRAWG. CODE
CUB-XXX-ST-4001-R00

ნახაზის დასახელება
DRWG. NAME
BM. - 1

CUBICON DESIGN & BUILDING ENGINEERING
შპს "კუბიკონი", თბილისი, მარმარილოს გამზ. 13
ტელ: (+995 591) 116444 www.cubicon.ge

მთავარი კონსტრუქტორი: LEAD STRUCTURAL ENGINEER:	შესრულა: ISSUED BY:	შეამოწმა APPROVED BY:
მათე საჯაია	EJ	MS
ფორმატი PAPER SIZE: A3	პროექტის №: PROJECT No: 110A21	
ფურცლის ნომერი SHEET. No: ST-4001	სტატუსი STATUS: C.D.	მასშტაბი SCALE: 1:50

17.02.2023

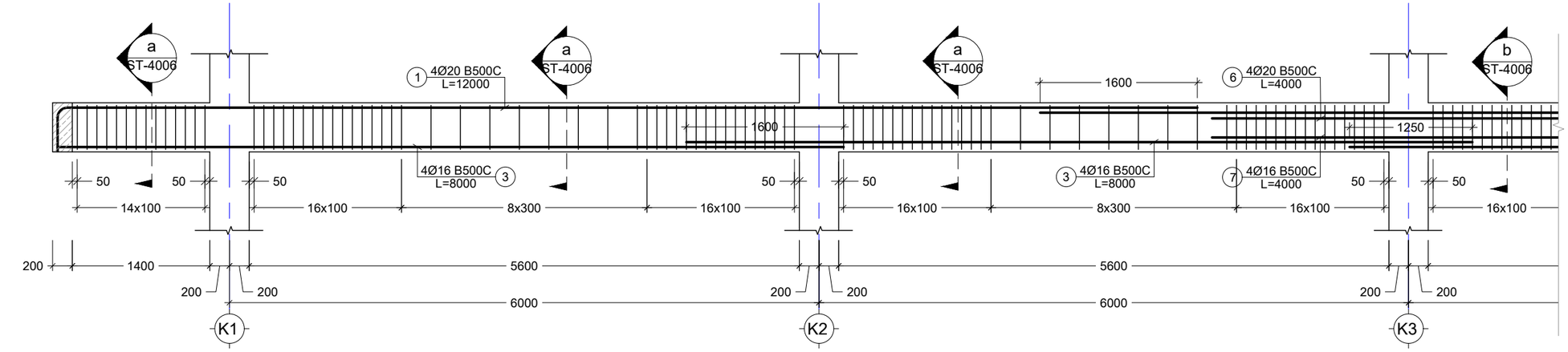

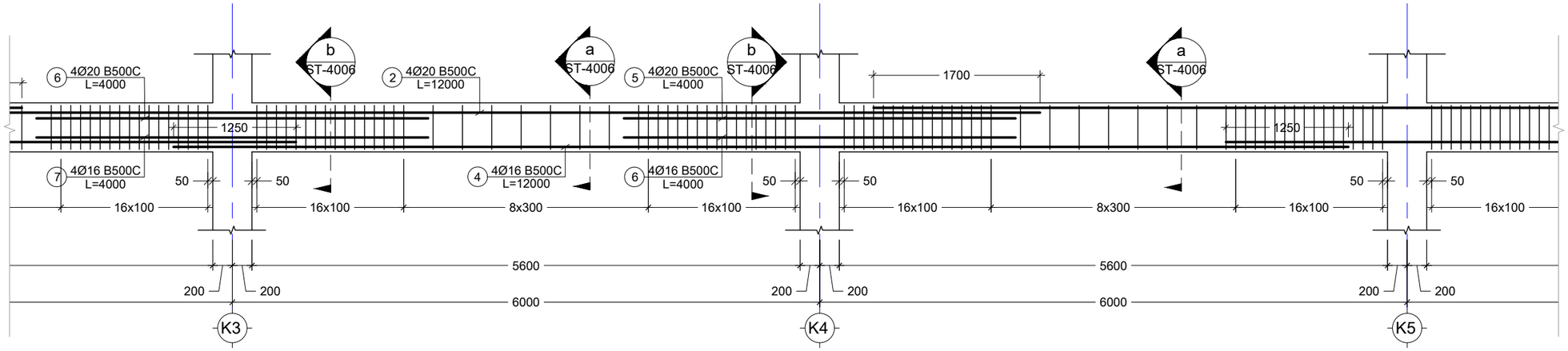

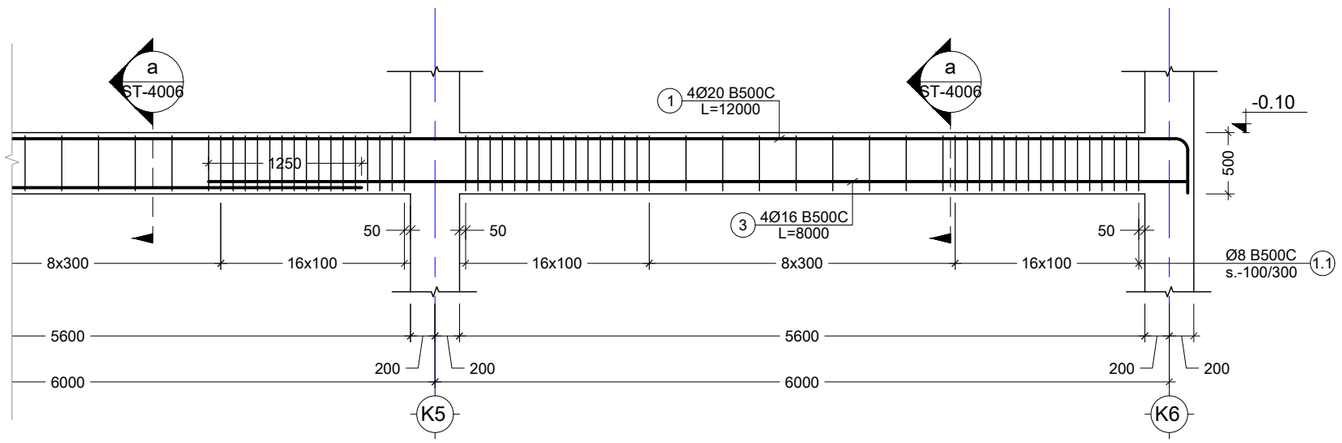

პოზ. №	ესკიზი	L მმ
1	11600, R=4d, 400	12000

2 BM.
Scale: 1:50

შენიშვნა:
NOTE:

----	----	----	----
----	----	----	----
----	----	----	----
----	----	----	----
01	14.02.2023	დაკორექტირდა ნიმ. სიმაღლე	KJ
No	Date	Revision	Issued by

სიტუაციური სქემა
KEY PLAN

პროექტი
PROJECT
F ბლოკი - მრავალბინიანი საცხ. კომპლექსი ბერი მაბრიელის ქუჩაზე

მისამართი
ADDRESS
(ს/კ 01.17.11034.067)

ნახაზის კოდი
DRAWG. CODE
CUB-XXX-ST-4002-R00

ნახაზის დასახელება
DRWG. NAME
BM. - 2

CUBICON
DESIGN & BUILDING ENGINEERING
შპს "კუბიკონი", თბილისი, მარმალ გელოვანის მამზ. 13
ტელ: (+995 591) 116444 www.cubicon.ge

მთავარი კონსტრუქტორი: LEAD STRUCTURAL ENGINEER:	შესრულა: ISSUED BY:	შეამოწმა APPROVED BY:
მათე საჯაია	EJ	MS
	ფორმატი PAPER SIZE: A3	პროექტის №: PROJECT No 110A21
ფურცლის ნომერი SHEET. No ST-4002	სტატია STATUS C.D.	მასშტაბი SCALE 1:50

17.02.2023

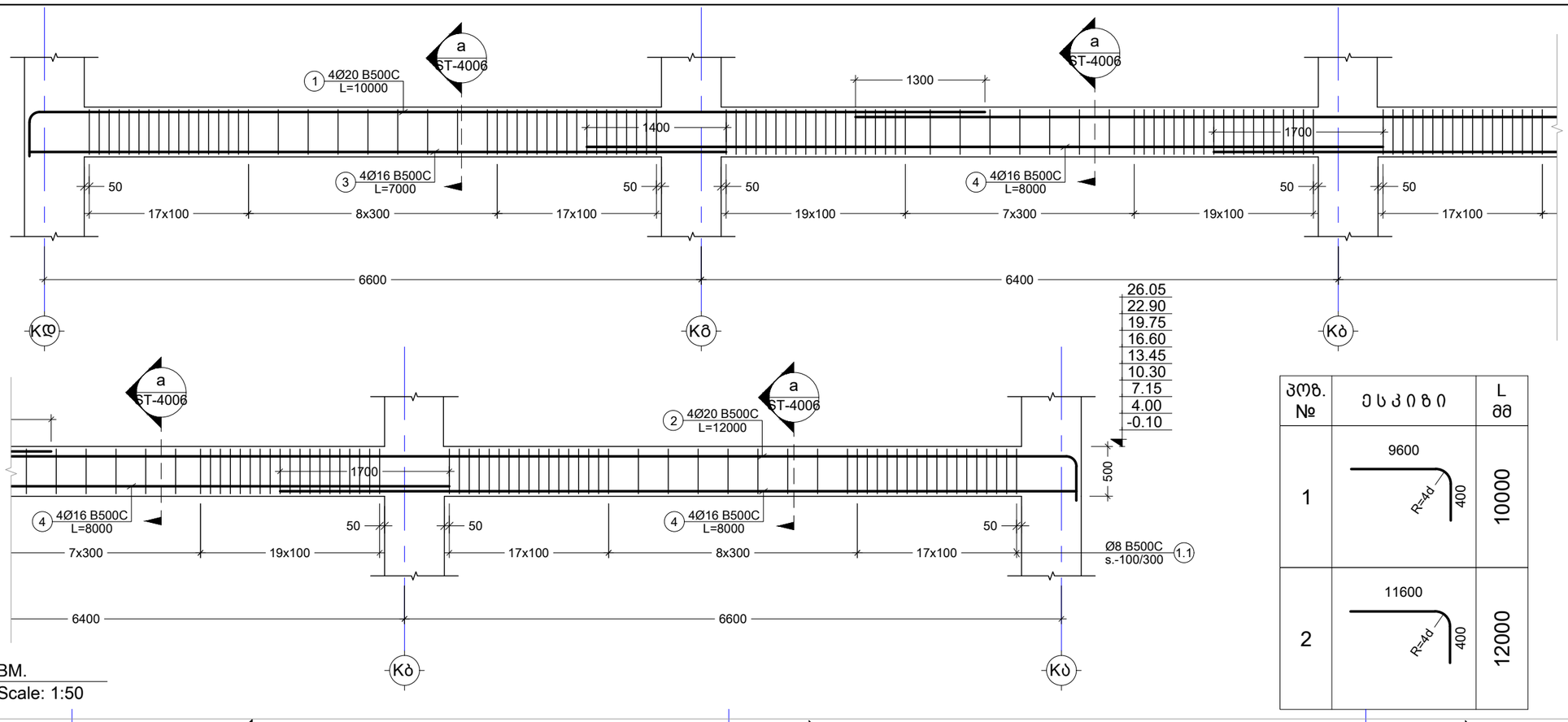

პოზ. №	ესკიზი	L მმ
1	9600, R=4d, 400	10000
2	11600, R=4d, 400	12000

3 BM.
Scale: 1:50

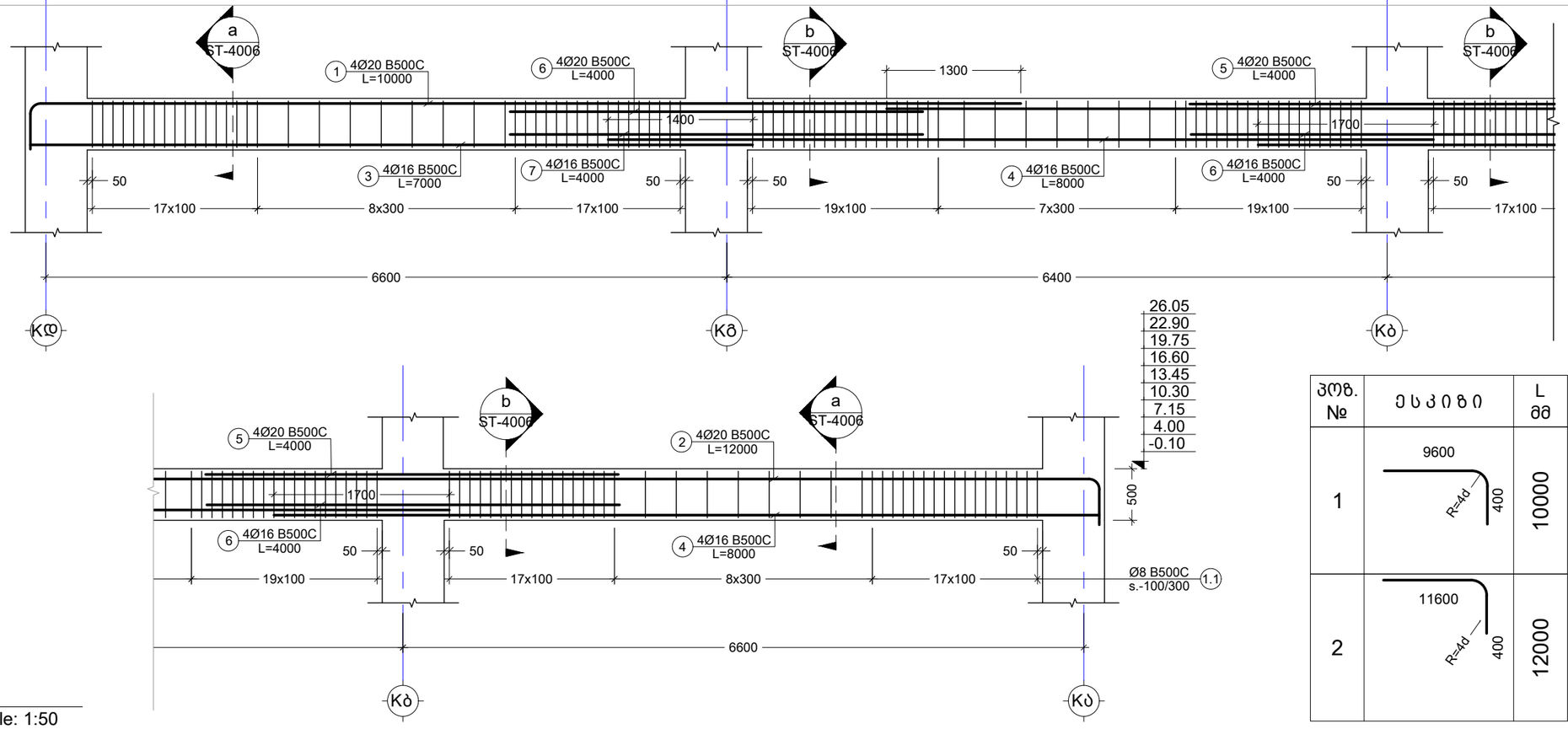

პოზ. №	ესკიზი	L მმ
1	9600, R=4d, 400	10000
2	11600, R=4d, 400	12000

4 BM.
Scale: 1:50

შენიშვნა:
NOTE:

----	----	----	----
----	----	----	----
----	----	----	----
----	----	----	----
----	----	----	----
No	Date	Revision	Issued by

საორიენტაციო სქემა
KEY PLAN

პროექტი
PROJECT
F ბლოკი - მრავალბინიანი საცხ. კომპლექსი ბერი მაბრიელის ქუჩაზე

მისამართი
ADDRESS
(ს/კ 01.17.11034.067)

ნახაზის კოდი
DRAWG. CODE
CUB-XXX-ST-4003-R00

ნახაზის დასახელება
DRWG. NAME
BM. - 3; 4

CUBICON
DESIGN & BUILDING ENGINEERING
მას "კუბიკონი", თბილისი, მარშალ გელოვანის ბაძმ. 13
ტელ: (+995 591) 116444 www.cubicon.ge

მთავარი კონსტრუქტორი: LEAD STRUCTURAL ENGINEER:	შეასრულა: ISSUED BY:	შეამოწმა APPROVED BY:
მამე საჯაია	EJ	MS
	ფორმატი PAPER SIZE: A3	პროექტის №: PROJECT No 110A21
ფურცლის ნომერი SHEET. No ST-4003	სტადია STATUS C.D.	მასშტაბი SCALE 1:50

17.02.2023

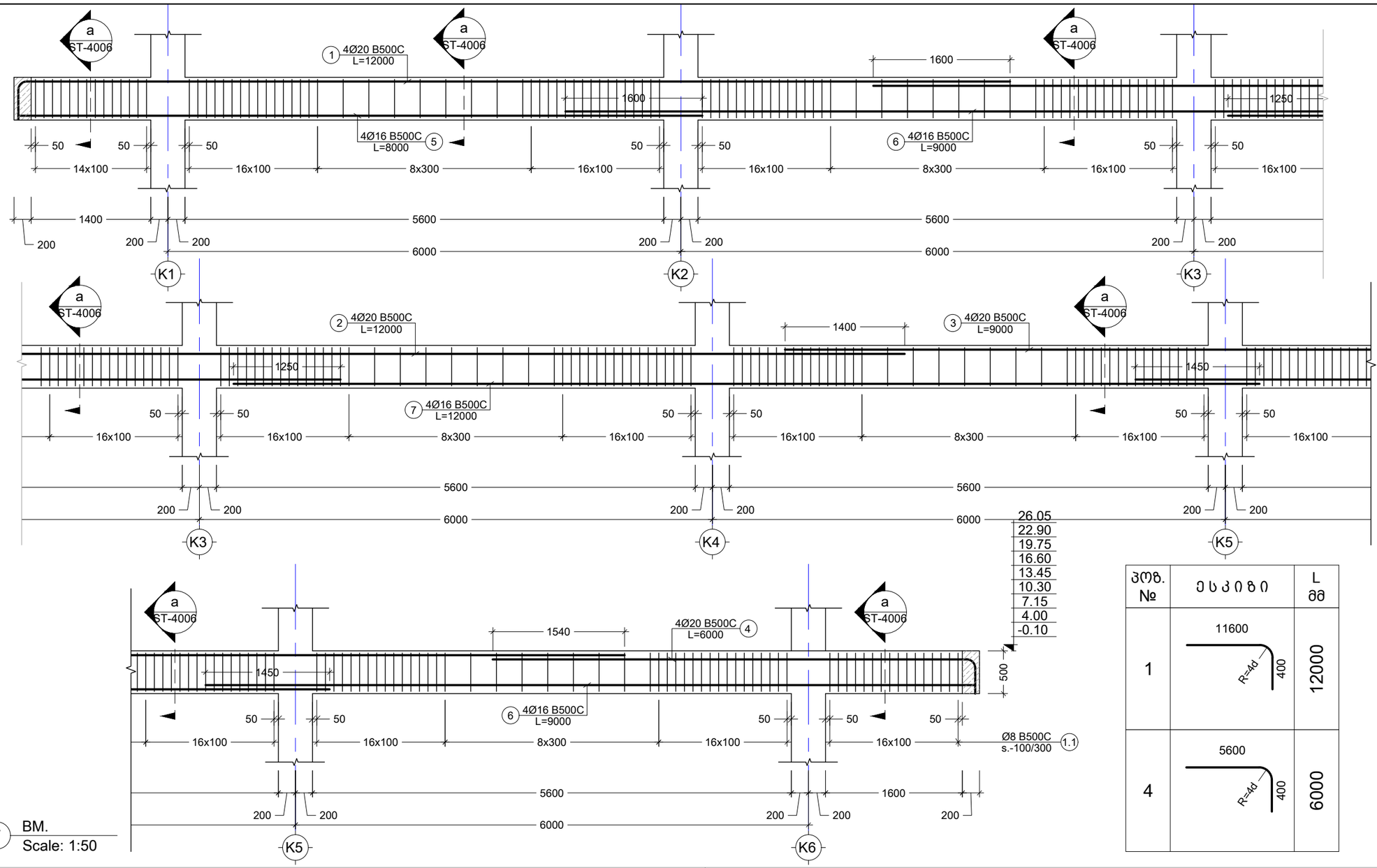

7 BM.
Scale: 1:50

პოზ. №	ესკიზი	L მმ
1	11600, R=4d, 400	12000
4	5600, R=4d, 400	6000

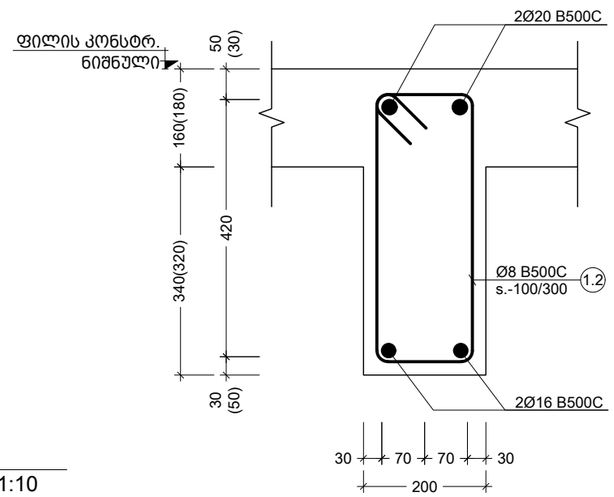

5 BM.
Scale: 1:10

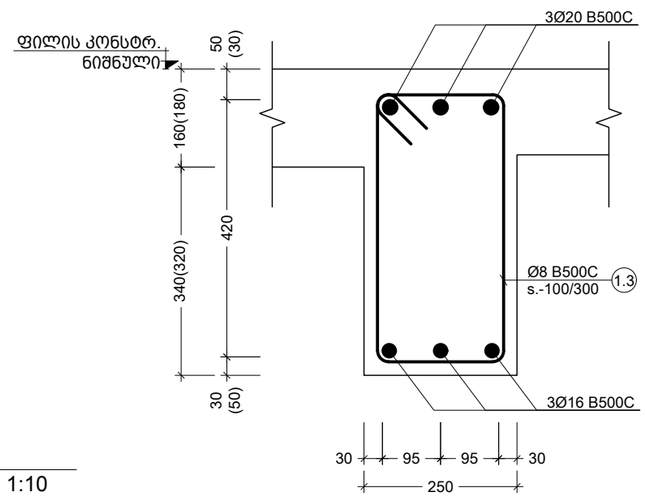

6 BM.
Scale: 1:10

შენიშვნა:
NOTE:

No	Date	Revision	Issued by
----	----	----	----
----	----	----	----
----	----	----	----
----	----	----	----
----	----	----	----

სიტუაციური სქემა
KEY PLAN

პროექტი
PROJECT
F ბლოკი - მრავალბინიანი საცხ. კომპლექსი ბერი ბაბრიელის ქუჩაზე

მისამართი
ADDRESS
(ს/კ 01.17.11034.067)

ნახაზის კოდი
DRAWG. CODE
CUB-XXX-ST-4004-R00

ნახაზის დასახელება
DRWG. NAME
BM. - 5; 6; 7

CUBICON DESIGN & BUILDING ENGINEERING
შპს "კუბიკონი", თბილისი, მარშალ გელოვანის ბაზრ. 13
ტელ: (+995 591) 116444 www.cubicon.ge

მთავარი კონსტრუქტორი: LEAD STRUCTURAL ENGINEER:	შესრულა: ISSUED BY:	შეამოწმა APPROVED BY:
მათე საჯაია	EJ	MS
	ფორმატი PAPER SIZE: A3	პროექტის №: PROJECT No 110A21
ფურცლის ნომერი SHEET. No ST-4004	სტატუსი STATUS C.D.	მასშტაბი SCALE 1:50

17.02.2023

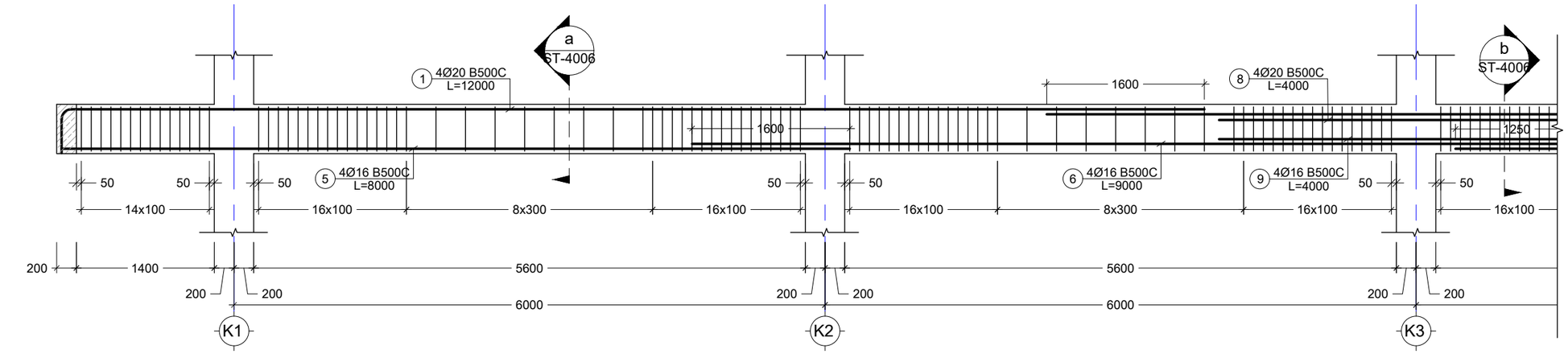

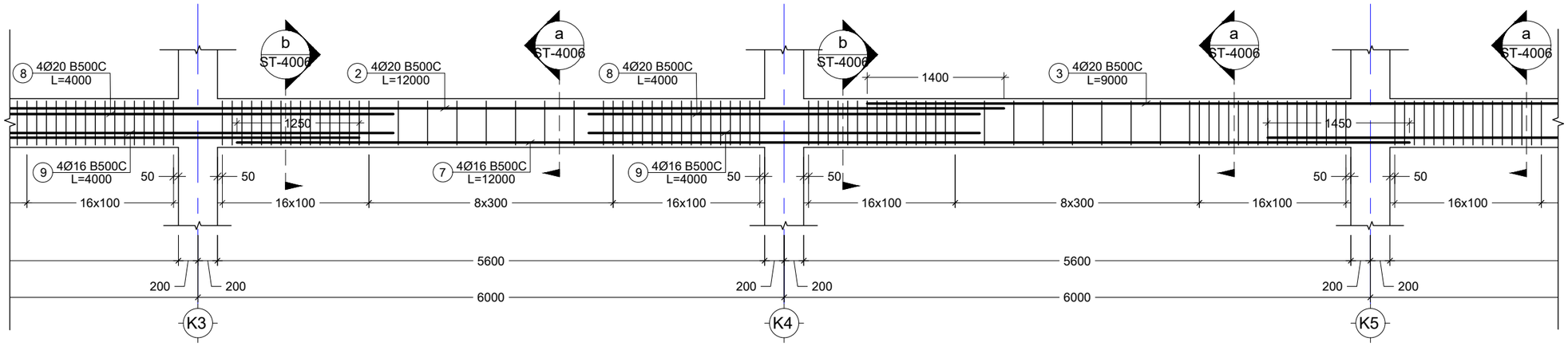

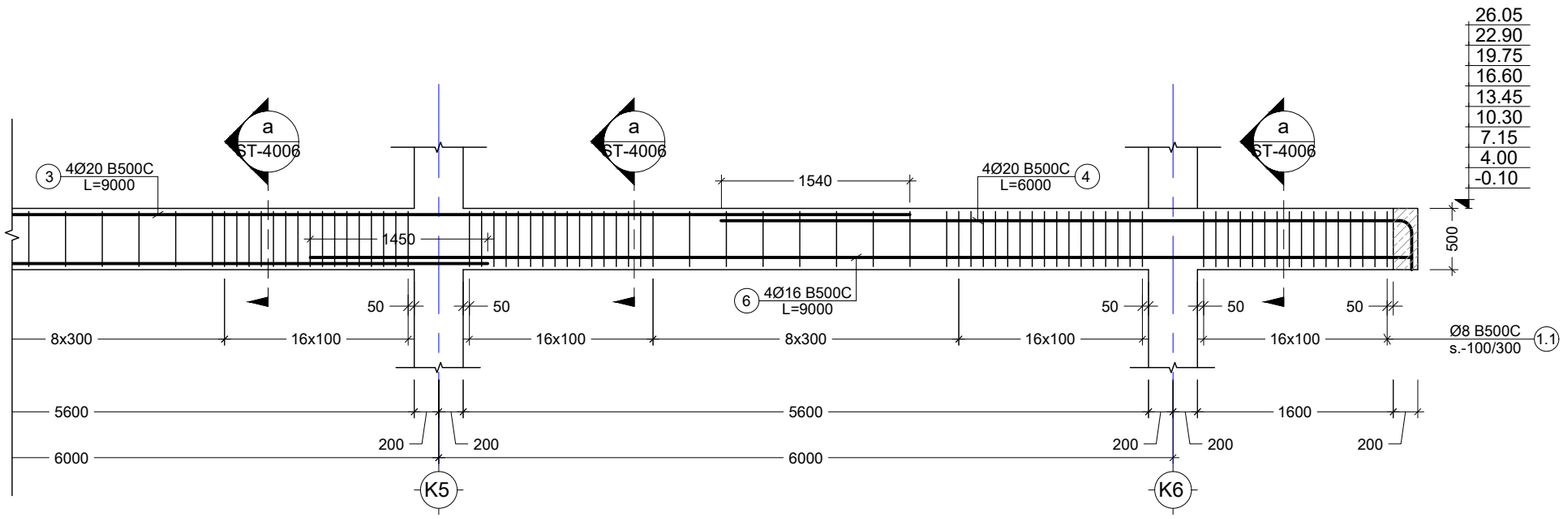

პოზ. №	ესკიზი	L მმ
1	11600, R=4d, 400	12000
4	5600, R=4d, 400	6000

8 BM.
Scale: 1:50

შენიშვნა:
NOTE:

----	----	----	----
----	----	----	----
----	----	----	----
----	----	----	----
----	----	----	----
No	Date	Revision	Issued by

სიტუაციური სქემა
KEY PLAN

პროექტი
PROJECT
F ბლოკი - მრავალბინიანი საცხ. კომპლექსი ბერი მაბრიელის ქუჩაზე

მისამართი
ADDRESS
(ს/კ 01.17.11034.067)

ნახაზის კოდი
DRAWG. CODE
CUB-XXX-ST-4005-R00

ნახაზის დასახელება
DRWG. NAME
BM. - 8

CUBICON DESIGN & BUILDING ENGINEERING
შპს "კუბიკონი", თბილისი, მარშალ გელოვანის ბაძმ. 13
ტელ: (+995 591) 116444 www.cubicon.ge

მთავარი კონსტრუქტორი: LEAD STRUCTURAL ENGINEER:	შეასრულა: ISSUED BY:	შეამოწმა APPROVED BY:
მათე საჯაია	EJ	MS
ფორმატი PAPER SIZE	A3	პროექტის №: PROJECT No 110A21
ფურცლის ნომერი SHEET. No	სტადია STATUS	მასშტაბი SCALE
ST-4005	C.D.	1:50

17.02.2023

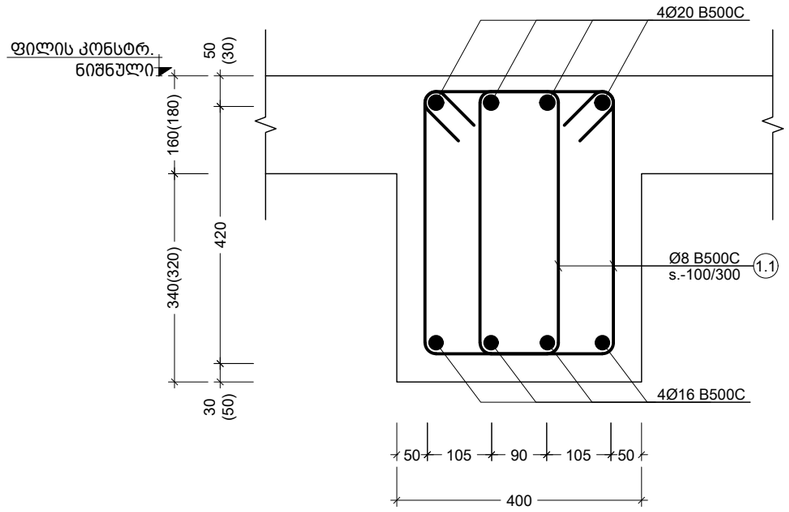

a კვეთი
Scale: 1:10

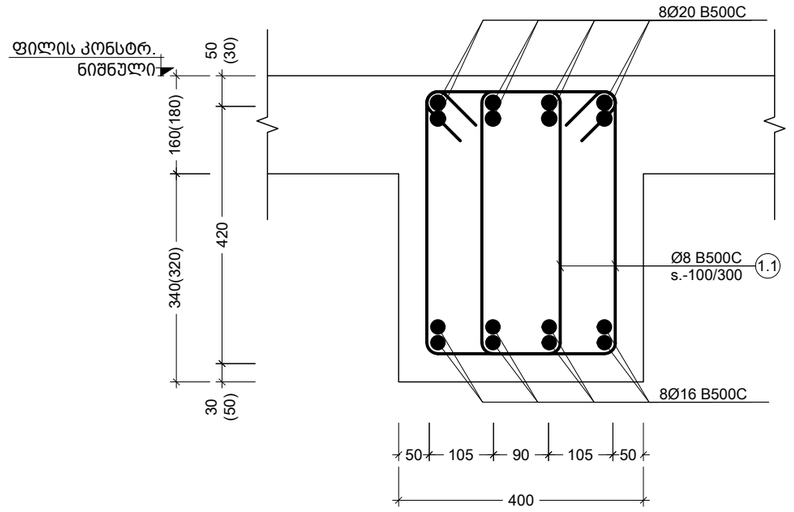

b კვეთი
Scale: 1:10

პოზ. №	ე ს კ ი ზ ი	L მმ
1.1	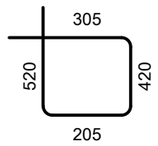	1450
1.2	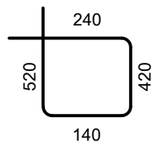	1320
1.3	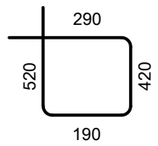	1420

შენიშვნა:
NOTE:

No	Date	Revision	Issued by
----	----	----	----
----	----	----	----
----	----	----	----
----	----	----	----
----	----	----	----

სიტუაციური სქემა
KEY PLAN

პროექტი
PROJECT
F ბლოკი - მრავალბინიანი საცხ. კომპლექსი ბერი მაბრიელის ქუჩაზე

მისამართი
ADDRESS
(ს/კ 01.17.11034.067)

ნახაზის კოდი
DRAWG. CODE
CUB-XXX-ST-4006-R00

ნახაზის დასახელება
DRWG. NAME
კვეთი - a; b; ესკიზი

CUBICON
DESIGN & BUILDING ENGINEERING

შპს "კუბიკონი", თბილისი, მარშალ გელოვანის გამზ. 13
ტელ: (+995 591) 116444 www.cubicon.ge

მთავარი კონსტრუქტორი: LEAD STRUCTURAL ENGINEER:	შეასრულა: ISSUED BY:	შეამოწმა APPROVED BY:
მათე საჯაია	EJ	MS
ფორმატი PAPER SIZE: A3		პროექტის №: PROJECT No 110A21
ფურცლის ნომერი SHEET. No ST-4006	სტადია STATUS C.D.	მასშტაბი SCALE 1:10

17.02.2023

ელემენტის დასახ. და სართული

ქვესართ. დასახ. და სართული

(1 სართულზე)

ელემენტების სვეტებისა და კედლების 4.00-დან 26.05 ნიშნულის ჩასართული

ელემენტის დასახ. და სართული		ჯამ. №№	დიაგრამა ან ჯამი (მმ)	არმატურის სიგრძე (მ.)	ერთეულის წონა (კგ.)	სართულის წონა (ტ.)	ბეტონის მოცულობა (მ³)	სართულის წონა (ტ.)
				არმატურის ტიპი და ბეტონის კლასი				
Beam - 1 3 (ც.)		1	Ø20 B500C	12000	8 X 3	288.00	710	288.00
		2	Ø20 B500C	12000	4 X 3	144.00	355	144.00
		3	Ø16 B500C	8000	12 X 3	288.00	454	288.00
		4	Ø16 B500C	12000	4 X 3	144.00	227	144.00
		1.1	Ø8 B500C	1450	428 X 3	1861.80	734	1861.80
	ბეტონის მოცულობა C20/25			V =	4.1 X 3	= 12.29 მ³		12.29 მ³
Beam - 2 1 (ც.)		1	Ø20 B500C	12000	8 X 1	96.00	237	96.00
		2	Ø20 B500C	12000	4 X 1	48.00	118	48.00
		3	Ø16 B500C	8000	12 X 1	96.00	151	96.00
		4	Ø16 B500C	12000	4 X 1	48.00	76	48.00
		5	Ø20 B500C	4000	8 X 1	32.00	79	32.00
		6	Ø16 B500C	4000	8 X 1	32.00	50	32.00
		1.1	Ø8 B500C	1450	428 X 1	620.60	245	620.60
	ბეტონის მოცულობა C20/25			V =	4.1 X 1	= 4.10 მ³		4.10 მ³
Beam - 3 4 (ც.)		1	Ø20 B500C	10000	4 X 4	160.00	394	160.00
		2	Ø20 B500C	12000	4 X 4	192.00	473	192.00
		3	Ø16 B500C	7000	4 X 4	112.00	177	112.00
		4	Ø16 B500C	8000	8 X 4	256.00	404	256.00
		1.1	Ø8 B500C	1450	258 X 4	1496.40	590	1496.40
	ბეტონის მოცულობა C20/25			V =	2.6 X 4	= 10.24 მ³		10.24 მ³
Beam - 4 2 (ც.)		1	Ø20 B500C	10000	4 X 2	80.00	197	80.00
		2	Ø20 B500C	12000	4 X 2	96.00	237	96.00
		3	Ø16 B500C	7000	4 X 2	56.00	88	56.00
		4	Ø16 B500C	8000	8 X 2	128.00	202	128.00
		5	Ø20 B500C	4000	8 X 2	64.00	158	64.00
		6	Ø16 B500C	4000	8 X 2	64.00	101	64.00
		1.1	Ø8 B500C	1450	258 X 2	748.20	295	748.20
	ბეტონის მოცულობა C20/25			V =	2.6 X 2	= 5.12 მ³		5.12 მ³
Beam - 5 1 (ც.)		1	Ø20 B500C	ტ.ს.	–	74	182	73.92
		1	Ø16 B500C	ტ.ს.	–	74	117	73.92
		1.2	Ø8 B500C	1320	168 X 1	221.76	87	221.76
	ბეტონის მოცულობა C20/25			V =	2.2 X 1	= 2.15 მ³		2.15 მ³
Beam - 6 1 (ც.)		1	Ø20 B500C	ტ.ს.	–	7	16	6.60
		1	Ø16 B500C	ტ.ს.	–	7	10	6.60
		1.3	Ø8 B500C	1420	15 X 1	21.30	8	21.30
	ბეტონის მოცულობა C20/25			V =	0.2 X 1	= 0.24 მ³		0.24 მ³

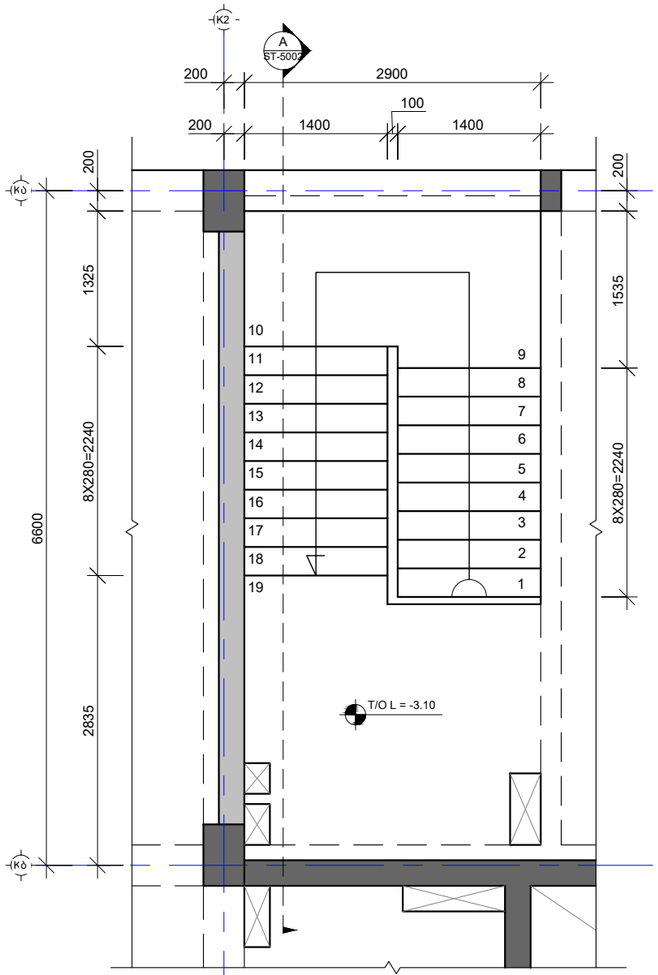

კიბე მოწყობის გეგმა -3.10 / -0.10 ნიშნულებს შორის
Scale: 1:50

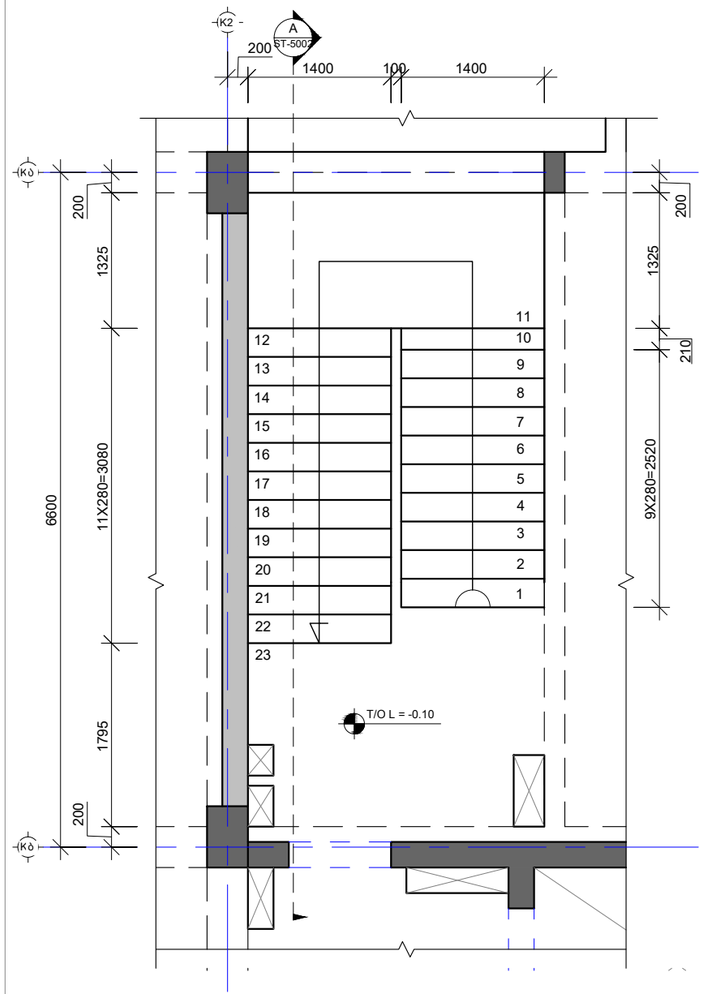

კიბე მოწყობის გეგმა -0.10 / 4.00 ნიშნულებს შორის
Scale: 1:50

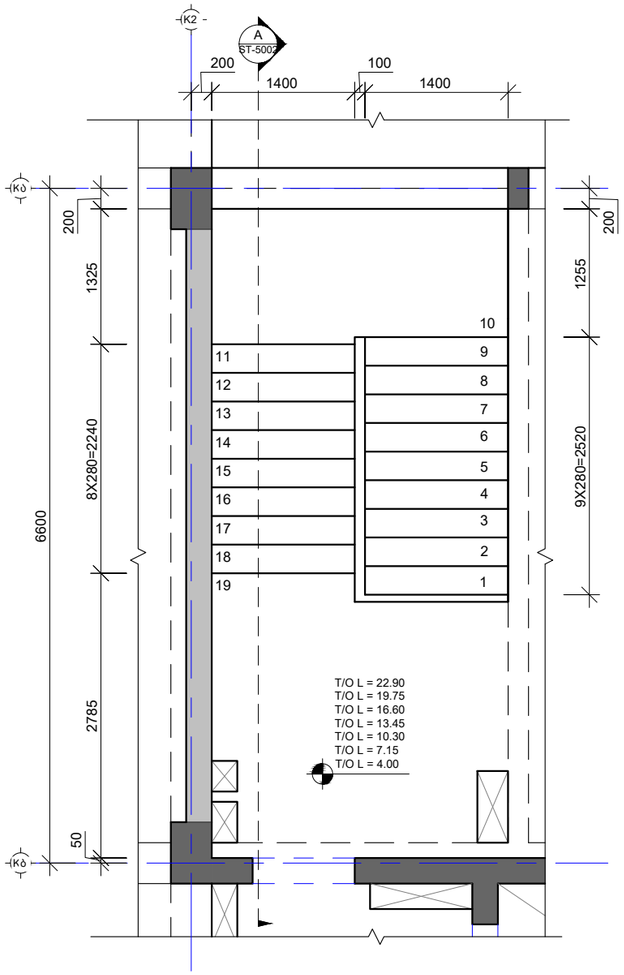

კიბე მოწყობის გეგმა 4.00 / 22.90 ნიშნულებს შორის
Scale: 1:50

შენიშვნა:
NOTE:

----	----	----	----
----	----	----	----
----	----	----	----
----	----	----	----
----	14.02.2023	დაკორექტირდა საყალიბე გეგმა	KCH
No	Date	Revision	Issued by

სიტუაციური სქემა
KEY PLAN

პროექტი
PROJECT
F ბლოკი - მრავალბინიანი საცხ. კომპლექსი ბერი გაბრიელის ქუჩაზე

მისამართი
ADDRESS
(ს/კ 01.17.11034.067)

ნახაზის კოდი
DRAWG. CODE
CUB-ZZZ-ST-5001-R00

ნახაზის დასახელება
DRWG. NAME
კიბე №1 და №2 საყალიბე გეგმები -3.10 22.60 ნიშნ.

CUBICON DESIGN & BUILDING ENGINEERING
შპს "კუბიკონი", თბილისი, მარშალ გელოვანის ბაზრ. 13
ტელ: (+995 591) 116444 www.cubicon.ge

მთავარი კონსტრუქტორი: LEAD STRUCTURAL ENGINEER:	შესრულა: ISSUED BY:	შეამოწმა APPROVED BY:
მათე საჯაია	KCH	MS
ფორმატი PAPER SIZE	A3	პროექტის №: PROJECT No	110A21
ფურცლის ნომერი SHEET. No	ST-5001	სტადია STATUS	C.D.	მასშტაბი SCALE	1:50

17.02.2023

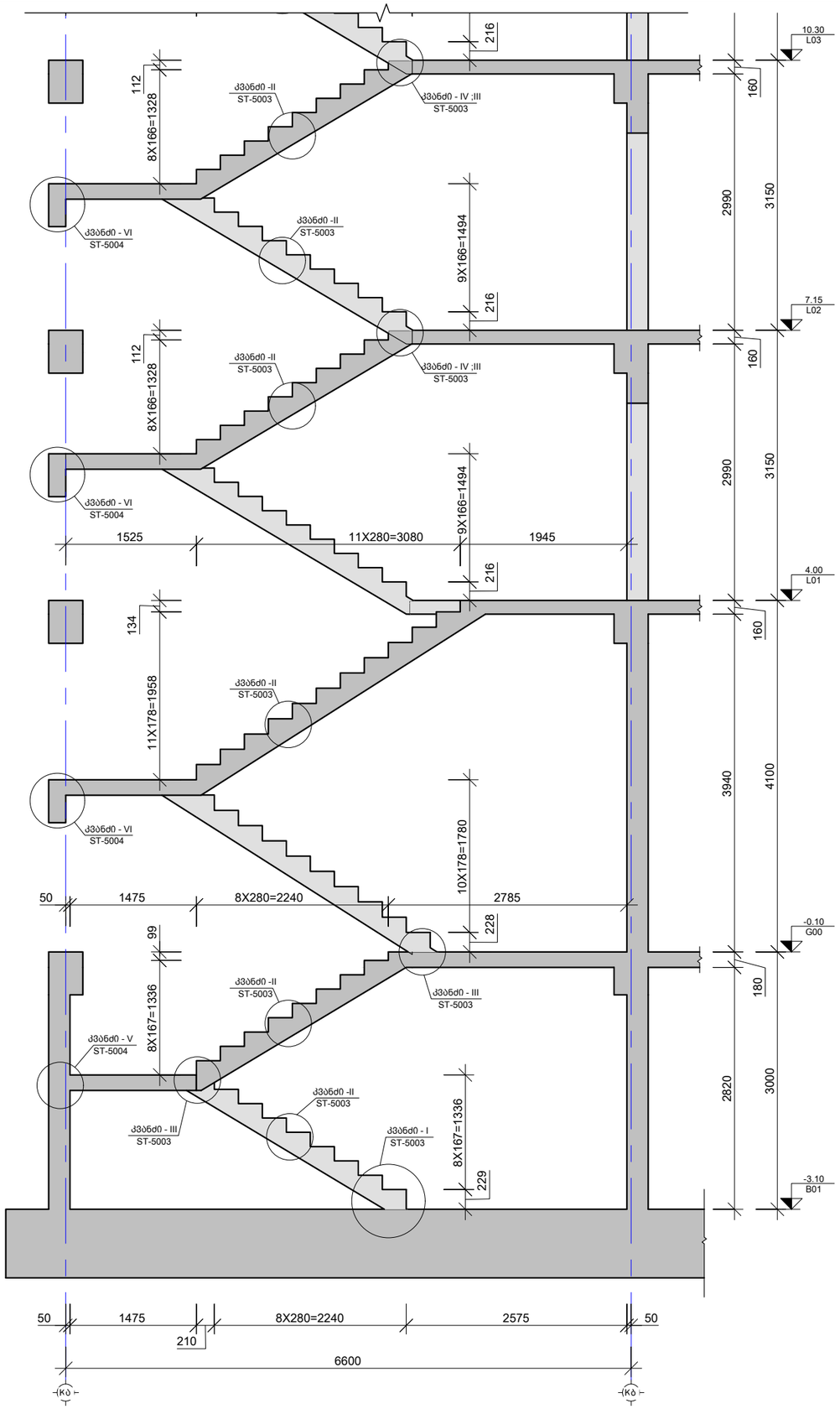

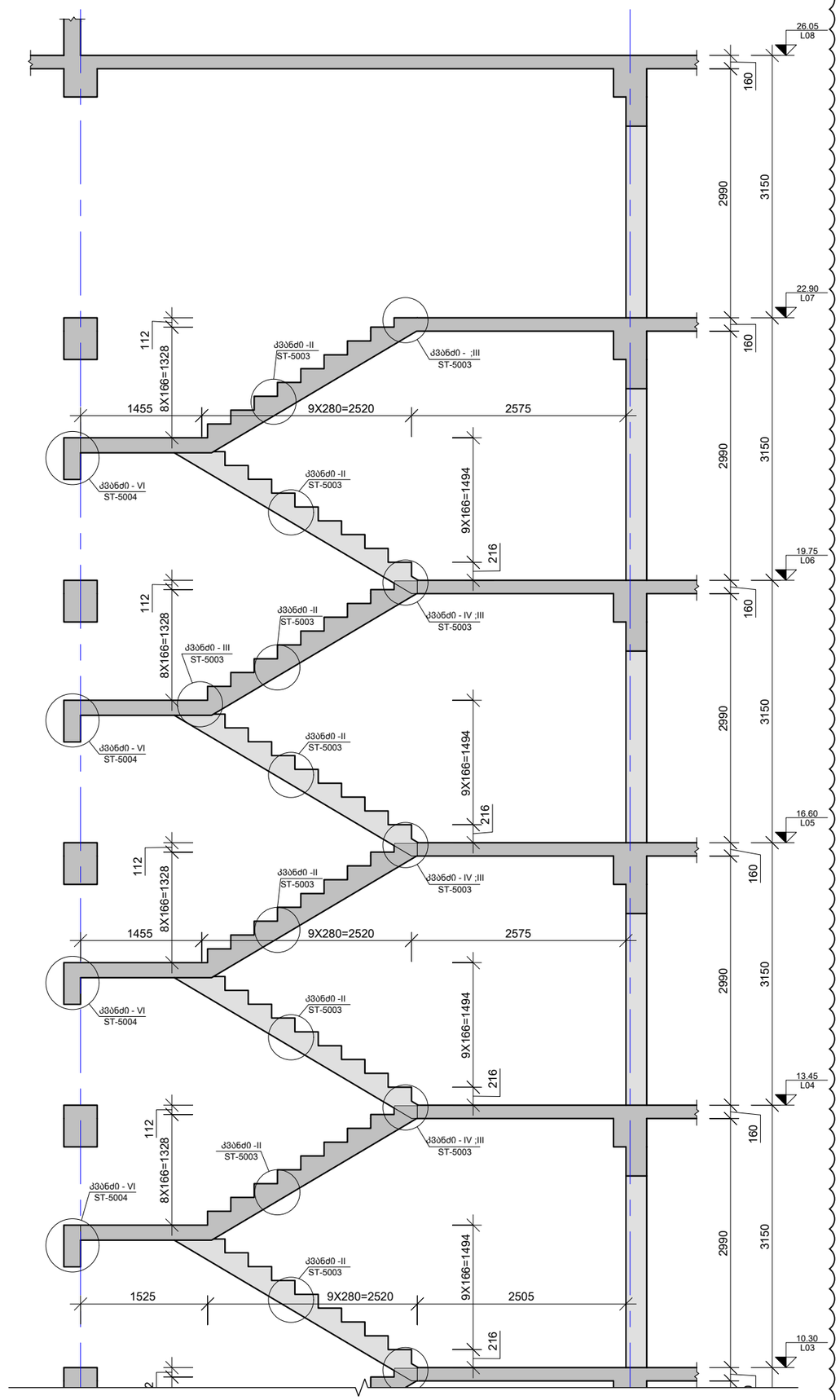

შენიშვნა:
NOTE:

----	----	----	----
----	----	----	----
----	----	----	----
----	----	----	----
01	14.02.2023	შეცვალა ნიშნულები	KCH
No	Date	Revision	Issued by

სიტუაციური სქემა
KEY PLAN

პროექტი
PROJECT
F ბლოკი - მრავალბინიანი საცხ. კომპლექსი ბერი გაბრიელის ქუჩაზე

მისამართი
ADDRESS
(ს/კ 01.17.11034.067)

ნახაზის კოდი
DRAWG. CODE
CUB-ZZZ-ST-5002-R00

ნახაზის დასახელება
DRWG. NAME
ქრილი A

CUBICON
DESIGN & BUILDING ENGINEERING
შპს "კუბიკონი", თბილისი, მარშალ გელოვანის გამზ. 13
ტელ: (+995 591) 116444 www.cubicon.ge

მთავარი კონსტრუქტორი: LEAD STRUCTURAL ENGINEER:	შესრულა: ISSUED BY:	შეამოწმა APPROVED BY:
მათე საჯაია	KCH	MS
	ფორმატი PAPER SIZE: A3	პროექტის №: PROJECT No: 110A21
ფურცლის ნომერი SHEET. No: ST-5002	სტადია STATUS: C.D.	მასშტაბი SCALE: 1:50

17.02.2023

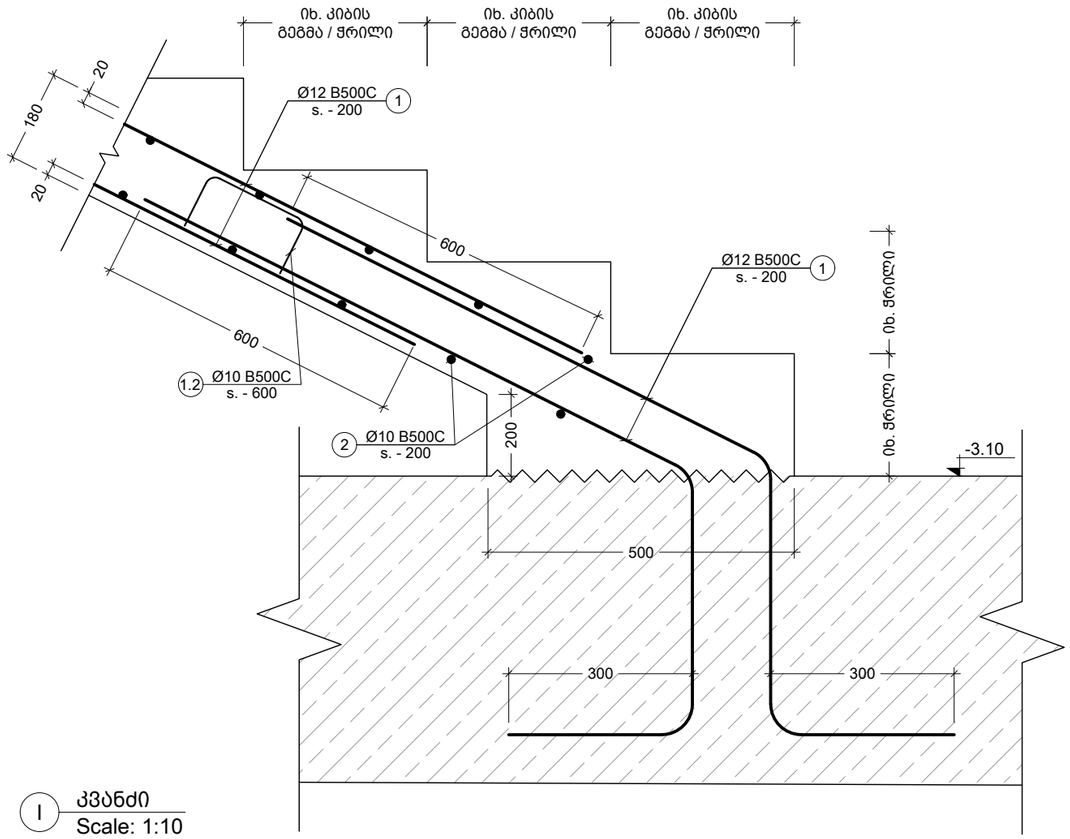

I კვანძი
Scale: 1:10

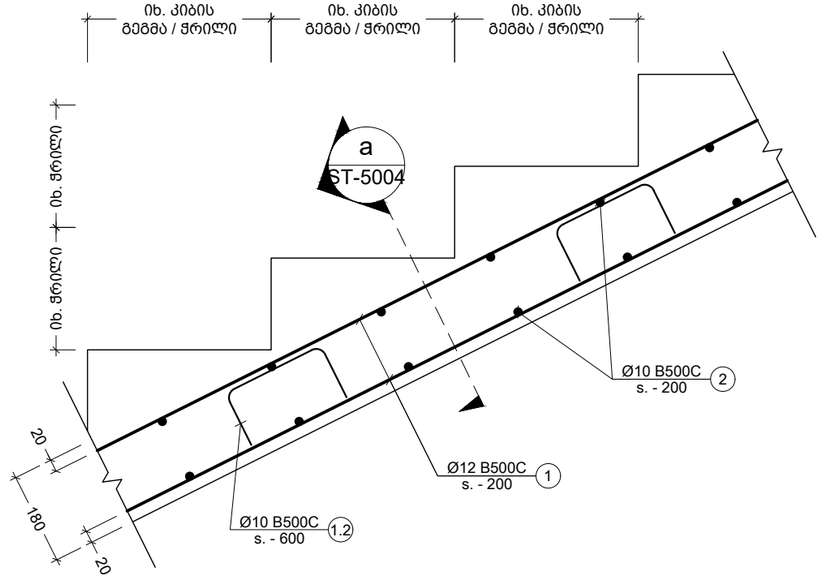

II კვანძი
Scale: 1:10

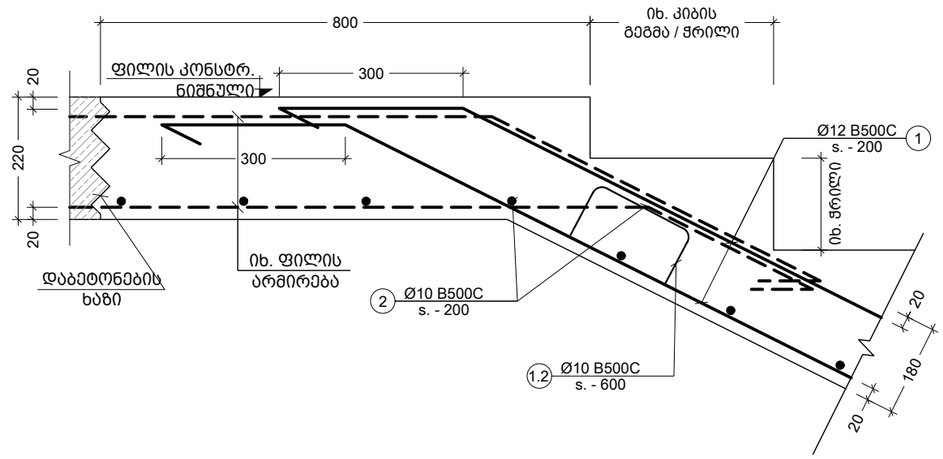

III კვანძი
Scale: 1:10

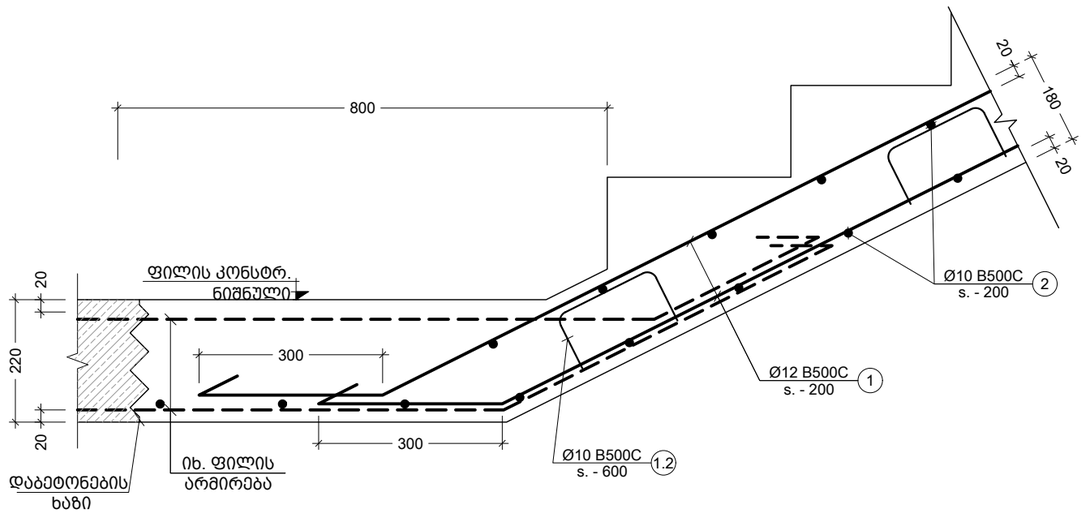

IV კვანძი
Scale: 1:10

შენიშვნა:
NOTE:

----	----	----	----
----	----	----	----
----	----	----	----
----	----	----	----
----	----	----	----
No	Date	Revision	Issued by

სიტუაციური სქემა
KEY PLAN

პროექტი
PROJECT
F ბლოკი - მრავალბინიანი საცხ. კომპლექსი ბერი მაბრიელის ქუჩაზე

მისამართი
ADDRESS
(ს/კ 01.17.11034.067)

ნახაზის კოდი
DRAWG. CODE
CUB-ZZZ-ST-5003-R00

ნახაზის დასახელება
DRWG. NAME
კვანძი I; II; III; IV

CUBICON DESIGN & BUILDING ENGINEERING
მას "კუბიკონი", თბილისი, მარშალ გელოვანის ბაძმ. 13
ტელ: (+995 591) 116444 www.cubicon.ge

მთავარი კონსტრუქტორი: LEAD STRUCTURAL ENGINEER:	შეასრულა: ISSUED BY:	შეამოწმა APPROVED BY:
მათე საჯაია	KCH	MS
	ფორმატი PAPER SIZE: A3	პროექტის №: PROJECT No 110A21
ფურცლის ნომერი SHEET. No ST-5003	სტადია STATUS C.D.	მასშტაბი SCALE 1:10

17.02.2023

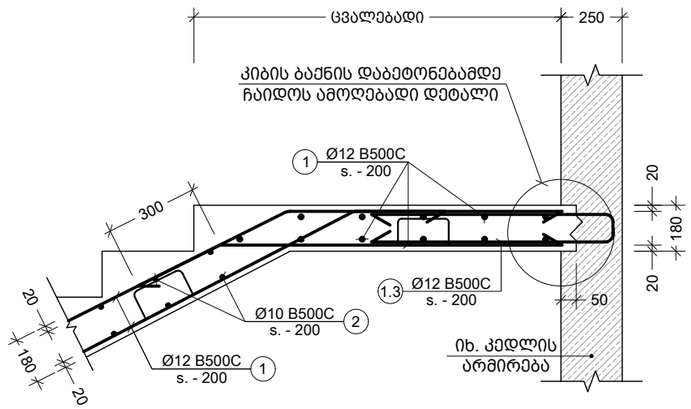

V კვანძი
Scale: 1:20

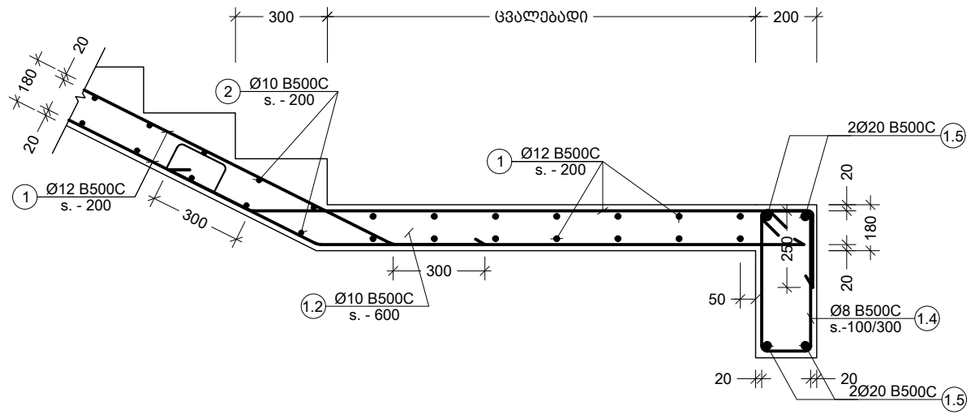

VI კვანძი
Scale: 1:20

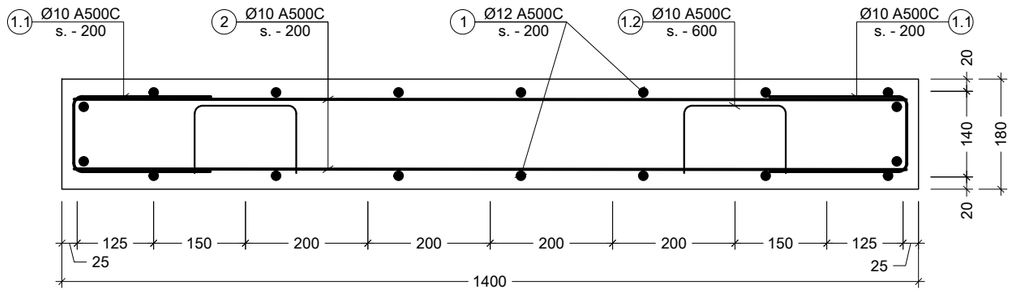

a კვეთი
Scale: 1:10

პოზ. №	ესკიზი	L მმ
1.1	300 / 140 / 300	740
1.2	200 / 110 / 110 / 300 / 300	1020
1.3	800 / 140 / 800	1740

პოზ. №	ესკიზი	L მმ
1.4	260 / 520 / 420 / 160	1360

კონსტრ. დასახ. და სართული	ელემენტის დასახ. და რაოდენობა	პოზ. №	დიამეტრი ან კვეთი (მმ)	ერთეულის სიგრძე (მმ.)	ხარაჩი ერთ სართულზე			ხარაჩი მთლიანად	
					რაოდენობა (ც.)	სიგრძე (მ.)	წონა (კგ.)	სართულის სიგრძე (მ.)	სართულის წონა (კგ.)
კიბეების სპეციფიკაცია -3.10 / -0.10 ნიშნულზე (1 სართულზე)	კიბე - 1; კიბე - 2 1 (ც.)	1	Ø 12 B500C	დ.ბ.	–	370	328	369.60	328
		2	Ø 10 B500C	დ.ბ.	–	308	190	308.00	190
		1.1	Ø 10 B500C	740	60 X 2	89	55	88.80	55
		1.2	Ø 10 B500C	1020	50 X 2	102	63	102.00	63
		1.3	Ø 10 B500C	1740	30 X 2	104	64	104.40	64
		მძიმე ბეტონი C20/25 V = 2.80 X 2 = 5.60 მ³						5.60 მ³	
კიბეების სპეციფიკაცია -0.10 / 4.00 ნიშნულზე (1 სართულზე)	კიბე - 1; კიბე - 2 1 (ც.)	1	Ø 12 B500C	დ.ბ.	–	416	369	415.80	369
		2	Ø 10 B500C	დ.ბ.	–	347	214	346.50	214
		1.1	Ø 10 B500C	740	60 X 2	89	55	88.80	55
		1.2	Ø 10 B500C	1020	50 X 2	102	63	102.00	63
		1.3	Ø 10 B500C	1740	30 X 2	104	64	104.40	64
		მძიმე ბეტონი C20/25 V = 3.15 X 2 = 6.30 მ³						6.30 მ³	
კიბეების სპეციფიკაცია 4.00 / 22.90 ნიშნულზე (6 სართულზე)	კიბე - 1; კიბე - 2 1 (ც.)	1	Ø 12 B500C	დ.ბ.	–	383	340	2296.80	2038
		2	Ø 10 B500C	დ.ბ.	–	319	197	1914.00	1179
		3	Ø 20 B500C	დ.ბ.	–	37	91	221.76	547
		1.1	Ø 10 B500C	740	60 X 2	89	55	532.80	328
		1.2	Ø 10 B500C	1020	50 X 2	102	63	612.00	377
		1.4	Ø 8 B500C	1740	20 X 2	70	27	417.60	165
		მძიმე ბეტონი C20/25 V = 2.90 X 2 = 5.80 მ³						34.80 მ³	

შენიშვნა:
NOTE:

No	Date	Revision	Issued by
----	----	----	----
----	----	----	----
----	----	----	----
----	----	----	----
----	----	----	----

სიტუაციური სქემა
KEY PLAN

პროექტი
PROJECT
F ბლოკი - მრავალბინიანი საცხ. კომპლექსი ბერი გაბრიელის ქუჩაზე

მისამართი
ADDRESS
(ს/კ 01.17.11034.067)

ნახაზის კოდი
DRAWG. CODE
CUB-ZZZ-ST-5004-R00

ნახაზის დასახელება
DRWG. NAME
კვანძი V; VI; კიბის სპეციფიკაცია

CUBICON DESIGN & BUILDING ENGINEERING
შპს "კუბიკონი", თბილისი, მარმარ გელოვანის ბაღმ. 13
ტელ: (+995 591) 116444 www.cubicon.ge

მთავარი კონსტრუქტორი: LEAD STRUCTURAL ENGINEER:	შესრულა: ISSUED BY:	შეამოწმა APPROVED BY:
მათე საჯაია	KCH	MS
	ფორმატი PAPER SIZE: A3	პროექტის №: PROJECT No 110A21
ფურცლის ნომერი SHEET. No: ST-5004	სტადია STATUS: C.D.	მასშტაბი SCALE: 1:10

17.02.2023

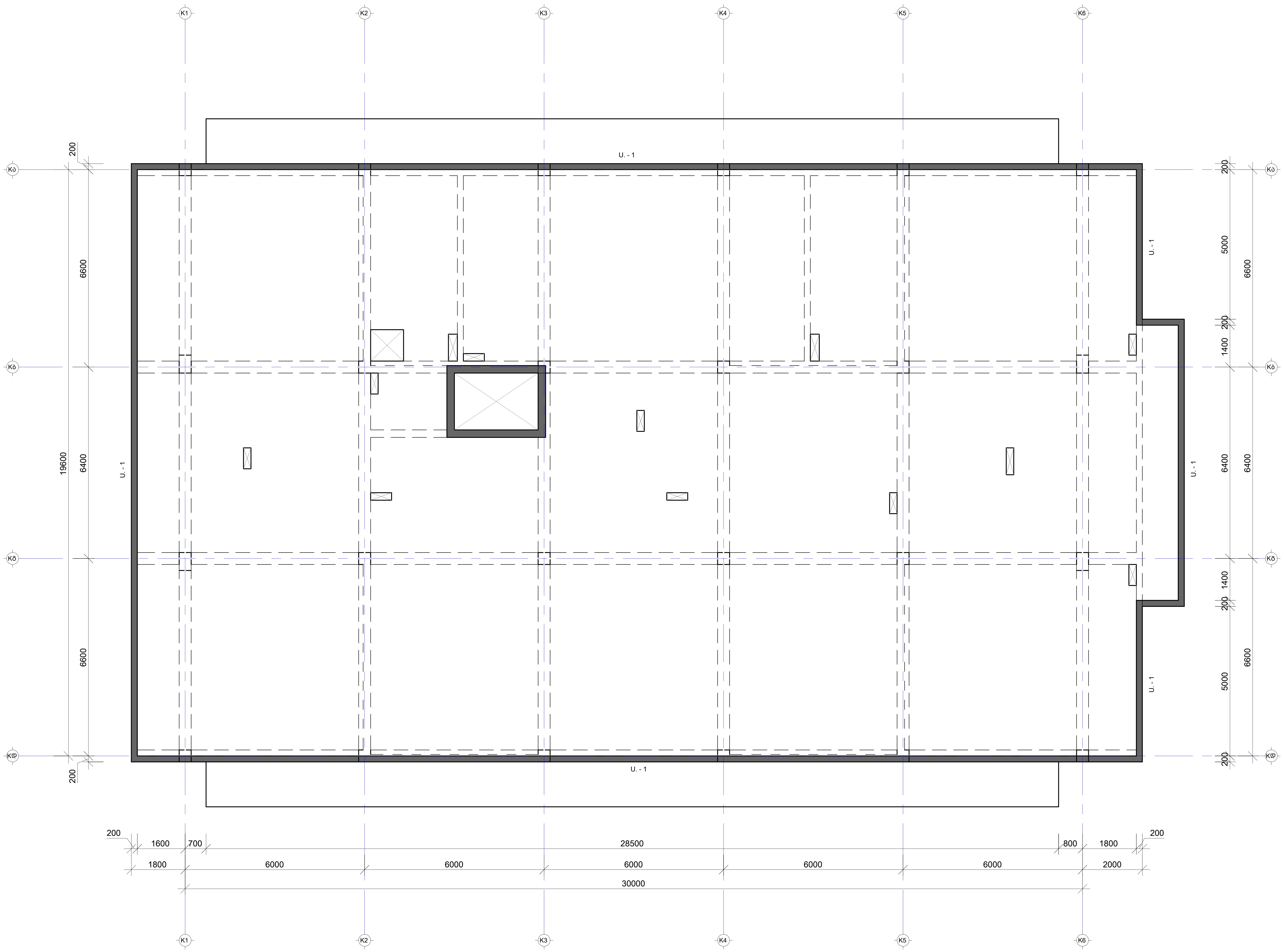

შენიშვნა:
NOTE:

No	Date	Revision	Issued by

სიტუაციური სქემა
KEY PLAN

პროექტი
PROJECT
F ბლოკი - მრავალბინიანი საცხ. კომპლექსი ბერი გაბრიელის ქუჩაზე

მისამართი
ADDRESS
(ს/კ 01.17.11034.067)

ნახაზის ნომერი
DRAWG. No
CUB-L08-ST-9001-R00

ნახაზის დასახელება
DRWG. NAME
პარაპეტის მარკირების გეგმა 26.05 ნიშნულზე

CUBICON DESIGN & BUILDING ENGINEERING
შპს "კუბიკონი", თბილისი, მარშალ გელოვანის გამზ. 13
ტელ: (+995 591) 116444 www.cubicon.ge

მთავარი კონსტრუქტორი: LEAD STRUCTURAL ENGINEER:	შეასრულა: ISSUED BY:	შეამოწმა APPROVED BY:
მათე საჯაია	KCH	MS
	ფორმატი PAPER SIZE: A2	პროექტის №: PROJECT No: 110A21
ფურცლის ნომერი SHEET. No: ST-9001	სტადია STATUS: C.D.	მასშტაბი SCALE: 1:100

17.02.2023

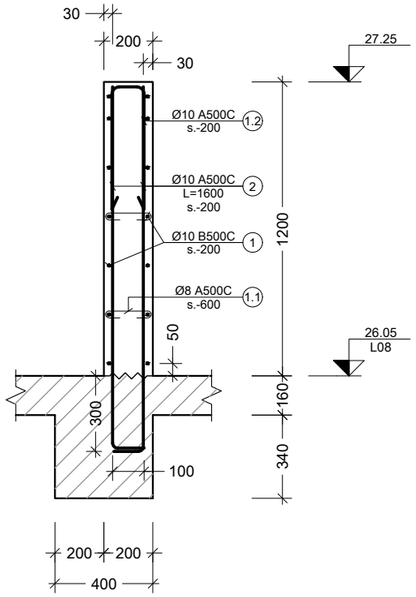

1 პარაპეტი
Scale: 1:25

კონსტრ. დასახ.	ელემენტის დასახ.	პოზ. №	დიამეტრი ან კვეთი (მმ)	ერთეულის სიგრძე (მმ.)	რაოდენობა (ც.)	საერთო სიგრძე (მ.)	საერთო წონა (კგ.)
პარაპეტი	U.-1 1 (ც.)	1	Ø 10 B500C	დ.ბ.	–	1694	1044
		2	Ø 10 B500C	1600	1100 X 1	1760	1085
		1.1	Ø 8 B500C	360	394 X 1	142	56
		1.2	Ø 10 B500C	1130	548 X 1	619	382
		მძიმე ბეტონი C20/25		V =	26.5 X 1	= 26.50 მ³	

პოზ. №	ე ს კ ი ზ ი	L მმ
1.1	160 100 100	360
1.2	130 500 500	1130

შენიშვნა:
NOTE:

----	----	----	----
----	----	----	----
----	----	----	----
----	----	----	----
----	----	----	----
No	Date	Revision	Issued by

სიტუაციური სქემა
KEY PLAN

პროექტი
PROJECT
F ბლოკი - მრავალბინიანი საცხ.
კომპლექსი ბერი მაბრიელის ქუჩაზე

მისამართი
ADDRESS
(ს/კ 01.17.11034.067)

ნახაზის კოდი
DRAWG. CODE
CUB-ZZZ-ST-9002-R00

ნახაზის დასახელება
DRWG. NAME
პარაპეტის კვეთი

CUBICON DESIGN & BUILDING ENGINEERING
შპს "კუბიკონი", თბილისი, მარშალ გელოვანის ბაძმ. 13
ტელ: (+995 591) 116444 www.cubicon.ge

მთავარი კონსტრუქტორი: LEAD STRUCTURAL ENGINEER:	შეასრულა: ISSUED BY:	შეამოწმა APPROVED BY:
მათე საჯაია	KCH	MS
	ფორმატი PAPER SIZE: A3	პროექტის №: PROJECT No: 110A21
ფურცლის ნომერი SHEET. No: ST-9002	სტადია STATUS: C.D.	მასშტაბი SCALE: 1:25

17.02.2023

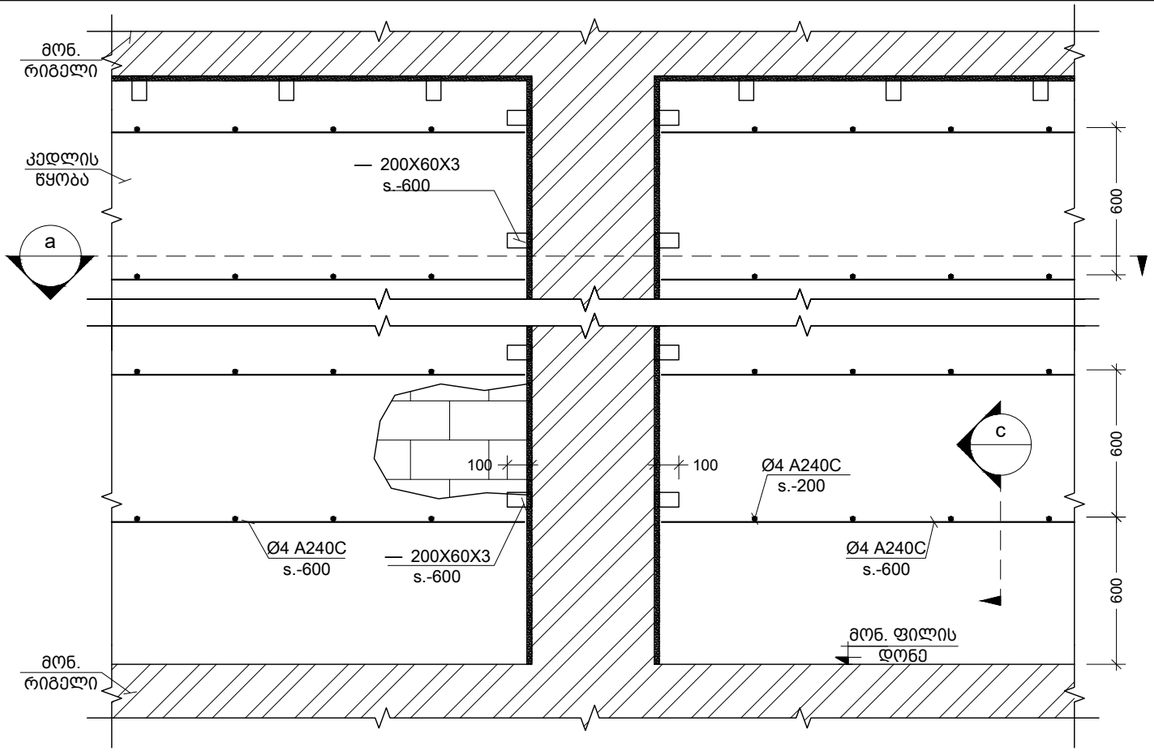

მონ. რ.ბ.-ის სვეტების და გარე შემომგხლუდავი კედლების მიერთების სქემა
Scale: 1:25

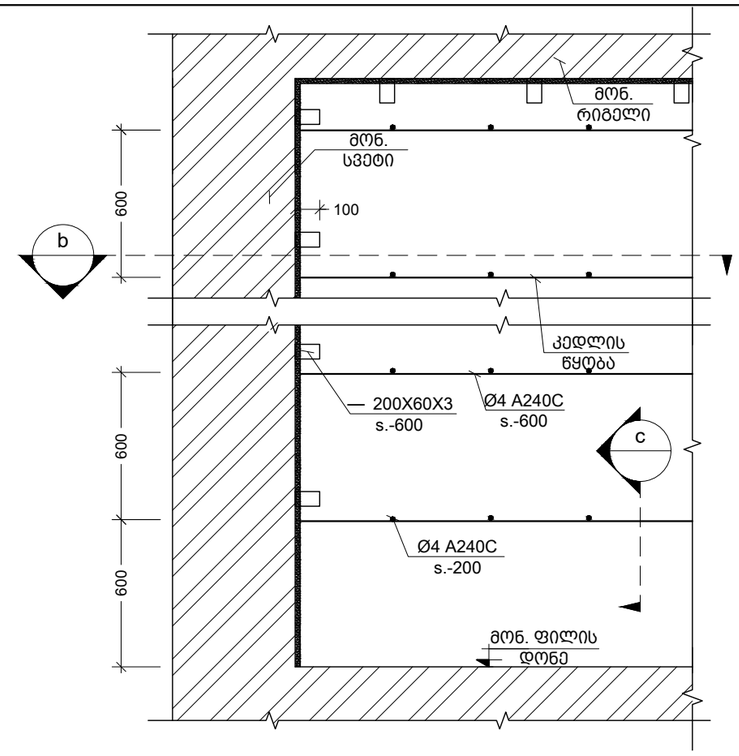

კუთხის სვეტებთან კედლების მიერთების კვანძი
Scale: 1:25

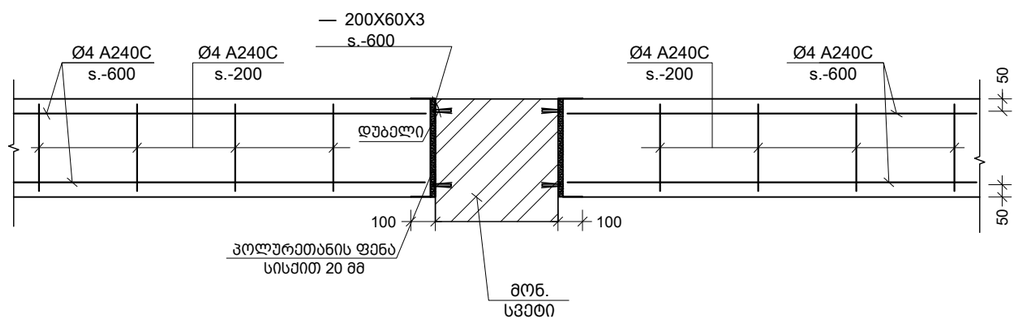

a კვეთი
Scale: 1:25

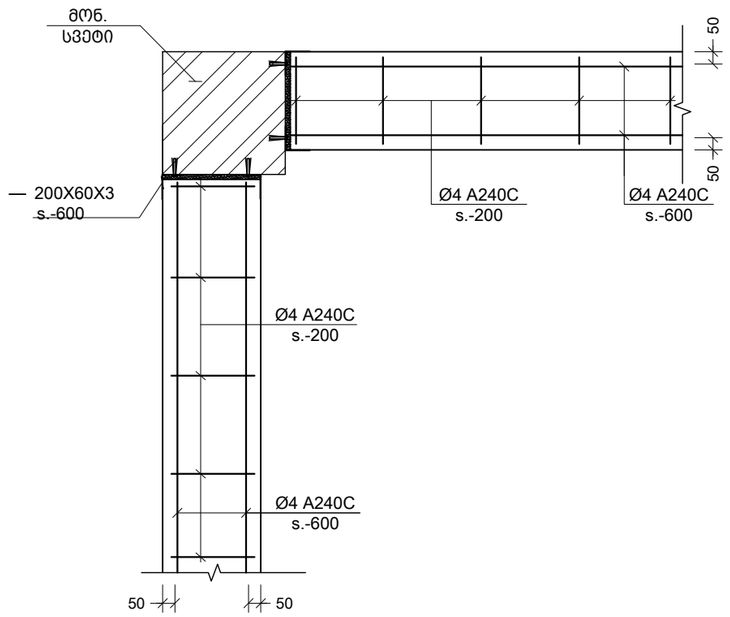

b კვეთი
Scale: 1:25

შენიშვნა:
NOTE:

No	Date	Revision	Issued by

სიტუაციური სქემა
KEY PLAN

პროექტი
PROJECT
F ბლოკი - მრავალბინიანი საცხ. კომპლექსი ბერი გაბრიელის ქუჩაზე

მისამართი
ADDRESS
(ს/კ 01.17.11034.067)

ნახაზის კოდი
DRAWG. CODE
CUB-XXX-ST-9003-R00

ნახაზის დასახელება
DRWG. NAME
მონ.რკ.ბ. სვ.-ის და გარე შემომგხლუდავი კედლების მიერთების სქემა

CUBICON
DESIGN & BUILDING ENGINEERING
შპს "კუბიკონი", თბილისი, მარშალ გელოვანის გამზ. 13
ტელ: (+995 591) 116444 www.cubicon.ge

მთავარი კონსტრუქტორი: LEAD STRUCTURAL ENGINEER:	შეასრულა: ISSUED BY:	შეამოწმა APPROVED BY:
მათე საჯაია		----
ფორმატი PAPER SIZE		პროექტის №: PROJECT No
A3		110A21
ფურცლის ნომერი SHEET. No	სტადია STATUS	მასშტაბი SCALE
ST-9003	C.D.	1:25

17.02.2023

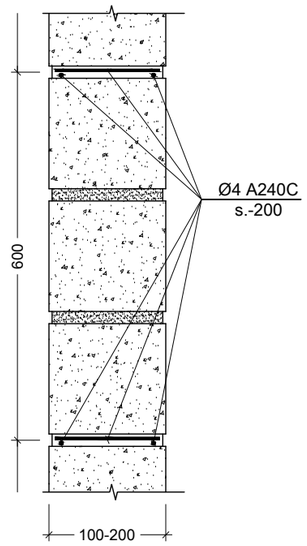

c კვეთი
Scale: 1:10

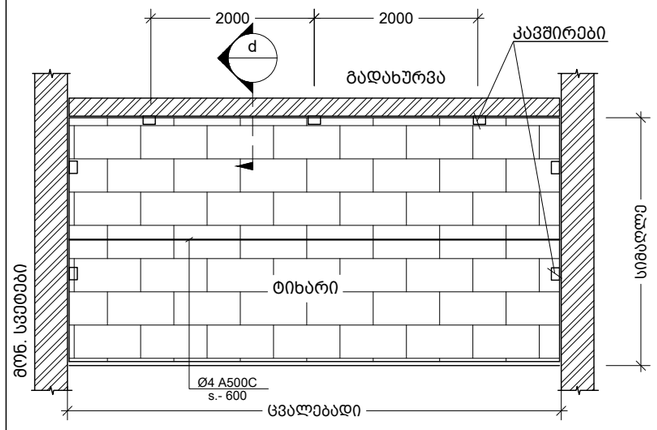

ტიხრების დამაგრების და არმირების ზოგადი სქემა
Scale: 1:100

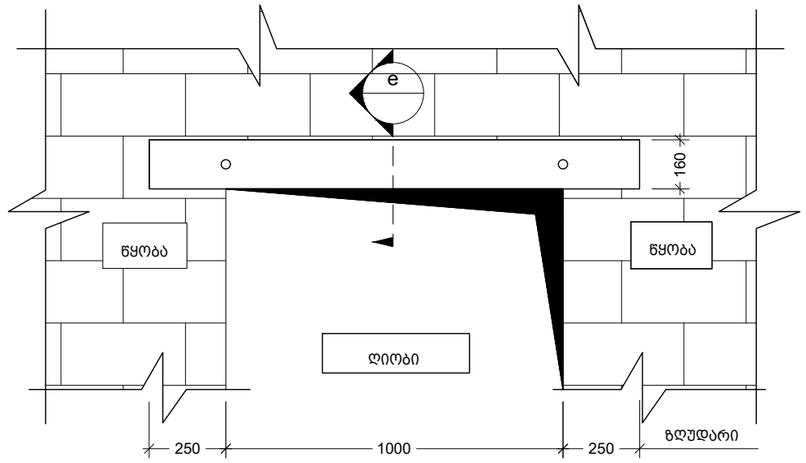

ზღუდარის მოწყობის ტიპიური სქემა
Scale: 1:20

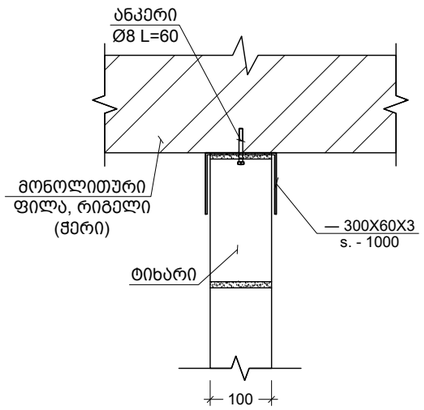

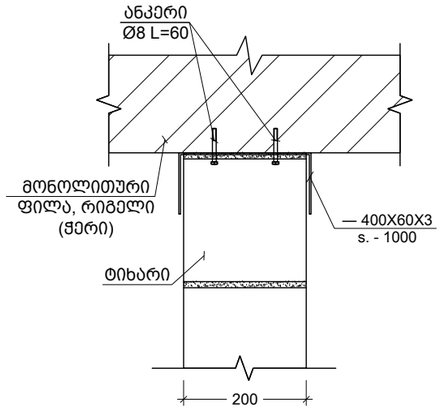

d 100 მმ -იანი და 200 მმ -იანი ტიხრის გადახურვის ფილასთან და რიგელთან შეპირაპირების კვანძი
Scale: 1:10

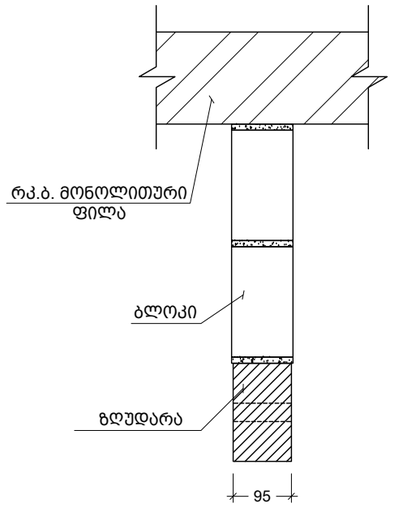

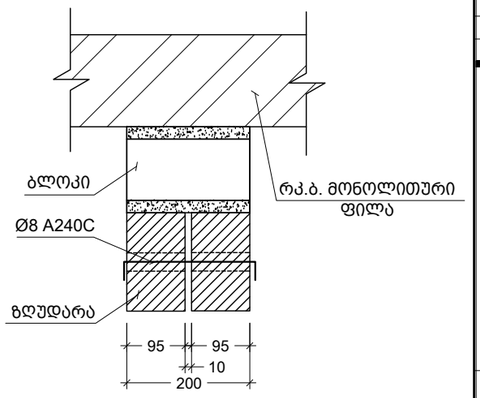

e 95 მმ-იანი და 200 მმ-იანი ზღუდარის მოწყობის კვანძი
Scale: 1:10

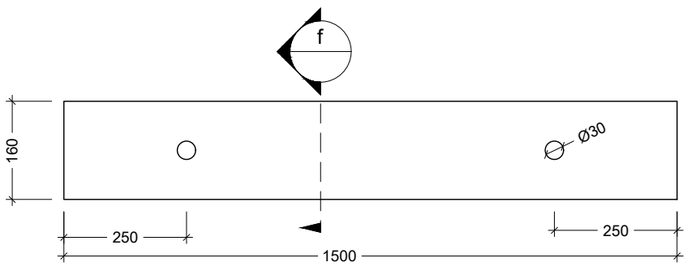

ზღუდარი
Scale: 1:10

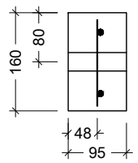

f კვეთი
Scale: 1:10

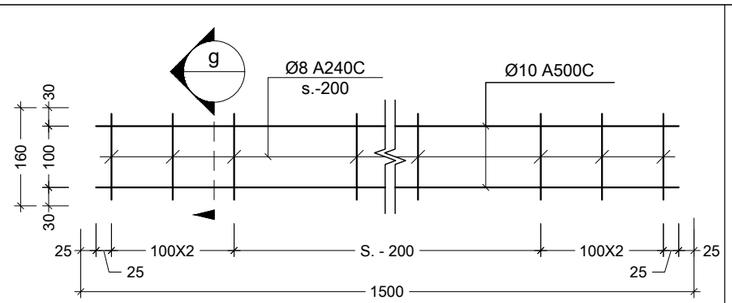

ზღუდარის კარკასი
Scale: 1:10

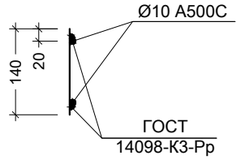

g კვეთი
Scale: 1:10

შენიშვნა:
NOTE:

1. ტიხრების დაარმირება და დამაგრება გადახურვებთან ხდება 2.0 მეტრზე მეტი სიგრძის ემთხვევაში.

No	Date	Revision	Issued by

საორიენტაციო სქემა
KEY PLAN

პროექტი
PROJECT
F ბლოკი - მრავალბინიანი საცხ. კომპლექსი ბერი გაბრიელის ქუჩაზე

მისამართი
ADDRESS
(ს/კ 01.17.11034.067)

ნახაზის კოდი
DRAWG. CODE
CUB-XXX-ST-9004-R00

ნახაზის დასახელება
DRWG. NAME
ტიხრების დამაგრების და ზღუდარების მოწყობის ტიპ. სქემები

CUBICON
DESIGN & BUILDING ENGINEERING
შპს "კუბიკონი", თბილისი, მარშალ გელოვანის გამზ. 13
ტელ: (+995 591) 116444 www.cubicon.ge

მთავარი კონსტრუქტორი: LEAD STRUCTURAL ENGINEER:	შესრულა: ISSUED BY:	შეამოწმა APPROVED BY:
მათე საჯაია		
ფორმატი PAPER SIZE: A3	პროექტის №: PROJECT No: 110A21	
ფურცლის ნომერი SHEET. No: ST-9004	სტადია STATUS: C.D.	მასშტაბი SCALE: 1:10

17.02.2023