საქართველოს შინაგან საქმეთა
სამინისტროს სახელმწიფო საქვეუწყებო
დაწესებულება – საგანგებო
სიტუაციების მართვის სამსახური

MINISTRY OF INTERNAL AFFAIRS OF
GEORGIA SUBORDINATED STATE
ENTITY – EMERGENCY
MANAGEMENT SERVICE

MIA 4 23 00890115

29/03/2023

სსიპ ქალაქ თბილისის მუნიციპალიტეტის არქიტექტურის
სამსახურის უფროსის მოადგილეს (სანებართვო საკითხებში)
ქალბატონ **თეონა ახალაშვილს**

ქალბატონო თეონა,

თქვენი 2023 წლის 24 მარტის N 60-01230831688 წერილის განხილვის შედეგად დადგინდა, რომ ქალაქ თბილისში, ქიზიყის ქუჩა N27-ში არსებულ მიწის ნაკვეთზე (ს/კ 01.19.24.007.845) N2 საწყობის შენობის არქიტექტურული პროექტი, რომელშიც საგანგებო სიტუაციების მართვის სამსახურის 2023 წლის 31 იანვრის MIA 82300269182 და 2023 წლის 13 თებერვლის MIA 92300406144 წერილების საფუძველზე შეტანილი იქნა ცვლილება-დამატებები შეესაბამება სამშენებლო ნორმების და წესების, ტექნიკური რეგულირების სხვა დოკუმენტებით დადგენილი სახანძრო უსაფრთხოების მოთხოვნებს.

რაც შეეხება ხანძარსაწინააღმდეგო დაცვის სისტემების პროექტები არ არის სრულყოფილი და არ შეიცავს სათანადო ინფორმაციას. ამასთან ერთად გაცნობებთ, რომ აუცილებლად მიგვაჩნია მშენებლობის სანებართვო პირობებში ასახული იქნეს ჩვენს მიერ მოთხოვნილი, შენობის ხანძარსაწინააღმდეგო დაცვის სისტემების მოწყობის საკითხები, რომელთა სრულყოფილი პროექტები **სამი თვის ვადაში** წარმოდგენილი უნდა იქნას განსახილველად.

პატივისცემით,

სახელმწიფო საქვეუწყებო დაწესებულება-საგანგებო
სიტუაციების მართვის სამსახური
ზედამხედველობის დეპარტამენტი
დეპარტამენტის უფროსი
კუჭაშვილი დავითი

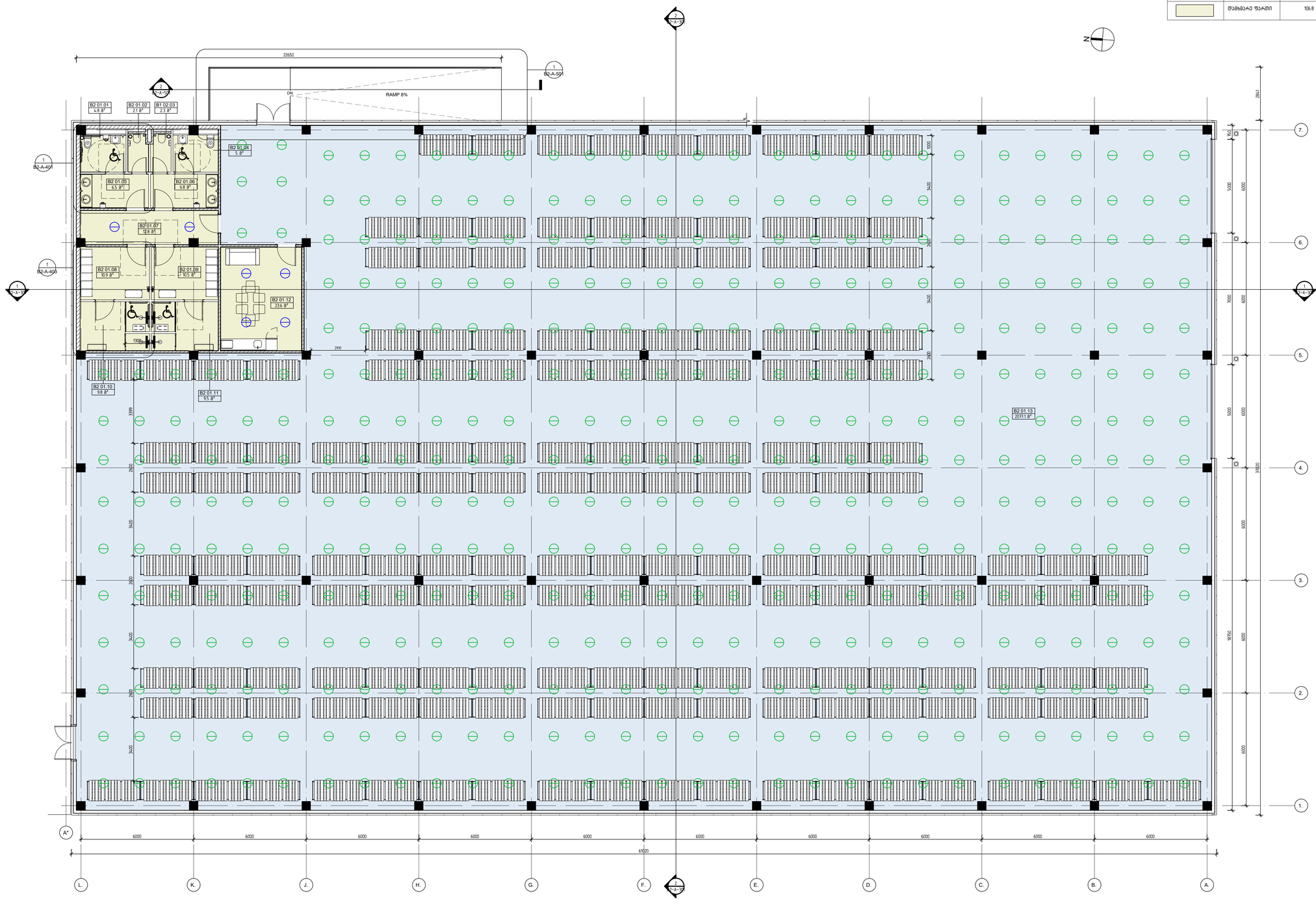

B2 FLOOR PLAN

1 : 100

ექსპლიკაცია

ფერი	დანიშნულება	ფართი (მ.)
	სააღრიცხვო ფართი	2073.8
	დამხმარე ფართი	106.8

DMARK
ARCHITECTURAL COMPANY
www.dmark.ge

PROJECT NAME
FEDEX WAREHOUSE COMPLEX

PROJECT ADDRESS
GEORGIA, TBILISI, QIZIKI STREET #27

CLIENT
"INFORMATION COMMUNICATION SYSTEMS"

± 0.00 = 458.0

STAGE	DATE	COMMENT
	16.11.2022	Musha proeqti

ORDER #	22.009
DRAWN BY	NM
CHECKED BY	AK
COPYRIGHT	DMARK

DRAWING NAME
B2 FLOOR PLAN

FED-DMK-DD- B2-A-101 -R01

A1

Z:\100_Projects\22.009_FedEx\360_Modeling\304_Revit\ARCH_Fedex_RVT21.rvt

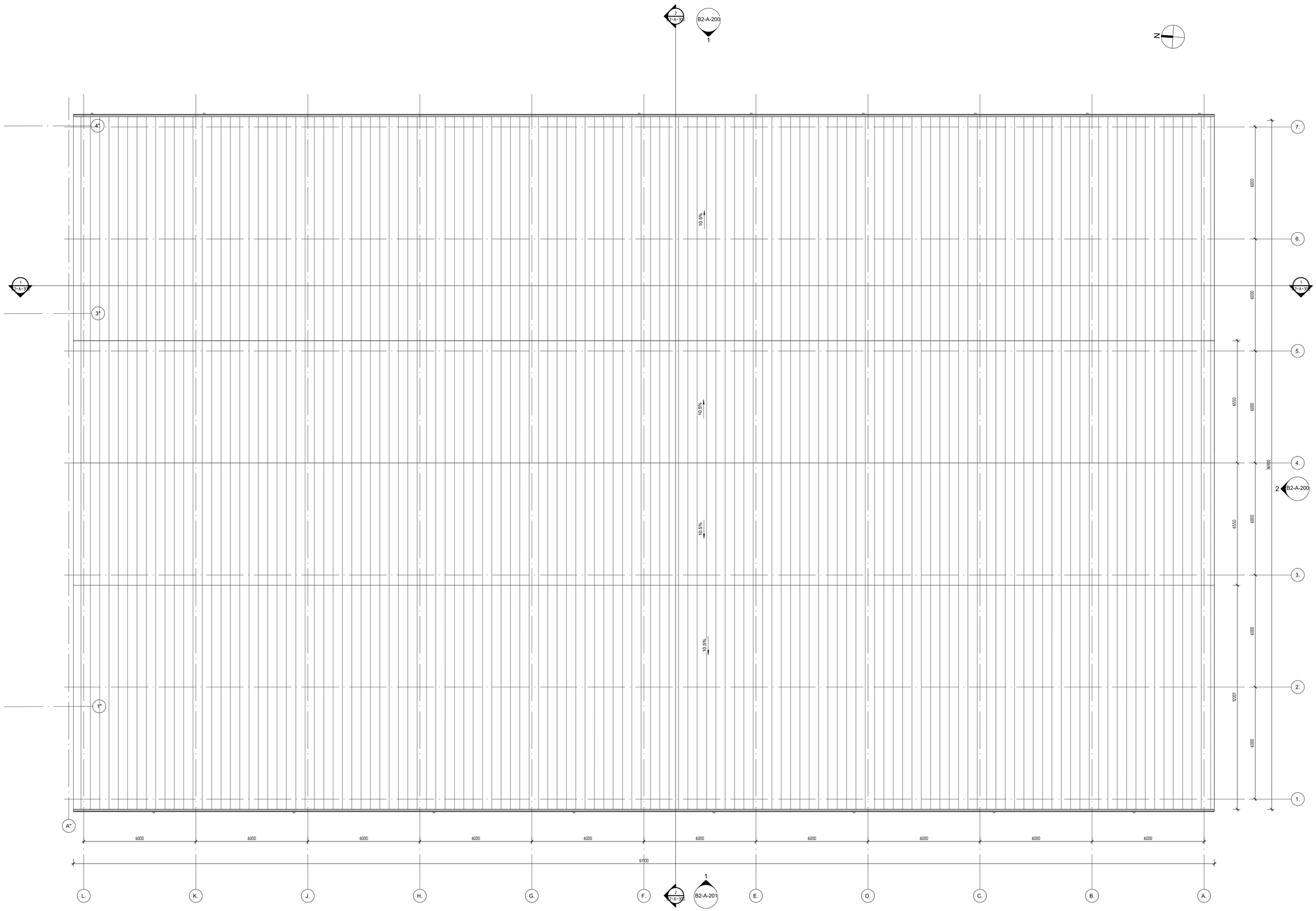

B2 ROOF PLAN

1 : 100

DMARK
ARCHITECTURAL COMPANY

www.dmark.ge

D M A R K
A R C H I
T E C T U
R A L C O
M P A N Y

PROJECT NAME
FEDEX WAREHOUSE COMPLEX

PROJECT ADDRESS
GEORGIA, TBILISI, QIZIKI STREET #27

CLIENT
"INFORMATION COMMUNICATION SYSTEMS"

± 0.00 = 458.0

STAGE	DATE	COMMENT
	16.11.2022	stadia proeqti

ORDER #	22.009
DRAWN BY	NM
CHECKED BY	AK
COPYRIGHT	DMARK

DRAWING NAME
B2 ROOF PLAN

FED-DMK-DD- B2-A-101 -R01

A1

2:\100 Projects\22.009_FedEx\300 Modelling\304_Revit\ARCH_Fedex_RVT21.rvt

ექსპლიკაცია		
ფერი	დასახელება	ფარდი (მ.)
	დამხმარე ფარდი	132.7

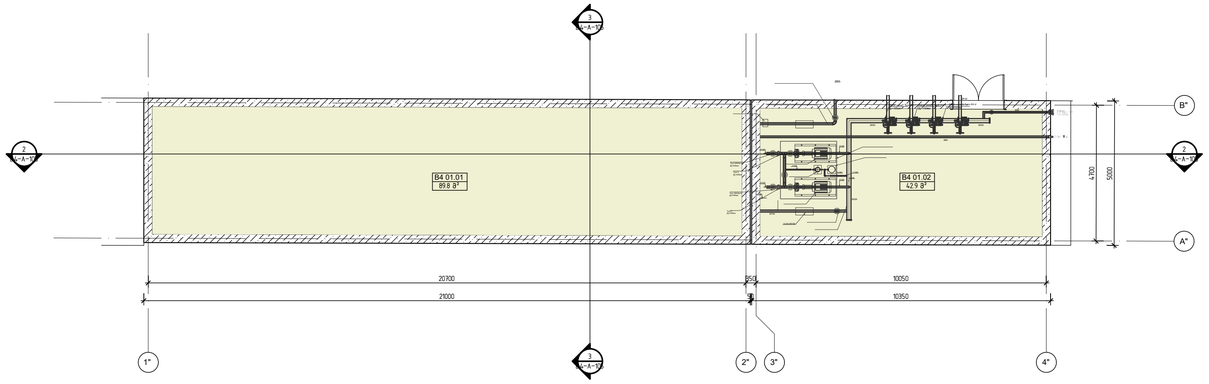

B4 FLOOR PLAN

1 : 100

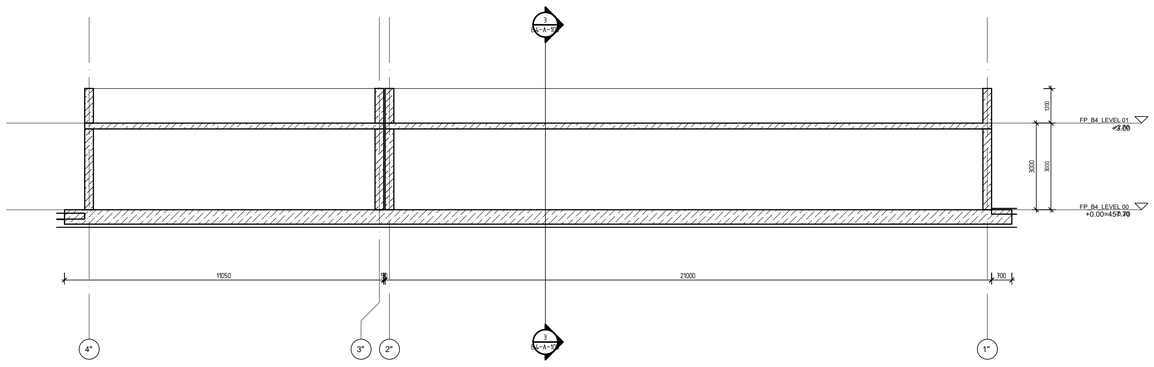

B4 SECTION 1-1

1 : 100

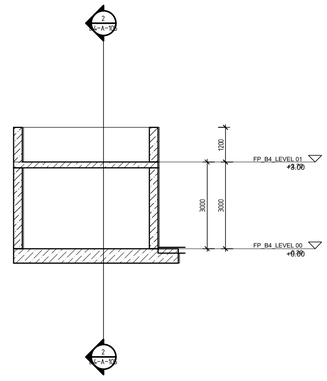

B4 SECTION 2-2

1 : 100

DMARK
ARCHITECTURAL COMPANY

www.dmark.ge

DMARK ARCHITECTURAL COMPANY

PROJECT NAME
FEDEX WAREHOUSE COMPLEX

PROJECT ADDRESS
GEORGIA, TBILISI, QIZIKI STREET #27

CLIENT
"INFORMATION COMMUNICATION SYSTEMS"

± 0.00 = 458.0

STAGE	DATE	COMMENT
	16.11.2022	Musha proeqti

ORDER #	22.009
DRAWN BY	NM
CHECKED BY	AK
COPYRIGHT	DMARK

DRAWING NAME
B4 TECHNICAL BUILDING PLAN & SECTIONS

FED-DMK-DD- B4-A-105 -R01

A1

Z:\100_Projects\22.009_FedEx\300_Modeling\304_Revit\ARCH_Fedex_RVT21.rvt.rvt

შენობა-ნაგებობის უსაფრთხოების წესებთან შესაბამისობის ანალიზი

გამოყენებული წესები

1. საქართველოს მთავრობის დადგენილება №41(შენობა-ნაგებობის უსაფრთხოების წესები)

პირობითი აღნიშვნები

EXIT EXIT — გასასვლელი

- ჯვამლის ან ცეცხლის დეტექტორი
- ხმოვანი და ვიზუალური განგაში
- განგაშის ღილაკი
- სახანძრო მილდგარი
- ცეცხლმაქრი
- სახანძრო ჰიდრანტი
- ხელოვნური განიავება
- სასმელი წყლის ფონტანი

- ეტლის ცეცხლმედეგობა 1 სთ.
- ეტლის ცეცხლმედეგობა 2 სთ.
- მისაბრუნებელი სვლა-გზა
- სახანძრო მილდგარის სახელო

- სასაწყობო ჯგუფი (ს6-2)
- საძმობი ჯგუფი (ს4)
- დამხმარე ჯგუფი (ს5)

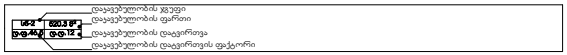

დაკავებულობის დაკვირვებები

დაკავებულობა	ფენქციური დანიშნულება
1.სასაწყობე ჯგუფი (ს6-2)	**მთავარი სართული -** საწყობი
2.საძმობი ჯგუფი (ს4)	**მთავარი სართული -** ოფისი
3.დამხმარე ჯგუფი (ს5)	**მთავარი სართული -** რეზერვუარი და სველები

კონსტრუქციული ტიპი L-C და B-A მონაკვეთები

განსაზღვრული კონსტრუქციული ტიპი ახალი შენობებისთვის: მთავარი: II-A; II-B; V-A	ნარჩენდადგენილი კონსტრუქციული ტიპი: II-B

შენობა-ნაგებობის უსაფრთხოების წესებთან შესაბამისობის ანალიზი

სიმკვრივის და სარეიტინგობის ზღვრები (ცხრილი 503-ის მიხედვით)

დასახელება	დასაშვები სარეიტინგობა	შემოთავაზებული სარეიტინგობა
1.სასაწყობე ჯგუფი (ს6-2)	4	1
2.საძმობი ჯგუფი (ს4)	4	1
3.დამხმარე ჯგუფი (ს5)	2	1
	დასაშვები სიმკვრივე (მ)	**შემოთავაზებული სიმკვრივე** (მ)
	16.80	12.80

ფარიმეტრების ზღვრები (ცხრილი 503-ის მიხედვით)

დასახელება	დასაშვები ფარიმეტრი (მ²)	შემოთავაზებული ფარიმეტრი (მ²)
1.სასაწყობე ჯგუფი (ს6-2)	2420	2053.30
2.საძმობი ჯგუფი (ს4)	2420	48.10
3.დამხმარე ჯგუფი (ს5)	790	132.70
დასაშვები ფარიმეტრის ჯამი (მ²)		**2234.1**

ბარე კედლების ცეცხლმედეგობისა და ღიობებისადმი მოთხოვნები (ცხრილი 602-ის და 705.8-ის მიხედვით)

სივრცე / ოთახი	საშუალებო დიდები ფართობი (მ)	ცეცხლმედეგობის ხარისხი		კედლის ღიობების ფარიმეტრი (კედლის %)		
				ღიობები		გამჭვირვალე
		წთ/სთ.	წთ/ს.	ცალკული	ჯგუფი	საშუალო ფართი
L-A ტერიტორიები	3.3 მ.	0	1	15 %	45%	45%
1-3 ტერიტორიები	3.9 მ.	0	1	15 %	45%	45%
3-7 ტერიტორიები	9.00 მ. მეტი	0	1	მეტზ.	მეტზ.	მეტზ.
A-L ტერიტორიები	9.00 მ. მეტი	0	1	მეტზ.	მეტზ.	მეტზ.
7-1 ტერიტორიები	4.9 მ.	0	1	25 %	75%	75%

ოთახიოსასვლები	საშუალებო დიდები ფართობი (მ)	ცეცხლმედეგობის ხარისხი		კედლის ღიობების ფარიმეტრი (კედლის %)		
				ღიობები		გამჭვირვალე
		წთ/სთ.	წთ/ს.	ცალკული	ჯგუფი	საშუალო ფართი
1`-4` ტერიტორიები	4.9 მ.	0	1	25 %	75%	75%
A`-B` ტერიტორიები	9.00 მ. მეტი	0	1	მეტზ.	მეტზ.	მეტზ.
4`-1` ტერიტორიები	0 მ.	1	1	ნულზ.	ნულზ.	ნულზ.
B`-A` ტერიტორიები	3.3 მ.	1	1	15 %	45%	45%

ხანძრისგან დაცვის სისტემები ჴ,ბ და მ²

დასაშვებობები / ხასიათები სისტემები	ხანძარსაწინააღმდეგო სისტემა	ხანძარსაწინააღმდეგო ავტომატური მეხანძრეთათვის სიგნალიზაციის სისტემა	ხანძრისგან დაცვის 0 სთ ფეხსაცმლებით ნებადართული სისტემა	სახანძრო მილსადენების სისტემა	ხანძრის საწინააღმდეგო სისტემა	ხანძრის მეხანძრეები	სამაშველო ნაღმების სისტემა
1.სასაწყობე ჯგუფი (ს6-2)	არა	არა	ჰ	ჰ	არა	ჰ	ჰ
2.საძმობი ჯგუფი (ს4)	არა	არა	ჰ	ჰ	არა	ჰ	ჰ
სახანძრო-სამაშველო სამსახურის მისაერთებლები			ჰ				

*ხელმისაწვდომი ხანძარსაწინააღმდეგო სისტემის ზემოთ ჩამოთვლილი ტიპებიდან ერთ-ერთის ან რამდენიმეს ერთდროულად არსებობა ან არარსებობა განისაზღვრება ხანძარსაწინააღმდეგო ნორმების და სტანდარტების მოთხოვნების შესაბამისად.

შენობა-ნაგებობის უსაფრთხოების წესებთან შესაბამისობის ანალიზი

მანძილებისადმი მოთხოვნები უკ და მ*

დასაშვებობა / სამოდელო / მასასვლელი სართულებში	ბუნებრივი განიავება	ხელოვნური განიავება
1.სასაწყობე ჯგუფი (ს6-2)	- - -	ჰ0
2.საძმობი ჯგუფი (ს4)	ჰ0	- - -

სახერხების ბერეტის კლასიფიკაცია კონსტრუქციის ტიპებისთვის უკ და მ * ბლოკი (ცხრილი 1505.1)

კონსტრუქციის ტიპი	სახანძრო საშიშროების კლასი	ცეცხლმედეგობის ხარისხი (სთ) (ცხრილი 601
II-B	B	0

თეთრული სართულიდან მასასვლელი სამანქანები

დასაშვებობა / ოთახები	ჯამური დაკავებულების რაოდენობა	მასასვლელების რაოდენობა მთ/ს.	მასასვლელის ფართობი მ/კ.	მასასვლელი სამანქანების მახასიათებლები (მ)					
				მზა-ამბე		მზა-ფართობი		მზა-ამბე	
				მ/ოთხ.	მ/კ/მ.	მ/ოთხ.	მ/კ/მ.	მ/ოთხ.	მ/კ/მ.
1.სასაწყობე ჯგუფი (ს6-2)	45	1	1 (მზა-ამბე)	- - -	- - -	- - -	- - -	0.82	1.70
2.საძმობი ჯგუფი (ს4)	7	1	1 (მზა-ამბე)	- - -	- - -	0.90	1.45	0.82	0.92

წინასწარ სისტემების ფიზიკურული მოწყობილობების რაოდენობა უკ და მ * ბლოკი

(ცხრილი 1602.1-ის მიხედვით)

სართულის დანიშნულება	დაკავებულობა და დაკავებულობის ხასიათები	ფიზიკურების მოწყობილობა (ცალი) ტიპიური საძმოვრებელი პრეტენზიებით											
		ზნიანზე		ასანთან / ზიპით		ასანთან / ზიპით		საშუალო ფართი		საშუალო ფართი		საშუალო ფართი	
		მ/ოთხ.	მ/კ/მ.	მ/ოთხ.	მ/კ/მ.	მ/ოთხ.	მ/კ/მ.	მ/ოთხ.	მ/კ/მ.	მ/ოთხ.	მ/კ/მ.	მ/ოთხ.	მ/კ/მ.
მიწისქვეშა და მიწის სართული	ს6-2 / ს4	52	2	4	2	6	0	4	0	0	1	1	1	1

DMARK
ARCHITECTURAL COMPANY
www.dmark.ge

PROJECT NAME
FEDEX WAREHOUSE COMPLEX

PROJECT ADDRESS
GEORGIA, TBILISI, QIZIKI STREET #27

CLIENT
"INFORMATION COMMUNICATION SYSTEMS"

± 0.00 = ზღ

STAGE	DATE	COMMENT
ზღ	25.07.2022	stadia prowzli

ORDER # 22.009
DRAWN BY NM
CHECKED BY AK
COPYRIGHT DMARK

DRAWING NAME
B1 FLOOR PLAN

FED-DMK-DD- B1-A-100 -R01

A1

შენობა-ნაგებობის უსაფრთხოების წესებთან შესაბამისობის ანალიზი

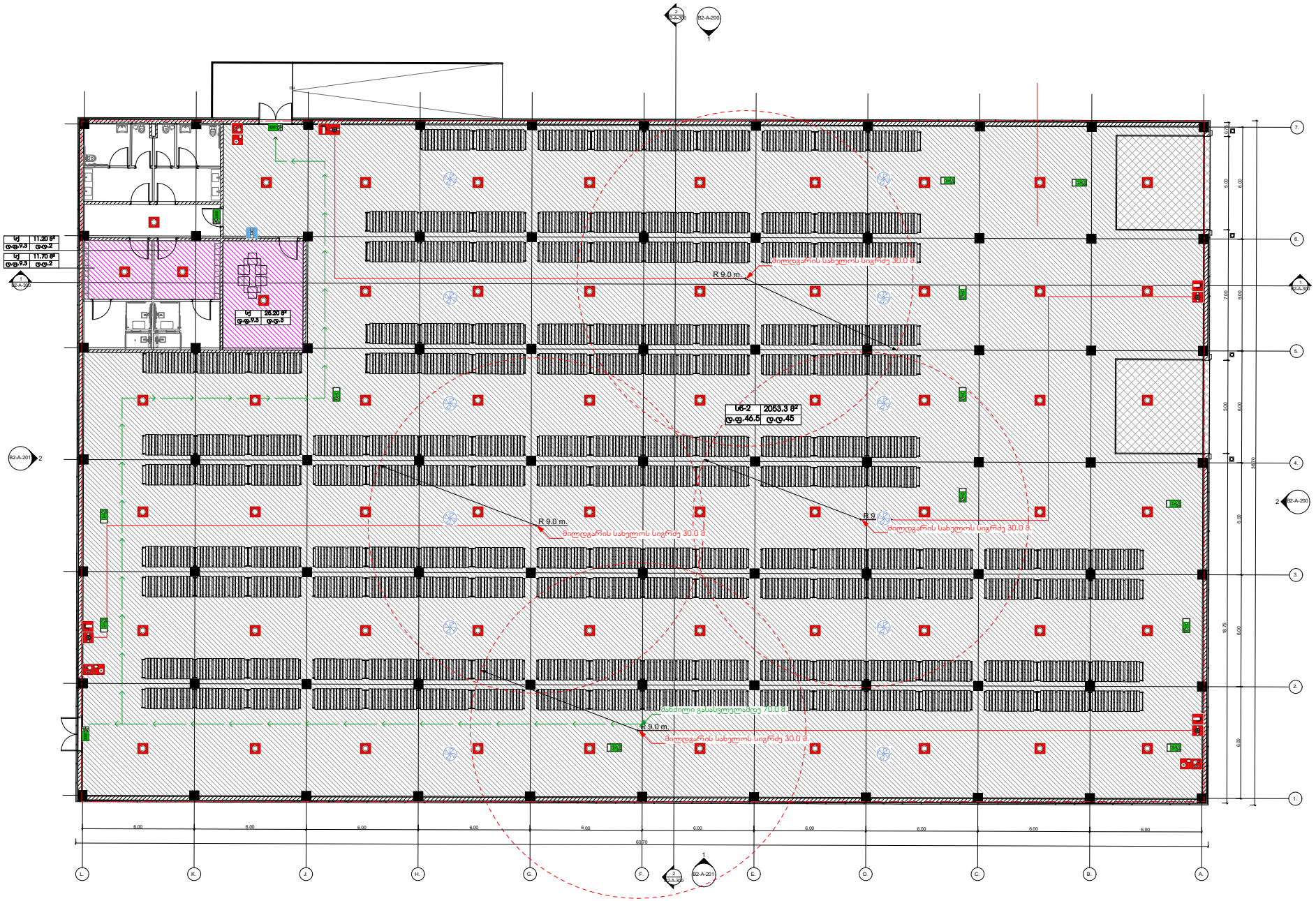

B2 FLOOR PLAN

1 : 100

DMARK
ARCHITECTURAL COMPANY
www.dmark.ge

PROJECT NAME
FEDEX WAREHOUSE COMPLEX

PROJECT ADDRESS
GEORGIA, TBILISI, QIZIKI STREET #27

CLIENT
"INFORMATION COMMUNICATION SYSTEMS"

STAGE	DATE	comment
sp	25.07.2022	sladia proeqti

ORDER #	22.009
DRAWN BY	NM
CHECKED BY	AK
COPYRIGHT	DMARK

DRAWING NAME
B1 FLOOR PLAN

FED-DMK-DD- B1-A-100 -R01

A1

შენობა-ნაგებობის უსაფრთხოების წესებთან შესაბამისობის ანალიზი

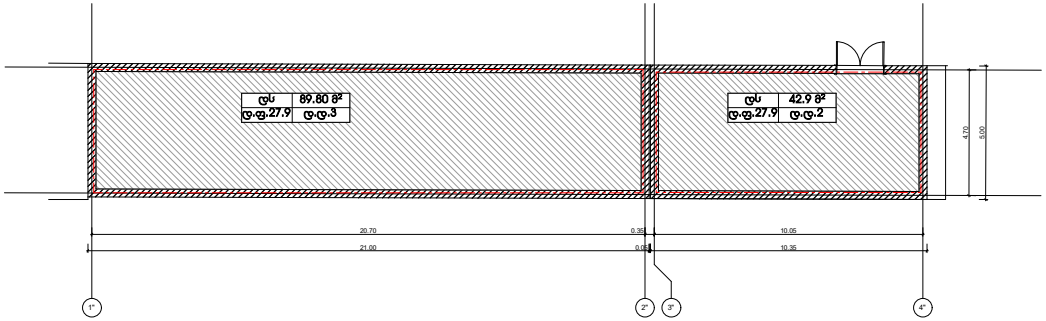

B4 FLOOR PLAN

1 : 100

DMARK
ARCHITECTURAL COMPANY
www.dmark.ge

PROJECT NAME
FEDEX WAREHOUSE COMPLEX

PROJECT ADDRESS
GEORGIA, TBILISI, QIZIKI STREET #27

CLIENT
"INFORMATION COMMUNICATION SYSTEMS"

± 0.00 = ზე

STAGE	DATE	COMMENT
ად	25.07.2022	alustis proeqti

ORDER #	22.009
DRAWN BY	NM
CHECKED BY	AK
COPYRIGHT	DMARK

DRAWING NAME
B1 FLOOR PLAN

FED-DMK-DD- B1-A-100 -R01

A1

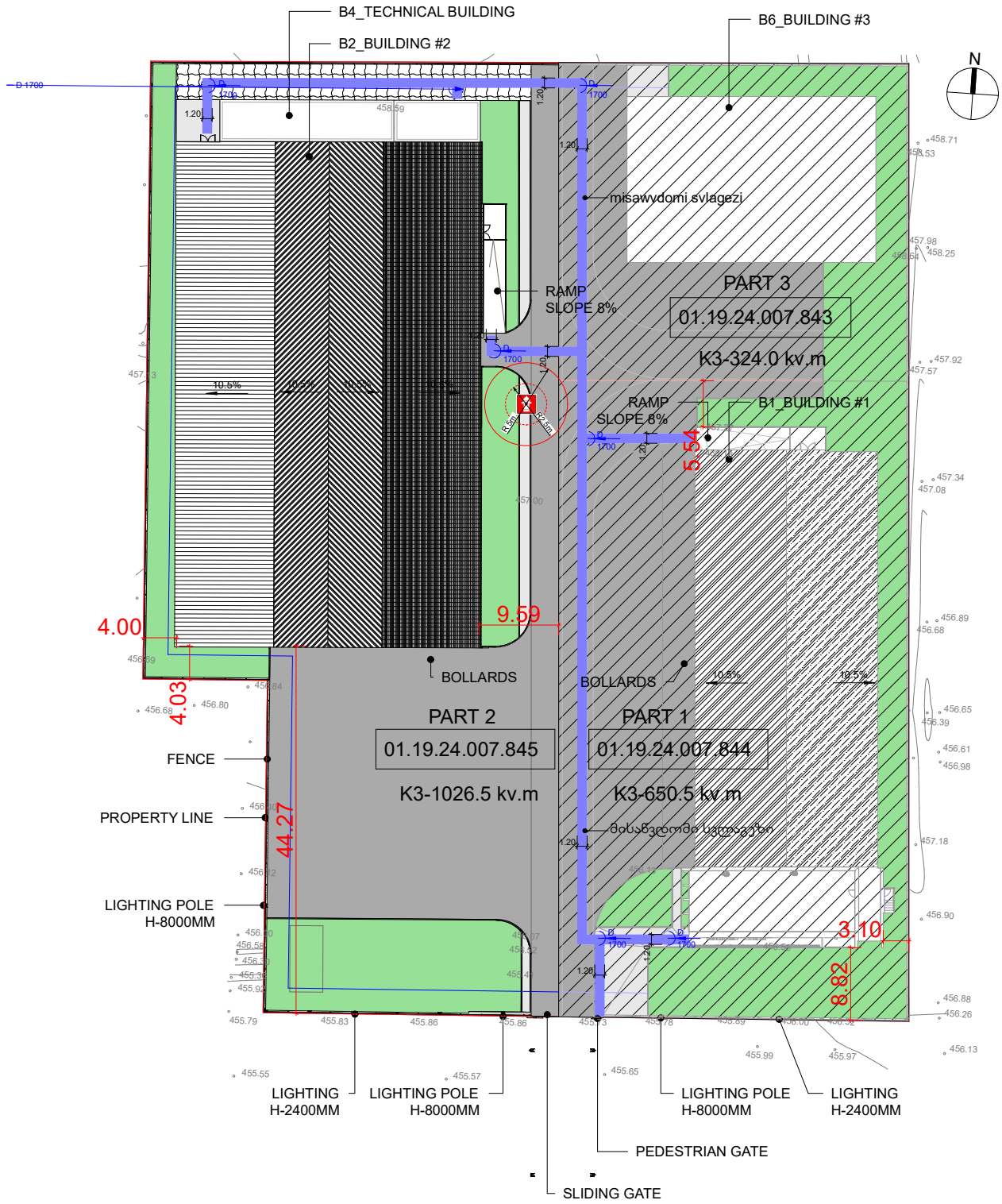

DMARK
ARCHITECTURAL COMPANY
www.dmark.ge

PROJECT NAME
FEDEX WAREHOUSE COMPLEX

PROJECT ADDRESS
GEORGIA, TBILISI, QIZIKI STREET #27

CLIENT
"INFORMATION COMMUNICATION SYSTEMS"

STAGE	DATE	COMMENT
ap	25.07.2022	stadia prowsli

ORDER #	22.009
DRAWN BY	NM
CHECKED BY	AK
COPYRIGHT	DMARK

DRAWING NAME
B1 FLOOR PLAN

FED-DMK-DD- B1-A-100 -R01

A1

მისაწვდომობის ეროვნული სტანდარტები

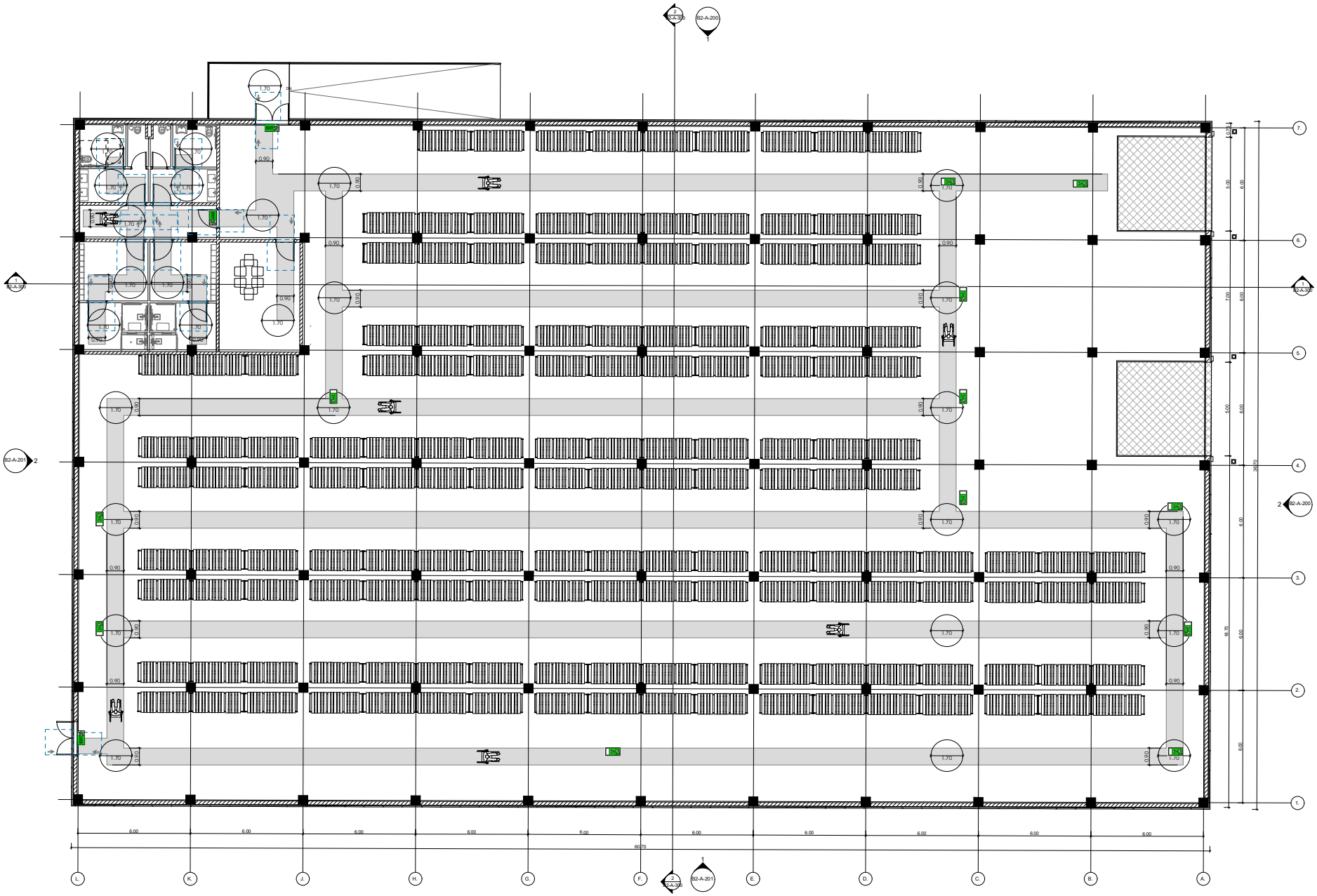

B2 FLOOR PLAN
1 : 100

DMARK
ARCHITECTURAL COMPANY
www.dmark.ge

PROJECT NAME
FEDEX WAREHOUSE COMPLEX

PROJECT ADDRESS
GEORGIA, TBILISI, QIZIKI STREET #27

CLIENT
"INFORMATION COMMUNICATION SYSTEMS"

± 0,00 = sp

STAGE	DATE	COMMENT
sp	25.07.2022	sladia proeqti

ORDER #	22.009
DRAWN BY	NM
CHECKED BY	AK
COPYRIGHT	DMARK

DRAWING NAME
B1 FLOOR PLAN

FED-DMK-DD- B1-A-100 -R01

A1

მისაწვდომობის ეროვნული სტანდარტები

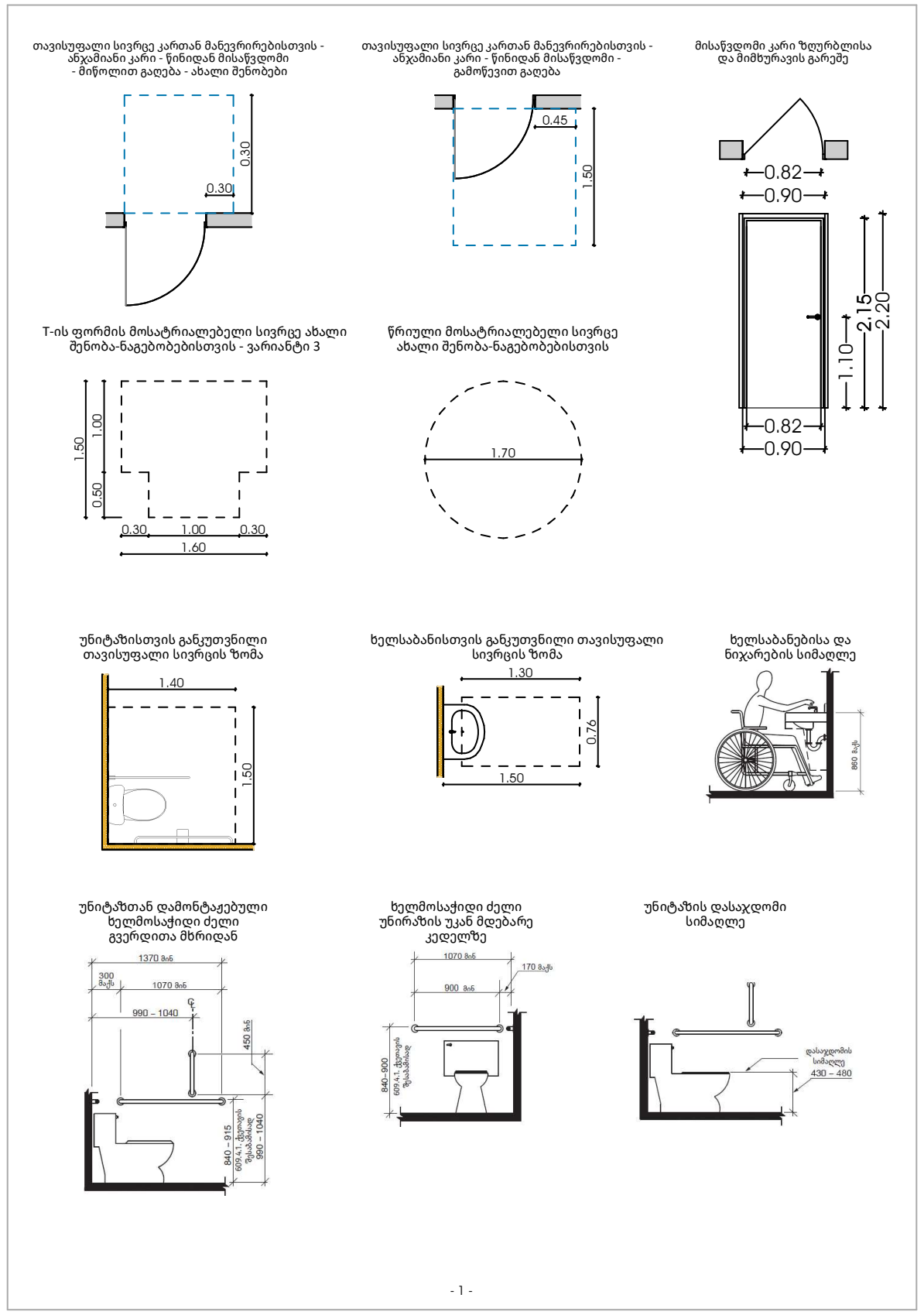

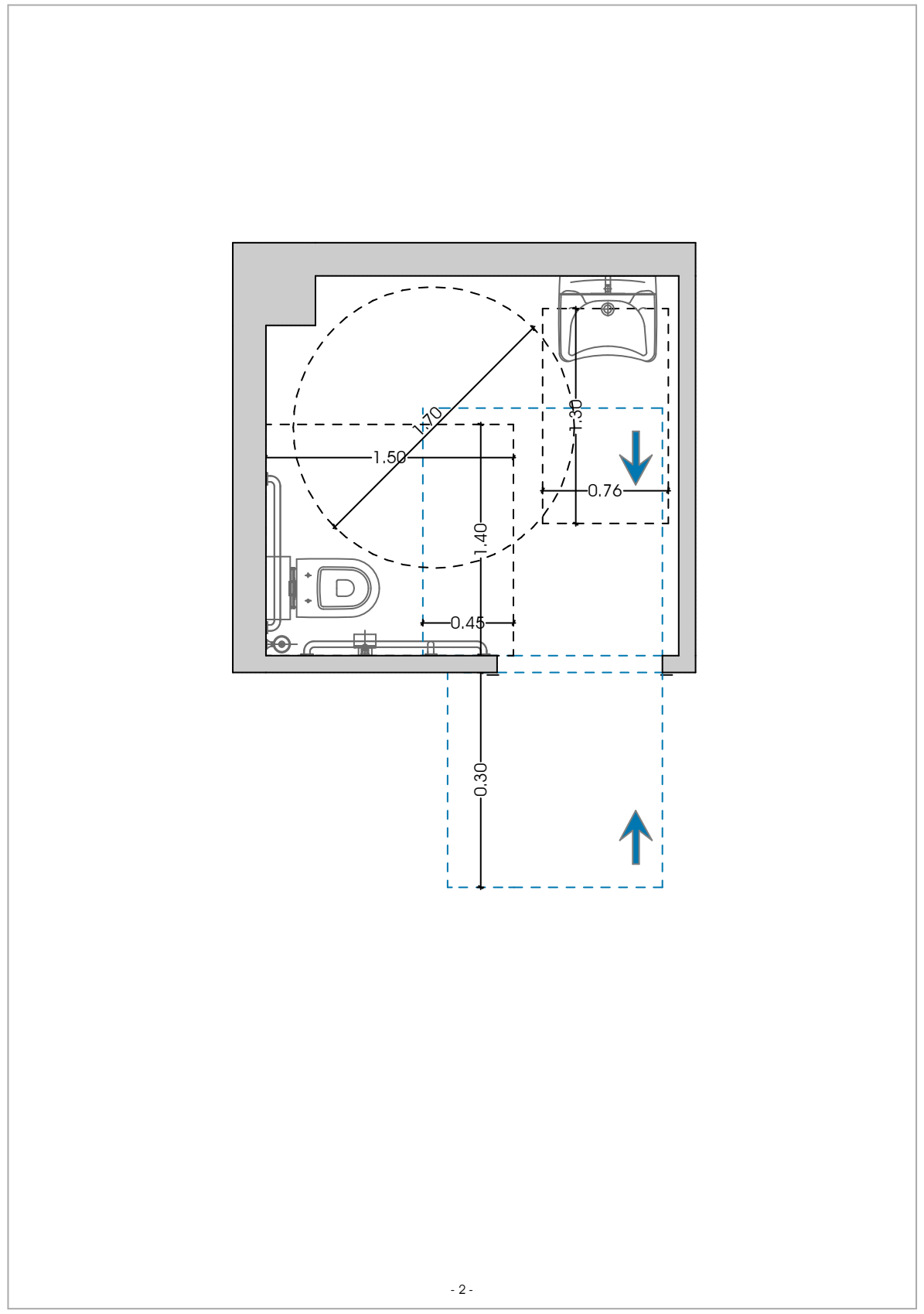

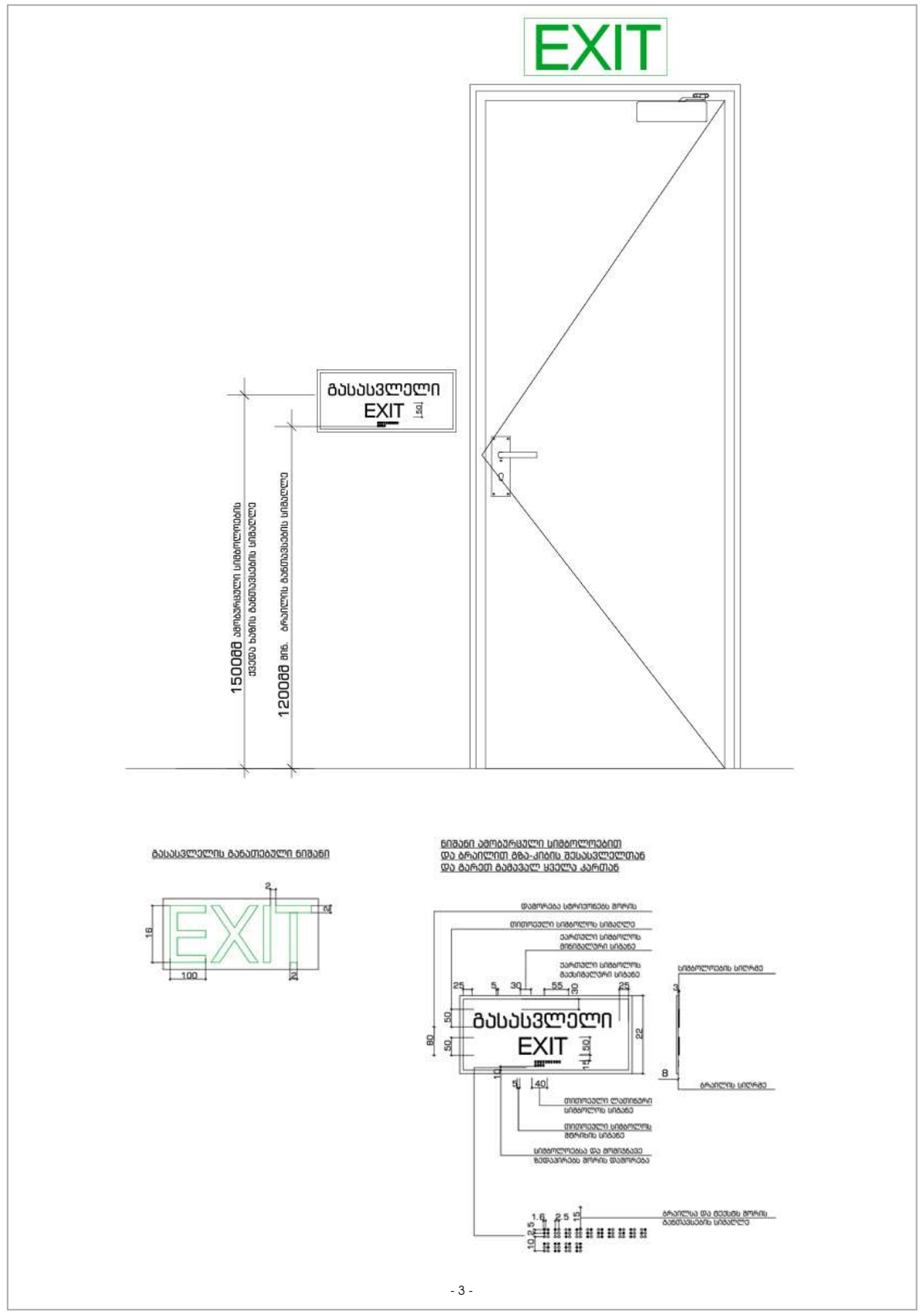

DMARK
ARCHITECTURAL COMPANY
www.dmark.ge

PROJECT NAME
FEDEX WAREHOUSE COMPLEX

PROJECT ADDRESS
GEORGIA, TBILISI, QIZIKI STREET #27

CLIENT
"INFORMATION COMMUNICATION SYSTEMS"

± 0,00 = ზდ

STAGE	DATE	COMMENT
ap	25.07.2022	stadia proeqti

ORDER #	22.009
DRAWN BY	NM
CHECKED BY	AK
COPYRIGHT	DMARK

DRAWING NAME
B1 FLOOR PLAN

FED-DMK-DD- B1-A-100 -R01

A1