საექსპერტო დასკვნა

ქ.თბილისი, დიდუბის ავტოსადგურდან ქსნის ქუჩისკენ მიმავალ სანაპიროზე (ს/კ 01.12.08.039.131), არსებული ავტოსამრეცხაოს შენობის შეფასება კედლეში ღიობის გამოჭრის და ფასადის ცვლილებასთან დაკავშირებით

4.04.2023 წ

წარმოდგენილი მასალები:

- ქ.თბილისი, დიდუბის ავტოსადგურდან ქსნის ქუჩისკენ მიმავალ სანაპიროზე (ს/კ 01.12.08.039.131), არსებული ავტოსამრეცხაოს შენობის პროექტის არქიტექტურული ნაწილი;
- არსებული მდგომარეობის ვიზუალიზაციის სურათები

წარმოდგენილი მასალებზე დაყრდნობით ავტოსამრეცხაოს შენობა გადაწყვეტილია მზიდკედლოვანი სისტემით, რომელის კედლებიც წარმოდგენილაი ბლოკის წყობით და ასევე რ/ბ ბეტონის ჩანართებით, სვეტებით. არსებული შენობას რაიმე საშიში ბზარები და დეფორმაციები არ აღენიშნება. საპროექტო დავალებით საჭიროა არსებულ კედელში გამოიჭრას ღიობი სიგანით 2 მეტრი, ხოლო სიმაღლით 2.4 მეტრი. ასევე ცვილებები შედის შენობის ფასადის სხვა ნაწილშიც, მაგრამ ვინაიდან არ ხდება რამე კონსტრუქციული ჩარევა ამიტომ გარდა კედლის ღიობის გამოწრისა იგი არ იქონიებს უარყოფით გავლენას შენობის მდგრადობაზე, ხოლო ღიობის გამოჭრითვის კედელში საჭიროა მოხდეს ღიობის გაძლიერება, რათა არ დაირღვეს მთლიანი შენობის, კონსტრუქცის ერთიანობა, ამიტომ საჭიროა მოხდეს ღიობის გაძლიერება დანართი №1-ის მიხედვით. ამ შემთხვევაში ღიობის ამოჭრა არ იქონიებს შენობის მდგრადობაზე უარყოფით ზეგავლენას.

დასკვნა

ქ.თბილისი, დიდუბის ავტოსადგურდან ქსნის ქუჩისკენ მიმავალ სანაპიროზე (ს/კ 01.12.08.039.131), არსებული ავტოსამრეცხაოს შენობის გარე ფასადზე კედელში ღიობის გამოჭრა შესაძლებელია დანართი №1-ის მიხედვით გაძლიერების შემთხვევაში.

ინჟინერ-კონსტრუქტორი თ. გეგეჭკორი
ტელ. 555 41 95 08




2023
2022
VIANOR


ფასადის კვადრატულობაა 173.0 მ² ხოლო სარეკლამო წარწერების კვადრატულობა 15.22 მ² სარეკლამო
სარეკლამო ლოგოს პროცენტულობა ფასადთან მიმართებაში არის 8.8%
ხის ფაქტურა
6.0
9.5
1.0
0.8
1.1
0.3
1.1
0.3
1.1
0.6
0.25
7.1
მოცულობითი ასოები თეთრი კპმპოზიტურ პანელზე RAL 1021
მოცულობითი ასოები თეთრი კპმპოზიტურ პანელზე RAL 3024
0.6
3.8
32.0
15.9
4.3
Market
კომპოზიტური პანელი RAL 3024
არსებული კერამიკული ფილა

დანართი 1

ღიობის მოჩარჩოების ფასადი

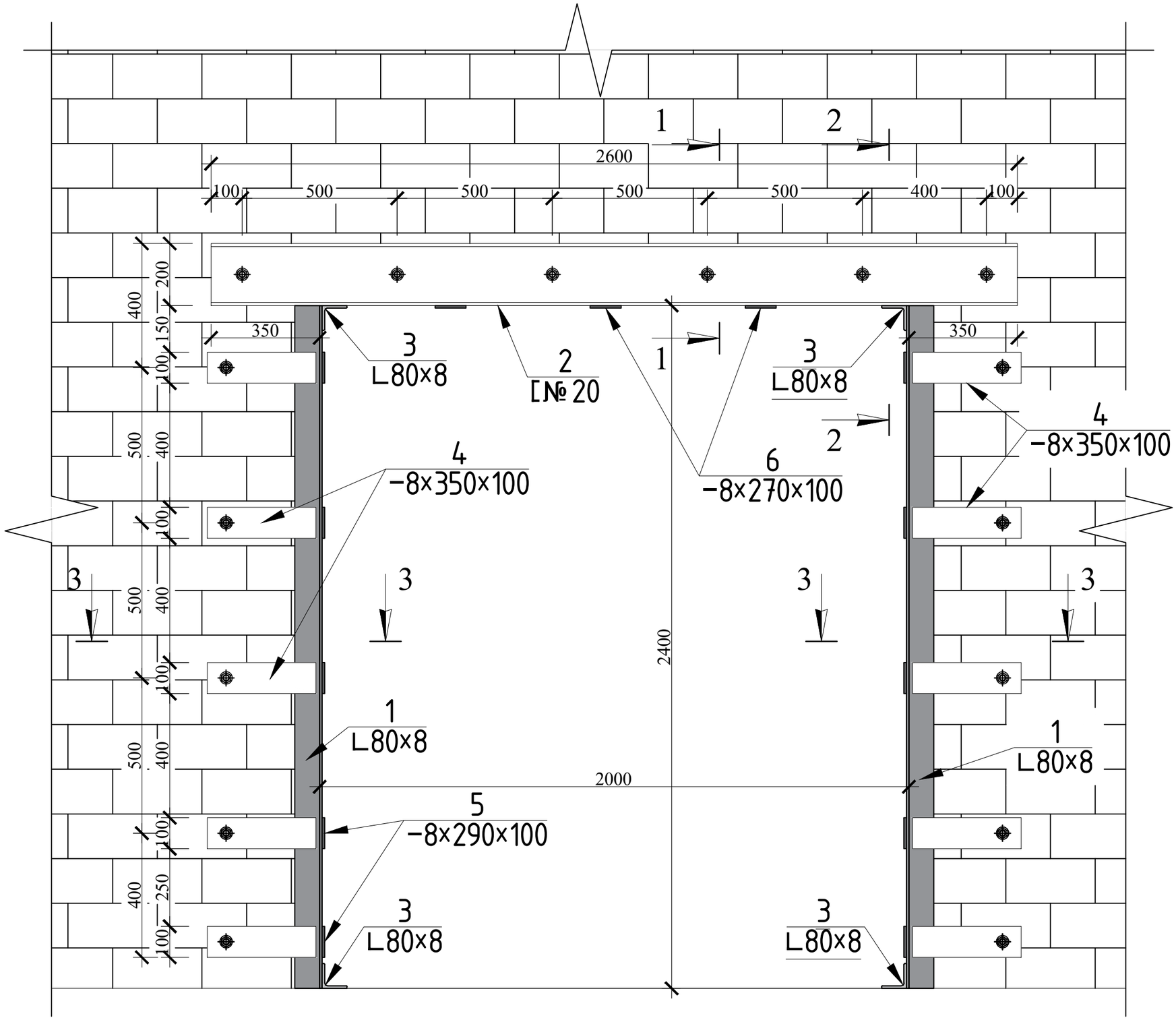

ჭრილი 1-1

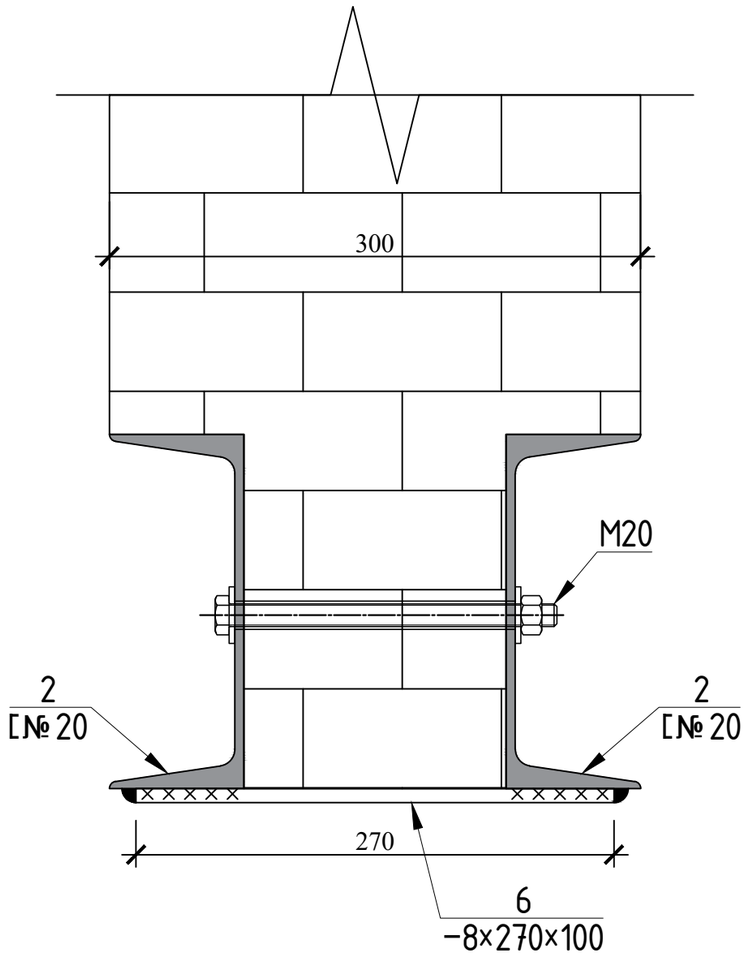

ჭრილი 2-2

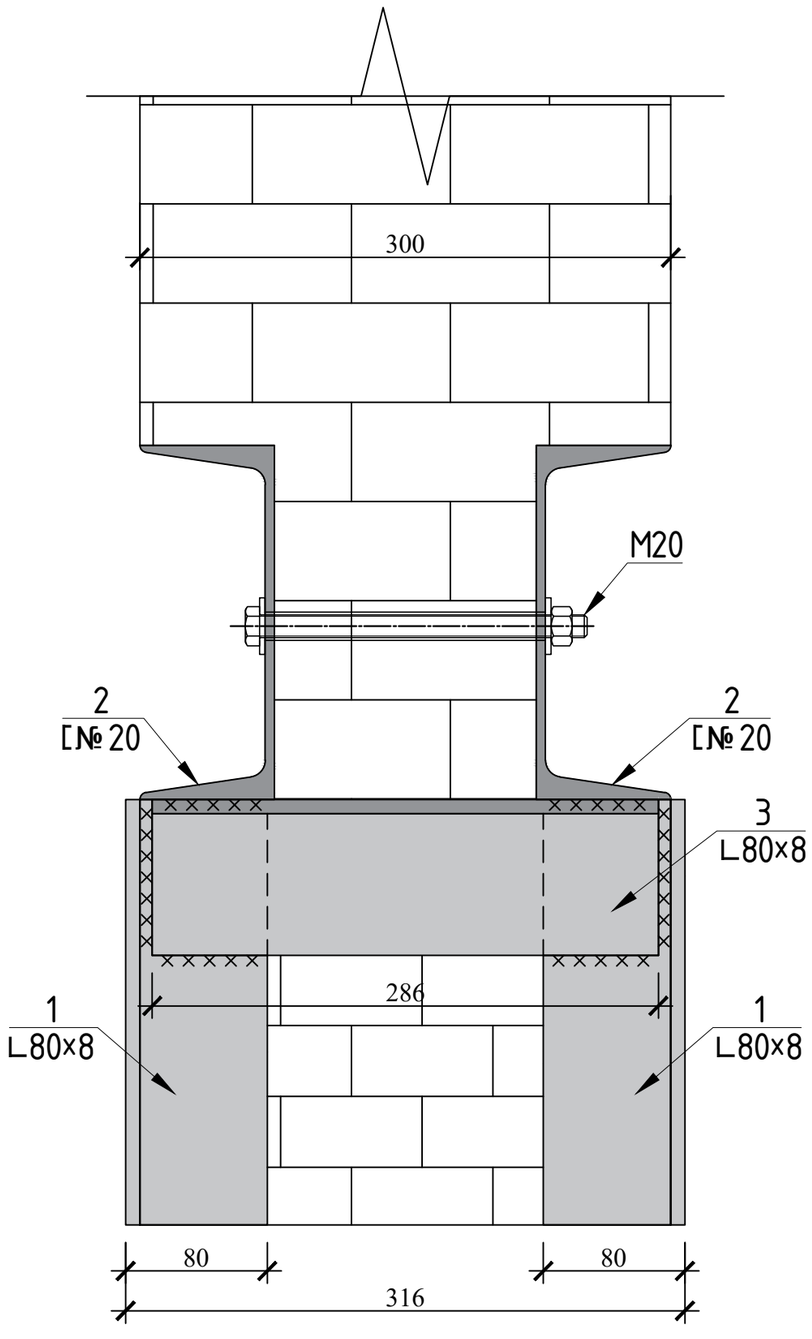

ჭრილი 3-3

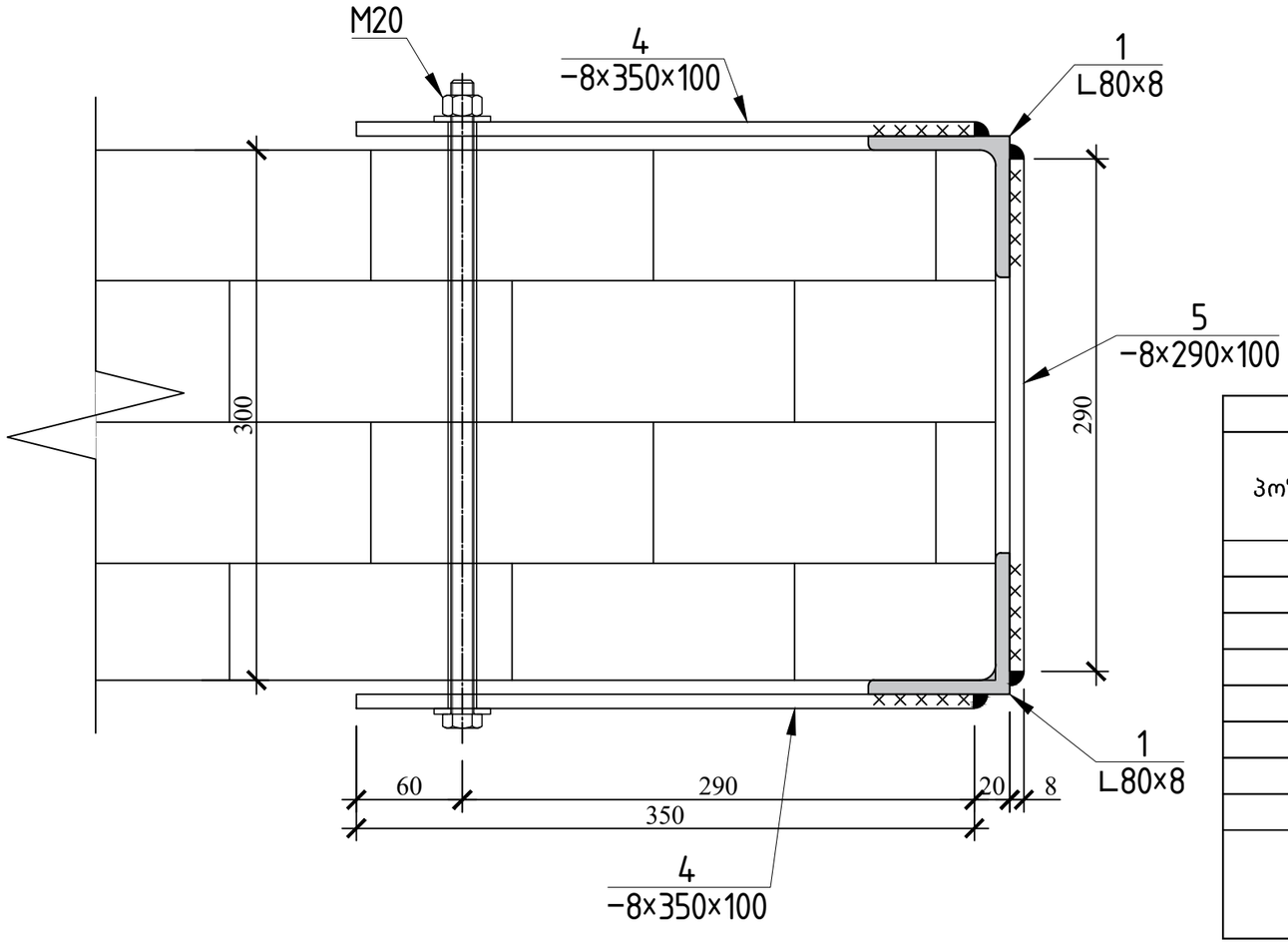

ლითონის სპეციფიკაცია

პოზ.№	ელემენტი	სიგრძე L (მმ)	რაოდ. (n ცალი)	Lxn	1 გრძ/მ წონა (კგ)	კონსტ. რაოდ. N	LxnxN (მ)	∑ g (კგ)
1	L80×8	2200	1	2200	8.51	4	8.8	74.89
2	[№20	2600	1	2600	18.40	2	5.2	95.68
3	L80×8	290	1	290	8.51	4	1.16	9.87
4	−8×350×100	-	1	-	2.20	10	-	21.98
5	−8×290×100	-	1	-	1.82	10	-	18.21
6	−8×270×100	-	1	-	1.70	3	-	5.09
7	M20	-		-		16	-	0.00
		ჯამი					∑ g (კგ)	225.72
		შედუღების ნაკერი 5 %						11.28592
		სულ					∑ G (კგ)	237.00

შენიშვნა

1. შედუღების შეერთებისათვის ვიხელმძღვანელოთ СНИП II−23−81* 12.6 12.7 12.8 12.9 და 12.10 პუნქტებით.
2. შედუღების ნაკერის სიმაღლედ მიღებულ იქნეს არა უმეტეს L=1.2ტ სადაც t− არის შესადუღებელ ელემენტებს შორის უმცირესი სისქე. შესადუღებელ ელემენტებს შორის კიდეების დამუშავება და
3. შედუღება მოხდეს ГОСТ 5264080−ის მიხედვით. შედუღების ნაკერის გაანხორციელდეს აუცილებლად უწყვეტი შედუღებით.
4. შედუღება მოხდეს მაღალკვალიფიცირებული შემდუღებელ მემონტაჟის მიერ Э42−АА ტიპის ელექტროდით СНИП II−23−81* 55* სხრ. მიხედვით ან □II 1345
5. ყველა ლითონის კონსტრუქცია საჭიროებს I ჯგუფის ლაქსაღებავი მასალებით დაცვას СНИП 2.03.11−85 − ის მიხედვით საფარი ფენის სისქე შეუზღუდავია.
6. ელექტროდები ხმარების წინ სავალდებულოა გამოიწვას ელექტროღუმელში სათანადოდ დადგენილი წესის მიხედვით

CV

თამაზ გეგეჭკორი

ეროვნება: ქართველი
სქესი: მამრობითი
დაბადების თარიღი: 10.05.1951 წ.
ოჯახური მდგომარეობა: დაოჯახებული
კონტაქტი: მობ: 555 419 508
E-mail: gegechkori1951@gmail.com

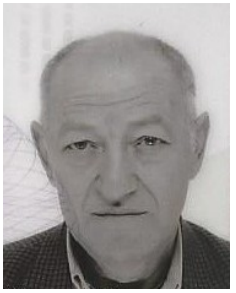

1951 დავიბადე მარტვილის რაიონში.
1968 დავამთავრე თბილისის კომაროვის სახელობის მათემატიკური სკოლა.
1973 დავამთავრე საქართველოს პოლიტექნიკური ინსტიტუტის სამშენებლო ფაკულტეტი წარჩინებით და მივიღე ინჟინერ-მშენებლის სპეციალობა.
1973-74 განაწილებით ვმუშაობდი ინჟინერ-კონსტრუქტორად თბილზნიეპის მე-2 არქიტექტურულ სახელოსნოში. ამავე წლებში ვსწავლობდი სეისმომედეგობის ინსტიტუტის ასპირანტურაში დაუსწრებლად.
1977-83 ვმუშაობდი ტიპიური პროექტების ცენტრალური ინსტიტუტის ექსპერტიზის განყოფილებაში ჯგუფის ხელმძღვანელად, მშენებარე ობიექტების ტექნიკურ ზედამხედველად.
1983-98 ვიყავი საქსახპროექტის მე-2 სამშენებლო განყოფილების უფროსის მოადგილე, შემდეგ უფროსი. ამ პერიოდში დაპროექტებული მაქვს რესპუბლიკით მასშტაბით მრავალი სამრეწველო ობიექტი და განხორციელებული მათი მშენებლობის ტექნიკური ზედამხედველობა.
1991-93 ვმონაწილეობდი მიწისძვრით დაზიანებული სახლების აღწერასა და აღდგენაში.
1994-98 შევასრულეთ ქ. ფოთის პორტის რეკონსრუქციის პროექტი.
2009-11 ვმუშაობდი ინჟინერ-კონსტრუქტორად შ.პ.ს. “ედრი+”-ში.
2011-16 ვმუშაობდი ინჟინერ-კონსტრუქტორად შ.პ.ს. “ჯორჯიან ჰიდრო ფაუერი”-ში.
2016-დღემდე ვმუშაობ შ.პ.ს. “ბალავერ”-ში.
ოჯახური მდგომარეობა : მყავს მეუღლე მანანა გეგეჭკორი, და ვაჟი გიორგი გეგეჭკორი,
ენები: ქართული – მშობლიური; რუსული – სრულყოფილად.

მისამართი : თბილისი, ნუცუბიძის პლატო 2 მ.კ. 1 კვ. 1 კორპ. ბ.50

СВИДЕТЕЛЬСТВО О ПЕРЕМЕНЕ ФАМИЛИИ, ИМЕНИ, ОТЧЕСТВА
გვარის, სახელის, მამის სახელის გამოცვლის მოწმობა

Гражданин (ка) [illegible]

[illegible] [illegible]

имя, отчество

родившийся (аяся) 10. [illegible] 1957

место рождения [illegible]

переменил (а) фамилию, имя, отчество на [illegible]

[illegible] [illegible]

о чем в книге регистрации актов о перемене фамилии, имени, отчества

19 82 года [illegible] месяца 10 числа

произведена запись за № 57

Место регистрации [illegible]

наименование и местонахождение органа ЗАГСа

[illegible]

Дата выдачи 10. 07 1982

Заведующий отделом (бюро) записи актов гражданского состояния

I-ТИ № 263478

[illegible]

დიპლომი

ფარნიანებით

ა № 001038



ДИПЛОМ

С ОТЛИЧИЕМ

А № 001038

Настоящий диплом выдан Гегечкори
Гургену Константиновичу
в том, что он в 1963 году поступил
в Грузинский политехнический
институт им. В.И. Ленина
и в 1973 году окончил полный курс
машиностроительного
по специальности
Промышленное и гражданское
строительство
Решением Государственной экзаменационной
комиссии от 26 июня 1973 г.
присвоена квалификация
строитель
Ректор
Декан
Выдан "17" июля 1973 г.
Регистрационный № 1076



Типография Госзнака, 1061.

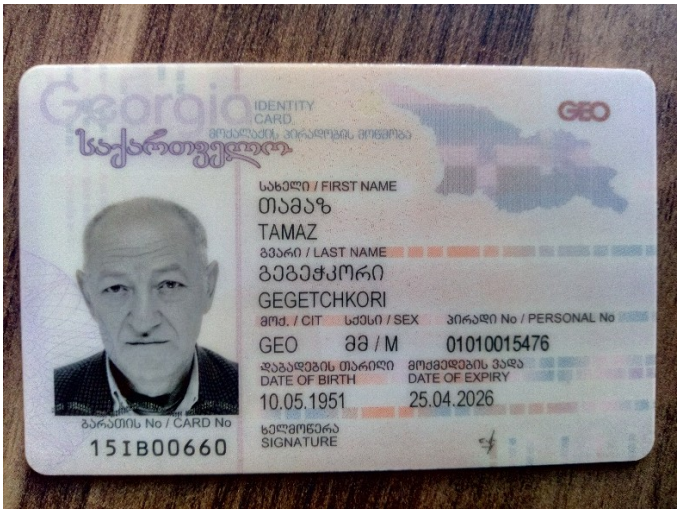
Georgia
IDENTITY CARD
საქართველო
GEO
სახელი / FIRST NAME
თამაზ
TAMAZ
გვარი / LAST NAME
გეგეჭკორი
GEGETCHKORI
მოქ. / CIT
სქესი / SEX
პირადი No / PERSONAL No
GEO
მმ / M
01010015476
დაბადების თარიღი
DATE OF BIRTH
10.05.1951
მოქმედების ვადა
DATE OF EXPIRY
25.04.2026
ბარათის No / CARD No
15IB00660
ხელმოწერა
SIGNATURE


დაბადების ადგილი / PLACE OF BIRTH
მარტვილი
MARTVILI
გაცემის თარიღი / DATE OF ISSUE
25.04.2016
გამცემი ორგანო / ISSUING AUTHORITY
იუსტიციის სამინისტრო
MINISTRY OF JUSTICE
IDGE015IB00660701010015476<<<<
5105106M2604251GEO<<<<<<<<<<<1
GEGETCHKORI<<TAMAZ<<<<<<<<<<<