ᑌᖷᐃᓂᖾᐢᑦ

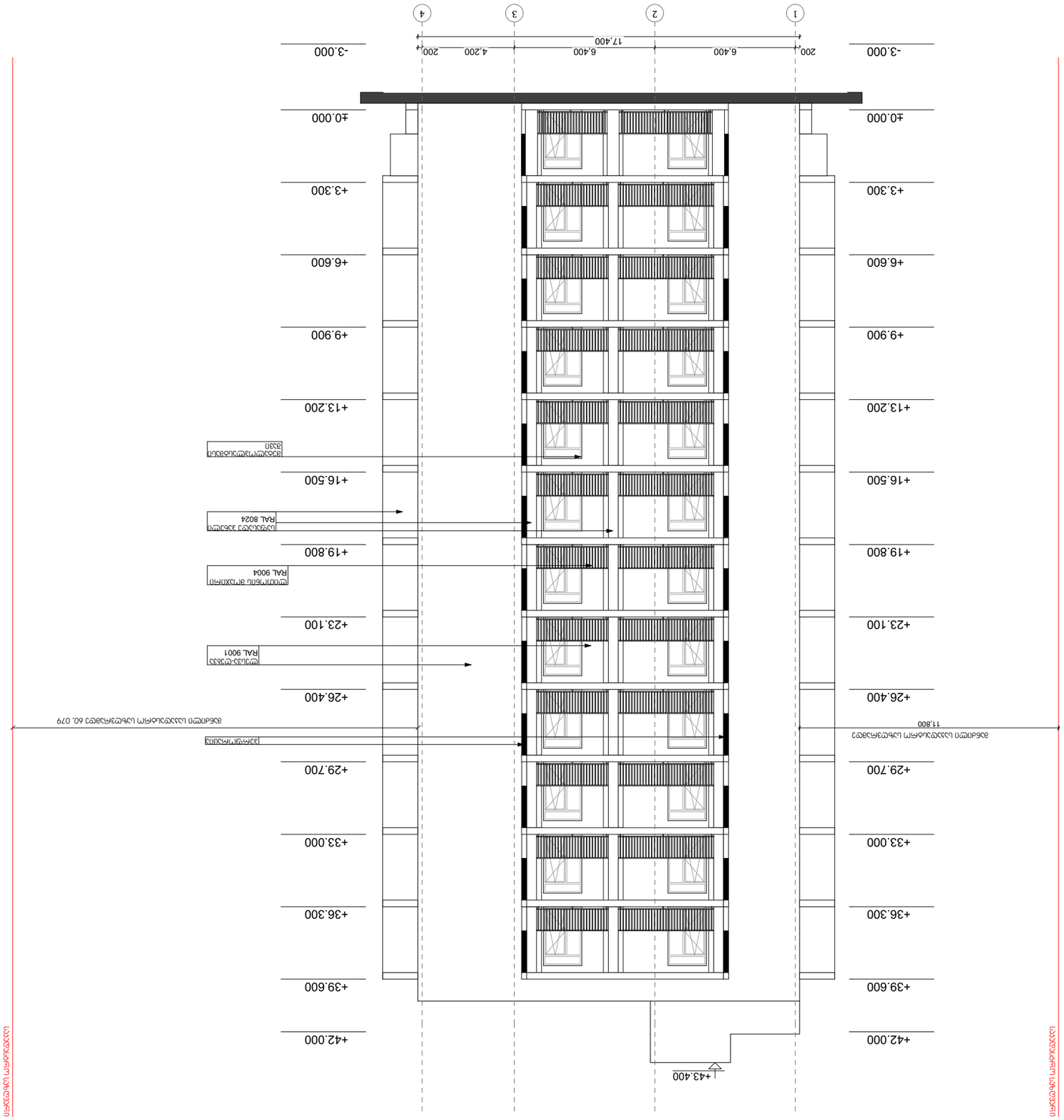

ГИП	Н.Ф.Шарапов	
Главный архитектор проекта	Е.В.Шарапов	
Главный инженер проекта	С.Ю.Шарапов	
Главный инженер проекта	Н.Ф.Шарапов	
Главный инженер проекта	Н.Ф.Шарапов	

Изм. Кол.уч. Лист № док. Подп. Дата

Стадия | Лист | Листов

Р | 6 | 6

Наименование организации

ООО "НЕО-А"

Наименование объекта строительства

Здание многоквартирного дома со встроенными помещениями общественного назначения и подземной автостоянкой

Шифр 01.17.09.007.085

Стадия Р

Наименование чертежа

Здание 1-4 осей. Фасад на ул.Шарапова

Масштаб 1:200

Формат А3

Дата 04.04.2023

Копировал

Формат А4

PDF

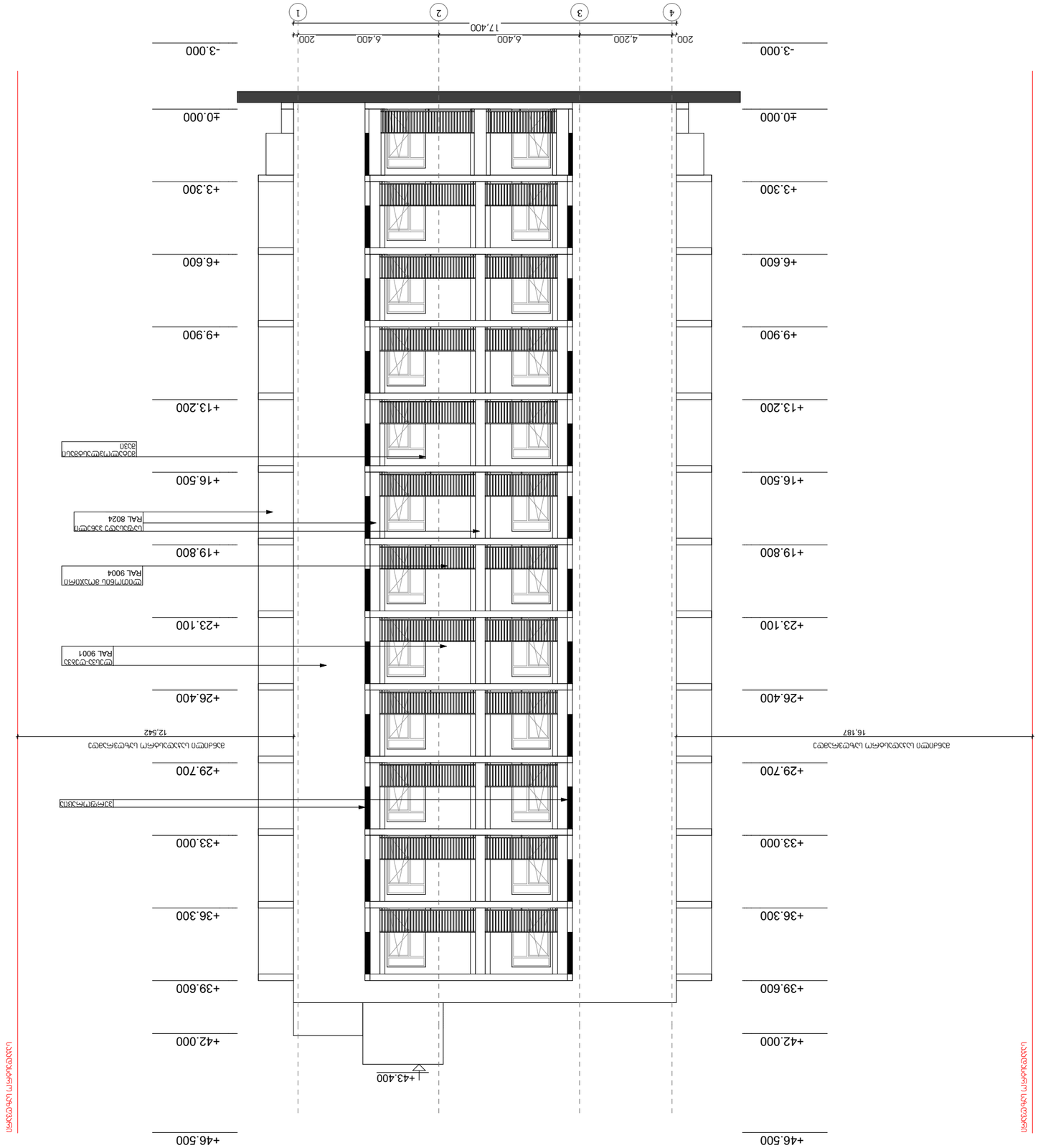

ГИП	Ю.Ю.Ахмедов	
Главный архитектор проекта	Ю.Ю.Ахмедов	
Главный инженер проекта	Ю.Ю.Ахмедов	
Главный технолог	Ю.Ю.Ахмедов	
Главный конструктор	Ю.Ю.Ахмедов	

Изм.	Кол.уч.	Подпись

Разработано

Здание 3 этажной автостоянки на 4-1 машиноместа в г.Махачкала

Стадия

Лист

Листов

Формат

PDF

Масштаб

1:200

А3

04.04.2023

ARCHITECTURE
NEO-A
CONSULTING

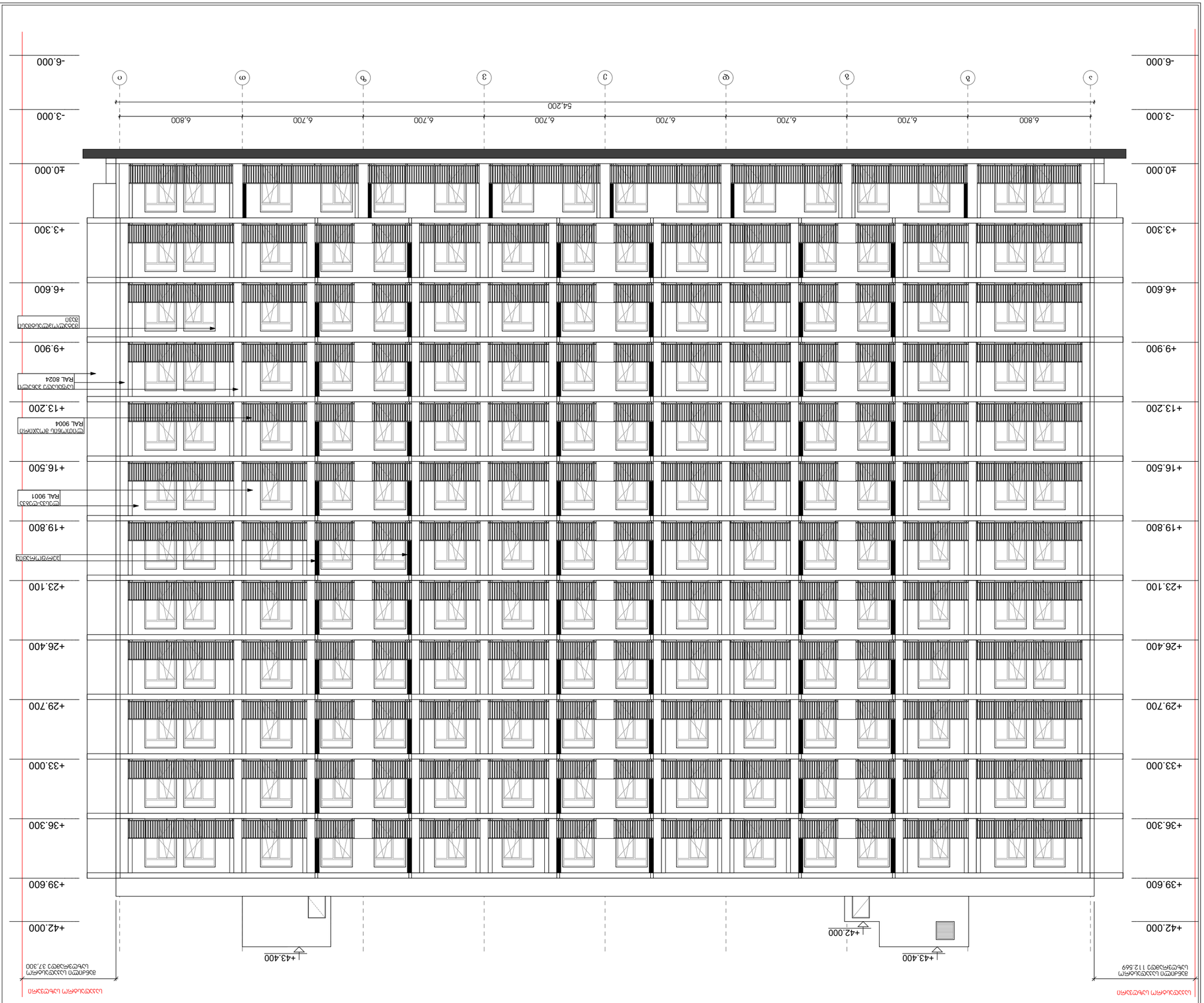

ნებისმიერი ასაწევი ფასადის ალუმინის პროფილი	RAL 9004
ნებისმიერი ასაწევი ფასადის ალუმინის პროფილი	RAL 8024
ნებისმიერი ასაწევი ფასადის ალუმინის პროფილი	RAL 9001
ნებისმიერი ასაწევი ფასადის ალუმინის პროფილი	RAL 9001
ნებისმიერი ასაწევი ფასადის ალუმინის პროფილი	

ასაწევი ფასადების ფერადოვანი გადაწყვეტა

არქიტექტურული ნაწილი

ა(ა)იპ „ნეო-არქიტექტურა"
ქ. თბილისი, ვაკის რაიონი, ი. ჭავჭავაძის გამზ. №37, ბ/ს 01.17.09.007.085

ობიექტი

საცხოვრებელი კორპუსი ა-ი ფასადის ალუმინის პროფილის ასაწევი ფასადების ფერადოვანი გადაწყვეტა

მასშტაბი	1:200
ფორმატი	A3
თარიღი	04.04.2023
ნახაზის ტიპი	PDF

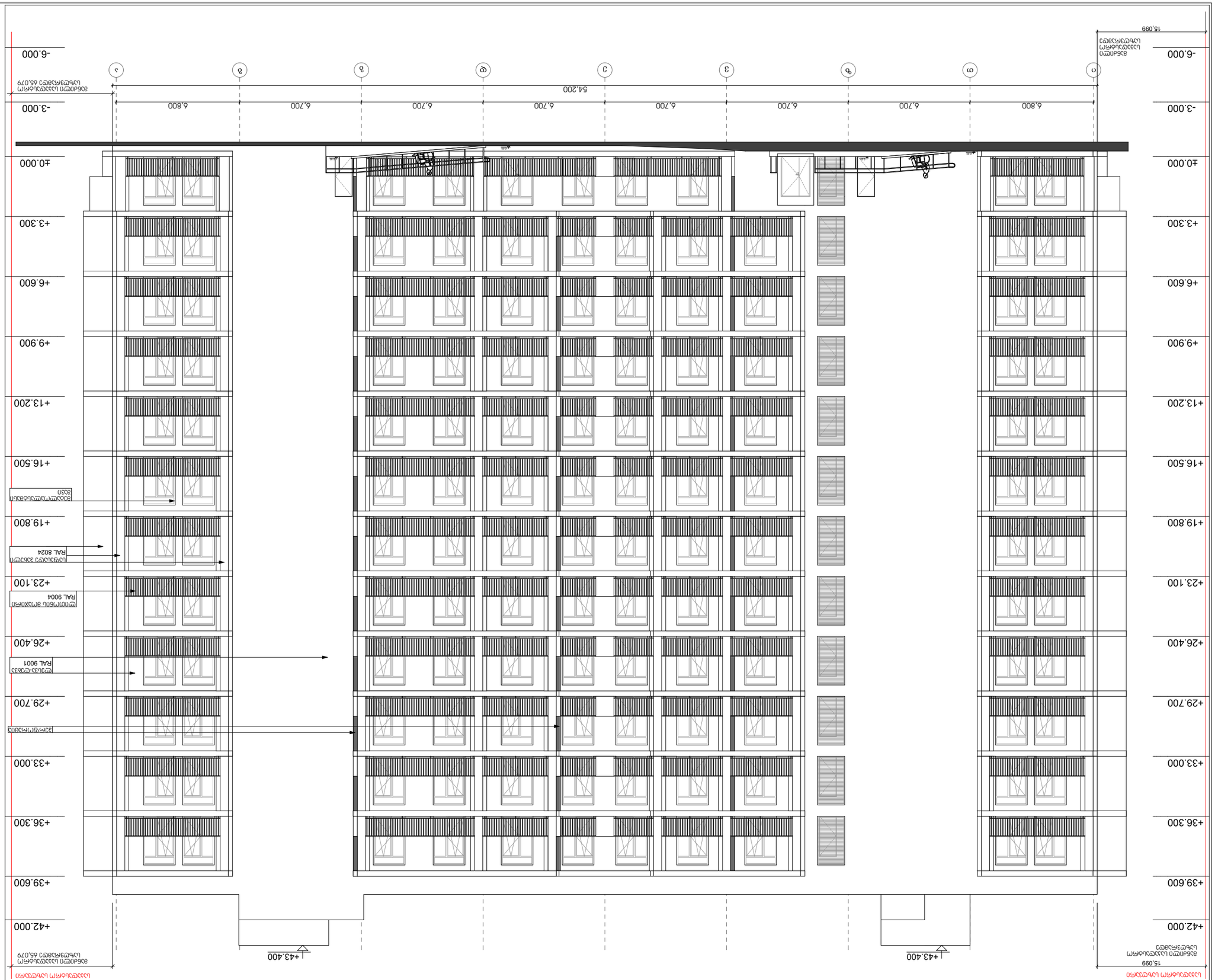

ARCHITECTURE NEO-A CONSULTING	
ՈՐՈՇՈՒՄՆԵՐԻ ՑԱՆԿ	
ՀԱՄԱՁԱՅՆԱԳՐՈՒԹՅՈՒՆ	
ՀԱՄԱՁԱՅՆԱԳՐՈՒԹՅՈՒՆ	
ՀԱՄԱՁԱՅՆԱԳՐՈՒԹՅՈՒՆ	
ՀԱՄԱՁԱՅՆԱԳՐՈՒԹՅՈՒՆ	
ՀԱՄԱՁԱՅՆԱԳՐՈՒԹՅՈՒՆ	

ՀԱՏԱԿԱԳԾԵՐ	ՔԱՆԱԿ	ԳՐԱՖԻԿ

ՀԱՏՈՐԱԿ

ՇԻՆԱՐԱՐԱԿԱՆ ՀԱՄԱԼԻՐ
ՀՈՍՔԱՅԻՆ ՇԵՆՔԵՐԻ ԵՎ ՀԱՐԱԿԻՑ ՏԱՐԱԾՔՆԵՐԻ
ՆԱԽԱԳԻԾ

ՀԱՏԱԿԱԳԻՐ

ՀՀ, ք. ԵՐԵՎԱՆ, ՇԱՀՈՒՄՅԱՆ ԹԱՂԱՄԱՍ, 3-ՐԴ ՓՈՂՈՑ, 65,0/79 ՀԱՍՑԵ

ՀԱՏՎԱԾ ՀԱՏԱԿԱԳԻՐ

ՀԱՏԱԿԱԳԾԵՐ

ՀԱՏԱԿԱԳԻՐ

ՀԱՏՎԱԾ ՀԱՏԱԿԱԳԻՐ

ՄԱՍՇՏԱԲ	ՁԵՎԱՉԱՓ	ՀԱՄԱՐ
1:200	A3	04.04.2023

ՀԱՏՎԱԾ ՀԱՏԱԿԱԳԻՐ

PDF

ᑌᖁᔐᕐᕈᖅ ᖁ

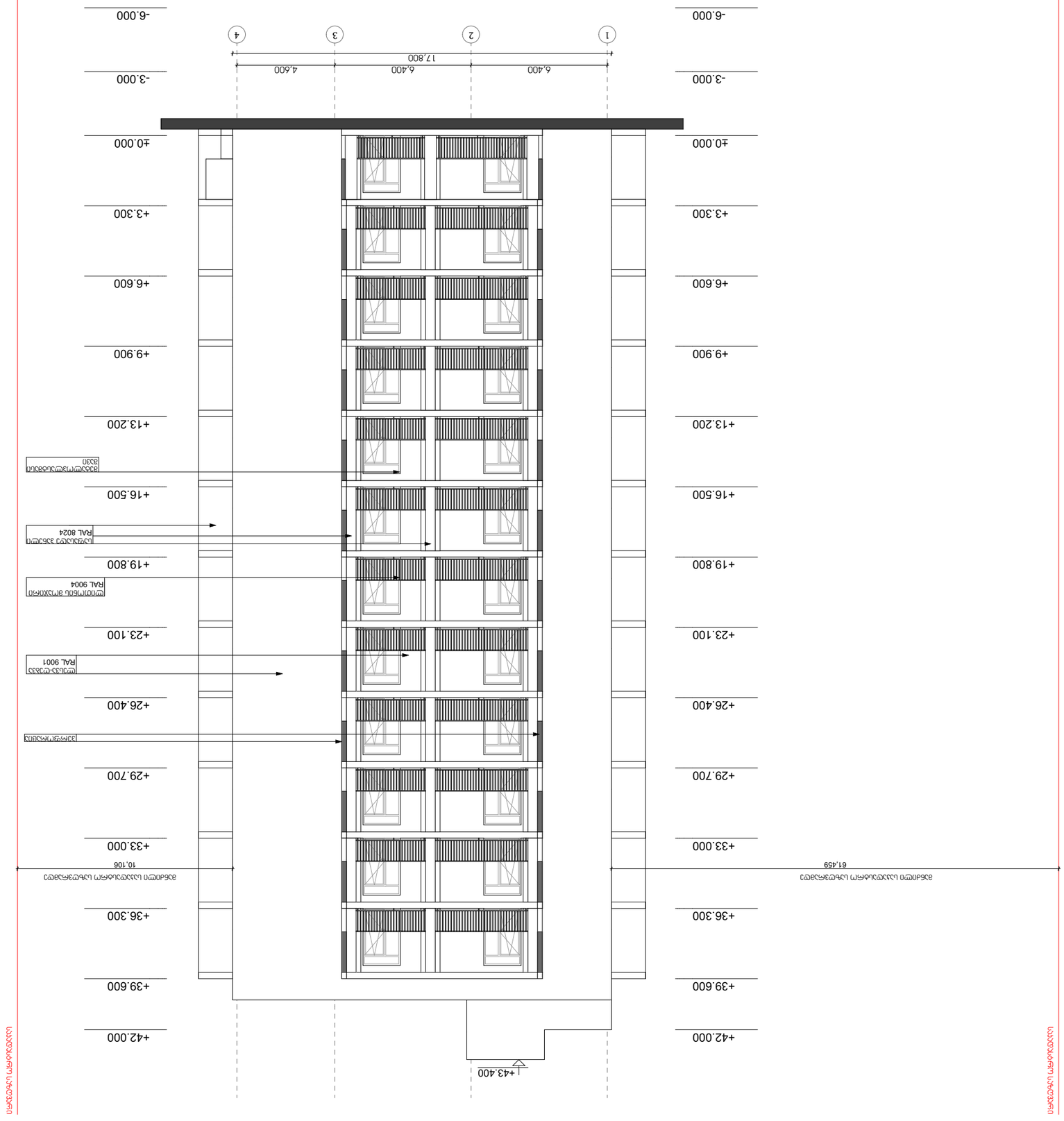

ՀԱՍՏԱՏՈՂ	ՀԱՅԱՍՏԱՆԻ ՀԱՆՐԱՊԵՏՈՒԹՅԱՆ	
ՔԱՂԱՔԱՇԻՆՈՒԹՅԱՆ ԵՎ ՏԵՐԻՏՈՐԻԱԼ ԿԱՌԱՎԱՐՄԱՆ ՊԵՏԱԿԱՆ ԿՈՄԻՏԵ		
ՀԱՍՑԵԻ ՃԱՐՏԱՐԱՊԵՏ		
ՀԱՍՑԵԻ ՀԻՄՆԱԿԱՆ ՄԱՍՆԱԳԵՏ		
ՀԱՍՑԵԻ ՃԱՐՏԱՐԱՊԵՏ		

ՀԱՄԱՀԵՂԻԿ

ԱՐՁԱՆԱԳՐՈՒԹՅՈՒՆ

ՀՀ ԱՐԱՐԱՏԻ ՄԱՐԶԻ ԱՐՏԱՇԱՏ ՀԱՄԱՅՆՔԻ ՎԱՐՉԱԿԱՆ ՇԵՆՔԻ ՀԱՐԱԿԻՑ ՏԱՐԱԾՔՈՒՄ ԳՏՆՎՈՂ ՀՈՂԱՄԱՍԻ ՎՐԱ ԲՆԱԿԵԼԻ ԵՎ ՀԱՍԱՐԱԿԱԿԱՆ ՆՇԱՆԱԿՈՒԹՅԱՆ ՈՒՆԵՑՈՂ ՇԵՆՔԵՐԻ ԿԱՌՈՒՑՄԱՆ ՆԱԽԱԳԾԱՅԻՆ ՓՈՒԼԻ ՀԱՍՏԱՏՄԱՆ ՄԱՍԻՆ

ՀՀ ԱՐԱՐԱՏԻ ՄԱՐԶ, ԱՐՏԱՇԱՏ ՀԱՄԱՅՆՔ, 1-4 ՀԱՍԱՐԱԿՆԵՐ ԵՎ ՀԱՍԱՐԱԿԱՅԻՆ ՏԱՐԱԾՔՆԵՐ

ՀԱՍԱՐԱԿԱՊԵՏ	ՀԱՐԱԿԱՅԱՆ ՀԱՐԿԱՅԻՆ	ՀԱՏԱԿԱԳԻՐ
1:200	A3	04.04.2023

ՀԱՄԱՐԱԿ

ՀԱՍԱՐԱԿԱՅԻՆ ՀԱՐԿԱՅԻՆ

ՊԱՏՃԵՆԵԼ ԱՅՍՏԵՂ: PDF

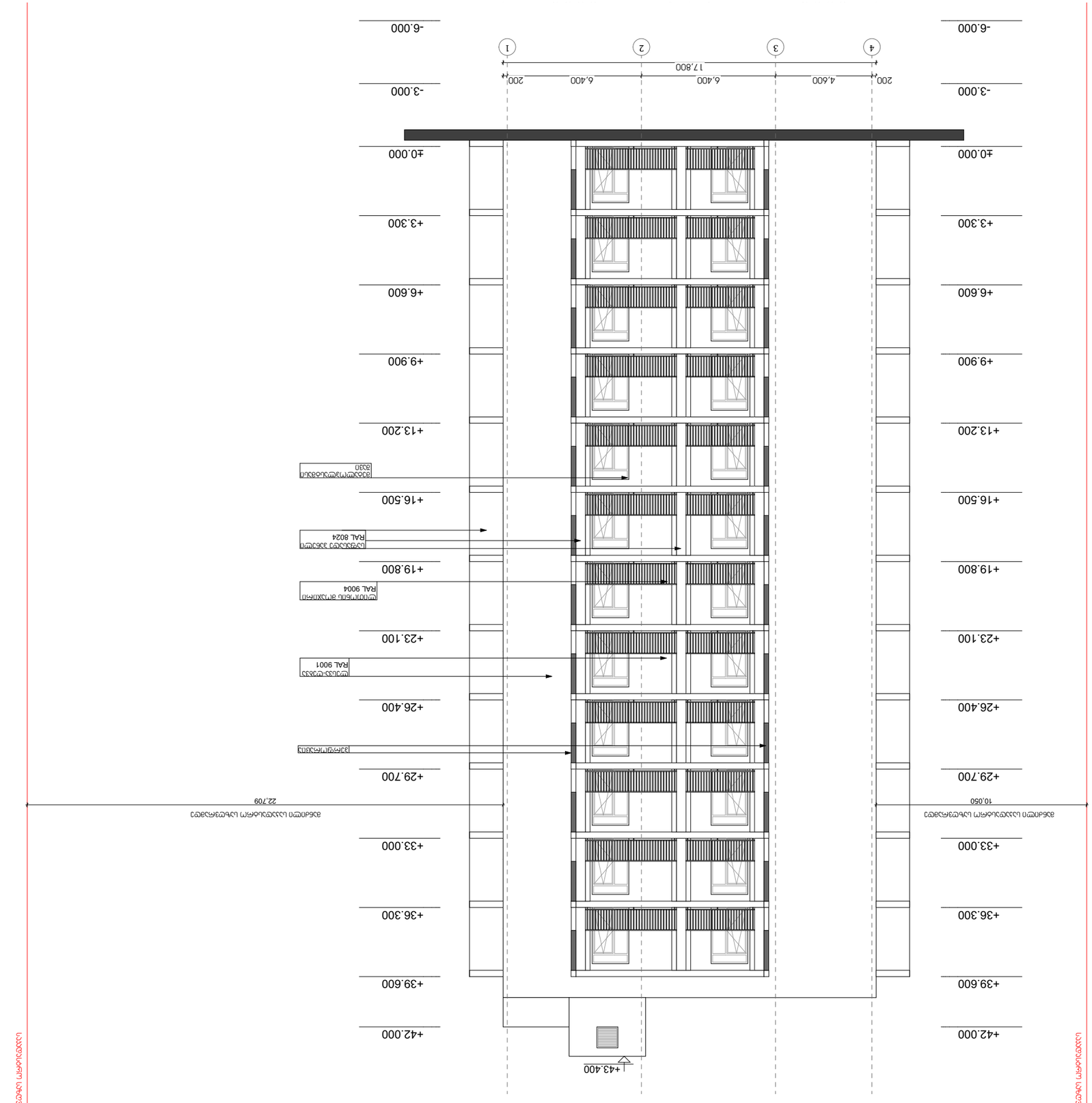

ARCHITECTURE	
NEO-A	
CONSULTING	

ΑΡΧΙΤΕΚΤΟΝΑΣ ΜΑΡΚΟΣ ΓΕΩΡΓΙΟΥ	
ΑΡΧΙΤΕΚΤΟΝΑΣ ΜΗΧΑΝΙΚΟΣ	Δ.ΒΑΣΙΛΑΣ
ΑΡΧΙΤΕΚΤΟΝΑΣ ΜΗΧΑΝΙΚΟΣ	ΣΠΥΡΙΔΩΝ ΓΕ.
ΑΡΧΙΤΕΚΤΟΝΑΣ ΜΗΧΑΝΙΚΟΣ	ΑΘ.ΔΗΜΗΤΡΙΟΥ
ΑΡΧΙΤΕΚΤΟΝΑΣ ΜΗΧΑΝΙΚΟΣ	Π.ΣΥΡΙΓΩΤΗΣ

ΣΥΝΤΑΞΗ	ΕΠΙΒΛΕΨΗ	ΤΡΟΠΟΠΟΙΗΣΗ

ΑΡΙΘΜΟΣ ΣΧΕΔΙΟΥ: Α-ΑΔΕΙΑ-ΟΙΚΟΔΟΜΗΣΗ-ΠΡΟΣΘΗΚΗ-ΚΑΤΟΨΕΙΣ-ΤΟΜΗ-ΑΑ

ΚΑΤΟΨΕΙΣ ΠΡΟΣΘΗΚΗΣ ΑΝΑΨΥΧΗΣ ΣΤΟΥΔΙΟ ΚΑΙ ΑΠΟΘΗΚΗΣ ΣΤΟ ΔΩΜΑ ΤΟΥ ΚΤΙΡΙΟΥ ΣΤΟ ΟΙΚΟΠΕΔΟ ΤΟΥ ΑΡΧΑΙΟΥ ΜΥΛΟΥ ΣΤΟ ΚΑΡΔΙΤΣΑ

ΚΛΙΜΑΚΑ 1:200

ΚΑΤΑΣΚΕΥΗ ΜΕΤΑΛΛΙΚΗΣ ΣΚΕΠΗΣ 4-1 ΣΤΟ ΔΩΜΑ ΤΟΥ ΚΤΙΡΙΟΥ Α ΟΡΟΦΟΣ

ΔΗΛΩΣΗ

ΚΛΙΜΑΚΑ	1:200	
ΜΟΡΦΗ ΦΥΛΛΟΥ	A3	04.04.2023
ΗΜΕΡΟΜΗΝΙΑ		
ΣΥΝΤΑΞΗ		
ΤΥΠΟΣ ΦΥΛΛΟΥ	PDF	



ARCHITECTURE
NEO-A
CONSULTING

საპროექტო გუნდი

არქიტექტორი	ნ.ჩხაიძე	
არქიტექტორი	ლ.ცხადაია	
არქიტექტორი	რ.ცხადაია	
არქიტექტორი	ი.აფციაური	

რევიზია

თარიღი	ნომერი	აღწერა

პროექტი

ვაზისუბანი
მრავალბინიანი საცხოვრებელი სახლის პროექტი
ს/პ 01.17.09.007.085

ნახაზი

ბ ბლოკი ფასადი ა-ი ღერძებს შორის

მასშტაბი	ფორმატი	თარიღი
1:250	A3	04.04.2023

სტადია

ფაილის სახე. PDF

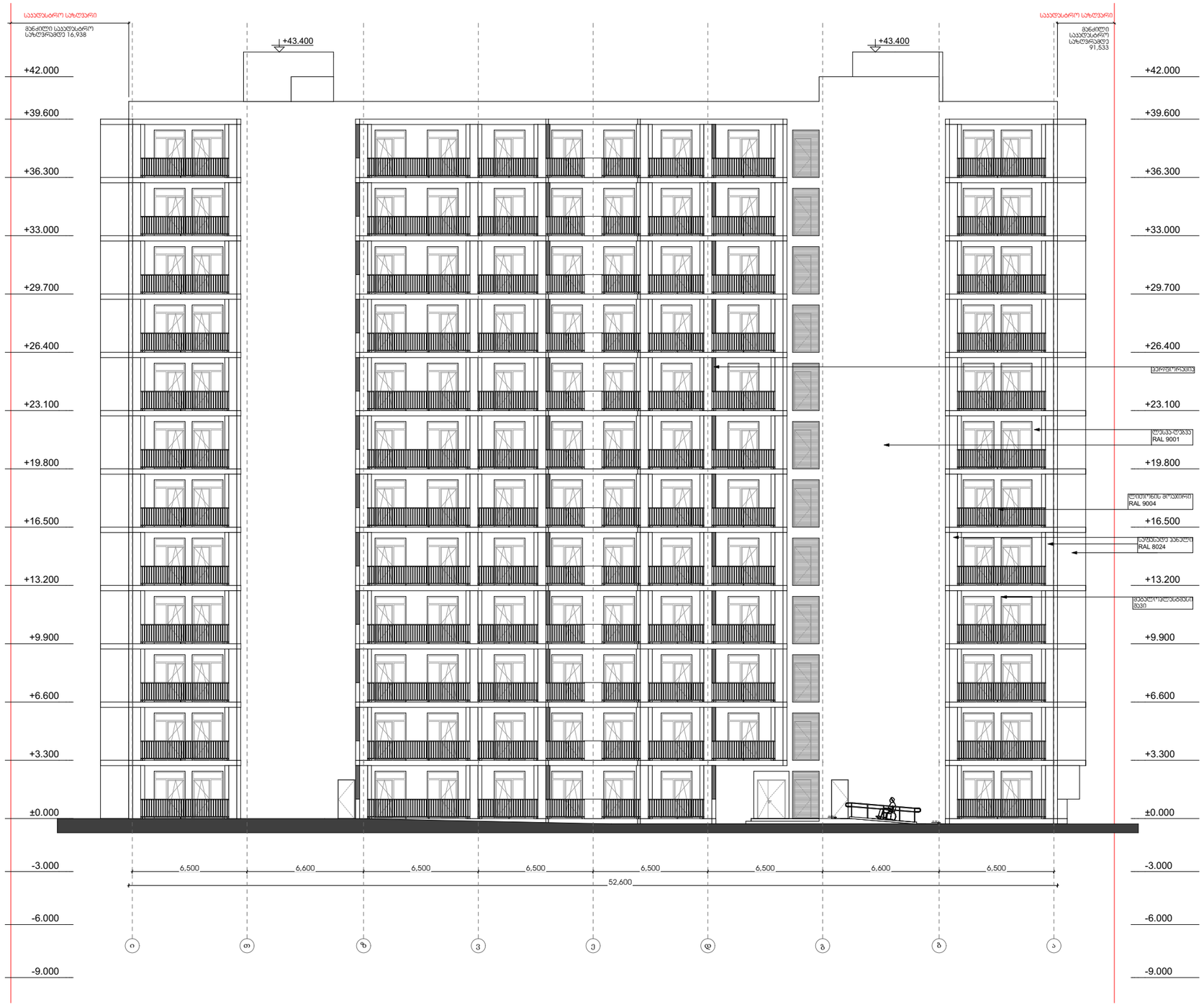

ARCHITECTURE
NEO-A
CONSULTING

სააროჟგო გვნდი

არქიტექტორი	ნ.ჩხაიძე	
არქიტექტორი	ლ.ცხადაია	
არქიტექტორი	რ.ცხადაია	
არქიტექტორი	ი.პეფციაური	

რევიზია

თარიღი	ნომერი	აღწერა

პროექტი

ვაზისუბანი
მრავალბინიანი საცხოვრებელი სახლის პროექტი
ს/პ 01.17.09.007.085

ნახაზი

ბ ბლოკი ფასადი ი-ა ღერძებს შორის

მასშტაბი	ფორმატი	თარიღი
1:250	A3	04.04.2023

სპეციალობა

ფაილის სპეც. PDF

ᑌᖁᔐᓂᐯ ᖭ

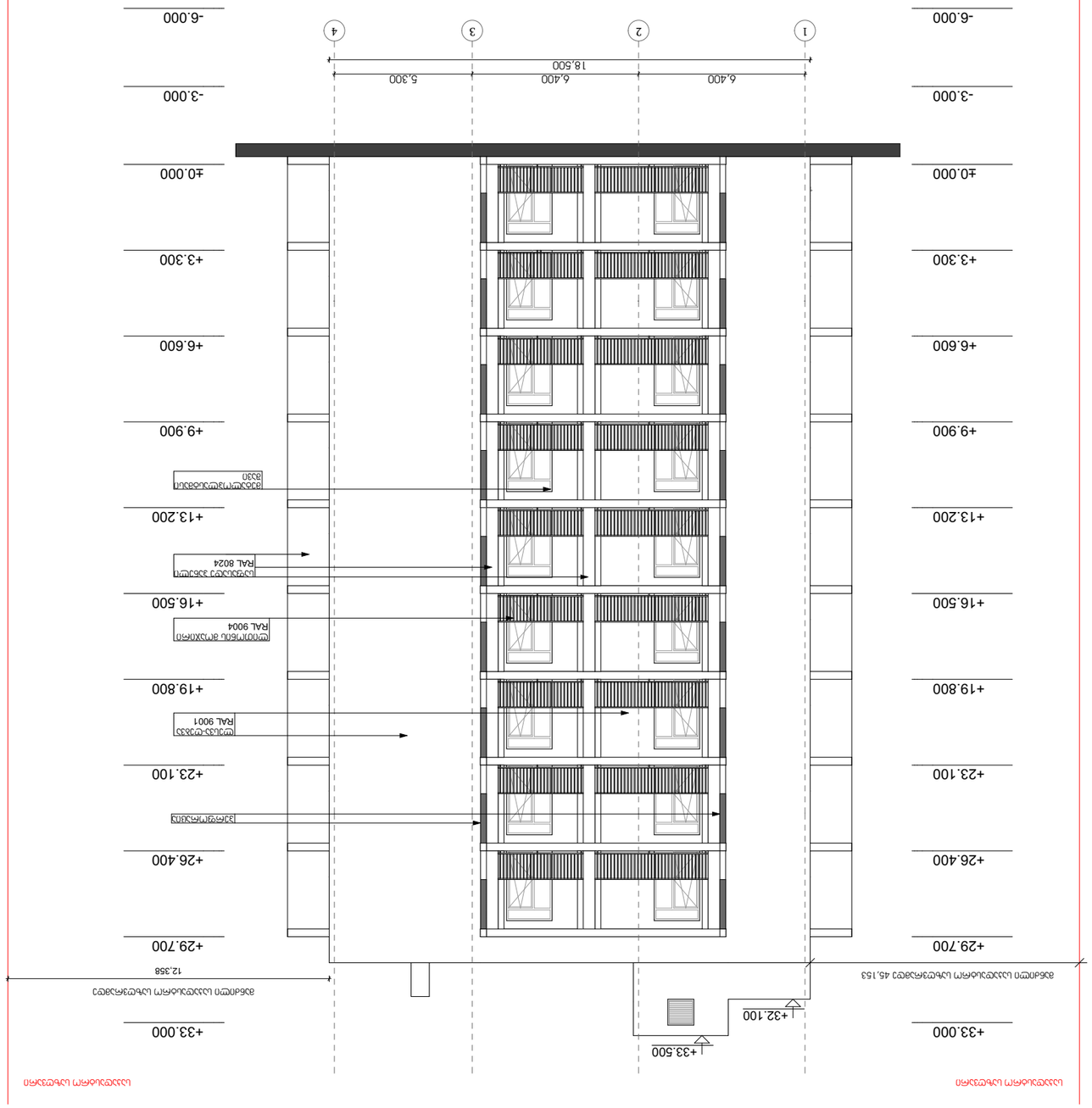
-6.000
-3.000
±0.000
+3.300
+6.600
+9.900
+13.200
+16.500
+19.800
+23.100
+26.400
+29.700
+33.000
1
2
3
4
6,400
6,400
5,300
18,500
+32.100
+33.500
12,358
RAL 9001
RAL 9004
RAL 8024
RAL 8028
RAL 8028
RAL 8028

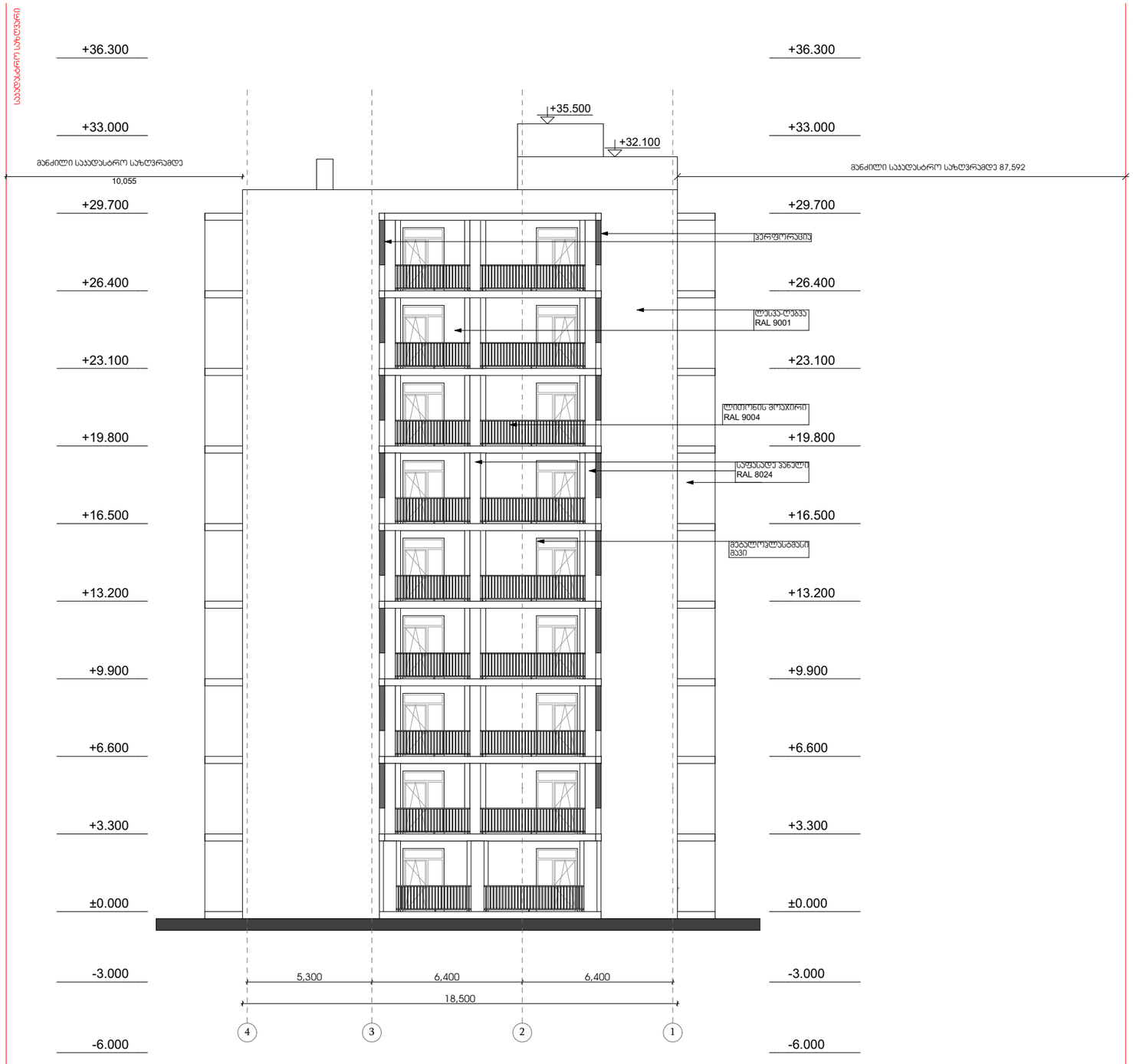

ARCHITECTURE
NEO-A
CONSULTING

საპროექტო გუნდი		
არქიტექტორი	ნ.ჩხაიძე	
არქიტექტორი	ლ.ცხადაია	
არქიტექტორი	რ.ცხადაია	
არქიტექტორი	ი.აფციაური	

რევიზია

თარიღი	ნომერი	აღწერა

პროექტი

ვაზისუბანი
მრავალბინიანი საცხოვრებელი სახლის
პროექტი
ს/პ 01.17.09.007.085

ნახაზი

ც ბლოკი ფასადი 4-1 ღერძებს შორის

მასშტაბი	ფორმატი	თარიღი
1:200	A3	04.04.2023

სპანია

ფაილის სპეც. PDF



ՓՈՓՈԽՎԱԾ	ՀԱՄԱՐ	ԱՆՎԱՆՈՒՄ
ՀԱՍՑԵՀԱՍՑ		

ՀԱՏԱԿԱՐԳ

ՇԻՆԱՐԱՐԱԿԱՆ ՀԱՄԱԼԻՐ
ՀԱՐԿԱՅԻՆ ՏՈՒՆ
ՀՀ, ՇԻՐԱԿԻ ՄԱՐԶ, ԳՅՈՒՄՐԻ 01.17.09.007.085
ՀՀ ՇԻՐԱԿԻ ՄԱՐԶԻ Ա.ԳՅՈՒՄՐԻ ՀԱՄԱՅՆՔԻ ՎԱՐՉԱՐԱՆԻ ՇԵՆՔԻ ԿԱՌՈՒՑՄԱՆ ԱՇԽԱՏԱՆՔՆԵՐ

ՀԱՏԱԿԱՐԳԱՅԻՆ ՄԱՍ

ՄԱՏՈՒՑՄԱՆ ՄԱՍՇՏԱԲ	1:200	
ՄԱՏՈՒՑՄԱՆ ՓՈՒԼ	A3	
ՄԱՏՈՒՑՄԱՆ ԱՄՍԱԹԻՎ	04.04.2023	

ՀԱՏԱԿԱՐԳԻ ԱՆՎԱՆՈՒՄ

ՊԱՏՎԵՐԻ ՀԱՄԱՐ.

PDF

ARCHITECTURE
NEO-A
CONSULTING

ՄԱՍՆԱԳԻՏԱԿԱՆ	Գ.ՀԱՅՐԱՊԵՏՅԱՆ	
ՄԱՍՆԱԳԻՏԱԿԱՆ	ՍՈՒՐԱՆ Ա.ՍՈՒՐԱՆՅԱՆ	
ՄԱՍՆԱԳԻՏԱԿԱՆ	Ա.ՅԵՂՈՅԱՆ	



ARCHITECTURE

NEO-A CONSULTING

საკონტაქტო მონაცემები		
არქიტექტორი	ნ.ჩხაიძე	
არქიტექტორი	ლ.ცხადაია	
არქიტექტორი	რ.ცხადაია	
არქიტექტორი	ი.აფციაური	

რევიზია

თარიღი	ნომერი	აღწერა

პროექტი

ვაზისუბანი
მრავალბინიანი საცხოვრებელი სახლის პროექტი
ს/პ 01.17.09.007.085

ნახაზი

ც ბლოკი ფასადი 3-ა ღერძებს შორის

მასშტაბი	ფორმატი	თარიღი
1:200	A3	04.04.2023

სტადია

ფაილის სახე. PDF

ვიტრაჟი

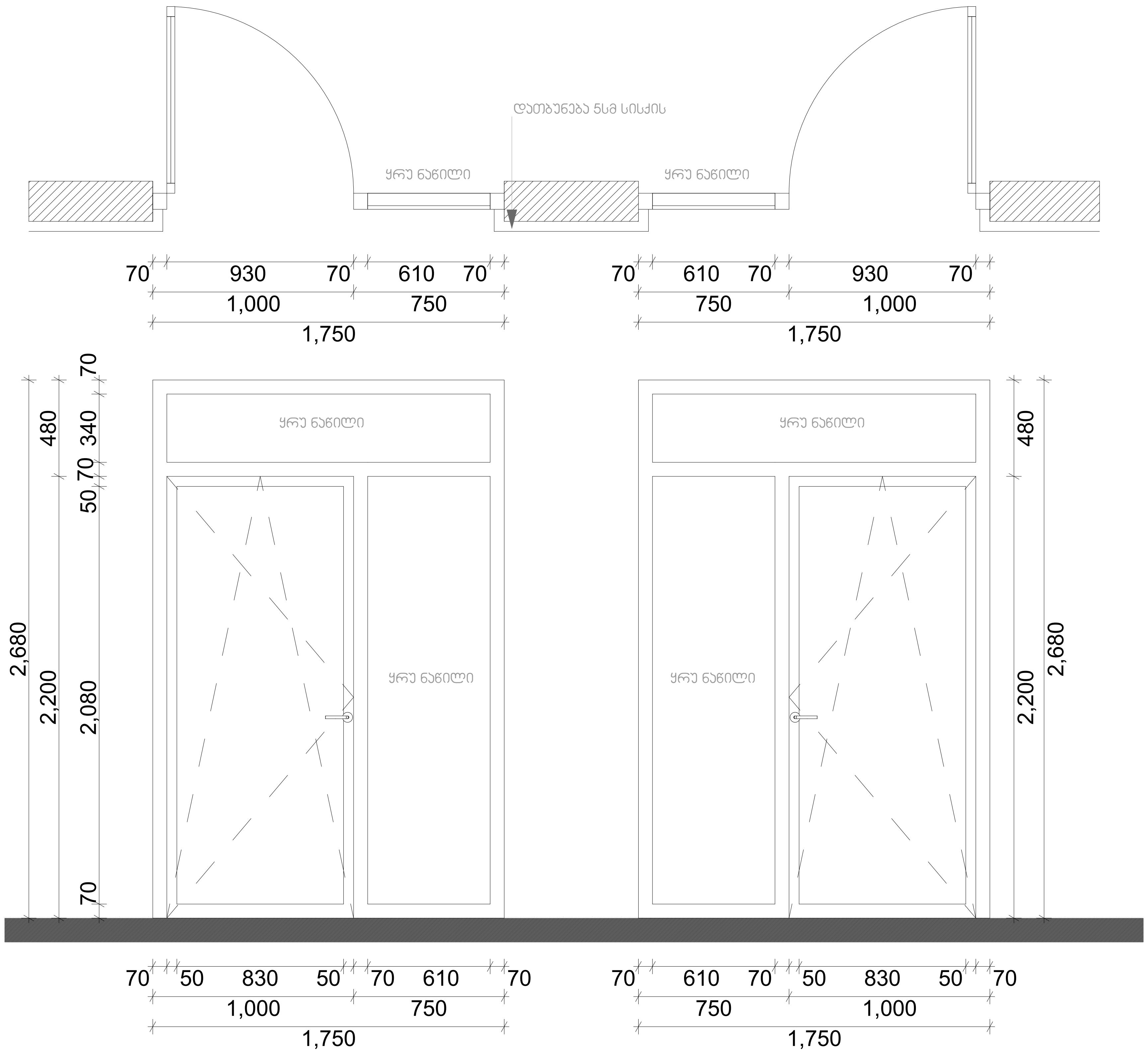

ARCHITECTURE NEO-A CONSULTING

საპროექტო გუნდი

არქიტექტორი	ნ.ჩხაიძე	
არქიტექტორი	ლ.ცხადაია	
არქიტექტორი	რ.ცხადაია	
არქიტექტორი	ი.აფციაური	

რევიზია

თარიღი	ნომერი	აღწერა

პროექტი

ვაზისუბანი
მრავალბინიანი საცხოვრებელი სახლის
პროექტი
ს/კ 01.17.09.007.085

ნახაზი

ვიტრაჟის სპეციფიკაცია

მასშტაბი	ფორმატი	თარიღი
1:25	A3	04.04.2023

სტადია

ფაილის სპეც. PDF

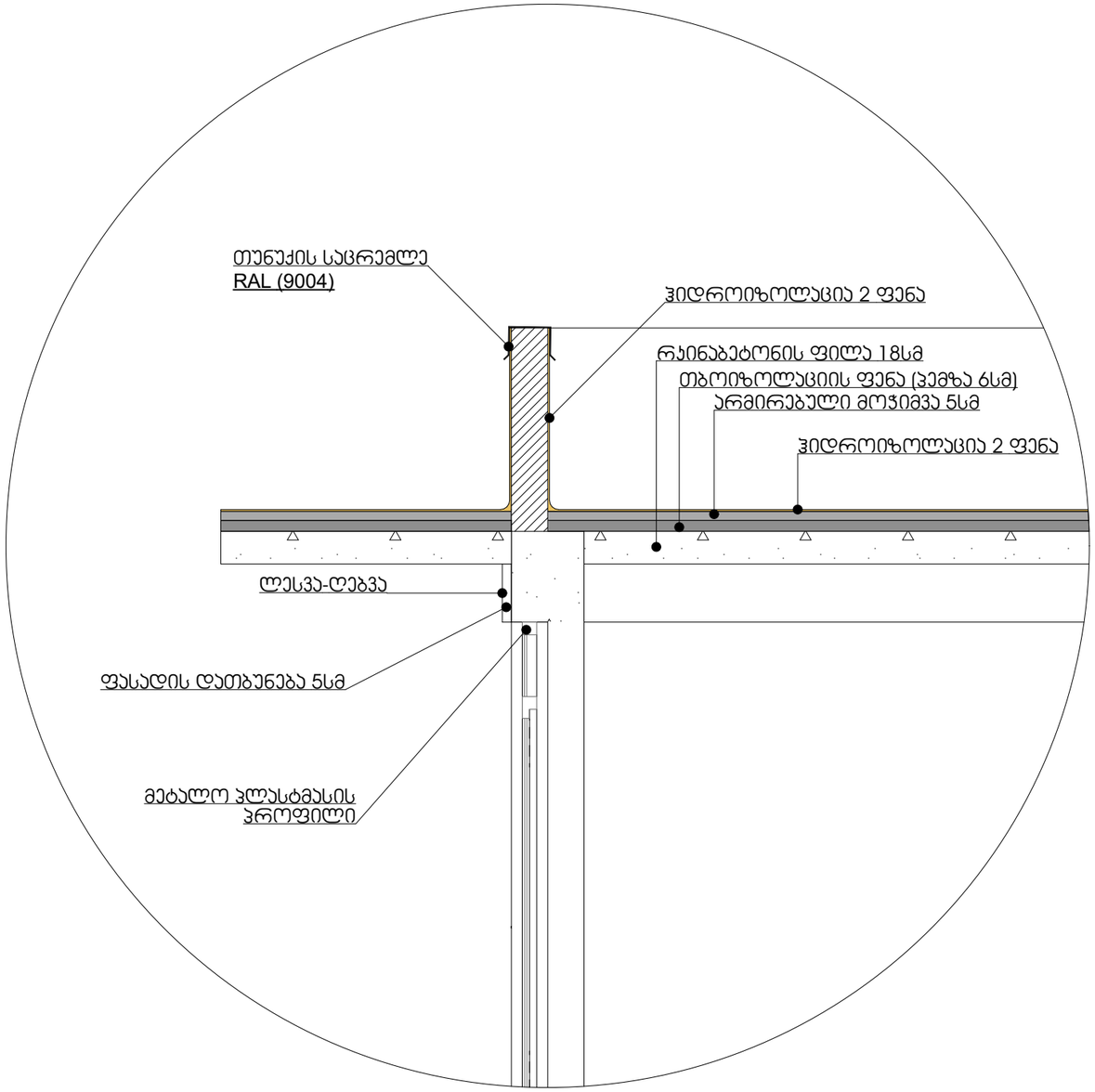

აივნის მოაჯირი

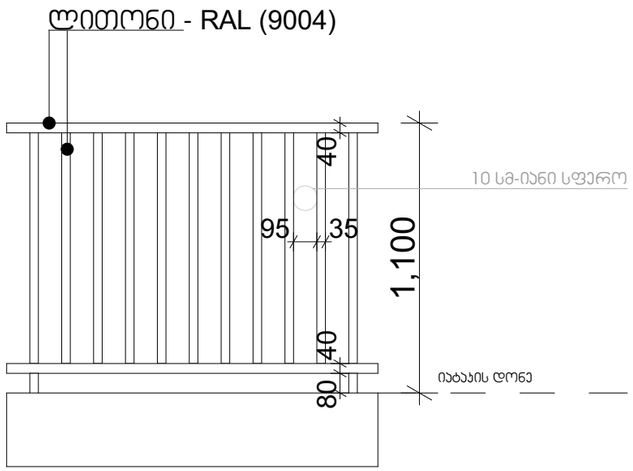

ARCHITECTURE
NEO-A
CONSULTING

საპროექტო გუნდი		
არქიტექტორი	ნ.ჩხაიძე	
არქიტექტორი	ლ.ცხადაია	
არქიტექტორი	რ.ცხადაია	
არქიტექტორი	ი.აფციაური	

რევიზია

თარიღი	ნომერი	აღწერა

პროექტი

ვაზისუბანი
მრავალბინიანი საცხოვრებელი სახლის
პროექტი
ს/პ 01.17.09.007.085

ნახაზი

გადახურვის დეტალი, აივნის მოაჯირი

მასშტაბი	ფორმატი	თარიღი
1:25	A3	04.04.2023

სტადია

ფაილის სახე. PDF

კედლის ტიპი 01

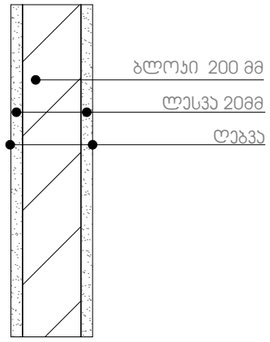

კედლის ტიპი 02

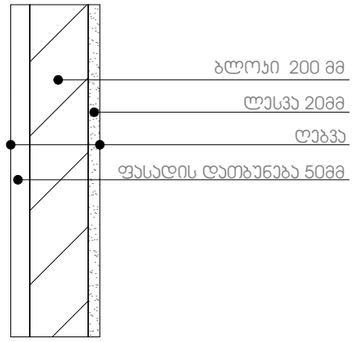

კედლის ტიპი 03

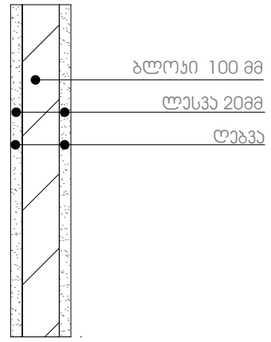

კედლის ტიპი 04

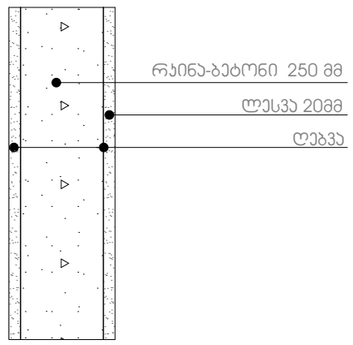

კედლის ტიპი 05

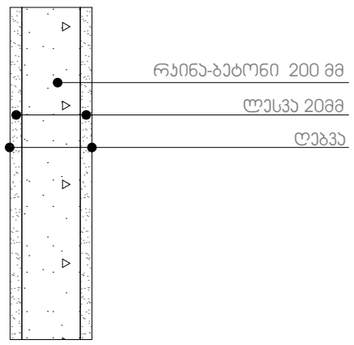

კედლის ტიპი 06

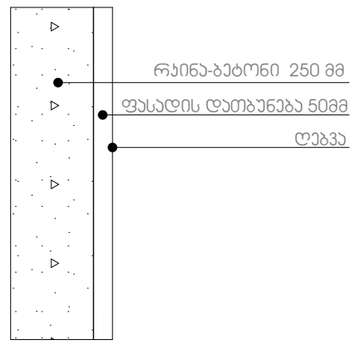

შენიშვნა: 01,02,03,04,05,06 ტიპის კედლები, რომლებიც ესაზღვრება შახტას, არ საჭიროებს ლესვას შახტის მხრიდან
კედლები არ დამუშავდეს ბინების WC სივრცეებში.
04.05 ტიპის კედლები, კიბის უჯრედსა და ბინებში არ საჭიროებენ ლესვა-ღებვას.

იატაკის სენდვიჩი დერეფანში

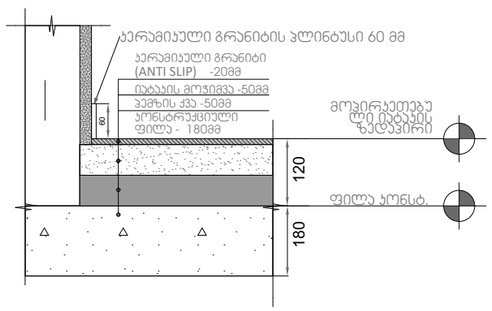

იატაკის სენდვიჩი კიბის უჯრედში

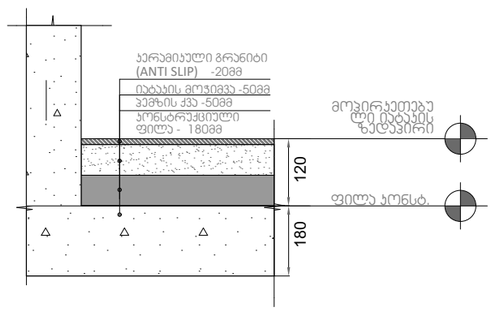

იატაკის სენდვიჩი ბინებში (WC-ს გარდა)

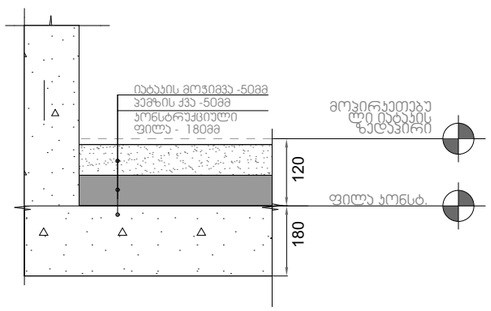

ARCHITECTURE
NEO-A
CONSULTING

საპროექტო გუნდი

არქიტექტორი	ნ.ჩხაიძე	
არქიტექტორი	ლ.ცხადაია	
არქიტექტორი	რ.ცხადაია	
არქიტექტორი	ი.აფციაური	

რევიზია

თარიღი	ნომერი	აღწერა

პროექტი

ვაზისუბანი
მრავალბინიანი საცხოვრებელი სახლის პროექტი
ს/კ 01.17.09.007.085

ნახაზი

კედლისა და იატაკის ტიპები

მასშტაბი	ფორმატი	თარიღი
1:100	A3	04.04.2023

სტადია

ფაილის სახე. PDF

მისაწვდომი პანდუსი ა ბლოკისთვის (3-თ ღერძებს შორის)

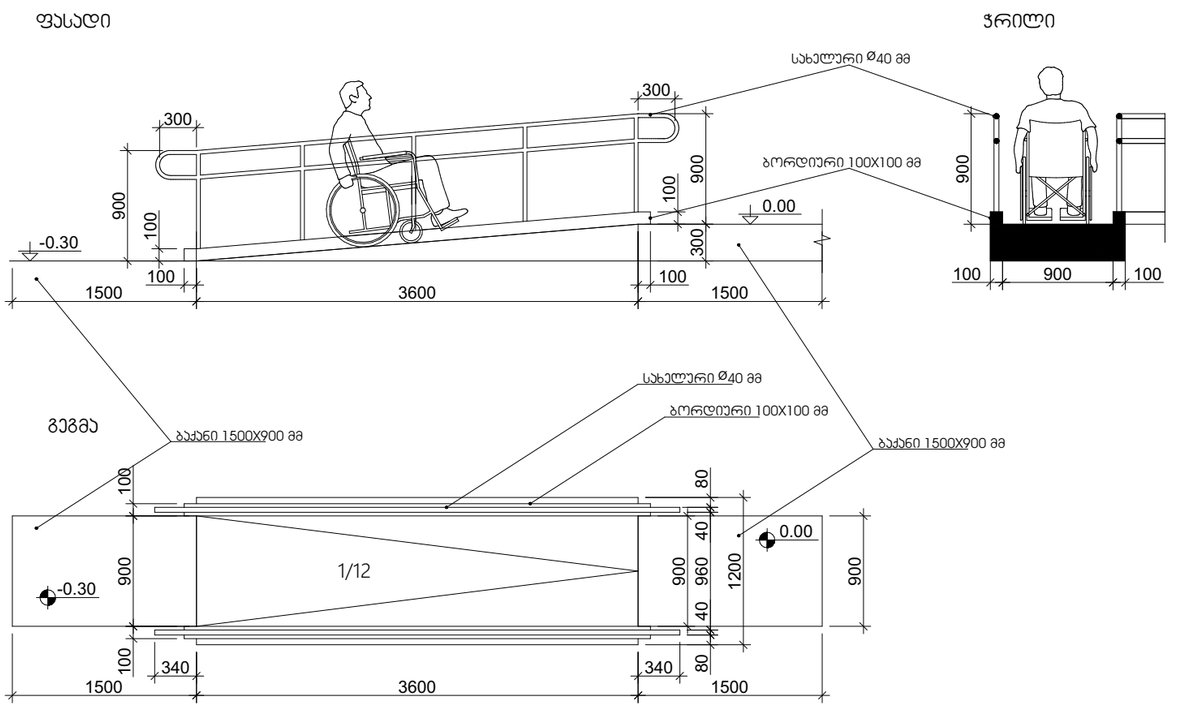

მისაწვდომი პანდუსი ა ბლოკისთვის (ბ-დ ღერძებს შორის)

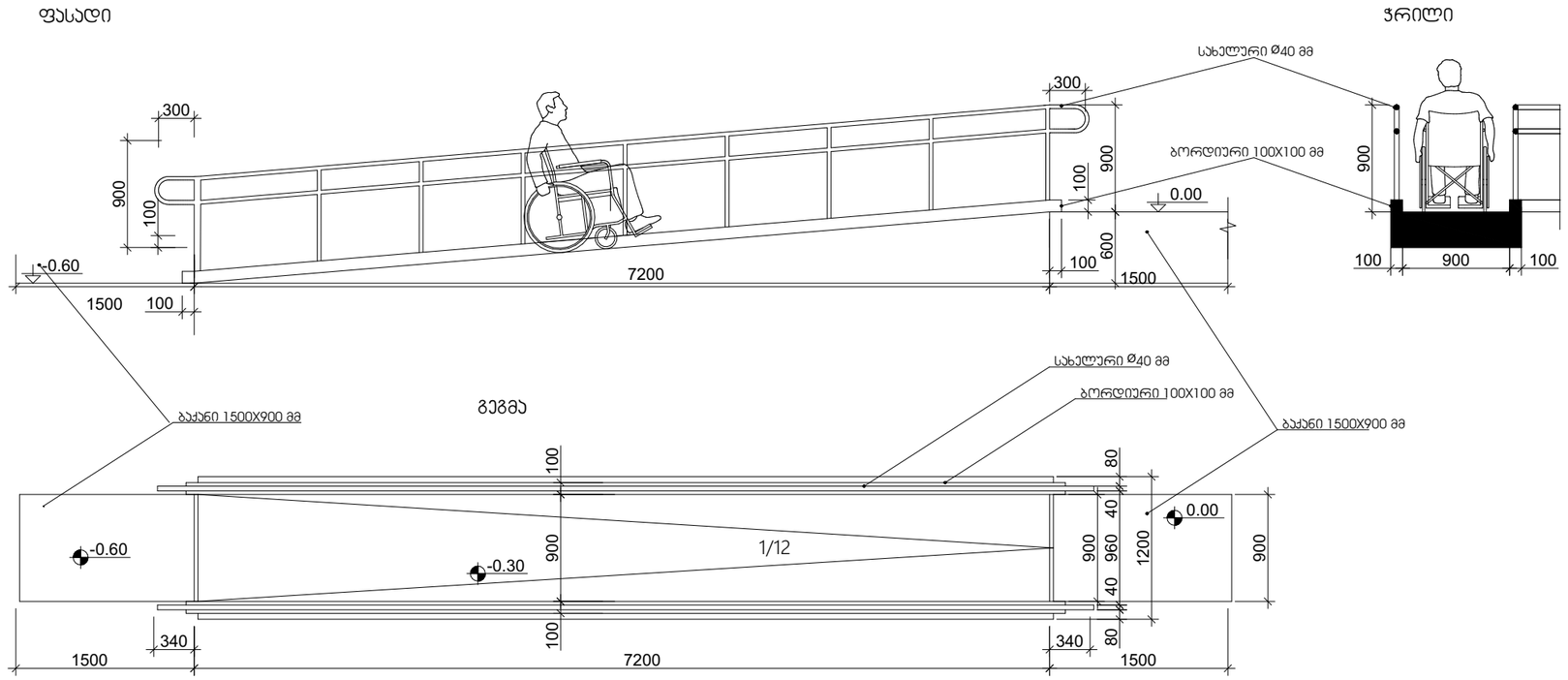

ARCHITECTURE
NEO-A
CONSULTING

საპროექტო გუნდი		
არქიტექტორი	ნ.ჩხაიძე	
არქიტექტორი	ლ.ცხადაია	
არქიტექტორი	რ.ცხადაია	
არქიტექტორი	ი.აფციაური	

შენიშვნები:

პანდუსების დაბაქნების ზედაპირი იქნება მდგრადი, მყარი და არასრიალა.

- პანდუსების სახელურები არ იტრიალებს მათი ბუდეების საზღვრებში.
- სახელურები და ნებისმიერი კედელი ან მათ მომიჯნავედ მდებარე სხვა ზედაპირი არ შეიცავს ბასრ ან უხეშ ელემენტებს.
- შენობის გარეთ მდებარე პანდუსები ისე დაგეგმარდება, რომ სავალ ზედაპირზე წყალი არ დაგროვდება.
- პანდუსის და ბაქნების განივი კვეთის დახრა არ აღემატება 1/48-ს.

ამოღონობადი გამაფრთხილებლების ზედაპირები ვიზუალურად უნდა განსხვავდებოდეს მომიჯნავე ზედაპირებისგან და უნდა იყოს ღია ფერზე მუქი ან მუქ ფერზე ღია.

- გამაფრთხილებლებს უნდა ჰქონდეს თავწაკვეთილი გუმბათის ფორმა და უნდა შეესაბამებოდეს შემდეგ მოთხოვნებს:
- თავწაკვეთილი გუმბათები კვადრატული ბაღის სახით უნდა იყოს დალაგებული.
- თავწაკვეთილი გუმბათების ფუძის დიამეტრი უნდა იყოს, არაუმცირეს 23 მმ და, არაუმეტეს, 36 მმ, ხოლო წვეროს დიამეტრი ფუძე დიამეტრის, არაუმცირეს 50% და, არაუმეტეს, 65%.
- თავწაკვეთილი გუმბათების სიმაღლე უნდა იყოს 5,0 მმ.
- თავწაკვეთილი გუმბათების ცენტრიდან ცენტრამდე დაშორება უნდა იყოს, არაუმცირეს, 40 მმ და, არაუმეტეს, 60 მმ, ხოლო ფუძიდან ფუძემდე დაშორება, არაუმცირეს, 16,5 მმ დაფაზე ყველაზე ახლოს მდებარე გუმბათებს შორის გაზომვისას.
- თავწაკვეთილი გუმბათები კვადრატული ბაღის სახით უნდა იყოს დალაგებული.

რევიზია

თარიღი	ნომერი	აღწერა

პროექტი

ვაზისუბანი
მრავალბინიანი საცხოვრებელი სახლის პროექტი

ნახაზი

A ბლოკი — პანდუსის დეტალიზაცია

მასშტაბი	ფორმატი	თარიღი
1:50	A3	27.01.2023

სტადია: სქემატური პროექტი

ფაილის სახე: PDF

მისაწვდომი პანდუსი ბ ბლოკისთვის (ბ-გ ღერძებს შორის)

ჭრილი

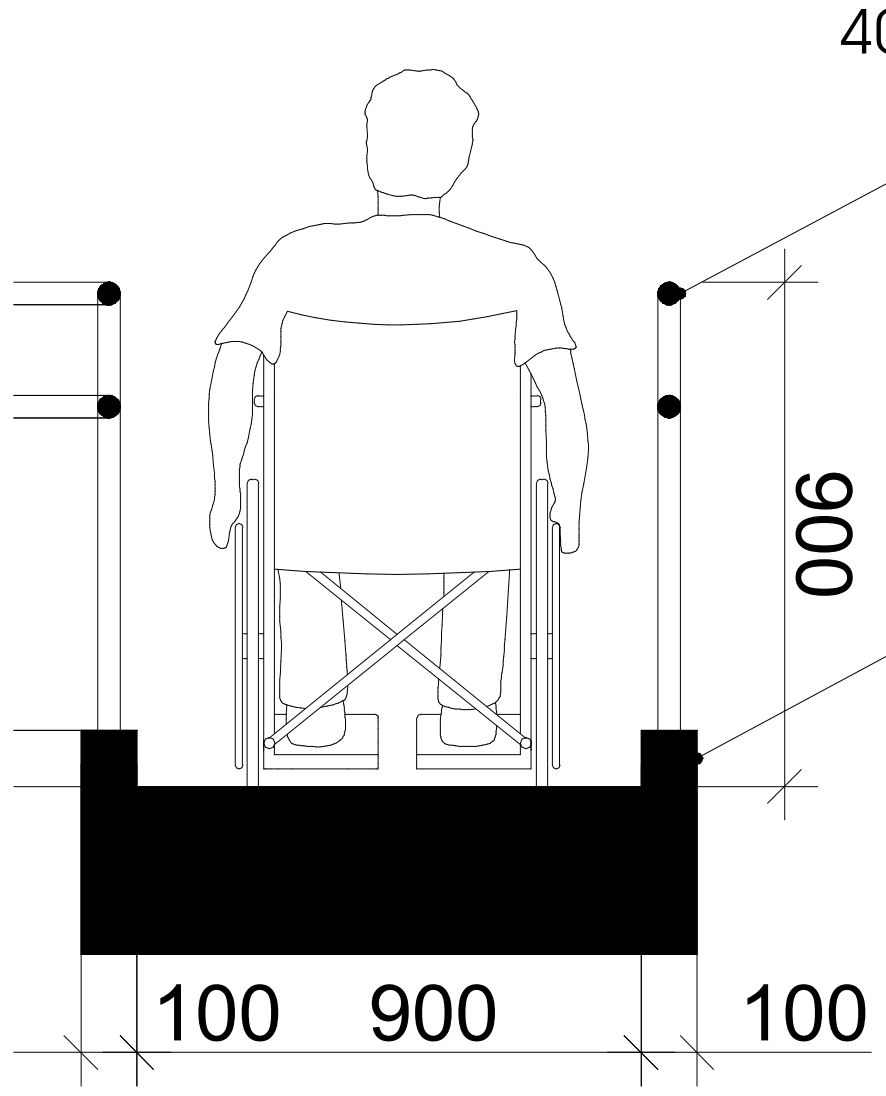

ფასადი

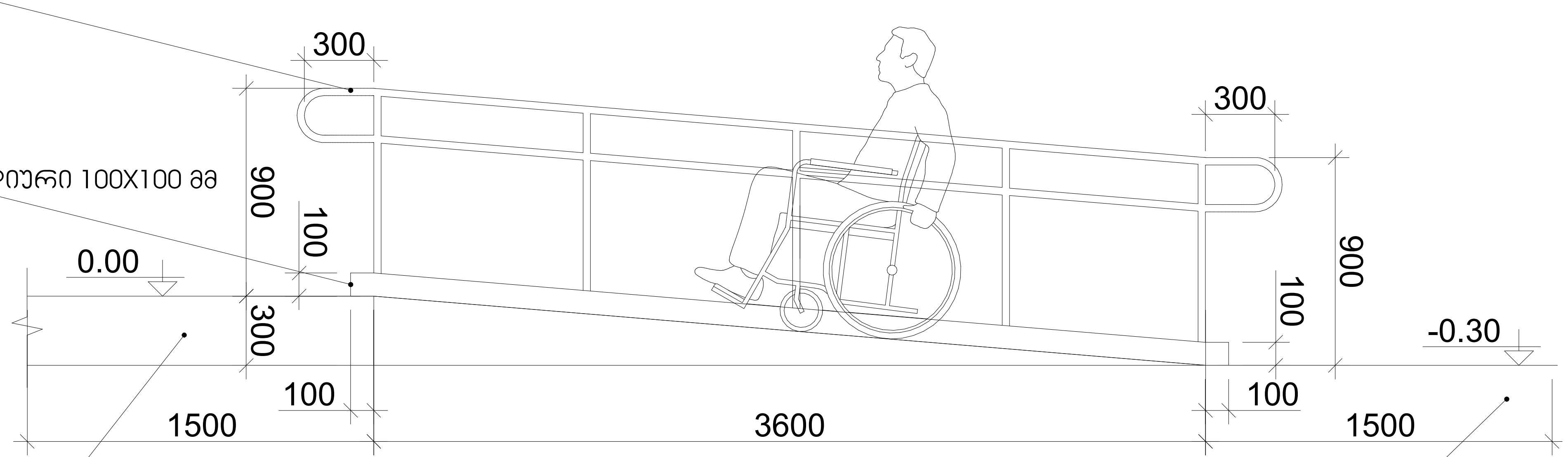

40 მმØ სახელური

ბორდიური 100X100 მმ

ბაქანი 1500X900 მმ

40 მმØ სახელური

ბორდიური 100X100 მმ

ბაქანი 1500X900 მმ

გეგმა

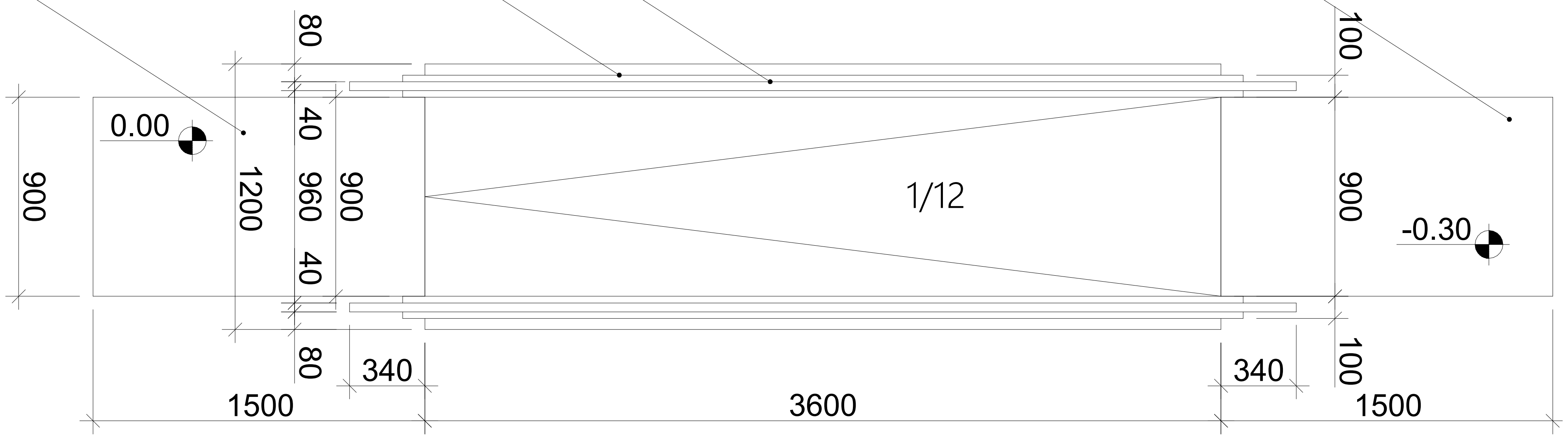

ARCHITECTURE
NEO-A
CONSULTING

საპროექტო გუნდი

არქიტექტორი	ნ.ჩხაიძე	
არქიტექტორი	ლ.ცხადაია	
არქიტექტორი	რ.ცხადაია	
არქიტექტორი	ი.აფციაური	

შენიშვნები:

პანდუსების დაბაქნების ზედაპირი იქნება მდგრადი, მყარი და არასრიალა.

- პანდუსების სახელურები არ იტრიალებს მათი ბუდეების საზღვრებში.
- სახელურები და ნებისმიერი კედელი ან მათ მომიჯნავედ მდებარე სხვა ზედაპირი არ შეიცავს ბასრ ან უხეშ ელემენტებს.
- შენობის გარეთ მდებარე პანდუსები ისე დაგეგმარდება, რომ სავალ ზედაპირზე წყალი არ დაგროვდება.
- პანდუსის და ბაქნების განივი კვეთის დახრა არ აღემატება 1/48-ს.

ამოცნობადი გამაფრთხილებლების ზედაპირები ვიზუალურად უნდა განსხვავდებოდეს მომიჯნავე ზედაპირებისგან და უნდა იყოს ღია ფერზე მუქი ან მუქ ფერზე ღია.

- გამაფრთხილებლებს უნდა ჰქონდეს თავწაკვეთილი გუმბათის ფორმა და უნდა შეესაბამებოდეს შემდეგ მოთხოვნებს:
- თავწაკვეთილი გუმბათები კვადრატული ბადის სახით უნდა იყოს დალაგებული.
- თავწაკვეთილი გუმთათების ფუძის დიამეტრი უნდა იყოს, არაუმცირეს 23 მმ და, არაუმეტეს, 36 მმ, ხოლო წვეროს დიამეტრი ფუძი დიამეტრის, არაუმცირეს 50% და, არაუმეტეს, 65%.
- თავწაკვეთილი გუმბათების სიმაღლე უნდა იყოს 5,0 მმ.
- თავწაკვეთილი გუმბათების ცენტრიდან ცენტრამდე დაშორება უნდა იყოს, არაუმცირეს, 40 მმ და, არაუმეტეს, 60 მმ, ხოლო ფუძიდან ფუძემდე დაშორება, არაუმცირეს, 16,5 მმ დაფაზე ყველაზე ახლოს მდებარე გუმბათებს შორის გაზომვისას.
- თავწაკვეთილი გუმბათები კვადრატული ბადის სახით უნდა იყოს დალაგებული.

რევიზია

თარიღი	ნომერი	აღწერა

პროექტი

ვაზისუბანი
მრავალბინიანი საცხოვრებელი სახლის
პროექტი

ნახაზი

B ბლოკი პანდუსის დეტალიზაცია

მასშტაბი	ფორმატი	თარიღი
1:25	A3	30.01.2023

სტადია

ფაილის სპეც. PDF

მისაწვდომი პანდუსი ც ბლოკისთვის (ბ-გ ღერძებს შორის)

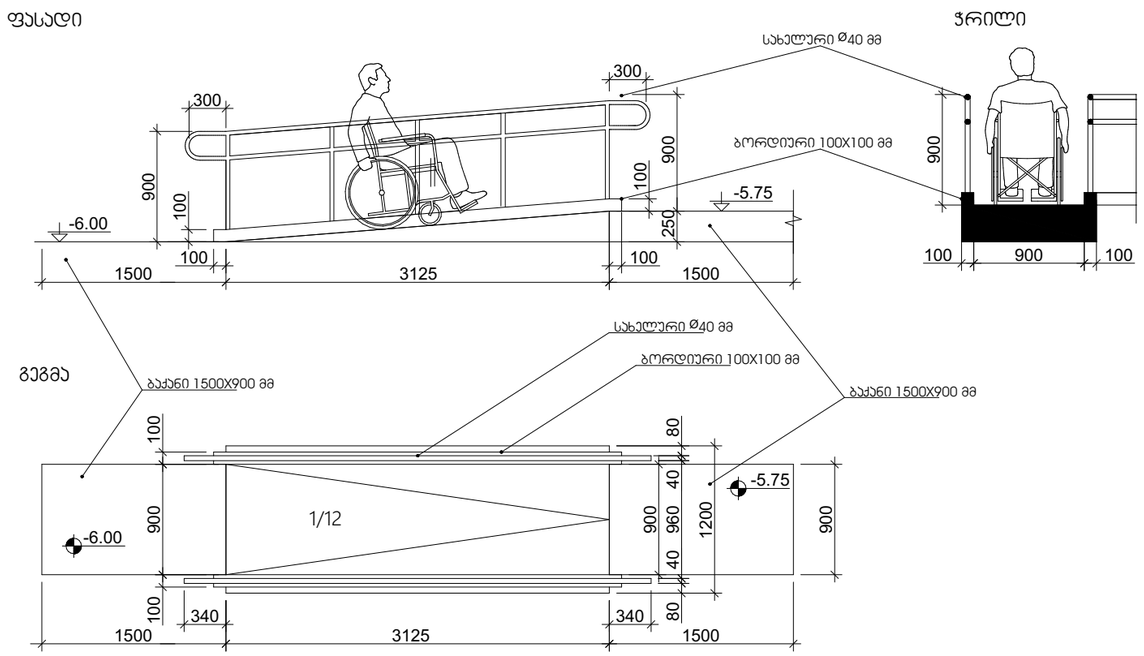

მისაწვდომი პანდუსი ც ბლოკისთვის (გ-ე ღერძებს შორის)

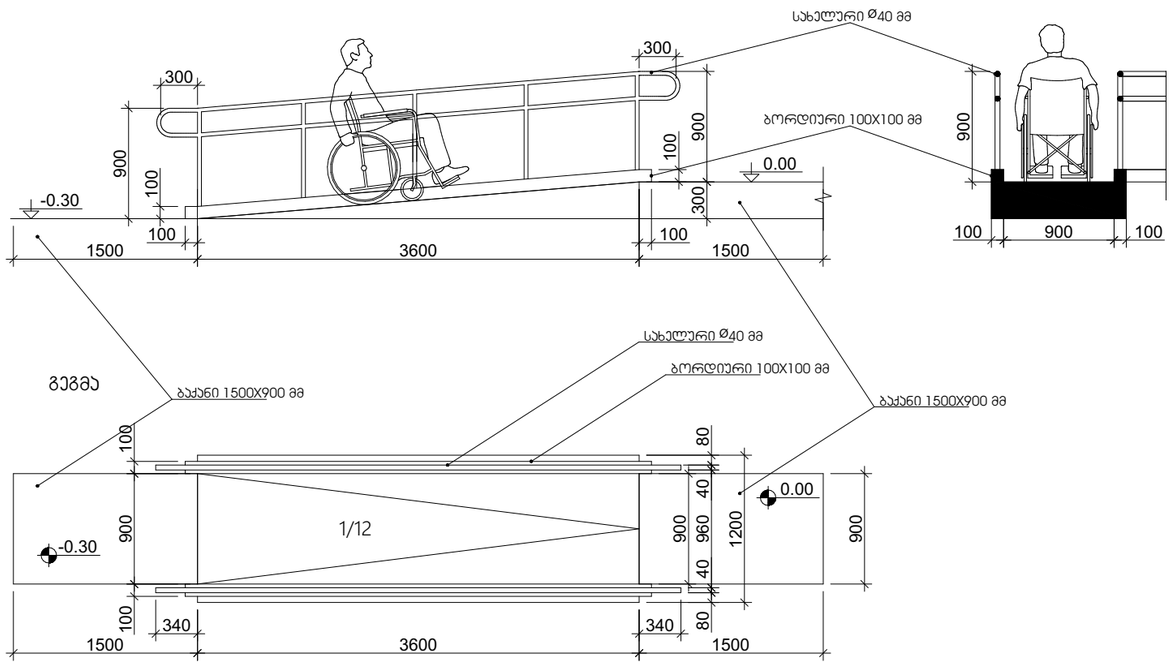

ARCHITECTURE
NEO-A
CONSULTING

საპროექტო გუნდი		
არქიტექტორი	ნ.ჩხაიძე	
არქიტექტორი	ლ.ცხადაია	
არქიტექტორი	რ.ცხადაია	
არქიტექტორი	ი.აფციაური	

შენიშვნები:

პანდუსების დაბაზების ზედაპირი იქნება მდგრადი, მყარი და არასრიალა.

- პანდუსების სახელურები არ იტრიალებს მათი ბუდეების საზღვრებში.
- სახეულრები და ნებისმიერი კედელი ან მათ მომიჯნავედ მდებარე სხვა ზედაპირი არ შეიცავს ბასრ ან უხეშ ელემენტებს.
- შენობის გარეთ მდებარე პანდუსები ისე დაკეტმარდება, რომ სავალ ზედაპირზე წყალი არ დაგროვდება.
- პანდუსის და ბაქნების განივი ქვეთის დახრა არ აღემატება 1/48-ს.

ამოცნობადი გამაფრთხილებლების ზედაპირები ვიზუალურად უნდა განსხვავდებოდეს მომიჯნავე ზედაპირებისგან და უნდა იყოს ღია ფერზე მუქი ან მუქ ფერზე ღია.

- გამაფრთხილებლებს უნდა ჰქონდეს თავჩაკვეთილი გუმბათის ფორმა და უნდა მუასაბამებოდეს შემდეგ მოთხოვნებს:
- თავჩაკვეთილი გუმბათები კვადრატული ბაღის სახით უნდა იყოს დალაგებული.
- თავჩაკვეთილი გუმბათების ფუძის დიამეტრი უნდა იყოს, არანაკლებ 23 მმ და, არაუმეტეს, 36 მმ, ხოლო წვეროს დიამეტრი ფუძი დიამეტრის, არაუმეტეს 50% და, არაუმეტეს, 65%.
- თავჩაკვეთილი გუმბათების სიმაღლე უნდა იყოს 5,0 მმ.
- თავჩაკვეთილი გუმბათების ცენტრიდან ცენტრამდე დაშორება უნდა იყოს, არანაკლებ, 40 მმ და, არაუმეტეს, 60 მმ, ხოლო ფუძიდან ფუძემდე დაშორება, არაუმეტეს, 16,5 მმ დაფაზე ყველაზე ახლოს მდებარე გუმბათებს შორის გაზომვისას.
- თავჩაკვეთილი გუმბათები კვადრატული ბაღის სახით უნდა იყოს დალაგებული.

რევიზია

თარიღი	ნომერი	აღწერა

პროექტი

ვაზისუბანი
მრავალბინიანი საცხოვრებელი სახლის პროექტი

ნახაზი

C ბლოკი პანდუსის დეტალიზაცია

მასშტაბი	ფორმატი	თარიღი
1:50	A3	30.01.2023

სპანია	
ფაილის სპეც.	PDF

ბორდიურის პანდუსი

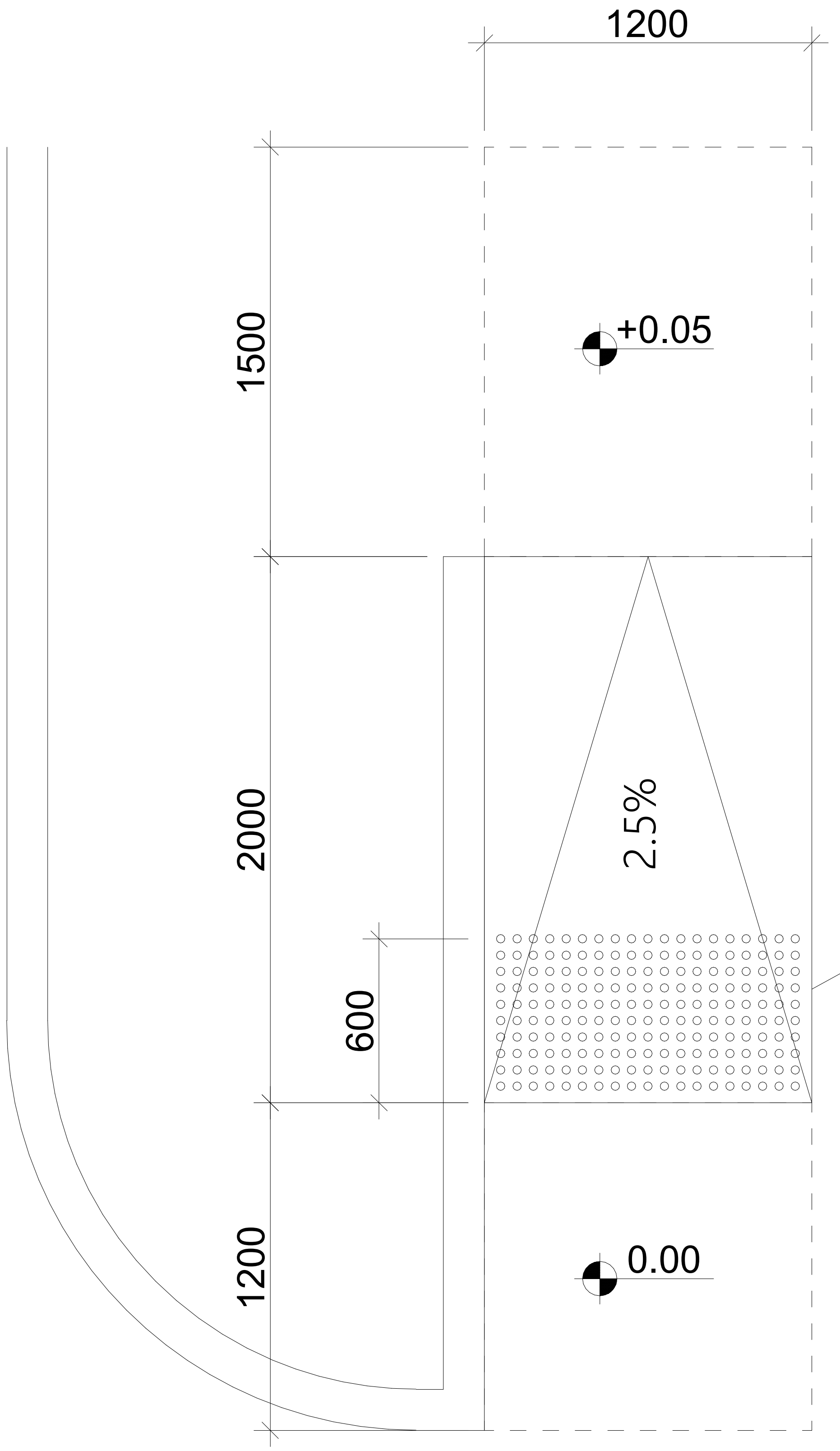

ამოცნობადი გამაფრთხილებელი

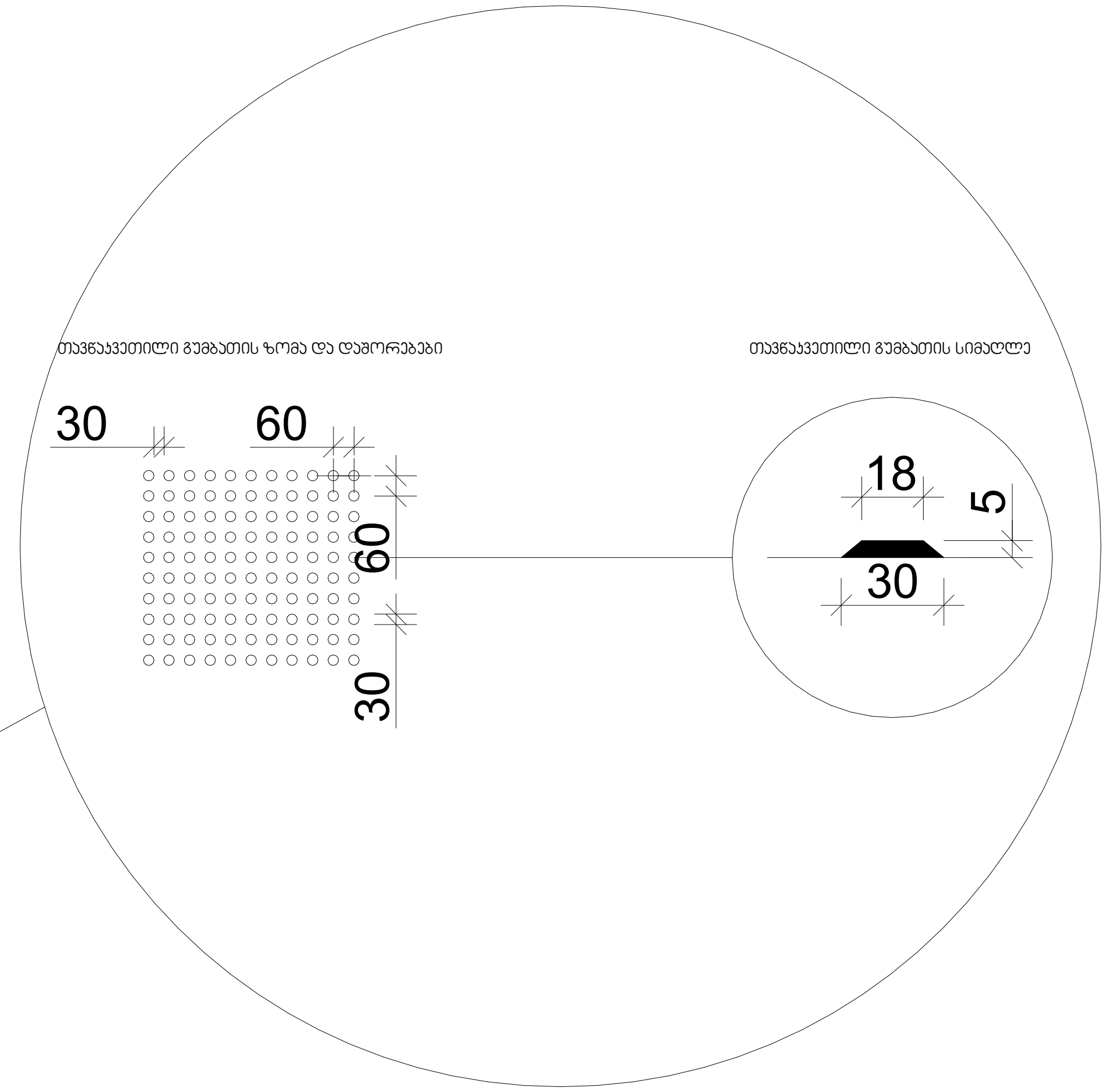

ARCHITECTURE
NEO-A
CONSULTING

საპროექტო გუნდი

არქიტექტორი	ნ.ჩხაიძე	
არქიტექტორი	ლ.ცხადაია	
არქიტექტორი	რ.ცხადაია	
არქიტექტორი	ი.აფციაური	

შენიშვნები:

პანდუსების დაბაქნების ზედაპირი იქნება მდგრადი, მყარი და არასრიალა.

- პანდუსების სახელურები არ იტრიალებს მათი ბუდეების საზღვრებში.
- სახელურები და ნებისმიერი კედელი ან მათ მომიჯნავედ მდებარე სხვა ზედაპირი არ შეიცავს ბასრ ან უხეშ ელემენტებს.
- შენობის გარეთ მდებარე პანდუსები ისე დაგეგმარდება, რომ სავალ ზედაპირზე წყალი არ დაგროვდება.
- პანდუსის და ბაქნების განივი კვეთის დახრა არ აღემატება 1/48-ს.

ამოცნობადი გამაფრთხილებლების ზედაპირები ვიზუალურად უნდა განსხვავდებოდეს მომიჯნავე ზედაპირებისგან და უნდა იყოს ღია ფერზე მუქი ან მუქ ფერზე ღია.

- გამაფრთხილებლებს უნდა ჰქონდეს თავწაკვეთილი გუმბათის ფორმა და უნდა შეესაბამებოდეს შემდეგ მოთხოვნებს:
- თავწაკვეთილი გუმბათები კვადრატული ბადის სახით უნდა იყოს დალაგებული.
- თავწაკვეთილი გუმთათების ფუძის დიამეტრი უნდა იყოს, არაუმცირეს 23 მმ და, არაუმეტეს, 36 მმ, ხოლო წვეროს დიამეტრი ფუძი დიამეტრის, არაუმცირეს 50% და, არაუმეტეს, 65%.
- თავწაკვეთილი გუმბათების სიმაღლე უნდა იყოს 5,0 მმ.
- თავწაკვეთილი გუმბათების ცენტრიდან ცენტრამდე დაშორება უნდა იყოს, არაუმცირეს, 40 მმ და, არაუმეტეს, 60 მმ, ხოლო ფუძიდან ფუძემდე დაშორება, არაუმცირეს, 16,5 მმ დაფაზე ყველაზე ახლოს მდებარე გუმბათებს შორის გაზომვისას.
- თავწაკვეთილი გუმბათები კვადრატული ბადის სახით უნდა იყოს დალაგებული.

რევიზია

თარიღი	ნომერი	აღწერა

პროექტი

ვაზისუბანი
მრავალბინიანი საცხოვრებელი სახლის პროექტი
ს/კ 01.17.09.007.085

ნახაზი

ბორდიურის პანდუსი

მასშტაბი	ფორმატი	თარიღი
1:25	A3	04.04.2023

სტადია

ფაილის სპეც. PDF