შენობა-ნაგებობის უსაფრთხოების წესებთან შესაბამისობის ანალიზი

გამოყენებული წესები - „შენობა-ნაგებობის უსაფრთხოების წესები“

ჩამოთვალეთ შენობის დაკავებულებები და აღწერეთ თითოეული გამოყენება
სასაწყობო ჯგუფი სწ-2 *(ავტოსადგომი -3.10 ნიშნულზე)*
სავაჭრო ჯგუფი სვ *(კომერციული სივრცეები ±0.00 ნიშნულზე)*
საცხოვრებელი ჯგუფი სც-2 *(საცხოვრებელი ბინები +4.40-დან +34.00 ნიშნულამდე)*
დამხმარე და სხვადასხვა დანიშნულების ჯგუფი დს *(რეზერვუარები, დამხმარე სათავსოები -3.10 ნიშნულზე)*

კონსტრუქციისტიპი:	
განსაზღვრეთ კონსტრუქციის ტიპი ახალი შენობისთვის:	I-B

სიმაღლის შეზღუდვები *ცხრილი* 503 *-ის მიხედვით*		
დაკავებულობები	დასაშვები სართულიანო	შემოთავაზებული
სასაწყობო ჯგუფი სწ-2	11 სართული	1 სართული
საცხოვრებელი ჯგუფი სც-2	11 სართული	10 სართული
სავაჭრო ჯგუფი სვ	5 სართული	1 სართული
	დასაშვები სიმაღლე	შემოთავაზებული სიმაღლე
შენობის სიმაღლე =	48.8	39.90 მ
მიწის დონის ზემოთ სართულ(ებ)ის რაოდენობა	11 სართული	

ფართობის შეზღუდვები *ცხრილი* 503 *-ის*		
დაკავებულობები	**დასაშვები ფართობი (სართულზე)**	**შემოთავაზებული ფართობი (სართულზე) კვ.მ**
სასაწყობო ჯგუფი სწ-2	7340	3609.5
საცხოვრებელი ჯგუფი სც-2	შეუზღუდავი	13020.4
სავაჭრო ჯგუფი სვ	შეუზღუდავი	2436.4
დამხმარე და სხვადასხვა დანიშნულების ჯგუფი დს	3300	341.7
შემოთავაზებული ფართობების ჯამი =	19408.0	
სართულების რაოდენობა =	12 სართული	

გარე კედლის ცეცხლმედეგობისა და ღიობისადმი მოთხოვნები *ცხრილების* 602*-ის და* 705.8 *-ის მიხედვით*									
გარე კედელი	**ხანძარსაწინააღმდეგო მანძილი** (*მეტრი*)	**ცეცხლმედეგობის ხარისხი** (*საათი*)		**კედლის ღიობების ფართობი** (*კედლის* %)					
		მოთხოვნილი	**გათვალისწინებული**	**დასაშვები**			**გათვალისწინებული**		
				დაცული	**დაუცველი საშხეფებით**	**დაუცველი**	**დაცული**	**დაუცველი საშხეფებით**	**დაუცველი**
ე-ნ (*ღერძებში*)	0.5	1	2	დაუშვებელია	დაუშვებელია	დაუშვებელია			არ არის ღიობი
1-14 (*ღერძებში*)	>9	0	0	აუცილელებელი არ არის	აუცილელებელი არ არის	შეუზღუდავია			არ იზღუდება
ლ-ე (*ღერძებში*)	>9	0	0	აუცილელებელი არ არის	აუცილელებელი არ არის	შეუზღუდავია			არ იზღუდება
14-1 (*ღერძებში*)	>9	0	0	აუცილელებელი არ არის	აუცილელებელი არ არის	შეუზღუდავია			არ იზღუდება

ხანძრისაგან დაცვის სისტემებისადმი მოთხოვნები							
დაკავებულობები/ სივრცეები/გასასვლელი საშუალებები	ავტოსაშველო სისტემა	ალტერნატიული ავტომატური ცეცხლსაქრობი სისტემები	სახანძრო განგაშისა, კვამლაღმომჩენი და ცეცხლაღმომჩენი სისტემები	სახანძრო მილდგარების სისტემები	კვამლის საკონტროლო სისტემები	ხელის ცეცხლმაქრები	საავარიო განგაშის სისტემები
სასაწყობო ჯგუფი სწ-2	კი	-	კი	კი	კი (*მექნიკური განიავების სისტემით*)	კი	კი
საცხოვრებელი ჯგუფი სც-2	-	-	კი	-	-	-	-
სავაჭრო ჯგუფი სვ	კი	-	კი	კი	კი (*მექნიკური განიავების სისტემით*)	კი	კი
კიბის უჯრედი	-	-	-	კი	კი (*ვესტიბიული მექნიკური განიავების სისტემით/*)	-	კი
ლიფტები	-	-	-	-	კი (*ვესტიბიული მექნიკური განიავების სისტემით/*)	-	-
დერეფანი	-	-	-	-	კი (*მექანიკური განიავების სისტემით*)	კი	კი
სახანძრო-სამაშველო სამსახურის მიერ გამოსაყენებელი მისაერთებლები				კი			
სახანძრო ტუმბოები და წყლის რეზერვუარი (განთავსებულია -1 სართულზე)				კი			

განიავებისადმი მოთხოვნები		
დაკავებულობები/სივრცეები/გასასვლელი საშუალებები	ბუნებრივი განიავება	ხელოვნური განიავება
სასაწყობო ჯგუფი სწ-2	კი	არა
საცხოვრებელი ჯგუფი სც-2 (ბინები)	კი	-
სავაჭრო ჯგუფი სვ	კი	კი
კიბის უჯრედი	-	კი
ლიფტები	-	კი
დერეფანი	-	კი

თითოეული სართულიდან გასასვლელი საშუალება									
სართულები	დაკავებულობა და დაკავებულობის დატვირთვის ჯამური მაჩვენებელ	მოთხოვნილი გასასვლელების/გასასვლელთან მისადგომის რაოდენობა	გათვალისწინებული გასასვლელების/ გასასვლელთან მისადგომის რაოდენობა და ტიპი	გასასვლელი საშუალებების სიგანე (*მეტრი*)					
				გზა-კიბეები		დერაფანი		გასასვლელის გზა-კარი	
				მოთხოვნილი	გათვალისწინებული	მოთხოვნილი	გათვალისწინებული	მოთხოვნილი	გათვალისწინებული
მიწის დონის ქვედა -1 სართული	სწ-2, დს დ.დ. 208	2 (გასასვლელი კიბე)/	4 (გასასვლელი კიბე)/	1.20	1.20	---	---	0.82	0.90
პირველი სართული	კომერციული სივრცე N1 სვ, დ.დ 399	2 (შენობიდან გასასვლელი)	6 (შენობიდან გასასვლელი)	--	--	--	--	0.82	1.70
	კომერციული სივრცე N2 სვ, დ.დ 493	2 (შენობიდან გასასვლელი)	3 (შენობიდან გასასვლელი)	--	--	--	--	0.82	1.70
მიწის დონის ზედა სართულები თითოეული ბლოკში	საცხოვრებელი ჯგუფი სც-2	2 (გასასვლელი კიბე)/1 გასასვლელთან მისადგომი დერეფანი	2 (გასასვლელი კიბე)/1 გასასვლელთან მისადგომი დერეფანი	1.20	1.20	1250	1.30	0.82	0.90

წყალსადენი სისტემის ფიქსირებული მოწყობილობების რაოდენობა-საცხოვრებელი ჯგუფი სც-2 ქვეჯგუფები *ცხრილი* 1602.1-*ის მიხედვით*										
სართულები	საცხოვრებელი ერთეულები	ფიქსირებული მოწყობილობები								
		უნიტაზი (ერთ საცხოვრებელ ერთეულზე)		ტუალეტის ხელსაბანები (ერთ საცხოვრებელ ერთეულზე)		აბაზანა/შხაპი (ერთ საცხოვრებელ ერთეულზე)		სამზარეულოს ნიჟარა (ერთ საცხოვრებელ ერთეულზე)		ავტომატური სარეცხი მანქანის მისაერთებელი
		ოპტიმალური	*მინიმალური დასაშვები*	*ოპტიმალური*	*მინიმალური დასაშვები*	*ოპტიმალური*	*მინიმალური დასაშვები*	*ოპტიმალური*	*მინიმალური დასაშვები*	*ოპტიმალური*	*მინიმალური დასაშვები*
II სართული დან XI სართულის ჩათვლით	თითოეული ბინისათვის	1	1	1	1	1	1	1	1	1 (20 *საცხ. ერთეულზე*)	1 (*თითო საცხ. ერთეულზე*)

წყალსადენი სისტემის ფიქსირებული მოწყობილობების რაოდენობა (მიწის დონის ქვედა და პირველი სართულისთვის) *ცხრილი* 1602.1-*ის მიხედვით*														
სართულები	დაკავებულობა და დაკავებულობის დატვირთვის ჯამური მაჩვენებელი		ფიქსირებული მოწყობილობები (*ცალი*)											
			უნიტაზი		ტუალეტის ხელსაბანები		აბაზანა/შხაპი		სასმელი წყლის ფანტანი		სამომსახურეო ნიჟარა		სამზარეულოს ნიჟარა	
			ოპტიმალური	*დასაშვები*	*ოპტიმალური*	*მინიმალური დასაშვები*	*ოპტიმალური*	*მინიმალური დასაშვები*	*ოპტიმალური*	*მინიმალური დასაშვები*	*ოპტიმალური*	*მინიმალური დასაშვები*	*ოპტიმალური*	*მინიმალური დასაშვები*
±0.00 ნიშნულზე	თითოეული კომერც. ფართისათვის	N1 N2	1 ცალი 500-ზე	3	1 ცალი 750-ზე	3	-	-	1 ცალი 1000-ზე	1	1	1	-	-

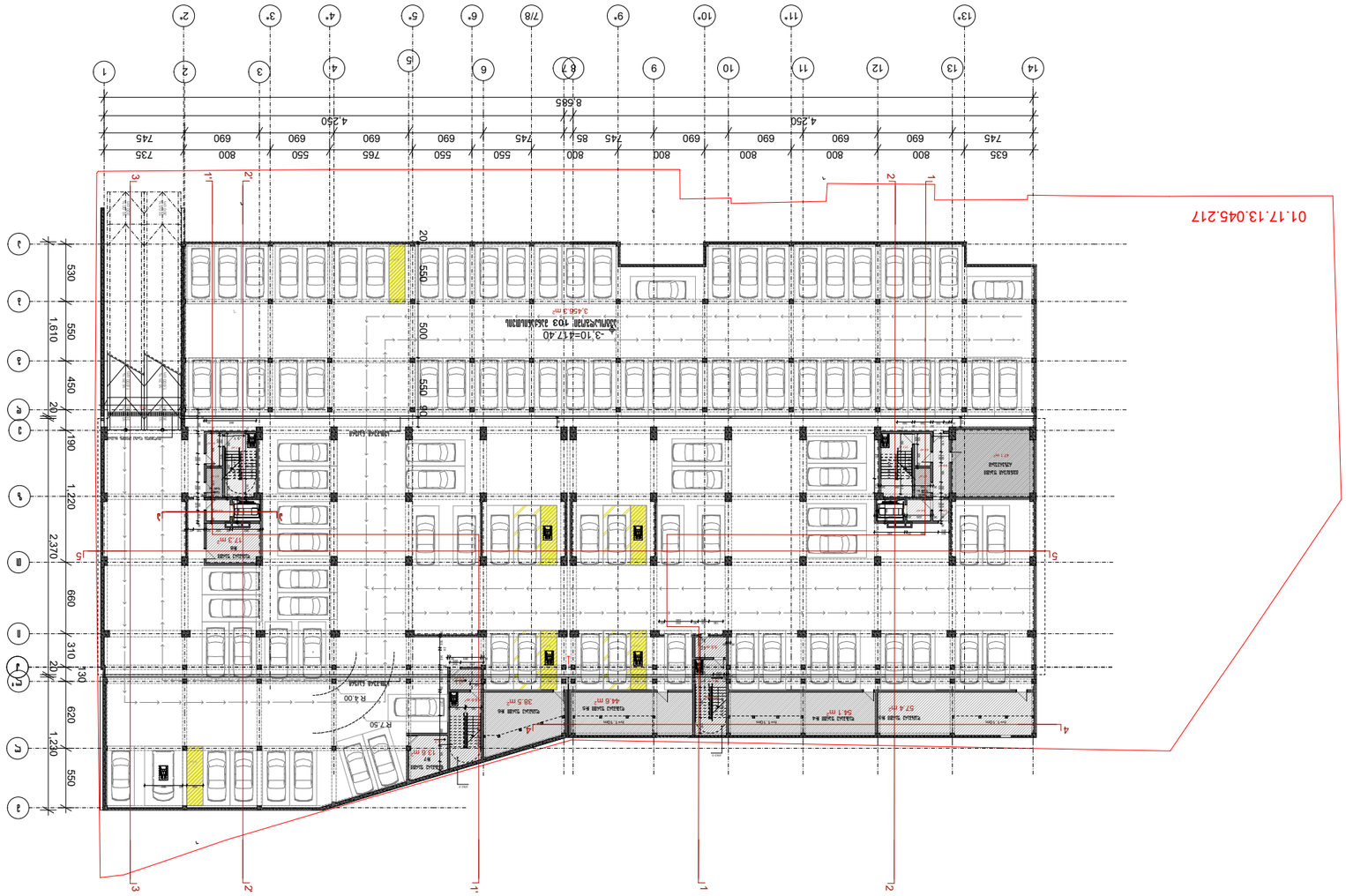

Ситуационный план -3.10 Отдел планировки территории

Изм.	Кол.
Разраб.	
Пров.	
Т.контр.	
Н. контр.	
ГИП	
Утв.	

А-3

Проектирование и строительство

Ситуационный план

Ситуационный план №24

Ситуационный план

Ситуационный план

Ситуационный план

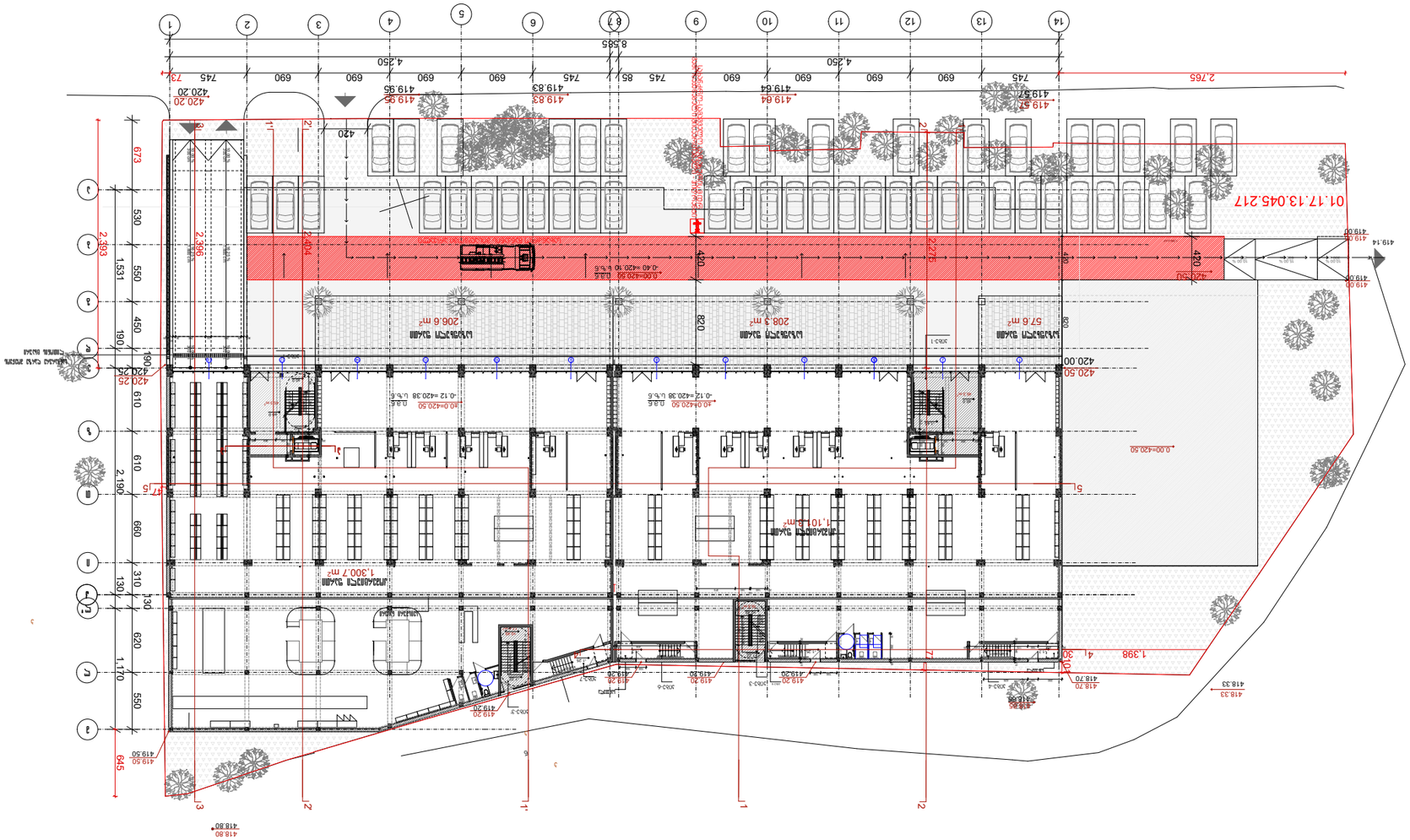

ՀԱՐԿԱՅԻՆ-ՀԱՐԿԱՅԻՆ ՊԱՏՎԱՐԱԿԱՆ ՍԽԵՄԱՆԵՐ

Ա.Ձ.	Ֆայլ. №	A-3

ՀԱՐԿԱՅԻՆ ՍԽԵՄԱՆԵՐ

Ա Ղ Ա Ֆ Ա Ր Յ Ա Ն

Հ. ՄԱՄՅԱՆ ՅՈՒՆԻՍՅԱՆ ՀԱՅԿԱԿԱՆ Ա24 ՃԱՐՏԱՐԱՊԵՏՈՒԹՅԱՆ

ՀԱՐԿԱՅԻՆ ՊԱՏՎԱՐԱԿԱՆ ՍԽԵՄԱՆԵՐ

ՀԱՐԿԱՅԻՆ-ՀԱՐԿԱՅԻՆ ՊԱՏՎԱՐԱԿԱՆ ՍԽԵՄԱՆԵՐ

ՀԱՐԿԱՅԻՆ ՍԽԵՄԱՆԵՐ

ՀԱՏԱԿԱՑՎԱԾ ՄԱՍԵՐԻ ՑԱՆԿ

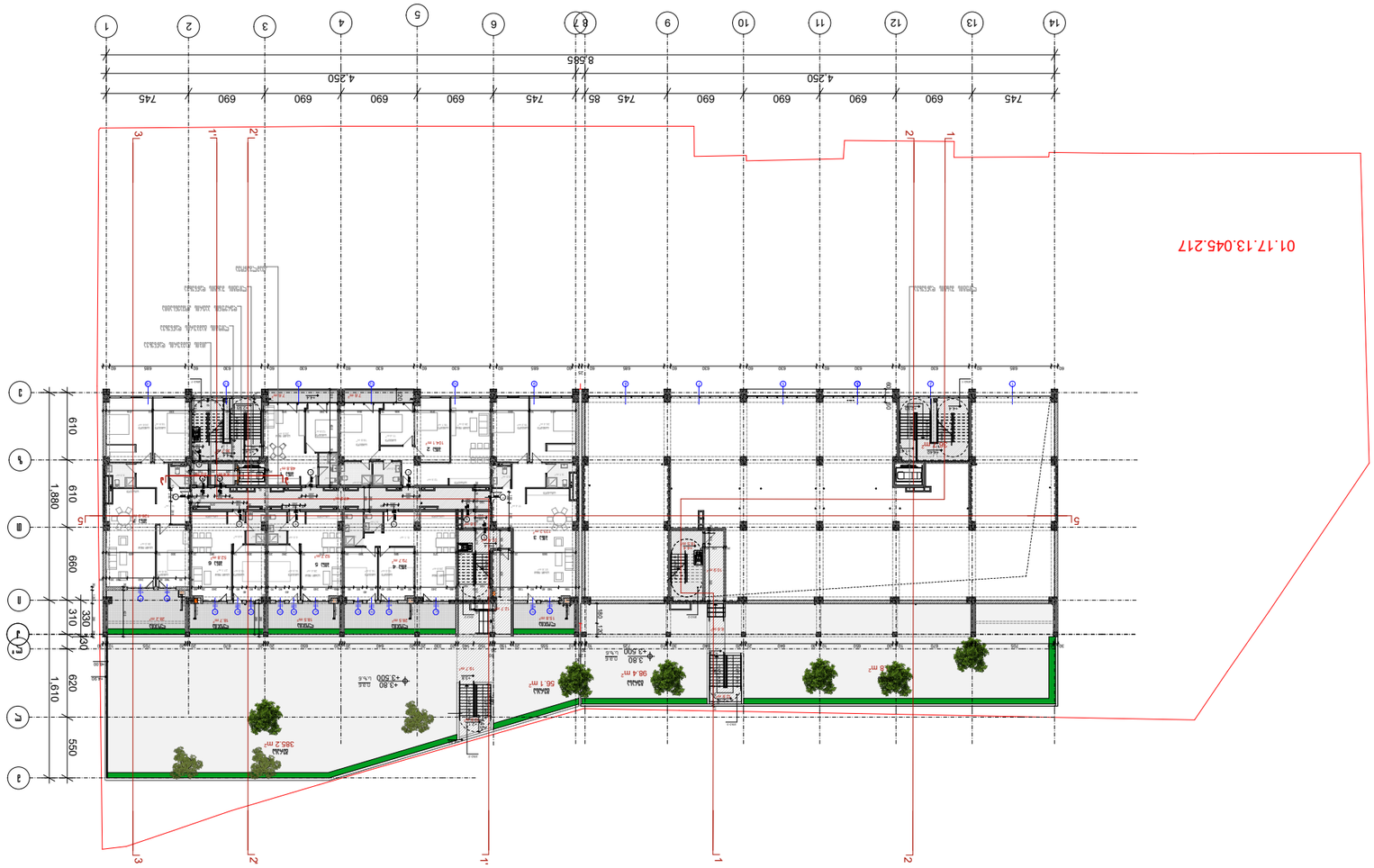

Фасад по осям +3.80 до +4.40 по осям 1/Г-14

Изм. №	Кол. №
А-3	

Экспликация помещений

Условные обозначения:

- Линия разреза типа А
- Линия разреза типа Б
- Линия разреза типа В
- Линия разреза типа Г
- Линия разреза типа Д
- Линия разреза типа Е
- Линия разреза типа Ж
- Линия разреза типа З
- Линия разреза типа И
- Линия разреза типа К
- Линия разреза типа Л
- Линия разреза типа М
- Линия разреза типа Н
- Линия разреза типа О
- Линия разреза типа П
- Линия разреза типа Р
- Линия разреза типа С
- Линия разреза типа Т
- Линия разреза типа У
- Линия разреза типа Ф
- Линия разреза типа Х
- Линия разреза типа Ц
- Линия разреза типа Ч
- Линия разреза типа Ш
- Линия разреза типа Щ
- Линия разреза типа Э
- Линия разреза типа Ю
- Линия разреза типа Я

Спецификация

Ведомость рабочих чертежей основного комплекта

Ведомость ссылочных и прилагаемых документов

Общие данные

Генеральный план

Планировочная организация земельного участка

Архитектурные решения

Конструктивные решения

Сведения об инженерном оборудовании, о сетях инженерно-технического обеспечения, перечень инженерно-технических мероприятий, содержание технологических решений

Проект организации строительства

Проект организации работ по сносу или демонтажу объектов капитального строительства, их частей

Перечень мероприятий по охране окружающей среды

Перечень мероприятий по обеспечению пожарной безопасности

Перечень мероприятий по обеспечению доступа инвалидов

Перечень мероприятий по обеспечению соблюдения требований энергетической эффективности и требований оснащенности зданий, строений и сооружений приборами учета используемых энергетических ресурсов

Иная документация в случаях, предусмотренных федеральными законами

Общество с ограниченной ответственностью «Архитектурное бюро №24»
Адрес: 195 321 24 17 18
Тел.: (995 32) 24 17 17
Факс: (995 32) 24 17 17

Стадия | Лист | Листов

Р | 3 | 4

Д Л Я Л Н Я

3. Многоэтажный жилой дом №24

Жилой комплекс с объектами инженерной инфраструктуры

Блок №2 с объектами инженерной инфраструктуры

Многоэтажный жилой дом №24

Стадия Этап Лист Листов

Р 2 2

3. Многоэтажный жилой дом №24
Жилой дом №24
Тел.: (995 32) 24 17 18
Fax: (995 32) 24 17 17

Разработал Гл.архитектор проекта Проверил

Н. Архитектурный план

Гл.инженер проекта Н. Контроль

Инв.№ подл. Подпись и дата Взам.инв.№

№ Кол.уч. Лист №док. Подпись Дата

А-3

Архитектурный генеральный план

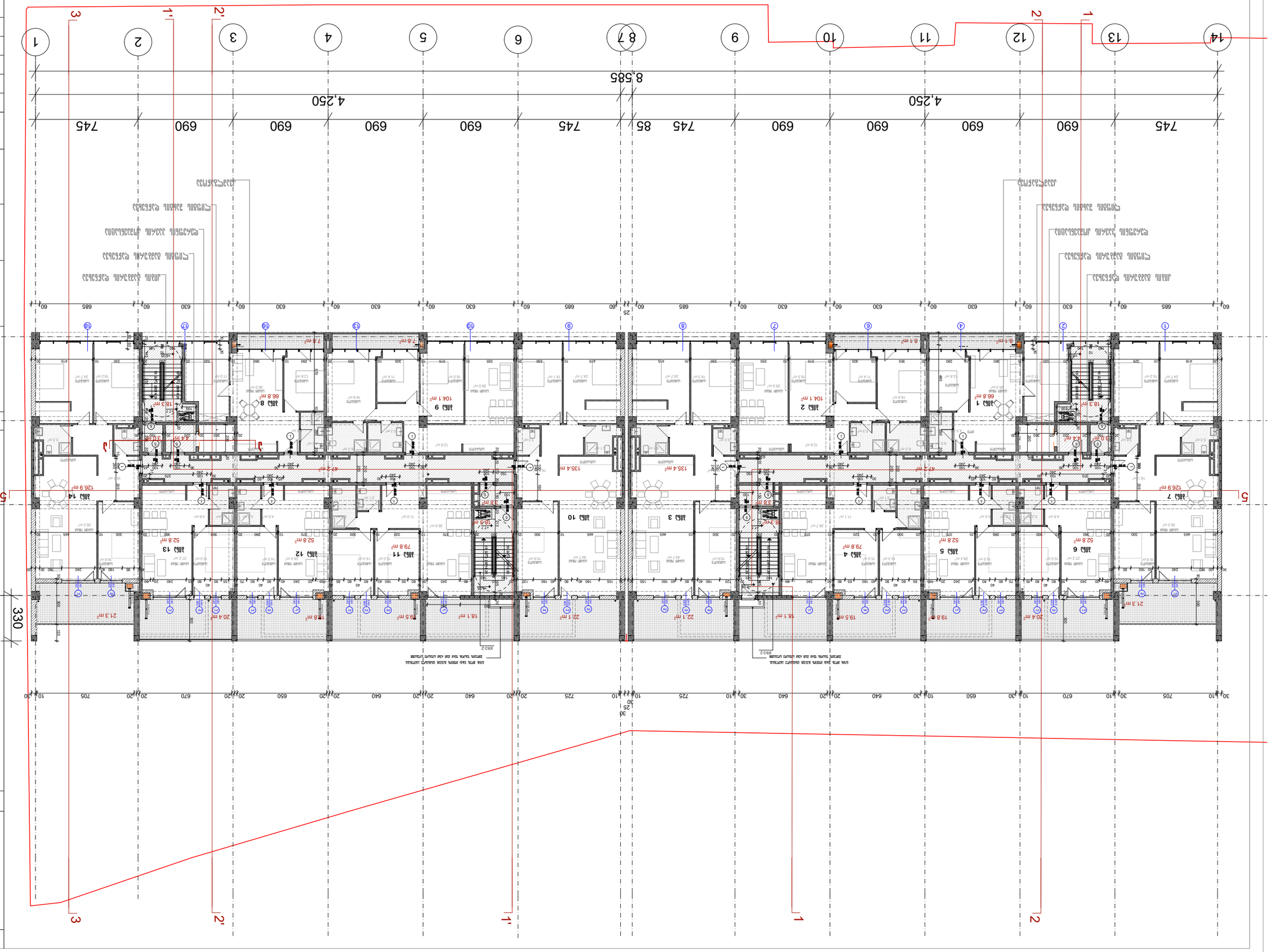

Ген. директор	Г. Шаповалов
Гл. архитектор проекта	Ю. Шаповалова
Гл. инженер проекта	Ю. Шаповалова
Нач. отдела	Ю. Шаповалова
Разработал	Ю. Шаповалова
Н. контроль	Ю. Шаповалова

ООО «Архитектурная мастерская «Шаповаловой»
ул. Ленина, 24
тел.: (995 32) 24 17 18
Fax: (995 32) 24 17 17

Стадия: Р

Наименование объекта: Многоквартирный жилой дом по ул. Ленина №24 в г. Ореховске

Наименование чертежа: Планировка 1-го этажа

Масштаб: 1:100

Лист: 3

Кол. листов: 6

Формат: А-3

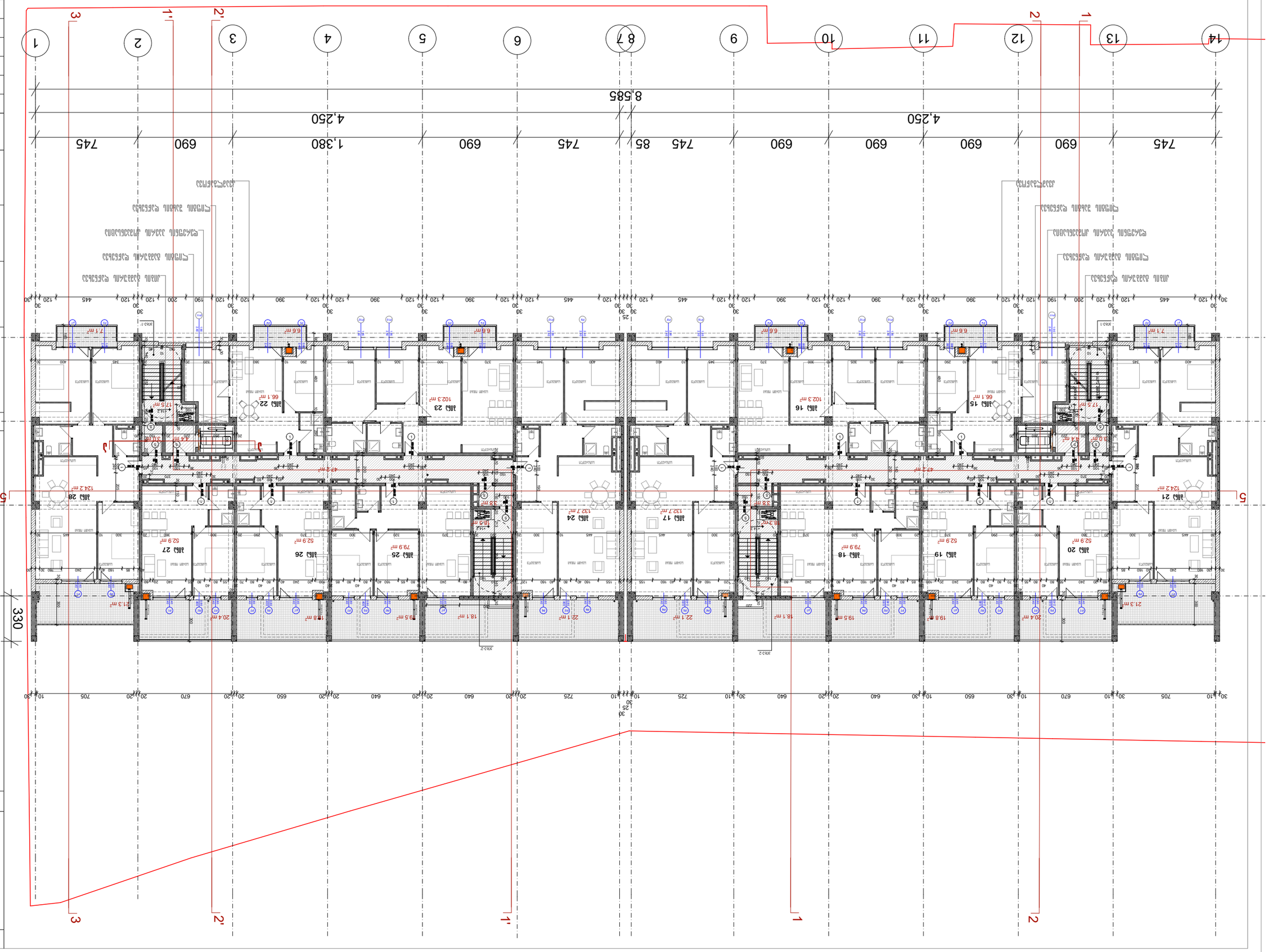

Ізм. №	Кіл. №
Підпис і дата	
Інв. № дубл.	
Взам. інв. №	
Підпис і дата	
Інв. № підл.	

Стадія	Аркуш
Робоча документація	1
Назва будинку	
3. Житловий будинок №24	
Назва частини	
Плани поверхів	
Шифр	
3-24-АР	

Розробив	Перевірив
Н. контр.	Затвердив

Київ, вул. Ревуцького, 24
тел. (095 32) 24 17 18
Fax: (095 32) 24 17 17

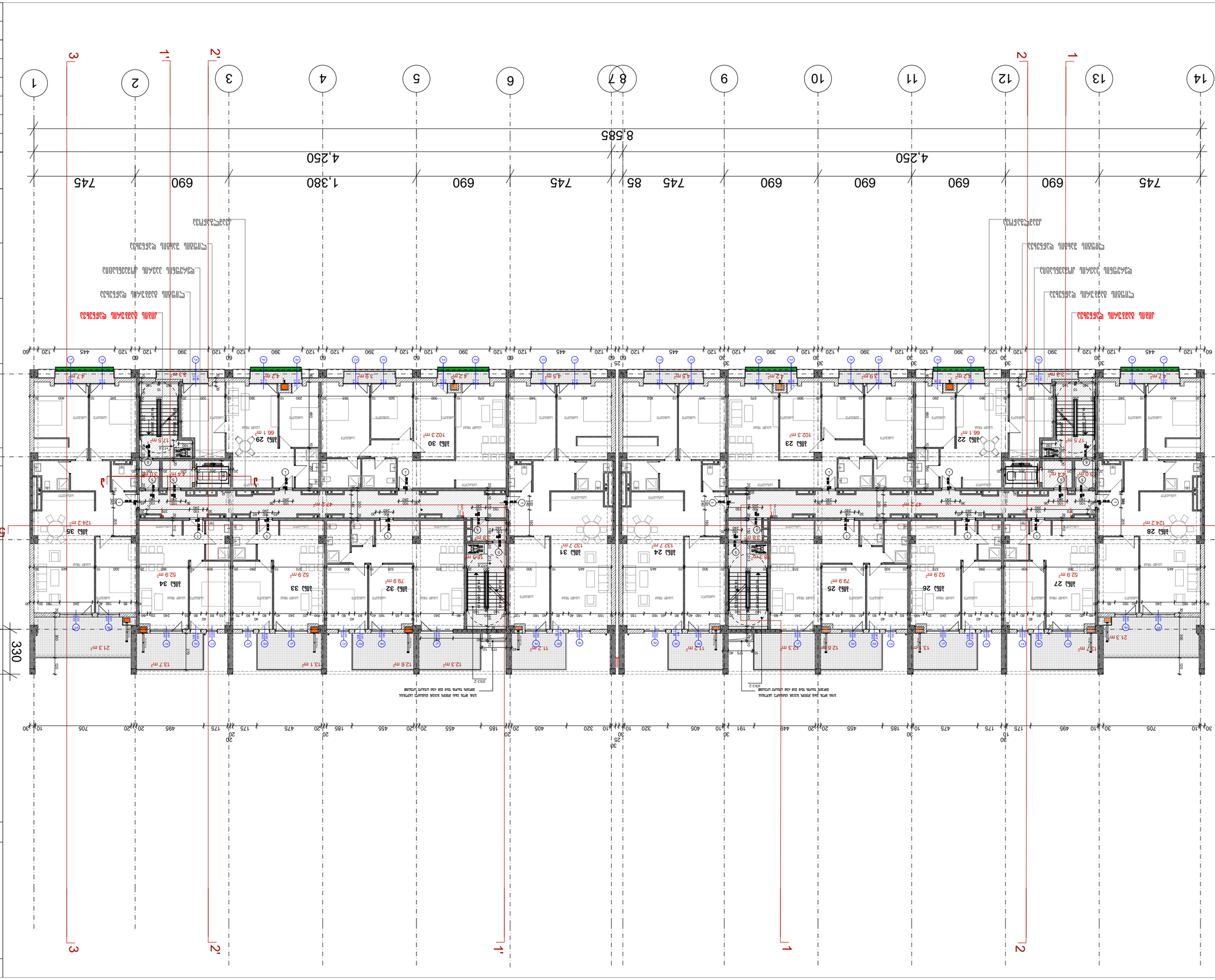

Дата взятия инв.№

Инв.№ подл.	Подп. и дата	Взам.инв.№	Инв.№ дубл.	Подп. и дата

Изм.	Кол.уч.	Лист	№док.	Подп.	Дата
ГИП	Ермолаев				
Разраб.	Ермолаев				
Н.контр.	Ермолаев				

Стадия: Р
Листов: 1

Многоквартирный жилой дом №24 в 3 мкр. г. Ижевска

Планировка квартир на отм. +17.4

ООО "Специализированный застройщик "Ижстройинвест"
426000, Удмуртская Республика, г. Ижевск, ул. Пушкинская, д. 268, оф. 24
тел./факс: (3412) 24 17 18
Факс: (3412) 24 17 17

Копировал

Формат А3

Ա/Ն	Ծած. Ն
Ա-3	

ԱՌԱՋԱՆՑ ՍՄՈՒԼՔԱՅԻՆ

Ա. ՄԱՀՄԱՆԱՓԱԿՄԱՆ ԱՇԽԱՏԱՆՔՆԵՐԻ ՀԱՄԱԼԻՐ	
ՀԱՄԱՀԱՐԿԱՅԻՆ ՀԱՏԱԿԱԳԾԵՐ	
ՀԱՄԱՀԱՐԿԱՅԻՆ ՀԱՏԱԿԱԳԾԵՐԻ ՄԱՍԻՆ ՏԵՂԵԿԱԳԻՐ	
ՀԱՄԱՀԱՐԿԱՅԻՆ ՀԱՏԱԿԱԳԾԵՐԻ ՀԱՄԱԿԱՐԳԱՅԻՆ ՍԽԵՄԱ	
ՇԱՀԱԳՈՐԾԱԿԱՆ ՀԱՄԱԼԻՐ	
ՇԱՀԱԳՈՐԾԱԿԱՆ ՀԱՄԱԼԻՐԻ ՄԱՍԻՆ ՏԵՂԵԿԱԳԻՐ	
ՇԱՀԱԳՈՐԾԱԿԱՆ ՀԱՄԱԼԻՐԻ ՀԱՄԱԿԱՐԳԱՅԻՆ ՍԽԵՄԱ	
ՀՈՂԱՅԻՆ ՀԱՏԱԿԱԳԾԵՐ	
ՀՈՂԱՅԻՆ ՀԱՏԱԿԱԳԾԵՐԻ ՄԱՍԻՆ ՏԵՂԵԿԱԳԻՐ	
ՀՈՂԱՅԻՆ ՀԱՏԱԿԱԳԾԵՐԻ ՀԱՄԱԿԱՐԳԱՅԻՆ ՍԽԵՄԱ

Дата	
Инв. № подл.	
Взам. инв. №	
Подпись и дата	
Инв. № подл.	
Изм. Кол.уч. Лист № док. Подпись Дата	
ГИП	Д. Шапиро
Разработал	Ю. Ахметова
Н. контр.	Ю. Ахметова
Гл. спец.	Е. Ларионова

Здание №24
Жилой комплекс «Ривьера»
г. Ростов-на-Дону, ул. Зорге, 24

Стадия | Лист | Листов
Р | 1 |

ООО «Архитектурная мастерская «Проект»
г. Ростов-на-Дону, ул. Зорге, 24
тел./факс: (995 32) 24 17 18
Fax: (995 32) 24 17 17

Генеральный план
Отм. +23.9

Экспликация помещений

Поз.	Наименование	Площадь, м²	Примечание
36	Квартира	66.1	1-комнатная
37	Квартира	102.3	3-комнатная
38	Квартира	66.1	1-комнатная
39	Квартира	79.9	2-комнатная
40	Квартира	52.9	1-комнатная
41	Квартира	52.9	1-комнатная
42	Квартира	124.2	4-комнатная
43	Квартира	66.1	1-комнатная
44	Квартира	102.3	3-комнатная
45	Квартира	132.7	4-комнатная
46	Квартира	79.9	2-комнатная
47	Квартира	52.9	1-комнатная
48	Квартира	52.9	1-комнатная
49	Квартира	124.2	4-комнатная

Ведомость рабочих чертежей основного комплекта

Лист №	Обозначение	Наименование	Примечание
А-3	Кол. №	Генеральный план. Экспликация помещений	

ИЗМ.	Кол.уч. Лист №док. Подп. Дата
Разраб.	Бурмистрова
Пров.	Ахметзянова
Т.контр.	
Н. контр.	Ахметзянова
ГИП	Ахметзянова

Жилой дом №24 по ул. Чапаева в г. Набережные Челны

Жилой дом №24 по ул. Чапаева в г. Набережные Челны

Фасад 1-3

Стадия: Р | Лист: А-3 | Листов: 6

ООО «Архитектурная мастерская «Ахметзяновых»

Адрес: 423800, Республика Татарстан, г. Набережные Челны, пр. Мира, 68, оф. 24
Тел./факс: (8552) 24 17 18
Тел.: (8552) 24 17 17

Согласовано

Инв.№ подл. | Подп. и дата | Взам.инв.№

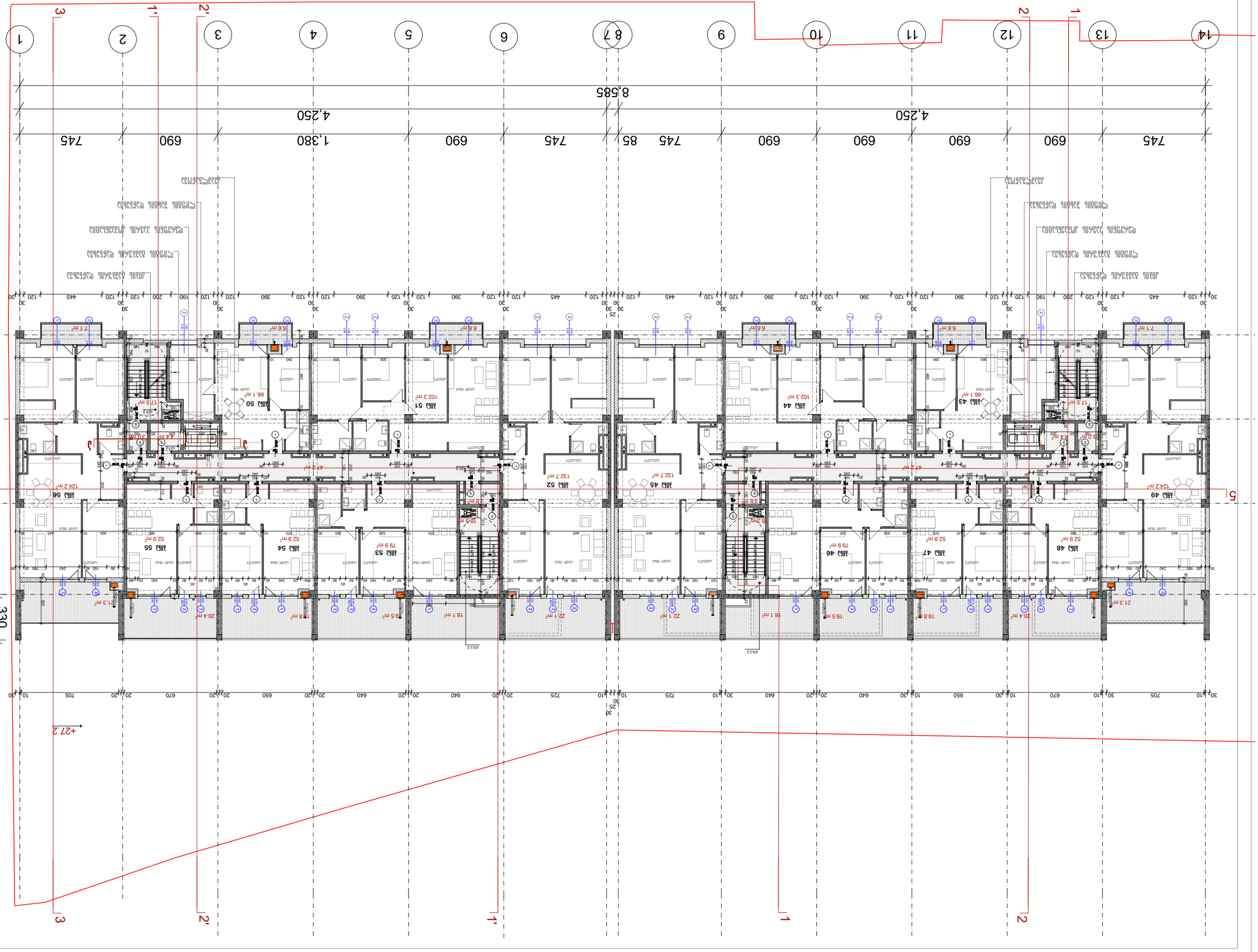

Д Л Я Л Я Л

Э. Ф3АЛ ЭЧЛ. ЭЗЧЧЭЗЗЛ ЗЗЧЧЛАЛ №24

ЗАЛЛЭЧЭЛЛЭЧЭЗЛ ЧЭЗЛЛЭЧЭЗЛ ЗАЛЛЭЧЭЛЛЭЧЭЗЛ

ЗАЛЛЭЧЭЛЛЭЧЭЗЛ ЧЭЗЛЛЭЧЭЗЛ ЗАЛЛЭЧЭЛЛЭЧЭЗЛ

ЛЭЧЭЗЛЭЧЭЗЛ ЧЭЗЛЛЭЧЭЗЛ ЛЭЧЭЗЛЭЧЭЗЛ

ЗЗЛЗЛ ЧЭЗЛЛЭЧЭЗЛ ЗЗЛЗЛ

Э. ЗЗЛЛЭЧЭЗЛ ЗЗЧЧЛАЛ №24

ЗЗЧЧЛАЛ №24

Э. ЗЗЛЛЭЧЭЗЛ

ЧЭЗЛЛЭЧЭЗЛ ЗЗЛЗЛ

ЗАЛЛЭЧЭ

პრ. №	ნახ. №	A-3

პირობითი აღნიშვნები

II	
III	
660	
610	
1,880	
შენიშვნა	
610	
I	

ა ქ ს ი ნ ი

ქ. თბილისი. ყაზბეგის გაკეზრის №24

პროექტის დასახელება

მრავალფუნქციური კომპლექსი

ნახაზის დასახელება

გეგმა +33.7 ნიშნულზე

ა ქ ს ი ნ ი

ქ. თბილისი ყაზბეგის გაკეზრის №24
ტელ: (995 32) 24 17 18
Fax: (995 32) 24 17 17

სპარ. ხელმძღვ	ნ. ჭოსელიშვილი
პროექტის ავტორი	გ. ასპაზიშვილი
პროექტის ავტორი	
მთ. კონსტრუქტორი	ა. გეროშვილი
კონსტრუქტორი	ი. გერკენიშვილი

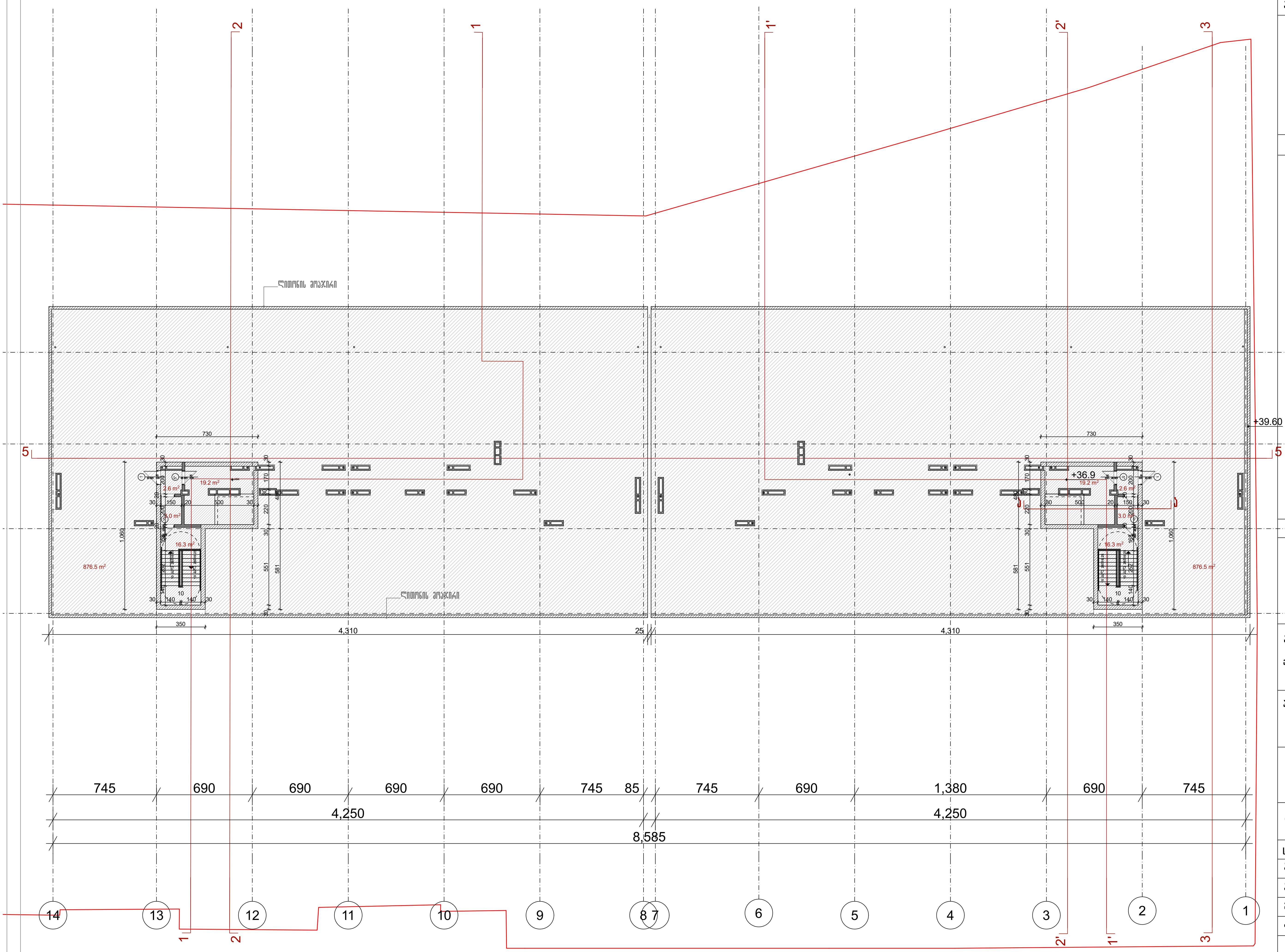

პრ. №	ნახ. №	A-3

პირობითი აღნიშვნები

ა ქ ს ი ს ი

ქ. თბილისი. ყაზბეგის გამზირი №24

პროექტის დასახელება

მრავალფუნქციური კომპლექსი

ნახაზის დასახელება

სახურავის გეგმა

ა ქ ს ი ს ი

ქ. თბილისი ყაზბეგის გამზირი №24
ტელ: [995 32] 24 17 18
Fax: [995 32] 24 17 17

საპრ. ხელმძღვ	ნ. მოსულიშვილი
პროექტის ავტორი	გ. ასტახიშვილი
პროექტის ავტორი	
მთ. კონსტრუქტორი	ა. ბეროშვილი
კონსტრუქტორი	ი. ბერძენიშვილი

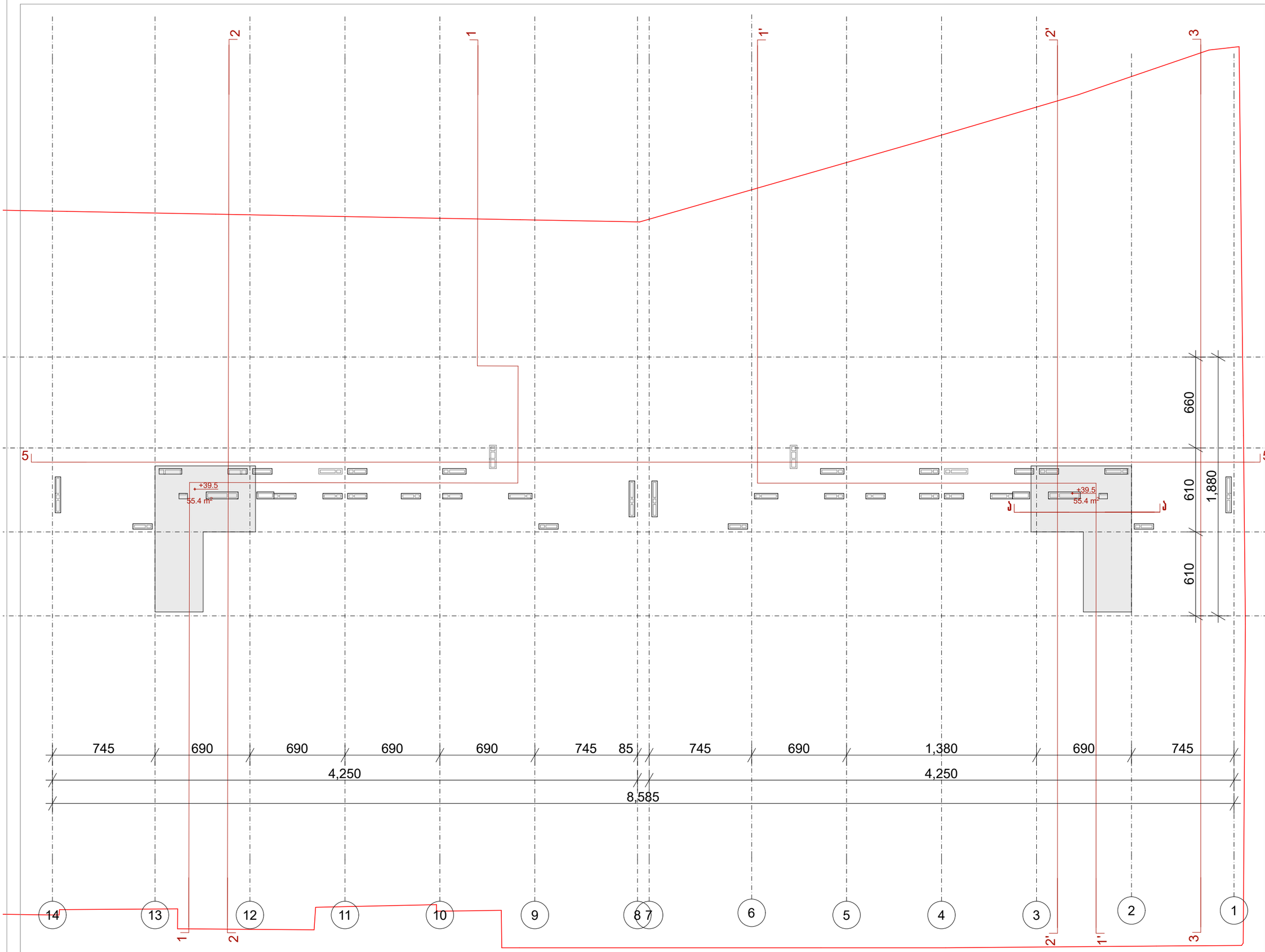

პრ. №	ნახ. №	A-3

პირობითი აღნიშვნები

Ⅱ

Ⅲ

შენიშვნა

Ⅰ

ა ძ ს ი ს ი

ქ. თბილისი. ყაზბეგის გაკვეთილი №24

პროექტის დასახელება

მრავალფუნქციური კომპლექსი

ნახაზის დასახელება

სახურავის გეგმა

ა ძ ს ი ს ი

ქ. თბილისი ყაზბეგის გაკვეთილი №24
ტელ: (995 32) 24 17 18
Fax: (995 32) 24 17 17

სპარ. ხელმძღვ	ნ. ქოსოლიშვილი
პროექტის ავტორი	გ. ასკანაშვილი
პროექტის ავტორი	
მთ. კონსტრუქტორი	ა. ბერიშვილი
კონსტრუქტორი	ი. ბერძენიშვილი

პრ. № | ნახ. № | A-3

კიბე-1

გზა-კიბე -3.10 ნიშნულზე

გზა-კიბე 0.00 ნიშნულზე მასშტაბი 1:50

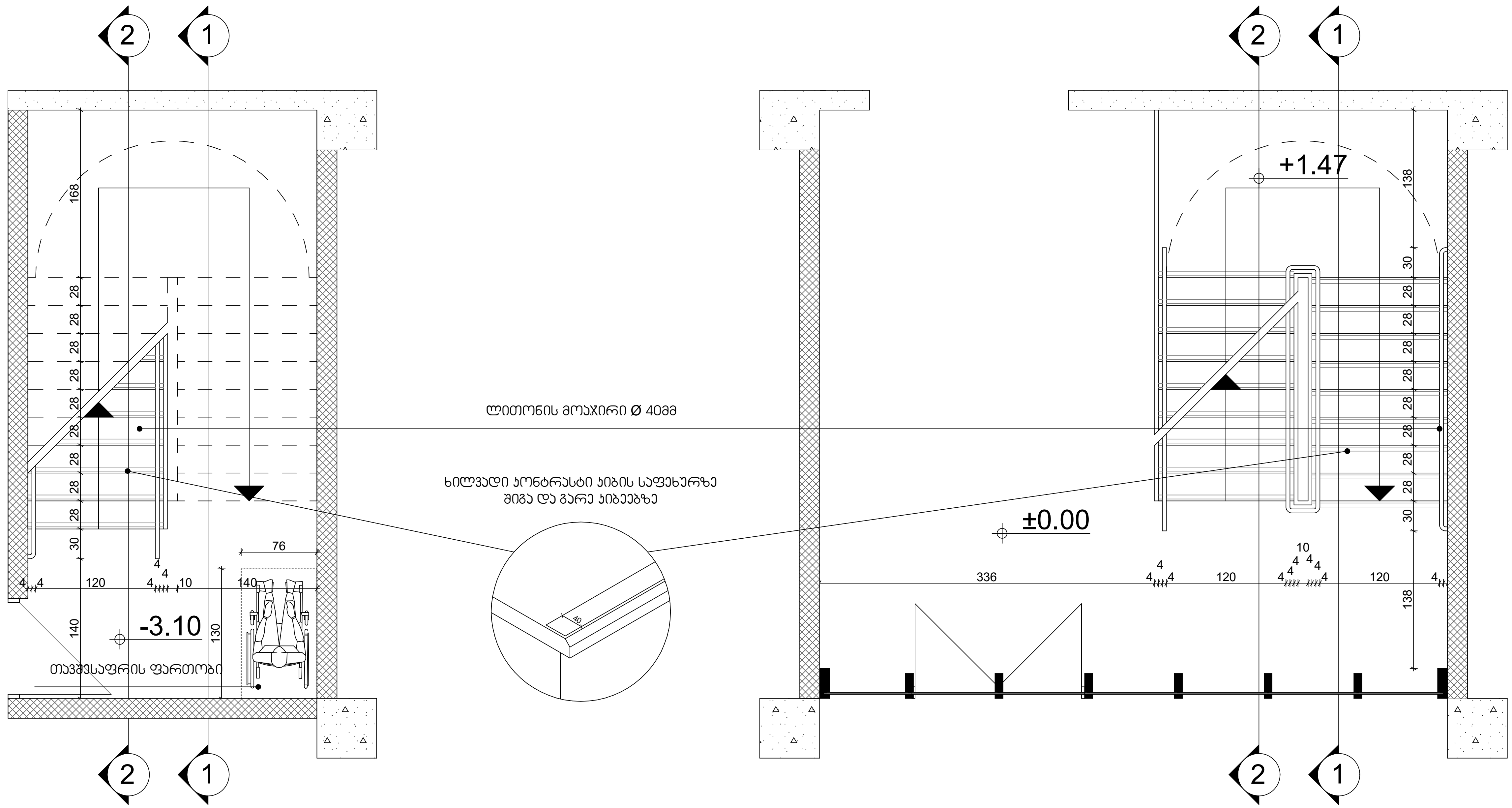

შენიშვნები:

1. ყველა კიბეს (მათ შორის გარე კიბეს) ყოველი საფეხურის და საბიჯელის 40 მმ სავალ ნაწილს, რომელიც იზომება საფეხურის ნაშვერიდან თარაზულად, ექნება ერთგვაროვანი ფერის მქონე ზედაპირი, რომელიც საფეხურის დანარჩენი ნაწილისგან მკვეთრად განსხვავებული იქნება (მუქი ღია ფონზე). ხილვადი კონტრასტი გაგრძელდება ყოველი საფეხურის ერთი კიდიდან საფეხურის მეორე კიდემდე.

2. მისაწვდომი გზაკიბის საზღვრებში იატაკის ზედაპირები იქნება მდგრადი, მყარი და არასრიალა.

3. კიბის საფეხურების განსხვავებული მონიშვნა იქნება გამძლე.

4. შენობის გარეთ მდებარე კიბის საფეხურები და ბაქნები ისე დაგეგმარდება, რომ სავალ ზედაპირზე წყალი არ დაგროვდება.

5. გასანათებელი საშუალებები უზრუნველყოფს კიბეების განათებას, რომელიც გაიზომება საბიჯელების ზედაპირების და ბაქნების ზედაპირების ცენტრში გაზომვისას საფეხურის წინაპირიდან 600 მმ-ის საზღვრებში, შემდეგი წესის შესაბამისად:

- არაუმცირეს 11 ლუქსი განათება.
- არაუმცირეს 110 ლუქსი განათება, კიბით სარგებლობის დროს.

- კიბეების გამოყენებისას 11 ლუქსიდან 110 ლუქსზე გადასვლა შესაძლებელი უნდა იყოს განათების სამართავებით უზრუნველყოფილი ავტომატური, მოძრავი სენსორული ტიპის განათების ჩამრთველებით, რომლებიც შეესაბამება ყველა ქვემოთ ჩამოთვლილს:
- განათების სამართავები აღჭურვილი იქნება საიმედო ოპერაციული სისტემით და შეფასებული იქნება ამ მიზნით გამოყენებისთვის.
- მოძრავი სენსორი გააქტიურდება დამკავებლის მოძრაობით საფეხურებზე ან საფეხურების ბაქნებზე.
- განათების გამააქტიურებლები დაყენებული იქნება არაუმცირეს 15 წუთიანი მოქმედების პერიოდით.
- გზა–კიბის განათება ჩაირთვება ავტომატური სენსორული ჩამრთველებით, ასეთის არსებობის შემთხვევაში, ისე, რომ შესასვლელში მდებარე ბაქანზე, შესასვლელში მდებარე ბაქნის მოსაზღვრე თითოეულ კიბის მარშსა და შესასვლელში მდებარე ბაქნის ზემოთ და ქვემოთ მდებარე ბაქნებზე მე–4 პუნქტით დადგენილი განათებულობის დონე საფეხურის გამოყენებამდე იქნება უზრუნველყოფილი.
- კიბის სახელურები და ნებისმიერი კედელი ან მათ მომიჯნავედ მდებარე სხვა ზედაპირი არ იქნება ბასრი ან უხეში ელემენტების შემცველი.
- კიბის სახელურები არ იტრიალებს მათი ბუდეების საზღვრებში.

პირობითი აღნიშვნები

შენიშვნა

ა ქ ს ი ს ი

ქ. თბილისი. ყაზბეგის გამზირი №24

პროექტის დასახელება

ნახაზის დასახელება

ა ქ ს ი ს ი

ქ. თბილისი ყაზბეგის გამზირი №24
ტელ: (995 32) 24 17 18
Fax: (995 32) 24 17 17

საარ. ხელმძღ	ნ. მოსულიშვილი
პროექტის ავტორი	გ. ასტახიშვილი
მთ. კონსტრუქტორი	ა. ბეროშვილი
დაამუშავა	ვ. სუჯაშვილი

კიბე-1

გზა-კიბე +4.40 ნიშნულზე

მასშტაბი 1:50

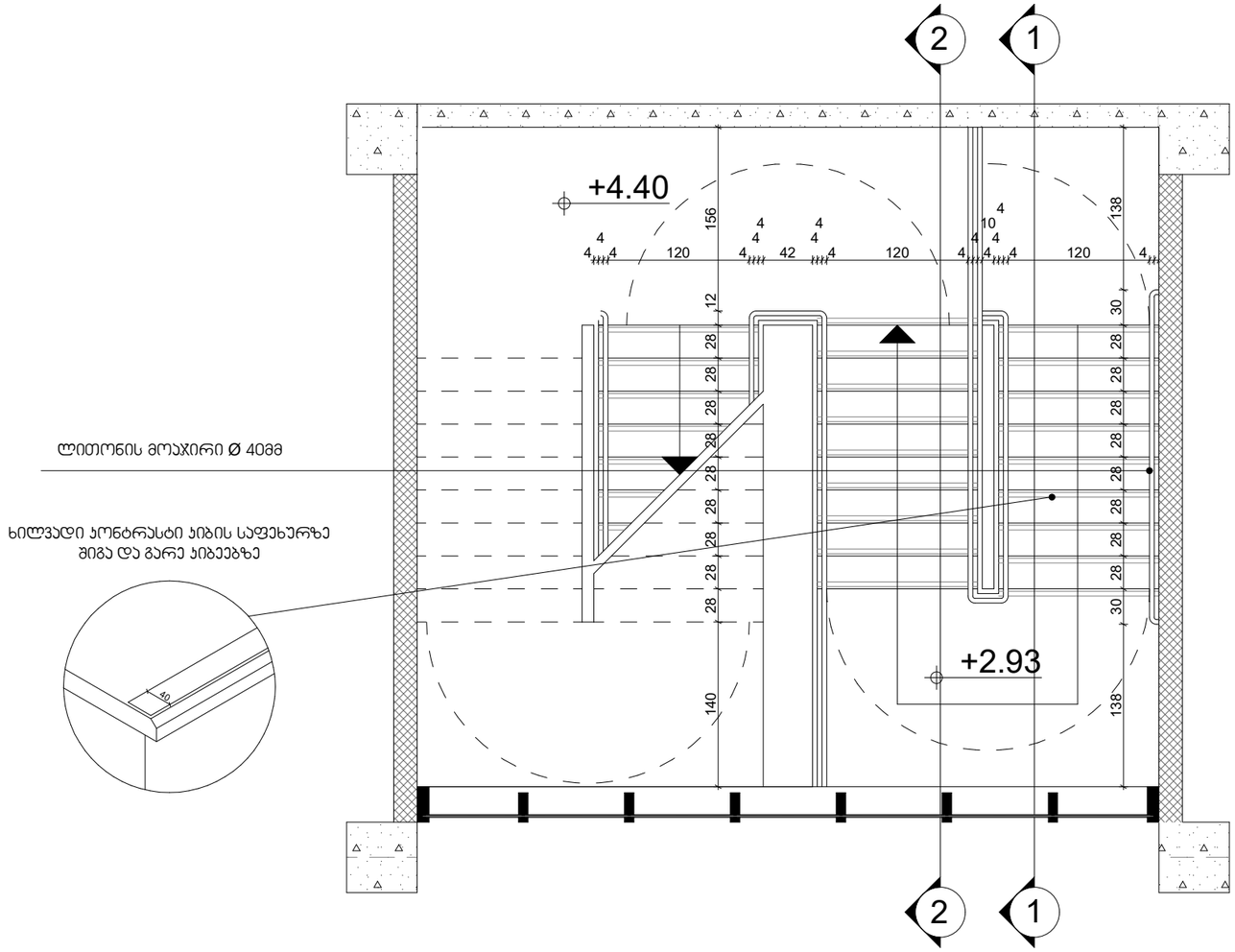

შენიშვნები:

1. ყველა კიბეს (მათ შორის გარე კიბეს) ყოველი საფეხურის და საბიჯელის 40 მმ სავალ ნაწილს, რომელიც იზომება საფეხურის ნაშვერიდან თარაზულად, ექნება ერთგვაროვანი ფერის მქონე ზედაპირი, რომელიც საფეხურის დანარჩენი ნაწილისგან მკვეთრად განსხვავებული იქნება (მუქი ღია ფონზე). ხილვადი კონტრასტი გაგრძელდება ყოველი საფეხურის ერთი კიდიდან საფეხურის მეორე კიდემდე.

2. მისაწვდომი გზაკიბის საზღვრებში იატაკის ზედაპირები იქნება მდგრადი, მყარი და არასრიალა.

3. კიბის საფეხურების განსხვავებული მონიშვნა იქნება გამძლე.

4. შენობის გარეთ მდებარე კიბის საფეხურები და ბაქნები ისე დაგეგმარდება, რომ სავალ ზედაპირზე წყალი არ დაგროვდება.

5. გასანათებელი საშუალებები უზრუნველყოფს კიბეების განათებას, რომელიც გაიზომება საბიჯელების ზედაპირების და ბაქნების ზედაპირების ცენტრში გაზომვისას საფეხურის წინაპირიდან 600 მმ-ის საზღვრებში, შემდეგი წესის შესაბამისად:

- არაუმცირეს 11 ლუქსი განათება.
- არაუმცირეს 110 ლუქსი განათება, კიბით სარგებლობის დროს.

- კიბეების გამოყენებისას 11 ლუქსიდან 110 ლუქსზე გადასვლა შესაძლებელი უნდა იყოს განათების სამართავებით უზრუნველყოფილი ავტომატური, მოძრავი სენსორული ტიპის განათების ჩამრთველებით, რომლებიც შეესაბამება ყველა ქვემოთ ჩამოთვლილს:
- განათების სამართავები აღჭურვილი იქნება საიმედო ოპერაციული სისტემით და შეფასებული იქნება ამ მიზნით გამოყენებისთვის.
- მოძრავი სენსორი გააქტიურდება დამკვებლის მოძრაობით საფეხურებზე ან საფეხურების ბაქნებზე.
- განათების გამააქტიურებლები დაყენებული იქნება არაუმცირეს 15 წუთიანი მოქმედების პერიოდით.

- გზა–კიბის განათება ჩაირთვება ავტომატური სენსორული ჩამრთველებით, ასეთის არსებობის შემთხვევაში, ისე, რომ შესასვლელში მდებარე ბაქანზე, შესასვლელში მდებარე ბაქნის მოსაზღვრე თითოეულ კიბის მარშსა და შესასვლელში მდებარე ბაქნის ზემოთ და ქვემოთ მდებარე ბაქნებზე მე–4 პუნქტით დადგენილი განათებულობის დონე საფეხურის გამოყენებამდე იქნება უზრუნველყოფილი.
- კიბის სახელურები და ნებისმიერი კედელი ან მათ მომიჯნავედ მდებარე სხვა ზედაპირი არ იქნება ბასრი ან უხეში ელემენტების შემცველი.
- კიბის სახელურები არ იტრიალებს მათი ბუდეების საზღვრებში.

ს/კ.	

პრ. №	ნახ. №	A-3

კიბე-1

გზა-კიბე ტიპიური სართულის დონეზე

გზა-კიბე +36.90 ნიშნულზე
მასშტაბი 1:50

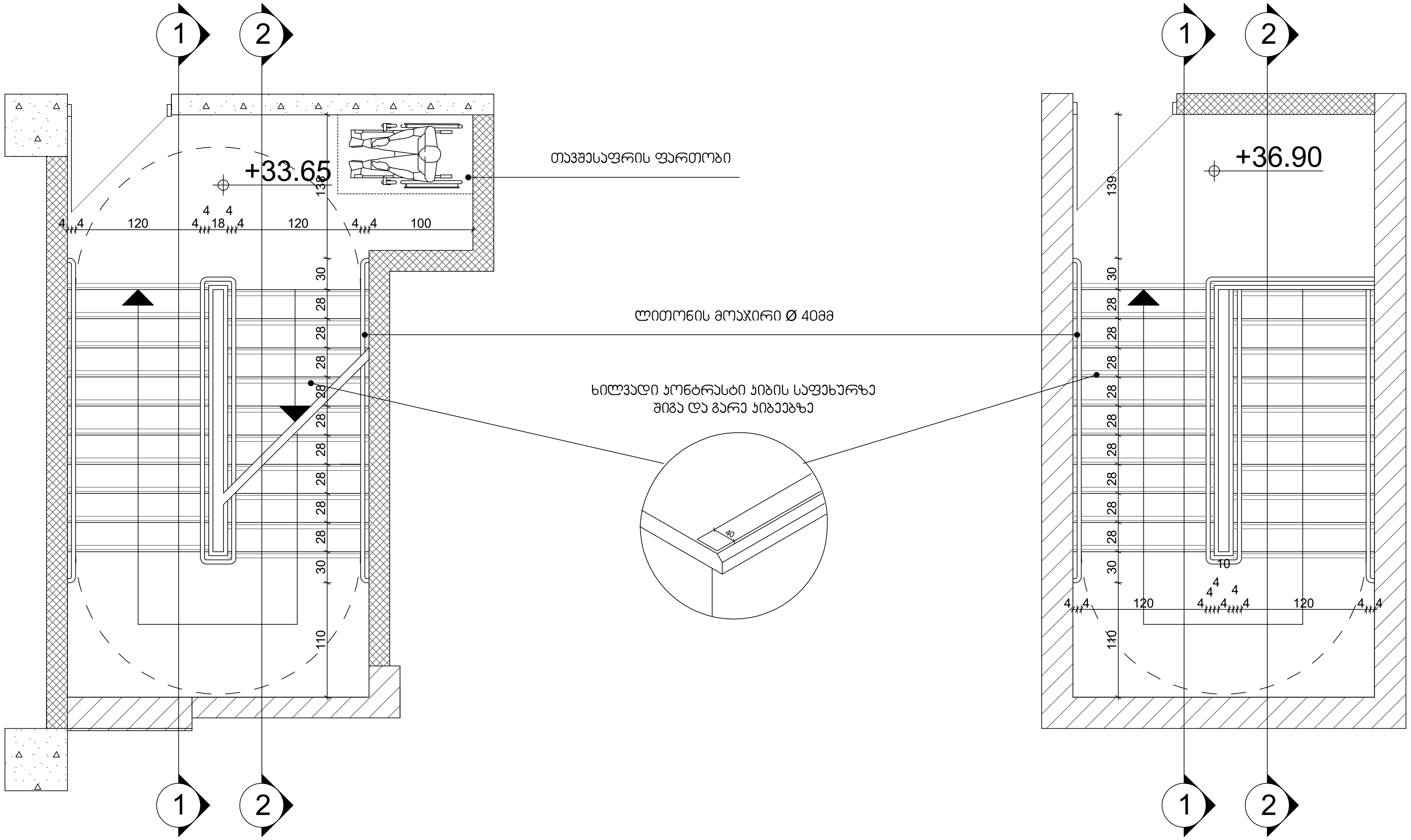

შენიშვნები:

1. ყველა კიბეს (მათ შორის გარე კიბეს) ყოველი საფეხურის და საბიჯელის 40 მმ სავალ ნაწილს, რომელიც იზომება საფეხურის ნაშვერიდან თარაზულად, ექნება ერთგვაროვანი ფერის მქონე ზედაპირი, რომელიც საფეხურის დანარჩენი ნაწილისგან მკვეთრად განსხვავებული იქნება (მუქი ღია ფონზე). ხილვადი კონტრასტი გაგრძელდება ყოველი საფეხურის ერთი კიდიდან საფეხურის მეორე კიდემდე.

2. მისაწვდომი გზაკიბის საზღვრებში იატაკის ზედაპირები იქნება მდგრადი, მყარი და არასრიალა.

3. კიბის საფეხურების განსხვავებული მონიშვნა იქნება გამძლე.

4. შენობის გარეთ მდებარე კიბის საფეხურები და ბაქნები ისე დაგეგმარდება, რომ სავალ ზედაპირზე წყალი არ დაგროვდება.

5. გასანათებელი საშუალებები უზრუნველყოფს კიბეების განათებას, რომელიც გაიზომება საბიჯელების ზედაპირების და ბაქნების ზედაპირების ცენტრში გაზომვისას საფეხურის წინაპირიდან 600 მმ-ის საზღვრებში, შემდეგი წესის შესაბამისად:

- არაუმცირეს 11 ლუქსი განათება.
- არაუმცირეს 110 ლუქსი განათება, კიბით სარგებლობის დროს.

- კიბეების გამოყენებისას 11 ლუქსიდან 110 ლუქსზე გადასვლა შესაძლებელი უნდა იყოს განათების სამართავებით უზრუნველყოფილი ავტომატური, მოძრავი სენსორული ტიპის განათების ჩამრთველებით, რომლებიც შეესაბამება ყველა ქვემოთ ჩამოთვლილს:
- განათების სამართავები აღჭურვილი იქნება საიმედო ოპერაციული სისტემით და შეფასებული იქნება ამ მიზნით გამოყენებისთვის.
- მოძრავი სენსორი გააქტიურდება დამკვებლის მოძრაობით საფეხურებზე ან საფეხურების ბაქნებზე.
- განათების გამააქტიურებლები დაყენებული იქნება არაუმცირეს 15 წუთიანი მოქმედების პერიოდით.
- გზა—კიბის განათება ჩაირთვება ავტომატური სენსორული ჩამრთველებით, ასეთის არსებობის შემთხვევაში, ისე, რომ შესასვლელში მდებარე ბაქანზე, შესასვლელში მდებარე ბაქნის მოსაზღვრე თითოეულ კიბის მარშსა და შესასვლელში მდებარე ბაქნის ზემოთ და ქვემოთ მდებარე ბაქნებზე მე—4 პუნქტით დადგენილი განათებულობის დონე საფეხურის გამოყენებამდე იქნება უზრუნველყოფილი.
- კიბის სახელურები და ნებისმიერი კედელი ან მათ მომიჯნავედ მდებარე სხვა ზედაპირი არ იქნება ბასრი ან უხეში ელემენტების შემცველი.
- კიბის სახელურები არ იტრიალებს მათი ბუდეების საზღვრებში.

პირობითი აღნიშვნები

შენიშვნა

ა ქ ს ი ს ი
ქ. თბილისი. ყაზბეგის გამზირი №24

პროექტის დასახელება

ნახაზის დასახელება

ა ქ ს ი ს ი
ქ. თბილისი ყაზბეგის გამზირი №24
ტელ: [995 32] 24 17 18
Fax: [995 32] 24 17 17

საარ. ხელმძღვ	ნ. მოსულიშვილი
პროექტის ავტორი	გ. ასტახიშვილი
მთ. კონსტრუქტორი	ა. ბეროშვილი
დაამუშავა	ვ. სუჯაშვილი

ჯიბე-1'

გზა-ჯიბე -3.10 ნიშნულზე
მასშტაბი 1:50

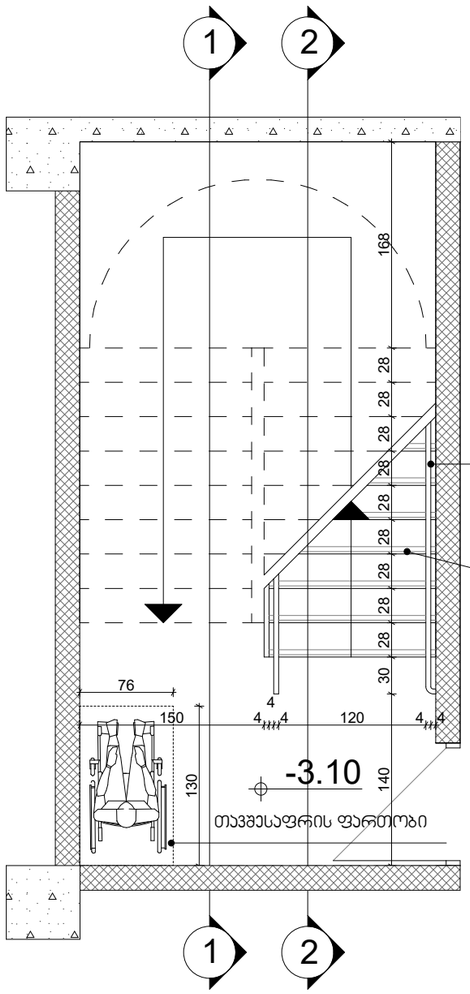

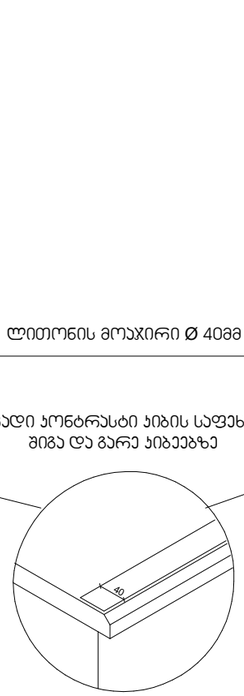

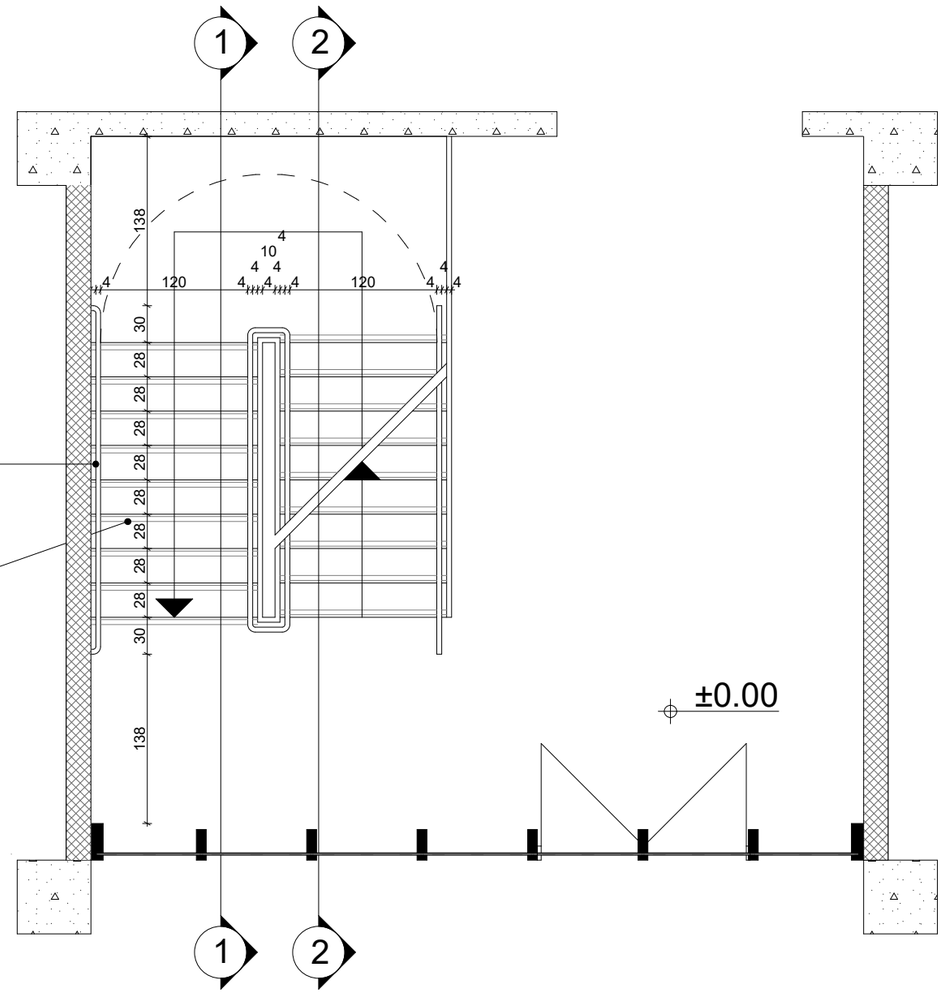

შენიშვნები:

1. ყველა კიბეს (მათ შორის გარე კიბეს) ყოველი საფეხურის და საბიჯულის 40 მმ სავალ ნაწილს, რომელიც იზომება საფეხურის ნაშვერიდან თარაზულად, ექნება ერთგვაროვანი ფერის მქონე ზედაპირი, რომელიც საფეხურის დანარჩენი ნაწილისგან მკვეთრად განსხვავებული იქნება (მუქი ღია ფონზე). ხილვადი კონტრასტი გაგრძელდება ყოველი საფეხურის ერთი კიდიდან საფეხურის მეორე კიდემდე.

2. მისაწვდომი გზაკიბის საზღვრებში იატაკის ზედაპირები იქნება მდგრადი, მყარი და არასრიალა.

3. კიბის საფეხურების განსხვავებული მონიშვნა იქნება გამძლე.

4. შენობის გარეთ მდებარე კიბის საფეხურები და ბაქნები ისე დაგეგმარდება, რომ სავალ ზედაპირზე წყალი არ დაგროვდება.

5. გასანათებელი საშუალებები უზრუნველყოფს კიბეების განათებას, რომელიც გაიზომება საბიჯულების ზედაპირების და ბაქნების ზედაპირების ცენტრში გაზომვისას საფეხურის წინაპირიდან 600 მმ-ის საზღვრებში, შემდეგი წესის შესაბამისად:

- არაუმცირეს 11 ლუქსი განათება.
- არაუმცირეს 110 ლუქსი განათება, კიბით სარგებლობის დროს.
- კიბეების გამოყენებისას 11 ლუქსიდან 110 ლუქსზე გადასვლა შესაძლებელი უნდა იყოს განათების სამართავებით უზრუნველყოფილი ავტომატური, მოძრავი სენსორული ტიპის განათების ჩამრთველებით, რომლებიც შეესაბამება ყველა ქვემოთ ჩამოთვლილს:
- განათების სამართავები აღჭურვილი იქნება საიმედო ოპერაციული სისტემით და შეფასებული იქნება ამ მიზნით გამოყენებისთვის.
- მოძრავი სენსორი გააქტიურდება დამკვებლის მოძრაობით საფეხურებზე ან საფეხურების ბაქნებზე.
- განათების გამააქტიურებლები დაყენებული იქნება არაუმცირეს 15 წუთიანი მოქმედების პერიოდით.
- გზა–კიბის განათება ჩაირთვება ავტომატური სენსორული ჩამრთველებით, ასეთის არსებობის შემთხვევაში, ისე, რომ შესასვლელში მდებარე ბაქანზე, შესასვლელში მდებარე ბაქნის მოსაზღვრე თითოეულ კიბის მარშსა და შესასვლელში მდებარე ბაქნის ზემოთ და ქვემოთ მდებარე ბაქნებზე მე–4 პუნქტით დადგენილი განათებულობის დონე საფეხურის გამოყენებამდე იქნება უზრუნველყოფილი.
- კიბის სახელურები და ნებისმიერი კედელი ან მათ მომიჯნავედ მდებარე სხვა ზედაპირი არ იქნება ბასრი ან უხეში ელემენტების შემცველი.
- კიბის სახელურები არ იტრიალებს მათი ბუდეების საზღვრებში.

პრ. №	ნახ. №
A-3	

პირობითი აღნიშვნები

შენიშვნა

ა ქ ს ი ს ი

ქ. თბილისი. ყაზბეგის გამზირი №24

პროექტის დასახელება

ნახაზის დასახელება

ა ქ ს ი ს ი
ქ. თბილისი ყაზბეგის გამზირი №24
ტელ: (995 32) 24 17 18
Fax: (995 32) 24 17 17

სპარ. ხელმძღვ	ნ. ქოსონაშვილი
პროექტის ავტორი	გ. ასანაშვილი
შმ. კონსტრუქტორი	ა. ბერიაშვილი
დაამოწმა	ვ. ნოზაძეშვილი

კიბე-1'

გზა-კიბე ტიპიური სართულის დონეზე

მასშტაბი 1:50

გზა-კიბე +4.40 ნიშნულზე

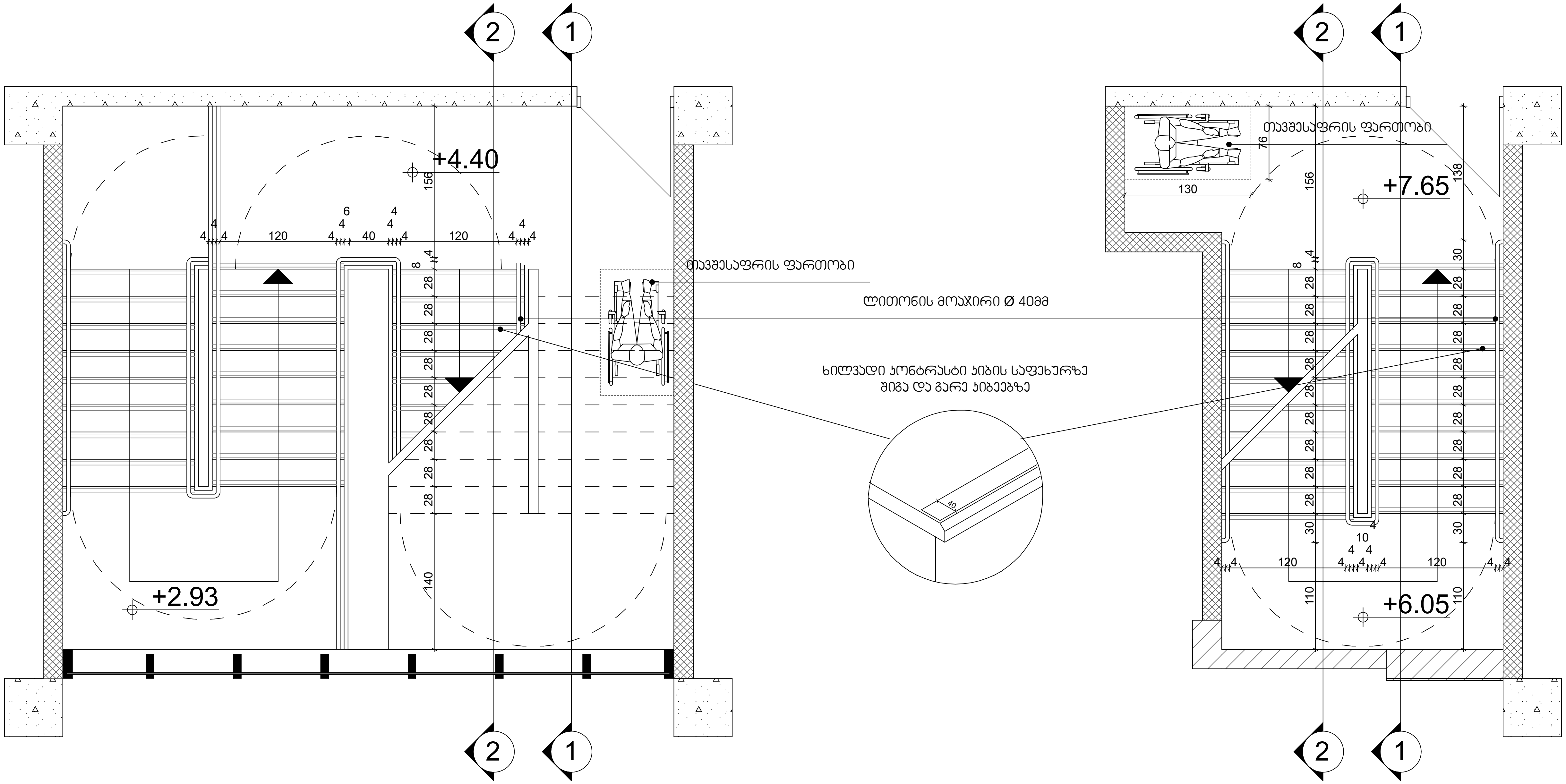

შენიშვნები:

1. ყველა კიბეს (მათ შორის გარე კიბეს) ყოველი საფეხურის და საბიჯელის 40 მმ სავალ ნაწილს, რომელიც იზომება საფეხურის ნაშვერიდან თარაზულად, ექნება ერთგვაროვანი ფერის მქონე ზედაპირი, რომელიც საფეხურის დანარჩენი ნაწილისგან მკვეთრად განსხვავებული იქნება (მუქი ღია ფონზე). ხილვადი კონტრასტი გაგრძელდება ყოველი საფეხურის ერთი კიდიდან საფეხურის მეორე კიდემდე.

2. მისაწვდომი გზაკიბის საზღვრებში იატაკის ზედაპირები იქნება მდგრადი, მყარი და არასრიალა.

3. კიბის საფეხურების განსხვავებული მონიშვნა იქნება გამძლე.

4. შენობის გარეთ მდებარე კიბის საფეხურები და ბაქნები ისე დაგეგმარდება, რომ სავალ ზედაპირზე წყალი არ დაგროვდება.

5. გასანათებელი საშუალებები უზრუნველყოფს კიბეების განათებას, რომელიც გაიზომება საბიჯელების ზედაპირების და ბაქნების ზედაპირების ცენტრში გაზომვისას საფეხურის წინაპირიდან 600 მმ-ის საზღვრებში, შემდეგი წესის შესაბამისად:

- არაუმცირეს 11 ლუქსი განათება.
- არაუმცირეს 110 ლუქსი განათება, კიბით სარგებლობის დროს.

- კიბეების გამოყენებისას 11 ლუქსიდან 110 ლუქსზე გადასვლა შესაძლებელი უნდა იყოს განათების სამართავებით უზრუნველყოფილი ავტომატური, მოძრავი სენსორული ტიპის განათების ჩამრთველებით, რომლებიც შეესაბამება ყველა ქვემოთ ჩამოთვლილს:
- განათების სამართავები აღჭურვილი იქნება საიმედო ოპერაციული სისტემით და შეფასებული იქნება ამ მიზნით გამოყენებისთვის.
- მოძრავი სენსორი გააქტიურდება დამკავებლის მოძრაობით საფეხურებზე ან საფეხურების ბაქნებზე.
- განათების გამააქტიურებლები დაყენებული იქნება არაუმცირეს 15 წუთიანი მოქმედების პერიოდით.

- გზა—კიბის განათება ჩაირთვება ავტომატური სენსორული ჩამრთველებით, ასეთის არსებობის შემთხვევაში, ისე, რომ შესასვლელში მდებარე ბაქანზე, შესასვლელში მდებარე ბაქნის მოსაზღვრე თითოეულ კიბის მარშსა და შესასვლელში მდებარე ბაქნის ზემოთ და ქვემოთ მდებარე ბაქნებზე მე—4 პუნქტით დადგენილი განათებულობის დონე საფეხურის გამოყენებამდე იქნება უზრუნველყოფილი.
- კიბის სახელურები და ნებისმიერი კედელი ან მათ მომიჯნავედ მდებარე სხვა ზედაპირი არ იქნება ბასრი ან უხეში ელემენტების შემცველი.
- კიბის სახელურები არ იტრიალებს მათი ბუდეების საზღვრებში.

არ. №	ნახ. №	A-3

პირობითი აღნიშვნები

შენიშვნა

ა ქ ს ი ს ი

ქ. თბილისი. ყაზბეგის გამზირი №24

პროექტის დასახელება

ნახაზის დასახელება

ქ. თბილისი ყაზბეგის გამზირი №24
ტელ: (995 32) 24 17 18
Fax: (995 32) 24 17 17
ა ქ ს ი ს ი

სარ. ხელმძღ	ნ. მოსულიშვილი
პროექტის ავტორი	გ. აბაბიშვილი
მთ. კონსტრუქტორი	ა. ბერიშვილი
დამუშავა	ვ. სუჯაშვილი

კიბე-1'

გზა-კიბე +36.90 ნიშნულზე
მასშტაბი 1:50

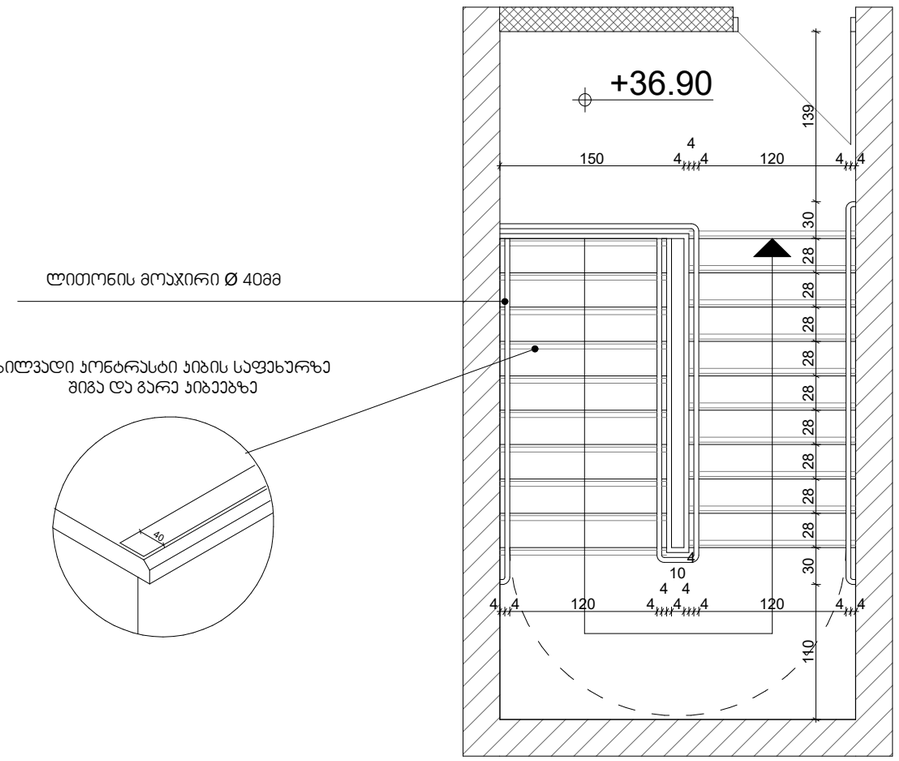

შენიშვნები:

1. ყველა კიბეს (მათ შორის გარე კიბეს) ყოველი საფეხურის და საბიჯულის 40 მმ სავალ ნაწილს, რომელიც იზომება საფეხურის ნაშვერიდან თარაზულად, ექნება ერთგვაროვანი ფერის მქონე ზედაპირი, რომელიც საფეხურის დანარჩენი ნაწილისგან მკვეთრად განსხვავებული იქნება (მუქი ღია ფონზე). ხილვადი კონტრასტი გაგრძელდება ყოველი საფეხურის ერთი კიდიდან საფეხურის მეორე კიდემდე.

2. მისაწვდომი გზაკიბის საზღვრებში იატაკის ზედაპირები იქნება მდგრადი, მყარი და არასრიალა.

3. კიბის საფეხურების განსხვავებული მონიშვნა იქნება გამძლე.

4. შენობის გარეთ მდებარე კიბის საფეხურები და ბაქნები ისე დაგეგმარდება, რომ სავალ ზედაპირზე წყალი არ დაგროვდება.

5. გასანათებელი საშუალებები უზრუნველყოფს კიბეების განათებას, რომელიც გაიზომება საბიჯულების ზედაპირების და ბაქნების ზედაპირების ცენტრში გაზომვისას საფეხურის წინაპირიდან 600 მმ-ის საზღვრებში, შემდეგი წესის შესაბამისად:

- არაუმცირეს 11 ლუქსი განათება.
- არაუმცირეს 110 ლუქსი განათება, კიბით სარგებლობის დროს.

- კიბეების გამოყენებისას 11 ლუქსიდან 110 ლუქსზე გადასვლა შესაძლებელი უნდა იყოს განათების სამართავებით უზრუნველყოფილი ავტომატური, მოძრავი სენსორული ტიპის განათების ჩამრთველებით, რომლებიც შეესაბამება ყველა ქვემოთ ჩამოთვლილს:
- განათების სამართავები აღჭურვილი იქნება საიმედო ოპერაციული სისტემით და შეფასებული იქნება ამ მიზნით გამოყენებისთვის.
- მოძრავი სენსორი გააქტიურდება დამკვებლის მოძრაობით საფეხურებზე ან საფეხურების ბაქნებზე.
- განათების გამააქტიურებლები დაყენებული იქნება არაუმცირეს 15 წუთიანი მოქმედების პერიოდით.

- გზა–კიბის განათება ჩაირთვება ავტომატური სენსორული ჩამრთველებით, ასეთის არსებობის შემთხვევაში, ისე, რომ შესასვლელში მდებარე ბაქანზე, შესასვლელში მდებარე ბაქნის მოსაზღვრე თითოეულ კიბის მარშსა და შესასვლელში მდებარე ბაქნის ზემოთ და ქვემოთ მდებარე ბაქნებზე მე–4 პუნქტით დადგენილი განათებულობის დონე საფეხურის გამოყენებამდე იქნება უზრუნველყოფილი.
- კიბის სახელურები და ნებისმიერი კედელი ან მათ მომიჯნავედ მდებარე სხვა ზედაპირი არ იქნება ბასრი ან უხეში ელემენტების შემცველი.
- კიბის სახელურები არ იტრიალებს მათი ბუდეების საზღვრებში.

		A-3
პრ. №	ნახ. №	

პირობითი აღნიშვნები

შენიშვნა

ა ქ ს ი ს ი

ქ. მცხეთის. ყაზბეგის გაკვეთილი №24

პროექტის დასახელება

ნახაზის დასახელება

ა ქ ს ი ს ი
ქ. მცხეთა ყაზბეგის გაკვეთილი №24
ტელ: (995 32) 24 17 18
Fax: (995 32) 24 17 17

სპარ. ხელმძღვ	ნ. ქოსტოლანიშვილი
პროექტის ავტორი	გ. ასანაძიშვილი
ტექ. კონსტრუქტორი	ა. გეგორიშვილი
შემოწმება	ვ. ნოზაძეშვილი

კიბე-2

გზა-კიბე +4.40 ნიშნულზე

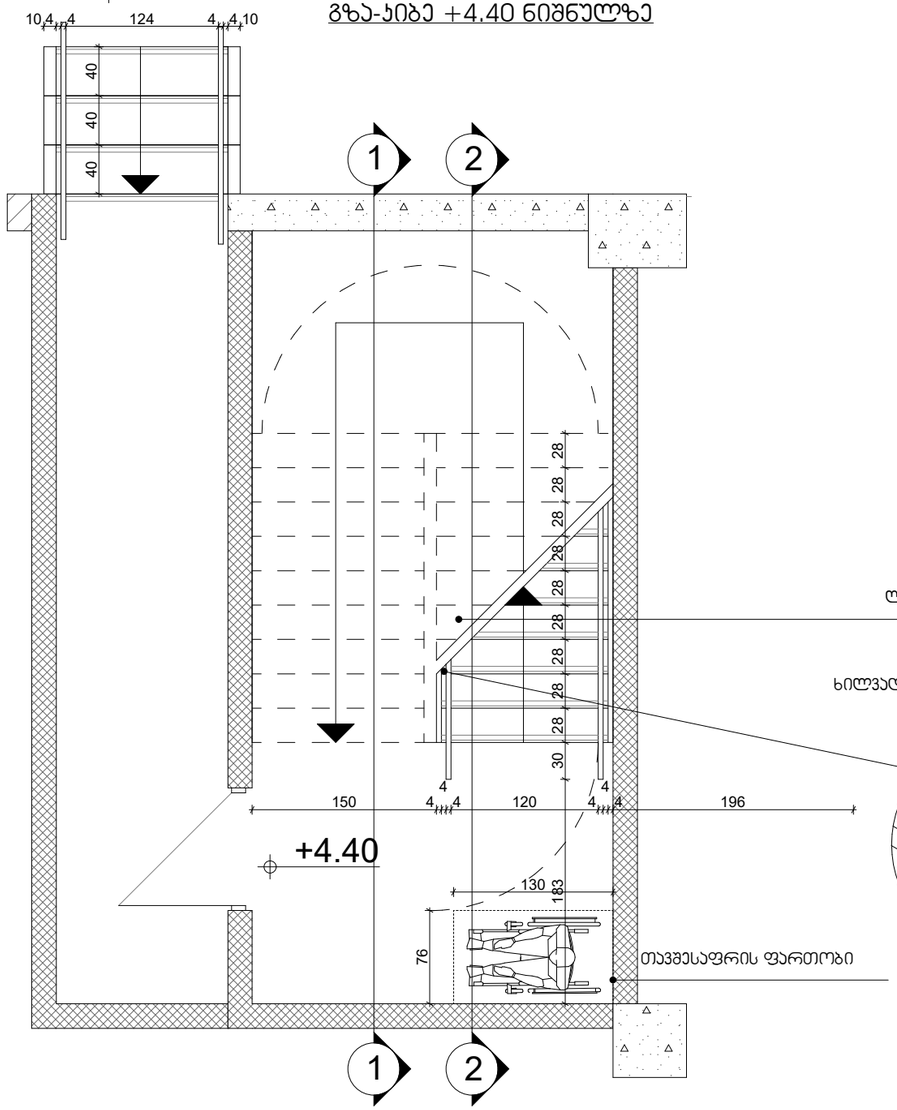

ტიპიური სართულის ნიშნულზე

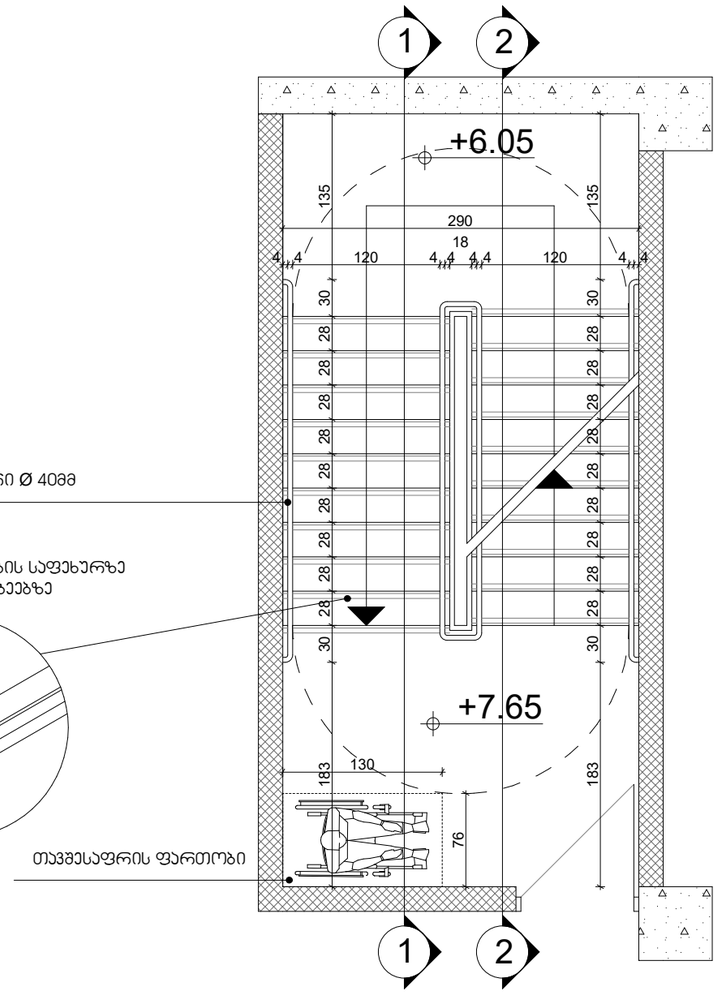

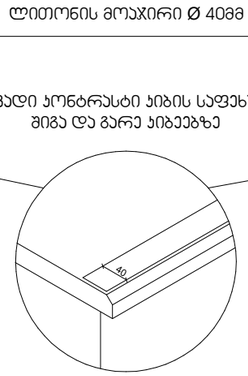

მასშტაბი 1:50

შენიშვნები:

1. ყველა კიბეს (მათ შორის გარე კიბეს) ყოველი საფეხურის და საბიჯულის 40 მმ სავალ ნაწილს, რომელიც იზომება საფეხურის ნაშვერიდან თარაზულად, ექნება ერთგვაროვანი ფერის მქონე ზედაპირი, რომელიც საფეხურის დანარჩენი ნაწილისგან მკვეთრად განსხვავებული იქნება (მუქი ღია ფონზე). ხილვადი კონტრასტი გაგრძელდება ყოველი საფეხურის ერთი კიდიდან საფეხურის მეორე კიდემდე.

2. მისაწვდომი გზაკიბის საზღვრებში იატაკის ზედაპირები იქნება მდგრადი, მყარი და არასრიალა.

3. კიბის საფეხურების განსხვავებული მონიშვნა იქნება გამძლე.

4. შენობის გარეთ მდებარე კიბის საფეხურები და ბაქნები ისე დაგეგმარდება, რომ სავალ ზედაპირზე წყალი არ დაგროვდება.

5. გასანათებელი საშუალებები უზრუნველყოფს კიბეების განათებას, რომელიც გაიზომება საბიჯულების ზედაპირების და ბაქნების ზედაპირების ცენტრში გაზომვისას საფეხურის წინაპირიდან 600 მმ-ის საზღვრებში, შემდეგი წესის შესაბამისად:

- არაუმცირეს 11 ლუქსი განათება.
- არაუმცირეს 110 ლუქსი განათება, კიბით სარგებლობის დროს.
- კიბეების გამოყენებისას 11 ლუქსიდან 110 ლუქსზე გადასვლა შესაძლებელი უნდა იყოს განათების სამართავებით უზრუნველყოფილი ავტომატური, მოძრავი სენსორული ტიპის განათების ჩამრთველებით, რომლებიც შეესაბამება ყველა ქვემოთ ჩამოთვლილს:
- განათების სამართავები აღჭურვილი იქნება საიმედო ოპერაციული სისტემით და შეფასებული იქნება ამ მიზნით გამოყენებისთვის.
- მოძრავი სენსორი გააქტიურდება დამკავებლის მოძრაობით საფეხურებზე ან საფეხურების ბაქნებზე.
- განათების გამააქტიურებლები დაყენებული იქნება არაუმცირეს 15 წუთიანი მოქმედების პერიოდით.
- გზა–კიბის განათება ჩაირთვება ავტომატური სენსორული ჩამრთველებით, ასეთის არსებობის შემთხვევაში, ისე, რომ შესასვლელში მდებარე ბაქანზე, შესასვლელში მდებარე ბაქნის მოსაზღვრე თითოეულ კიბის მარშსა და შესასვლელში მდებარე ბაქნის ზემოთ და ქვემოთ მდებარე ბაქნებზე მე–4 პუნქტით დადგენილი განათებულობის დონე საფეხურის გამოყენებამდე იქნება უზრუნველყოფილი.
- კიბის სახელურები და ნებისმიერი კედელი ან მათ მომიჯნავედ მდებარე სხვა ზედაპირი არ იქნება ბასრი ან უხეში ელემენტების შემცველი.
- კიბის სახელურები არ იტრიალებს მათი ბუდეების საზღვრებში.

ს.ა.ხ. ხელმძღვ	ნ. ქოსონაშვილი
პროექტის ავტორი	გ. ასანაშვილი
მთ. კონსტრუქტორი	ა. ბერიაშვილი
დამკვეთება	ვ. ნოზაძეშვილი

ს/რ. №	ნახ. №	A-3

პირველადი ასლი მიმაგრებულია

შენიშვნა

ა ქ ს ი ნ ი

ქ. თბილისი. ყაზბეგის გამზირი №24

პროექტის დასახელება

ნახაზის დასახელება

ა ქ ს ი ნ ი

ქ. თბილისი ყაზბეგის გამზირი №24
ტელ: (995 32) 24 17 18
Fax: (995 32) 24 17 17

პრ. №	ნახ. №	A-3

კიბე-2

გზა-კიბე +33.65 ნიშნულზე

მასშტაბი 1:50

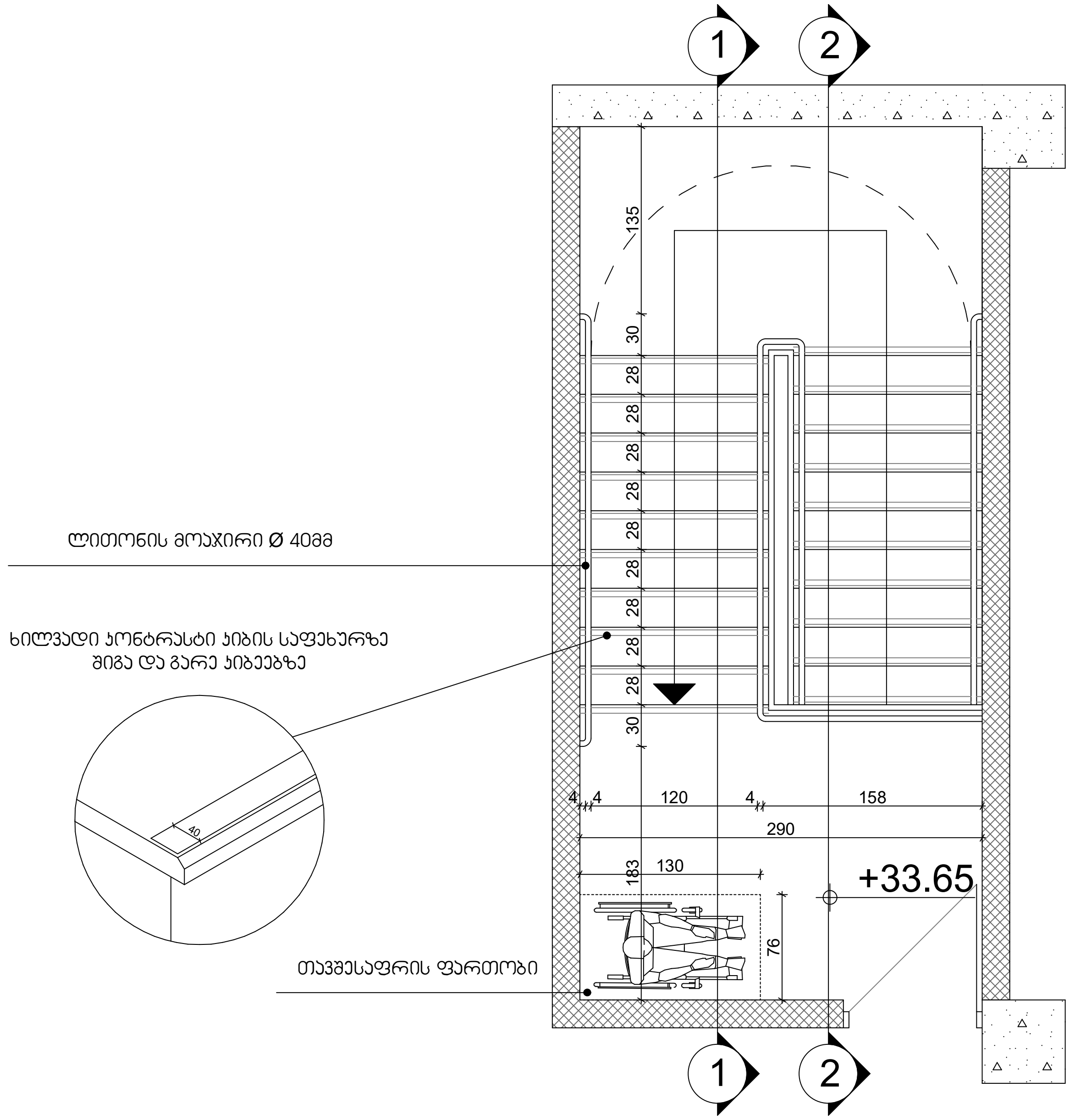

პირობითი აღნიშვნები

შენიშვნა

შენიშვნები:

1. ყველა კიბეს (მათ შორის გარე კიბეს) ყოველი საფეხურის და საბიჯელის 40 მმ სავალ ნაწილს, რომელიც იზომება საფეხურის ნაშვერიდან თარაზულად, ექნება ერთგვაროვანი ფერის მქონე ზედაპირი, რომელიც საფეხურის დანარჩენი ნაწილისგან მკვეთრად განსხვავებული იქნება (მუქი ღია ფონზე). ხილვადი კონტრასტი გაგრძელდება ყოველი საფეხურის ერთი კიდიდან საფეხურის მეორე კიდემდე.

2. მისაწვდომი გზაკიბის საზღვრებში იატაკის ზედაპირები იქნება მდგრადი, მყარი და არასრიალა.

3. კიბის საფეხურების განსხვავებული მონიშვნა იქნება გამძლე.

4. შენობის გარეთ მდებარე კიბის საფეხურები და ბაქნები ისე დაგეგმარდება, რომ სავალ ზედაპირზე წყალი არ დაგროვდება.

5. გასანათებელი საშუალებები უზრუნველყოფს კიბეების განათებას, რომელიც გაიზომება საბიჯელების ზედაპირების და ბაქნების ზედაპირების ცენტრში გაზომვისას საფეხურის წინაპირიდან 600 მმ-ის საზღვრებში, შემდეგი წესის შესაბამისად:

- არაუმცირეს 11 ლუქსი განათება.
- არაუმცირეს 110 ლუქსი განათება, კიბით სარგებლობის დროს.

- კიბეების გამოყენებისას 11 ლუქსიდან 110 ლუქსზე გადასვლა შესაძლებელი უნდა იყოს განათების სამართავებით უზრუნველყოფილი ავტომატური, მოძრავი სენსორული ტიპის განათების ჩამრთველებით, რომლებიც შეესაბამება ყველა ქვემოთ ჩამოთვლილს:
- განათების სამართავები აღჭურვილი იქნება საიმედო ოპერაციული სისტემით და შეფასებული იქნება ამ მიზნით გამოყენებისთვის.
- მოძრავი სენსორი გააქტიურდება დამკავებლის მოძრაობით საფეხურებზე ან საფეხურების ბაქნებზე.
- განათების გამააქტიურებლები დაყენებული იქნება არაუმცირეს 15 წუთიანი მოქმედების პერიოდით.

- გზა—კიბის განათება ჩაირთვება ავტომატური სენსორული ჩამრთველებით, ასეთის არსებობის შემთხვევაში, ისე, რომ შესასვლელში მდებარე ბაქანზე, შესასვლელში მდებარე ბაქნის მოსაზღვრე თითოეულ კიბის მარშსა და შესასვლელში მდებარე ბაქნის ზემოთ და ქვემოთ მდებარე ბაქნებზე მე—4 პუნქტით დადგენილი განათებულობის დონე საფეხურის გამოყენებამდე იქნება უზრუნველყოფილი.
- კიბის სახელურები და ნებისმიერი კედელი ან მათ მომიჯნავედ მდებარე სხვა ზედაპირი არ იქნება ბასრი ან უხეში ელემენტების შემცველი.
- კიბის სახელურები არ იტრიალებს მათი ბუდეების საზღვრებში.

ა ქ ს ი ს ი

ქ. თბილისი. ყაზბეგის გამზირი №24

პროექტის დასახელება

ნახაზის დასახელება

ა ქ ს ი ს ი

ქ. თბილისი ყაზბეგის გამზირი №24
ტელ: (995 32) 24 17 18
Fax: (995 32) 24 17 17

საარ. ხელმძღ	ნ. მოსულიშვილი
პროექტის ავტორი	გ. ასტახიშვილი
მთ. კონსტრუქტორი	ა. ბეროშვილი
დაამუშავა	ვ. სუჯაშვილი

კიბე-2'

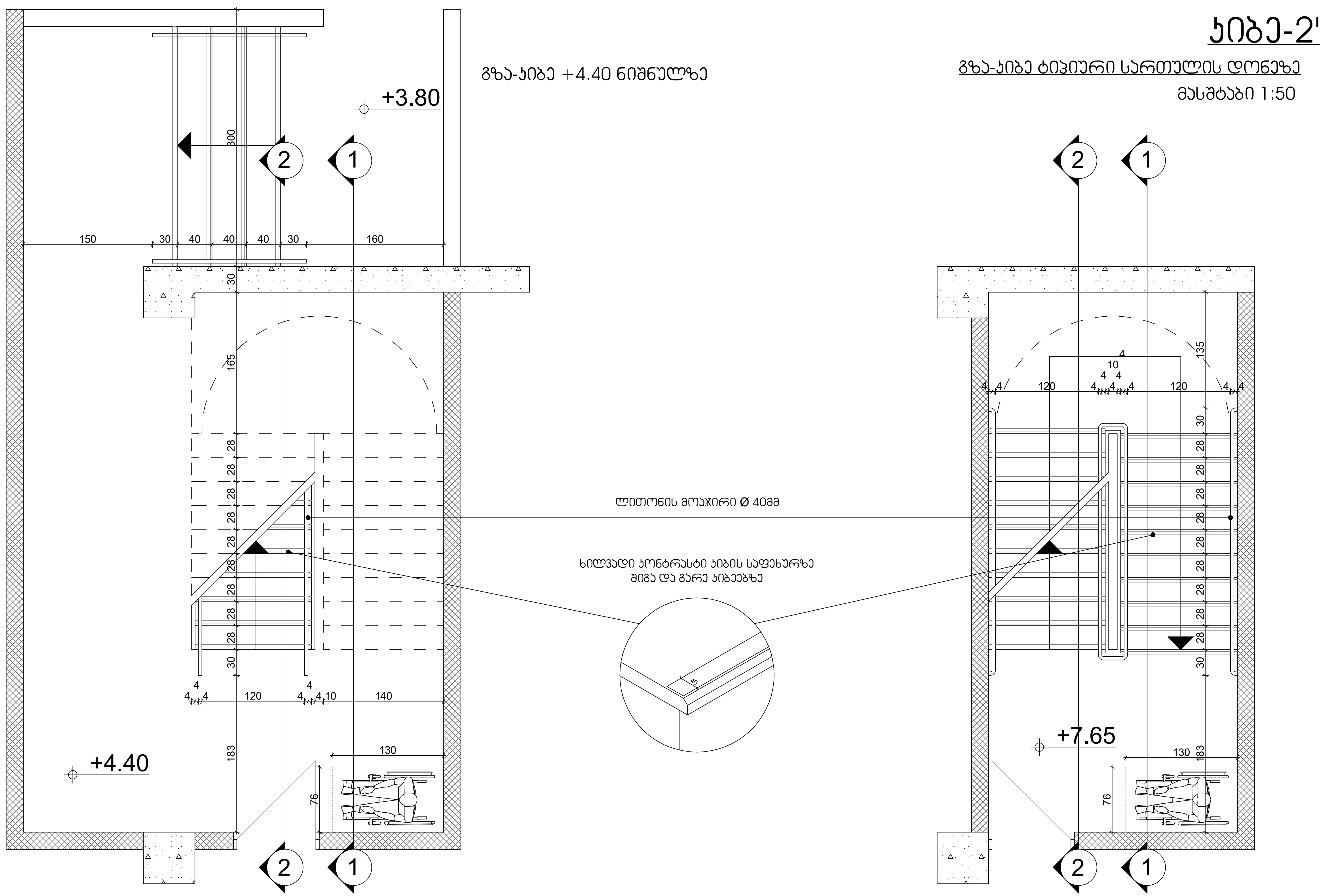

შენიშვნები:

1. ყველა კიბეს (მათ შორის გარე კიბეს) ყოველი საფეხურის და საბიჯელის 40 მმ სავალ ნაწილს, რომელიც იზომება საფეხურის ნაშვერიდან თარაზულად, ექნება ერთგვაროვანი ფერის მქონე ზედაპირი, რომელიც საფეხურის დანარჩენი ნაწილისგან მკვეთრად განსხვავებული იქნება (მუქი ღია ფონზე). ხილვადი კონტრასტი გაგრძელდება ყოველი საფეხურის ერთი კიდიდან საფეხურის მეორე კიდემდე.

2. მისაწვდომი გზაკიბის საზღვრებში იატაკის ზედაპირები იქნება მდგრადი, მყარი და არასრიალა.

3. კიბის საფეხურების განსხვავებული მონიშვნა იქნება გამძლე.

4. შენობის გარეთ მდებარე კიბის საფეხურები და ბაქნები ისე დაგეგმარდება, რომ სავალ ზედაპირზე წყალი არ დაგროვდება.

5. გასანათებელი საშუალებები უზრუნველყოფს კიბეების განათებას, რომელიც გაიზომება საბიჯელების ზედაპირების და ბაქნების ზედაპირების ცენტრში გაზომვისას საფეხურის წინაპირიდან 600 მმ-ის საზღვრებში, შემდეგი წესის შესაბამისად:

- არაუმცირეს 11 ლუქსი განათება.
- არაუმცირეს 110 ლუქსი განათება, კიბით სარგებლობის დროს.

- კიბეების გამოყენებისას 11 ლუქსიდან 110 ლუქსზე გადასვლა შესაძლებელი უნდა იყოს განათების სამართავებით უზრუნველყოფილი ავტომატური, მოძრავი სენსორული ტიპის განათების ჩამრთველებით, რომლებიც შეესაბამება ყველა ქვემოთ ჩამოთვლილს:
- განათების სამართავები აღჭურვილი იქნება საიმედო ოპერაციული სისტემით და შეფასებული იქნება ამ მიზნით გამოყენებისთვის.
- მოძრავი სენსორი გააქტიურდება დამკვებლის მოძრაობით საფეხურებზე ან საფეხურების ბაქნებზე.
- განათების გამააქტიურებლები დაყენებული იქნება არაუმცირეს 15 წუთიანი მოქმედების პერიოდით.
- გზა–კიბის განათება ჩაირთვება ავტომატური სენსორული ჩამრთველებით, ასეთის არსებობის შემთხვევაში, ისე, რომ შესასვლელში მდებარე ბაქანზე, შესასვლელში მდებარე ბაქნის მოსაზღვრე თითოეულ კიბის მარშსა და შესასვლელში მდებარე ბაქნის ზემოთ და ქვემოთ მდებარე ბაქნებზე მე–4 პუნქტით დადგენილი განათებულობის დონე საფეხურის გამოყენებამდე იქნება უზრუნველყოფილი.
- კიბის სახელურები და ნებისმიერი კედელი ან მათ მომიჯნავედ მდებარე სხვა ზედაპირი არ იქნება ბასრი ან უხეში ელემენტების შემცველი.
- კიბის სახელურები არ იტრიალებს მათი ბუდეების საზღვრებში.

პრ. №	ნახ. №	A-3

პირობითი აღნიშვნები

შენიშვნა

აქსისი

ქ. თბილისი. ყაზბეგის გამზირი №24

პროექტის დასახელება

ნახაზის დასახელება

აქსისი
ქ. თბილისი ყაზბეგის გამზირი №24
ტელ: (995 32) 24 17 18
Fax: (995 32) 24 17 17

საარ. ხელმძღ	ნ. მოსულიშვილი
პროექტის ავტორი	გ. ასტახიშვილი
მთ. კონსტრუქტორი	ა. ბეროშვილი
დაამუშავა	ვ. სუჯაშვილი

კიბე-2'

გზა-კიბე +33.65 ნიშნულზე
მასშტაბი 1:50

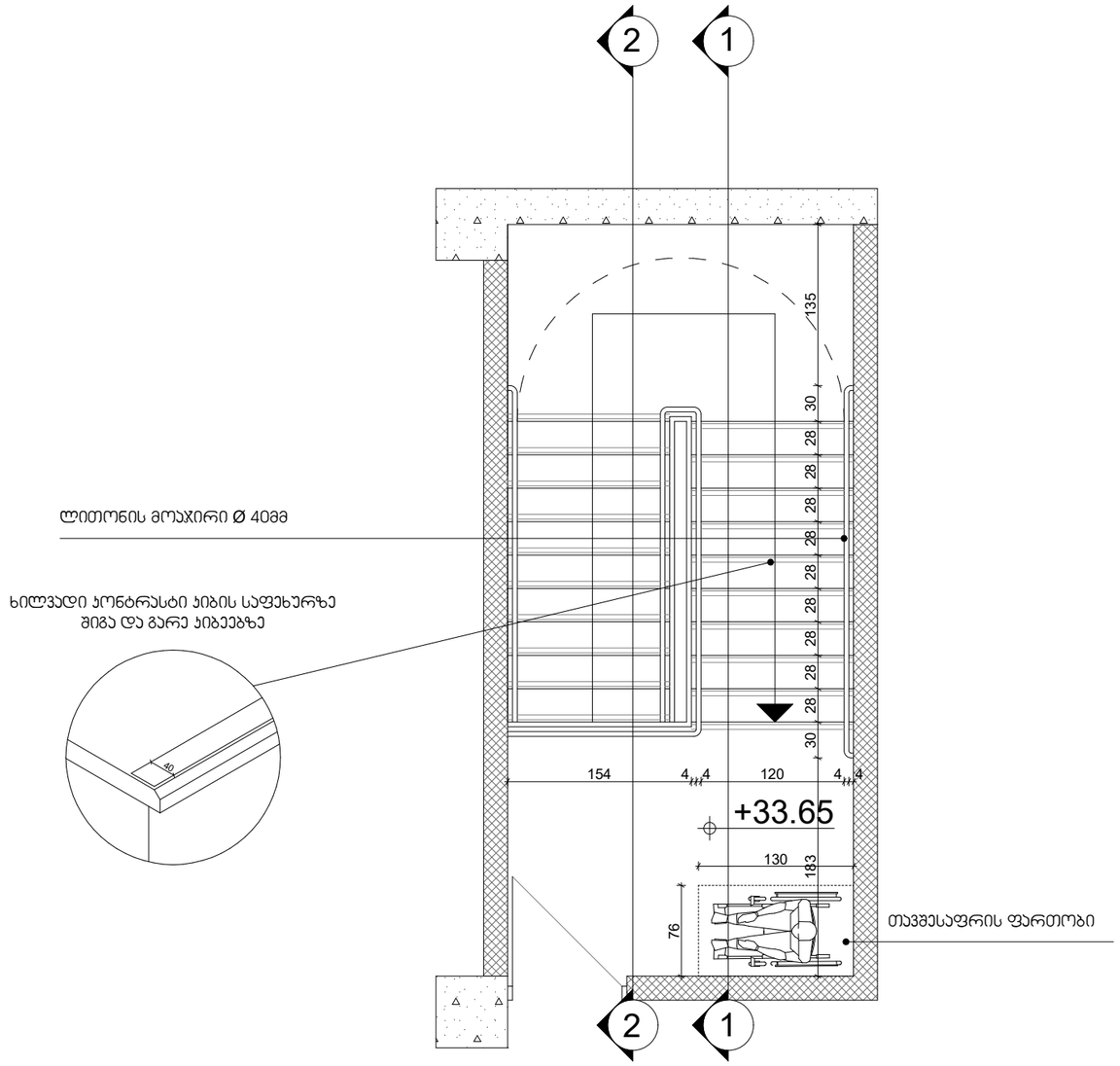

შენიშვნები:

1. ყველა კიბეს (მათ შორის გარე კიბეს) ყოველი საფეხურის და საბიჯულის 40 მმ სავალ ნაწილს, რომელიც იზომება საფეხურის ნაშვერიდან თარაზულად, ექნება ერთგვაროვანი ფერის მქონე ზედაპირი, რომელიც საფეხურის დანარჩენი ნაწილისგან მკვეთრად განსხვავებული იქნება (მუქი ღია ფონზე). ხილვადი კონტრასტი გაგრძელდება ყოველი საფეხურის ერთი კიდიდან საფეხურის მეორე კიდემდე.

2. მისაწვდომი გზაკიბის საზღვრებში იატაკის ზედაპირები იქნება მდგრადი, მყარი და არასრიალა.

3. კიბის საფეხურების განსხვავებული მონიშვნა იქნება გამძლე.

4. შენობის გარეთ მდებარე კიბის საფეხურები და ბაქნები ისე დაგეგმარდება, რომ სავალ ზედაპირზე წყალი არ დაგროვდება.

5. გასანათებელი საშუალებები უზრუნველყოფს კიბეების განათებას, რომელიც გაიზომება საბიჯულების ზედაპირების და ბაქნების ზედაპირების ცენტრში გაზომვისას საფეხურის წინაპირიდან 600 მმ-ის საზღვრებში, შემდეგი წესის შესაბამისად:

- არაუმცირეს 11 ლუქსი განათება.
- არაუმცირეს 110 ლუქსი განათება, კიბით სარგებლობის დროს.

- კიბეების გამოყენებისას 11 ლუქსიდან 110 ლუქსზე გადასვლა შესაძლებელი უნდა იყოს განათების სამართავებით უზრუნველყოფილი ავტომატური, მოძრავი სენსორული ტიპის განათების ჩამრთველებით, რომლებიც შეესაბამება ყველა ქვემოთ ჩამოთვლილს:
- განათების სამართავები აღჭურვილი იქნება საიმედო ოპერაციული სისტემით და შეფასებული იქნება ამ მიზნით გამოყენებისთვის.
- მოძრავი სენსორი გააქტიურდება დამკავებლის მოძრაობით საფეხურებზე ან საფეხურების ბაქნებზე.
- განათების გამააქტიურებლები დაყენებული იქნება არაუმცირეს 15 წუთიანი მოქმედების პერიოდით.

- გზა–კიბის განათება ჩაირთვება ავტომატური სენსორული ჩამრთველებით, ასეთის არსებობის შემთხვევაში, ისე, რომ შესასვლელში მდებარე ბაქანზე, შესასვლელში მდებარე ბაქნის მოსაზღვრე თითოეულ კიბის მარშსა და შესასვლელში მდებარე ბაქნის ზემოთ და ქვემოთ მდებარე ბაქნებზე მე–4 პუნქტით დადგენილი განათებულობის დონე საფეხურის გამოყენებამდე იქნება უზრუნველყოფილი.
- კიბის სახელურები და ნებისმიერი კედელი ან მათ მომიჯნავედ მდებარე სხვა ზედაპირი არ იქნება ბასრი ან უხეში ელემენტების შემცველი.
- კიბის სახელურები არ იტრიალებს მათი ბუდეების საზღვრებში.

ს/კ. №	ნახ. №	A-3

პირველადი ასლის შენიშვნა

შენიშვნა

ა ქ ს ი ს

ქ. თბილისი. ყაზბეგის გაკვეთილი №24

პროექტის დასახელება

ნახაზის დასახელება

ა ქ ს ი ს

ქ. თბილისი ყაზბეგის გაკვეთილი №24
ტელ: (995 32) 24 17 18
Fax: (995 32) 24 17 17

ს.ს.კ. ხელმძღვ.	ნ. ქოსტოლანელი
პროექტის ავტორი	ვ. ასანაძეშვილი
შემ. კონსტრუქტორი	ა. ბერიაშვილი
დაკვეთა	ვ. ნეფარიძეშვილი

კიბე-3

გზა-კიბე -3.10 ნიშნულზე

მასშტაბი 1:50

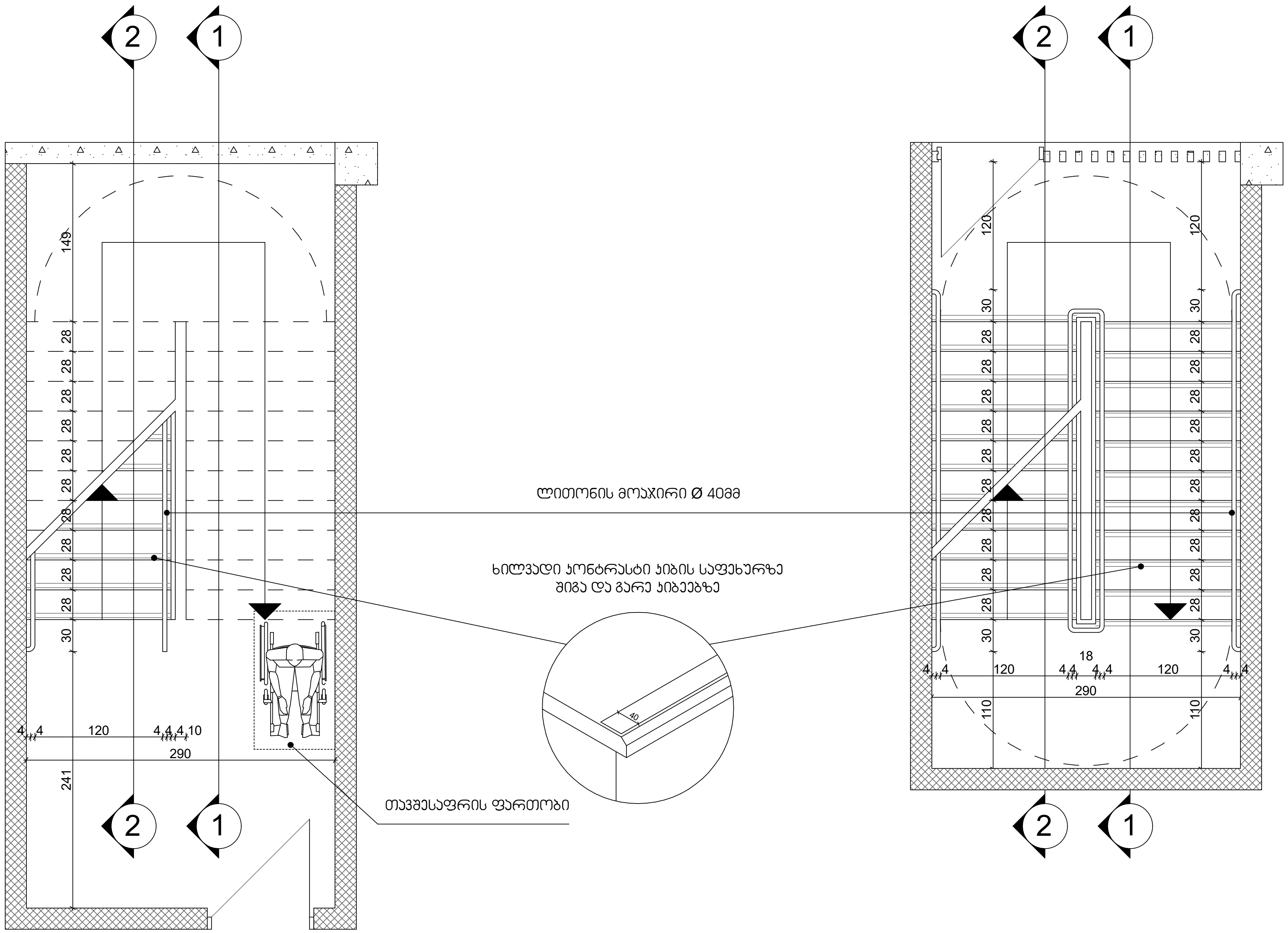

შენიშვნები:

1. ყველა კიბეს (მათ შორის გარე კიბეს) ყოველი საფეხურის და საბიჯელის 40 მმ სავალ ნაწილს, რომელიც იზომება საფეხურის ნაშვერიდან თარაზულად, ექნება ერთგვაროვანი ფერის მქონე ზედაპირი, რომელიც საფეხურის დანარჩენი ნაწილისგან მკვეთრად განსხვავებული იქნება (მუქი ღია ფონზე). ხილვადი კონტრასტი გაგრძელდება ყოველი საფეხურის ერთი კიდიდან საფეხურის მეორე კიდემდე.

2. მისაწვდომი გზაკიბის საზღვრებში იატაკის ზედაპირები იქნება მდგრადი, მყარი და არასრიალა.

3. კიბის საფეხურების განსხვავებული მონიშვნა იქნება გამძლე.

4. შენობის გარეთ მდებარე კიბის საფეხურები და ბაქნები ისე დაგეგმარდება, რომ სავალ ზედაპირზე წყალი არ დაგროვდება.

5. გასანათებელი საშუალებები უზრუნველყოფს კიბეების განათებას, რომელიც გაიზომება საბიჯელების ზედაპირების და ბაქნების ზედაპირების ცენტრში გაზომვისას საფეხურის წინაპირიდან 600 მმ-ის საზღვრებში, შემდეგი წესის შესაბამისად:

- არაუმცირეს 11 ლუქსი განათება.
- არაუმცირეს 110 ლუქსი განათება, კიბით სარგებლობის დროს.

- კიბეების გამოყენებისას 11 ლუქსიდან 110 ლუქსზე გადასვლა შესაძლებელი უნდა იყოს განათების სამართავებით უზრუნველყოფილი ავტომატური, მოძრავი სენსორული ტიპის განათების ჩამრთველებით, რომლებიც შეესაბამება ყველა ქვემოთ ჩამოთვლილს:
- განათების სამართავები აღჭურვილი იქნება საიმედო ოპერაციული სისტემით და შეფასებული იქნება ამ მიზნით გამოყენებისთვის.
- მოძრავი სენსორი გააქტიურდება დამკავებლის მოძრაობით საფეხურებზე ან საფეხურების ბაქნებზე.
- განათების გამააქტიურებლები დაყენებული იქნება არაუმცირეს 15 წუთიანი მოქმედების პერიოდით.

- გზა—კიბის განათება ჩაირთვება ავტომატური სენსორული ჩამრთველებით, ასეთის არსებობის შემთხვევაში, ისე, რომ შესასვლელში მდებარე ბაქანზე, შესასვლელში მდებარე ბაქნის მოსაზღვრე თითოეულ კიბის მარშსა და შესასვლელში მდებარე ბაქნის ზემოთ და ქვემოთ მდებარე ბაქნებზე მე—4 პუნქტით დადგენილი განათებულობის დონე საფეხურის გამოყენებამდე იქნება უზრუნველყოფილი.
- კიბის სახელურები და ნებისმიერი კედელი ან მათ მომიჯნავედ მდებარე სხვა ზედაპირი არ იქნება ბასრი ან უხეში ელემენტების შემცველი.
- კიბის სახელურები არ იტრიალებს მათი ბუდეების საზღვრებში.

არ. №	ნახ. №	A-3

პირობითი აღნიშვნები

შენიშვნა

ა ქ ს ი ს ი

ქ. თბილისი. ყაზბეგის გამზირი №24

პროექტის დასახელება

ნახაზის დასახელება

ა ქ ს ი ს ი

ქ. თბილისი ყაზბეგის გამზირი №24
ტელ: (995 32) 24 17 18
Fax: (995 32) 24 17 17

საარ. ხელმძღ	ნ. მოსულიშვილი
პროექტის ავტორი	გ. ასტახიშვილი
მთ. კონსტრუქტორი	ა. ბეროშვილი
დაამუშავა	ვ. სუჯაშვილი

პრ. №	ნახ. №	A-3

კიბე-3

გზა-კიბე +0.56 ნიშნულზე

მასშტაბი 1:50

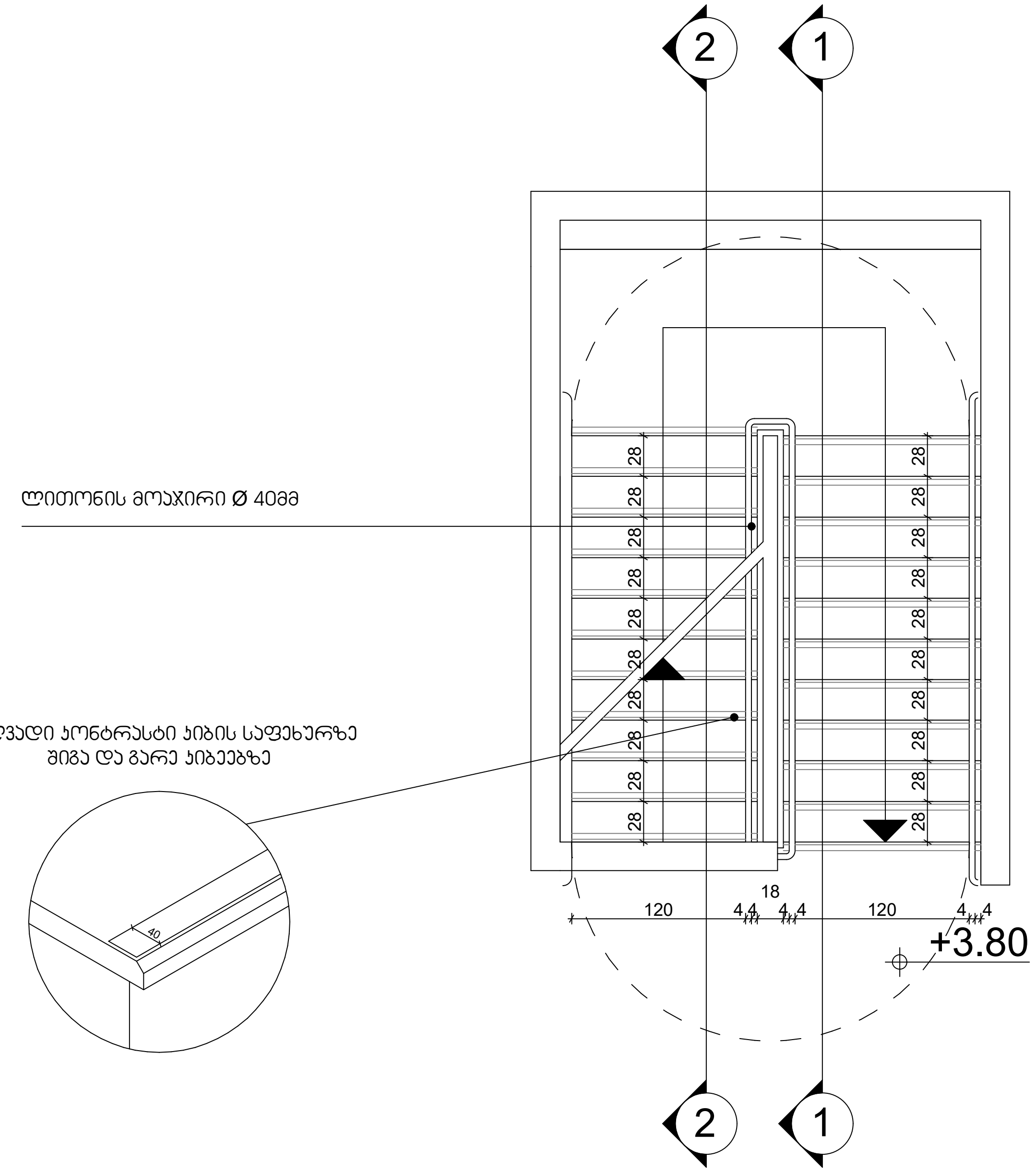

პირობითი აღნიშვნები

შენიშვნა

შენიშვნები:

1. ყველა კიბეს (მათ შორის გარე კიბეს) ყოველი საფეხურის და საბიჯელის 40 მმ სავალ ნაწილს, რომელიც იზომება საფეხურის ნაშვერიდან თარაზულად, ექნება ერთგვაროვანი ფერის მქონე ზედაპირი, რომელიც საფეხურის დანარჩენი ნაწილისგან მკვეთრად განსხვავებული იქნება (მუქი ღია ფონზე). ხილვადი კონტრასტი გაგრძელდება ყოველი საფეხურის ერთი კიდიდან საფეხურის მეორე კიდემდე.

2. მისაწვდომი გზაკიბის საზღვრებში იატაკის ზედაპირები იქნება მდგრადი, მყარი და არასრიალა.

3. კიბის საფეხურების განსხვავებული მონიშვნა იქნება გამძლე.

4. შენობის გარეთ მდებარე კიბის საფეხურები და ბაქნები ისე დაგეგმარდება, რომ სავალ ზედაპირზე წყალი არ დაგროვდება.

5. გასანათებელი საშუალებები უზრუნველყოფს კიბეების განათებას, რომელიც გაიზომება საბიჯელების ზედაპირების და ბაქნების ზედაპირების ცენტრში გაზომვისას საფეხურის წინაპირიდან 600 მმ-ის საზღვრებში, შემდეგი წესის შესაბამისად:

- არაუმცირეს 11 ლუქსი განათება.
- არაუმცირეს 110 ლუქსი განათება, კიბით სარგებლობის დროს.
- კიბეების გამოყენებისას 11 ლუქსიდან 110 ლუქსზე გადასვლა შესაძლებელი უნდა იყოს განათების სამართავებით უზრუნველყოფილი ავტომატური, მოძრავი სენსორული ტიპის განათების ჩამრთველებით, რომლებიც შეესაბამება ყველა ქვემოთ ჩამოთვლილს:
- განათების სამართავები აღჭურვილი იქნება საიმედო ოპერაციული სისტემით და შეფასებული იქნება ამ მიზნით გამოყენებისთვის.
- მოძრავი სენსორი გააქტიურდება დამკავებლის მოძრაობით საფეხურებზე ან საფეხურების ბაქნებზე.
- განათების გამააქტიურებლები დაყენებული იქნება არაუმცირეს 15 წუთიანი მოქმედების პერიოდით.
- გზა—კიბის განათება ჩაირთვება ავტომატური სენსორული ჩამრთველებით, ასეთის არსებობის შემთხვევაში, ისე, რომ შესასვლელში მდებარე ბაქანზე, შესასვლელში მდებარე ბაქნის მოსაზღვრე თითოეულ კიბის მარშსა და შესასვლელში მდებარე ბაქნის ზემოთ და ქვემოთ მდებარე ბაქნებზე მე—4 პუნქტით დადგენილი განათებულობის დონე საფეხურის გამოყენებამდე იქნება უზრუნველყოფილი.
- კიბის სახელურები და ნებისმიერი კედელი ან მათ მომიჯნავედ მდებარე სხვა ზედაპირი არ იქნება ბასრი ან უხეში ელემენტების შემცველი.
- კიბის სახელურები არ იტრიალებს მათი ბუდეების საზღვრებში.

ა ქ ს ი ს ი

ქ. თბილისი. ყაზბეგის გამზირი №24

პროექტის დასახელება

ნახაზის დასახელება

ა ქ ს ი ს ი

ქ. თბილისი ყაზბეგის გამზირი №24
ტელ: (995 32) 24 17 18
Fax: (995 32) 24 17 17

საარ. ხელმძღ	ნ. მოსულიშვილი
პროექტის ავტორი	გ. ასტახიშვილი
მთ. კონსტრუქტორი	ა. ბეროშვილი
დაამუშავა	ვ. სუჯაშვილი

ᲙᲘᲑᲔ-3'

ᲒᲖᲐ-ᲙᲘᲑᲔ -3.10 ᲜᲘᲨᲜᲣᲚᲖᲔ
ᲛᲐᲡᲨᲢᲐᲑᲘ 1:50

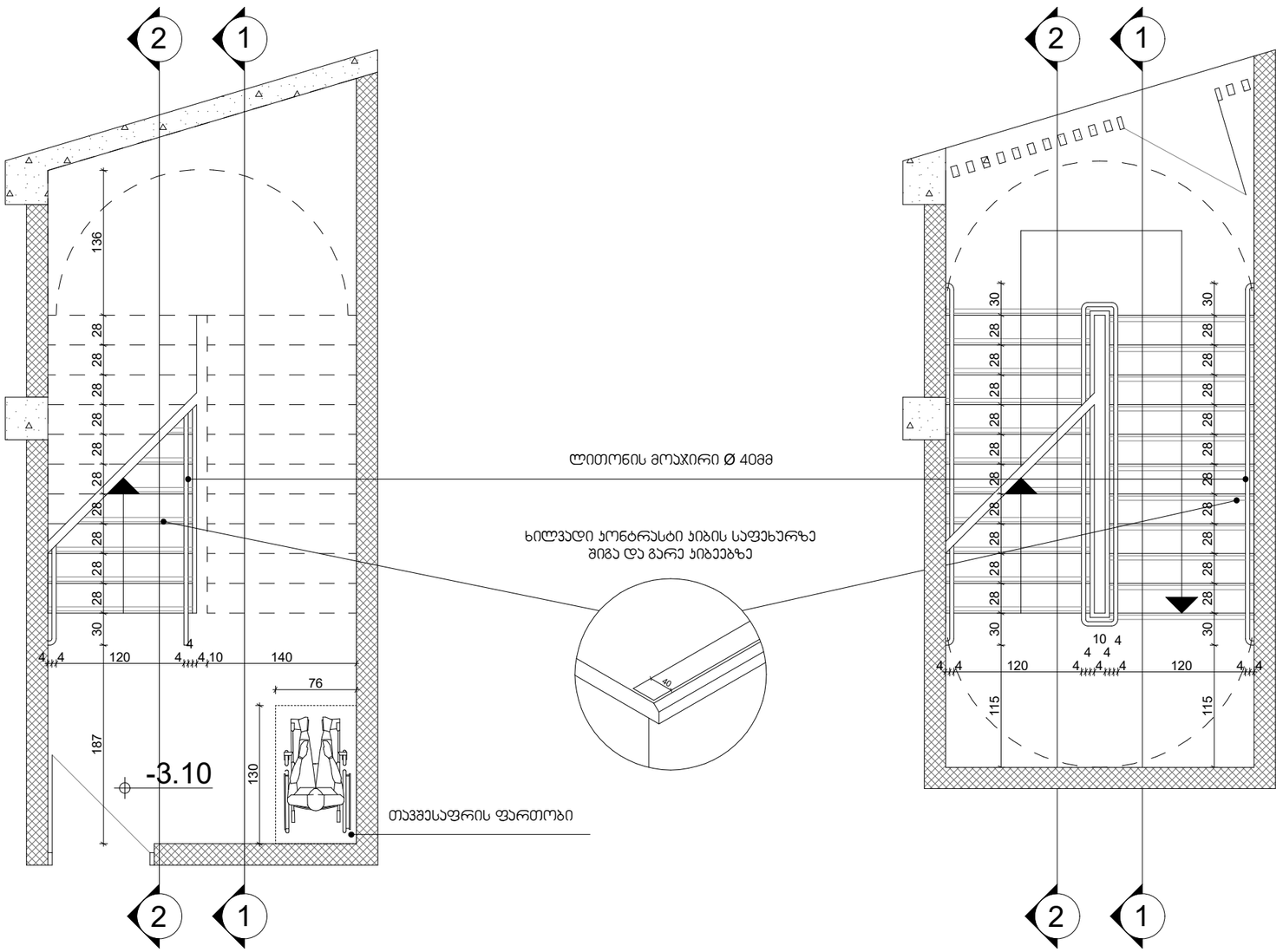

ᲨᲔᲜᲘᲨᲕᲜᲔᲑᲘ:

1. ყველა კიბეს (მათ შორის გარე კიბეს) ყოველი საფეხურის და საბიჯულის 40 მმ სავალ ნაწილს, რომელიც იზომება საფეხურის ნაშვერიდან თარაზულად, ექნება ერთგვაროვანი ფერის მქონე ზედაპირი, რომელიც საფეხურის დანარჩენი ნაწილისგან მკვეთრად განსხვავებული იქნება (მუქი ღია ფონზე). ხილვადი კონტრასტი გაგრძელდება ყოველი საფეხურის ერთი კიდიდან საფეხურის მეორე კიდემდე.

2. მისაწვდომი გზაკიბის საზღვრებში იატაკის ზედაპირები იქნება მდგრადი, მყარი და არასრიალა.

3. კიბის საფეხურების განსხვავებული მონიშვნა იქნება გამძლე.

4. შენობის გარეთ მდებარე კიბის საფეხურები და ბაქნები ისე დაგეგმარდება, რომ სავალ ზედაპირზე წყალი არ დაგროვდება.

5. გასანათებელი საშუალებები უზრუნველყოფს კიბეების განათებას, რომელიც გაიზომება საბიჯულების ზედაპირების და ბაქნების ზედაპირების ცენტრში გაზომვისას საფეხურის წინაპირიდან 600 მმ-ის საზღვრებში, შემდეგი წესის შესაბამისად:

- არაუმცირეს 11 ლუქსი განათება.
- არაუმცირეს 110 ლუქსი განათება, კიბით სარგებლობის დროს.

- კიბეების გამოყენებისას 11 ლუქსიდან 110 ლუქსზე გადასვლა შესაძლებელი უნდა იყოს განათების სამართავებით უზრუნველყოფილი ავტომატური, მოძრავი სენსორული ტიპის განათების ჩამრთველებით, რომლებიც შეესაბამება ყველა ქვემოთ ჩამოთვლილს:
- განათების სამართავები აღჭურვილი იქნება საიმედო ოპერაციული სისტემით და შეფასებული იქნება ამ მიზნით გამოყენებისთვის.
- მოძრავი სენსორი გააქტიურდება დამკვებლის მოძრაობით საფეხურებზე ან საფეხურების ბაქნებზე.
- განათების გამააქტიურებლები დაყენებული იქნება არაუმცირეს 15 წუთიანი მოქმედების პერიოდით.

- გზა–კიბის განათება ჩაირთვება ავტომატური სენსორული ჩამრთველებით, ასეთის არსებობის შემთხვევაში, ისე, რომ შესასვლელში მდებარე ბაქანზე, შესასვლელში მდებარე ბაქნის მოსაზღვრე თითოეულ კიბის მარშსა და შესასვლელში მდებარე ბაქნის ზემოთ და ქვემოთ მდებარე ბაქნებზე მე–4 პუნქტით დადგენილი განათებულობის დონე საფეხურის გამოყენებამდე იქნება უზრუნველყოფილი.
- კიბის სახელურები და ნებისმიერი კედელი ან მათ მომიჯნავედ მდებარე სხვა ზედაპირი არ იქნება ბასრი ან უხეში ელემენტების შემცველი.
- კიბის სახელურები არ იტრიალებს მათი ბუდეების საზღვრებში.

ᲐᲠ. №:	ᲜᲐᲮ. №:	A-3

ᲐᲘᲠᲩᲐᲕᲘᲗᲘ ᲐᲦᲜᲘᲨᲕᲜᲔᲒᲘᲐ

ᲨᲔᲜᲘᲨᲕᲜᲐ

Ა Ძ Ს Ი Ს

ქ. ᲗᲑᲘᲚᲘᲡᲘ. ᲧᲐᲖᲑᲔᲒᲘᲡ ᲒᲐᲛᲖᲘᲠᲘ №24

ᲞᲠᲝᲔᲥᲢᲘᲡ ᲓᲐᲡᲐᲮᲔᲚᲔᲑᲐ

ᲜᲐᲮᲐᲖᲘᲡ ᲓᲐᲡᲐᲮᲔᲚᲔᲑᲐ

ᲐᲫᲡᲘᲡᲘ

ქ. ᲗᲑᲘᲚᲘᲡᲘ ᲧᲐᲖᲑᲔᲒᲘᲡ ᲒᲐᲛᲖᲘᲠᲘ №24
ᲢᲔᲚ: (995 32) 24 17 18
Fax: (995 32) 24 17 17

ᲒᲐᲒᲐ. ᲮᲔᲚᲛᲫᲦᲕ.	ნ. ᲛᲘᲥᲐᲣᲢᲐᲫᲔ
ᲐᲠᲥᲘᲢᲔᲥᲢᲘ ᲐᲡᲐᲠᲩᲘᲐ	Გ. ᲐᲚᲐᲒᲘᲐᲨᲕᲘᲚᲘ
ᲛᲗᲐᲕ. ᲙᲝᲜᲡᲢᲠᲣᲥᲢᲝᲠᲘ	Ა. ᲒᲐᲠᲓᲐᲕᲐᲫᲔ
ᲓᲐᲨᲢᲝᲑᲘᲡᲐ	Ვ. ᲚᲝᲠᲗᲙᲘᲞᲐᲜᲘᲫᲔ

Лист 3

Схема расположения +3.80 Сеч.1-1, Сеч.2-2

Масштаб 1:50

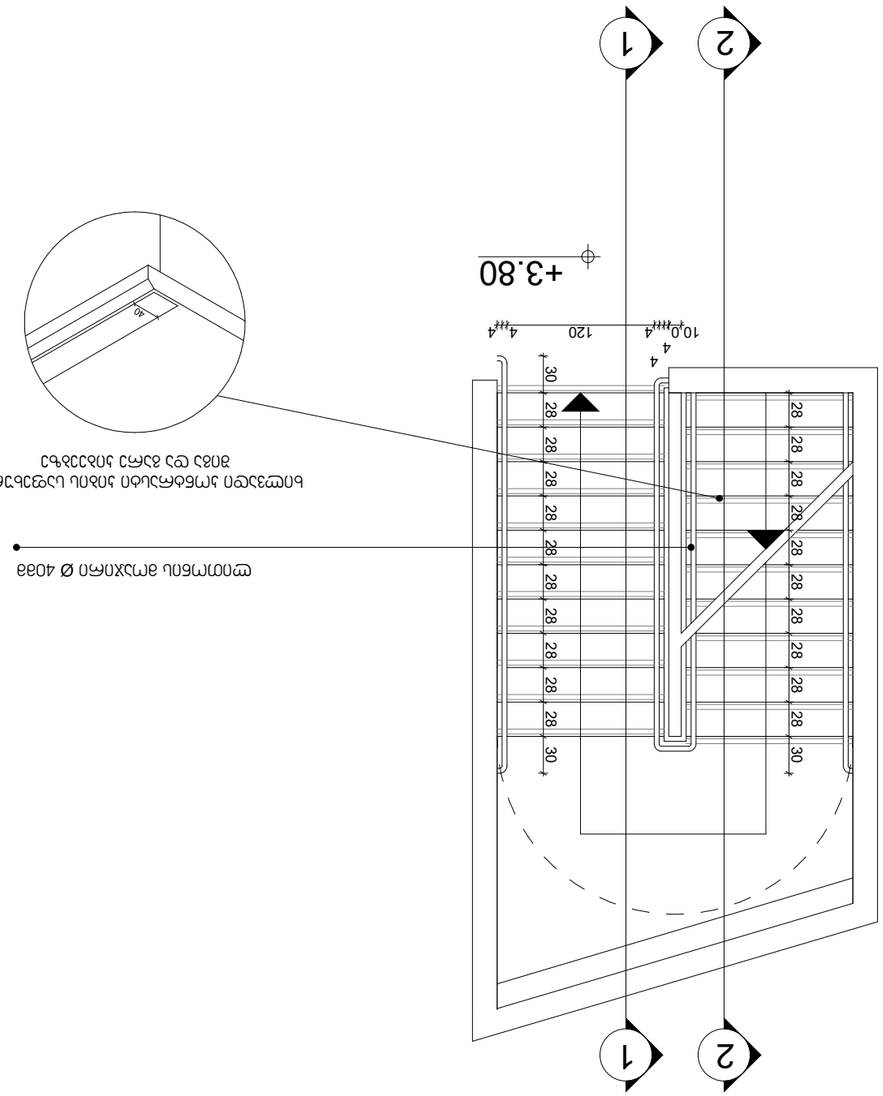

Общие данные:

1. Здание сквозное (вход для персонала предусмотрен с двух сторон), имеющее в плане форму прямоугольника с размерами 40,80 м и высотой 3,60 м.
2. Конструкция здания – каркасно-панельная, с несущими стальными колоннами и ригелями, образующими поперечные рамы.
3. Фундаменты – монолитные железобетонные столбчатые под колонны, ленточные под наружные стены.
4. Кровля плоская, с уклоном 1,5% в сторону водосборных воронок, совмещённая с покрытием.
5. Наружные стены – трёхслойные панели общей толщиной 300 мм (утеплитель – минеральная вата плотностью 120 кг/м³).
6. Полы в производственных помещениях – бетонные с упрочнением, в санузлах – керамическая плитка.
7. Окна – ПВХ-профиль с двухкамерным стеклопакетом, двери – металлические утеплённые.
8. Ворота – секционные, с электроприводом, размером 3,6 × 4,2 м.
9. Отопление – водяное, от котельной, расположенной в соседнем здании.
10. Вентиляция – приточно-вытяжная с механическим побуждением.
11. Электроснабжение – от трансформаторной подстанции, расположенной на расстоянии 15 м от здания.
12. Молниезащита – по периметру кровли, с заземлением.
13. Все работы выполнять в соответствии с требованиями СНиП и ГОСТ.
14. Отметка пола принята за ±0,000.
15. Привязка осей – по центрам колонн.
16. Все размеры – в миллиметрах, если не указано иное.
17. Проект разработан для климатического района с расчётной температурой наружного воздуха −28 °С.
18. Ограждение кровли – парапетное, высотой 600 мм.
19. Все материалы должны иметь сертификаты качества.
20. Производство работ – в летний период.

Ведомость рабочих чертежей основного комплекта

Лист	Наименование	Примечание
1	Общие данные	
2	Схема расположения элементов здания	
3	Разрез 1-1	
4	Узлы	
5	Спецификация	

Ведомость ссылочных и прилагаемых документов

Обозначение	Наименование	Примечание
ГОСТ 21.501-2018	Правила выполнения рабочей документации архитектурных и конструктивных решений	
СП 16.13330.2017	Стальные конструкции. Актуализированная редакция СНиП II-23-81*	
СП 20.13330.2016	Нагрузки и воздействия. Актуализированная редакция СНиП 2.01.07-85*	
СП 28.13330.2017	Защита строительных конструкций от коррозии. Актуализированная редакция СНиП 2.03.11-85	
ГОСТ 23118-2012	Конструкции стальные строительные. Общие технические условия	

Спецификация элементов

Поз.	Обозначение	Наименование	Кол.	Масса ед., кг	Примечание
К1		Колонна стальная, двутавр 30К1	12	1240	
Р1		Ригель стальной, двутавр 45Б1	8	2180	
Р2		Ригель стальной, двутавр 30Б1	6	1320	
Ф1		Фундамент монолитный	12	4,2 м³	
Ф2		Фундамент ленточный	4	6,8 м³	
Б1		Балка подкрановая	4	1560	
Ст1		Стеновая панель трёхслойная	96	410	
Ст2		Стеновая панель с проёмом	18	395	
В1		Ворота секционные 3,6 × 4,2 м	2	310	
О1		Окно ПВХ 1,5 × 1,2 м	24	42	
Д1		Дверь металлическая утеплённая	4	95	
Кр1		Кровельный ковёр	1	1,2 т	
Пр1		Профилированный настил	1	0,9 т	
Ан1		Анкерный болт М24	96	3,1	
Св1		Связь вертикальная	8	260	
Пл1		Площадка обслуживания	2	540	
Л1		Лестница наружная	2	720	

Экспликация помещений

Номер	Наименование	Площадь, м²	Категория
1	Производственный участок	1180,0	В1
2	Склад готовой продукции	420,0	В1
3	Комната мастера	18,0	В4
4	Санузел	12,0	В4
5	Тамбур	8,0	В4
6	Электрощитовая	10,0	В4
7	Венткамера	24,0	В1
8	Коридор	36,0	В4

Изм.	Кол. уч.	Лист	№ док.	Подпись	Дата
Разраб.					
Пров.					
Н. контр.					
Утв.					

Здание производственное, 40,80 × 18,00 м

Стадия Р | Лист 3 | Листов 5

ООО «Проектстройсервис»

Инв. № подл. | Подпись и дата | Взам. инв. №

კიბე-4

კიბე -1.53 ნიშნულზე
მასშტაბი 1:50

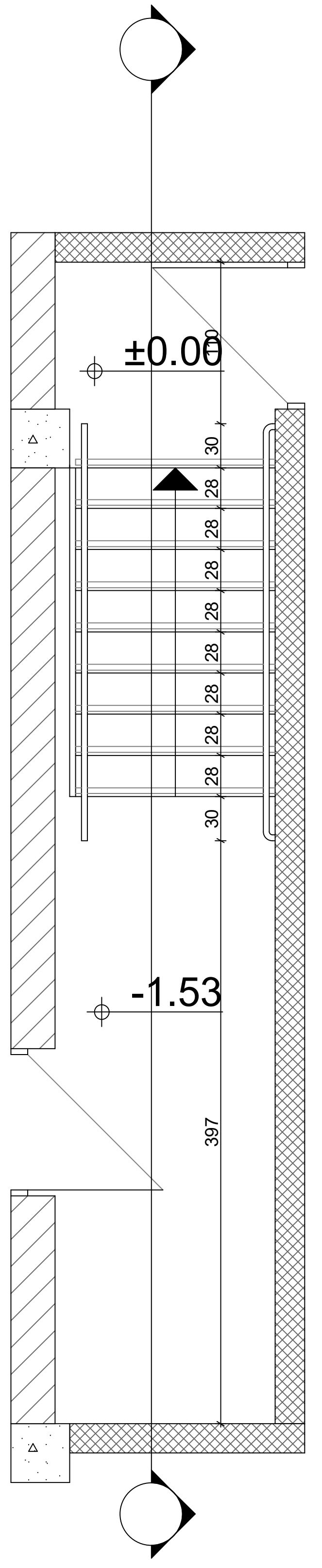

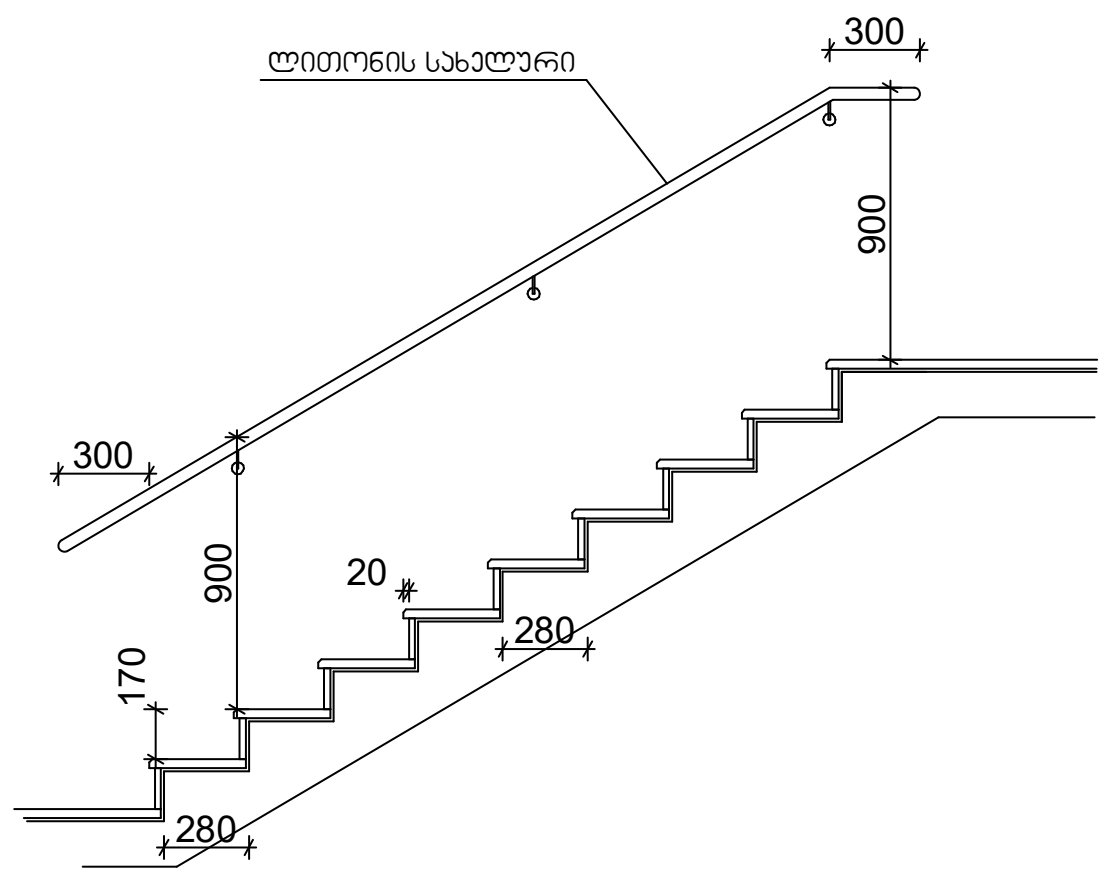

სახელური

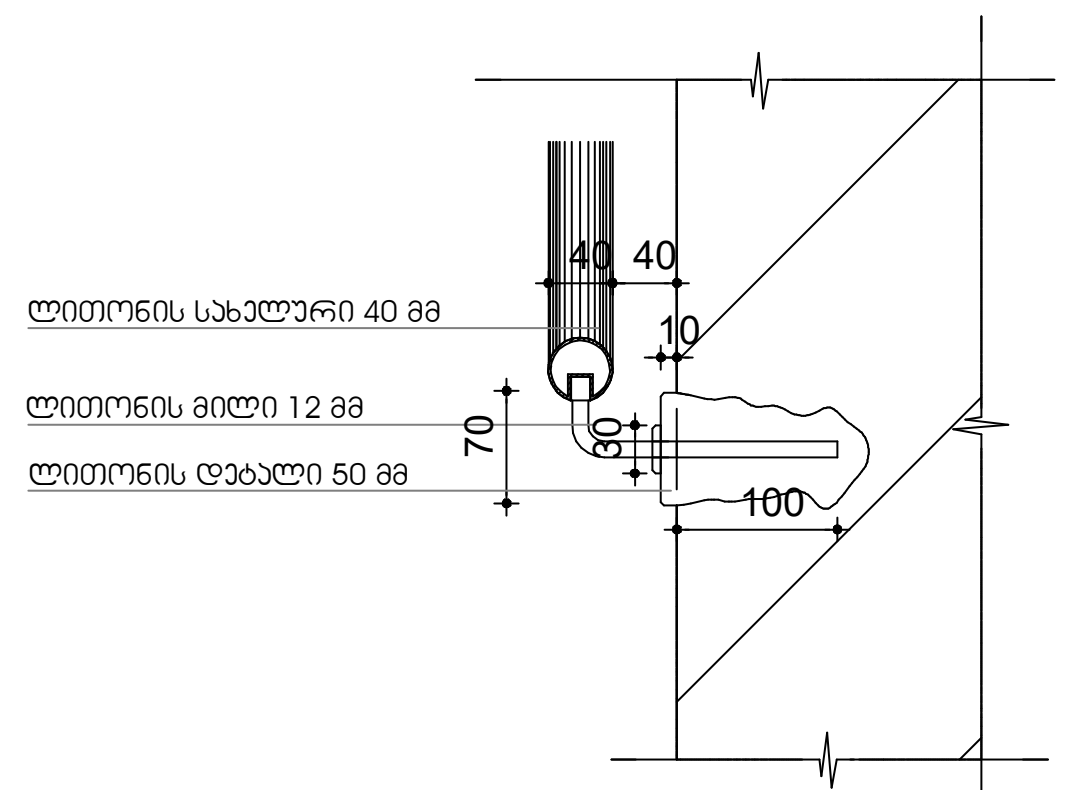

კიბე-5

კიბე -1.70 ნიშნულზე
მასშტაბი 1:50

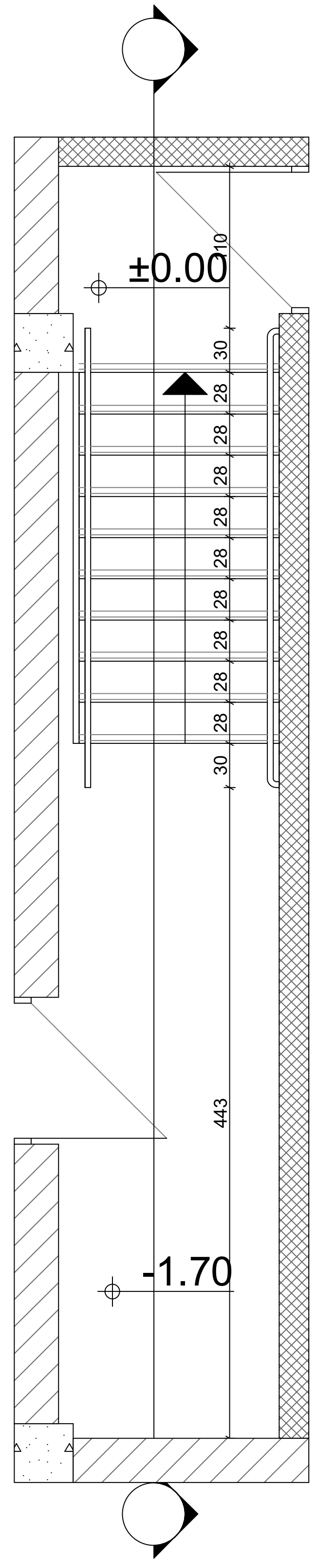

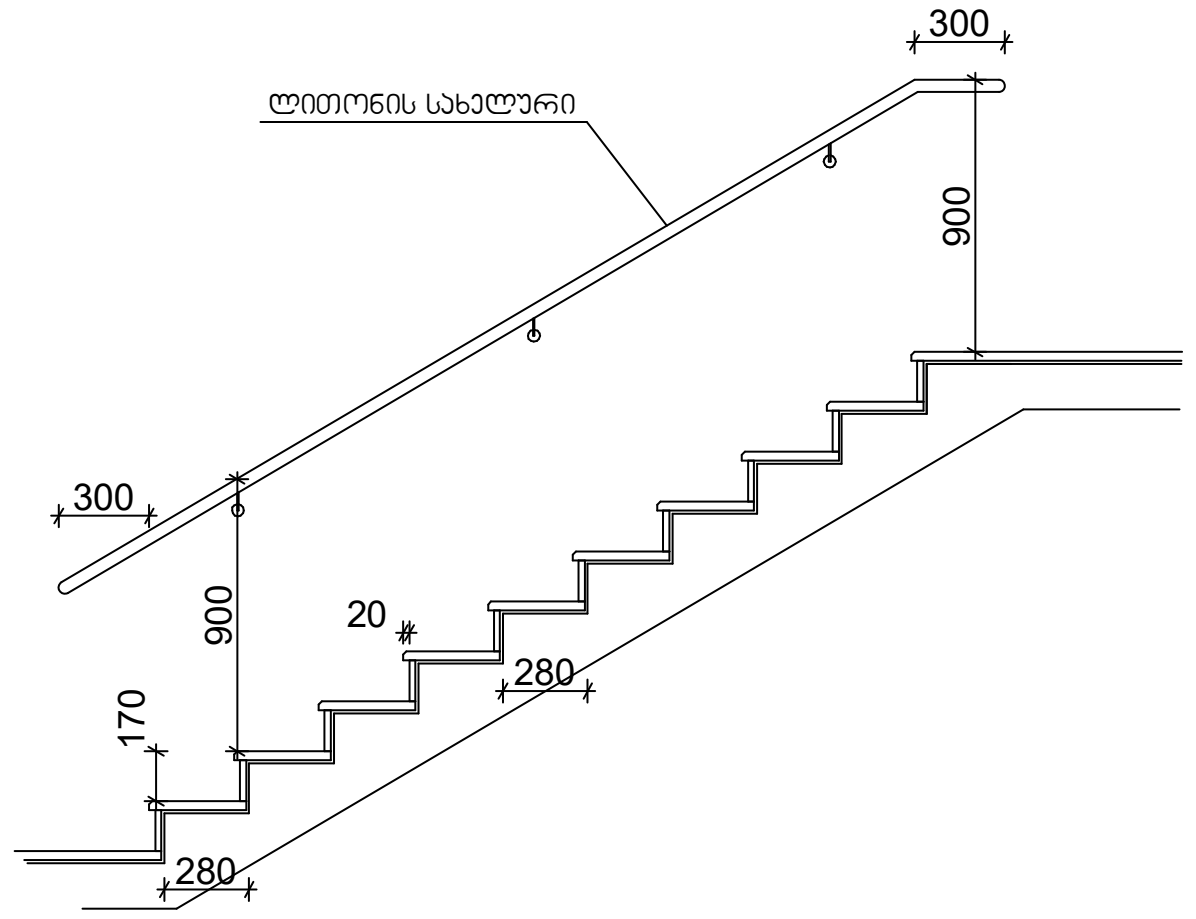

სახელური

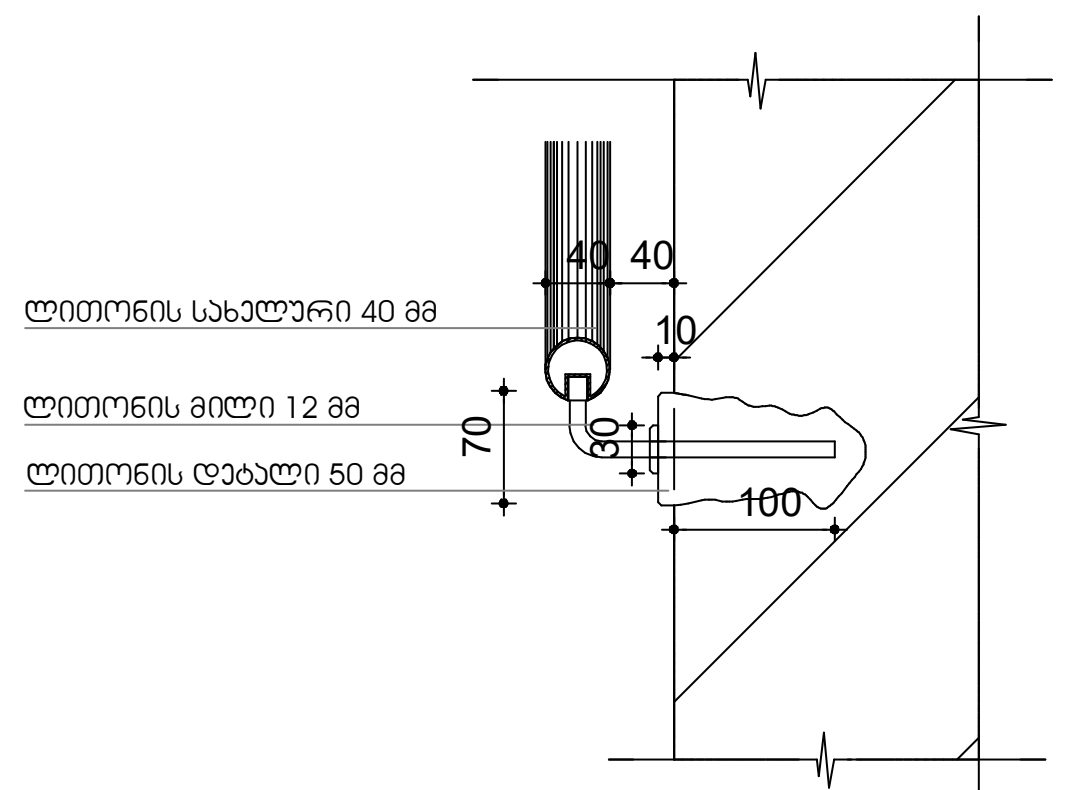

შენიშვნები:

1. ყველა კიბეს (მათ შორის გარე კიბეს) ყოველი საფეხურის და საბიჯელის 40 მმ სავალ ნაწილს, რომელიც იზომება საფეხურის ნაშვერიდან თარაზულად, ექნება ერთგვაროვანი ფერის მქონე ზედაპირი, რომელიც საფეხურის დანარჩენი ნაწილისგან მკვეთრად განსხვავებული იქნება (მუქი ღია ფონზე). ხილვადი კონტრასტი გაგრძელდება ყოველი საფეხურის ერთი კიდიდან საფეხურის მეორე კიდემდე.

2. მისაწვდომი გზაკიბის საზღვრებში იატაკის ზედაპირები იქნება მდგრადი, მყარი და არასრიალა.

3. კიბის საფეხურების განსხვავებული მონიშვნა იქნება გამძლე.

4. შენობის გარეთ მდებარე კიბის საფეხურები და ბაქნები ისე დაგეგმარდება, რომ სავალ ზედაპირზე წყალი არ დაგროვდება.

5. გასანათებელი საშუალებები უზრუნველყოფს კიბეების განათებას, რომელიც გაიზომება საბიჯელების ზედაპირების და ბაქნების ზედაპირების ცენტრში გაზომვისას საფეხურის წინაპირიდან 600 მმ-ის საზღვრებში, შემდეგი წესის შესაბამისად:

- არაუმცირეს 11 ლუქსი განათება.
- არაუმცირეს 110 ლუქსი განათება, კიბით სარგებლობის დროს.
- კიბეების გამოყენებისას 11 ლუქსიდან 110 ლუქსზე გადასვლა შესაძლებელი უნდა იყოს განათების სამართავებით უზრუნველყოფილი ავტომატური, მოძრავი სენსორული ტიპის განათების ჩამრთველებით, რომლებიც შეესაბამება ყველა ქვემოთ ჩამოთვლილს:
- განათების სამართავები აღჭურვილი იქნება საიმედო ოპერაციული სისტემით და შეფასებული იქნება ამ მიზნით გამოყენებისთვის.
- მოძრავი სენსორი გააქტიურდება დამკავებლის მოძრაობით საფეხურებზე ან საფეხურების ბაქნებზე.
- განათების გამააქტიურებლები დაყენებული იქნება არაუმცირეს 15 წუთიანი მოქმედების პერიოდით.
- გზა–კიბის განათება ჩაირთვება ავტომატური სენსორული ჩამრთველებით, ასეთის არსებობის შემთხვევაში, ისე, რომ შესასვლელში მდებარე ბაქანზე, შესასვლელში მდებარე ბაქნის მოსაზღვრე თითოეულ კიბის მარშსა და შესასვლელში მდებარე ბაქნის ზემოთ და ქვემოთ მდებარე ბაქნებზე მე–4 პუნქტით დადგენილი განათებულობის დონე საფეხურის გამოყენებამდე იქნება უზრუნველყოფილი.
- კიბის სახელურები და ნებისმიერი კედელი ან მათ მომიჯნავედ მდებარე სხვა ზედაპირი არ იქნება ბასრი ან უხეში ელემენტების შემცველი.
- კიბის სახელურები არ იტრიალებს მათი ბუდეების საზღვრებში.

პრ. №	ნახ. №	A-3

პირობითი აღნიშვნები

შენიშვნა

ა ქ ს ი ს ი

ქ. თბილისი. ყაზბეგის გამზირი №24

პროექტის დასახელება

ნახაზის დასახელება

ა ქ ს ი ს ი
ქ. თბილისი ყაზბეგის გამზირი №24
ტელ: (995 32) 24 17 18
Fax: (995 32) 24 17 17

საარ. ხელმძღ	ნ. მოსულიშვილი
პროექტის ავტორი	გ. ასტახიშვილი
მთ. კონსტრუქტორი	ა. ბეროშვილი
დაამუშავა	ვ. სუჯაშვილი

კიბე-6

კიბე -1.25 ნიშნულზე

მასშტაბი 1:50

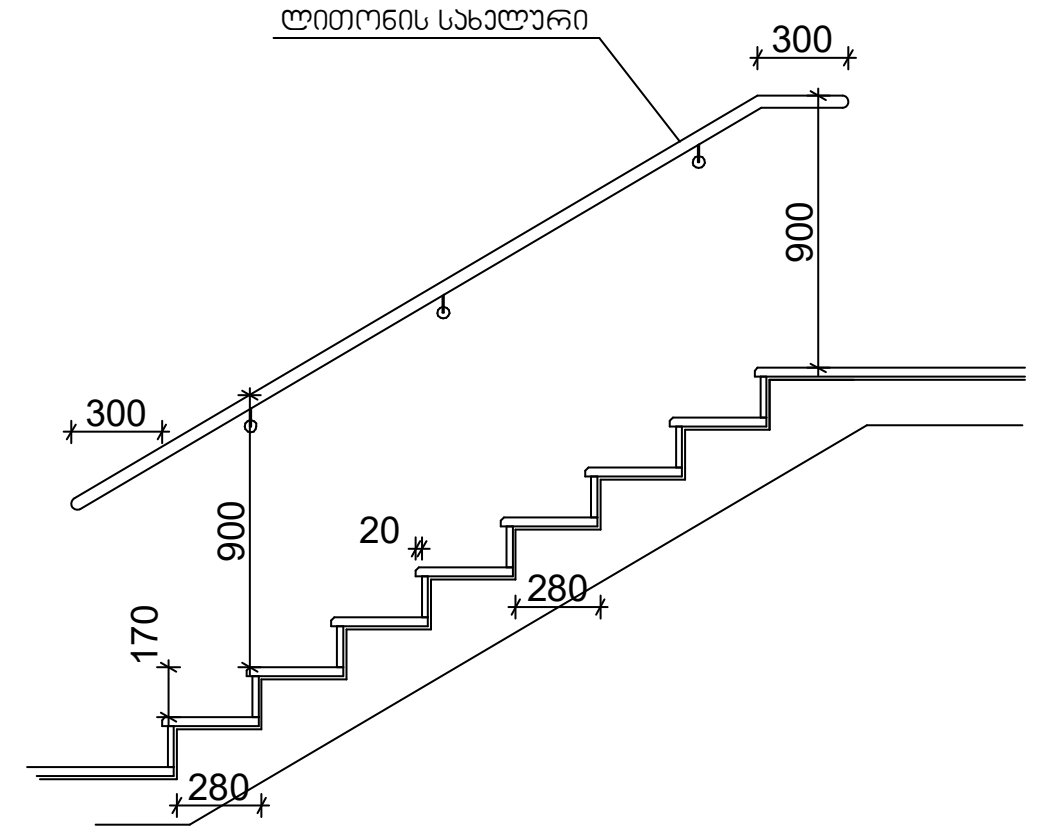

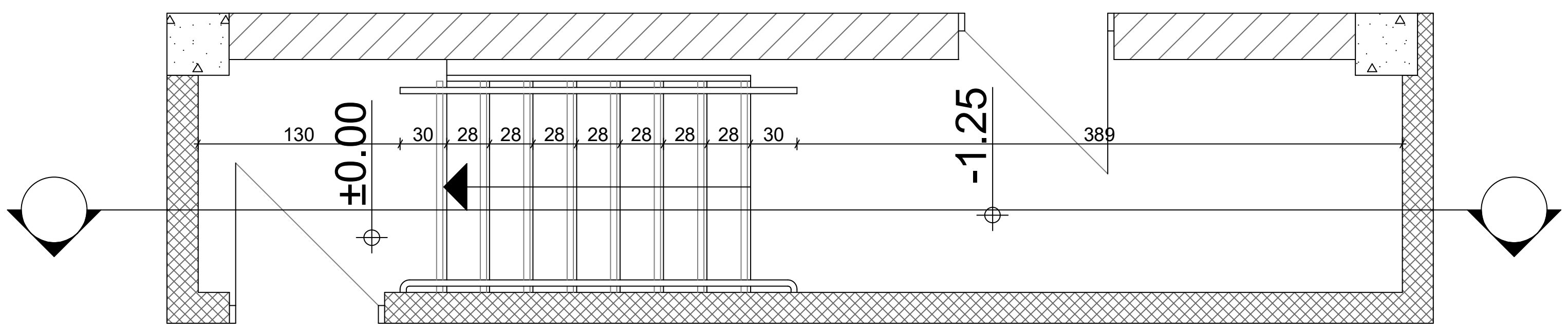

სახელური

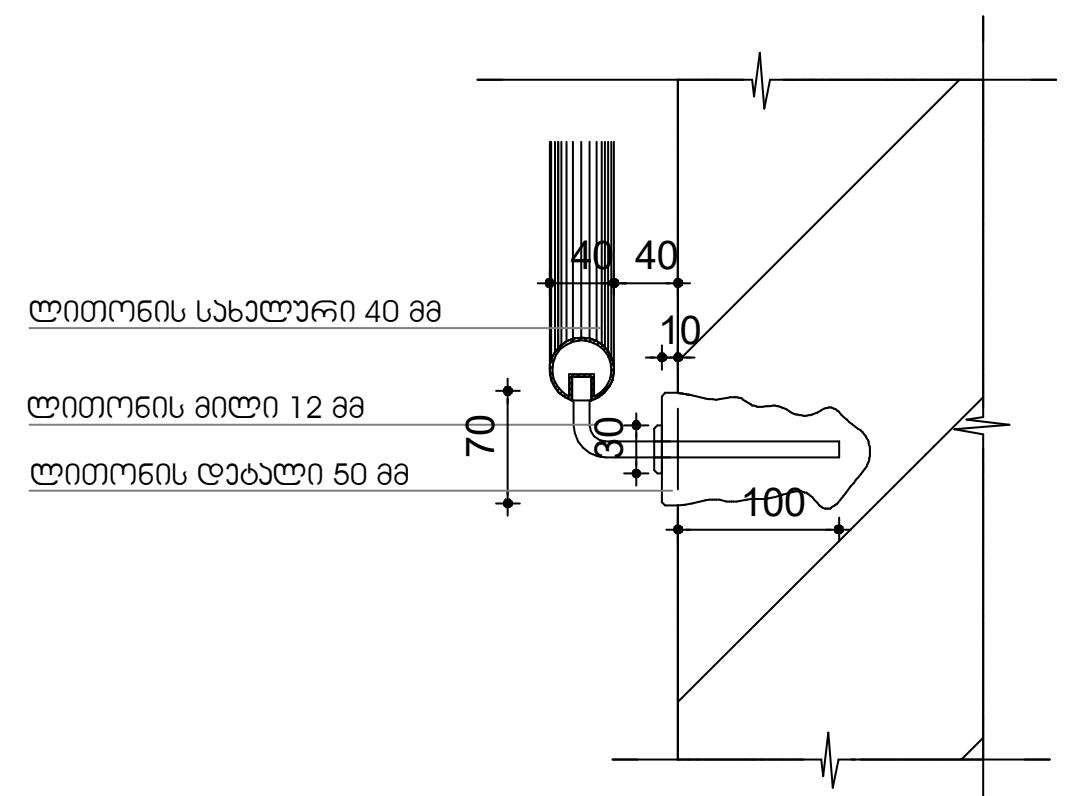

პირობითი აღნიშვნები

შენიშვნა

შენიშვნები:

1. ყველა კიბეს (მათ შორის გარე კიბეს) ყოველი საფეხურის და საბიჯელის 40 მმ სავალ ნაწილს, რომელიც იზომება საფეხურის ნაშვერიდან თარაზულად, ექნება ერთგვაროვანი ფერის მქონე ზედაპირი, რომელიც საფეხურის დანარჩენი ნაწილისგან მკვეთრად განსხვავებული იქნება (მუქი ღია ფონზე). ხილვადი კონტრასტი გაგრძელდება ყოველი საფეხურის ერთი კიდიდან საფეხურის მეორე კიდემდე.

2. მისაწვდომი გზაკიბის საზღვრებში იატაკის ზედაპირები იქნება მდგრადი, მყარი და არასრიალა.

3. კიბის საფეხურების განსხვავებული მონიშვნა იქნება გამძლე.

4. შენობის გარეთ მდებარე კიბის საფეხურები და ბაქნები ისე დაგეგმარდება, რომ სავალ ზედაპირზე წყალი არ დაგროვდება.

5. გასანათებელი საშუალებები უზრუნველყოფს კიბეების განათებას, რომელიც გაიზომება საბიჯელების ზედაპირების და ბაქნების ზედაპირების ცენტრში გაზომვისას საფეხურის წინაპირიდან 600 მმ-ის საზღვრებში, შემდეგი წესის შესაბამისად:

- არაუმცირეს 11 ლუქსი განათება.
- არაუმცირეს 110 ლუქსი განათება, კიბით სარგებლობის დროს.

- კიბეების გამოყენებისას 11 ლუქსიდან 110 ლუქსზე გადასვლა შესაძლებელი უნდა იყოს განათების სამართავებით უზრუნველყოფილი ავტომატური, მოძრავი სენსორული ტიპის განათების ჩამრთველებით, რომლებიც შეესაბამება ყველა ქვემოთ ჩამოთვლილს:
- განათების სამართავები აღჭურვილი იქნება საიმედო ოპერაციული სისტემით და შეფასებული იქნება ამ მიზნით გამოყენებისთვის.
- მოძრავი სენსორი გააქტიურდება დამკავებლის მოძრაობით საფეხურებზე ან საფეხურების ბაქნებზე.
- განათების გამააქტიურებლები დაყენებული იქნება არაუმცირეს 15 წუთიანი მოქმედების პერიოდით.
- გზა—კიბის განათება ჩაირთვება ავტომატური სენსორული ჩამრთველებით, ასეთის არსებობის შემთხვევაში, ისე, რომ შესასვლელში მდებარე ბაქანზე, შესასვლელში მდებარე ბაქნის მოსაზღვრე თითოეულ კიბის მარშსა და შესასვლელში მდებარე ბაქნის ზემოთ და ქვემოთ მდებარე ბაქნებზე მე—4 პუნქტით დადგენილი განათებულობის დონე საფეხურის გამოყენებამდე იქნება უზრუნველყოფილი.
- კიბის სახელურები და ნებისმიერი კედელი ან მათ მომიჯნავედ მდებარე სხვა ზედაპირი არ იქნება ბასრი ან უხეში ელემენტების შემცველი.
- კიბის სახელურები არ იტრიალებს მათი ბუდეების საზღვრებში.

ა ქ ს ი ს ი

ქ. თბილისი. ყაზბეგის გამზირი №24

პროექტის დასახელება

ნახაზის დასახელება

ა ქ ს ი ს ი
ქ. თბილისი ყაზბეგის გამზირი №24
ტელ: (995 32) 24 17 18
Fax: (995 32) 24 17 17

საარ. ხელმძღვ	ნ. მოსულიშვილი
პროექტის ავტორი	გ. ასტახიშვილი
მთ. კონსტრუქტორი	ა. ბეროშვილი
დაამუშავა	ვ. სუჯაშვილი

არ. №	ნახ. №	A-3

კიბე-7

მასშტაბი 1:50

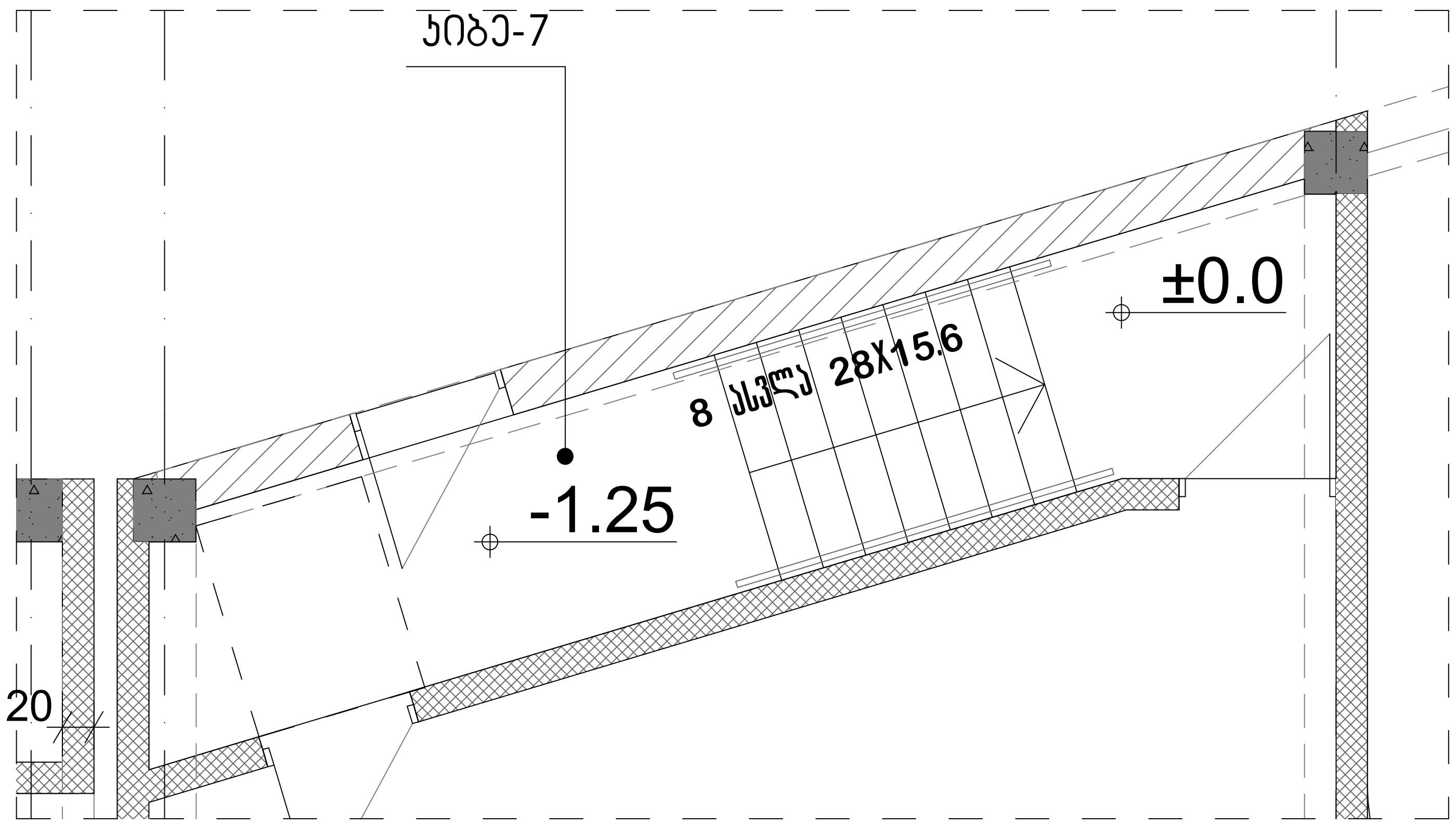

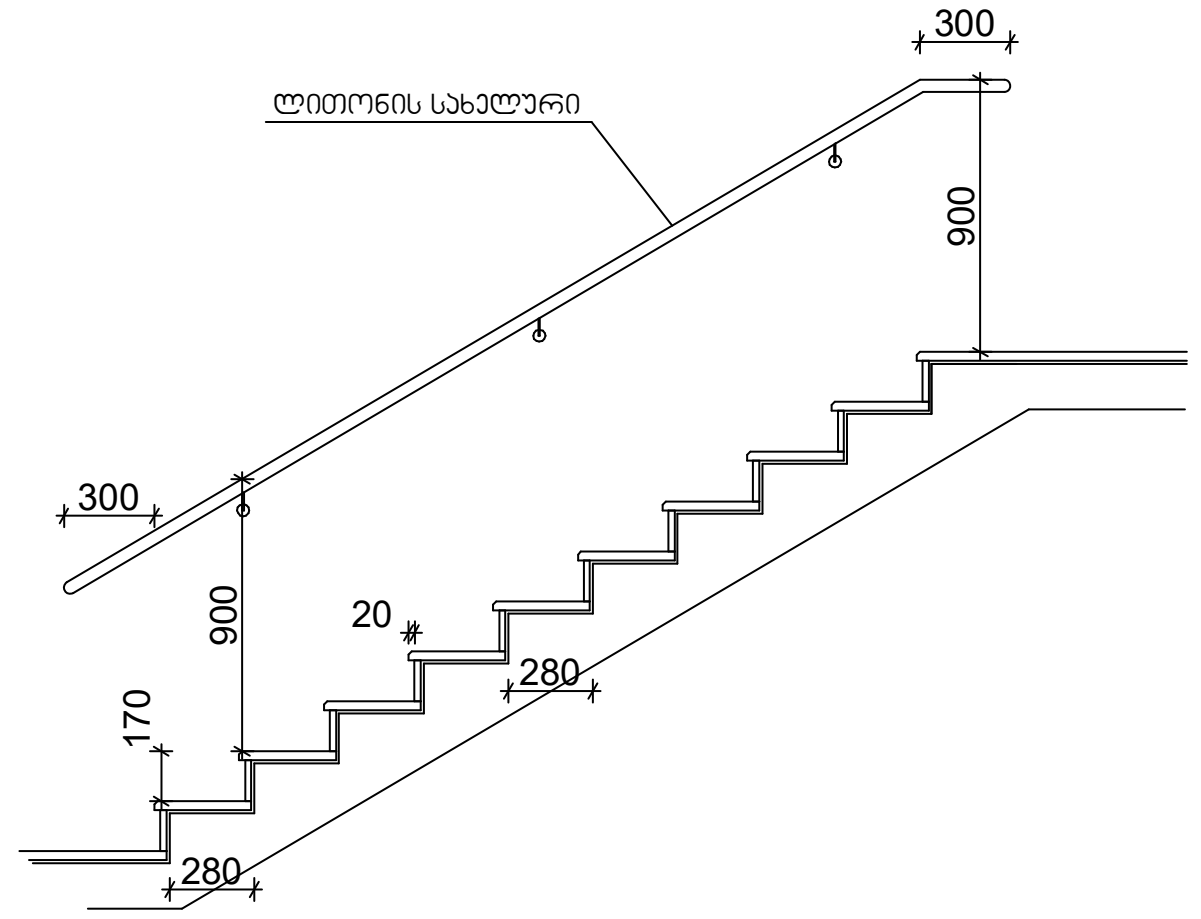

სახელური

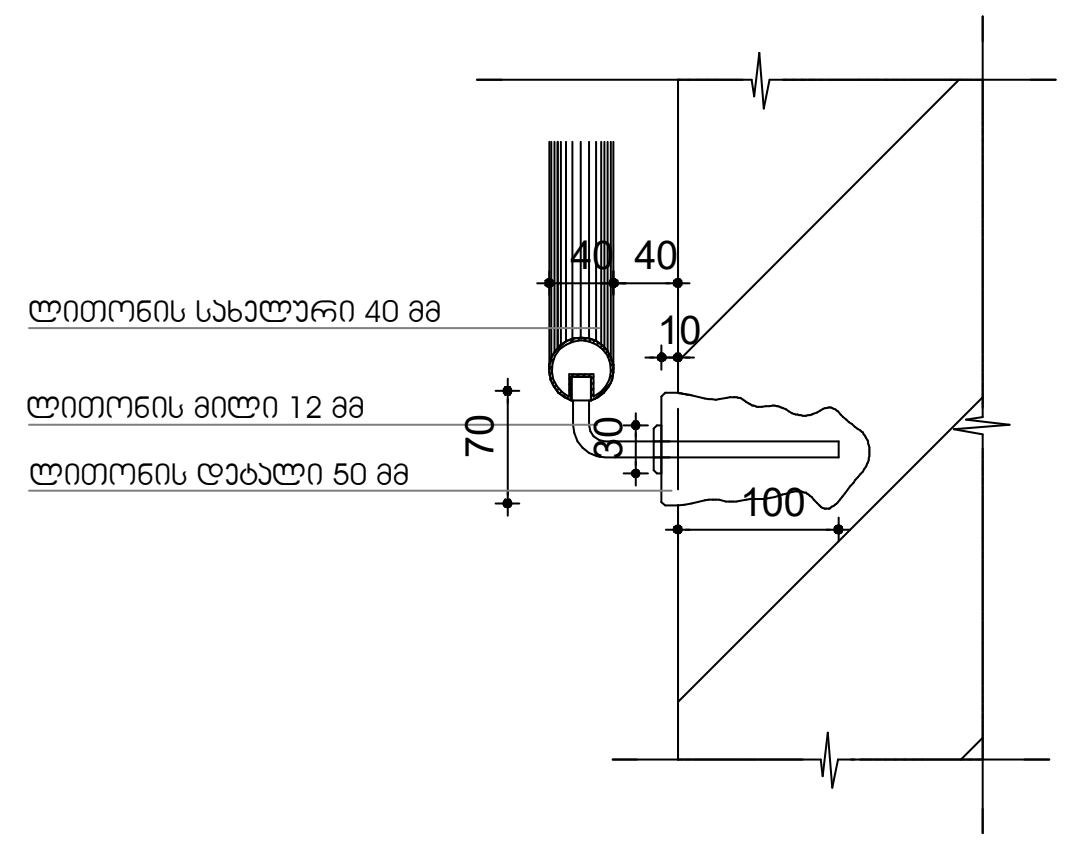

პირობითი აღნიშვნები

შენიშვნა

შენიშვნები:

1. ყველა კიბეს (მათ შორის გარე კიბეს) ყოველი საფეხურის და საბიჯელის 40 მმ სავალ ნაწილს, რომელიც იზომება საფეხურის ნაშვერიდან თარაზულად, ექნება ერთგვაროვანი ფერის მქონე ზედაპირი, რომელიც საფეხურის დანარჩენი ნაწილისგან მკვეთრად განსხვავებული იქნება (მუქი ღია ფონზე). ხილვადი კონტრასტი გაგრძელდება ყოველი საფეხურის ერთი კიდიდან საფეხურის მეორე კიდემდე.

2. მისაწვდომი გზაკიბის საზღვრებში იატაკის ზედაპირები იქნება მდგრადი, მყარი და არასრიალა.

3. კიბის საფეხურების განსხვავებული მონიშვნა იქნება გამძლე.

4. შენობის გარეთ მდებარე კიბის საფეხურები და ბაქნები ისე დაგეგმარდება, რომ სავალ ზედაპირზე წყალი არ დაგროვდება.

5. გასანათებელი საშუალებები უზრუნველყოფს კიბეების განათებას, რომელიც გაიზომება საბიჯელების ზედაპირების და ბაქნების ზედაპირების ცენტრში გაზომვისას საფეხურის წინაპირიდან 600 მმ-ის საზღვრებში, შემდეგი წესის შესაბამისად:

- არაუმცირეს 11 ლუქსი განათება.
- არაუმცირეს 110 ლუქსი განათება, კიბით სარგებლობის დროს.

- კიბეების გამოყენებისას 11 ლუქსიდან 110 ლუქსზე გადასვლა შესაძლებელი უნდა იყოს განათების სამართავებით უზრუნველყოფილი ავტომატური, მოძრავი სენსორული ტიპის განათების ჩამრთველებით, რომლებიც შეესაბამება ყველა ქვემოთ ჩამოთვლილს:
- განათების სამართავები აღჭურვილი იქნება საიმედო ოპერაციული სისტემით და შეფასებული იქნება ამ მიზნით გამოყენებისთვის.
- მოძრავი სენსორი გააქტიურდება დამკავებლის მოძრაობით საფეხურებზე ან საფეხურების ბაქნებზე.
- განათების გამააქტიურებლები დაყენებული იქნება არაუმცირეს 15 წუთიანი მოქმედების პერიოდით.

- გზა—კიბის განათება ჩაირთვება ავტომატური სენსორული ჩამრთველებით, ასეთის არსებობის შემთხვევაში, ისე, რომ შესასვლელში მდებარე ბაქანზე, შესასვლელში მდებარე ბაქნის მოსაზღვრე თითოეულ კიბის მარშსა და შესასვლელში მდებარე ბაქნის ზემოთ და ქვემოთ მდებარე ბაქნებზე მე—4 პუნქტით დადგენილი განათებულობის დონე საფეხურის გამოყენებამდე იქნება უზრუნველყოფილი.
- კიბის სახელურები და ნებისმიერი კედელი ან მათ მომიჯნავედ მდებარე სხვა ზედაპირი არ იქნება ბასრი ან უხეში ელემენტების შემცველი.
- კიბის სახელურები არ იტრიალებს მათი ბუდეების საზღვრებში.

ა ქ ს ი ს ი

ქ. თბილისი. ყაზბეგის გამზირი №24

პროექტის დასახელება

ნახაზის დასახელება

ა ქ ს ი ს ი

ქ. თბილისი ყაზბეგის გამზირი №24
ტელ: (995 32) 24 17 18
Fax: (995 32) 24 17 17

საარ. ხელმძღ	ნ. მოსულიშვილი
პროექტის ავტორი	გ. ასტახიშვილი
მთ. კონსტრუქტორი	ა. ბეროშვილი
დაამუშავა	ვ. სუჯაშვილი

კიბე-3'

გზა-კიბე -3.10 ნიშნულზე
მასშტაბი 1:25

კვეთი 1

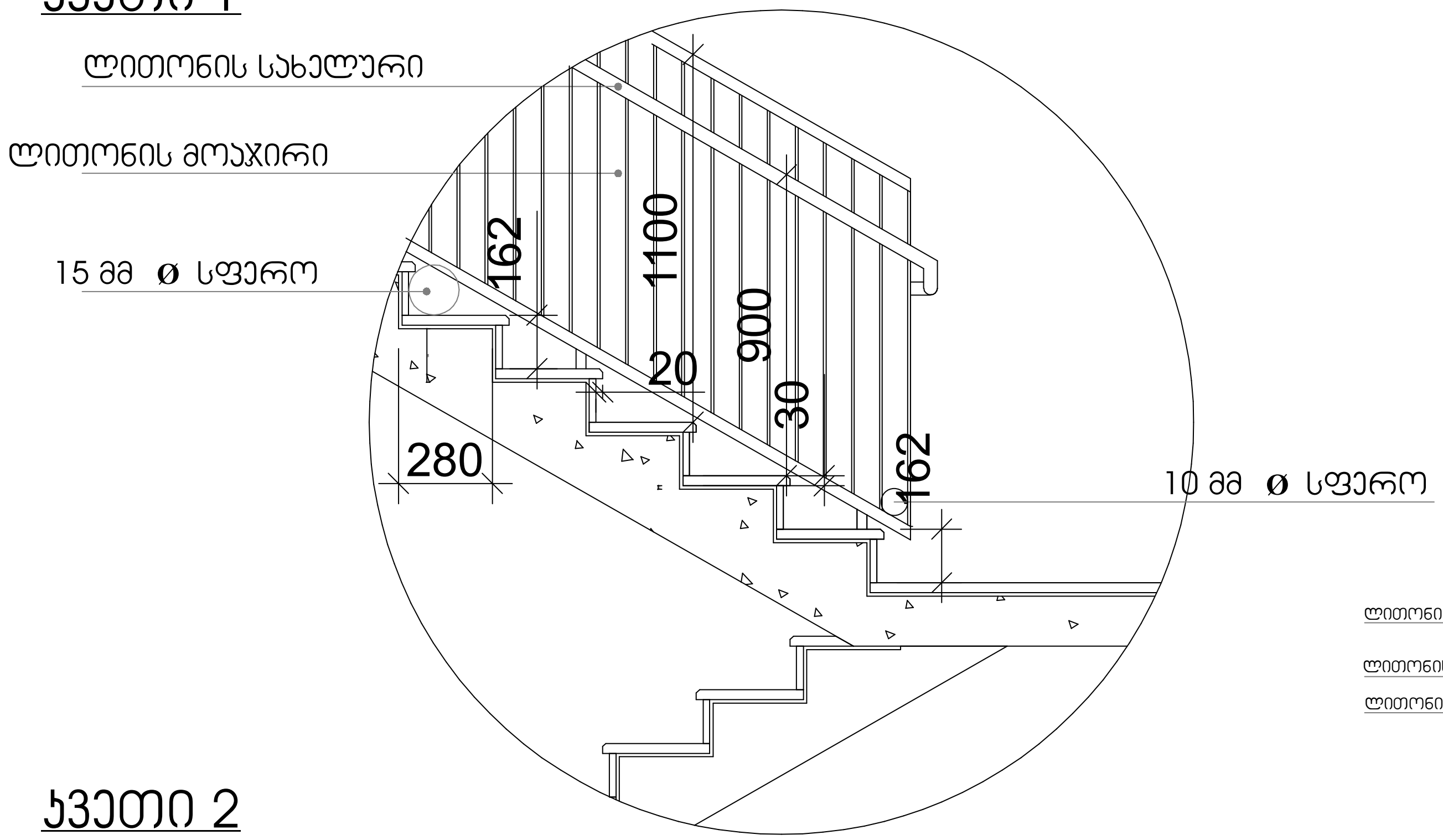

სახელური

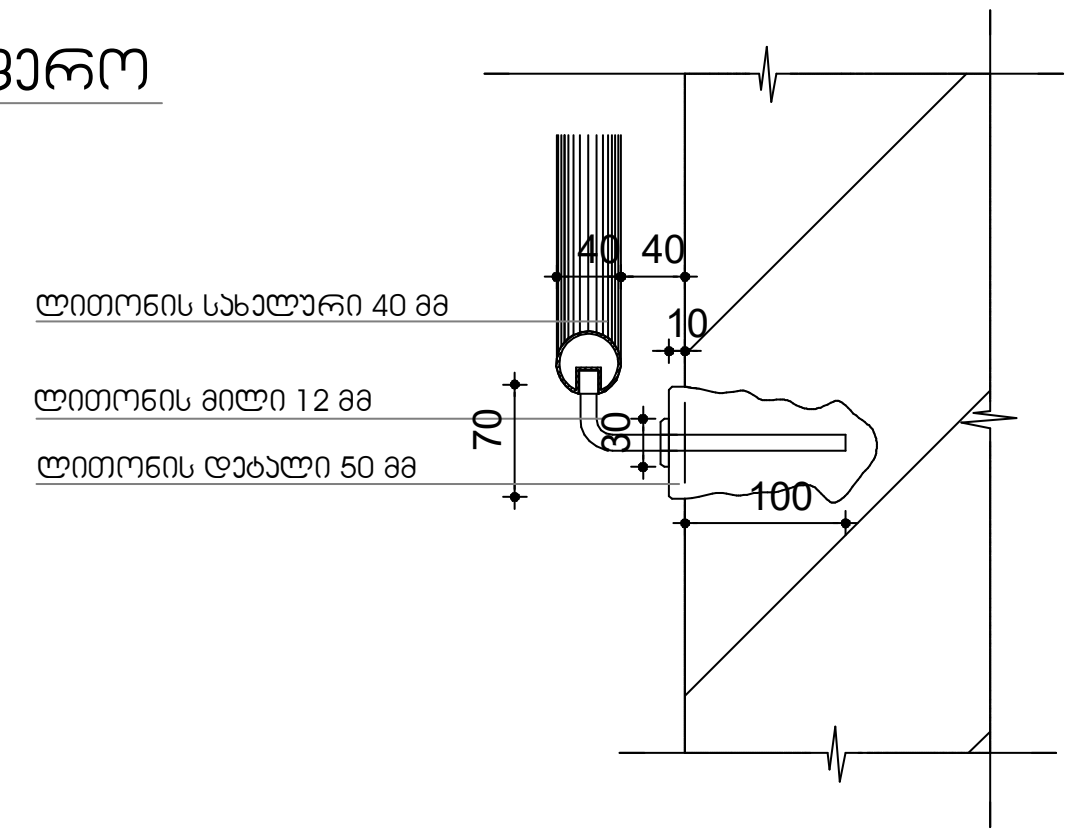

კვეთი 2

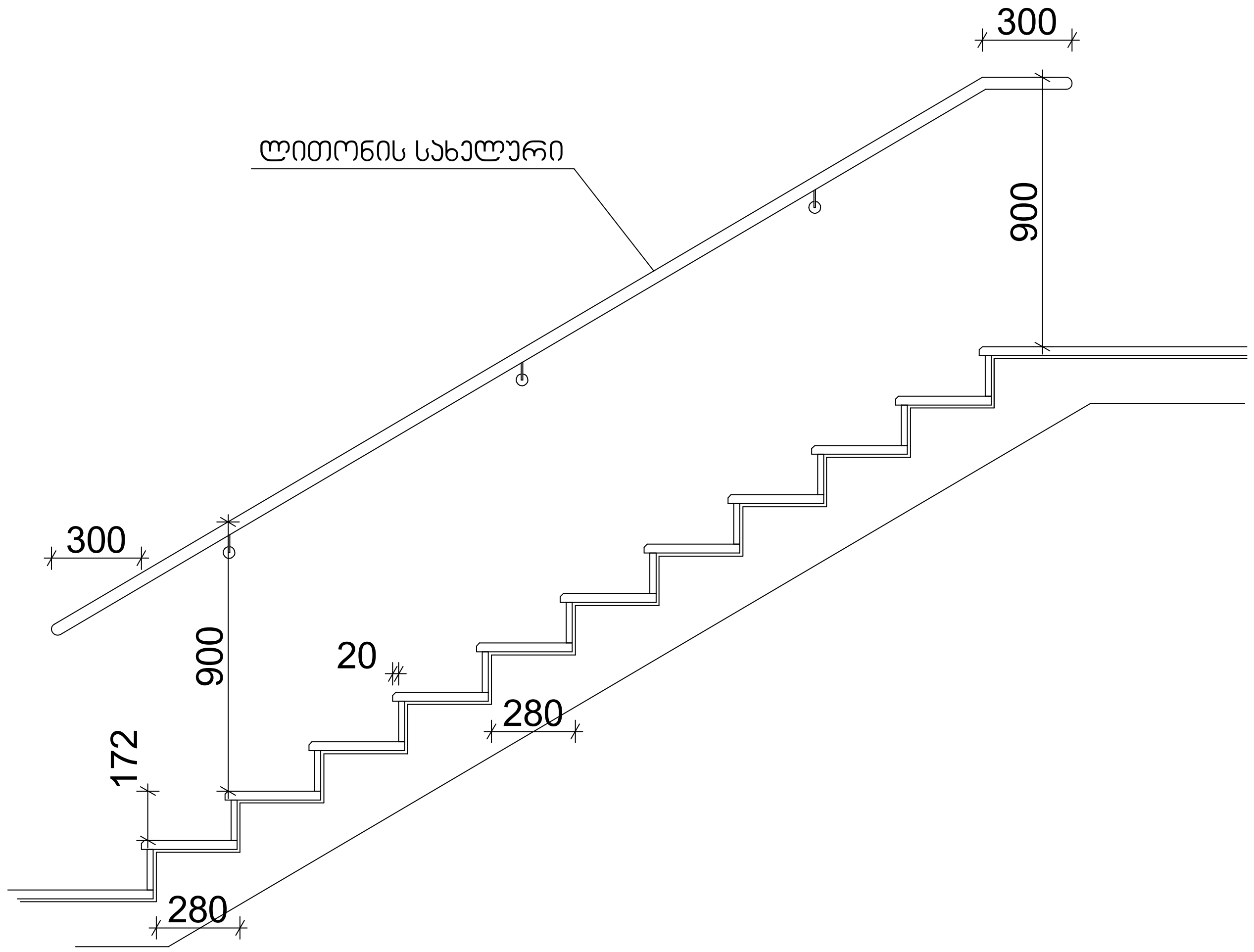

შენიშვნები:

1. ყველა კიბეს (მათ შორის გარე კიბეს) ყოველი საფეხურის და საბიჯელის 40 მმ სავალ ნაწილს, რომელიც იზომება საფეხურის ნაშვერიდან თარაზულად, ექნება ერთგვაროვანი ფერის მქონე ზედაპირი, რომელიც საფეხურის დანარჩენი ნაწილისგან მკვეთრად განსხვავებული იქნება (მუქი ღია ფონზე). ხილვადი კონტრასტი გაგრძელდება ყოველი საფეხურის ერთი კიდიდან საფეხურის მეორე კიდემდე.

2. მისაწვდომი გზაკიბის საზღვრებში იატაკის ზედაპირები იქნება მდგრადი, მყარი და არასრიალა.

3. კიბის საფეხურების განსხვავებული მონიშვნა იქნება გამძლე.

4. შენობის გარეთ მდებარე კიბის საფეხურები და ბაქნები ისე დაგეგმარდება, რომ სავალ ზედაპირზე წყალი არ დაგროვდება.

5. გასანათებელი საშუალებები უზრუნველყოფს კიბეების განათებას, რომელიც გაიზომება საბიჯელების ზედაპირების და ბაქნების ზედაპირების ცენტრში გაზომვისას საფეხურის წინაპირიდან 600 მმ-ის საზღვრებში, შემდეგი წესის შესაბამისად:

- არაუმცირეს 11 ლუქსი განათება.
- არაუმცირეს 110 ლუქსი განათება, კიბით სარგებლობის დროს.
- კიბეების გამოყენებისას 11 ლუქსიდან 110 ლუქსზე გადასვლა შესაძლებელი უნდა იყოს განათების სამართავებით უზრუნველყოფილი ავტომატური, მოძრავი სენსორული ტიპის განათების ჩამრთველებით, რომლებიც შეესაბამება ყველა ქვემოთ ჩამოთვლილს:
- განათების სამართავები აღჭურვილი იქნება საიმედო ოპერაციული სისტემით და შეფასებული იქნება ამ მიზნით გამოყენებისთვის.
- მოძრავი სენსორი გააქტიურდება დამკავებლის მოძრაობით საფეხურებზე ან საფეხურების ბაქნებზე.
- განათების გამააქტიურებლები დაყენებული იქნება არაუმცირეს 15 წუთიანი მოქმედების პერიოდით.
- გზა—კიბის განათება ჩაირთვება ავტომატური სენსორული ჩამრთველებით, ასეთის არსებობის შემთხვევაში, ისე, რომ შესასვლელში მდებარე ბაქანზე, შესასვლელში მდებარე ბაქნის მოსაზღვრე თითოეულ კიბის მარშსა და შესასვლელში მდებარე ბაქნის ზემოთ და ქვემოთ მდებარე ბაქნებზე მე—4 პუნქტით დადგენილი განათებულობის დონე საფეხურის გამოყენებამდე იქნება უზრუნველყოფილი.
- კიბის სახელურები და ნებისმიერი კედელი ან მათ მომიჯნავედ მდებარე სხვა ზედაპირი არ იქნება ბასრი ან უხეში ელემენტების შემცველი.
- კიბის სახელურები არ იტრიალებს მათი ბუდეების საზღვრებში.

პრ. №	ნახ. №	A-3

პირობითი აღნიშვნები

შენიშვნა

ა ქ ს ი ს ი

ქ. თბილისი. ყაზბეგის გამზირი №24

პროექტის დასახელება

ნახაზის დასახელება

ქ. თბილისი ყაზბეგის გამზირი №24
ტელ: (995 32) 24 17 18
Fax: (995 32) 24 17 17
აქსისი

საარ. ხელმძღვ	ნ. მოსულიშვილი
პროექტის ავტორი	გ. ასტახიშვილი
მთ. კონსტრუქტორი	ა. ბეროშვილი
დაამუშავა	ვ. სუჯაშვილი

1. ՀԱՍՏԱՏՈՒՄ ԵՆ ՇԻՆԱՐԱՐԱԿԱՆ ԱՇԽԱՏԱՆՔՆԵՐԻ ԱՐՏԱԴՐԱՆՔՆԵՐԻ ՕԳՏԱԳՈՐԾՄԱՆ ԺԱՄԱՆԱԿԱՑՈՒՅՑԸ:	
2. ՇԻՆԱՐԱՐԱԿԱՆ ԱՇԽԱՏԱՆՔՆԵՐԻ ԿԱՏԱՐՄԱՆ ԺԱՄԱՆԱԿԱՑՈՒՅՑԸ:	
3. ՇԻՆԱՐԱՐԱԿԱՆ ԱՇԽԱՏԱՆՔՆԵՐԻ ԱՐՏԱԴՐԱՆՔՆԵՐԻ ՀԱՄԱՐ ՊԱՀԱՆՋՎՈՂ ՀԱՏՈՒԿ ՏԵԽՆՈԼՈԳԻԱԿԱՆ ՊԱՅՄԱՆՆԵՐԸ:	
4. ՇԻՆԱՐԱՐԱԿԱՆ ԱՇԽԱՏԱՆՔՆԵՐԻ ԱՐՏԱԴՐԱՆՔՆԵՐԻ ՀԱՄԱՐ ՊԱՀԱՆՋՎՈՂ ՀԱՏՈՒԿ ՏԵԽՆՈԼՈԳԻԱԿԱՆ ՊԱՅՄԱՆՆԵՐԸ:	
5. ՀՈՂԱՅԻՆ ԱՇԽԱՏԱՆՔՆԵՐԻ ԿԱՏԱՐՄԱՆ ԺԱՄԱՆԱԿԱՑՈՒՅՑԸ:	
6. ՀՈՂԱՅԻՆ ԱՇԽԱՏԱՆՔՆԵՐԻ ԱՐՏԱԴՐԱՆՔՆԵՐԻ ՕԳՏԱԳՈՐԾՄԱՆ ԺԱՄԱՆԱԿԱՑՈՒՅՑԸ:	
ՇԻՆՈՒԹՅԱՆ 1։ ՏԵԽՆԻԿԱԿԱՆ ՊԱՀԱՆՋՆԵՐԻ ԵՎ ՀԱՄԱՊԱՏԱՍԽԱՆԱՏՎՈՒԹՅԱՆ ՀԱՅՏԱՐԱՐԱԳԻՐ	
ՀԱՄԱՊԱՏԱՍԽԱՆԱՏՎՈՒԹՅԱՆ ՊԱՏԱՍԽԱՆԱՏՈՒ ՏԵՂԵԿԱՏՎՈՒԹՅՈՒՆ	
ՀԱՍՏԱՏՈՒՄ ԵՆ ՇԻՆԱՐԱՐԱԿԱՆ ԱՇԽԱՏԱՆՔՆԵՐԻ ԱՐՏԱԴՐԱՆՔՆԵՐԻ ՕԳՏԱԳՈՐԾՄԱՆ ԺԱՄԱՆԱԿԱՑՈՒՅՑԸ:	
ՀԱՅՏԱՐԱՐԱԿԱՆ ԱՇԽԱՏԱՆՔՆԵՐԻ ԿԱՏԱՐՄԱՆ ԺԱՄԱՆԱԿԱՑՈՒՅՑԸ:	
ՇԻՆԱՐԱՐԱԿԱՆ ԱՇԽԱՏԱՆՔՆԵՐԻ ԱՐՏԱԴՐԱՆՔՆԵՐԻ ՀԱՄԱՐ ՊԱՀԱՆՋՎՈՂ ՀԱՏՈՒԿ ՏԵԽՆՈԼՈԳԻԱԿԱՆ ՊԱՅՄԱՆՆԵՐԸ:	
ՀՈՂԱՅԻՆ ԱՇԽԱՏԱՆՔՆԵՐԻ ԱՐՏԱԴՐԱՆՔՆԵՐԻ ՕԳՏԱԳՈՐԾՄԱՆ ԺԱՄԱՆԱԿԱՑՈՒՅՑԸ:	
ՀԱՏՈՒԿ ՏԵԽՆՈԼՈԳԻԱԿԱՆ ՊԱՅՄԱՆՆԵՐԸ:	

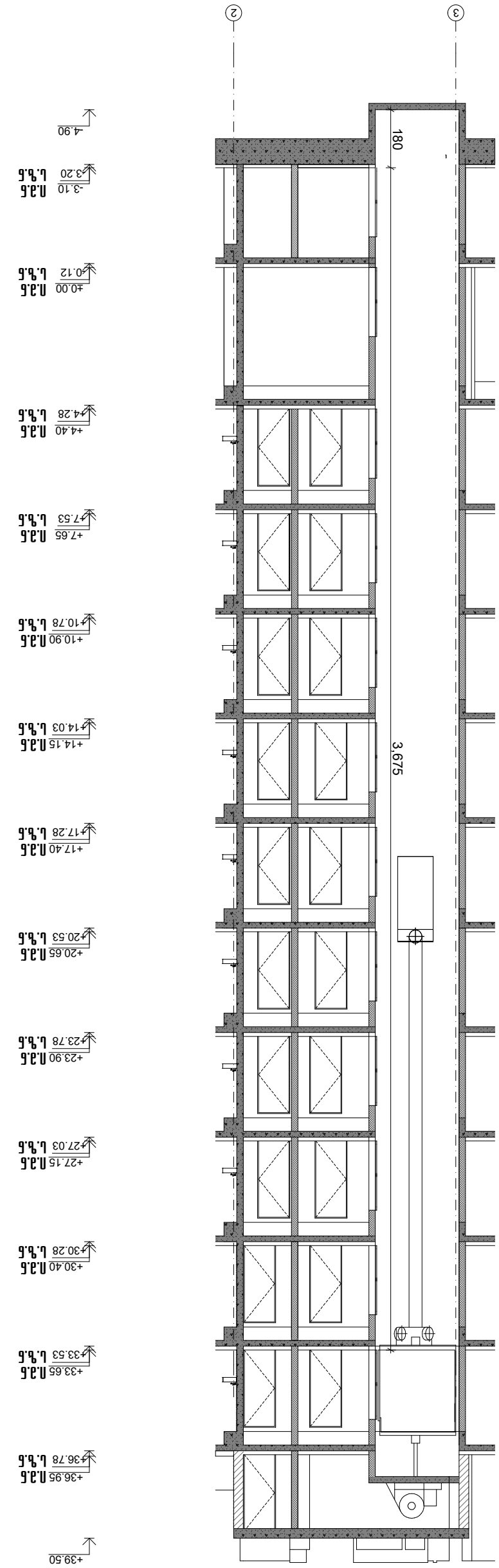

Ա-3	Նկ. թիվ	Ֆայլ №

ՀԱՏԱԿԱՆ ՆՇԱՆԱԿՈՒԹՅՈՒՆՆԵՐ

ՇԻՆԱՐԱՐԱԿԱՆ ԱՇԽԱՏԱՆՔՆԵՐԻ ԱՐՏԱԴՐԱՆՔՆԵՐԻ ՕԳՏԱԳՈՐԾՄԱՆ ԺԱՄԱՆԱԿԱՑՈՒՅՑԸ

ՀԱՅՏԱՐԱՐԱԿԱՆ ԱՇԽԱՏԱՆՔՆԵՐԻ ԿԱՏԱՐՄԱՆ ԺԱՄԱՆԱԿԱՑՈՒՅՑԸ

ՀՈՂԱՅԻՆ ԱՇԽԱՏԱՆՔՆԵՐԻ ԱՐՏԱԴՐԱՆՔՆԵՐԻ ՕԳՏԱԳՈՐԾՄԱՆ ԺԱՄԱՆԱԿԱՑՈՒՅՑԸ

ՀԱՏՈՒԿ ՏԵԽՆՈԼՈԳԻԱԿԱՆ ՊԱՅՄԱՆՆԵՐԸ

ՇԻՆՈՒԹՅԱՆ ՀԱՍՏԱՑՄԱՆ ՓՈՒԼԻ ՍԱՀՄԱՆԱԳԻԾ

ՀՈՂԱՄԱՍԵՐԻ ՍԱՀՄԱՆԱԳԻԾ

20 կՎ ՕԴԱՆՑՔԱՅԻՆ ՀԵՆՔԻ ԳԾԱՅԻՆ

10 կՎ ՕԴԱՆՑՔԱՅԻՆ ՀԵՆՔԻ ԳԾԱՅԻՆ

ლიფტის №1

გეგმა

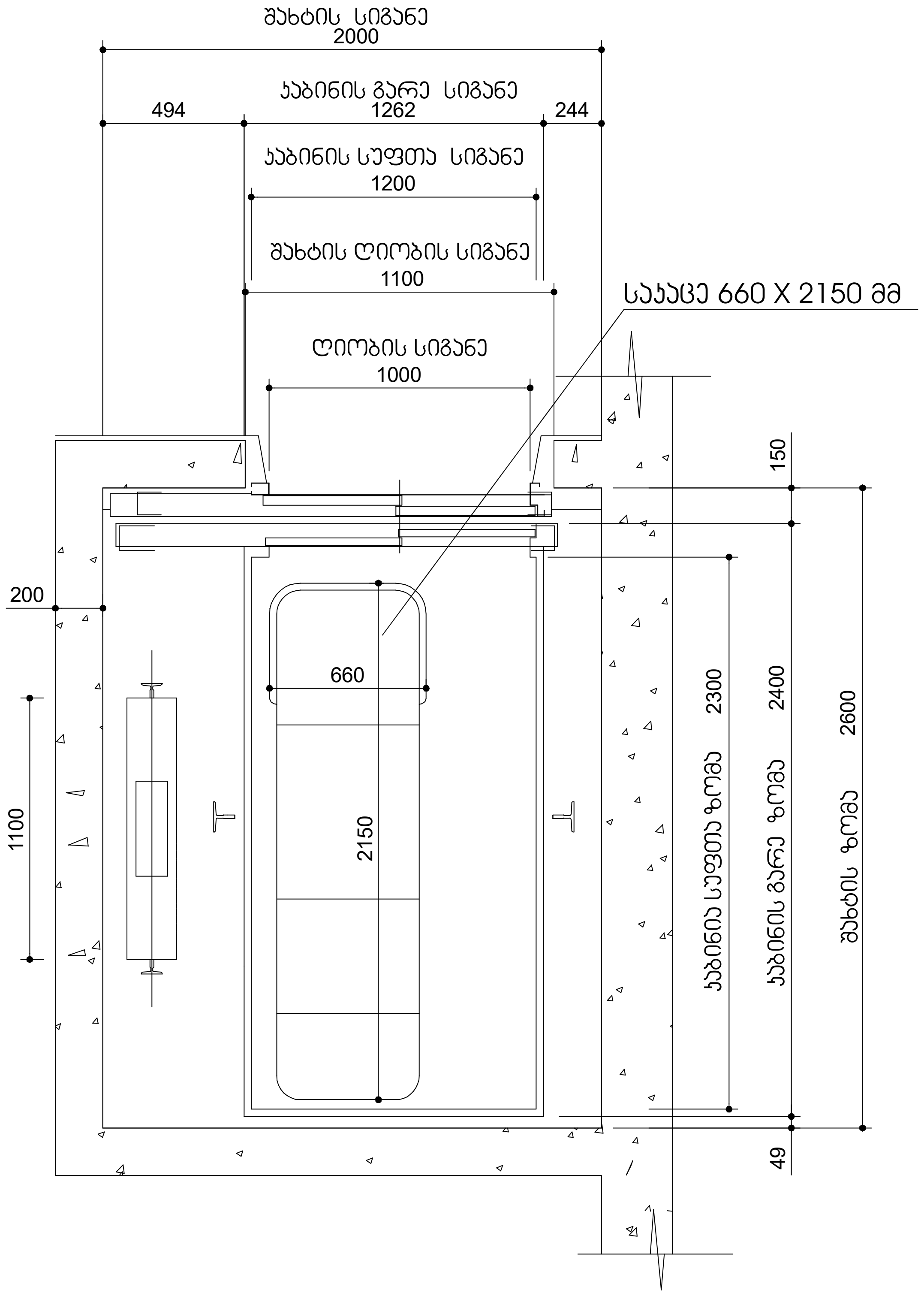

ლიფტი №1 ტექნიკური მახასიათებლები

ლიფტის შახტის გაბარიტები 2000X2600 მმ
ლიფტის კაბინის შიგა გაბარიტები 1200X2200
ლიფტის კარის სუფთა სიგანე 1100 მმ
ლიფტის კარის ცეცხლმედეგობა 90 წთ
ლიფტის ტვირთამწეობა 1275 კგ (17 კაცი)
ლიფტის მოძრაობის სიჩქარე 1.75 მ/წმ

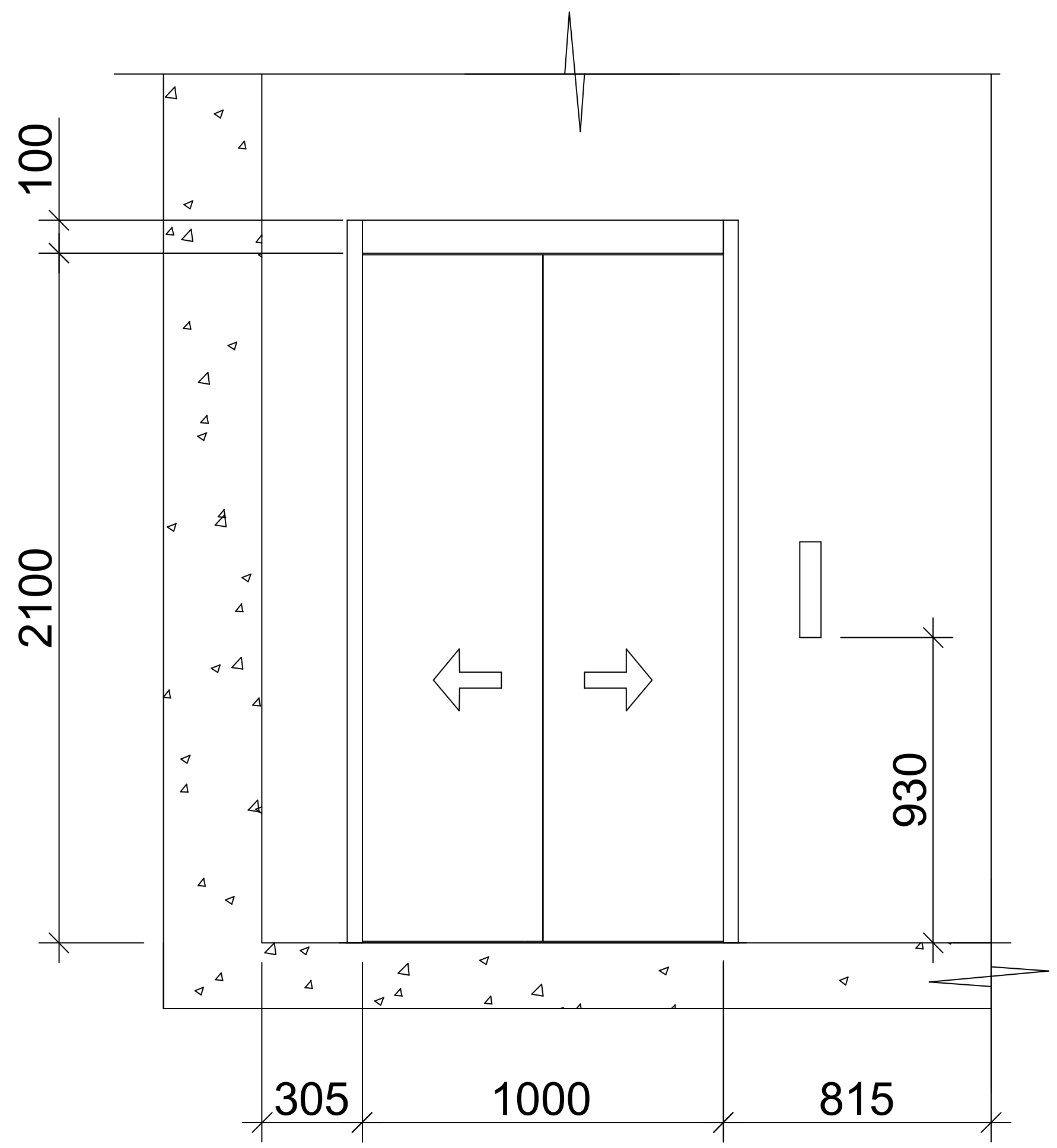

მასშტაბი: 1:25

შენიშვნები:

შენობაში გამოყენებულია 408-ე ქვეთავის შესაბამისი შეზღუდული გამოყენების ლიფტი.

- ლიფტი შესაბამისობაში იქნება ASME A17.1/CSA B44 სტანდარტთან.
- ლიფტის გამოსაძახებელი ღილაკები და კლავიშები შესაბამისობაში იქნება 407.2.1 ქვეთავთან.
- ფოიეს სიგნალები შესაბამისობაში იქნება 407.2.2 ქვეთავთან.
- ლიფტის შახტებთან განთავსებული ნიშნები შესაბამისობაში იქნება 407.2.3 ქვეთავთან.
- ლიფტის კაბინის ბალანსირება შესაბამისობაში იქნება 407.4.4–ე ქვეთავთან.
- ლიფტის კაბინის განათება შესაბამისობაში იქნება 407.4.5–ე ქვეთავთან.
- ლიფტის კაბინის სამართავები შესაბამისობაში იქნება 407.4.6–ე ქვეთავთან. მართვის პანელები განთავსდება გვერდითა კედლის ცენტრში.
- კაბინის სამართავების აღნიშვნები და მითითებები შესაბამისობაში იქნება 407.4.7–ე ქვეთავთან.
- კაბინაში მოეწყობა 407.4.10–ე ქვეთავის შესაბამისი საავარიო სიგნალიზაციის მექანიზმები.

დამგეგმარებელი (არქიტექტურული ნაწილი)
არქიტექტორი ნ. კილასონია

დამგეგმარებელი (სტრუქტურული ნაწილი)
კონსტრუქტორი

დამგეგმარებელი (მეპ/MEP ნაწილი)
ინჟინერი

დამგეგმარებელი (სახანძრო უსაფრთხოების ნაწილი)

დამგეგმარებელი (სხვა საჭირო ნაწილი)

პროექტის დასახელება

დამკვეთი

6	თარიღი	ცვლილების აღწერა
5	თარიღი	ცვლილების აღწერა
4	თარიღი	ცვლილების აღწერა
3	თარიღი	ცვლილების აღწერა
2	თარიღი	ცვლილების აღწერა
1	თარიღი	ცვლილების აღწერა
შენიშვნა		

გამოცემის თარიღი:

პროექტის №
CAD FILE: შესრულებულია ArchiCad ფაილში და წარმოდგენილია PDF ფაილის სახით
შესრულა:
შეამოწმა:
საავტორო უფლებები:

ლიფტი
არქიტექტურული ნაწილი

ფურცლის ნომერი:

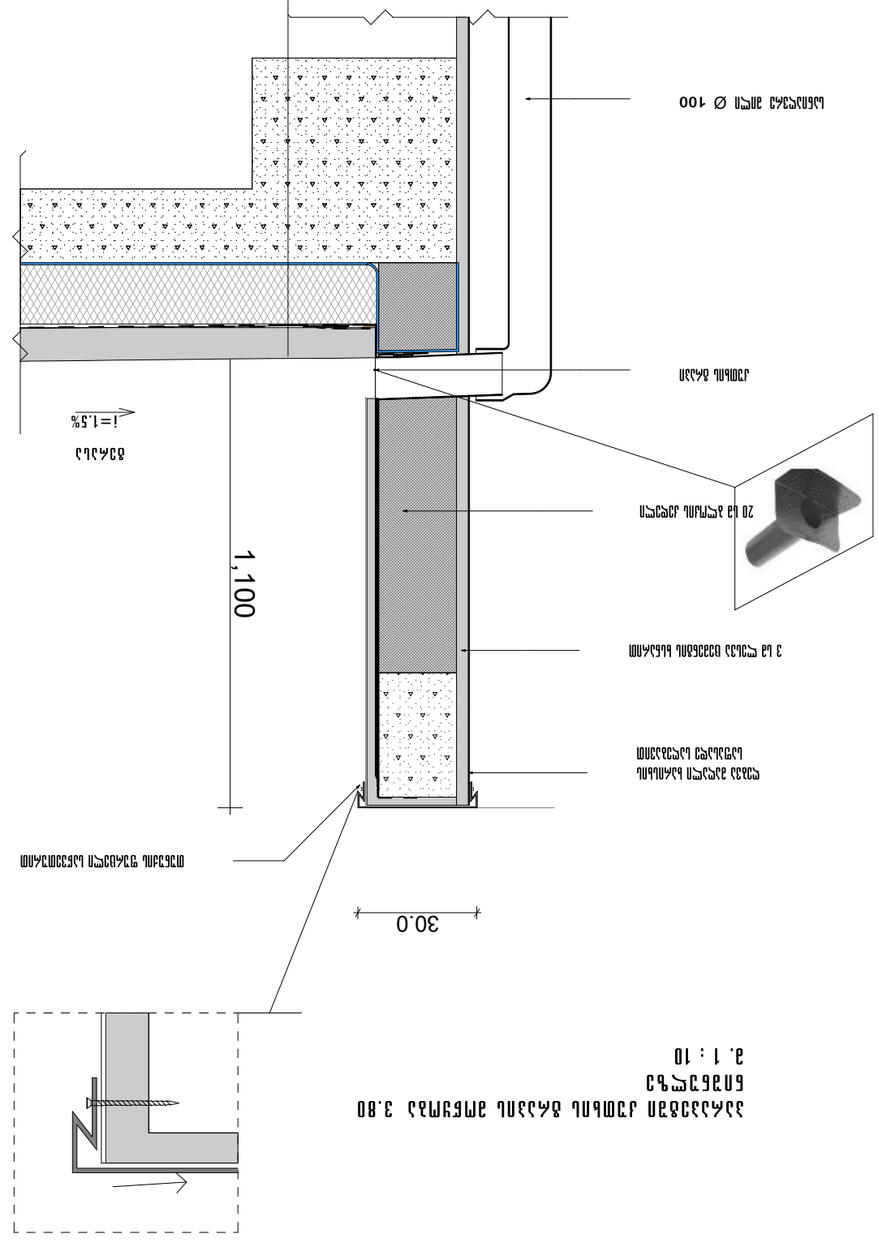

3.80 Деформационный шов стены подземной автостоянки
Сечение
3. 1 : 10

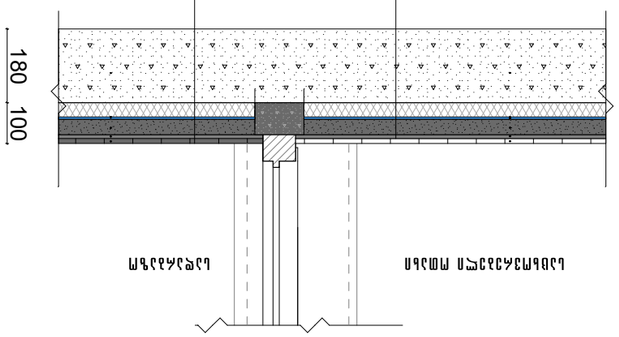

Стена подземной автостоянки

Деформационный шов

1.2 Стяжка цементно-песчаная
0.7 кг бетон М300 В22.5 F150 W6
Цементно-песчаная штукатурка 4 кг
Монолитная железобетонная плита 4 кг
Гидроизоляция рулонная битумная
Монолитная железобетонная стена 4 кг
Гидроизоляция рулонная битумная 18 кг

Керамогранитная плитка 10 кг
Цементно-песчаная стяжка 3 кг/м²
Монолитная железобетонная плита (4 кг)
Гидроизоляция рулонная битумная 10-18 кг
Грунтовка битумная (праймер) 1 кг/м²
Монолитная железобетонная стена 18 кг

Изм.	Кол. уч.	Лист	№ док.
Разработал			
Проверил			
Н. контр.			
ГИП			
Утв.			

Деформационный шов

Стадия: Р
Лист: 24
Листов: 24

ООО «Проектстройсервис»
г. Москва, ул. Строителей, д. 24
Тел.: (495) 321-24-17
Факс: (495) 321-24-18

Инв. № подл. | Подпись и дата | Взам. инв. №

Копировал | Формат А3

А-3

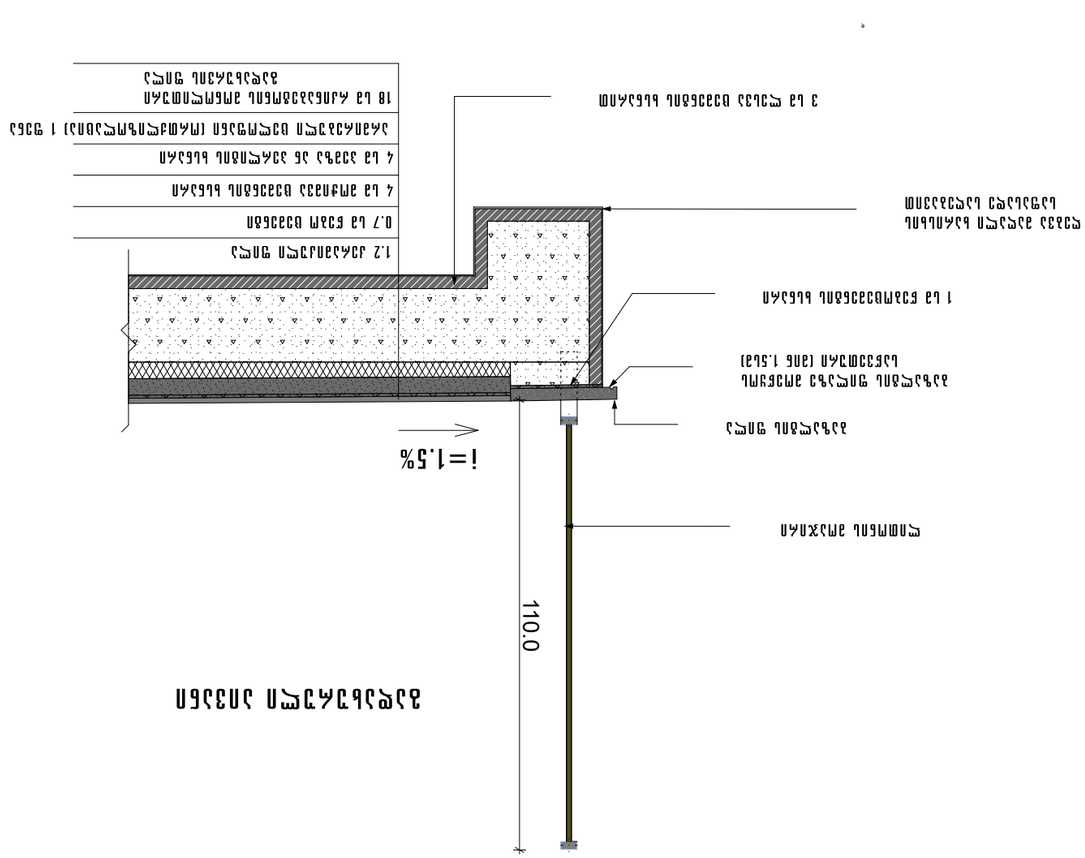

Дорожная малогабаритная площадка с ограждением

Площадка для выгула собак

Изм.	Кол.	Лист	№ док.
Разработал			
Проверил			
Н. контр.			
ГИП			

А-3

Площадка для выгула собак

Дорожная малогабаритная площадка с ограждением

Ограждение из сетки

Асфальтобетонное покрытие

Щебеночное основание

Песчаное основание

Геотекстиль

Бетонная подготовка

Бетонный фундамент

Бетонный фундамент

Асфальтобетонное покрытие

Щебеночное основание

Песчаное основание

Геотекстиль

Бетонная подготовка

Дорожная малогабаритная площадка с ограждением
Адрес: г. Москва, ул. Ленинская слобода, д. 24
Тел.: (495) 321-24-17

სახურავის დეტალიზაცია
პარაპეტის მოწყობა

მასშტაბი: 1:10

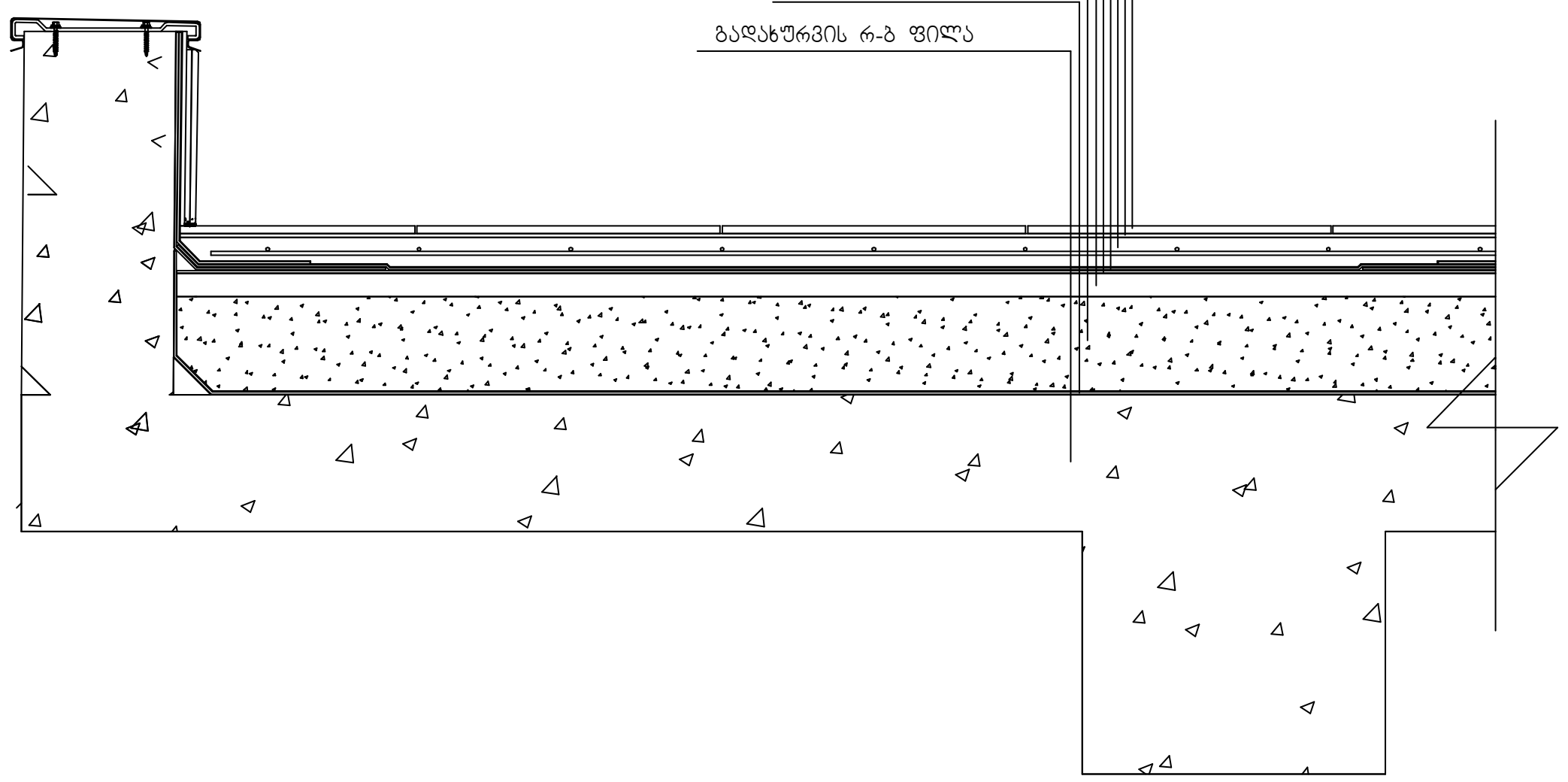

შენიშვნები:

- "ჰიდროიზოლაცია ისე უნდა მოეწყოს, რომ კედლისზედა ბურულების გადაბმების, ნესტგამტარი მასალების, პარაპეტის კედლების გადაკვეთის ადგილებისა და სახურავის ზედაპირზე არსებული სხვა ღიობების გავლით ნესტმა ვერ შეაღწიოს კედელსა და სახურავში“.
- „ჰიდროიზოლაცია უნდა მოთავსდეს კედლისა და სახურავის გადაკვეთის ადგილებში, წყალსადინარ არხებთან, სახურავის ქანობის ან მიმართულების შეცვლის ადგილებში, ასევე, სახურავის ღიობების გარშემო. ლითონის ჰიდროიზოლაცია უნდა იყოს კოროზიამედეგი და, არანაკლებ, 0,5 მმ სისქისა (No. 26 გალვანიზებული ფურცლისა)“
- „პარაპეტის კედლები სათანადოდ უნდა დაიფაროს არაწვადი, წყალგაუმტარი მასალებით, რომელთა სიგანე პარაპეტის კედლების სიგანეზე ნაკლები არ უნდა იყოს.
- „სახურავის ბურულის კლასიფიკაცია უნდა განისაზღვროს B კლასით.

პრ. №	ნახ. №	A-3

პირობითი აღნიშვნები

შენიშვნა

ა ქ ს ი ს ი

ქ. თბილისი. ყაზბეგის გამზირი №24

პროექტის დასახელება

ნახაზის დასახელება

აქსისი
ქ. თბილისი ყაზბეგის გამზირი №24
ტელ: (995 32) 24 17 18
Fax: (995 32) 24 17 17

საპრ. ხელმძღ	ნ. მოსულიშვილი
პროექტის ავტორი	გ. ასტახიშვილი
მთ. კონსტრუქტორი	ა. ბეროშვილი
კონსტრუქტორი	ი. ბერძენიშვილი

ვიტრინის სპეციფიკაცია

ვტ-1

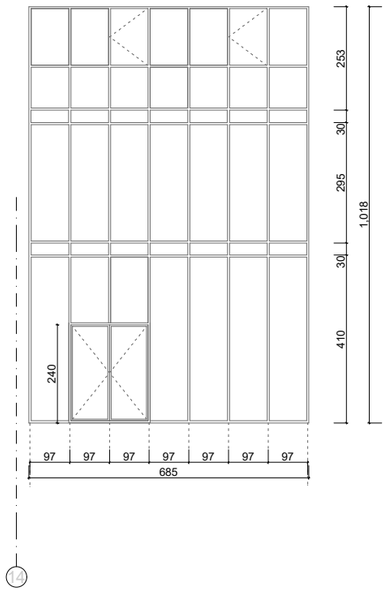

ვტ-2

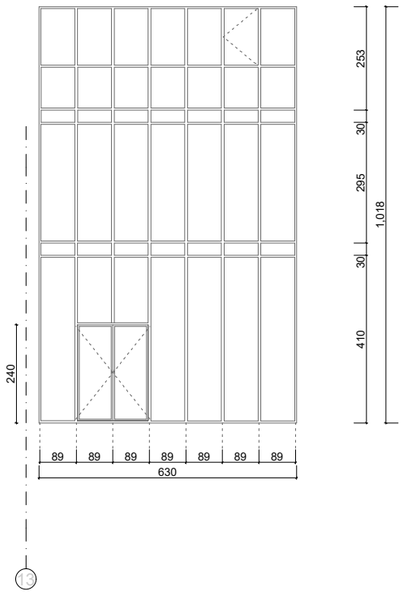

ვტ-3

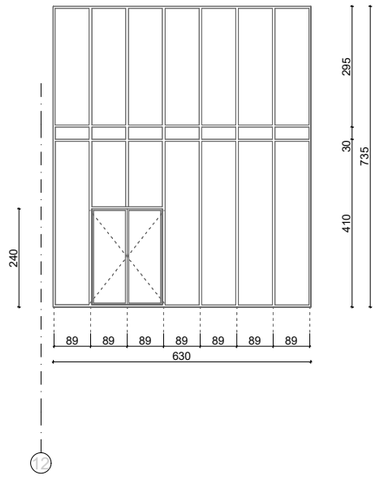

ვტ-4

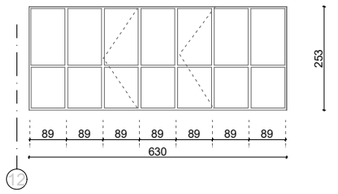

ვტ-5

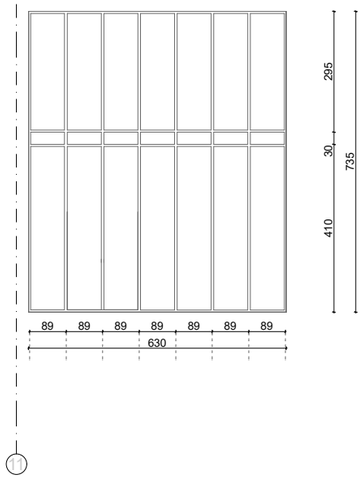

ვტ-6

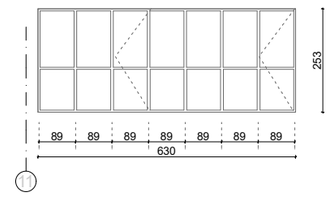

ვტ-7

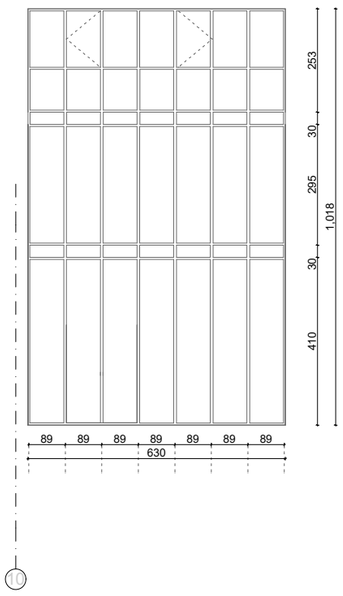

ვტ-8

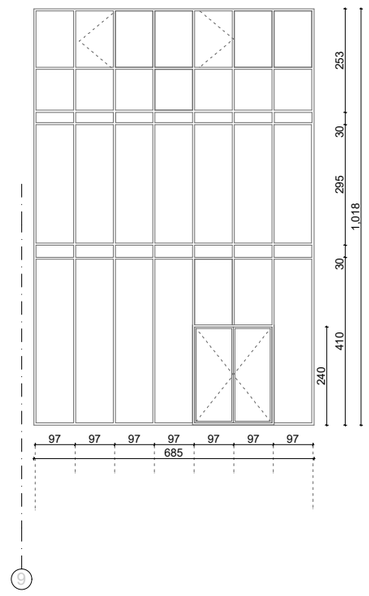

პრ. №	ნახ. №	A-3

პირობითი აღნიშვნები

შენიშვნა

ა ქ ს ი ს ი

ქ. თბილისი. ყაზბეგის გამზირი №24

პროექტის დასახელება

ნახაზის დასახელება

ვიტრინის სპეციფიკაცია

ა ქ ს ი ს ი

ქ. თბილისი ყაზბეგის გამზირი №24
ტელ: (995 32) 24 17 18
Fax: (995 32) 24 17 17

სპარ. ხელმძღვ	ნ. ვოსკანიანი
პროექტის ავტორი	გ. ასპანიშვილი
ვმ. კონსტრუქტორი	ა. გვრიტიშვილი
კონსტრუქტორი	ი. გვრქანიშვილი

СХЕМА РАСПОЛОЖЕНИЯ ЭЛЕМЕНТОВ

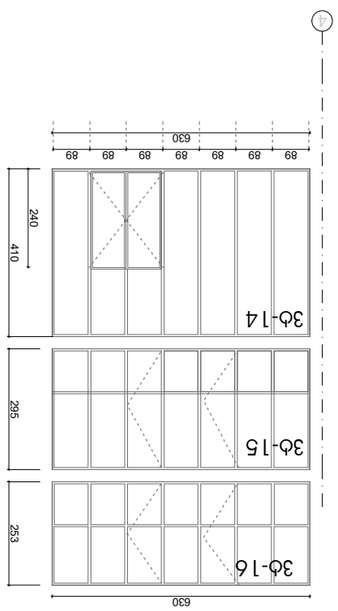

Эф-9

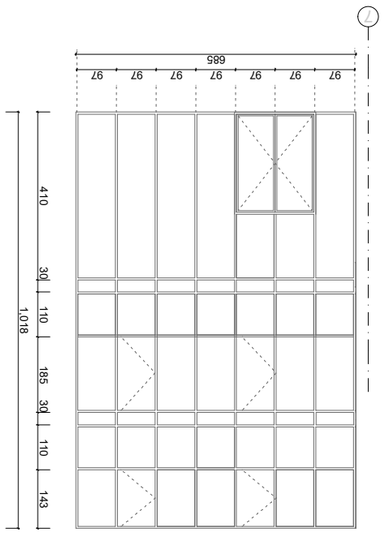

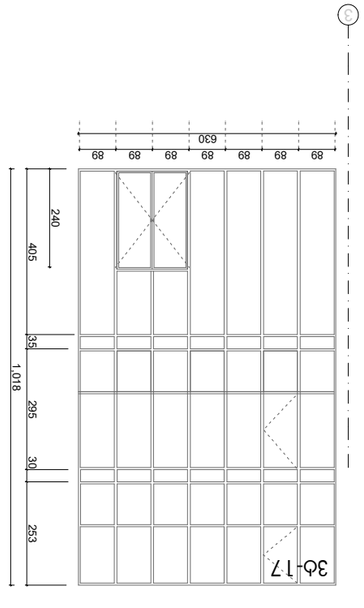

Эф-10

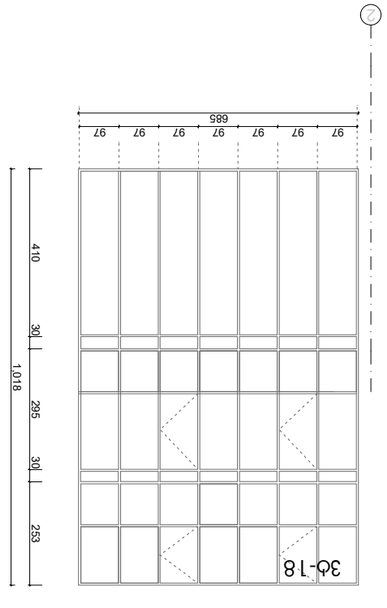

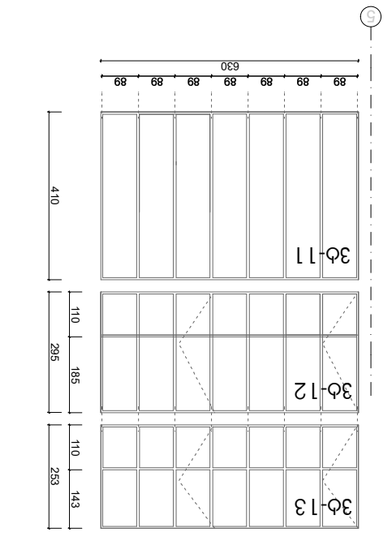

Зак. №	Сод. №
	А-3

Разработал	
Проверил	
Н. контр.	
ГИП	

Заказчик	
Объект	
Стадия	Лист	Листов
Р	1	

Изм.	Кол. уч.	Лист	№ док.	Подп.	Дата

Заказчик	
Генеральный проектировщик	
Главный инженер проекта	
Главный архитектор проекта	
Главный специалист	

Разработал	
Проверил	
Н. контр.	
ГИП	

Заказчик	
Объект	
Стадия	Лист	Листов
Р	1	

Изм.	Кол. уч.	Лист	№ док.	Подп.	Дата

Заказчик	
Генеральный проектировщик	
Главный инженер проекта	
Главный архитектор проекта	
Главный специалист	

P1
49 ცალი

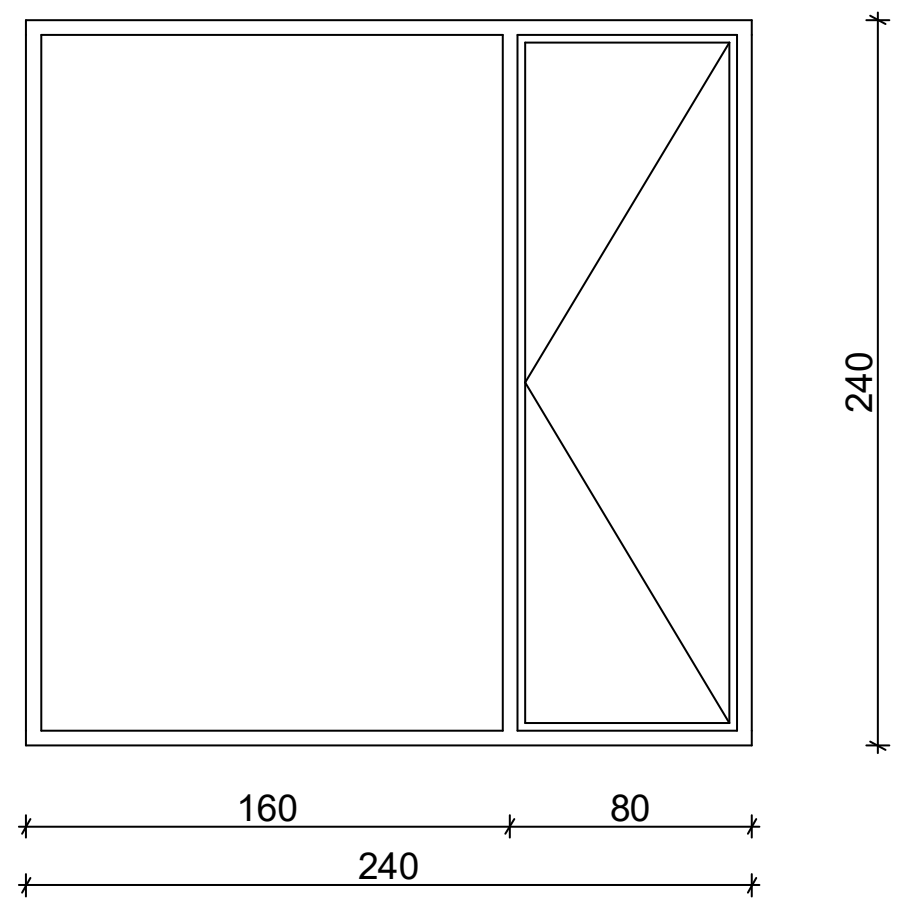

P2
25 ცალი

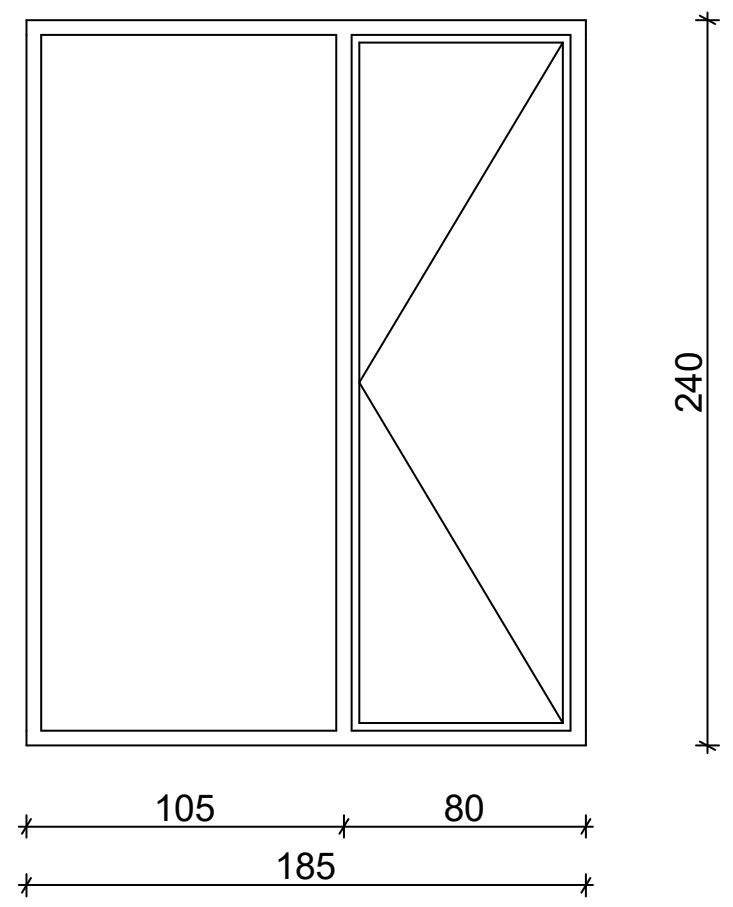

P3
3 ცალი

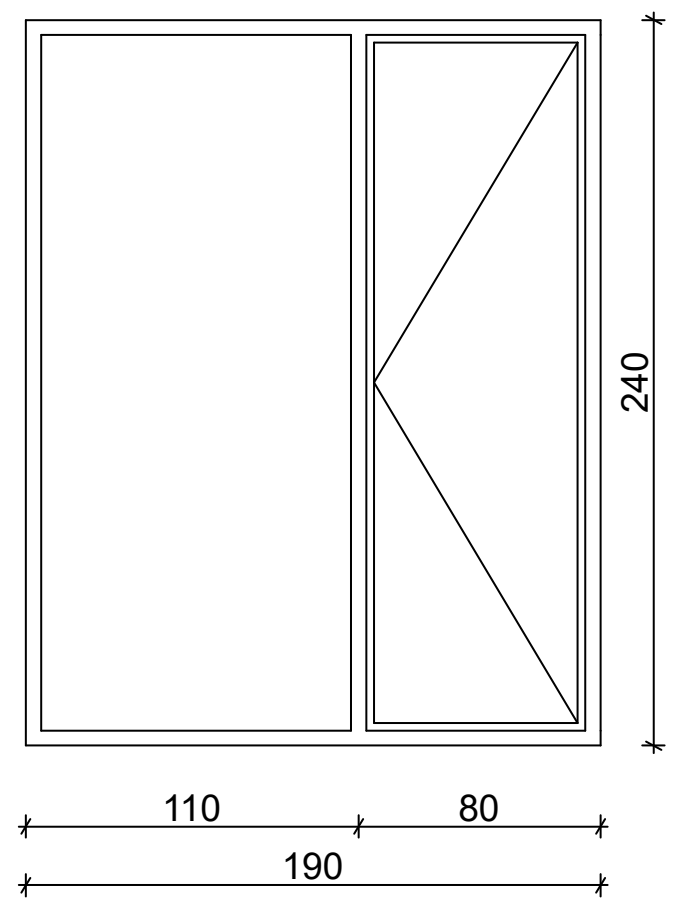

P4
12 ცალი

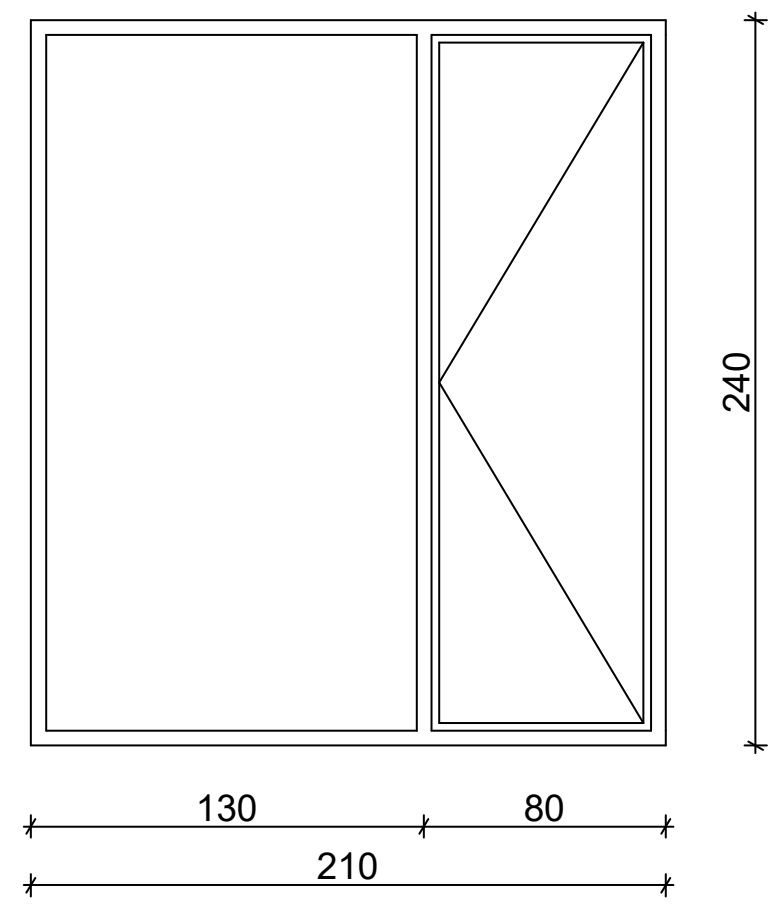

P5
50 ცალი

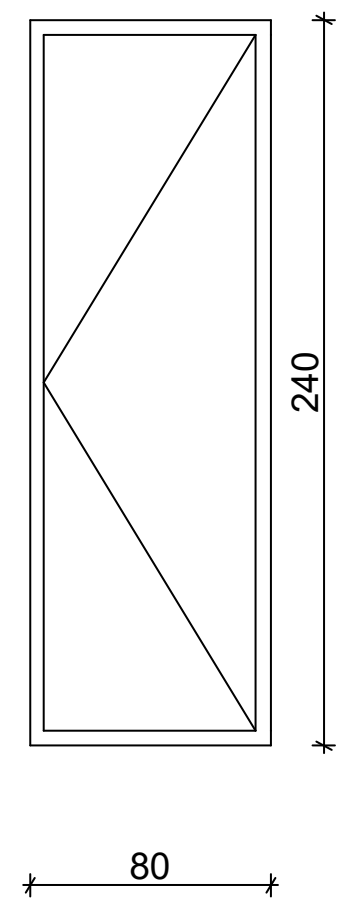

P1'
49 ცალი

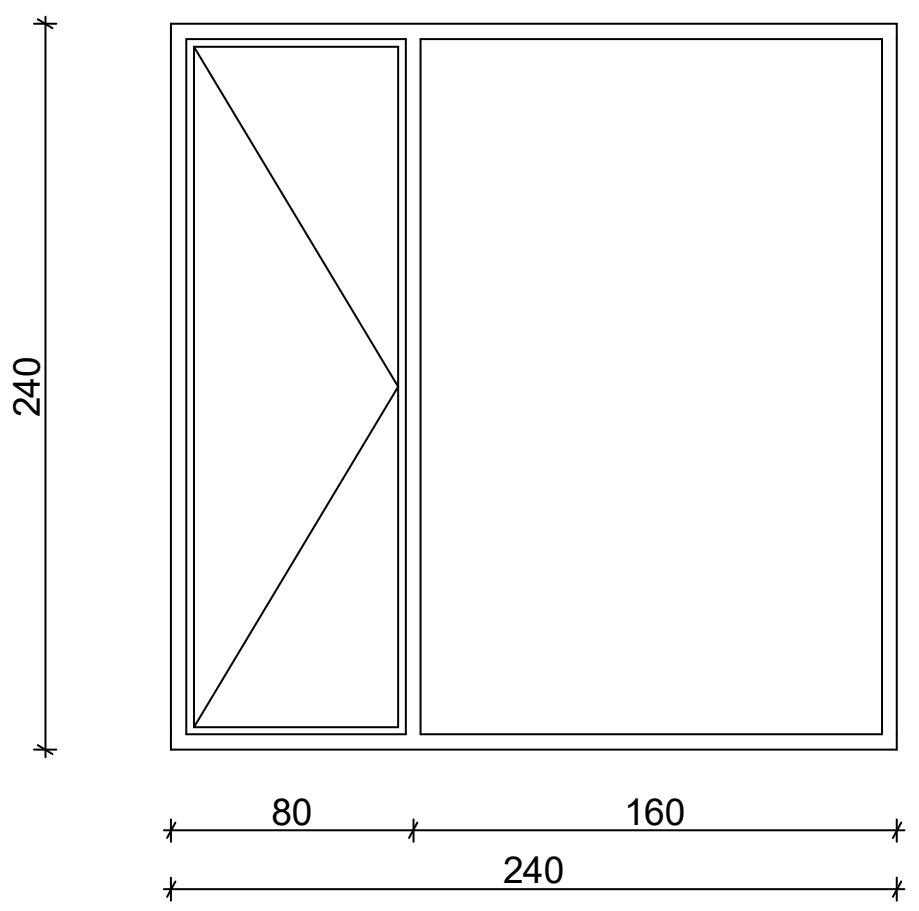

P2'
25 ცალი

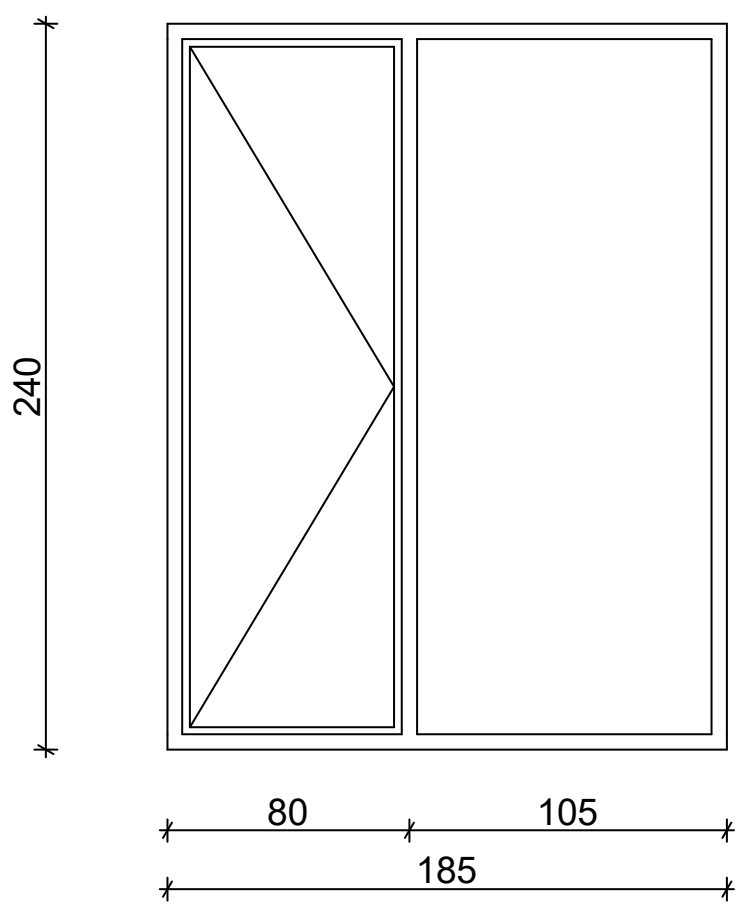

P3'
3 ცალი

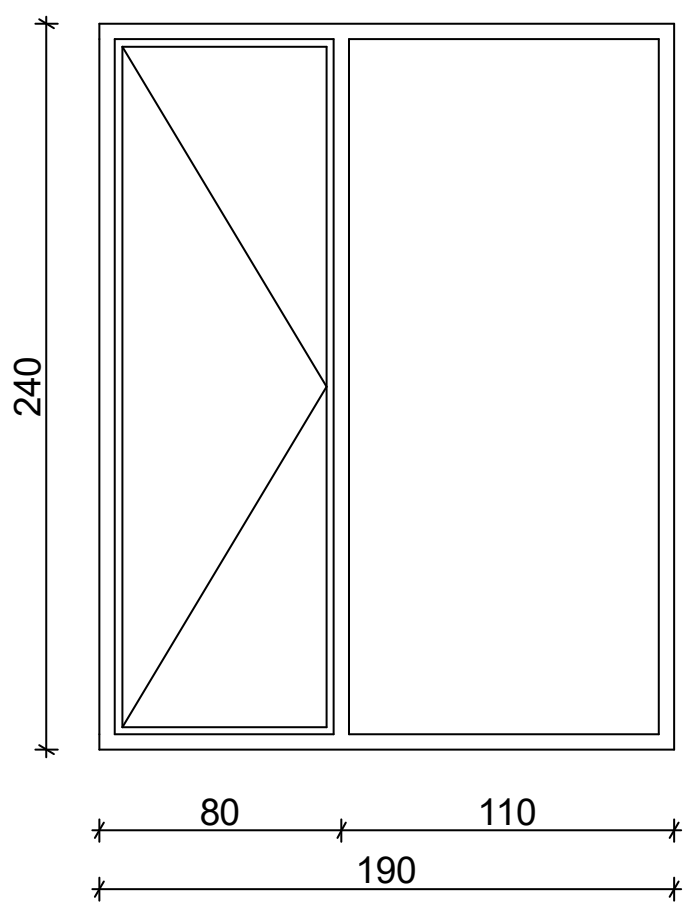

P4'
12 ცალი

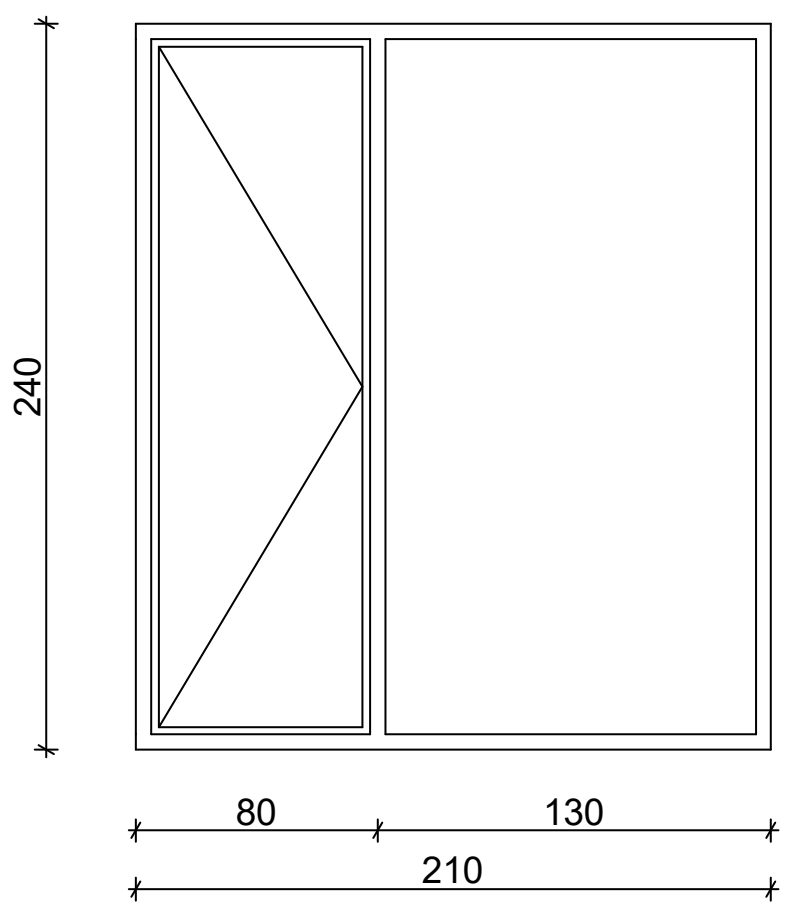

P5'
50 ცალი

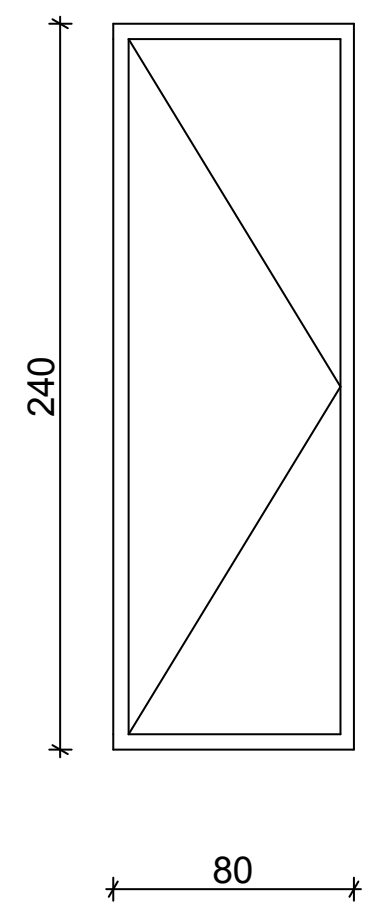

პრ. №	ნახ. №	A-3

პირობითი აღნიშვნები

შენიშვნა

ა ქ ს ი ს ი

ქ. თბილისი. ყაზბეგის გამზირი №24

პროექტის დასახელება

ნახაზის დასახელება

აქსისი

ქ. თბილისი ყაზბეგის გამზირი №24
ტელ: (995 32) 24 17 18
Fax: (995 32) 24 17 17

საპრ. ხელმძღვ	ნ. მოსულიშვილი
პროექტის ავტორი	გ. ასტახიშვილი
მთ. კონსტრუქტორი	ა. ბეროშვილი
კონსტრუქტორი	ი. ბერძენიშვილი
დაამუშავა	ვ. სუჯაშვილი

P6

28 ცალი

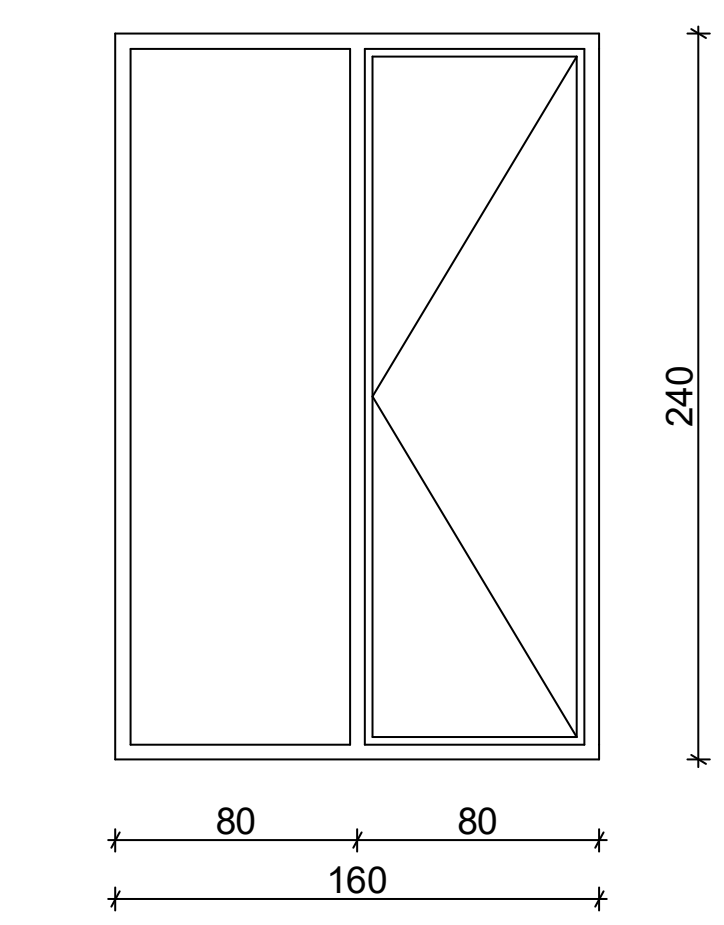

P9

5 ცალი

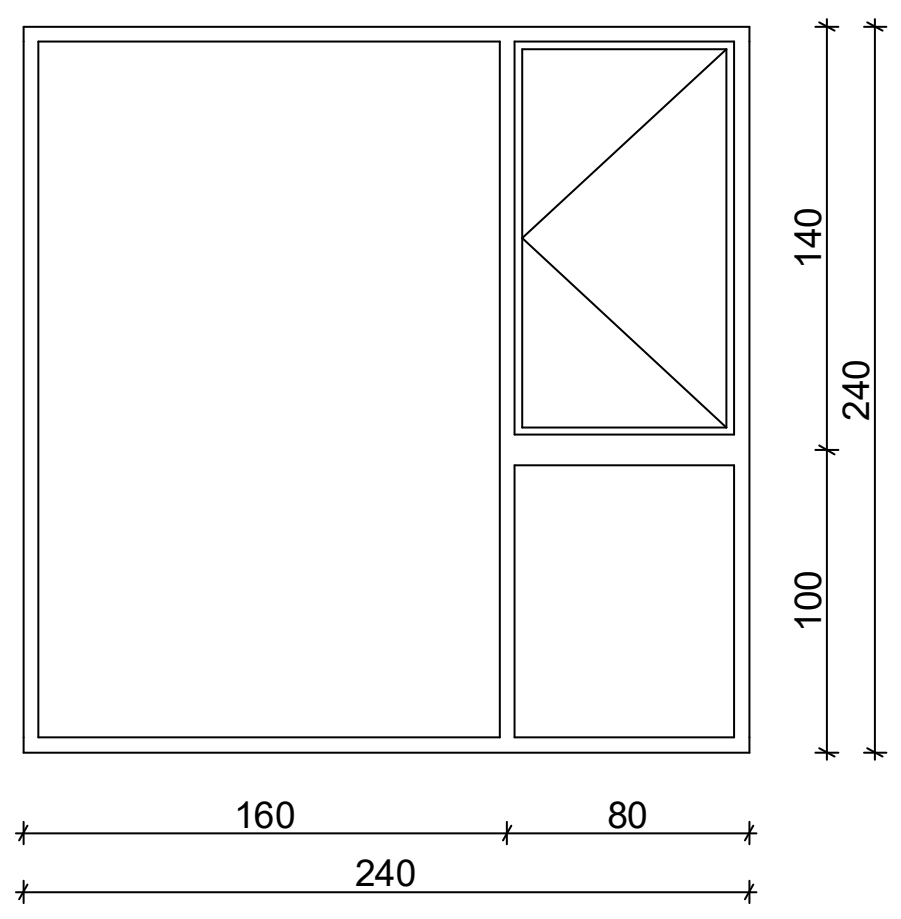

P10

17 ცალი

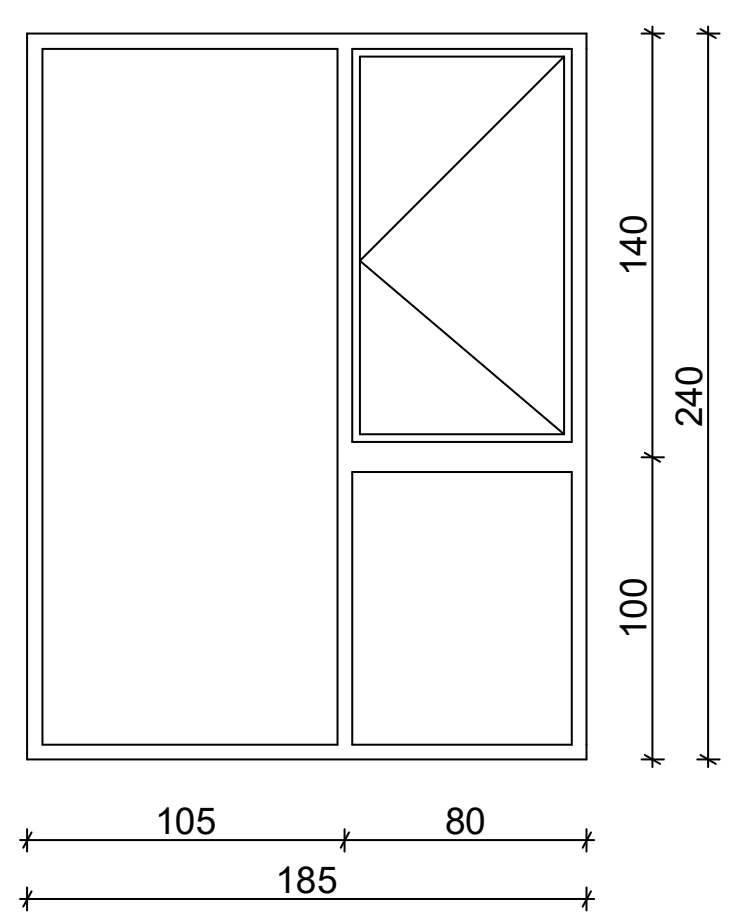

P11

3 ცალი

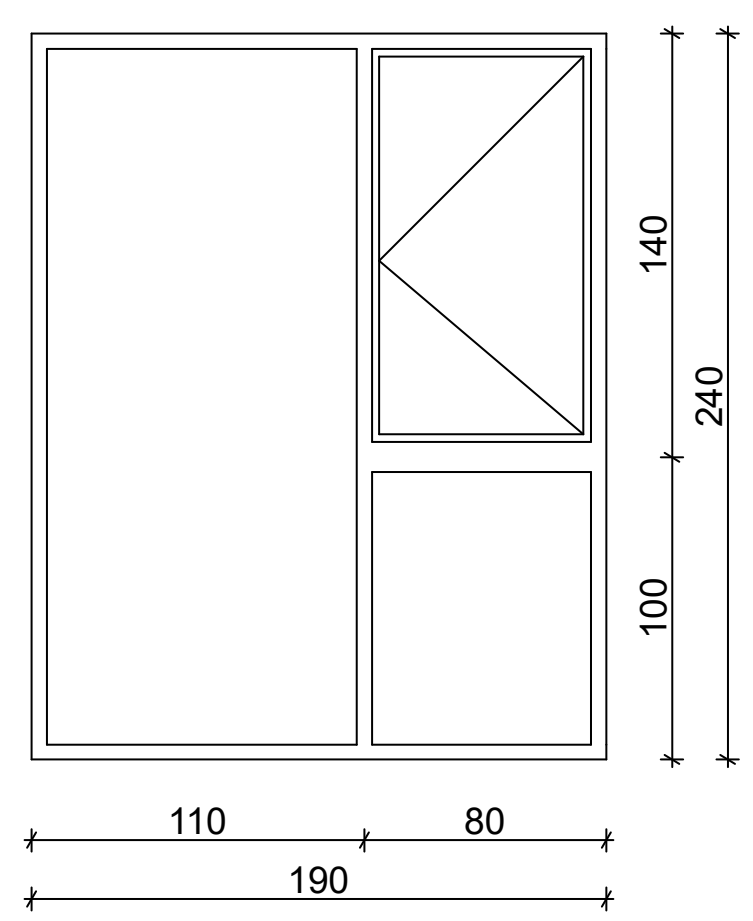

P6'

29 ცალი

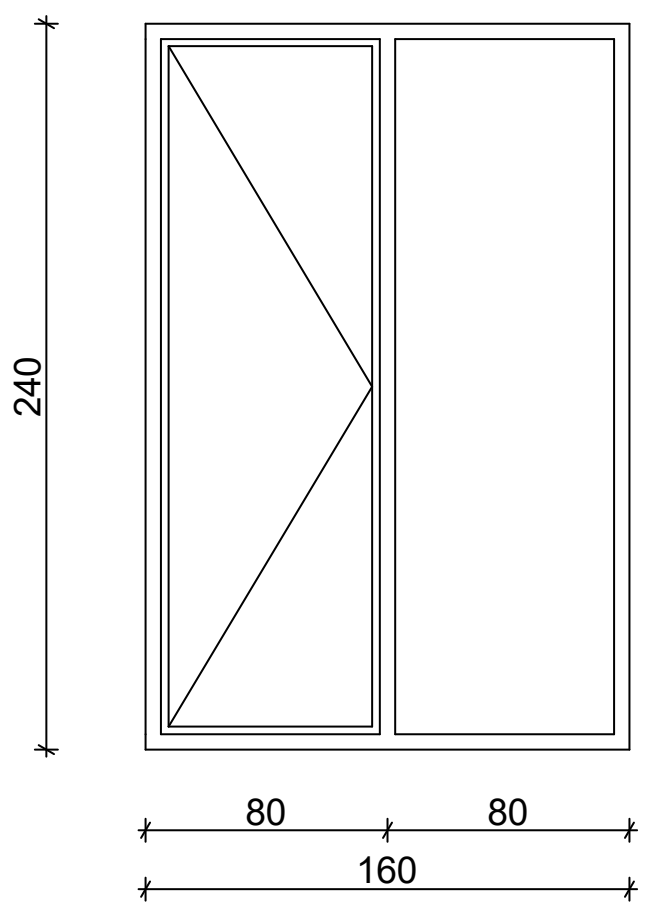

P9'

5 ცალი

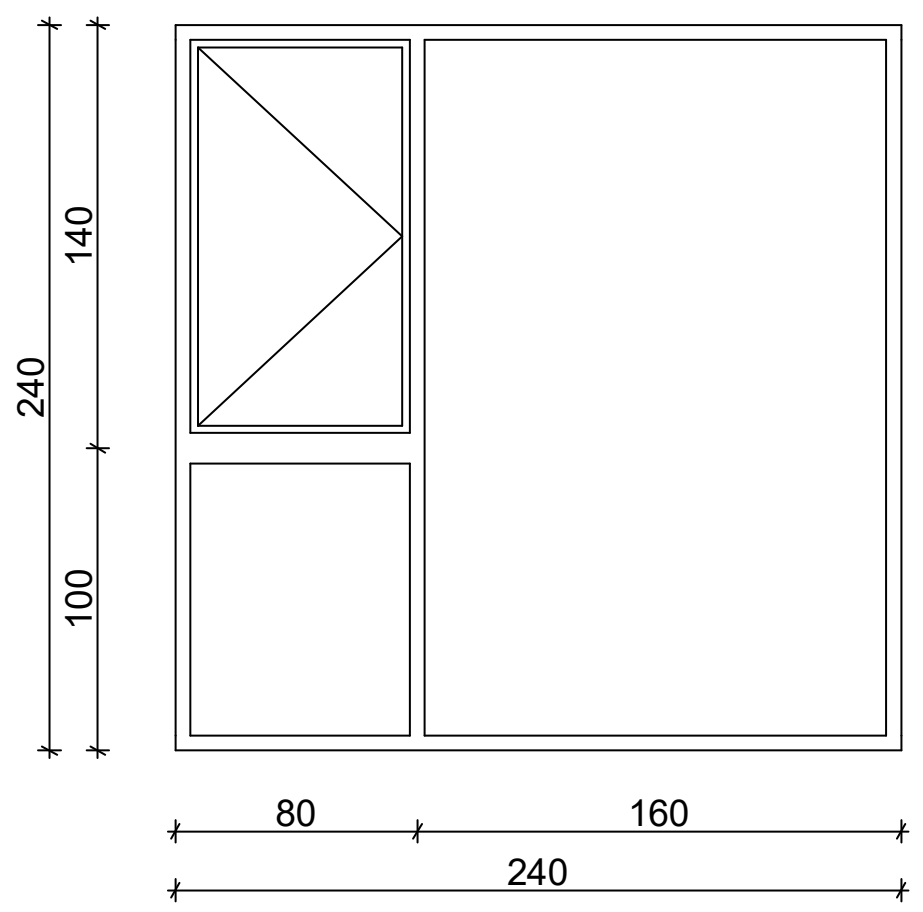

P10'

17 ცალი

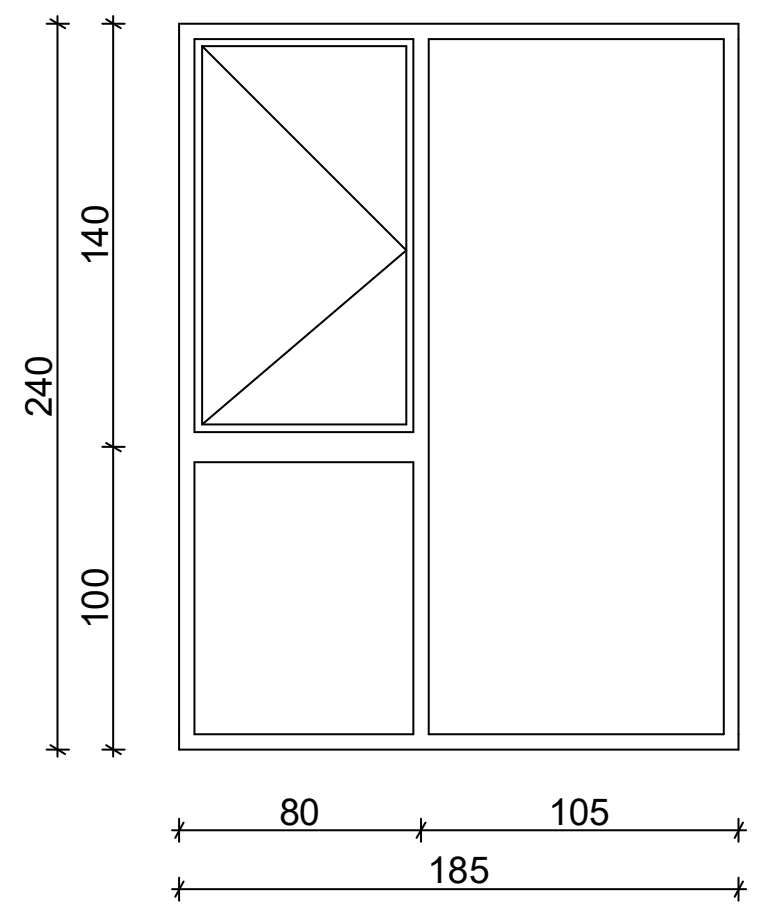

P11'

3 ცალი

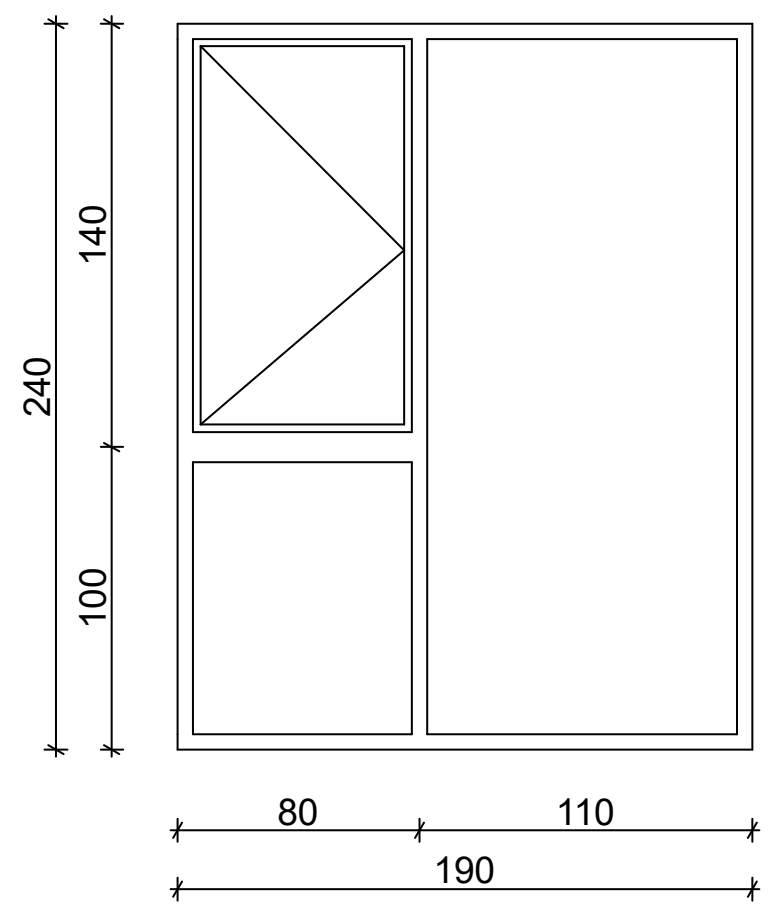

P7

57 ცალი

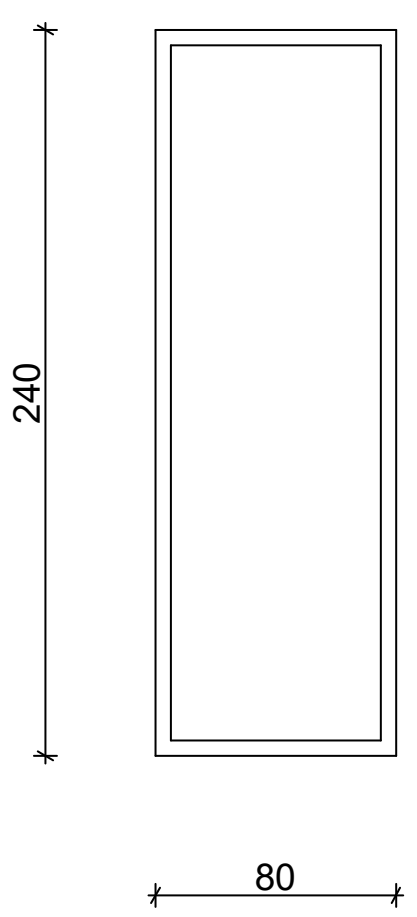

P8

19 ცალი

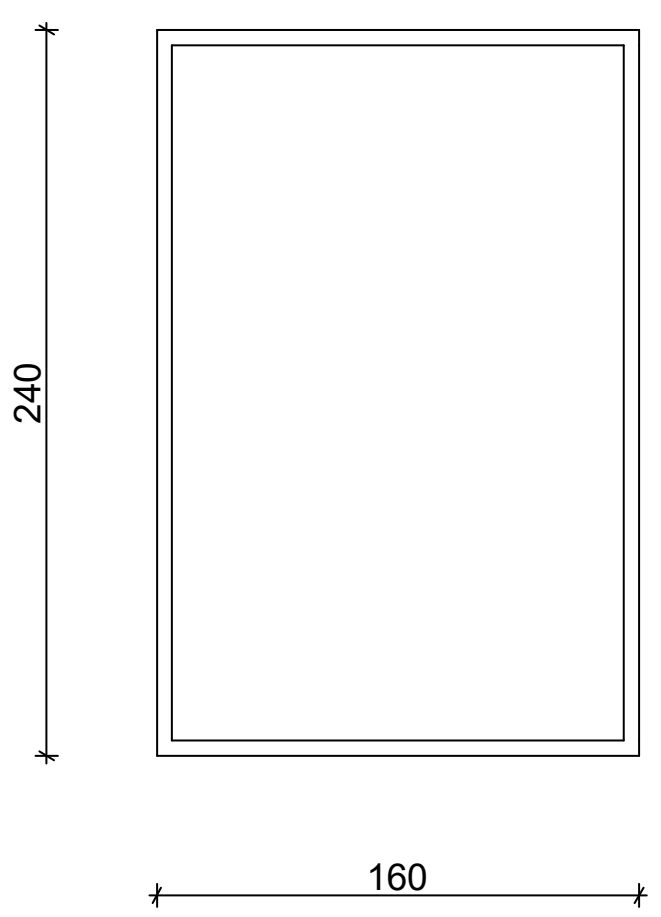

ქ. თბილისი. ყაზბეგის გამზირი №24

პროექტის დასახელება

ნახაზის დასახელება

აქსისი

ქ. თბილისი ყაზბეგის გამზირი №24
ტელ: (995 32) 24 17 18
Fax: (995 32) 24 17 17

საპრ. ხელმძღვ	ნ. მოსულიშვილი
პროექტის ავტორი	გ. ასტახიშვილი
მთ. კონსტრუქტორი	ა. ბეროშვილი
კონსტრუქტორი	ი. ბერძენიშვილი
დაამუშავა	ვ. სუჯაშვილი

კარი ზღურბლით და მიმხურავით

p5

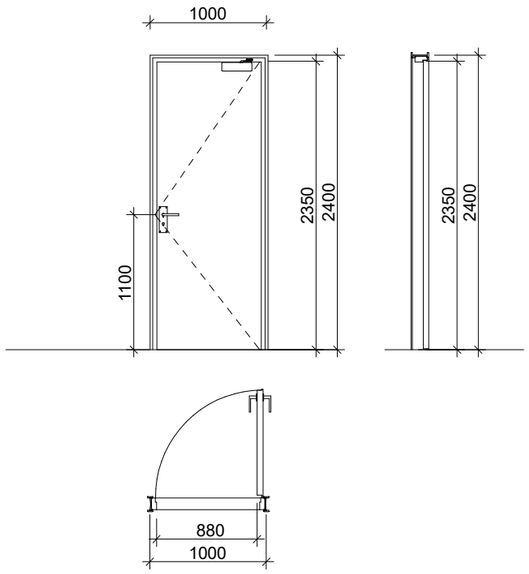

კარი ზღურბლით მიმხურავის გარეშე

p1

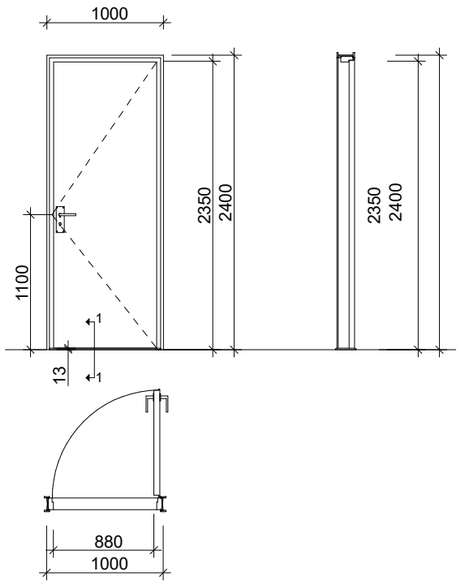

კარი ზღურბლის მიმხურავის გარეშე

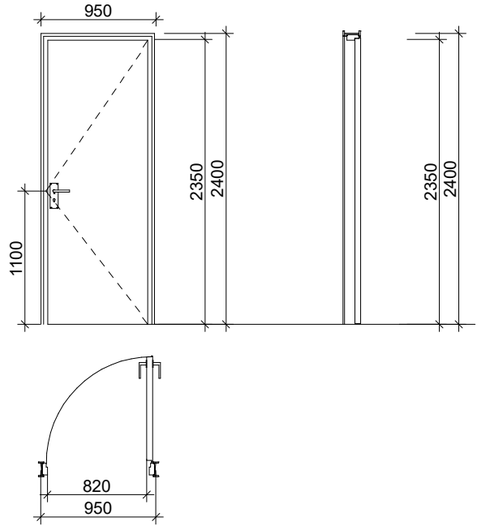

ზღურბლი კვეთი 1:1



შენიშვნები:

- კარის ზედაპირი უნდა იყოს გლუვი იატაკიდან მინიმუმ 250 მმ-ის საზღვრებში.
- სახელურები, ჩამოსაწევი სახელურები, საკეტები, რაზები და მისაწვდომი კარის სხვა სამართავები ისეთი ფორმის იქნება, რომ ადვილად შეიძლებოდეს ერთი ხელით მოქიდება და მის ასამუშავებლად საჭირო არ იქნება მაგრად მოქიდება, წვალება ან მაჯის ტრიალი.
- დახურული კარის კავეულის გასაღები ნაწილები და გაღებისათვის განკუთვნილი ძალა შესაბამისობაში იქნება შემდეგთან:
  1. წინიდან მისაწვდომობისას, გამოწვევით ან მიწოლით გაღებადი, არაუმეტეს 66.7 ნიუტონი.
  2. ბრუნვითი მოძრაობით გასაღები, არაუმეტეს 315 ნიუტონი სმ.
- **გასასვლელის კომპონენტებს (ჭხა-კიბე და ვესტიბიული) ემსახურება მიმხურავით აღჭურვილი კარებები.**
- კარის მიმხურავები ისე მოეწყობა, რომ 90 გრადუსით, ღია მდგომარეობიდან 12 გრადუსით გაღებულ მდგომარეობამდე კარის მისახურად საჭირო დრო არაუმცირეს 5 წამი იქნება.
- კარის ზამბარიანი ანჯამები ისე მოეწყობა, რომ 70 გრადუსით ღია მდგომარეობიდან დახურულ მდგომარეობამდე კარი არაუმცირეს 1.5 წამში გადავა.
- ცეცხლმედეგი კარისგან განსხვავებული კარის მიწოლით ან გამოწვევით გაღებისათვის საჭირო ძალა შესაბამისობაში იქნება შემდეგთან:
  1. შენობაში განთავსებული ანჯამიანი კარი: არაუმეტეს 22.2 ნიუტონი.
- კარებების ცეცხლმედეგობა მითითებულია ხანძარსაწინააღმდეგო გეგმებზე.
- კარებების გაღების მიმართულება მითითებულია გეგმებზე.
- კერის ზღურბლი მითითბულია გეგმებზე
- არცერთი კარის სუფთა სიმაღლე არ იქნება 2,05 მეტრზე ნაკლები.

კ-1 მოეწყობა კიბის უჯრედებში

კ-2 მოეწყობა ბინების შესასვლელში

კ-2 მოეწყობა ბინების შესასვლელში

პრ. №	ნახ. №	A-3

პირობითი აღნიშვნები

შენიშვნა

ა ძ ს ი ნ ი

ქ. თბილისი. ყაზბეგის გამზირი №24

პროექტის დასახელება

ნახაზის დასახელება

ა ძ ს ი ნ ი

ქ. თბილისი ყაზბეგის გამზირი №24
ტელ: (995 32) 24 17 18
Fax: (995 32) 24 17 17

ლითონის მოაჯირი 1;2;3;4;5;6;10;11;11';12;12';13;13';14;14'

h=110 სმ

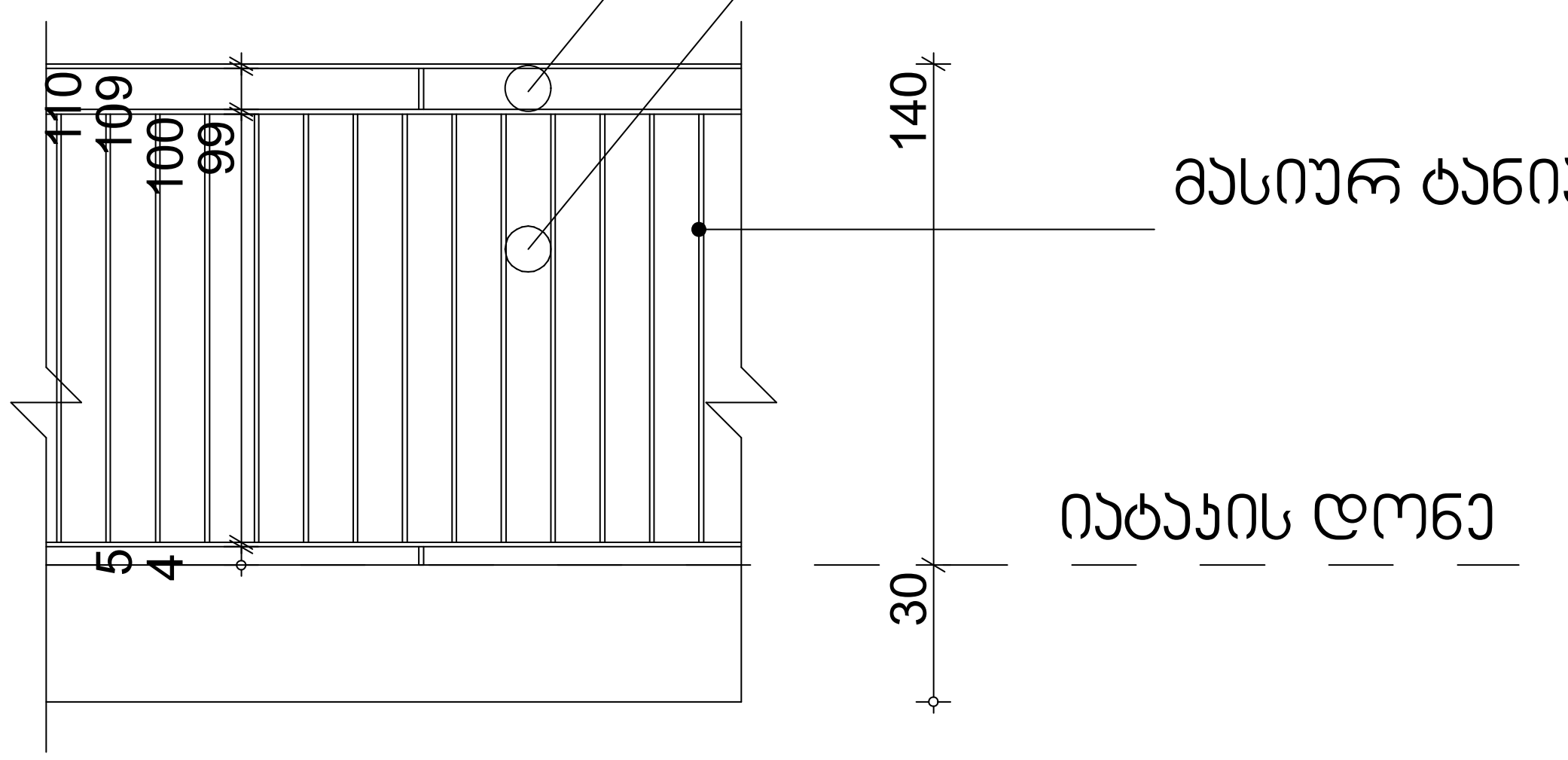

ლითონის მოაჯირი 1

ბინებში h=110 სმ; L=535 სმ
12 ცალი

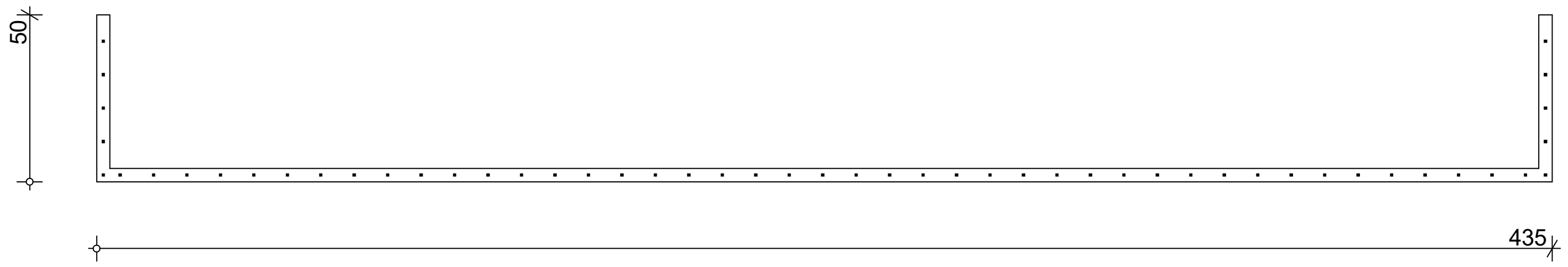

ლითონის მოაჯირი 2

ბინებში h=110 სმ; L=480 სმ
24 ცალი

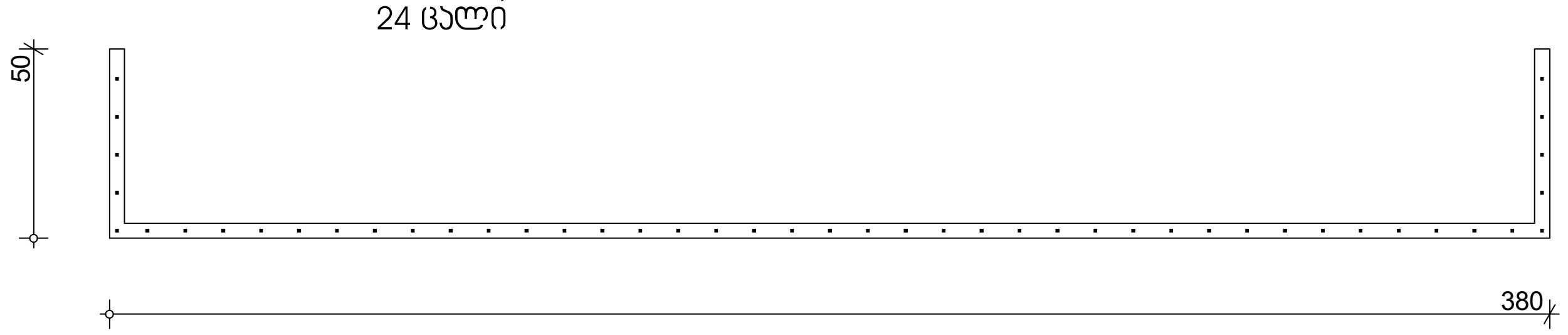

ლითონის მოაჯირი 3

ბინებში h=110 სმ; L=655 სმ
6 ცალი

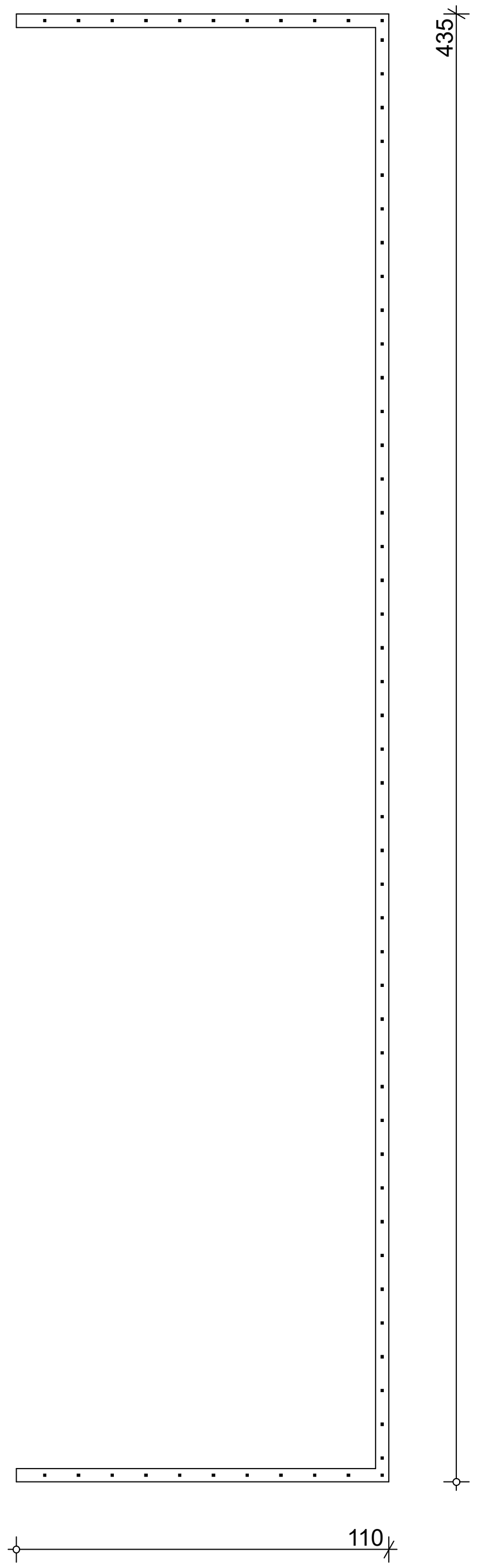

პრ. №	ნახ. №	A-3

პირობითი აღნიშვნები

შენიშვნა

ა ქ ს ი ს ი

ქ. თბილისი. ყაზბეგის გამზირი №24

პროექტის დასახელება

ნახაზის დასახელება

ქ. თბილისი ყაზბეგის გამზირი №24
ტელ: (995 32) 24 17 18
Fax: (995 32) 24 17 17
ა ქ ს ი ს ი

საარ. ხელმძღ	ნ. მოსულიშვილი
პროექტის ავტორი	გ. ასტახიშვილი
მთ. კონსტრუქტორი	ა. ბეროშვილი
კონსტრუქტორი	ი. ბერძენიშვილი
დაამუშავა	ვ. სუჯაშვილი

ლითონის მოაჯირი 4

ბინებში h=110 სმ; L=600 სმ
12 ცალი

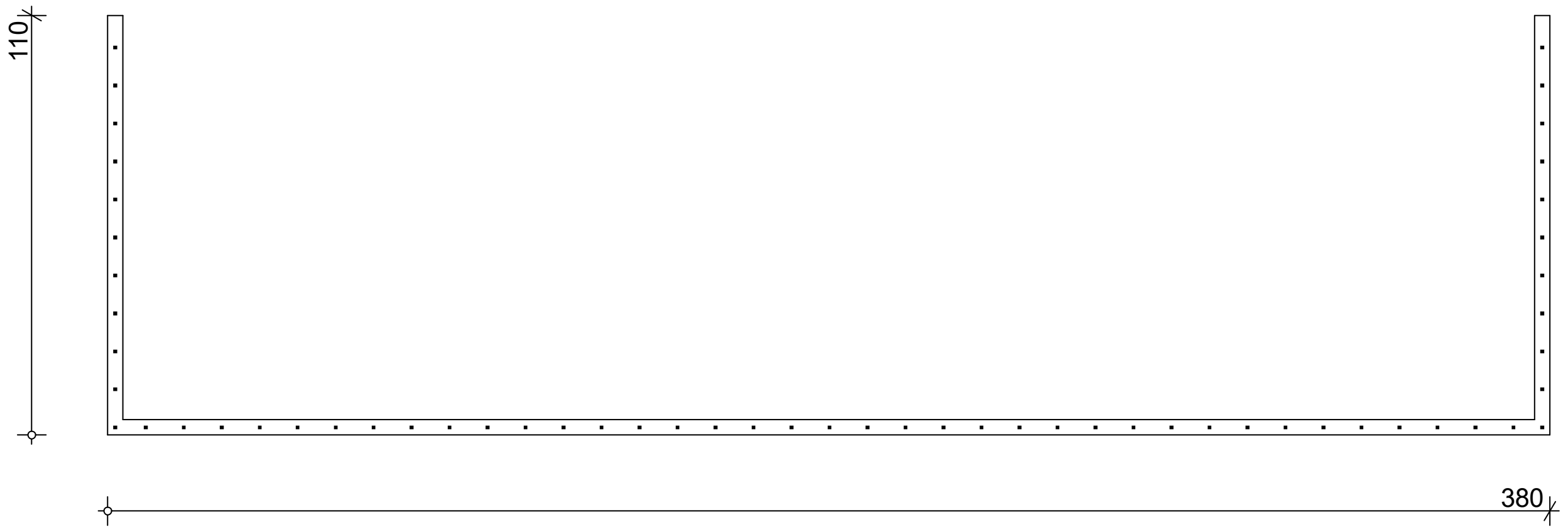

ლითონის მოაჯირი 5

ბინებში h=110 სმ; L=1375 სმ
4 ცალი

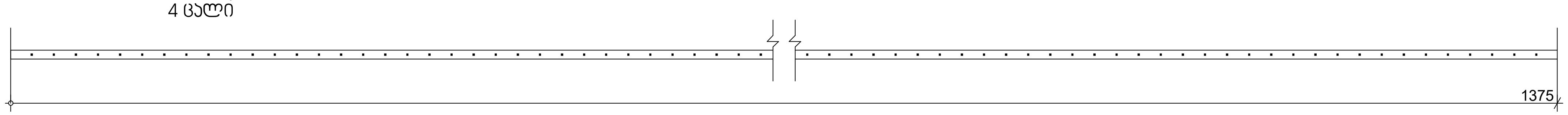

ლითონის მოაჯირი 6

ბინებში h=110 სმ; L=1320 სმ
2 ცალი

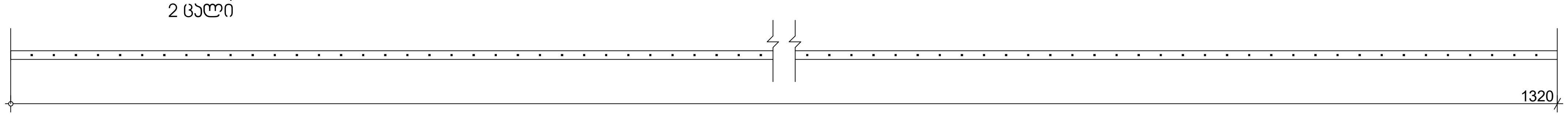

ლითონის მოაჯირი 10

ბინებში h=110 სმ; L=705 სმ
18 ცალი

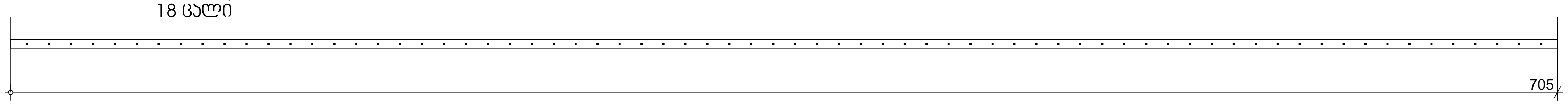

პრ. №	ნახ. №	A-3

პირობითი აღნიშვნები

შენიშვნა

ა ქ ს ი ს ი

ქ. თბილისი. ყაზბეგის გამზირი №24

პროექტის დასახელება

ნახაზის დასახელება

ა ქ ს ი ს ი
ქ. თბილისი ყაზბეგის გამზირი №24
ტელ: (995 32) 24 17 18
Fax: (995 32) 24 17 17

საპრ. ხელმძღ	ნ. მოსულიშვილი
პროექტის ავტორი	გ. ასტახიშვილი
მთ. კონსტრუქტორი	ა. ბეროშვილი
კონსტრუქტორი	ი. ბერძენიშვილი
დაამუშავა	ვ. სუჯაშვილი

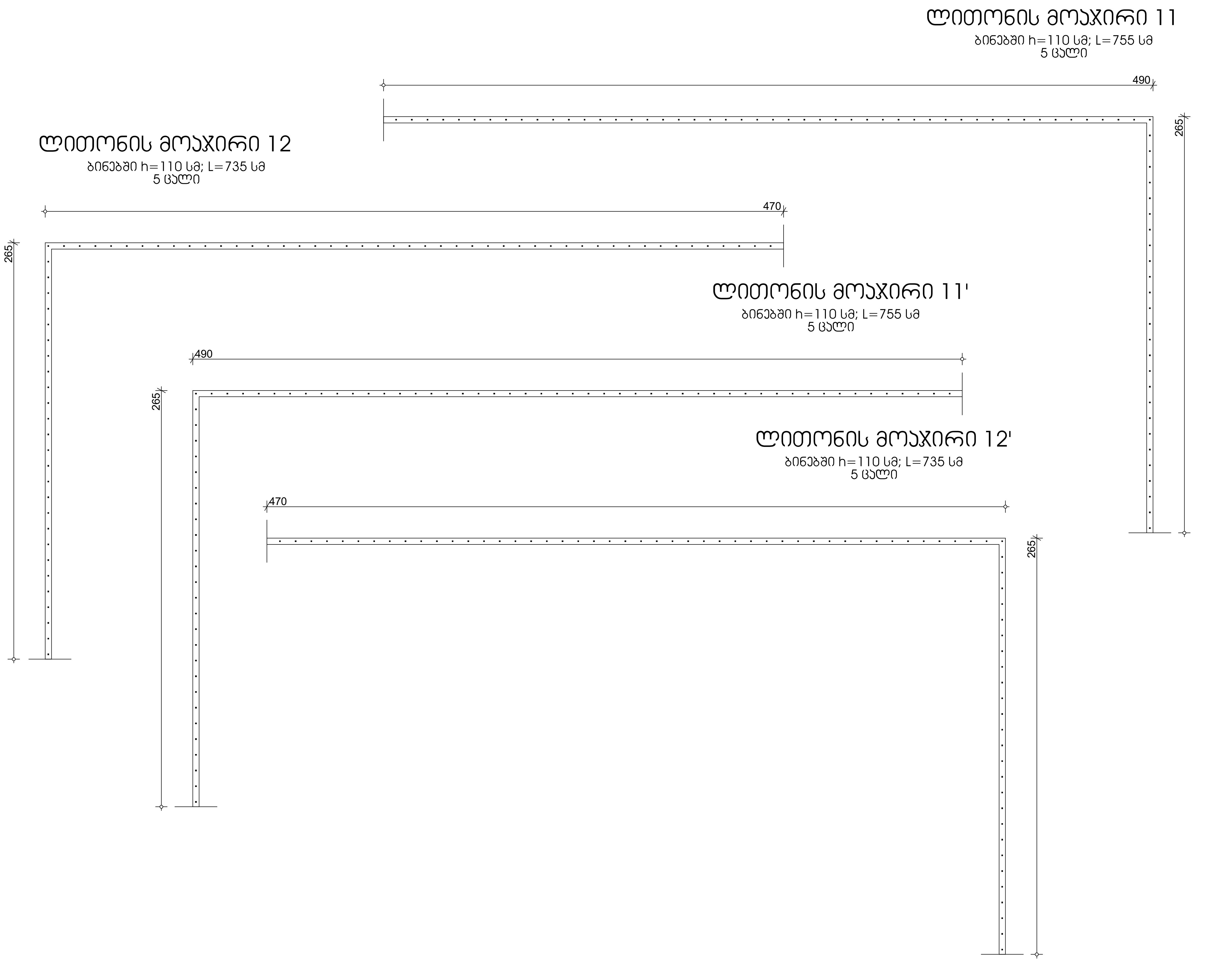

პრ. №	ნახ. №	A-3

პირობითი აღნიშვნები

შენიშვნა

ა ქ ს ი ს ი

ქ. თბილისი. ყაზბეგის გამზირი №24

პროექტის დასახელება

ნახაზის დასახელება

ა ქ ს ი ს ი
ქ. თბილისი ყაზბეგის გამზირი №24
ტელ: (995 32) 24 17 18
Fax: (995 32) 24 17 17

საარ. ხელმძღვ	ნ. მოსულიშვილი
პროექტის ავტორი	გ. ასტახიშვილი
მთ. კონსტრუქტორი	ა. ბეროშვილი
კონსტრუქტორი	ი. ბერძენიშვილი
დაამუშავა	ვ. სუჯაშვილი

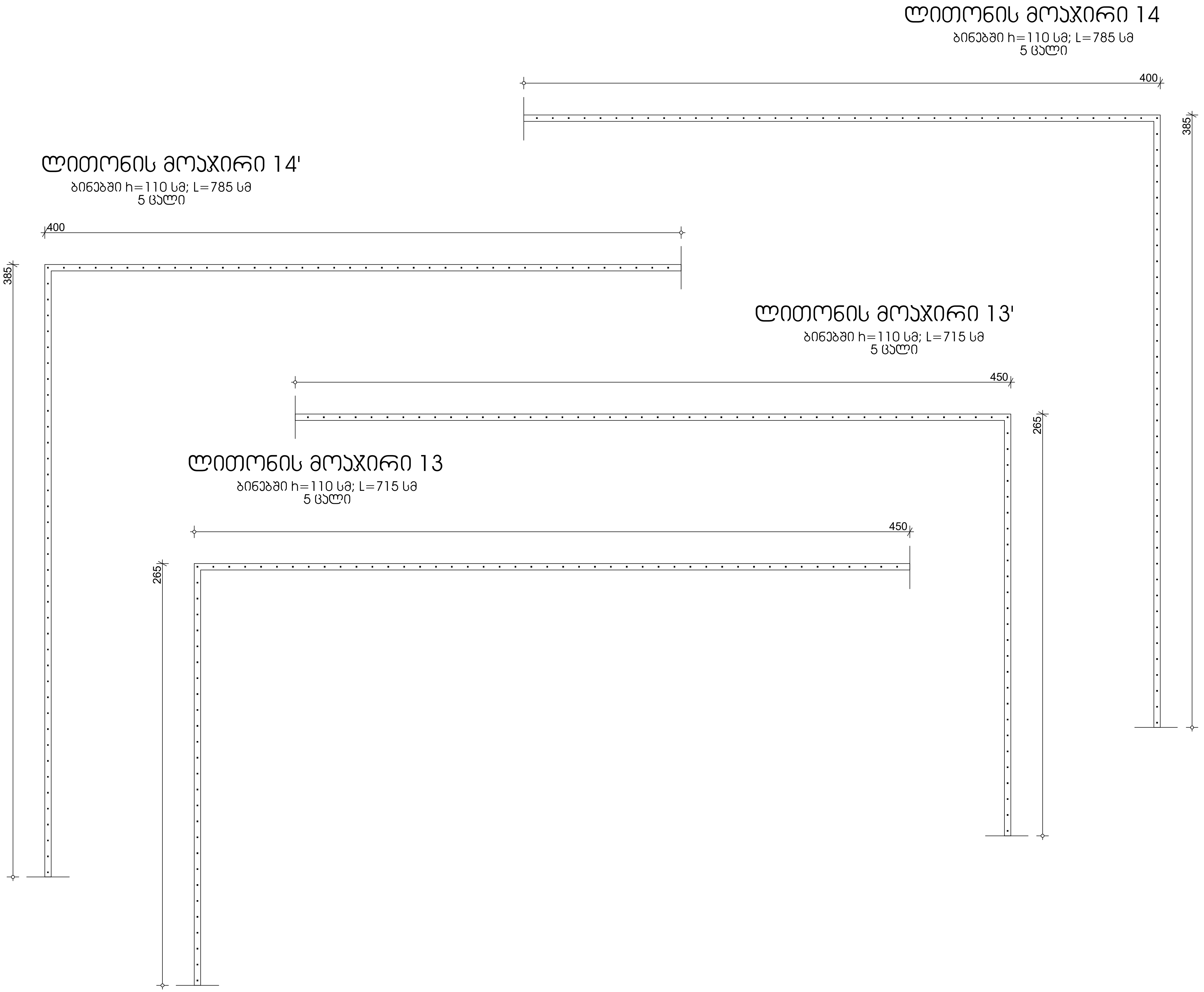

პრ. №	ნახ. №	A-3

პირობითი აღნიშვნები

შენიშვნა

ა ქ ს ი ს ი

ქ. თბილისი. ყაზბეგის გამზირი №24

პროექტის დასახელება

ნახაზის დასახელება

ქ. თბილისი ყაზბეგის გამზირი №24
ტელ: (995 32) 24 17 18
Fax: (995 32) 24 17 17

საარ. ხელმძღ	ნ. მოსულიშვილი
პროექტის ავტორი	გ. ასტახიშვილი
მთ. კონსტრუქტორი	ა. ბეროშვილი
კონსტრუქტორი	ი. ბერძენიშვილი
დაამუშავა	ვ. სუჯაშვილი

მინის მოაჯირი 7;8;9;15;16;17;18

h=110 სმ

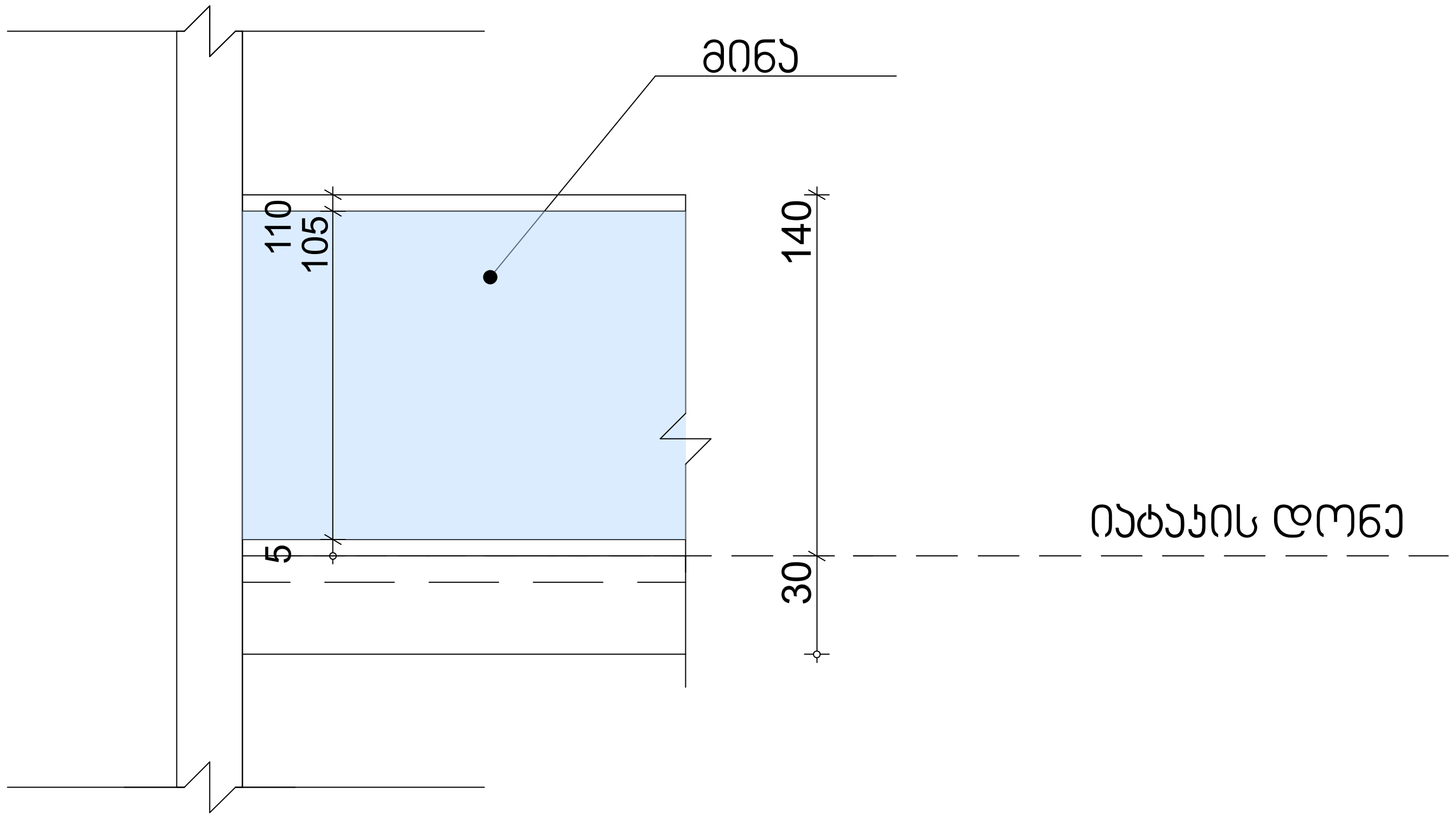

მინის მოაჯირი 7

ბინებში h=110 სმ; L=192 სმ
2 ცალი

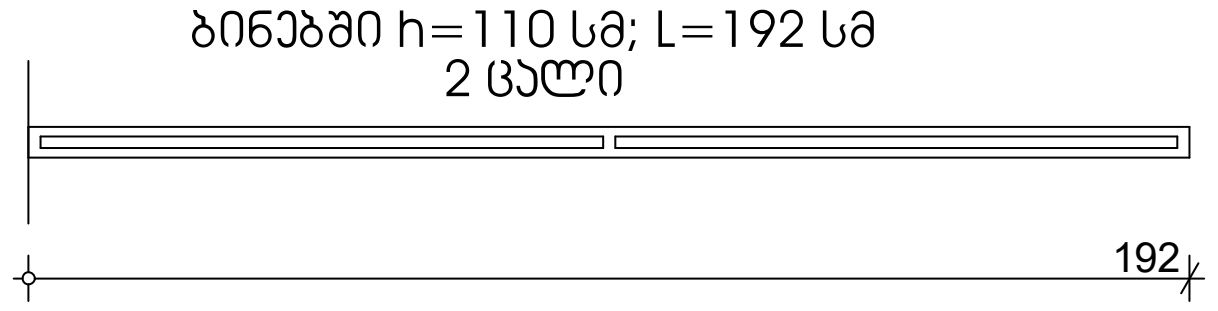

მინის მოაჯირი 8

ბინებში h=110 სმ; L=200 სმ
2 ცალი

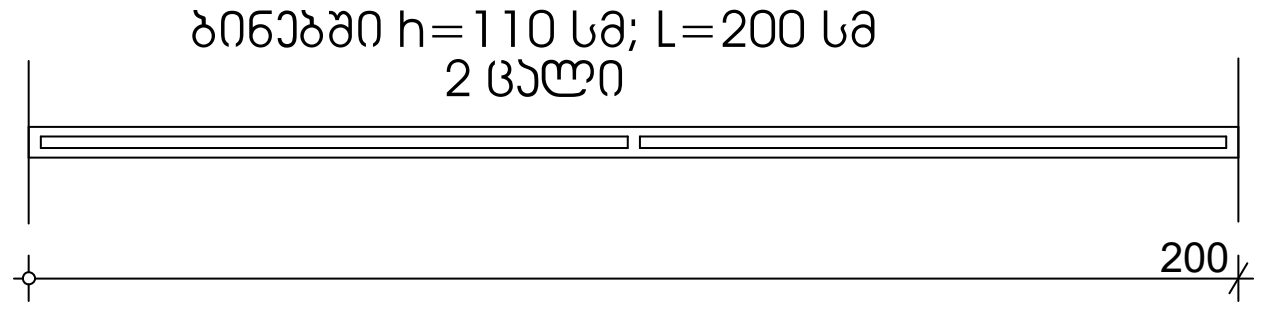

მინის მოაჯირი 9

ბინებში h=110 სმ; L=630 სმ
6 ცალი

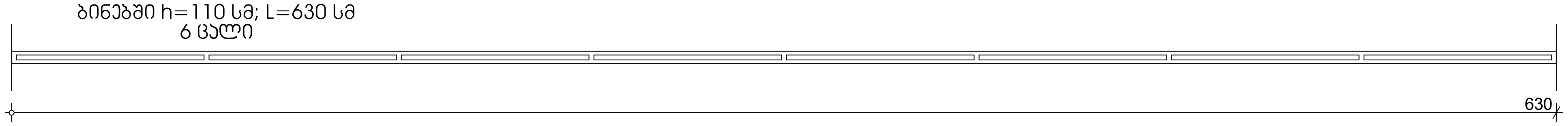

პრ. №	ნახ. №	A-3

პირობითი აღნიშვნები

შენიშვნა

ა ქ ს ი ს ი

ქ. თბილისი. ყაზბეგის გამზირი №24

პროექტის დასახელება

ნახაზის დასახელება

ა ქ ს ი ს ი

ქ. თბილისი ყაზბეგის გამზირი №24
ტელ: (995 32) 24 17 18
Fax: (995 32) 24 17 17

საპრ. ხელმძღ	ნ. მოსულიშვილი
პროექტის ავტორი	გ. ასტახიშვილი
მთ. კონსტრუქტორი	ა. ბეროშვილი
კონსტრუქტორი	ი. ბერძენიშვილი
დაამუშავა	ვ. სუჯაშვილი

Элемент 18
Элемент h=110 мм; L=725 мм
8 шт.

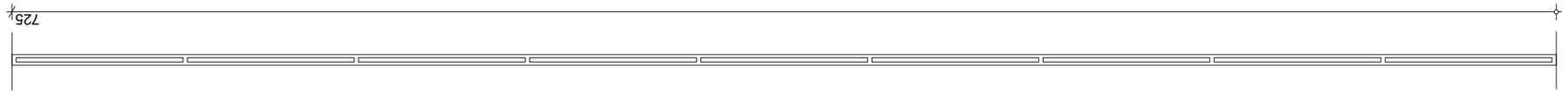

Элемент 17
Элемент h=110 мм; L=640 мм
8 шт.



Элемент 16
Элемент h=110 мм; L=650 мм
8 шт.

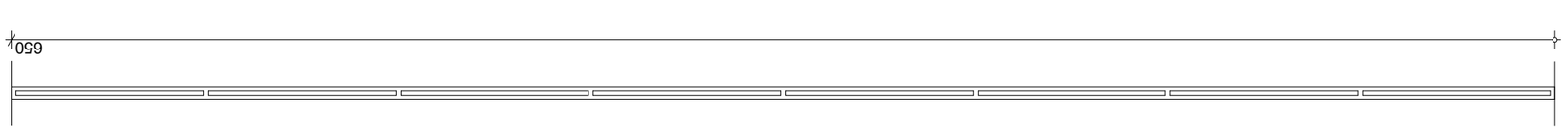

Элемент 15
Элемент h=110 мм; L=670 мм
8 шт.

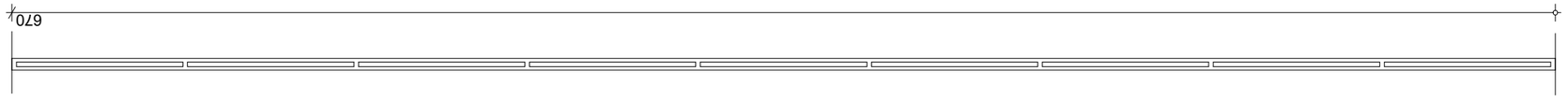

Изм.	Кол.	№ док.
Разработал: Иванов		А-3
Проверил: Петрова		
Н. контр.: Сидоров		
Утвердил: Кузнецов		
Спецификация		
Лит.	Масса	Масштаб
Р		1:10
Копировал		Формат А3

ООО «Строительные системы»
г. Москва, ул. Заводская, д. 24, стр. 1
Тел./факс: (495) 321-24-17

ორმხრივი კავშირის გამოყენების წესები, ნიშანი უნდა გაიკრას თავშესაფრის ფართობებთან

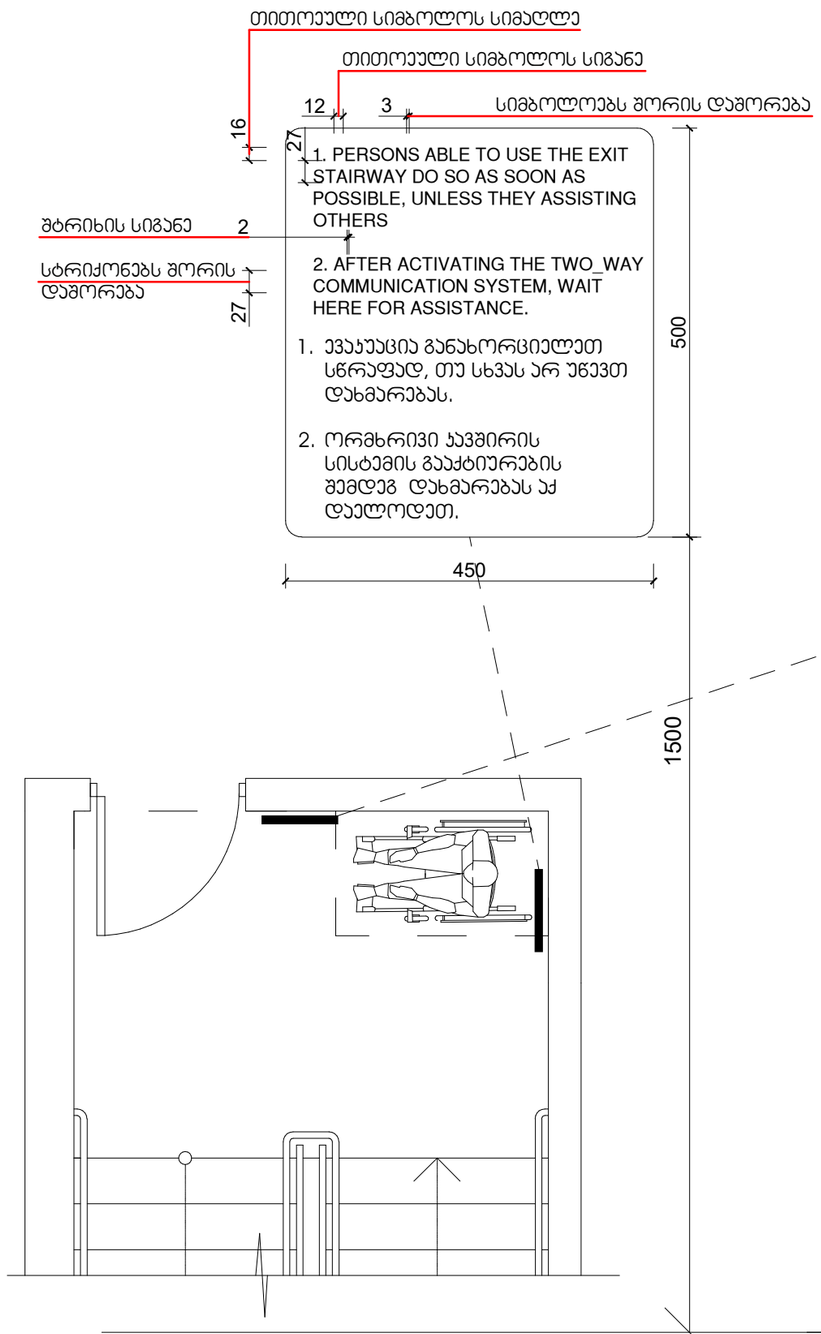

გზა-კიბის ამოსაცნობის ნიშანი, გზა-კიბის საზღვრებში, დერეფანში გამავალი კარის საკეტის მომიჯნავედ

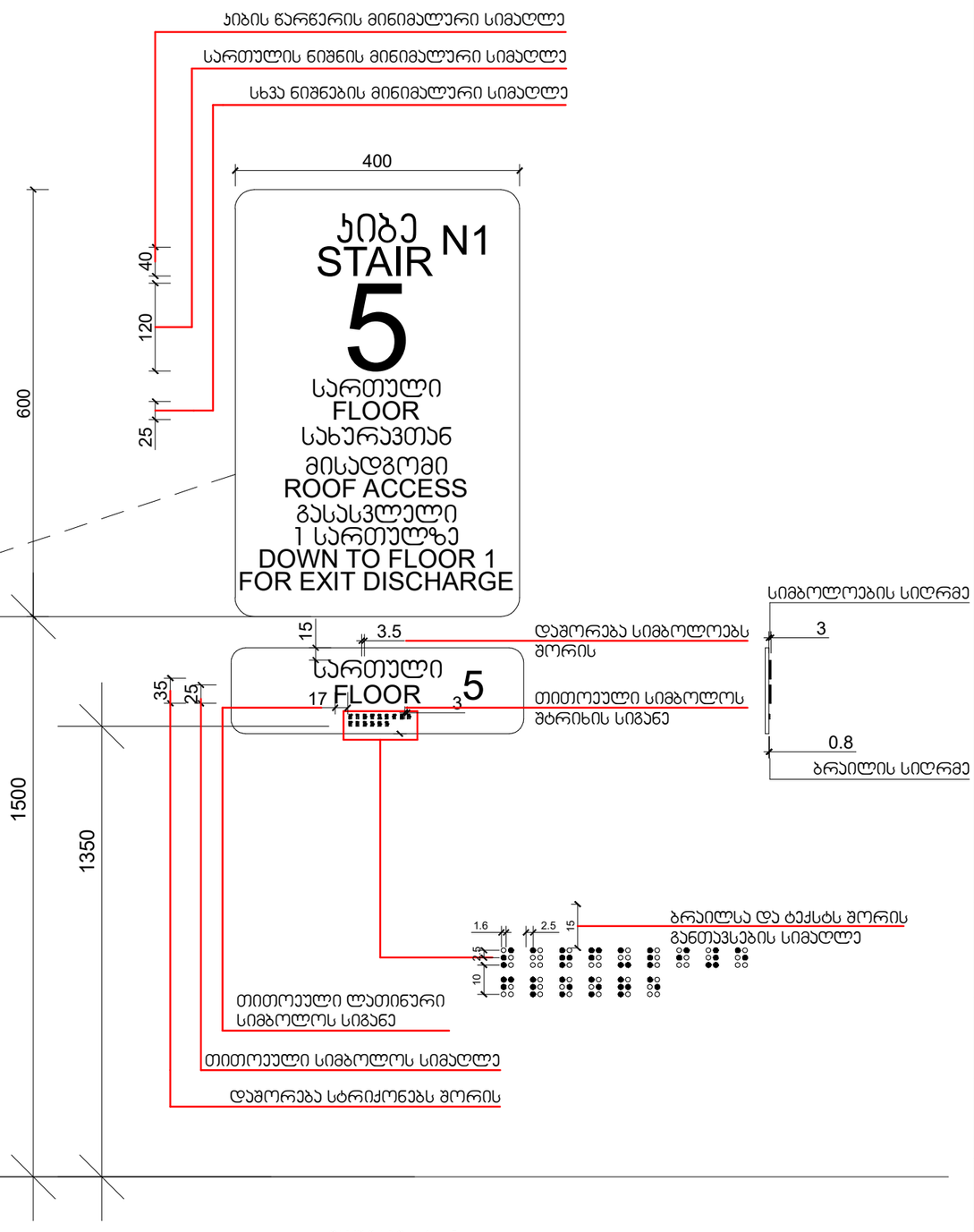

მასშტაბი: 1 : 5

პრ. №	ნახ. №	A-3

პირობითი აღნიშვნები

შენიშვნა

ა ქ ს ი ს ი

ქ. თბილისი. ყაზბეგის გამზირი №24

პროექტის დასახელება

ნახაზის დასახელება

ა ქ ს ი ს ი

ქ. თბილისი ყაზბეგის გამზირი №24
ტელ: (995 32) 24 17 18
Fax: (995 32) 24 17 17

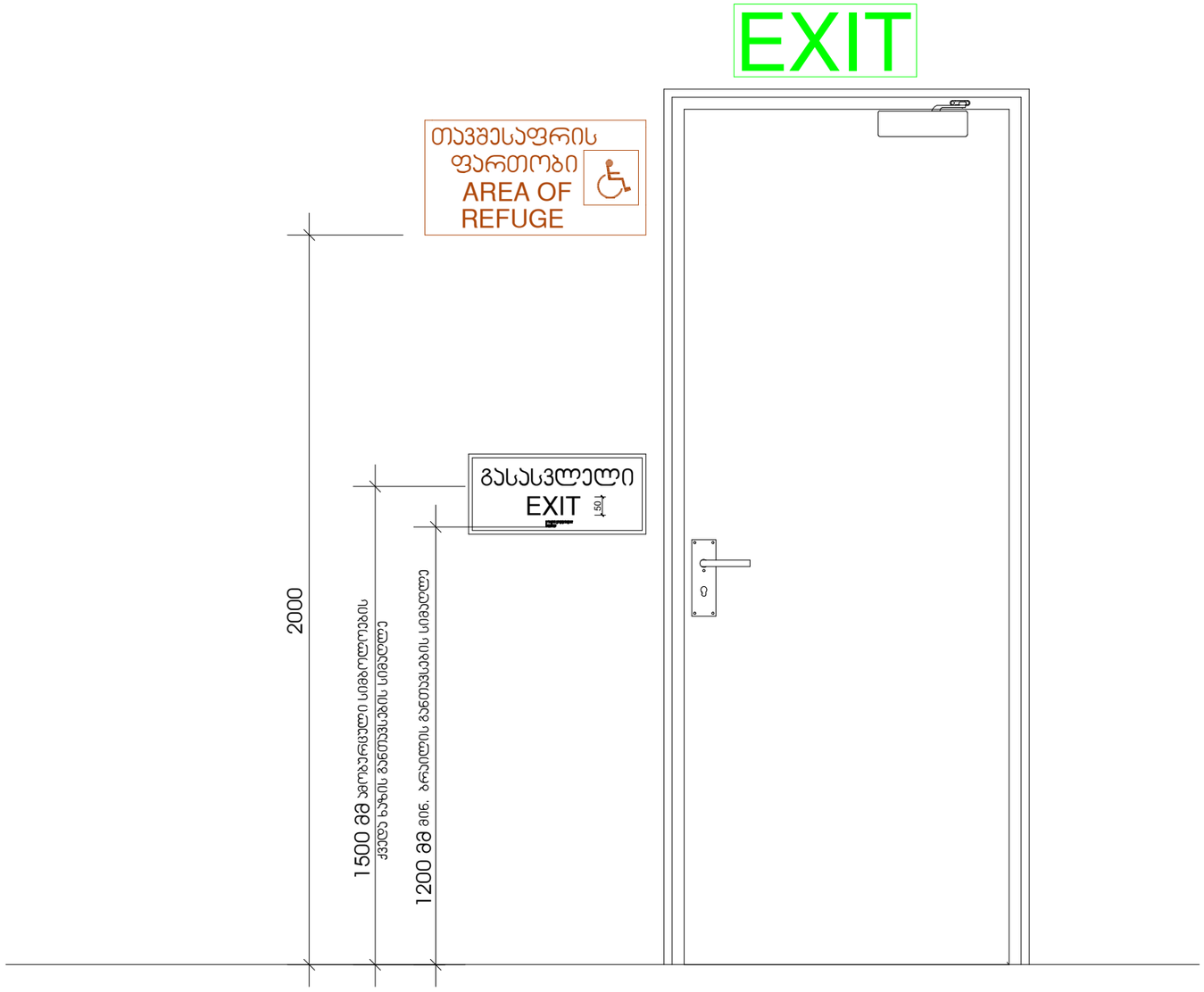

მასშტაბი: 1 : 10

პრ. №	ნახ. №	A-3

პირობითი აღნიშვნები

შენიშვნა

ა ქ ს ი ნ ი

ქ. თბილისი. ყაზბეგის გამზირი №24

პროექტის დასახელება

ნახაზის დასახელება

ა ქ ს ი ნ ი

ქ. თბილისი ყაზბეგის გამზირი №24
ტელ: (995 32) 24 17 18
Fax: (995 32) 24 17 17

გასასვლელის განათებული ნიშანი

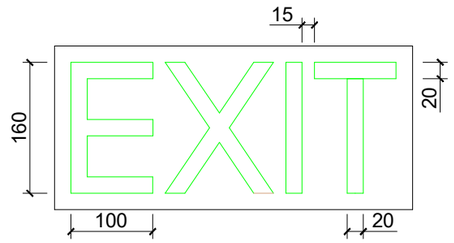

განათებული ნიშანი თავშესაფრის ფართობთან მიმავალ ჯართან

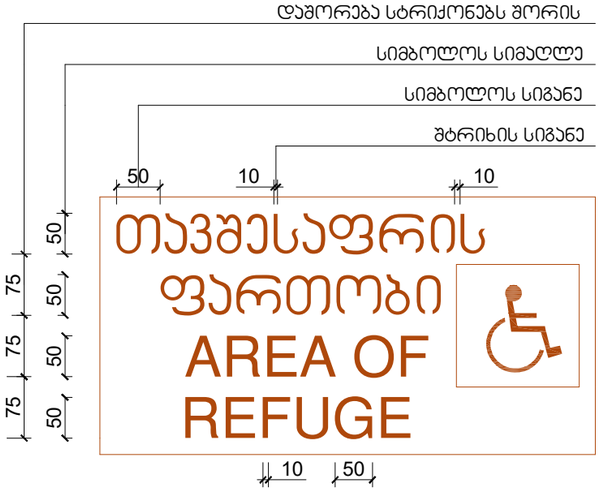

ნიშანი ამობურცული სიმბოლოებით და ბრაილით გზა-ჯიბის შესასვლელთან და გარეთ გამავალ ყველა ჯართან

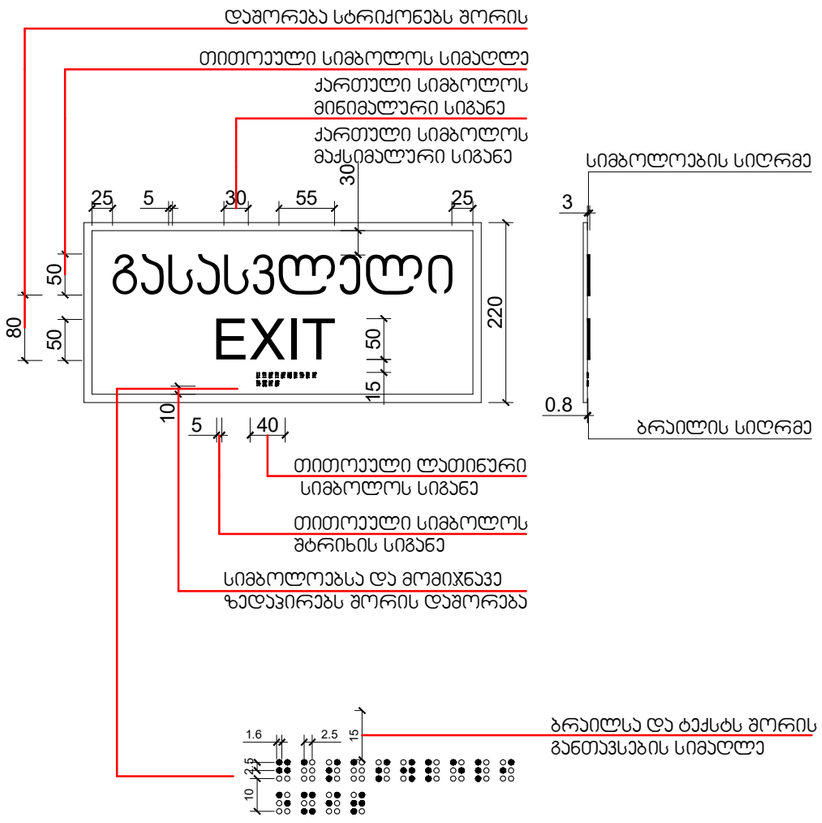

მასშტაბი: 1 : 5

პრ. №	ნახ. №
	A-3

პირობითი აღნიშვნები

შენიშვნა

ა ქ ს ი ს

ქ. თბილისი. ყაზბეგის გამზირი №24

პროექტის დასახელება

ნახაზის დასახელება

ა ქ ს ი ს

ქ. თბილისი ყაზბეგის გამზირი №24
ტელ: (995 32) 24 17 18
Fax: (995 32) 24 17 17

სასწრაფო სამედიცინო დახმარების საერთაშორისო სიმბოლო
(სიცოცხლის ვარსკვლავი) განთავსდება ლიფტის ჩარჩოს ორივე მხარეს

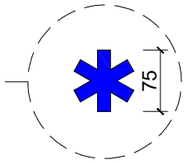

ნიშანი განთავსდება ლიფტის გამოსაძახებელ ღილაკთან



მასშტაბი: 1 : 5

პრ. №	ნახ. №	A-3

პირობითი აღნიშვნები

შენიშვნა

ა ქ ს ი ნ ს

ქ. თბილისი. ყაზბეგის გამზირი №24

პროექტის დასახელება

ნახაზის დასახელება

ა ქ ს ი ნ ს

ქ. თბილისი ყაზბეგის გამზირი №24
ტელ: (995 32) 24 17 18
Fax: (995 32) 24 17 17

ნიშანი განთავსდება
გზა-კიბის საზღვრებში პარის მომიჯნავედ

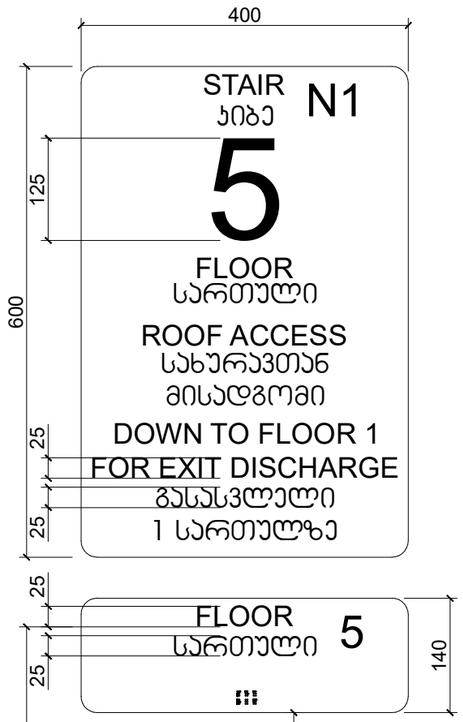

ნიშანი განთავსდება
გზა-კიბის საზღვრებში პარის მომიჯნავედ

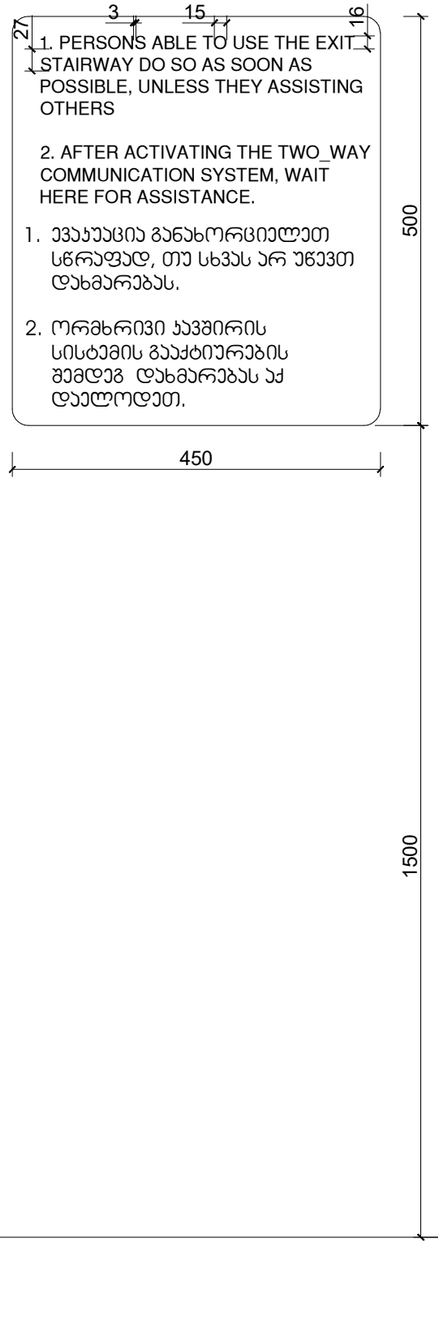

ნიშანი განთავსდება
გარე მისაწვდომ ავტოსადგომთან

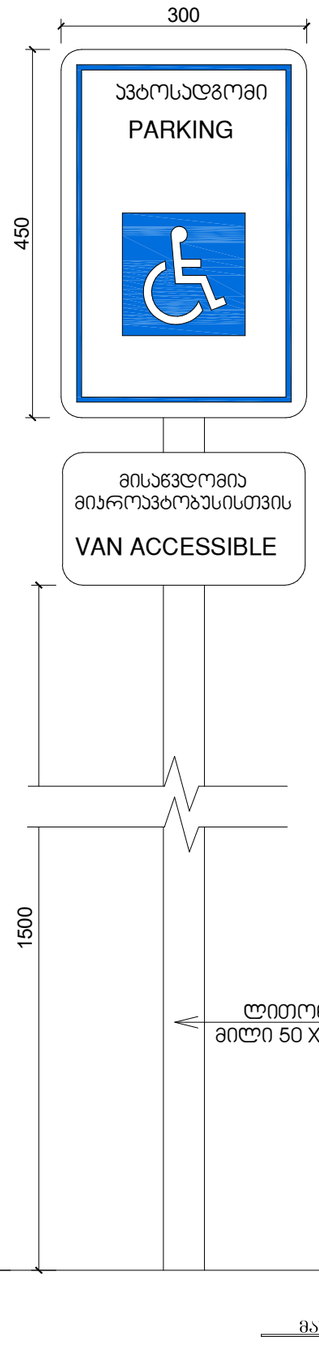

ნიშანი განთავსდება
შიგა მისაწვდომ ავტოსადგომთან

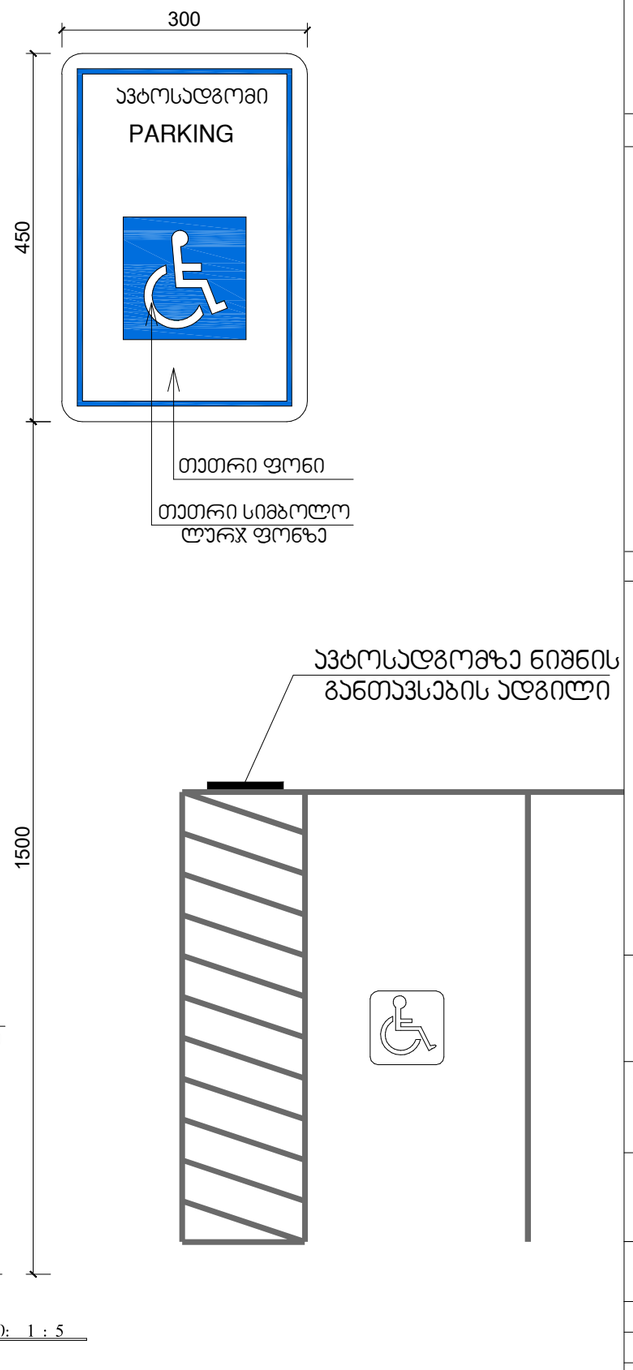

მასშტაბი: 1 : 5

პრ. №	ნახ. №	A-3

პირობითი აღნიშვნები

შენიშვნა

ა ქ ს ი ნ ი

ქ. თბილისი. ყაზბეგის გამზირი №24

პროექტის დასახელება

ნახაზის დასახელება

ა ქ ს ი ნ ი
ქ. თბილისი ყაზბეგის გამზირი №24
ტელ: (995 32) 24 17 18
Fax: (995 32) 24 17 17

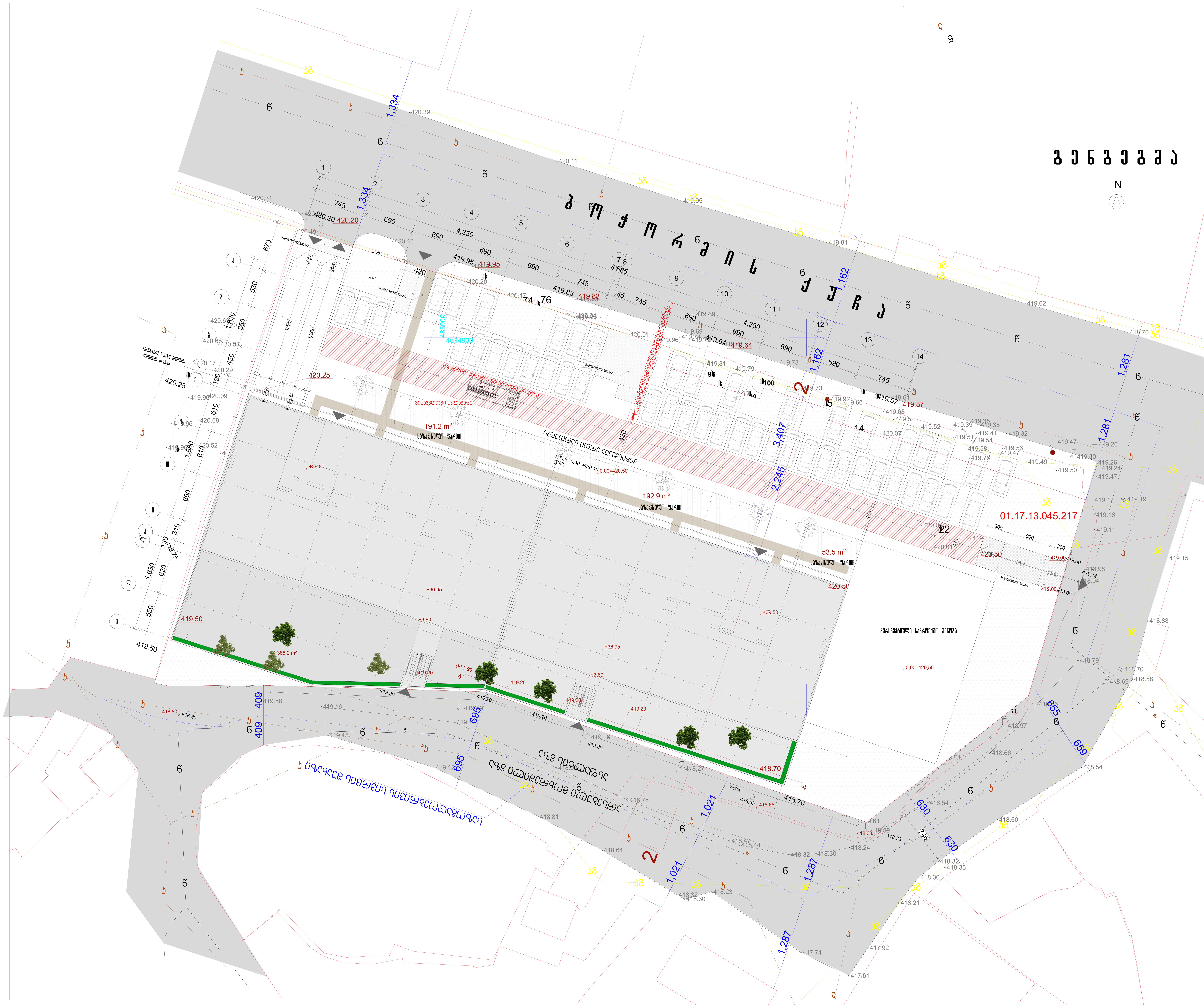

პრ. №	ნახ. №	A-3

პირობითი აღნიშვნები

შენიშვნა

ა ქ ს ი ს ი

ქ. თბილისი. ყაზბეგის გამზირი №24

პროექტის დასახელება

მრავალფუნქციური კომპლექსი
ბოჭორმის ქ. №25

ნახაზის დასახელება

გენგეგმა

აქსისი
ქ. თბილისი ყაზბეგის გამზირი №24
ტელ: (995 32) 24 17 18
Fax: (995 32) 24 17 17

სააღ. ხელმძღვ	ნ.მოსულიშვილი
პროექტის ავტორი	გ. ასტახიშვილი
პროექტის ავტორი	
მთ. კონსტრუქტორი	ა. ბეროშვილი
კონსტრუქტორი	ი. ბერძენიშვილი

Фрагмент генплана 01.10.-3 – Детская поликлиника на 250 посещений

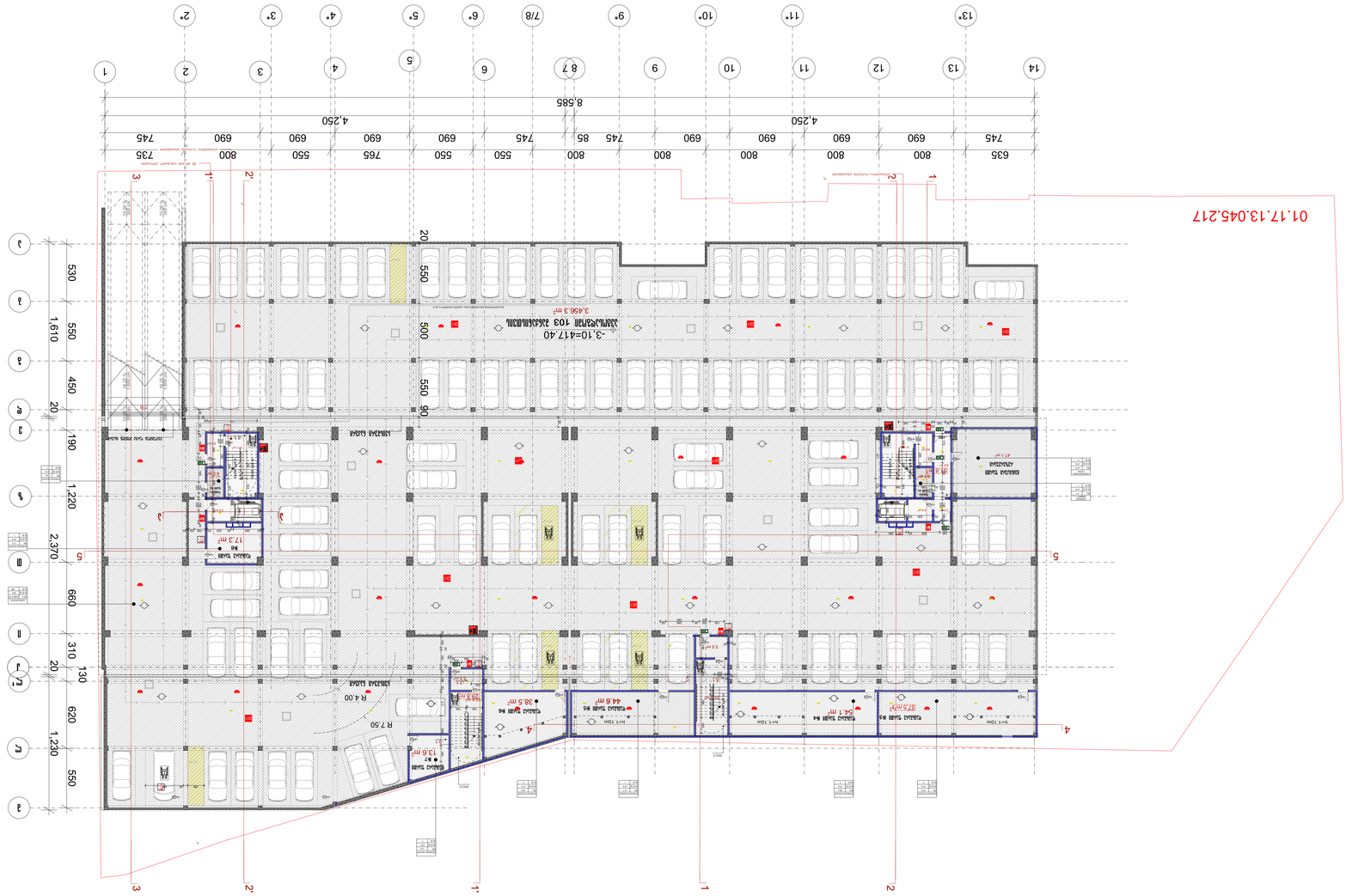
01.17.13.045.217
-3.10=417.40
Здание поликлиники на 250 посещений
3 456.3 m²
Здание ТП
Здание ИТП
Здание ВНС
Здание ВНС
Здание ВНС

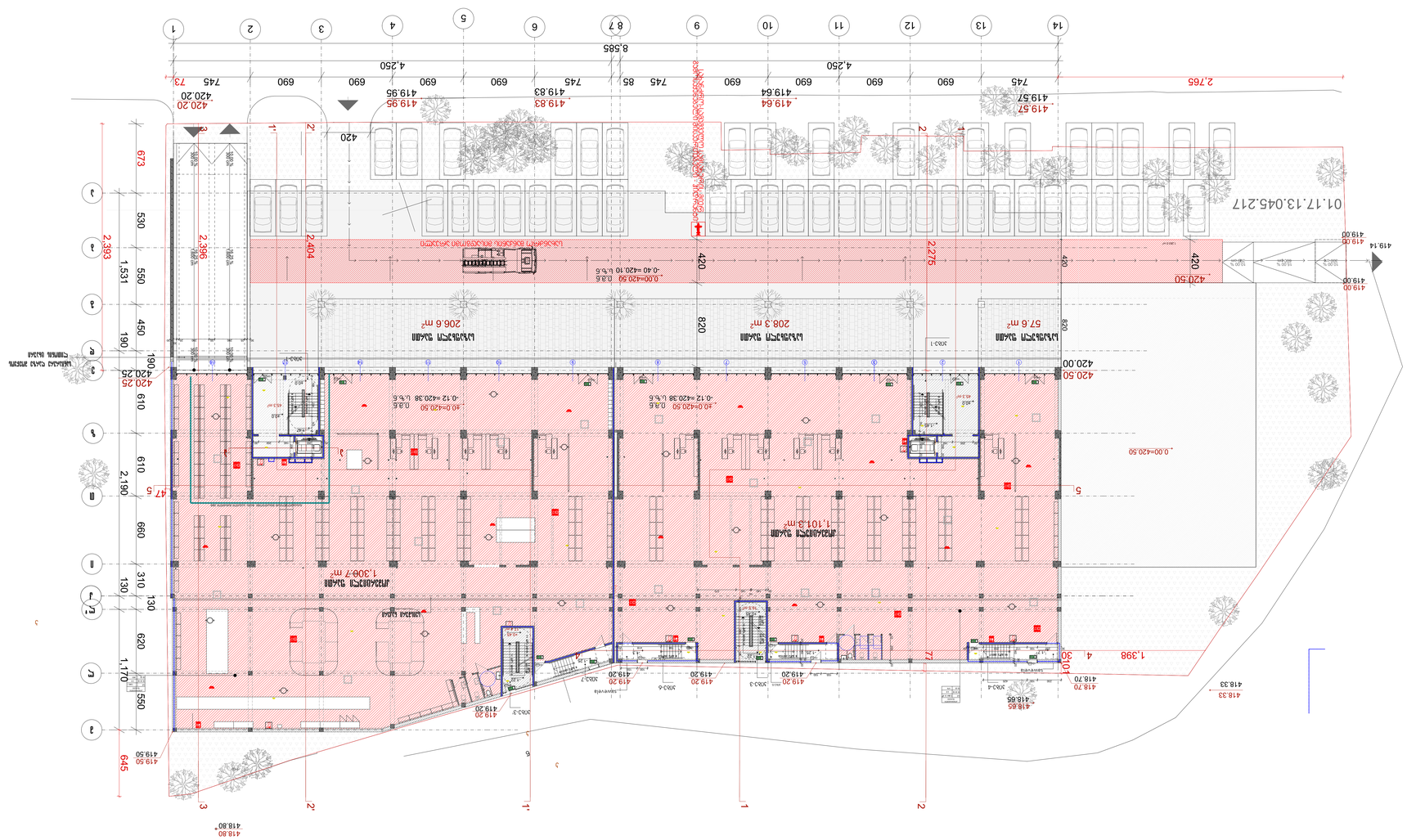
01.17.13.045.217
1
2
3
4
5
6
7
8
9
10
11
12
13
14
A
Б
В
Г
Д
Е
Ж
З
8,585
4,250
4,250
2,765
1,398
673
530
550
450
190
610
660
310
130
620
550
645
2,190
1,170
1,531
2,393
2,396
2,404
2,275
820
420
420.50
420.00
420.25
419.50
418.80
418.70
418.65
418.33
419.14
419.00
419.57
419.64
419.95
419.83
420.20
745
690
85
73
47
30
0.00÷420.50
0.40÷420.10 U.b.6
0.12÷420.38 U.b.6
0.40÷420.50
0.12÷420.50
0.36
U.b.6
1.306.7 m²
1,101.3 m²
206.6 m²
208.3 m²
57.6 m²
Lobby
Service
Service
Service

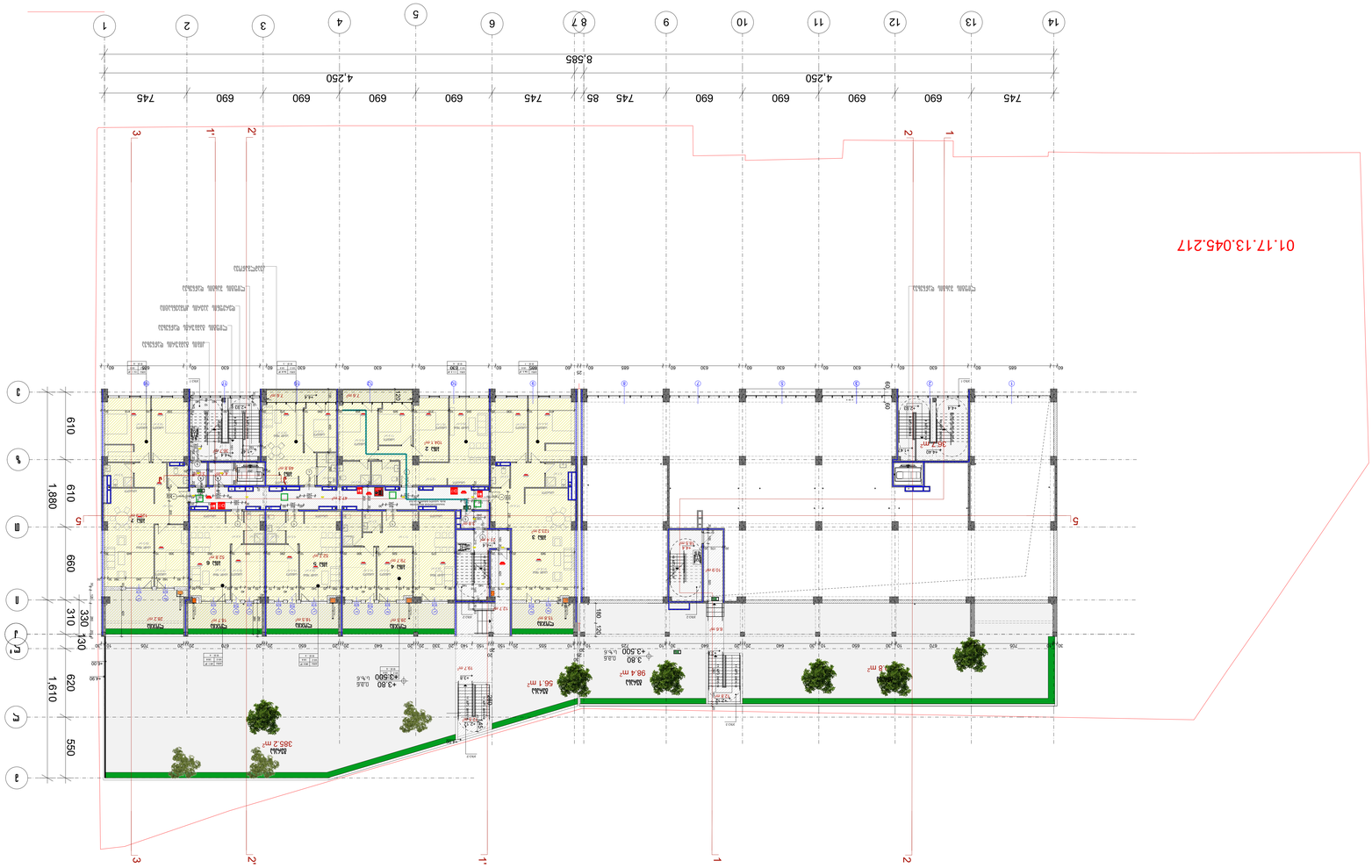

Фасад по осям +3.80 до +4.40 от 1 до 14

Инв. № подл.	Взам. инв. №
Подпись и дата	
Инв. № дубл.	
Взам. инв. №	
Подпись и дата	
Инв. № подл.	Изм. Кол. уч. Лист № док. Подпись Дата

Изм. Кол. уч. Лист № док. Подпись Дата

Условные обозначения

- Граница земельного участка
- Линия отмостки
- Линия цоколя
- Линия кровли
- Линия парапета
- Линия ограждения кровли
- Линия ограждения балконов, лоджий, террас
- Линия ограждения приямков
- Линия ограждения пандуса
- Линия ограждения лестницы
- Линия ограждения площадки
- Линия ограждения крыльца
- Линия ограждения козырька
- Линия ограждения навеса
- Линия ограждения беседки
- Линия ограждения веранды
- Линия ограждения террасы
- Линия ограждения балкона
- Линия ограждения лоджии
- Линия ограждения приямка

Հ. ՀԱՄԱՊԱՏԱՍԽԱՆ	Ա. ՀՀԱՄԱՅԱՆ
ՀԱՍՏԱՏՈՂ	Ա. ՀՀԱՄԱՅԱՆ
ՀԱՄԱՁԱՅՆԱԳՐՈՂ	Ա. ՀՀԱՄԱՅԱՆ
ՀԱՄԱՁԱՅՆԱԳՐՈՂ	Ա. ՀՀԱՄԱՅԱՆ
ԳԼԽԱՎՈՐ ՃԱՐՏԱՐԱՊԵՏ	Ե. ՀԱԿՈԲՅԱՆ
ՀԱՄԱՁԱՅՆԱԳՐՈՂ	Ա. ՀՀԱՄԱՅԱՆ
ՀԱՄԱՁԱՅՆԱԳՐՈՂ	Ա. ՀՀԱՄԱՅԱՆ
ՀԱՄԱՁԱՅՆԱԳՐՈՂ	Ա. ՀՀԱՄԱՅԱՆ

ՀԱՐԿԱՅԻՆ ՍԱՀՄԱՆԱՓԱԿՈՒՄ

ՆՇԱՆԱԿՈՒՄ ՆԿԱՏՎԱԾ ՇԻՆՈՒԹՅՈՒՆՆԵՐԻ ՑԱՆԿ

- ելքի նշան
- հրշեջ ջրամատակարարման ներքին ցանցի հիդրանտ
- հրշեջ ջրամատակարարման արտաքին ցանցի հիդրանտ
- ելքի նշան՝ լուսավորվող
- հրշեջ ազդանշանային կոճակ
- հրշեջ ազդանշանային զանգ
- ձեռքով ակտիվացվող հրշեջ ազդանշանային համակարգ
- ծխի դետեկտոր
- ինքնաբերական հրշեջ ազդանշանային համակարգ
- ջրային սպրինկլերային համակարգ
- կրակմարիչ
- կրակմարիչ՝ փոշեկան
- կրակմարիչ՝ ածխաթթվային
- կրակմարիչ՝ փրփրային
- կրակմարիչ՝ ջրային
- կրակմարիչ՝ ածխաթթվային
- կրակմարիչ՝ փրփրային
- կրակմարիչ՝ ջրային

Ա4, №	Նկ. №
	A-3

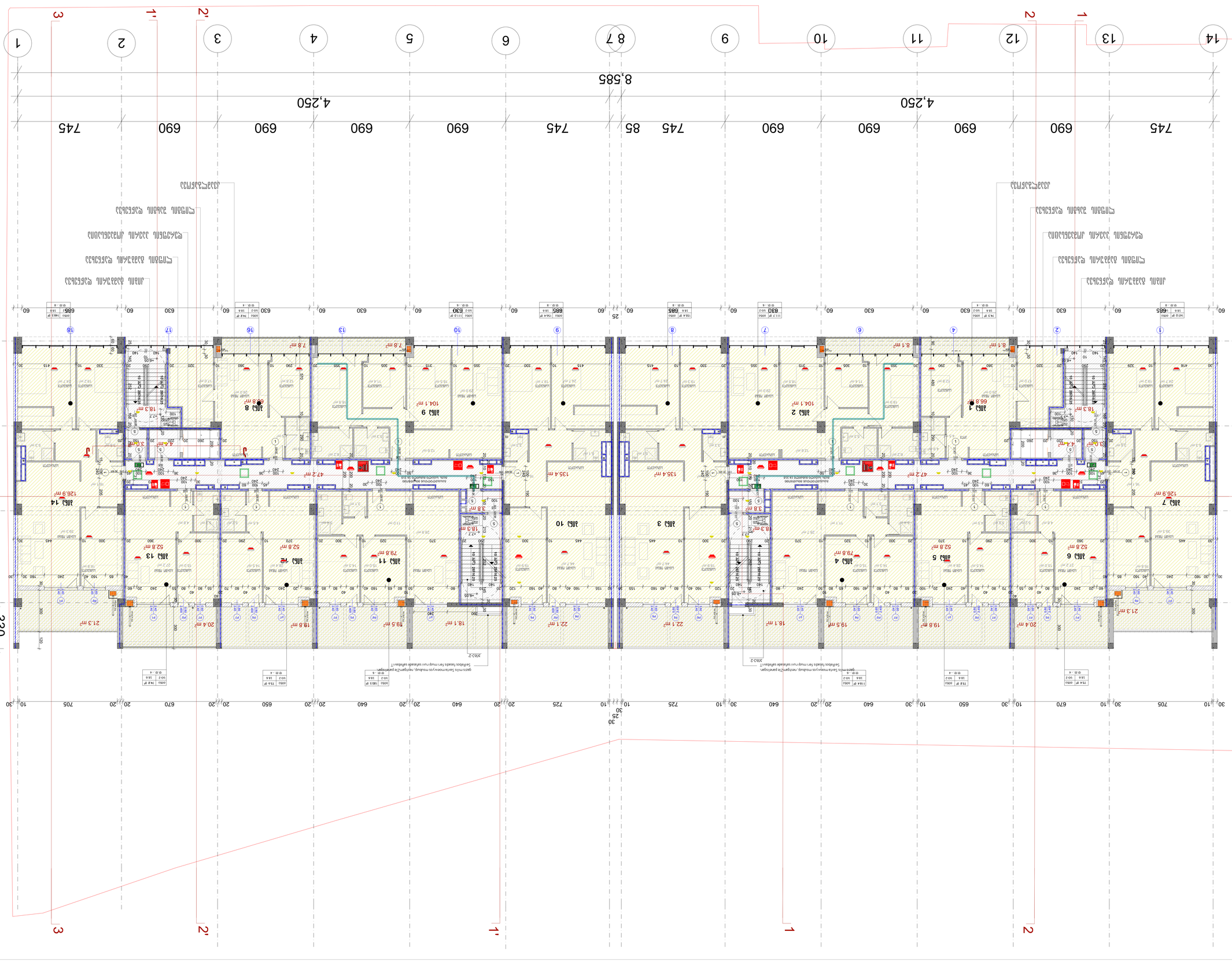

ՀՀԱՄԱՅԱՆ

ՀՀԱՄԱՅԱՆ

ՀՀԱՄԱՅԱՆ

პრ. №	ნახ. №	A-3

პირობითი აღნიშვნები

	სიმბოლოს სახელწოდება
	სახანძრო მილები
	სახანძრო ბანფორილებასთან ავზებისა ხიხებები
	სახანძრო/სამშენებლო სამანქანის მილი ავზორებები მიკაბრები - ორმანი
	ხელის ცეცხლმაქრი
	სახანძრო ბანგების ღილაკი
	ჯვრების ავტომატები ატომიზები
	ავტომატები ბანგები
	ავტომატები
	სახანძრო ხმოვანი ბანგების სატომატიკური სისტემა
	საევაკუაციო ბანგების მანიშნებელი
	სინათლის ტიპის ფანარები
	ელექტრული ბანგები
	ავტომატები ბანგების მარკირებები

ა ქ ს ი ს	
ქ. თბილისი. ყაზბეგის გამზირი №24	
პროექტის დასახელება	
მრავალფუნქციური კომპლექსი	
ნახაზის დასახელება	
გეგმა, +10.9 ნიშნულზე	
ა ქ ს ი ს	ქ. თბილისი ყაზბეგის გამზირი №24 ტელ: (995 32) 24 17 18 Fax: (995 32) 24 17 17
სპარ. ხელმძღვ	ნ. ქოსულიშვილი
პროექტის ავტორი	გ. ასგასიშვილი
პროექტის ავტორი	
მთ. კონსტრუქტორი	ა. ბეროშვილი
კონსტრუქტორი	ი. ბერძენიშვილი

პრ. №	ნახ. №	A-3

პირობითი აღნიშვნები

	სიმბოლოს სახელწოდება
	სახანძრო მილბჭის
	სახანძრო ბენზონასობისთვის ავზშის სისადე
	სახანძრო-სამაშველო სატანკის მილი, ავზონასობისთვის მოკავშირებელი - პირველი
	ხელის სატხტოჩის
	სახანძრო ბენზინის ღილაკი
	ავეჯის ავარიული ლუმინა
	ავეჯის ბენზინა
	ავარიული ბენზინა
	სახანძრო ხმოვანი ბენზინის საკომუნიკაციო სისტემა
EX	საკვებაკეთის ბენზინების მენიშნებელი
	სახანძრო წყლის ფუნქცია
	ხელოვნური ბენზინება
	ავეჯის ბენზინის მენიშნებელი

I	
II	
660	
610	
1,880	
III	შენიშვნა
610	
IV	

ა ქ ს ი ს

ქ. თბილისი. ყაზბეგის გამზირი №24

პროექტის დასახელება

მრავალფუნქციური კომპლექსი

ნახაზის დასახელება

გეგმა, +14.2 ნიშნულზე

ა ქ ს ი ს

ქ. თბილისი ყაზბეგის გამზირი №24
ტელ: (995 32) 24 17 18
Fax: (995 32) 24 17 17

სპარ. ხელმძღვ	ნ. ვოსტოლოპოვილი
პროექტის ავტორი	გ. ასტახიშვილი
პროექტის ავტორი	
მთ. კონსტრუქტორი	ა. ბერიშვილი
კონსტრუქტორი	ი. ბერიძნიშვილი

პრ. №	ნახ. №	A-3

პირობითი აღნიშვნები

	სიმბოლოს სახელწოდება
	სახანძრო მილები
	სახანძრო ბალიშები/ტილტები ავზებისა ხისაები
	სახანძრო/საავარიო სატანტების ბილი ავარიებისების მოპირებები - ეროები
	ხელის ცეცხლმაქრი
	სახანძრო ბანგების ღილაკი
	ავტომატური ბანგების ალარმები
	ავტომატური ბანგების
	ავტომატები
	სატანტები ხმოვანი ბანგების სატელეფონიაციო სისტემა
	საევაკუაციო ბანგების მანონები
	სასმელი წყლის წყაროები
	ხელოვნური ბანიკები
	ავტომატური ბანგების მარკები

I

II

1,880

660

610

610

III

შენიშვნა

ა ქ ს ი ს ი

ქ. თბილისი. ყაზბეგის გამზირი №24

პროექტის დასახელება

მრავალფუნქციური კომპლექსი

ნახაზის დასახელება

გეგმა, +17.4 ნიშნულზე

ა ქ ს ი ს ი

ქ. თბილისი ყაზბეგის გამზირი №24
ტელ: (995 32) 24 17 18
Fax: (995 32) 24 17 17

სპარ. ხელმძღვ	ნ. ვოსკანოვი
პროექტის ავტორი	გ. ასათიანი
პროექტის ავტორი	
ვმ. კონსტრუქტორი	ა. ბერიძე
კონსტრუქტორი	ი. ბერიძნიშვილი

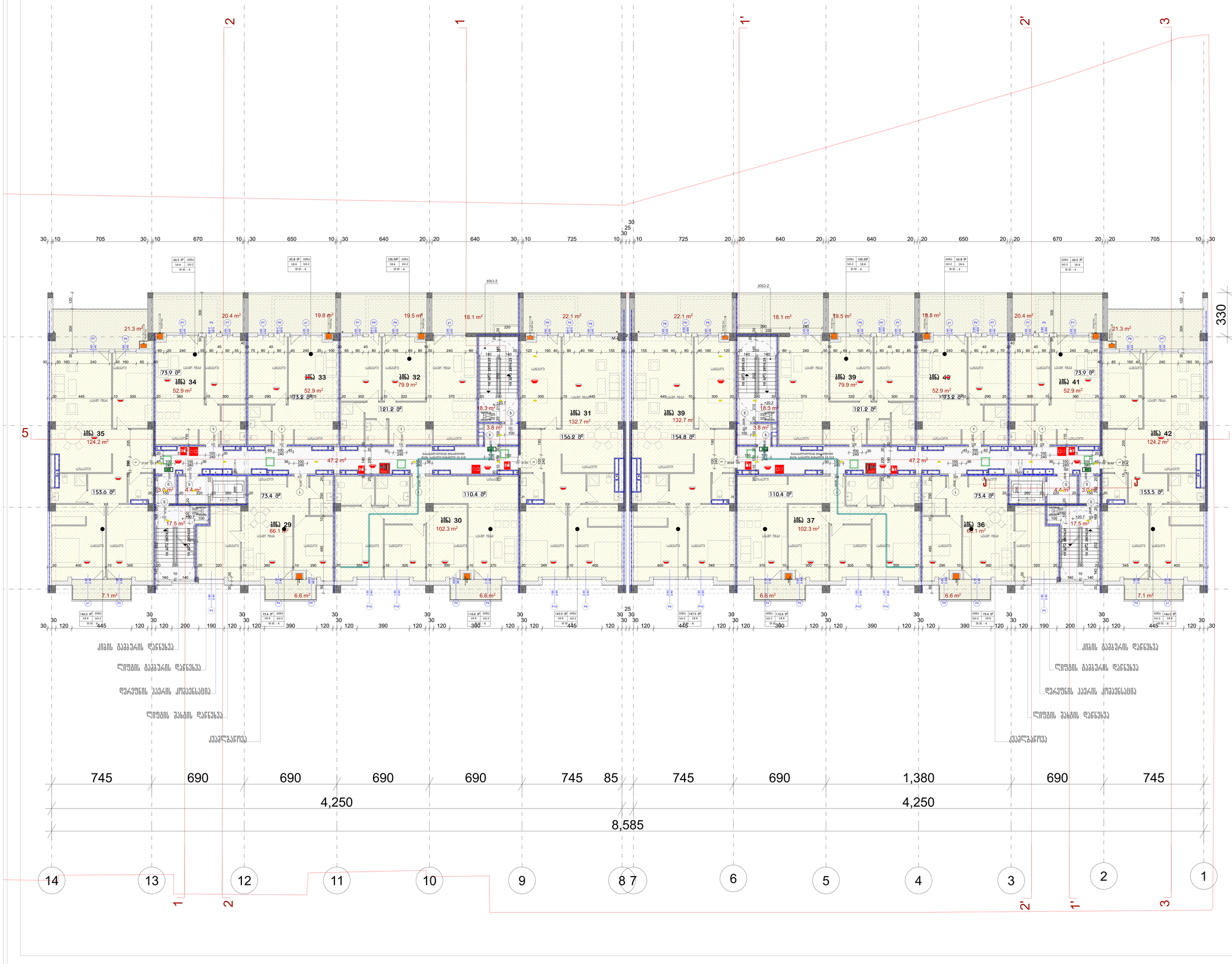

პრ. №	ნახ. № A-3

პირობითი აღნიშვნები

	სიმბოლოს სახელწოდება
	სახანძრო მილები
	სახანძრო ბანორომილებისთვის ავზებისა სისტემა
	სახანძროსახელმწიფო სახანძრის მილის ბანორომილები მოპირკეთების - ქოთნები
	ხელის სატუნტებელი
	სახანძრო ბანების ღილაკი
	ავზების ავტომატები
	ავზონტები
	ავზონტები
	სანიტარული ხმოვანი ბანების სატელეფონიკაციო სისტემა
	საევაკუაციო ბანისანების მანიშნებელი
	სასმელი წყლის წყანები
	ხელოვნური ბანიანება
	ავზარები ბანიანების მარკირების

I

III

ზ შენიშვნა

J

ე

ა ქ ს ი ს

ქ. თბილისი. ყაზბეგის გამზირი №24

პროექტის დასახელება

მრავალფუნქციური კომპლექსი

ნახაზის დასახელება

გეგმა, +20.7 ნიშნულზე

ა ქ ს ი ს

ქ. თბილისი ყაზბეგის გამზირი №24
ტელ: (995 32) 24 17 18
Fax: (995 32) 24 17 17

სპარ. ხელმძღვ	ნ. ჭოხელიშვილი
პროექტის ავტორი	გ. ასგასიშვილი
პროექტის ავტორი	
მთ. კონსტრუქტორი	ა. ბერიშვილი
კონსტრუქტორი	ი. ბერიძნიშვილი

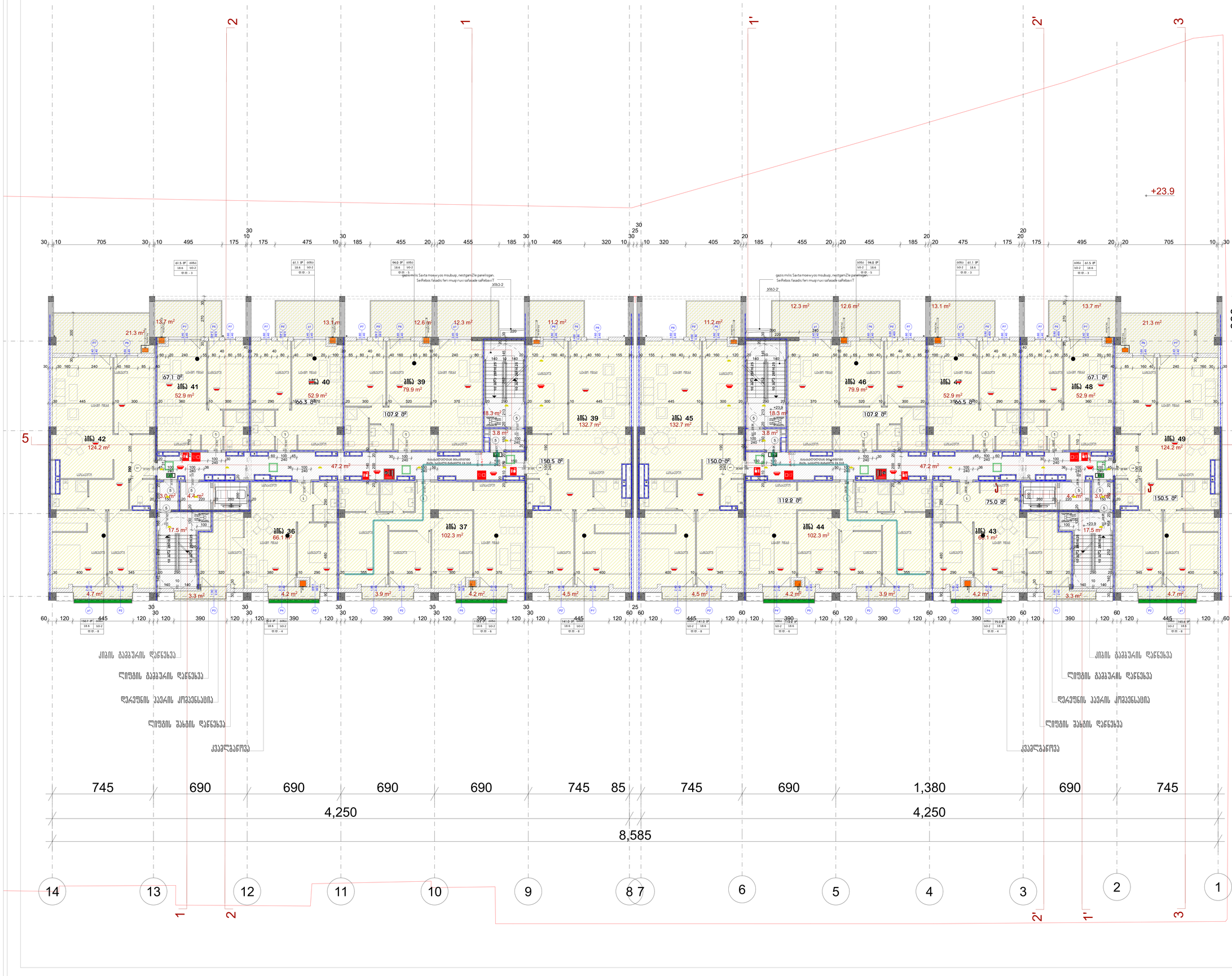

პრ. №	ნახ. №	A-3

პირობითი აღნიშვნები

	სიმბოლოს სახელწოდება
	სახანძრო მილები
	სახანძრო განყოფილებასთან ავტომატის სისტემა
	სახანძრო ავზებისათვის სატუმბი მილის ავზისაკენ მიმართული მიმართების - ისრით
	ხელის ღილაკი
	სახანძრო ბენზინის ონკანი
	ავტომატის ჩამრთველი ელემენტები
	ავტომატი ბენზინის
	ავტომატები
	სახანძრო ხმოვანი ბენზინის სიგნალიზაციის სისტემა
	საევაკუაციო ბაბასეული მანიშნებელი
	სასმელი წყლის ფონტანი
	ხელოვნური ბენიანება
	ავტომატი ბენიანების მოქმედების

	შენიშვნა

ა ქ ს ი ს

ქ. თბილისი. ყაზბეგის გამზირი №24

პროექტის დასახელება

მრავალფუნქციური კომპლექსი

ნახაზის დასახელება

გეგმა. +23.9 ნიშნულზე

ა ქ ს ი ს

ქ. თბილისი ყაზბეგის გამზირი №24
ტელ: (995 32) 24 17 18
Fax: (995 32) 24 17 17

სპარ. ხელმძღვ	ნ. ვოსკრესენსკი
პროექტის ავტორი	გ. ასგასიშვილი
პროექტის ავტორი	
მთ. კონსტრუქტორი	ა. ბერიშვილი
კონსტრუქტორი	ი. ბერიძნიშვილი

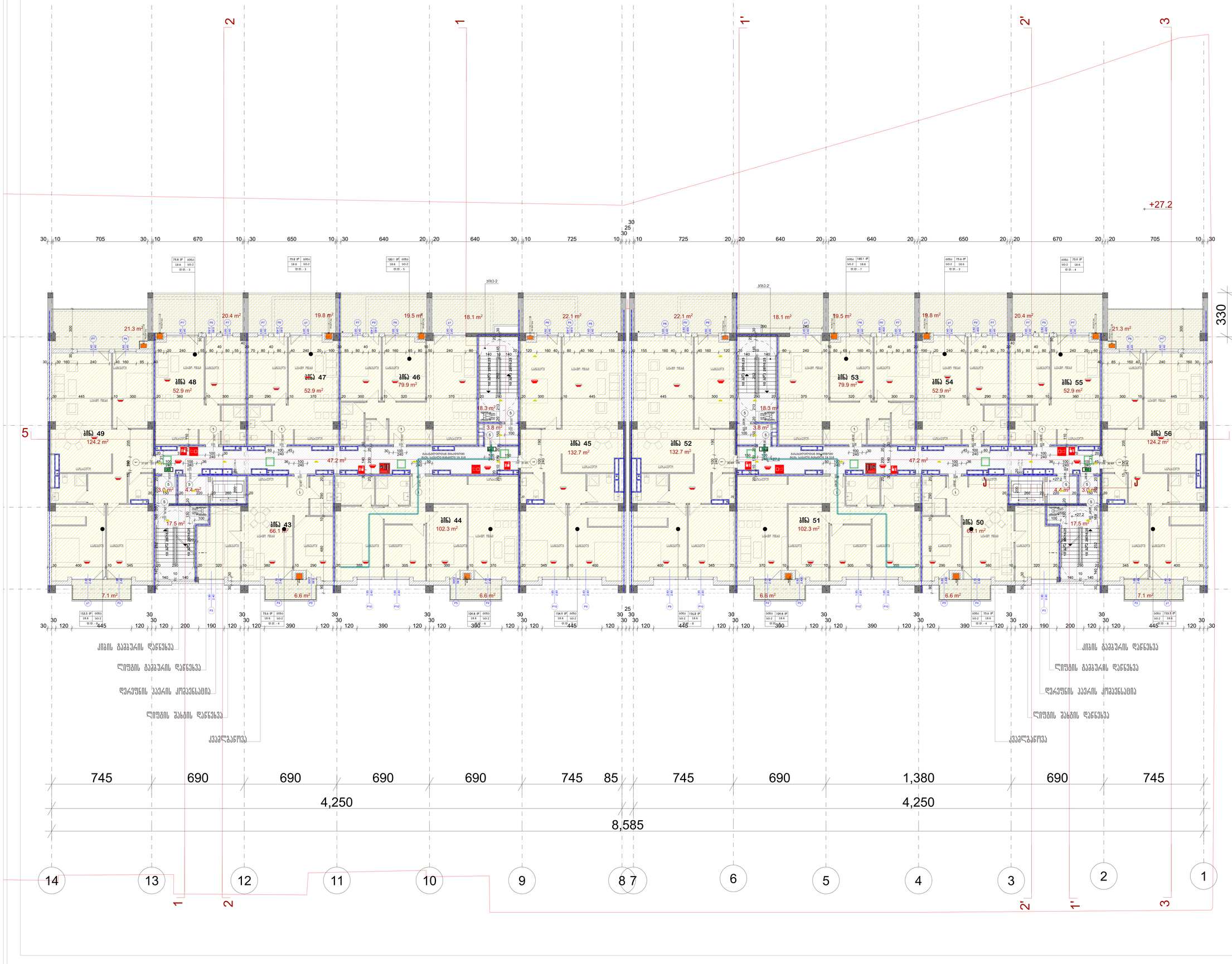

№.	№.
A-3	

პირობითი აღნიშვნები

	სიმბოლოს სახელწოდება
	სახანძრო მილები
	სახანძრო განყოფილებასთან ავტომატის სისადები
	სახანძრო ავტომატიკის სატუმბი მილსადენის მონაკვეთები - ორმაგი
	ხელის ავტომატიკის
	სახანძრო განგაშის ღილაკი
	ავტომატის ავარიული ატმოსფერები
	ავტომატის განათება
	ავტომატები
	სატუმბი ხმოვანი განგაშის სატელეფონიკაციო სისტემა
	ავტომატიკის ბაზასადენის მუნიციპალები
	სასმელი წყლის ფონტანი
	ხელოვნური განათება
	ავტომატის განათების მარკერები

I	
II	
ზ	შენიშვნა
J	

ა ქ ს ი ს

ქ. თბილისი. ყაზბეგის გამზირი №24

პროექტის დასახელება

მრავალფუნქციური კომპლექსი

ნახაზის დასახელება

გეგმა, +27.2 ნიშნულზე

ა ქ ს ი ს

ქ. თბილისი ყაზბეგის გამზირი №24
ტელ: (995 32) 24 17 18
Fax: (995 32) 24 17 17

სპარ. ხელმძღვ	ნ. ვოსკოლოვილი
პროექტის ავტორი	გ. ასათიანი
პროექტის ავტორი	
მთ. კონსტრუქტორი	ა. ბერიშვილი
კონსტრუქტორი	ი. ბერიძნიშვილი

ДЖМ.	Л. ЗДАЛМЗЗЗЛЗЗЛЗЗЛ

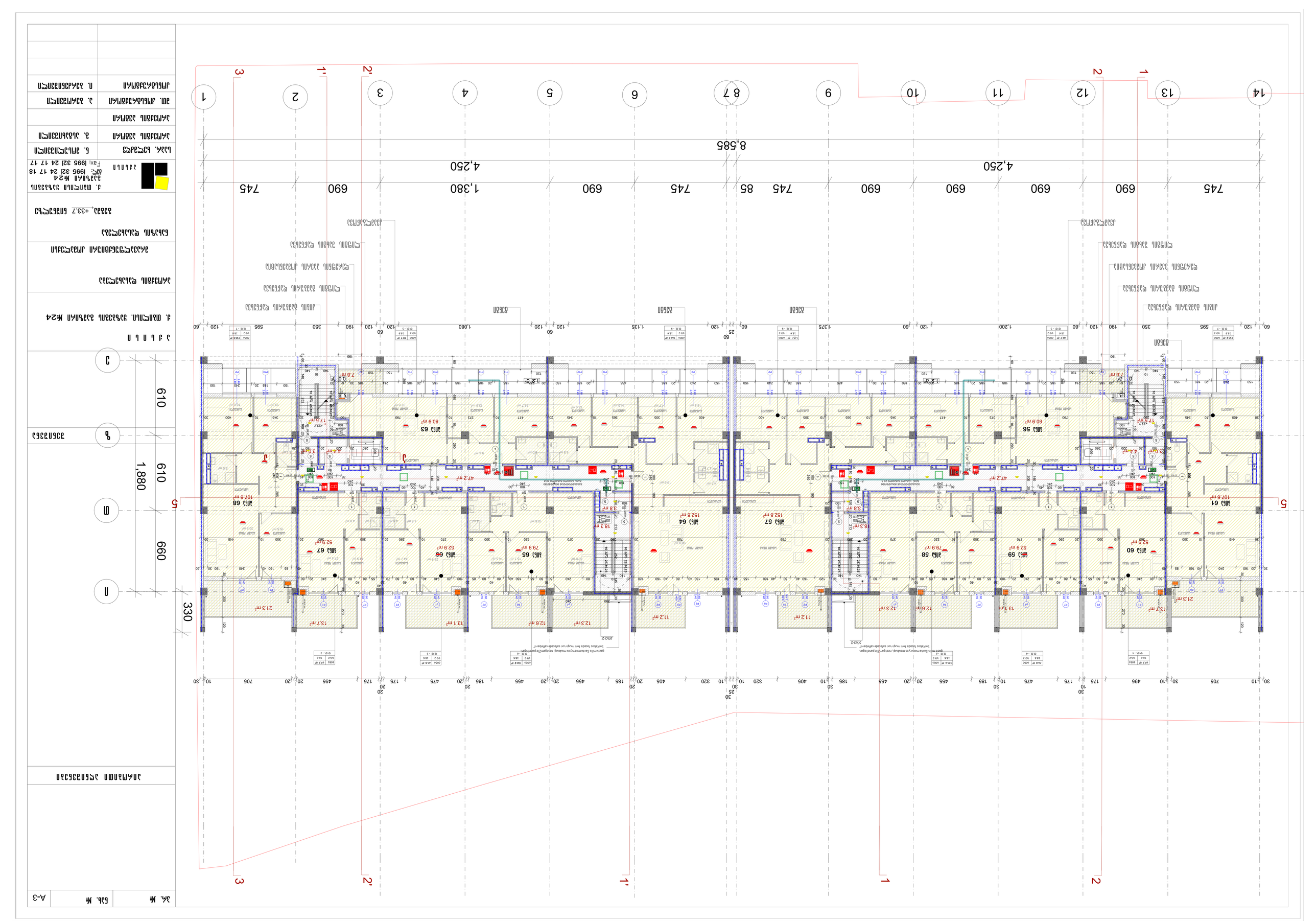
1
2
3
4
5
6
7
8
9
10
11
12
13
14
1'
2'
3'
4,250
4,250
8,585
745
690
690
690
690
690
690
745
1,380
690
745
85
745
690
690
690
690
745
60
120
60
120
190
120
120
120
60
120
60
120
60

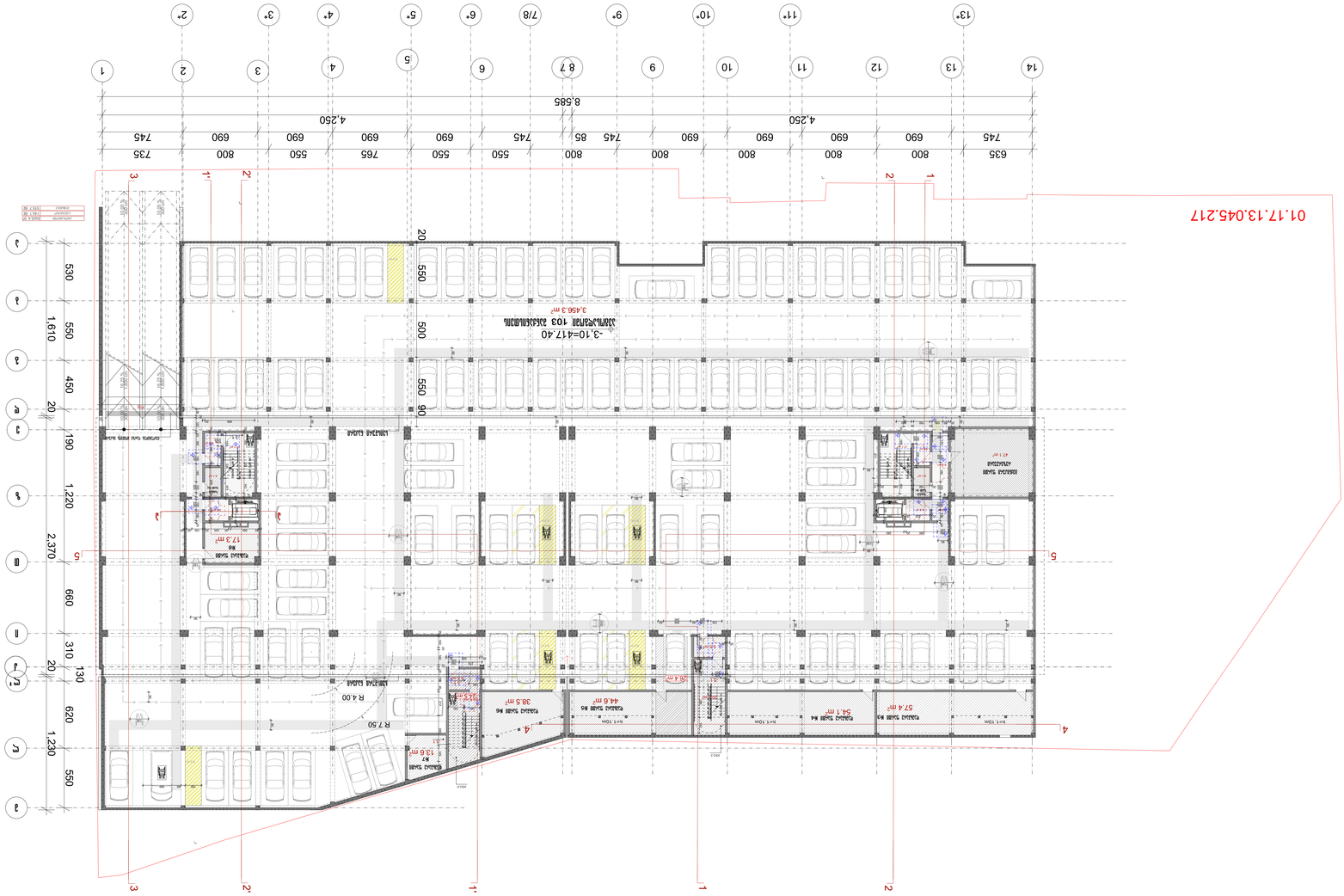

Фрагмент плана -3.10 – секция многоквартирных домов

Гип. №	Кол. №
	А-3
Наименование документа	
Ситуационный план	
Экспликация помещений	
Планы этажей, разрезы, фасады	
Фрагмент плана -3.10	
Стадия	Лист
Наименование организации	
ООО «Архитектурное бюро «Проект»	
Адрес: 123456, г. Москва, ул. Примерная, д. 1, стр. 1	
Тел./факс: (495) 321 24 17 18	
Гип.	
Н. контр.	
Рук. гр.	
Разраб.	
Изм. Кол. Лист № док. Подп. Дата	

ՀԱՏԱԿԱԳԾԱՅԻՆ-ՀԱՐԿԱՅԻՆ ՊԼԱՆԱՎՈՐՄԱՆ ՍԽԵՄԱՆԵՐ

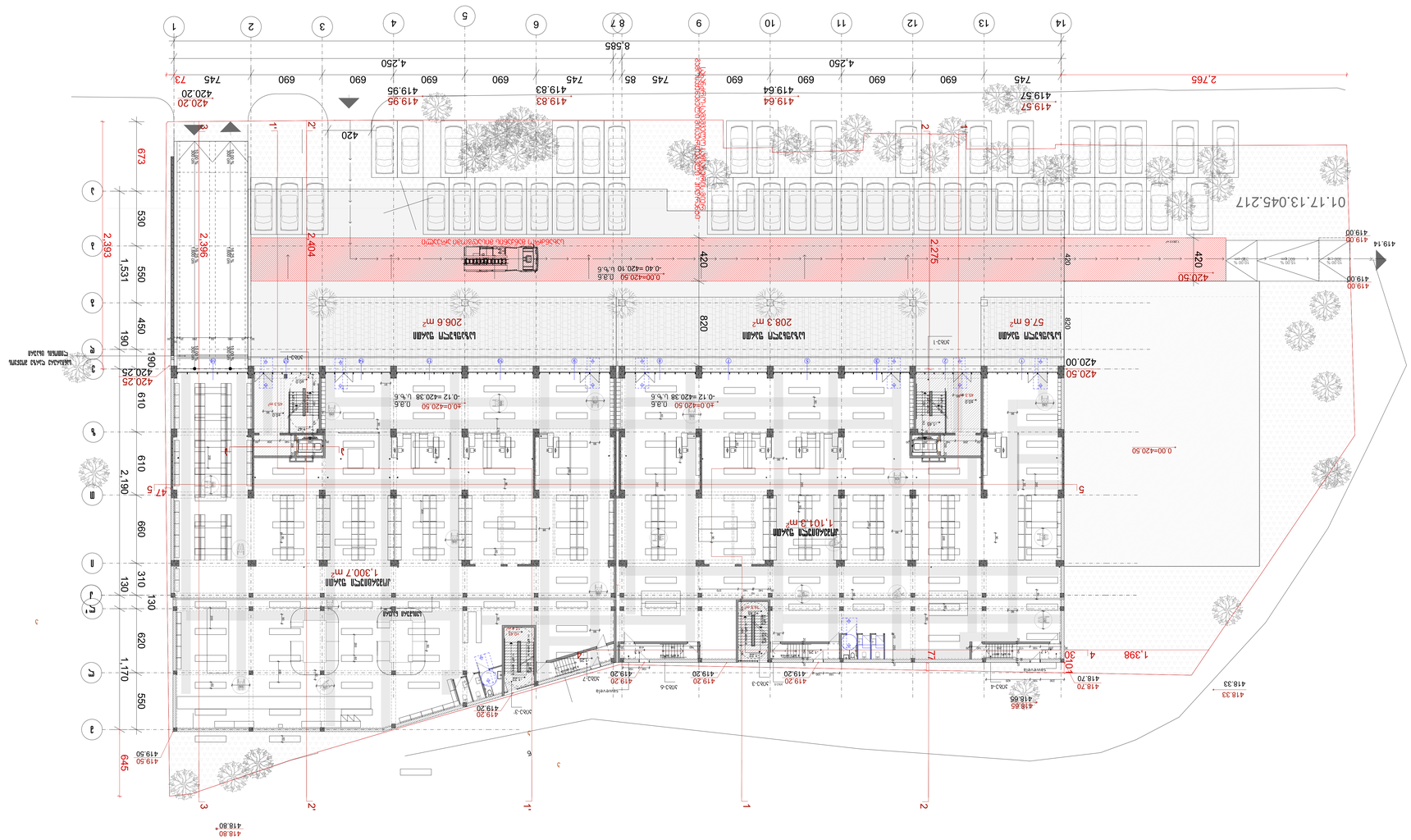

Նշումներ	
Նախագծի փուլ	
Գլխ. ճարտարապետ	
Գլխ. կոնստրուկտոր	
Նախագծի ղեկավար	
Գլխ. ինժեներ	
Գլխ. տեխնոլոգ	
Գլխ. էլեկտրիկ	
Գլխ. սանտեխնիկ	
Գլխ. մեխանիկ	
Գլխ. ճարտարագետ	
Գլխ. տնտեսագետ	
Գլխ. նախագծող	
Գլխ. նախագծող	
Գլխ. նախագծող

Фасад по осям 1-14 от +3.80 до +4.40 (осевые)

Зак. №	Кыз. №
А-3	

Изменения внесены

Условные обозначения

- Граница земельного участка
- Граница зоны с особыми условиями использования территории
- Граница зоны планируемого размещения объекта капитального строительства
- Граница зоны планируемого размещения линейного объекта
- Красные линии
- Линия регулирования застройки
- Линия отступа от красных линий для строительства
- Линия отступа от границ земельного участка для строительства
- Граница зоны действия публичного сервитута
- Граница территории объекта культурного наследия
- Граница территории выявленного объекта культурного наследия
- Граница территории исторического поселения федерального значения
- Граница территории исторического поселения регионального значения
- Граница территории объекта археологического наследия
- Граница территории выявленного объекта археологического наследия
- Граница территории природного комплекса
- Граница территории природного ландшафта
- Граница территории природного объекта
- Граница территории природного парка
- Граница территории природного памятника
- Граница территории природного заповедника
- Граница территории природного заказника
- Граница территории природного национального парка
- Граница территории природного регионального парка
- Граница территории природного федерального парка
- Граница территории природного федерального заповедника
- Граница территории природного федерального заказника
- Граница территории природного федерального национального парка
- Граница территории природного федерального регионального парка
- Граница территории природного федерального памятника
- Граница территории природного федерального ландшафта
- Граница территории природного федерального объекта
- Граница территории природного федерального комплекса
- Граница территории выявленного объекта археологического наследия
- Граница территории объекта археологического наследия
- Граница территории выявленного объекта культурного наследия
- Граница территории объекта культурного наследия
- Граница территории исторического поселения федерального значения
- Граница территории исторического поселения регионального значения
- Граница территории природного комплекса
- Граница территории природного ландшафта
- Граница территории природного объекта
- Граница территории природного парка
- Граница территории природного памятника
- Граница территории природного заповедника
- Граница территории природного заказника
- Граница территории природного национального парка
- Граница территории природного регионального парка
- Граница территории природного федерального парка
- Граница территории природного федерального заповедника
- Граница территории природного федерального заказника
- Граница территории природного федерального национального парка
- Граница территории природного федерального регионального парка
- Граница территории природного федерального памятника
- Граница территории природного федерального ландшафта
- Граница территории природного федерального объекта
- Граница территории природного федерального комплекса

Спецификация элементов благоустройства

Ведомость малых архитектурных форм

Ведомость покрытий

Ведомость ограждений

Ведомость элементов озеленения

Экспликация

Ситуационный план

Разрез 1-1

Разрез 2-2

Разрез 3-3

Фасад по осям 1-14 от +3.80 до +4.40 (осевые)

Фасад по осям 14-1 от +3.80 до +4.40 (осевые)

Фасад по осям А-Е от +3.80 до +4.40 (осевые)

Фасад по осям Е-А от +3.80 до +4.40 (осевые)

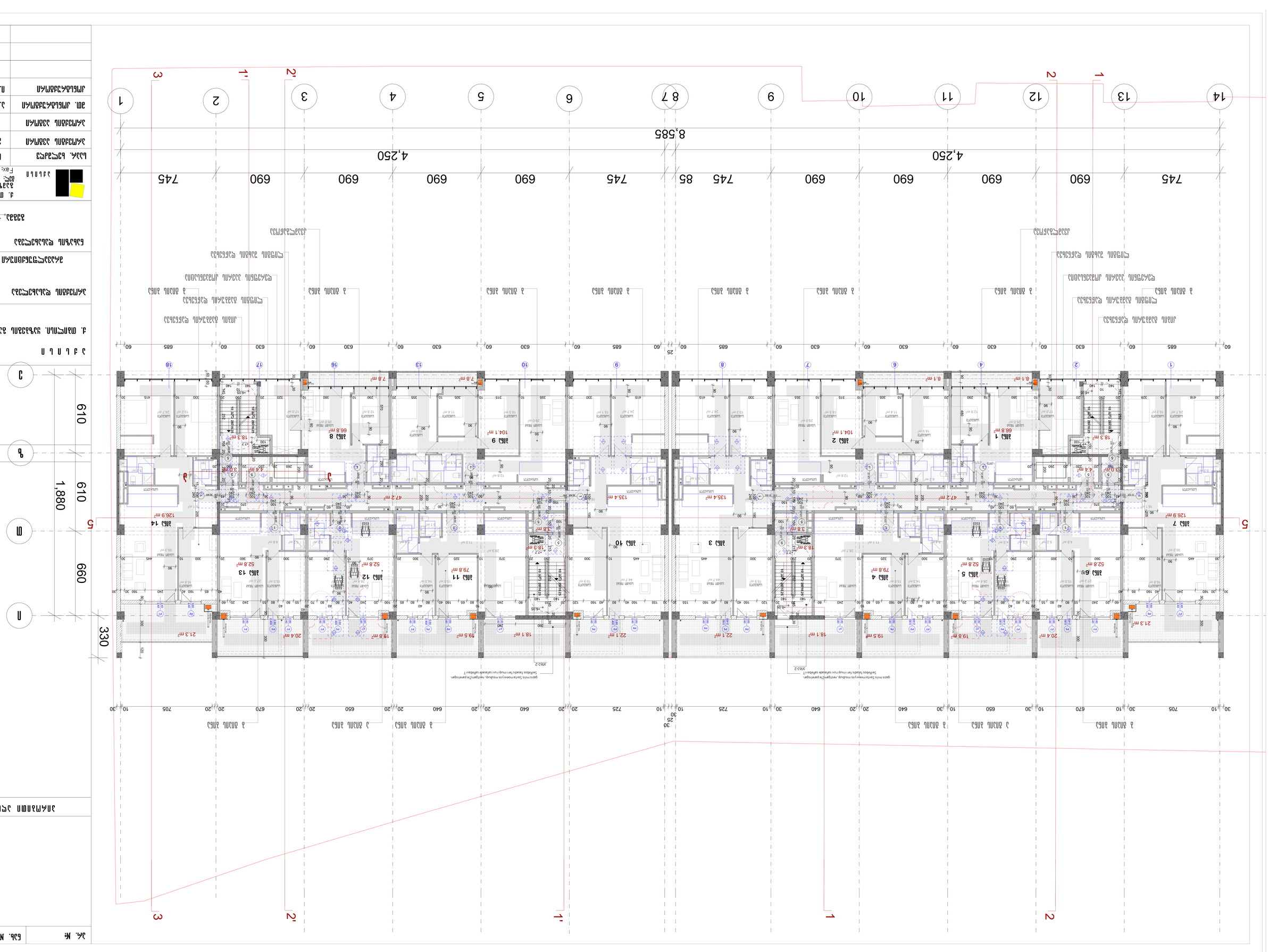

Изм.	Кол. уч.
Лист	№ док.
Подп.	Дата
Инв. № подл.	Взам. инв. №
Согласовано	
Утверждено	
Стадия	Лист	Листов
Р	1	1
Наименование организации	
Главный инженер проекта	
Начальник отдела	
Руководитель группы	
Исполнитель	
Н. контроль	
ГИП	
Разработано	
Проверено	
Н. контроль	
Утверждено	
Согласовано	
Инв. № подл.	Подп. и дата	Взам. инв. №
Изм.	Кол. уч.	Лист	№ док.	Подп.	Дата

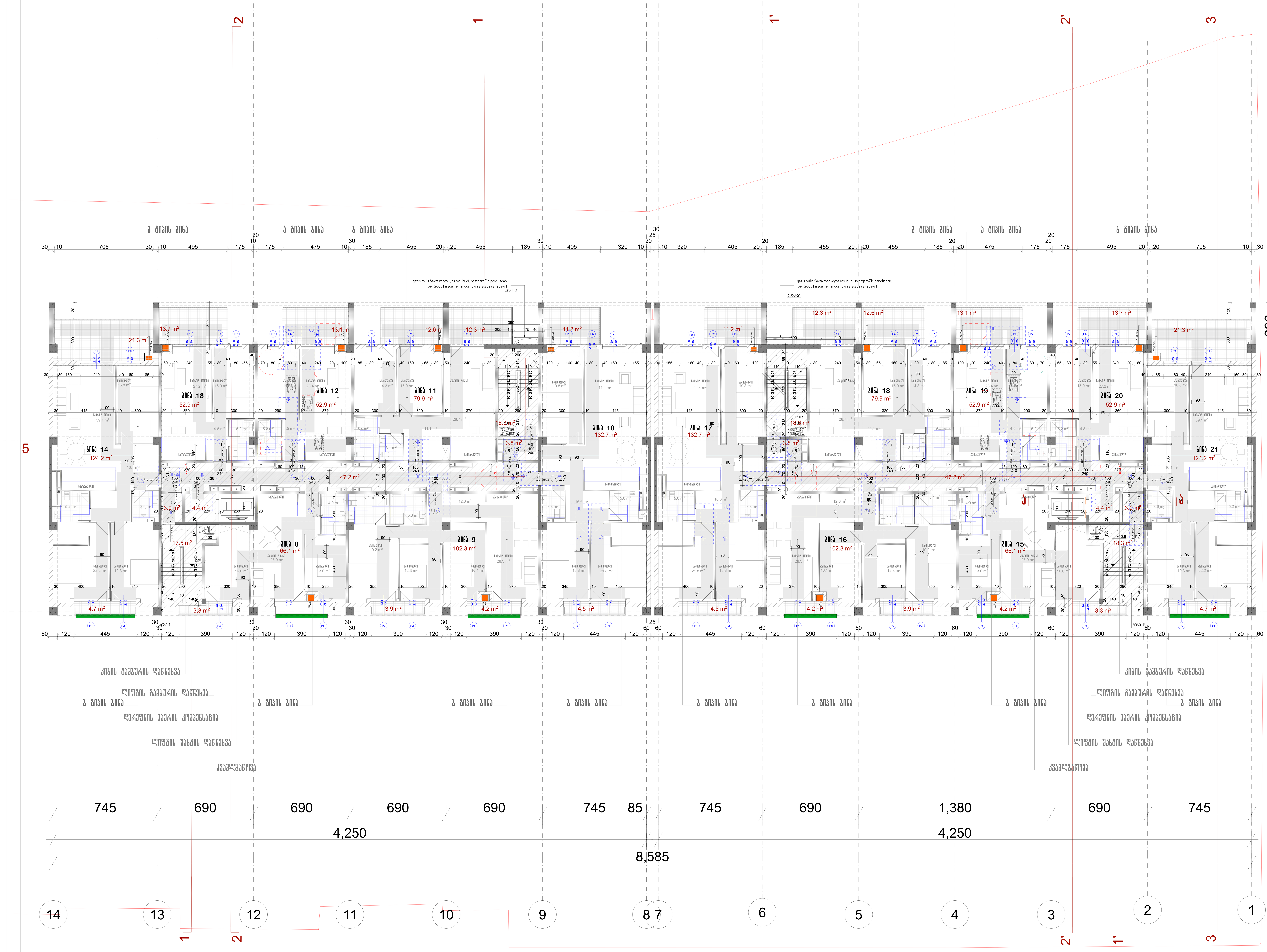

პრ. №	ნახ. №	A-3

პირობითი აღნიშვნები

შენიშვნა

აქსისი

ქ. თბილისი. ყაზბეგის გამზირი №24

პროექტის დასახელება

მრავალფუნქციური კომპლექსი

ნახაზის დასახელება

გეგმა +10.9 ნიშნულზე

აქსისი
ქ. თბილისი ყაზბეგის გამზირი №24
ტელ: (995 32) 24 17 18
Fax: (995 32) 24 17 17

საპრ. ხელმძღ	ნ. მოსულიშვილი
პროექტის ავტორი	გ. ასტახიშვილი
პროექტის ავტორი	
მთ. კონსტრუქტორი	ა. ბეროშვილი
კონსტრუქტორი	ი. ბერძენიშვილი

ДИЗАЙНЕР ИНТЕРЬЕРА	ДИЗАЙНЕР ИНТЕРЬЕРА
3. ПЛАНИРОВКА ЭТАЖЕЙ №24	3. ПЛАНИРОВКА ЭТАЖЕЙ №24
ЭТАЖИ	ЭТАЖИ
ПЛАНИРОВКА ЭТАЖЕЙ	ПЛАНИРОВКА ЭТАЖЕЙ
ЭТАЖ №24	ЭТАЖ №24

Հ.Ա.	Հ.Ա.
Հաստատող	Հ. Հարությունյան
Գլխավոր նախագիծ	Հ. Հարությունյան
Գլխավոր նախագիծ	Ա. Հովհաննիսյան
Նախագիծ	Ա. Հովհաննիսյան

Գ.Մ.	Գ. Մանուկյան
Ա.Ա.	Ա. Ասատրյան
Ա.Ա.	Ա. Ասատրյան
Ա.Ա.	Ա. Ասատրյան
Ա.Ա.	Ա. Ասատրյան

Հ Ա Ս Տ Ա Ն

Գ. Մանուկյան անվան ճարտարապետության քոլեջ

Գործնական պարապմունքների համար նախատեսված շենքի նախագիծ

Հասցե՝ ք. Երևան, Արաբկիր վարչական շրջան, Գ. Մանուկյան փողոց

Գլխավոր հատակագիծ

Մասշտաբ՝ 1:174

Ճարտարապետական լուծումներ

Գ. Մանուկյան անվան ճարտարապետության քոլեջ
Հասցե՝ ք. Երևան, Արաբկիր վարչական շրջան, Գ. Մանուկյան փողոց
Հեռ.՝ (995 32) 24 17 18
Fax: (995 32) 24 17 17

Հ.Ա.	Հ. Ասատրյան
Ա.Ա.	Ա. Ասատրյան
Ա.Ա.	Ա. Ասատրյան
Ա.Ա.	Ա. Ասատրյան
Ա.Ա.	Ա. Ասատրյան

Թղթ.	Տող.
A-3	

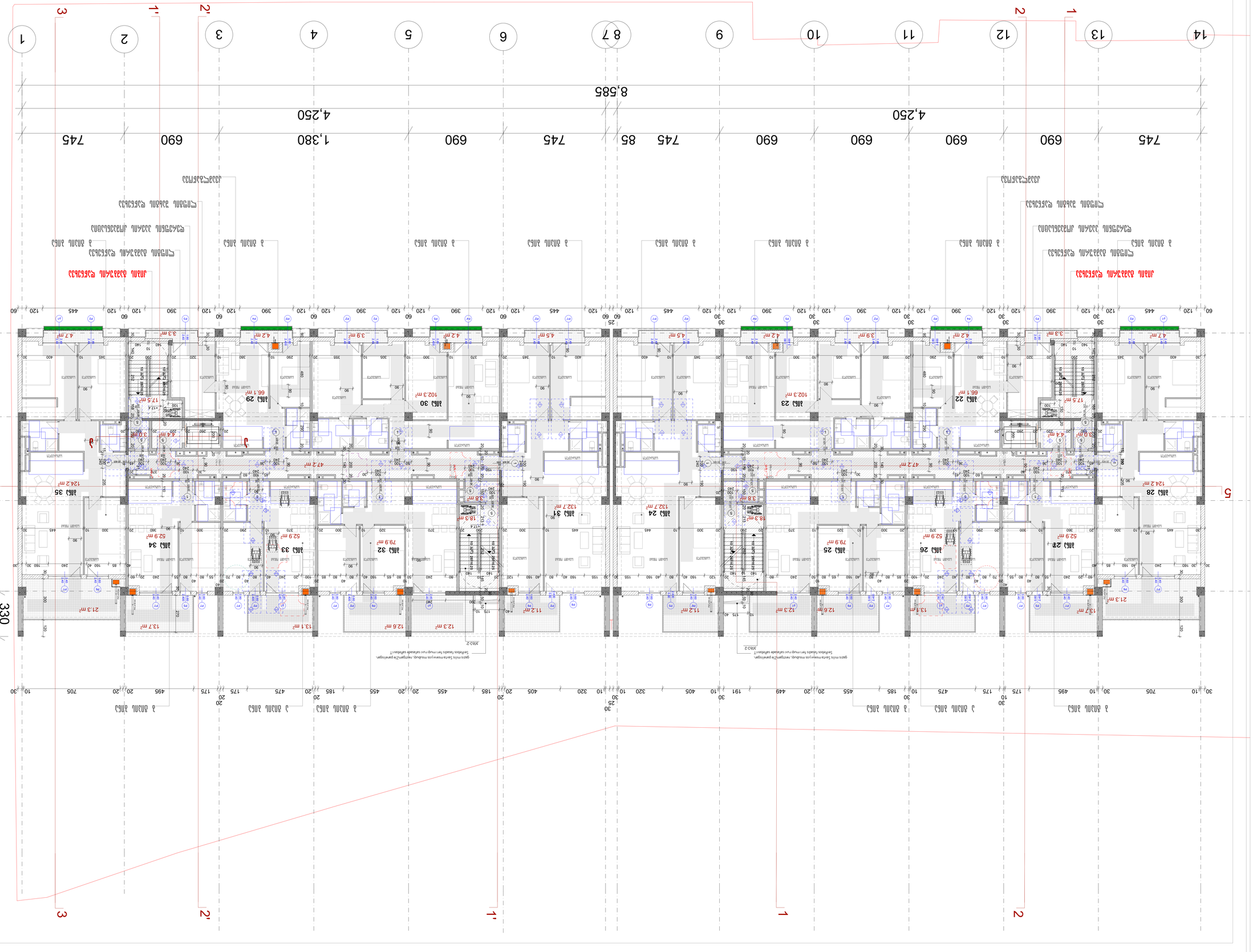
1
2
3
1'
2'
3'
А
Б
В
Г
Д
Е
1,880
610
610
660
330
745
690
690
690
690
690
690
690
745
85
745
690
1,380
690
690
745
4,250
4,250
8,585
60
120
445
120
390
120
60
120
60
120
390
120
60
120
60
120
390
120
60
120
60
120
390
120
60
120
60
120
445
120
60
25
30
120
30
120
390
120
30
120
30
120
390
120
30
120
30
120
445
120
30
10
705
30
10
495
10
175
20
475
20
175
20
185
20
455
20
191
10
405
20
320
10
320
20
449
20
455
10
185
30
175
10
475
20
175
10
495
30
10
705
30
10
Հ.Ա.
Ա.Ա.
Ա.Ա.
Ա

ა. ბინა №1	ნახ. №1
ბ. ბინა №2	ნახ. №2
გ. ბინა №3	ნახ. №3
დ. ბინა №4	ნახ. №4
ე. ბინა №5	ნახ. №5
ვ. ბინა №6	ნახ. №6
ზ. ბინა №7	ნახ. №7
თ. ბინა №8	ნახ. №8
ი. ბინა №9	ნახ. №9
კ. ბინა №10	ნახ. №10
ლ. ბინა №11	ნახ. №11
მ. ბინა №12	ნახ. №12
ნ. ბინა №13	ნახ. №13
ო. ბინა №14	ნახ. №14
პ. ბინა №15	ნახ. №15
ჟ. ბინა №16	ნახ. №16
რ. ბინა №17	ნახ. №17
ს. ბინა №18	ნახ. №18
ტ. ბინა №19	ნახ. №19
უ. ბინა №20	ნახ. №20
ფ. ბინა №21	ნახ. №21
ქ. ბინა №22	ნახ. №22
ღ. ბინა №23	ნახ. №23
ყ. ბინა №24	ნახ. №24
შ. ბინა №25	ნახ. №25
ჩ. ბინა №26	ნახ. №26
ც. ბინა №27	ნახ. №27
ძ. ბინა №28	ნახ. №28
წ. ბინა №29	ნახ. №29
ჭ. ბინა №30	ნახ. №30
ხ. ბინა №31	ნახ. №31
ჯ. ბინა №32	ნახ. №32
ჰ. ბინა №33	ნახ. №33
ა. ბინა №34	ნახ. №34
ბ. ბინა №35	ნახ. №35
გ. ბინა №36	ნახ. №36
დ. ბინა №37	ნახ. №37
ე. ბინა №38	ნახ. №38
ვ. ბინა №39	ნახ. №39
ზ. ბინა №40	ნახ. №40
თ. ბინა №41	ნახ. №41
ი. ბინა №42	ნახ. №42

ა. მცხეთის ცენტრალური ბაზის №24	ქალაქ მცხეთა
ბ. ქალაქ მცხეთა ცენტრალური ბაზის №24	ქალაქ მცხეთა
გ. ქალაქ მცხეთა ცენტრალური ბაზის №24	ქალაქ მცხეთა
დ. ქალაქ მცხეთა ცენტრალური ბაზის №24	ქალაქ მცხეთა
ე. ქალაქ მცხეთა ცენტრალური ბაზის №24	ქალაქ მცხეთა
ვ. ქალაქ მცხეთა ცენტრალური ბაზის №24	ქალაქ მცხეთა
ზ. ქალაქ მცხეთა ცენტრალური ბაზის №24	ქალაქ მცხეთა
თ. ქალაქ მცხეთა ცენტრალური ბაზის №24	ქალაქ მცხეთა
ი. ქალაქ მცხეთა ცენტრალური ბაზის №24	ქალაქ მცხეთა
კ. ქალაქ მცხეთა ცენტრალური ბაზის №24	ქალაქ მცხეთა
ლ. ქალაქ მცხეთა ცენტრალური ბაზის №24	ქალაქ მცხეთა
მ. ქალაქ მცხეთა ცენტრალური ბაზის №24	ქალაქ მცხეთა
ნ. ქალაქ მცხეთა ცენტრალური ბაზის №24	ქალაქ მცხეთა
ო. ქალაქ მცხეთა ცენტრალური ბაზის №24	ქალაქ მცხეთა
პ. ქალაქ მცხეთა ცენტრალური ბაზის №24	ქალაქ მცხეთა
ჟ. ქალაქ მცხეთა ცენტრალური ბაზის №24	ქალაქ მცხეთა
რ. ქალაქ მცხეთა ცენტრალური ბაზის №24	ქალაქ მცხეთა
ს. ქალაქ მცხეთა ცენტრალური ბაზის №24	ქალაქ მცხეთა
ტ. ქალაქ მცხეთა ცენტრალური ბაზის №24	ქალაქ მცხეთა
უ. ქალაქ მცხეთა ცენტრალური ბაზის №24	ქალაქ მცხეთა
ფ. ქალაქ მცხეთა ცენტრალური ბაზის №24	ქალაქ მცხეთა
ქ. ქალაქ მცხეთა ცენტრალური ბაზის №24	ქალაქ მცხეთა
ღ. ქალაქ მცხეთა ცენტრალური ბაზის №24	ქალაქ მცხეთა
ყ. ქალაქ მცხეთა ცენტრალური ბაზის №24	ქალაქ მცხეთა
შ. ქალაქ მცხეთა ცენტრალური ბაზის №24	ქალაქ მცხეთა
ჩ. ქალაქ მცხეთა ცენტრალური ბაზის №24	ქალაქ მცხეთა
ც. ქალაქ მცხეთა ცენტრალური ბაზის №24	ქალაქ მცხეთა
ძ. ქალაქ მცხეთა ცენტრალური ბაზის №24	ქალაქ მცხეთა
წ. ქალაქ მცხეთა ცენტრალური ბაზის №24	ქალაქ მცხეთა
ჭ. ქალაქ მცხეთა ცენტრალური ბაზის №24	ქალაქ მცხეთა
ხ. ქალაქ მცხეთა ცენტრალური ბაზის №24	ქალაქ მცხეთა
ჯ. ქალაქ მცხეთა ცენტრალური ბაზის №24	ქალაქ მცხეთა
ჰ. ქალაქ მცხეთა ცენტრალური ბაზის №24	ქალაქ მცხეთა
ა. ქალაქ მცხეთა ცენტრალური ბაზის №24	ქალაქ მცხეთა
ბ. ქალაქ მცხეთა ცენტრალური ბაზის №24	ქალაქ მცხეთა
გ. ქალაქ მცხეთა ცენტრალური ბაზის №24	ქალაქ მცხეთა
დ. ქალაქ მცხეთა ცენტრალური ბაზის №24	ქალაქ მცხეთა
ე. ქალაქ მცხეთა ცენტრალური ბაზის №24	ქალაქ მცხეთა
ვ. ქალაქ მცხეთა ცენტრალური ბაზის №24	ქალაქ მცხეთა
ზ. ქალაქ მცხეთა ცენტრალური ბაზის №24	ქალაქ მცხეთა
თ. ქალაქ მცხეთა ცენტრალური ბაზის №24	ქალაქ მცხეთა
ი. ქალაქ მცხეთა ცენტრალური ბაზის №24	ქალაქ მცხეთა
კ. ქალაქ მცხეთა ცენტრალური ბაზის №24	ქალაქ მცხეთა
ლ. ქალაქ მცხეთა ცენტრალური ბაზის №24	ქალაქ მცხეთა
მ. ქალაქ მცხეთა ცენტრალური ბაზის №24	ქალაქ მცხეთა
ნ. ქალაქ მცხეთა ცენტრალური ბაზის №24	ქალაქ მცხეთა
ო. ქალაქ მცხეთა ცენტრალური ბაზის №24	ქალაქ მცხეთა
პ. ქალაქ მცხეთა ცენტრალური ბაზის №24	ქალაქ მცხეთა
ჟ. ქალაქ მცხეთა ცენტრალური ბაზის №24	ქალაქ მცხეთა
რ. ქალაქ მცხეთა ცენტრალური ბაზის №24	ქალაქ მცხეთა
ს. ქალაქ მცხეთა ცენტრალური ბაზის №24	ქალაქ მცხეთა
ტ. ქალაქ მცხეთა ცენტრალური ბაზის №24	ქალაქ მცხეთა
უ. ქალაქ მცხეთა ცენტრალური ბაზის №24	ქალაქ მცხეთა
ფ. ქალაქ მცხეთა ცენტრალური ბაზის №24	ქალაქ მცხეთა
ქ. ქალაქ მცხეთა ცენტრალური ბაზის №24	ქალაქ მცხეთა
ღ. ქალაქ მცხეთა ცენტრალური ბაზის №24	ქალაქ მცხეთა
ყ. ქალაქ მცხეთა ცენტრალური ბაზის №24	ქალაქ მცხეთა
შ. ქალაქ მცხეთა ცენტრალური ბაზის №24	ქალაქ მცხეთა
ჩ. ქალაქ მცხეთა ცენტრალური ბაზის №24	ქალაქ მცხეთა
ც. ქალაქ მცხეთა ცენტრალური ბაზის №24	ქალაქ მცხეთა
ძ. ქალაქ მცხეთა ცენტრალური ბაზის №24	ქალაქ მცხეთა
წ. ქალაქ მცხეთა ცენტრალური ბაზის №24	ქალაქ მცხეთა
ჭ. ქალაქ მცხეთა ცენტრალური ბაზის №24	ქალაქ მცხეთა
ხ. ქალაქ მცხეთა ცენტრალური ბაზის №24	ქალაქ მცხეთა
ჯ. ქალაქ მცხეთა ცენტრალური ბაზის №24	ქალაქ მცხეთა
ჰ. ქალაქ მცხეთა ცენტრალური ბაზის №24	ქალაქ მცხეთა

ა. მცხეთის ცენტრალური ბაზის №24	
ბ. ქალაქ მცხეთა ცენტრალური ბაზის №24	
გ. ქალაქ მცხეთა ცენტრალური ბაზის №24	
დ. ქალაქ მცხეთა ცენტრალური ბაზის №24	
ე. ქალაქ მცხეთა ცენტრალური ბაზის №24	
ვ. ქალაქ მცხეთა ცენტრალური ბაზის №24	
ზ. ქალაქ მცხეთა ცენტრალური ბაზის №24	
თ. ქალაქ მცხეთა ცენტრალური ბაზის №24	
ი. ქალაქ მცხეთა ცენტრალური ბაზის №24	
კ. ქალაქ მცხეთა ცენტრალური ბაზის №24	
ლ. ქალაქ მცხეთა ცენტრალური ბაზის №24	
მ. ქალაქ მცხეთა ცენტრალური ბაზის №24	
ნ. ქალაქ მცხეთა ცენტრალური ბაზის №24	
ო. ქალაქ მცხეთა ცენტრალური ბაზის №24	
პ. ქალაქ მცხეთა ცენტრალური ბაზის №24	
ჟ. ქალაქ მცხეთა ცენტრალური ბაზის №24	
რ. ქალაქ მცხეთა ცენტრალური ბაზის №24	
ს. ქალაქ მცხეთა ცენტრალური ბაზის №24	
ტ. ქალაქ მცხეთა ცენტრალური ბაზის №24	
უ. ქალაქ მცხეთა ცენტრალური ბაზის №24	
ფ. ქალაქ მცხეთა ცენტრალური ბაზის №24	
ქ. ქალაქ მცხეთა ცენტრალური ბაზის №24	
ღ. ქალაქ მცხეთა ცენტრალური ბაზის №24	
ყ. ქალაქ მცხეთა ცენტრალური ბაზის №24	
შ. ქალაქ მცხეთა ცენტრალური ბაზის №24	
ჩ. ქალაქ მცხეთა ცენტრალური ბაზის №24	
ც. ქალაქ მცხეთა ცენტრალური ბაზის №24	
ძ. ქალაქ მცხეთა ცენტრალური ბაზის №24	
წ. ქალაქ მცხეთა ცენტრალური ბაზის №24	
ჭ. ქალაქ მცხეთა ცენტრალური ბაზის №24	
ხ. ქალაქ მცხეთა ცენტრალური ბაზის №24	
ჯ. ქალაქ მცხეთა ცენტრალური ბაზის №24	
ჰ. ქალაქ მცხეთა ცენტრალური ბაზის №24	
ა. ქალაქ მცხეთა ცენტრალური ბაზის №24	
ბ. ქალაქ მცხეთა ცენტრალური ბაზის №24	
გ. ქალაქ მცხეთა ცენტრალური ბაზის №24	
დ. ქალაქ მცხეთა ცენტრალური ბაზის №24	
ე. ქალაქ მცხეთა ცენტრალური ბაზის №24	
ვ. ქალაქ მცხეთა ცენტრალური ბაზის №24	
ზ. ქალაქ მცხეთა ცენტრალური ბაზის №24	
თ. ქალაქ მცხეთა ცენტრალური ბაზის №24	
ი. ქალაქ მცხეთა ცენტრალური ბაზის №24	
კ. ქალაქ მცხეთა ცენტრალური ბაზის №24	
ლ. ქალაქ მცხეთა ცენტრალური ბაზის №24	
მ. ქალაქ მცხეთა ცენტრალური ბაზის №24	
ნ. ქალაქ მცხეთა ცენტრალური ბაზის №24	
ო. ქალაქ მცხეთა ცენტრალური ბაზის №24	
პ. ქალაქ მცხეთა ცენტრალური ბაზის №24	
ჟ. ქალაქ მცხეთა ცენტრალური ბაზის №24	
რ. ქალაქ მცხეთა ცენტრალური ბაზის №24	
ს. ქალაქ მცხეთა ცენტრალური ბაზის №24	
ტ. ქალაქ მცხეთა ცენტრალური ბაზის №24	
უ. ქალაქ მცხეთა ცენტრალური ბაზის №24	
ფ. ქალაქ მცხეთა ცენტრალური ბაზის №24	
ქ. ქალაქ მცხეთა ცენტრალური ბაზის №24	
ღ. ქალაქ მცხეთა ცენტრალური ბაზის №24	
ყ. ქალაქ მცხეთა ცენტრალური ბაზის №24	
შ. ქალაქ მცხეთა ცენტრალური ბაზის №24	
ჩ. ქალაქ მცხეთა ცენტრალური ბაზის №24	
ც. ქალაქ მცხეთა ცენტრალური ბაზის №24	
ძ. ქალაქ მცხეთა ცენტრალური ბაზის №24	
წ. ქალაქ მცხეთა ცენტრალური ბაზის №24	
ჭ. ქალაქ მცხეთა ცენტრალური ბაზის №24	
ხ. ქალაქ მცხეთა ცენტრალური ბაზის №24	
ჯ. ქალაქ მცხეთა ცენტრალური ბაზის №24	
ჰ. ქალაქ მცხეთა ცენტრალური ბაზის №24

პრ. №	ნახ. №	A-3

პირობითი აღნიშვნები

+23.9

ბ შიპის ბინა | ა შიპის ბინა | ბ შიპის ბინა | ბ შიპის ბინა | ა შიპის ბინა | ბ შიპის ბინა

30 10 705 30 10 495 175 10 175 475 10 185 455 20 20 455 185 10 405 320 10 30 25 10 320 405 20 185 455 20 20 455 185 20 475 175 20 175 495 20 20 705 10 30

gazis milis Sxta moewyos msubuqi, nestgamZle panelsgan.
SeRebos fasadis feri muqi ruxi safasade saRebavT

პნევმატური

ბინა 41 52.9 m² | ბინა 40 52.9 m² | ბინა 39 79.9 m² | ბინა 39 132.7 m² | ბინა 45 132.7 m² | ბინა 46 79.9 m² | ბინა 47 52.9 m² | ბინა 48 52.9 m²

ბინა 42 124.2 m² | ბინა 49 124.2 m²

ბინა 36 66.1 m² | ბინა 37 102.3 m² | ბინა 44 102.3 m² | ბინა 43 66.1 m²

ქიბის გაბგუჭრის დაწნეხვა
ლიფტის გაბგუჭრის დაწნეხვა
ბ შიპის ბინა
დერეფნის აივრის კომპენსაცია
ლიფტის შახტის დაწნეხვა
კიბეშენაწნევა

745 690 690 690 690 745 85 745 690 1,380 690 745

4,250 4,250

8,585

330 660 610 1,880 610

ზ	შენიშვნა
ე	

ა ქ ს ი ს ი

ქ. თბილისი. ყაზბეგის გამზირი №24

პროექტის დასახელება

მრავალფუნქციური კომპლექსი

ნახაზის დასახელება

გეგმა, +23.9 ნიშნულზე

ა ქ ს ი ს ი
ქ. თბილისი ყაზბეგის გამზირი №24
ტელ: (995 32) 24 17 18
Fax: (995 32) 24 17 17

სპარ. ხელმძღვ	ნ. ვოსკოლიშვილი
პროექტის ავტორი	გ. ასგასიშვილი
პროექტის ავტორი	
მთ. კონსტრუქტორი	ა. ბერიშვილი
კონსტრუქტორი	ი. ბერიძნიშვილი

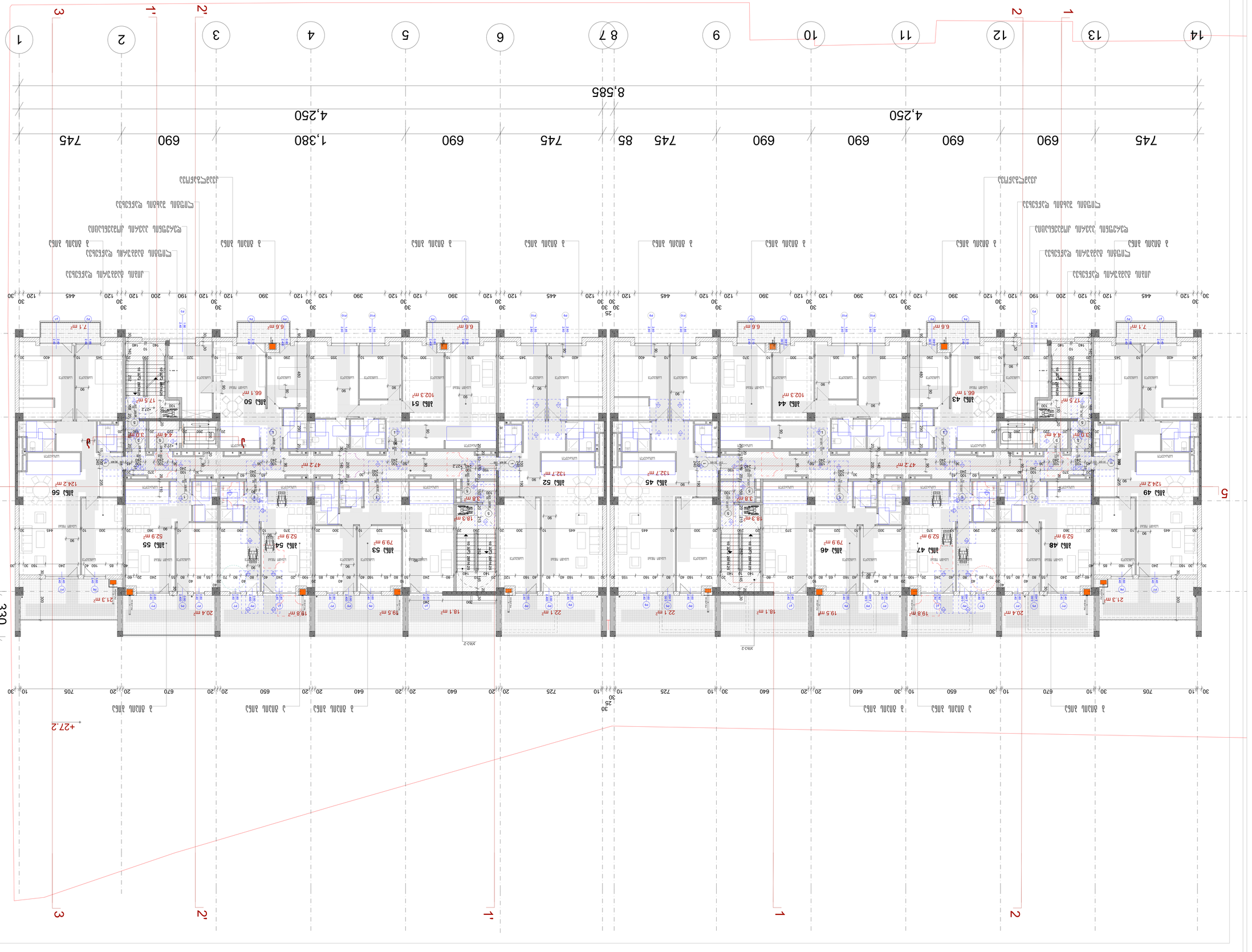

Дата	Подпись
Инв. № подл.	Взам. инв. №
Изм. Кол.уч. Лист № док.	Подпись Дата

Многоквартирный дом №24 в 3-м микрорайоне жилой застройки в г. Ханты-Мансийске

Ханты-Мансийский автономный округ - Югра

Стадия	Лист	Листов
Р	1	1

Общество с ограниченной ответственностью «Архитектурная мастерская «Проект»
628011, Ханты-Мансийский автономный округ - Югра, г. Ханты-Мансийск, ул. Мира, д. 24
тел./факс: (3467) 32 24 17, 18

Генеральный директор Ю.А. Ларионов

Главный архитектор проекта Ю.А. Ларионов

Разработал Ю.А. Ларионов

Проверил Ю.А. Ларионов

Н. контроль Ю.А. Ларионов

ГИП Ю.А. Ларионов

Многоквартирный дом №24 в 3-м микрорайоне жилой застройки в г. Ханты-Мансийске

Ханты-Мансийский автономный округ - Югра

Стадия	Лист	Листов
Р	1	1

Общество с ограниченной ответственностью «Архитектурная мастерская «Проект»
628011, Ханты-Мансийский автономный округ - Югра, г. Ханты-Мансийск, ул. Мира, д. 24
тел./факс: (3467) 32 24 17, 18

Генеральный директор Ю.А. Ларионов

Главный архитектор проекта Ю.А. Ларионов

Разработал Ю.А. Ларионов

Проверил Ю.А. Ларионов

Н. контроль Ю.А. Ларионов

ГИП Ю.А. Ларионов

Инв. №	Взам. инв. №
Подпись Дата	
Инв. № подл.	
Изм. Кол.уч. Лист № док.	
Подпись Дата	

ДИЗАЙНЕР ИНТЕРЬЕРА	Л. ЗЛАТОМРАМНАЯ
ЗАКАЗЧИК	П. ЗЛАТОМРАМНАЯ
ГИП	Л. ЗЛАТОМРАМНАЯ
ГАП	ЗЛАТОМРАМНАЯ
ДИЗАЙНЕР	ЗЛАТОМРАМНАЯ
ДИЗАЙНЕР ИНТЕРЬЕРА	З. ЗЛАТОМРАМНАЯ
ГЛАВНЫЙ АРХИТЕКТОР	Б. ЗЛАТОМРАМНАЯ
ЗАКАЗЧИК	ЗЛАТОМРАМНАЯ
ДИЗАЙНЕР ИНТЕРЬЕРА	ЗЛАТОМРАМНАЯ
ГИП	ЗЛАТОМРАМНАЯ
ГАП	ЗЛАТОМРАМНАЯ
ДИЗАЙНЕР	ЗЛАТОМРАМНАЯ
ДИЗАЙНЕР ИНТЕРЬЕРА	ЗЛАТОМРАМНАЯ
ГЛАВНЫЙ АРХИТЕКТОР

ДЖМЗАМАМ	П. ЗЗАЗАЗЗАЗЗЗ