Разрез 1-1

Ж	Б	А
62	500	310	130	660	610	610	190	450	550	530	553
2273											
6003											

ჭრილი 2-2

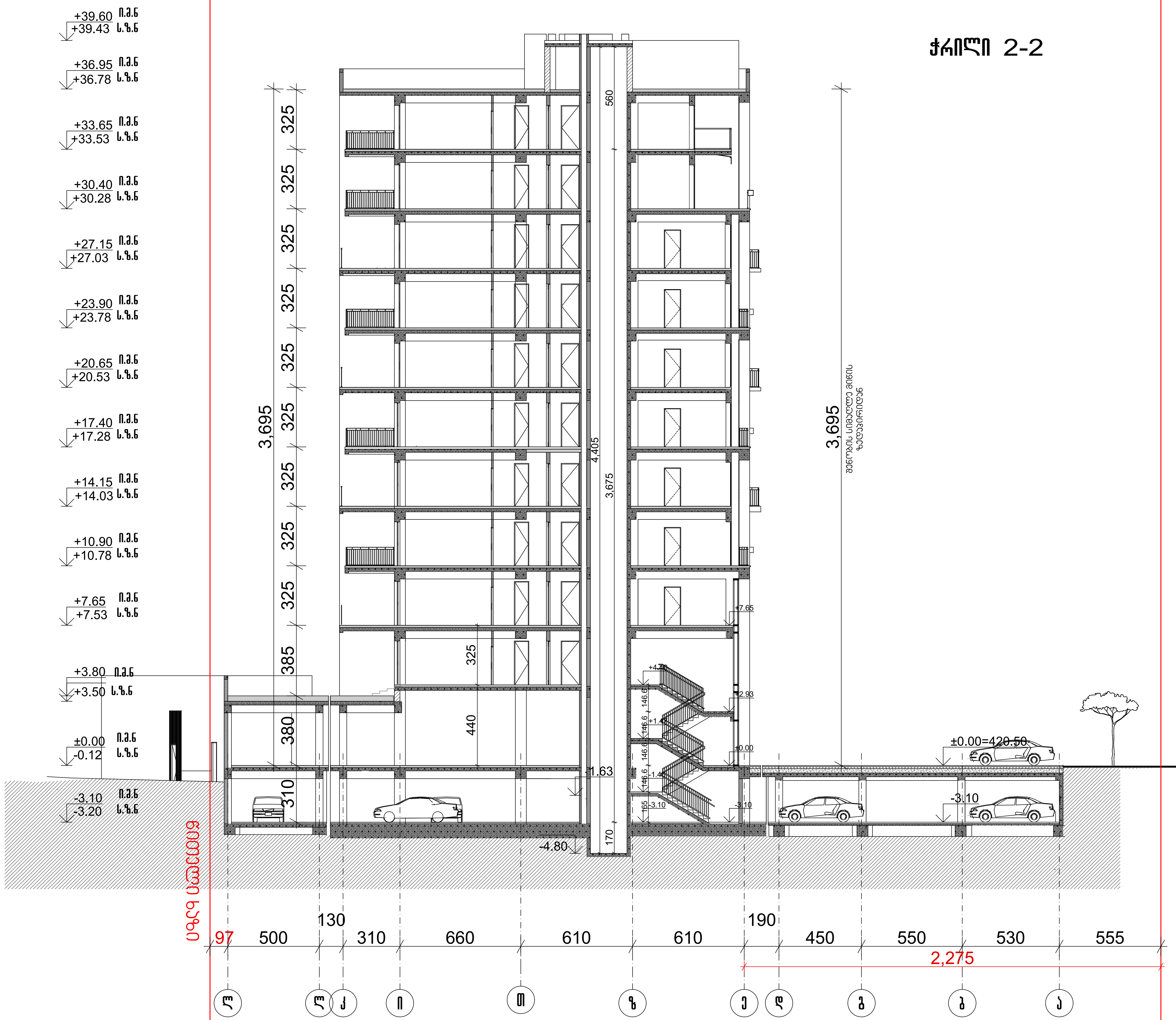

პრ. №	ნახ. №	A-3

პირობითი აღნიშვნები

შენიშვნა

ა ქ ს ი ს ი

ქ. თბილისი. ყაზბეგის გამზირი №24

პროექტის დასახელება

მრავალფუნქციური კომპლექსი ბოჭორმის ქ №25-ში

ნახაზის დასახელება

ჭრილი 2-2

აქსისი

ქ. თბილისი ყაზბეგის გამზირი №24
ტელ: (995 32) 24 17 18
Fax: (995 32) 24 17 17

საპრ. ხელმძღვ	ნ. მოსულიშვილი
პროექტის ავტორი	გ. ასტახიშვილი
მთ. კონსტრუქტორი	ა. ბეროშვილი
კონსტრუქტორი	ი. ბერძენიშვილი

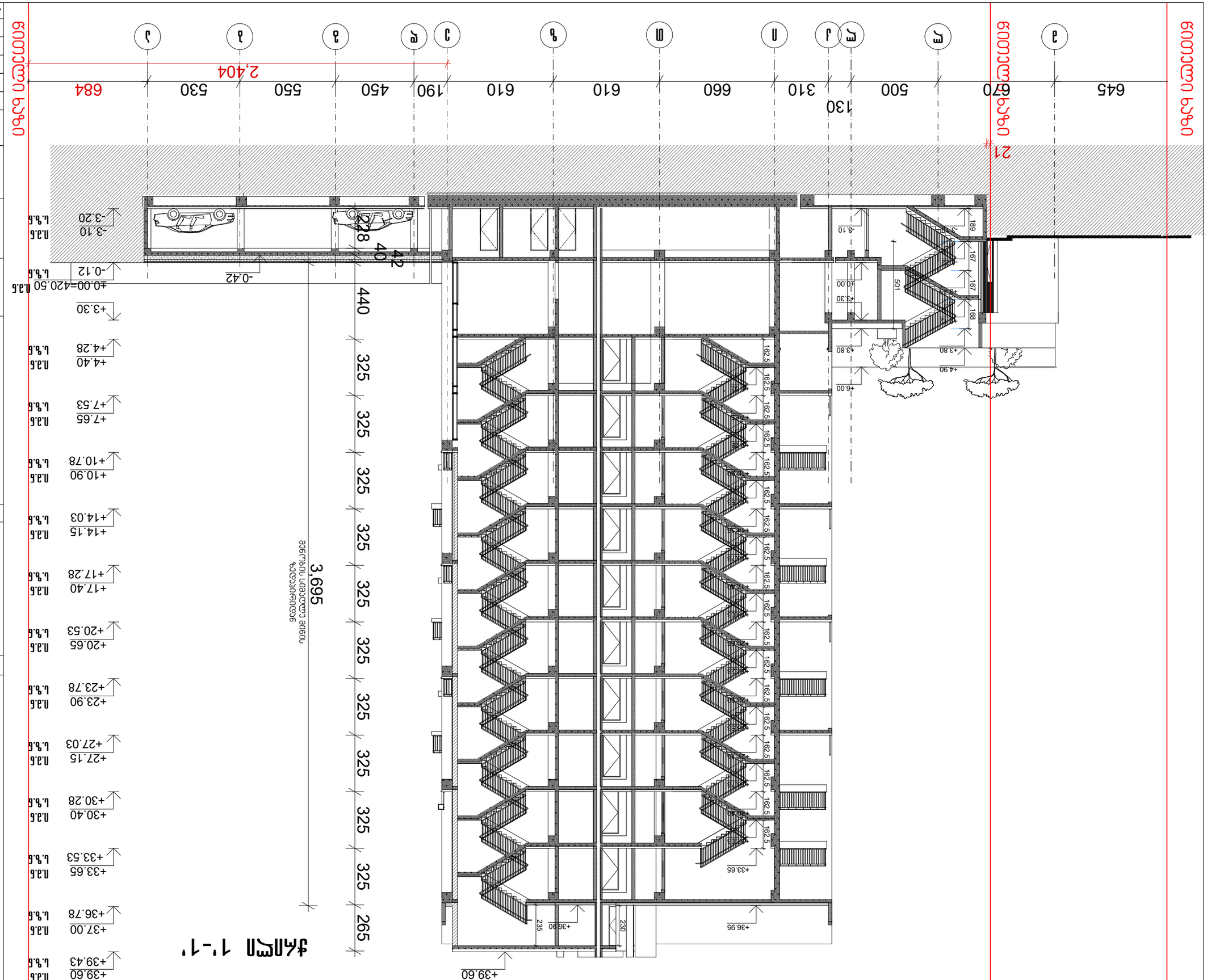

ა. ობიექტის ასაშენებელი	
ბ. ობიექტის ფუნქციური	
გ. ობიექტის ტექნიკური	
დ. ობიექტის ეკონომიკური	
ე. ობიექტის ეკოლოგიური	
ვ. ობიექტის ესთეტიკური	
ზ. ობიექტის ინჟინერიული	
თ. ობიექტის ტექნოლოგიური	
ი. ობიექტის ენერგეტიკული	
კ. ობიექტის ინფორმაციული	
ლ. ობიექტის ეკონომიკური	
მ. ობიექტის ეკოლოგიური	
ნ. ობიექტის ესთეტიკური	
ო. ობიექტის ინჟინერიული	
პ. ობიექტის ტექნოლოგიური	
ჟ. ობიექტის ენერგეტიკული	
რ. ობიექტის ინფორმაციული	
ს. ობიექტის ეკონომიკური	
ტ. ობიექტის ეკოლოგიური	
უ. ობიექტის ესთეტიკური	
ფ. ობიექტის ინჟინერიული	
ქ. ობიექტის ტექნოლოგიური	
ღ. ობიექტის ენერგეტიკული	
ყ. ობიექტის ინფორმაციული	
შ. ობიექტის ეკონომიკური	
ჩ. ობიექტის ეკოლოგიური	
ც. ობიექტის ესთეტიკური	
ძ. ობიექტის ინჟინერიული	
წ. ობიექტის ტექნოლოგიური	
ჭ. ობიექტის ენერგეტიკული	
ხ. ობიექტის ინფორმაციული	
ჯ. ობიექტის ეკონომიკური	
ჰ. ობიექტის ეკოლოგიური	

ჭრილი 2-2'

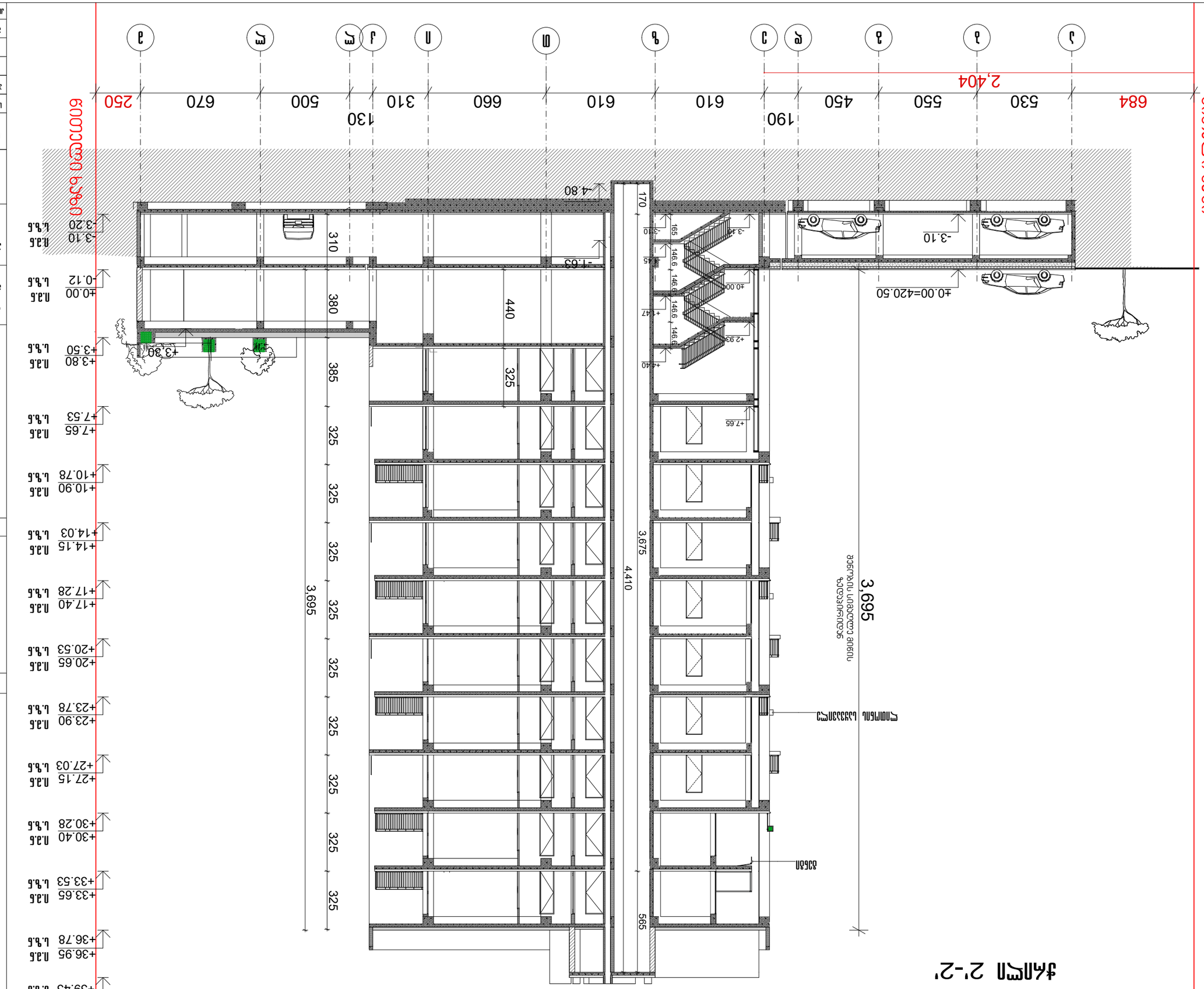

ა. მიმართულება ვერტიკალური	
პასუხისმგებელი მ24	
ტელ.: (995 32) 24 17 18	
ფაქსი: (995 32) 24 17 17	
ელ. ფოსტა:	
პროექტის ავტორი	
პროექტის ხელმძღვანელი	
პროექტის ხელმძღვანელი	
პროექტის ხელმძღვანელი	
ა. ბერიძე	

ნახაზის დასახელება

ა. მიმართულება ვერტიკალური მ24

ა ნ ა ლ ი

პროექტის ხელმძღვანელი

პროექტის ხელმძღვანელი

პროექტის ხელმძღვანელ

ჭრილი 3-3

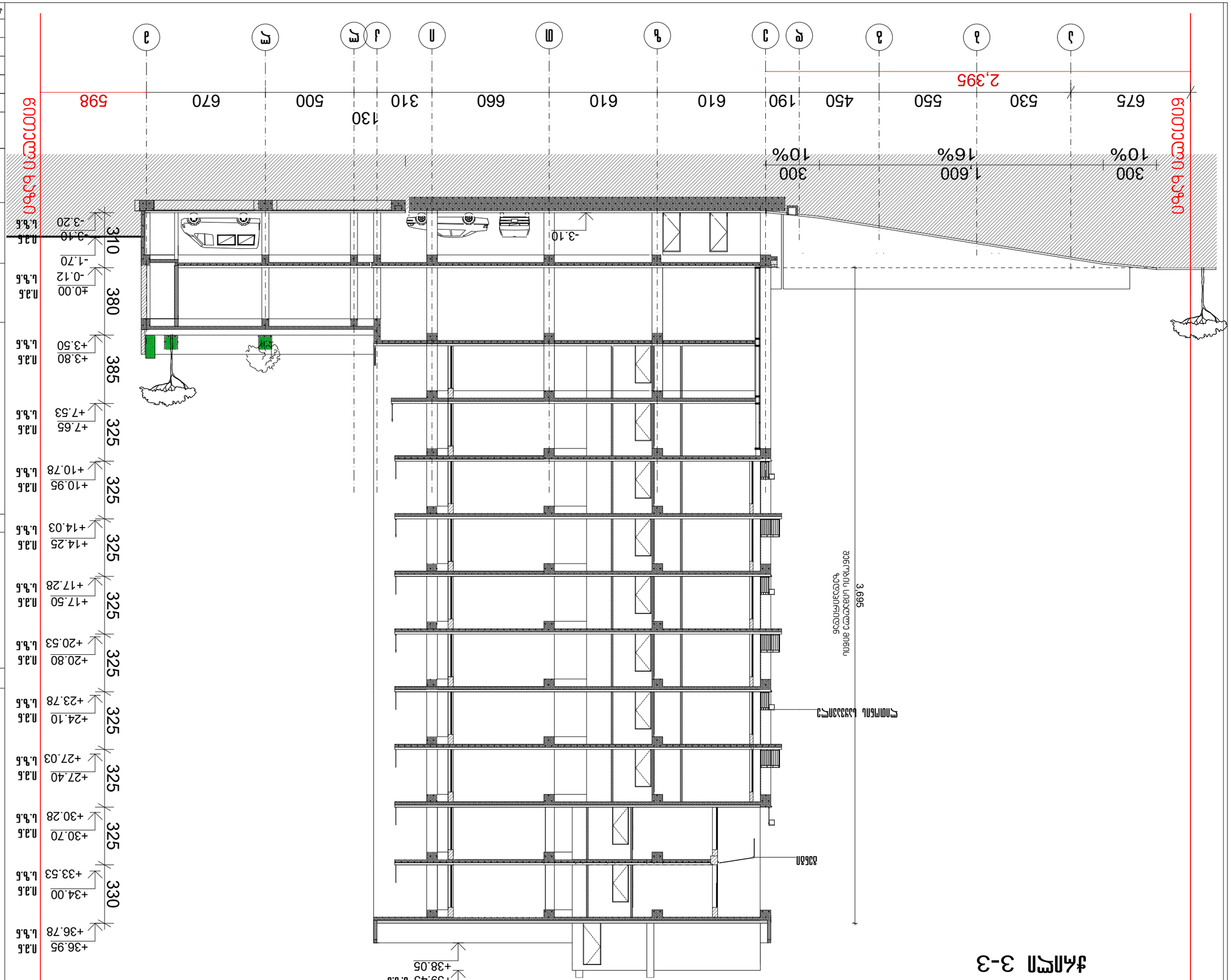
ა
ბ
გ
დ
ე
ვ
ზ
თ
ი
კ
ლ
მ
ნ
ო
პ
ჟ
რ
ს
ტ
უ
ფ
ქ
ღ
ყ
შ
ჩ
ც
ძ
წ
ჭ
ხ
ჯ
ჰ
598
670
500
310
660
610
610
190
450
550
530
675
130
2,395
300
10%
1,600
16%
300
10%
-3.10
-3.20
-1.70
±0.00
-0.12
+3.50
+3.80
+7.53
+7.65
+10.78
+10.95
+14.03
+14.25
+17.28
+17.50
+20.53
+20.80
+23.78
+24.10
+27.03
+27.40
+30.28
+30.70
+33.53
+34.00
+36.78
+36.95
+38.05
+39.43
+39.60
310
380
385
325
325
325
325
325
325
325
330
3.695
ნაგებობის სიმაღლე ანაზომით
ნაგებობის სიმაღლე ანაზომით
ნიადაგის დონე
ნიადაგის დონე
ნ.პ.ნ.
ნ.პ.ნ.
ნ.პ.ნ.

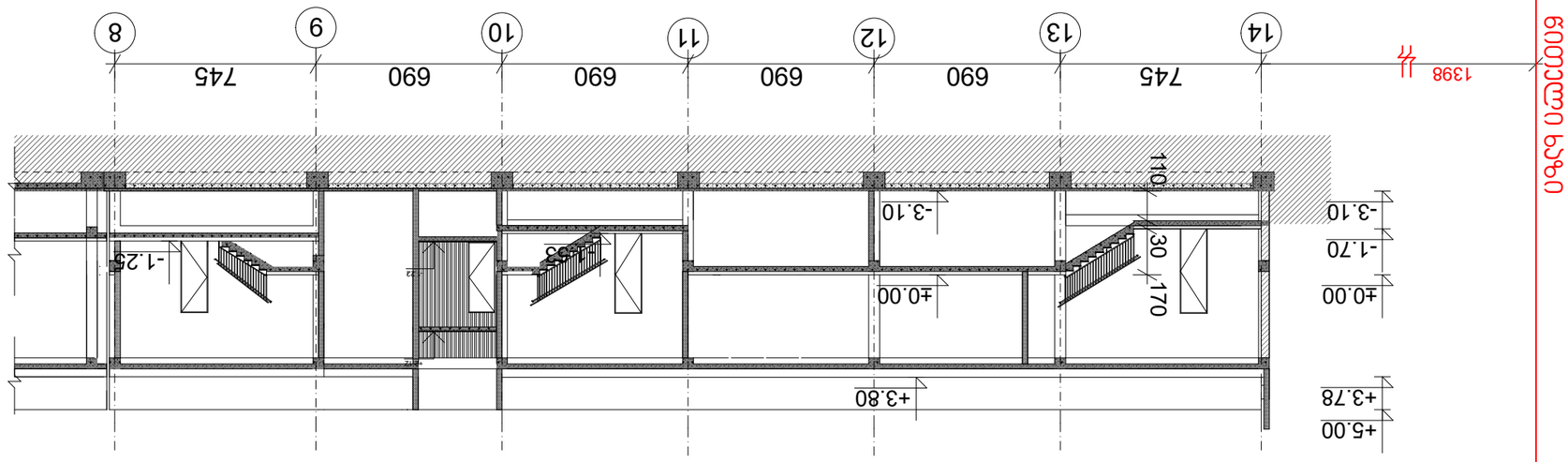

Разрез 4-4

Зак. №	Альб. №
	А-3

Дата

Стадия | Лист | Листов

Р | 3 | 3

Наименование организации

Многоквартирный дом со встроенными помещениями и встроенно-пристроенной автостоянкой по ул. Ленина в г. Ростов-на-Дону. 2 этап строительства. Корректировка №24

Разрез 4-4

Согласовано

Инв. № подл. | Подпись и дата | Взам. инв. №

Изм.	Кол.уч.
Лист	№ док.
Подпись	Дата

Гипрогор
344022, г. Ростов-на-Дону, ул. Суворова, 19/21
тел./факс (863) 240-17-18, 240-17-17

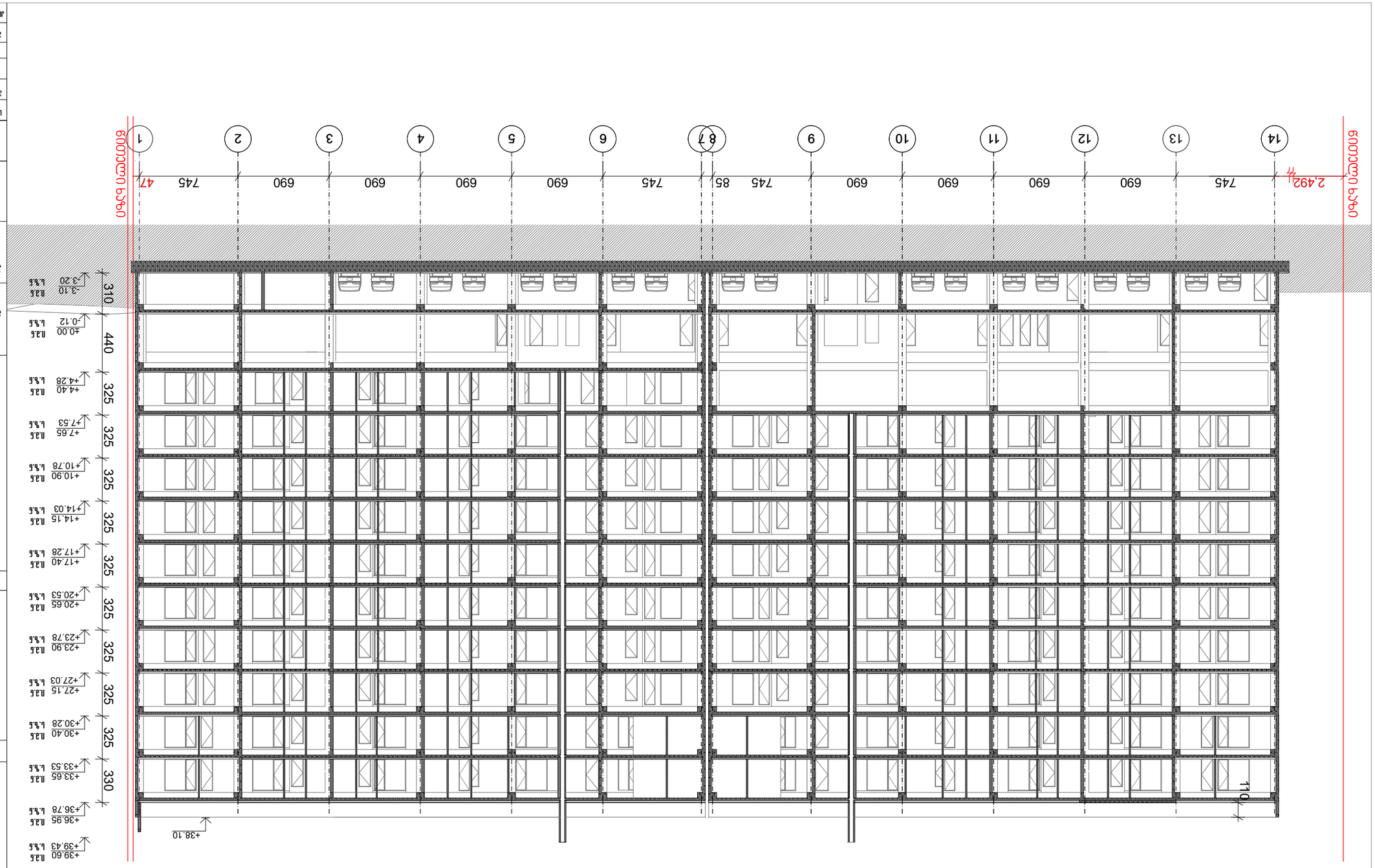

Разрез 5-5

Зам. №	Кол. №
	А-3

Изм.	Кол. уч.
Разраб.	Шабанов Ш.Ш.
Нач. отд.	Шабанов Ш.Ш.
Гип	Шабанов Ш.Ш.
Н. контр.	Шабанов Ш.Ш.

Многоквартирный дом №24 в 3-м микрорайоне г. Махачкала

Разрез 5-5

ООО "Дагестанпроект"
г. Махачкала, ул. Ярагского, 24
тел. (995 32) 24 17 18
Fax. (995 32) 24 17 17

Инв. № подл.	Подп. и дата
Взам. инв. №	
Инв. № дубл.	Подп. и дата
Изм. Кол. уч. Лист № док. Подп. Дата	