ქ. თბილისი, სანდრო ეულის №7,
შენობა ნაგებობის რეკონსტრუქციის

მშენებლობის ორგანიზაციის პროექტი

შემსრულებელი  ა. მაისაშვილი

ქ.თბილისი 2023წ.

ქ. თბილისი, სანდრო ეულის №7, შენობა ნაგებობის რეკონსტრუქციის მშენებლობის ორგანიზაციის პროექტი

სამუშაოთა ორგანიზაციის პროექტის შედგენას საფუძვლად დაედო არქიტექტურული პროექტი, ტერიტორიის დათვალიერება და შესწავლა. მასთან სამანქანო მისასვლელი გზა გათვალისწინებულია და წარმოდგენილია საპროექტო გენგეგმის მიხედვით. სამშენებლო სამუშაოები წარიმართოს ძირითადად ხელის დახმარებით.

უბანი ხასიათდება შემდეგი კლიმატური და სეისმური ფაქტორებით: ქარის დაწოლა – 45კგ.მ./მ2; თოვლის საფარის წონა - 50კგ/მ2, საამშენებლო მექანიზმების ნუსხა მოყვანილია ცხრილში მომდევნო ფურცელზე. სამუშაოთა წარმოების დროს აუცილებელია შრომის უსაფრთხოების წესების დაცვა, აგრეთვე შენობის მშენებლობის დროს სელიტებურ ზონაში მტვრის გაფანტვისაგან დამცავი ღონისძიებების უზრუნველყოფა.

რიგითობა და ეტაპები

მშენებლობის პირველი რიგი

1. **ეტაპი.**
   მოსამზადებელი სამუშაოები, რომლებიც დაკავშირებულია: სამშენებლო მოედნის მოწესრიგებასთან, შესანარჩუნებელი მწვანე ნარგავების დაცვასა და მიწისქვეშა საინჟინრო კომუნიკაციების შენარჩუნება.
2. **ეტაპი.**
   არსებულ შენობაზე სახურავის მოხსნა.

მშენებლობის მეორე რიგი

1. **ეტაპი.**
   შენობა-ნაგებობის სახურავისა და გადახურვის მოწყობას;

2.ეტაპი.
   არამზიდი კონსტრუქციების მოწყობას; შენობა-ნაგებობის ლოკალური საერთოსარგებლობის საინჟინრო-ტექნიკური ქსელების მოწყობას; შენობა-ნაგებობის გარე მოსაპირკეთებელი სამუშაოები;

3.ეტაპი.
   მიწის ნაკვეთის დასუფთავების და კეთილმოწყობის სამუშაოები.

შენობის სამშშაოთა წარმოების პროექტის შესადგენი ნორმატივები

2.1 СНиП 3.01.01-85 „Оригинализация строительного производства'' М.,1989

2.2 СНиП -4-80 „Техника безопасности на строительстве'' М., 1981

2.3 Справочник инженера строителя, М., 1989

2.4 Строительные стреловые самоходные краны, М., 1984

2.5 კრებული სამახსოვრო ‘‘სამშენებლო წარმოების ნორმები და წესები'',
ამონაწერი სამშენებლო ნორმებიდან და წესებიდან, თბ., 1987

2.6 მშენებლობის ორგანიზაციის პროექტში მომუშავეთა შორის უსაფრთხოების და სანიტარულ ჰიგიენური მომსახურეობის საკითხებზე მთავარ წყაროდ წარმოდგენილია სააშენბლო ნორმების საქარტველოს მავრობის №41 დადგენილების პუნქტი №20-ის მიხედვით.

ასაშენებელი ობიექტის დახასიათება

შენობა გეგმაში მრავალკუთხა ფორმისაა. სხვადასხვა ზომებით, სარეკონსტრუქციო შენობა წარმოადგენს ერთ სართულს.

საძირკველი წარმოადგენს ფილას. კედლების შეკვრა ხდება წვრილი საკედლე ბლოკით, გადახურვა და სართულშუა კიბე მონოლითური რკინა-ბეტონს.

მშენებლობის ხანგრძლივობის შესახებ

შენობის მშენებლობა დაკვეთის მიერ განსაზღვრულია 12 თვის ვადაში რაც არის გაწერილი და გათვალიწინებული მშენებლობის კალენდარულ გრაფიკში. გეგმიურად დადგენილი ხანგრძლივობის დაცვა შენობის მშენებლობაზე 12 თვის პერიოდში შესაძლებელია უწყვეტი ფინანსირების შემთხვევაში, რასაც ხელი უნდა შეუწყოს ქ. თბილისი რბილმა და ზომიერმა კლიმატურმა პირობებმაც. სამუშაოთა შესრულების ვადების დაცვა უწყვეტ ფინანსირებაზეა დამოკიდებული, რაც უნდა გაითვალისწინოს დამკვეთმა.

სამშენებლო მანქანა-მექანიზმების, დანადგარებისა და ინსტრუმენტების ჩამონათვალი

№	დასახელება	მარკა	რაოდენ. ცალი
1	2	3	4
1	თვითმცლელი ძარიანი და სპეც-დანიშნულების ავტოტრანსპორტი სამშენებლო ტვირთის გადასატანად	სხვადასხვა	2
2	გადასატანი კომპრესორი	სო-48	1
3	ელექტროშესადუღებელი საჭრელი აგრეგატი	კომპ.	1
4	ავტოკენური შედუღების და ჭრის აპარატი	კომპ. პკუ-35	1
5	ბეტონმრევი	-	1
6	ლითონის სახარაჩო სექციები 100 მ2 ფართობისათვის	კომპ.	1
7	ხელის საწეველა	-	1

მომუშავეთა შრომის უსაფრთხოების წესების დაცვის თაობაზე

მომუშავეთა შრომის უსაფრთხოების პირობების დაცვა შენობათა სამშენებო ცალკეულ ეტაპებზე აუცილებელია სნ და წ III-4-80* "უსაფრთხოების ტექნიკა მშენებლობაზე" და სხვა ნორმატულ-საკანონმდებლო დოკუმენტების შესაბამისობით. მათგან ყურადღებას გამახვილებთ შემდეგზე:

სამუშაო ადგილები მუშაობის პირობებისა და ტექნოლოგიურობის გათვალისწინებით უზრუნველყოფილი უნდა იყოს კოლექტიური დაცვისა და სიგნალიზაციის საშუალებით.

ელექტრო უსაფრთხოების წესები ჩამოყალიბებულია სახელმწიფო სტანდარტში 12.013-88 ელექტრო კარადა ყოველთვის უნდა იყოს ჩაკეტილ მდგომარეობაში, ელექტრო კაბელები, ელექრტო სადენები და ელექტრო მოწყობილობები კი იზოლირებულად. გაშიშვლებული სადენების გამოყენება აკრძალულია სამშენებლო მოედანზე.

ხელის საწევველას მუშაობის პერიობში დაუშვებელია უცხო პირთა, დაუსაქმებელ მუშა-მომსახურეთა ყოფნა, სამშემებლო გენგეგმაზე შემოფარგლული ხელის საწევველას მოქმედების სახიფათო ზონის ფარგლებში.

ღამის პერიოდებში უსაფრთხოების ზონის აღმნიშვნელი ფირნიშები აუცილებელია უნდა განთავსდეს და განათდეს.

სამუშაოთა უწყვეტობისა და ტექნოლოგიურობის, აგრეთვე შრომის უსაფრთხოების უზრუნველყოფად აუცილებელია მშენებლობის ცხრილში მოცემული და ჩვენს მიერ რეკომენდირებული მანქანა-მექანიზმებით, ინსტრუმენტებითა და დანადგარ-სამარჯვეებით აღჭურვა. ცხადია შესაძლებელია მათი შეცვლაც უფრო თანამედროვეთი.

სამუშაო ოპერაციებში დასაქმებული მუშაკები დაცული უნდა იყვნენ თავის დამცავი ჩაფხუტებით.

დაუშვებელია მანქანების, ხელსაწყოებისა და მოწყობილობების დატოვება ჩართულ მდგომარეობაში ზედამხედველობის გარეშე. ცხადია მათი ტექნიკური მომსახურეობაც უნდა მოხდეს ძრავის გამორთვის შემდეგ.

ლითონის ელემენტების ჩაჭრას ელექტრო ან აიროვანი აპარატებით 5 მეტრის რადიუსში ფართობი უნდა გავანთავისუფლოთ წვადი მასალებისაგან, ხოლო 10 მეტრის რადიუსში ასაფეთქებელი (მაგალითად ჟანგბადის ბალონები) მასალებისაგან.

სამშენებლო სამუშაოებზე დასაქმებულმა ყველა მუშაკმა (როგორც მუშამ, ასევე მოსამსახურე პერსონალმა) უნდა შეისწავლოს შრომის უსაფრთხოების წესები, გაიაროს ინსტრუქტაჟი, ჩააბაროს გამოცდა და სპეციალურ ჟურნალში დაფიქსიროს ხელმოწერა.

ბუნების დაცვითი და ჰაერის დაბინძურების საწინააღმდეგო ღონისძიებები

შენობა მდებარეობს ქალაქ თბილისი საგარეუბნო განაშენიანებაში. აღნიშნულის გამო აუცილებელია შენობის მშენებლობის პერიოდში შემდეგი ღონისძიებების დაცვა:

გარემოს დაცვის სამსახურის ნებართვის გარეშე იკრძალება მრავალწლიანი ხეებისა და ნარგავების მოჭრა, ამოძირკვა ან განადგურება.

მონოლითური რკინა-ბეტონის, კედლების, ტიხრების, იატაკის მშენებლობის პროცესში მოსალოდნელია მტვრის გაფანტვა გარე სივრცეში, რის გამოც შენობას უნდა ჩამოეფაროს დამცავი სმშენებლო ფარად.

იკრძალება სამშენებლო ნაგვისა და ნარჩენების ღია წესით გადატანა და ჩამოყრა. სასურველია სამშენებლო ნაგვის პირდაპირ თვითმცლელი მანქანების ძარებში ჩაყრა. დიდი ზომის სამშენებლო ნარჩენები ან მოხსნილი ნაკეთობები უნდა ჩამოვუშვათ ამწის საშუალებით, აქაც სასურველია მაშინვე მოხდეს მათი ავტომანქანების ძარებში ჩატვირთვა და ნაგავსაყრელზე ან დამკვეთის მიერ მითითებულ ადგილზე მიტანა შესაბამისი სამსახურებთან შეთანხმების შემდეგ.

დაუშვებელია არსებული საკანალიზაციო ჭების დანაგვიანება სამშენებლო ნარჩენებით.

ასევე დაუშვებელია ამოსახაპი ორმოების მოწყობა. ინვენტარული საყოფაცხოვრებო ვაგონეტიდან საკანალიზაციო ჩადინება უნდა მოეწყოს უშუალოდ საქალაქო საკანალიზაციო ჭებში.

აკრძალულია სამშენებლო ნაგვის ტრანსპორტირება ფხვიერ მდგომარეობაში. ავტომანქანების ძარებში სამშენებლო ნაგვის ჩატვირთვის შემდგომ განხორციელდეს მისი ზედაპირი დანამვა,

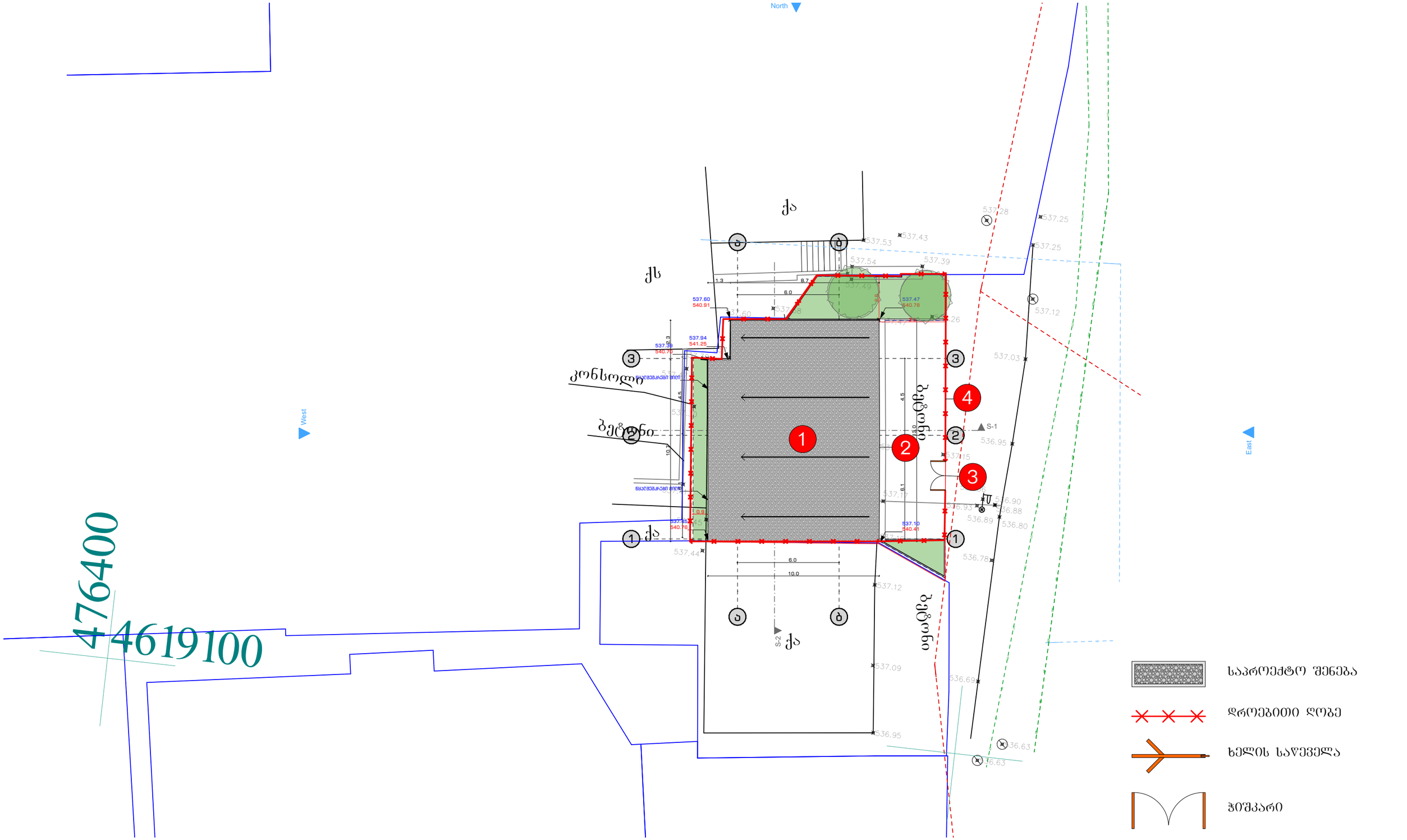

ფართები				ობიექტის მისამართი	ნახაზის დასახელება
				ქალაქი თბილისი, სანდრო ეულის N7	სამშენებლო გენგეგმა
					ფორმატი A3
					მასშტაბი 1:500

თანამდებობა	სახელი-გვარი	ხელმოწერა
დირექტორი	დავით შავთვალაძე	
არქიტექტორი	თინათინ გიგაური	
დაამუშავა	თინათინ გიგაური	
შეასრულა	ა. მაისაშვილი	

iMax GROUP
შ.პ.ს. "იმაქსგრუპი"
თბილისი, საბაბაძის მოედანი, საბაბაძე თაუერი, სართული 13
ტელ 599 17 60 90

2022 წ.

შპს "იმაქსგრუპი" iMax GROUP 405314306 "IMAXGROUP" LTD

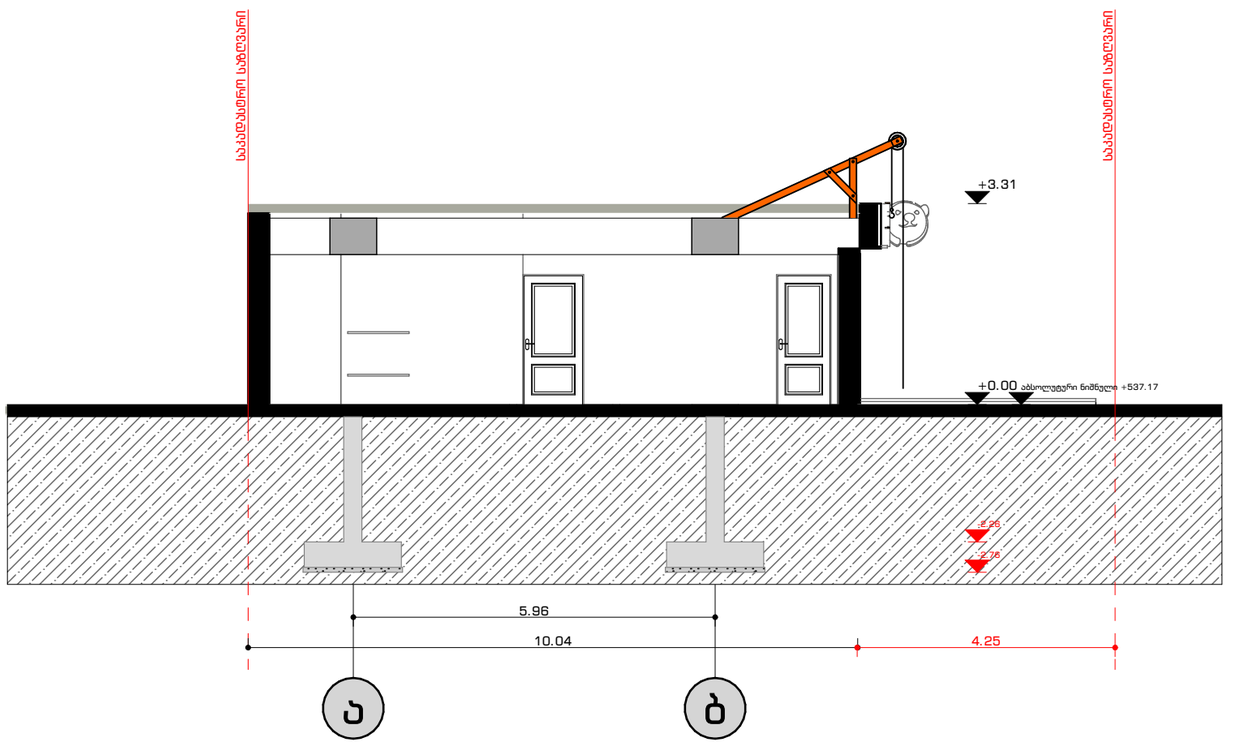

ფართები				ობიექტის მისამართი	ნახაზის დასახელება
				ქალაქი თბილისი, სანდრო ეულის N7	სამონტაჟო სქემა
					ფორმატი A3
					მასშტაბი 1:100

თანამდებობა	სახელი-გვარი	ხელმოწერა
დირექტორი	დავით შავთვალაძე	
არქიტექტორი	თინათინ გიგაური	
დაამუშავა	თინათინ გიგაური	
შეასრულა	ა. მაისაშვილი	

შ.პ.ს. "აიმაქსგრუპი"
თბილისი, საჯაჯაძის მოედანი,
საჯაჯაძე თაუერი, სართული 13
ტელ 599 17 60 90

2022 წ.

შპს "აიმაქსგრუპი"
"IMAXGROUP" LTD
405314306

მშენებლობის კალენდარული გრაფიკი

№	სამუშაოთა ჩამონათვალი	დღე	1 წელი																																							
			I თვე			II თვე			III თვე			IV თვე			V თვე			VI თვე			VII თვე			VIII თვე			IX თვე			X თვე			XI თვე			XII თვე							
			10	20	30	10	20	30	10	20	30	10	20	30	10	20	30	10	20	30	10	20	30	10	20	30	10	20	30	10	20	30	10	20	30	10	20	30	10	20	30		
I	მშენებლობის პირველი რიგი																																										
	მოსამზადებელი სამუშაოების პერიოდი																																										
1ეტ.	მოსამზადებელი სამუშაოები, რომლებიც დაკავშირებულია: სამშენებლო მოედნის მოწესრიგებასთან, შესანარჩუნებელი მწვანე ნარგავების დაცვასა და მიწისქვეშა საინჟინრო კომუნიკაციების შენარჩუნება.	10																																								
2ეტ.	არსებულ შენობაზე სახურავის მოხსნა.	20																																								
II	მშენებლობის მეორე რიგი																																										
	ძირითადი სამუშაოების პერიოდი																																									
1ეტ.	შენობა-ნაგებობის სახურავისა და გადახურვის მოწყობას;	90																																								
2ეტ.	არამზიდი კონსტრუქციების მოწყობას; შენობა-ნაგებობის ლოკალური საერთო სარგებლობის საინჟინრო-ტექნიკური ქსელების მოწყობას; შენობა-ნაგებობის გარე მოსაპირკეთებელი სამუშაოები;	150																																								
3ეტ.	მიწის ნაკვეთის დასუფთავების და კეთილმოწყობის სამუშაოები.	90																																								

ღობე

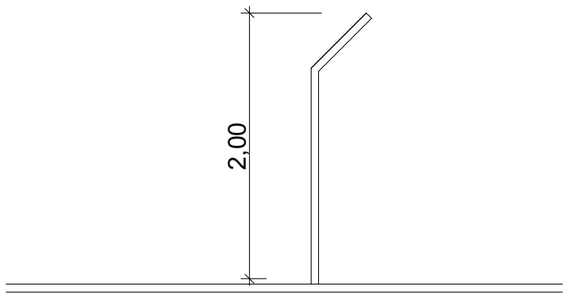

ფართები				ობიექტის მისამართი	ნახაზის დასახელება
				ქალაქი თბილისი, სანდრო ეულის N7	მშენებლობის კალენდარული გრაფიკი
					ფორმატი A3
					მასშტაბი 1:

თანამდებობა	სახელი-გვარი	ხელმოწერა
დირექტორი	დავით შავთვალაძე	
არქიტექტორი	თინათინ გიგაური	
დაამუშავა	თინათინ გიგაური	
შეასრულა	ა. მაისაშვილი	

iMax GROUP
შ.პ.ს. "აიმაქსგრუპი"
თბილისი, საბაძის მოედანი,
საბაძის თაუერი, სართული 13
ტელ 599 17 60 90

2022 წ.

შპს "აიმაქსგრუპი"
iMax GROUP
405314306
"IMAXGROUP" LTD