ქალაქ თბილისის მუნიციპალიტეტის საჯარო სამართლის იურიდიული პირი – ქალაქ თბილისის მუნიციპალიტეტის ტრანსპორტისა და ურბანული განვითარების სააგენტო

წერილის ნომერი: **16-01231023616**
თარიღი: **12/04/2023**

ადრესატი: ქალაქ თბილისის მუნიციპალიტეტის სსიპ ქალაქ თბილისის მუნიციპალიტეტის არქიტექტურის სამსახური
მისამართი: შარტავას 7

სსიპ-ქალაქ თბილისის მუნიციპალიტეტის არქიტექტურის სამსახურის უფროსს

თეიმურაზ ბოლოთაშვილს

ბატონო თეიმურაზ,

2023 წლის 12 აპრილის N 17-01231022022-16 წერილის პასუხად, რომელიც შეეხება ქალაქ თბილისში, უნივერსიტეტის ქუჩაზე არსებულ მიწის ნაკვეთზე (ს/კ: 01.14.06.008.381) მრავალბინიანი საცხოვრებელი კომპლექსის არქიტექტურული პროექტის შეთანხმების (AR1942637) საკითხს, გაცნობებთ:

სსიპ - ტრანსპორტისა და ურბანული განვითარების სააგენტომ შეისწავლა წარმოდგენილი პროექტი და სატრანსპორტო დოკუმენტაცია.

აღნიშნულ საკითხთან დაკავშირებით, სსიპ - ტრანსპორტისა და ურბანული განვითარების სააგენტოს საგზაო მოძრაობის დაგეგმვის სამსახურმა დადებითი პოზიცია დააფიქსირა განაშენიანების რეგულირების გეგმის გეგმარებითი დავალების დამტკიცების ეტაპზე 2022 წლის 6 აპრილის N 01220963916-67 განცხადების პასუხად N 01221041547 წერილით. ასევე დადებითი პოზიცია დაფიქსირებულია განაშენიანების რეგულირების გეგმის დამტკიცების ეტაპზე.

ვინაიდან პროექტი და სატრანსპორტო კვლევა არ ითვალისწინებს არსებით ცვლილებებს და არ იკვეთება ახალი საგულისხმო გარემოებები, სსიპ - ტრანსპორტისა და ურბანული განვითარების სააგენტოს პოზიცია რჩება უცვლელი.

წარმოდგენილია განახლებული, შეთანხმებული საგზაო მოძრაობის ორგანიზების სქემები, შესაბამის თანხმობის წერილებთან ერთად.

ზემოაღნიშნულიდან გამომდინარე, თავისი კომპეტენციის ფარგლებში, სააგენტო არ არის წარმოდგენილი არქიტექტურული პროექტის შეთანხმების წინააღმდეგი.

პატივისცემით,

ვიქტორ წილოსანი

სააგენტოს უფროსი

გამოყენებულია კვალიფიციური ელექტრონული ხელმოწერა/ ელექტრონული შტამპი

წერილის ნომერი: **18-01231032350**
თარიღი: **13/04/2023**

ადრესატი: ქალაქ თბილისის მუნიციპალიტეტის სსიპ ქალაქ თბილისის მუნიციპალიტეტის არქიტექტურის სამსახური
მისამართი: შარტავას 7

ზოგადი ინფორმაცია	
წერილის ნომერი:	N 60-01231003754 N 60-01231021525
წერილის თარიღი:	10 აპრილი, 2023 12 აპრილი, 2023
განმცხადებელი:	გიორგი ტვილდიანი
განაცხადის N	AR1942594 AR1942637
მისამართი	ქ. თბილისი, უნივერსიტეტის ქუჩა N2, N2-ის (ნაკვეთი 08/081) მიმდებარედ
საკადასტრო კოდ(ებ)ი:	01.14.06.008.381 (მიწის ნაკვეთის წინა სარეგისტრაციო კოდი: 01.14.06.008.349; 01.14.06.008.089; 01.14.06.008.350)
ფუნქციური დანიშნულება; კლასი:	მრავალფუნქციური კომპლექსი/შენობა; IV კლასი (B, C , D ბლოკი)
ნომენკლატურა/მოთხოვნის შინაარსი:	გამწვანების პროექტის შეთანხმება /მწვანე ნარგავებთან დაკავშირებით სამსახურის პოზიცია
ქალაქ თბილისის მუნიციპალიტეტის მერიის გარემოს დაცვის საქალაქო სამსახურის წერილი	№01221743716 თარიღი: 23 ივნისი, 2022
მიწის ნაკვეთის სამშენებლოდ გამოყენების პირობები/ გრგ	განკარგულება N533 თარიღი: 07 ოქტომბერი, 2022
ფართობ(ებ)ი:	46729
მიწის ნაკვეთის მესაკუთრე(ები)	შპს ,,სითი დეველოფმენტ“ (ს.კ.: 405463225)
არსებული ფუნქციური ზონა(ები):	საზოგადოებრივ-საქმიანი ზონა 1 (სსზ-1) გამწვანებული ტერიტორიები სარეკრეაციო ზონა 1 (რზ-1)
არსებული შეზღუდვები	--------
წარმოდგენილი დოკუმენტაცია	გამწვანების პროექტი გადარგვის ტექნიკური დოკუმენტაცია გადამრგველი ფიზიკური/იურიდიული პირის თანხმობა მწვანე ნარგავების გადარგვის შესახებ საექსპერტო დასკვნა

	ფოტოსურათები ტოპო.გეგმა მწვანე ნარგავების დატანით ხელშეკრულება ნერგების შესყიდვის შესახებ
დასკვნა: დადებითი	

საკითხის აღწერა

მოთხოვნილია გამწვანების პროექტსა და მწვანე ნარგავებთან დაკავშირებით სამსახურის პოზიციის დაფიქსირება

სამართლებრივი დასაბუთება

სამსახურმა იხელმძღვანელა შემდეგი სამართლებრივი საფუძვლებით: საქართველოს ორგანული კანონის ,,ადგილობრივი თვითმმართველობის კოდექსის“ მე-16 მუხლის მე-2 ნაწილის ,,გ“ ქვეპუნქტი; საქართველოს ზოგადი ადმინისტრაციული კოდექსის მე-9 მუხლი; საქართველოს კანონის ,,საქართველოს სივრცის დაგეგმარების, არქიტექტურული და სამშენებლო საქმიანობის კოდექსის“ 108-ე მუხლი, საქართველოს კანონის ,,ქალაქ თბილისის საზღვრებში და მიმდებარე ტერიტორიაზე არსებული მწვანე ნარგავებისა და სახელმწიფო ტყის განსაკუთრებული დაცვის შესახებ“ (შემდგომში მოხსენებული, როგორც ,,კანონი“) მე-5 მუხლის მე-4 და მე-5 პუნქტები; კანონის მე-6 მუხლის მე-6 პუნქტის ,,ბ“, ,,გ“ ქვეპუნქტები; კანონის მე-7 მუხლის მე-5 პუნქტი; „მშენებლობის ნებართვის გაცემისა და შენობა-ნაგებობის ექსპლუატაციაში მიღების წესისა და პირობების შესახებ“ საქართველოს მთავრობის 2019 წლის 31 მაისი №255 დადგენილების მე-19 მუხლის მე-5 პუნქტის „ა“, ,,ბ“ „გ“, „დ“, „ე“, „ვ“, „ზ“ ქვეპუნქტები; ქალაქ თბილისის მუნიციპალიტეტის საკრებულოს 2018 წლის 16 იანვრის დადგენილებით №10-11 დამტკიცებული ,,ქალაქ თბილისის მუნიციპალიტეტის მერიის გარემოს დაცვის საქალაქო სამსახურის დებულების“ მე-5 მუხლის მე-3 პუნქტის ,,ბ“ და ,,ნ“ ქვეპუნქტები; ქალაქ თბილისის მუნიციპალიტეტის საკრებულოს 2022 წლის 11 ივნისის დადგენილებით N11-58 დამტკიცებული ,,ქ. თბილისის მუნიციპალიტეტის ტერიტორიაზე მწვანე ნარგავების დაცვის, მოვლისა და აღდგენის წესის დამტკიცების შესახებ“ (შემდგომში - ,,N11-58 დადგენილება“) დანართი N1, მე-3, მე-4, მე-5 მუხლები; 29-ე მუხლის მე-5 პუნქტი, 30-ე მუხლის პირველი პუნქტის ,,ბ“, ,,გ“ ქვეპუნქტები; 30-ე მუხლის მე-5 პუნქტი; 32-ე მუხლი; ქ. თბილისის მუნიციპალიტეტის მთავრობის 2018 წლის 8 თებერვლის N05.14.147 განკარგულებით დამტკიცებული პრიორიტეტული ხეების სია; ქ. თბილისის მუნიციპალიტეტის მერიის ეკოლოგიისა და გამწვანების საქალაქო სამსახურის 2017 წლის 24 ივლისის N5-54 ბრძანება ხილ-კენკროვან სახეობათა ხე-მცენარეების ნუსხის დამტკიცების თაობაზე.

სამსახურის პოზიცია

გაცნობებთ, რომ ტერიტორიაზე **არსებული/გადასარგავი 873 ძირი მწვანე ნარგავი, საკომპენსაციოდ დასარგავი 29 ძირი** (10 ძირი იტალიური ფიჭვი; 10 ძირი ნეკერჩხალი ლეკა; 9 ძირი მაგნოლია) და გამწვანებული სივრცის მოსაწყობად, **დასარგავად შემოთავაზებული 600 ძირი ნერგი** (50 ძირი აკაკი; 50 ძირი ალეპოს ფიჭვი; 50 ძირი ცაცხვი წვრილფოთოლა; 50 ძირი ცხენისწაბლა; 200 ძირი შავი ფიჭვი; 200 ძირი იტალიური ფიჭვი) სრულად ითვისებს კ3 გამწვანების კოეფიციენტის საანგარიშო ფართობს **(14 018 კვ.მეტრი).** გასამწვანებლად შემოთავაზებული მცენარეები შერჩეულია ქ. თბილისის შერჩეულია კლიმატური, ნიადაგობრივი, დეკორატიული და ურბანული პირობების გათვალისწინებით.

ამდენად, სამსახური თანახმაა არსებული სახით დამტკიცდეს გამწვანების პროექტი.

წარმოდგენილი საექსპერტო დასკვნის გათვალისწინებით, ვინაიდან მცენარეების გადარგვას ენიჭება უპირატესობა მოჭრასთან მიმართებით, რაც უზრუნველყოფს ტერიტორიაზე არსებული ეკოლოგიური წონასწორობის შენარჩუნებას, ასევე, მცენარეების გადარგვის შესაძლებლობა დადასტურებულია ექსპერტის მიერ, სამსახური თანახმაა, სამშენებლო სამუშაოების გახორციელების მიზნით გასცეს საპროექტო შენობის არეალში მდგომი **227 ძირი მწვანე ნარაგვის** (N72 თეთრი აკაცია -33სმ, N92 ქორაფი - 29სმ, N93 ჰიმალაის კედარი -32სმ, N110 კავკასიური ცაცხვი -39.4სმ, N112 კავკასიური ცაცხვი -27ს, N147 მარადმწვანე კვიპაროსი -44.5სმ, N148 მარადმწვანე კვიპაროსი - 43.4სმ, N149 მარადმწვანე კვიპაროსი -51.5სმ, N151 მარადმწვანე კვიპაროსი -47.1სმ, N153 მარადმწვანე კვიპაროსი -38.2სმ, N155 მარადმწვანე კვიპაროსი -48.5სმ, N156 ჰიმალაის კედარი -46.5სმ, N157 ჰიმალაის კედარი -35.9სმ, N158 მარადმწვანე კვიპაროსი -28.5სმ, N196 კავკასიური ცაცხვი -27.4სმ,

N197 კავკასიური ცაცხვი -26.5სმ, N201 ჰიმალაის კედარი -40სმ, N202 მარადმწვანე კვიპაროსი -68.1სმ, N230 ჰიმალაის კედარი -51.3სმ, N503 მარადმწვანე კვიპაროსი -31.2სმ, N504 მარადმწვანე კვიპაროსი -49.2სმ, N509 მაგნოლია -38.5სმ, N510 თუთა -45სმ, N547 შავი ვერხვი -36სმ, N630 მინდვრის ნეკერჩხალი -44სმ, N778 თუთა -29.2სმ, N781 ჩვ. კაკალი -26.2სმ, N798 თუთა -29სმ, N803 თუთა -31.5სმ, N860 გლედიჩია -63სმ, N861 თუთა -70სმ, N889 თუთა -28სმ, N894 ამერიკული ნეკერჩხალი -32სმ, N901 ელდარის ფიჭვი -48სმ, N903 ჰიმალაის კედარი -40.1სმ, N905 ელდარის ფიჭვი -51სმ, N906 ელდარის ფიჭვი -48სმ, N907 ელდარის ფიჭვი -56სმ, N908 ელდარის ფიჭვი -53სმ, N914 საპნის ხე -40სმ, N918 ჩვ. თელა -28სმ, N921 თეთრი იფანი -30სმ, N924 თუთა -28სმ, N925 თუთა -31სმ, N927ელდარის ფიჭვი -38სმ, N928 ელდარის ფიჭვი -33.5სმ, N959 ელდარის ფიჭვი -27სმ, N960 ელდარის ფიჭვი -35სმ; კვიდო მარადმწვანე N161; N162; N163; N164; N165; N166; N167; N168-8სმ; აღმოსავლური ბიოტა N31-16,3სმ; N32-19,5სმ; N33-21სმ; N34-16სმ; N35-20სმ; N36-20სმ; N37-16სმ; N38-16სმ; თუთა N62-8სმ; N535-8,1სმ; N537-10სმ; N545-8,6სმ; N707-10სმ; N800-14სმ; N801-24სმ; N805-16სმ; N810-16,5სმ; N811-14,3სმ; N813-14,5სმ; N826-8სმ; N827-8სმ; N848; N849; N850; N851-12სმ; N852-20სმ; N855-8სმ; N856-8სმ; N862-8სმ; N888-20სმ; N890-16სმ; N892-20სმ; კვიდო მარადმწვანე N109-16სმ; N142-8სმ; N143-8სმ; N144-8სმ; N145-8სმ; N169; N170; N171; N172; N173; N174; N175; N176; N177; N178; N179; N180; N181; N182; N183; N184; N185; N186; N187; N188; N189; N190; N191; N192; N193; N194; N195; N207; N208; N209; N210; N211; N212; N213; N214; N215; N384; N403; N404; N405; N406; N407; N408; N409; N410; N411; N412; N413; N414; N415; N416; N417; N418; N419; N420; N421; N422; N708; N709; N710; N711-8სმ; თეთრი იფანი N146-15,1; მარადმწვანე კვიპაროსი N150-16,4სმ; N152-20,1სმ; N154-21,5სმ; ჰიმალაის კედარი N14,5სმ; ცხენისწაბლა N398-14,5სმ; N399-24,5სმ; მარადმწვანე კვიპაროსი N494-21სმ; N496-24,2სმ; კავკასიური აკაკი N524-4სმ; N917-20სმ; N919-10სმ; კვიდო მარადმწვანე N525-4სმ; N536-4სმ; N698-4სმ; N706-4სმ; N755-4სმ; N526-6სმ; N752-16სმ; N757-8სმ; მინდვრის ნეკერჩხალი N533-12სმ; N534-12სმ; ჩვეულებრივი თელა N538-8სმ; N539-8სმ; N837-19,5სმ; აილანთუსი N546-8,5სმ; N774-12სმ; N780-9სმ; N804-8სმ; N822-8სმ; N825-16სმ; N828-12სმ; N829-12სმ; N831-16სმ; N832-8სმ; N835-11სმ; N836-16სმ; N839-8სმ; N867-8სმ; N868-8სმ; შავი ვერხვი N548-8სმ; N549-8სმ; N550-23,1სმ; N556-16სმ; N557-16სმ; N578-20სმ; საპნის ხე N690-4სმ; N691-4სმ; N694-8სმ; N775-4სმ; N857-8სმ; ამერიკული ნეკერჩხალი N695-20სმ; N830-12სმ; N870-8სმ; N871-8სმ; N872-7სმ; N873-8სმ; N874-8სმ; N875-12სმ; N876-24სმ; N877-7სმ; N879-7სმ; N891-7სმ; N895-8სმ; N922-8სმ; კავკასიური აკაკი N696-12,1სმ; N701-16სმ; N702-16სმ; N869-8სმ; N881-8სმ; N882-8სმ; N893-16სმ; N926-14სმ; N942-8სმ; N943-8სმ; N992-8სმ; N993-8სმ; თეთრი აკაცია N699-8სმ; N700-8სმ; N705-8სმ; N771-23,3სმ; N773-8სმ; N776-20,8სმ; ჩვეულებრივი ხურმა N789-12,1სმ; კაკალი N806-13სმ; საპნის ხე N818-13,5სმ; N819-10,5სმ; N820-8სმ; N821-8სმ; N863; N864; N865-6სმ; N866-7სმ; N915-12სმ; N916-10სმ; N923-8სმ; N944-12სმ; იფანი თეთრი N859-11სმ; ბოყვი N883-24სმ; ელდარის ფიჭვი N884-21სმ; N929-22სმ; N946-16სმ; N947-24სმ; N948-19სმ; მარადმწვანე კვიპაროსი N885-7სმ; ჰიმალაის კედარი N902-24,2სმ; გრაკლა N981; N982; N983; N984; N985; N986; N987; N988; N989; N990-4სმ; ესპანური კურდღლისცოცხა N1000-8სმ; აღმოსავლური ბიოტა N1253-10,7სმ; N1259-22,5სმ; თეთრი იფანი N1256-7,8სმ; N1262-13სმ) ***იმავე ტერიტორიაზე გადარგვის ნებართვა მას შემდეგ, რაც დაინტერესებული პირი მოიპოვებს მშენებლობის ნებართვას და ინფორმაციული წერილით სამსახურს მომართავს გადარგვის დაწყებამდე ორი სამუშაო დღით ადრე.***

მწვანე ნარგავების ჭრის ნებართვა გაიცემა სამშენებლოდ გამოსაყენებელ ტერიტორიაზე არსებულ, ზეხმელ, ხმობად, დაავადებულ, წვერხმელ, ფაუტ, გადაბერებულ, ავარიულ მწვანე ნარგავებზე. ვინაიდან სამშენებლოდ გამოსაყენებელ ტერიტორიაზე არსებული **29 ძირი მწვანე ნარგავი ზეხმელია, ხმობადია**, მათი მოჭრით არ დაირღვევა მიმდებარედ არსებული ტერიტორიის ეკოლოგიური წონასწორობა, სამსახური გასცემს **29 ძირი** მწვანე ნარგავის (N39 ელდარის ფიჭვი -39.3სმ, N40 ელდარის ფიჭვი -36.4სმ, N41 ელდარის ფიჭვი -42.5სმ, N42 ელდარის ფიჭვი -34სმ, N64 ელდარის ფიჭვი -41.8სმ, N65 ელდარის ფიჭვი -43.5სმ, N67 ელდარის ფიჭვი -38.5სმ, N73 ელდარის ფიჭვი -28.2სმ, N74 ელდარის ფიჭვი -33სმ, N91 ელდარის ფიჭვი -33.5სმ, N160 ჰიმალაის კედარი -36.3სმ, N198 კავკასიური ცაცხვი -24.8ს, N383 ჰიმალაის კედარი -28.5სმ, N495 მარადმწვანე კვიპაროსი -17.5სმ, N502 მარადმწვანე კვიპაროსი -25.1სმ, N750 ელდარის ფიჭვი -44.5სმ, N751 ელდარის ფიჭვი -51სმ, N769 ელდარის ფიჭვი -49.1სმ, N770 ელდარის ფიჭვი -52სმ, N799 ჩვ. ხურმა -5სმ, N904 ელდარის ფიჭვი -50სმ, N909 ელდარის ფიჭვი -12სმ, N910 ელდარის ფიჭვი -31სმ, N911 ელდარის ფიჭვი -38სმ, N912 ელდარის ფიჭვი -40სმ, N945 ელდარის ფიჭვი -24სმ, N949 ელდარის ფიჭვი -24სმ, N950 ელდარის ფიჭვი -17სმ, N955 ელდარის ფიჭვი -29სმ) ***მოჭრის ნებართვას მას შემდეგ, რაც დაინტერესებული პირი მოიპოვებს მშენებლობის ნებართვას და ინფორმაციული წერილით სამსახურს მომართავს ჭრის დაწყებამდე ორი სამუშაო დღით ადრე.***

ჯანსაღი მწვანე ნარგავების ჭრის ნებართვა გაიცემა, თუ ისინი პირდაპირ აფერხებს მშენებლობას და სამშენებლო ტერიტორიაზე მათი დატოვება შეუძლებელს გახდის მშენებლობის განხორციელებას. ვინაიდან განმცხადებლის სამშენებლოდ გამოსაყენებელ ტერიტორიაზე არსებული **187 ძირი** მწვანე ნარგავი ხელს უშლის მშენებლობის განხორციელებას და ვინაიდან, მათი მოჭრით არ დაირღვევა ტერიტორიაზე არსებული ეკოლოგიური წონასწორობა, ასევე, მოსაჭრელი ხეების რაოდენობა არ აღემატება ტერიტორიაზე არსებული მერქნიანი მცენარეების 25%, სამსახური გასცემს **187 ძირი მწვანე ნარგავის** (26 ძირი 12 სმ-ზე მეტი დიამეტრის მქონე ხილ-კენკროვნის: ჭერამი N555-16,5სმ; N782-28,2სმ; N783-34სმ; N785-21,1სმ; N786-24სმ; N790-24სმ; N792-14,8სმ; N793-27სმ; N794-33სმ; N808-19,3სმ; N809-16სმ; N812-30სმ; N815-22სმ; N833-20სმ; N834-16სმ; N838-20,8სმ; N853-40სმ; N854-24სმ; N858-16სმ; N878-40სმ; N913-24სმ; N920-16სმ; N991-24სმ; N994-20სმ; N995-21სმ; N996-22სმ; 161 ძირი ბუჩქის: 139 ძირი ძეძვის N63; 66; 951; 953; 978; 1002; 1003-1017;

1019; 1023-1026; 1028; 1029; 1032-1040; 1042-1045; 1047-1050; 1055-1065; 1069; 1070; 1072-1075; 1077-1079; 1081; 1085-1090; 1093; 1095-1097; 1103; 1108-1114; 1121-1123 ; 1126-1130; 1140-1155; 1162-1164; 1166; 1168-1182; 1185; 1187-1190; 1192; 1195-1199; 1257-4სმ; 18 ძირი გრაკლას: N1018; 1020-1022; 1027; 1030; 1031; 1041; 1046; 1051-1054; 1098; 1186; 1191; 1193; 1194-4სმ; 3 ძირი თრიმლის N961; 970; 980-4სმ; იასამნის N979-4სმ) ***მოჭრის ნებართვას, მას შემდეგ რაც განმცხადებელი სამსახურში წარმოადგენს მშენებლობის ნებართვასა და ბიომრავალფეროვნებაზე მიყენებული ზიანისთვის აღდგენითი ღირებულების გადახდის ქვითარს, რომელიც შეადგენს 9185 (ცხრა ათას ას ოთხმოცდახუთი) ლარს. (საბიუჯეტო შემოსავლების სახაზინო კოდი- #300773292 ბანკის კოდი-TRESGE22).***

დაინტერესებული პირის საკუთრებაში არსებულ ტერიტორიაზე 15 ერთეულზე ნაკლები და 12 სმ-ზე მეტი დიამეტრის ხილ-კენკროვანი მცენარის მოჭრა/გადარგვა უფლებამოსილი ორგანოს მიერ გაცემულ ნებართვას არ საჭიროებს. აქედან გამომდინარე, **ვინაიდან საპროექტო ტერიტორიაზე მოსაჭრელი/გადასარგავი ხილკენკროვანი მწვანე ნარგავების რაოდენობა არ აღემატება 11-ს; მათი (N159; 396; 523; 693; 697; 772; 777; 779; 784; 807; 814)** ***მოჭრა/გადარგვა უფლებამოსილი ორგანოს მიერ გაცემულ ნებართვას არ საჭიროებს.***

ინფორმაციის სახით გაცნობებთ, რომ საინფორმაციო დაფის ესკიზზე დასაკორექტირებელია საკადასტრო კოდი, მისათითებელია დასარგავი ნერგების ხნოვანება და დასატანია გამწვანების პროექტის შეთანხმების გრაფა (დაინტერესებულ პირს აღნიშნული გრაფის შევსება მშენებლობის ნებართვის აღებამდე არ მოეთხოვება).

გასათვალისწინებელი წინაპირობა

წინამდებარე დოკუმენტი ადმინისტრაციული დაპირებაა. მწვანე ნარგავების მოჭრის ანდა გადარგვის ნებართვის მისაღებად დაინტერესებულმა პირმა უნდა დააკმაყოფილოს ზემოაღნიშნული მოთხოვნები.

სამსახურის პოზიცია, ნარგავ(ებ)ის მოჭრასთან/გადარგვასთან დაკავშირებით ძალაში შევა მას შემდეგ, რაც დაინტერესებული პირი მოიპოვებს მშენებლობის ნებართვას და მოჭრა/გადარგვის დაწყებამდე 2 სამუშაო დღით ადრე წერილობით აცნობებს დაგეგმილი სამუშაოების დაწყების თარიღისა და დროის ინტერვალის შესახებ ქალაქ თბილისის მუნიციპალიტეტის მერიის მუნიციპალურ ინსპექციასა და ქალაქ თბილისის მუნიციპალიტეტის მერიის გარემოს დაცვის საქალაქო სამსახურს ზედამხედველობის გაწევის მიზნით.

აღნიშნული პირობების დარღვევის შემთხვევაში, მწვანე ნარგავების მოჭრა/გადარგვა ჩაითვლება უკანონოდ.

მწვანე ნარგავების გადარგვა უნდა განხორციელდეს ნებართვის მიღებიდან პირველსავე არასავეგეტაციო პერიოდში, აგროტექნიკური ღონისძიებების დაცვით და ჩვენი სამსახურის სპეციალისტის ზედამხედველობით.

მწვანე ნარგავების გადარგვის ნებართვა გაიცემა 1 წლის ვადით, ხოლო გადარგული მწვანე ნარგავების მოვლის სამუშაოების ხანგრძლივობა განისაზღვრება 3 წლის ვადით.

გადარგვის განხორციელების შემდეგ, სამ თვეში ერთხელ, წერილობით, უნდა წარმოადგინოთ გადარგული მცენარეების მდგომარეობის შესახებ ანგარიში და შესაბამისი ფოტომასალა.

აქვე გაცნობებთ, გადარგვიდან 3 წლის განმავლობაში მწვანე ნარგავების გახმობის შემთხვევაში დაგეკისრებათ განმეორებითი საკომპენსაციო რგვის ვალდებულება.

ასევე გაცნობებთ, რომ გევალებათ ზეხმელი/ხმობადი მოსაჭრელი ხეების სანაცვლოდ, ნებართვის მიღებიდან მცენარეთა განვითარების პირველსავე არასავეგეტაციო პერიოდში თქვენსავე ტერიტორიაზე აგროტექნიკური ნორმების დაცვით და ჩვენი სამსახურის სპეციალისტის ზედამხედველობით საკომპენსაციო რგვა **(29 ძირი)** და დარგული მწვანე ნარგავების შემდგომი სამ წლიანი მოვლა-პატრონობა.

ნებართვის მიმღები ვალდებულია საკომპენსაციო რგვის დაწყების თარიღი და დროის ინტერვალი წერილობით აცნობოს ქალაქ თბილისის მუნიციპალიტეტის მერიის გარემოს დაცვის საქალაქო სამსახურს ზედამხედველობის გაწევის მიზნით (დარგვის დაწყებამდე - არანაკლებ 2 სამუშაო დღით ადრე). წინააღმდეგ შემთხვევაში მწვანე ნარგავის საკომპენსაციო რგვის ვალდებულება ჩაითვლება შეუსრულებლად.

ინფორმაციისთვის

ნებართვის გაცემიდან 10 დღის ვადაში ნებართვის მფლობელი ვალდებულია მოსალოდნელი მშენებლობის საინფორმაციო დაფის გვერდით განათავსოს ზემოაღნიშნული გამწვანების პროექტის ძირითადი ასპექტების და პარამეტრების ამსახველი ინფორმაცია.

აგრეთვე გაცნობებთ, რომ საინფორმაციო დაფაზე გამწვანების პროექტი ვიზუალურად უნდა გამოისახოს მაკეტის ან/და ფოტომონტაჟის სახით. საინფორმაციო დაფის მინიმალური გაბარიტი უნდა იყოს A2 ზომის ფორმატის შესაბამისი. საინფორმაციო დაფა უნდა შენარჩუნდეს სამშენებლო სამუშაოების წარმოების მთელი პერიოდის განმავლობაში და მოიხსნას შენობა-ნაგებობის ექსპლუატაციაში მიღების შემდგომ.

დამატებით გაცნობებთ, რომ მშენებლობის პროცესში წარმოქმნილი ნარჩენების მართვა უნდა განხორციელდეს საქართველოს კანონის „ნარჩენების მართვის კოდექსის“ შესაბამისად. იმ შემთხვევაში თუ წარმოქმნილი ინერტული ნარჩენები გამოყენებული იქნება ამოვსების ოპერაციებისთვის ან მშენებლობის მიზნებისათვის, საჭიროა მომზადდეს პროექტი, რომელიც უნდა შეთანხმდეს შესაბამის უწყებასთან (ნარჩენების მართვის კოდექსი (21-ე მუხლის მე-5^1 პუნქტი).

ინდივიდუალური ადმინისტრაციულ-სამართლებრივი აქტის გასაჩივრება

წინამდებარე ინდივიდუალური ადმინისტრაციულ-სამართლებრივი აქტი შესაძლოა გასაჩივრდეს ქ. თბილისის მუნიციპალიტეტის მერთან (ქალაქი თბილისი, ჟ. შარტავას ქუჩა N7), დაინტერესებული მხარის მიერ მისი ოფიციალური წესით გაცნობის დღიდან ერთი თვის ვადაში.

პატივისცემით,

პაატა ტოგონიძე

პირველადი სტრუქტურული ერთეულის ხელმძღვანელი - საქალაქო სამსახურის უფროსი (მოვალეობის შემსრულებელი)

გამოყენებულია კვალიფიციური ელექტრონული ხელმოწერა/ ელექტრონული შტამპი

ქ. თბილისში, უნივერსიტეტის ქ. №2-ს ტერიტორიაზე
(ს/კ 01.14.06.008.089; 01.14.06.008.349 და 01.14.06.008.350)

მრავალფუნქციური კომპლექსის პროექტი

D ბლოკი

მუშა პროექტი

კონსტრუქციული ნაწილი

თბილისი 2022

საანგარიშო სქემა

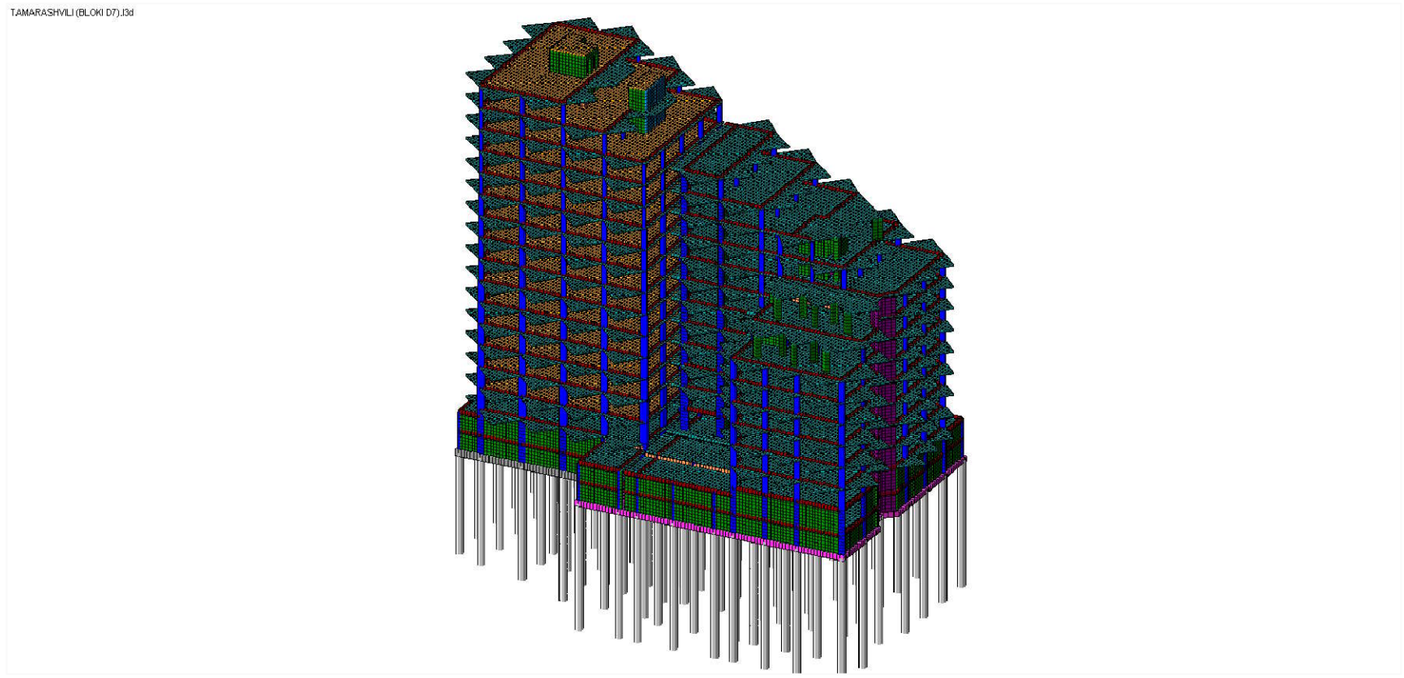

დეფორმაციული სქემა

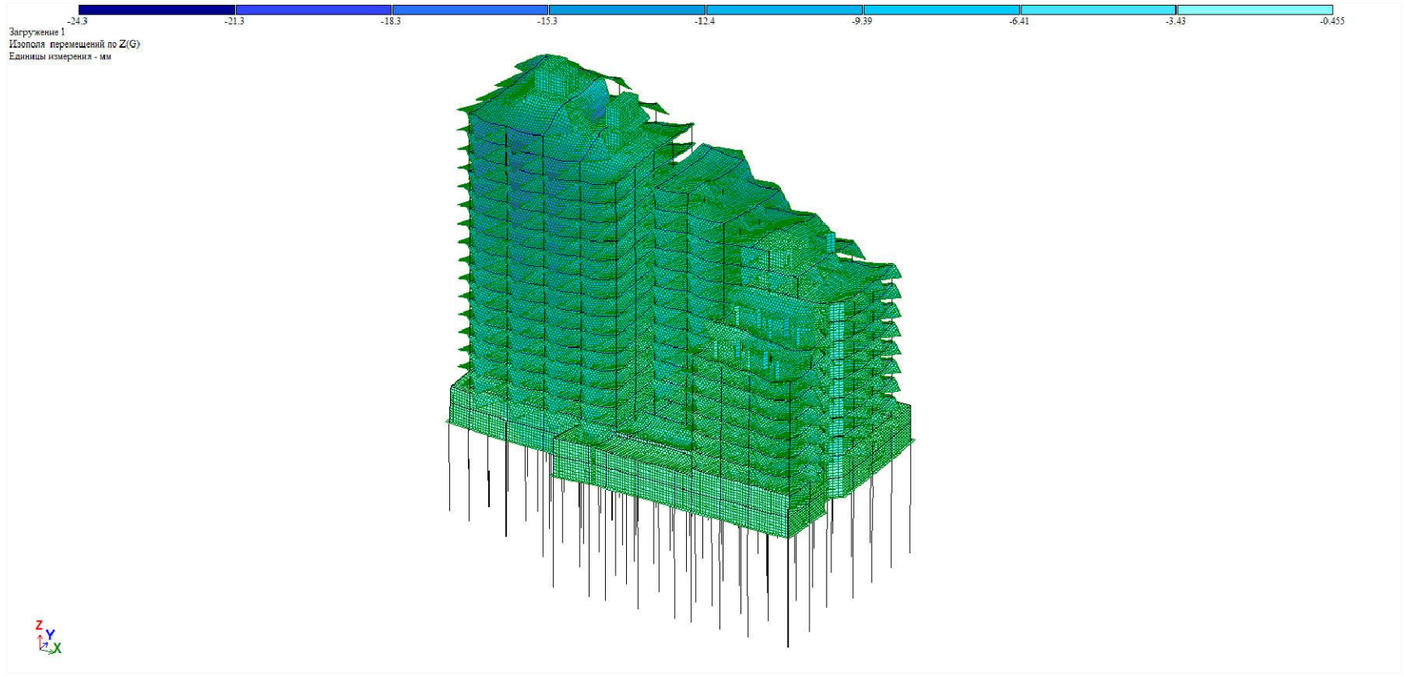

CAPITELI GROUP

კაპიტელი ჯგუფი
საპროექტო კომპანია
Capiteli group
ENGINEERING COMPANY

პროექტის დასახელება
მრავალფუნქციური კომპლექსი

პროექტის მისამართი
ქ. თბილისი, უნივერსიტეტის ქ. №2-ს ტერიტორიაზე (ს/კ 01.14.06.008.089; 01.14.06.008.349 და 01.14.06.008.350)

დამკვეთი
შ.პ.ს. "სითი დეველოპმენტ"

D ბლოკი

სტადია	მარილი	განმარტება
მპ	2022 წ.	

დაკვეთის №

CAD DWG ფაილი angarishebi axali 10.02.2023.dwg

დირექტორი:	ა. კორტავა
მთ. კონსტრუქტორი:	დ. ლონღაძე
შეასრულა	ა. ლონღაძე
შეამოწმა	დ. ლონღაძე
საავტორო უფლებები	კაპიტელი ჯგუფი

ნახაზის დასახელება

გაანგარიშების შედეგები

К-0.01

A3

სვეტების არმირება

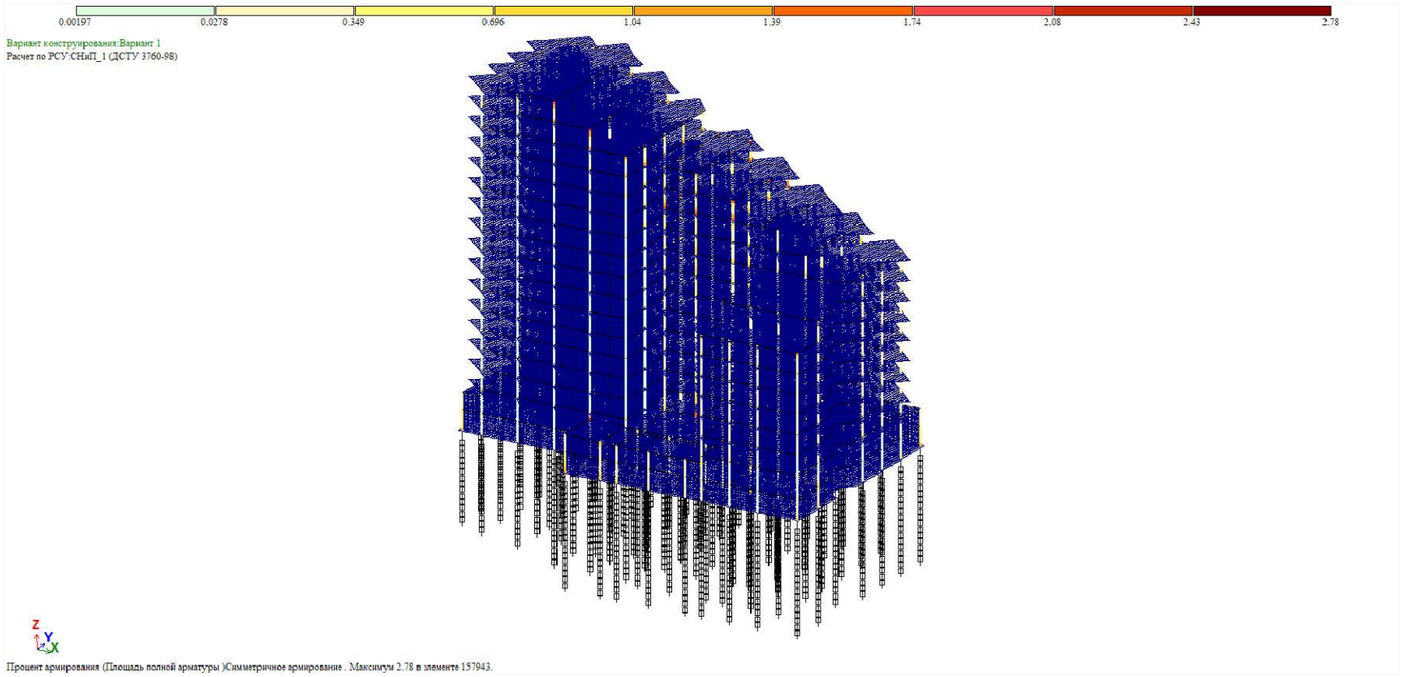

რიგელების არმირება

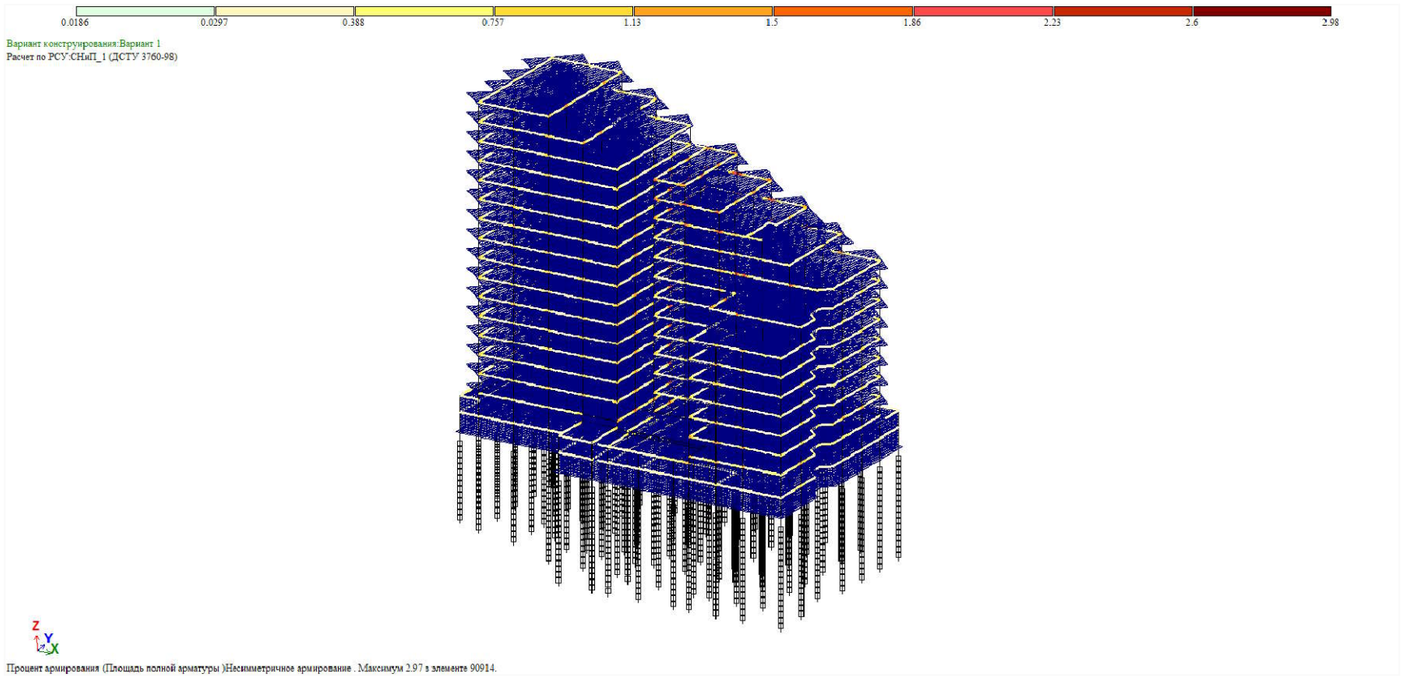

CAPITELI GROUP

კაპიტელი ჯგუფი
საპროექტო კომპანია
Capiteli group
ENGINEERING COMPANY

პროექტის დასახელება
მრავალფუნქციური კომპლექსი

პროექტის მისამართი
ქ. თბილისი, უნივერსიტეტის ქ. №2-ს ტერიტორიაზე (ს/კ 01.14.06.008.089; 01.14.06.008.349 და 01.14.06.008.350)

დამკვეთი
შ.პ.ს. "სითი დეველოფმენტ"

D ბლოკი

სტადია	მარილი	განმარტება
მპ	2022 წ.	

დაკვეთის №

CAD DWG ფაილი angarishebi axali 10.02.2023.dwg

დირექტორი:		ა. კორტავა
მთ. კონსტრუქტორი:		დ. ლონღაძე
შეასრულა		ა. ლონღაძე
შეამოწმა		დ. ლონღაძე

საავტორო უფლებები კაპიტელი ჯგუფი

ნახაზის დასახელება

გაანგარიშების შედეგები

კ-0.02

A3

ხიმინჯების არმირება

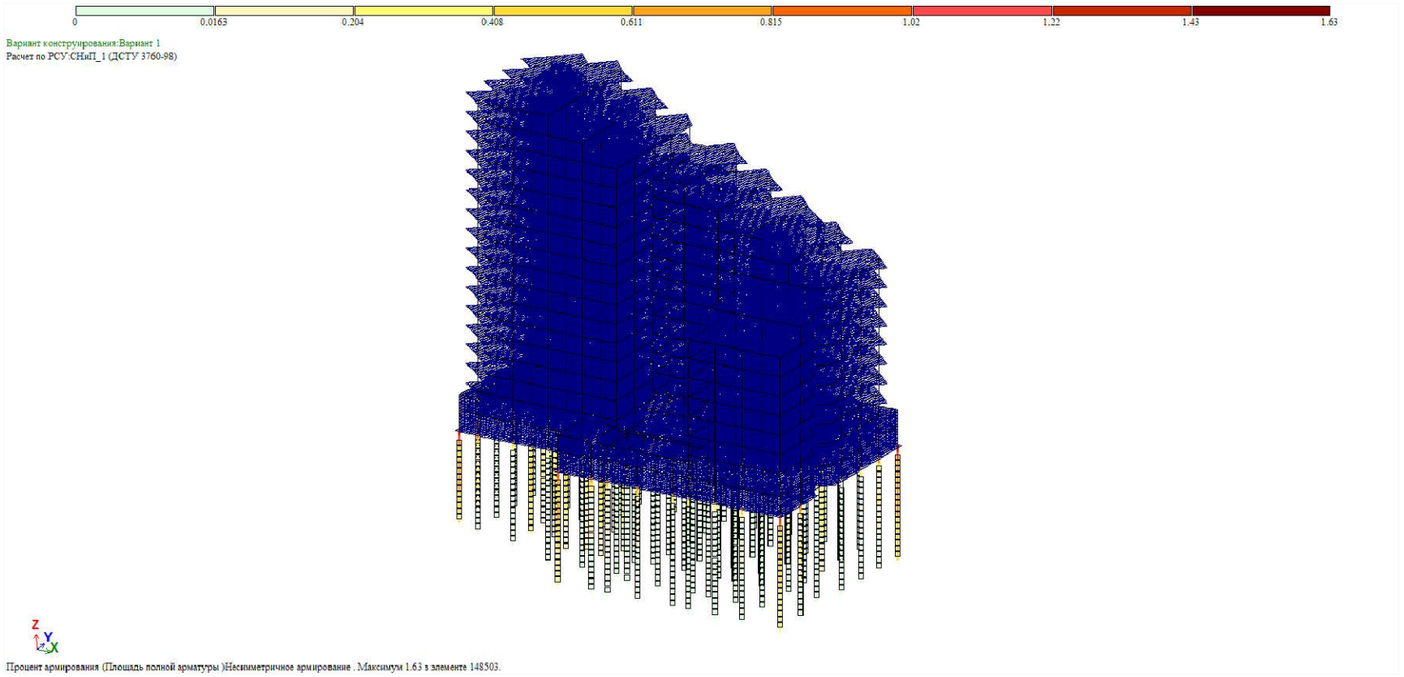

ფილების და კედლების არმირება

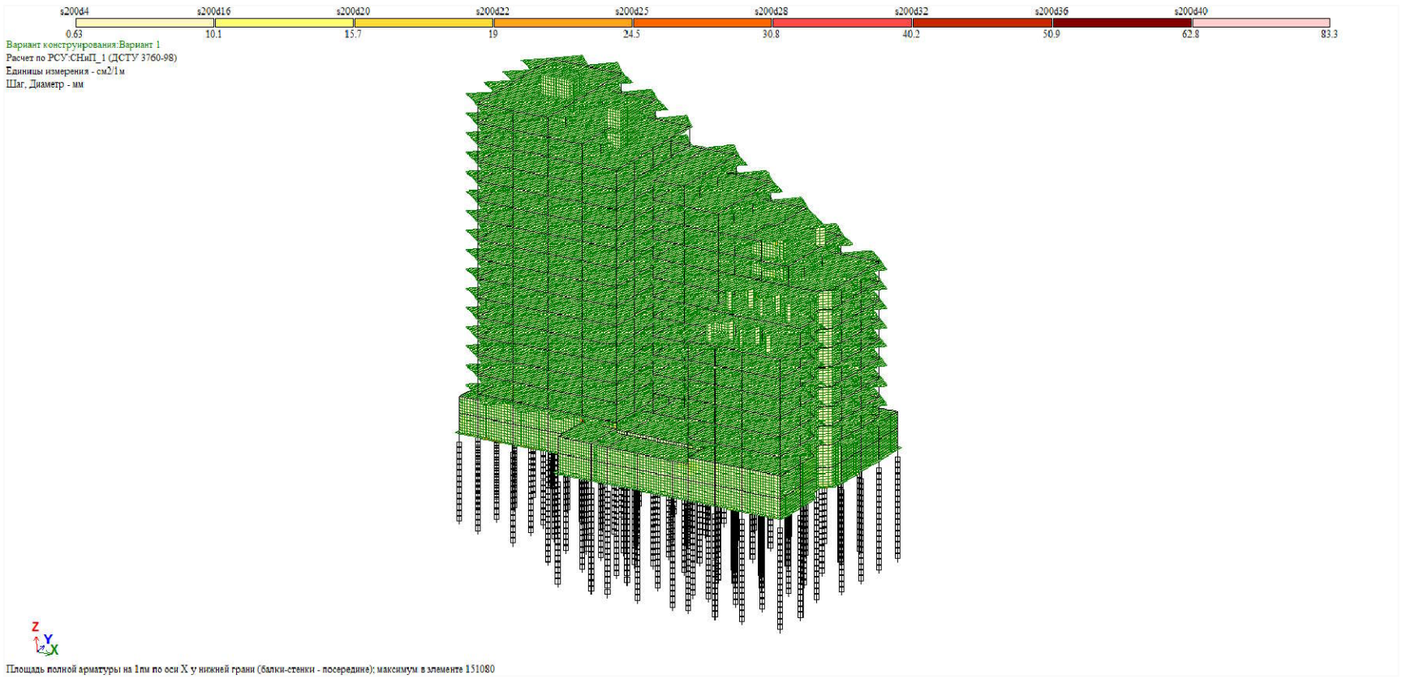

CAPITELI GROUP

კაპიტელი ჯგუფი
სამშენებლო კომპანია
Capiteli group
ENGINEERING COMPANY

პროექტის დასახელება
მრავალფუნქციური კომპლექსი

პროექტის მისამართი
ქ. თბილისი, უნივერსიტეტის ქ. №2-ს ტერიტორიაზე (ს/კ 01.14.06.008.089; 01.14.06.008.349 და 01.14.06.008.350)

დამკვეთი
შ.პ.ს. "სითი დეველოფმენტ"

D ბლოკი

სტადია	მარილი	განმარტება
მე	2022 წ.	

დაკვეთის №

CAD DWG ფაილი angarishebi axali 10.02.2023.dwg

დირექტორი:	ა. კორტავა
მთ. კონსტრუქტორი:	დ. ლონღაძე
შეასრულა	ა. ლონღაძე
შეამოწმა	დ. ლონღაძე
საავტორო უფლებები	კაპიტელი ჯგუფი

ნახაზის დასახელება

გაანგარიშების შედეგები

კ-0.03

A3

სეისმური გადაადგილება X ღერძის გასწვრივ

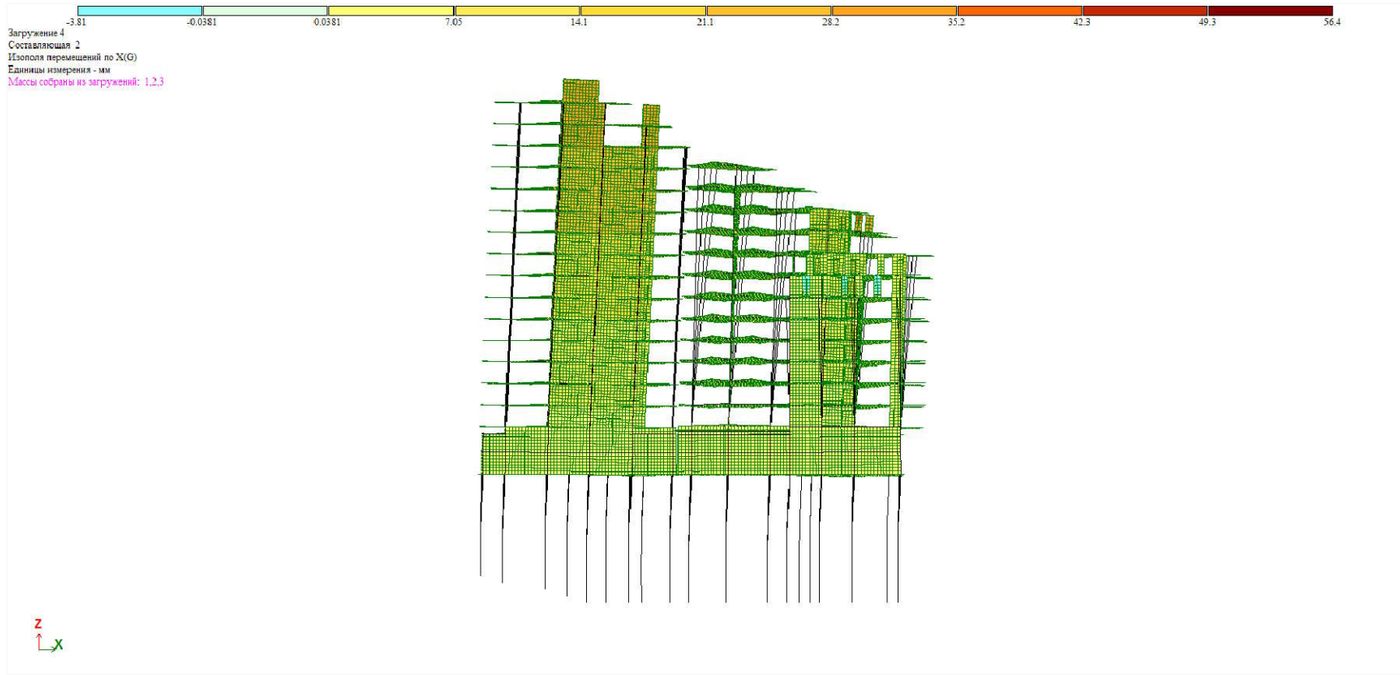

სეისმური გადაადგილება Y ღერძის გასწვრივ

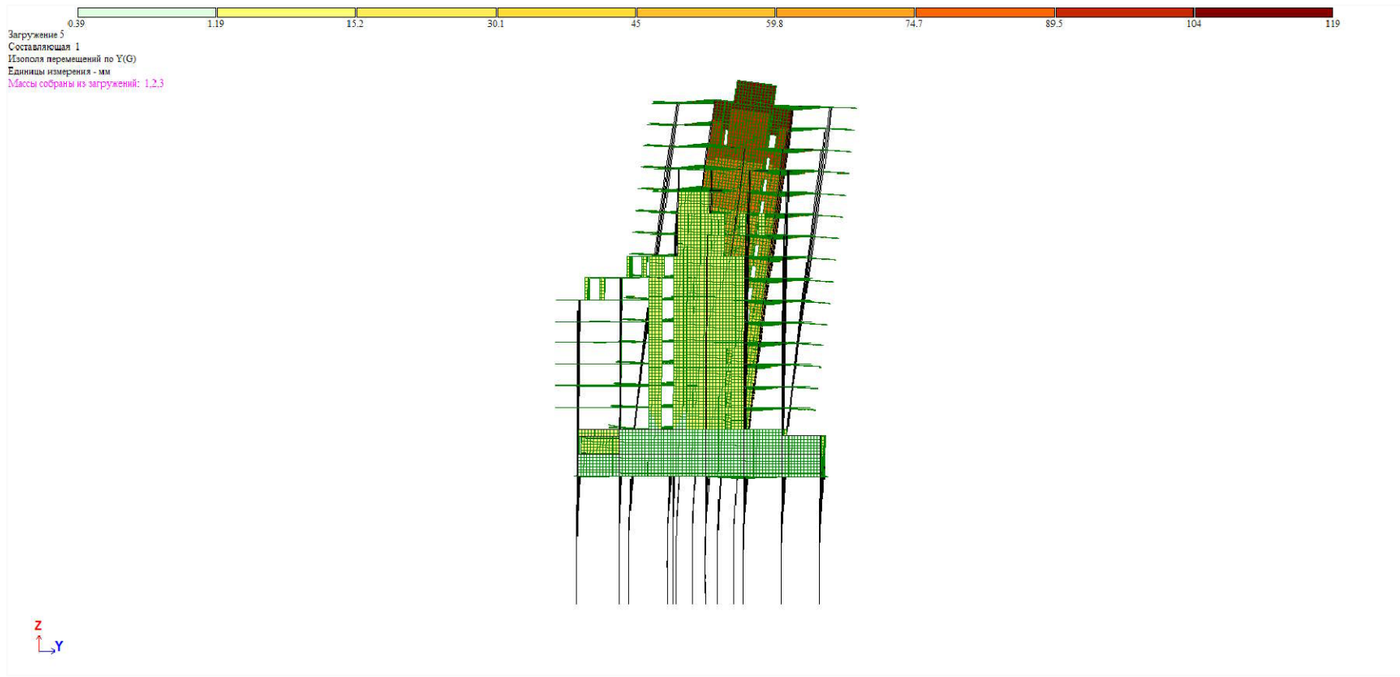

CAPITELI GROUP

კაპიტელი ჯგუფი
საკონსულტაციო კომპანია
Capiteli group
ENGINEERING COMPANY

პროექტის დასახელება
მრავალფუნქციური კომპლექსი

პროექტის მისამართი
ქ. თბილისი, უნივერსიტეტის ქ. №2-ს ტერიტორიაზე (ს/კ 01.14.06.008.089; 01.14.06.008.349 და 01.14.06.008.350)

დამკვეთი
შ.პ.ს. "სითი დეველოპმენტ"

D ბლოკი

სტადია	მარილი	განმარტება
მპ	2022 წ.	

დაკვეთის №

CAD DWG ფაილი angarishebi axali 10.02.2023.dwg

დირექტორი:	ა. კორტავა
მთ. კონსტრუქტორი:	დ. ლონღაძე
შეასრულა	ა. ლონღაძე
შეამოწმა	დ. ლონღაძე
საავტორო უფლებები	კაპიტელი ჯგუფი

ნახაზის დასახელება

გაანგარიშების შედეგები

კ-0.04

A3

ინტერაქციული რუკა

Частоты собственных колебаний

№ загруж	№ формы	Собст.значения	Частоты Круг.частота (рад/с)	Частота (Гц)	Период (с)	Коэф.распред.	Мод.масса (%)	Сумма мод.масс (%)
4	1	0.211	4.731	0.753	1.328	0.115	0.150	0.150
4	2	0.169	5.912	0.941	1.063	2.014	56.618	56.768
4	3	0.166	6.008	0.956	1.046	0.207	0.200	56.968
4	4	0.145	6.914	1.100	0.909	- 1.197	9.031	66.000
4	5	0.109	9.209	1.466	0.682	0.342	0.780	66.780
4	6	0.095	10.576	1.683	0.594	- 0.176	0.299	67.079
4	7	0.067	15.022	2.391	0.418	0.017	0.004	67.083
4	8	0.064	15.726	2.503	0.400	- 2.412	24.217	91.300
4	9	0.054	18.554	2.953	0.339	- 0.020	0.002	91.301
4	10	0.053	18.911	3.010	0.332	- 1.048	0.924	92.225
4	11	0.048	20.724	3.298	0.303	- 1.556	1.561	93.786
4	12	0.037	26.962	4.291	0.233	0.015	0.000	93.786
4	13	0.035	28.487	4.534	0.221	0.066	0.005	93.791
4	14	0.035	28.766	4.578	0.218	0.124	0.033	93.824
4	15	0.033	30.687	4.884	0.205	- 0.133	0.026	93.849
4	16	0.032	30.974	4.930	0.203	0.092	0.018	93.867
4	17	0.032	31.355	4.990	0.200	- 0.003	0.000	93.867
4	18	0.032	31.544	5.020	0.199	- 0.150	0.061	93.928
4	19	0.031	32.183	5.122	0.195	- 0.011	0.000	93.928
4	20	0.029	34.558	5.500	0.182	0.025	0.001	93.929
4	21	0.028	35.457	5.643	0.177	0.180	0.029	93.957
4	22	0.027	36.423	5.797	0.173	- 0.068	0.006	93.963
4	23	0.027	36.566	5.820	0.172	- 0.015	0.000	93.963
4	24	0.027	37.388	5.950	0.168	0.444	0.242	94.205
4	25	0.026	38.139	6.070	0.165	0.568	0.157	94.363
4	26	0.026	38.957	6.200	0.161	0.774	0.011	94.373
4	27	0.025	39.475	6.283	0.159	0.108	0.003	94.377
4	28	0.025	40.378	6.426	0.156	0.271	0.033	94.410
4	29	0.025	40.771	6.489	0.154	- 0.009	0.000	94.410
4	30	0.024	41.895	6.668	0.150	- 0.127	0.002	94.412
4	31	0.023	42.916	6.830	0.146	- 0.013	0.000	94.412
4	32	0.023	43.170	6.871	0.146	0.089	0.010	94.422
4	33	0.023	44.222	7.038	0.142	- 0.096	0.005	94.427
4	34	0.022	45.682	7.271	0.138	0.032	0.001	94.427
4	35	0.022	45.750	7.281	0.137	0.012	0.000	94.428
4	36	0.021	46.579	7.413	0.135	- 0.121	0.004	94.431
4	37	0.021	47.380	7.541	0.133	0.012	0.000	94.432
4	38	0.021	48.642	7.742	0.129	0.021	0.000	94.432
4	39	0.020	48.934	7.788	0.128	0.065	0.001	94.433
4	40	0.020	49.380	7.859	0.127	0.274	0.006	94.439
4	41	0.020	49.643	7.901	0.127	0.027	0.000	94.439
4	42	0.020	49.795	7.925	0.126	0.037	0.000	94.439
4	43	0.020	50.153	7.982	0.125	0.004	0.000	94.439
4	44	0.020	50.705	8.070	0.124	0.022	0.001	94.440
4	45	0.020	50.826	8.089	0.124	0.009	0.000	94.440
4	46	0.019	52.353	8.332	0.120	0.016	0.000	94.440
4	47	0.019	52.861	8.413	0.119	- 0.025	0.000	94.440
4	48	0.019	52.875	8.415	0.119	- 0.033	0.000	94.440
4	49	0.019	53.049	8.443	0.118	- 0.038	0.000	94.440
4	50	0.019	53.060	8.445	0.118	- 0.010	0.000	94.440
4	51	0.019	53.192	8.466	0.118	0.020	0.000	94.440
4	52	0.019	53.254	8.476	0.118	- 0.124	0.002	94.442
4	53	0.019	53.309	8.484	0.118	0.013	0.000	94.442
4	54	0.019	53.380	8.496	0.118	- 0.018	0.000	94.442
4	55	0.019	53.551	8.523	0.117	- 0.014	0.000	94.442
4	56	0.019	53.647	8.538	0.117	0.007	0.000	94.442
4	57	0.019	53.928	8.583	0.117	- 0.014	0.000	94.442
4	58	0.019	54.018	8.597	0.116	0.005	0.000	94.442
4	59	0.018	54.092	8.609	0.116	- 0.148	0.001	94.443
4	60	0.018	54.153	8.619	0.116	- 0.114	0.000	94.443
4	61	0.018	54.251	8.634	0.116	0.039	0.000	94.443
4	62	0.018	54.444	8.665	0.115	- 0.200	0.001	94.444
4	63	0.018	54.480	8.671	0.115	- 0.065	0.000	94.444
4	64	0.018	54.501	8.674	0.115	0.016	0.000	94.444
4	65	0.018	54.517	8.677	0.115	- 0.020	0.000	94.444
4	66	0.018	54.574	8.686	0.115	0.049	0.000	94.444
4	67	0.018	54.628	8.694	0.115	- 0.017	0.000	94.444
4	68	0.018	54.655	8.699	0.115	0.106	0.000	94.445
4	69	0.018	54.711	8.707	0.115	- 0.087	0.001	94.445
4	70	0.018	54.744	8.713	0.115	0.040	0.000	94.445
4	71	0.018	54.919	8.741	0.114	0.014	0.000	94.445
4	72	0.018	55.015	8.756	0.114	- 0.026	0.000	94.445
4	73	0.018	55.055	8.762	0.114	- 0.025	0.000	94.445
5	1	0.211	4.731	0.753	1.328	1.818	37.516	37.516
5	2	0.169	5.912	0.941	1.063	0.004	0.000	37.516
5	3	0.166	6.008	0.956	1.046	- 2.183	22.327	59.843
5	4	0.145	6.914	1.100	0.909	0.290	0.532	60.375
5	5	0.109	9.209	1.466	0.682	0.902	5.416	65.791
5	6	0.095	10.576	1.683	0.594	- 0.379	1.396	67.187
5	7	0.067	15.022	2.391	0.418	1.279	21.357	88.543
5	8	0.064	15.726	2.503	0.400	0.225	0.211	88.754
5	9	0.054	18.554	2.953	0.339	0.322	0.407	89.161
5	10	0.053	18.911	3.010	0.332	- 1.964	3.243	92.404
5	11	0.048	20.724	3.298	0.303	0.661	0.281	92.685
5	12	0.037	26.962	4.291	0.233	- 0.140	0.006	92.692
5	13	0.035	28.487	4.534	0.221	- 0.698	0.614	93.306
5	14	0.035	28.766	4.578	0.218	0.583	0.719	94.025
5	15	0.033	30.687	4.884	0.205	0.217	0.068	94.093
5	16	0.032	30.974	4.930	0.203	0.046	0.004	94.098
5	17	0.032	31.355	4.990	0.200	- 0.105	0.035	94.133
5	18	0.032	31.544	5.020	0.199	- 0.055	0.008	94.142
5	19	0.031	32.183	5.122	0.195	0.069	0.004	94.145
5	20	0.029	34.558	5.500	0.182	- 0.041	0.002	94.147
5	21	0.028	35.457	5.643	0.177	0.017	0.000	94.147
5	22	0.027	36.423	5.797	0.173	- 0.174	0.039	94.186
5	23	0.027	36.566	5.820	0.172	0.138	0.015	94.201
5	24	0.027	37.388	5.950	0.168	0.015	0.000	94.201
5	25	0.026	38.139	6.070	0.165	- 0.251	0.031	94.232
5	26	0.026	38.957	6.200	0.161	- 0.143	0.000	94.232
5	27	0.025	39.475	6.283	0.159	- 0.028	0.000	94.233
5	28	0.025	40.378	6.426	0.156	- 0.111	0.006	94.238
5	29	0.025	40.771	6.489	0.154	0.019	0.001	94.239
5	30	0.024	41.895	6.668	0.150	0.049	0.000	94.239
5	31	0.023	42.916	6.830	0.146	- 0.001	0.000	94.239
5	32	0.023	43.170	6.871	0.146	0.211	0.055	94.294
5	33	0.023	44.222	7.038	0.142	- 0.241	0.030	94.324
5	34	0.022	45.682	7.271	0.138	0.076	0.004	94.328
5	35	0.022	45.750	7.281	0.137	- 0.005	0.000	94.328
5	36	0.021	46.579	7.413	0.135	0.027	0.000	94.328
5	37	0.021	47.380	7.541	0.133	- 0.083	0.005	94.333
5	38	0.021	48.642	7.742	0.129	- 0.023	0.000	94.333
5	39	0.020	48.934	7.788	0.128	0.054	0.001	94.334
5	40	0.020	49.380	7.859	0.127	- 0.005	0.000	94.334
5	41	0.020	49.643	7.901	0.127	- 0.022	0.000	94.334
5	42	0.020	49.795	7.925	0.126	- 0.035	0.000	94.335
5	43	0.020	50.153	7.982	0.125	- 0.273	0.011	94.346
5	44	0.020	50.705	8.070	0.124	0.240	0.061	94.407
5	45	0.020	50.826	8.089	0.124	- 0.156	0.003	94.410
5	46	0.019	52.353	8.332	0.120	0.085	0.000	94.410
5	47	0.019	52.861	8.413	0.119	- 0.059	0.000	94.411
5	48	0.019	52.875	8.415	0.119	- 0.002	0.000	94.411
5	49	0.019	53.049	8.443	0.118	- 0.076	0.000	94.411
5	50	0.019	53.060	8.445	0.118	0.040	0.000	94.411
5	51	0.019	53.192	8.466	0.118	- 0.050	0.000	94.411
5	52	0.019	53.254	8.476	0.118	0.071	0.001	94.412
5	53	0.019	53.309	8.484	0.118	- 0.101	0.001	94.413
5	54	0.019	53.380	8.496	0.118	- 0.057	0.000	94.413
5	55	0.019	53.551	8.523	0.117	- 0.008	0.000	94.413
5	56	0.019	53.647	8.538	0.117	0.021	0.000	94.413
5	57	0.019	53.928	8.583	0.117	0.008	0.000	94.413
5	58	0.019	54.018	8.597	0.116	- 0.011	0.000	94.413
5	59	0.018	54.092	8.609	0.116	- 0.065	0.000	94.413
5	60	0.018	54.153	8.619	0.116	- 0.073	0.000	94.413
5	61	0.018	54.251	8.634	0.116	0.012	0.000	94.413
5	62	0.018	54.444	8.665	0.115	- 0.051	0.000	94.413
5	63	0.018	54.480	8.671	0.115	- 0.003	0.000	94.413
5	64	0.018	54.501	8.674	0.115	0.019	0.000	94.413
5	65	0.018	54.517	8.677	0.115	0.021	0.000	94.414
5	66	0.018	54.574	8.686	0.115	- 0.053	0.000	94.414
5	67	0.018	54.628	8.694	0.115	0.007	0.000	94.414
5	68	0.018	54.655	8.699	0.115	- 0.015	0.000	94.414
5	69	0.018	54.711	8.707	0.115	0.112	0.001	94.415
5	70	0.018	54.744	8.713	0.115	- 0.106	0.001	94.416
5	71	0.018	54.919	8.741	0.114	- 0.006	0.000	94.416
5	72	0.018	55.015	8.756	0.114	- 0.016	0.000	94.416
5	73	0.018	55.055	8.762	0.114	0.218	0.001	94.417
6	1	0.211	4.731	0.753	1.328	- 0.007	0.001	0.001
6	2	0.169	5.912	0.941	1.063	0.002	0.000	0.001
6	3	0.166	6.008	0.956	1.046	0.007	0.000	0.001
6	4	0.145	6.914	1.100	0.909	0.002	0.000	0.001
6	5	0.109	9.209	1.466	0.682	- 0.008	0.000	0.001
6	6	0.095	10.576	1.683	0.594	- 0.001	0.000	0.001
6	7	0.067	15.022	2.391	0.418	0.023	0.007	0.008
6	8	0.064	15.726	2.503	0.400	0.060	0.015	0.023
6	9	0.054	18.554	2.953	0.339	0.052	0.011	0.034
6	10	0.053	18.911	3.010	0.332	0.023	0.000	0.034
6	11	0.048	20.724	3.298	0.303	0.112	0.008	0.042
6	12	0.037	26.962	4.291	0.233	- 0.038	0.000	0.042
6	13	0.035	28.487	4.534	0.221	2.847	10.209	10.251
6	14	0.035	28.766	4.578	0.218	2.262	10.844	21.095
6	15	0.033	30.687	4.884	0.205	0.246	0.088	21.182
6	16	0.032	30.974	4.930	0.203	- 2.359	11.509	32.692
6	17	0.032	31.355	4.990	0.200	1.228	4.807	37.498
6	18	0.032	31.544	5.020	0.199	- 0.983	2.627	40.125
6	19	0.031	32.183	5.122	0.195	- 0.968	0.755	40.880
6	20	0.029	34.558	5.500	0.182	- 0.174	0.031	40.911
6	21	0.028	35.457	5.643	0.177	- 0.684	0.414	41.325
6	22	0.027	36.423	5.797	0.173	0.819	0.867	42.192
6	23	0.027	36.566	5.820	0.172	- 2.952	6.670	48.862
6	24	0.027	37.388	5.950	0.168	1.675	3.433	52.295
6	25	0.026	38.139	6.070	0.165	- 3.057	4.564	56.859
6	26	0.026	38.957	6.200	0.161	4.857	0.423	57.283
6	27	0.025	39.475	6.283	0.159	0.520	0.079	57.362
6	28	0.025	40.378	6.426	0.156	0.674	0.206	57.568
6	29	0.025	40.771	6.489	0.154	- 2.009	6.630	64.199
6	30	0.024	41.895	6.668	0.150	8.578	8.723	72.922
6	31	0.023	42.916	6.830	0.146	1.243	1.052	73.974
6	32	0.023	43.170	6.871	0.146	0.272	0.090	74.064
6	33	0.023	44.222	7.038	0.142	- 0.287	0.043	74.108
6	34	0.022	45.682	7.271	0.138	- 0.901	0.518	74.626
6	35	0.022	45.750	7.281	0.137	- 0.828	0.163	74.789
6	36	0.021	46.579	7.413	0.135	0.473	0.060	74.849
6	37	0.021	47.380	7.541	0.133	0.477	0.164	75.013
6	38	0.021	48.642	7.742	0.129	0.296	0.064	75.077
6	39	0.020	48.934	7.788	0.128	- 0.213	0.014	75.091
6	40	0.020	49.380	7.859	0.127	0.699	0.037	75.129
6	41	0.020	49.643	7.901	0.127	0.116	0.001	75.130
6	42	0.020	49.795	7.925	0.126	0.563	0.066	75.196
6	43	0.020	50.153	7.982	0.125	- 1.236	0.235	75.431
6	44	0.020	50.705	8.070	0.124	- 0.071	0.005	75.437
6	45	0.020	50.826	8.089	0.124	0.887	0.084	75.521
6	46	0.019	52.353	8.332	0.120	2.000	0.212	75.733
6	47	0.019	52.861	8.413	0.119	0.086	0.001	75.733
6	48	0.019	52.875	8.415	0.119	0.039	0.000	75.734
6	49	0.019	53.049	8.443	0.118	1.081	0.053	75.787
6	50	0.019	53.060	8.445	0.118	- 0.892	0.022	75.809
6	51	0.019	53.192	8.466	0.118	- 0.290	0.008	75.817
6	52	0.019	53.254	8.476	0.118	- 2.314	0.656	76.473
6	53	0.019	53.309	8.484	0.118	1.152	0.155	76.628
6	54	0.019	53.380	8.496	0.118	0.834	0.043	76.671
6	55	0.019	53.551	8.523	0.117	- 0.190	0.001	76.672
6	56	0.019	53.647	8.538	0.117	- 0.073	0.000	76.673
6	57	0.019	53.928	8.583	0.117	- 0.271	0.004	76.677
6	58	0.019	54.018	8.597	0.116	0.275	0.003	76.680
6	59	0.018	54.092	8.609	0.116	- 1.208	0.041	76.721
6	60	0.018	54.153	8.619	0.116	- 0.548	0.007	76.728
6	61	0.018	54.251	8.634	0.116	0.002	0.000	76.728
6	62	0.018	54.444	8.665	0.115	0.728	0.011	76.739
6	63	0.018	54.480	8.671	0.115	1.639	0.065	76.804
6	64	0.018	54.501	8.674	0.115	- 0.021	0.000	76.804
6	65	0.018	54.517	8.677	0.115	0.637	0.036	76.840
6	66	0.018	54.574	8.686	0.115	- 0.755	0.080	76.921
6	67	0.018	54.628	8.694	0.115	0.193	0.003	76.923
6	68	0.018	54.655	8.699	0.115	- 1.557	0.043	76.966
6	69	0.018	54.711	8.707	0.115	1.097	0.100	77.067
6	70	0.018	54.744	8.713	0.115	- 1.309	0.104	77.170
6	71	0.018	54.919	8.741	0.114	0.008	0.000	77.170
6	72	0.018	55.015	8.756	0.114	- 0.565	0.026	77.196
6	73	0.018	55.055	8.762	0.114	- 1.399	0.047	77.242
7	1	0.211	4.731	0.753	1.328	1.205	16.464	16.464
7	2	0.169	5.912	0.941	1.063	- 1.421	28.193	44.657
7	3	0.166	6.008	0.956	1.046	- 1.690	13.380	58.038
7	4	0.145	6.914	1.100	0.909	1.052	6.972	65.010
7	5	0.109	9.209	1.466	0.682	0.396	1.043	66.053
7	6	0.095	10.576	1.683	0.594	- 0.144	0.201	66.254
7	7	0.067	15.022	2.391	0.418	0.893	10.407	76.661
7	8	0.064	15.726	2.503	0.400	1.864	14.469	91.130
7	9	0.054	18.554	2.953	0.339	0.242	0.230	91.360
7	10	0.053	18.911	3.010	0.332	- 0.648	0.353	91.713
7	11	0.048	20.724	3.298	0.303	1.567	1.583	93.296
7	12	0.037	26.962	4.291	0.233	- 0.109	0.004	93.300
7	13	0.035	28.487	4.534	0.221	- 0.540	0.368	93.668
7	14	0.035	28.766	4.578	0.218	0.324	0.223	93.891
7	15	0.033	30.687	4.884	0.205	0.247	0.089	93.980
7	16	0.032	30.974	4.930	0.203	- 0.033	0.002	93.982
7	17	0.032	31.355	4.990	0.200	- 0.073	0.017	93.999
7	18	0.032	31.544	5.020	0.199	0.067	0.012	94.011
7	19	0.031	32.183	5.122	0.195	0.056	0.003	94.013
7	20	0.029	34.558	5.500	0.182	- 0.046	0.002	94.016
7	21	0.028	35.457	5.643	0.177	- 0.115	0.012	94.027
7	22	0.027	36.423	5.797	0.173	- 0.075	0.007	94.035
7	23	0.027	36.566	5.820	0.172	0.108	0.009	94.043
7	24	0.027	37.388	5.950	0.168	- 0.303	0.113	94.156
7	25	0.026	38.139	6.070	0.165	- 0.579	0.164	94.320
7	26	0.026	38.957	6.200	0.161	- 0.648	0.008	94.327
7	27	0.025	39.475	6.283	0.159	- 0.096	0.003	94.330
7	28	0.025	40.378	6.426	0.156	- 0.270	0.033	94.363
7	29	0.025	40.771	6.489	0.154	0.020	0.001	94.364
7	30	0.024	41.895	6.668	0.150	0.125	0.002	94.366
7	31	0.023	42.916	6.830	0.146	0.008	0.000	94.366
7	32	0.023	43.170	6.871	0.146	0.086	0.009	94.375
7	33	0.023	44.222	7.038	0.142	- 0.102	0.005	94.380
7	34	0.022	45.682	7.271	0.138	0.031	0.001	94.381
7	35	0.022	45.750	7.281	0.137	- 0.012	0.000	94.381
7	36	0.021	46.579	7.413	0.135	0.104	0.003	94.384
7	37	0.021	47.380	7.541	0.133	- 0.067	0.003	94.387
7	38	0.021	48.642	7.742	0.129	- 0.031	0.001	94.388
7	39	0.020	48.934	7.788	0.128	- 0.008	0.000	94.388
7	40	0.020	49.380	7.859	0.127	- 0.197	0.003	94.391
7	41	0.020	49.643	7.901	0.127	- 0.035	0.000	94.391
7	42	0.020	49.795	7.925	0.126	- 0.051	0.001	94.391
7	43	0.020	50.153	7.982	0.125	- 0.196	0.006	94.397
7	44	0.020	50.705	8.070	0.124	0.154	0.025	94.423
7	45	0.020	50.826	8.089	0.124	- 0.117	0.001	94.424
7	46	0.019	52.353	8.332	0.120	0.049	0.000	94.424
7	47	0.019	52.861	8.413	0.119	- 0.024	0.000	94.424
7	48	0.019	52.875	8.415	0.119	0.022	0.000	94.424
7	49	0.019	53.049	8.443	0.118	- 0.027	0.000	94.424
7	50	0.019	53.060	8.445	0.118	0.035	0.000	94.424
7	51	0.019	53.192	8.466	0.118	- 0.050	0.000	94.425
7	52	0.019	53.254	8.476	0.118	0.138	0.002	94.427
7	53	0.019	53.309	8.484	0.118	- 0.081	0.001	94.428
7	54	0.019	53.380	8.496	0.118	- 0.028	0.000	94.428
7	55	0.019	53.551	8.523	0.117	0.004	0.000	94.428
7	56	0.019	53.647	8.538	0.117	0.010	0.000	94.428
7	57	0.019	53.928	8.583	0.117	0.015	0.000	94.428
7	58	0.019	54.018	8.597	0.116	- 0.011	0.000	94.428
7	59	0.018	54.092	8.609	0.116	0.059	0.000	94.428
7	60	0.018	54.153	8.619	0.116	0.030	0.000	94.428
7	61	0.018	54.251	8.634	0.116	- 0.019	0.000	94.428
7	62	0.018	54.444	8.665	0.115	0.105	0.000	94.428
7	63	0.018	54.480	8.671	0.115	0.043	0.000	94.428
7	64	0.018	54.501	8.674	0.115	0.002	0.000	94.428
7	65	0.018	54.517	8.677	0.115	0.029	0.000	94.428
7	66	0.018	54.574	8.686	0.115	- 0.072	0.001	94.429
7	67	0.018	54.628	8.694	0.115	0.017	0.000	94.429
7	68	0.018	54.655	8.699	0.115	- 0.086	0.000	94.429
7	69	0.018	54.711	8.707	0.115	0.141	0.002	94.431
7	70	0.018	54.744	8.713	0.115	- 0.103	0.001	94.431
7	71	0.018	54.919	8.741	0.114	- 0.014	0.000	94.431
7	72	0.018	55.015	8.756	0.114	0.007	0.000	94.431
7	73	0.018	55.055	8.762	0.114	0.172	0.001	94.432
8	1	0.211	4.731	0.753	1.328	1.367	21.212	21.212
8	2	0.169	5.912	0.941	1.063	1.427	28.410	49.622
8	3	0.166	6.008	0.956	1.046	- 1.397	9.153	58.775
8	4	0.145	6.914	1.100	0.909	- 0.641	2.589	61.363
8	5	0.109	9.209	1.466	0.682	0.880	5.154	66.518
8	6	0.095	10.576	1.683	0.594	- 0.392	1.494	68.012
8	7	0.067	15.022	2.391	0.418	0.916	10.959	78.972
8	8	0.064	15.726	2.503	0.400	- 1.546	9.951	88.923
8	9	0.054	18.554	2.953	0.339	0.213	0.179	89.101
8	10	0.053	18.911	3.010	0.332	- 2.130	3.815	92.916
8	11	0.048	20.724

ხიმინჯების განლაგების გეგმა

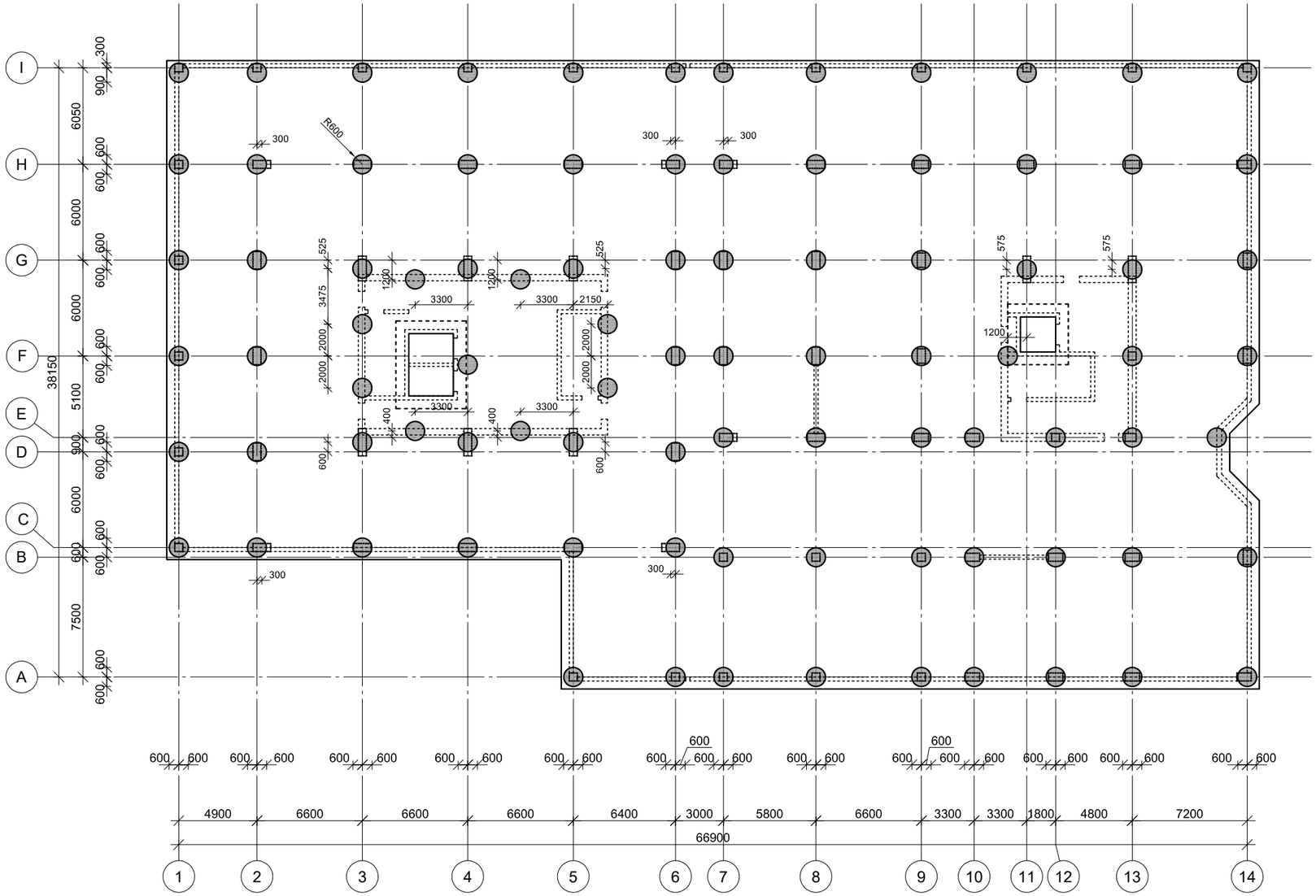
I
H
G
F
E
D
C
B
A
300
900
6050
600
6000
600
600
6000
600
600
6000
600
900
5100
600
600
6000
600
600
7500
600
600
38150
R600
300
300
300
525
1200
3300
3300
2150
3475
2000
2000
2000
2000
2000
525
3300
3300
400
400
600
600
575
575
1200
300
300
600
600
600

საძირკვლის ფილის საყალიბე გეგმა -7.58 ნიშნულზე

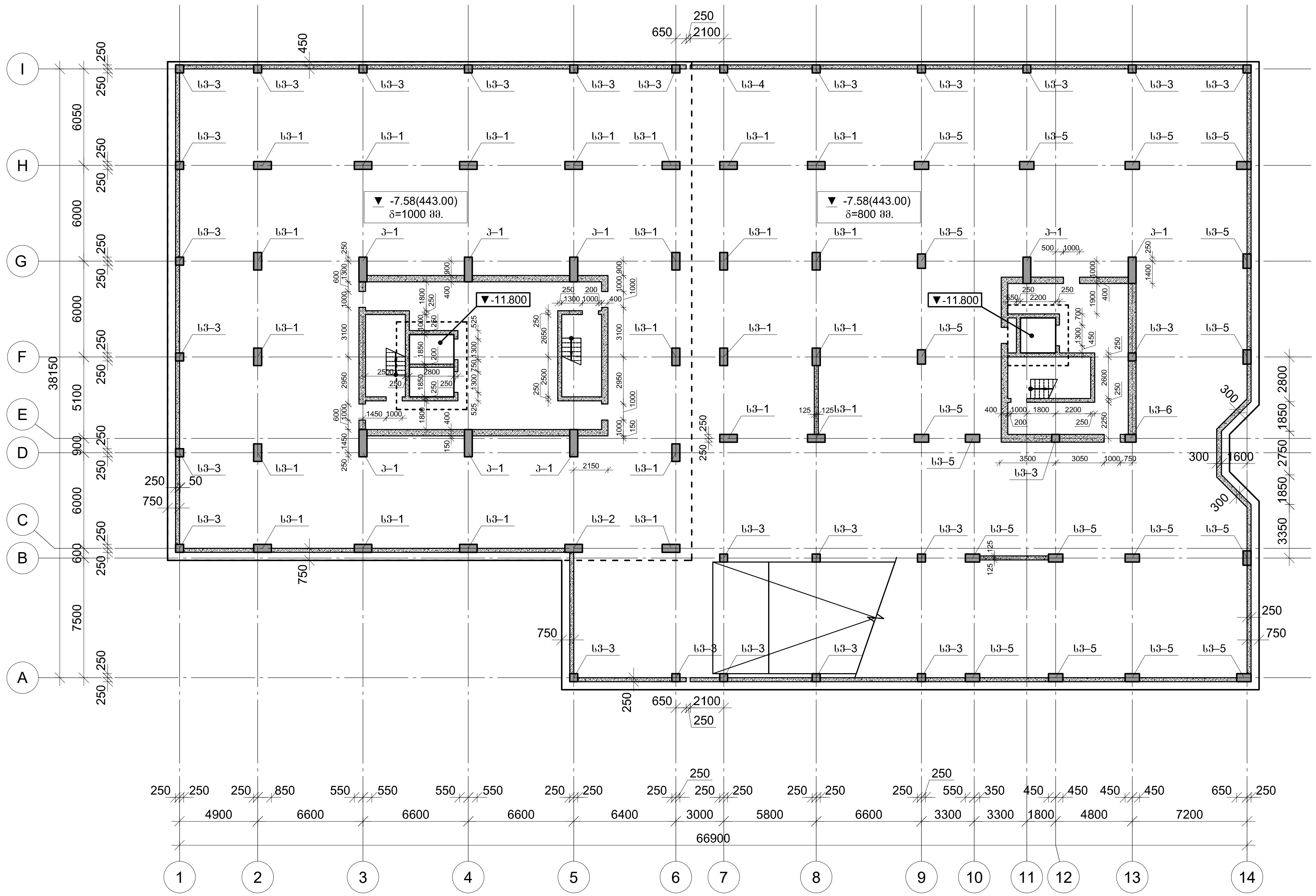

კაპიტელი ჯგუფი
საინჟინრო კომპანია
CAPITELI GROUP
Capiteli group
ENGINEERING COMPANY

პროექტის დასახელება
მრავალფუნქციური კომპლექსი

პროექტის მისამართი
ქ. თბილისი, უნივერსიტეტის ქ. №2-ს ტერიტორიაზე (ს/კ 01.14.06.008.089; 01.14.06.008.349 და 01.14.06.008.350)

დამკვეთი
შ.პ.ს. "სითი დეველოპმენტ"

D ბლოკი

სტადია	თარიღი	განმარტება
მპ	2022 წ.	

დაკვეთის №

CAD DWG ფაილი sqemebi (bloki d) (23.01.2023).dwg

დირექტორი: ა. კორტავა
მთ. კონსტრუქტორი: დ. ლონდაძე
შეასრულა ა. ლონდაძე
შეამოწმა დ. ლონდაძე
საავტორო უფლებები კაპიტელი ჯგუფი

ნახაზის დასახელება
საძირკვლის ფილის საყალიბე გეგმა -7.58 ნიშნულზე

კ-1.02

A3

გადახურვის ფილის საყალიბე გეგმა -4.18 ნიშნულზე

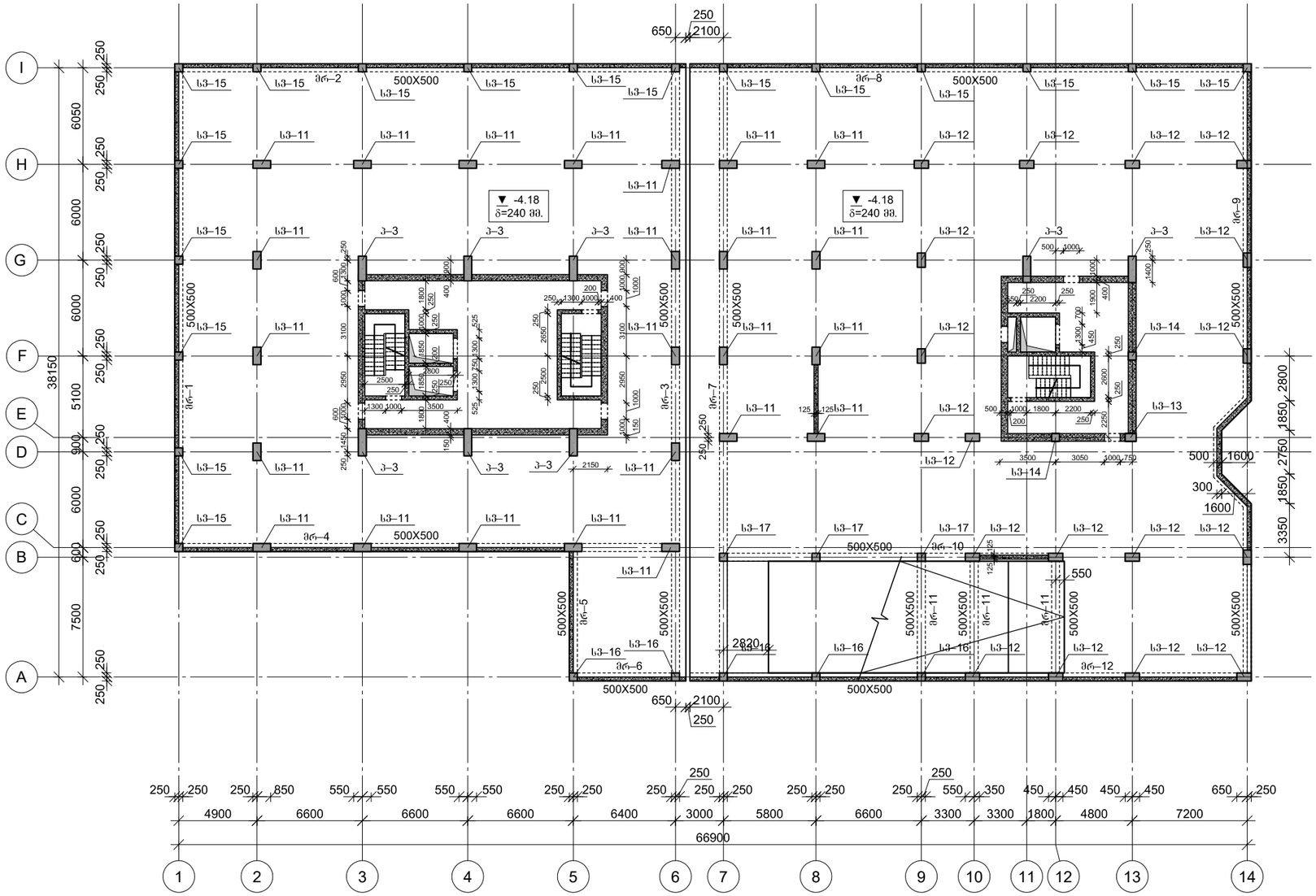

CAPITELI GROUP

კაპიტელი ჯგუფი
სამშენებლო კომპანია
Capiteli group
ENGINEERING COMPANY

პროექტის დასახელება
მრავალფუნქციური კომპლექსი

პროექტის მისამართი
ქ. თბილისი, უნივერსიტეტის ქ. №2-ს ტერიტორიაზე (ს/კ 01.14.06.008.089; 01.14.06.008.349 და 01.14.06.008.350)

დამკვეთი
შ.პ.ს. "სითი დეველოფმენტ"

D ბლოკი

სტადია	მარილი	განმარტება
მპ	2022 წ.	

დაკვეთის №

CAD DWG ფაილი: sqemebi (bloki d) (23.01.2023).dwg

დირექტორი:	ა. კორტავა
მთ. კონსტრუქტორი:	დ. ლონდაძე
შესრულა	ა. ლონდაძე
შეამოწმა	დ. ლონდაძე
საავტორო უფლებები	კაპიტელი ჯგუფი

ნახაზის დასახელება

გადახურვის ფილის საყალიბე გეგმა -4.18 ნიშნულზე

კ-1.03

A3

გადახურვის ფილის საყალიბე გეგმა -1.65; -1.28; -1.10 და -0.10 ნიშნულებზე

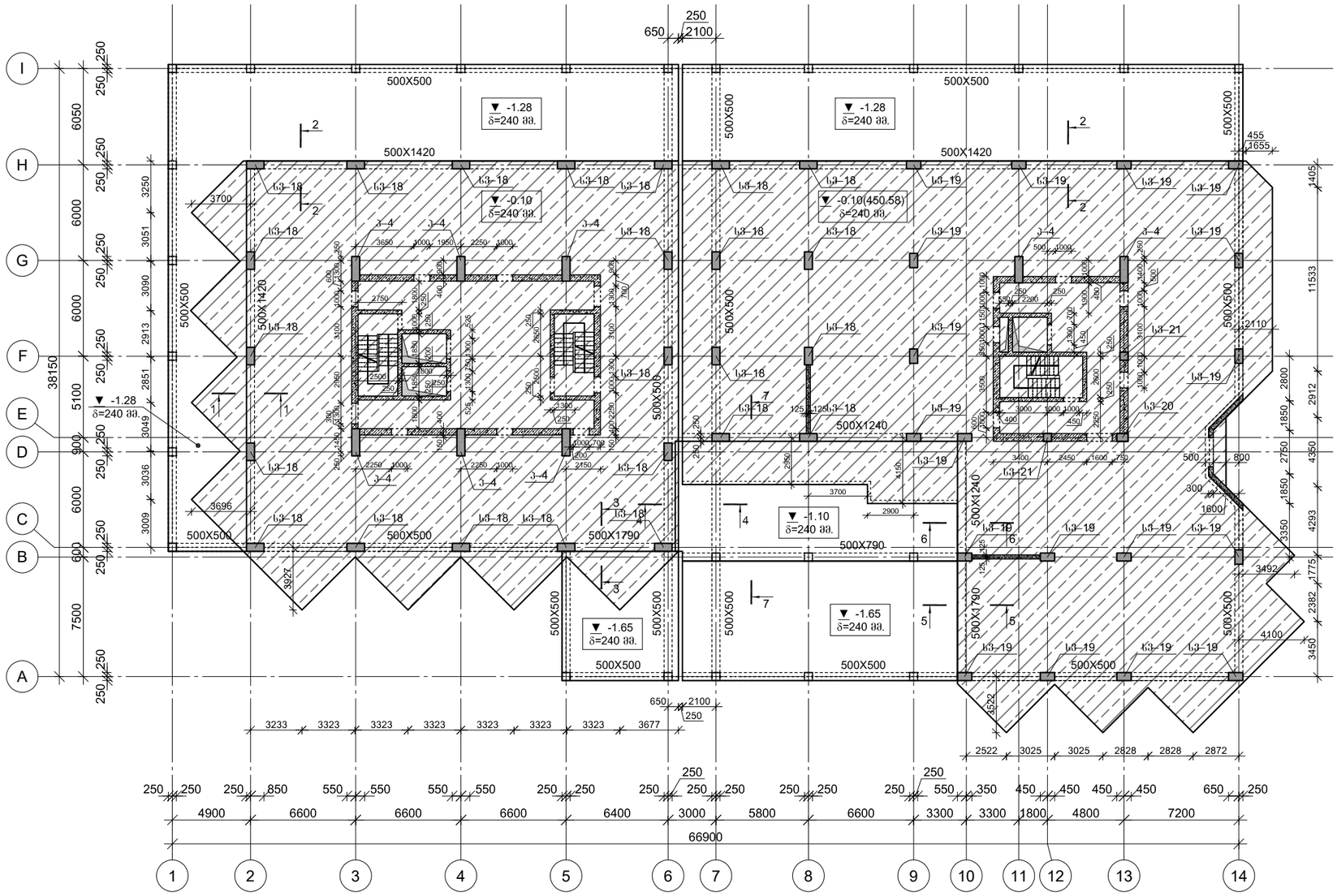

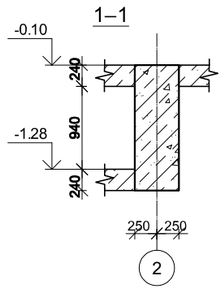

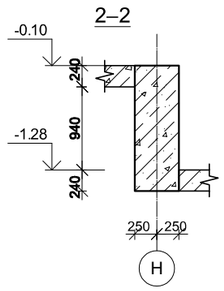

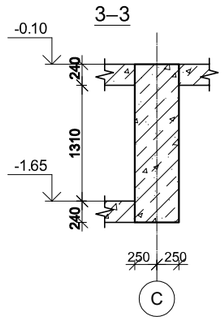

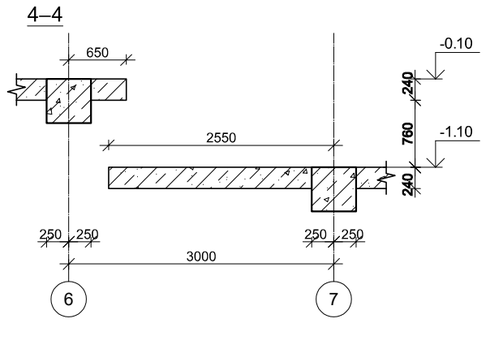

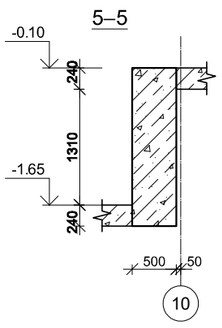

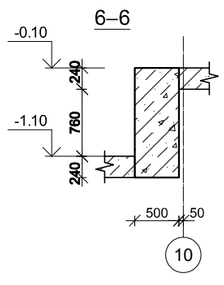

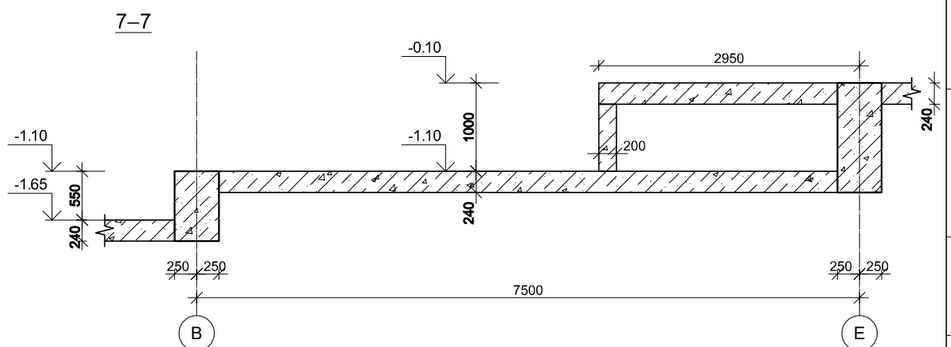

CAPITELI GROUP

კაპიტელი ჯგუფი
სამშენებლო კომპანია
Capiteli group
ENGINEERING COMPANY

პროექტის დასახელება
მრავალფუნქციური კომპლექსი

პროექტის მისამართი
ქ. თბილისი, უნივერსიტეტის ქ. №2-ს ტერიტორიაზე (ს/კ 01.14.06.008.089; 01.14.06.008.349 და 01.14.06.008.350)

დამკვეთი
შ.პ.ს. "სითი დეველოფმენტ"

D ბლოკი

სტადია	მარცხი	განმარტება
მპ	2022 წ.	

დაკვეთის №

CAD DWG ფაილი: sqemebi (bloki d) (23.01.2023).dwg

დირექტორი:		ა. კორტაია
მთ. კონსტრუქტორი:		ლ. ლონდაძე
შეასრულა		ა. ლონდაძე
შეამოწმა		ლ. ლონდაძე
საპროექტო უფლებაზე		კაპიტელი ჯგუფი

ნახაზის დასახელება

გადახურვის ფილის საყალიბე გეგმა -1.65; -1.28; -1.10 და -0.10 ნიშნულებზე

ჯ-1.04

A3

გადახურვის ფილის საყალიბე გეგმა 3.30 ნიშნულზე

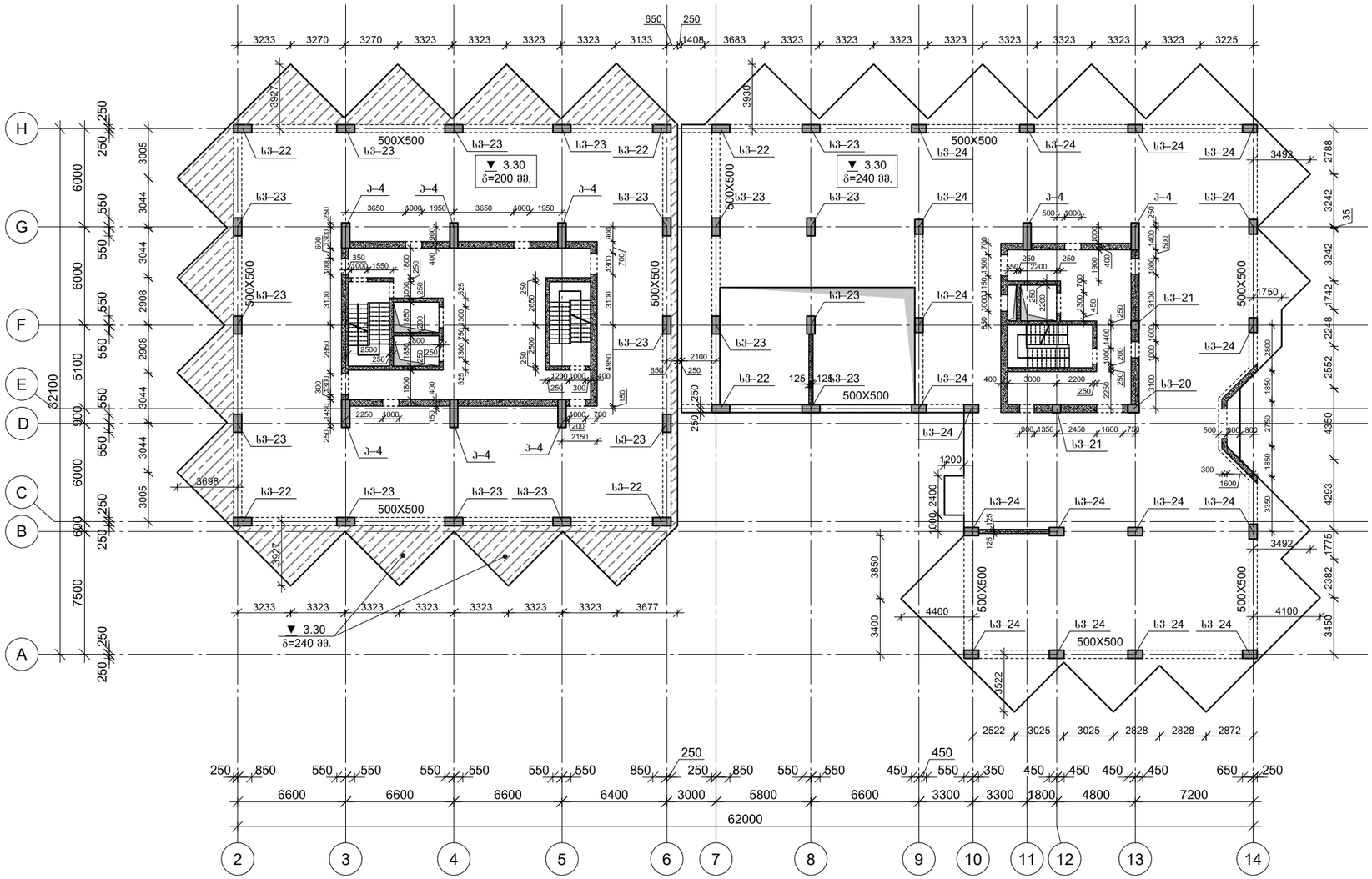

CAPITELI GROUP

კაპიტელი ჯგუფი
საკონსტრუქტორო კომპანია
Capiteli group
ENGINEERING COMPANY

პროექტის დასახელება
მრავალფუნქციური კომპლექსი

პროექტის მისამართი
ქ. თბილისი, უნივერსიტეტის ქ. №2-ს ტერიტორიაზე (ს/კ 01.14.06.008.089; 01.14.06.008.349 და 01.14.06.008.350)

დამკვეთი
შ.პ.ს. "სითი დეველოფმენტ"

D ბლოკი

სტადია	მარილი	განმარტება
მკ	2022 წ.	

დაკვეთის №

CAD DWG ფაილი: sqemebi (bloki d) (23.01.2023).dwg

დირექტორი:	ა. კორტავა
მთ. კონსტრუქტორი:	დ. ლონდაძე
შესრულა	ა. ლონდაძე
შეამოწმა	დ. ლონდაძე
საპროექტო უწყებები	კაპიტელი ჯგუფი

ნახაზის დასახელება

გადახურვის ფილის საყალიბე გეგმა 3.30 ნიშნულზე

კ-1.05

A3

გადახურვის ფილის საყალიბე გეგმა 6.70 ნიშნულზე

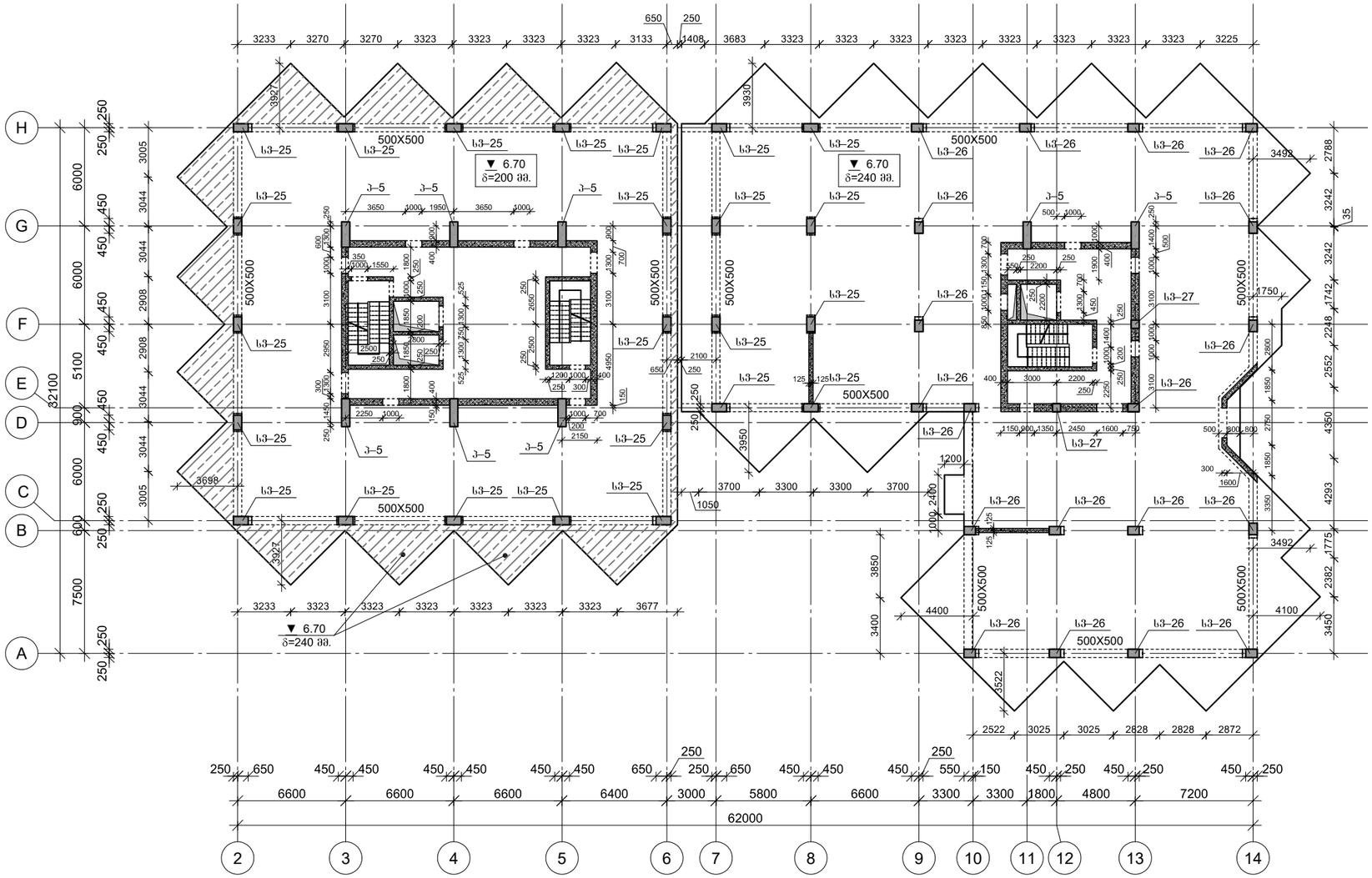

პროექტის დასახელება	მრავალფუნქციური კომპლექსი
პროექტის მისამართი	ქ. თბილისი, უნივერსიტეტის ქ. №2-ს ტერიტორიაზე (ს/კ 01.14.06.008.089; 01.14.06.008.349 და 01.14.06.008.350)
დამკვეთი	შ.პ.ს. "სითი დეველოფმენტ"
	D ბლოკი
სტადია / თარიღი / განმარტება	
ვპ / 2022 წ.	
დაკვეთის №	
CAD DWG ფაილი	sqemebi (bloki d) (23.01.2023).dwg
დირექტორი:	ა. კორტავა
მთ. კონსტრუქტორი:	დ. ლონდაძე
შეასრულა	ა. ლონდაძე
შეამოწმა	დ. ლონდაძე
საპასუხისმგებლო უფლებამოსილი	კაპიტელი ჯგუფი
ნახაზის დასახელება	გადახურვის ფილის საყალიბე გეგმა 6.70 ნიშნულზე
	კ-1.06
	A3

გადახურვის ფილის საყალიბე გეგმა 10.10 ნიშნულზე

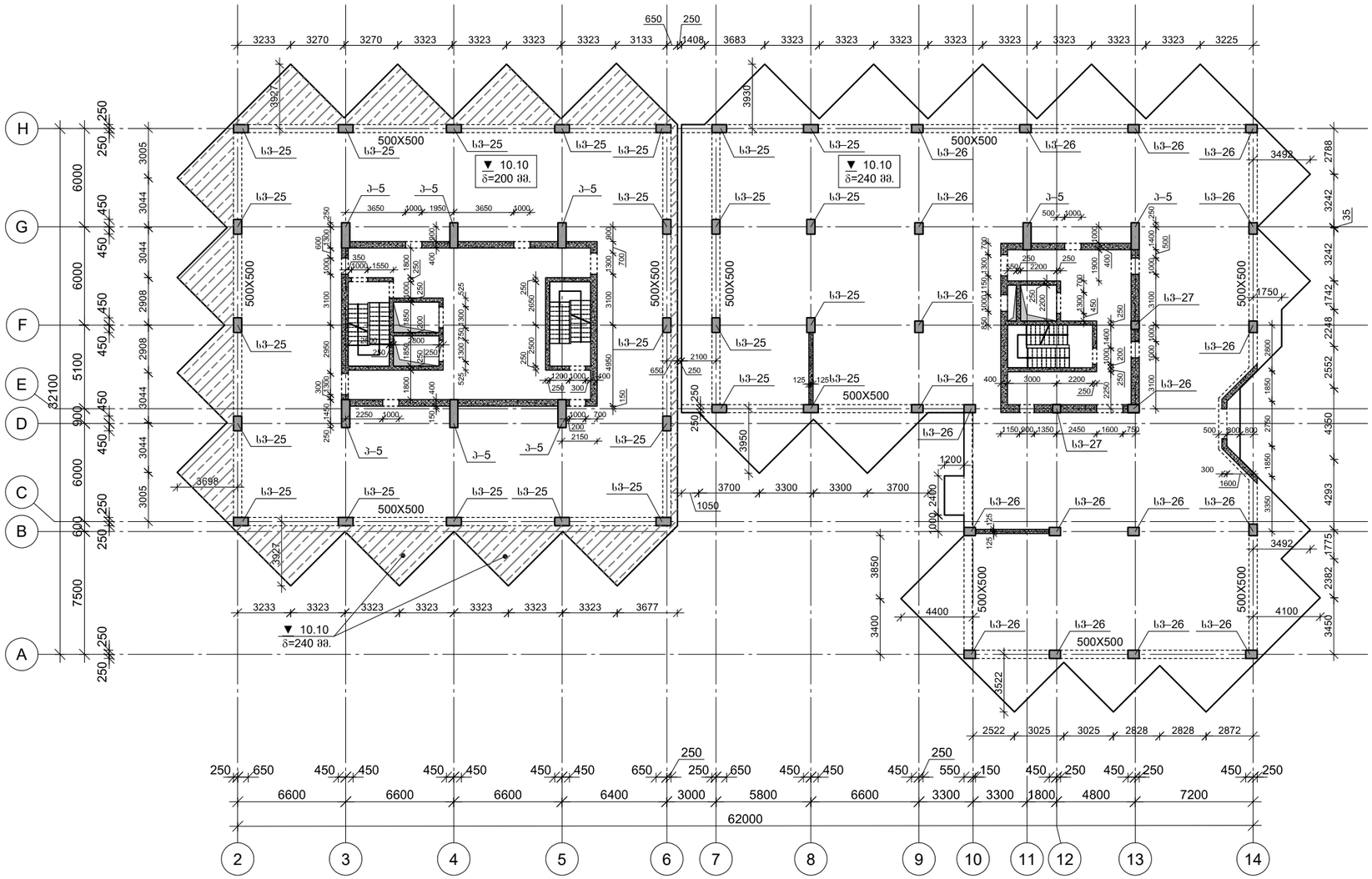

CAPITELI GROUP

კაპიტელი ჯგუფი
საკონსტრუქტორო კომპანია
Capiteli group
ENGINEERING COMPANY

პროექტის დასახელება
მრავალფუნქციური კომპლექსი

პროექტის მისამართი
ქ. თბილისი, უნივერსიტეტის ქ. №2-ს ტერიტორიაზე (ს/კ 01.14.06.008.089; 01.14.06.008.349 და 01.14.06.008.350)

დამკვეთი
შ.პ.ს. "სითი დეველოფმენტ"

D ბლოკი

სტადია	მარილი	განმარტება
ვპ	2022 წ.	

დაკვეთის №

CAD DWG ფაილი: sqemebi (bloki d) (23.01.2023).dwg

დირექტორი:	ა. კორტავა
მთ. კონსტრუქტორი:	ღ. ღონღაძე
შეასრულა	ა. ღონღაძე
შეამოწმა	ღ. ღონღაძე
საპასუხისმგებლო	კაპიტელი ჯგუფი

ნახაზის დასახელება

გადახურვის ფილის საყალიბე გეგმა 10.10 ნიშნულზე

ჯ-1.07

A3

გადახურვის ფილის საყალიბე გეგმა 13.50 ნიშნულზე

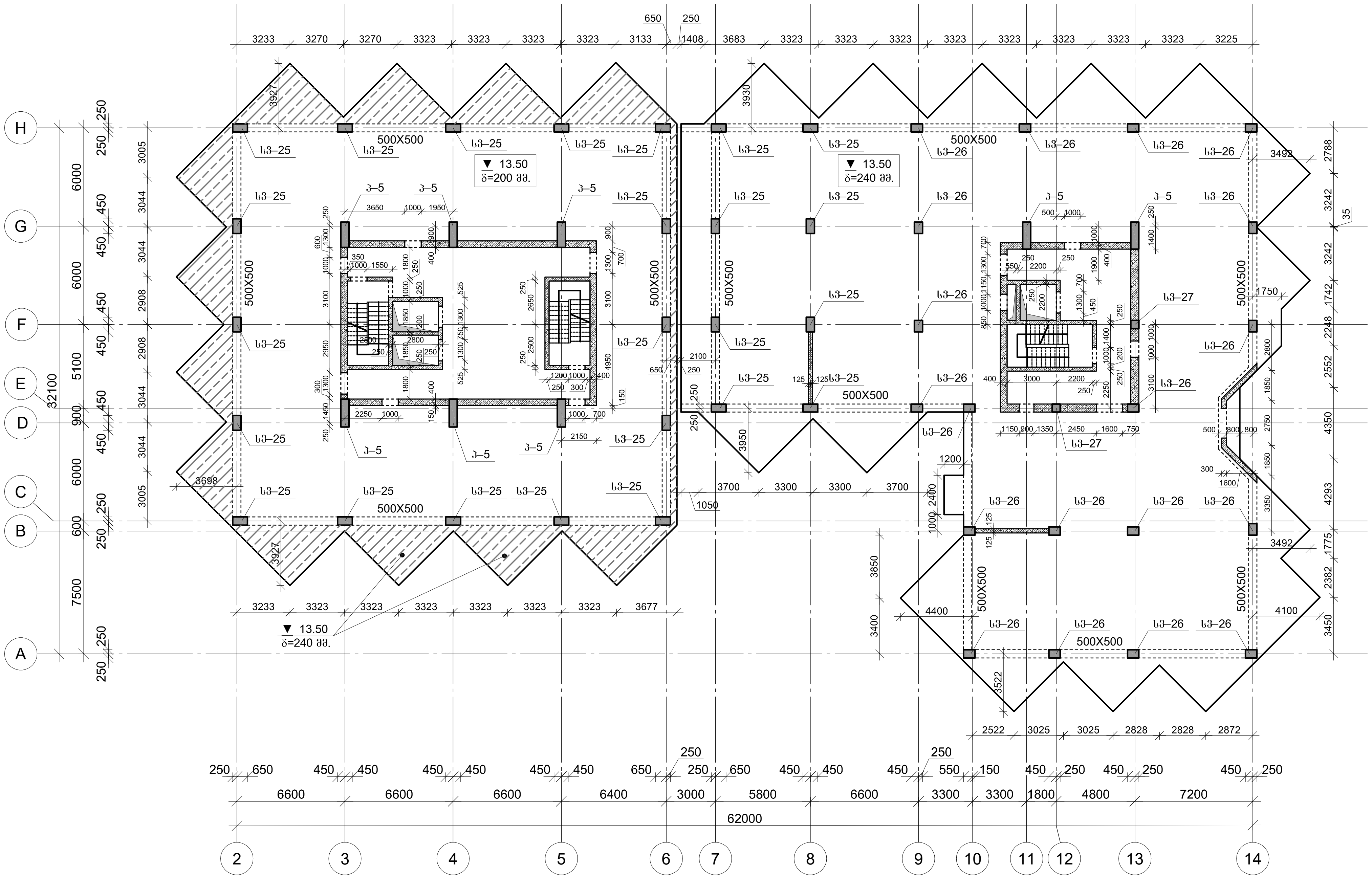

კაპიტელი ჯგუფი

Capiteli group

ENGINEERING COMPANY

პროექტის დასახელება	მრავალფუნქციური კომპლექსი
პროექტის მისამართი	ქ. თბილისი, უნივერსიტეტის ქ. №2-ს ტერიტორიაზე (ს/კ 01.14.06.008.089; 01.14.06.008.349 და 01.14.06.008.350)
დამკვეთი	შ.პ.ს. "სითი დეველოპმენტ"
	D ბლოკი
სტადია / თარიღი / განმარტება	მპ / 2022 წ.
დაკვეთის №	
CAD DWG ფაილი	sqemebi (bloki d) (23.01.2023).dwg
დირექტორი:	ა. კორტავა
მთ. კონსტრუქტორი:	დ. ლონდაძე
შეასრულა	ა. ლონდაძე
შეამოწმა	დ. ლონდაძე
საავტორო უფლებები	კაპიტელი ჯგუფი
ნახაზის დასახელება	გადახურვის ფილის საყალიბე გეგმა 13.50 ნიშნულზე
	კ-1.08
	A3

გადახურვის ფილის საყალიბე გეგმა 16.90 ნიშნულზე

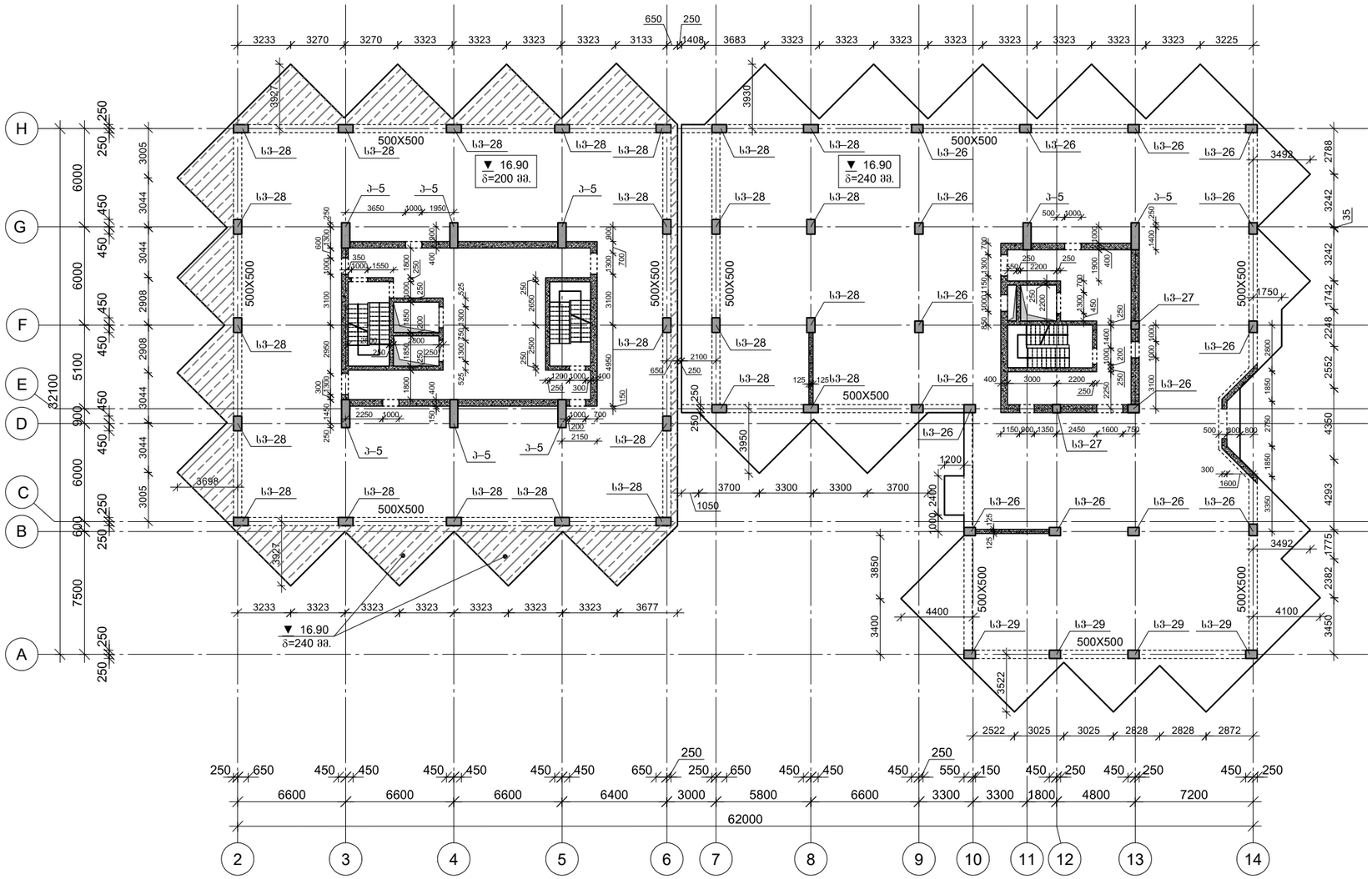

პროექტის დასახელება	მრავალფუნქციური კომპლექსი
პროექტის მისამართი	ქ. თბილისი, უნივერსიტეტის ქ. №2-ს ტერიტორიაზე (ს/კ 01.14.06.008.089; 01.14.06.008.349 და 01.14.06.008.350)
დამკვეთი	შ.პ.ს. "სითი დეველოფმენტ"
	D ბლოკი
სტადია / თარიღი / განმარტება	
ვპ	2022 წ.
დაკვეთის №	
CAD DWG ფაილი	sqemebi (bloki d) (23.01.2023).dwg
დირექტორი:	ა. კორტავა
მთ. კონსტრუქტორი:	ღ. ღონღაძე
შესრულა	ა. ღონღაძე
შეამოწმა	ღ. ღონღაძე
საპროექტო უფლებებში	კაპიტელი ჯგუფი
ნახაზის დასახელება	გადახურვის ფილის საყალიბე გეგმა 16.90 ნიშნულზე
	კ-1.09
	A3

გადახურვის ფილის საყალიბე გეგმა 20.30 ნიშნულზე

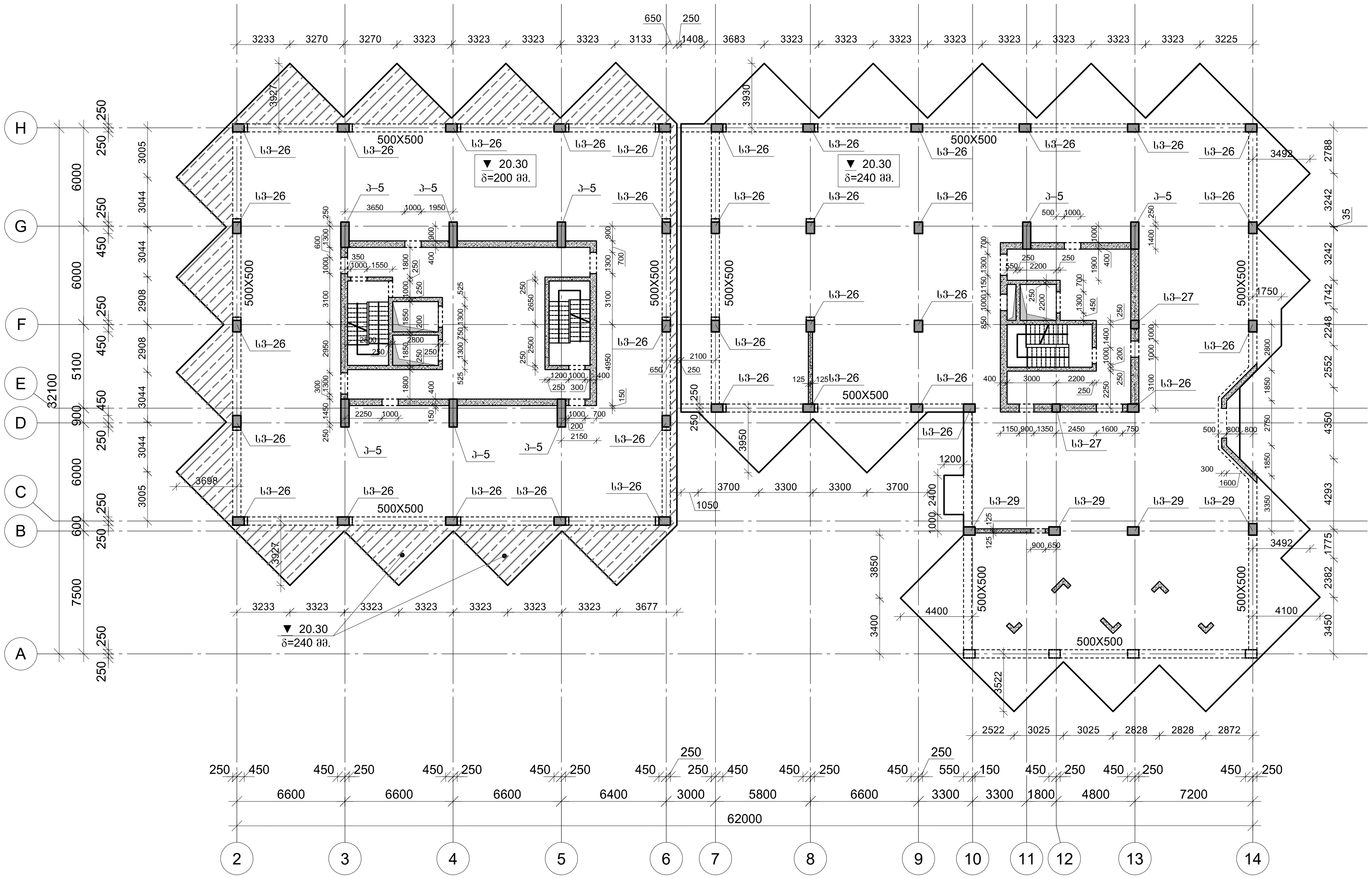

კაპიტელი ჯგუფი
Capiteli group
ENGINEERING COMPANY
CAPITELI GROUP

პროექტის დასახელება	მრავალფუნქციური კომპლექსი
პროექტის მისამართი	ქ. თბილისი, უნივერსიტეტის ქ. №2-ს ტერიტორიაზე (ს/კ 01.14.06.008.089; 01.14.06.008.349 და 01.14.06.008.350)
დამკვეთი	შ.პ.ს. "სითი დეველოპმენტ"
	D ბლოკი
სტადია / თარიღი / განმარტება	მპ 2022 წ.
დავალების №	
CAD DWG ფაილი	sqemebi (bloki d) (23.01.2023).dwg
დირექტორი:	ა. კორტავა
მთ. კონსტრუქტორი:	დ. ღონღაძე
შეასრულა	ა. ღონღაძე
შეამოწმა	დ. ღონღაძე
საავტორო უფლებები	კაპიტელი ჯგუფი
ნახაზის დასახელება	გადახურვის ფილის საყალიბე გეგმა 20.30 ნიშნულზე
	კ-1.10
	A3

გადახურვის ფილის საყალიბე გეგმა 23.70 ნიშნულზე

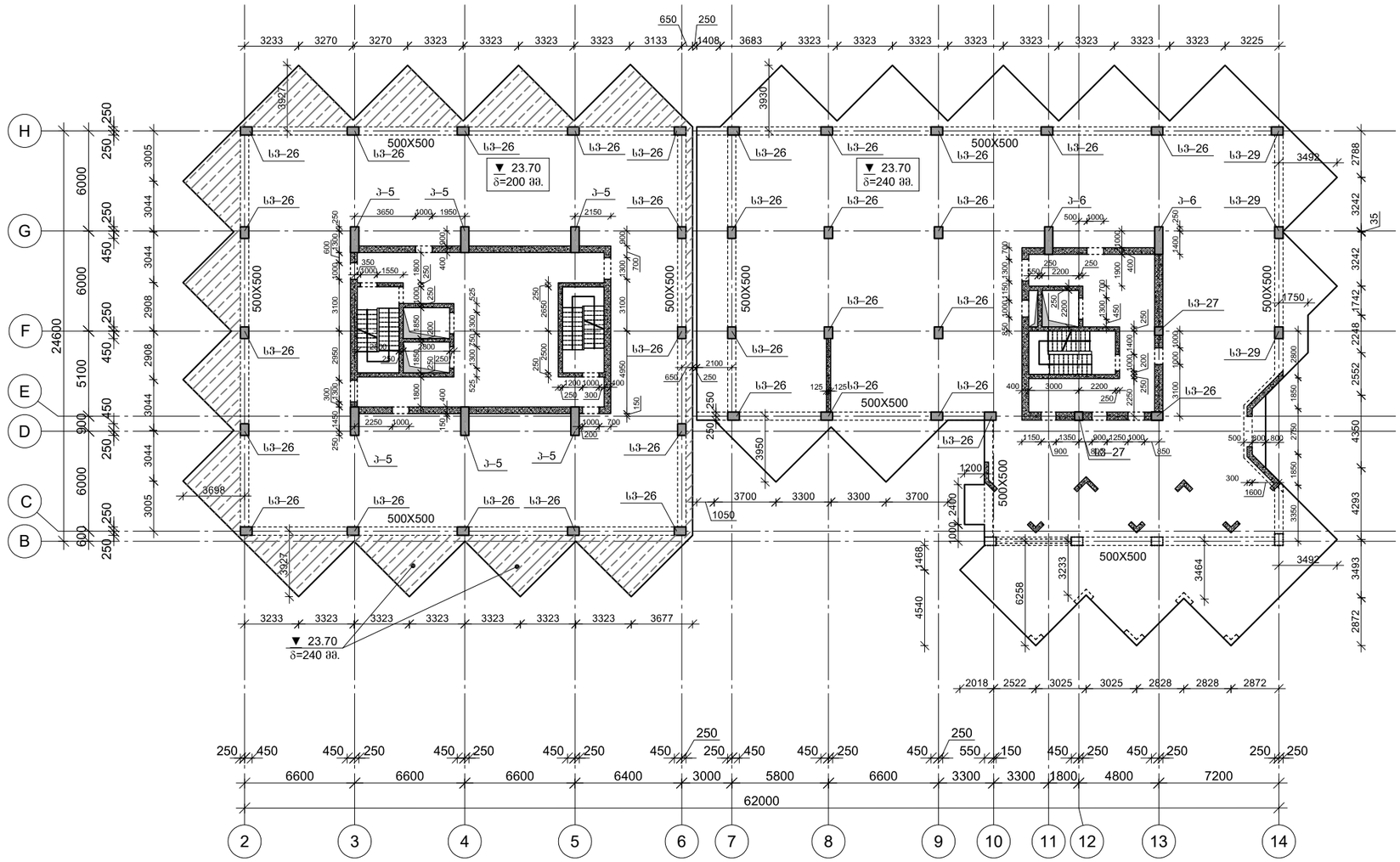

პროექტის დასახელება	მრავალფუნქციური კომპლექსი
პროექტის მისამართი	ქ. თბილისი, უნივერსიტეტის ქ. №2-ს ტერიტორიაზე (ს/კ 01.14.06.008.089; 01.14.06.008.349 და 01.14.06.008.350)
დამკვეთი	შ.პ.ს. "სითი დეველოფმენტ"
	D ბლოკი
სტადია / თარიღი / განმარტება	
ვპ / 2022 წ.	
პროექტის №	
CAD DWG ფაილი	~~sqemebi (bloki d)~~ (23.01.2023).dwg
დირექტორი:	ა. კორტავა
მთ. კონსტრუქტორი:	ლ. ლონღაძე
შემსრულა	ა. ლონღაძე
შემმოწმა	ლ. ლონღაძე
საპროექტო უფლებები	კაპიტელი ჯგუფი
ნახაზის დასახელება	გადახურვის ფილის საყალიბე გეგმა 23.70 ნიშნულზე
	კ-1.11
	A3

კაპიტელი ჯგუფი
საკონსულტაციო კომპანია
Capiteli group
ENGINEERING COMPANY

გადახურვის ფილის საყალიბე გეგმა 27.10 ნიშნულზე

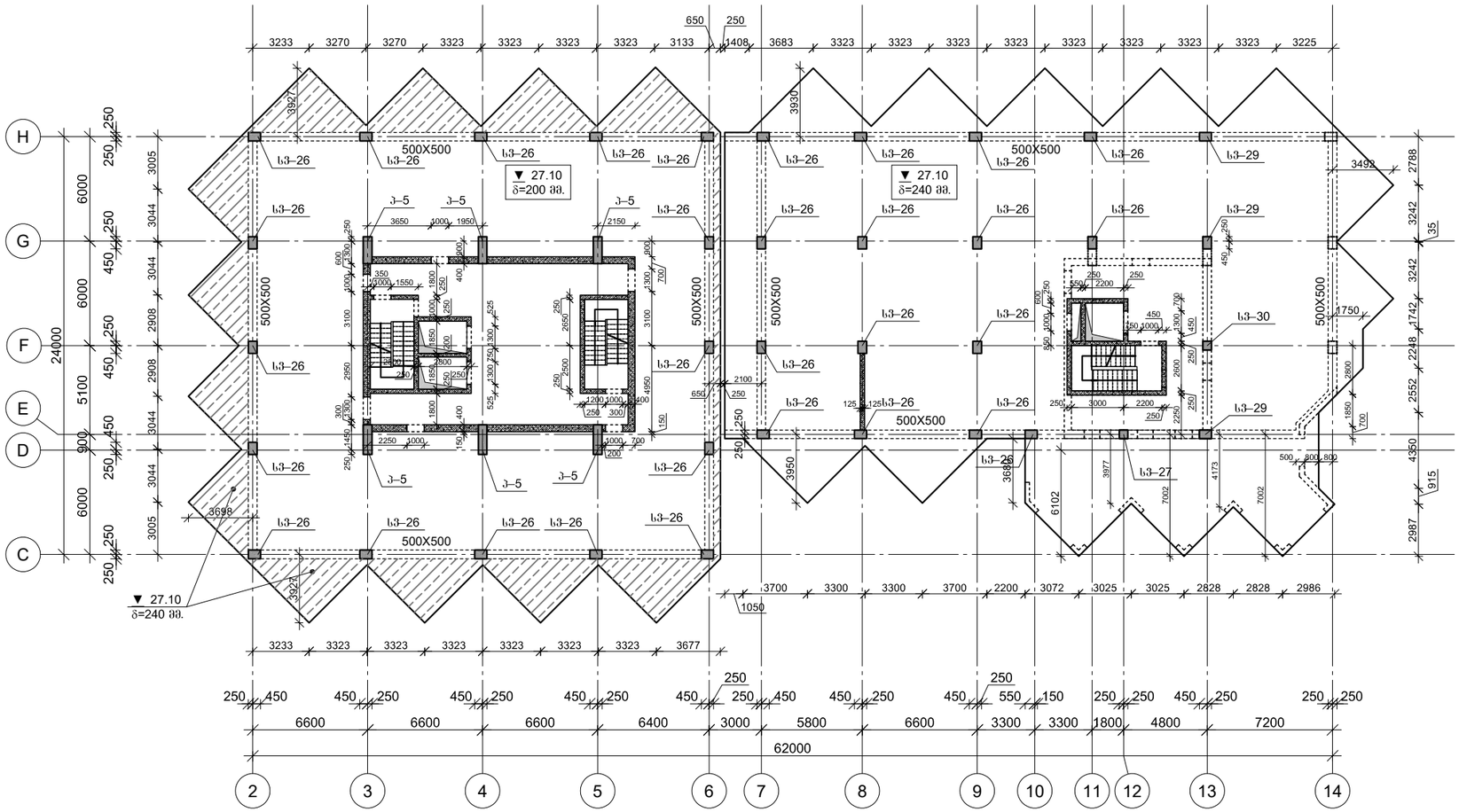

CAPITELI GROUP

კაპიტელი ჯგუფი
სააქციო საზოგადოება
Capiteli group
ENGINEERING COMPANY

პროექტის დასახელება
მრავალფუნქციური კომპლექსი

პროექტის მისამართი
ქ. თბილისი, უნივერსიტეტის ქ. №2-ს ტერიტორიაზე (ს/კ 01.14.06.008.089; 01.14.06.008.349 და 01.14.06.008.350)

დამკვეთი
შ.პ.ს. "სითი დეველოპმენტ"

D ბლოკი

სტადია	მთარული	განმარტება
მპ	2022 წ.	

დაკვეთის №

CAD DWG ფაილი: ~~sqemebi (bloki d)~~ (23.01.2023).dwg

დირექტორი:	ა. კორძაია
მთ. კონსტრუქტორი:	დ. ლონდაძე
შეასრულა	ა. ლონდაძე
შეამოწმა	დ. ლონდაძე
საავტორო უფლებები	კაპიტელი ჯგუფი

ნახაზის დასახელება

გადახურვის ფილის საყალიბე გეგმა 27.10 ნიშნულზე

ჯ-1.12

A3

გადახურვის ფილის საყალიბე გეგმა 30.50 ნიშნულზე

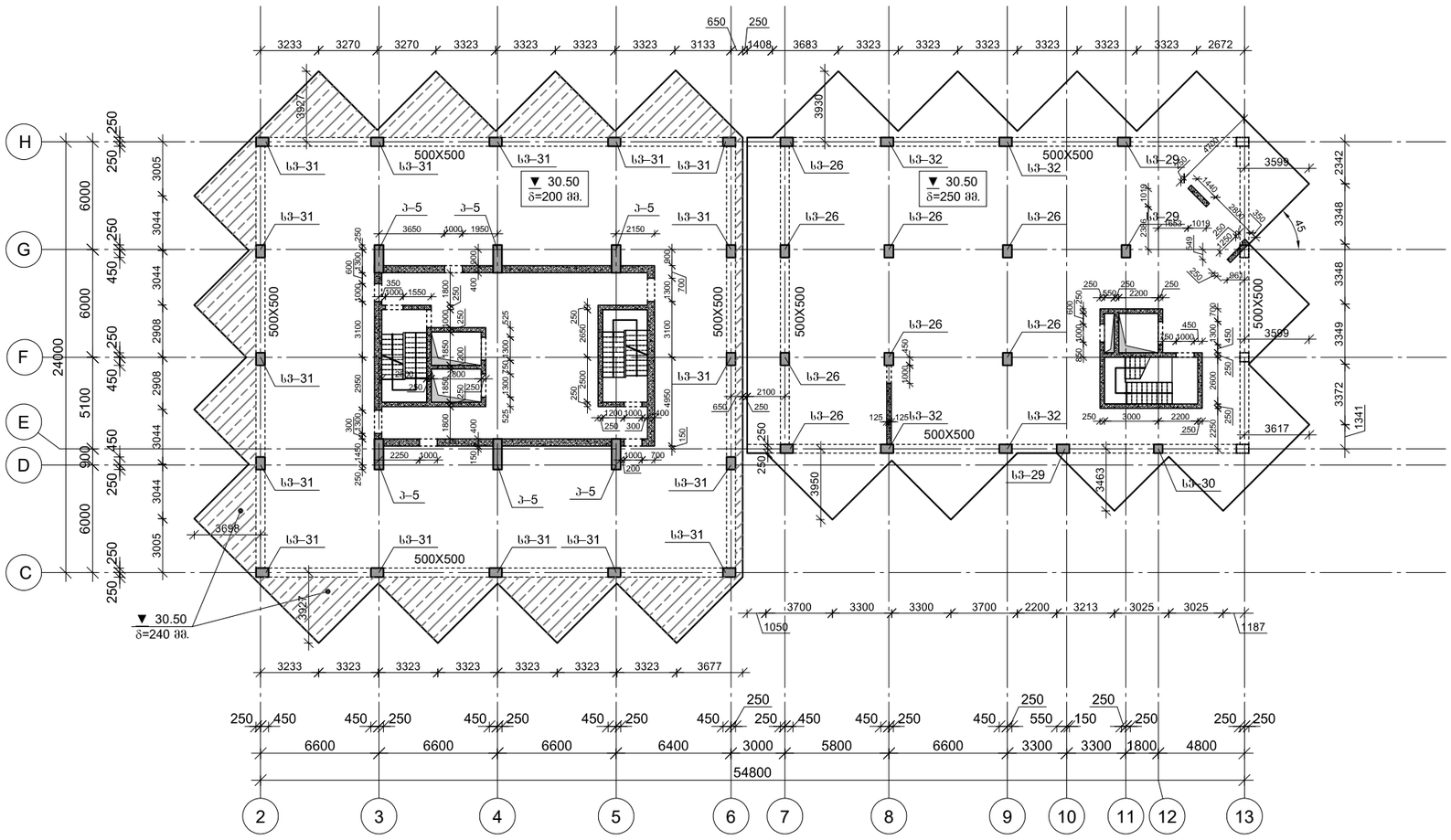

CAPITELI GROUP

კაპიტელი ჯგუფი
სპეციალური კომპანია
Capiteli group
ENGINEERING COMPANY

პროექტის დასახელება
მრავალფუნქციური კომპლექსი

პროექტის მისამართი
ქ. თბილისი, უნივერსიტეტის ქ. №2-ს ტერიტორიაზე (ს/კ 01.14.06.008.089; 01.14.06.008.349 და 01.14.06.008.350)

დამკვეთი
შ.პ.ს. "სითი დეველოფმენტ"

D ბლოკი

სტადია	მთარიღი	განმარტება
მპ	2022 წ.	

დაკვეთის №

CAD DWG ფაილი: ~~sqemebi (bloki d)~~ (23.01.2023).dwg

დირექტორი:	ა. კორტავა
მთ. კონსტრუქტორი:	დ. ლონდაძე
შეასრულა	ა. ლონდაძე
შეამოწმა	დ. ლონდაძე
საპროექტო უფლებებს	კაპიტელი ჯგუფი

ნახაზის დასახელება

გადახურვის ფილის საყალიბე გეგმა 30.50 ნიშნულზე

კ-1.13

A3

გადახურვის ფილის საყალიბე გეგმა 33.90 ნიშნულზე

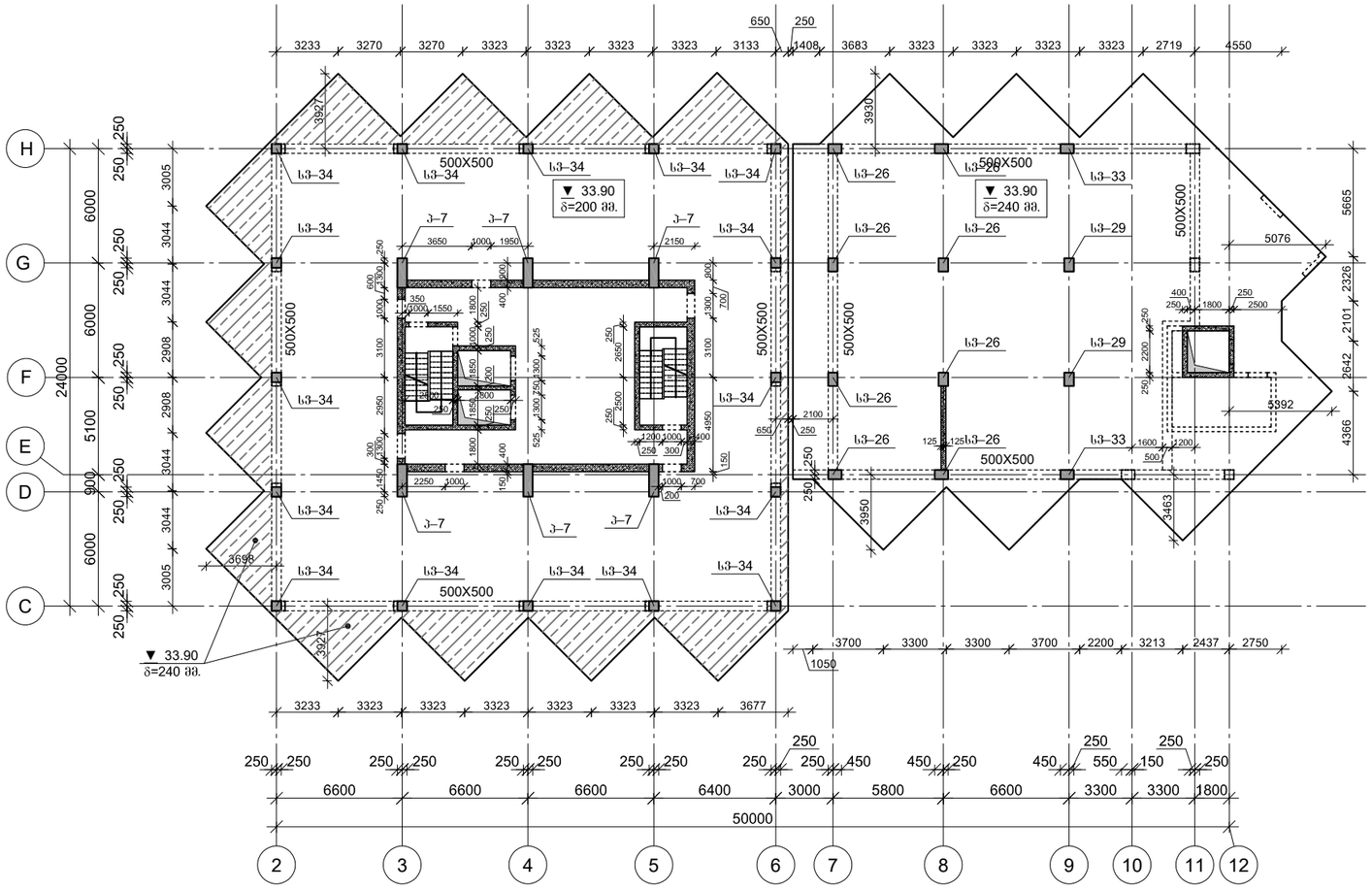

CAPITELI GROUP

კაპიტელი ჯგუფი
საკონსტრუქტორო კომპანია
Capiteli group
ENGINEERING COMPANY

პროექტის დასახელება
მრავალფუნქციური კომპლექსი

პროექტის მისამართი
ქ. თბილისი, უნივერსიტეტის ქ. №2-ს ტერიტორიაზე (ს/კ 01.14.06.008.089; 01.14.06.008.349 და 01.14.06.008.350)

დამკვეთი
შ.პ.ს. "სითი დეველოფმენტ"

D ბლოკი

სტადია	მთარიღი	განმარტება
მპ	2022 წ.	

დაკვეთის №

CAD DWG ფაილი: sqemebi (bloki d) (23.01.2023).dwg

დირექტორი:	ა. კორტავა
მთ. კონსტრუქტორი:	დ. ლონდაძე
შეასრულა	ა. ლონდაძე
შეამოწმა	დ. ლონდაძე
საპროექტო უფლებებს	კაპიტელი ჯგუფი

ნახაზის დასახელება

გადახურვის ფილის საყალიბე გეგმა 33.90 ნიშნულზე

კ-1.14

A3

გადახურვის ფილის საყალიბე გეგმა 37.30 ნიშნულზე

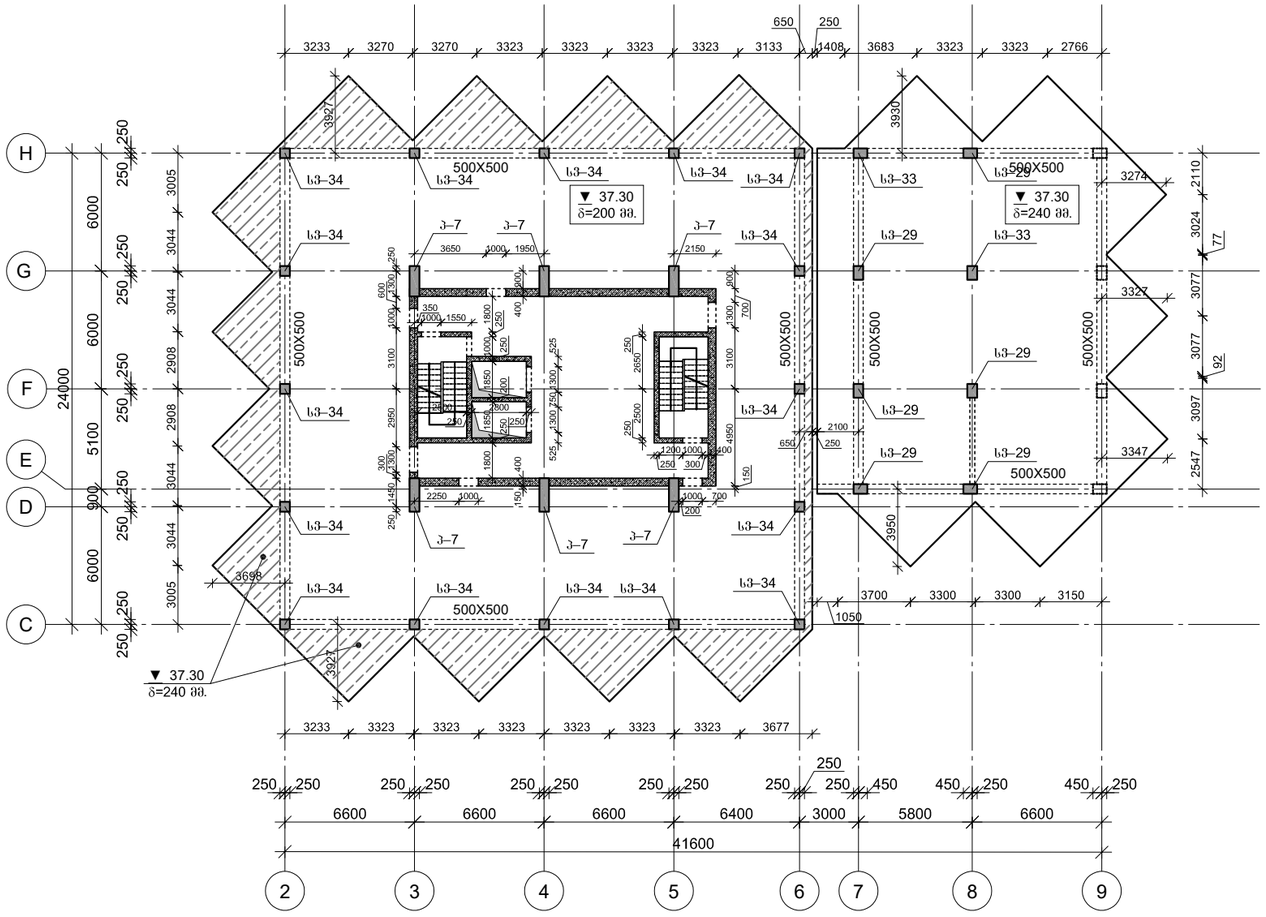

CAPITELI GROUP

კაპიტელი ჯგუფი
საკონსტრუქტორო კომპანია
Capiteli group
ENGINEERING COMPANY

პროექტის დასახელება
მრავალფუნქციური კომპლექსი

პროექტის მისამართი
ქ. თბილისი, უნივერსიტეტის ქ. №2-ს ტერიტორიაზე (ს/კ 01.14.06.008.089; 01.14.06.008.349 და 01.14.06.008.350)

დამკვეთი
შ.პ.ს. "სითი დეველოფმენტ"

D ბლოკი

სტადია	მარილი	განმარტება
ვე	2022 წ.	

დაკვეთის №

CAD DWG ფაილი: sqemebi (bloki d) (23.01.2023).dwg

დირექტორი:	ა. კორტავა
მთ. კონსტრუქტორი:	დ. ლონდაძე
შეასრულა	ა. ლონდაძე
შეამოწმა	დ. ლონდაძე
საპროექტო უფლებებით	კაპიტელი ჯგუფი

ნახაზის დასახელება

გადახურვის ფილის საყალიბე გეგმა 37.30 ნიშნულზე

კ-1.15

A3

გადახურვის ფილის საყალიბე გეგმა 40.70 ნიშნულზე

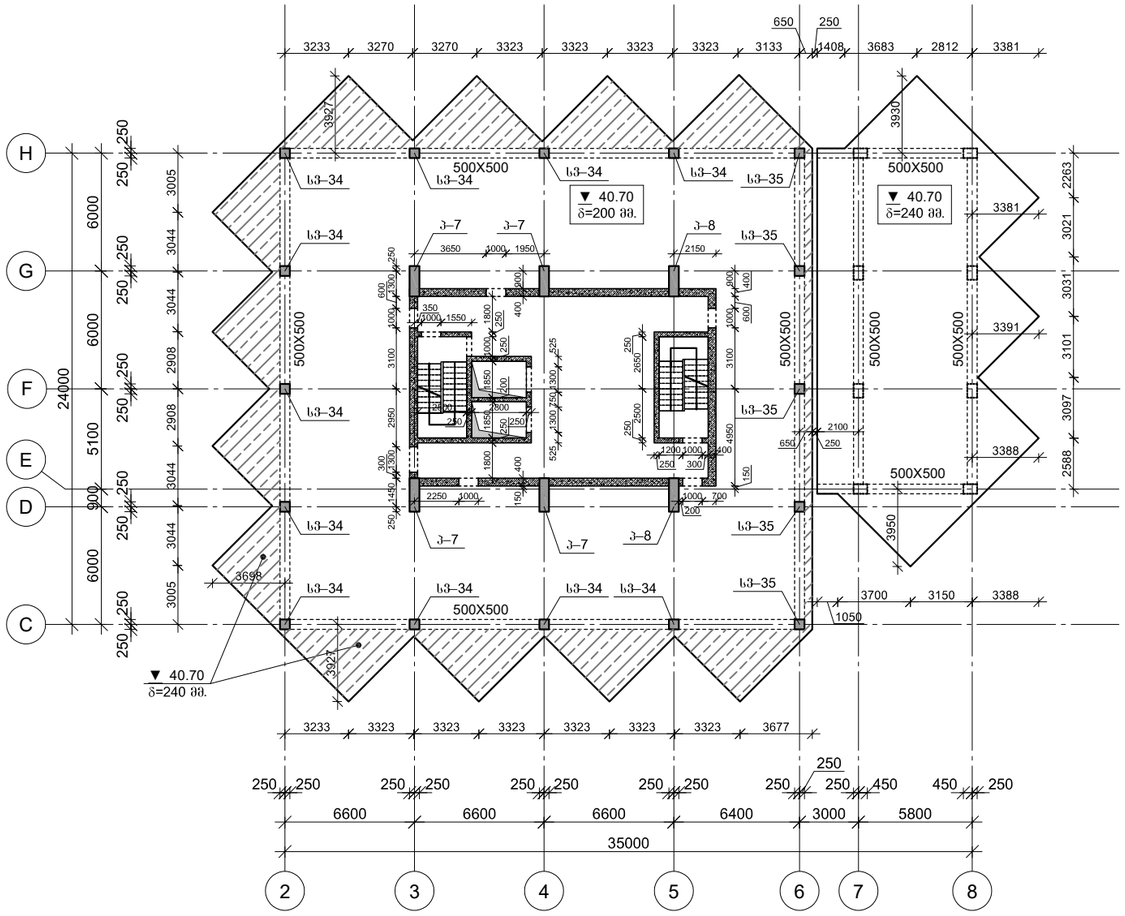

პროექტის დასახელება	მრავალფუნქციური კომპლექსი
პროექტის მისამართი	ქ. თბილისი, უნივერსიტეტის ქ. №2-ს ტერიტორიაგე (ს/კ 01.14.06.008.089; 01.14.06.008.349 და 01.14.06.008.350)
დამკვეთი	შ.პ.ს. "სითი დეველოფმენტ"
	D ბლოკი
სტადია / მარილი	განმარტებაა
მპ / 2022 წ.	
დაკვეთის №	
CAD DWG ფაილი	sqemebi (bloki d) (23.01.2023).dwg
დირექტორი:	ა. კორტავა
მთ. კონსტრუქტორი:	დ. ლორნაძე
შეასრულა	ა. ლორნაძე
შეამოწმა	დ. ლორნაძე
საავტორო უფლებები	კაპიტელი ჯგუფი
ნახაზის დასახელება	გადახურვის ფილის საყალიბე გეგმა 40.70 ნიშნულზე
	კ-1.16
	A3

გადახურვის ფილის საყალიბე გეგმა 44.10 ნიშნულზე

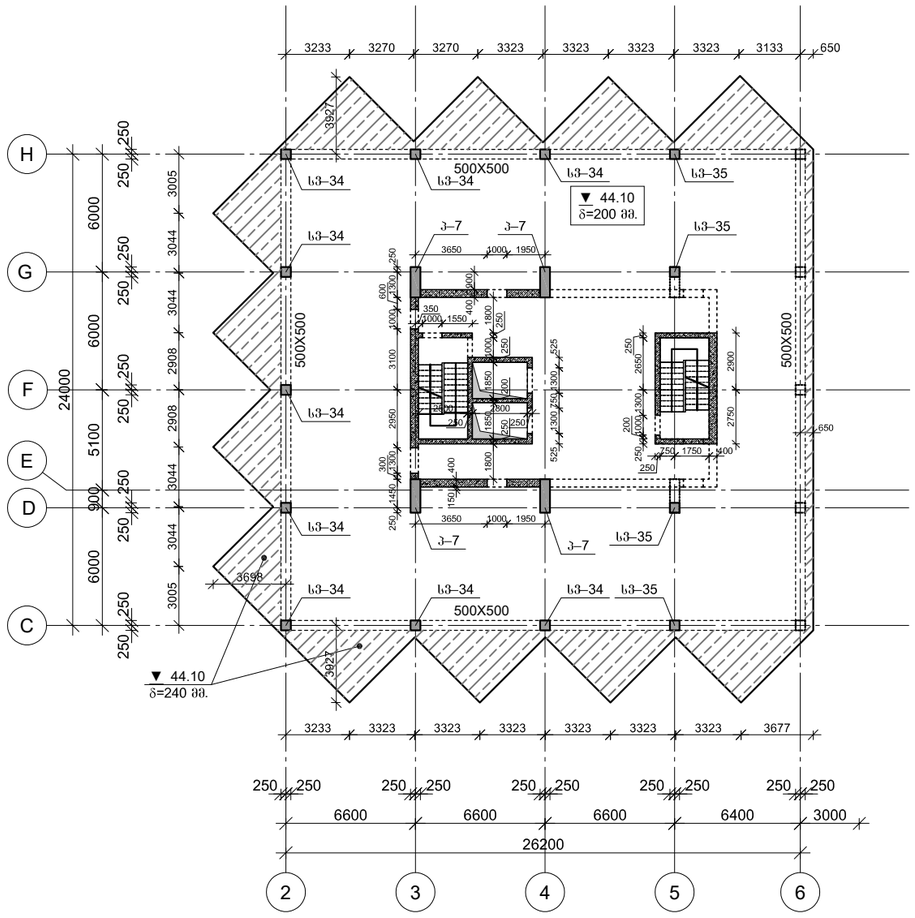

გადახურვის ფილის საყალიბე გეგმა 47.50 ნიშნულზე

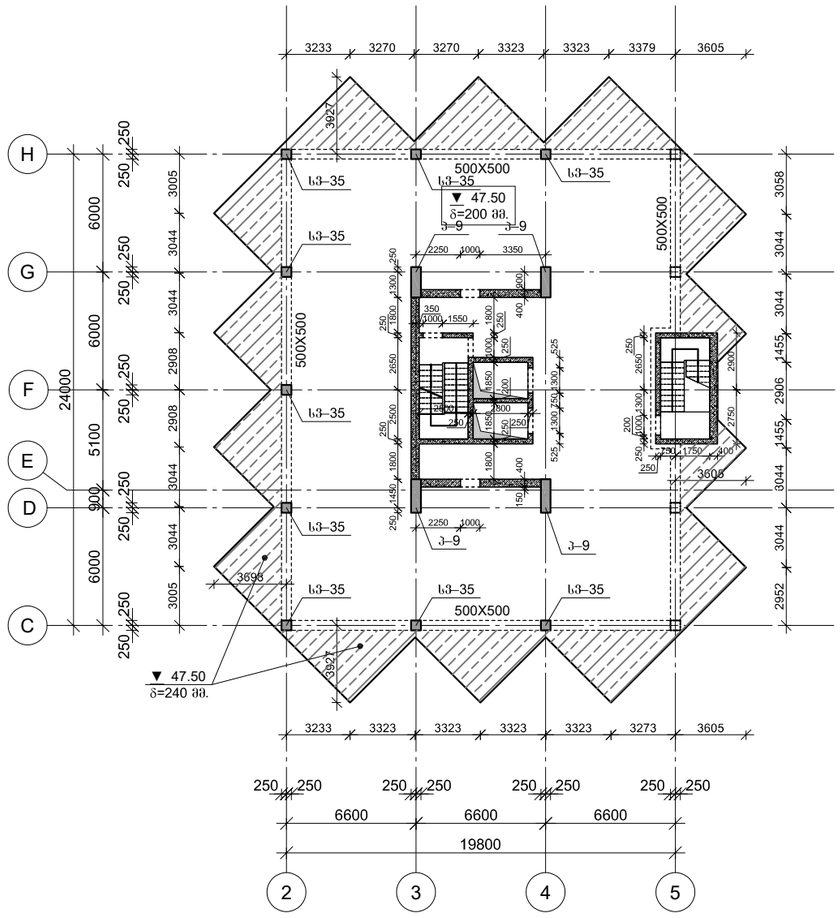

CAPITELI GROUP

კაპიტელი ჯგუფი
სპეციალური კომპანია
Capiteli group
ENGINEERING COMPANY

პროექტის დასახელება
მრავალფუნქციური კომპლექსი

პროექტის მისამართი
ქ. თბილისი, უნივერსიტეტის ქ. №2-ს ტერიტორიაზე (ს/კ 01.14.06.008.089; 01.14.06.008.349 და 01.14.06.008.350)

დამკვეთი
შ.პ.ს. "სითი დეველოფმენტ"

D ბლოკი

სტადია მთარიელი განმარტება

მპ 2022 წ.

დაკვეთის №

CAD DWG ფაილი ~~sqemebi (bloki d)~~ (23.01.2023).dwg

დირექტორი: ა. კორტაჯა

მთ. კონსტრუქტორი: დ. ლონდაძე

შეასრულა ა. ლონდაძე

შეამოწმა დ. ლონდაძე

საავტორო უფლებები კაპიტელი ჯგუფი

ნახაზის დასახელება

გადახურვის ფილის საყალიბე გეგმები 44.10 და 47.50 ნიშნულებზე

კ-1.17

A3

გადახურვის ფილის საყალიბე გეგმა 50.90 ნიშნულზე

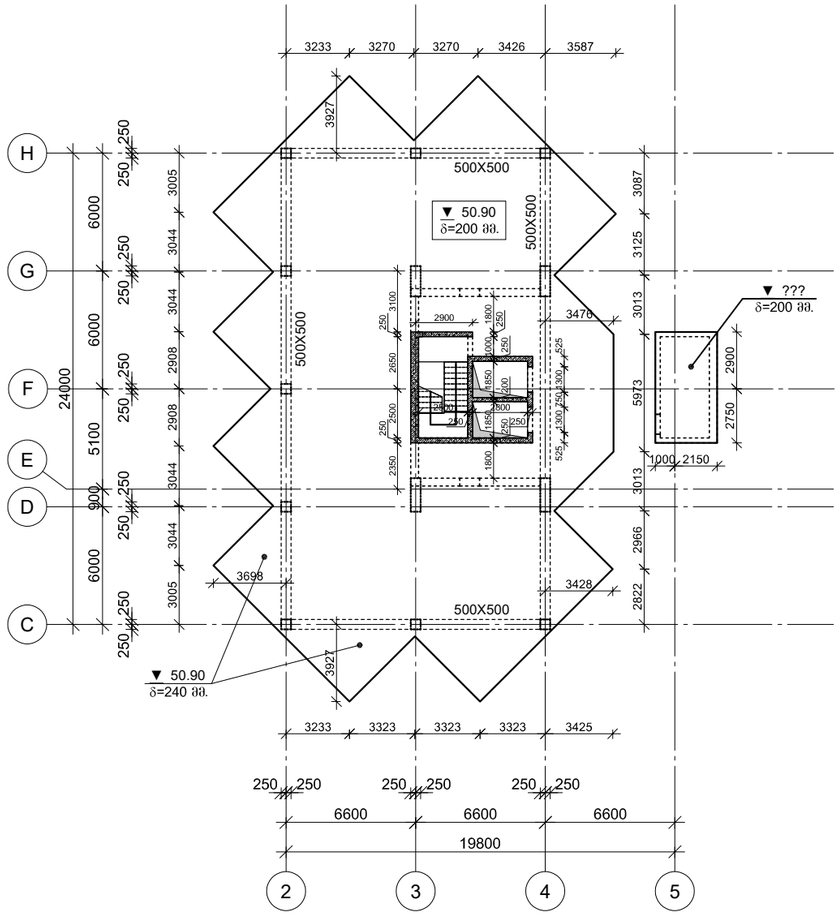

გადახურვის ფილის საყალიბე გეგმა 54.30 ნიშნულზე

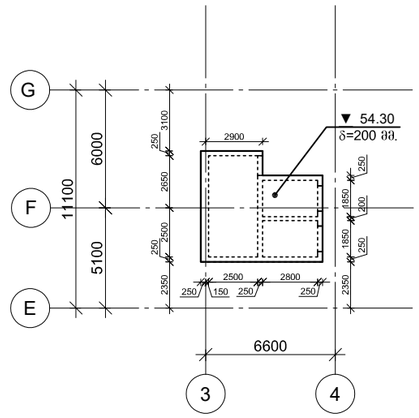

CAPITELI GROUP

კაპიტელი ჯგუფი
სამშენებლო კომპანია
Capiteli group
ENGINEERING COMPANY

პროექტის დასახელება
მრავალფუნქციური კომპლექსი

პროექტის მისამართი
ქ. თბილისი, უნივერსიტეტის ქ. №2-ს ტერიტორიაზე (ს/კ 01.14.06.008.089; 01.14.06.008.349 და 01.14.06.008.350)

დამკვეთი
შ.პ.ს. "სითი დეველოფმენტ"

D ბლოკი

სტადია	მარილი	განმარტება
მპ	2022 წ.	

დაკვეთის №

CAD DWG ფაილი: sqemebi (bloki d) (23.01.2023).dwg

დირექტორი:	ა. კორტავა
მთ. კონსტრუქტორი:	დ. ლონღაძე
შეასრულა	ა. ლონღაძე
შეამოწმა	დ. ლონღაძე
საავტორო უფლებები	კაპიტელი ჯგუფი

ნახაზის დასახელება

გადახურვის ფილის საყალიბე გეგმები 50.90 და 54.30 ნიშნულებზე

Კ-1.18

A3

ხიმინჯების განლაგების და მარკირების გეგმა

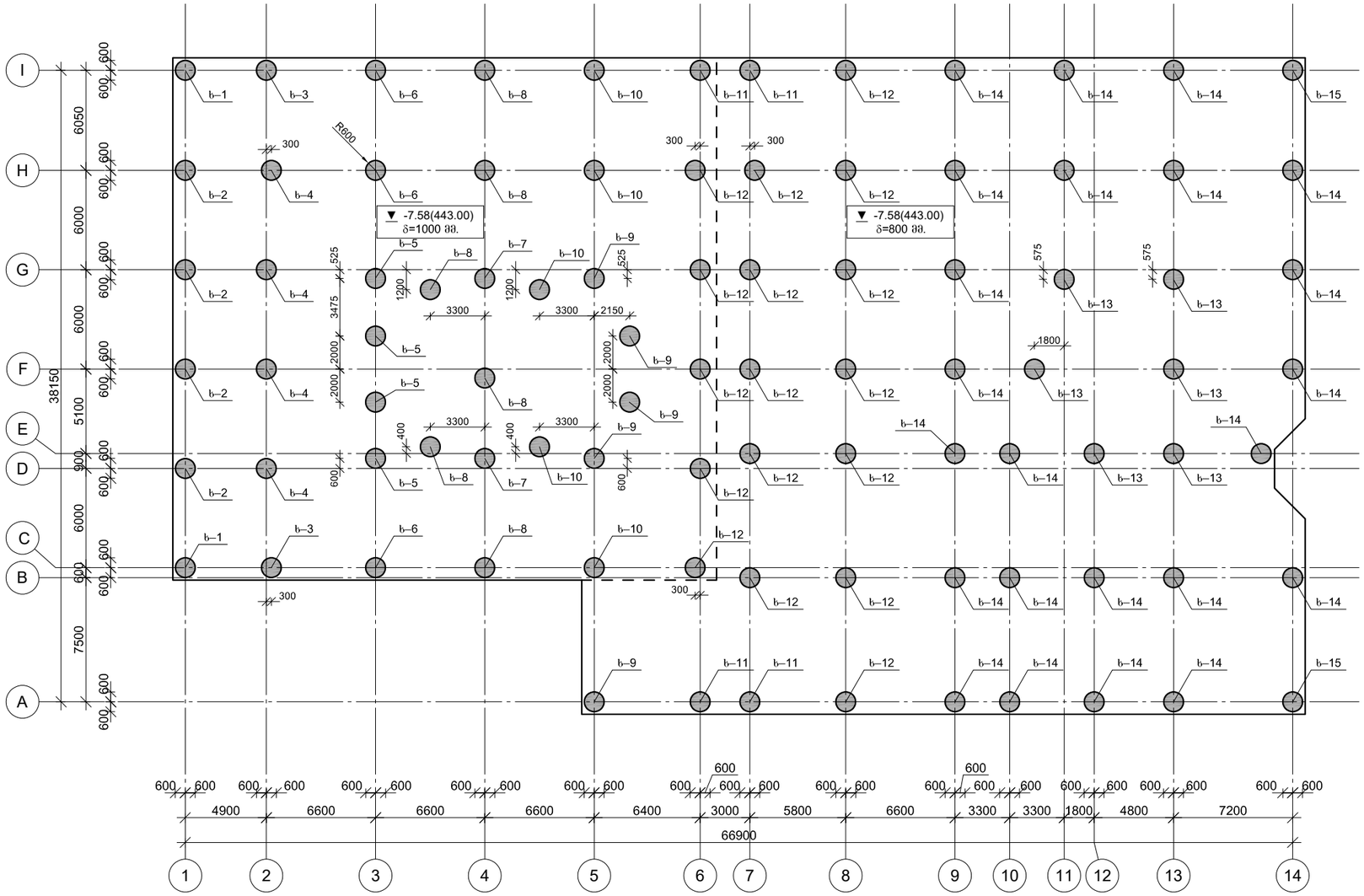

CAPITELI GROUP

კაპიტელი ჯგუფი
სამშენებლო კომპანია
Capiteli group
ENGINEERING COMPANY

პროექტის დასახელება
მრავალფუნქციური კომპლექსი

პროექტის მისამართი
ქ. თბილისი, უნივერსიტეტის ქ. №2-ს ტერიტორიაზე (ს/კ 01.14.06.008.089; 01.14.06.008.349 და 01.14.06.008.350)

დამკვეთი
შ.პ.ს. "სითი დეველოფმენტ"

D ბლოკი

სტადია	მარილი	განმარტება
მპ	2022 წ.	

დაკვეთის №

CAD DWG ფაილი konsteuqciebi (d bloki).dwg

დირექტორი:	ა. კორტავა
მთ. კონსტრუქტორი:	დ. ლონდაძე
შეასრულა	ა. ლონდაძე
შეამოწმა	დ. ლონდაძე
საპასუხისმგებლო	კაპიტელი ჯგუფი

ნახაზის დასახელება

ხიმინჯების განლაგების და მარკირების გეგმა

კ-2.01

A3

ხიმინჯების ჭრილი

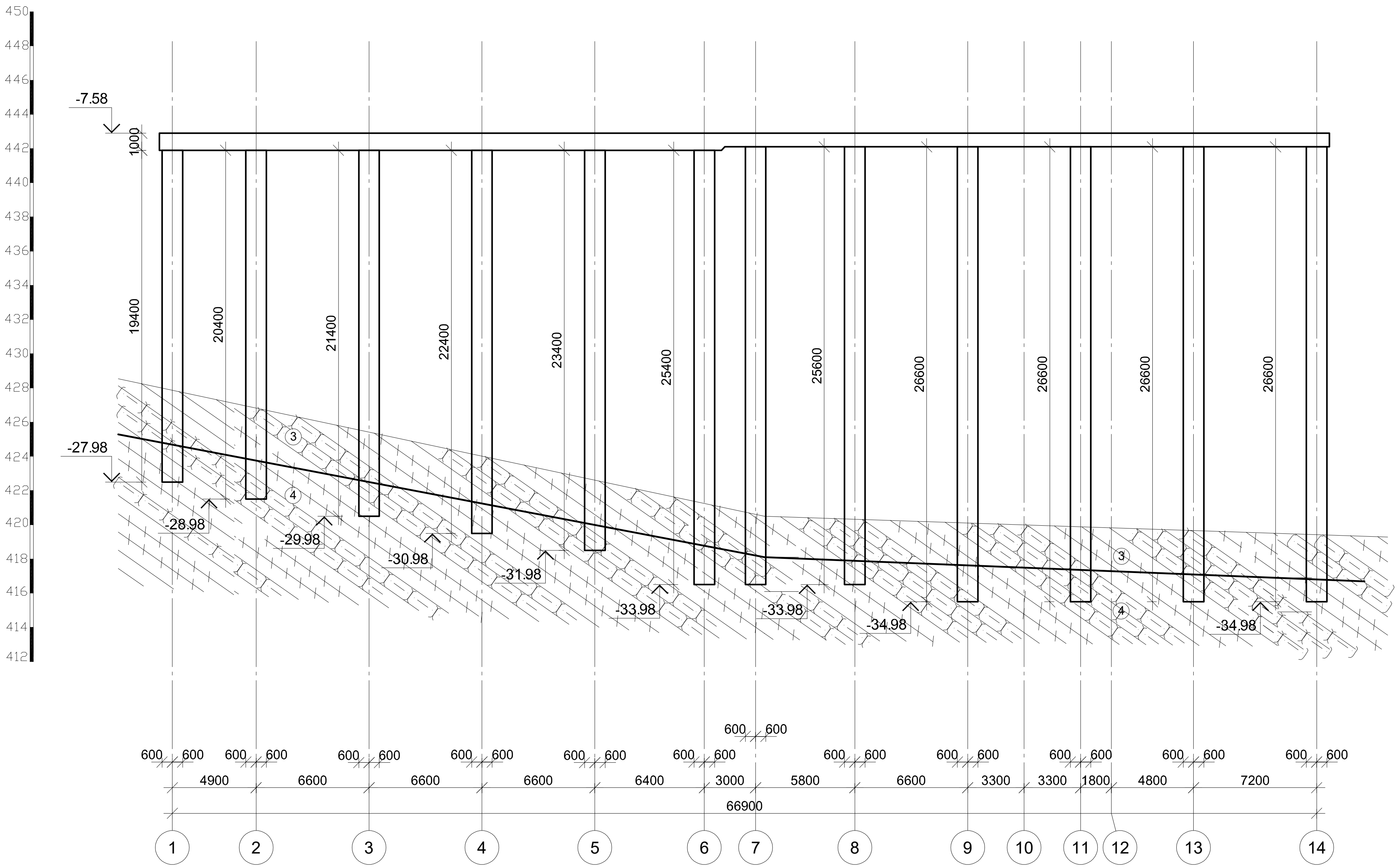

კაპიტელი ჯგუფი
საინჟინრო კომპანია
CAPITELI GROUP
Capiteli group
ENGINEERING COMPANY

პროექტის დასახელება
მრავალფუნქციური კომპლექსი

პროექტის მისამართი
ქ. თბილისი, უნივერსიტეტის ქ. №2-ს ტერიტორიაზე (ს/კ 01.14.06.008.089; 01.14.06.008.349 და 01.14.06.008.350)

დამკვეთი
შ.პ.ს. "სითი დეველოპმენტ"

D ბლოკი

სტადია	თარიღი	განმარტება
მპ	2022 წ.	

დაკვეთის №

CAD DWG ფაილი konsteuqciebi (d bloki).dwg

დირექტორი:	ა. კორტავა
მთ. კონსტრუქტორი:	დ. ლონდაძე
შეასრულა	ა. ლონდაძე
შეამოწმა	დ. ლონდაძე
საავტორო უფლებები	კაპიტელი ჯგუფი

ნახაზის დასახელება

ხიმინჯების ჭრილი

კ-2.02

A3

მონ. რ/ბ ხიმინჯის ხ–1-ის არმირება

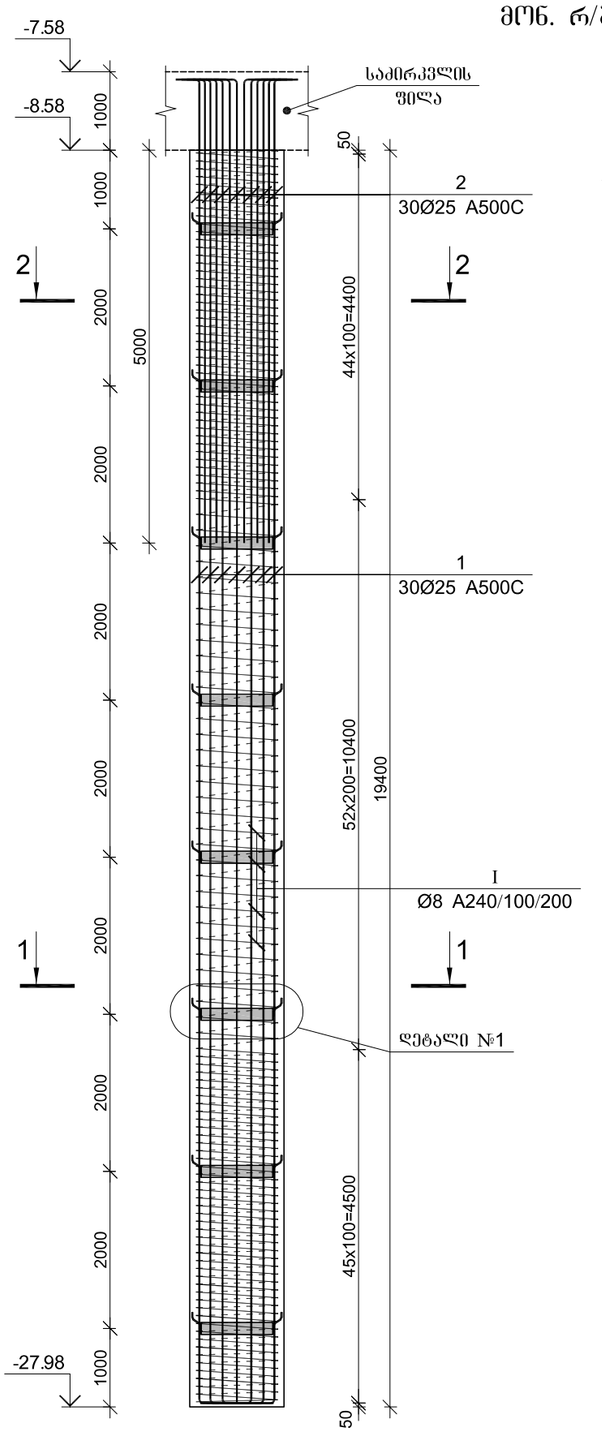

ჭრილი 1–1

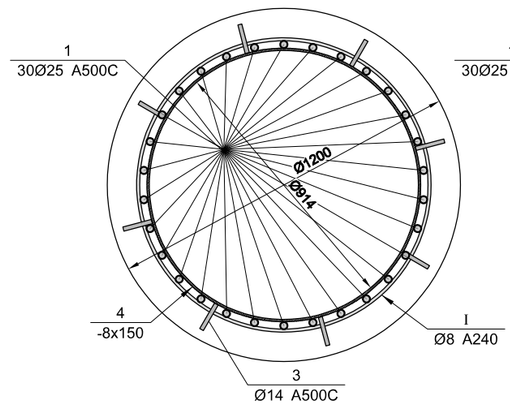

ჭრილი 2–2

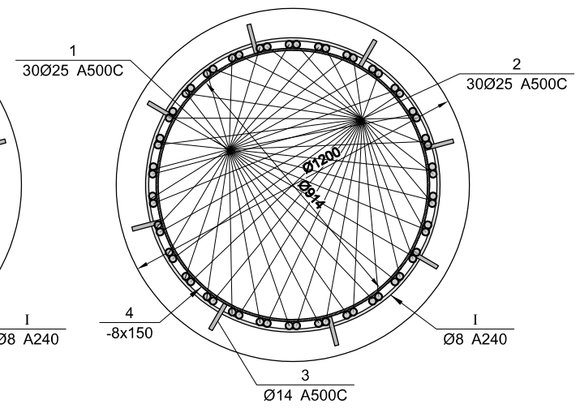

ლითონის სამონტაჟო ელემენტი, დეტალი-1
ბიჯი 2000 მმ.

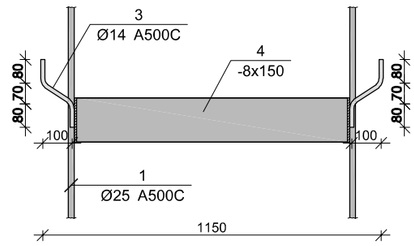

პოზ.	Ø [მმ.]	ესკიზი [მმ.]	სიგრძე [მმ.]
①	Ø25	250 250 -:-	-:-
①	Ø25	250 5750	6000

არმატურის გადაბმის დეტალი

50Ø

მონ. რ/ბ ხიმინჯის ხ–1-ის სპეციფიკაცია

არმატურის სპეციფიკაცია					არმატურის ამოკრეფა					ბეტონი B 35
პოზ. №	Ø	L მმ.	n ცალი	Ln მ.	Ø	∑ Ln მ.	ზარდი მეტრის წონა კგ.	წონა კგ. A240	წონა კგ. A500C	V; მ³
1	2	3	4	5	6	7	8	9	10	11
1	25 A500C	22000	30	660.00	8 A240	454.00	0.39	179.14		21.94
2	25 A500C	6000	30	180.00	14 A500C	26.40	1.21		31.90	
3	14 A500C	330	80	26.40	25 A500C	840.00	3.85		3236.83	
I	8 A240	-	-	454.00						
						∑		179.14	3268.73	21.94
						n= 2		358.28	6537.46	43.88
									157.14	კგ/მ³

ლითონის სამონტაჟო ელემენტის სპეციფიკაცია

პოზ. №	მასალის დასახელება	მასალის კვეთი	L მმ.	n ცალი	Ln მ.	ერთეულის წონა; კგ	ჯამური წონა; კგ
1	2	3	5	6	7	8	9
4	ლითონის ფირფიტა	8 x 150	2900	10	29.00	9.42	273.18
						2% შეღებვაზე	5.46
						∑	278.64
						n=2	557.29

პროექტის დასახელება	ბაათელი ჯგუფი Capiteli group ENGINEERING COMPANY
პროექტის მისამართი	მრავალფუნქციური კომპლექსი
	ქ. ბათუმის, ზღვისპირეთში (ს/კ 01.14.06.008.089; 01.14.06.008.349 და 01.14.06.008.350)
დამკვეთი	შ.პ.ს. "ბათუმი დეველოპმენტ"
	D ბლოკი
სტადია მუშა/ტენ	ბლოკის/ობიექტის
2022 წ.	
დამკვეთის №	
CAD DWG ფაილი	konstruqciebi (d blok).dwg
დაპროექტირებაზე პასუხისმგებელი პირი	ა. ქორქიას
მთ. კონსტრუქტორი:	ზ. ლორთქიფანიძე
შემსრულებელი	ა. ლიქვაძე
შემოწმებაზე	ზ. ლორთქიფანიძე
საპროექტო უწყვეტობით	ბაათელი ჯგუფი
ნახაზის დასახელება	მონ. რ/ბ ხიმინჯის ხ–1-ის არმირება
	ბ-2.03
	A3

მონ. რ/ბ ხიმინჯის ხ–2-ის არმირება

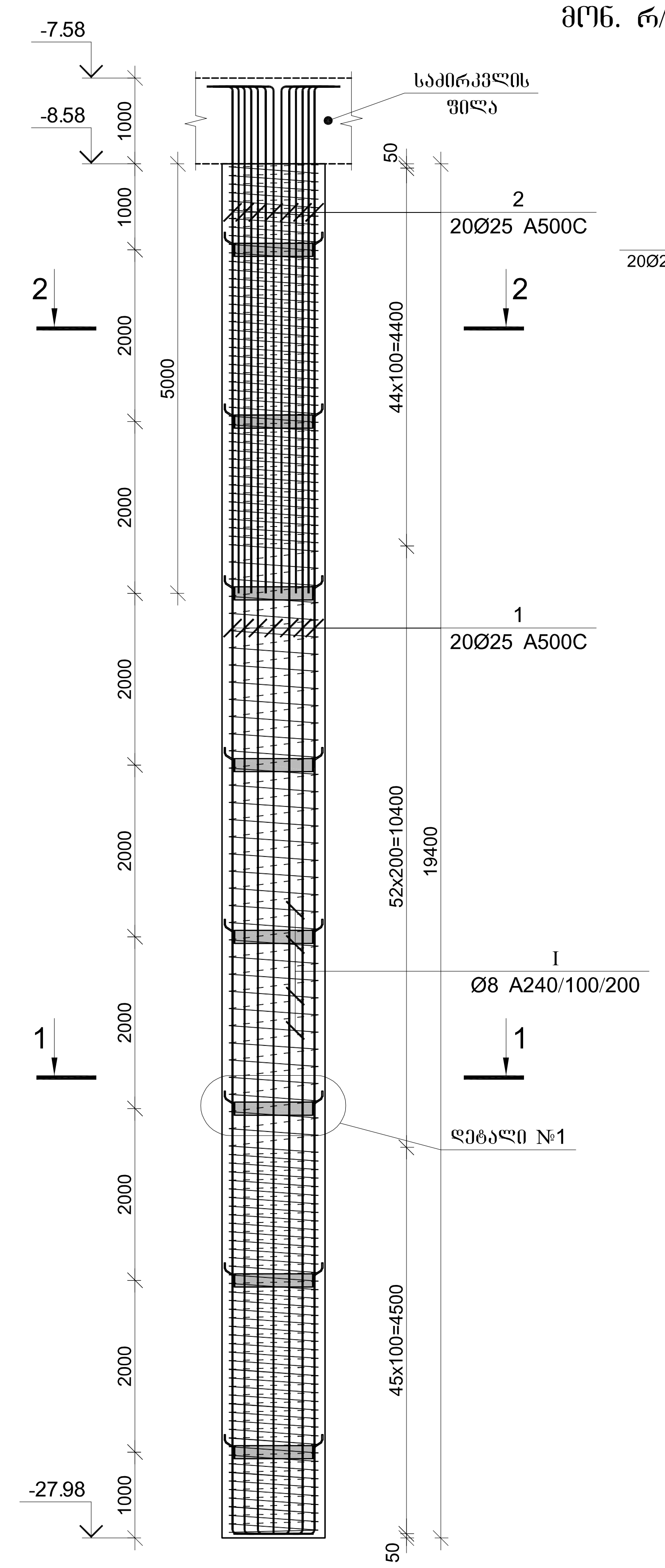

ჭრილი 1–1

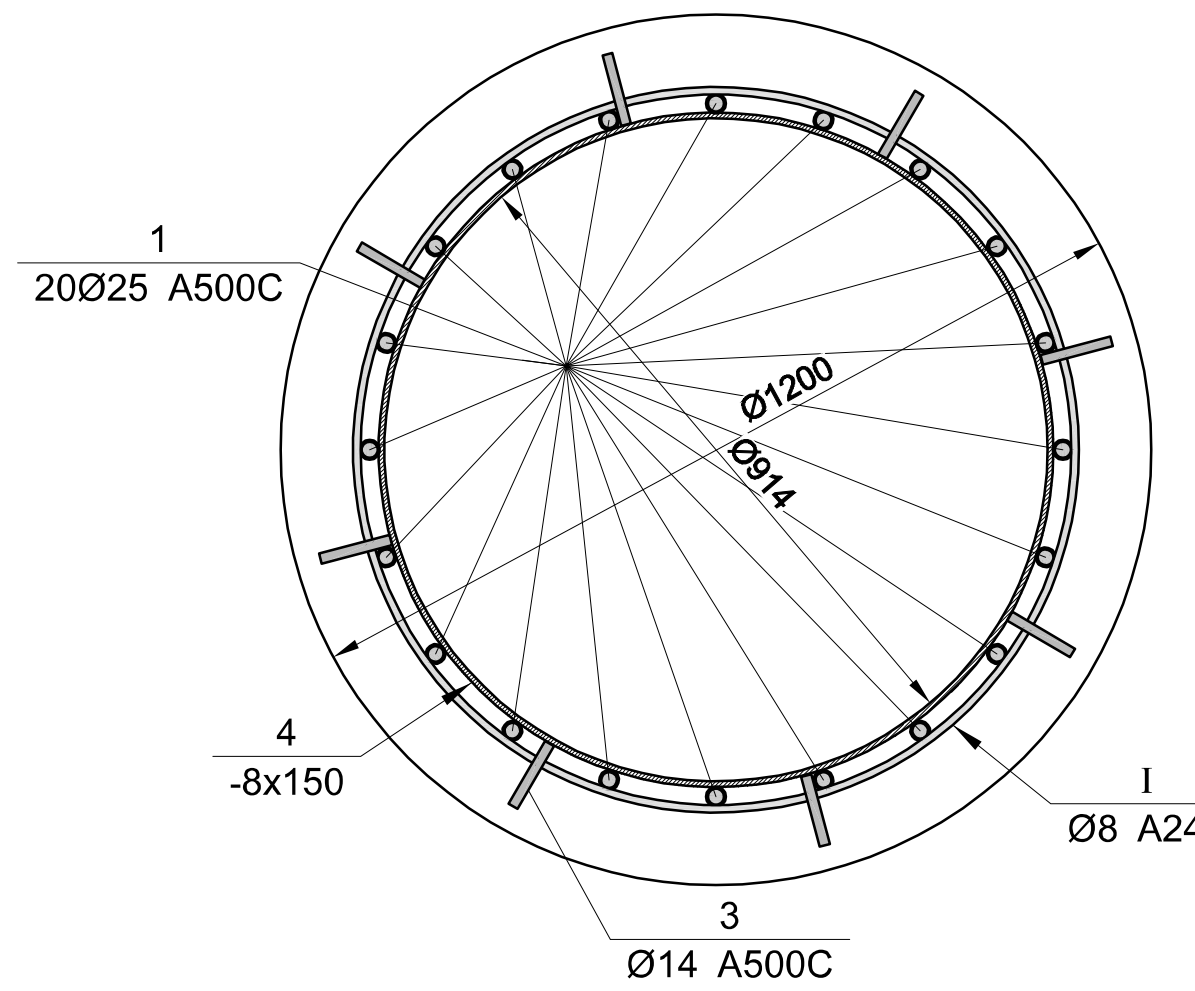

ჭრილი 2–2

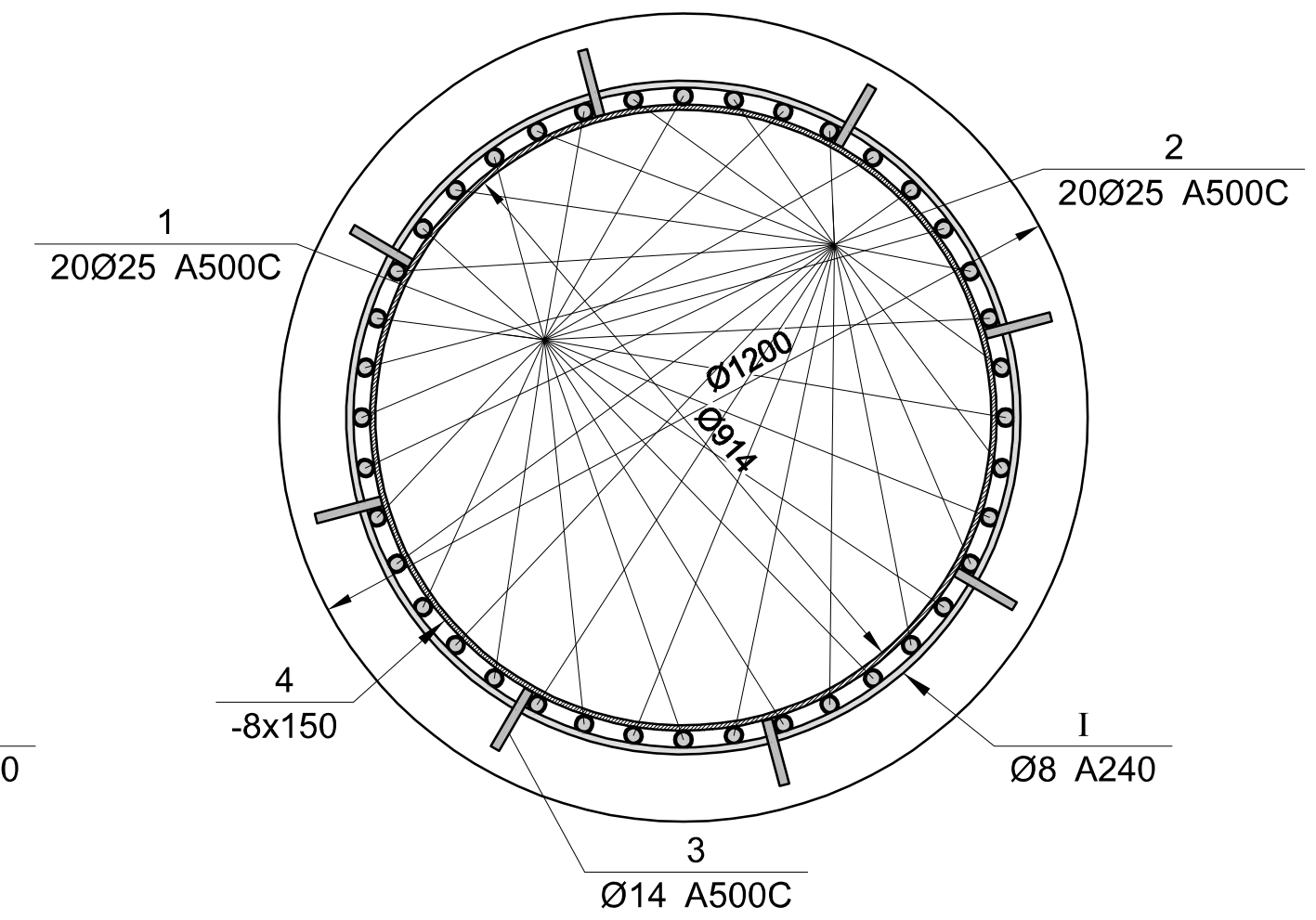

ლითონის სამონტაჟო ელემენტი, დეტალი-1
ბიჯი 2000 მმ.

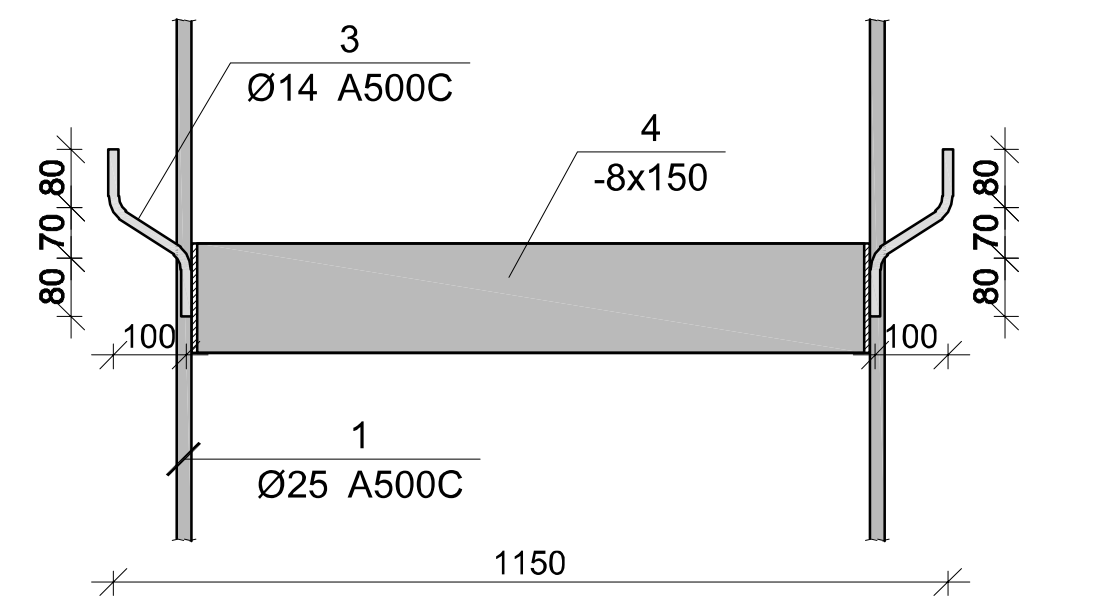

პოზ.	Ø [მმ.]	ესკიზი [მმ.]	სიგრძე [მმ.]
1	Ø25	250 -:- 250	-:-
1	Ø25	5750 250	6000

არმატურის გადაბმის დეტალი

50Ø

მონ. რ/ბ ხიმინჯის ხ–2-ის სპეციფიკაცია										
არმატურის სპეციფიკაცია					არმატურის ამოკრეფა					ბეტონი B 35
პოზ. №	Ø	L მმ.	n ცალი	Ln მ.	Ø	∑ Ln მ.	ერთეულის წონა კგ.	წონა კგ. A240	წონა კგ. A500C	V; მ³
1	2	3	4	5	6	7	8	9	10	11
1	25 A500C	22000	20	440.00	8 A240	454.00	0.39	179.14		21.94
2	25 A500C	6000	20	120.00	14 A500C	26.40	1.21		31.90	
3	14 A500C	330	80	26.40	25 A500C	560.00	3.85		2157.89	
I	8 A240	-	-	454.00						
							∑	179.14	2189.79	21.94
						n= 4		716.57	8759.15	87.77
									107.97	კგ/მ³

ლითონის სამონტაჟო ელემენტის სპეციფიკაცია							
პოზ. №	მასალის დასახელება	მასალის კვეთი	L მმ.	n ცალი	Ln მ.	ერთეულის წონა; კგ	ჯამური წონა; კგ
1	2	3	5	6	7	8	9
4	ლითონის ფირფიტა	8 x 150	2900	10	29.00	9.42	273.18
						2% შედუღებაზე	5.46
						∑	278.64
						n=4	1114.57

კაპიტელი ჯგუფი
საპროექტო კომპანია
Capiteli group
ENGINEERING COMPANY

პროექტის დასახელება
მრავალფუნქციური კომპლექსი

პროექტის მისამართი
ქ. თბილისი, უნივერსიტეტის ქ. №2-ს ტერიტორიაზე (ს/კ 01.14.06.008.089; 01.14.06.008.349 და 01.14.06.008.350)

დამკვეთი
შ.პ.ს. "სითი დეველოპმენტ"

D ბლოკი

სტადია	თარიღი	განმარტება
მპ	2022 წ.	

დაკვეთის №

CAD DWG ფაილი konsteuqciebi (d bloki).dwg

დირექტორი: ა. კორტავა

მთ. კონსტრუქტორი: დ. ლონდაძე

შეასრულა ა. ლონდაძე

შეამოწმა დ. ლონდაძე

საავტორო უფლებები კაპიტელი ჯგუფი

ნახაზის დასახელება

მონ. რ/ბ ხიმინჯის ხ–2-ის არმირება

კ-2.04

A3

მონ. რ/ბ ხიმინჯის ხ–3-ის არმირება

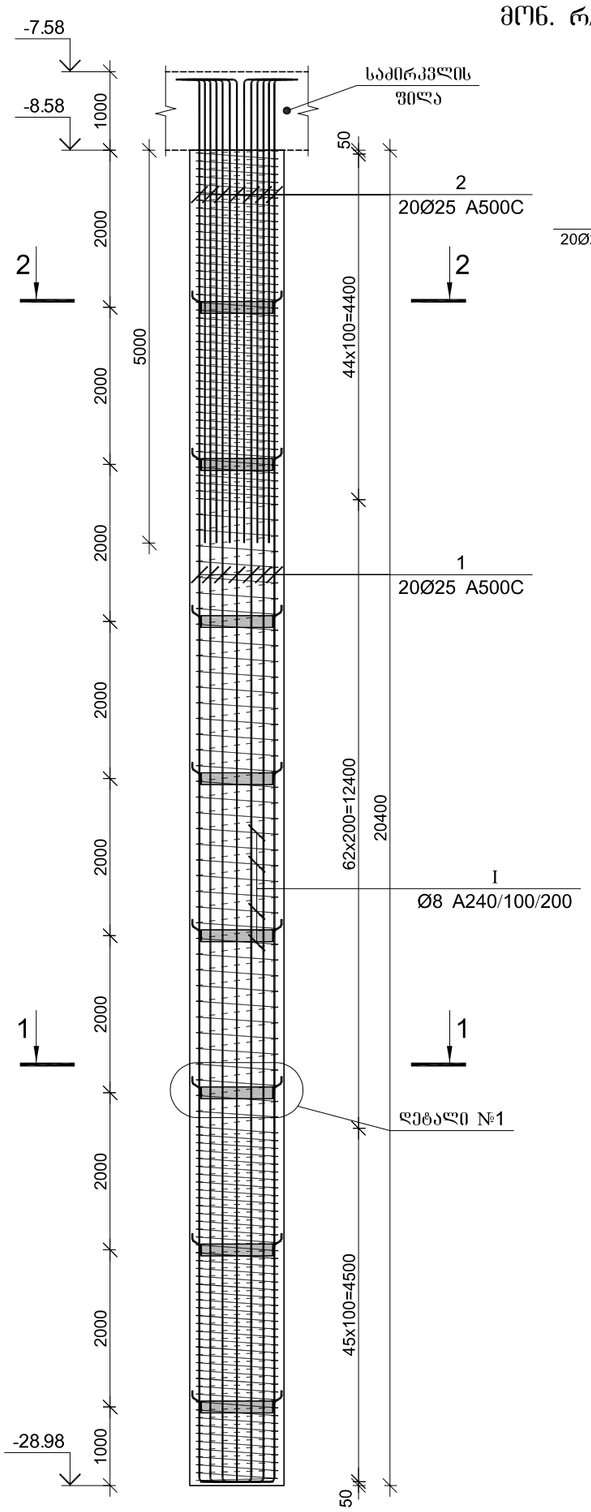

ჭრილი 1–1

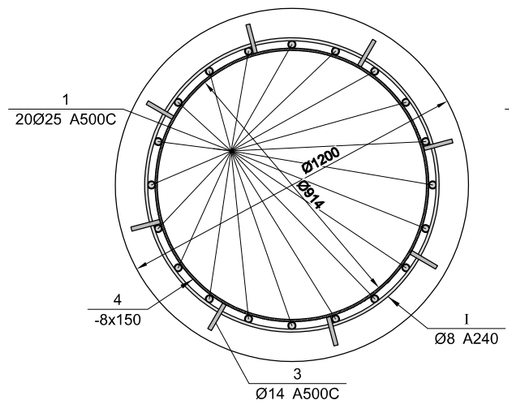

ჭრილი 2–2

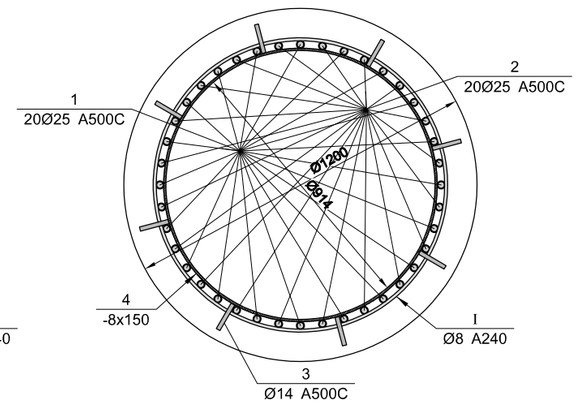

ლითონის სამონტაჟო ელემენტი, დეტალი-1
ბიჯი 2000 მმ.

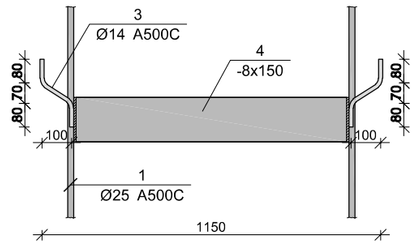

პოზ.	Ø [მმ.]	ესკიზი [მმ.]	სიგრძე [მმ.]
①	Ø25	250 250 -:-	-:-
①	Ø25	250 5750	6000

არმატურის გადაბმის დეტალი

50Ø

მონ. რ/ბ ხიმინჯის ხ–3-ის სპეციფიკაცია

არმატურის სპეციფიკაცია					არმატურის ამოკრეფა					ბეტონი B 35
პოზ. №	Ø	L მმ.	n ცალი	Ln მ.	Ø	∑ Ln მ.	ბრაკით მეტრის წონა კგ.	წონა კგ. A240	წონა კგ. A500C	V; მ³
1	2	3	4	5	6	7	8	9	10	11
1	25 A500C	23000	20	460.00	8 A240	470.00	0.39	185.45		24.20
2	25 A500C	6000	20	120.00	14 A500C	26.40	1.21		31.90	
3	14 A500C	330	80	26.40	25 A500C	580.00	3.85		2234.95	
I	8 A240	-	-	470.00						
						∑		185.45	2266.86	24.20
						n= 2		370.91	4533.71	48.41
									101.32	კგ/მ³

ლითონის სამონტაჟო ელემენტის სპეციფიკაცია

პოზ. №	მასალის დასახელება	მასალის კვეთი	L მმ.	n ცალი	Ln მ.	ერთეულის წონა; კგ	ჯამური წონა; კგ
1	2	3	5	6	7	8	9
4	ლითონის ფირფიტა	8 x 150	2900	10	29.00	9.42	273.18
						2% შედუღებაზე	5.46
						∑	278.64
						n=2	557.29

პროექტის დასახელება	ბაქოს ჯგუფი Capiteli group ENGINEERING COMPANY
პროექტის მისამართი	მრავალფუნქციური კომპლექსი
	ქ. ბიბლოსი, ზღვისპირა გზის ქ. №2-ს ტერიტორიაზე (ს/კ 01.14.06.008.089; 01.14.06.008.349 და 01.14.06.008.350)
დამკვეთი შპს. "ბაქო დეველოპმენტ"	
	D ბლოკი
სტადია მუშა პროექტი	ბაზისური
ეტ 2022 წ.	
დამფუძნებლის №	
CAD DWG ფაილი konstruqciebi (d blokі).dwg	
დირექტორი: ა. ალიანაკი	
მთ. პროექტის მენეჯერი: ზ. ლეჩხაძე	
შესრულება ა. ლეჩხაძე	
შეამოწმა ზ. ლეჩხაძე	
საავტორო უფლებები საკუთრებაა ჯგუფი	
ნახაზის დასახელება	
	მონ. რ/ბ ხიმინჯის ხ–3-ის არმირება
	ბ-2.05
	A3

მონ. რ/ბ ხიმინჯის ხ–4-ის არმირება

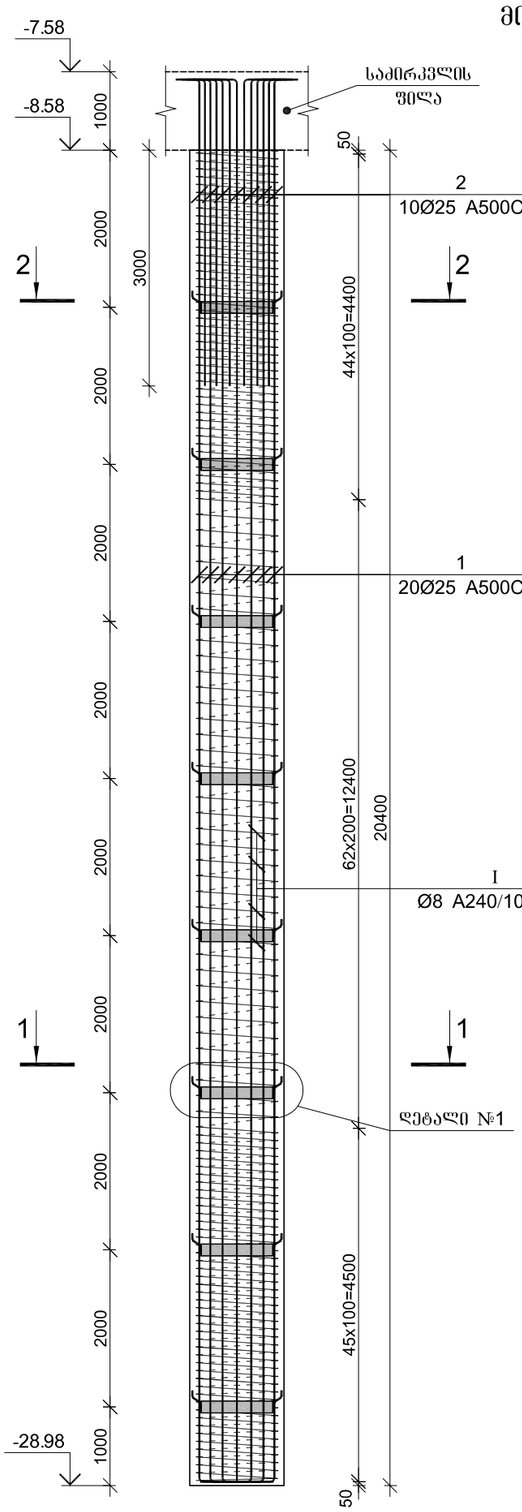

ჭრილი 1–1

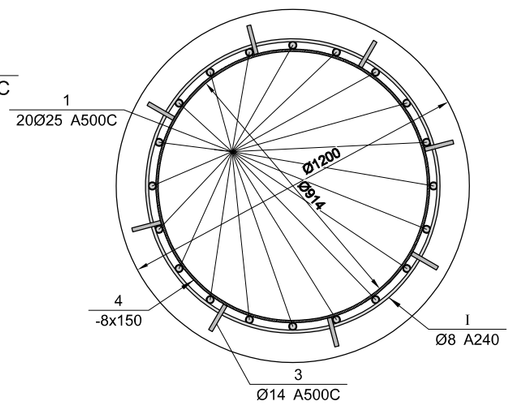

ჭრილი 2–2

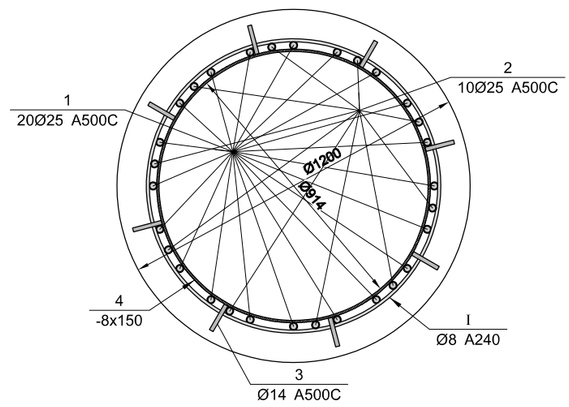

ლითონის სამონტაჟო ელემენტი, დეტალი-1
ბიჯი 2000 მმ.

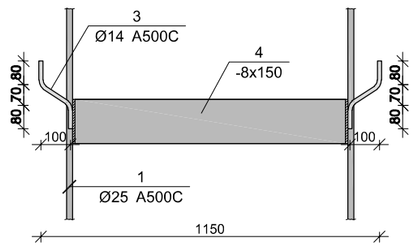

პოზ.	Ø [მმ.]	ესკიზი [მმ.]	სიგრძე [მმ.]
①	Ø25	250 250 -:-	-:-
①	Ø25	250 3750	4000

არმატურის გადაბმის დეტალი

50Ø

მონ. რ/ბ ხიმინჯის ხ–4-ის სპეციფიკაცია

არმატურის სპეციფიკაცია					არმატურის ამოკრეფა					ბეტონი B 35
პოზ. №	Ø	L მმ.	n ცალი	Ln მ.	Ø	∑ Ln მ.	ბარითი მასის წონა კგ.	წონა კგ. A240	წონა კგ. A500C	V; მ³
1	2	3	4	5	6	7	8	9	10	11
1	25 A500C	23000	20	460.00	8 A240	470.00	0.39	185.45		23.07
2	25 A500C	4000	10	40.00	14 A500C	26.40	1.21		31.90	
3	14 A500C	330	80	26.40	25 A500C	500.00	3.85		1926.68	
I	8 A240	-	-	470.00						
						∑		185.45	1958.59	23.07
						n= 4		741.82	7834.35	92.29
									92.93	კგ/მ³

ლითონის სამონტაჟო ელემენტის სპეციფიკაცია

პოზ. №	მასალის დასახელება	მასალის კვეთი	L მმ.	n ცალი	Ln მ.	ერთეულის წონა; კგ	ჯამური წონა; კგ
1	2	3	5	6	7	8	9
4	ლითონის ფირფიტა	8 x 150	2900	10	29.00	9.42	273.18
						2% შედუღებაზე	5.46
						∑	278.64
						n=4	1114.57

პროექტის დასახელება	ბაქოფელი ჯგუფი Capiteli group CAPITELI GROUP
პროექტის მისამართი	მრავალფუნქციური კომპლექსი
დამკვეთი	ქ. თბილისი, უნივერსიტეტის ქ. №2-ს ტერიტორიაზე (ს/კ 01.14.06.008.089; 01.14.06.008.349 და 01.14.06.008.350)
დამკვეთი შპს. "სითი დეველოპმენტ"	
	D ბლოკი
სტადია მუშა პროექტი	ბლოკის ნომერი
ეტ 2022 წ.	
დამკვეთის №	
CAD DWG ფაილი konstruqciebi (d blokі).dwg	
დირექტორი: ა. ბერიძე	
მთ. პროექტის მენეჯერი: ზ. ლეჩხაძე	
შესრულება ა. ლეჩხაძე	
შეამოწმა ზ. ლეჩხაძე	
საავტორო უფლებები ბაქოფელი ჯგუფი	
ნახაზის დასახელება	
მონ. რ/ბ ხიმინჯის ხ–4-ის არმირება	
ბ-2.06	
A3	

მონ. რ/ბ ხიმინჯის ხ–5-ის არმირება

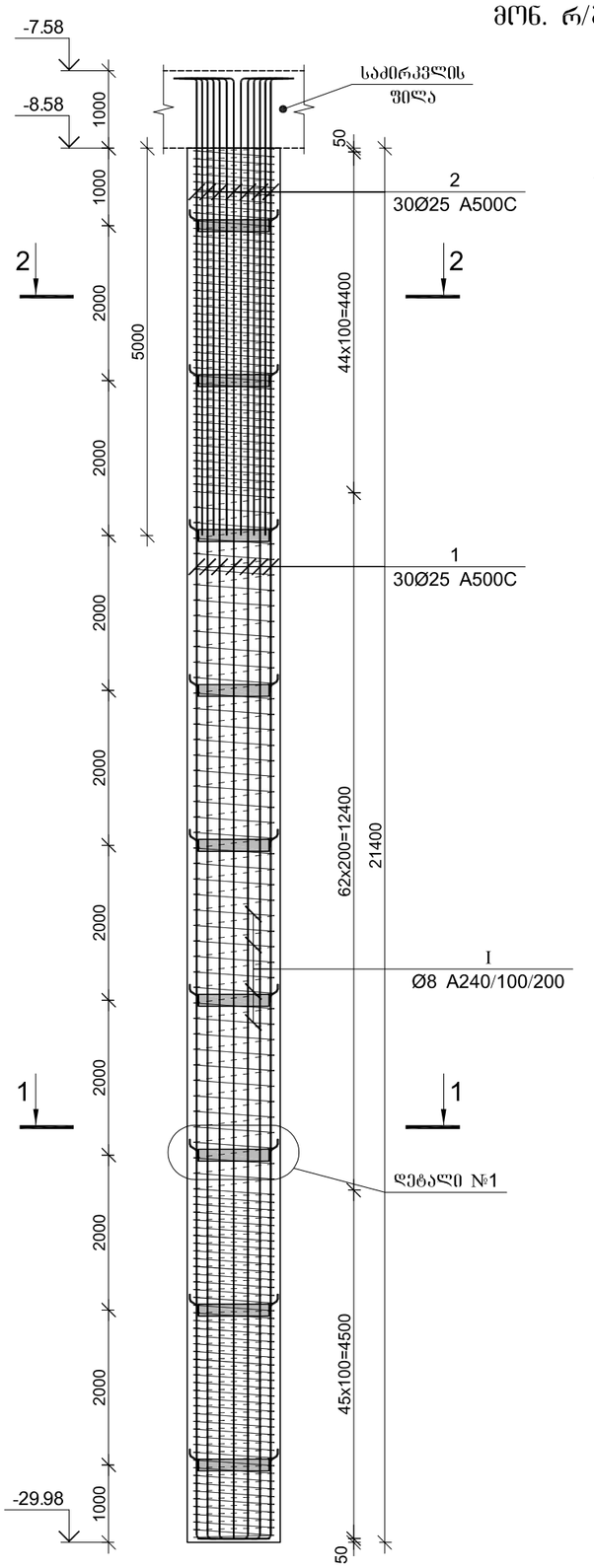

ჭრილი 1–1

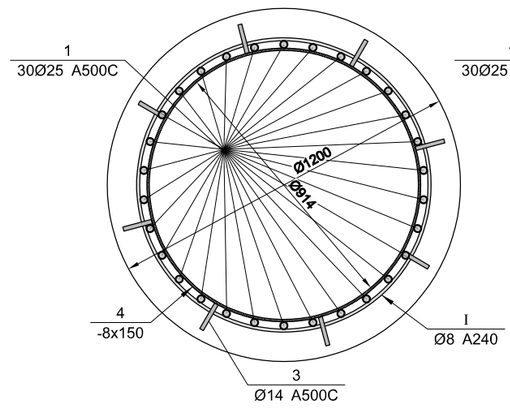

ჭრილი 2–2

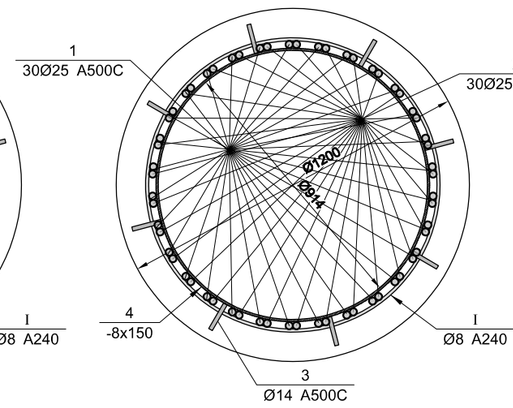

ლითონის სამონტაჟო ელემენტი, დეტალი-1
ბიჯი 2000 მმ.

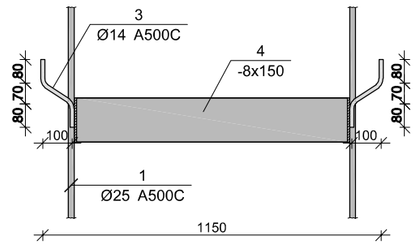

პოზ.	Ø [მმ.]	ესკიზი [მმ.]	სიგრძე [მმ.]
①	Ø25	250 – -:- – 250	-:-
①	Ø25	250 – 5750	6000

არმატურის გადაბმის დეტალი

50Ø

მონ. რ/ბ ხიმინჯის ხ–5-ის სპეციფიკაცია

არმატურის სპეციფიკაცია					არმატურის ამოკრეფა					ბეტონი B 35
პოზ. №	Ø	L მმ.	n ცალი	Ln მ.	Ø	∑ Ln მ.	ხარისხის მვრის წონა კგ.	წონა კგ. A240	წონა კგ. A500C	V; მ³
1	2	3	4	5	6	7	8	9	10	11
1	25 A500C	24000	30	720.00	8 A240	486.00	0.39	191.77		24.20
2	25 A500C	6000	30	180.00	14 A500C	29.04	1.21		35.09	
3	14 A500C	330	88	29.04	25 A500C	900.00	3.85		3468.03	
I	8 A240	-	-	486.00						
						∑		191.77	3503.12	24.20
						n= 4		767.07	14012.50	96.81
									152.66	კგ/მ³

ლითონის სამონტაჟო ელემენტის სპეციფიკაცია

პოზ. №	მასალის დასახელება	მასალის კვეთი	L მმ.	n ცალი	Ln მ.	ერთეულის წონა; კგ	ჯამური წონა; კგ
1	2	3	5	6	7	8	9
4	ლითონის ფირფიტა	8 x 150	2900	11	31.90	9.42	300.50
						2% შედუღებაზე	6.01
						∑	306.51
						n=4	1226.03

პროექტის დასახელება	ბაქოფელი ჯგუფი Capiteli group საინჟინრო კომპანია CAPITELI GROUP ENGINEERING COMPANY
პროექტის მისამართი	მრავალფუნქციური კომპლექსი
	ქ. ბიბლოსი, უნივერსიტეტის ქ. №2-ს ტერიტორიაზე (ს/კ 01.14.06.008.089; 01.14.06.008.349 და 01.14.06.008.350)
დამკვეთი	შპს. "ბიბლოს დეველოპმენტ"
	D ბლოკი
სტადია	ძირითადი ბრიგადა
ეტ.	2022 წ.
დაკვეთის №	
CAD DWG ფაილი	konstruqciebi (d blokі).dwg
შემსრულებლები:	ა. ჟორჟოლიანი
მთ. კონსტრუქტორი:	ზ. ლეჩხაძე
შემსრულა	ა. ლეჩხაძე
შემოწმება	ზ. ლეჩხაძე
საკონტროლო უფლებამოსილი	ბაქოფელი ჯგუფი
ნახაზის დასახელება	მონ. რ/ბ ხიმინჯის ხ–5-ის არმირება
	ბ-2.07
	A3

მონ. რ/ბ ხიმინჯის ხ–6-ის არმირება

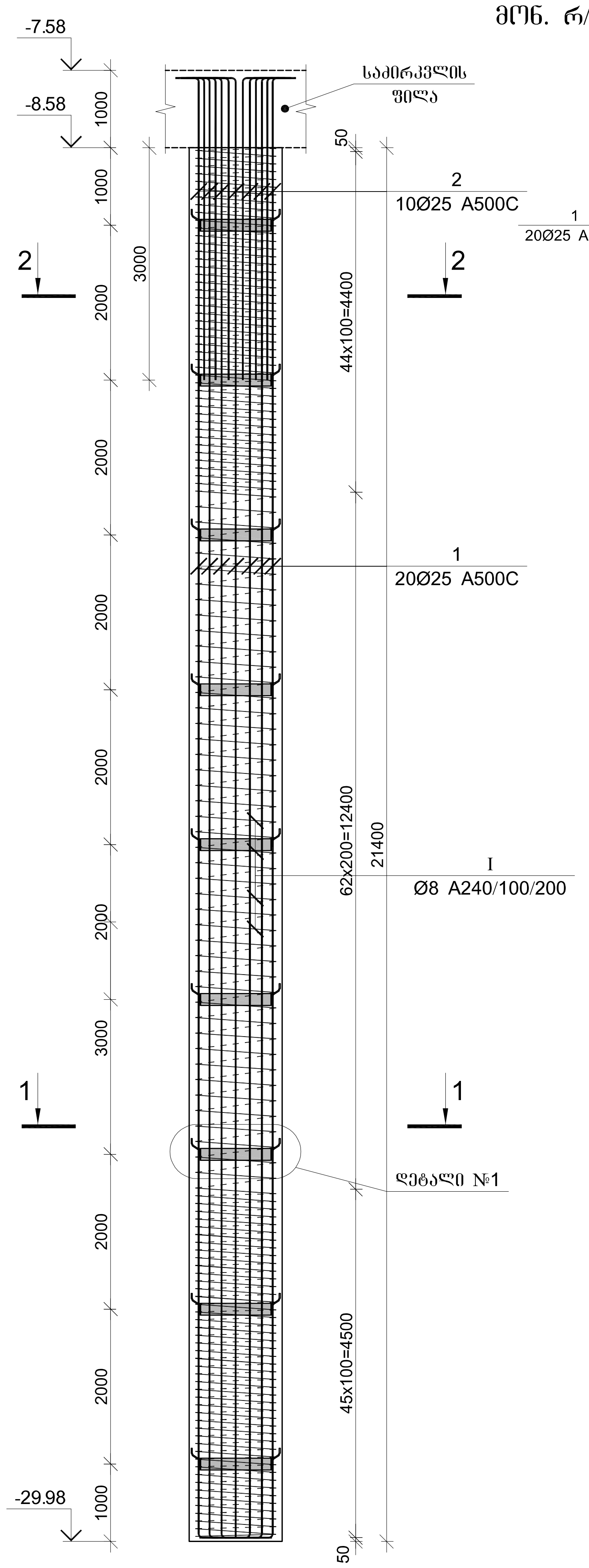

ჭრილი 1–1

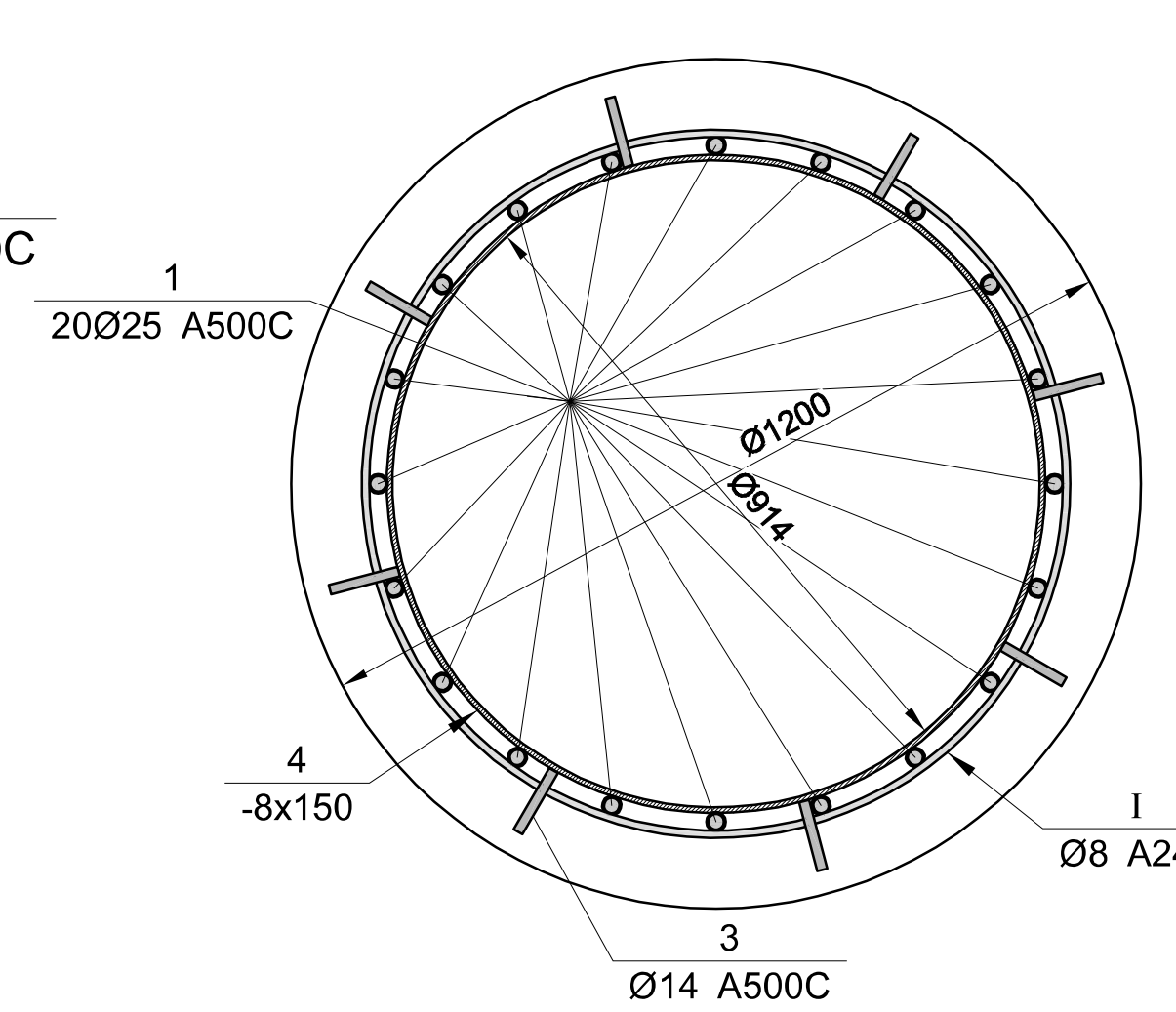

ჭრილი 2–2

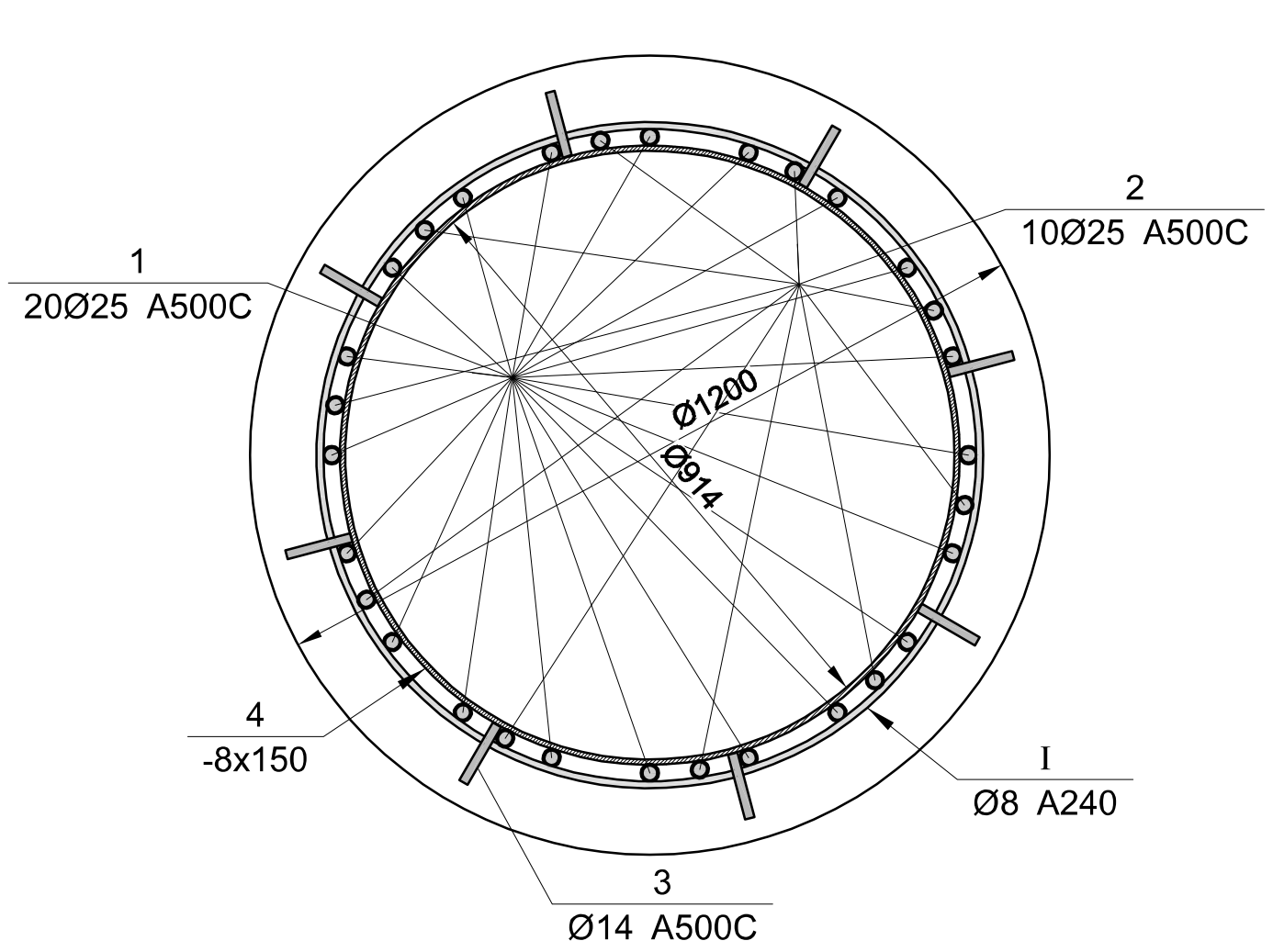

ლითონის სამონტაჟო ელემენტი, დეტალი-1
ბიჯი 2000 მმ.

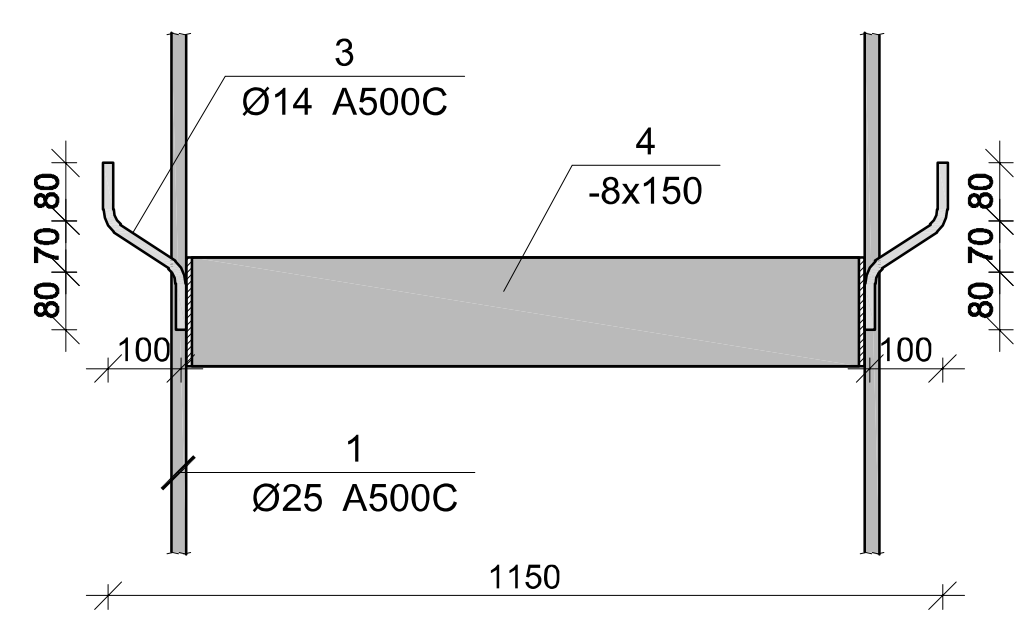

პოზ.	Ø [მმ.]	ესკიზი [მმ.]	სიგრძე [მმ.]
1	Ø25	250 -:- 250	-:-
1	Ø25	3750 250	4000

არმატურის გადაბმის დეტალი

50Ø

მონ. რ/ბ ხიმინჯის ხ–6-ის სპეციფიკაცია

არმატურის სპეციფიკაცია					არმატურის ამოკრეფა					ბეტონი B 35
პოზ. №	Ø	L მმ.	n ცალი	Ln მ.	Ø	∑ Ln მ.	1 გრძივი მეტრის წონა კგ.	წონა კგ. A240	წონა კგ. A500C	V; მ³
1	2	3	4	5	6	7	8	9	10	11
1	25 A500C	24000	20	480.00	8 A240	432.00	0.39	170.46		24.20
2	25 A500C	4000	10	40.00	14 A500C	29.04	1.21		35.09	
3	14 A500C	330	88	29.04	25 A500C	520.00	3.85		2003.75	
I	8 A240	-	-	432.00						
							∑	170.46	2038.84	24.20
						n= 3		511.38	6116.53	72.61
									91.28	კგ/მ³

ლითონის სამონტაჟო ელემენტის სპეციფიკაცია

პოზ. №	მასალის დასახელება	მასალის კვეთი	L მმ.	n ცალი	Ln მ.	ერთეულის წონა; კგ	ჯამური წონა; კგ
1	2	3	5	6	7	8	9
4	ლითონის ფურცელი	8 x 150	2900	11	31.90	9.42	300.50
						2% შედუღებაზე	6.01
						∑	306.51
						n=3	919.52

კაპიტელი ჯგუფი
საპროექტო კომპანია
Capiteli group
ENGINEERING COMPANY

პროექტის დასახელება
მრავალფუნქციური კომპლექსი

პროექტის მისამართი
ქ. თბილისი, უნივერსიტეტის ქ. №2-ს ტერიტორიაზე (ს/კ 01.14.06.008.089; 01.14.06.008.349 და 01.14.06.008.350)

დამკვეთი
შ.პ.ს. "სითი დეველოპმენტ"

D ბლოკი

სტადია	თარიღი	განმარტება
მპ	2022 წ.	

დაკვეთის №

CAD DWG ფაილი konsteuqciebi (d bloki).dwg

დირექტორი: ა. კორტავა
მთ. კონსტრუქტორი: დ. ლონდაძე
შეასრულა ა. ლონდაძე
შეამოწმა დ. ლონდაძე
საავტორო უფლებები კაპიტელი ჯგუფი

ნახაზის დასახელება
მონ. რ/ბ ხიმინჯის ხ–6-ის არმირება

კ-2.08

A3

მონ. რ/ბ ხიმინჯის ხ–7-ის არმირება

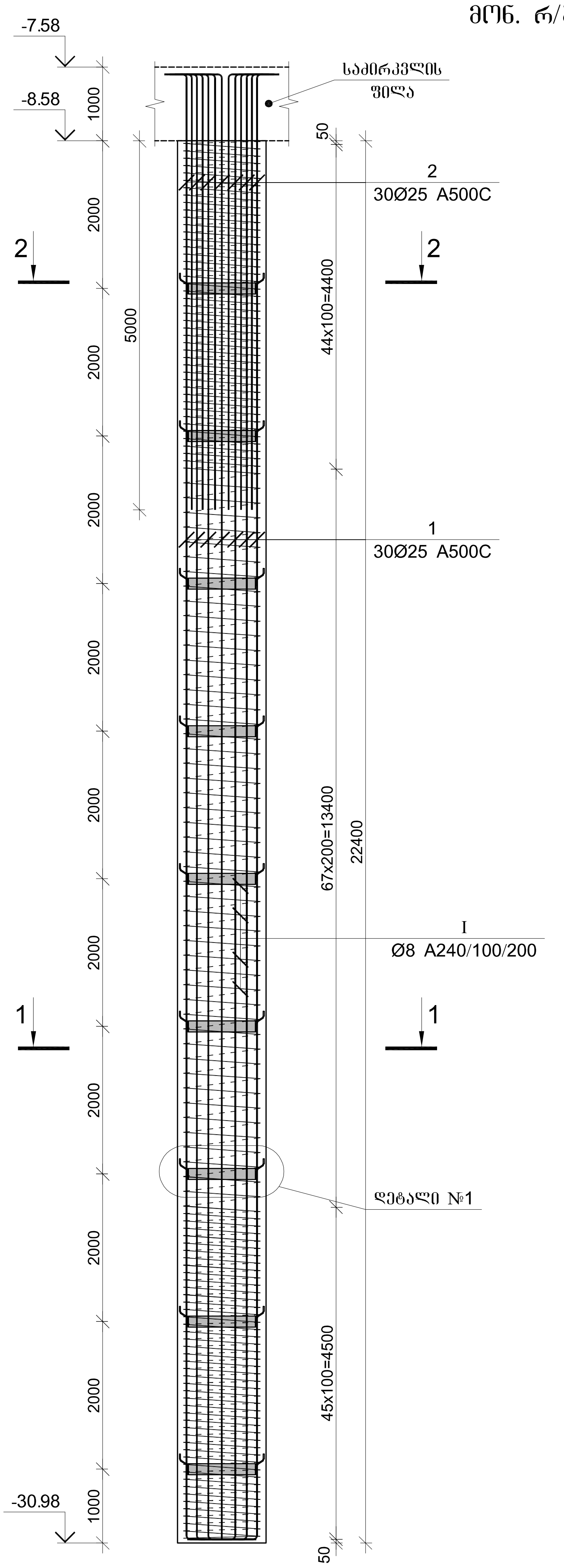

ჭრილი 1–1

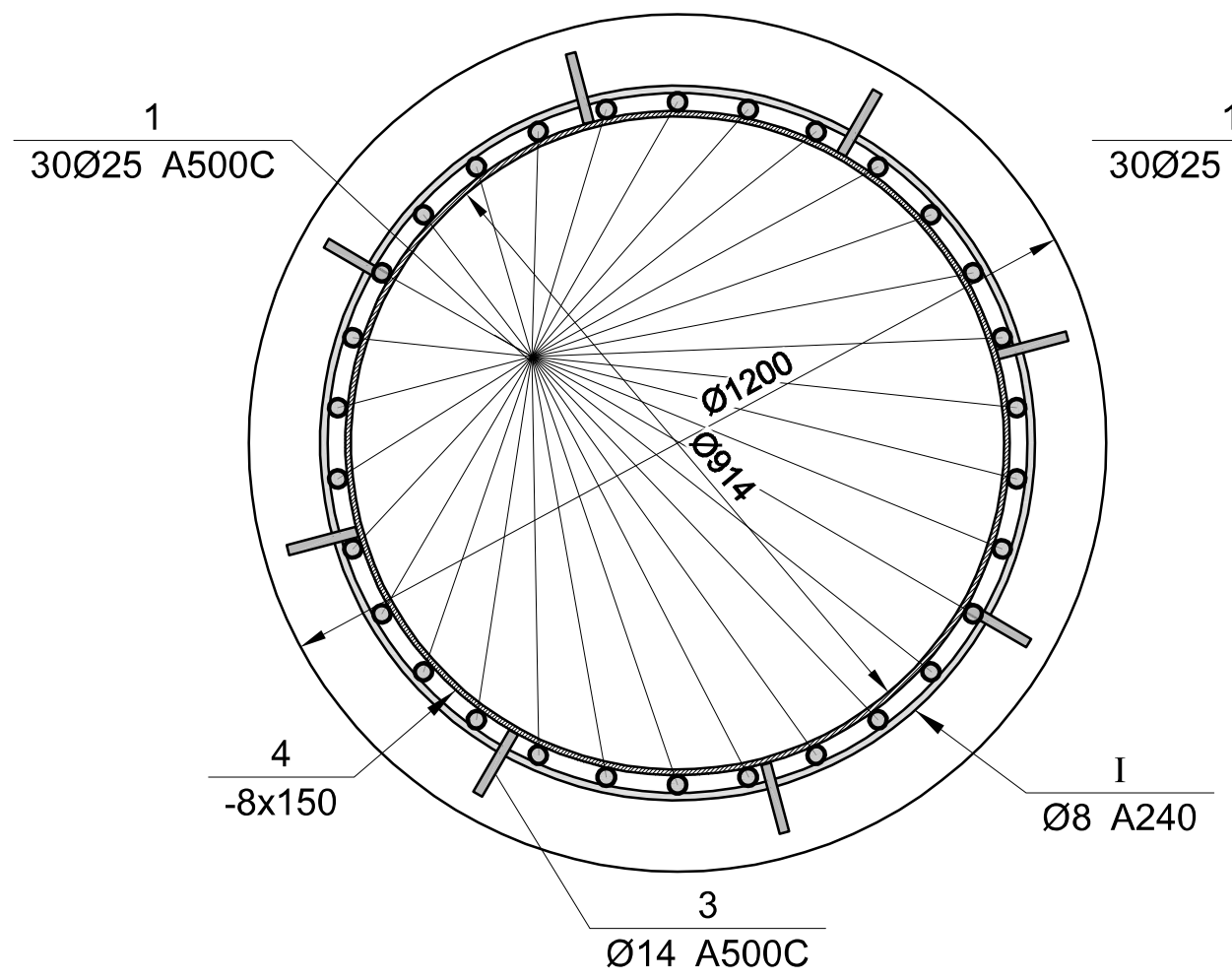

ჭრილი 2–2

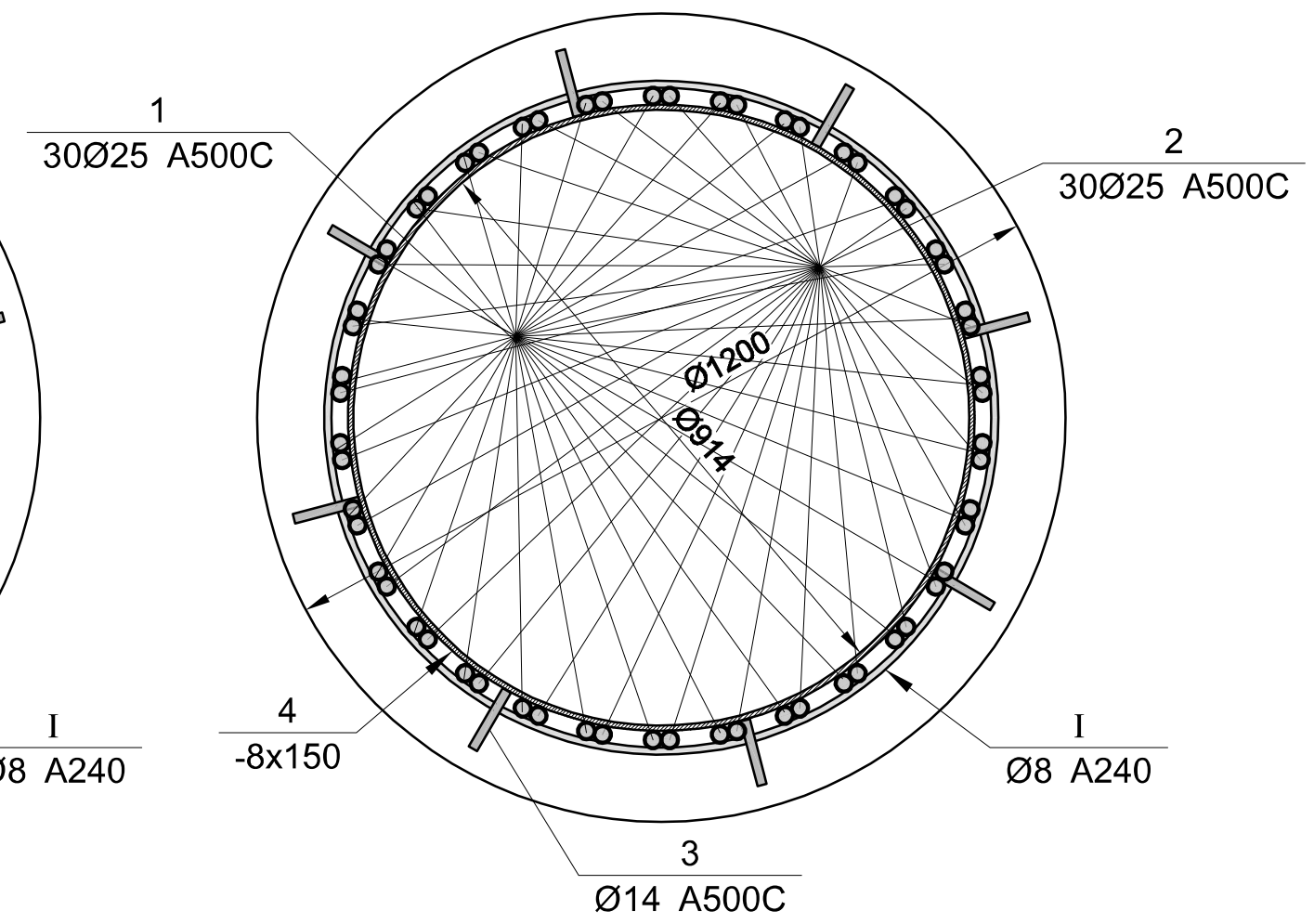

ლითონის სამონტაჟო ელემენტი, დეტალი-1
ბიჯი 2000 მმ.

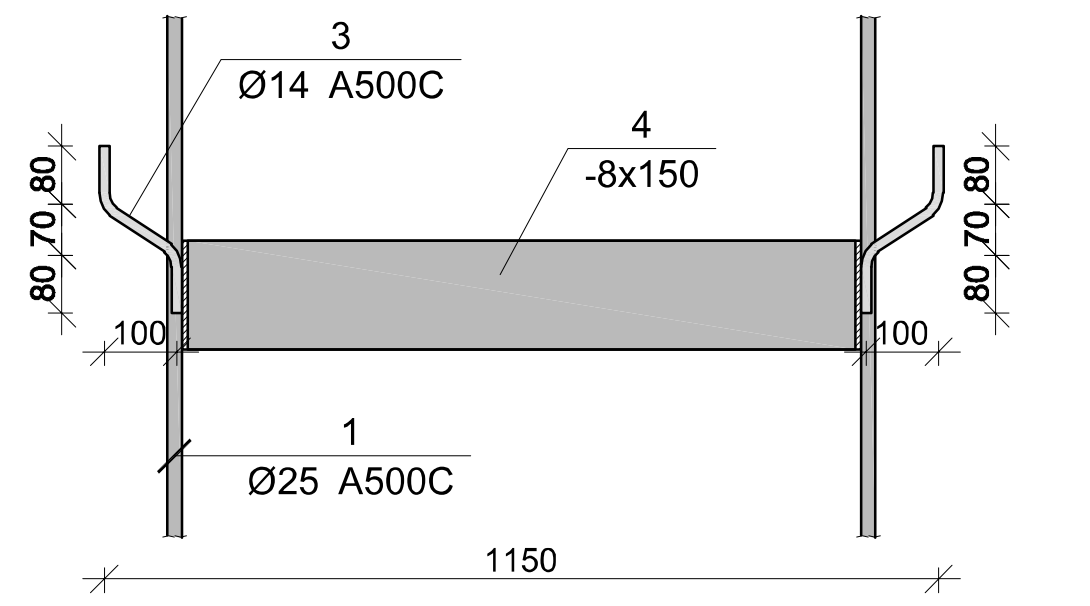

პოზ.	Ø [მმ.]	ესკიზი [მმ.]	სიგრძე [მმ.]
1	Ø25	250 -:- 250	-:-
1	Ø25	5750 250	6000

არმატურის გადაბმის დეტალი

50Ø

მონ. რ/ბ ხიმინჯის ხ–7-ის სპეციფიკაცია										
არმატურის სპეციფიკაცია					არმატურის ამოკრეფა					ბეტონი B 35
პოზ. №	Ø	L მმ.	n ცალი	Ln მ.	Ø	∑ Ln მ.	ერთეული მეტრის წონა კგ.	წონა კგ. A240	A500C	V; მ³
1	2	3	4	5	6	7	8	9	10	11
1	25 A500C	25000	30	750.00	8 A240	500.00	0.39	197.29		25.33
2	25 A500C	6000	30	180.00	14 A500C	29.04	1.21		35.09	
3	14 A500C	330	88	29.04	25 A500C	930.00	3.85		3583.63	
I	8 A240	-	-	500.00						
							∑	197.29	3618.73	25.33
						n= 2		394.58	7237.45	50.67
									150.63	კგ/მ³

ლითონის სამონტაჟო ელემენტის სპეციფიკაცია							
პოზ. №	მასალის დასახელება	მასალის კვეთი	L მმ.	n ცალი	Ln მ.	ერთეულის წონა; კგ	ჯამური წონა; კგ
1	2	3	5	6	7	8	9
4	ლითონის ფირფიტა	8 x 150	2900	11	31.90	9.42	300.50
						2% შედუღებაზე	6.01
						∑	306.51
						n=2	613.02

კაპიტელი ჯგუფი
საინჟინრო კომპანია
Capiteli group
ENGINEERING COMPANY
CAPITELI GROUP

პროექტის დასახელება
მრავალფუნქციური კომპლექსი

პროექტის მისამართი
ქ. თბილისი, უნივერსიტეტის ქ. №2-ს ტერიტორიაზე (ს/კ 01.14.06.008.089; 01.14.06.008.349 და 01.14.06.008.350)

დამკვეთი
შ.პ.ს. "სითი დეველოპმენტ"

D ბლოკი

სტადია	თარიღი	განმარტება
მპ	2022 წ.	

დაკვეთის №

CAD DWG ფაილი konsteuqciebi (d bloki).dwg

დირექტორი: ა. კორტავა
მთ. კონსტრუქტორი: დ. ლონდაძე
შეასრულა ა. ლონდაძე
შეამოწმა დ. ლონდაძე
საავტორო უფლებები კაპიტელი ჯგუფი

ნახაზის დასახელება
მონ. რ/ბ ხიმინჯის ხ–7-ის არმირება

კ-2.09

A3

მონ. რ/ბ ხიმინჯის ხ–8-ის არმირება

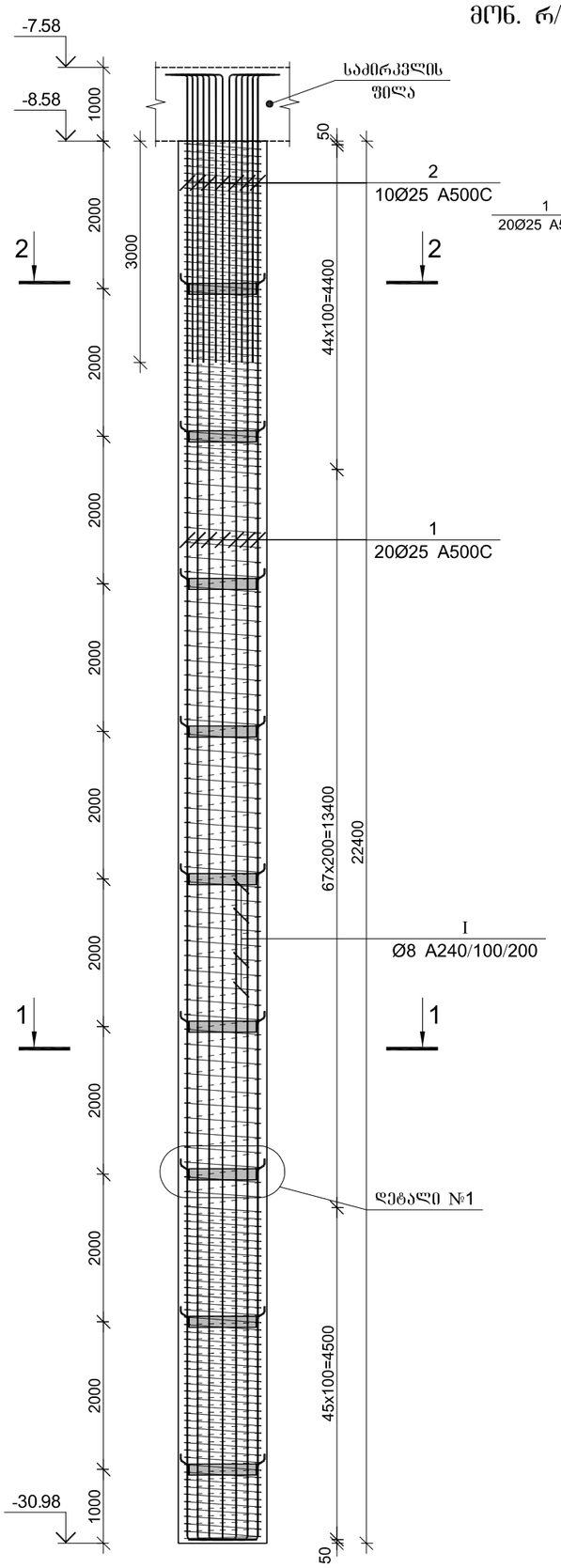

ჭრილი 1–1

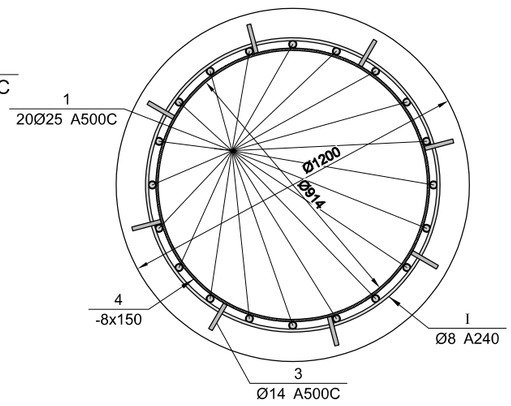

ჭრილი 2–2

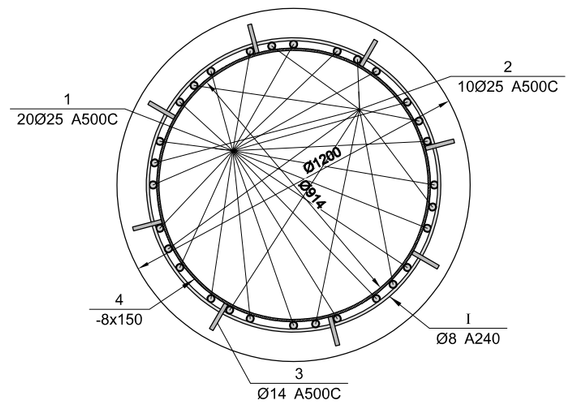

ლითონის სამონტაჟო ელემენტი, დეტალი-1
ბიჯი 2000 მმ.

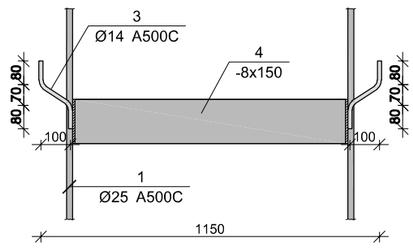

პოზ.	Ø [მმ.]	ესკიზი [მმ.]	სიგრძე [მმ.]
①	Ø25	250 250 -:-	-:-
①	Ø25	250 3750	4000

არმატურის გადაბმის დეტალი

50Ø

მონ. რ/ბ ხიმინჯის ხ–8-ის სპეციფიკაცია

არმატურის სპეციფიკაცია					არმატურის ამოკრეფა					ბეტონი B 35
პოზ. №	Ø	L მმ.	n ცალი	Ln მ.	Ø	∑ Ln მ.	ბრაკით მეტრის წონა კგ.	წონა კგ. A240	წონა კგ. A500C	V; მ³
1	2	3	4	5	6	7	8	9	10	11
1	25 A500C	25000	20	500.00	8 A240	500.00	0.39	197.29		25.33
2	25 A500C	4000	10	40.00	14 A500C	29.04	1.21		35.09	
3	14 A500C	330	88	29.04	25 A500C	540.00	3.85		2080.82	
I	8 A240	-	-	500.00						
						∑		197.29	2115.91	25.33
						n= 6		1183.75	12695.47	152.01
									91.31	კგ/მ³

ლითონის სამონტაჟო ელემენტის სპეციფიკაცია

პოზ. №	მასალის დასახელება	მასალის კვეთი	L მმ.	n ცალი	Ln მ.	ერთეულის წონა; კგ	ჯამური წონა; კგ
1	2	3	5	6	7	8	9
4	ლითონის ფირფიტა	8 x 150	2900	11	31.90	9.42	300.50
					2% შედუღებაზე		6.01
						∑	306.51
						n=6	1839.05

პროექტის დასახელება	ბაქო–ჯავახეთი–ყარსი მარცვლოვანქსელიანი ავტომატური ხაზის მშენებლობა
პროექტის მისამართი	ქ. ობელისი, უნივერსიტეტის ქ. №2-ს ტერიტორიაზე (ს/კ 01.14.06.008.089; 01.14.06.008.349 და 01.14.06.008.350)
დამკვეთი შპს. "ობელისი ლოჯისტიქსი"	
D ბლოკი	
სტადია მუშა პროექტი	ბლოკის ნომერი
ჯგ 2022 წ.	
დამკვეთის №	
CAD DWG ფაილი konstruqciebi (d blokebi).dwg	
დირექტორი: ა. ჭირაბავა	
გიპ. კონსტრუქტორი: ქ. ლუნდაძე	
შესრულება ა. ლუნდაძე	
შემოწმება ქ. ლუნდაძე	
საერთო უფლებები საკონტროლო ჯგუფი	
ნახაზის დასახელება	
მონ. რ/ბ ხიმინჯის ხ–8-ის არმირება	
ბ-2.10	
A3	

მონ. რ/ბ ხიმინჯის ხ–9-ის არმირება

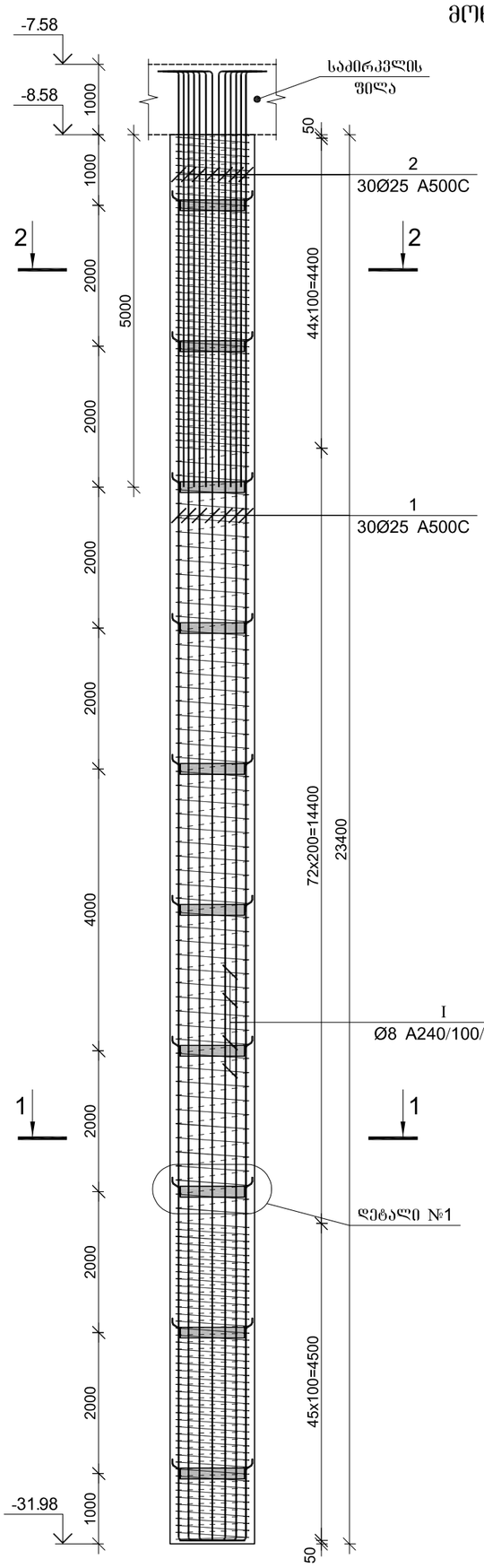

ჭრილი 1–1

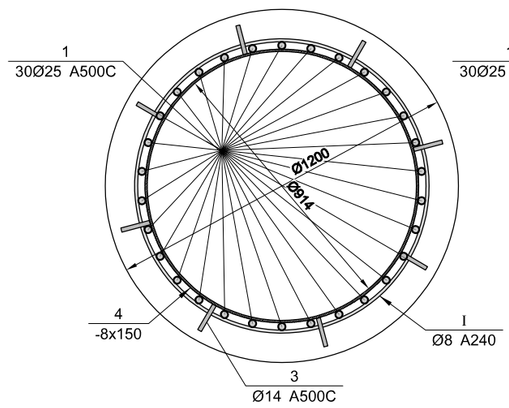

ჭრილი 2–2

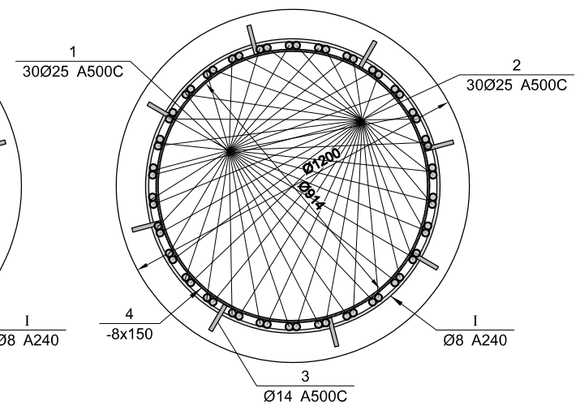

ლითონის სამონტაჟო ელემენტი, დეტალი-1
ბიჯი 2000 მმ.

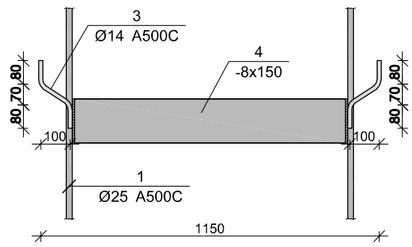

პოზ.	Ø [მმ.]	ესკიზი [მმ.]	სიგრძე [მმ.]
①	Ø25	250 250 -:-	-:-
①	Ø25	250 5750	6000

არმატურის გადაბმის დეტალი

50Ø

მონ. რ/ბ ხიმინჯის ხ–9-ის სპეციფიკაცია

არმატურის სპეციფიკაცია					არმატურის ამოკრეფა					ბეტონი B 35
პოზ. №	Ø	L მმ.	n ცალი	Ln მ.	Ø	∑ Ln მ.	ზრდადი მეტრის წონა კგ.	წონა კგ. A240	წონა კგ. A500C	V; მ³
1	2	3	4	5	6	7	8	9	10	11
1	25 A500C	26000	30	780.00	8 A240	518.00	0.39	204.40		26.47
2	25 A500C	6000	30	180.00	14 A500C	31.68	1.21		38.28	
3	14 A500C	330	96	31.68	25 A500C	960.00	3.85		3699.23	
I	8 A240	-	-	518.00						
						∑		204.40	3737.52	26.47
						n= 5		1021.98	18687.58	132.33
									148.95	კგ/მ³

ლითონის სამონტაჟო ელემენტის სპეციფიკაცია

პოზ. №	მასალის დასახელება	მასალის კვეთი	L მმ.	n ცალი	Ln მ.	ერთეულის წონა; კგ	ჯამური წონა; კგ
1	2	3	5	6	7	8	9
4	ლითონის შირშტა	8 x 150	2900	12	34.80	9.42	327.82
						2% შედულებაზე	6.56
						∑	334.37
						n=5	1671.86

შპს „ბაიფელი ჯგუფი"
Capiteli group
CAPITELI GROUP
ENGINEERING COMPANY

პროექტის დასახელება
მრავალფუნქციური კომპლექსი

პროექტის მისამართი
ქ. ოზურგეთში, შინდისუბანში (ს/კ 01.14.06.008.089; 01.14.06.008.349 და 01.14.06.008.350)

დამკვეთი
შპს. "ოზი დეველოპმენტ"

D ბლოკი

სტადია მუშაობა ნაწილობა

ბმ 2022 წ.

მონ. რ/ბ ხიმინჯის ხ–9-ის სპეციფიკაცია

ნახაზის დასახელება

საპროექტო ჯგუფი
ხ.ჯავახი

არქიტექტორი: ა. ბერიძე

მთ. კონსტრუქტორი: ზ. დოლიძე

შემსრულა ა. დოლიძე

შემოწმა ზ. დოლიძე

საავტორო უფლებები
ბაიფელი ჯგუფი

CAD DWG ფაილი konstruqciebi (d blokj).dwg

დარეგისტრირება №

ნახაზის №

ბ-2.11

A3

მონ. რ/ბ ხიმინჯის ხ–10-ის არმირება

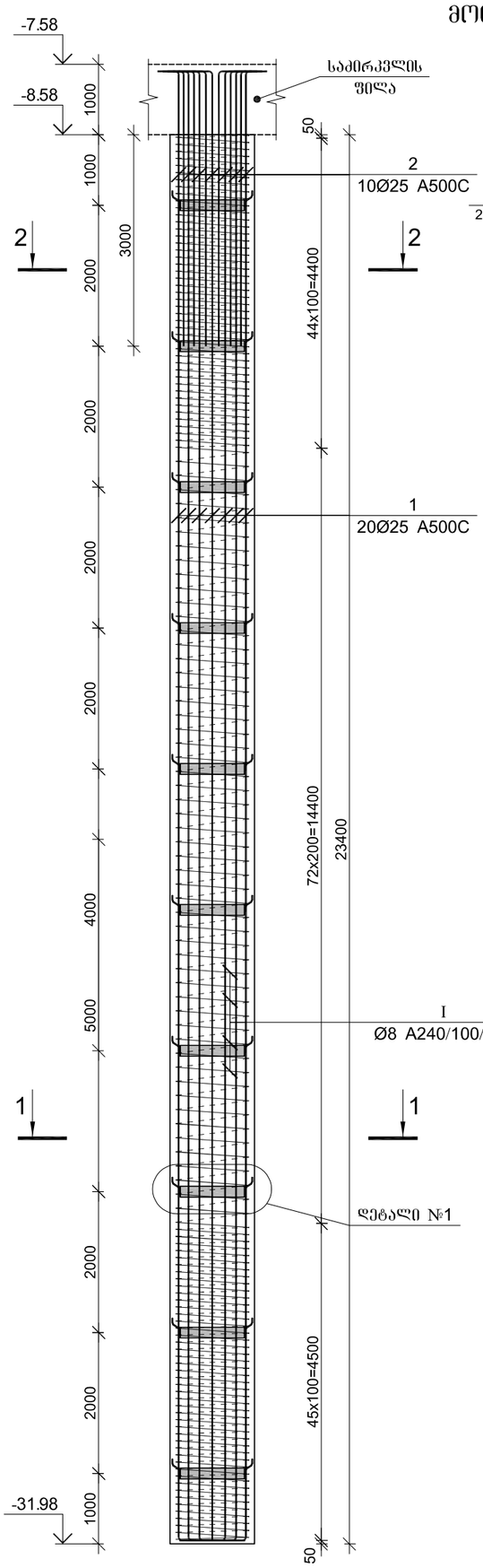

ჭრილი 1–1

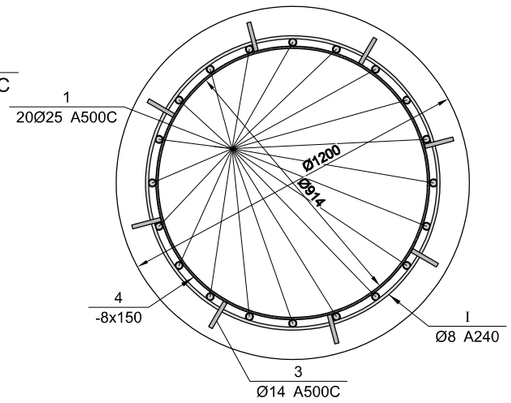

ჭრილი 2–2

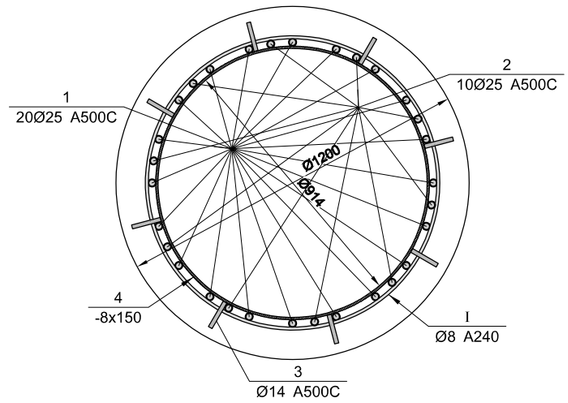

ლითონის სამონტაჟო ელემენტი, დეტალი-1
ბიჯი 2000 მმ.

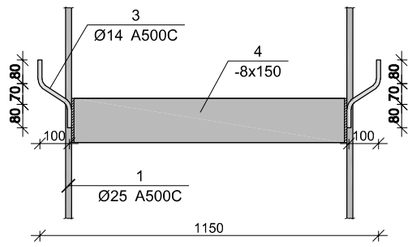

პოზ.	Ø [მმ.]	ესკიზი [მმ.]	სიგრძე [მმ.]
①	Ø25	250 250 -:-	-:-
①	Ø25	250 3750	4000

არმატურის გადაბმის დეტალი

50Ø

მონ. რ/ბ ხიმინჯის ხ–10-ის სპეციფიკაცია

არმატურის სპეციფიკაცია					არმატურის ამოკრეფა					ბეტონი B 35
პოზ. №	Ø	L მმ.	n ცალი	Ln მ.	Ø	∑ Ln მ.	ზარდის მეტრის წონა კგ.	წონა კგ. A240	წონა კგ. A500C	V; მ³
1	2	3	4	5	6	7	8	9	10	11
1	25 A500C	26000	20	520.00	8 A240	518.00	0.39	204.40		26.47
2	25 A500C	4000	10	40.00	14 A500C	31.68	1.21		38.28	
3	14 A500C	330	96	31.68	25 A500C	560.00	3.85		2157.89	
I	8 A240	-	-	518.00						
						∑		204.40	2196.17	26.47
						n= 5		1021.98	10980.85	132.33
									90.71	კგ/მ³

ლითონის სამონტაჟო ელემენტის სპეციფიკაცია

პოზ. №	მასალის დასახელება	მასალის კვეთი	L მმ.	n ცალი	Ln მ.	ერთეულის წონა; კგ	ჯამური წონა; კგ
1	2	3	5	6	7	8	9
4	ლითონის შირშტა	8 x 150	2900	12	34.80	9.42	327.82
						2% შედულებაზე	6.56
						∑	334.37
						n=5	1671.86

არქიტექტის დასახელება	ბაქოფელი ჯგუფი Capiteli group CAPITELI GROUP
მრავალფუნქციური კომპლექსი	
არქიტექტის მისამართი	ქ. თბილისი, ზნაურის ქუჩის ქ. №2-ს ჩერნიტრონიზმ (ს/კ 01.14.06.008.089; 01.14.06.008.349 და 01.14.06.008.350)
დამკვეთი	შ.პ.ს. "ციონ დეველოპმენტ"
	D ბლოკი
სტადია	მუშაობა ბანდარნება
ბ3 2022 წ.	
დამკვეთის №	
CAD DWG ფაილი konstruqciebi (d blok).dwg	
დირექტორი:	ა. ქორბასა
მთ. კონსტრუქტორი:	ზ. ლორდკი
შესრულა	ა. ლორდკი
შემოწმა	ზ. ლორდკი
საველური უფლებით	ბაბაბელი ჯაფარი
ნახაზის დასახელება	
	მონ. რ/ბ ხიმინჯის ხ–10-ის არმირება
	კ-2.12
	A3

მონ. რ/ბ ხიმინჯის ხ–11-ის არმირება

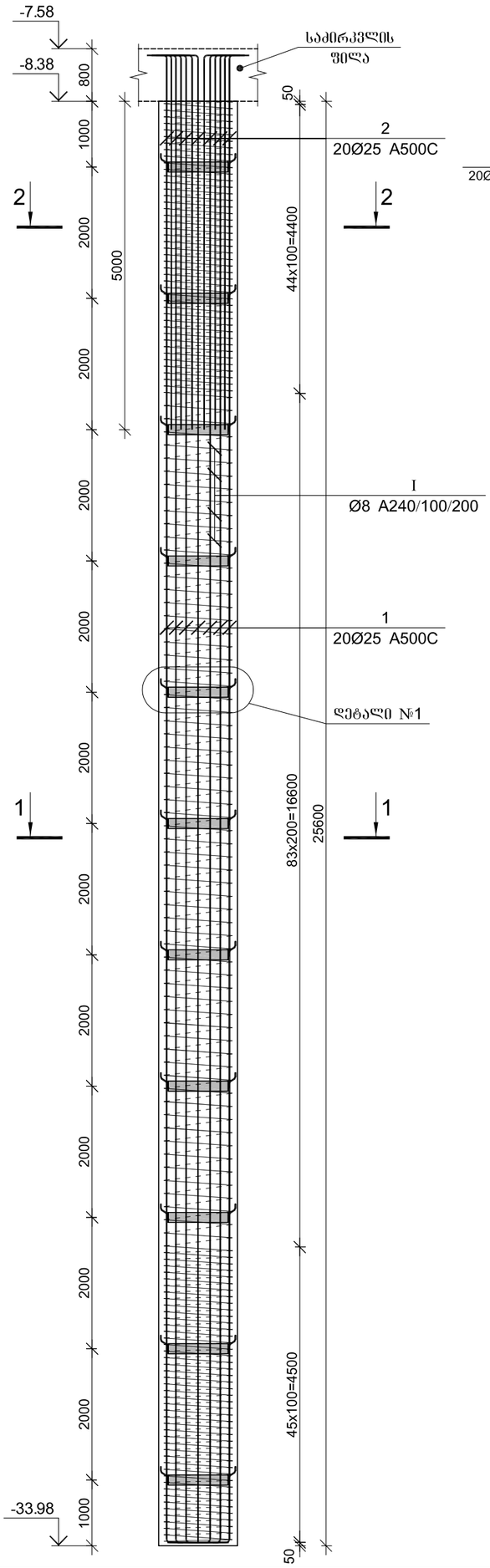

ჭრილი 1–1

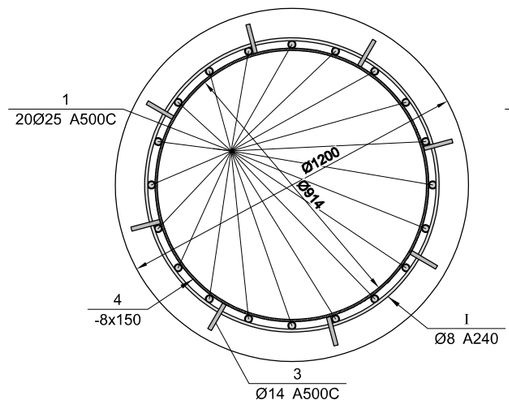

ჭრილი 2–2

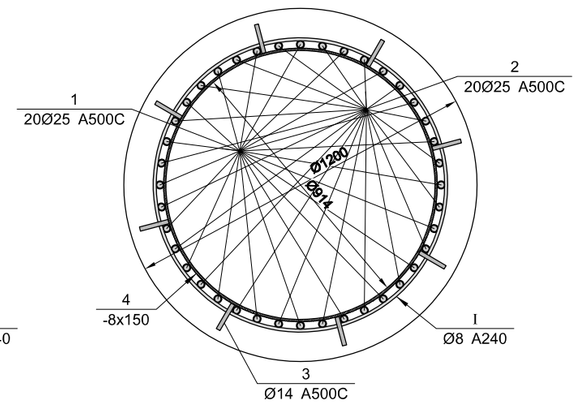

ლითონის სამონტაჟო ელემენტი, დეტალი-1
ბიჯი 2000 მმ.

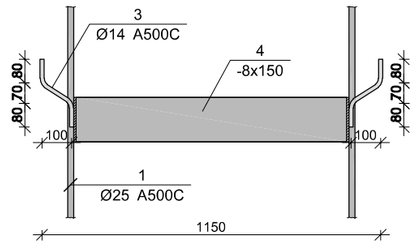

პოზ.	Ø [მმ.]	ესკიზი [მმ.]	სიგრძე [მმ.]
①	Ø25	250 250 -:-	-:-
②	Ø25	250 5750	6000
არმატურის გადაბმის დეტალი 50Ø			

მონ. რ/ბ ხიმინჯის ხ–11-ის სპეციფიკაცია

არმატურის სპეციფიკაცია					არმატურის ამოკრეფა					ბეტონი B 35
პოზ. №	Ø	L მმ.	n ცალი	Ln მ.	Ø	∑ Ln მ.	ტარების მებრის წონა კგ.	წონა კგ. A240	წონა კგ. A500C	V; მ³
1	2	3	4	5	6	7	8	9	10	11
1	25 A500C	29400	20	588.00	8 A240	554.00	0.39	218.60		28.95
2	25 A500C	6000	20	120.00	14 A500C	34.32	1.21		41.47	
3	14 A500C	330	104	34.32	25 A500C	708.00	3.85		2728.19	
I	8 A240	-	-	554.00						
							∑	218.60	2769.66	28.95
							n= 4	874.40	11078.63	115.81
									103.21	კგ/მ³

ლითონის სამონტაჟო ელემენტის სპეციფიკაცია

პოზ. №	მასალის დასახელება	მასალის კვეთი	L მმ.	n ცალი	Ln მ.	ერთეულის წონა; კგ	ჯამური წონა; კგ
1	2	3	5	6	7	8	9
4	ლითონის ფირფიტა	8 x 150	2900	13	37.70	9.42	355.13
						2% მედუღებაზე	7.10
						∑	362.24
						n=4	1448.95

CAPITELI GROUP

ბაკურიანის დასახლება
მრავალფუნქციური კომპლექსი

პროექტის მისამართი
ქ. ბაკურიანი, უნივერსიტეტის ქ. №2-ს ტერიტორიაზე (ს/კ 01.14.06.008.089; 01.14.06.008.349 და 01.14.06.008.350)

დამკვეთი
შ.პს. "სამი დეველოპმენტ"

D ბლოკი

სტადია პროექტი ბრძანება

ბრ 2022 წ.

დამკვეთის №

CAD DWG ფაილი konstrukciebi (d blokі).dwg

დეპარტამენტი:

მთ. პროექტის მენეჯერი:		ზ. ქორბაძე
მესრულე		ზ. ფიფიაძე
მებრძოლა		ზ. ფიფიაძე
სპეციალური უფლებამო		ბაკურიანი ჯგუფი

ნახაზის დასახელება

მონ. რ/ბ ხიმინჯის ხ–11-ის არმირება

ბ-2.13

A3

მონ. რ/ბ ხიმინჯის ხ–12-ის არმირება

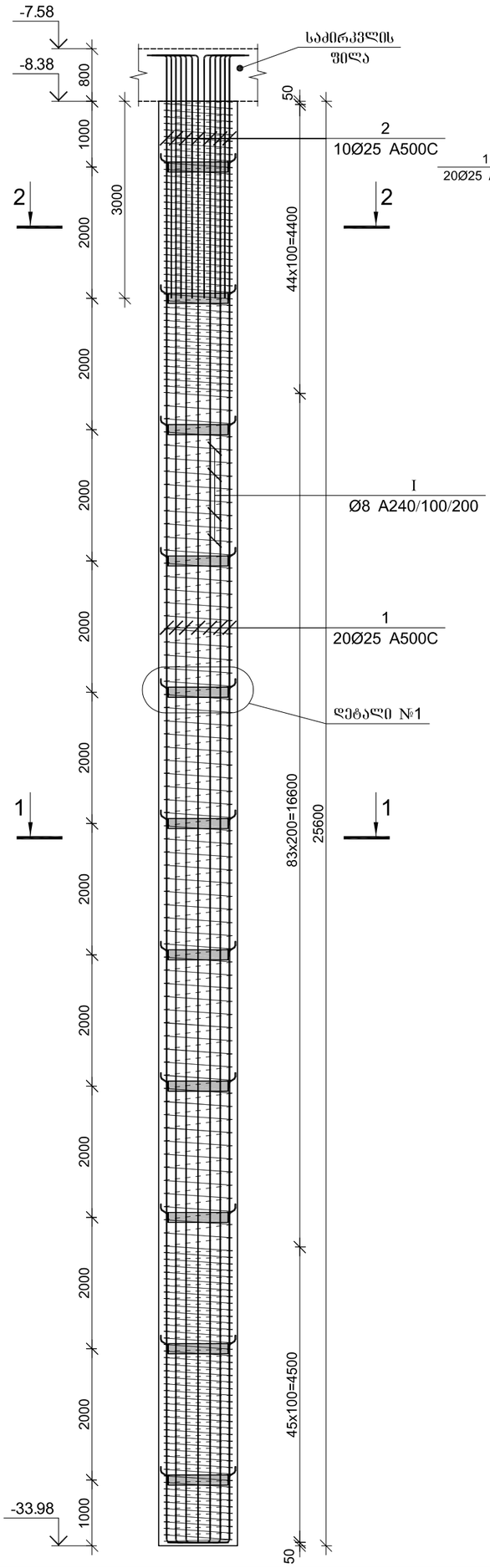

ჭრილი 1–1

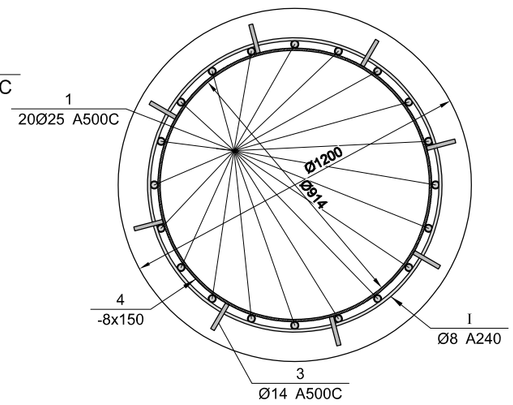

ჭრილი 2–2

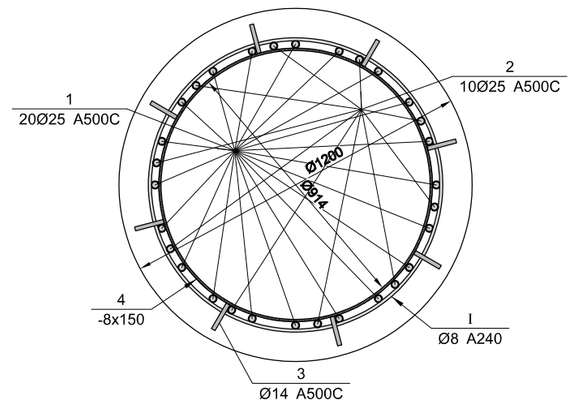

ლითონის სამონტაჟო ელემენტი, დეტალი-1
ბიჯი 2000 მმ.

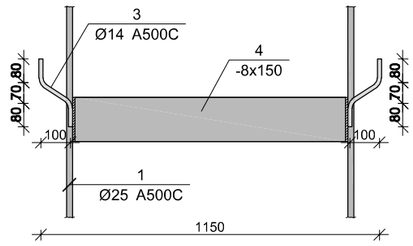

პოზ.	Ø [მმ.]	ესკიზი [მმ.]	სიგრძე [მმ.]
①	Ø25	250 250 -:-	-:-
②	Ø25	250 3750	4000
არმატურის გადაბმის დეტალი 50Ø			

მონ. რ/ბ ხიმინჯის ხ–12-ის სპეციფიკაცია

არმატურის სპეციფიკაცია					არმატურის ამოკრეფა					ბეტონი B 35
პოზ. №	Ø	L მმ.	n ცალი	Ln მ.	Ø	∑ Ln მ.	ტარების მვრის წონა კგ.	წონა კგ. A240	წონა კგ. A500C	V; მ³
1	2	3	4	5	6	7	8	9	10	11
1	25 A500C	29400	20	588.00	8 A240	554.00	0.39	218.60		28.95
2	25 A500C	4000	10	40.00	14 A500C	34.32	1.21		41.47	
3	14 A500C	330	104	34.32	25 A500C	628.00	3.85		2419.92	
I	8 A240	-	-	554.00						
						∑		218.60	2461.39	28.95
						n= 17		3716.20	41843.60	492.21
									92.56	კგ/მ³

ლითონის სამონტაჟო ელემენტის სპეციფიკაცია

პოზ. №	მასალის დასახელება	მასალის კვეთი	L მმ.	n ცალი	Ln მ.	ერთეულის წონა; კგ	ჯამური წონა; კგ
1	2	3	5	6	7	8	9
4	ლითონის ფირფიტა	8 x 150	2900	13	37.70	9.42	355.13
2% შედუღებაზე							7.10
∑							362.24
n=17							6158.02

CAPITELI GROUP
საინჟინრო კომპანია
Capiteli group
ENGINEERING COMPANY

პროექტის დასახელება
მრავალფუნქციური კომპლექსი

პროექტის მისამართი
ქ. თბილისი, უნივერსიტეტის ქ. №2-ს ტერიტორიაზე (ს/კ 01.14.06.008.089; 01.14.06.008.349 და 01.14.06.008.350)

დამკვეთი
შ.პს. "ყაზი დეველოპმენტ"

სტადია	მუშა პროექტი
№:	2022 წ.
დამკვეთის №	
CAD DWG ფაილი	konstrukciebi (d blokebi).dwg
დირექტორი:	ა. ქორბაძე
გიპ. კონსტრუქტორი:	ზ. დუნდუა
შესრულა	ა. დუნდუა
შემოწმა	ზ. დუნდუა
სამშენებლო უფლებამ	ბაკურაძე ჯაფარ
ნახაზის დასახელება	

მონ. რ/ბ ხიმინჯის ხ–12-ის არმირება

ბ-2.14

A3

მონ. რ/ბ ხიმინჯის ხ–13-ის არმირება

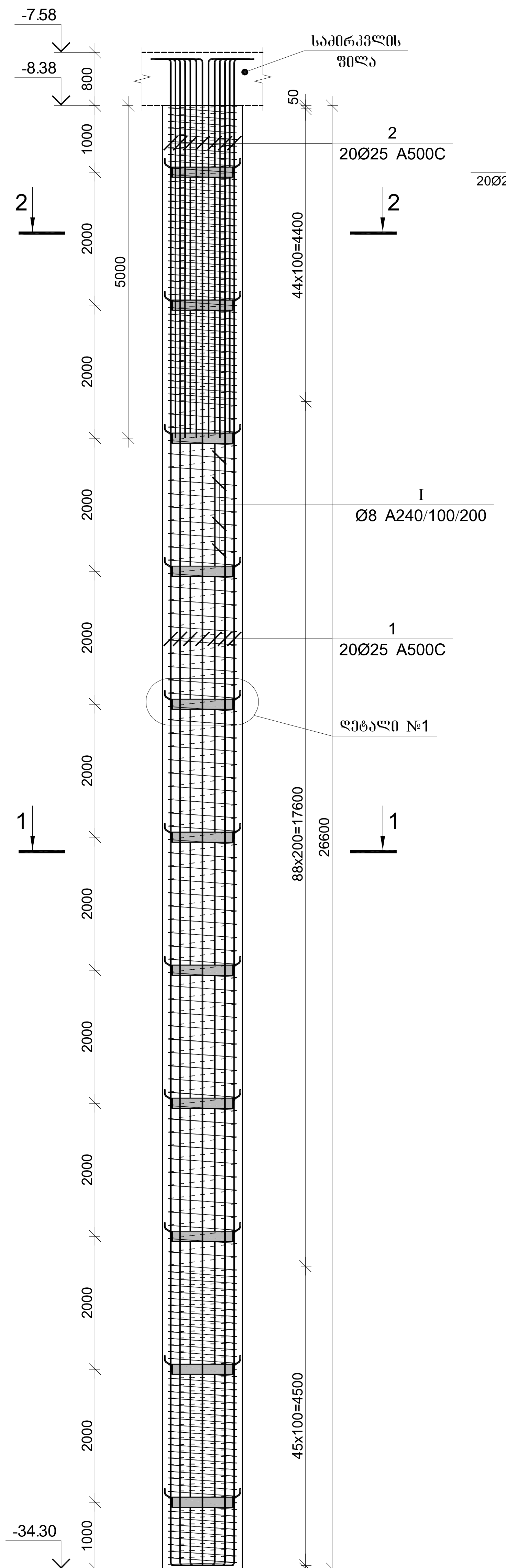

ჭრილი 1–1

ჭრილი 2–2

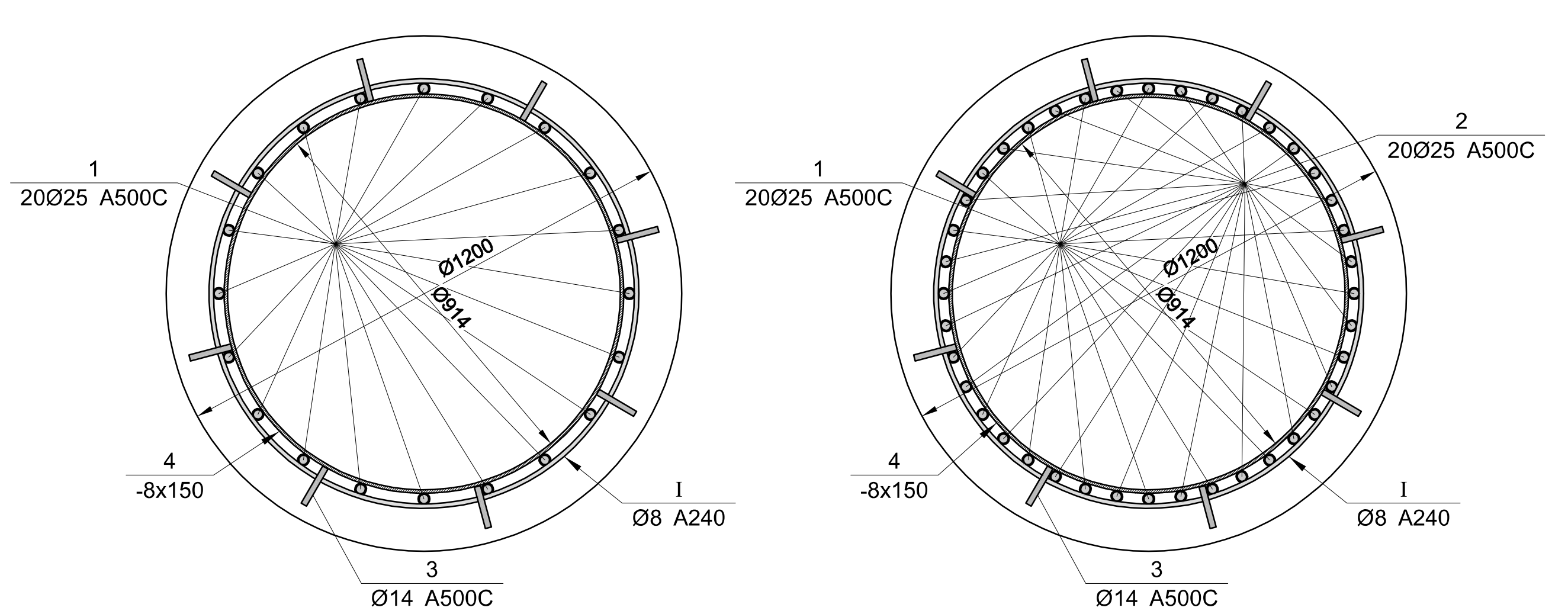

ლითონის სამონტაჟო ელემენტი, დეტალი-1
ბიჯი 2000 მმ.

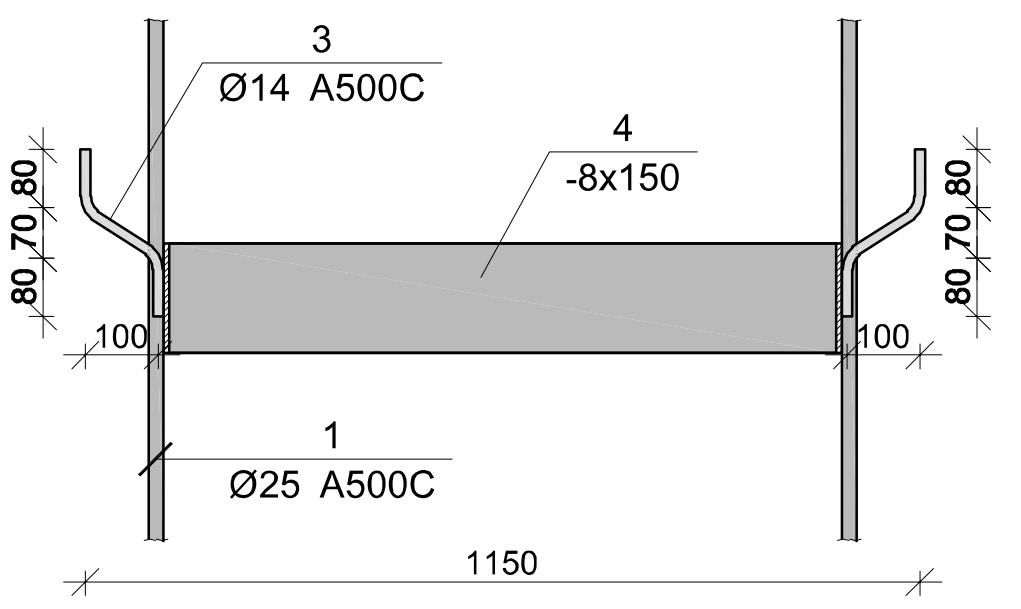

პოზ.	Ø [მმ.]	ესკიზი [მმ.]	სიგრძე [მმ.]
①	Ø25	250 -:- 250	-:-
②	Ø25	5750 250	6000

არმატურის გადაბმის დეტალი

50Ø

მონ. რ/ბ ხიმინჯის ხ–13-ის სპეციფიკაცია										
არმატურის სპეციფიკაცია					არმატურის ამონარევი					ბეტონი B 35
პოზ. №	Ø	L მმ.	n ცალი	Ln მ.	Ø	∑ Ln მ.	ერთეული მეტრის წონა კგ.	წონა კგ. A240	წონა კგ. A500C	V; მ³
1	2	3	4	5	6	7	8	9	10	11
1	25 A500C	30400	20	608.00	8 A240	570.00	0.39	224.91		30.08
2	25 A500C	6000	20	120.00	14 A500C	34.32	1.21		41.47	
3	14 A500C	330	104	34.32	25 A500C	728.00	3.85		2805.25	
I	8 A240	-	-	570.00						
							∑	224.91	2846.73	30.08
						n= 6		1349.48	17080.35	180.51
									102.10	კგ/მ³

ლითონის სამონტაჟო ელემენტის სპეციფიკაცია							
პოზ. №	მასალის დასახელება	მასალის კვეთი	L მმ.	n ცალი	Ln მ.	ერთეულის წონა; კგ	ჯამური წონა; კგ
1	2	3	5	6	7	8	9
4	ლითონის ფურცელი	8 x 150	2900	13	37.70	9.42	355.13
						2% შედუღებაზე	7.10
						∑	362.24
						n=6	2173.42

კაპიტელი ჯგუფი
საპროექტო კომპანია
CAPITELI GROUP
Capiteli group
ENGINEERING COMPANY

პროექტის დასახელება
მრავალფუნქციური კომპლექსი

პროექტის მისამართი
ქ. თბილისი, უნივერსიტეტის ქ. №2-ს ტერიტორიაზე (ს/კ 01.14.06.008.089; 01.14.06.008.349 და 01.14.06.008.350)

დამკვეთი
შ.პ.ს. "სითი დეველოპმენტ"

D ბლოკი

სტადია	თარიღი	განმარტება
მპ	2022 წ.	

დაკვეთის №

CAD DWG ფაილი konsteuqciebi (d bloki).dwg

დირექტორი:	ა. კორტავა
მთ. კონსტრუქტორი:	დ. ლონდაძე
შეასრულა	ა. ლონდაძე
შეამოწმა	დ. ლონდაძე
საავტორო უფლებები	კაპიტელი ჯგუფი

ნახაზის დასახელება

მონ. რ/ბ ხიმინჯის ხ–13-ის არმირება

კ-2.15

A3

მონ. რ/ბ ხიმინჯის ხ–14-ის არმირება

ჭრილი 2–2

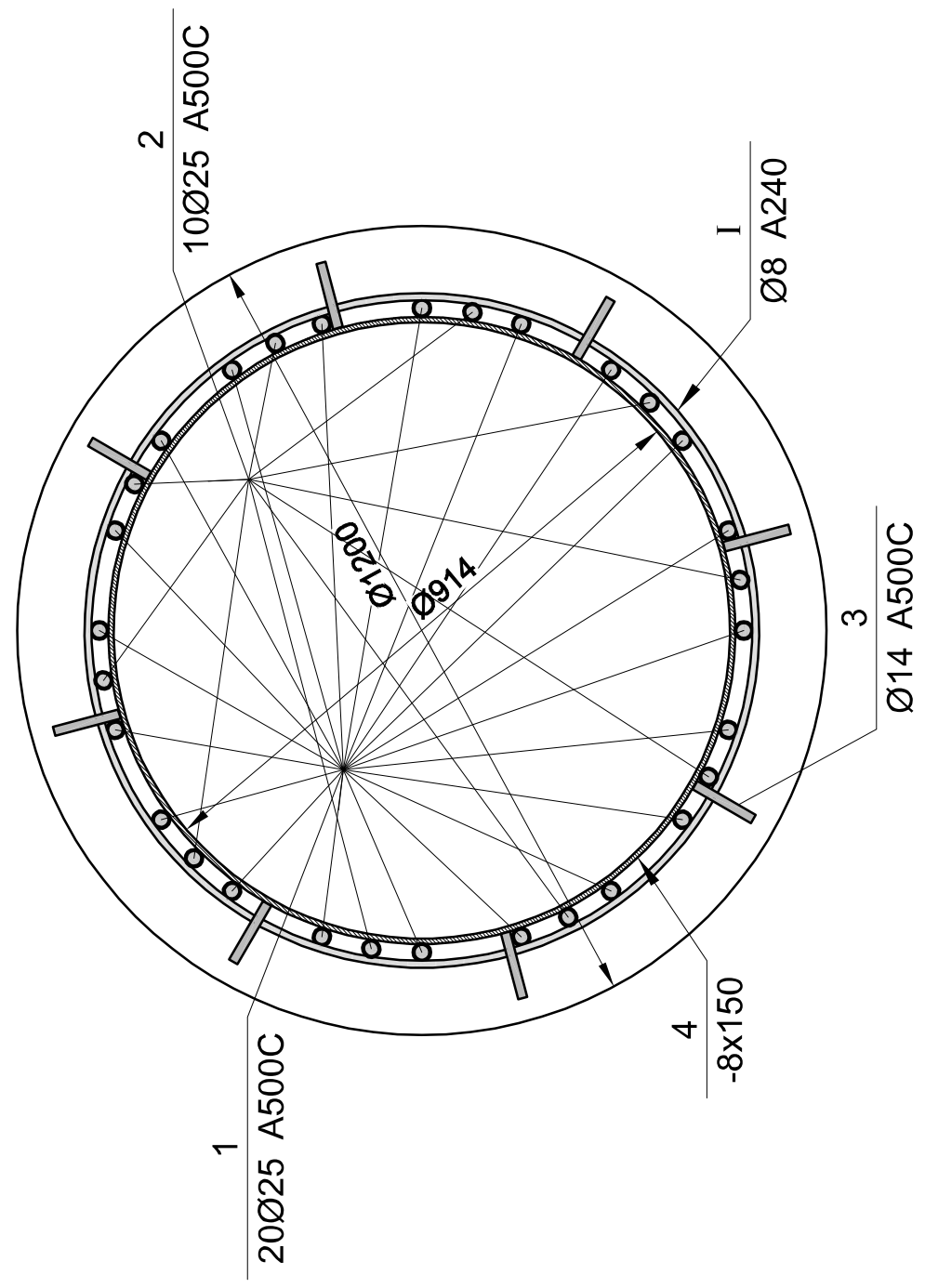

ჭრილი 1–1

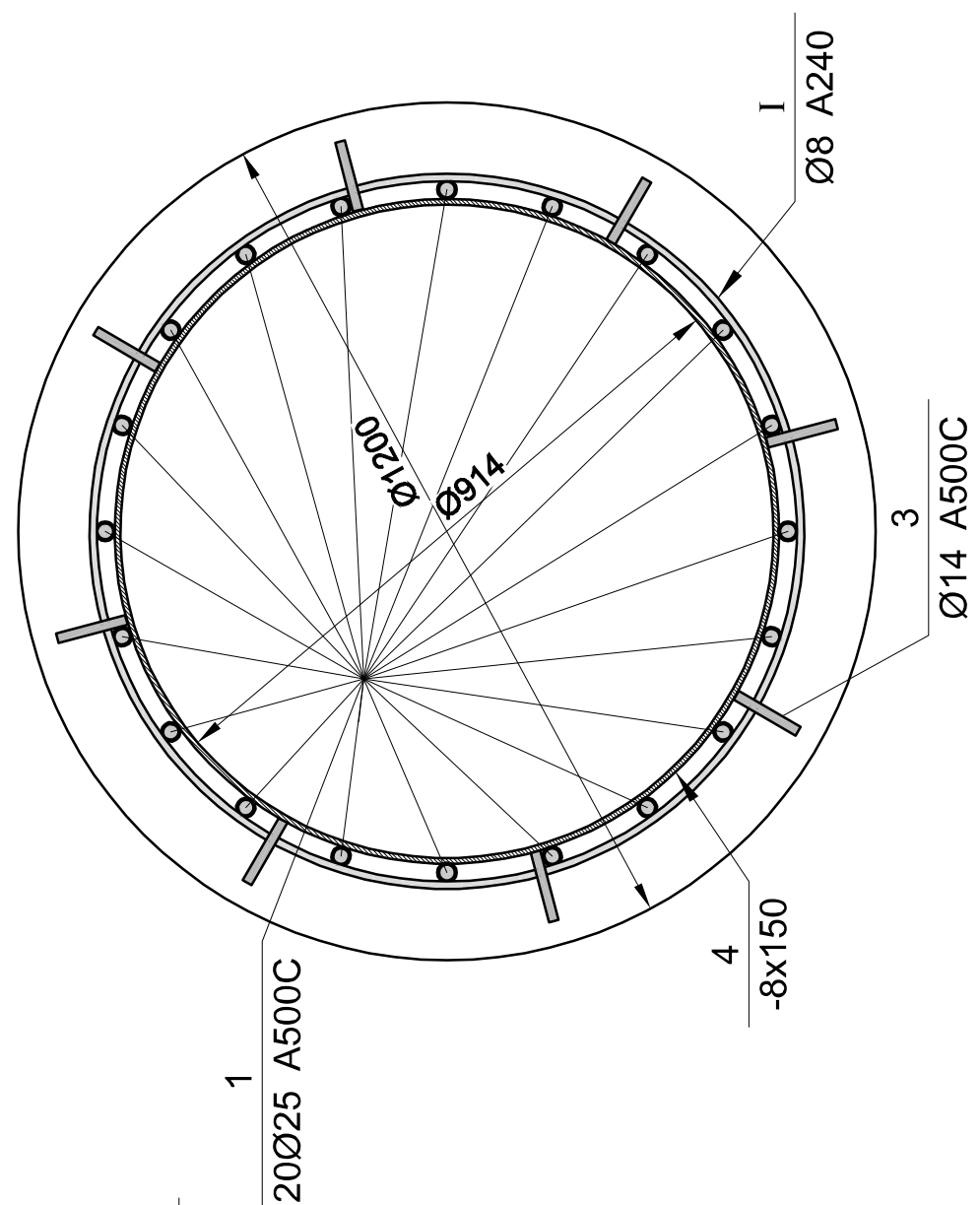

ლითონის სამონტაჟო ელემენტი, დეტალი-1
ბიჯი 2000 მმ.

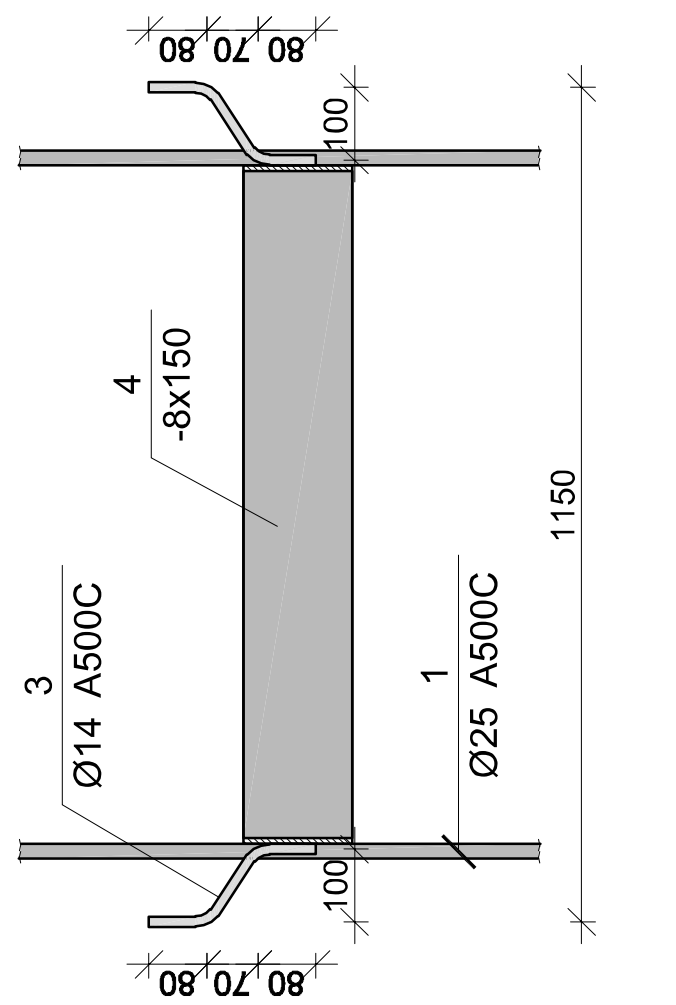

პოზ.	Ø [მმ.]	ესკიზი [მმ.]	სიგრძე [მმ.]
1	Ø25	-:-	-:-
2	Ø25	250 / 3750 / 250	4000

არმატურის გადაბმის დეტალი
50Ø

მონ. რ/ბ ხიმინჯის ხ-14-ის სპეციფიკაცია

პოზ. №	Ø	L მმ.	n ცალი	Ln მ.	Ø	ΣLn მ.	ერთეული მეტრის წონა კგ.	წონა კგ. A240	წონა კგ. A500C	ბეტონი B 35 V; მ³
1	2	3	4	5	6	7	8	9	10	11
1	25 A500C	30400	20	608.00	8 A240	570.00	0.39	224.91		30.08
2	25 A500C	4000	10	40.00	14 A500C	34.32	1.21		41.47	
3	14 A500C	330	104	34.32	25 A500C	648.00	3.85		2496.98	
I	8 A240	-	-	570.00						
							∑	224.91	2538.46	30.08
							n= 23	5173.01	58384.48	691.95
									91.85	კუბ³

ლითონის სამონტაჟო ელემენტის სპეციფიკაცია

პოზ. №	მასალის დასახელება	მასალის კვეთი	L მმ.	n ცალი	Ln მ.	ერთეულის წონა, კგ	ჯამური წონა, კგ
1	2	3	5	6	7	8	9
4	ლითონის ფურცელი	8 x 150	2900	13	37.70	9.42	355.13
						2% შედუღება	7.10
						∑	362.24
						n=23	8331.44

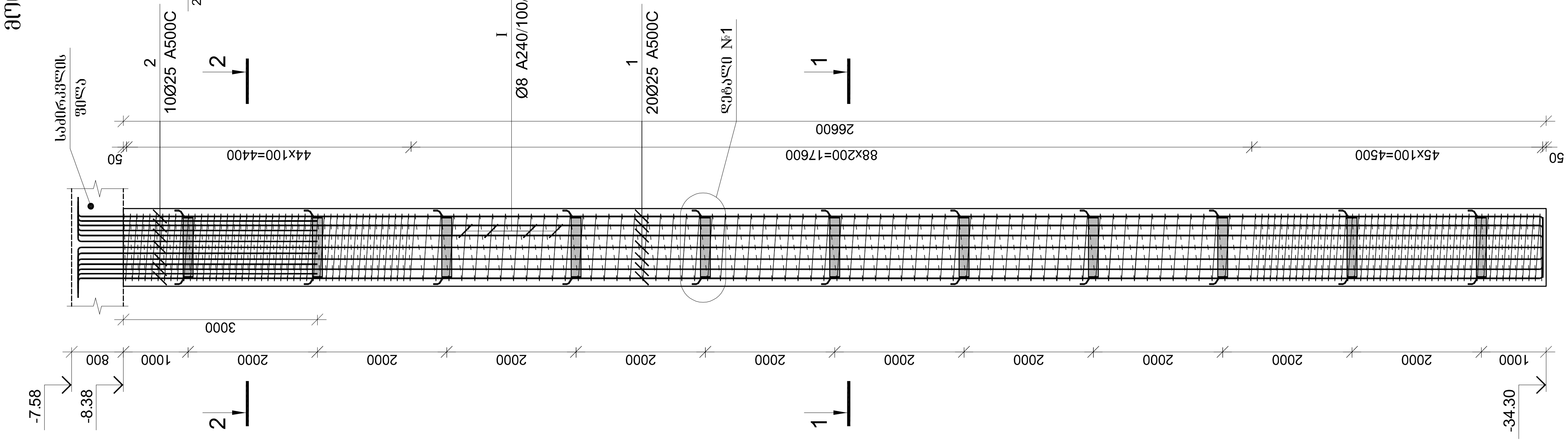

კაპიტელი ჯგუფი
საპროექტო კომპანია
CAPITELI GROUP
Capiteli group
ENGINEERING COMPANY

პროექტის დასახელება
მრავალფუნქციური კომპლექსი

პროექტის მისამართი
ქ. თბილისი, უნივერსიტეტის ქ. №2-ს ტერიტორიაზე (ს/კ 01.14.06.008.089; 01.14.06.008.349 და 01.14.06.008.350)

დამკვეთი
შ.პ.ს. "სითი დეველოპმენტ"

D ბლოკი

სტადია	თარიღი	განმარტება
მპ	2022 წ.	

დაკვეთის №

CAD DWG ფაილი konsteuqciebi (d bloki).dwg

დირექტორი: ა. კორტავა
მთ. კონსტრუქტორი: დ. ლონდაძე
შეასრულა ა. ლონდაძე
შეამოწმა დ. ლონდაძე
საავტორო უფლებები კაპიტელი ჯგუფი

ნახაზის დასახელება
მონ. რ/ბ ხიმინჯის ხ–14-ის არმირება

კ-2.16

A3

მონ. რ/ბ ხიმინჯის ხ–15-ის არმირება

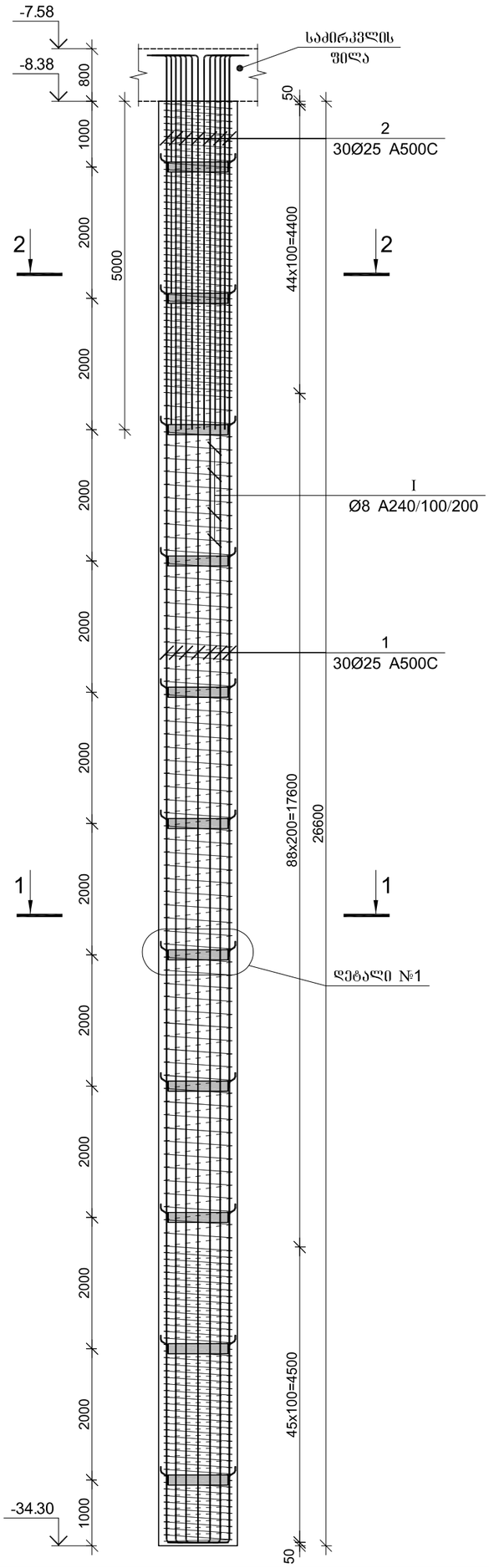

ჭრილი 1–1

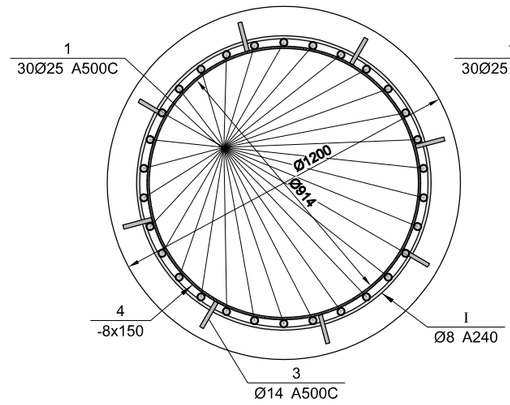

ჭრილი 2–2

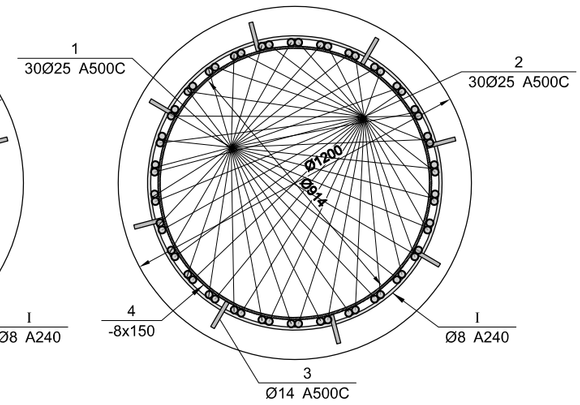

ლითონის სამონტაჟო ელემენტი, დეტალი-1
ბიჯი 2000 მმ.

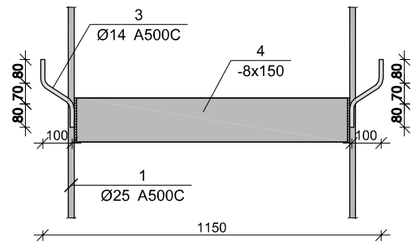

პოზ.	Ø [მმ.]	სქემა [მმ.]	სიგრძე [მმ.]
①	Ø25	250 – 250	-:-
②	Ø25	250 – 5750	6000

არმატურის გადაბმის დეტალი

მონ. რ/ბ ხიმინჯის ხ–15-ის სპეციფიკაცია

არმატურის სპეციფიკაცია					არმატურის ამოკრეფა					ბეტონი B 35
პოზ. №	Ø	L მმ.	n ცალი	Ln მ.	Ø	∑ Ln მ.	ერთეული მეტრის წონა კგ.	წონა კგ. A240	წონა კგ. A500C	V; მ³
1	2	3	4	5	6	7	8	9	10	11
1	25 A500C	30400	30	912.00	8 A240	570.00	0.39	224.91		30.08
2	25 A500C	6000	60	360.00	14 A500C	34.32	1.21		41.47	
3	14 A500C	330	104	34.32	25 A500C	1272.00	3.85		4901.49	
I	8 A240	-	-	570.00						
						∑		224.91	4942.96	30.08
						n= 2		449.83	9885.92	60.17
									171.78	კგ/მ³

ლითონის სამონტაჟო ელემენტის სპეციფიკაცია

პოზ. №	მასალის დასახელება	მასალის კვეთი	L მმ.	n ცალი	Ln მ.	ერთეულის წონა; კგ	ჯამური წონა; კგ
1	2	3	5	6	7	8	9
4	ლითონის შირუიტა	8 x 150	2900	13	37.70	9.42	355.13
						2% შედულებაზე	7.10
						∑	362.24
						n=2	724.47

არქიტექტორი: ბაკურ ფუტკარაძე
არქიტექტორი: ნინო ბერიძე
არქიტექტორი: ნინო ბერიძე
არქიტექტორი: ნინო ბერიძე

პროექტის დასახელება
მრავალფუნქციური კომპლექსი

პროექტის მისამართი
ქ. ბათუმში, ზღვისპირა ნაწილის ქ. №2-ს ტერიტორიაზე (ს/კ 01.14.06.008.089; 01.14.06.008.349 და 01.14.06.008.350)

დამკვეთი
შპს. "ბათუმი დეველოპმენტ"

D ბლოკი

სტადია მუშა ნახაზებია
ეტ 2022 წ.

დამკვეთის №

CAD DWG ფაილი konstruqciebi (d blok).dwg

დირექტორი: ა. ბერიძე
გიპ. კონსტრუქტორი: ლ. ლეჟავა
შესრულება: ა. ლეჟავა
შემოწმება: ლ. ლეჟავა
საპროექტო უფლებები: ჯპეტელი ჯგუფი
ნახაზის დასახელება

მონ. რ/ბ ხიმინჯის ხ–15-ის არმირება

ნახაზის №: ჯ-2.17
ფორმატი: A3

მონ. რ/ბ საძირკვლის ფილის ქვედა შრის არმირება ასოთა ღერძის გასწვრივ

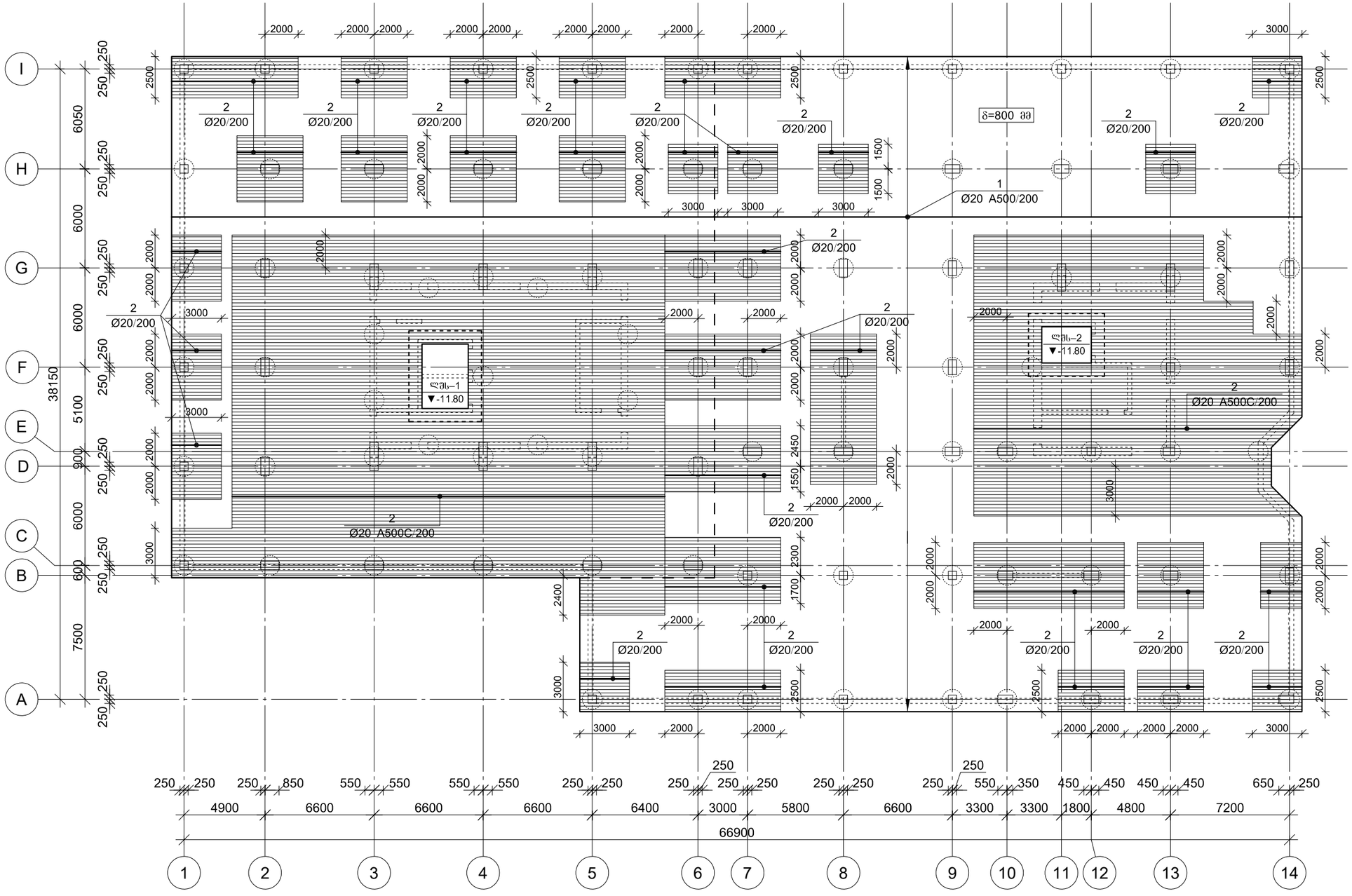

არმატურის გადაღებით გადაბმის დეტალი

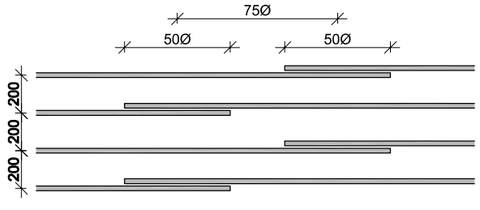

CAPITELI GROUP

კაპიტელი ჯგუფი
საინჟინრო კომპანია
Capiteli group
ENGINEERING COMPANY

პროექტის დასახელება
მრავალფუნქციური კომპლექსი

პროექტის მისამართი
ქ. თბილისი, უნივერსიტეტის ქ. №2-ს ტერიტორიაზე (ს/კ 01.14.06.008.089; 01.14.06.008.349 და 01.14.06.008.350)

დამკვეთი
შ.პ.ს. "სითი დეველოფმენტ"

D ბლოკი

სტადია	მთარგმნელი	განმარტება
მპ	2022 წ.	

დაკვეთის №

CAD DWG ფაილი: konsteuqciebi (d bloki).dwg

დირექტორი:	ა. კორტაჯა
მთ. კონსტრუქტორი:	დ. ლონღაძე
შეასრულა	ა. ლონღაძე
შეამოწმა	დ. ლონღაძე
საავტორო უფლებები	კაპიტელი ჯგუფი

ნახაზის დასახელება

მონ. რ/ბ საძირკვლის ფილის ქვედა შრის არმირება ასოთა ღერძის გასწვრივ

კ-2.18

A3

მონ. რ/ბ საძირკვლის ფილის ქვედა შრის არმირება ციფრთა ღერძის გასწვრივ

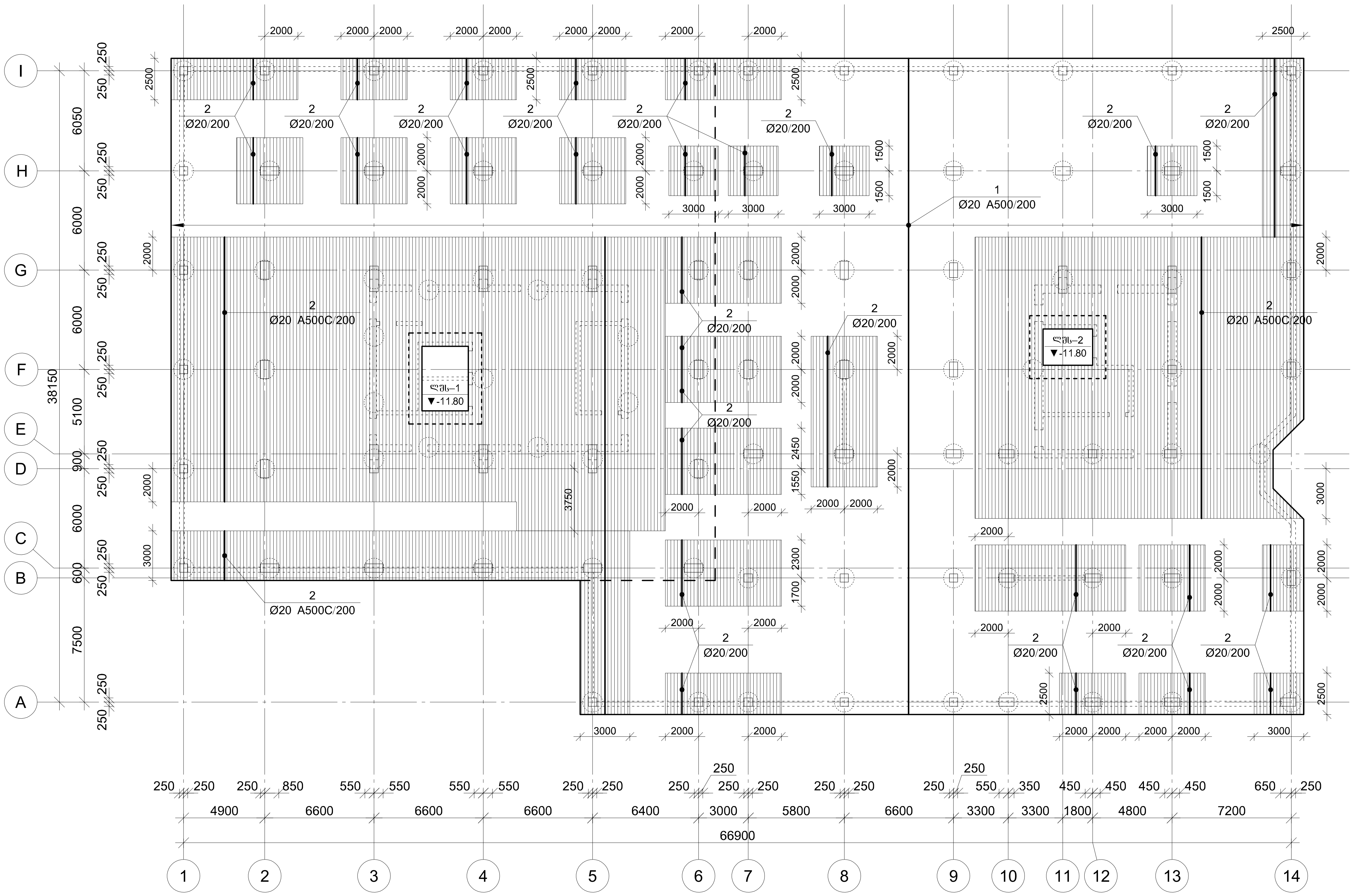

არმატურის გადადებით გადაბმის დეტალი

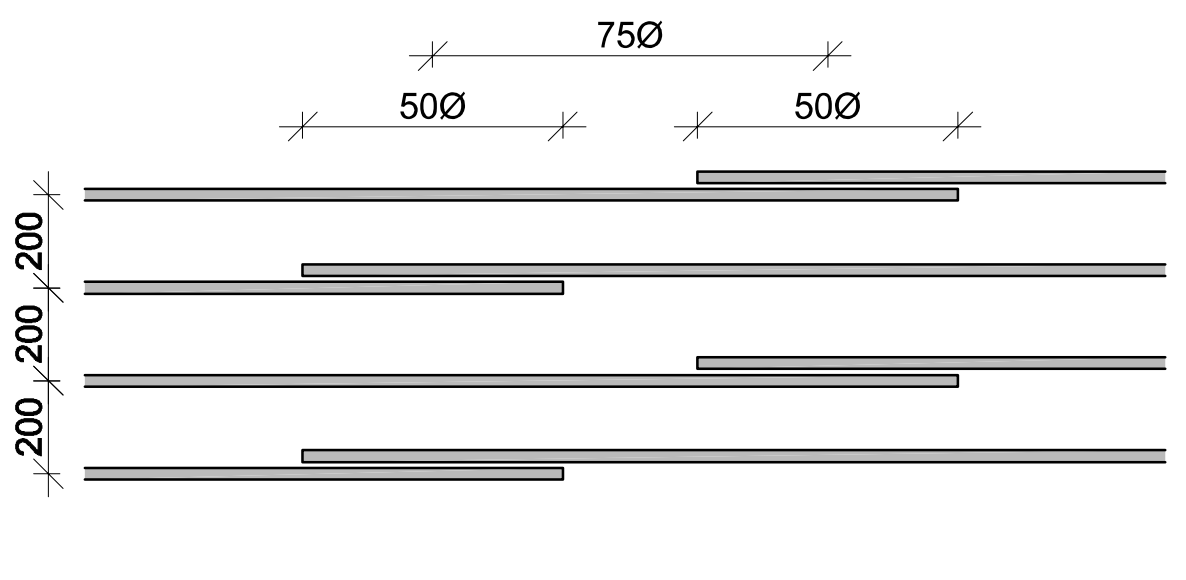

კაპიტელი ჯგუფი
საინჟინრო კომპანია
Capiteli group
ENGINEERING COMPANY
CAPITELI GROUP

პროექტის დასახელება
მრავალფუნქციური კომპლექსი

პროექტის მისამართი
ქ. თბილისი, უნივერსიტეტის ქ. №2-ს ტერიტორიაზე (ს/კ 01.14.06.008.089; 01.14.06.008.349 და 01.14.06.008.350)

დამკვეთი
შ.პ.ს. "სითი დეველოპმენტ"

D ბლოკი

სტადია	თარიღი	განმარტება
მპ	2022 წ.	

დაკვეთის №

CAD DWG ფაილი konsteuqciebi (d bloki).dwg

დირექტორი:	ა. კორტავა
მთ. კონსტრუქტორი:	დ. ლონდაძე
შეასრულა	ა. ლონდაძე
შეამოწმა	დ. ლონდაძე
საავტორო უფლებები	კაპიტელი ჯგუფი

ნახაზის დასახელება

მონ. რ/ბ საძირკვლის ფილის ქვედა შრის არმირება ციფრთა ღერძის გასწვრივ

კ-2.19

A3

მონ. რ/ბ საძირკვლის ფილის ქვედა შრის დამატებითი არმირება (ბადე-2)

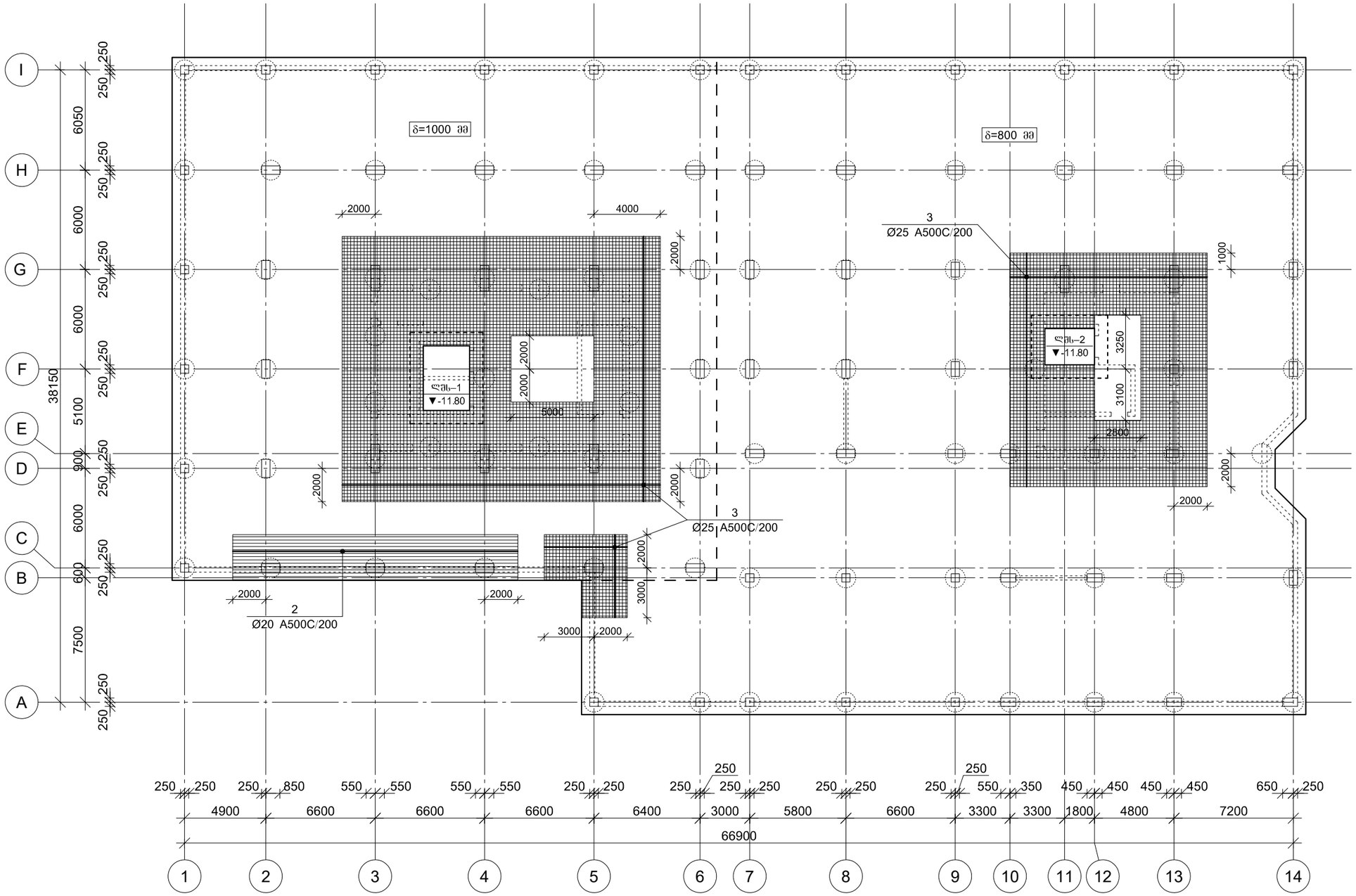

CAPITELI GROUP

კაპიტელი ჯგუფი
საინჟინრო კომპანია
Capiteli group
ENGINEERING COMPANY

პროექტის დასახელება
მრავალფუნქციური კომპლექსი

პროექტის მისამართი
ქ. თბილისი, უნივერსიტეტის ქ. №2-ს ტერიტორიაზე (ს/კ 01.14.06.008.089; 01.14.06.008.349 და 01.14.06.008.350)

დამკვეთი
შ.პ.ს. "სითი დეველოფმენტ"

D ბლოკი

სტადია	მთარიღი	განმარტება
მპ	2022 წ.	

დაკვეთის №

CAD DWG ფაილი konsteuqciebi (d bloki).dwg

დირექტორი:	ა. კორტავა
მთ. კონსტრუქტორი:	დ. ლონდაძე
შეასრულა	ა. ლონდაძე
შეამოწმა	დ. ლონდაძე
საპტორო უფლებები	კაპიტელი ჯგუფი

ნახაზის დასახელება

მონ. რ/ბ საძირკვლის ფილის ქვედა შრის დამატებითი არმირება (ბადე-2)

კ-2.20

A3

მონ. რ/ბ საძირკვლის ფილის გედა შრის არმირება ცისფრთა ღერძის გასწვრივ

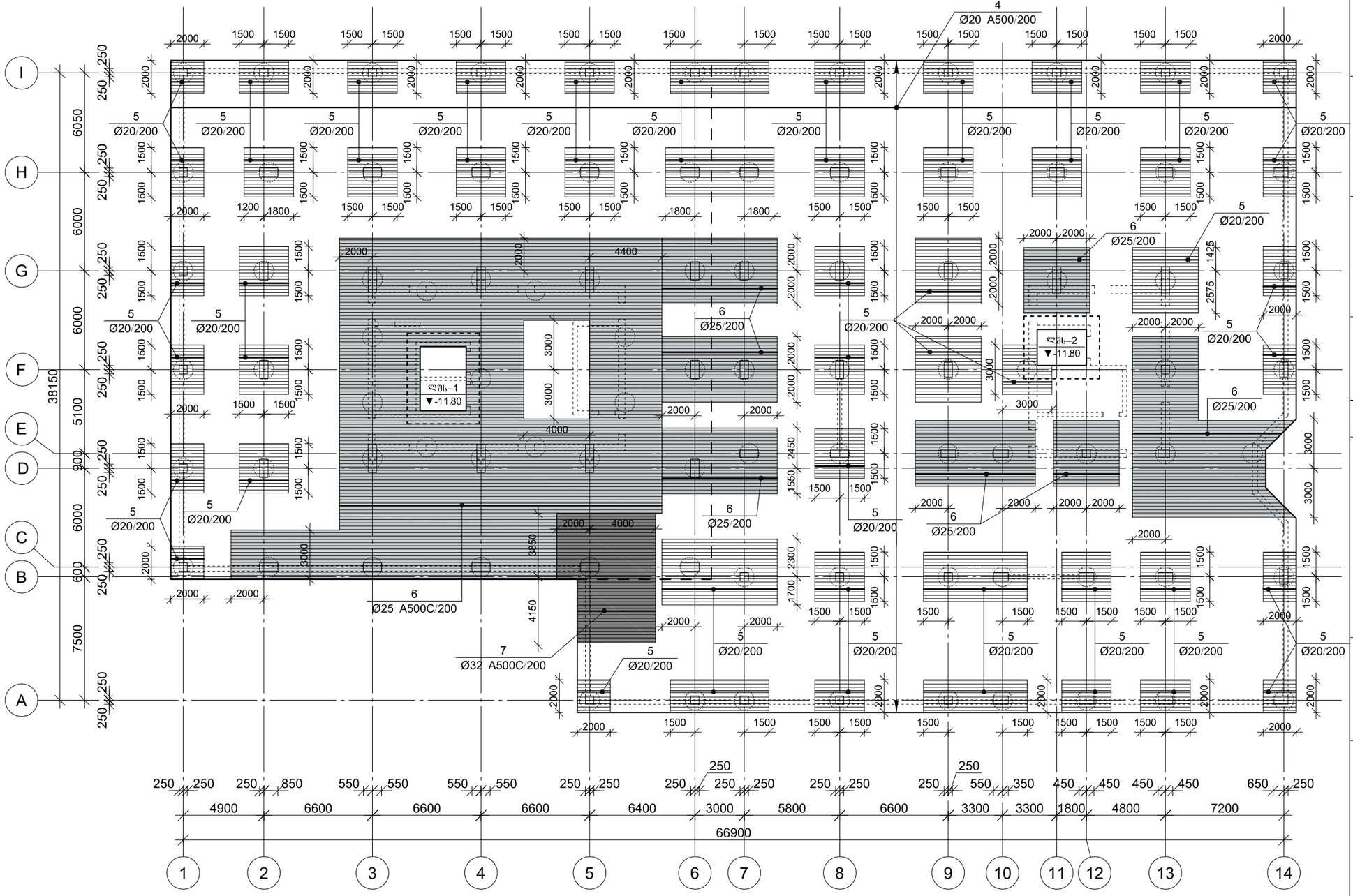

არმატურის გადაღებით გადაბმის დეტალი

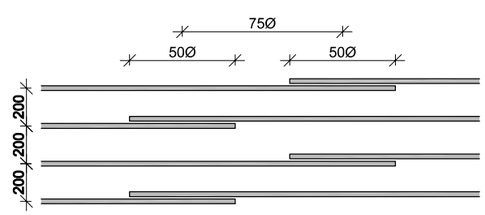

CAPITELI GROUP

კაპიტელი ჯგუფი
საინჟინრო კომპანია
Capiteli group
ENGINEERING COMPANY

პროექტის დასახელება
მრავალფუნქციური კომპლექსი

პროექტის მისამართი
ქ. თბილისი, უნივერსიტეტის ქ. №2-ს ტერიტორიაზე (ს/კ 01.14.06.008.089; 01.14.06.008.349 და 01.14.06.008.350)

დამკვეთი
შ.პ.ს. "სითი დეველოფმენტ"

D ბლოკი

სტადია	მთარლი	განმარტება
მპ	2022 წ.	

ლაკვეთის №

CAD DWG ფაილი konsteuqciebi (d bloki).dwg

დირექტორი:	ა. კორტავა
მთ. კონსტრუქტორი:	დ. ლონღაძე
შესრულა	ა. ლონღაძე
შეამოწმა	დ. ლონღაძე
საავტორო უფლებები	კაპიტელი ჯგუფი

ნახაზის დასახელება

მონ. რ/ბ საძირკვლის ფილის გედა შრის არმირება ცისფრთა ღერძის გასწვრივ

კ-2.21

A3

მონ. რ/ბ საძირკვლის ფილის გედა შრის არმირება ცილინდრთა ღერძის გასწვრივ

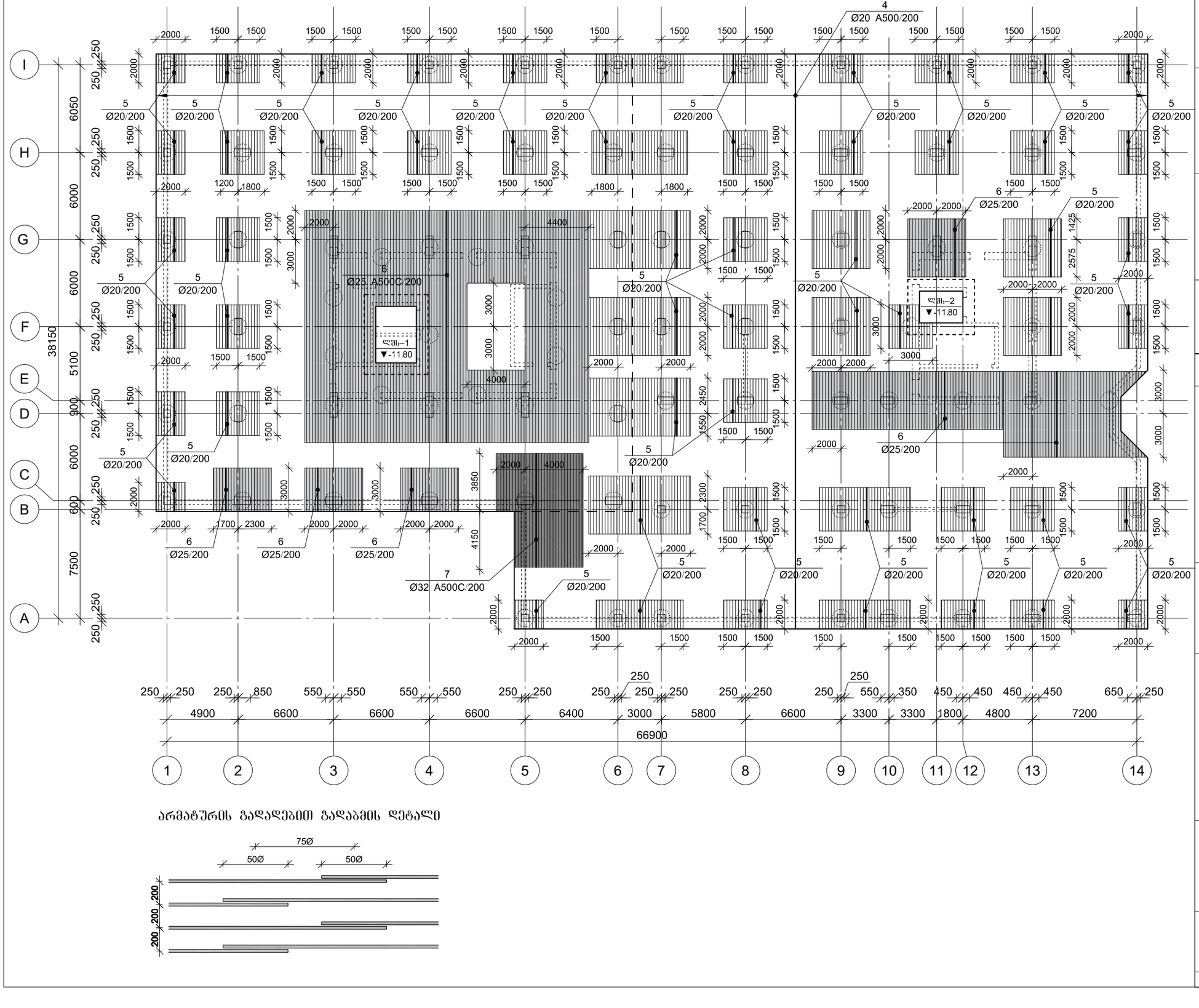

არმატურის გადაღებით გადაბმის დეტალი

CAPITELI GROUP

კაპიტელი ჯგუფი
საინჟინრო კომპანია
Capiteli group
ENGINEERING COMPANY

პროექტის დასახელება
მრავალფუნქციური კომპლექსი

პროექტის მისამართი
ქ. თბილისი, უნივერსიტეტის ქ. №2-ს ტერიტორიაზე (ს/კ 01.14.06.008.089; 01.14.06.008.349 და 01.14.06.008.350)

დამკვეთი
შ.პ.ს. "სითი დეველოფმენტ"

D ბლოკი

სტადია	მთარლი	განმარტება
მპ	2022 წ.	

დაკვეთის №

CAD DWG ფაილი konsteuqciebi (d bloki).dwg

დირექტორი:		ა. კორტაჯა
მთ. კონსტრუქტორი:		ლ. ლონღაძე
შეასრულა		ა. ლონღაძე
შეამოწმა		ლ. ლონღაძე
საავტორო უფლებები		კაპიტელი ჯგუფი

ნახაზის დასახელება

მონ. რ/ბ საძირკვლის ფილის გედა შრის არმირება ცილინდრთა ღერძის გასწვრივ

კ-2.22

A3

მრავალფუნქციური კომპლექსი

მონ. რ/ბ საძირკვლის ფილის განივი არმირება

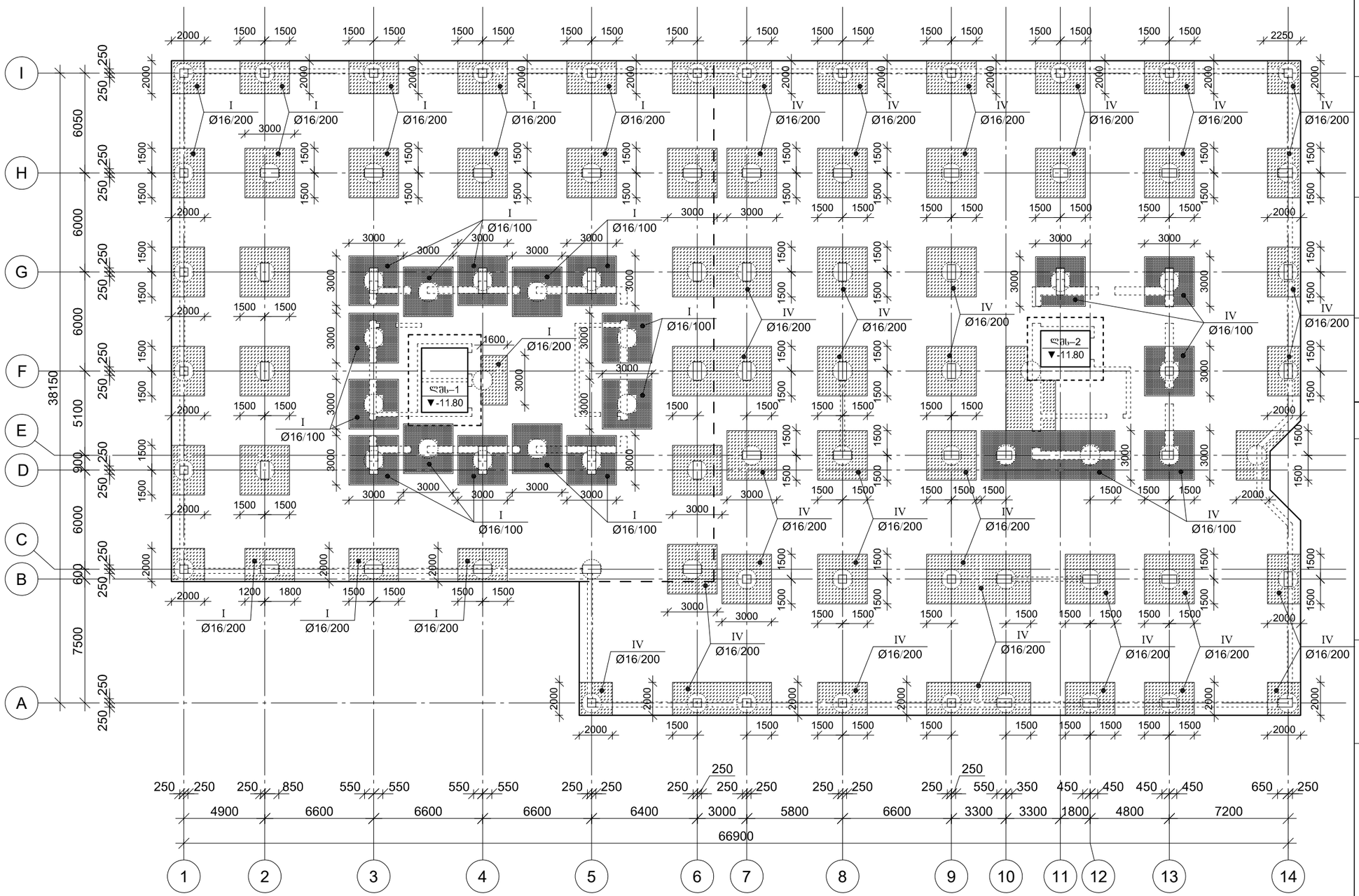

CAPITELI GROUP

კაპიტელი ჯგუფი
საინჟინრო კომპანია
Capiteli group
ENGINEERING COMPANY

პროექტის დასახელება
მრავალფუნქციური კომპლექსი

პროექტის მისამართი
ქ. თბილისი, უნივერსიტეტის ქ. №2-ს ტერიტორიაზე (ს/კ 01.14.06.008.089; 01.14.06.008.349 და 01.14.06.008.350)

დამკვეთი
შ.პ.ს. "სითი დეველოფმენტ"

D ბლოკი

სტადია	მაარილი	განმარტება
მპ	2022 წ.	

დაკვეთის №

CAD DWG ფაილი konsteuqciebi (d bloki).dwg

დირექტორი:	ა. კორტაძე
მთ. კონსტრუქტორი:	დ. ღონღაძე
შემასრულა	ა. ღონღაძე
შემამოწმა	დ. ღონღაძე
საავტორო უფლებები	კაპიტელი ჯგუფი

ნახაზის დასახელება

მონ. რ/ბ საძირკვლის ფილის განივი არმირება

ჯ-2.23

A3

საძირკვლის ფილის არმირების ფრაგმენტი

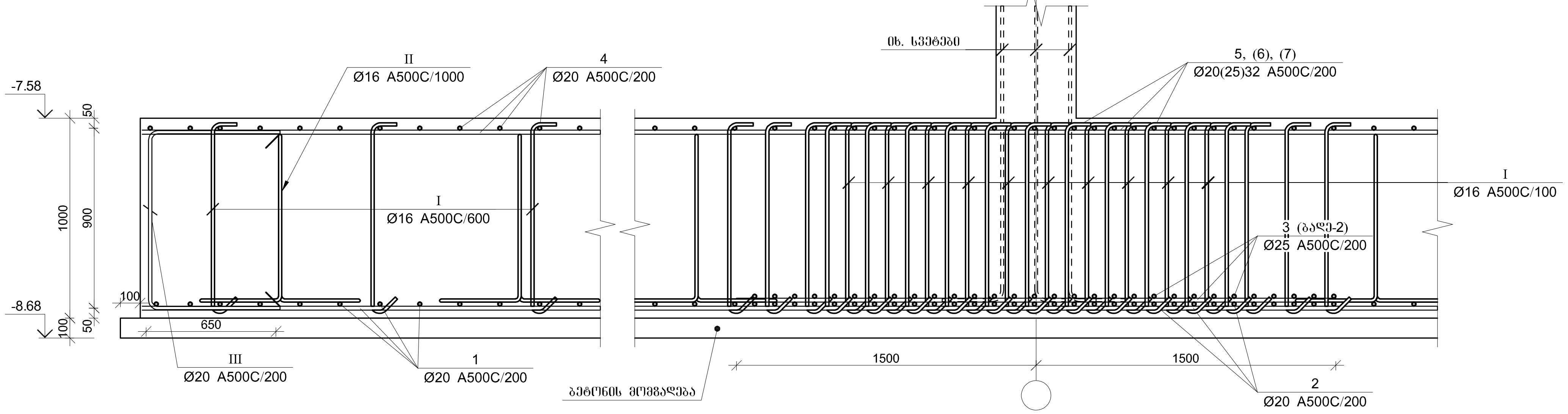

საძირკვლის ფილის არმირების ფრაგმენტი

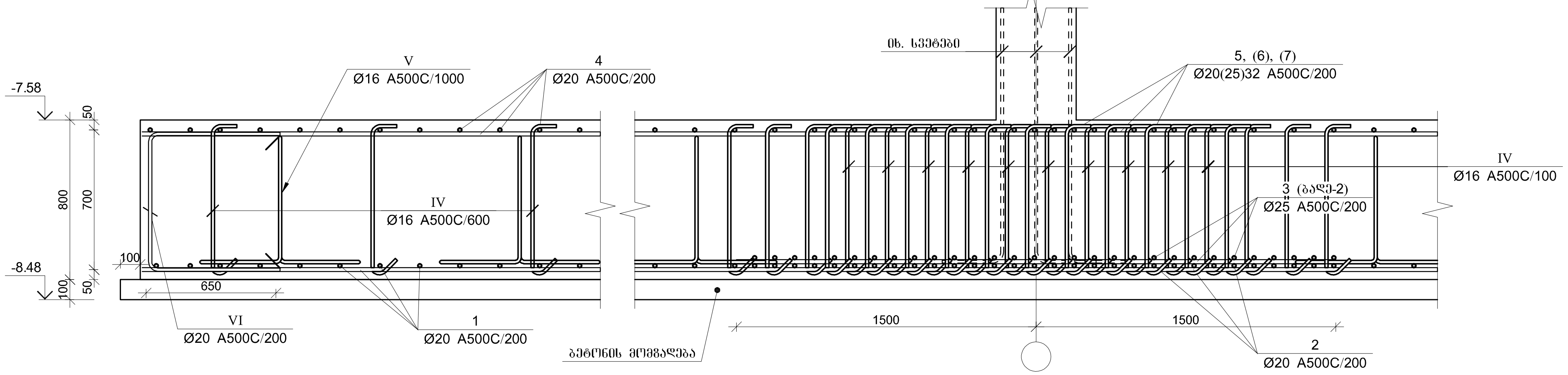

პოზ.	Ø [მმ.]	ესკიზი [მმ.]	სიგრძე [მმ.]
I	Ø16	950; 100; 100	1150
II	Ø16	500; 825; 825; 400; 400	2950
III	Ø20	800; 900; 800	2500
IV	Ø16	750; 100; 100	950
V	Ø16	500; 625; 625; 400; 400	2550
VI	Ø20	800; 700; 800	2300

მონ. რ/ბ საძირკვლის ფილის სპეციფიკაცია

არმატურის სპეციფიკაცია					არმატურის ამოკრეფა					ბეტონი B 35
პოზ. №	Ø	L მმ.	n ცალი	Ln მ.	Ø	∑ Ln მ.	1 გრძ. მ. წონა კგ.	წონა კგ. A240	წონა კგ. A500C	V; მ³
1	2	3	4	5	6	7	8	9	10	11
1	20 A500C	-	-	26720.00	16 A500C	36531.75	1.58		57659.52	2196.00
2	20 A500C	-	-	13680.00	20 A500C	74954.00	2.47		184848.26	
3	25 A500C	-	-	4220.00	25 A500C	9320.00	3.85		35913.40	
4	20 A500C	-	-	26720.00	32 A500C	422.00	6.31		2664.24	
5	20 A500C	-	-	4970.00						
6	25 A500C	-	-	5100.00						
7	32 A500C	-	-	422.00						
I	16 A500C	1150	14500	16675.00						
II	16 A500C	2950	1025	3023.75						
III	20 A500C	2500	520	1300.00						
IV	16 A500C	950	13800	13110.00						
V	16 A500C	2550	1460	3723.00						
VI	20 A500C	2300	680	1564.00			∑		281085.41	2196.00
						n= 1			281085.41	2196.00
ბეტონის მომზადება B15 $V_{ბეტ}$=253.00 მ³.									128.00	კგ/მ³

კაპიტელი ჯგუფი
სამშენებლო კომპანია
CAPITELI GROUP
Capiteli group
ENGINEERING COMPANY

პროექტის დასახელება
მრავალფუნქციური კომპლექსი

პროექტის მისამართი
ქ. თბილისი, უნივერსიტეტის ქ. №2-ს ტერიტორიაზე (ს/კ 01.14.06.008.089; 01.14.06.008.349 და 01.14.06.008.350)

დამკვეთი
შ.პ.ს. "სითი დეველოპმენტ"

D ბლოკი

სტადია	თარიღი	განმარტება
მპ	2022 წ.	

დაკვეთის №

CAD DWG ფაილი konsteuqciebi (d bloki).dwg

დირექტორი:	ა. კორტავა
მთ. კონსტრუქტორი:	ლ. ლონდაძე
შეასრულა	ა. ლონდაძე
შეამოწმა	ლ. ლონდაძე
საავტორო უფლებები	კაპიტელი ჯგუფი

ნახაზის დასახელება
მონ. რ/ბ საძირკვლის ფილის არმირების ფრაგმენტი და სპეციფიკაცია

კ-2.24

A3

მონ. რ/ბ ლიფტის შახტის საძირკვლის ლშს–1-ის არმირება

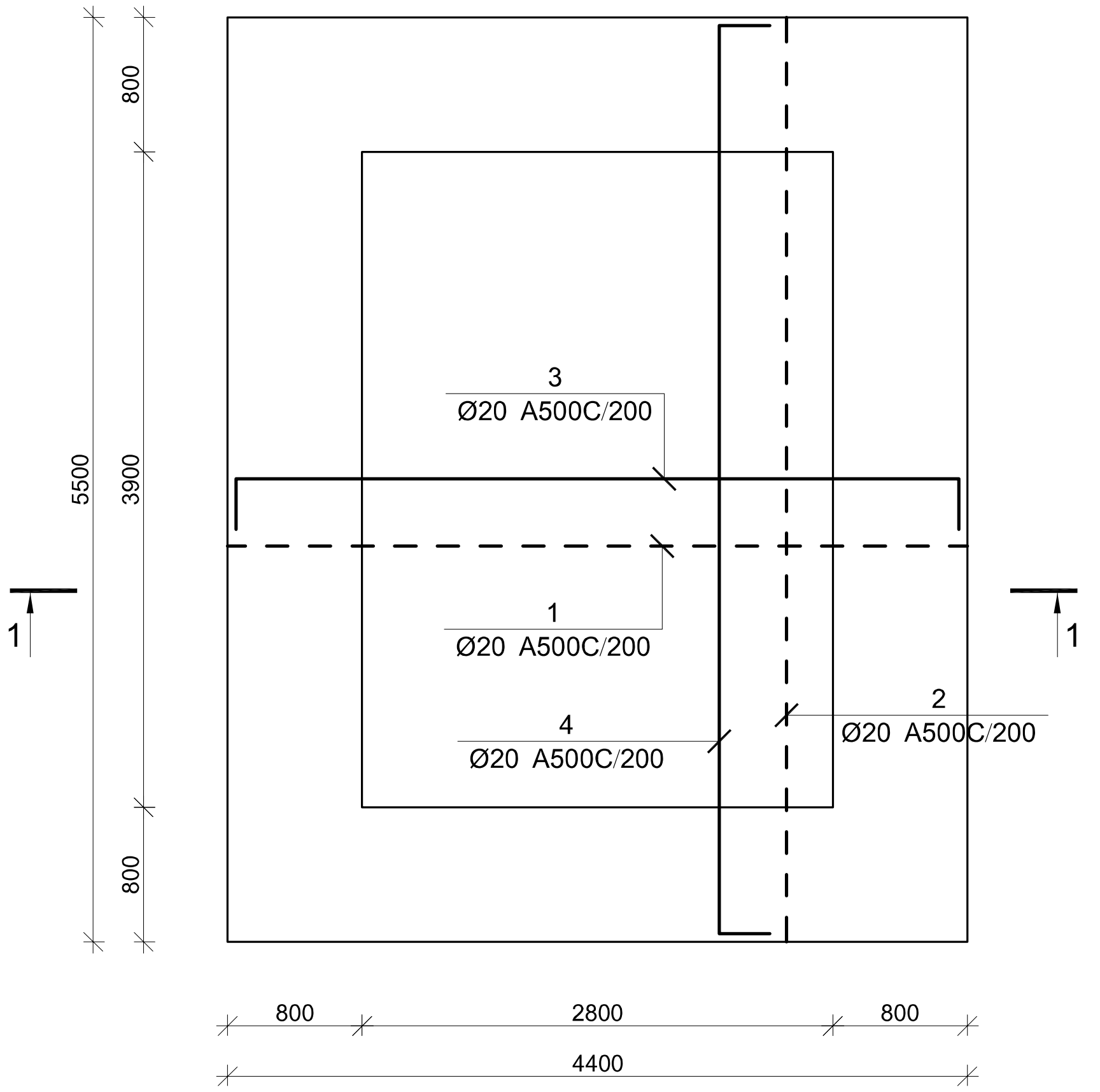

კვეთი 1–1

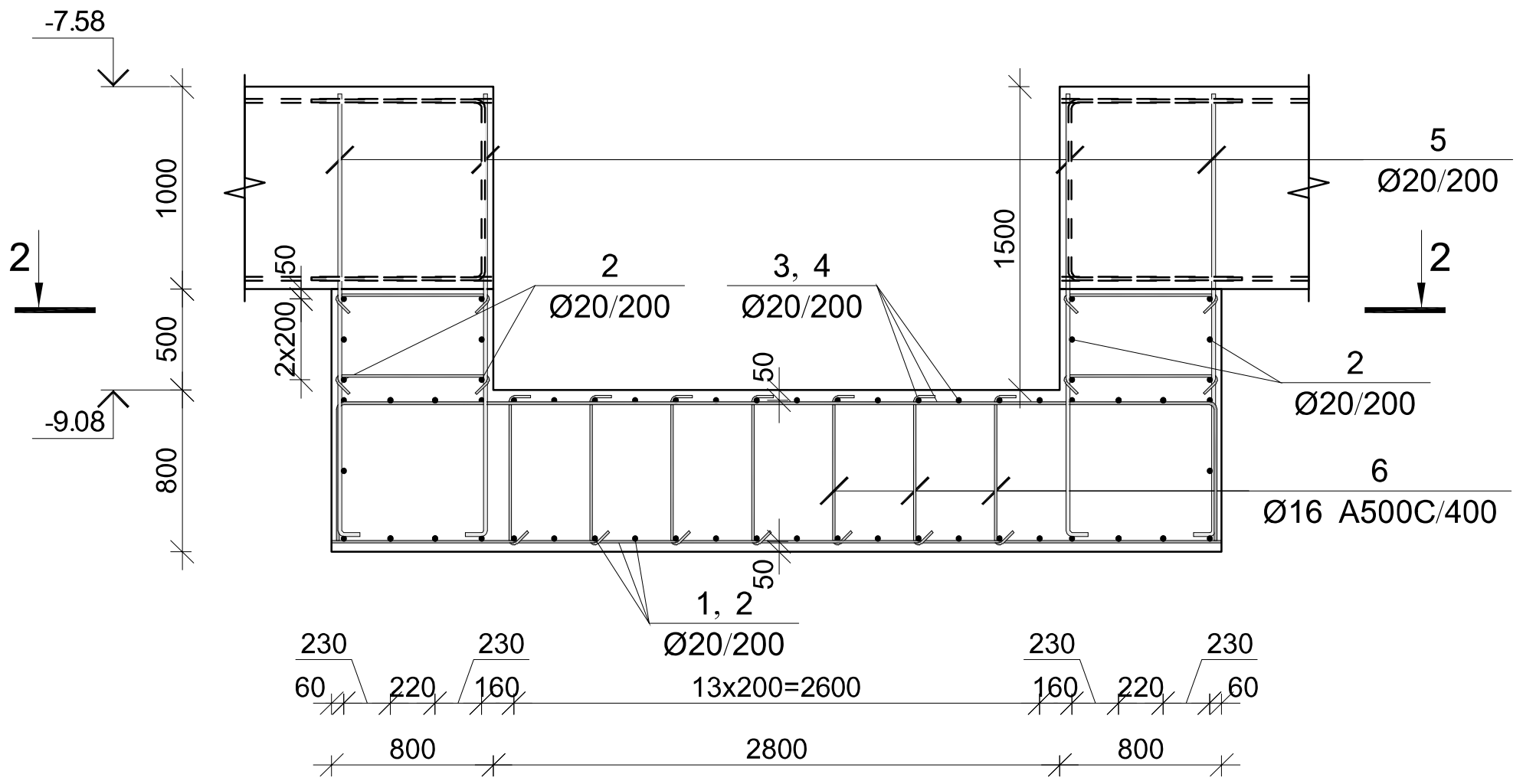

კვეთი 2–2

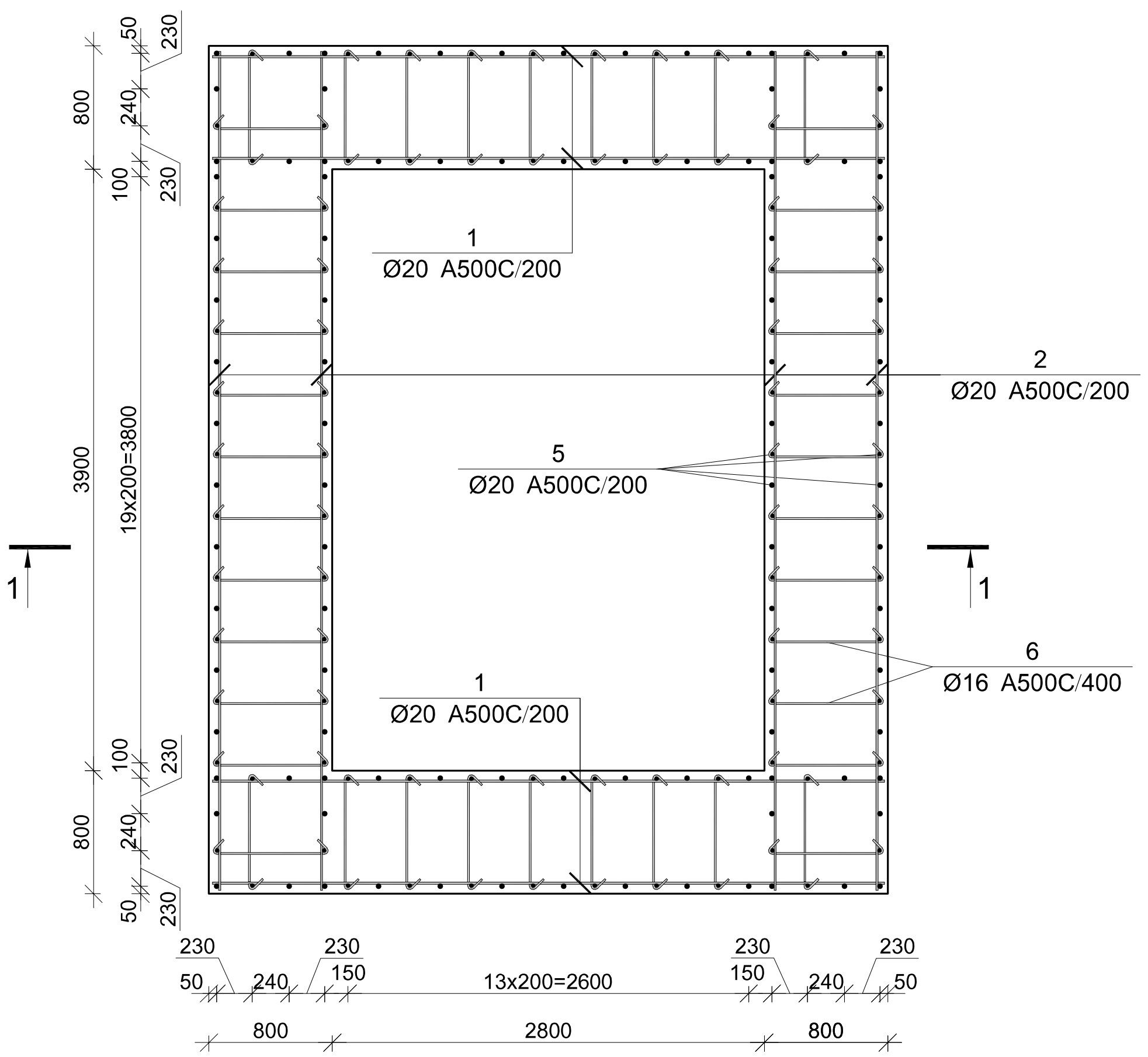

პოზ.	Ø [მმ.]	ესკიზი [მმ.]	სიგრძე [მმ.]
1	Ø20	4350	4350
2	Ø20	5450	5450
3	Ø20	700 / 4300 / 700	5700
4	Ø20	700 / 5400 / 700	6800
5	Ø20	200 / 2200	2400
6	Ø16	100 / 750 / 100	950

მონ. რ/ბ ლიფტის შახტის საძირკვლის ლშს–1-ის სპეციფიკაცია										
არმატურის სპეციფიკაცია					არმატურის ამოკრეფა					ბეტონი B 35
პოზ. №	Ø	L მმ.	n ცალი	Ln მ.	Ø	∑ Ln მ.	გრძივი მეტრის წონა კგ.	წონა კგ. A240	წონა კგ. A500C	V; მ³
1	2	3	4	5	6	7	8	9	10	11
1	20 A500C	4350	42	182.70	16 A500C	223.25	1.58		352.36	26.00
2	20 A500C	5450	36	196.20	20 A500C	1129.70	2.47		2786.02	
3	20 A500C	5700	28	159.60						
4	20 A500C	6800	22	149.60						
5	20 A500C	2400	184	441.60						
6	16 A500C	950	235	223.25			∑		3138.38	26.00
						n= 1			3138.38	26.00
									120.71	კგ/მ³

კაპიტელი ჯგუფი
საინჟინრო კომპანია
Capiteli group
ENGINEERING COMPANY
CAPITELI GROUP

პროექტის დასახელება
მრავალფუნქციური კომპლექსი

პროექტის მისამართი
ქ. თბილისი, უნივერსიტეტის ქ. №2-ს ტერიტორიაზე (ს/კ 01.14.06.008.089; 01.14.06.008.349 და 01.14.06.008.350)

დამკვეთი
შ.პ.ს. "სითი დეველოპმენტ"

D ბლოკი

სტადია	თარიღი	განმარტება
მპ	2022 წ.	

დაკვეთის №

CAD DWG ფაილი konsteuqciebi (d bloki).dwg

დირექტორი: ა. კორტავა
მთ. კონსტრუქტორი: დ. ლონდაძე
შეასრულა ა. ლონდაძე
შეამოწმა დ. ლონდაძე
საავტორო უფლებები კაპიტელი ჯგუფი

ნახაზის დასახელება
მონ. რ/ბ ლიფტის შახტის საძირკვლის ლშს–1-ის არმირება

კ-2.25

A3

მონ. რ/ბ ლიფტის შახტის საძირკვლის ლშ–2-ის არმირება

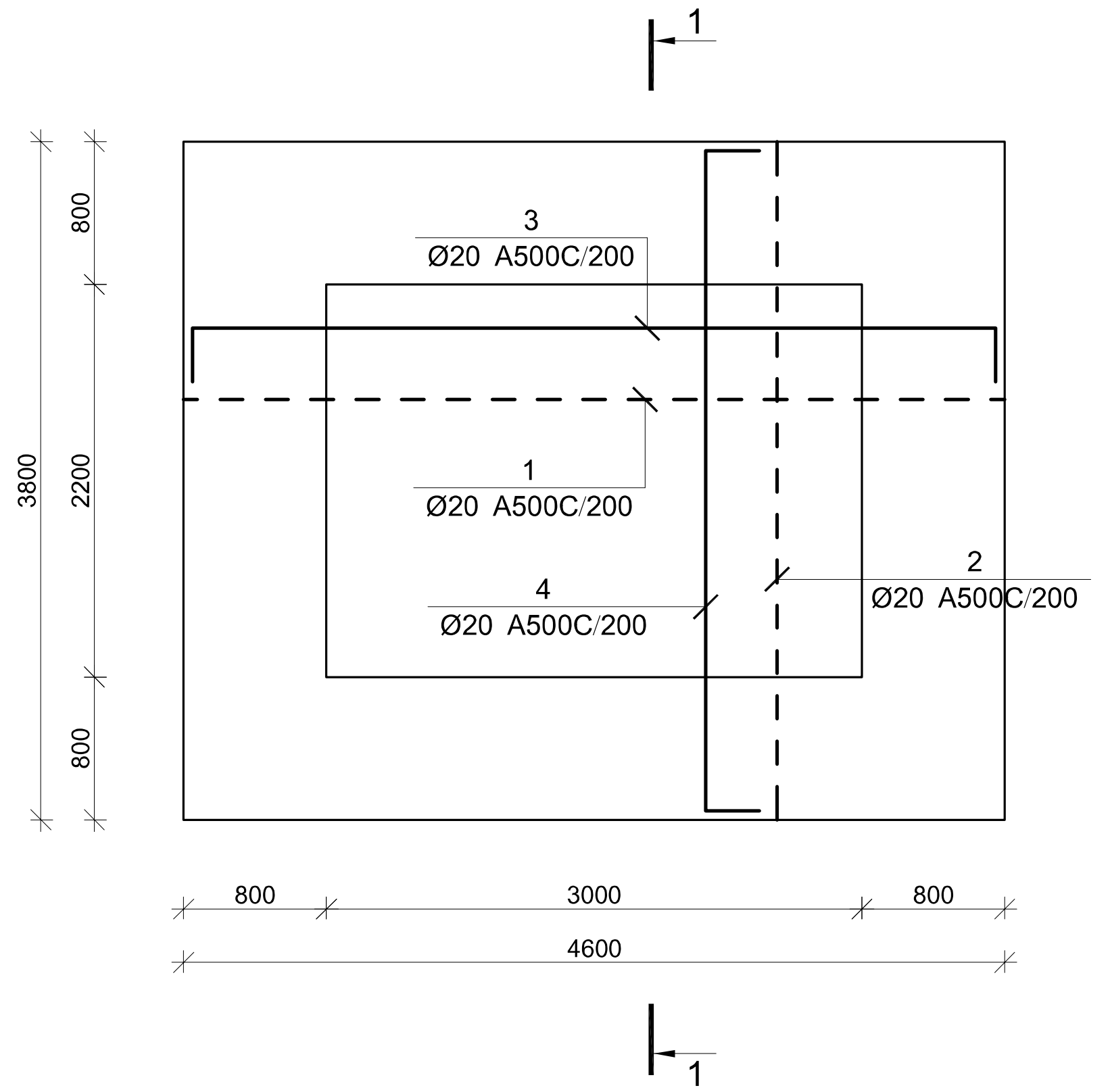

კვეთი 1–1

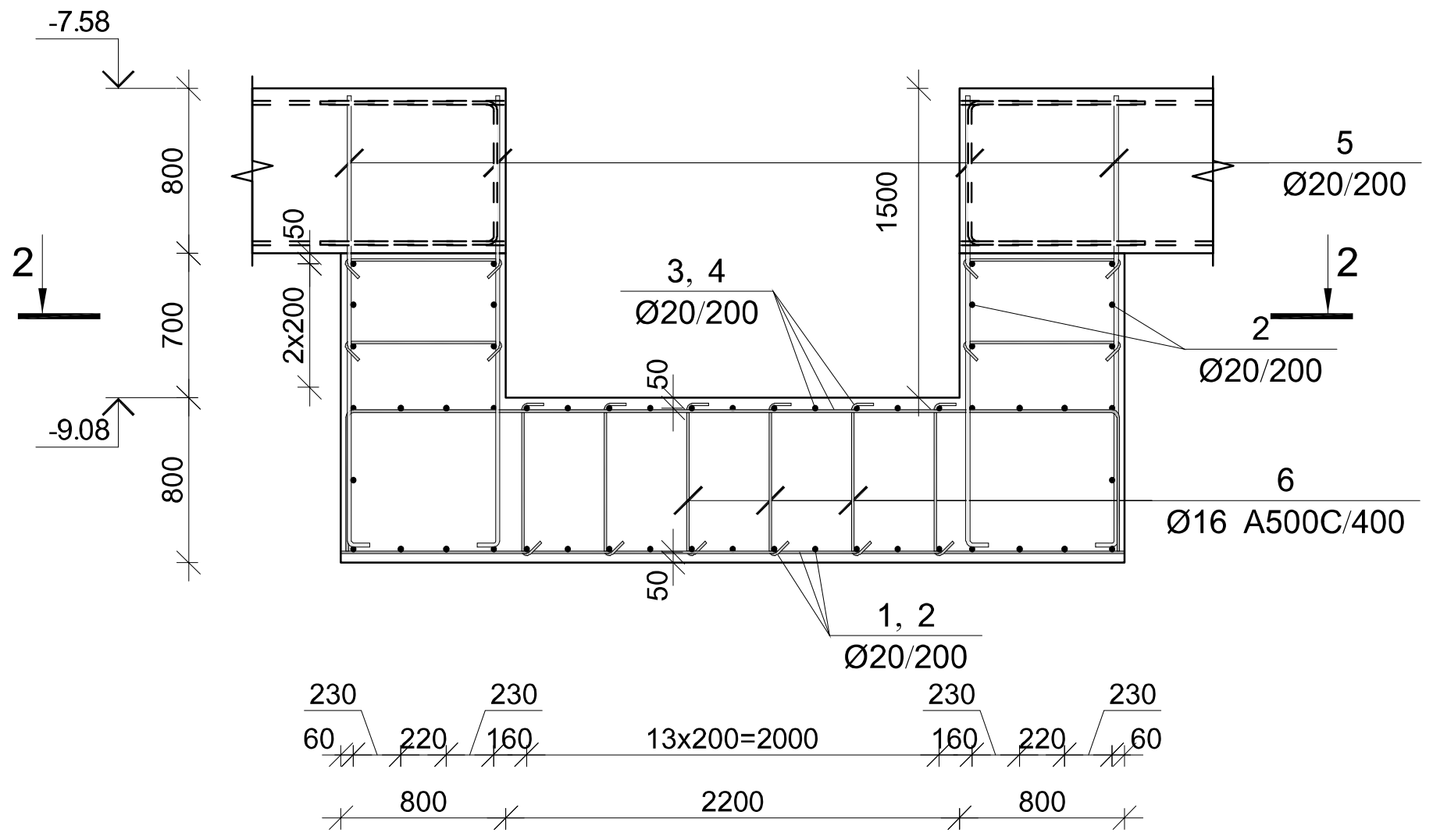

კვეთი 2–2

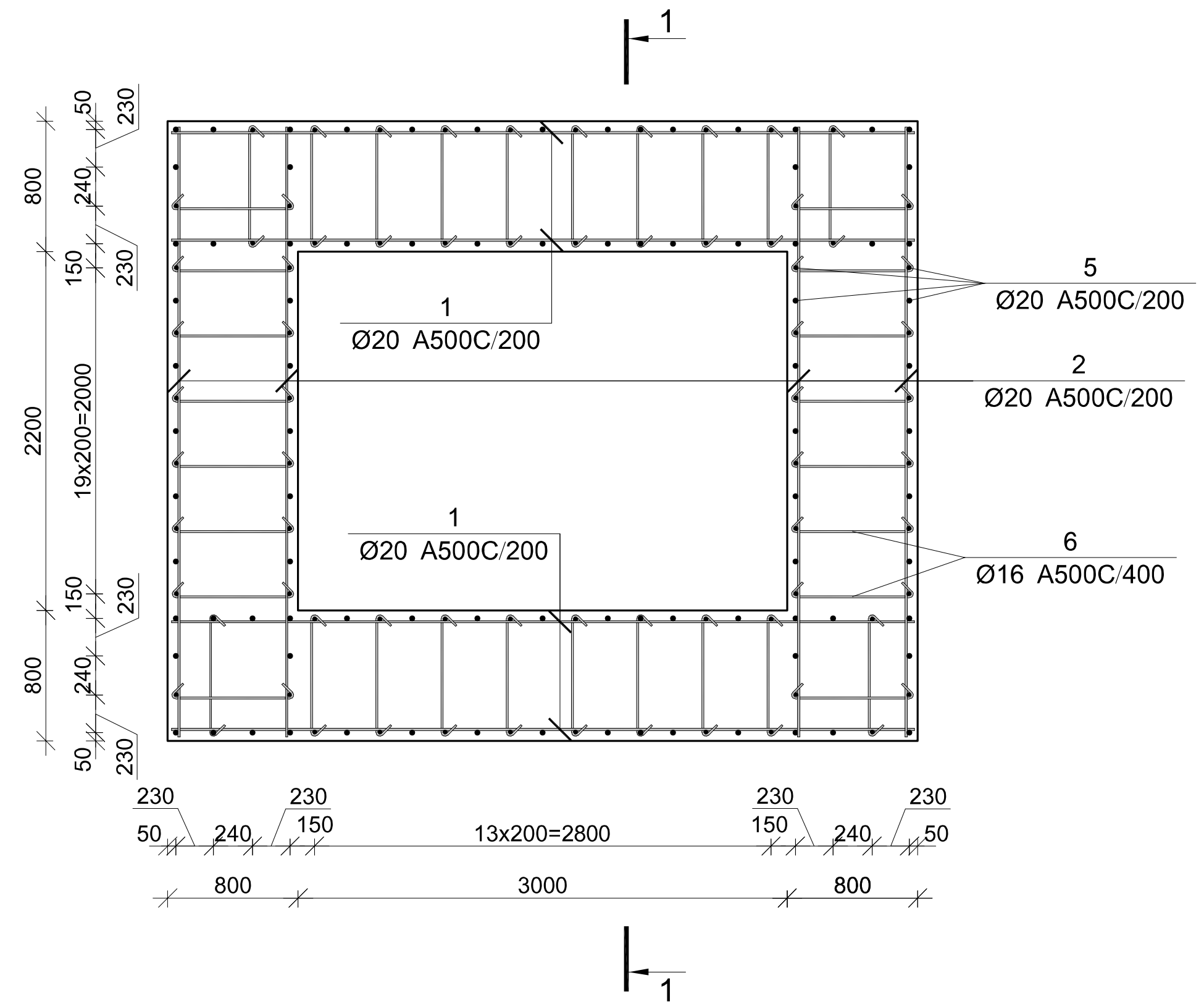

პოზ.	Ø [მმ.]	ესკიზი [მმ.]	სიგრძე [მმ.]
1	Ø20	4550	4550
2	Ø20	3750	3750
3	Ø20	700 / 4500 / 700	5900
4	Ø20	700 / 3700 / 700	5100
5	Ø20	200 / 2200	2400
6	Ø16	100 / 750 / 100	950

მონ. რ/ბ ლიფტის შახტის საძირკვლის ლშ–2-ის სპეციფიკაცია

არმატურის სპეციფიკაცია					არმატურის ამოკრება					ბეტონი B 35
პოზ. №	Ø	L მმ.	n ცალი	Ln მ.	Ø	∑Ln მ.	ერთი მეტრის წონა კგ.	წონა კგ. A240	წონა კგ. A500C	V; მ³
1	2	3	4	5	6	7	8	9	10	11
1	20 A500C	4550	33	150.15	16 A500C	137.75	1.58		217.42	20.00
2	20 A500C	3750	37	138.75	20 A500C	883.10	2.47		2177.86	
3	20 A500C	5900	19	112.10						
4	20 A500C	5100	23	117.30						
5	20 A500C	2400	152	364.80						
6	16 A500C	950	145	137.75			∑		2395.28	20.00
						n= 1			2395.28	20.00
									119.76	კგ/მ³

კაპიტელი ჯგუფი
Capiteli group
ENGINEERING COMPANY

პროექტის დასახელება
მრავალფუნქციური კომპლექსი

პროექტის მისამართი
ქ. თბილისი, უნივერსიტეტის ქ. №2-ს ტერიტორიაზე (ს/კ 01.14.06.008.089; 01.14.06.008.349 და 01.14.06.008.350)

დამკვეთი
შ.პ.ს. "სითი დეველოპმენტ"

D ბლოკი

სტადია	თარიღი	განმარტება
მპ	2022 წ.	

დაკვეთის №

CAD DWG ფაილი konsteuqciebi (d bloki).dwg

დირექტორი: ა. კორტავა
მთ. კონსტრუქტორი: დ. ლონდაძე
შეასრულა ა. ლონდაძე
შეამოწმა დ. ლონდაძე
საავტორო უფლებები კაპიტელი ჯგუფი

ნახაზის დასახელება
მონ. რ/ბ ლიფტის შახტის საძირკვლის ლშ–2-ის არმირება

კ-2.26

A3

მონ. რ/ბ სვეტის სვ–1-ის არმირება

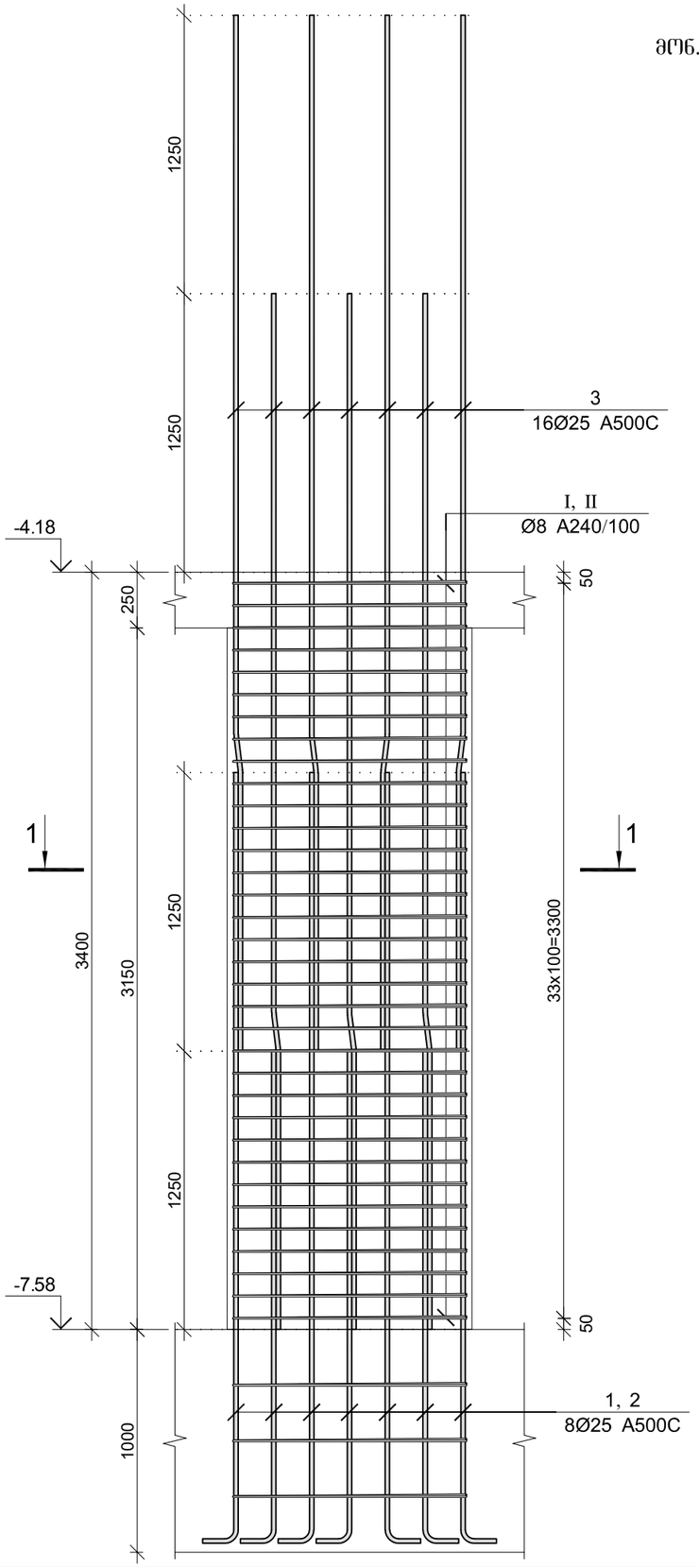

კვეთი 1–1

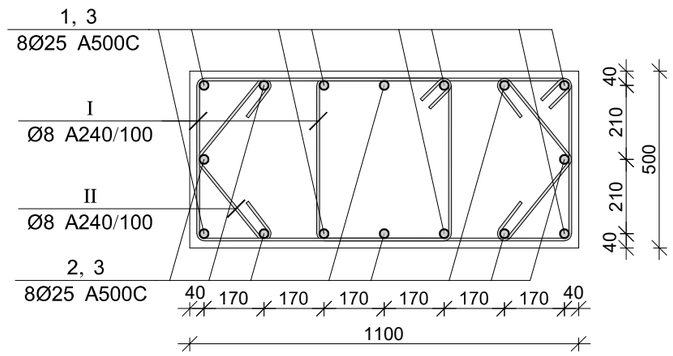

პოზ.	Ø [მმ.]	ესკიზი [მმ.]	სიგრძე [მმ.]
①	Ø25	200 — 3450	3650
②	Ø25	200 — 2200	2400
③	Ø25	1250 7° — 3400	4650
Ⅰ	Ø8	710; 100 300; 450; 450; 710	2520
Ⅱ	Ø8	100 300; 100 300	800

მონ. რ/ბ სვეტის სვ–1-ის სპეციფიკაცია

არმატურის სპეციფიკაცია					არმატურის ამოკრეფა					ბეტონი B 35
პოზ. №	Ø	L მმ.	n ცალი	Ln მ.	Ø	∑ Ln მ.	ბრაკით მეტრის წონა კგ.	წონა კგ. A240	წონა კგ. A500C	V; მ³
1	2	3	4	5	6	7	8	9	10	11
1	25 A500C	3650	8	29.20	8 A240	245.68	0.39	96.94		1.73
2	25 A500C	2400	8	19.20	25 A500C	122.80	3.85		473.19	
3	25 A500C	4650	16	74.40						
Ⅰ	8 A240	2520	74	186.48						
Ⅱ	8 A240	800	74	59.20		∑		96.94	473.19	1.73
						n= 23		2229.66	10883.45	39.85
									329.08	კგ/მ³

CAPITELI GROUP

კაპიტელი ჯგუფი
სამშენებლო კომპანია
Capiteli group
ENGINEERING COMPANY

პროექტის დასახელება
მრავალფუნქციური კომპლექსი

პროექტის მისამართი
ქ. თბილისი, უნივერსიტეტის ქ. №2-ს ტერიტორიაზე (ს/კ 01.14.06.008.089; 01.14.06.008.349 და 01.14.06.008.350)

დამკვეთი
შ.პ.ს. "სითი დეველოფმენტ"

D ბლოკი

სტადია	მაჩვენებელი	განმარტება
მპ	2022 წ.	

დაკვეთის №

CAD DWG ფაილი konsteuqciebi (d bloki).dwg

დირექტორი:		ა. კორტავა
მთ. კონსტრუქტორი:		დ. ლონღაძე
შეასრულა		ა. ლონღაძე
შეამოწმა		დ. ლონღაძე
საავტორო უფლებები		კაპიტელი ჯგუფი

ნახაზის დასახელება

მონ. რ/ბ სვეტის სვ–1-ის არმირება

კ-3.01

A3

მონ. რ/ბ სვეტის სვ–2-ის არმირება

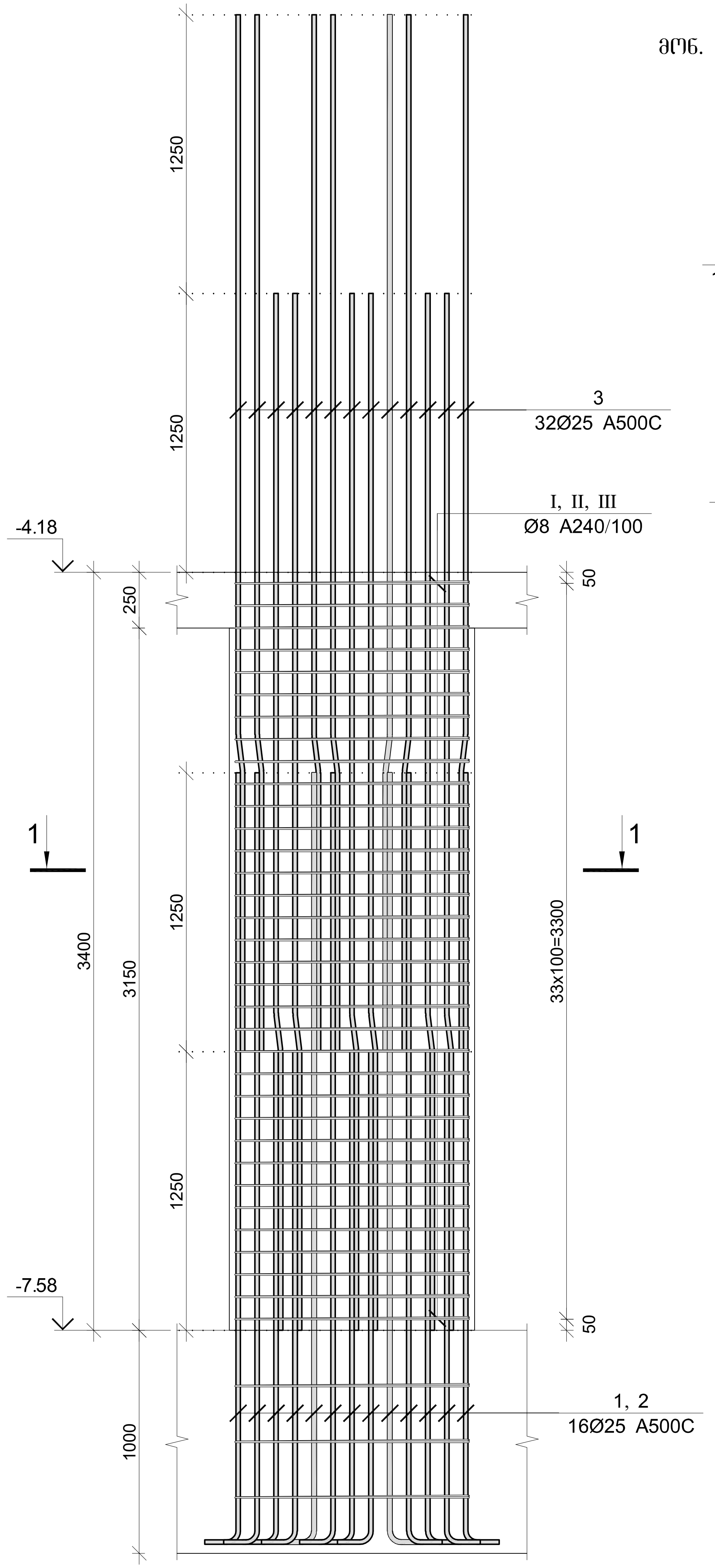

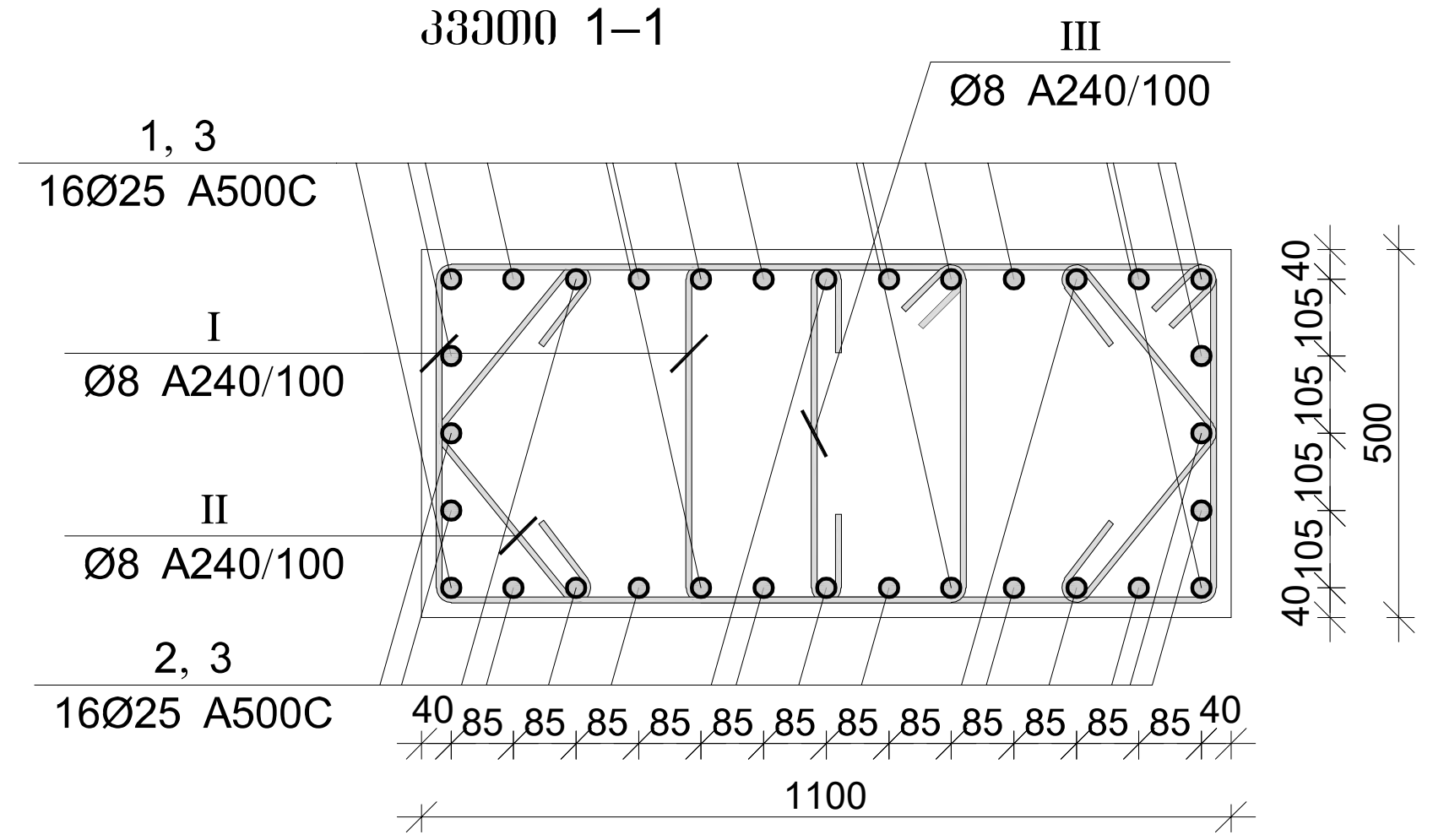

პოზ.	Ø [მმ.]	ესკიზი [მმ.]	სიგრძე [მმ.]
1	Ø25	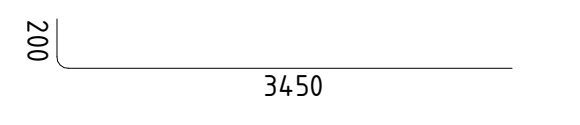 200 / 3450	3650
2	Ø25	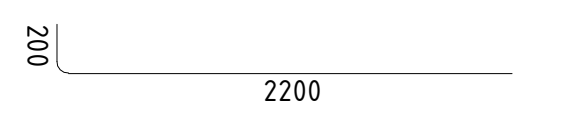 200 / 2200	2400
3	Ø25	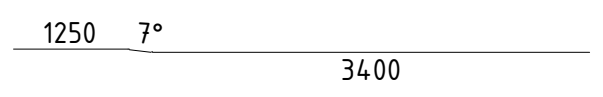 1250 / 7° / 3400	4650
I	Ø8	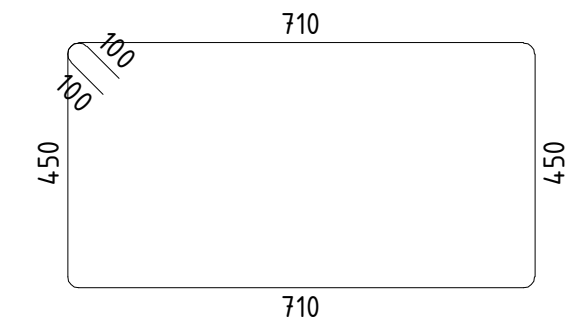 710 / 450 / 100 / 100	2520
II	Ø8	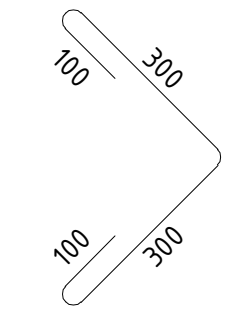 100 / 300 / 100 / 300	800
III	Ø8	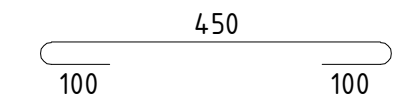 450 / 100 / 100	650

მონ. რ/ბ სვეტის სვ–2-ის სპეციფიკაცია

არმატურის სპეციფიკაცია					არმატურის ამოკრეფა					ბეტონი B 35
პოზ. №	Ø	L მმ.	n ცალი	Ln მ.	Ø	∑ Ln მ.	გრძივი მეტრის წონა კგ.	წონა კგ. A240	წონა კგ. A500C	V; მ³
1	2	3	4	5	6	7	8	9	10	11
1	25 A500C	3650	16	58.40	8 A240	269.73	0.39	106.43		1.73
2	25 A500C	2400	16	38.40	25 A500C	245.60	3.85		946.39	
3	25 A500C	4650	32	148.80						
I	8 A240	2520	74	186.48						
II	8 A240	800	74	59.20						
III	8 A240	650	37	24.05			∑	106.43	946.39	1.73
						n= 1		106.43	946.39	1.73
									607.69	კგ/მ³

კაპიტელი ჯგუფი
საინჟინრო კომპანია
CAPITELI GROUP
Capiteli group
ENGINEERING COMPANY

პროექტის დასახელება
მრავალფუნქციური კომპლექსი

პროექტის მისამართი
ქ. თბილისი, უნივერსიტეტის ქ. №2-ს ტერიტორიაზე (ს/კ 01.14.06.008.089; 01.14.06.008.349 და 01.14.06.008.350)

დამკვეთი
შ.პ.ს. "სითი დეველოპმენტ"

D ბლოკი

სტადია	თარიღი	განმარტება
მპ	2022 წ.	

დავალების №

CAD DWG ფაილი konsteuqciebi (d bloki).dwg

დირექტორი: ა. კორტავა
მთ. კონსტრუქტორი: დ. ლონდაძე
შეასრულა ა. ლონდაძე
შეამოწმა დ. ლონდაძე
საავტორო უფლებები კაპიტელი ჯგუფი

ნახაზის დასახელება
მონ. რ/ბ სვეტის სვ–2-ის არმირება

კ-3.02

A3

მრნ. რ/ბ სვეტის სვ–3-ის არმირება

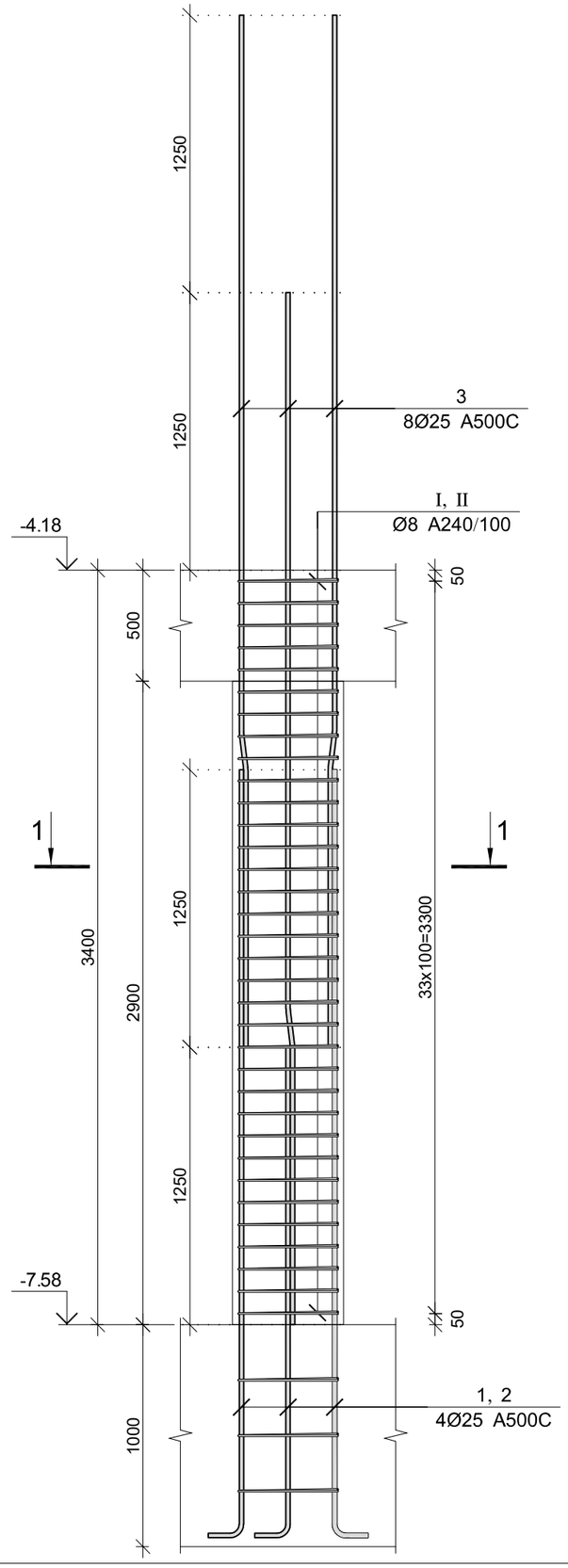

კვეთი 1–1

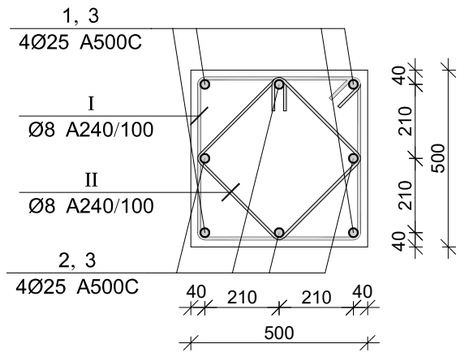

პოზ.	Ø [მმ.]	ესკიზი [მმ.]	სიგრძე [მმ.]
①	Ø25	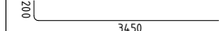	3650
②	Ø25		2400
③	Ø25		4650
Ⅰ	Ø8	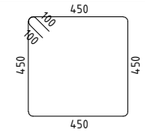	2000
Ⅱ	Ø8	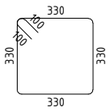	1520

მრნ. რ/ბ სვეტის სვ–3-ის სპეციფიკაცია

არმატურის სპეციფიკაცია					არმატურის ამოკრეფა					ბეტონი B 35
პოზ. №	Ø	L მმ.	n ცალი	Ln მ.	Ø	∑ Ln მ.	ბრტყელი მეტრის წონა კგ.	წონა კგ. A240	წონა კგ. A500C	V; მ³
1	2	3	4	5	6	7	8	9	10	11
1	25 A500C	3650	4	14.60	8 A240	130.24	0.39	51.39		0.73
2	25 A500C	2400	4	9.60	25 A500C	61.40	3.85		236.60	
3	25 A500C	4650	8	37.20						
Ⅰ	8 A240	2000	37	74.00						
Ⅱ	8 A240	1520	37	56.24			∑	51.39	236.60	0.73
						n= 26		1336.16	6151.52	18.85
									397.22	კგ/მ³

CAPITELI GROUP

კაპიტელი ჯგუფი
საკონსტრუქტორო კომპანია
Capiteli group
ENGINEERING COMPANY

პროექტის დასახელება
მრავალფუნქციური კომპლექსი

პროექტის მისამართი
ქ. თბილისი, უნივერსიტეტის ქ. №2-ს ტერიტორიაზე (ს/კ 01.14.06.008.089; 01.14.06.008.349 და 01.14.06.008.350)

დამკვეთი
შ.პ.ს. "სითი დეველოფმენტ"

D ბლოკი

სტადია	მარილი	განმარტება
მპ	2022 წ.	

დაკვეთის №

CAD DWG ფაილი konsteuqciebi (d bloki).dwg

დირექტორი:		ა. კორტავა
მთ. კონსტრუქტორი:		დ. ლონღაძე
შეასრულა		ა. ლონღაძე
შეამოწმა		დ. ლონღაძე
საავტორო უფლებები		კაპიტელი ჯგუფი

ნახაზის დასახელება

მრნ. რ/ბ სვეტის სვ–3-ის არმირება

კ-3.03

A3

მრნ. რ/ბ სვეტის სვ–4-ის არმირება

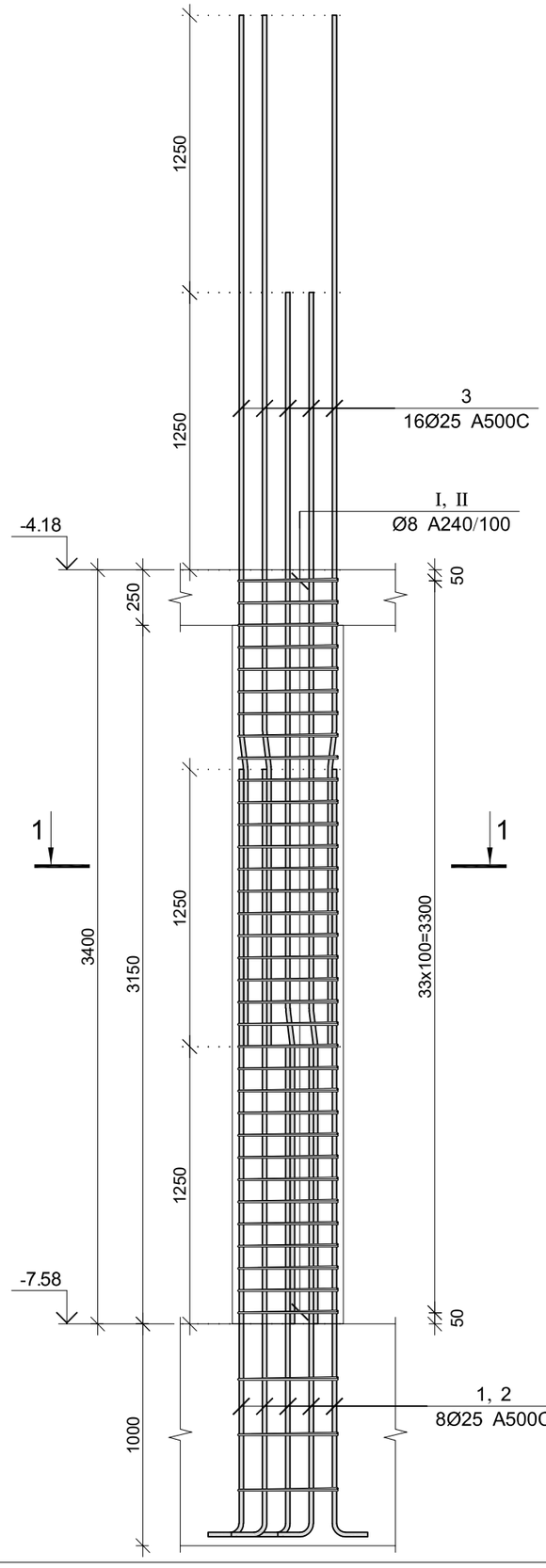

კვეთი 1–1

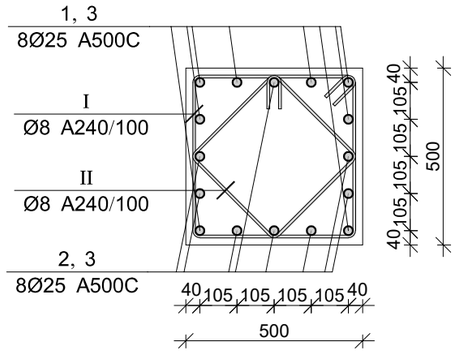

პოზ.	Ø [მმ.]	ესკიზი [მმ.]	სიგრძე [მმ.]
①	Ø25	200 — 3450	3650
②	Ø25	200 — 2200	2400
③	Ø25	1250 7° — 3400	4650
Ⅰ	Ø8	450 × 450, 135°	2000
Ⅱ	Ø8	330 × 330, 135°	1520

მრნ. რ/ბ სვეტის სვ–4-ის სპეციფიკაცია

არმატურის სპეციფიკაცია					არმატურის ამოკრეფა					ბეტონი B 35
პოზ. №	Ø	L მმ.	n ცალი	Ln მ.	Ø	∑ Ln მ.	არმატ. ჭრილის წონა კგ.	წონა კგ. A240	წონა კგ. A500C	V; მ³
1	2	3	4	5	6	7	8	9	10	11
1	25 A500C	3650	8	29.20	8 A240	130.24	0.39	51.39		0.79
2	25 A500C	2400	8	19.20	25 A500C	122.80	3.85		473.19	
3	25 A500C	4650	16	74.40						
Ⅰ	8 A240	2000	37	74.00						
Ⅱ	8 A240	1520	37	56.24			∑	51.39	473.19	0.79
						n= 1		51.39	473.19	0.79
									666.14	კგ/მ³

CAPITELI GROUP

კაპიტელი ჯგუფი
სამშენებლო კომპანია
Capiteli group
ENGINEERING COMPANY

პროექტის დასახელება
მრავალფუნქციური კომპლექსი

პროექტის მისამართი
ქ. თბილისი, უნივერსიტეტის ქ. №2-ს ტერიტორიაზე (ს/კ 01.14.06.008.089; 01.14.06.008.349 და 01.14.06.008.350)

დამკვეთი
შ.პ.ს. "სითი დეველოფმენტ"

D ბლოკი

სტადია	მთარგლი	განმარტება
მპ	2022 წ.	

დაკვეთის №

CAD DWG ფაილი konsteuqciebi (d bloki).dwg

დირექტორი:		ა. კორტავა
მთ. კონსტრუქტორი:		ლ. ლონღაძე
შეასრულა		ა. ლონღაძე
შეამოწმა		ლ. ლონღაძე
საავტორო უფლებები		კაპიტელი ჯგუფი

ნახაზის დასახელება

მრნ. რ/ბ სვეტის სვ–4-ის არმირება

კ-3.04

A3

მრნ. რ/ბ სვეტის სვ–5-ის არმირება

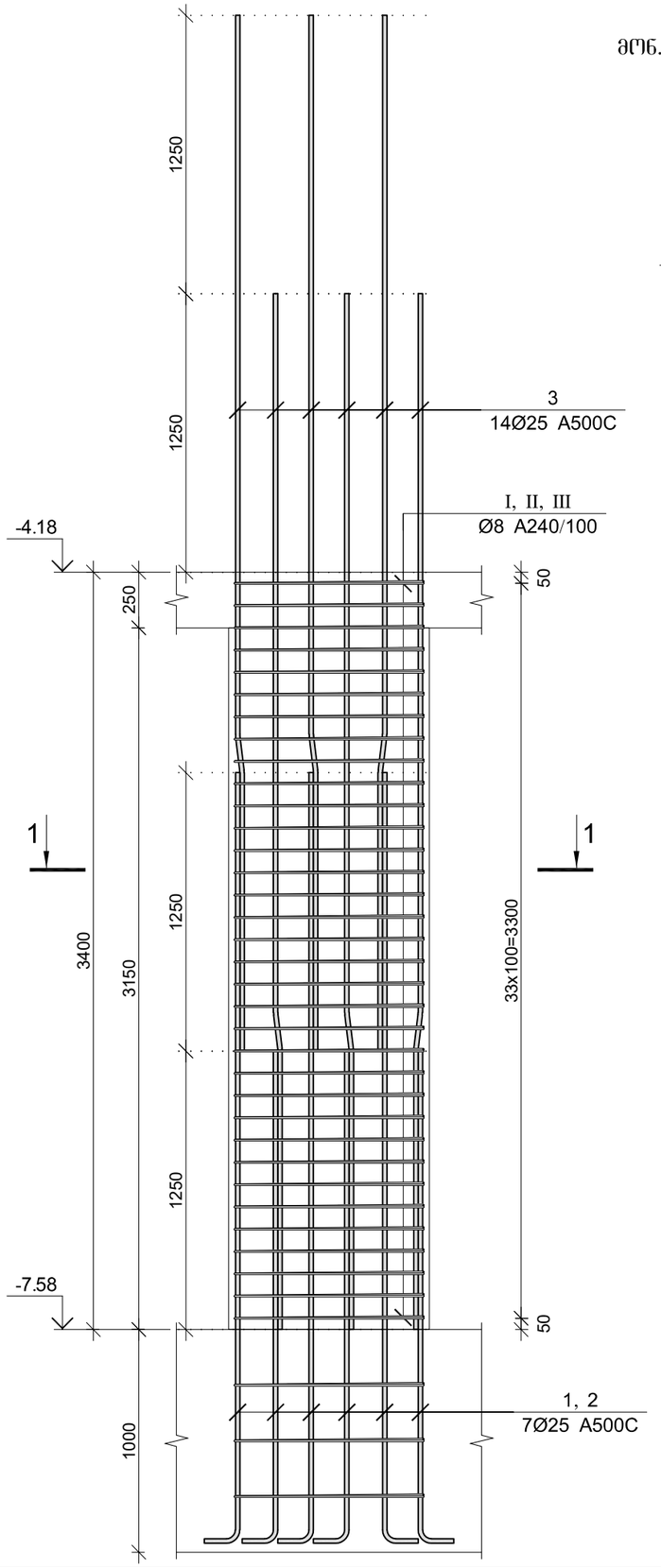

კვეთი 1–1

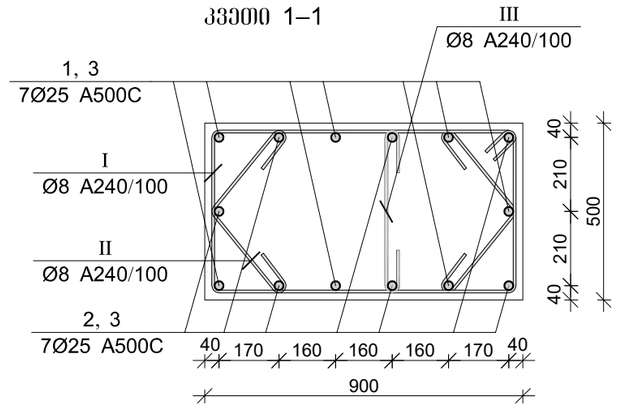

პოზ.	Ø [მმ.]	ესკიზი [მმ.]	სიგრძე [მმ.]
①	Ø25	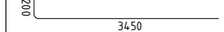	3650
②	Ø25		2400
③	Ø25		4650
Ⅰ	Ø8	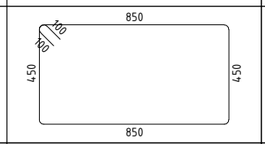	2800
Ⅱ	Ø8	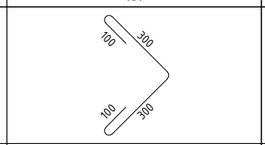	800
Ⅲ	Ø8	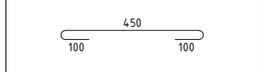	650

მრნ. რ/ბ სვეტის სვ–5-ის სპეციფიკაცია

არმატურის სპეციფიკაცია					არმატურის ამოკრეფა					ბეტონი B 35
პოზ. №	Ø	L მმ.	n ცალი	Ln მ.	Ø	∑ Ln მ.	ერთეული მეტრის წონა კგ.	წონა კგ. A240	წონა კგ. A500C	V; მ³
1	2	3	4	5	6	7	8	9	10	11
1	25 A500C	3650	7	25.55	8 A240	186.85	0.39	73.73		1.42
2	25 A500C	2400	7	16.80	25 A500C	107.45	3.85		414.04	
3	25 A500C	4650	14	65.10						
Ⅰ	8 A240	2800	37	103.60						
Ⅱ	8 A240	800	74	59.20						
Ⅲ	8 A240	650	37	24.05		∑		73.73	414.04	1.42
						n= 18		1327.11	7452.80	25.52
									344.11	კგ/მ³

CAPITELI GROUP

კაპიტელი ჯგუფი
სამშენებლო კომპანია
Capiteli group
ENGINEERING COMPANY

პროექტის დასახელება
მრავალფუნქციური კომპლექსი

პროექტის მისამართი
ქ. თბილისი, უნივერსიტეტის ქ. №2-ს ტერიტორიაზე (ს/კ 01.14.06.008.089; 01.14.06.008.349 და 01.14.06.008.350)

დამკვეთი
შ.პ.ს. "სითი დეველოფმენტ"

D ბლოკი

სტადია	მარილი	განმარტება
მე	2022 წ.	

დაკვეთის №

CAD DWG ფაილი konsteuqciebi (d bloki).dwg

დირექტორი:	ა. კორტავა
მთ. კონსტრუქტორი:	დ. ღონღაძე
შეასრულა	ა. ღონღაძე
შეამოწმა	დ. ღონღაძე
საპტორო უწყებები	კაპიტელი ჯგუფი

ნახაზის დასახელება

მრნ. რ/ბ სვეტის სვ–5-ის არმირება

Კ-3.05

A3

მრნ. რ/ბ სვეტის სვ–6-ის არმირება

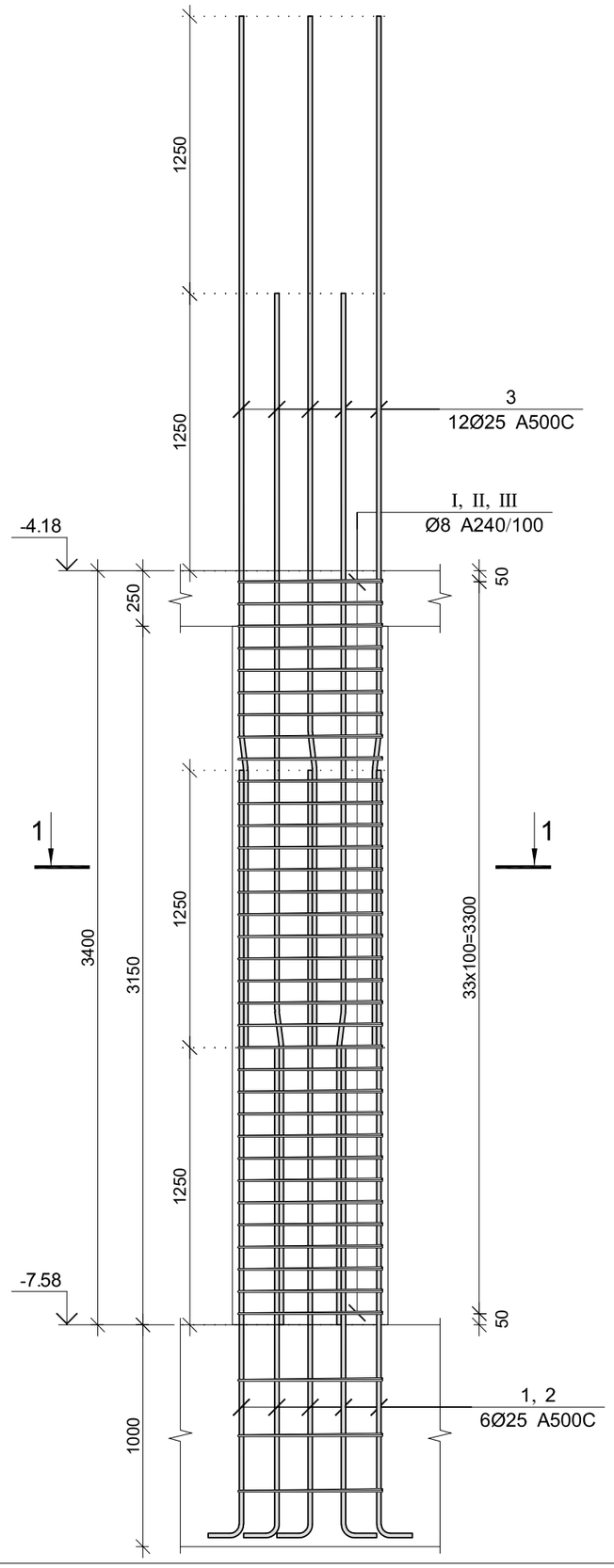

კვეთი 1–1

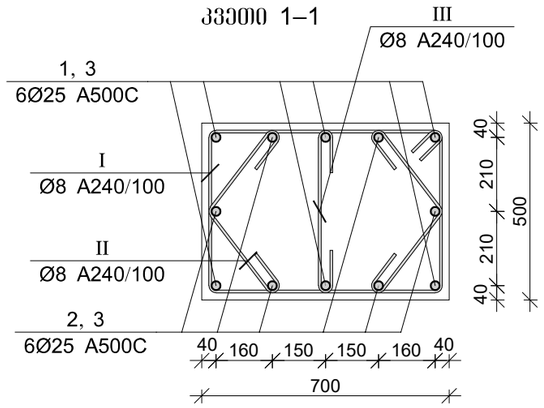

პოზ.	Ø [მმ.]	ესკიზი [მმ.]	სიგრძე [მმ.]
①	Ø25	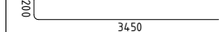	3650
②	Ø25		2400
③	Ø25		4650
Ⅰ	Ø8	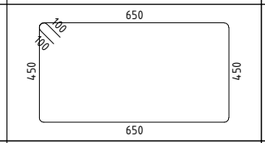	2400
Ⅱ	Ø8	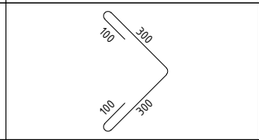	800
Ⅲ	Ø8	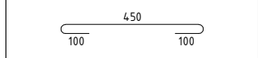	650

მრნ. რ/ბ სვეტის სვ–6-ის სპეციფიკაცია

არმატურის სპეციფიკაცია					არმატურის ამოკრეფა					ბეტონი B 35
პოზ. №	Ø	L მმ.	n ცალი	Ln მ.	Ø	∑ Ln მ.	პრაქტიკ. ბეტონის წონა კგ.	წონა კგ. A240	წონა კგ. A500C	V; მ³
1	2	3	4	5	6	7	8	9	10	11
1	25 A500C	3650	6	21.90	8 A240	172.05	0.39	67.89		1.10
2	25 A500C	2400	6	14.40	25 A500C	101.40	3.85		390.73	
3	25 A500C	4650	14	65.10						
I	8 A240	2400	37	88.80						
II	8 A240	800	74	59.20						
III	8 A240	650	37	24.05		∑		67.89	390.73	1.10
						n= 1		67.89	390.73	1.10
									415.98	კგ/მ³

CAPITELI GROUP

კაპიტელი ჯგუფი
სააქციო საზოგადოება
Capiteli group
ENGINEERING COMPANY

პროექტის დასახელება
მრავალფუნქციური კომპლექსი

პროექტის მისამართი
ქ. თბილისი, უნივერსიტეტის ქ. №2-ს ტერიტორიაზე (ს/კ 01.14.06.008.089; 01.14.06.008.349 და 01.14.06.008.350)

დამკვეთი
შ.პ.ს. "სითი დეველოფმენტ"

D ბლოკი

სტადია	მაჩვენებელი	განმარტება
მპ	2022 წ.	

დაკვეთის №

CAD DWG ფაილი: konsteuqciebi (d bloki).dwg

დირექტორი:		ა. კორტავა
მთ. კონსტრუქტორი:		დ. ლონღაძე
შეასრულა		ა. ლონღაძე
შეამოწმა		დ. ლონღაძე
საავტორო უფლებები		კაპიტელი ჯგუფი

ნახაზის დასახელება

მრნ. რ/ბ სვეტის სვ–6-ის არმირება

კ-3.06

A3

მონ. რ/ბ პილონის პ–1-ის არმირება

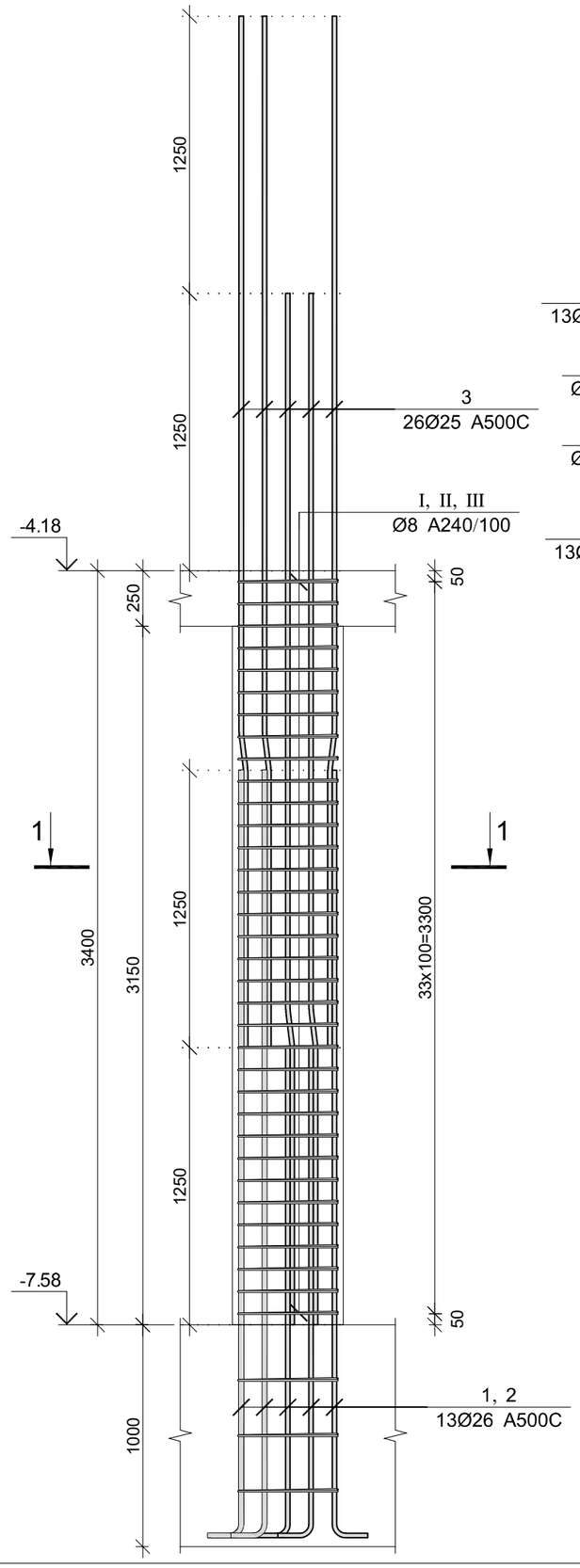

კვეთი 1–1

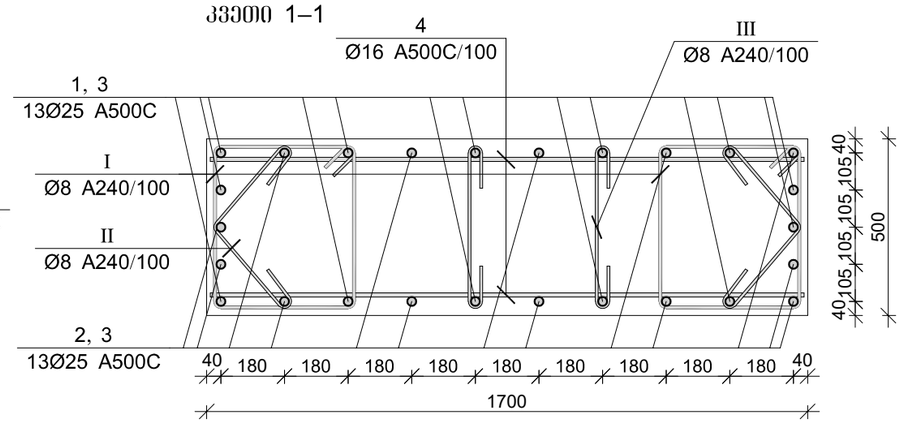

პოზ.	Ø [მმ.]	ესკიზი [მმ.]	სიგრძე [მმ.]
①	Ø25	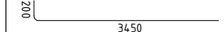	3650
②	Ø25		2400
③	Ø25		4650
④	Ø16		1650
Ⅰ	Ø8	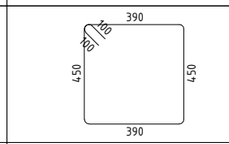	1880
Ⅱ	Ø8	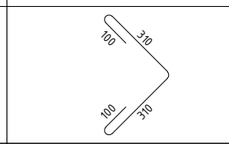	820
Ⅲ	Ø8	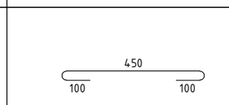	650

მონ. რ/ბ პილონის პ–1-ის სპეციფიკაცია

არმატურის სპეციფიკაცია					არმატურის ამოკრეფა					ბეტონი B 35
პოზ. №	Ø	L მმ.	n ცალი	Ln მ.	Ø	∑ Ln მ.	ბრაკის ფერის წონა კგ.	წონა კგ. A240	წონა კგ. A500C	V; მ³
1	2	3	4	5	6	7	8	9	10	11
1	25 A500C	3650	13	47.45	8 A240	247.90	0.39	97.82		
2	25 A500C	2400	13	31.20	16 A500C	122.10	1.58		192.72	2.68
3	25 A500C	4650	26	120.90	25 A500C	199.55	3.85		768.94	
4	16 A500C	1650	74	122.10						
I	8 A240	1880	74	139.12						
II	8 A240	820	74	60.68						
III	8 A240	650	74	48.10			∑	97.82	961.66	2.68
						n= 8		782.54	7693.24	21.42
									395.69	კგ/მ³

CAPITELI GROUP

კაპიტელი ჯგუფი
საკონსულტაციო კომპანია
Capiteli group
ENGINEERING COMPANY

პროექტის დასახელება
მრავალფუნქციური კომპლექსი

პროექტის მისამართი
ქ. თბილისი, უნივერსიტეტის ქ. №2-ს ტერიტორიაზე (ს/კ 01.14.06.008.089; 01.14.06.008.349 და 01.14.06.008.350)

დამკვეთი
შ.პ.ს. "სითი დეველოფმენტ"

D ბლოკი

სტადია	მაჩვენებელი	ზანმარტება
მპ	2022 წ.	

დაკვეთის №

CAD DWG ფაილი: konsteuqciebi (d bloki).dwg

დირექტორი:	ა. კორტავა	
მთ. კონსტრუქტორი:	ლ. ლონღაძე	
შემასრულა	ა. ლონღაძე	
შემამოწმა	ლ. ლონღაძე	
საავტორო უფლებები	კაპიტელი ჯგუფი	

ნახაზის დასახელება

მონ. რ/ბ პილონის პ–1-ის არმირება

ჯ-3.07

A3

მონ. რ/ბ სვეტის სვ–11-ის არმირება

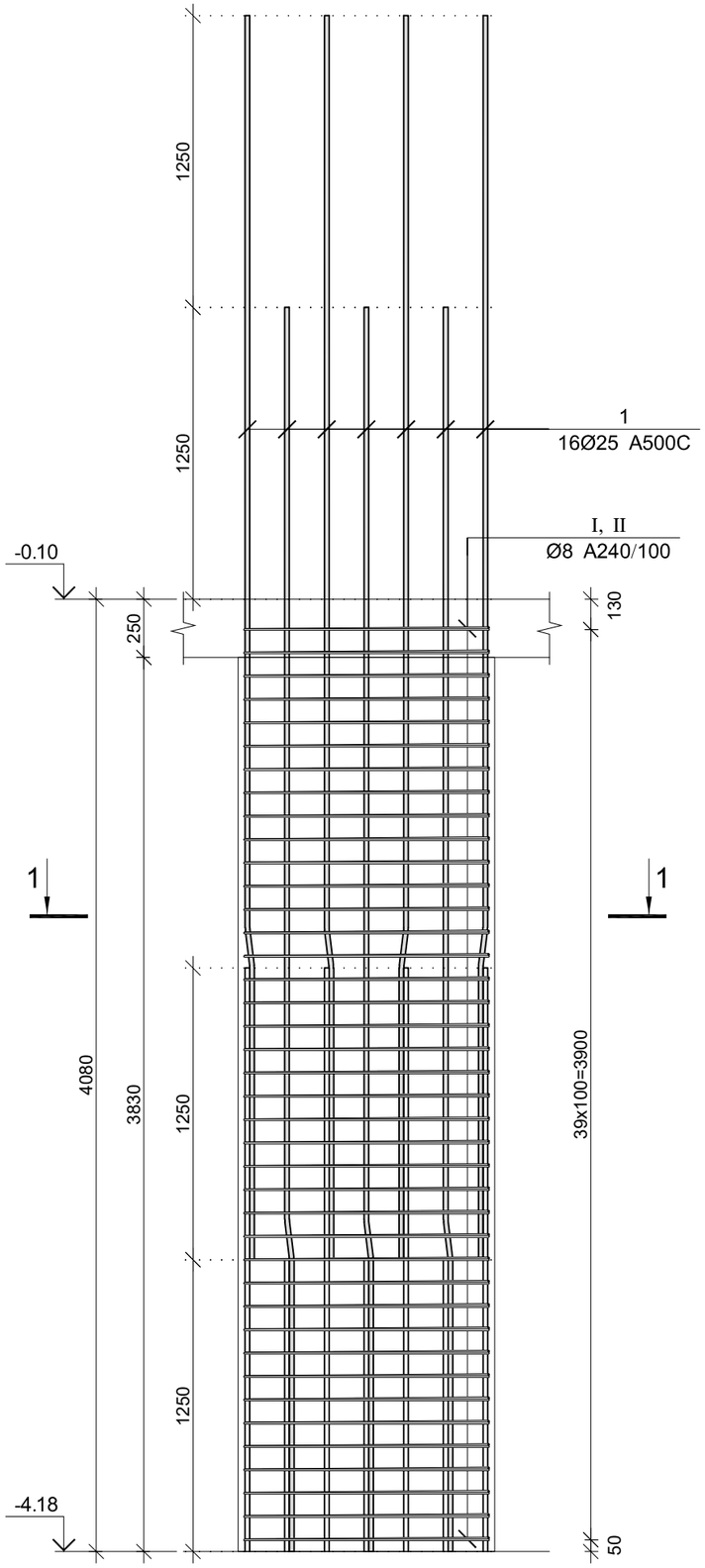

კვეთი 1–1

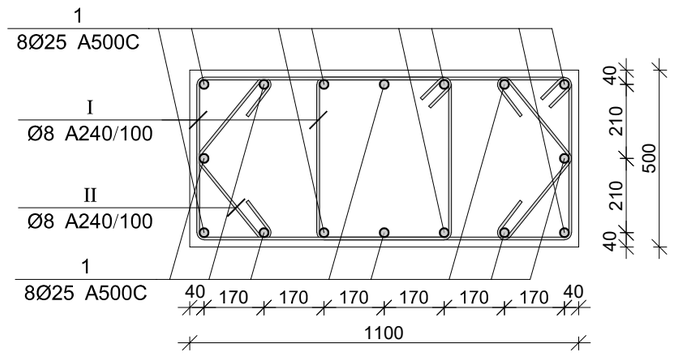

პოზ.	Ø [მმ.]	ესკიზი [მმ.]	სიგრძე [მმ.]
1	Ø25		5330
I	Ø8	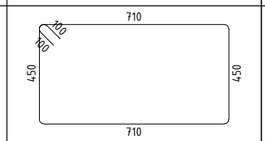	2520
II	Ø8	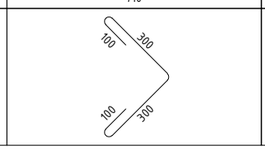	800

მონ. რ/ბ სვეტის სვ–11-ის სპეციფიკაცია

არმატურის სპეციფიკაცია					არმატურის ამოკრეფა					ბეტონი B 35
პოზ. №	Ø	L მმ.	n ცალი	Ln მ.	Ø	∑ Ln მ.	ერთეულის წონა კგ.	წონა კგ. A240	წონა კგ. A500C	V; მ³
1	2	3	4	5	6	7	8	9	10	11
1	25 A500C	5330	16	85.28	8 A240	265.60	0.39	104.80		2.11
I	8 A240	2520	80	201.60	25 A500C	85.28	3.85		328.62	
II	8 A240	800	80	64.00						
						∑		104.80	328.62	2.11
						n= 24		2515.24	7886.77	50.56
									205.75	კგ/მ³

CAPITELI GROUP

კაპიტელი ჯგუფი
საინჟინრო კომპანია
Capiteli group
ENGINEERING COMPANY

პროექტის დასახელება
მრავალფუნქციური კომპლექსი

პროექტის მისამართი
ქ. თბილისი, უნივერსიტეტის ქ. №2-ს ტერიტორიაზე (ს/კ 01.14.06.008.089; 01.14.06.008.349 და 01.14.06.008.350)

დამკვეთი
შ.პ.ს. "სითი დეველოპმენტ"

D ბლოკი

სტადია	მუშა	განმარტება
მკ	2022 წ.	

დაკვეთის №

CAD DWG ფაილი konsteuqciebi (d bloki).dwg

დირექტორი:		ა. კორტავა
მთ. კონსტრუქტორი:		ლ. ლონღაძე
შესრულა		ა. ლონღაძე
შეამოწმა		ლ. ლონღაძე
საპროექტო უფლებები		კაპიტელი ჯგუფი

ნახაზის დასახელება

მონ. რ/ბ სვეტის სვ–11-ის არმირება

კ-3.13

A3

მონ. რ/ბ სვეტის სვ–12-ის არმირება

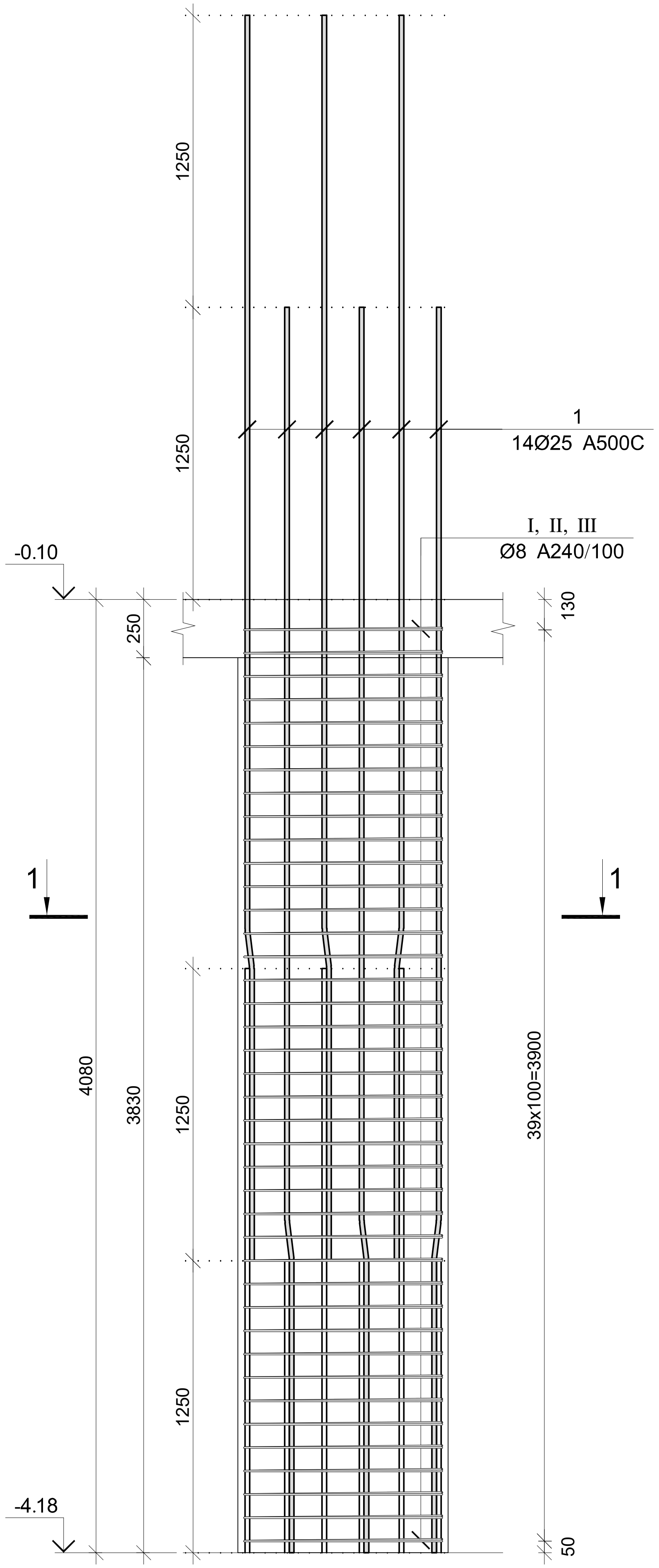

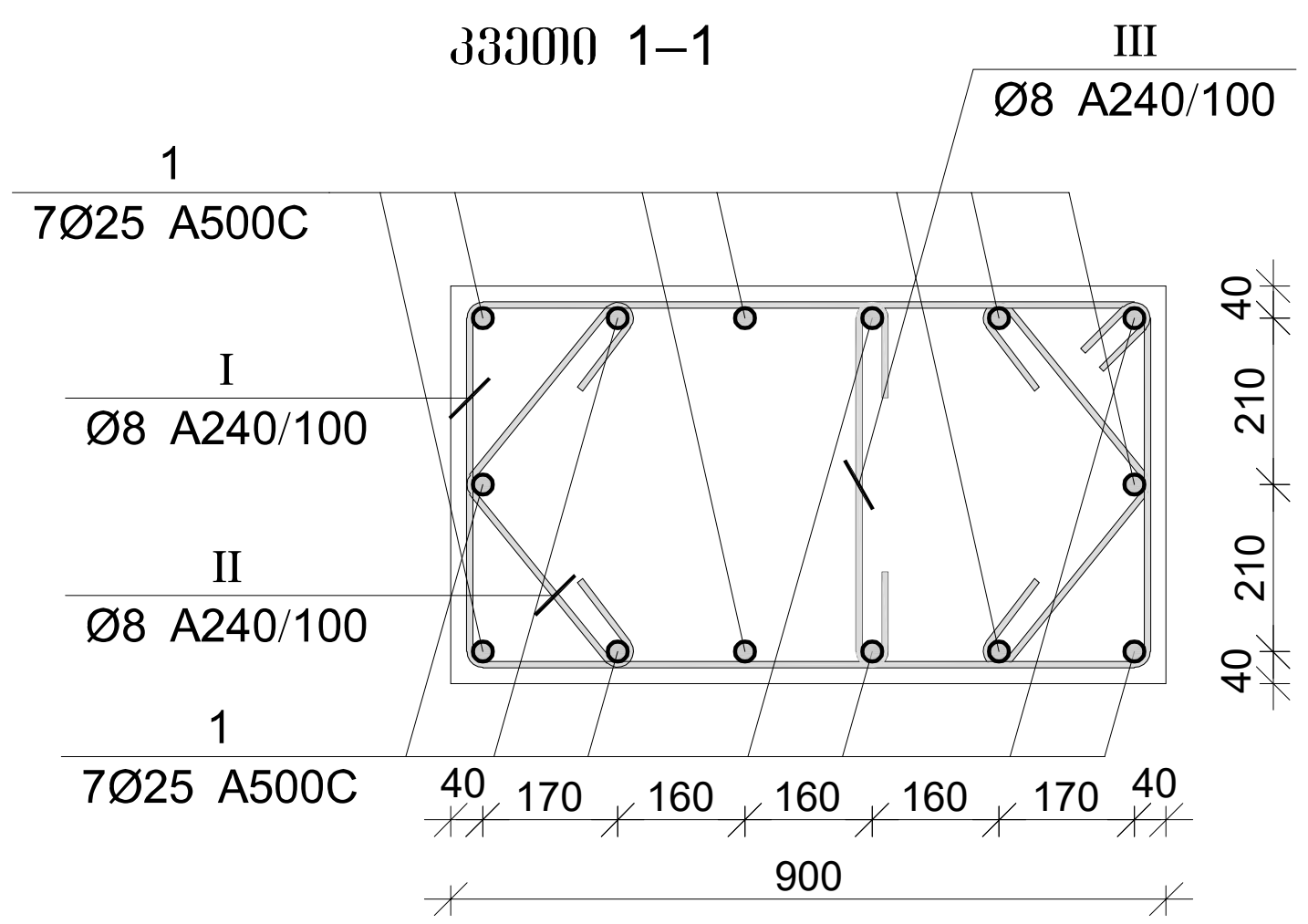

პოზ.	Ø [მმ.]	ესკიზი [მმ.]	სიგრძე [მმ.]
1	Ø25	1250 7° 4080	5330
I	Ø8	850; 450; 100; 100; 450; 850	2800
II	Ø8	100; 300; 100; 300	800
III	Ø8	450; 100; 100	650

მონ. რ/ბ სვეტის სვ–12-ის სპეციფიკაცია

არმატურის სპეციფიკაცია					არმატურის ამოკრეფა					ბეტონი B 35
პოზ. №	Ø	L მმ.	n ცალი	Ln მ.	Ø	∑ Ln მ.	გრძივი მეტრის წონა კგ.	წონა კგ. A240	წონა კგ. A500C	V; მ³
1	2	3	4	5	6	7	8	9	10	11
1	25 A500C	5330	14	74.62	8 A240	176.00	0.39	69.45		1.72
I	8 A240	2800	40	112.00	25 A500C	74.62	3.85		287.54	
II	8 A240	800	80	64.00						
III	8 A240	650	40	26.00			∑	69.45	287.54	1.72
						n= 18		1250.05	5175.69	31.02
									207.13	კგ/მ³

კაპიტელი ჯგუფი

CAPITELI GROUP

Capiteli group

ENGINEERING COMPANY

პროექტის დასახელება
მრავალფუნქციური კომპლექსი

პროექტის მისამართი
ქ. თბილისი, უნივერსიტეტის ქ. №2-ს ტერიტორიაზე (ს/კ 01.14.06.008.089; 01.14.06.008.349 და 01.14.06.008.350)

დამკვეთი
შ.პ.ს. "სითი დეველოპმენტ"

D ბლოკი

სტადია	თარიღი	განმარტება
მპ	2022 წ.	

დოკუმენტის №

CAD DWG ფაილი konsteuqciebi (d bloki).dwg

დირექტორი: ა. კორტავა

მთ. კონსტრუქტორი: დ. ლონდაძე

შეასრულა ა. ლონდაძე

შეამოწმა დ. ლონდაძე

საავტორო უფლებები კაპიტელი ჯგუფი

ნახაზის დასახელება

მონ. რ/ბ სვეტის სვ–12-ის არმირება

კ-3.14

A3

მონ. რ/ბ სვეტის სვ–13-ის არმირება

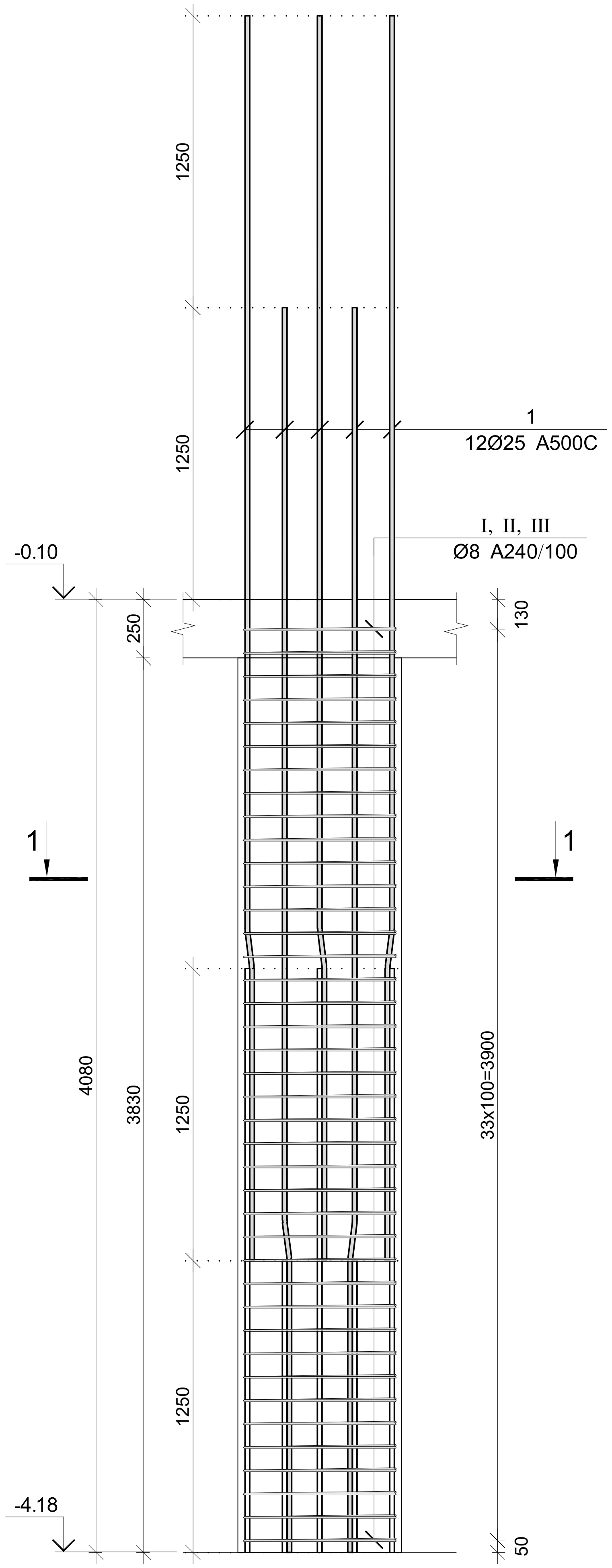

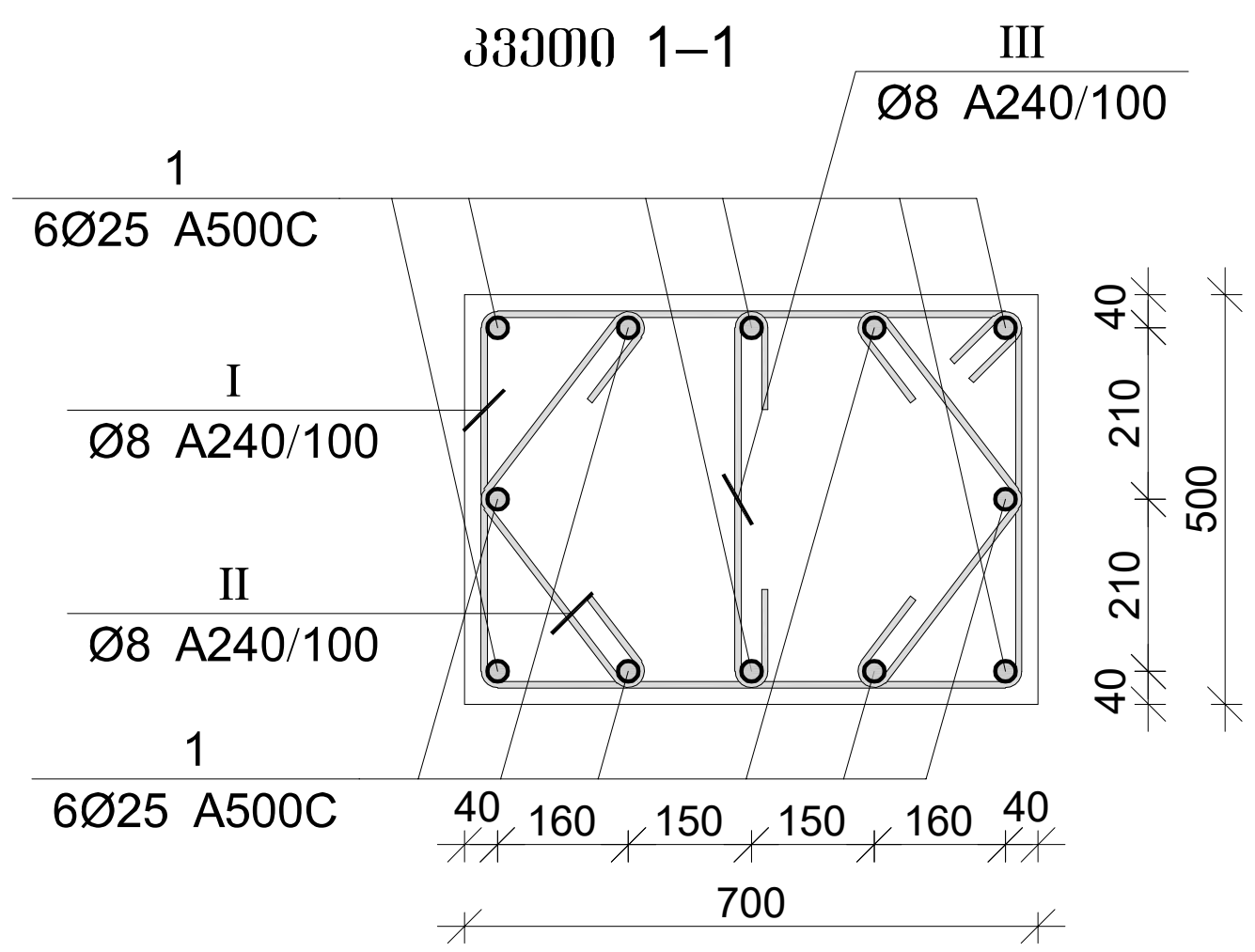

პოზ.	Ø [მმ.]	ესკიზი [მმ.]	სიგრძე [მმ.]
1	Ø25	1250 7° 4080	5330
I	Ø8	650 100 100 450 450 650	2400
II	Ø8	100 300 100 300	800
III	Ø8	450 100 100	650

მონ. რ/ბ სვეტის სვ–13-ის სპეციფიკაცია

არმატურის სპეციფიკაცია					არმატურის ამოკრეფა					ბეტონი B 35
პოზ. №	Ø	L მმ.	n ცალი	Ln მ.	Ø	∑ Ln მ.	გრძივი მეტრის წონა კგ.	წონა კგ. A240	წონა კგ. A500C	V; $მ^3$
1	2	3	4	5	6	7	8	9	10	11
1	25 A500C	5330	12	63.96	8 A240	186.00	0.39	73.39		1.34
I	8 A240	2400	40	96.00	25 A500C	63.96	3.85		246.46	
II	8 A240	800	80	64.00						
III	8 A240	650	40	26.00			∑	73.39	246.46	1.34
						n= 1		73.39	246.46	1.34
									238.61	კგ/$მ^3$

კაპიტელი ჯგუფი
საპროექტო კომპანია
Capiteli group
ENGINEERING COMPANY

პროექტის დასახელება
მრავალფუნქციური კომპლექსი

პროექტის მისამართი
ქ. თბილისი, უნივერსიტეტის ქ. №2-ს ტერიტორიაზე (ს/კ 01.14.06.008.089; 01.14.06.008.349 და 01.14.06.008.350)

დამკვეთი
შ.პ.ს. "სითი დეველოპმენტ"

D ბლოკი

სტადია	თარიღი	განმარტება
მპ	2022 წ.	

დაკვეთის №

CAD DWG ფაილი konsteuqciebi (d bloki).dwg

დირექტორი:	ა. კორტავა
მთ. კონსტრუქტორი:	დ. ლონდაძე
შეასრულა	ა. ლონდაძე
შეამოწმა	დ. ლონდაძე
საავტორო უფლებები	კაპიტელი ჯგუფი

ნახაზის დასახელება
მონ. რ/ბ სვეტის სვ–13-ის არმირება

კ-3.15

A3

მონ. რ/ბ სვეტის სვ–14-ის არმირება

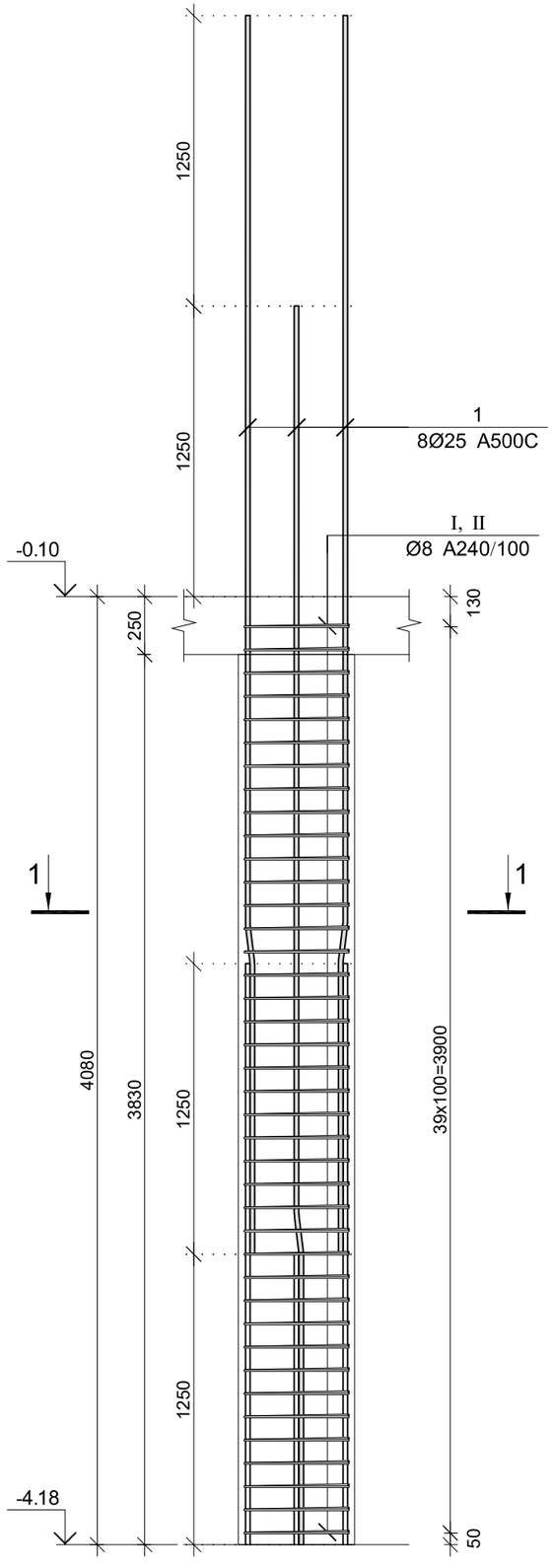

კვეთი 1–1

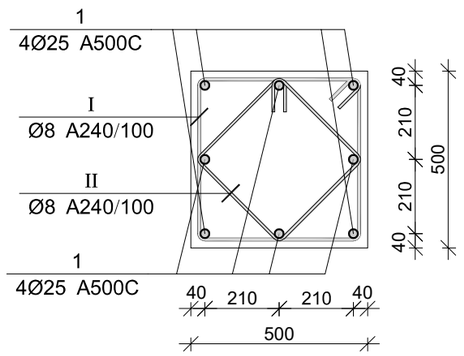

პოზ.	Ø [მმ.]	ესკიზი [მმ.]	სიგრძე [მმ.]
1	Ø25		5330
I	Ø8	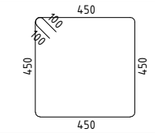	2000
II	Ø8	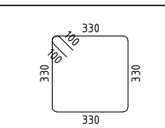	1520

მონ. რ/ბ სვეტის სვ–14-ის სპეციფიკაცია

არმატურის სპეციფიკაცია					არმატურის ამოკრეფა					ბეტონი B 35
პოზ. №	Ø	L მმ.	n ცალი	Ln მ.	Ø	∑ Ln მ.	არმატურის წონა კგ.	წონა კგ. A240	წონა კგ. A500C	V; მ³
1	2	3	4	5	6	7	8	9	10	11
1	25 A500C	5330	8	42.64	8 A240	140.80	0.39	55.56		0.96
I	8 A240	2000	40	80.00	25 A500C	42.64	3.85		164.31	
II	8 A240	1520	40	60.80						
						∑		55.56	164.31	0.96
						n= 2		111.12	328.62	1.93
									228.43	კგ/მ³

CAPITELI GROUP

კაპიტელი ჯგუფი
საინჟინრო კომპანია
Capiteli group
ENGINEERING COMPANY

პროექტის დასახელება
მრავალფუნქციური კომპლექსი

პროექტის მისამართი
ქ. თბილისი, უნივერსიტეტის ქ. №2-ს ტერიტორიაზე (ს/კ 01.14.06.008.089; 01.14.06.008.349 და 01.14.06.008.350)

დამკვეთი
შ.პ.ს. "სითი დეველოუმენტ"

D ბლოკი

სტადია	მარილი	განმარტება
მპ	2022 წ.	

დაკვეთის №

CAD DWG ფაილი konsteuqciebi (d bloki).dwg

დირექტორი:		ა. კორტავა
მთ. კონსტრუქტორი:		დ. ლონდაძე
შეასრულა		ა. ლონდაძე
შეამოწმა		დ. ლონდაძე
საავტორო უფლებები		კაპიტელი ჯგუფი

ნახაზის დასახელება

მონ. რ/ბ სვეტის სვ–14-ის არმირება

კ-3.16

A3

მონ. რ/ბ სვეტის სვ–15-ის არმირება

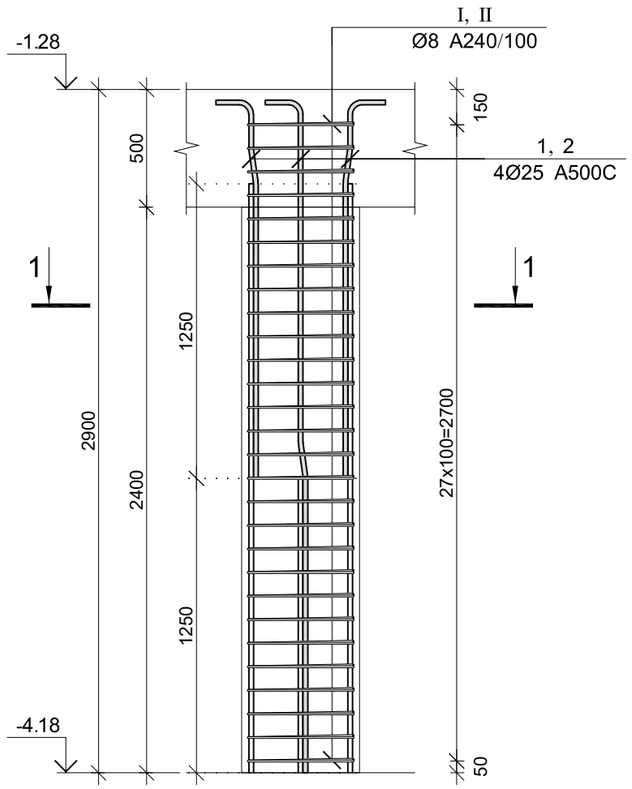

კვეთი 1–1

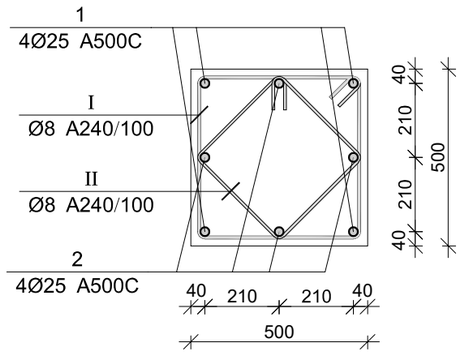

პოზ.	Ø [მმ.]	ესკიზი [მმ.]	სიგრძე [მმ.]
①	Ø25	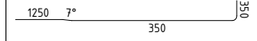	1950
②	Ø25		3200
Ⅰ	Ø8	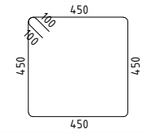	2000
Ⅱ	Ø8	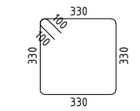	1520

მონ. რ/ბ სვეტის სვ–15-ის სპეციფიკაცია

არმატურის სპეციფიკაცია					არმატურის ამოკრეფა					ბეტონი B 35
პოზ. №	Ø	L მმ.	n ცალი	Ln მ.	Ø	∑ Ln მ.	ბრაკის ფაქტის წონა კგ.	წონა კგ. A240	წონა კგ. A500C	V; მ³
1	2	3	4	5	6	7	8	9	10	11
1	25 A500C	1950	4	7.80	8 A240	98.56	0.39	38.89		0.60
2	25 A500C	3200	4	12.80	25 A500C	20.60	3.85		79.38	
I	8 A240	2000	28	56.00						
II	8 A240	1520	28	42.56			∑	38.89	79.38	0.60
						n= 17		661.13	1349.45	10.20
									197.12	კგ/მ³

CAPITELI GROUP

კაპიტელი ჯგუფი
სამშენებლო კომპანია
Capiteli group
ENGINEERING COMPANY

პროექტის დასახელება
მრავალფუნქციური კომპლექსი

პროექტის მისამართი
ქ. თბილისი, უნივერსიტეტის ქ. №2-ს ტერიტორიაზე (ს/კ 01.14.06.008.089; 01.14.06.008.349 და 01.14.06.008.350)

დამკვეთი
შ.პ.ს. "სითი დეველოფმენტ"

D ბლოკი

სტადია	მაპრილი	განმარტება
მპ	2022 წ.	

დაკვეთის №

CAD DWG ფაილი konsteuqciebi (d bloki).dwg

დირექტორი:		ა. კორტავა
მთ. კონსტრუქტორი:		ლ. ლონღაძე
შესრულა		ა. ლონღაძე
შეამოწმა		ლ. ლონღაძე
საპტორო უფლებები		კაპიტელი ჯგუფი

ნახაზის დასახელება

მონ. რ/ბ სვეტის სვ–15-ის არმირება

კ-3.17

A3

მონ. რ/ბ სვეტის სვ–16-ის არმირება

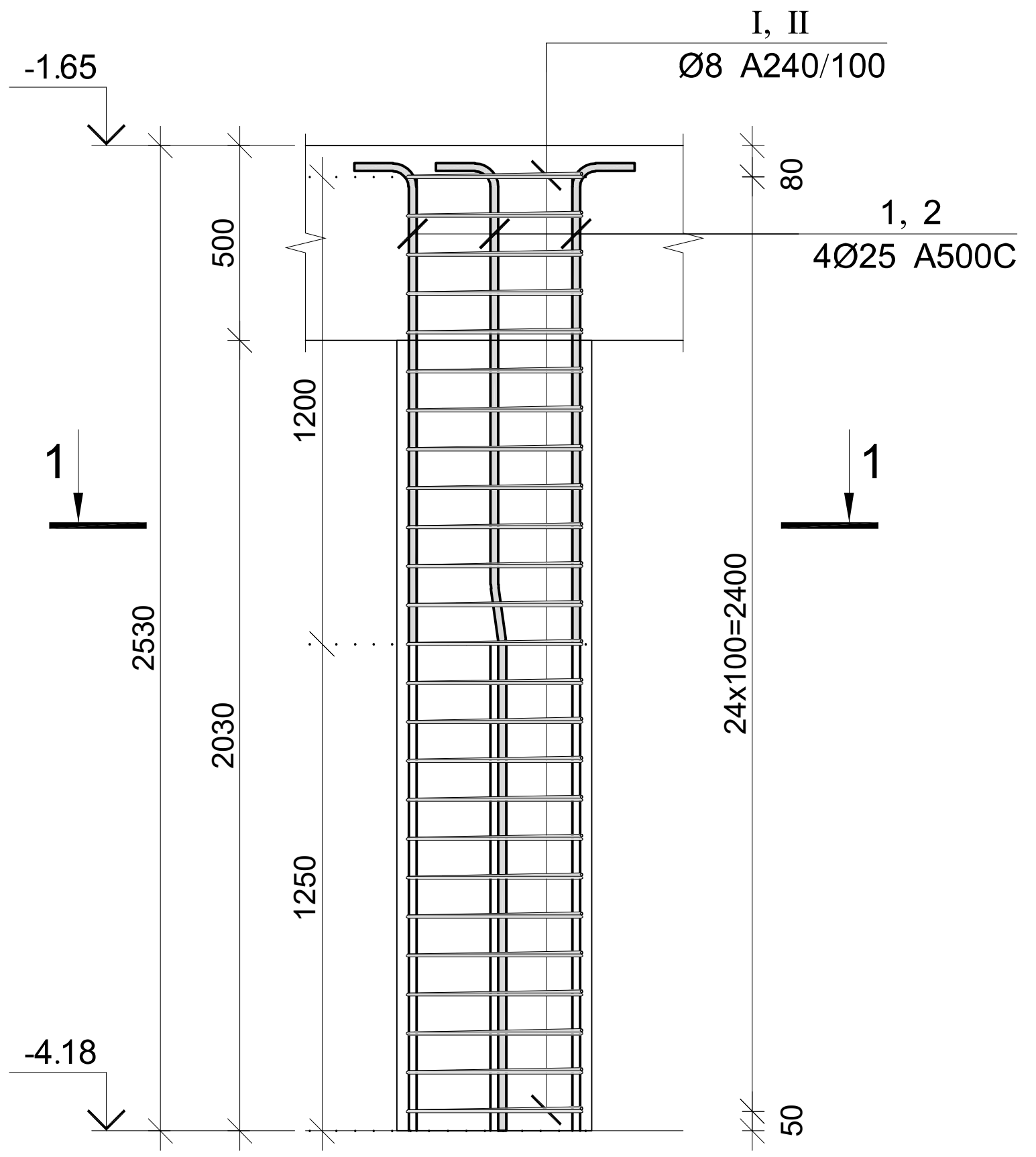

კვეთი 1–1

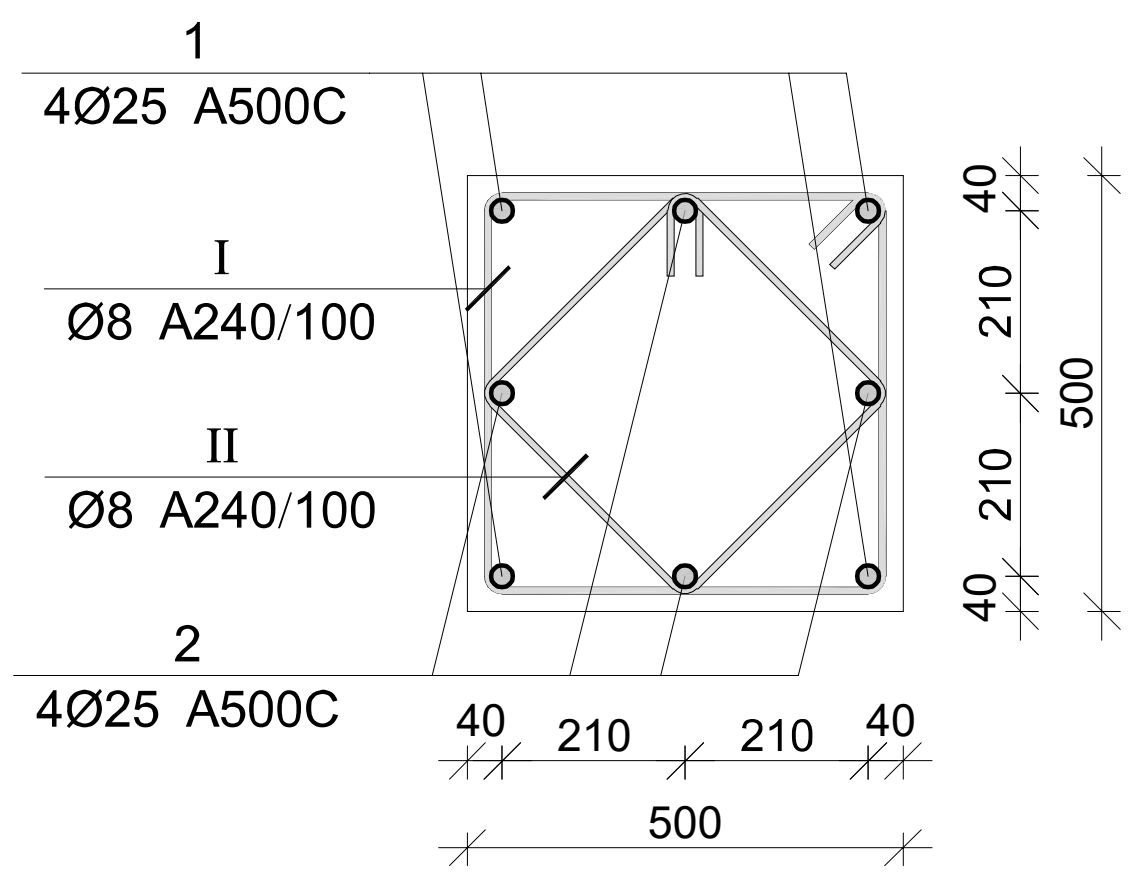

პოზ.	Ø [მმ.]	ესკიზი [მმ.]	სიგრძე [მმ.]
1	Ø25	1250; 350	1600
2	Ø25	1250; 7°; 1250; 350	2850
I	Ø8	450; 450; 450; 450; 100; 100	2000
II	Ø8	330; 330; 330; 330; 100; 100	1520

კაპიტელი ჯგუფი
საინჟინრო კომპანია
Capiteli group
ENGINEERING COMPANY
CAPITELI GROUP

პროექტის დასახელება
მრავალფუნქციური კომპლექსი

პროექტის მისამართი
ქ. თბილისი, უნივერსიტეტის ქ. №2-ს ტერიტორიაზე (ს/კ 01.14.06.008.089; 01.14.06.008.349 და 01.14.06.008.350)

დამკვეთი
შ.პ.ს. "სითი დეველოპმენტ"

D ბლოკი

სტადია	თარიღი	განმარტება
მპ	2022 წ.	

დაკვეთის №

CAD DWG ფაილი konsteuqciebi (d bloki).dwg

დირექტორი: ა. კორტავა
მთ. კონსტრუქტორი: დ. ლონდაძე
შეასრულა ა. ლონდაძე
შეამოწმა დ. ლონდაძე
საავტორო უფლებები კაპიტელი ჯგუფი

ნახაზის დასახელება
მონ. რ/ბ სვეტის სვ–16-ის არმირება

კ-3.18

A3

მონ. რ/ბ სვეტის სვ–16-ის სპეციფიკაცია

არმატურის სპეციფიკაცია					არმატურის ამოკრეფა					ბეტონი B 35
პოზ. №	Ø	L მმ.	n ცალი	Ln მ.	Ø	∑ Ln მ.	გრძივი მეტრის წონა კგ.	წონა კგ. A240	წონა კგ. A500C	V; მ³
1	2	3	4	5	6	7	8	9	10	11
1	25 A500C	1600	4	6.40	8 A240	88.00	0.39	34.72		0.51
2	25 A500C	2850	4	11.40	25 A500C	17.80	3.85		68.59	
I	8 A240	2000	25	50.00						
II	8 A240	1520	25	38.00			∑	34.72	68.59	0.51
						n= 5		173.62	342.95	2.54
									203.57	კგ/მ³

მონ. რ/ბ სვეტის სვ–17-ის არმირება

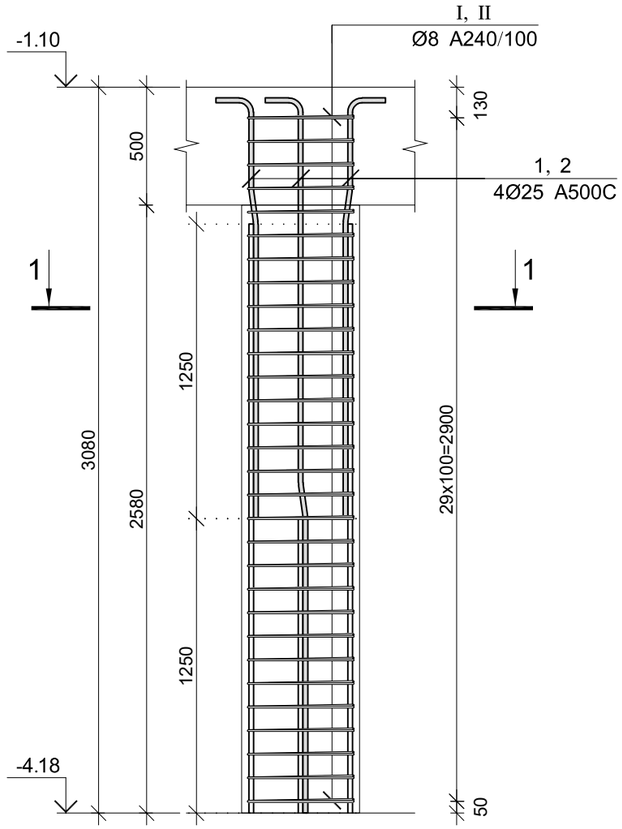

კვეთი 1–1

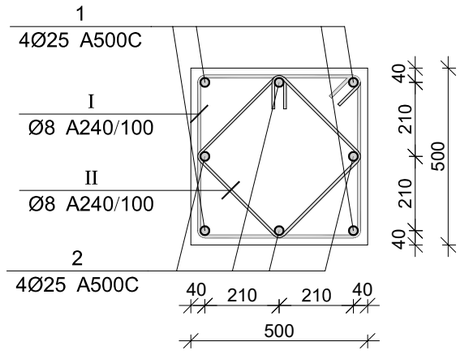

პოზ.	Ø [მმ.]	ესკიზი [მმ.]	სიგრძე [მმ.]
1	Ø25	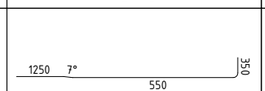	2150
2	Ø25	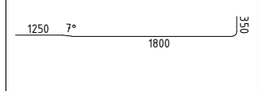	3400
I	Ø8	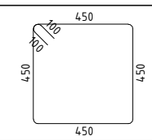	2000
II	Ø8	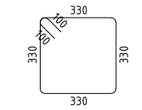	1520

მონ. რ/ბ სვეტის სვ–17-ის სპეციფიკაცია

არმატურის სპეციფიკაცია					არმატურის ამოკრეფა					ბეტონი B 35
პოზ. №	Ø	L მმ.	n ცალი	Ln მ.	Ø	∑ Ln მ.	ერთეულის წონა კგ.	წონა კგ. A240	წონა კგ. A500C	V; მ³
1	2	3	4	5	6	7	8	9	10	11
1	25 A500C	2150	4	8.60	8 A240	105.60	0.39	41.67		0.65
2	25 A500C	3400	4	13.60	25 A500C	22.20	3.85		85.54	
I	8 A240	2000	30	60.00						
II	8 A240	1520	30	45.60			∑	41.67	85.54	0.65
						n= 3		125.00	256.63	1.94
									197.23	კგ/მ³

CAPITELI GROUP

კაპიტელი ჯგუფი
საკონსტრუქტორო კომპანია
Capiteli group
ENGINEERING COMPANY

პროექტის დასახელება
მრავალფუნქციური კომპლექსი

პროექტის მისამართი
ქ. თბილისი, უნივერსიტეტის ქ. №2-ს ტერიტორიაზე (ს/კ 01.14.06.008.089; 01.14.06.008.349 და 01.14.06.008.350)

დამკვეთი
შ.პ.ს. "სითი დეველოფმენტ"

D ბლოკი

სტადია	მთავარი	განმარტება
მპ	2022 წ.	

დაკვეთის №

CAD DWG ფაილი konsteuqciebi (d bloki).dwg

დირექტორი:		ა. კორტავა
მთ. კონსტრუქტორი:		დ. ლონღაძე
შეასრულა		ა. ლონღაძე
შეამოწმა		დ. ლონღაძე
საპროექტო უფლებები		კაპიტელი ჯგუფი

ნახაზის დასახელება

მონ. რ/ბ სვეტის სვ–17-ის არმირება

კ-3.19

A3

მონ. რ/ბ პილონის პ–3-ის არმირება

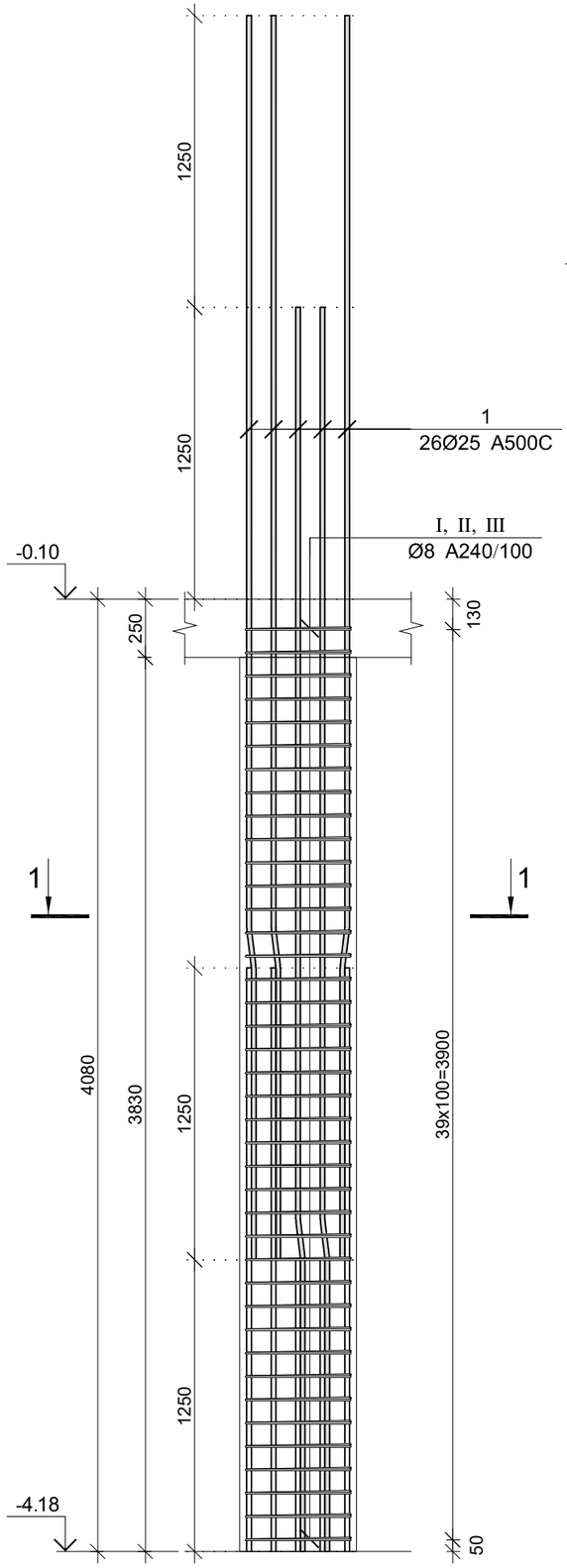

კვეთი 1–1

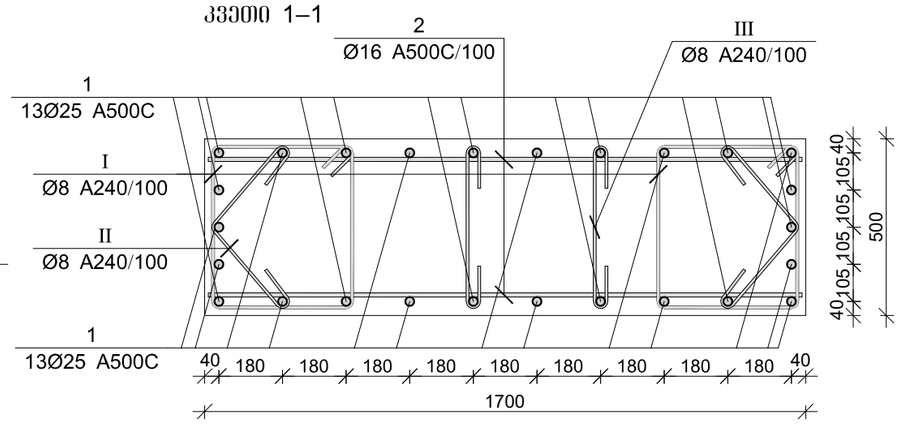

პოზ.	Ø [მმ.]	ესკიზი [მმ.]	სიგრძე [მმ.]
①	Ø25		5330
②	Ø16	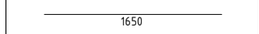	1650
Ⅰ	Ø8	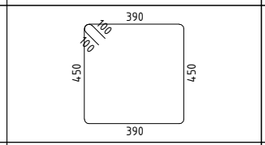	1880
Ⅱ	Ø8	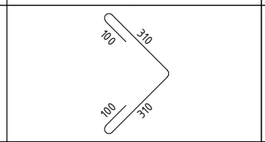	820
Ⅲ	Ø8	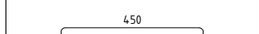	650

მონ. რ/ბ პილონის პ–3-ის სპეციფიკაცია

არმატურის სპეციფიკაცია					არმატურის ამოკრეფა					ბეტონი B 35
პოზ. №	Ø	L მმ.	n ცალი	Ln მ.	Ø	∑ Ln მ.	ბრაკის ფაქტის წონა კგ.	წონა კგ. A240	წონა კგ. A500C	V; მ³
1	2	3	4	5	6	7	8	9	10	11
1	25 A500C	5330	26	138.58	8 A240	117.60	0.39	46.40		3.26
2	16 A500C	1650	80	132.00	16 A500C	132.00	1.58		208.34	
I	8 A240	1880	80	150.40	25 A500C	138.58	3.85		534.00	
II	8 A240	820	80	65.60						
III	8 A240	650	80	52.00			∑	46.40	742.34	3.26
						n= 8		371.23	5938.73	26.04
									242.28	კგ/მ³

CAPITELI GROUP

კაპიტელი ჯგუფი
საკონსულტაციო კომპანია
Capiteli group
ENGINEERING COMPANY

პროექტის დასახელება
მრავალფუნქციური კომპლექსი

პროექტის მისამართი
ქ. თბილისი, უნივერსიტეტის ქ. №2-ს ტერიტორიაზე (ს/კ 01.14.06.008.089; 01.14.06.008.349 და 01.14.06.008.350)

დამკვეთი
შ.პ.ს. "სითი დეველოფმენტ"

D ბლოკი

სტადია	მაირილი	განმარტება
მპ	2022 წ.	

დაკვეთის №

CAD DWG ფაილი konsteuqciebi (d bloki).dwg

დირექტორი:		ა. კორტავა
მთ. კონსტრუქტორი:		ლ. ლონღაძე
შემასრულა		ა. ლონღაძე
შემოწმება		ლ. ლონღაძე
საავტორო უფლებები		კაპიტელი ჯგუფი

ნახაზის დასახელება

მონ. რ/ბ პილონის პ–3-ის არმირება

პ-3.20

A3

მონ. რ/ბ სვეტის სვ–18-ის არმირება

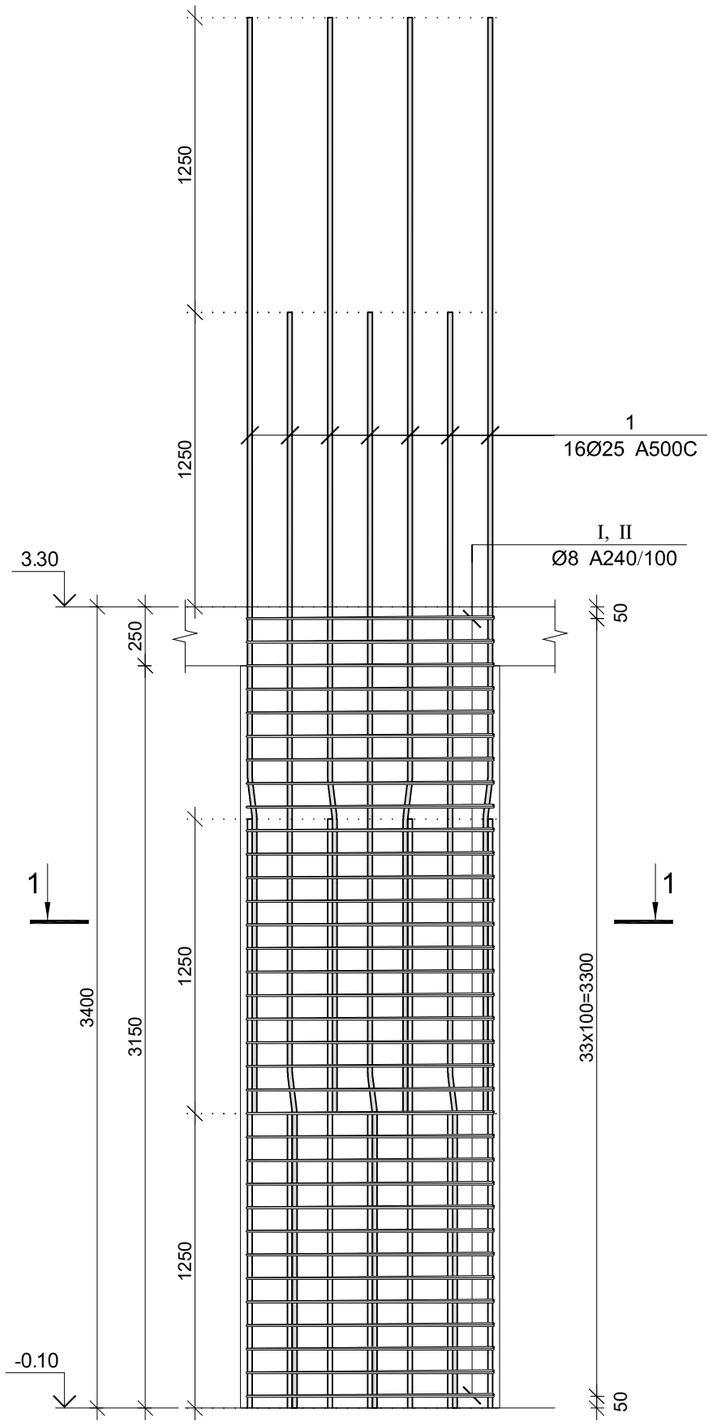

კვეთი 1–1

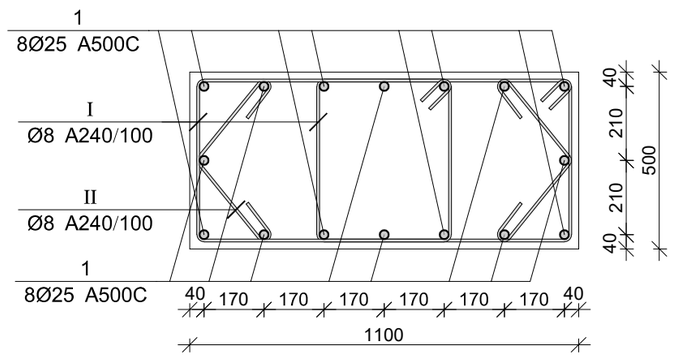

პოზ.	Ø [მმ.]	ესკიზი [მმ.]	სიგრძე [მმ.]
1	Ø25	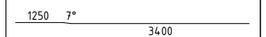	4650
I	Ø8	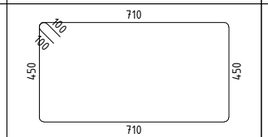	2520
II	Ø8	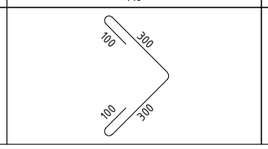	800

მონ. რ/ბ სვეტის სვ–18-ის სპეციფიკაცია

არმატურის სპეციფიკაცია					არმატურის ამოკრეფა					ბეტონი B 35
პოზ. №	Ø	L მმ.	n ცალი	Ln მ.	Ø	∑ Ln მ.	ერთეულის წონა კგ.	წონა კგ. A240	წონა კგ. A500C	V; მ³
1	2	3	4	5	6	7	8	9	10	11
1	25 A500C	4650	16	74.40	8 A240	225.76	0.39	89.08		1.73
I	8 A240	2520	68	171.36	25 A500C	74.40	3.85		286.69	
II	8 A240	800	68	54.40						
							∑	89.08	286.69	1.73
						n= 24		2137.96	6880.58	41.58
									216.90	კგ/მ³

CAPITELI GROUP

კაპიტელი ჯგუფი
საკონსულტაციო კომპანია
Capiteli group
ENGINEERING COMPANY

პროექტის დასახელება
მრავალფუნქციური კომპლექსი

პროექტის მისამართი
ქ. თბილისი, უნივერსიტეტის ქ. №2-ს ტერიტორიაზე (ს/კ 01.14.06.008.089; 01.14.06.008.349 და 01.14.06.008.350)

დამკვეთი
შ.პ.ს. "სითი დეველოპმენტ"

D ბლოკი

სტადია	მარილი	განმარტება
მპ	2022 წ.	

დაკვეთის №

CAD DWG ფაილი konsteuqciebi (d bloki).dwg

დირექტორი:		ა. კორტავა
მთ. კონსტრუქტორი:		ლ. ლონდაძე
შეასრულა		ა. ლონდაძე
შეამოწმა		ლ. ლონდაძე
საპასუხისმგებლო		კაპიტელი ჯგუფი

ნახაზის დასახელება

მონ. რ/ბ სვეტის სვ–18-ის არმირება

კ-3.21

A3

მონ. რ/ბ სვეტის სვ–19-ის არმირება

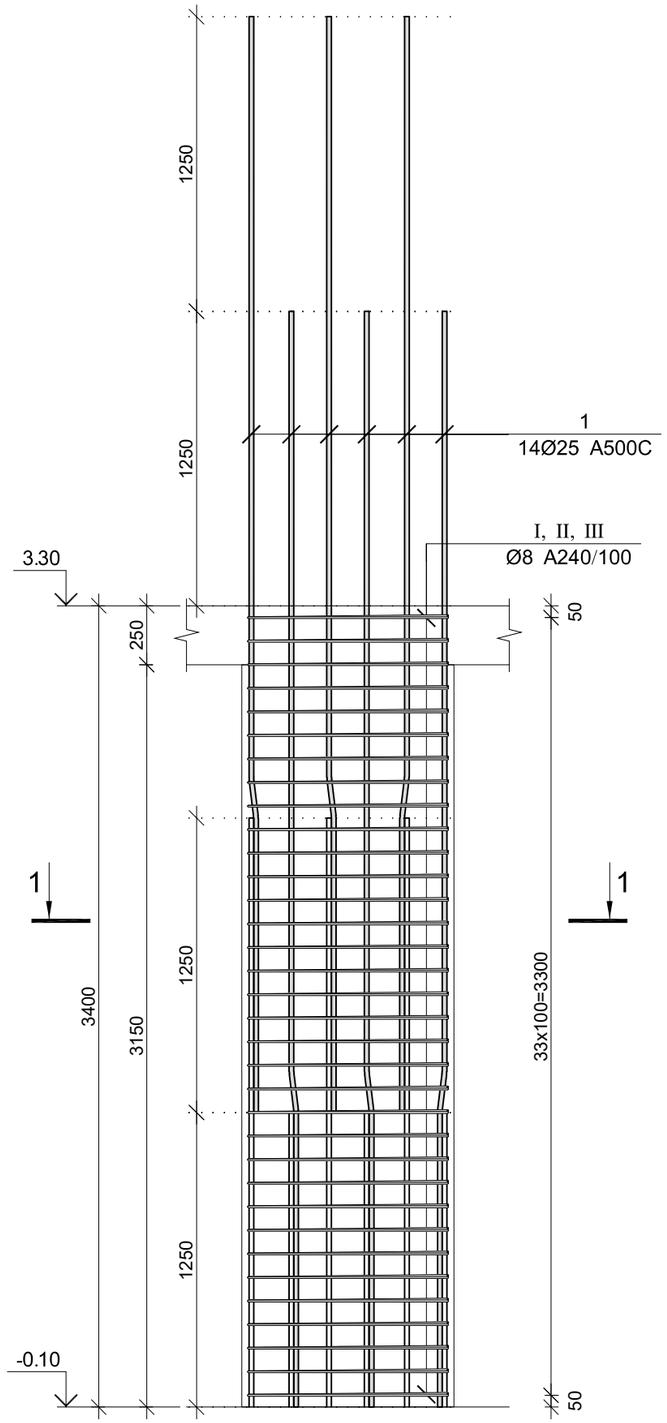

კვეთი 1–1

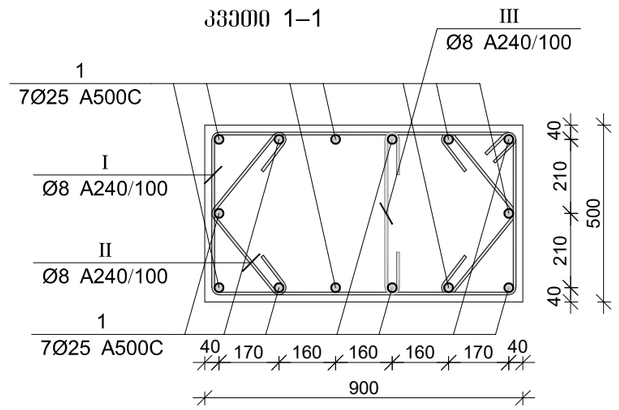

პოზ.	Ø [მმ.]	ესკიზი [მმ.]	სიგრძე [მმ.]
1	Ø25	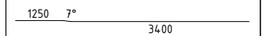	4650
I	Ø8	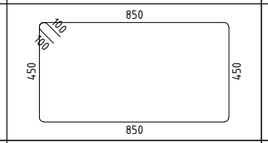	2800
II	Ø8	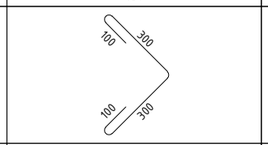	800
III	Ø8	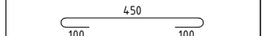	650

მონ. რ/ბ სვეტის სვ–19-ის სპეციფიკაცია

არმატურის სპეციფიკაცია					არმატურის ამოკრეფა					ბეტონი B 35
პოზ. №	Ø	L მმ.	n ცალი	Ln მ.	Ø	∑ Ln მ.	ერთეულის წონა კგ.	წონა კგ. A240	წონა კგ. A500C	V; მ³
1	2	3	4	5	6	7	8	9	10	11
1	25 A500C	4650	14	65.10	8 A240	149.60	0.39	59.03		1.42
I	8 A240	2800	34	95.20	25 A500C	65.10	3.85		250.85	
II	8 A240	800	68	54.40						
III	8 A240	650	34	22.10		∑		59.03	250.85	1.42
						n= 18		1062.54	4515.38	25.52
									218.61	კგ/მ³

CAPITELI GROUP

კაპიტელი ჯგუფი
საინჟინრო კომპანია
Capiteli group
ENGINEERING COMPANY

პროექტის დასახელება
მრავალფუნქციური კომპლექსი

პროექტის მისამართი
ქ. თბილისი, უნივერსიტეტის ქ. №2-ს ტერიტორიაზე (ს/კ 01.14.06.008.089; 01.14.06.008.349 და 01.14.06.008.350)

დამკვეთი
შ.პ.ს. "სითი დეველოპმენტ"

D ბლოკი

სტადია	მუშა	განმარტება
მპ	2022 წ.	

დაკვეთის №

CAD DWG ფაილი konsteuqciebi (d bloki).dwg

დირექტორი:		ა. კორტავა
მთ. კონსტრუქტორი:		ლ. ლონღაძე
შეასრულა		ა. ლონღაძე
შეამოწმა		ლ. ლონღაძე
საპასუხისმგებლო		კაპიტელი ჯგუფი

ნახაზის დასახელება

მონ. რ/ბ სვეტის სვ–19-ის არმირება

კ-3.22

A3

მონ. რ/ბ სვეტის სვ–20-ის არმირება

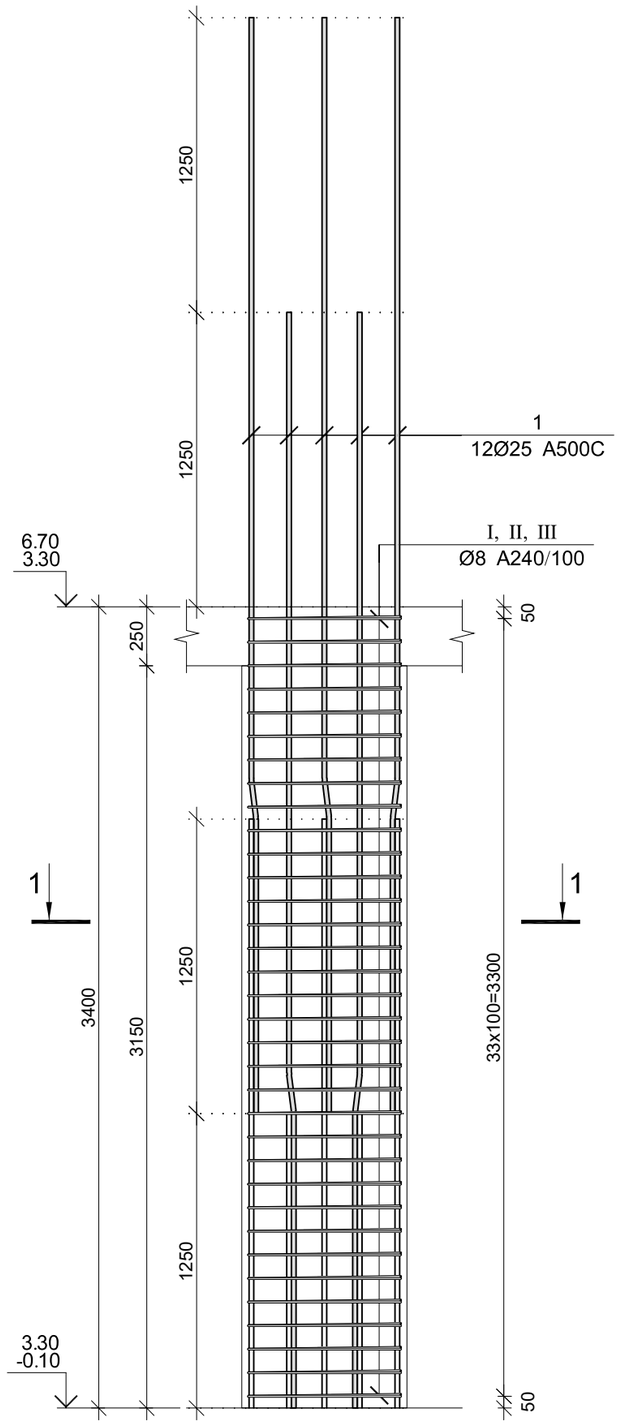

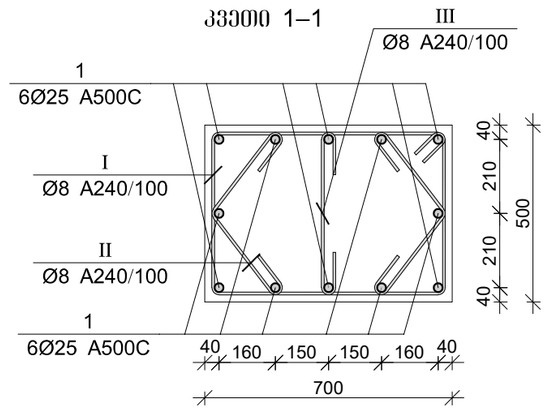

პოზ.	Ø [მმ.]	ესკიზი [მმ.]	სიგრძე [მმ.]
1	Ø25		4650
I	Ø8	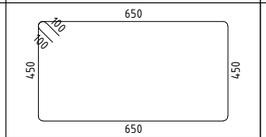	2400
II	Ø8	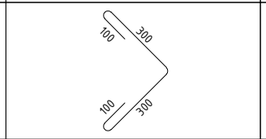	800
III	Ø8	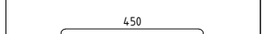	650

მონ. რ/ბ სვეტის სვ–20-ის სპეციფიკაცია

არმატურის სპეციფიკაცია					არმატურის ამოკრეფა					ბეტონი B 35
პოზ. №	Ø	L მმ.	n ცალი	Ln მ.	Ø	∑ Ln მ.	ერთეულის წონა კგ.	წონა კგ. A240	წონა კგ. A500C	V; მ³
1	2	3	4	5	6	7	8	9	10	11
1	25 A500C	4650	12	55.80	8 A240	158.10	0.39	62.38		1.10
I	8 A240	2400	34	81.60	25 A500C	55.80	3.85		215.02	
II	8 A240	800	68	54.40						
III	8 A240	650	34	22.10			∑	62.38	215.02	1.10
						n= 2		124.77	430.04	2.20
									251.61	კგ/მ³

კაპიტელი ჯგუფი
საინჟინრო კომპანია
Capiteli group
ENGINEERING COMPANY

პროექტის დასახელება
მრავალფუნქციური კომპლექსი

პროექტის მისამართი
ქ. თბილისი, უნივერსიტეტის ქ. №2-ს ტერიტორიაზე (ს/კ 01.14.06.008.089; 01.14.06.008.349 და 01.14.06.008.350)

დამკვეთი
შ.პ.ს. "სითი დეველოპმენტ"

D ბლოკი

სტადია	მარილი	განმარტება
მპ	2022 წ.	

დაკვეთის №

CAD DWG ფაილი konsteuqciebi (d bloki).dwg

დირექტორი:		ა. კორტავა
მთ. კონსტრუქტორი:		ლ. ლონღაძე
შეასრულა		ა. ლონღაძე
შეამოწმა		ლ. ლონღაძე
საპასუხისმგებლო		კაპიტელი ჯგუფი

ნახაზის დასახელება

მონ. რ/ბ სვეტის სვ–20-ის არმირება

კ-3.23

A3

მონ. რ/ბ სვეტის სვ–21-ის არმირება

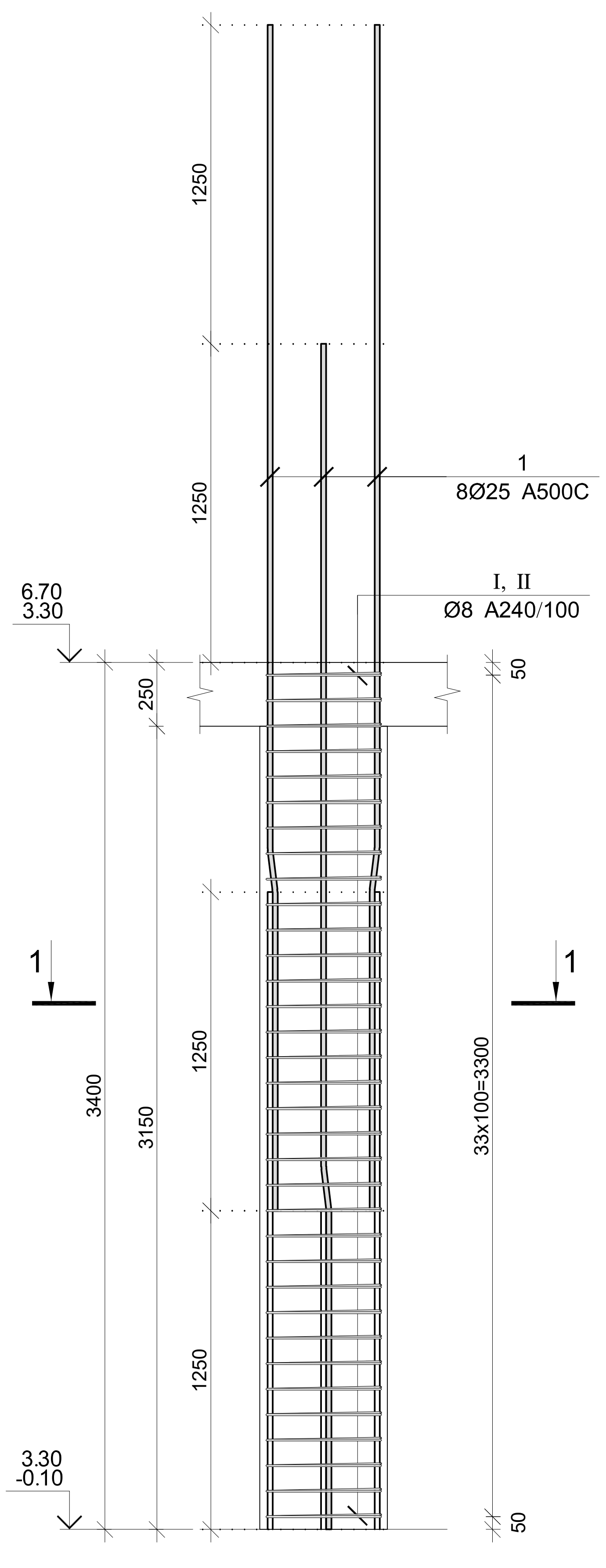

კვეთი 1–1

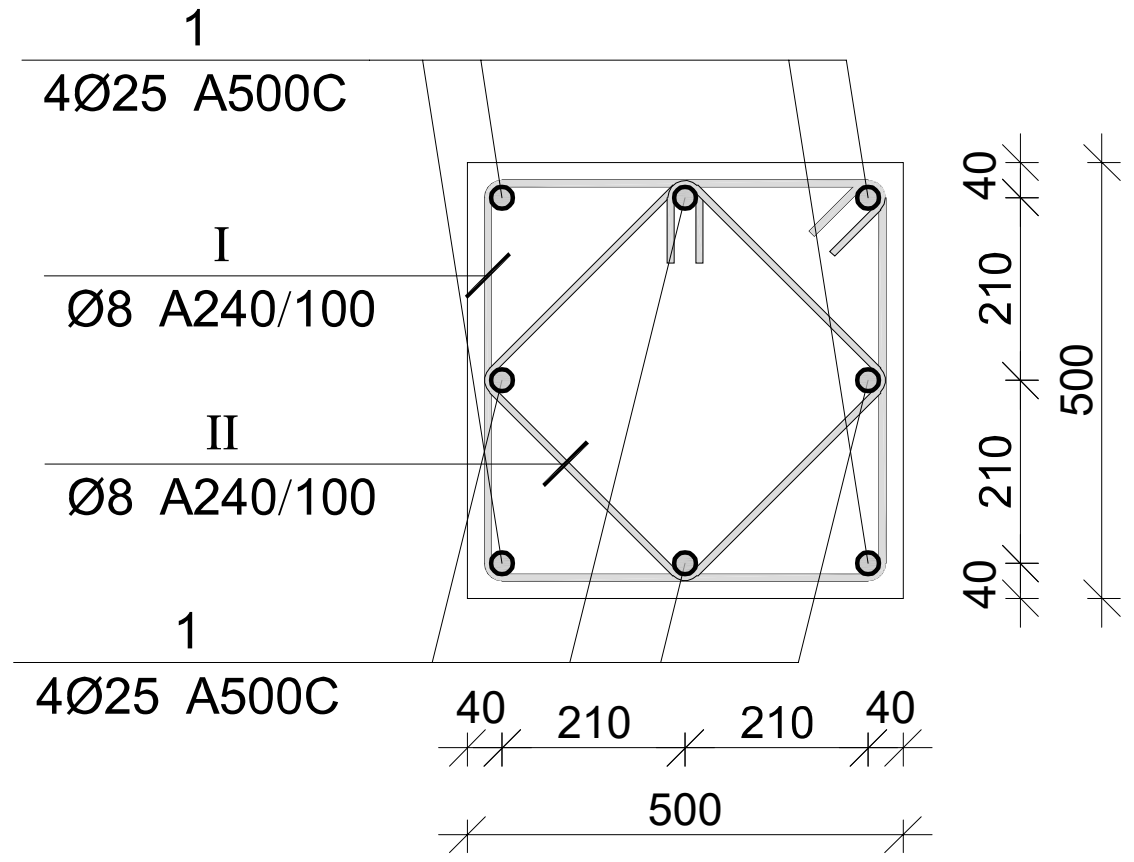

პოზ.	Ø [მმ.]	ესკიზი [მმ.]	სიგრძე [მმ.]
1	Ø25	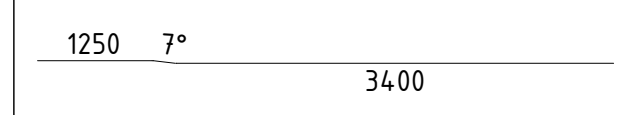 1250 7° 3400	4650
I	Ø8	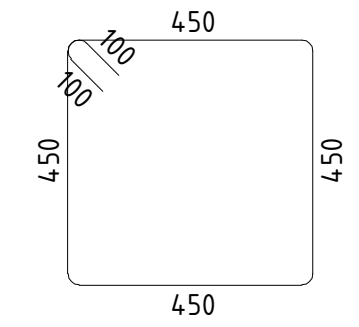 450 450 450 450 100 100	2000
II	Ø8	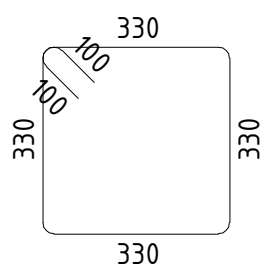 330 330 330 330 100 100	1520

მონ. რ/ბ სვეტის სვ–21-ის სპეციფიკაცია

არმატურის სპეციფიკაცია					არმატურის ამოკრეფა					ბეტონი B 35
პოზ. №	Ø	L მმ.	n ცალი	Ln მ.	Ø	∑ Ln მ.	გრძივი მეტრის წონა კგ.	წონა კგ. A240	წონა კგ. A500C	V; მ³
1	2	3	4	5	6	7	8	9	10	11
1	25 A500C	4650	8	37.20	8 A240	119.68	0.39	47.22		0.79
I	8 A240	2000	34	68.00	25 A500C	37.20	3.85		143.35	
II	8 A240	1520	34	51.68						
							∑	47.22	143.35	0.79
						n= 4		188.90	573.38	3.15
									241.99	კგ/მ³

კაპიტელი ჯგუფი
საინჟინრო კომპანია
CAPITELI GROUP
Capiteli group
ENGINEERING COMPANY

პროექტის დასახელება
მრავალფუნქციური კომპლექსი

პროექტის მისამართი
ქ. თბილისი, უნივერსიტეტის ქ. №2-ს ტერიტორიაზე (ს/კ 01.14.06.008.089; 01.14.06.008.349 და 01.14.06.008.350)

დამკვეთი
შ.პ.ს. "სითი დეველოპმენტ"

D ბლოკი

სტადია	თარიღი	განმარტება
მპ	2022 წ.	

დაკვეთის №

CAD DWG ფაილი konsteuqciebi (d bloki).dwg

დირექტორი: ა. კორტავა
მთ. კონსტრუქტორი: დ. ლონდაძე
შეასრულა ა. ლონდაძე
შეამოწმა დ. ლონდაძე
საავტორო უფლებები კაპიტელი ჯგუფი

ნახაზის დასახელება
მონ. რ/ბ სვეტის სვ–21-ის არმირება

კ-3.24

A3

მონ. რ/ბ პილონის პ–4-ის არმირება

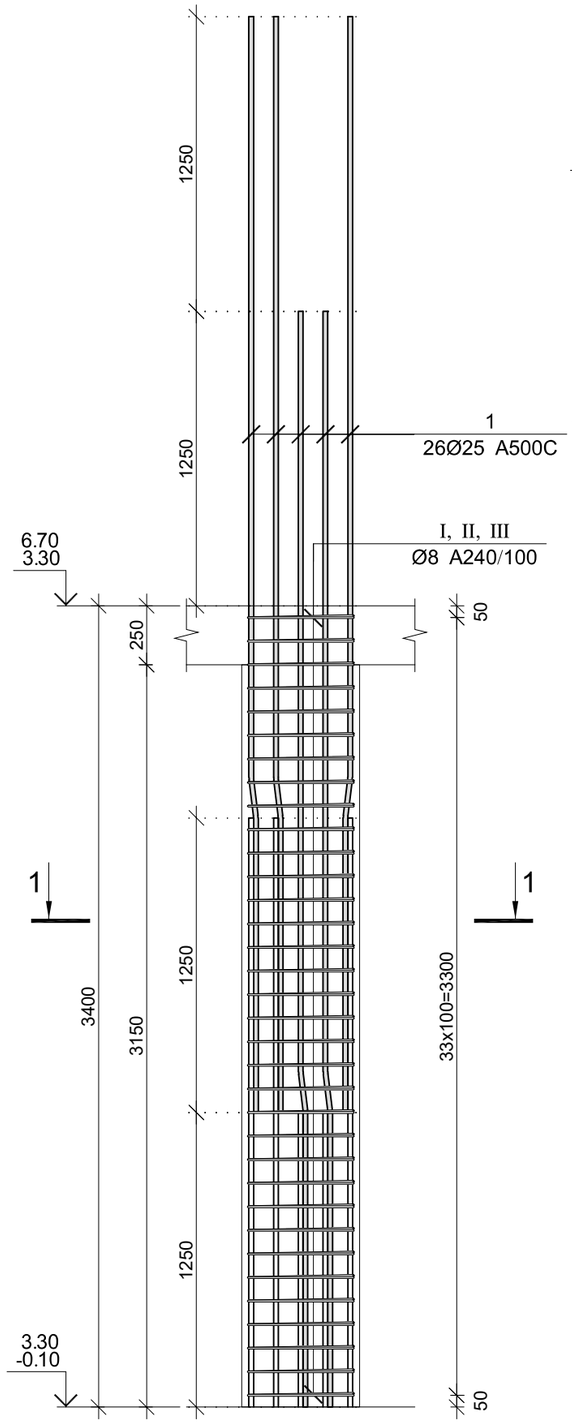

კვეთი 1–1

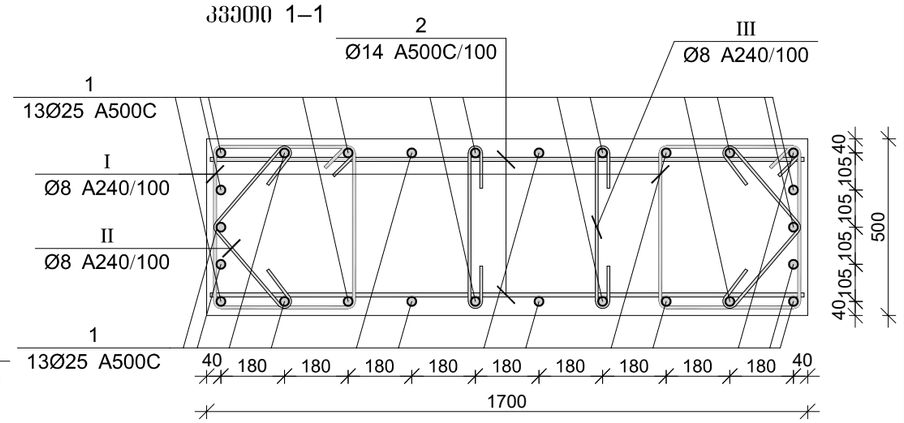

პოზ.	Ø [მმ.]	ესკიზი [მმ.]	სიგრძე [მმ.]
①	Ø25		4650
②	Ø14	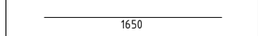	1650
Ⅰ	Ø8	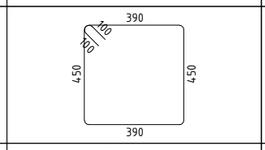	1880
Ⅱ	Ø8	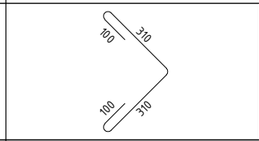	820
Ⅲ	Ø8		650

მონ. რ/ბ პილონის პ–4-ის სპეციფიკაცია

არმატურის სპეციფიკაცია					არმატურის ამოკრეფა					ბეტონი B 35
პოზ. №	Ø	L მმ.	n ცალი	Ln მ.	Ø	∑ Ln მ.	ერთეულის წონა კგ.	წონა კგ. A240	წონა კგ. A500C	V; მ³
1	2	3	4	5	6	7	8	9	10	11
1	25 A500C	4650	26	120.90	8 A240	99.96	0.39	39.44		
2	14 A500C	1650	68	112.20	14 A500C	112.20	1.21		135.58	2.68
Ⅰ	8 A240	1880	68	127.84	25 A500C	120.90	3.85		465.87	
Ⅱ	8 A240	820	68	55.76						
Ⅲ	8 A240	650	68	44.20		∑		39.44	601.46	2.68
						n= 16		631.08	9623.31	42.84
									239.36	კგ/მ³

კაპიტელი ჯგუფი
საკონსულტაციო კომპანია
Capiteli group
ENGINEERING COMPANY

პროექტის დასახელება
მრავალფუნქციური კომპლექსი

პროექტის მისამართი
ქ. თბილისი, უნივერსიტეტის ქ. №2-ს ტერიტორიაზე (ს/კ 01.14.06.008.089; 01.14.06.008.349 და 01.14.06.008.350)

დამკვეთი
შ.პ.ს. "სითი დეველოპმენტ"

D ბლოკი

სტადია	მუშა	განმარტება
მპ	2022 წ.	

დაკვეთის №

CAD DWG ფაილი konsteuqciebi (d bloki).dwg

დირექტორი:		ა. კორტაძე
მთ. კონსტრუქტორი:		ლ. ლონდაძე
შეასრულა		ა. ლონდაძე
შეამოწმა		ლ. ლონდაძე
საპასუხისმგებლო		კაპიტელი ჯგუფი

ნახაზის დასახელება

მონ. რ/ბ პილონის პ–4-ის არმირება

კ-3.25

A3

მრავ. რ/ბ სვეტის სვ–22-ის არმირება

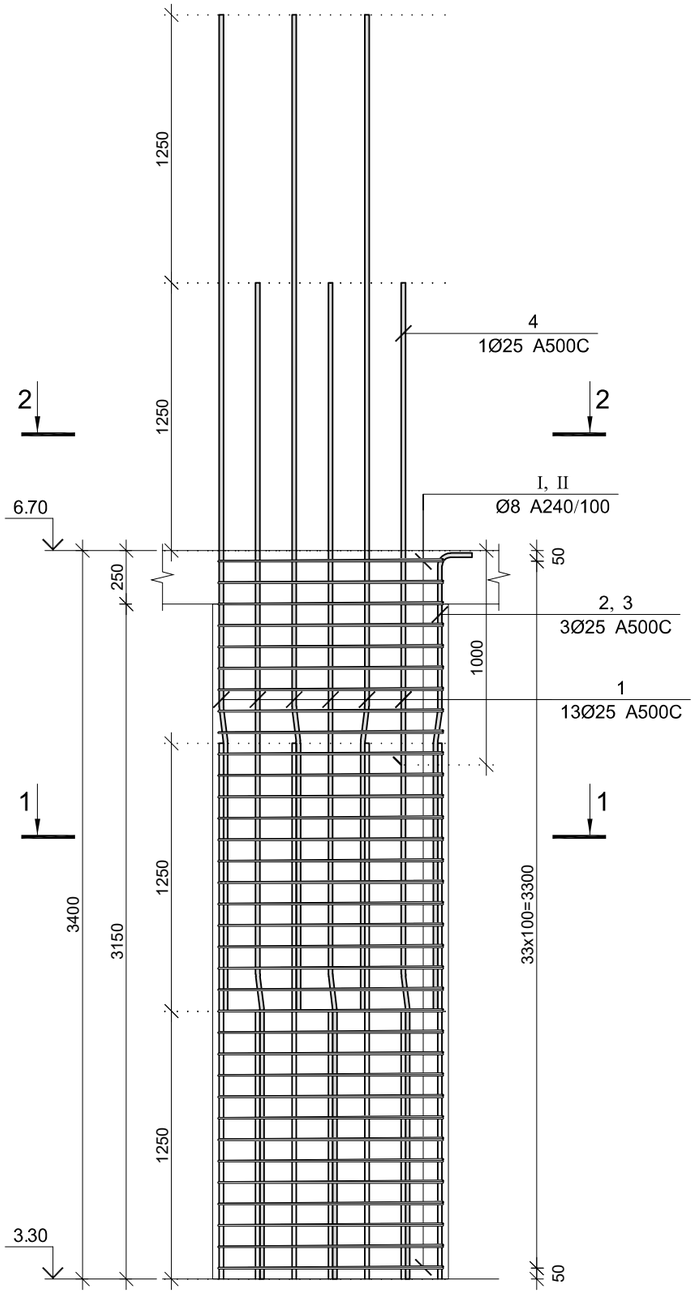

კვეთი 1–1

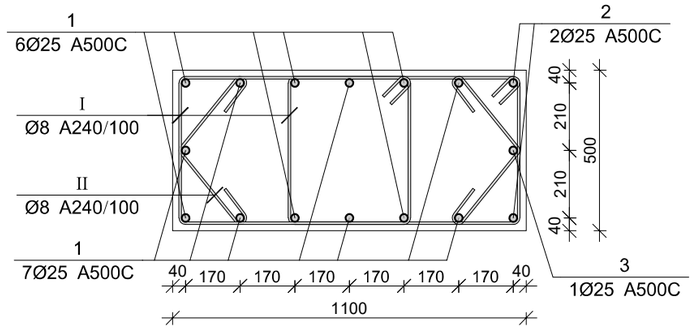

კვეთი 2–2

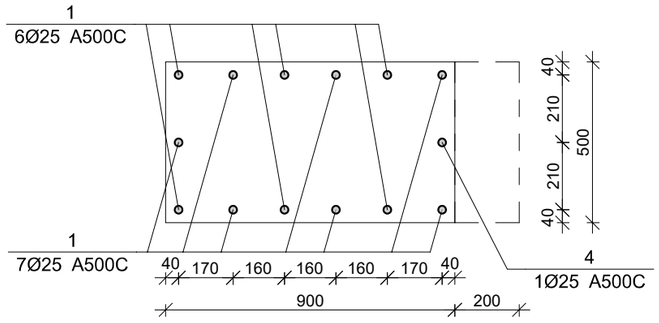

პოზ.	Ø [მმ.]	ესკიზი [მმ.]	სიგრძე [მმ.]
①	Ø25	1250 7° 3400	4650
②	Ø25	1250 7° 350 850	2450
③	Ø25	1250 7° 350 2100	3700
④	Ø25	3500	3500
Ⅰ	Ø8	710 100 100 450 450 710	2520
Ⅱ	Ø8	100 300 100 300	800

მრავ. რ/ბ სვეტის სვ–22-ის სპეციფიკაცია

არმატურის სპეციფიკაცია					არმატურის ამოკრეფა					ბეტონი B 35
პოზ. №	Ø	L მმ.	n ცალი	Ln მ.	Ø	∑ Ln მ.	ერთი ელემენტის წონა კგ.	წონა კგ. A240	წონა კგ. A500C	V; მ³
1	2	3	4	5	6	7	8	9	10	11
1	25 A500C	4650	13	60.45	8 A240	225.76	0.39	89.08		1.73
2	25 A500C	2450	2	4.90	25 A500C	72.55	3.85		279.56	
3	25 A500C	3700	1	3.70						
4	25 A500C	3500	1	3.50						
Ⅰ	8 A240	2520	68	171.36						
Ⅱ	8 A240	800	68	54.40		∑		89.08	279.56	1.73
						n= 6		534.49	1677.37	10.40
									212.78	კგ/მ³

CAPITELI GROUP

კაპიტელი ჯგუფი
სამშენებლო კომპანია
Capiteli group
ENGINEERING COMPANY

პროექტის დასახელება
მრავალფუნქციური კომპლექსი

პროექტის მისამართი
ქ. თბილისი, უნივერსიტეტის ქ. №2-ს ტერიტორიაზე (ს/კ 01.14.06.008.089; 01.14.06.008.349 და 01.14.06.008.350)

დამკვეთი
შ.პ.ს. "სითი დეველოპმენტ"

D ბლოკი

სტადია	მარილი	განმარტება
მპ	2022 წ.	

დაკვეთის №

CAD DWG ფაილი konsteuqciebi (d bloki).dwg

დირექტორი:	ა. კორტავა
მთ. კონსტრუქტორი:	დ. ლონღაძე
შეასრულა	ა. ლონღაძე
შეამოწმა	დ. ლონღაძე
საავტორო უფლებები	კაპიტელი ჯგუფი

ნახაზის დასახელება

მრავ. რ/ბ სვეტის სვ–22-ის არმირება

კ-3.26

A3

მონ. რ/ბ სვეტის სვ–23-ის არმირება

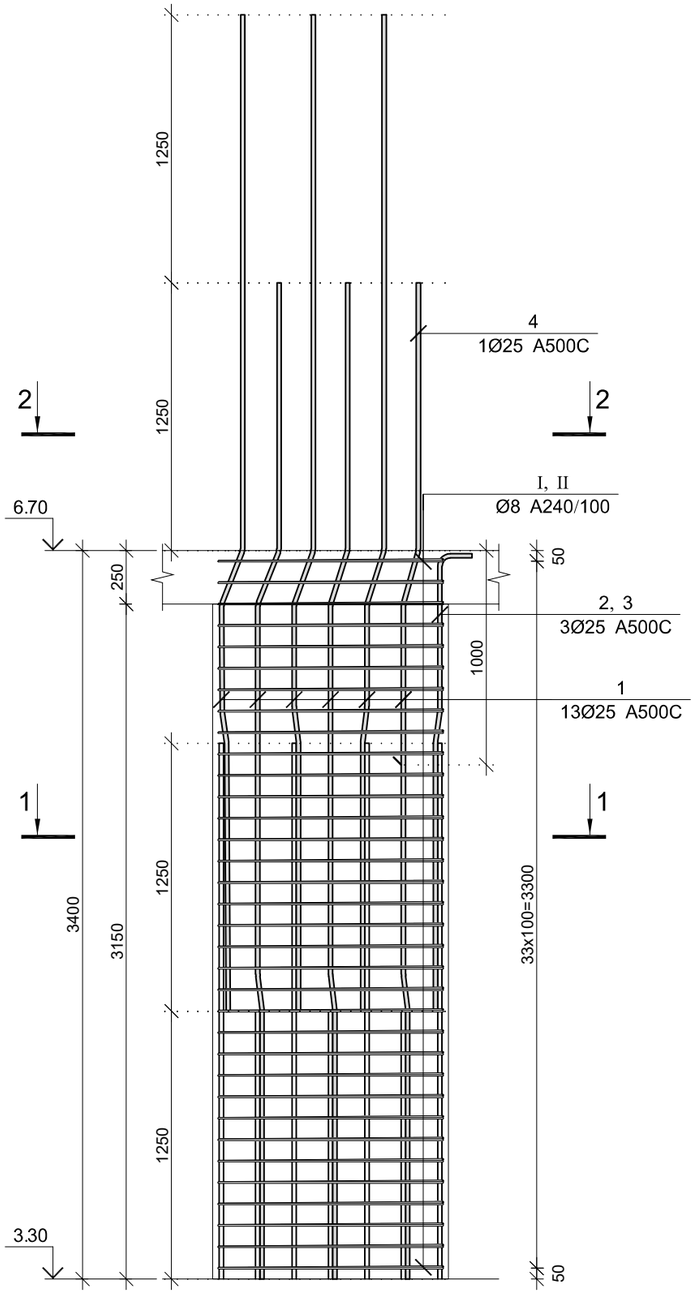

კვეთი 1–1

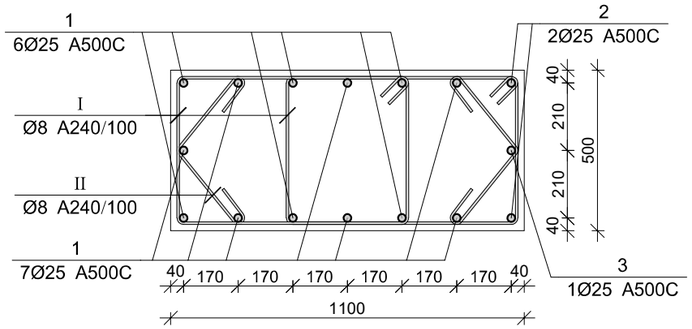

კვეთი 2–2

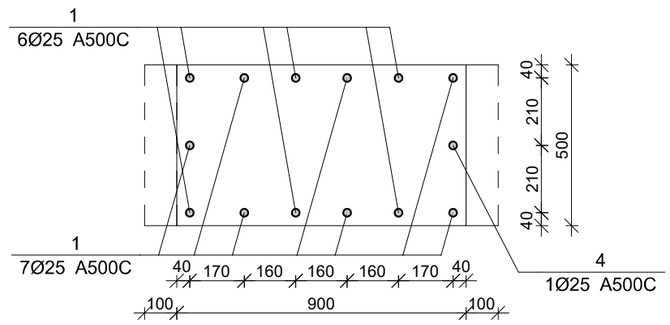

პოზ.	Ø [მმ.]	ესკიზი [მმ.]	სიგრძე [მმ.]
①	Ø25	1250 7° 3400	4650
②	Ø25	1250 7° 350 850	2450
③	Ø25	1250 7° 350 2100	3700
④	Ø25	3500	3500
Ⅰ	Ø8	710 100 100 450 450 710	2520
Ⅱ	Ø8	300 100 100 300	800

მონ. რ/ბ სვეტის სვ–23-ის სპეციფიკაცია

არმატურის სპეციფიკაცია					არმატურის ამოკრეფა					ბეტონი B 35
პოზ. №	Ø	L მმ.	n ცალი	Ln მ.	Ø	∑ Ln მ.	ერთეულის წონა კგ.	წონა კგ. A240	წონა კგ. A500C	V; მ³
1	2	3	4	5	6	7	8	9	10	11
1	25 A500C	4650	13	60.45	8 A240	225.76	0.39	89.08		1.73
2	25 A500C	2450	2	4.90	25 A500C	72.55	3.85		279.56	
3	25 A500C	3700	1	3.70						
4	25 A500C	3500	1	3.50						
Ⅰ	8 A240	2520	68	171.36						
Ⅱ	8 A240	800	68	54.40			∑	89.08	279.56	1.73
						n= 18		1603.47	5032.11	31.18
									212.78	კგ/მ³

CAPITELI GROUP

კაპიტელი ჯგუფი
სამშენებლო კომპანია
Capiteli group
ENGINEERING COMPANY

პროექტის დასახელება
მრავალფუნქციური კომპლექსი

პროექტის მისამართი
ქ. თბილისი, უნივერსიტეტის ქ. №2-ს ტერიტორიაზე (ს/კ 01.14.06.008.089; 01.14.06.008.349 და 01.14.06.008.350)

დამკვეთი
შ.პ.ს. "სითი დეველოპმენტ"

D ბლოკი

სტადია	მარილი	განმარტება
მპ	2022 წ.	

დაკვეთის №

CAD DWG ფაილი konsteuqciebi (d bloki).dwg

დირექტორი:	ა. კორტავა
მთ. კონსტრუქტორი:	ლ. ლონღაძე
შეასრულა	ა. ლონღაძე
შეამოწმა	ლ. ლონღაძე
საპასუხისმგებლო	კაპიტელი ჯგუფი

ნახაზის დასახელება

მონ. რ/ბ სვეტის სვ–23-ის არმირება

კ-3.27

A3

მონ. რ/ბ სვეტის სვ–24-ის არმირება

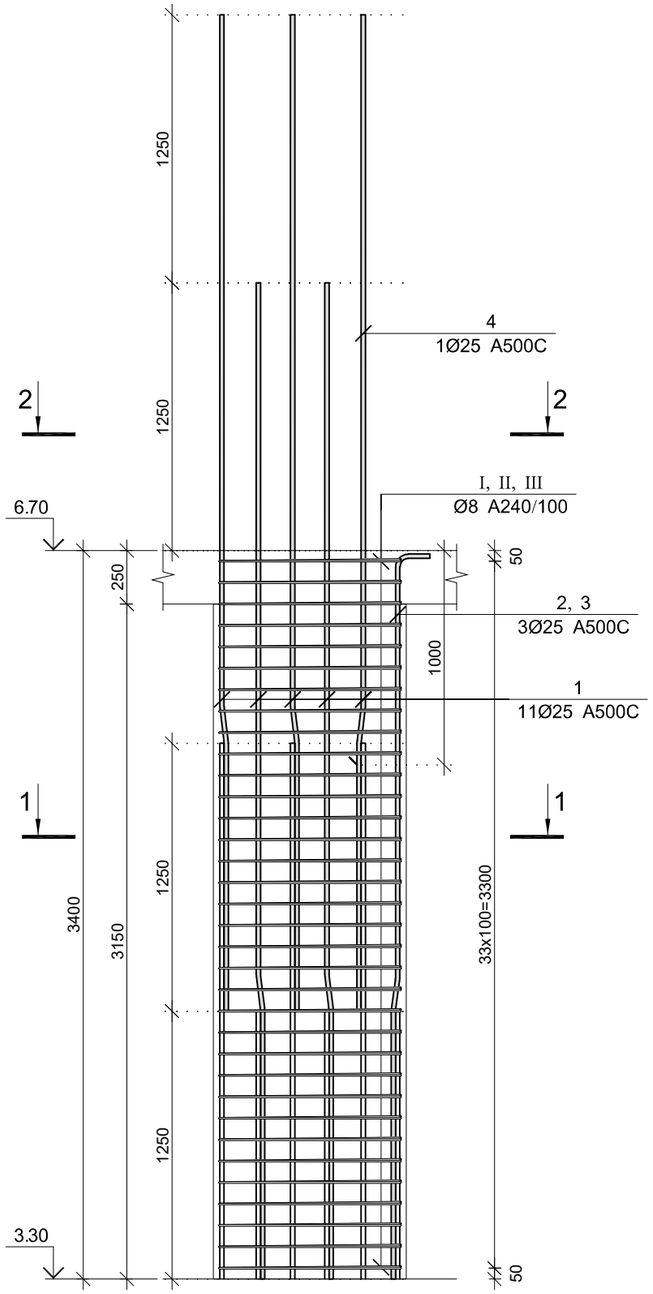

კვეთი 1–1

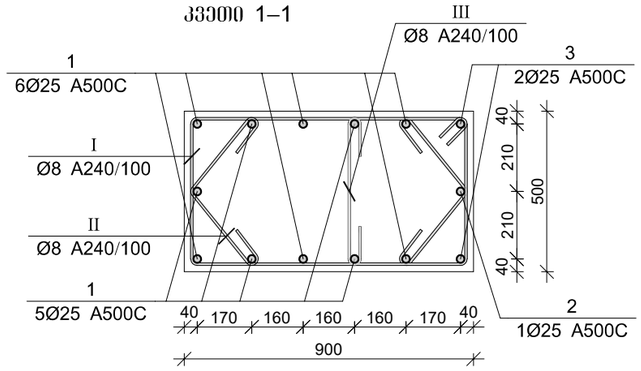

კვეთი 2–2

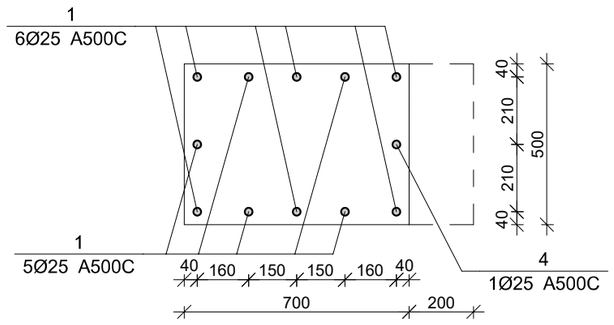

პოზ.	Ø [მმ.]	ესკიზი [მმ.]	სიგრძე [მმ.]
①	Ø25	1250 7° 3400	4650
②	Ø25	1250 7° 350 850	2450
③	Ø25	1250 7° 350 2100	3700
④	Ø25	2250	2250
Ⅰ	Ø8	850 100 100 450 450 850	2800
Ⅱ	Ø8	100 300 100 300	800
Ⅲ	Ø8	450 100 100	650

მონ. რ/ბ სვეტის სვ–24-ის სპეციფიკაცია

არმატურის სპეციფიკაცია					არმატურის ამოკრეფა					ბეტონი B 35
პოზ. №	Ø	L მმ.	n ცალი	Ln მ.	Ø	∑ Ln მ.	პრაქტიკ. ერთ. წონა კგ.	წონა კგ. A240	წონა კგ. A500C	V; მ³
1	2	3	4	5	6	7	8	9	10	11
1	25 A500C	4650	11	51.15	8 A240	171.70	0.39	67.75		1.42
2	25 A500C	2450	1	2.45	25 A500C	63.25	3.85		243.73	
3	25 A500C	3700	2	7.40						
4	25 A500C	2250	1	2.25						
Ⅰ	8 A240	2800	34	95.20						
Ⅱ	8 A240	800	68	54.40						
Ⅲ	8 A240	650	34	22.10		∑		67.75	243.73	1.42
						n= 18		1219.50	4387.06	25.52
									219.74	კგ/მ³

CAPITELI GROUP

კაპიტელი ჯგუფი
საკონსულტაციო კომპანია
Capiteli group
ENGINEERING COMPANY

პროექტის დასახელება
მრავალფუნქციური კომპლექსი

პროექტის მისამართი
ქ. თბილისი, უნივერსიტეტის ქ. №2-ს ტერიტორიაზე (ს/კ 01.14.06.008.089; 01.14.06.008.349 და 01.14.06.008.350)

დამკვეთი
შ.პ.ს. "სითი დეველოპმენტ"

D ბლოკი

სტადია	მარცლი	ფანმარტება
მპ	2022 წ.	

დაკვეთის №

CAD DWG ფაილი konsteuqciebi (d bloki).dwg

დირექტორი:		ა. კორტაძე
მთ. კონსტრუქტორი:		დ. ლონდაძე
შეასრულა		ა. ლონდაძე
შეამოწმა		დ. ლონდაძე
საპეტორო უფლებები		კაპიტელი ჯგუფი

ნახაზის დასახელება

მონ. რ/ბ სვეტის სვ–24-ის არმირება

კ-3.28

A3

მონ. რ/ბ სვეტის სვ–25-ის არმირება

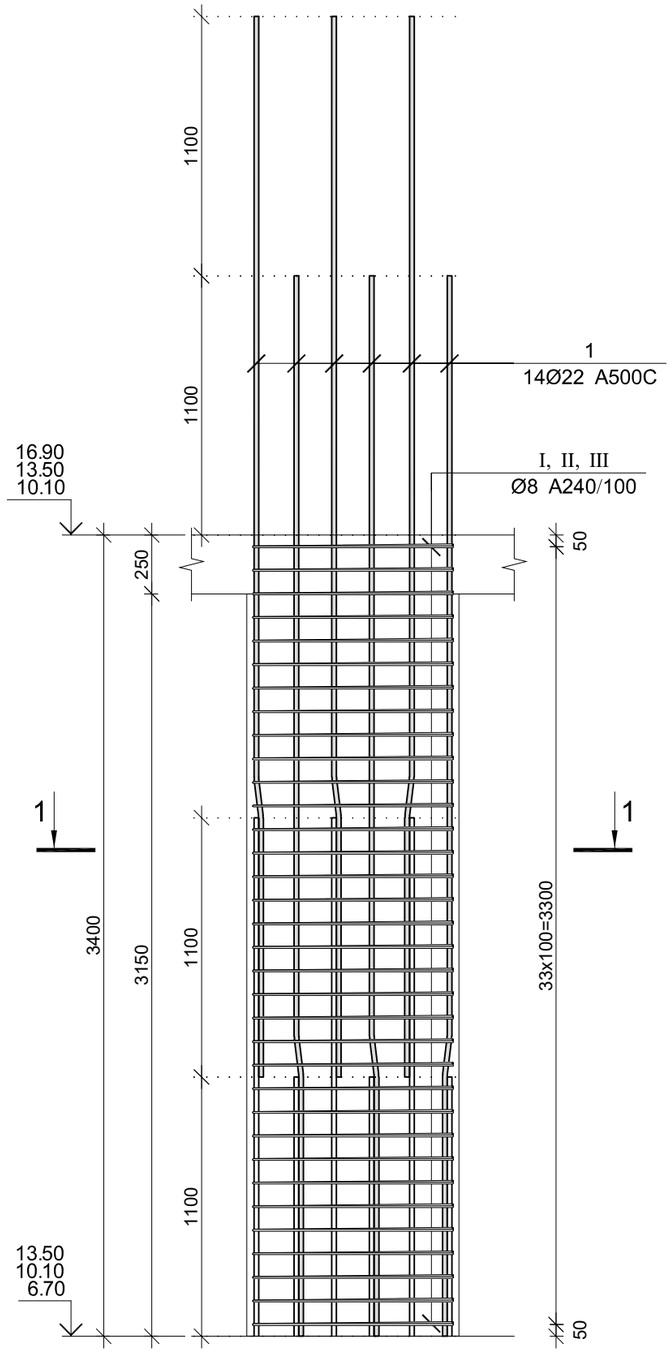

კვეთი 1–1

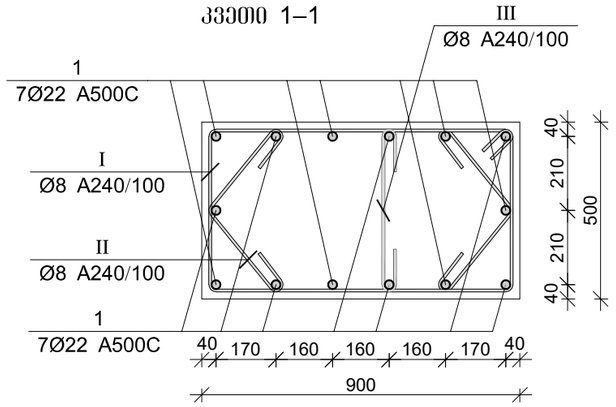

პოზ.	Ø [მმ.]	ესკიზი [მმ.]	სიგრძე [მმ.]
1	Ø22	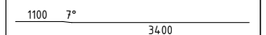	4500
I	Ø8		2800
II	Ø8	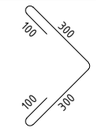	800
III	Ø8	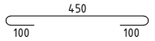	650

მონ. რ/ბ სვეტის სვ–25-ის სპეციფიკაცია

არმატურის სპეციფიკაცია					არმატურის ამოკრეფა					ბეტონი B 35
პოზ. №	Ø	L მმ.	n ცალი	Ln მ.	Ø	∑ Ln მ.	პრაქტიკ. ბეტონის წონა კგ.	წონა კგ. A240	წონა კგ. A500C	V; მ³
1	2	3	4	5	6	7	8	9	10	11
1	22 A500C	4500	14	63.00	8 A240	149.60	0.39	59.03		1.42
I	8 A240	2800	34	95.20	22 A500C	63.00	2.98		188.00	
II	8 A240	800	68	54.40						
III	8 A240	650	34	22.10			∑	59.03	188.00	1.42
						n= 72		4250.15	13535.65	102.06
									174.27	კგ/მ³

CAPITELI GROUP

კაპიტელი ჯგუფი
საინჟინრო კომპანია
Capiteli group
ENGINEERING COMPANY

პროექტის დასახელება
მრავალფუნქციური კომპლექსი

პროექტის მისამართი
ქ. თბილისი, უნივერსიტეტის ქ. №2-ს ტერიტორიაზე (ს/კ 01.14.06.008.089; 01.14.06.008.349 და 01.14.06.008.350)

დამკვეთი
შ.პ.ს. "სითი დეველოფმენტ"

D ბლოკი

სტადია	მაჩვენებელი	განმარტება
მპ	2022 წ.	

დაკვეთის №

CAD DWG ფაილი konsteuqciebi (d bloki).dwg

დირექტორი:		ა. კორტაჯა
მთ. კონსტრუქტორი:		დ. ლონღაძე
შესრულა		ა. ლონღაძე
შეამოწმა		დ. ლონღაძე
საავტორო უფლებები		კაპიტელი ჯგუფი

ნახაზის დასახელება

მონ. რ/ბ სვეტის სვ–25-ის არმირება

კ-3.29

A3

მონ. რ/ბ სვეტის სვ–26-ის არმირება

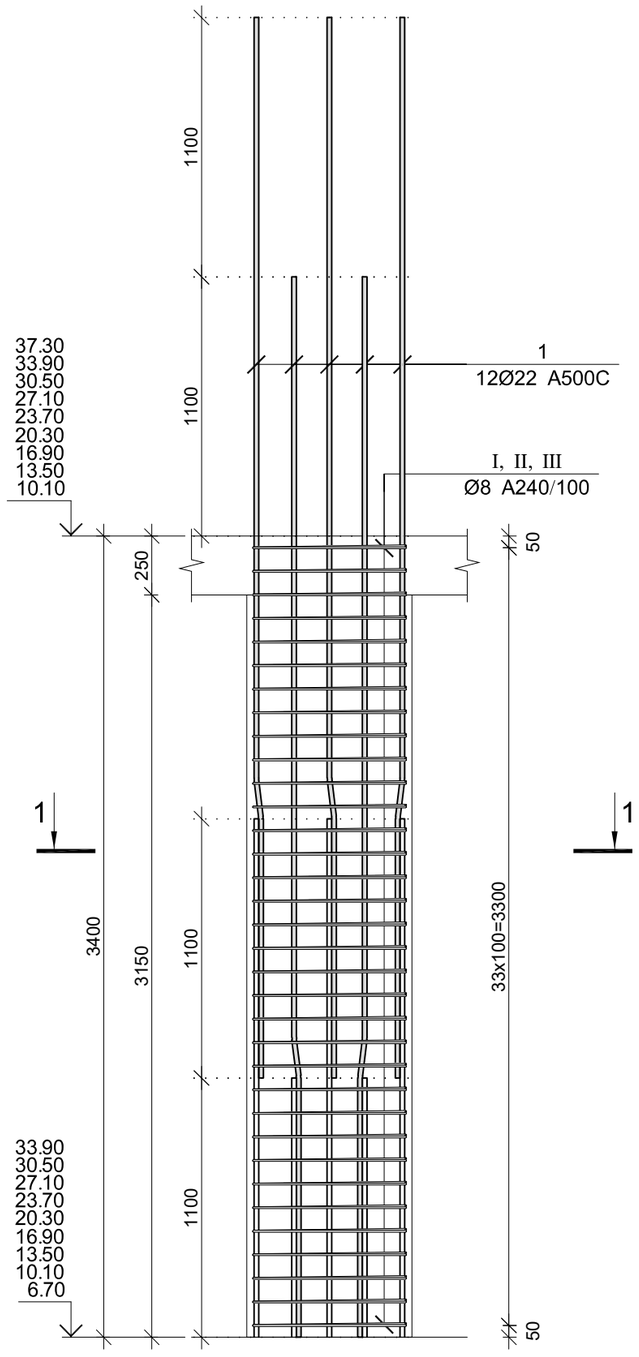

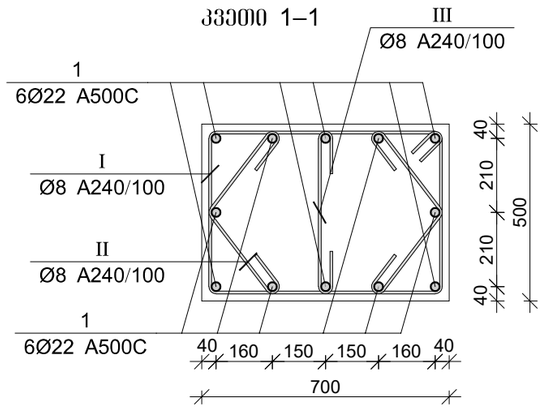

პოზ.	Ø [მმ.]	ესკიზი [მმ.]	სიგრძე [მმ.]
1	Ø22	1100 7° 3400	4500
I	Ø8	650, 450, 450, 650	2400
II	Ø8	300, 100, 100, 300	800
III	Ø8	450, 100, 100	650

მონ. რ/ბ სვეტის სვ–26-ის სპეციფიკაცია

არმატურის სპეციფიკაცია					არმატურის ამოკრეფა					ბეტონი B 35
პოზ. №	Ø	L მმ.	n ცალი	Ln მ.	Ø	∑ Ln მ.	არმატურის წონა კგ.	წონა კგ. A240	წონა კგ. A500C	V; მ³
1	2	3	4	5	6	7	8	9	10	11
1	22 A500C	4500	12	54.00	8 A240	158.10	0.39	62.38		1.10
I	8 A240	2400	34	81.60	22 A500C	54.00	2.98		161.14	
II	8 A240	800	68	54.40						
III	8 A240	650	34	22.10			∑	62.38	161.14	1.10
						n= 186		11603.40	29971.79	205.06
									202.74	კგ/მ³

CAPITELI GROUP

კაპიტელი ჯგუფი
საქართველო კომპანია
Capiteli group
ENGINEERING COMPANY

პროექტის დასახელება
მრავალფუნქციური კომპლექსი

პროექტის მისამართი
ქ. თბილისი, უნივერსიტეტის ქ. №2-ს ტერიტორიაზე (ს/კ 01.14.06.008.089; 01.14.06.008.349 და 01.14.06.008.350)

დამკვეთი
შ.პ.ს. "სითი დეველოფმენტ"

D ბლოკი

სტადია მარილი განმარტება

მპ 2022 წ.

დაკვეთის №

CAD DWG ფაილი konsteuqciebi (d bloki).dwg

დირექტორი:	ა. კორტავა
მთ. კონსტრუქტორი:	დ. ლონდაძე
შეასრულა	ა. ლონდაძე
შეამოწმა	დ. ლონდაძე
საავტორო უფლებები	კაპიტელი ჯგუფი

ნახაზის დასახელება

მონ. რ/ბ სვეტის სვ–26-ის არმირება

კ-3.30

A3

მონ. რ/ბ სვეტის სვ–27-ის არმირება

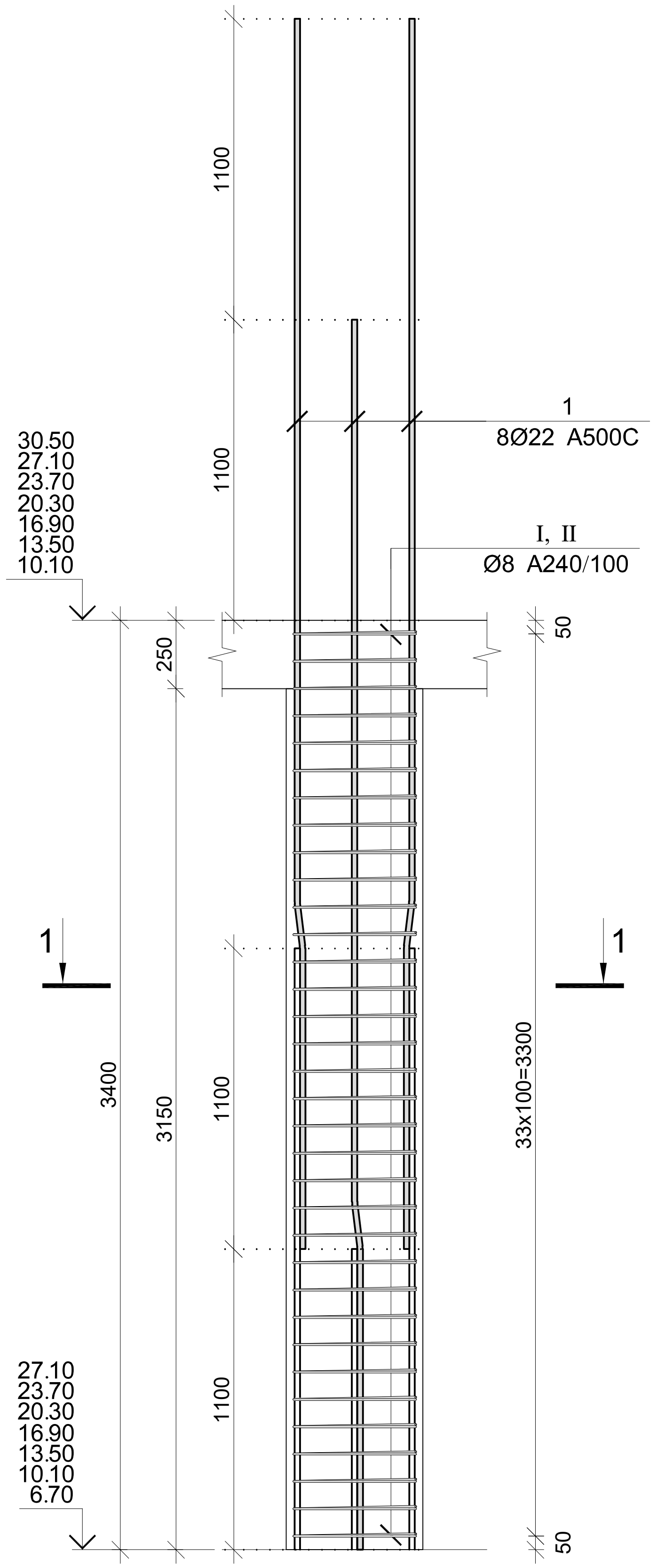

კვეთი 1–1

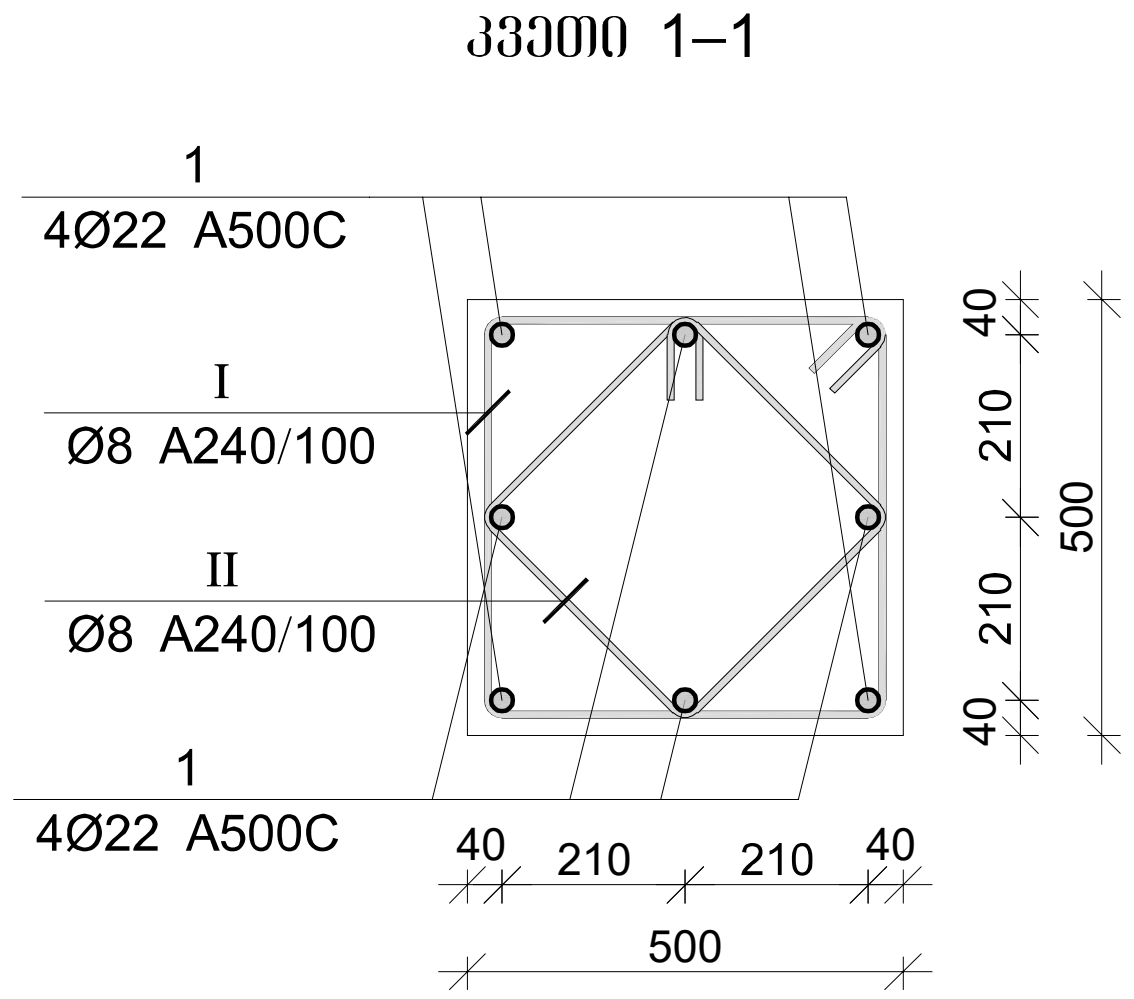

პოზ.	Ø [მმ.]	ესკიზი [მმ.]	სიგრძე [მმ.]
1	Ø22	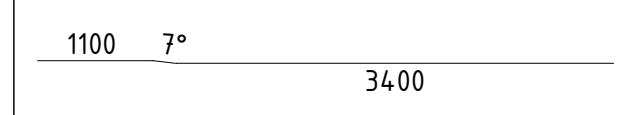	4500
I	Ø8	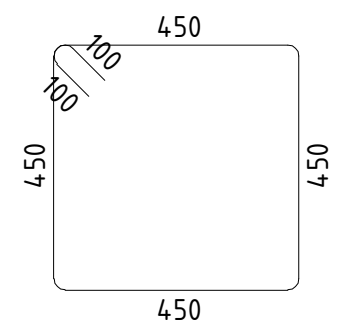	2000
II	Ø8	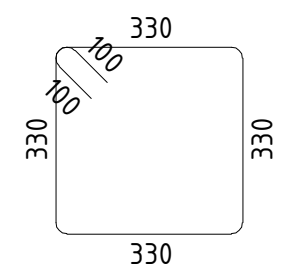	1520

მონ. რ/ბ სვეტის სვ–27-ის სპეციფიკაცია

არმატურის სპეციფიკაცია					არმატურის ამოკრეფა					ბეტონი B 35
პოზ. №	Ø	L მმ.	n ცალი	Ln მ.	Ø	∑ Ln მ.	გრძივი მეტრის წონა კგ.	წონა კგ. A240	წონა კგ. A500C	V; მ³
1	2	3	4	5	6	7	8	9	10	11
1	22 A500C	4500	8	36.00	8 A240	119.68	0.39	47.22		0.79
I	8 A240	2000	34	68.00	22 A500C	36.00	2.98		107.43	
II	8 A240	1520	34	51.68						
							∑	47.22	107.43	0.79
						n= 13		613.91	1396.53	10.24
									196.38	კგ/მ³

კაპიტელი ჯგუფი
საინჟინრო კომპანია
Capiteli group
ENGINEERING COMPANY
CAPITELI GROUP

პროექტის დასახელება
მრავალფუნქციური კომპლექსი

პროექტის მისამართი
ქ. თბილისი, უნივერსიტეტის ქ. №2-ს ტერიტორიაზე (ს/კ 01.14.06.008.089; 01.14.06.008.349 და 01.14.06.008.350)

დამკვეთი
შ.პ.ს. "სითი დეველოპმენტ"

D ბლოკი

სტადია	თარიღი	განმარტება
მპ	2022 წ.	

დაკვეთის №

CAD DWG ფაილი konsteuqciebi (d bloki).dwg

დირექტორი: ა. კორტავა

მთ. კონსტრუქტორი: დ. ლონდაძე

შეასრულა ა. ლონდაძე

შეამოწმა დ. ლონდაძე

საავტორო უფლებები კაპიტელი ჯგუფი

ნახაზის დასახელება
მონ. რ/ბ სვეტის სვ–27-ის არმირება

კ-3.31

A3

მონ. რ/ბ პილონის პ–5-ის არმირება

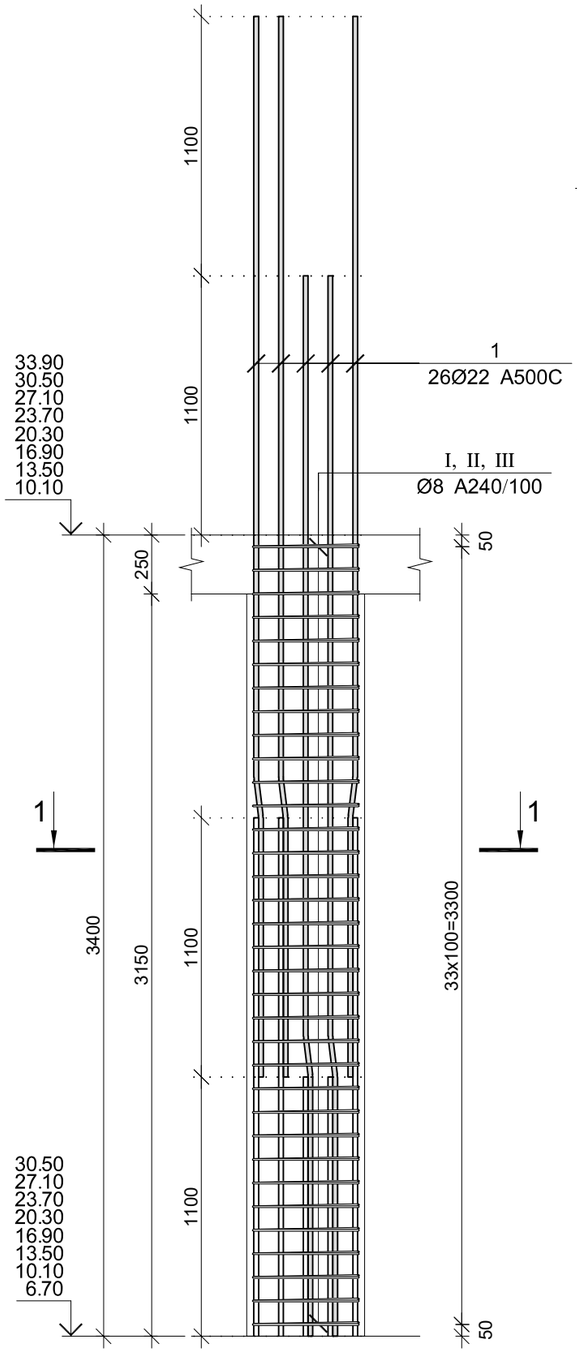

კვეთი 1–1

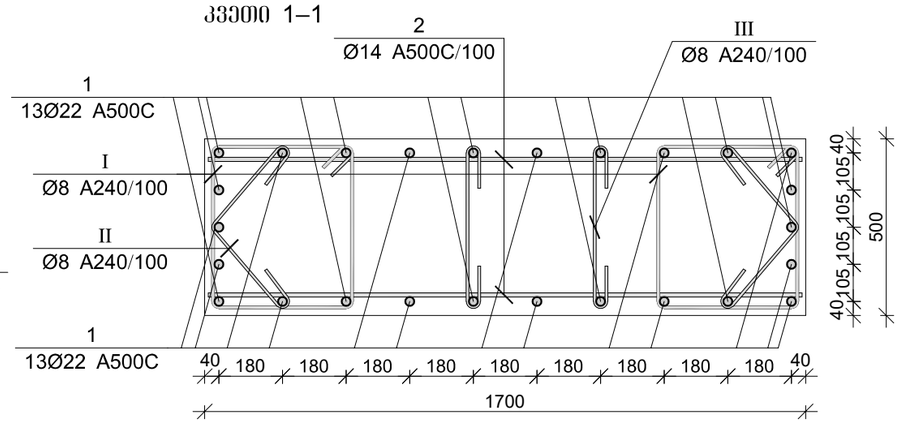

პოზ.	Ø [მმ.]	ესკიზი [მმ.]	სიგრძე [მმ.]
①	Ø22		4500
②	Ø14	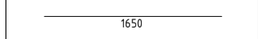	1650
Ⅰ	Ø8	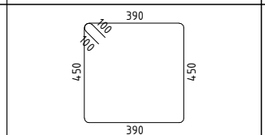	1880
Ⅱ	Ø8	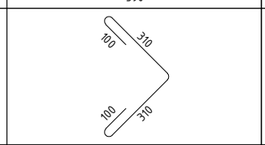	820
Ⅲ	Ø8		650

მონ. რ/ბ პილონის პ–5-ის სპეციფიკაცია

არმატურის სპეციფიკაცია					არმატურის ამოკრეფა					ბეტონი B 35
პოზ. №	Ø	L მმ.	n ცალი	Ln მ.	Ø	∑ Ln მ.	პრაქტიკული წონა კგ.	წონა კგ. A240	წონა კგ. A500C	V; მ³
1	2	3	4	5	6	7	8	9	10	11
1	22 A500C	4500	26	117.00	8 A240	99.96	0.39	39.44		2.68
2	14 A500C	1650	68	112.20	14 A500C	112.20	1.21		135.58	
I	8 A240	1880	68	127.84	22 A500C	117.00	2.98		349.13	
II	8 A240	820	68	55.76						
III	8 A240	650	68	44.20			∑	39.44	484.72	2.68
						n= 58		2287.68	28113.65	155.30
									195.76	კგ/მ³

CAPITELI GROUP

კაპიტელი ჯგუფი
სამშენებლო კომპანია
Capiteli group
ENGINEERING COMPANY

პროექტის დასახელება
მრავალფუნქციური კომპლექსი

პროექტის მისამართი
ქ. თბილისი, უნივერსიტეტის ქ. №2-ს ტერიტორიაზე (ს/კ 01.14.06.008.089; 01.14.06.008.349 და 01.14.06.008.350)

დამკვეთი
შ.პ.ს. "სითი დეველოპმენტ"

D ბლოკი

სტადია	მაჩვენებელი	განმარტება
მპ	2022 წ.	

დაკვეთის №

CAD DWG ფაილი konsteuqciebi (d bloki).dwg

დირექტორი:		ა. კორტაძე
მთ. კონსტრუქტორი:		დ. ლონღაძე
შეასრულა		ა. ლონღაძე
შეამოწმა		დ. ლონღაძე
საავტორო უფლებები		კაპიტელი ჯგუფი

ნახაზის დასახელება

მონ. რ/ბ პილონის პ–5-ის არმირება

კ-3.32

A3

მონ. რ/ბ სვეტის სვ–28-ის არმირება

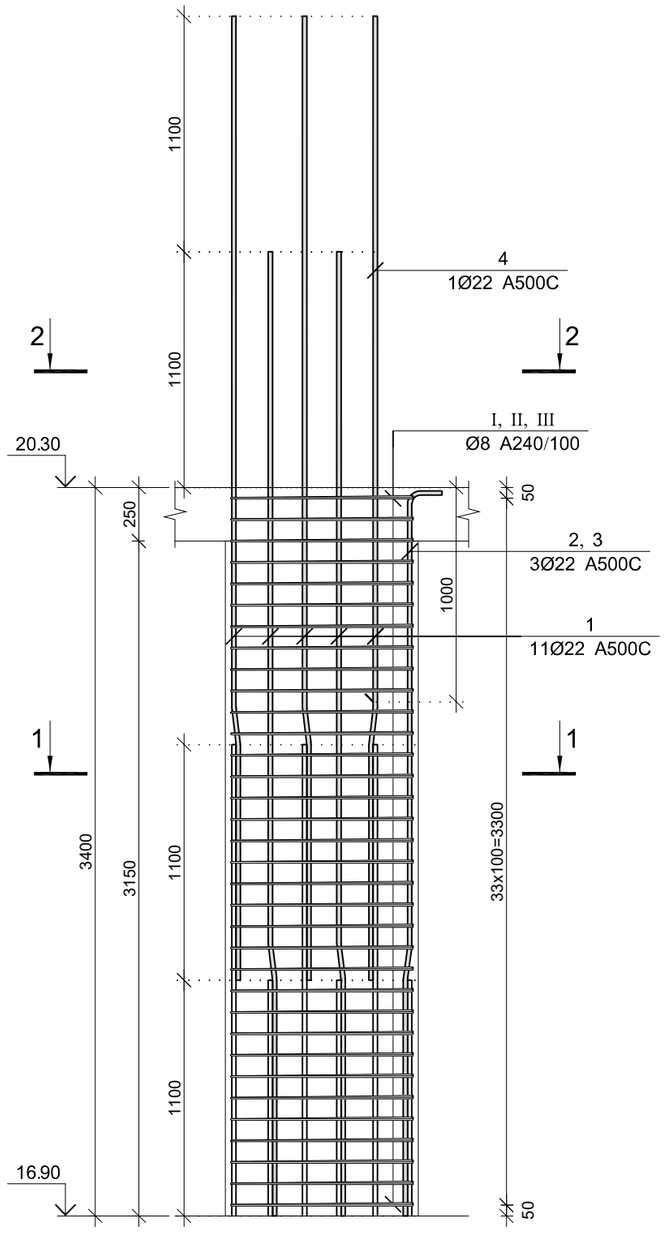

კვეთი 1–1

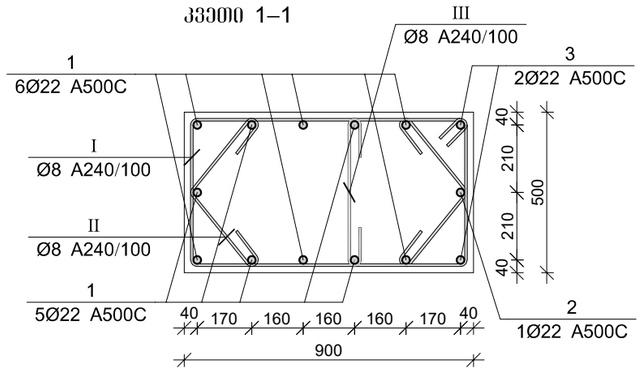

კვეთი 2–2

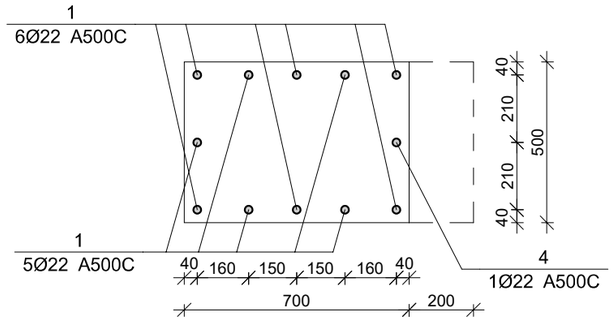

პოზ.	Ø [მმ.]	ესკიზი [მმ.]	სიგრძე [მმ.]
①	Ø22		4500
②	Ø22		2600
③	Ø22		3700
④	Ø22		2100
Ⅰ	Ø8	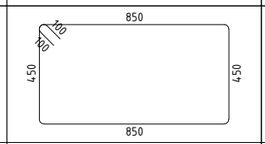	2800
Ⅱ	Ø8	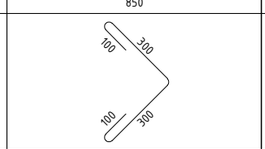	800
Ⅲ	Ø8	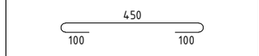	650

მონ. რ/ბ სვეტის სვ–28-ის სპეციფიკაცია

არმატურის სპეციფიკაცია					არმატურის ამოკრეფა					ბეტონი B 35
პოზ. №	Ø	L მმ.	n ცალი	Ln მ.	Ø	∑ Ln მ.	პრაქტიკული მეტრის წონა კგ.	წონა კგ. A240	წონა კგ. A500C	V; მ³
1	2	3	4	5	6	7	8	9	10	11
1	22 A500C	4500	11	49.50	8 A240	171.70	0.39	67.75		1.42
2	22 A500C	2600	1	2.60	22 A500C	61.60	2.98		183.82	
3	22 A500C	3700	2	7.40						
4	22 A500C	2100	1	2.10						
I	8 A240	2800	34	95.20						
II	8 A240	800	68	54.40						
III	8 A240	650	34	22.10			∑	67.75	183.82	1.42
						n= 24		1626.01	4411.62	34.02
									177.47	კგ/მ³

CAPITELI GROUP

კაპიტელი ჯგუფი
სამშენებლო კომპანია
Capiteli group
ENGINEERING COMPANY

პროექტის დასახელება
მრავალფუნქციური კომპლექსი

პროექტის მისამართი
ქ. თბილისი, უნივერსიტეტის ქ. №2-ს ტერიტორიაზე (ს/კ 01.14.06.008.089; 01.14.06.008.349 და 01.14.06.008.350)

დამკვეთი
შ.პ.ს. "სითი დეველოპმენტ"

D ბლოკი

სტადია	მაარილი	განმარტება
მპ	2022 წ.	

დაკვეთის №

CAD DWG ფაილი konsteuqciebi (d bloki).dwg

დირექტორი:		ა. კორტაძე
მთ. კონსტრუქტორი:		ლ. ლონღაძე
შეასრულა		ა. ლონღაძე
შეამოწმა		ლ. ლონღაძე
საავტორო უფლებები		კაპიტელი ჯგუფი

ნახაზის დასახელება

მონ. რ/ბ სვეტის სვ–28-ის არმირება

კ-3.33

A3

მონ. რ/ბ სვეტის სვ–29-ის არმირება

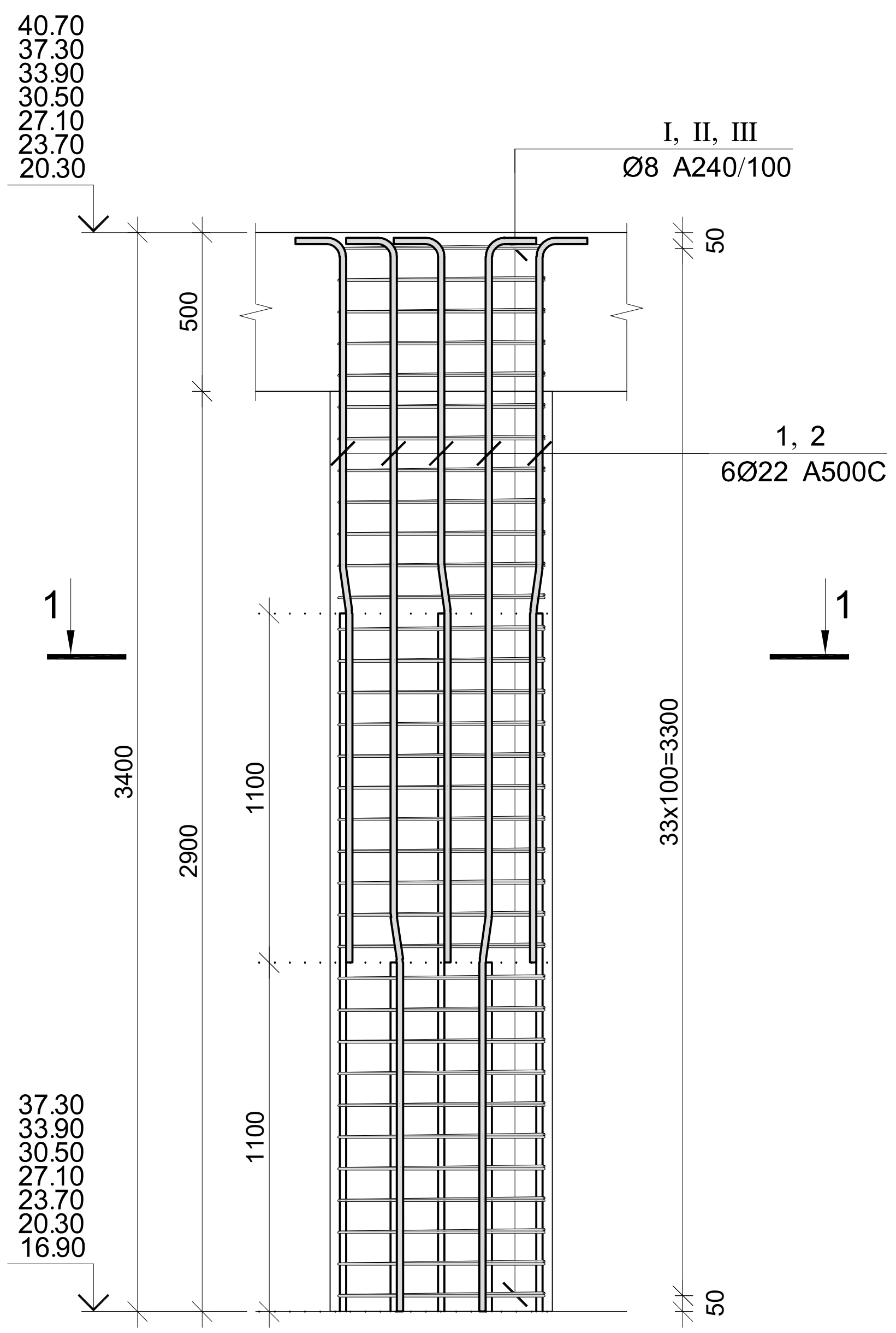

კვეთი 1–1

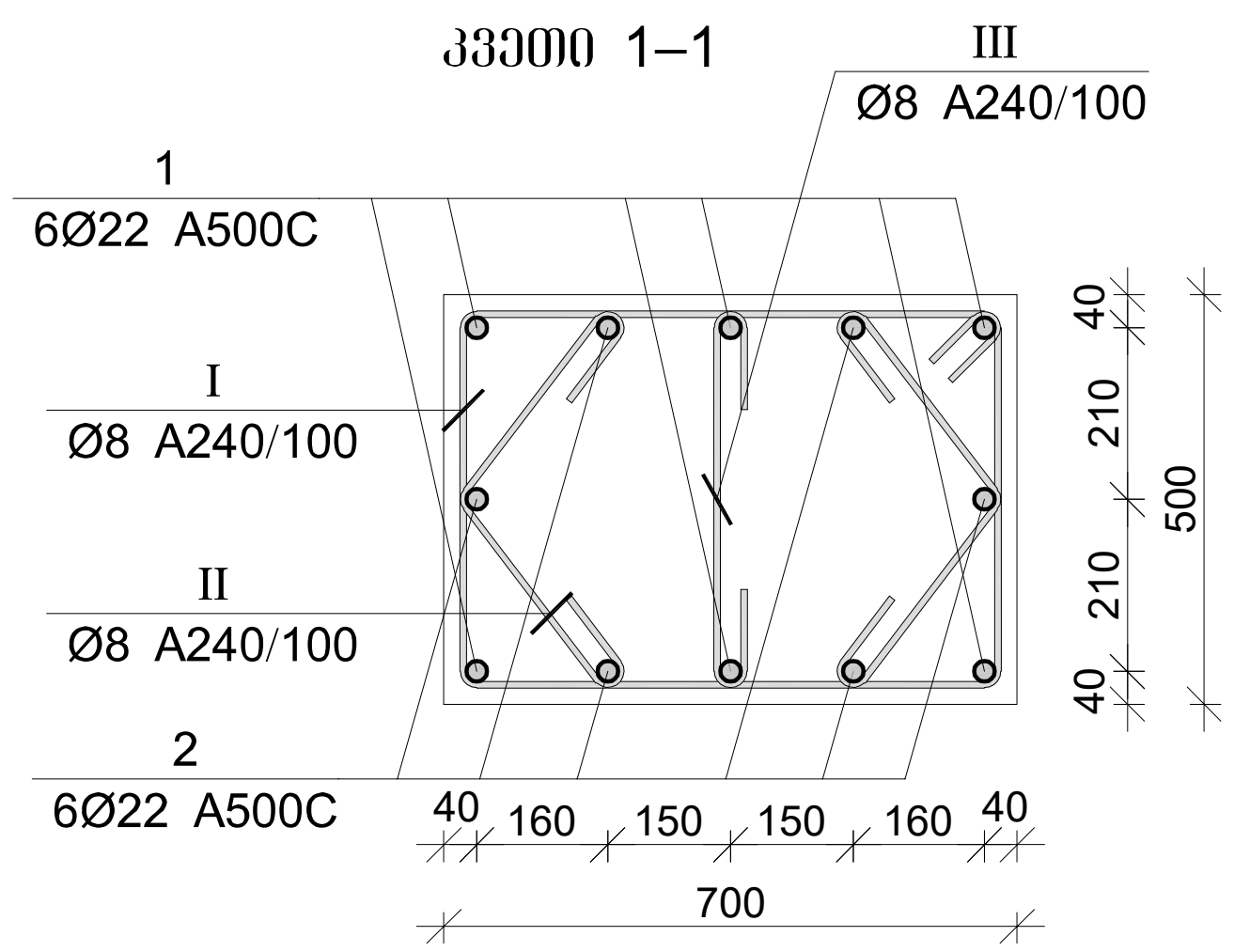

პოზ.	Ø [მმ.]	ესკიზი [მმ.]	სიგრძე [მმ.]
1	Ø22	1100 7° 1150 350	2600
2	Ø22	1100 7° 2250 350	3700
I	Ø8	650 100 100 450 450 650	2400
II	Ø8	100 300 100 300	800
III	Ø8	450 100 100	650

მონ. რ/ბ სვეტის სვ–29-ის სპეციფიკაცია

არმატურის სპეციფიკაცია					არმატურის ამოკრეფა					ბეტონი B 35
პოზ. №	Ø	L მმ.	n ცალი	Ln მ.	Ø	∑ Ln მ.	გრძივი მეტრის წონა კგ.	წონა კგ. A240	წონა კგ. A500C	V; მ³
1	2	3	4	5	6	7	8	9	10	11
1	22 A500C	2600	6	15.60	8 A240	158.10	0.39	62.38		1.02
2	22 A500C	3700	6	22.20	22 A500C	37.80	2.98		112.80	
I	8 A240	2400	34	81.60						
II	8 A240	800	68	54.40						
III	8 A240	650	34	22.10			∑	62.38	112.80	1.02
						n= 25		1559.60	2819.93	25.37
									172.59	კგ/მ³

კაპიტელი ჯგუფი
საინჟინრო კომპანია
CAPITELI GROUP
Capiteli group
ENGINEERING COMPANY

პროექტის დასახელება
მრავალფუნქციური კომპლექსი

პროექტის მისამართი
ქ. თბილისი, უნივერსიტეტის ქ. №2-ს ტერიტორიაზე (ს/კ 01.14.06.008.089; 01.14.06.008.349 და 01.14.06.008.350)

დამკვეთი
შ.პ.ს. "სითი დეველოპმენტ"

D ბლოკი

სტადია	თარიღი	განმარტება
მპ	2022 წ.	

დაკვეთის №

CAD DWG ფაილი konsteuqciebi (d bloki).dwg

დირექტორი: ა. კორტავა
მთ. კონსტრუქტორი: დ. ღონღაძე
შეასრულა ა. ღონღაძე
შეამოწმა დ. ღონღაძე

საავტორო უფლებები კაპიტელი ჯგუფი

ნახაზის დასახელება
მონ. რ/ბ სვეტის სვ–29-ის არმირება

კ-3.34

A3

მონ. რ/ბ პილონის პ–6-ის არმირება

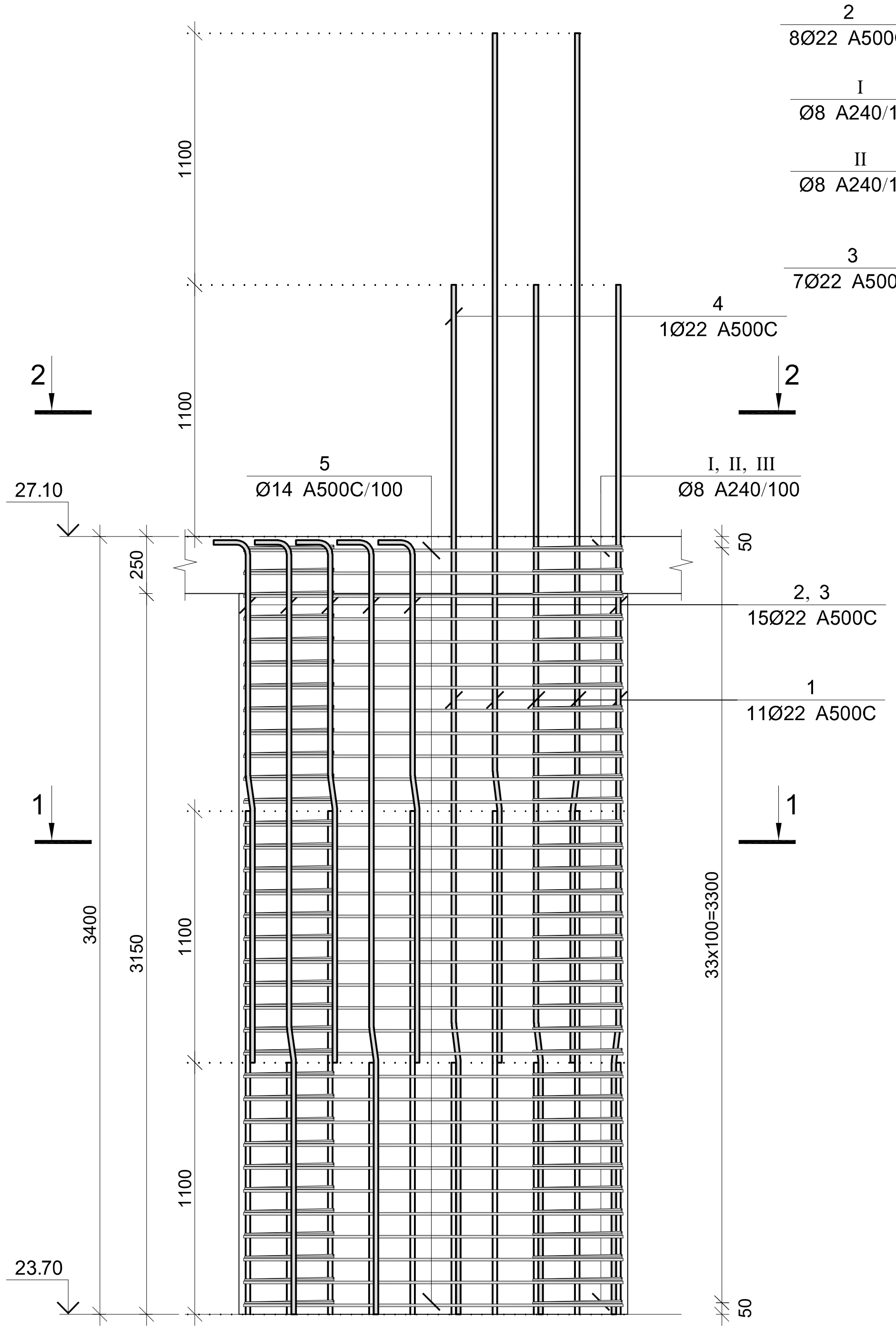

კვეთი 1–1

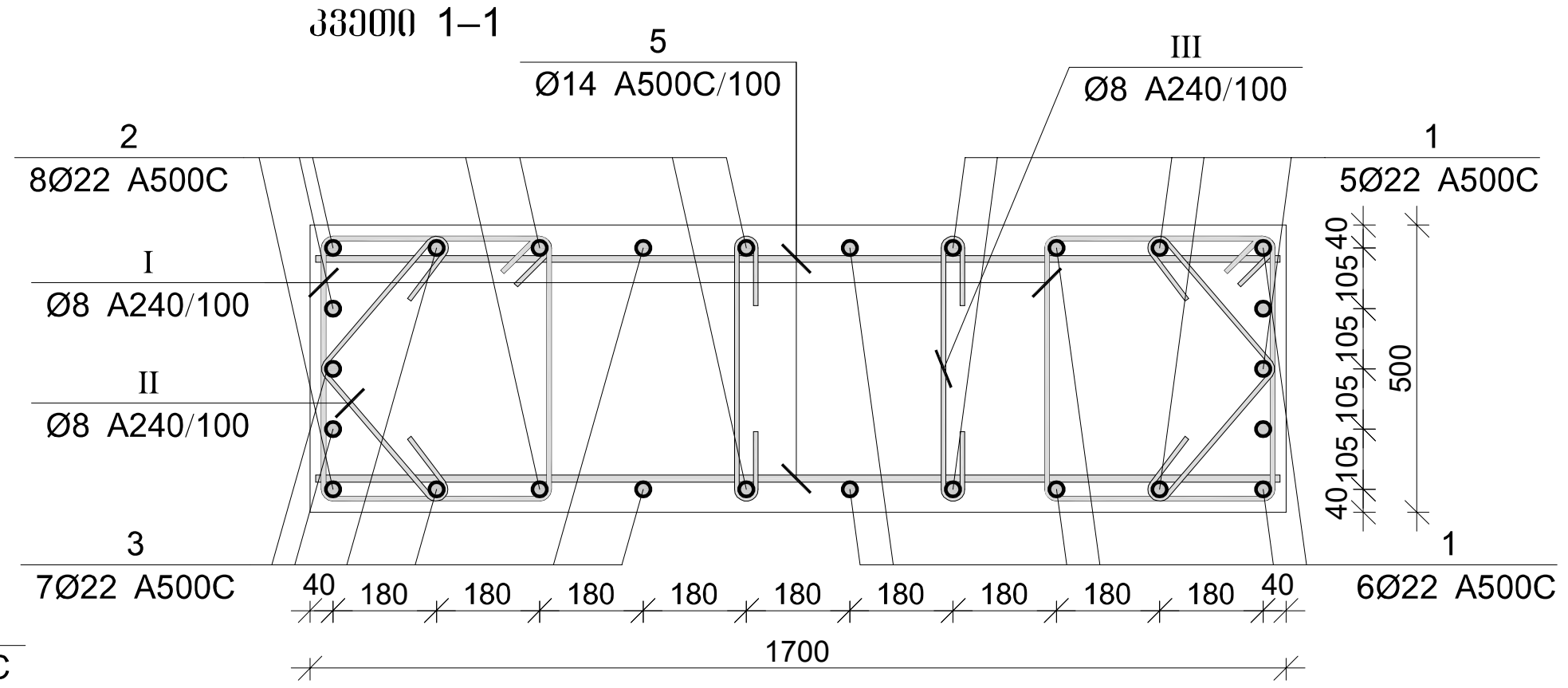

კვეთი 2–2

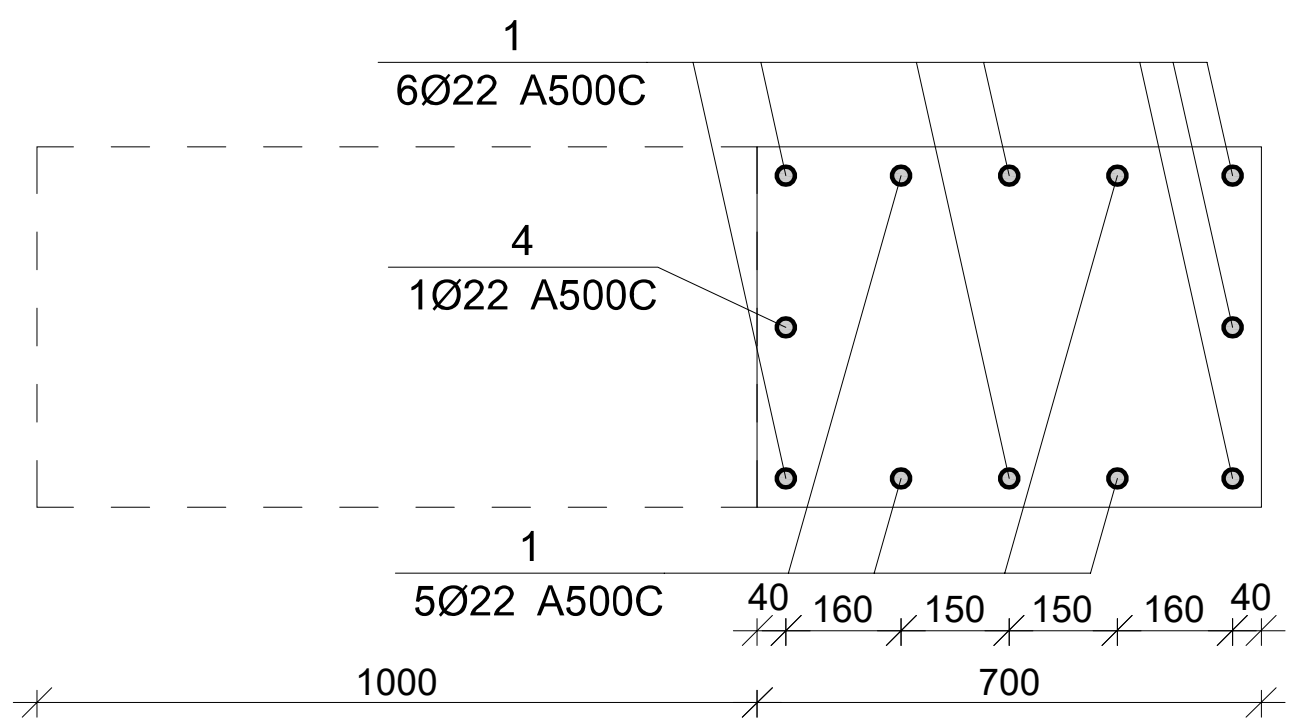

პოზ.	Ø [მმ.]	ესკიზი [მმ.]	სიგრძე [მმ.]
1	Ø22	1100 7° 3400	4500
2	Ø22	1100 7° 1150 350	2600
3	Ø22	1100 7° 2250 350	3700
4	Ø22	3200	3200
5	Ø14	1650	1650
I	Ø8	390 100 100 450 450 390	1880
II	Ø8	100 310 100 310	820
III	Ø8	450 100 100	650

მონ. რ/ბ პილონის პ–6-ის სპეციფიკაცია

არმატურის სპეციფიკაცია					არმატურის ამოკრეფა					ბეტონი B 35
პოზ. №	Ø	L მმ.	n ცალი	Ln მ.	Ø	∑Ln მ.	ერთეული მეტრის წონა კგ.	წონა კგ. A240	წონა კგ. A500C	V; მ³
1	2	3	4	5	6	7	8	9	10	11
1	22 A500C	4500	11	49.50	8 A240	227.80	0.39	89.89		2.68
2	22 A500C	2600	8	20.80	14 A500C	112.20	1.21		135.58	
3	22 A500C	3700	7	25.90	22 A500C	99.40	2.98		296.61	
4	22 A500C	3200	1	3.20						
5	14 A500C	1650	68	112.20						
I	8 A240	1880	68	127.84						
II	8 A240	820	68	55.76						
III	8 A240	650	68	44.20			∑	89.89	432.20	2.68
						n= 2		179.77	864.40	5.35
									194.99	კგ/მ³

კაპიტელი ჯგუფი
საინჟინრო კომპანია
CAPITELI GROUP
Capiteli group
ENGINEERING COMPANY

პროექტის დასახელება
მრავალფუნქციური კომპლექსი

პროექტის მისამართი
ქ. თბილისი, უნივერსიტეტის ქ. №2-ს ტერიტორიაზე (ს/კ 01.14.06.008.089; 01.14.06.008.349 და 01.14.06.008.350)

დამკვეთი
შ.პ.ს. "სითი დეველოპმენტ"

D ბლოკი

სტადია	თარიღი	განმარტება
მპ	2022 წ.	

დამკვეთის №

CAD DWG ფაილი konsteuqciebi (d bloki).dwg

დირექტორი: ა. კორტავა
მთ. კონსტრუქტორი: დ. ლონდაძე
შეასრულა ა. ლონდაძე
შეამოწმა დ. ლონდაძე
საავტორო უფლებები კაპიტელი ჯგუფი

ნახაზის დასახელება
მონ. რ/ბ პილონის პ–6-ის არმირება

კ-3.35

A3

მონ. რ/ბ სვეტის სვ–30-ის არმირება

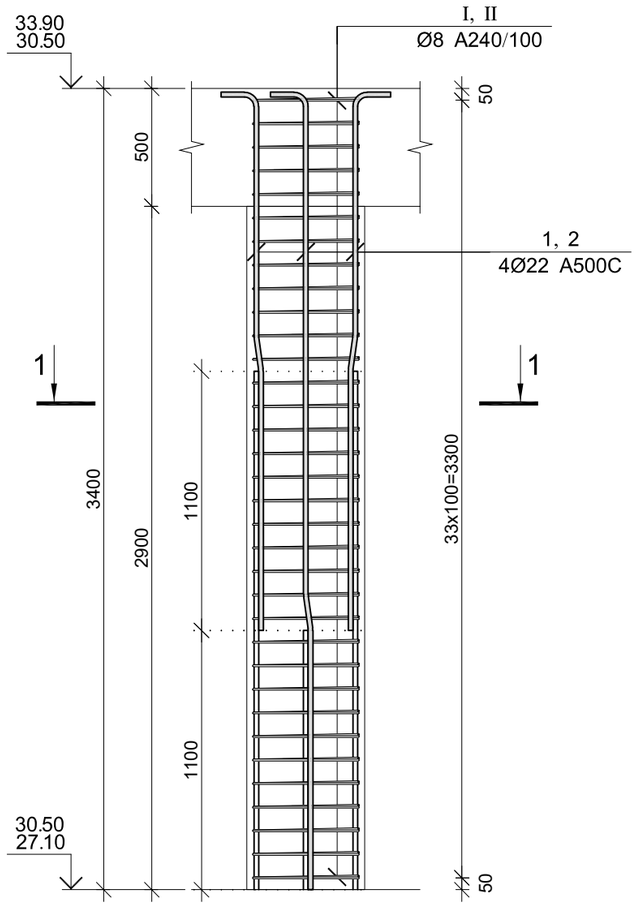

კვეთი 1–1

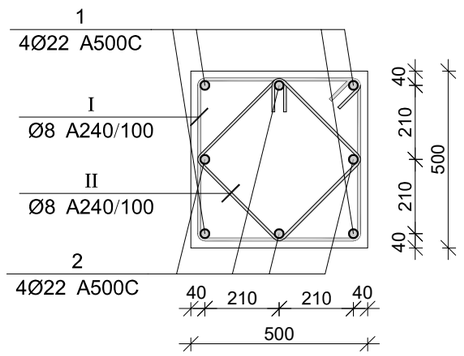

პოზ.	Ø [მმ.]	ესკიზი [მმ.]	სიგრძე [მმ.]
①	Ø22		2600
②	Ø22		3700
Ⓘ	Ø8	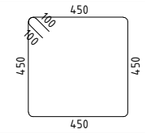	2000
Ⓘ Ⓘ	Ø8	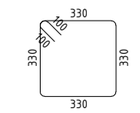	1520

მონ. რ/ბ სვეტის სვ–30-ის სპეციფიკაცია

არმატურის სპეციფიკაცია					არმატურის ამოკრეფა					ბეტონი B 35
პოზ. №	Ø	L მმ.	n ცალი	Ln მ.	Ø	∑ Ln მ.	ერთი მეტრის წონა კგ.	წონა კგ. A240	წონა კგ. A500C	V; მ³
1	2	3	4	5	6	7	8	9	10	11
1	22 A500C	2600	4	10.40	8 A240	119.68	0.39	47.22		0.73
2	22 A500C	3700	4	14.80	22 A500C	25.20	2.98		75.20	
I	8 A240	2000	34	68.00						
II	8 A240	1520	34	51.68		∑		47.22	75.20	0.73
						n= 2		94.45	150.40	1.45
									168.86	კგ/მ³

CAPITELI GROUP

კაპიტელი ჯგუფი
სამშენებლო კომპანია
Capiteli group
ENGINEERING COMPANY

პროექტის დასახელება
მრავალფუნქციური კომპლექსი

პროექტის მისამართი
ქ. თბილისი, უნივერსიტეტის ქ. №2-ს ტერიტორიაზე (ს/კ 01.14.06.008.089; 01.14.06.008.349 და 01.14.06.008.350)

დამკვეთი
შ.პ.ს. "სითი დეველოპმენტ"

D ბლოკი

სტადია	მარილი	განმარტება
მპ	2022 წ.	

დაკვეთის №

CAD DWG ფაილი konsteuqciebi (d bloki).dwg

დირექტორი:	ა. კორტავა
მთ. კონსტრუქტორი:	დ. ლონღაძე
შეასრულა	ა. ლონღაძე
შეამოწმა	დ. ლონღაძე
საავტორო უფლებები	კაპიტელი ჯგუფი

ნახაზის დასახელება

მონ. რ/ბ სვეტის სვ–30-ის არმირება

კ-3.36

A3

მონ. რ/ბ სვეტის სვ–31-ის არმირება

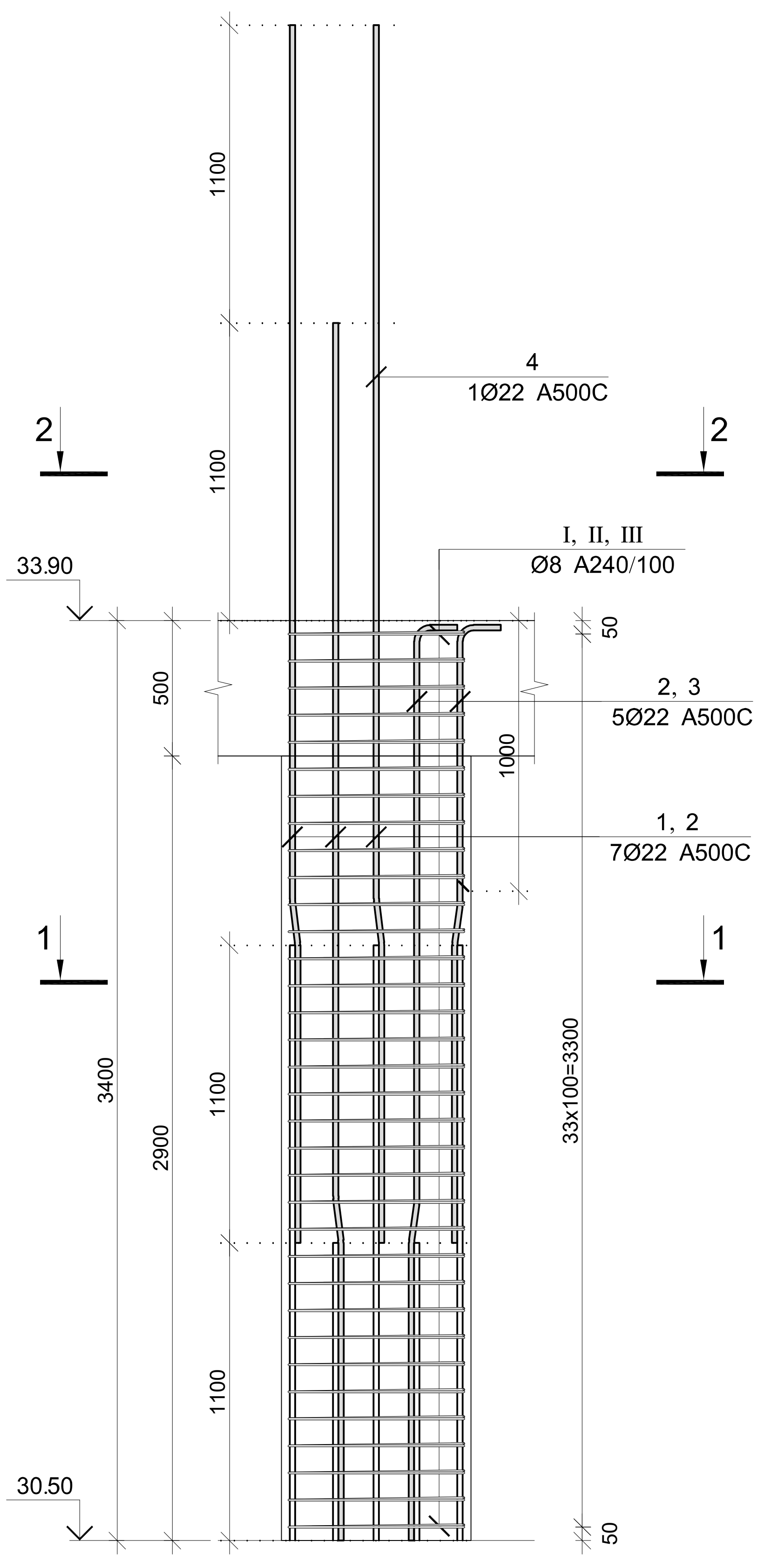

კვეთი 1–1

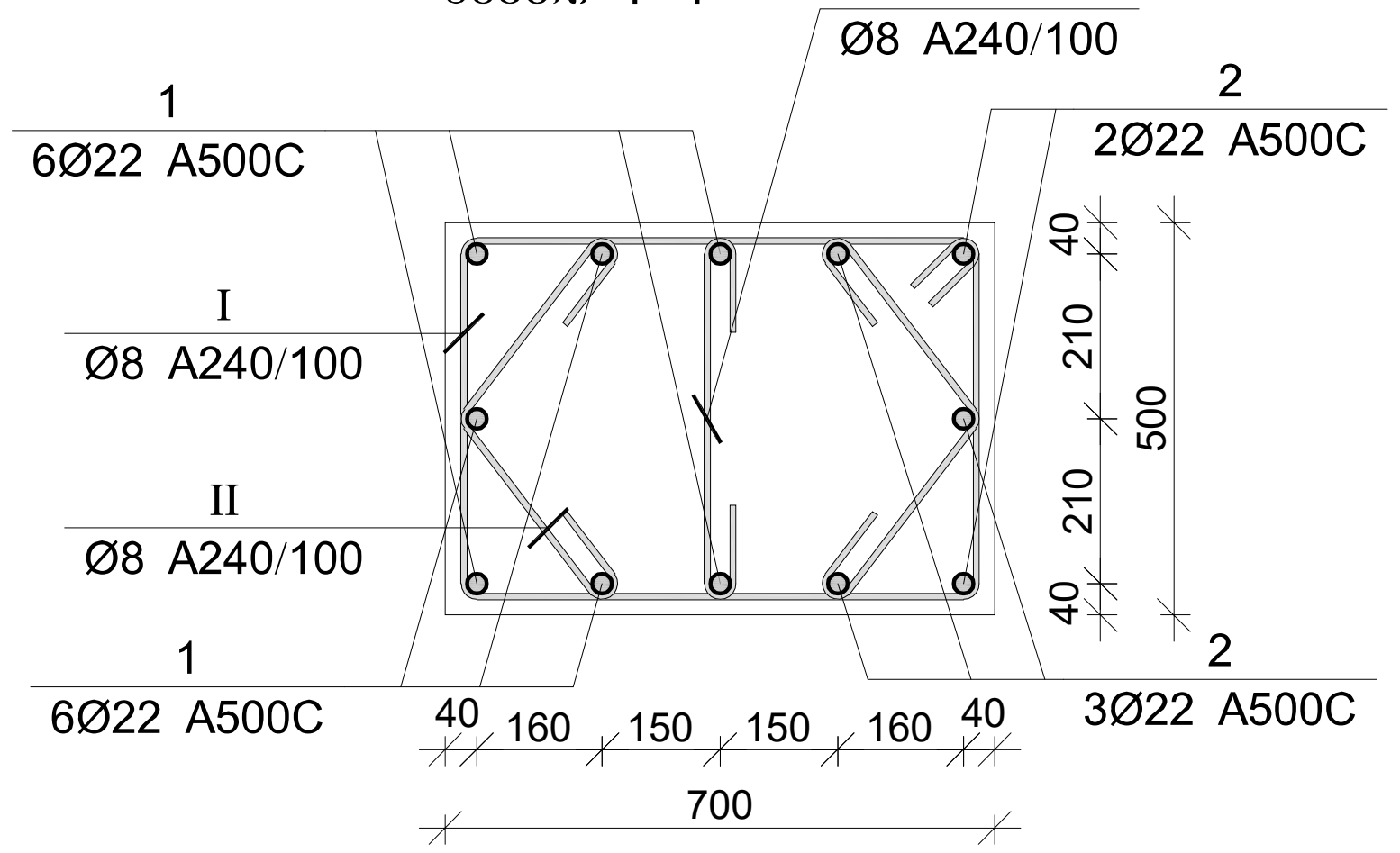

კვეთი 2–2

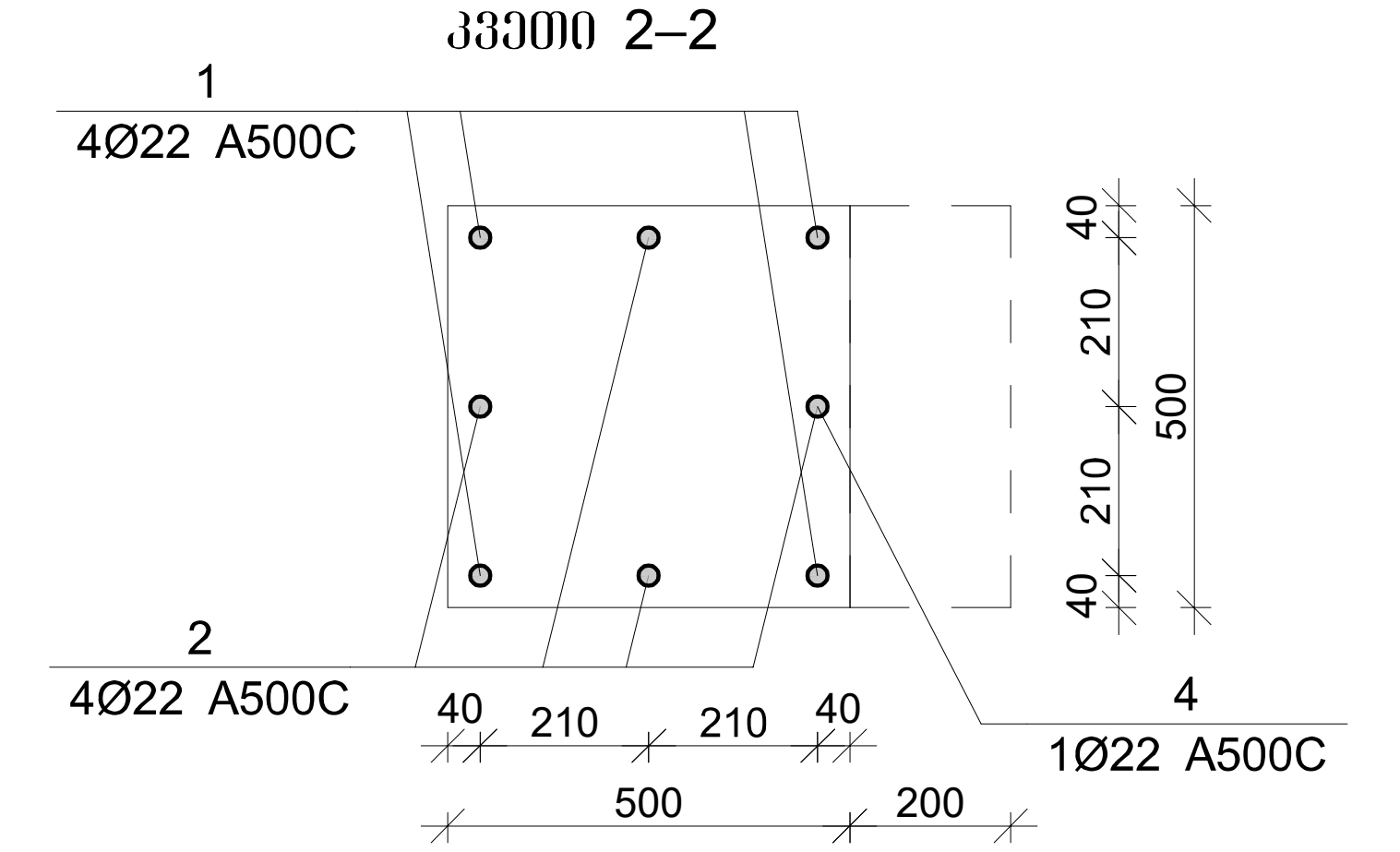

პოზ.	Ø [მმ.]	ესკიზი [მმ.]	სიგრძე [მმ.]
1	Ø22	1100 7° 3400	4500
2	Ø22	1100 7° 1150 350	2600
3	Ø22	1100 7° 2250 350	3700
4	Ø22	2100	2100
I	Ø8	650 100 100 450 450 650	2400
II	Ø8	100 300 100 300	800
III	Ø8	450 100 100	650

მონ. რ/ბ სვეტის სვ–31-ის სპეციფიკაცია

არმატურის სპეციფიკაცია					არმატურის ამოკრეფა					ბეტონი B 35
პოზ. №	Ø	L მმ.	n ცალი	Ln მ.	Ø	∑ Ln მ.	ერთეული სიგრძის წონა კგ.	წონა კგ. A240	წონა კგ. A500C	V; $მ^3$
1	2	3	4	5	6	7	8	9	10	11
1	22 A500C	4500	7	31.50	8 A240	176.50	0.39	69.64		1.02
2	22 A500C	2600	2	5.20	22 A500C	31.50	2.98		94.00	
3	22 A500C	3700	3	11.10						
4	22 A500C	2100	1	2.10						
I	8 A240	2400	34	81.60						
II	8 A240	800	68	54.40						
III	8 A240	650	34	22.10				∑ 69.64	94.00	1.02
						n= 16		1114.31	1503.96	16.24
									161.22	კგ/$მ^3$

კაპიტელი ჯგუფი
Capiteli group
ENGINEERING COMPANY

პროექტის დასახელება
მრავალფუნქციური კომპლექსი

პროექტის მისამართი
ქ. თბილისი, უნივერსიტეტის ქ. №2-ს ტერიტორიაზე (ს/კ 01.14.06.008.089; 01.14.06.008.349 და 01.14.06.008.350)

დამკვეთი
შ.პ.ს. "სითი დეველოპმენტ"

D ბლოკი

სტადია	თარიღი	განმარტება
მპ	2022 წ.	

დაკვეთის №

CAD DWG ფაილი konsteuqciebi (d bloki).dwg

დირექტორი: ა. კორტავა
მთ. კონსტრუქტორი: დ. ლონდაძე
შეასრულა ა. ლონდაძე
შეამოწმა დ. ლონდაძე
საავტორო უფლებები კაპიტელი ჯგუფი

ნახაზის დასახელება
მონ. რ/ბ სვეტის სვ–31-ის არმირება

კ-3.37

A3

მონ. რ/ბ სვეტის სვ–32-ის არმირება

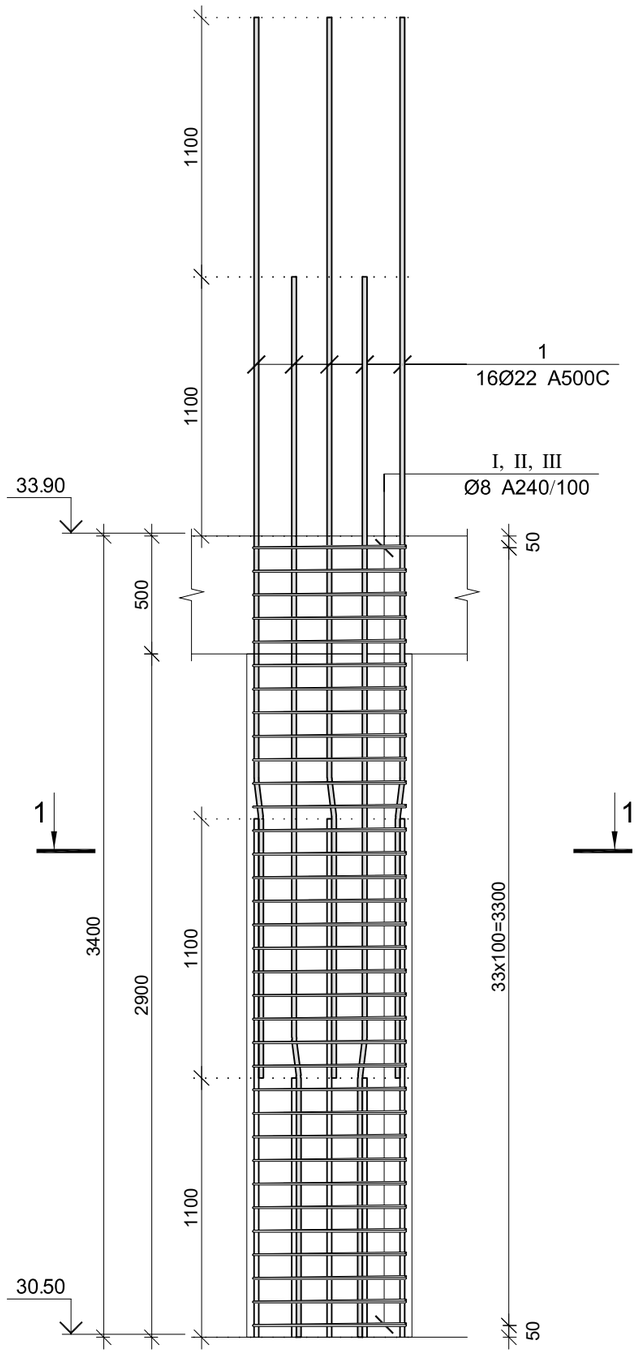

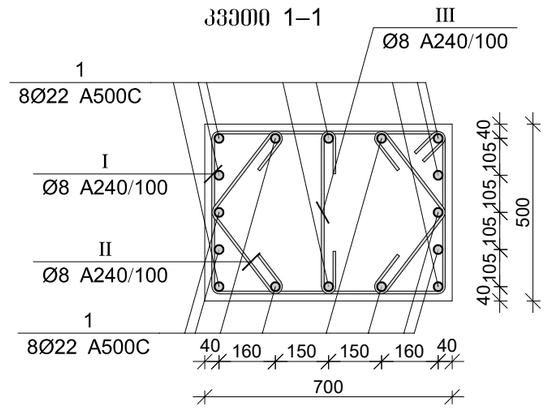

პოზ.	Ø [მმ.]	ესკიზი [მმ.]	სიგრძე [მმ.]
1	Ø22	1100 7° 3400	4500
I	Ø8	650 105 105 450 450 650	2400
II	Ø8	300 100 100 300	800
III	Ø8	450 100 100	650

მონ. რ/ბ სვეტის სვ–32-ის სპეციფიკაცია

არმატურის სპეციფიკაცია					არმატურის ამოკრეფა					ბეტონი B 35
პოზ. №	Ø	L მმ.	n ცალი	Ln მ.	Ø	∑ Ln მ.	მარკის ელტრის წონა კგ.	წონა კგ. A240	წონა კგ. A500C	V; მ³
1	2	3	4	5	6	7	8	9	10	11
1	22 A500C	4500	16	72.00	8 A240	158.10	0.39	62.38		1.02
I	8 A240	2400	34	81.60	22 A500C	72.00	2.98		214.85	
II	8 A240	800	68	54.40						
III	8 A240	650	34	22.10		∑		62.38	214.85	1.02
						n= 4		249.54	859.41	4.06
									273.14	კგ/მ³

CAPITELI GROUP

კაპიტელი ჯგუფი
საინჟინრო კომპანია
Capiteli group
ENGINEERING COMPANY

პროექტის დასახელება
მრავალფუნქციური კომპლექსი

პროექტის მისამართი
ქ. თბილისი, უნივერსიტეტის ქ. №2-ს ტერიტორიაზე (ს/კ 01.14.06.008.089; 01.14.06.008.349 და 01.14.06.008.350)

დამკვეთი
შ.პ.ს. "სითი დეველოფმენტ"

D ბლოკი

სტადია	მთარლი	განმარტება
მპ	2022 წ.	

დაკვეთის №

CAD DWG ფაილი konsteuqciebi (d bloki).dwg

დირექტორი:		ა. კორტავა
მთ. კონსტრუქტორი:		დ. ლონღაძე
შეასრულა		ა. ლონღაძე
შეამოწმა		დ. ლონღაძე
საავტორო უფლებები		კაპიტელი ჯგუფი

ნახაზის დასახელება

მონ. რ/ბ სვეტის სვ–32-ის არმირება

კ-3.38

A3

მონ. რ/ბ სვეტის სვ–33-ის არმირება

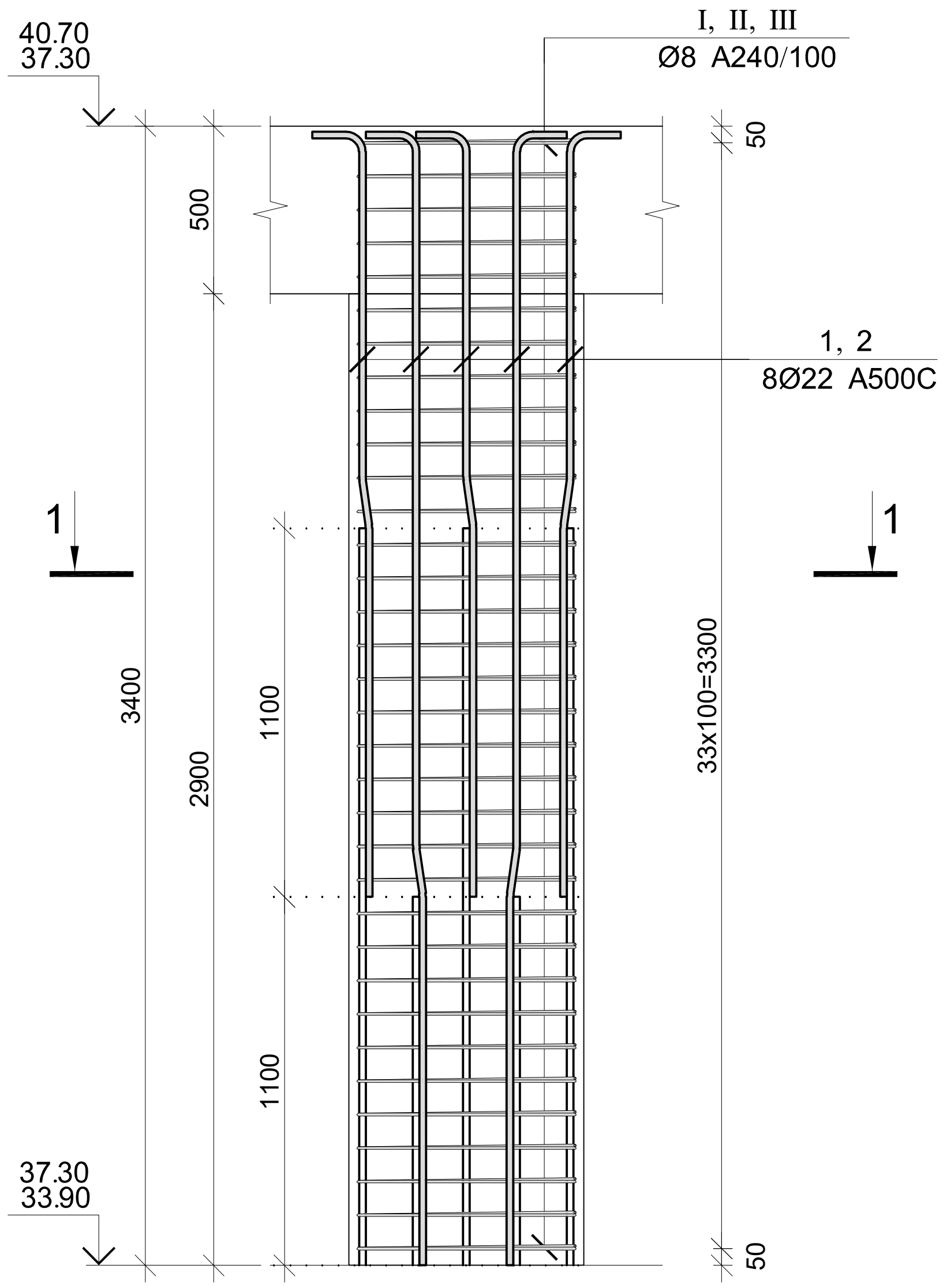

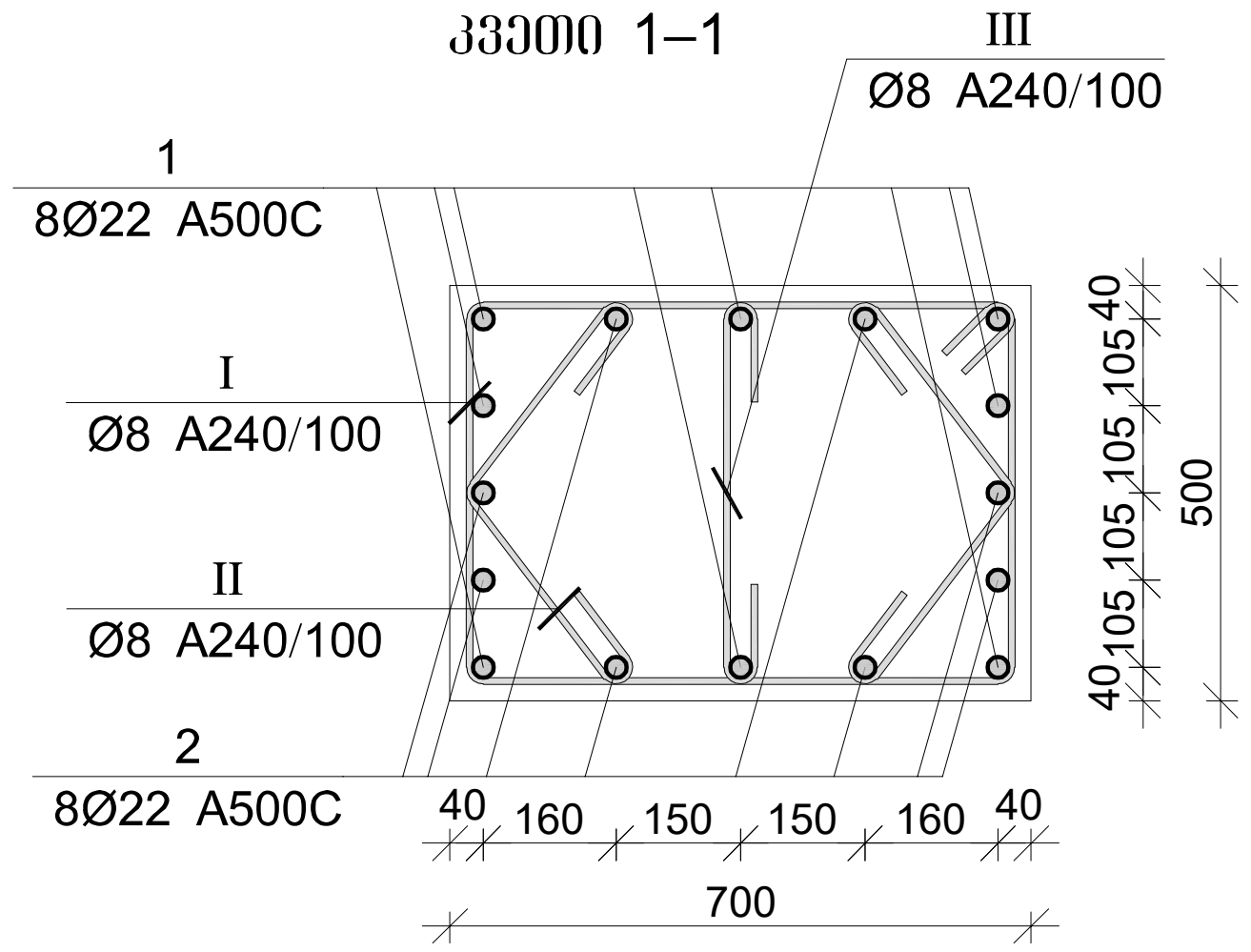

პოზ.	Ø [მმ.]	ესკიზი [მმ.]	სიგრძე [მმ.]
1	Ø22	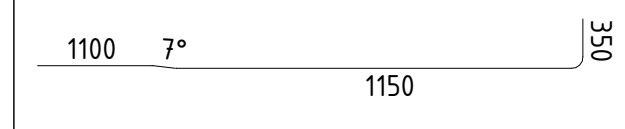	2600
2	Ø22	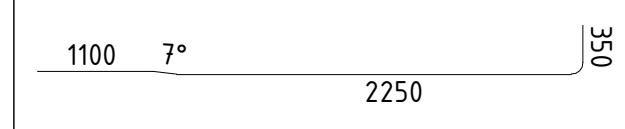	3700
I	Ø8	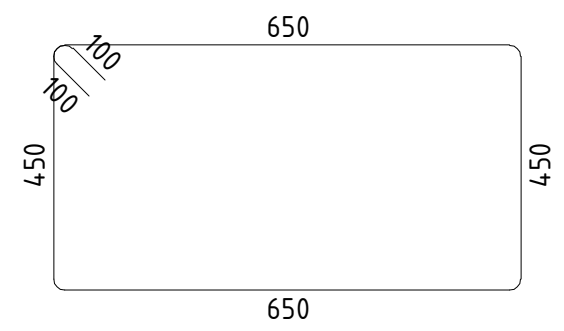	2400
II	Ø8	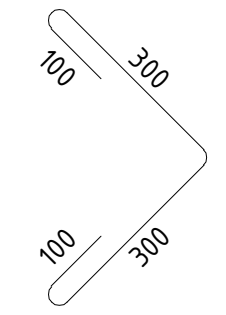	800
III	Ø8	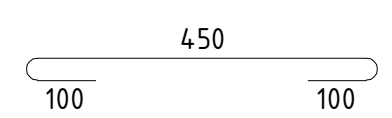	650

მონ. რ/ბ სვეტის სვ–33-ის სპეციფიკაცია

არმატურის სპეციფიკაცია					არმატურის ამოკრეფა					ბეტონი B 35
პოზ. №	Ø	L მმ.	n ცალი	Ln მ.	Ø	∑ Ln მ.	გრძივი მეტრის წონა კგ.	წონა კგ. A240	წონა კგ. A500C	V; მ³
1	2	3	4	5	6	7	8	9	10	11
1	22 A500C	2600	8	20.80	8 A240	158.10	0.39	62.38		1.02
2	22 A500C	3700	8	29.60	22 A500C	50.40	2.98		150.40	
I	8 A240	2400	34	81.60						
II	8 A240	800	68	54.40						
III	8 A240	650	34	22.10			∑	62.38	150.40	1.02
						n= 4		249.54	601.58	4.06
									209.64	კგ/მ³

კაპიტელი ჯგუფი
საინჟინრო კომპანია
Capiteli group
ENGINEERING COMPANY

პროექტის დასახელება
მრავალფუნქციური კომპლექსი

პროექტის მისამართი
ქ. თბილისი, უნივერსიტეტის ქ. №2-ს ტერიტორიაზე (ს/კ 01.14.06.008.089; 01.14.06.008.349 და 01.14.06.008.350)

დამკვეთი
შ.პ.ს. "სითი დეველოპმენტ"

D ბლოკი

სტადია	თარიღი	განმარტება
მპ	2022 წ.	

დავალების №

CAD DWG ფაილი konsteuqciebi (d bloki).dwg

დირექტორი: ა. კორტავა
მთ. კონსტრუქტორი: დ. ლონდაძე
შეასრულა ა. ლონდაძე
შეამოწმა დ. ლონდაძე
საავტორო უფლებები კაპიტელი ჯგუფი

ნახაზის დასახელება
მონ. რ/ბ სვეტის სვ–33-ის არმირება

კ-3.39

A3

მონ. რ/ბ სვეტის სვ–34-ის არმირება

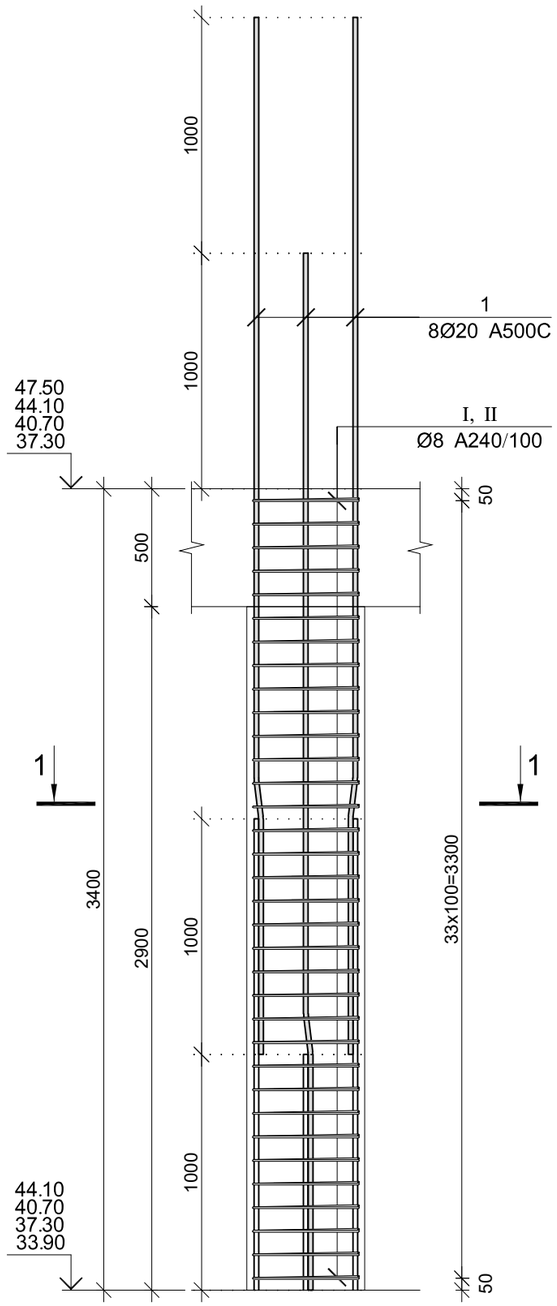

კვეთი 1–1

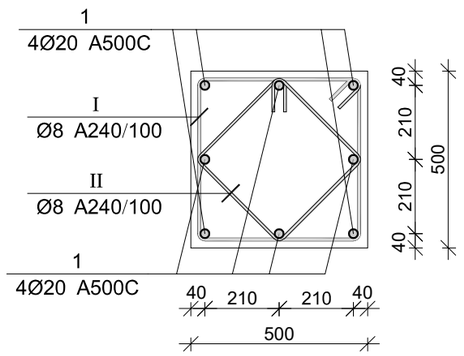

პოზ.	Ø [მმ.]	ესკიზი [მმ.]	სიგრძე [მმ.]
1	Ø20		4400
I	Ø8	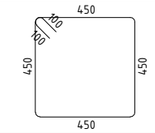	2000
II	Ø8	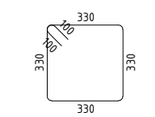	1520

მონ. რ/ბ სვეტის სვ–34-ის სპეციფიკაცია

არმატურის სპეციფიკაცია					არმატურის ამოკრეფა					ბეტონი B 35
პოზ. №	Ø	L მმ.	n ცალი	Ln მ.	Ø	∑ Ln მ.	ერთი ელემენტის წონა კგ.	წონა კგ. A240	წონა კგ. A500C	V; მ³
1	2	3	4	5	6	7	8	9	10	11
1	20 A500C	4400	8	35.20	8 A240	119.68	0.39	47.22		0.73
I	8 A240	2000	34	68.00	20 A500C	35.20	2.47		86.81	
II	8 A240	1520	34	51.68						
							∑	47.22	86.81	0.73
						n= 52		2455.64	4514.05	37.70
									184.87	კგ/მ³

CAPITELI GROUP

კაპიტელი ჯგუფი
საინჟინრო კომპანია
Capiteli group
ENGINEERING COMPANY

პროექტის დასახელება
მრავალფუნქციური კომპლექსი

პროექტის მისამართი
ქ. თბილისი, უნივერსიტეტის ქ. №2-ს ტერიტორიაზე (ს/კ 01.14.06.008.089; 01.14.06.008.349 და 01.14.06.008.350)

დამკვეთი
შ.პ.ს. "სითი დეველოფმენტ"

D ბლოკი

სტადია	მარილი	განმარტება
მპ	2022 წ.	

დაკვეთის №

CAD DWG ფაილი konsteuqciebi (d bloki).dwg

დირექტორი:		ა. კორტავა
მთ. კონსტრუქტორი:		დ. ლორნაძე
შეასრულა		ა. ლორნაძე
შეამოწმა		დ. ლორნაძე
საავტორო უფლებები		კაპიტელი ჯგუფი

ნახაზის დასახელება

მონ. რ/ბ სვეტის სვ–34-ის არმირება

კ-3.40

A3

მონ. რ/ბ პილონის პ–7-ის არმირება

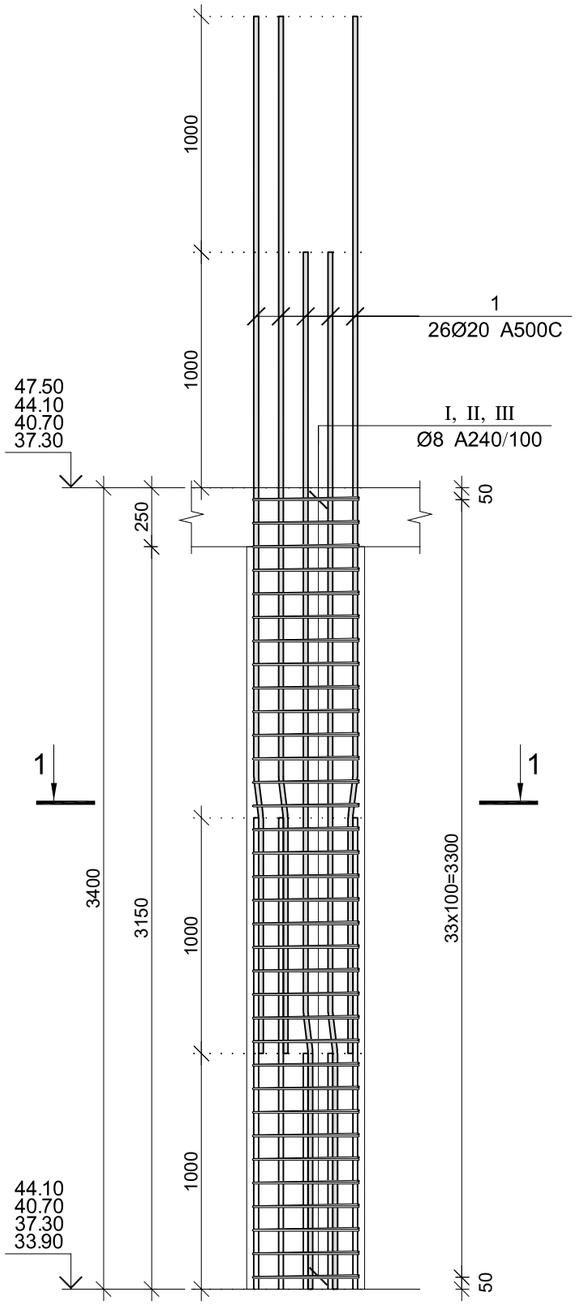

კვეთი 1–1

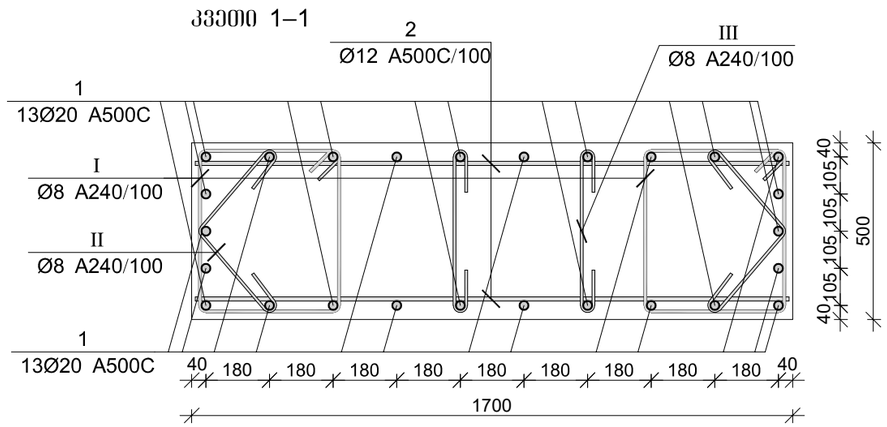

პოზ.	Ø [მმ.]	ესკიზი [მმ.]	სიგრძე [მმ.]
①	Ø20		4400
②	Ø12	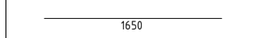	1650
Ⅰ	Ø8	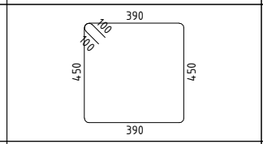	1880
Ⅱ	Ø8	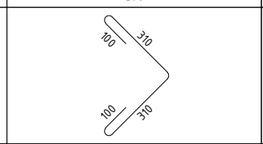	820
Ⅲ	Ø8	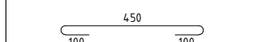	650

მონ. რ/ბ პილონის პ–7-ის სპეციფიკაცია

არმატურის სპეციფიკაცია					არმატურის ამოკრეფა					ბეტონი B 35
პოზ. №	Ø	L მმ.	n ცალი	Ln მ.	Ø	∑ Ln მ.	ერთეულის წონა კგ.	წონა კგ. A240	წონა კგ. A500C	V; მ³
1	2	3	4	5	6	7	8	9	10	11
1	20 A500C	4400	26	114.40	8 A240	99.96	0.39	39.44		2.68
2	12 A500C	1650	68	112.20	12 A500C	112.20	0.89		99.61	
I	8 A240	1880	68	127.84	20 A500C	114.40	2.47		282.13	
II	8 A240	820	68	55.76						
III	8 A240	650	68	44.20			∑	39.44	381.74	2.68
						n= 20		788.85	7634.82	53.55
									157.30	კგ/მ³

CAPITELI GROUP

კაპიტელი ჯგუფი
სამშენებლო კომპანია
Capiteli group
ENGINEERING COMPANY

პროექტის დასახელება
მრავალფუნქციური კომპლექსი

პროექტის მისამართი
ქ. თბილისი, უნივერსიტეტის ქ. №2-ს ტერიტორიაზე (ს/კ 01.14.06.008.089; 01.14.06.008.349 და 01.14.06.008.350)

დამკვეთი
შ.პ.ს. "სითი დეველოფმენტ"

D ბლოკი

სტადია	მაჩვენებელი	განმარტება
მპ	2022 წ.	

დაკვეთის №

CAD DWG ფაილი konsteuqciebi (d bloki).dwg

დირექტორი:		ა. კორტაძე
მთ. კონსტრუქტორი:		დ. ლონღაძე
შეასრულა		ა. ლონღაძე
შეამოწმა		დ. ლონღაძე
საავტორო უფლებები		კაპიტელი ჯგუფი

ნახაზის დასახელება

მონ. რ/ბ პილონის პ–7-ის არმირება

კ-3.41

A3

მონ. რ/ბ სვეტის სვ–35-ის არმირება

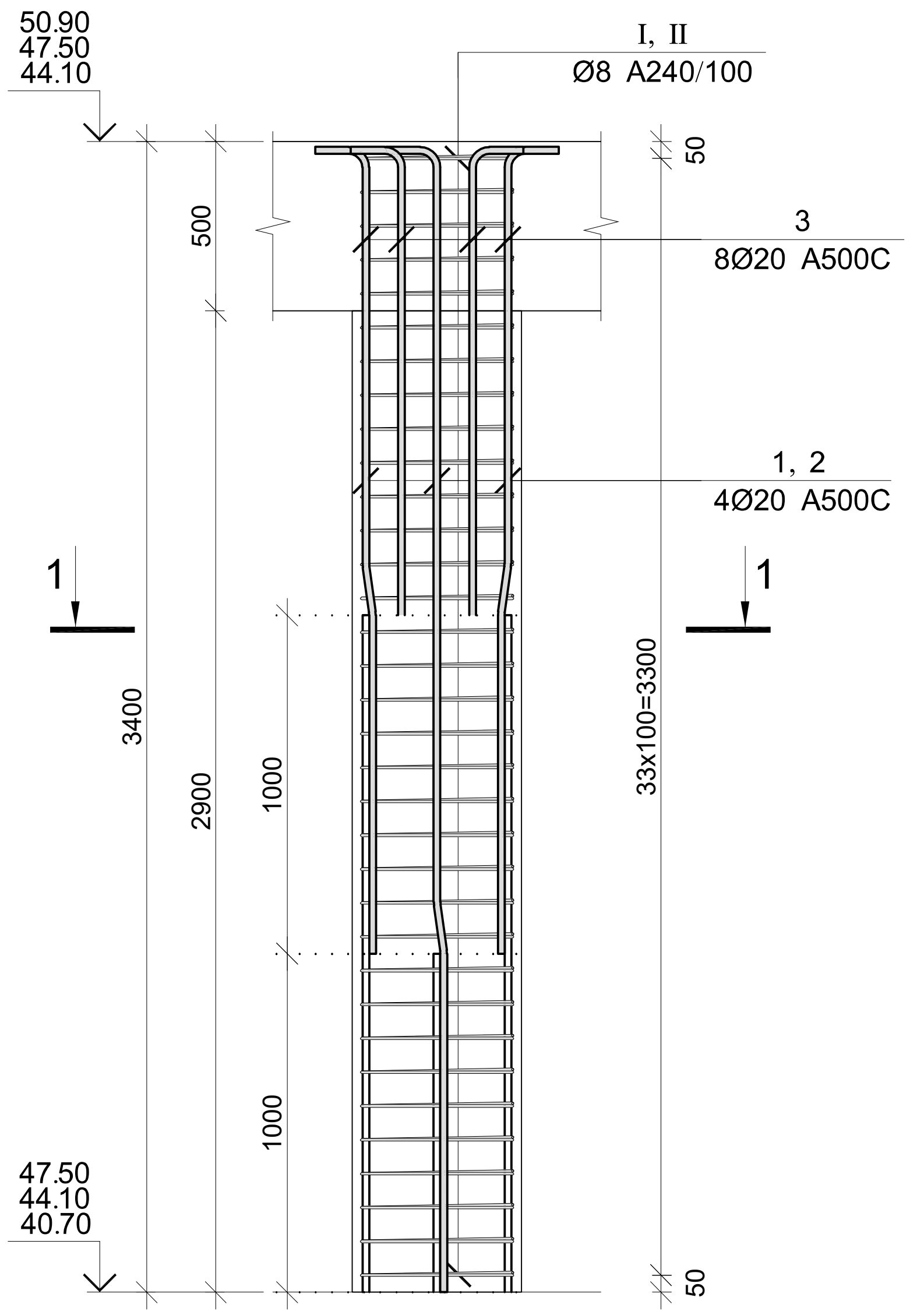

კვეთი 1–1

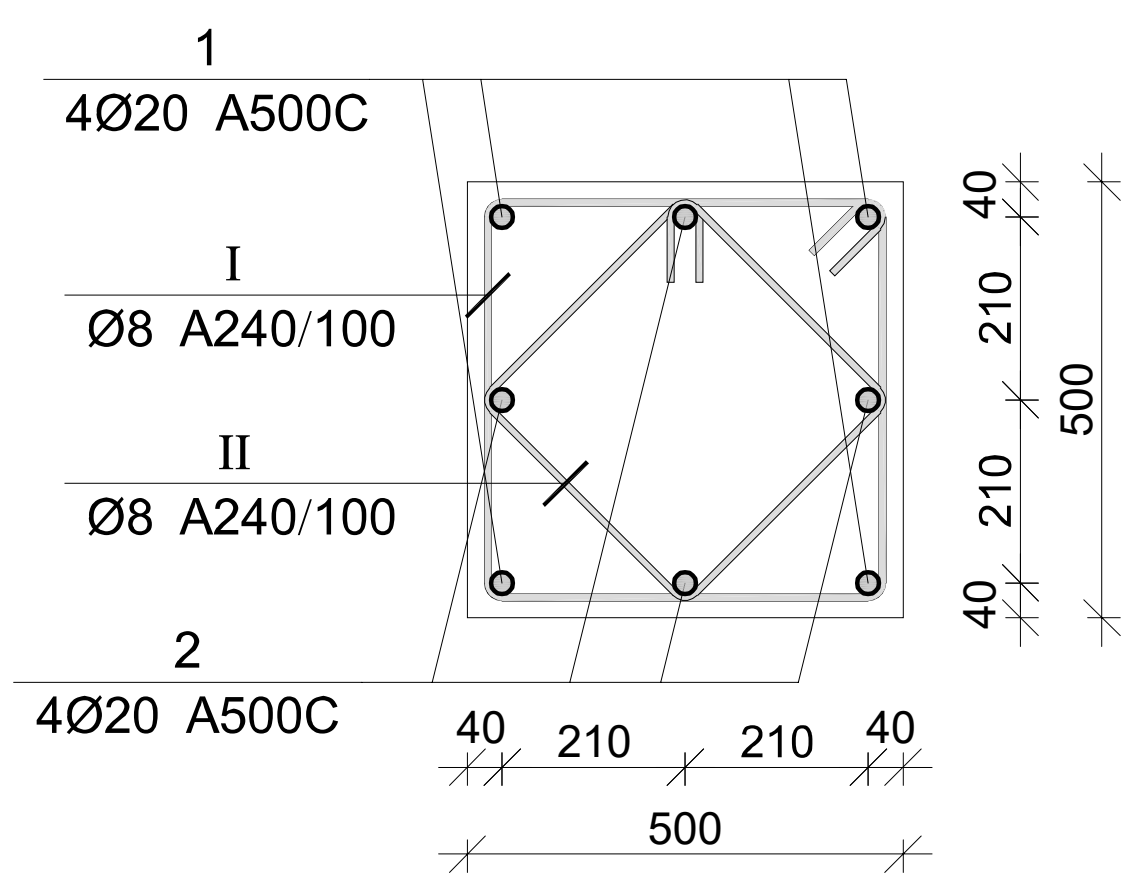

კვეთი 1–1

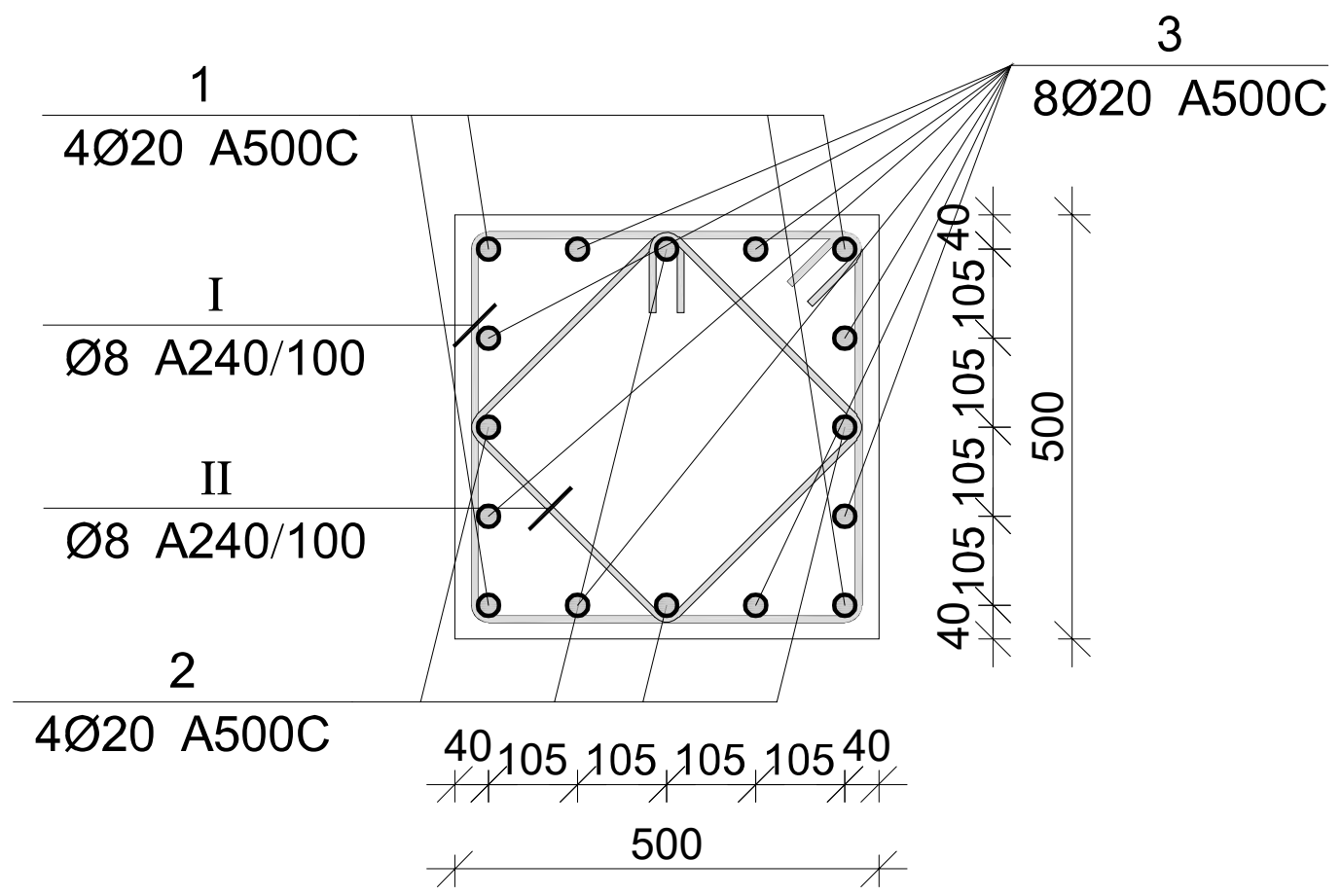

პოზ.	Ø [მმ.]	ესკიზი [მმ.]	სიგრძე [მმ.]
1	Ø20	1000 7° 1350 350	2700
2	Ø20	1000 7° 2350 350	3700
3	Ø20	1350 350	1700
I	Ø8	450 450 450 450 100 100	2000
II	Ø8	330 330 330 330 100 100	1520

მონ. რ/ბ სვეტის სვ–35-ის სპეციფიკაცია										
არმატურის სპეციფიკაცია					არმატურის ამოკრეფა					ბეტონი B 35
პოზ. №	Ø	L მმ.	n ცალი	Ln მ.	Ø	∑ Ln მ.	გრძივი მეტრის წონა კგ.	წონა კგ. A240	წონა კგ. A500C	V; მ³
1	2	3	4	5	6	7	8	9	10	11
1	20 A500C	2700	4	10.80	8 A240	119.68	0.39	47.22		0.73
2	20 A500C	3700	4	14.80	20 A500C	39.20	2.47		96.67	
3	20 A500C	1700	8	13.60						
I	8 A240	2000	34	68.00						
II	8 A240	1520	34	51.68			∑	47.22	96.67	0.73
						n= 18		850.03	1740.12	13.05
									198.48	კგ/მ³

კაპიტელი ჯგუფი
საინჟინრო კომპანია
CAPITELI GROUP
Capiteli group
ENGINEERING COMPANY

პროექტის დასახელება
მრავალფუნქციური კომპლექსი

პროექტის მისამართი
ქ. თბილისი, უნივერსიტეტის ქ. №2-ს ტერიტორიაზე (ს/კ 01.14.06.008.089; 01.14.06.008.349 და 01.14.06.008.350)

დამკვეთი
შ.პ.ს. "სითი დეველოპმენტ"

D ბლოკი

სტადია	თარიღი	განმარტება
მპ	2022 წ.	

დაკვეთის №

CAD DWG ფაილი konsteuqciebi (d bloki).dwg

დირექტორი: ა. კორტავა
მთ. კონსტრუქტორი: დ. ღონღაძე
შეასრულა ა. ღონღაძე
შეამოწმა დ. ღონღაძე
საავტორო უფლებები კაპიტელი ჯგუფი

ნახაზის დასახელება
მონ. რ/ბ სვეტის სვ–35-ის არმირება

კ-3.42

A3

მონ. რ/ბ პილონის პ–8-ის არმირება

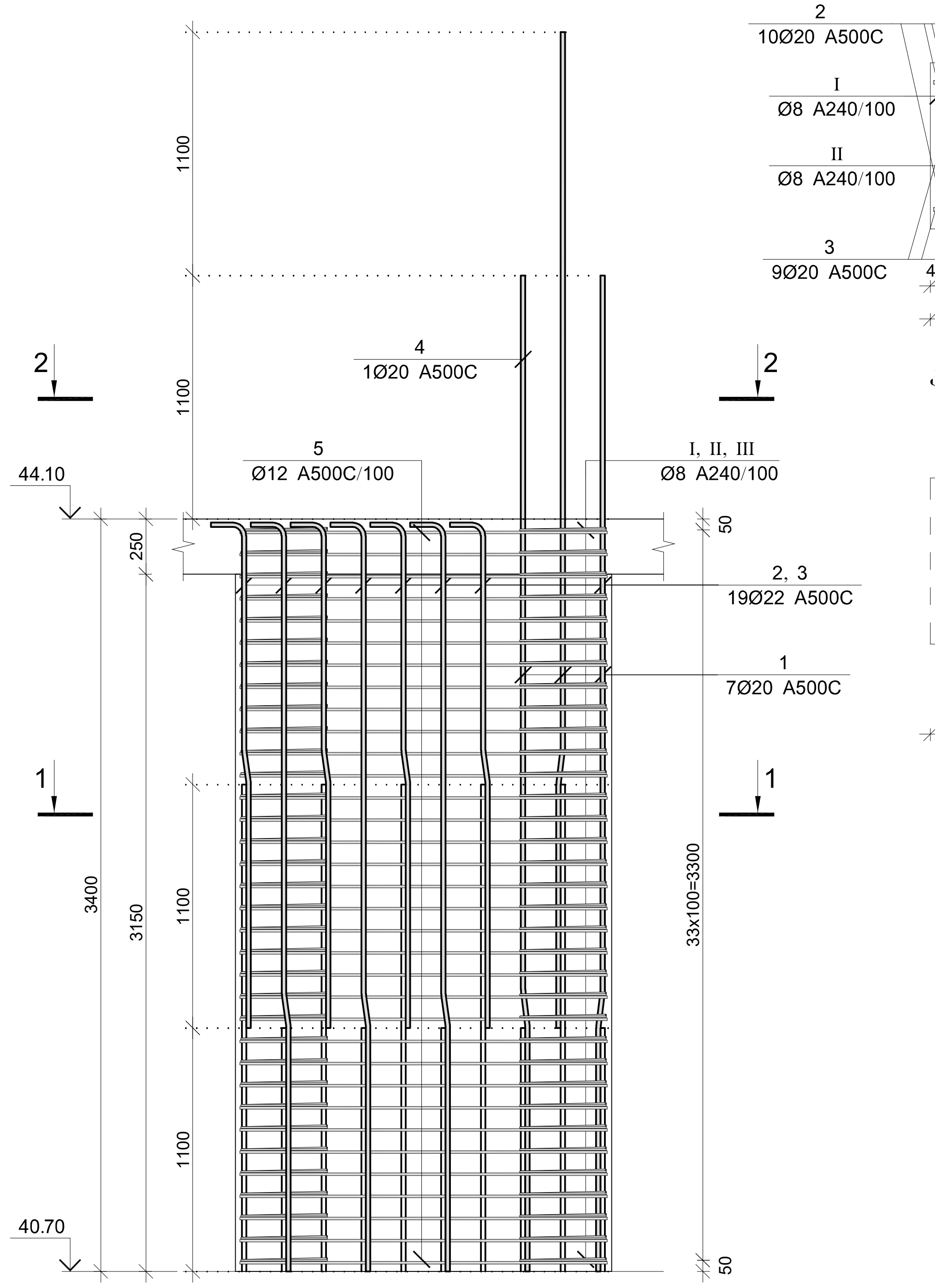

კვეთი 1–1

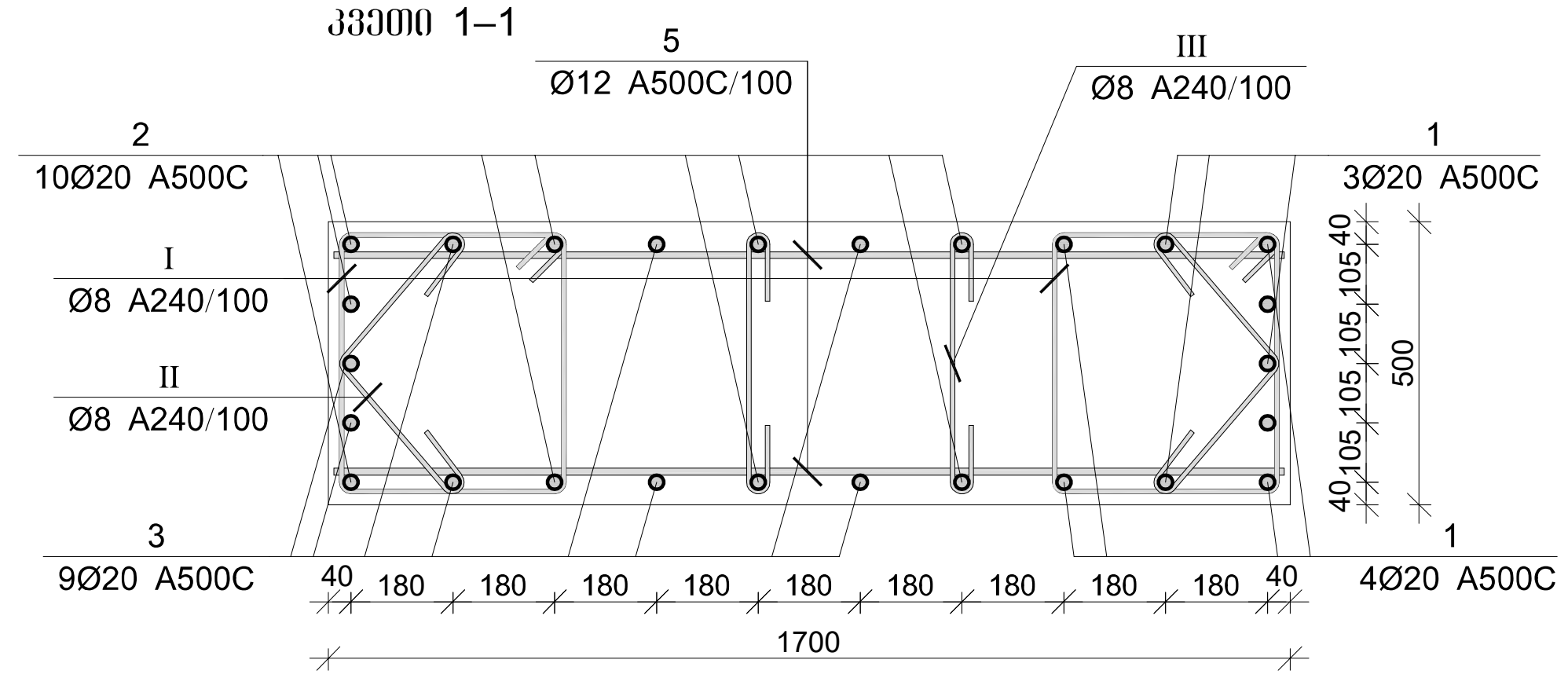

კვეთი 2–2

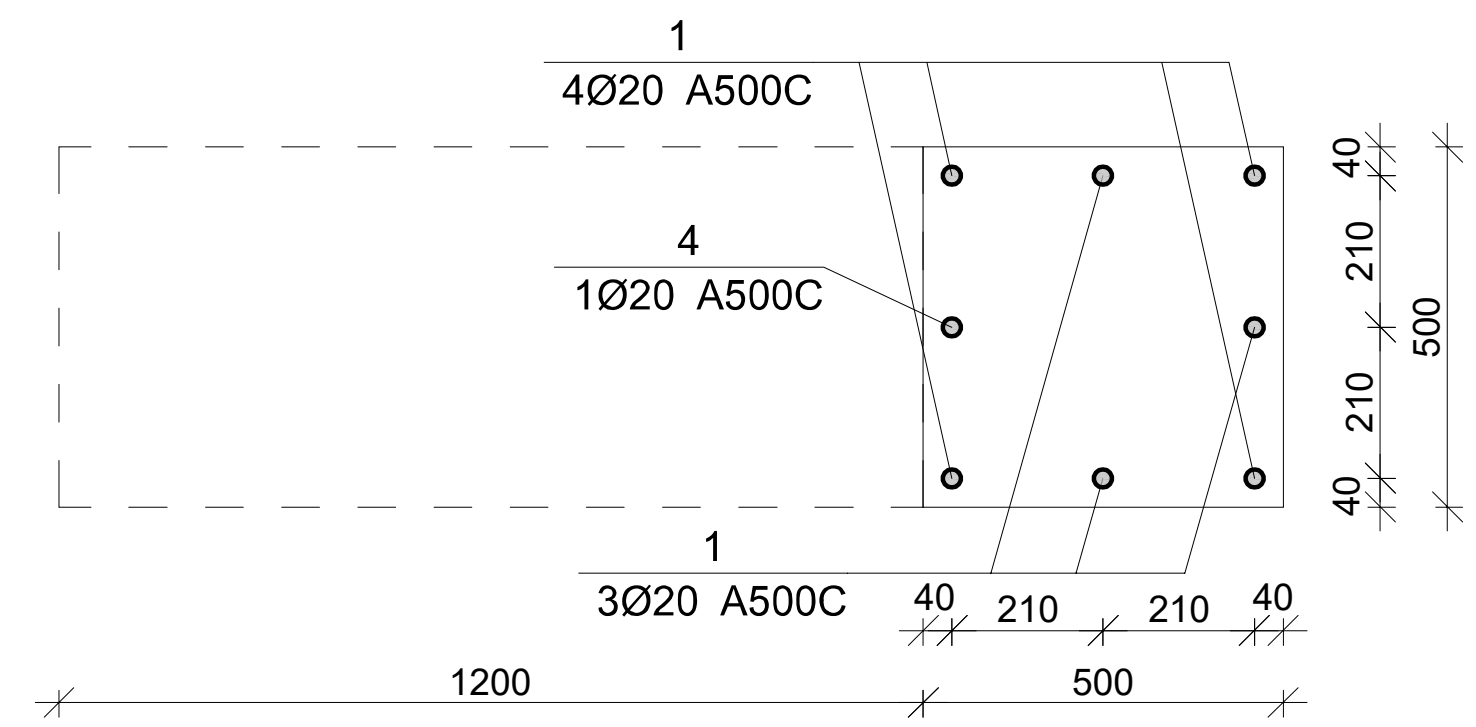

პოზ.	Ø [მმ.]	ესკიზი [მმ.]	სიგრძე [მმ.]
1	Ø20	1000 7° 3400	4400
2	Ø20	1000 7° 2350 350	3700
3	Ø20	1000 7° 1350 350	2700
4	Ø20	3000	3000
5	Ø12	1650	1650
I	Ø8	390 100 100 450 450 390	1880
II	Ø8	100 310 100 310	820
III	Ø8	450 100 100	650

მონ. რ/ბ პილონის პ–8-ის სპეციფიკაცია

არმატურის სპეციფიკაცია					არმატურის ამოკრეფა					ბეტონი B 35
პოზ. №	Ø	L მმ.	n ცალი	Ln მ.	Ø	∑ Ln მ.	გრძივი მეტრის წონა კგ.	წონა კგ. A240	წონა კგ. A500C	V; მ³
1	2	3	4	5	6	7	8	9	10	11
1	20 A500C	4500	7	31.50	8 A240	227.80	0.39	89.89		2.68
2	20 A500C	3700	10	37.00	14 A500C	112.20	1.21		135.58	
3	20 A500C	2700	9	24.30	20 A500C	95.80	2.47		236.26	
4	20 A500C	3000	1	3.00						
5	14 A500C	1650	68	112.20						
I	8 A240	1880	68	127.84						
II	8 A240	820	68	55.76						
III	8 A240	650	68	44.20			∑	89.89	371.84	2.68
						n= 2		179.77	743.68	5.35
									172.45	კგ/მ³

კაპიტელი ჯგუფი
საპროექტო კომპანია
Capiteli group
ENGINEERING COMPANY

პროექტის დასახელება
მრავალფუნქციური კომპლექსი

პროექტის მისამართი
ქ. თბილისი, უნივერსიტეტის ქ. №2-ს ტერიტორიაზე (ს/კ 01.14.06.008.089; 01.14.06.008.349 და 01.14.06.008.350)

დამკვეთი
შ.პ.ს. "სითი დეველოპმენტ"

D ბლოკი

სტადია	თარიღი	განმარტება
მპ	2022 წ.	

დაკვეთის №

CAD DWG ფაილი konsteuqciebi (d bloki).dwg

დირექტორი:	ა. კორტავა
მთ. კონსტრუქტორი:	დ. ლონდაძე
შეასრულა	ა. ლონდაძე
შეამოწმა	დ. ლონდაძე
საავტორო უფლებები	კაპიტელი ჯგუფი

ნახაზის დასახელება

მონ. რ/ბ პილონის პ–8-ის არმირება

კ-3.43

A3

მონ. რ/ბ პილონის პ–9-ის არმირება

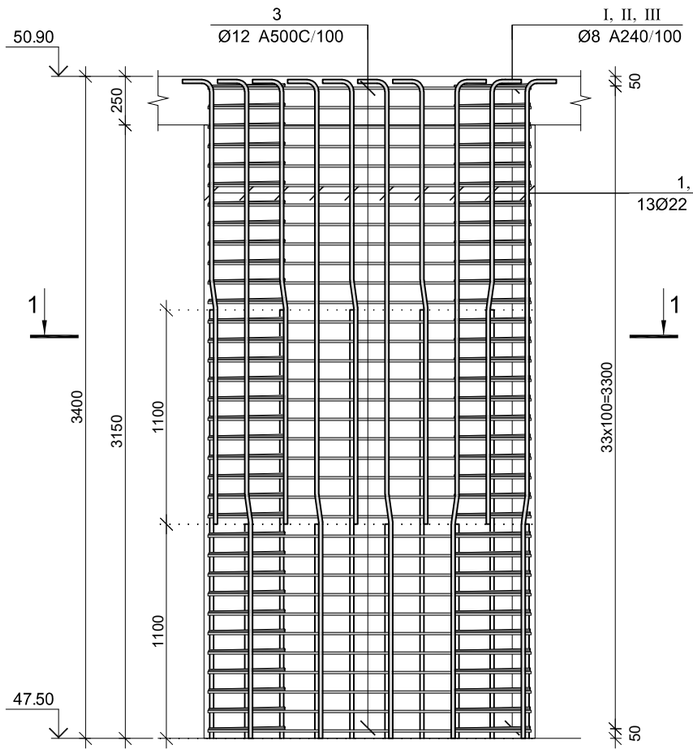

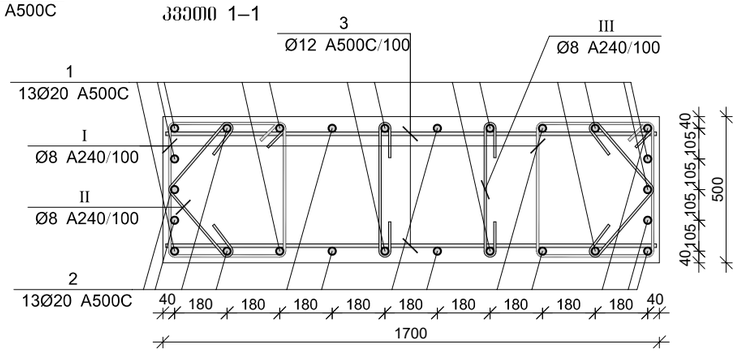

პოზ.	Ø [მმ.]	ესკიზი [მმ.]	სიგრძე [მმ.]
①	Ø20	1000 7° 1350 350	2700
②	Ø20	1000 7° 2350 350	3700
③	Ø12	1650	1650
Ⅰ	Ø8	390 150 450 450 390	1880
Ⅱ	Ø8	310 100 100 310	820
Ⅲ	Ø8	450 100 100	650

მონ. რ/ბ პილონის პ–9-ის სპეციფიკაცია

არმატურის სპეციფიკაცია					არმატურის ამოკრეფა					ბეტონი B 35
პოზ. №	Ø	L მმ.	n ცალი	Ln მ.	Ø	∑ Ln მ.	ერთეულ მეტრის წონა კგ.	წონა კგ. A240	წონა კგ. A500C	V; მ³
1	2	3	4	5	6	7	8	9	10	11
1	20 A500C	2700	13	35.10	8 A240	227.80	0.39	89.89		2.68
2	20 A500C	3700	13	48.10	12 A500C	112.20	0.89		99.61	
3	13 A500C	1650	68	112.20	20 A500C	83.20	2.47		205.18	
Ⅰ	8 A240	1880	68	127.84						
Ⅱ	8 A240	820	68	55.76						
Ⅲ	8 A240	650	68	44.20			∑	89.89	304.80	2.68
						n= 4		359.55	1219.19	10.71
									147.41	კგ/მ³

CAPITELI GROUP

კაპიტელი ჯგუფი
საკონსულტაციო კომპანია
Capiteli group
ENGINEERING COMPANY

პროექტის დასახელება
მრავალფუნქციური კომპლექსი

პროექტის მისამართი
ქ. თბილისი, უნივერსიტეტის ქ. №2-ს ტერიტორიაზე (ს/კ 01.14.06.008.089; 01.14.06.008.349 და 01.14.06.008.350)

დამკვეთი
შ.პ.ს. "სითი დეველოფმენტ"

D ბლოკი

სტადია | ეტაპი | განმარტება

მპ | 2022 წ.

დაკვეთის №

CAD DWG ფაილი: konsteuqciebi (d bloki).dwg

დირექტორი:		ა. კორტავა
მთ. კონსტრუქტორი:		დ. ლონღაძე
შემსრულა		ა. ლონღაძე
შემოწმება		დ. ლონღაძე
საავტორო უფლებები		კაპიტელი ჯგუფი

ნახაზის დასახელება

მონ. რ/ბ პილონის პ–9-ის არმირება

კ-3.44

A3

მონ. რ/ბ კედლის მკ–1-ის არმირება

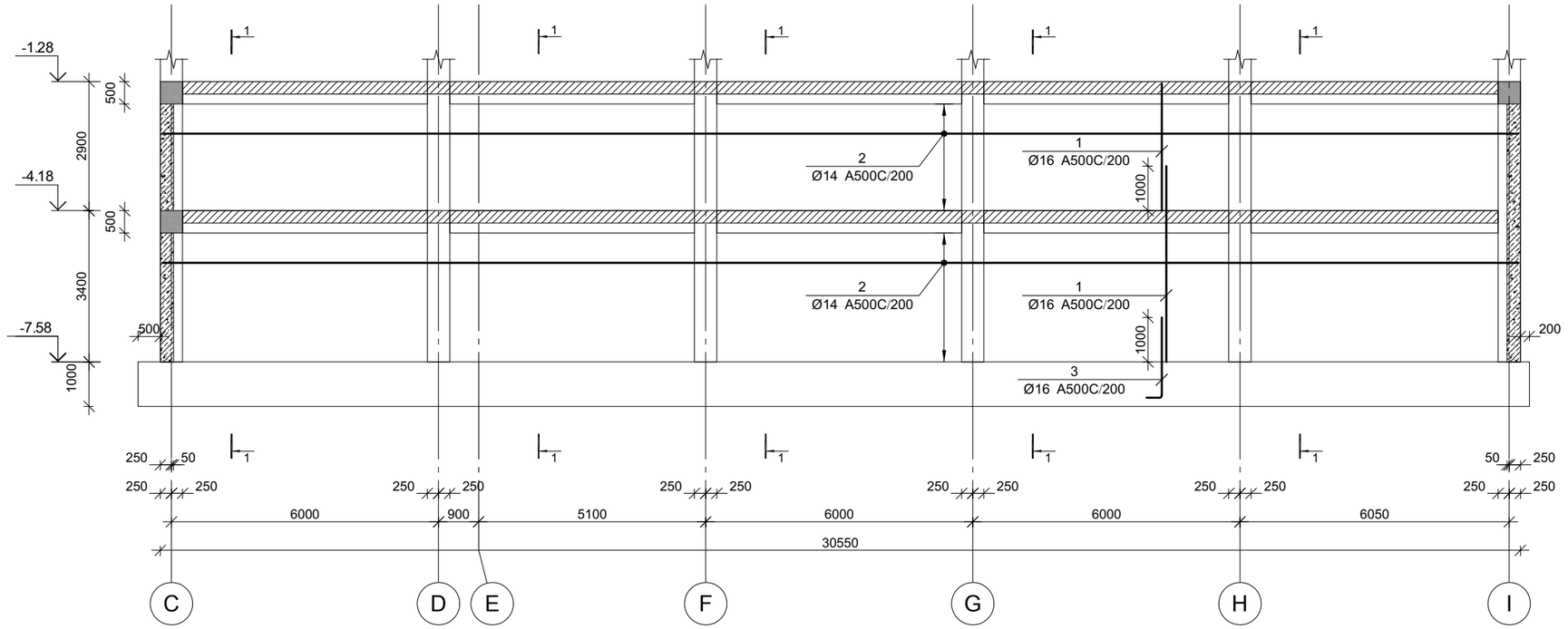

პროექტის დასახელება
მრავალფუნქციური კომპლექსი

პროექტის მისამართი
ქ. თბილისი, უნივერსიტეტის ქ. №2-ს ტერიტორიაზე (ს/კ 01.14.06.008.089; 01.14.06.008.349 და 01.14.06.008.350)

დამკვეთი
შ.პ.ს. "სითი დეველოფმენტ"

D ბლოკი

სტადია	თარიღი	განმარტება
მპ	2022 წ.	

დაკვეთის №

CAD DWG ფაილი

დირექტორი:

მთ. კონსტრუქტორი:

შესრულა

შეამოწმა

საავტორო უფლებები

ნახაზის დასახელება

მონ. რ/ბ კედლის მკ–1-ის არმირება

კ-4.01

A3

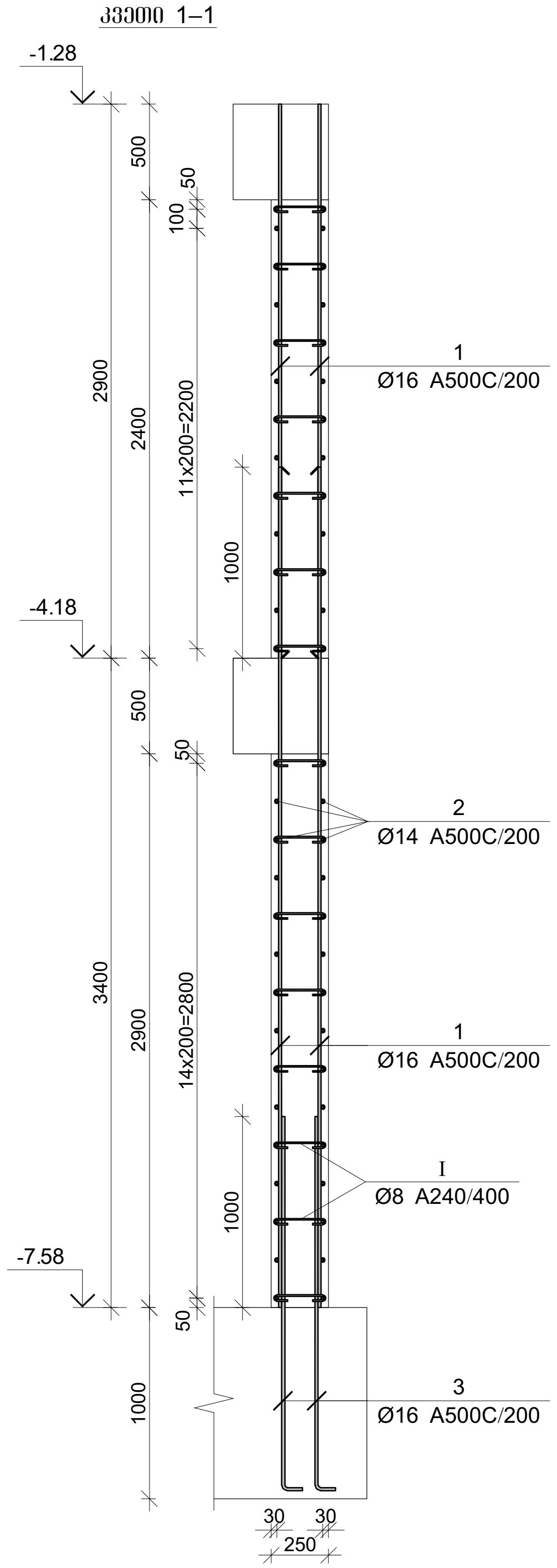

პოზ.	Φ [მმ.]	ესკიზი [მმ.]	სიგრძე [მმ.]
①	Φ16	---	---
②	Φ14	---	---
③	Φ16	100 / 1700	1800
Ⅰ	Φ8	270 / 65 / 65	400

პროექტის დასახელება
მრავალფუნქციური კომპლექსი

პროექტის მისამართი
ქ. თბილისი, უნივერსიტეტის ქ. №2-ს ტერიტორიაზე (ს/კ 01.14.06.008.089; 01.14.06.008.349 და 01.14.06.008.350)

დამკვეთი
შ.პ.ს. "სითი დეველოპმენტ"

D ბლოკი

სტადია	თარიღი	განმარტება
მპ	2022 წ.	

დაკვეთის №

CAD DWG ფაილი

დირექტორი:

მთ. კონსტრუქტორი:

შეასრულა

შეამოწმა

საავტორო უფლებები

ნახაზის დასახელება

მონ. რ/ბ კედლის მკ–1-ის არმირების კვეთი

კ 4.02

A3

მონ. რ/ბ კედლის მპ–2-ის არმირება

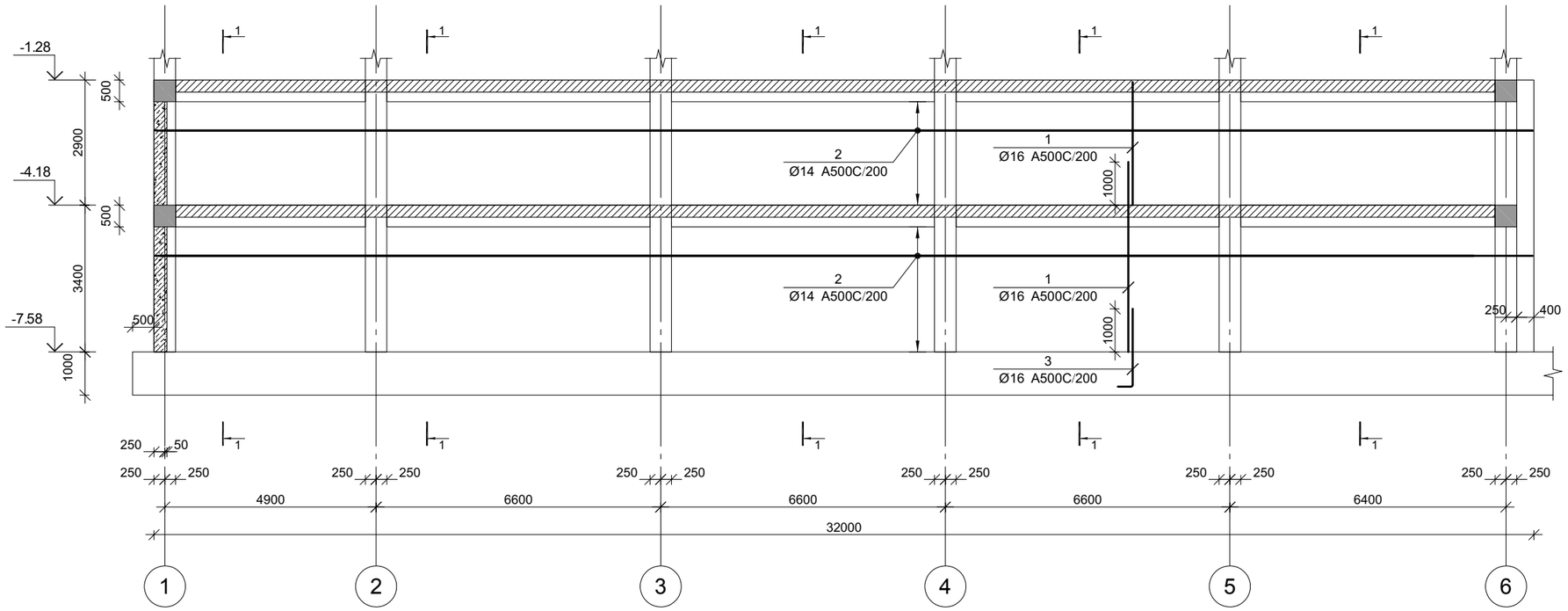

პროექტის დასახელება
მრავალფუნქციური კომპლექსი

პროექტის მისამართი
ქ. თბილისი, უნივერსიტეტის ქ. №2-ს ტერიტორიაზე (ს/კ 01.14.06.008.089; 01.14.06.008.349 და 01.14.06.008.350)

დამკვეთი
შ.პ.ს. "სითი დეველოფმენტ"

D ბლოკი

სტადია	ფაილი	განმარტება
მპ	2022 წ.	

დაკვეთის №

CAD DWG ფაილი

დირექტორი:

მთ. კონსტრუქტორი:

შესრულა

შეამოწმა

საავტორო უფლებები

ნახაზის დასახელება

მონ. რ/ბ კედლის მპ–2-ის არმირება

კ-4.03

A3

კვეთი 1–1

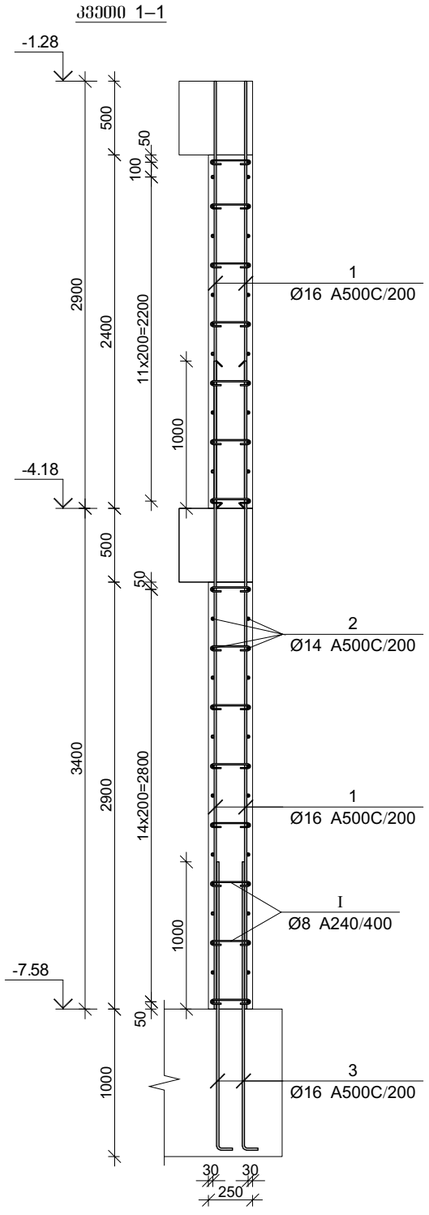

პოზ.	ф [მმ.]	ესკიზი [მმ.]	სიგრძე [მმ.]
①	Ф16	---	---
②	Ф14	---	---
③	Ф16	100 — 1700	1800
①	Ф8	270 — 65 — 65	400

პროექტის დასახელება
მრავალფუნქციური კომპლექსი

პროექტის მისამართი
ქ. თბილისი, უნივერსიტეტის ქ. №2-ს ტერიტორიაზე (ს/კ 01.14.06.008.089; 01.14.06.008.349 და 01.14.06.008.350)

დამკვეთი
შ.პ.ს. "სითი დეველოფმენტ"

D ბლოკი

სტადია | თარიღი | განმარტება

მპ 2022 წ.

დაკვეთის №

CAD DWG ფაილი

დირექტორი:

მთ. კონსტრუქტორი:

შეასრულა

შეამოწმა

საავტორო უფლებები

ნახაზის დასახელება

მრნ. რ/ბ კედლის მკ–2-ის არმირების კვეთი

კ- 4.04

A3

მონ. რ/ბ კედლის მკ–3-ის არმირება

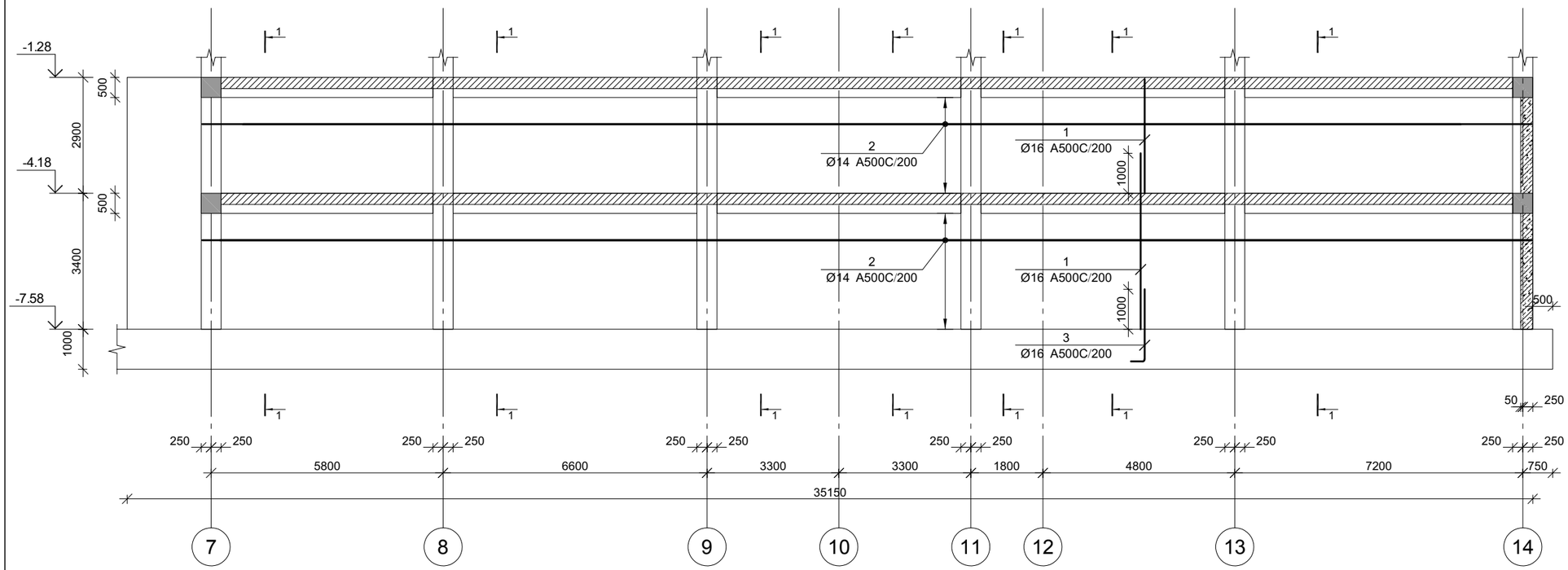

პროექტის დასახელება

მრავალფუნქციური კომპლექსი

პროექტის მისამართი

ქ. თბილისი, უნივერსიტეტის ქ. №2-ს ტერიტორიაზე (ს/კ 01.14.06.008.089; 01.14.06.008.349 და 01.14.06.008.350)

დამკვეთი

შ.პ.ს. "სითი დეველოფმენტ"

D ბლოკი

სტადია	თარიღი	განმარტება
მპ	2022 წ.	

დაკვეთის №

CAD DWG ფაილი

დირექტორი:

მთ. კონსტრუქტორი:

შეასრულა

შეამოწმა

საავტორო უფლებები

ნახაზის დასახელება

მონ. რ/ბ კედლის მკ–3-ის არმირება

კ-4.05

A3

კვეთი 1–1

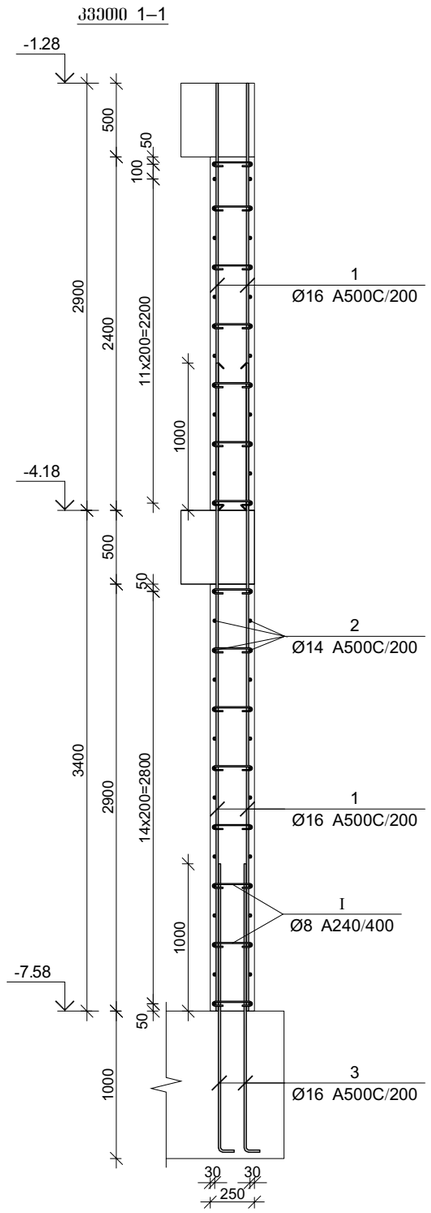

პოზ.	ф [მმ.]	ესკიზი [მმ.]	სიგრძე [მმ.]
①	Ф16	---	---
②	Ф14	---	---
③	Ф16	100 1700	1800
①	Ф8	270 65 65	400

პროექტის დასახელება
მრავალფუნქციური კომპლექსი

პროექტის მისამართი
ქ. თბილისი, უნივერსიტეტის ქ. №2-ს ტერიტორიაზე (ს/კ 01.14.06.008.089; 01.14.06.008.349 და 01.14.06.008.350)

დამკვეთი
შ.პ.ს. "სითი დეველოფმენტ"

D ბლოკი

სტადია	ფაილი	განმარტება
მპ	2022 წ.	

დაკვეთის №

CAD DWG ფაილი

დირექტორი:

მთ. კონსტრუქტორი:

შესრულა

შეამოწმა

საავტორო უფლებები

ნახაზის დასახელება

მონ. რ/ბ კედლის მკ–3-ის არმირების კვეთები და სპეციფიკაცია

კ 4.06

A3

მონ. რ/ბ კედლის მკ–4-ის არმირება

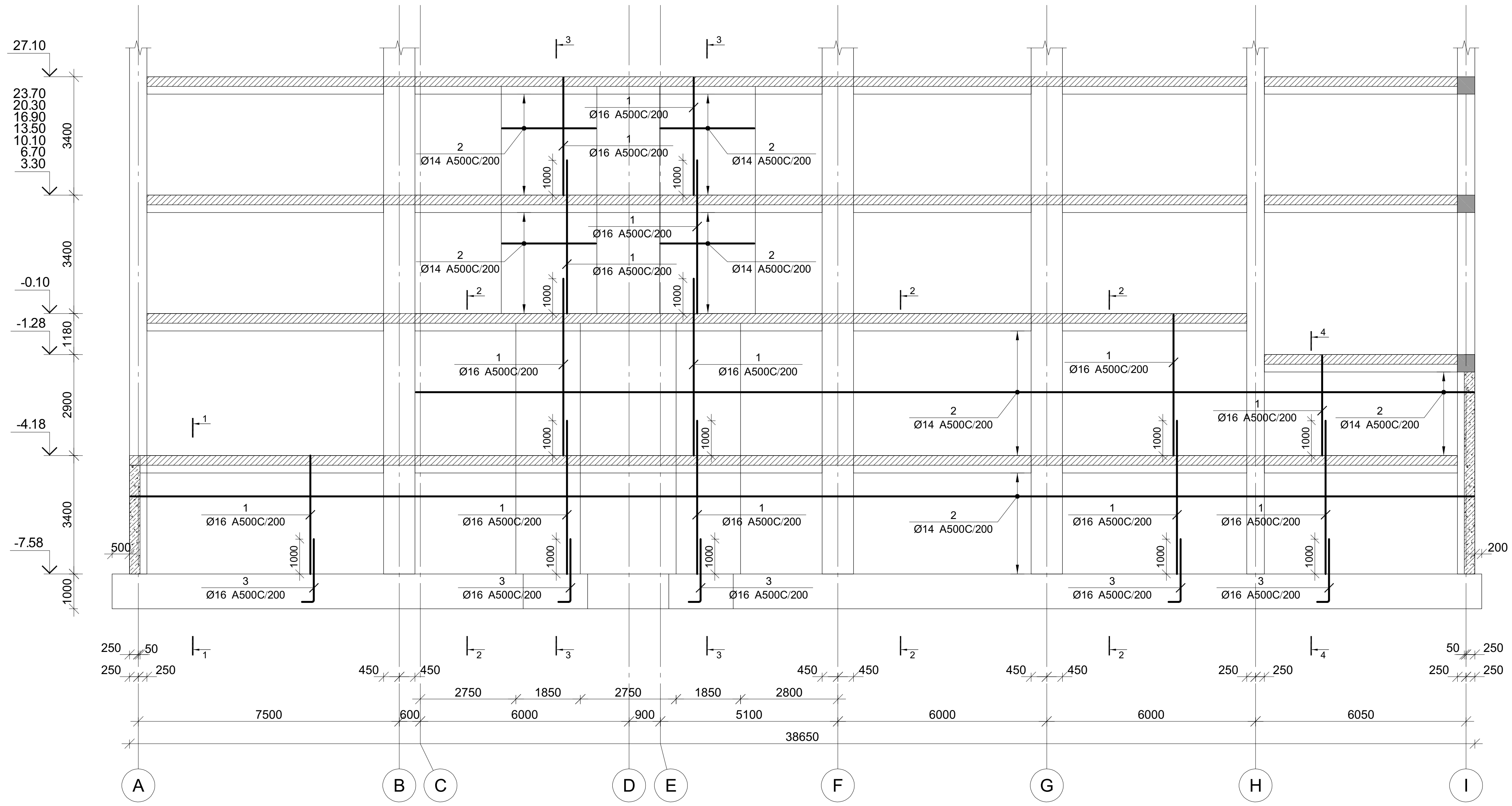

პროექტის დასახელება

მრავალფუნქციური კომპლექსი

პროექტის მისამართი

ქ. თბილისი, უნივერსიტეტის ქ. №2-ს ტერიტორიაზე (ს/კ 01.14.06.008.089; 01.14.06.008.349 და 01.14.06.008.350)

დამკვეთი

შ.პ.ს. "სითი დეველოპმენტ"

D ბლოკი

სტადია	თარიღი	განმარტება
მპ	2022 წ.	

დაკვეთის №

CAD DWG ფაილი

დირექტორი:

მთ. კონსტრუქტორი:

შეასრულა

შეამოწმა

საავტორო უფლებები

ნახაზის დასახელება

მონ. რ/ბ კედლის მკ–4-ის არმირება

კ-4.07

A3

კვეთი 1–1

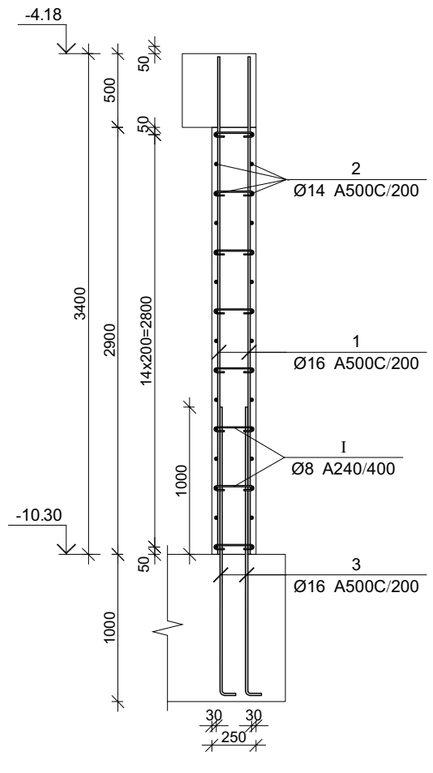

კვეთი 2–2

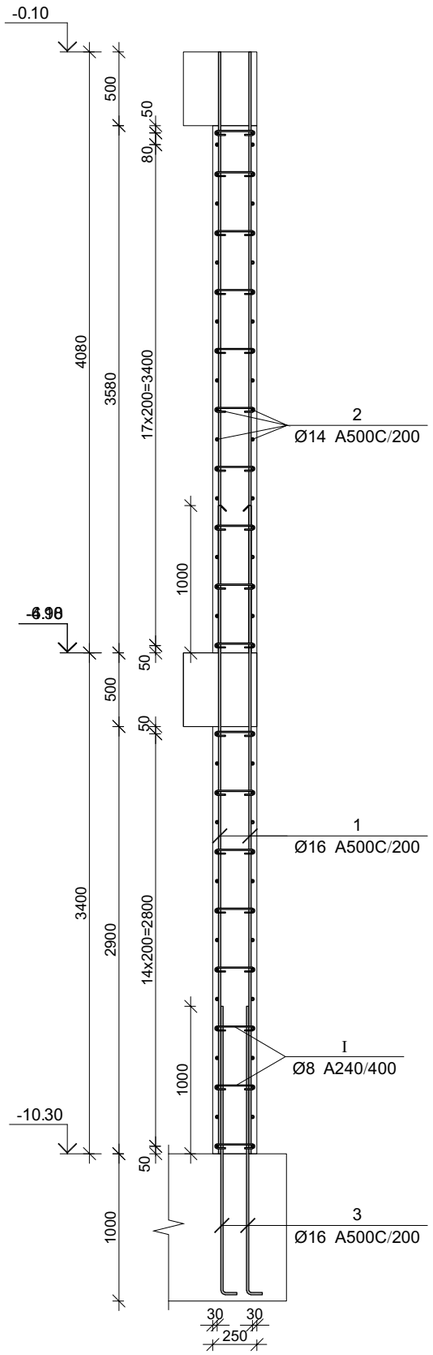

კვეთი 4–4

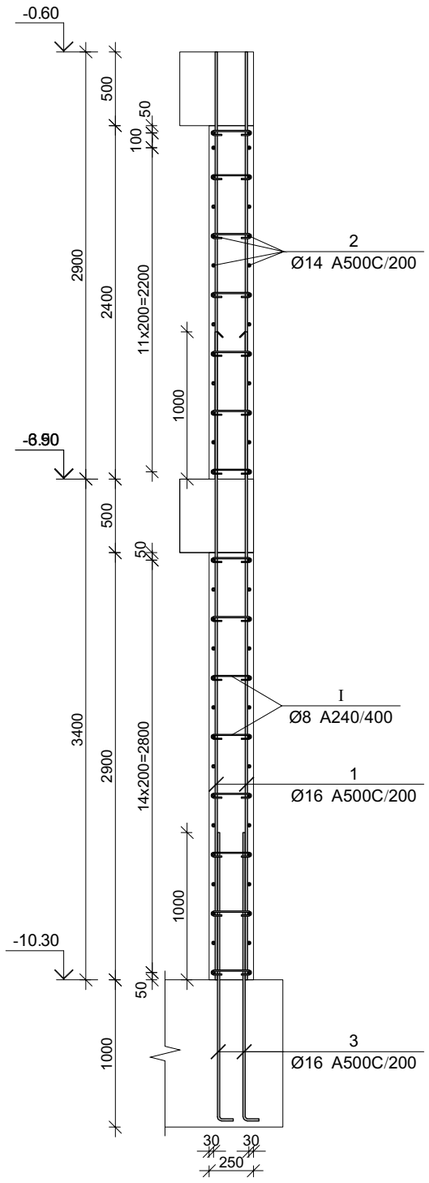

პროექტის დასახელება

მრავალფუნქციური კომპლექსი

პროექტის მისამართი

ქ. თბილისი, უნივერსიტეტის ქ. №2-ს ტერიტორიაზე (ს/კ 01.14.06.008.089; 01.14.06.008.349 და 01.14.06.008.350)

დამკვეთი

შ.პ.ს. "სითი დეველოფმენტ"

D ბლოკი

სტადია	თარიღი	განმარტება
მპ	2022 წ.	

დაკვეთის №

CAD DWG ფაილი

დირექტორი:

მთ. კონსტრუქტორი:

შესრულა

შეამოწმა

საავტორო უფლებები

ნახაზის დასახელება

მრწ. რ/ბ კედლის მპ–4-ის არმირების კვეთები

კ 4.08

A3

კოდ.	Φ [მმ.]	ელემენტი [მმ.]	სიგრძე [მმ.]
①	Φ8	270, 65, 65	400
②	Φ16	1700, 100	1800
③	Φ14	---	---
④	Φ16	---	---

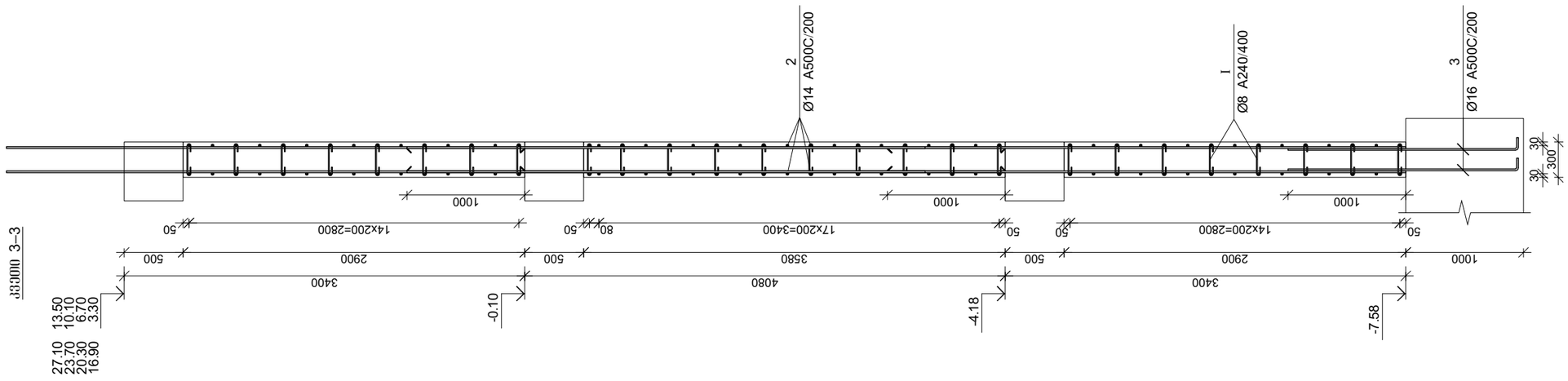

პროექტის დასახელება
მრავალფუნქციური კომპლექსი

პროექტის მისამართი
ქ. თბილისი, უნივერსიტეტის ქ. №2-ს ტერიტორიაზე (ს/კ 01.14.06.008.089; 01.14.06.008.349 და 01.14.06.008.350)

დამკვეთი
შ.პ.ს. "სითი დეველოფმენტ"

D ბლოკი

სტადია	ფარილი	განმარტება
მპ	2022 წ.	

დაკვეთის №

CAD DWG ფაილი

დირექტორი:

მთ. კონსტრუქტორი:

შესრულა

შემოწმა

საავტორო უფლებები

ნახაზის დასახელება

მრნ. რ/ბ კედლის მკ–4-ის არმირების კვეთი

კ 4.09

A3

მონ. რ/ბ კედლის მკ–5-ის არმირება

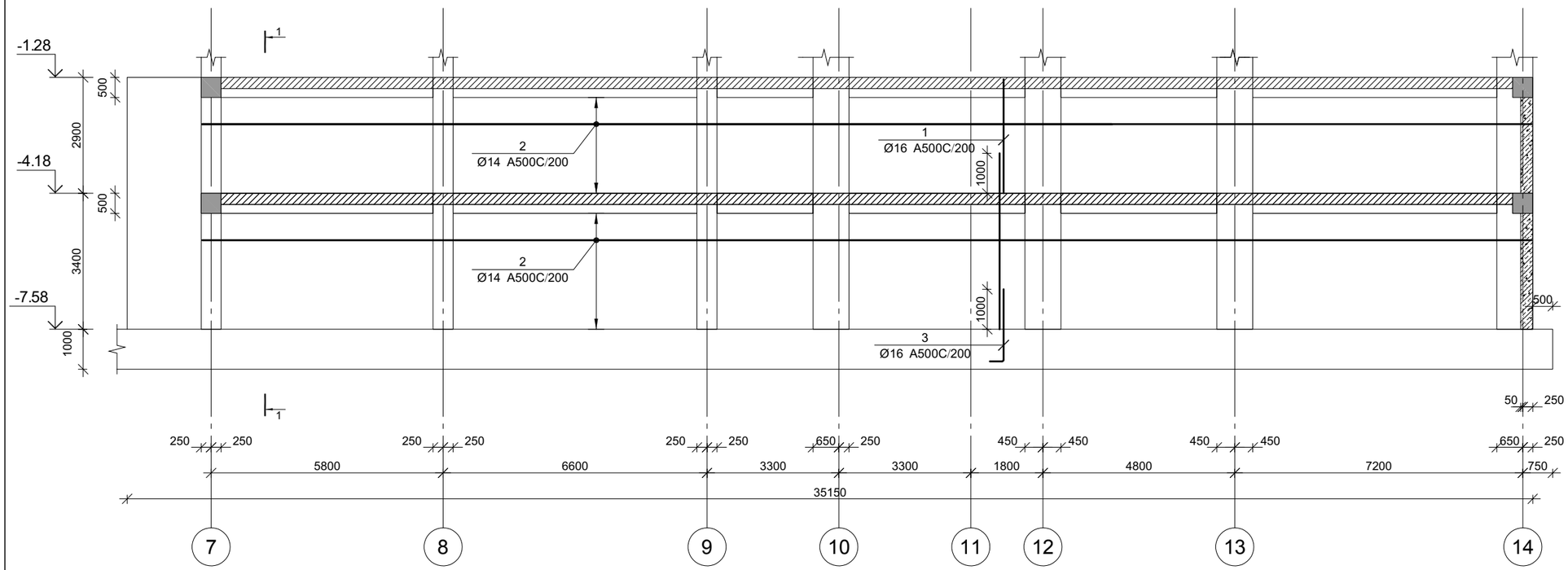

პროექტის დასახელება
მრავალფუნქციური კომპლექსი

პროექტის მისამართი
ქ. თბილისი, უნივერსიტეტის ქ. №2-ს ტერიტორიაზე (ს/კ 01.14.06.008.089; 01.14.06.008.349 და 01.14.06.008.350)

დამკვეთი
შ.პ.ს. "სითი დეველოფმენტ"

D ბლოკი

სტადია	თარიღი	განმარტება
მპ	2022 წ.	

დაკვეთის №

CAD DWG ფაილი

დირექტორი:

მთ. კონსტრუქტორი:

შეასრულა

შეამოწმა

საავტორო უფლებები

ნახაზის დასახელება

მონ. რ/ბ კედლის მკ–5-ის არმირება

კ-4.10

A3

კვეთი 1–1

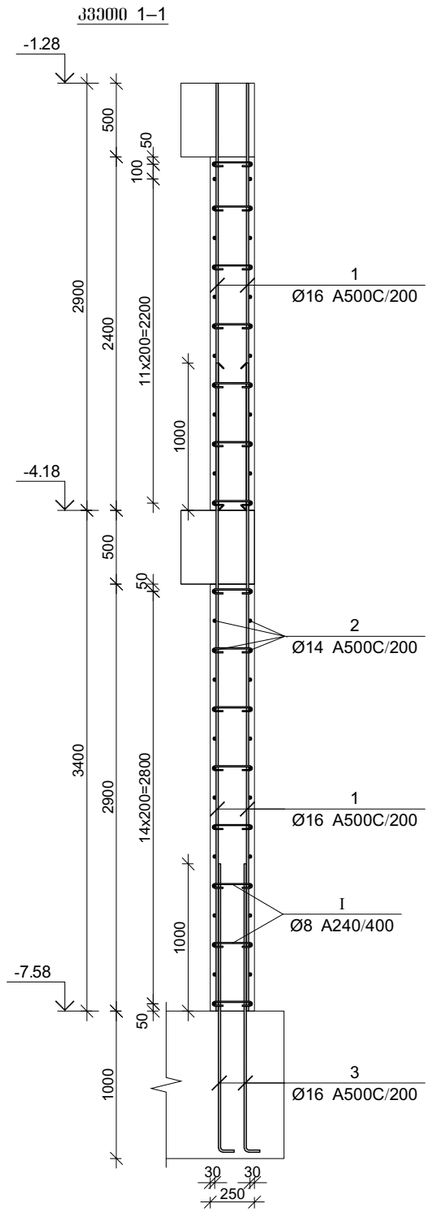

პოზ.	ф [მმ.]	ესკიზი [მმ.]	სიგრძე [მმ.]
①	Ф16	---	---
②	Ф14	---	---
③	Ф16	100 1700	1800
①	Ф8	270 65 65	400

პროექტის დასახელება
მრავალფუნქციური კომპლექსი

პროექტის მისამართი
ქ. თბილისი, უნივერსიტეტის ქ. №2-ს ტერიტორიაზე (ს/კ 01.14.06.008.089; 01.14.06.008.349 და 01.14.06.008.350)

დამკვეთი
შ.პ.ს. "სითი დეველოფმენტ"

D ბლოკი

სტადია	თარიღი	განმარტება
მპ	2022 წ.	

დაკვეთის №

CAD DWG ფაილი

დირექტორი:

მთ. კონსტრუქტორი:

შესრულა

შეამოწმა

საავტორო უფლებები

ნახაზის დასახელება

მონ. რ/ბ კედლის მკ–5-ის არმირების კვეთები და სპეციფიკაცია

კ 4.11

A3

მრნ. რ/ბ კედლის მკ–6-ის არმირება

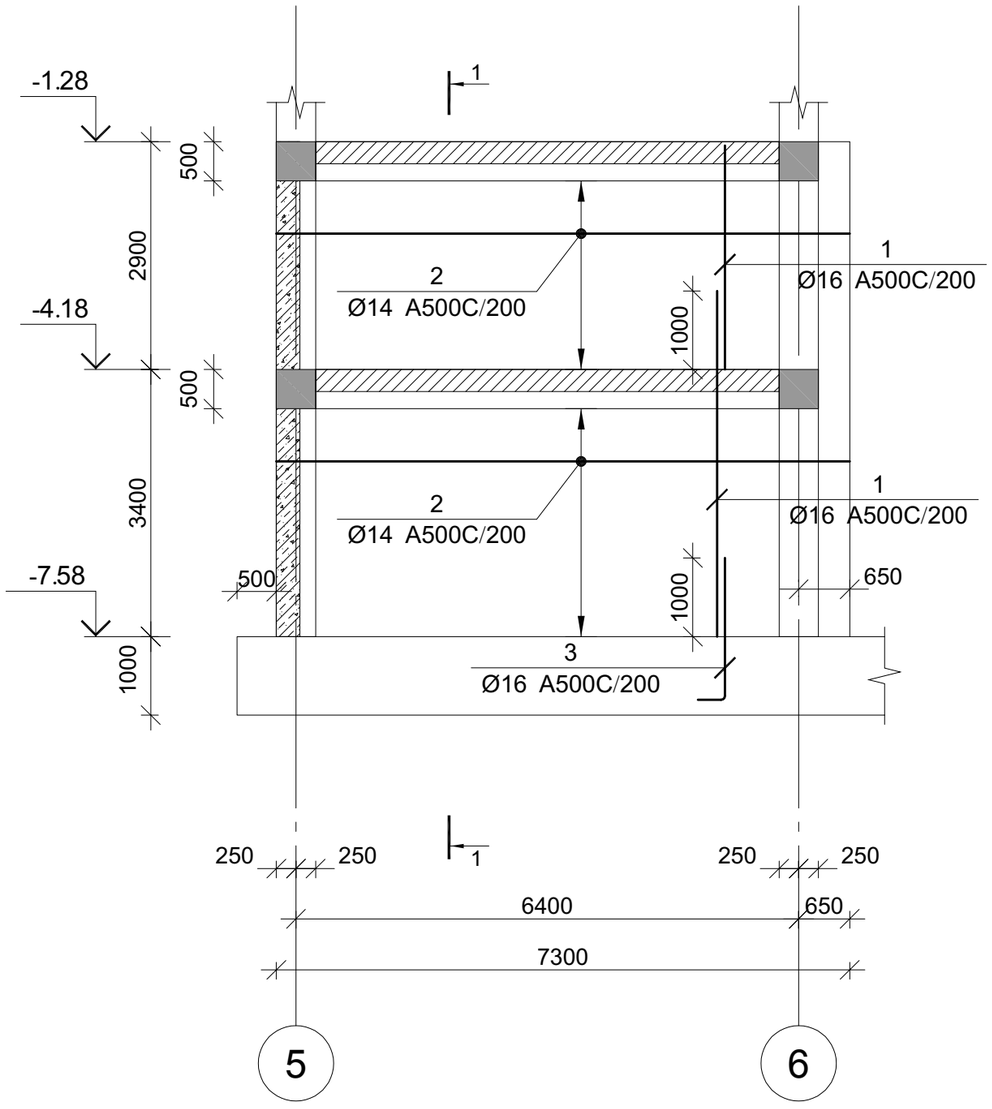

კვეთი 1–1

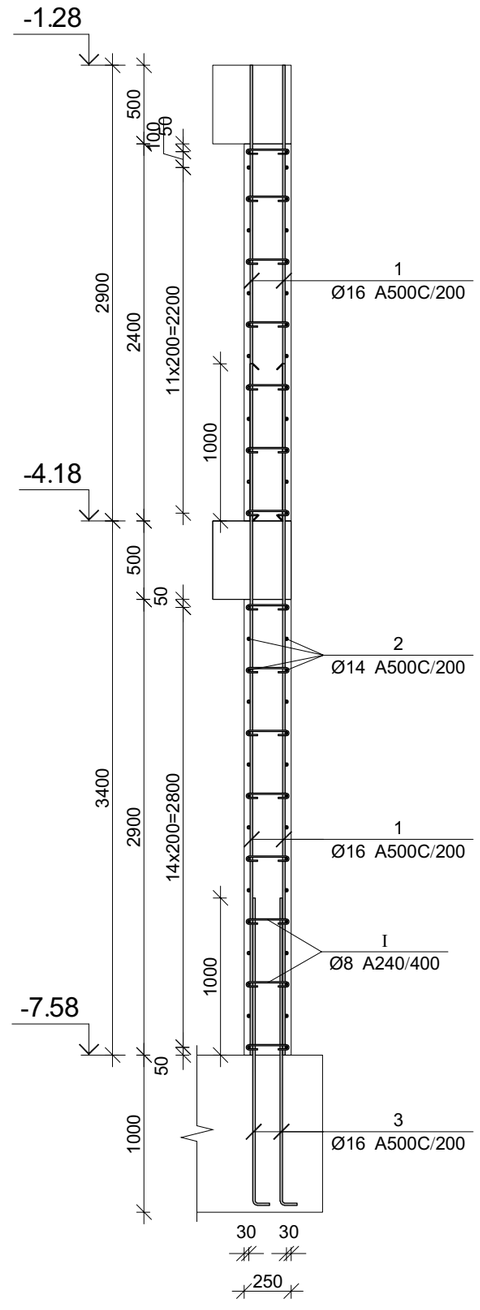

პროექტის დასახელება
მრავალფუნქციური კომპლექსი

პროექტის მისამართი
ქ. თბილისი, უნივერსიტეტის ქ. №2-ს ტერიტორიაზე (ს/კ 01.14.06.008.089; 01.14.06.008.349 და 01.14.06.008.350)

დამკვეთი
შ.პ.ს. "სითი დეველოფმენტ"

D ბლოკი

სტადია	მარილი	განმარტება
მპ	2022 წ.	

დაკვეთის №

CAD DWG ფაილი

დირექტორი:

მთ. კონსტრუქტორი:

შეასრულა

შეამოწმა

საავტორო უფლებები

ნახაზის დასახელება

მრნ. რ/ბ კედლის მკ–6-ის არმირება

კ-4.12

A3

მრნ. რ/ბ კედლის მპ–7-ის არმირება

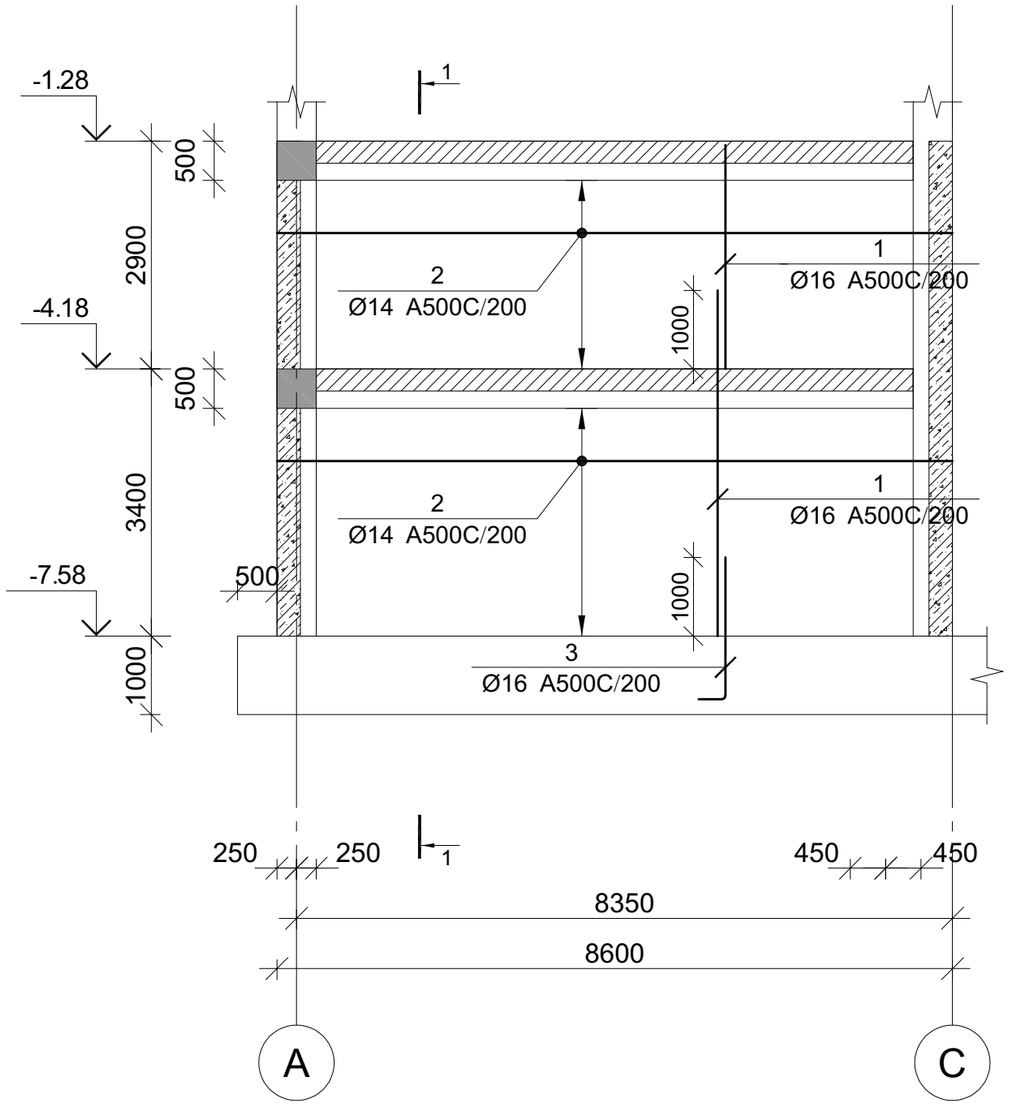

კვეთი 1–1

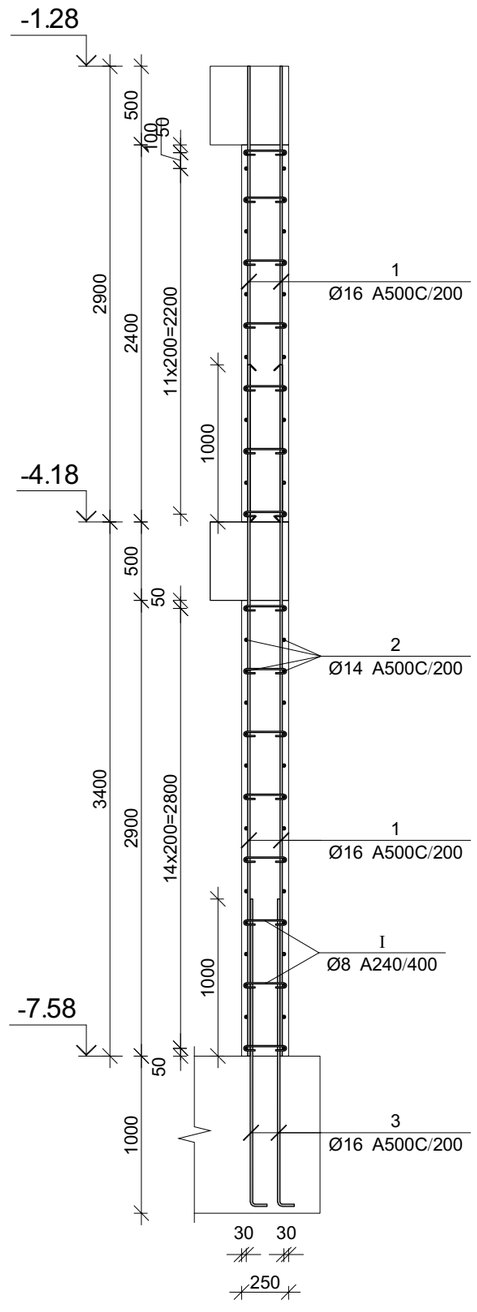

პროექტის დასახელება
მრავალფუნქციური კომპლექსი

პროექტის მისამართი
ქ. თბილისი, უნივერსიტეტის ქ. №2-ს ტერიტორიაზე (ს/კ 01.14.06.008.089; 01.14.06.008.349 და 01.14.06.008.350)

დამკვეთი
შ.პ.ს. "სითი დეველოფმენტ"

D ბლოკი

სტადია	თარიღი	განმარტება
მპ	2022 წ.	

დაკვეთის №

CAD DWG ფაილი

დირექტორი:

მთ. კონსტრუქტორი:

შესრულა

შეამოწმა

საავტორო უფლებები

ნახაზის დასახელება

მრნ. რ/ბ კედლის მპ–6-ის არმირება

კ-4.13

A3

მონ. რ/ბ კედლის მკ–8-ის არმირება

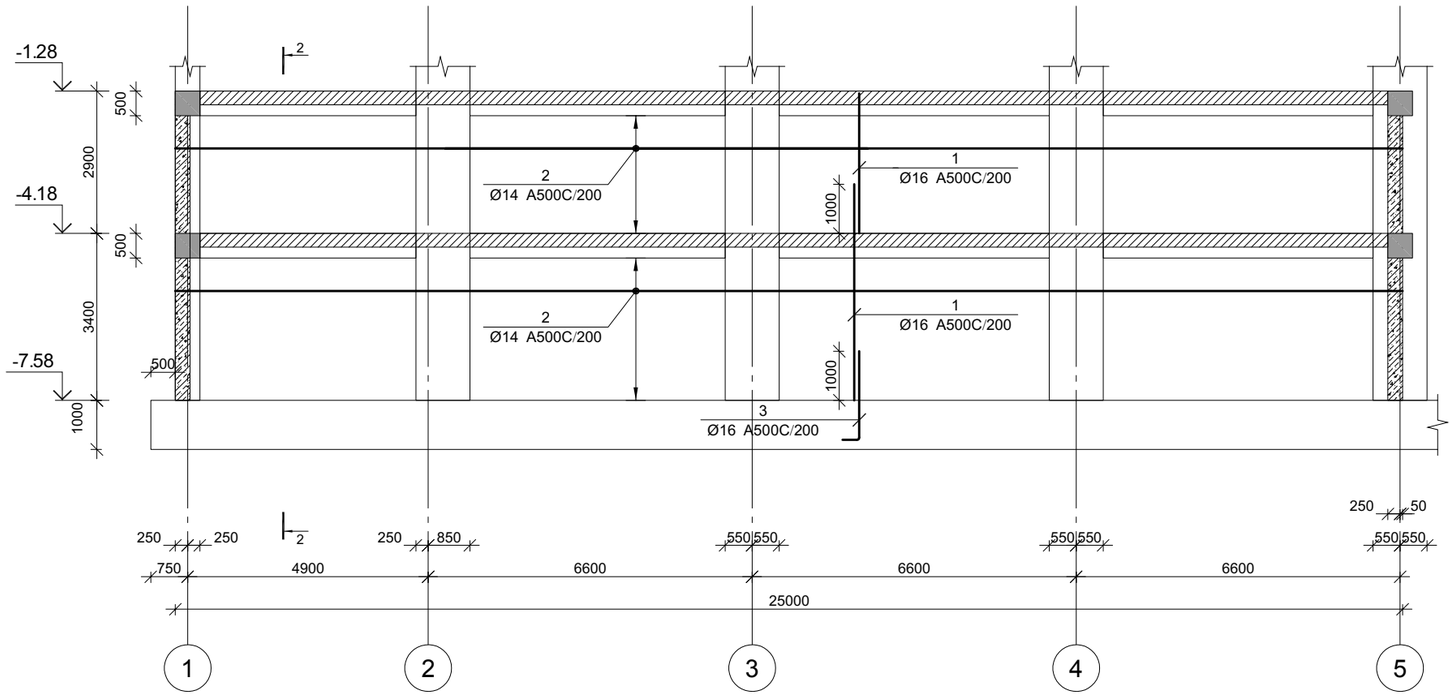

პროექტის დასახელება
მრავალფუნქციური კომპლექსი

პროექტის მისამართი
ქ. თბილისი, უნივერსიტეტის ქ. №2-ს ტერიტორიაზე (ს/კ 01.14.06.008.089; 01.14.06.008.349 და 01.14.06.008.350)

დამკვეთი
შ.პ.ს. "სითი დეველოფმენტ"

D ბლოკი

სტადია	თარიღი	განმარტება
მპ	2022 წ.	

დაკვეთის №

CAD DWG ფაილი

დირექტორი:

მთ. კონსტრუქტორი:

შეასრულა

შეამოწმა

საავტორო უფლებები

ნახაზის დასახელება

მონ. რ/ბ კედლის მკ–8-ის არმირება

კ-4.14

A3

კვეთი 1–1

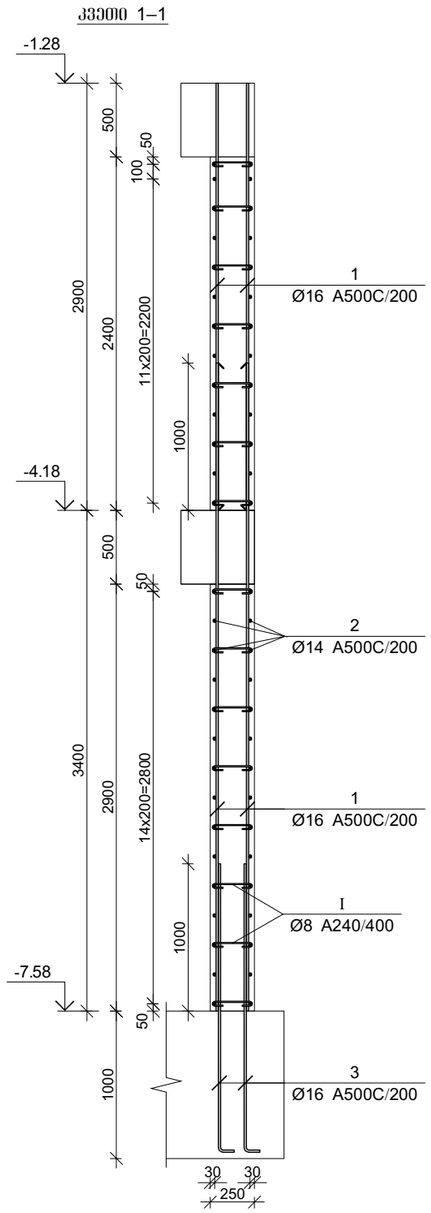

პოზ.	ф [მმ.]	ესკიზი [მმ.]	სიგრძე [მმ.]
①	Ф16	---	---
②	Ф14	---	---
③	Ф16	100 1700	1800
①	Ф8	270 65 65	400

პროექტის დასახელება
მრავალფუნქციური კომპლექსი

პროექტის მისამართი
ქ. თბილისი, უნივერსიტეტის ქ. №2-ს ტერიტორიაზე (ს/კ 01.14.06.008.089; 01.14.06.008.349 და 01.14.06.008.350)

დამკვეთი
შ.პ.ს. "სითი დეველოფმენტ"

D ბლოკი

სტადია	ფაილი	განმარტება
მპ	2022 წ.	

დაკვეთის №

CAD DWG ფაილი

დირექტორი:

მთ. კონსტრუქტორი:

შესრულა

შეამოწმა

საავტორო უფლებები

ნახაზის დასახელება

მონ. რ/ბ კედლის მკ–7-ის არმირების კვეთები და სპეციფიკაცია

კ 4.15

A3

მონ. რ/ბ დიაფრაგმის მდ-1-ის არმირება

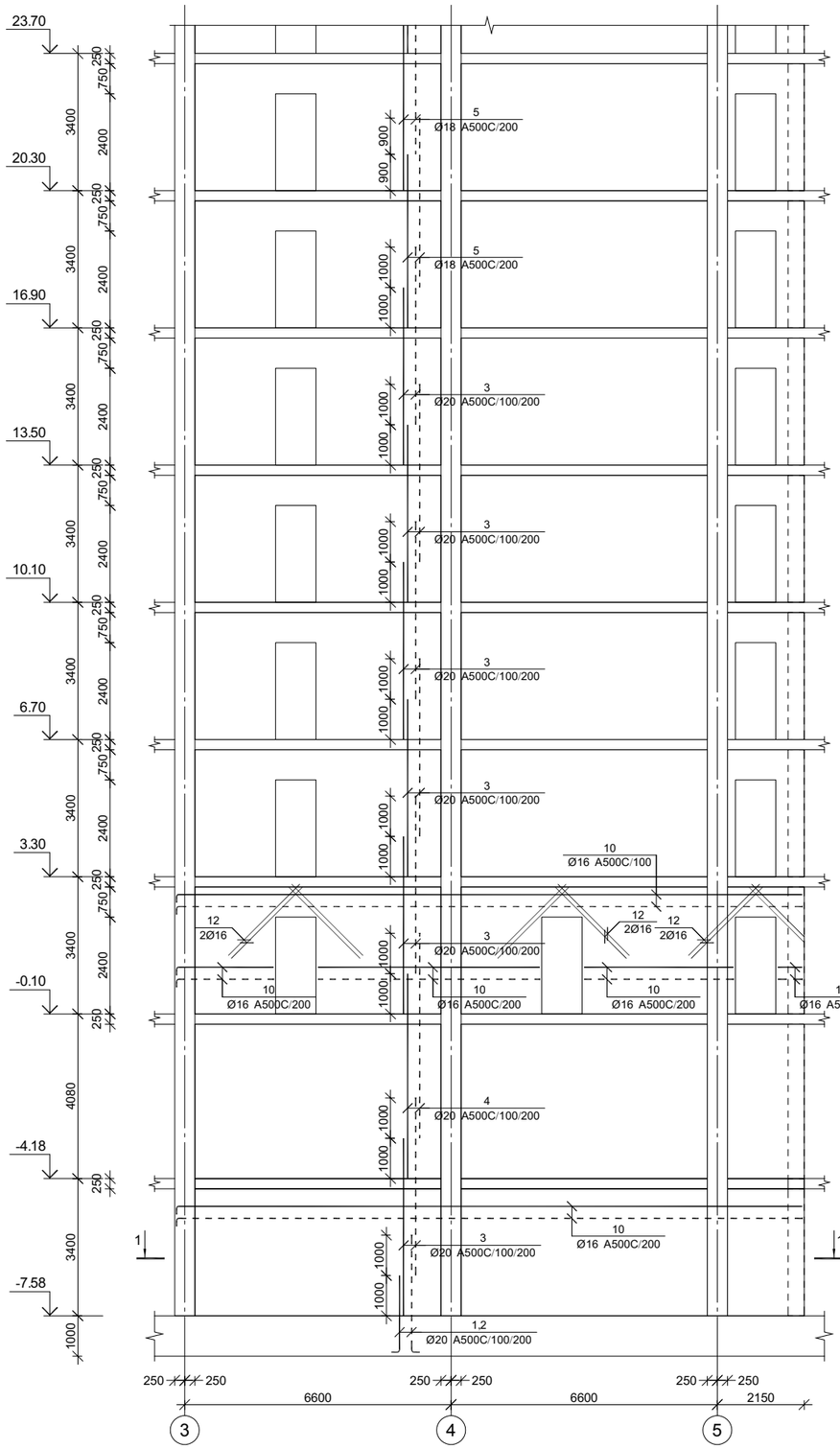

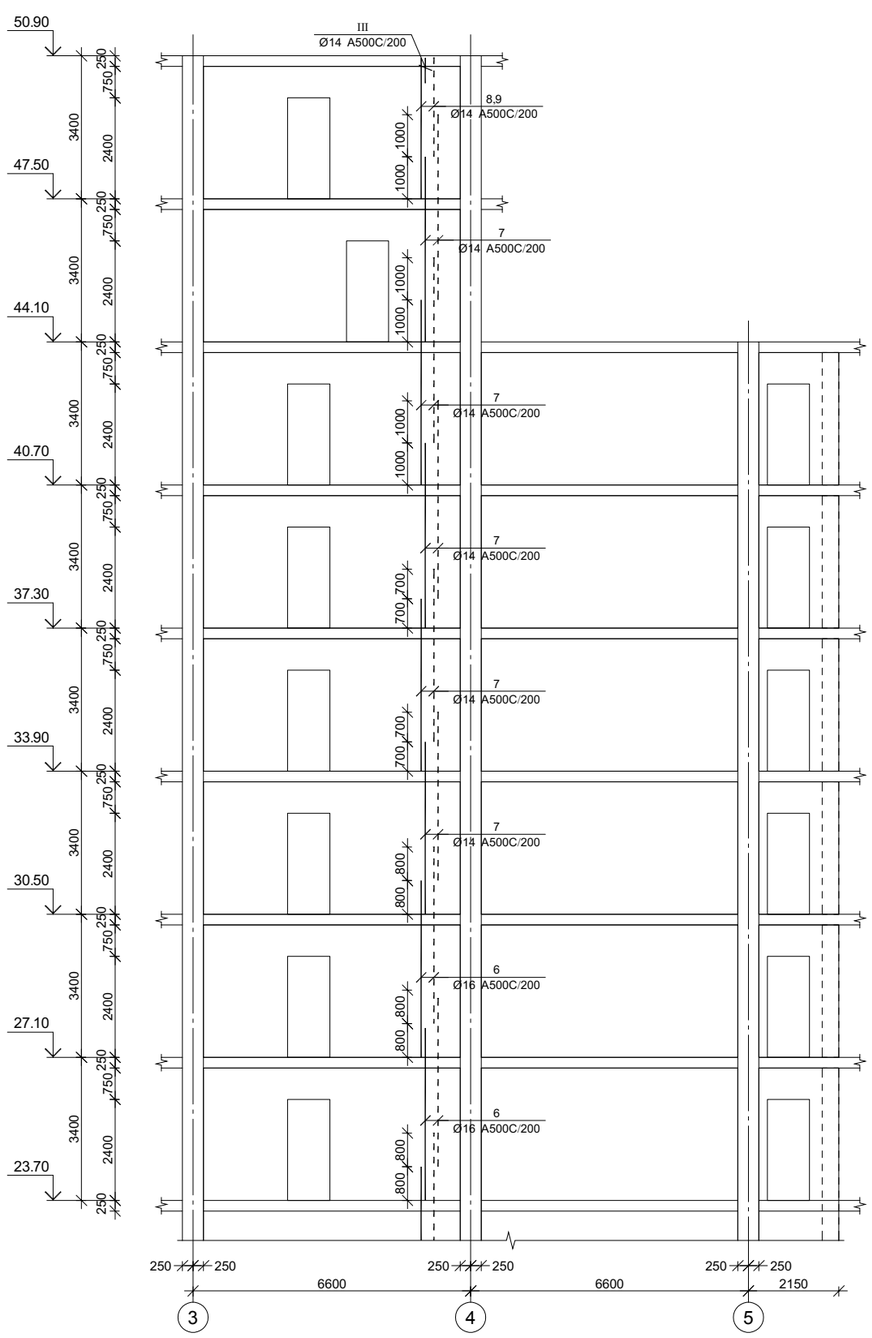

პროექტის დასახელება

მრავალფუნქციური კომპლექსი

პროექტის მისამართი

ქ. თბილისი, უნივერსიტეტის ქ. №2-ს ტერიტორიაზე (ს/კ 01.14.06.008.089; 01.14.06.008.349 და 01.14.06.008.350)

დამკვეთი

შ.პ.ს. "სითი დეველოფმენტ"

სტადია	მარილი	განმარტება
მპ	2022 წ.	

ლაკვეთის №

CAD DWG ფაილი

დირექტორი:

მთ. კონსტრუქტორი:

შესრულა

შეამოწმა

საავტორო უფლებები

ნახაზის დასახელება

მონ. რ/ბ დიაფრაგმის მდ-1-ის არმირება

კ-4.16

A3

კვეთი 1-1

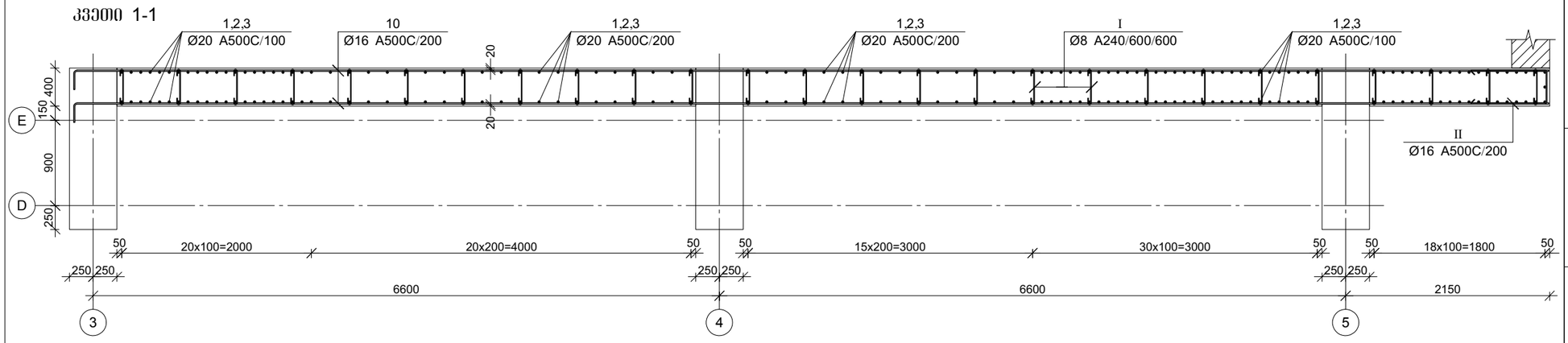

მონ. რ/ბ დიაფრაგმის მდ-1-ის სპეციფიკაცია

არმატურის სპეციფიკაცია					არმატურის ამოკრეფა					ბეტონი B 35
პოზ. №	Ø	L მმ.	n ცალი	Ln მ.	Ø	∑ Ln მ.	პარამეტრი ბეტონის წონა კგ.	წონა კგ. A240	წონა კგ. A500C	V; მ³
1	2	3	4	5	6	7	8	9	10	11
1	20 A500C	2100	107	224.70	8 A240	1003.60	0.39	396.01		
2	20 A500C	3100	107	331.70	14 A500C	4513.20	1.21		5453.83	
3	20 A500C	4400	1500	6600.00	16 A500C	12340.40	1.58		19477.34	275.62
4	20 A500C	5080	214	1087.12	18 A500C	1720.00	2.00		3435.85	
5	18 A500C	4300	400	1720.00	20 A500C	8243.52	2.47		20329.81	
6	16 A500C	4200	200	840.00						
7	14 A500C	4100	1000	4100.00						
8	14 A500C	3400	50	170.00						
9	14 A500C	2400	50	120.00						
10	16 A500C	-	-	8960.00						
11	16 A500C	1700	312	530.40						
12	16 A500C	2500	216	540.00						
I	8 A240	520	1930	1003.60						
II	16 A500C	1960	750	1470.00						
III	14 A500C	1760	70	123.20						
						∑		396.01	48696.82	275.62
						n= 1		396.01	48696.82	275.62
									178.12	კგ/მ³

პოზ.	Ø [მმ.]	ესკიზი [მმ.]	სიგრძე [მმ.]
①	Ф20	1900, 200	2100
②	Ф20	2900, 200	3100
⑩	Ф16	200	---
⑪	Ф16	670, 670, 670, 670, 340, 340	1700
Ⅰ	Ф8	380, 70, 70	520
Ⅱ	Ф16	800, 800, 340	1960
Ⅲ	Ф14	700, 700, 340	1760

პროექტის დასახელება
მრავალფუნქციური კომპლექსი

პროექტის მისამართი
ქ. თბილისი, უნივერსიტეტის ქ. №2-ს ტერიტორიაზე (ს/კ 01.14.06.008.089; 01.14.06.008.349 და 01.14.06.008.350)

დამკვეთი
შ.პ.ს. "სითი დეველოფმენტ"

სტადია	თარიღი	განმარტება
მპ	2022 წ.	

დაკვეთის №

CAD DWG ფაილი

დირექტორი:

მთ. კონსტრუქტორი:

შესრულა

შეამოწმა

საავტორო უფლებები

ნახაზის დასახელება

მონ. რ/ბ დიაფრაგმის მდ-1-ის არმირების კვეთი და სპეციფიკაცია

კ-4.17

A3

მონ. რ/ბ დიაფრაგმის მღ-2-ის არმირება

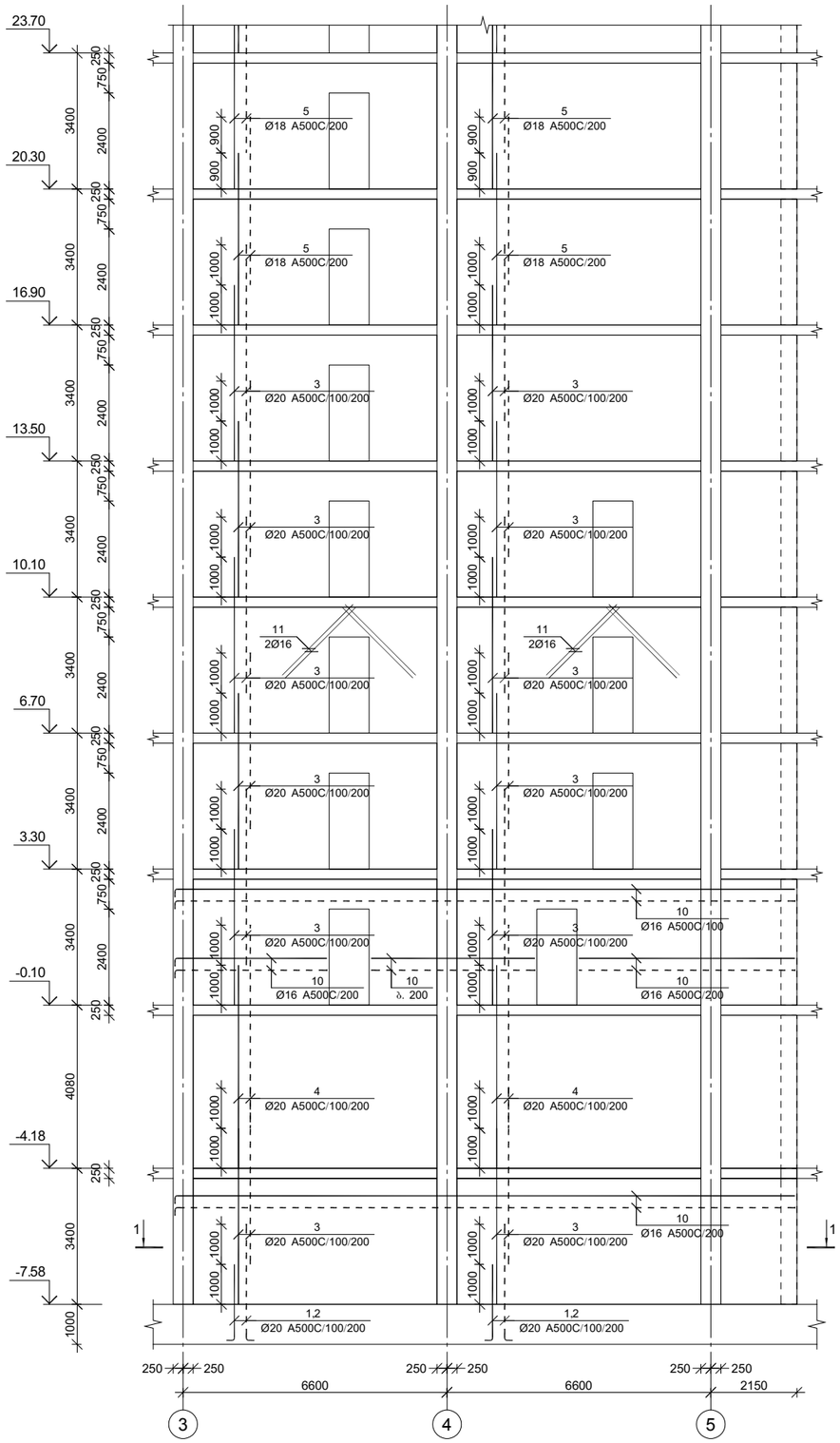

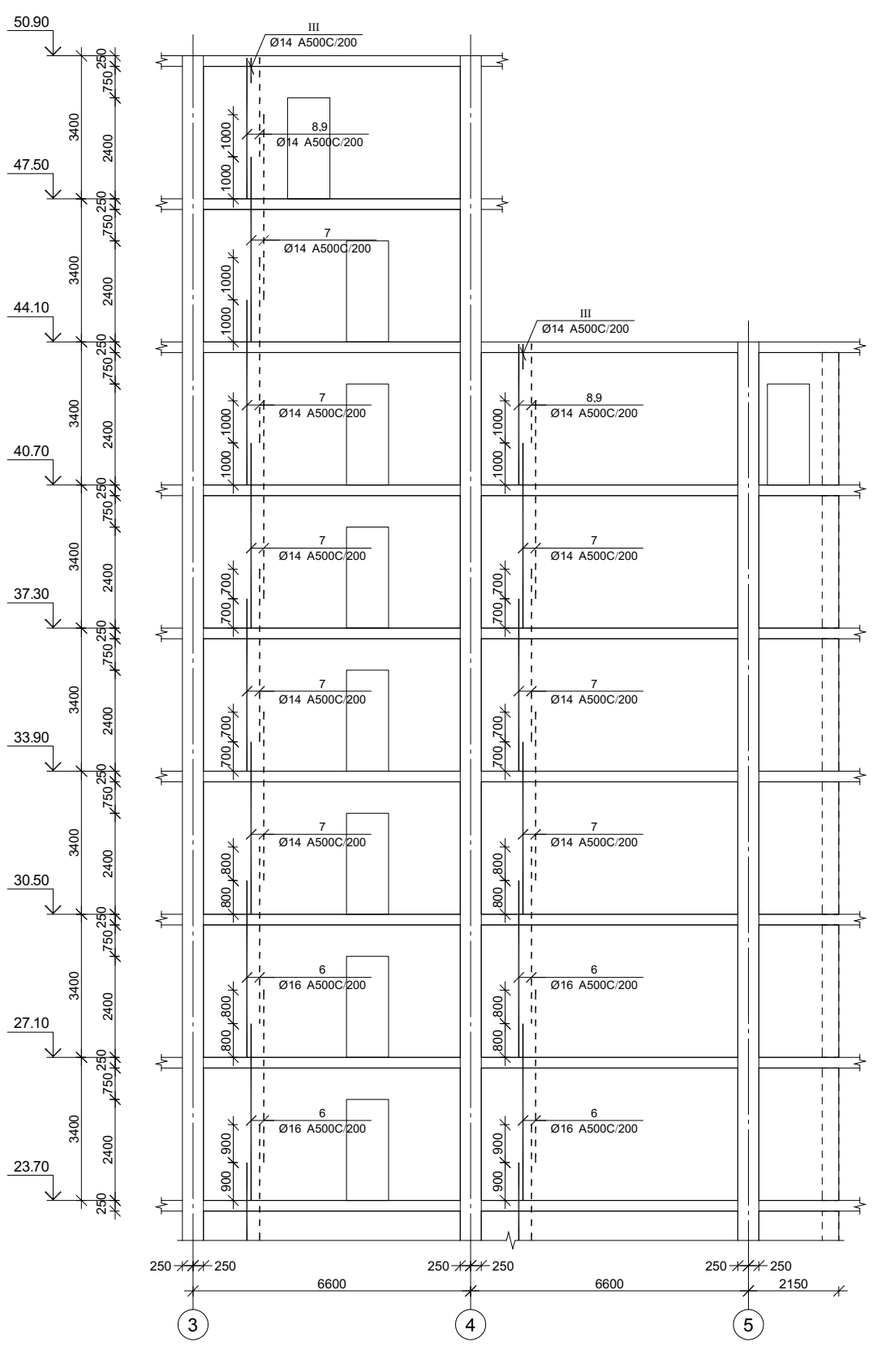

პროექტის დასახელება

მრავალფუნქციური კომპლექსი

პროექტის მისამართი

ქ. თბილისი, უნივერსიტეტის ქ. №2-ს ტერიტორიაზე (ს/კ 01.14.06.008.089; 01.14.06.008.349 და 01.14.06.008.350)

დამკვეთი

შ.პ.ს. "სითი დეველოფმენტ"

სტადია	მარილი	განმარტება
მპ	2022 წ.	

ტაკვეთის №

CAD DWG ფაილი

დირექტორი:

მთ. კონსტრუქტორი:

შესრულა

შეამოწმა

საავტორო უფლებები

ნახაზის დასახელება

მონ. რ/ბ დიაფრაგმის მღ-2-ის არმირება

კ-4.18

A3

კვეთი 1-1

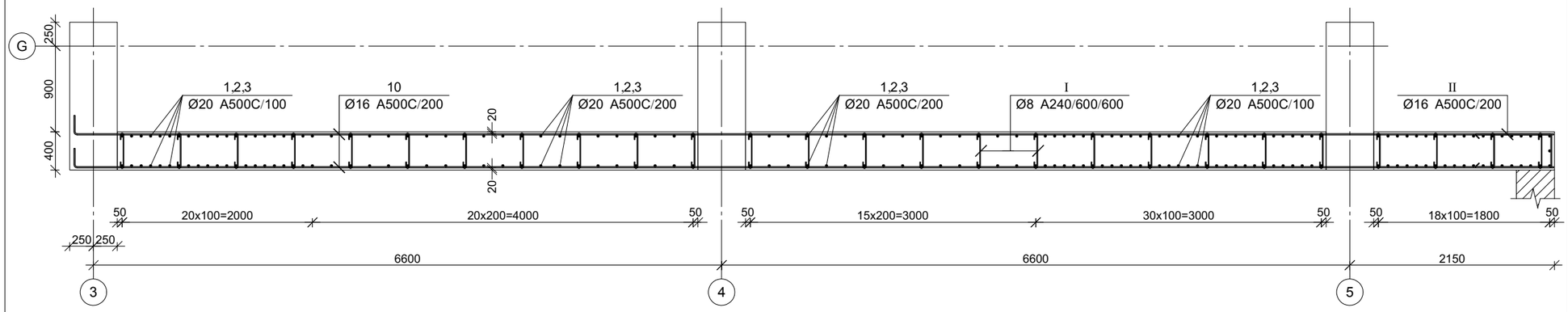

მრნ. რ/ბ დიაფრაგმის მდ-2-ის სპეციფიკაცია

არმატურის სპეციფიკაცია					არმატურის ამოკრეფა					ბეტონი B 35
პოზ. №	Ø	L მმ.	n ცალი	Ln მ.	Ø	∑ Ln მ.	1მ-ის მასა, კგ.	წონა კგ. A240	წონა კგ. A500C	V; მ³
1	2	3	4	5	6	7	8	9	10	11
1	20 A500C	2100	107	224.70	8 A240	1003.60	0.39	396.01		
2	20 A500C	3100	107	331.70	14 A500C	4513.20	1.21		5453.83	
3	20 A500C	4400	1500	6600.00	16 A500C	12340.40	1.58		19477.34	275.62
4	20 A500C	5080	214	1087.12	18 A500C	1720.00	2.00		3435.85	
5	18 A500C	4300	400	1720.00	20 A500C	8243.52	2.47		20329.81	
6	16 A500C	4200	200	840.00						
7	14 A500C	4100	1000	4100.00						
8	14 A500C	3400	50	170.00						
9	14 A500C	2400	50	120.00						
10	16 A500C	-	-	8960.00						
11	16 A500C	1700	312	530.40						
12	16 A500C	2500	216	540.00						
I	8 A240	520	1930	1003.60						
II	16 A500C	1960	750	1470.00						
III	14 A500C	1760	70	123.20						
						∑		396.01	48696.82	275.62
						n= 1		396.01	48696.82	275.62
									178.12	კგ/მ³

პოზ.	Ø [მმ.]	ესკიზი [მმ.]	სიგრძე [მმ.]
①	Ø20	1900, 200	2100
②	Ø20	2900, 200	3100
⑩	Ø16	200	---
⑪	Ø16	670, 670, 670, 670, 340, 340	1700
Ⅰ	Ø8	380, 70, 70	520
Ⅱ	Ø16	800, 800, 340	1960
Ⅲ	Ø14	700, 700, 340	1760

პროექტის დასახელება
მრავალფუნქციური კომპლექსი

პროექტის მისამართი
ქ. თბილისი, უნივერსიტეტის ქ. №2-ს ტერიტორიაზე (ს/კ 01.14.06.008.089; 01.14.06.008.349 და 01.14.06.008.350)

დამკვეთი
შ.პ.ს. "სითი დეველოფმენტ"

სტადია	თარიღი	განმარტება
მპ	2022 წ.	

დაკვეთის №

CAD DWG ფაილი

დირექტორი:

მთ. კონსტრუქტორი:

შესრულა

შეამოწმა

საავტორო უფლებები

ნახაზის დასახელება

მრნ. რ/ბ დიაფრაგმის მდ-2-ის არმირების კვეთი და სპეციფიკაცია

კ-4.19

A3

მონ. რ/ბ ღიაშრაბმის მღ-3-ის არმირება

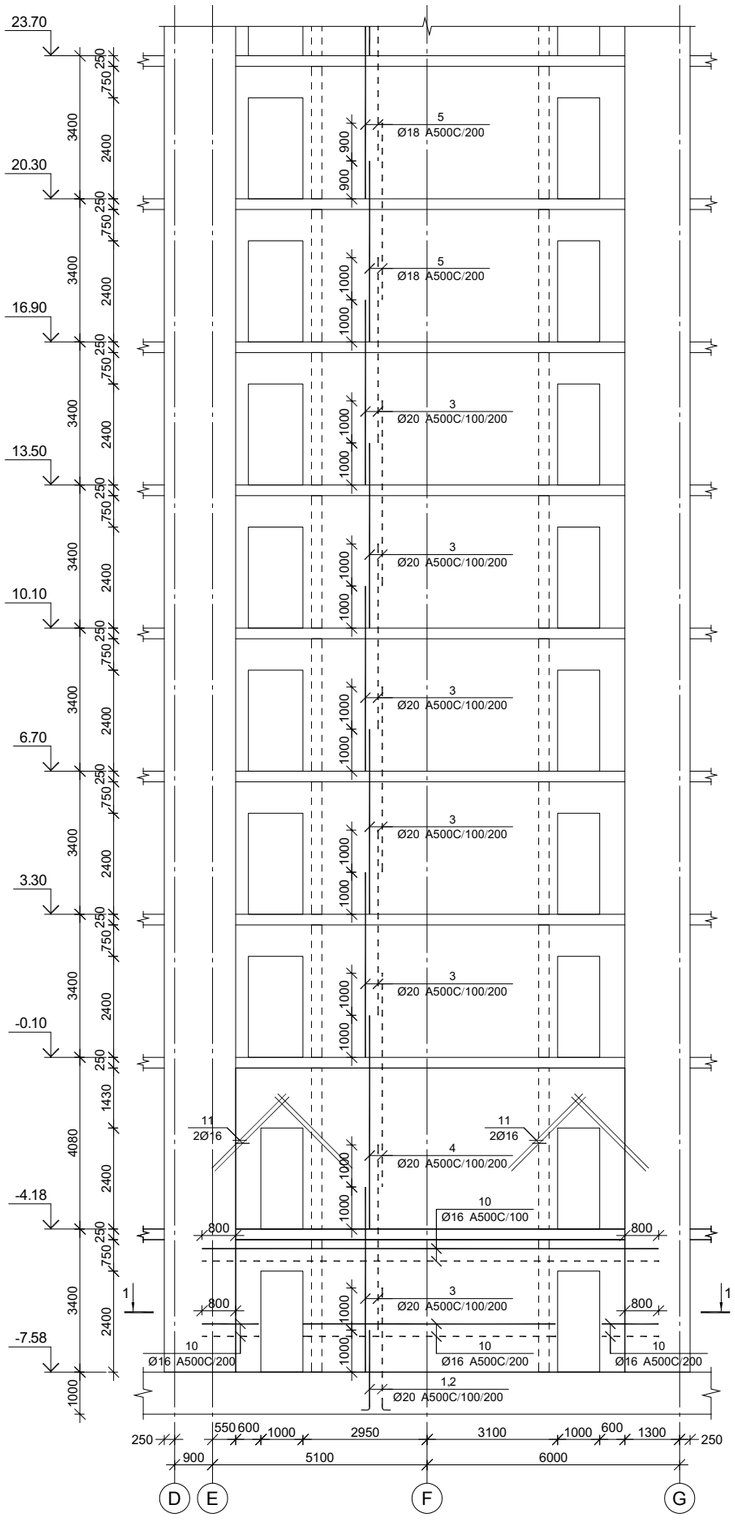

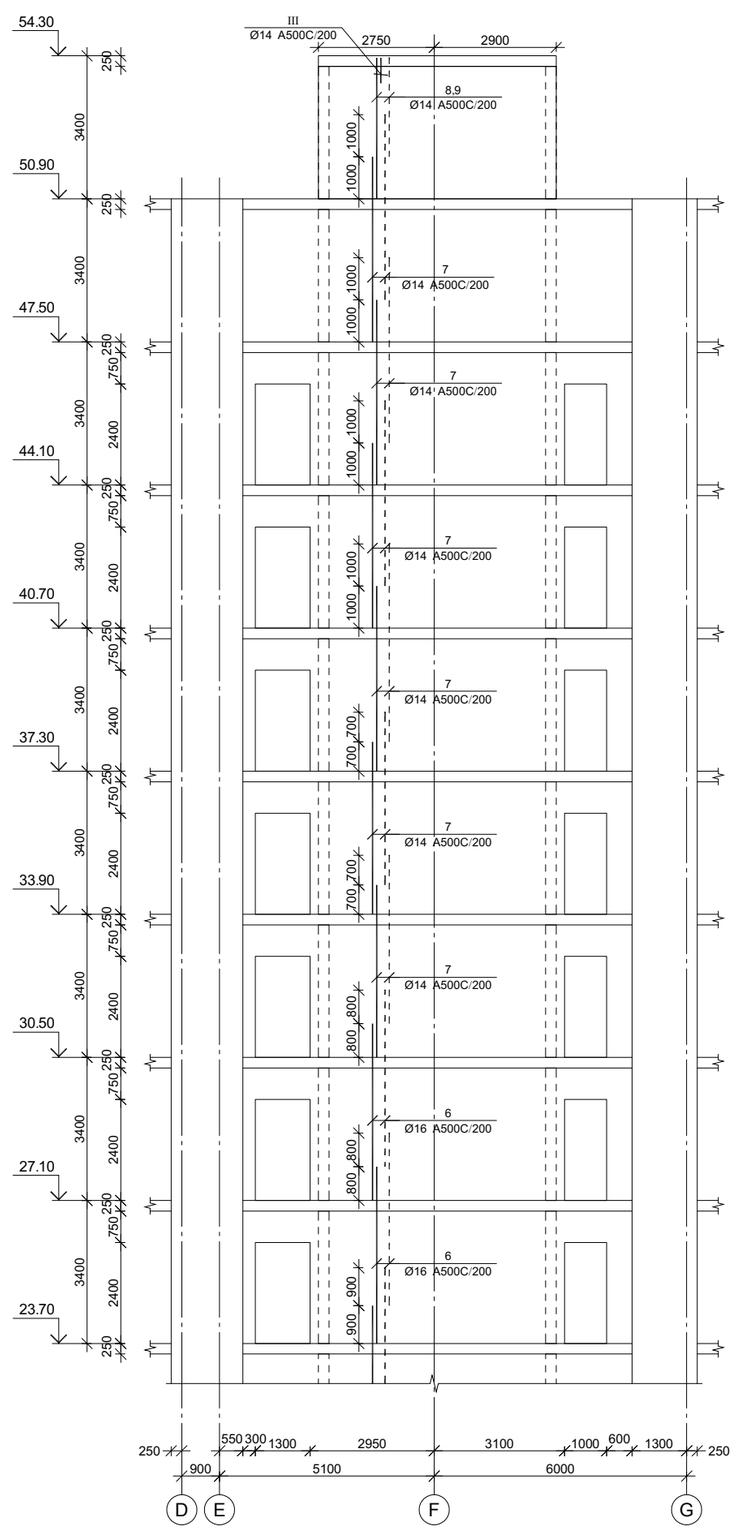

პროექტის დასახელება

მრავალფუნქციური კომპლექსი

პროექტის მისამართი

ქ. თბილისი, უნივერსიტეტის ქ. №2-ს ტერიტორიაზე (ს/კ 01.14.06.008.089; 01.14.06.008.349 და 01.14.06.008.350)

დამკვეთი

შ.პ.ს. "სითი დეველოფმენტ"

სტადია	მარილი	განმარტება
მპ	2022 წ.	

ტაკვეთის №

CAD DWG ფაილი

დირექტორი:

მთ. კონსტრუქტორი:

შეასრულა

შეამოწმა

საავტორო უფლებები

ნახაზის დასახელება

მონ. რ/ბ ღიაშრაბმის მღ-3-ის არმირება

კ-4.20

A3

კვეთი 1-1

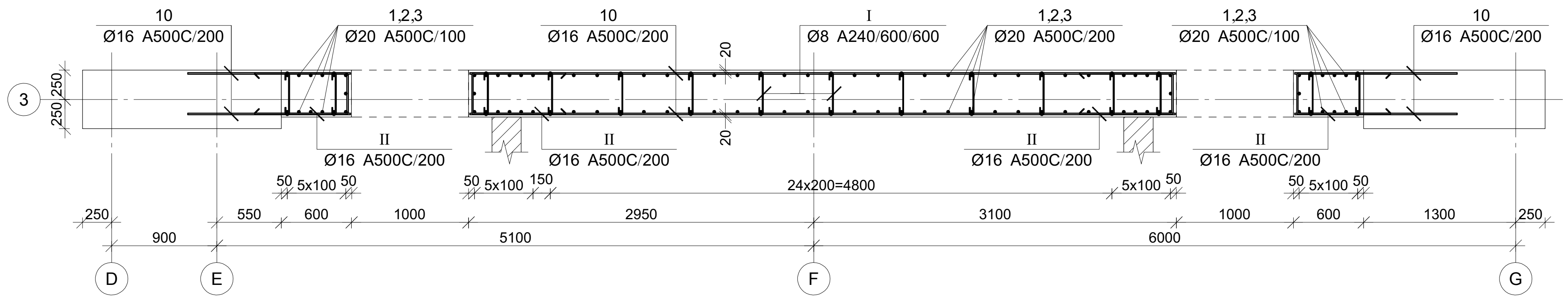

მონ. რ/ბ დიაფრაგმის მდ-3-ის სპეციფიკაცია

არმატურის სპეციფიკაცია					არმატურის ამოკრეფა					ბეტონი B 35
პოზ. №	Ø	L მმ.	n ცალი	Ln მ.	Ø	∑ Ln მ.	გრძივი მეტრის წონა კგ.	წონა კგ. A240	წონა კგ. A500C	V; მ³
1	2	3	4	5	6	7	8	9	10	11
1	20 A500C	2100	107	224.70	8 A240	1003.60	0.39	396.01		275.62
2	20 A500C	3100	107	331.70	14 A500C	4513.20	1.21		5453.83	
3	20 A500C	4400	1500	6600.00	16 A500C	11810.00	1.58		18640.19	
4	20 A500C	5080	214	1087.12	18 A500C	1720.00	2.00		3435.85	
5	18 A500C	4300	400	1720.00	20 A500C	8243.52	2.47		20329.81	
6	16 A500C	4200	200	840.00						
7	14 A500C	4100	1000	4100.00						
8	14 A500C	3400	50	170.00						
9	14 A500C	2400	50	120.00						
10	16 A500C	-	-	8960.00						
11	16 A500C	2500	216	540.00						
I	8 A240	520	1930	1003.60						
II	16 A500C	1960	750	1470.00						
III	14 A500C	1760	70	123.20						
							∑	396.01	47859.67	275.62
						n= 1		396.01	47859.67	275.62
									175.08	კგ/მ³

პოზ.	Φ [მმ.]	ესკიზი [მმ.]	სიგრძე [მმ.]
1	Φ20	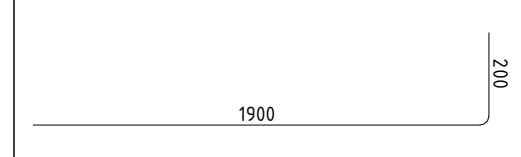	2100
2	Φ20	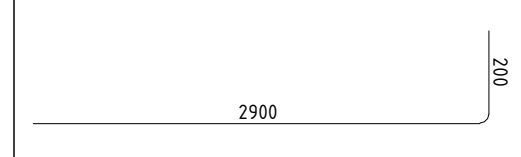	3100
10	Φ16	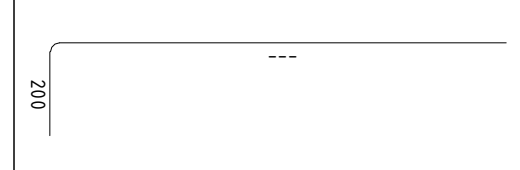	---
11	Φ16	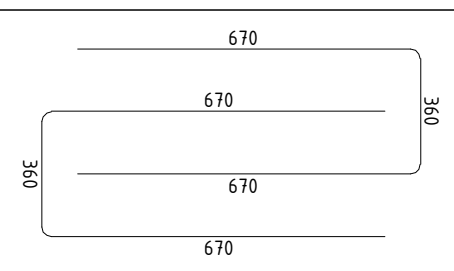	1700
I	Φ8	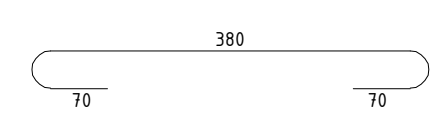	520
II	Φ16	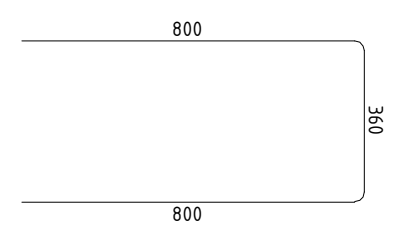	1960
III	Φ14	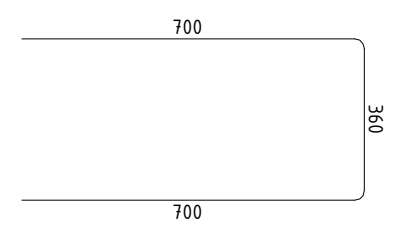	1760

პროექტის დასახელება
მრავალფუნქციური კომპლექსი

პროექტის მისამართი
ქ. თბილისი, უნივერსიტეტის ქ. №2-ს ტერიტორიაზე (ს/კ 01.14.06.008.089; 01.14.06.008.349 და 01.14.06.008.350)

დამკვეთი
შ.პ.ს. "სითი დეველოპმენტ"

სტადია	თარიღი	განმარტება
მპ	2022 წ.	

დაკვეთის №

CAD DWG ფაილი

დირექტორი:

მთ. კონსტრუქტორი:

შეასრულა

შეამოწმა

საავტორო უფლებები

ნახაზის დასახელება

მონ. რ/ბ დიაფრაგმის მდ-3-ის არმირების კვეთი და სპეციფიკაცია

კ-4.21

A3

მონ. რ/ბ ღიაშრაბმის მღ-4-ის არმირება

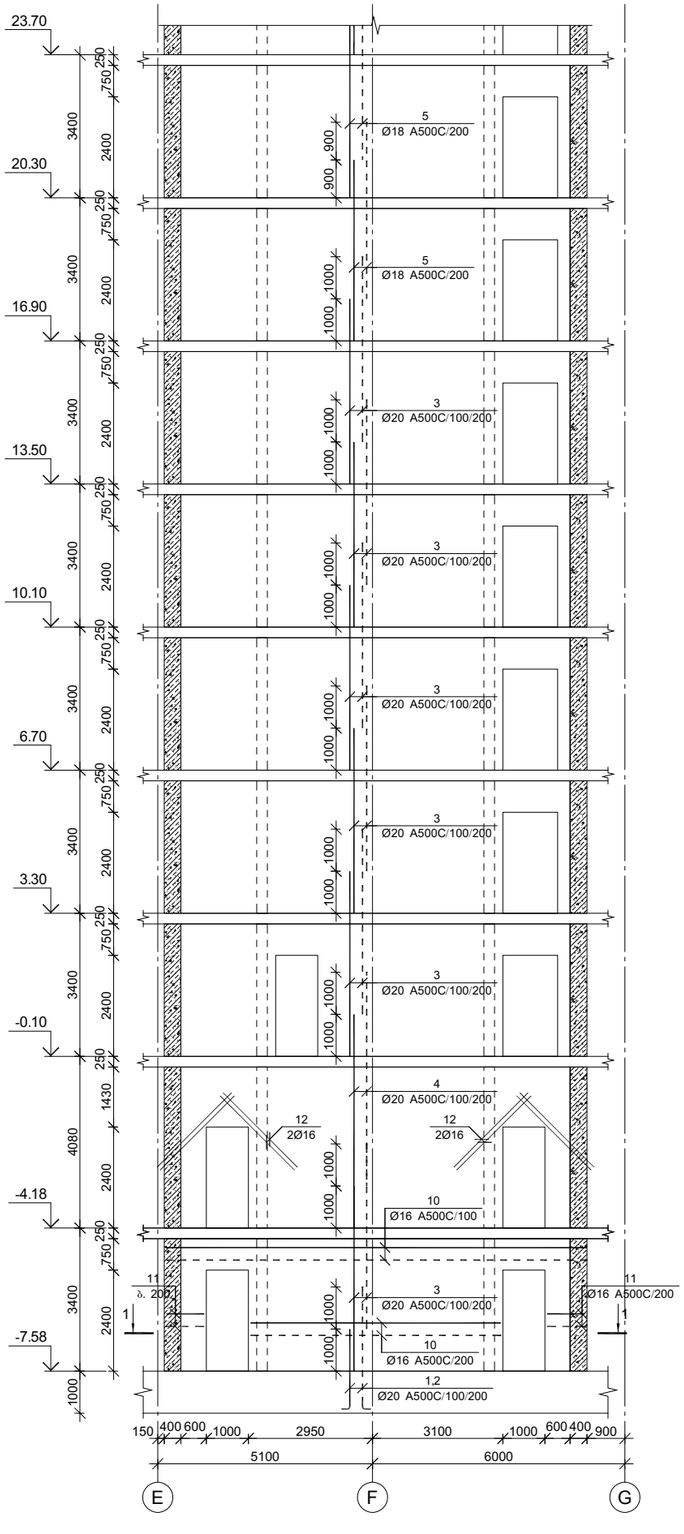

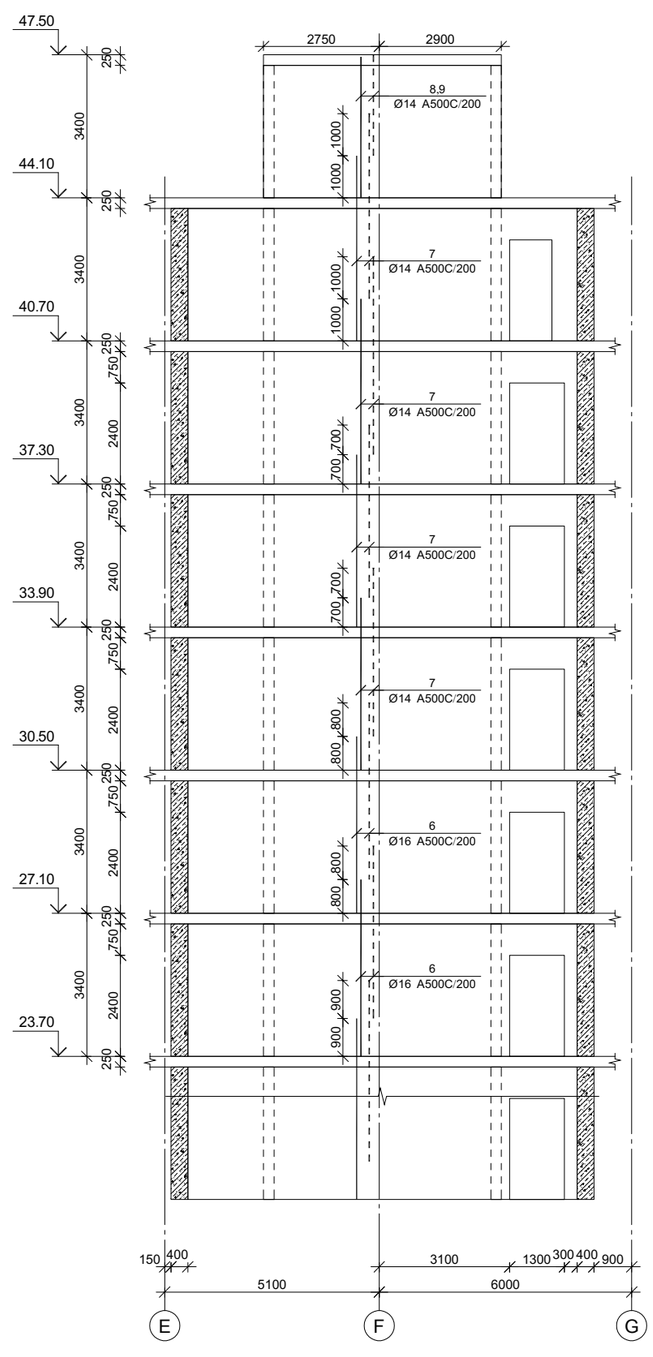

პროექტის დასახელება

მრავალფუნქციური კომპლექსი

პროექტის მისამართი

ქ. თბილისი, უნივერსიტეტის ქ. №2-ს ტერიტორიაგე (ს/კ 01.14.06.008.089; 01.14.06.008.349 და 01.14.06.008.350)

დამკვეთი

შ.პ.ს. "სითი დეველოუმენტ"

სტადია	ფაილი	განმარტება
მპ	2022 წ.	

დაკვეთის №

CAD DWG ფაილი

დირექტორი:

მთ. კონსტრუქტორი:

შეასრულა

შეამოწმა

საავტორო უფლებები

ნახაზის დასახელება

მონ. რ/ბ ღიაშრაბმის მღ-4-ის არმირება

კ-4.22

A3

კვეთი 1-1

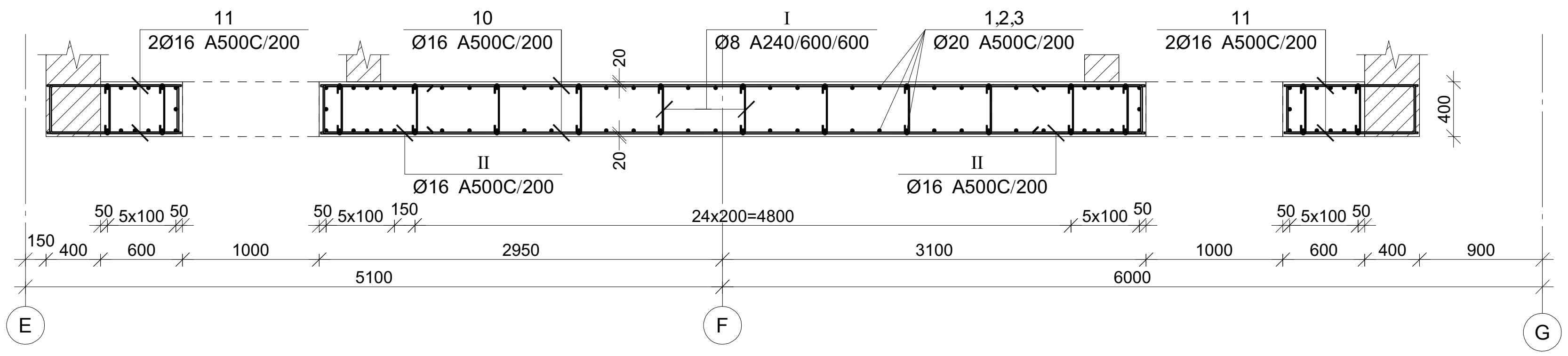

მონ. რ/ბ დიაფრაგმის მდ-4-ის სპეციფიკაცია

არმატურის სპეციფიკაცია					არმატურის ამოკრეფა					ბეტონი B 35
პოზ. №	Ø	L მმ.	n ცალი	Ln მ.	Ø	∑ Ln მ.	გრძივი მეტრის წონა კგ.	წონა კგ. A240	წონა კგ. A500C	V; მ³
1	2	3	4	5	6	7	8	9	10	11
1	20 A500C	2100	107	224.70	8 A240	1003.60	0.39	396.01		275.62
2	20 A500C	3100	107	331.70	14 A500C	4513.20	1.21		5453.83	
3	20 A500C	4400	1500	6600.00	16 A500C	12527.60	1.58		19772.81	
4	20 A500C	5080	214	1087.12	18 A500C	1720.00	2.00		3435.85	
5	18 A500C	4300	400	1720.00	20 A500C	8243.52	2.47		20329.81	
6	16 A500C	4200	200	840.00						
7	14 A500C	4100	1000	4100.00						
8	14 A500C	3400	50	170.00						
9	14 A500C	2400	50	120.00						
10	16 A500C	-	-	8960.00						
11	16 A500C	2300	312	717.60						
12	16 A500C	2500	216	540.00						
I	8 A240	520	1930	1003.60						
II	16 A500C	1960	750	1470.00						
III	14 A500C	1760	70	123.20						
							∑	396.01	48992.29	275.62
						n= 1		396.01	48992.29	275.62
									179.19	კგ/მ³

პოზ.	Φ [მმ.]	ესკიზი [მმ.]	სიგრძე [მმ.]
①	Φ20	1900; 200	2100
②	Φ20	2900; 200	3100
⑩	Φ16	---; 200	---
⑪	Φ16	970; 970; 970; 970; 360; 360	2300
Ⓘ	Φ8	380; 70; 70	520
Ⓘⓘ	Φ16	800; 800; 360	1960
Ⓘⓘⓘ	Φ14	700; 700; 360	1760

პროექტის დასახელება
მრავალფუნქციური კომპლექსი

პროექტის მისამართი
ქ. თბილისი, უნივერსიტეტის ქ. №2-ს ტერიტორიაზე (ს/კ 01.14.06.008.089; 01.14.06.008.349 და 01.14.06.008.350)

დამკვეთი
შ.პ.ს. "სითი დეველოპმენტ"

სტადია	თარიღი	განმარტება
მპ	2022 წ.	

დაკვეთის №

CAD DWG ფაილი

დირექტორი:

მთ. კონსტრუქტორი:

შეასრულა

შეამოწმა

საავტორო უფლებები

ნახაზის დასახელება

მონ. რ/ბ დიაფრაგმის მდ-4-ის არმირების კვეთი და სპეციფიკაცია

კ-4.23

A3

მონ. რ/ბ რიგელის მრ–1-ის არმირება

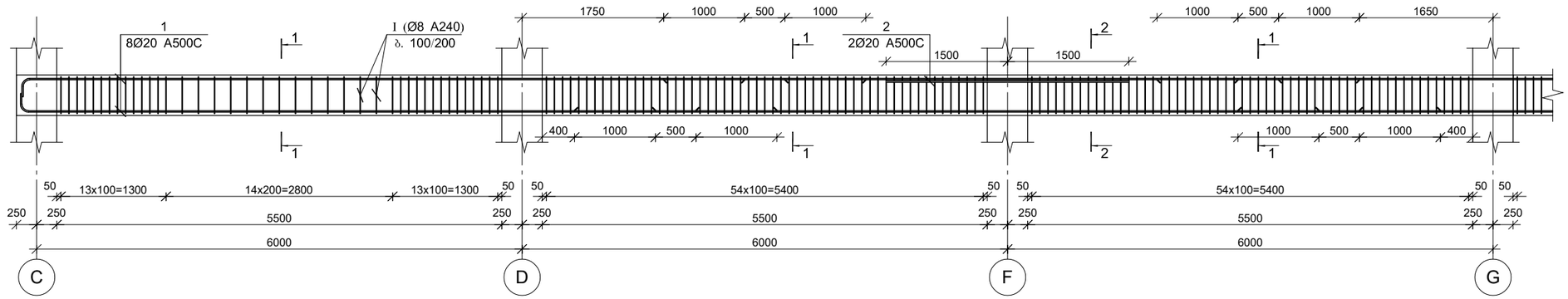

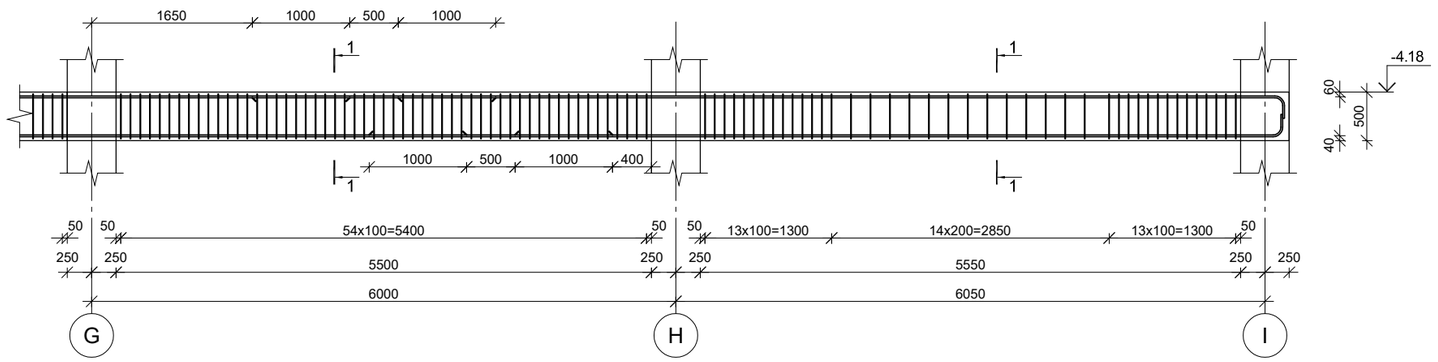

კვეთი 1–1

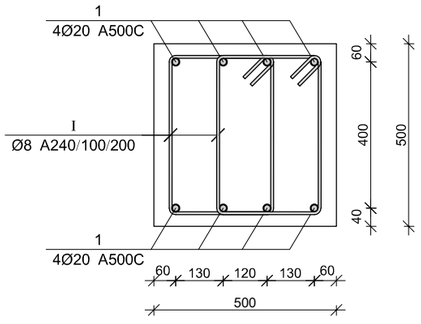

კვეთი 2–2

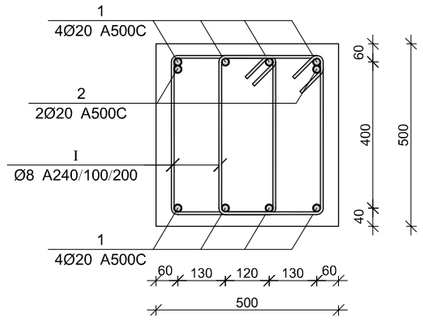

პოზ.	Ø [მმ.]	ესკიზი [მმ.]	სიგრძე [მმ.]
I	Ø8	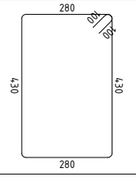	1620

მონ. რ/ბ რიგელის მრ–1-ის სპეციფიკაცია

არმატურის სპეციფიკაცია					არმატურის ამოკრეფა					ბეტონი B 35
პოზ. №	Ø	L მმ	n ცალი	Ln მ	Ø	∑ Ln მ	ბრაკით მეტრის წონა კგ.	წონა კგ. A240	წონა კგ. A500C	V; მ³
1	2	3	4	5	6	7	8	9	10	11
1	20 A500C	34200	8	273.60	8 A240	800.28	0.39	315.78		7.64
2	20 A500C	3000	2	6.00	20 A500C	279.60	2.47		689.54	
I	8 A240	1620	494	800.28						
						∑		315.78	689.54	7.64
						n= 1		315.78	689.54	7.64
									131.63	კგ/მ³

კაპიტელი ჯგუფი
საკონსულტაციო კომპანია
Capiteli group
ENGINEERING COMPANY

პროექტის დასახელება
მრავალფუნქციური კომპლექსი

პროექტის მისამართი
ქ. თბილისი, უნივერსიტეტის ქ. №2-ს ტერიტორიაზე (ს/კ 01.14.06.008.089; 01.14.06.008.349 და 01.14.06.008.350)

დამკვეთი
შ.პ.ს. "სითი დეველოპმენტ"

D ბლოკი

სტადია	მარილი	განმარტება
მპ	2022 წ.	

დაკვეთის №

CAD DWG ფაილი konsteuqciebi (d bloki).dwg

დირექტორი:	ა. კორტავა
მთ. კონსტრუქტორი:	დ. ლორნაძე
შეასრულა	ა. ლორნაძე
შეამოწმა	დ. ლორნაძე
საავტორო უფლებები	კაპიტელი ჯგუფი

ნახაზის დასახელება

მონ. რ/ბ რიგელის მრ–1-ის არმირება

კ-5.01

A3

მონ. რ/ბ რიგელის მრ–2-ის არმირება

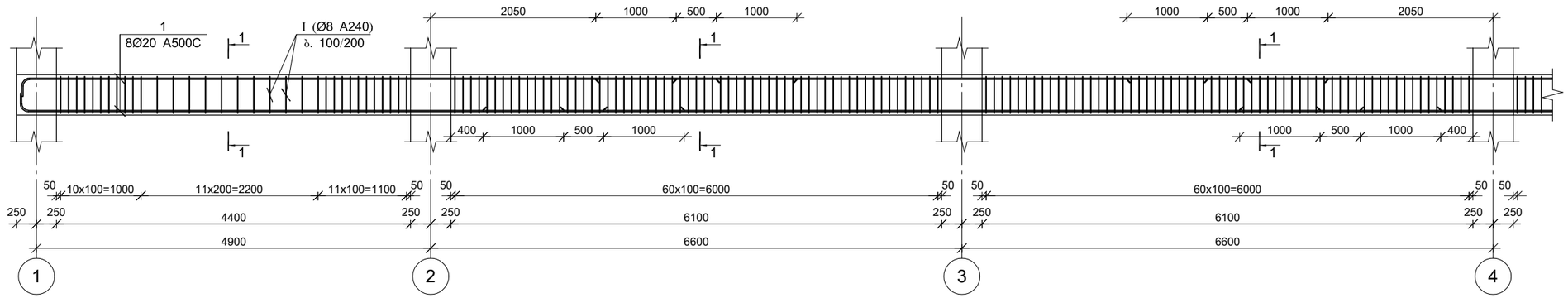

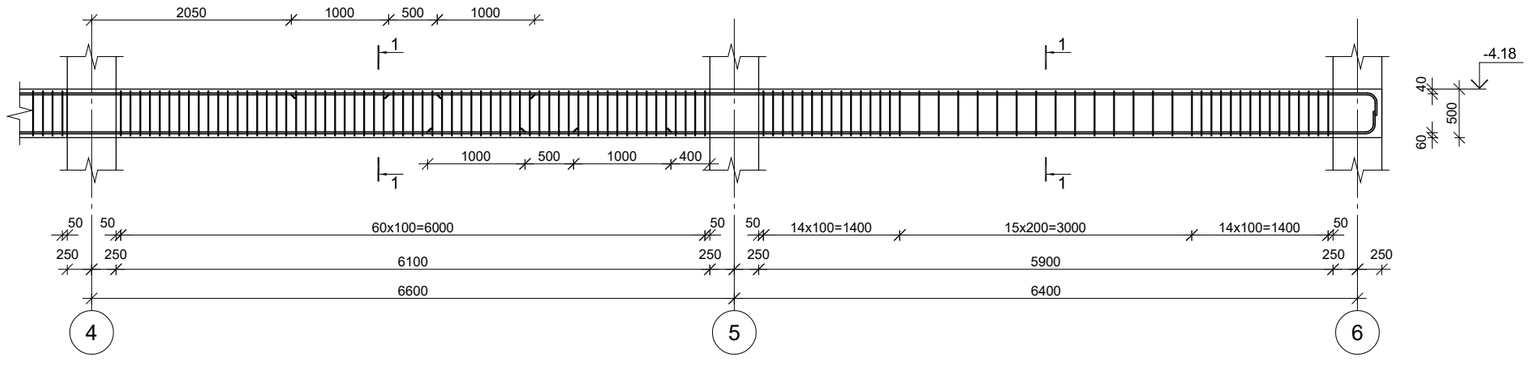

კვეთი 1–1

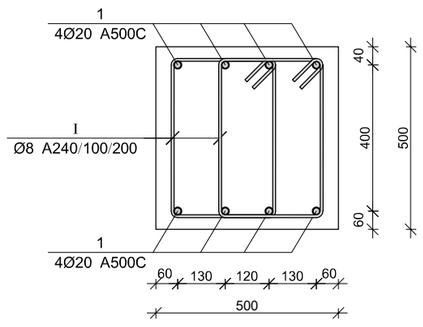

პოზ.	Ø [მმ.]	ესკიზი [მმ.]	სიგრძე [მმ.]
①	Ø8	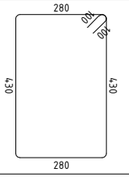	1620

მონ. რ/ბ რიგელის მრ–2-ის სპეციფიკაცია

არმატურის სპეციფიკაცია					არმატურის ამოკრეფა					ბეტონი B 35
პოზ. №	Ø	L მმ	n ცალი	Ln მ	Ø	∑ Ln მ	ბრაკით მეტრის წონა კგ.	წონა კგ. A240	წონა კგ. A500C	V; მ³
1	2	3	4	5	6	7	8	9	10	11
1	20 A500C	35200	8	281.60	8 A240	842.40	0.39	332.40		7.65
I	8 A240	1620	520	842.40	20 A500C	281.60	2.47		694.47	
						∑		332.40	694.47	7.65
						n= 1		332.40	694.47	7.65
									134.23	კგ/მ³

CAPITELI GROUP

კაპიტელი ჯგუფი
საკონსტრუქტორო კომპანია
Capiteli group
ENGINEERING COMPANY

პროექტის დასახელება
მრავალფუნქციური კომპლექსი

პროექტის მისამართი
ქ. თბილისი, უნივერსიტეტის ქ. №2-ს ტერიტორიაზე (ს/კ 01.14.06.008.089; 01.14.06.008.349 და 01.14.06.008.350)

დამკვეთი
შ.პ.ს. "სითი დეველოპმენტ"

D ბლოკი

სტადია	მარილი	განმარტება
მპ	2022 წ.	

დაკვეთის №

CAD DWG ფაილი konsteuqciebi (d bloki).dwg

დირექტორი:	ა. კორტავა
მთ. კონსტრუქტორი:	დ. ლორნაძე
შეასრულა	ა. ლორნაძე
შეამოწმა	დ. ლორნაძე
საავტორო უფლებები	კაპიტელი ჯგუფი

ნახაზის დასახელება

მონ. რ/ბ რიგელის მრ–2-ის არმირება

კ-5.02

A3

მონ. რ/ბ რიგელის მრ–3-ის არმირება

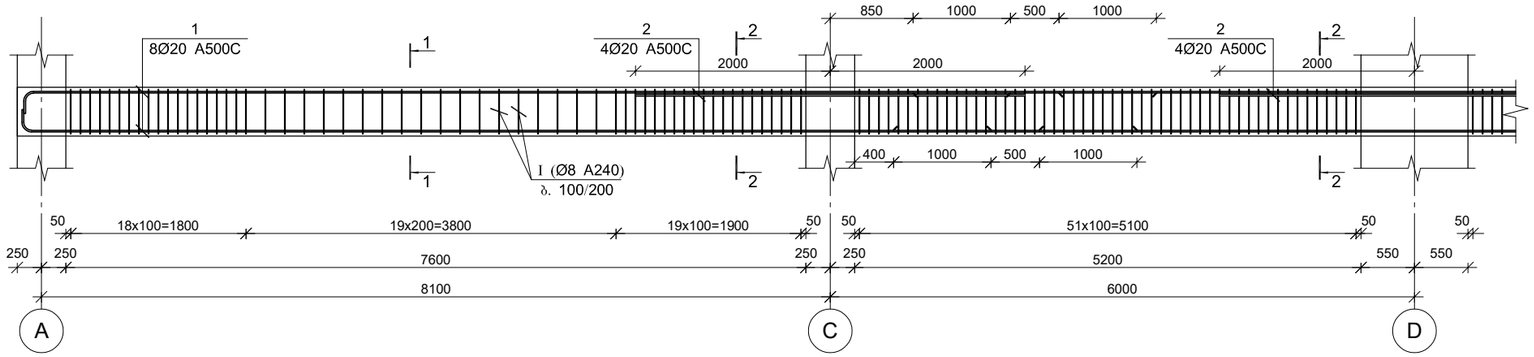

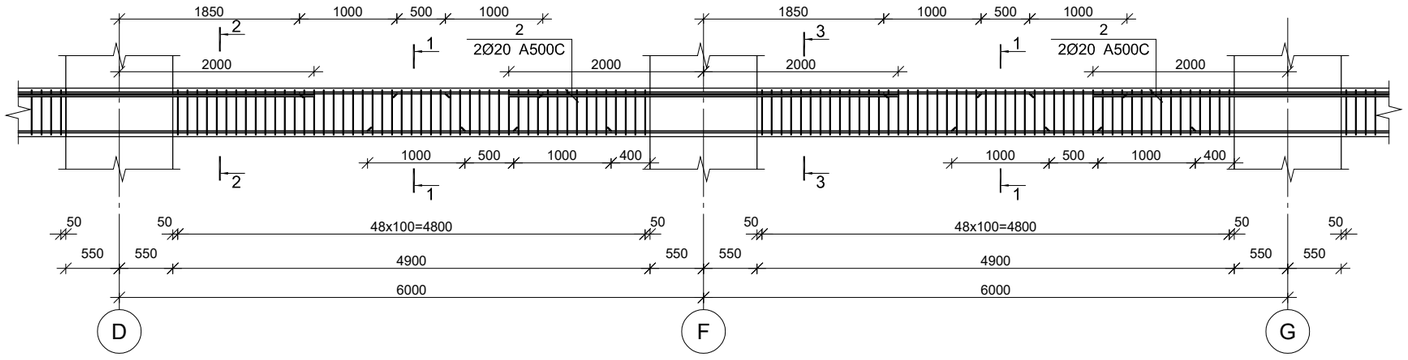

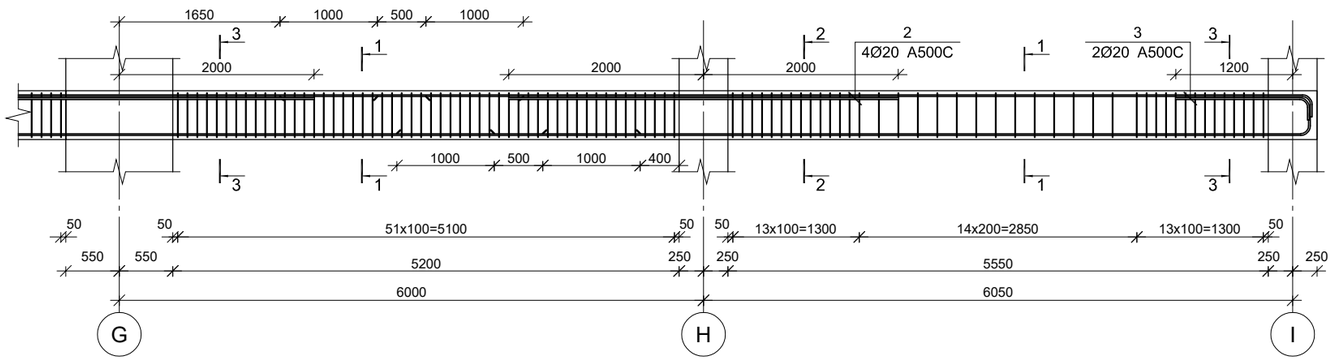

კვეთი 1–1

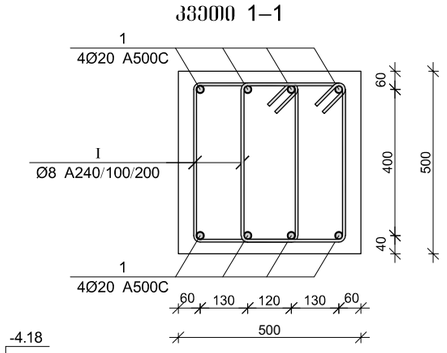

-4.18

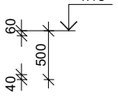

პოზ.	Ø [მმ.]	ესკიზი [მმ.]	სიგრძე [მმ.]
1	Ø8	280, 20, 20, 430, 430, 280	1620

კვეთი 2–2

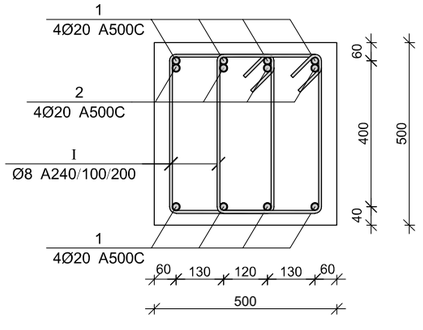

კვეთი 3–3

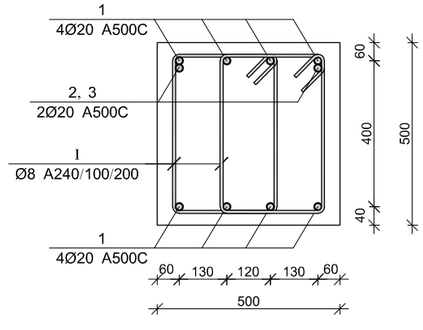

მონ. რ/ბ რიგელის მრ–3-ის სპეციფიკაცია

არმატურის სპეციფიკაცია					არმატურის ამოკრეფა					ბეტონი B 35
პოზ. №	Ø	L მმ	n ცალი	Ln მ	Ø	∑ Ln მ	არმატურის მარკის წონა კგ.	წონა კგ. A240	წონა კგ. A500C	V; მ³
1	2	3	4	5	6	7	8	9	10	11
1	20 A500C	43300	8	346.40	8 A240	972.00	0.39	383.54		9.66
2	20 A500C	4000	16	64.00	20 A500C	414.40	2.47		1021.98	
3	20 A500C	2000	2	4.00						
I	8 A240	1620	600	972.00		∑		383.54	1021.98	9.66
						n= 1		383.54	1021.98	9.66
									145.46	კგ/მ³

CAPITELI GROUP

კაპიტელი ჯგუფი
სადაზღვევო კომპანია
Capiteli group
ENGINEERING COMPANY

პროექტის დასახელება
მრავალფუნქციური კომპლექსი

პროექტის მისამართი
ქ. თბილისი, უნივერსიტეტის ქ. №2-ს ტერიტორიაზე (ს/კ 01.14.06.008.089; 01.14.06.008.349 და 01.14.06.008.350)

დამკვეთი
შ.პ.ს. "სითი დეველოფმენტ"

D ბლოკი

სტადია	მარილი	განმარტება
მპ	2022 წ.	

დაკვეთის №

CAD DWG ფაილი konsteuqciebi (d bloki).dwg

დირექტორი:	ა. კორტავა
მთ. კონსტრუქტორი:	დ. ლონღაძე
შესრულა	ა. ლონღაძე
შეამოწმა	დ. ლონღაძე
საპროექტო უწყებები	კაპიტელი ჯგუფი

ნახაზის დასახელება

მონ. რ/ბ რიგელის მრ–3-ის არმირება

კ-5.03

A3

მონ. რ/ბ რიგელის მრ–4-ის არმირება

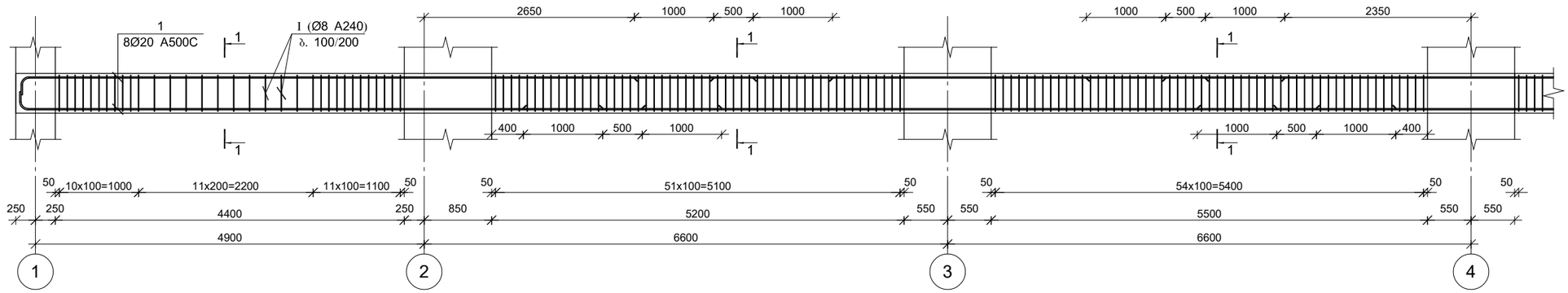

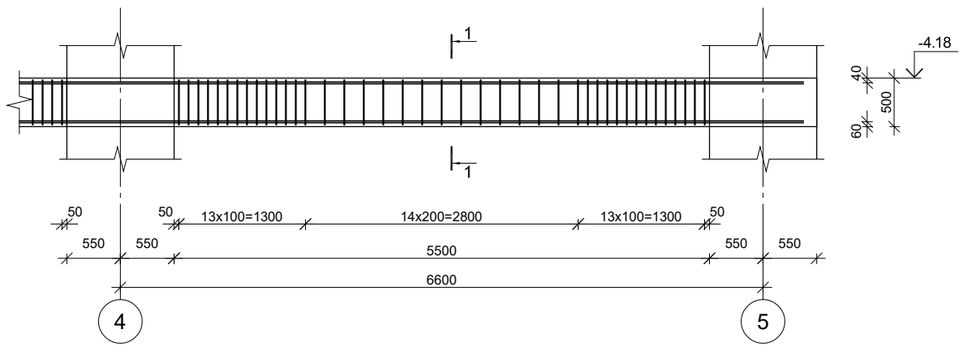

კვეთი 1–1

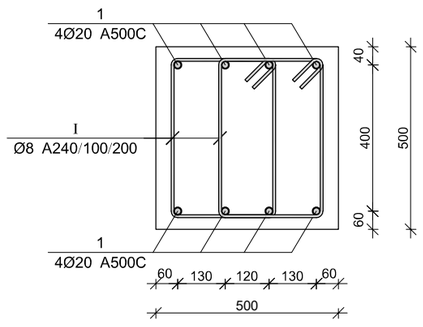

პოზ.	Ø [მმ.]	ესკიზი [მმ.]	სიგრძე [მმ.]
1	Ø8	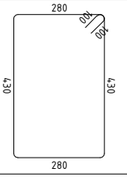	1620

მონ. რ/ბ რიგელის მრ–4-ის სპეციფიკაცია

არმატურის სპეციფიკაცია					არმატურის ამოკრეფა					ბეტონი B 35
პოზ. №	Ø	L მმ	n ცალი	Ln მ	Ø	∑ Ln მ	ერთეულ მეტრის წონა კგ.	წონა კგ. A240	წონა კგ. A500C	V; მ³
1	2	3	4	5	6	7	8	9	10	11
1	20 A500C	27700	8	221.60	8 A240	586.44	0.39	231.40		6.25
I	8 A240	1620	362	586.44	20 A500C	221.60	2.47		546.50	
						∑		231.40	546.50	6.25
						n= 1		231.40	546.50	6.25
									124.46	კგ/მ³

CAPITELI GROUP

კაპიტელი ჯგუფი
სააქციო კომპანია
Capiteli group
ENGINEERING COMPANY

პროექტის დასახელება
მრავალფუნქციური კომპლექსი

პროექტის მისამართი
ქ. თბილისი, უნივერსიტეტის ქ. №2-ს ტერიტორიაზე (ს/კ 01.14.06.008.089; 01.14.06.008.349 და 01.14.06.008.350)

დამკვეთი
შ.პ.ს. "სითი დეველოპმენტ"

D ბლოკი

სტადია	მთავრული	განმარტება
მპ	2022 წ.	

დაკვეთის №

CAD DWG ფაილი konsteuqciebi (d bloki).dwg

დირექტორი:	ა. კორტავა
მთ. კონსტრუქტორი:	დ. ლორნაძე
შეასრულა	ა. ლორნაძე
შეამოწმა	დ. ლორნაძე
საავტორო უფლებები	კაპიტელი ჯგუფი

ნახაზის დასახელება

მონ. რ/ბ რიგელის მრ–4-ის არმირება

კ-5.04

A3

მონ. რ/ბ რიგელის მრ–5-ის არმირება

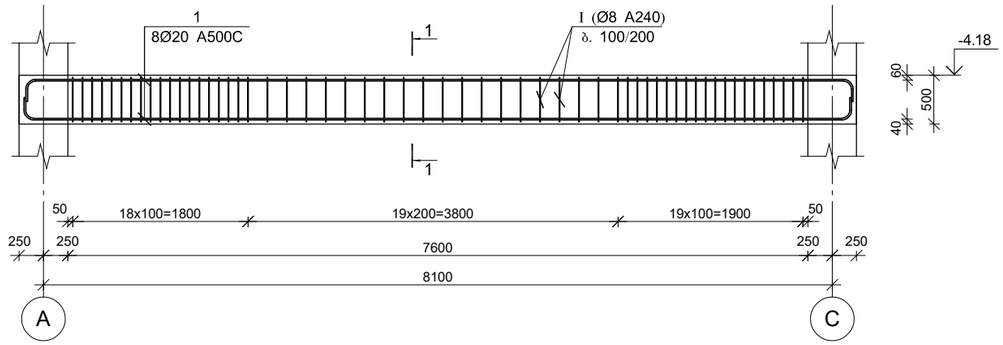

მონ. რ/ბ რიგელის მრ–6-ის არმირება

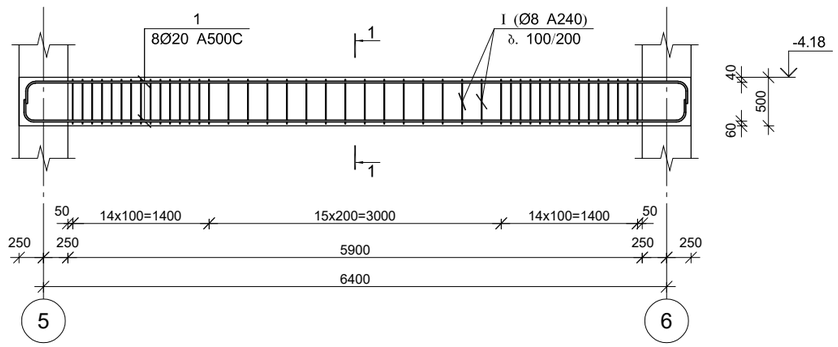

კვეთი 1–1

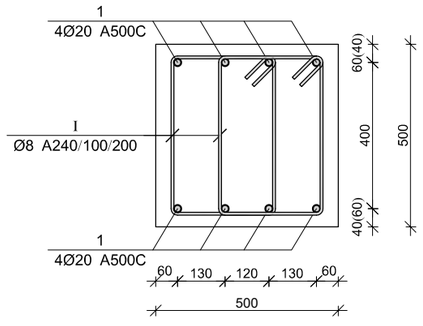

პოზ.	Ø [მმ.]	ესკიზი [მმ.]	სიგრძე [მმ.]
1	Ø8	280, 430, 430, 280	1620

მონ. რ/ბ რიგელის მრ–5-ის სპეციფიკაცია

არმატურის სპეციფიკაცია					არმატურის ამოკრეფა					ბეტონი B 35
პოზ. №	Ø	L მმ	n ცალი	Ln მ	Ø	∑ Ln მ	ბრაჯის მეტრის წონა კგ.	წონა კგ. A240	წონა კგ. A500C	V; მ³
1	2	3	4	5	6	7	8	9	10	11
1	20 A500C	9200	8	73.60	8 A240	184.68	0.39	72.87		2.03
I	8 A240	1620	114	184.68	20 A500C	73.60	2.47		181.51	
							∑	72.87	181.51	2.03
						n= 1		72.87	181.51	2.03
									125.62	კგ/მ³

მონ. რ/ბ რიგელის მრ–6-ის სპეციფიკაცია

არმატურის სპეციფიკაცია					არმატურის ამოკრეფა					ბეტონი B 35
პოზ. №	Ø	L მმ	n ცალი	Ln მ	Ø	∑ Ln მ	ბრაჯის მეტრის წონა კგ.	წონა კგ. A240	წონა კგ. A500C	V; მ³
1	2	3	4	5	6	7	8	9	10	11
1	20 A500C	7500	8	60.00	8 A240	142.56	0.39	56.25		1.48
I	8 A240	1620	88	142.56	20 A500C	60.00	2.47		147.97	
							∑	56.25	147.97	1.48
						n= 1		56.25	147.97	1.48
									138.46	კგ/მ³

CAPITELI GROUP

კაპიტელი ჯგუფი
საკონსულტაციო კომპანია
Capiteli group
ENGINEERING COMPANY

პროექტის დასახელება
მრავალფუნქციური კომპლექსი

პროექტის მისამართი
ქ. თბილისი, უნივერსიტეტის ქ. №2-ს ტერიტორიაზე (ს/კ 01.14.06.008.089; 01.14.06.008.349 და 01.14.06.008.350)

დამკვეთი
შ.პ.ს. "სითი დეველოპმენტ"

D ბლოკი

სტადია	მარილი	განმარტება
მპ	2022 წ.	

დაკვეთის №

CAD DWG ფაილი konsteuqciebi (d bloki).dwg

დირექტორი:	ა. კორტაძე
მთ. კონსტრუქტორი:	დ. ლონდაძე
შესრულა	ა. ლონდაძე
შეამოწმა	დ. ლონდაძე
საპროექტო უფლებაზე	კაპიტელი ჯგუფი

ნახაზის დასახელება

მონ. რ/ბ რიგელების მრ–5 და მრ–6-ის არმირება

კ-5.05

A3

მონ. რ/ბ რიგელის მრ–7-ის არმირება

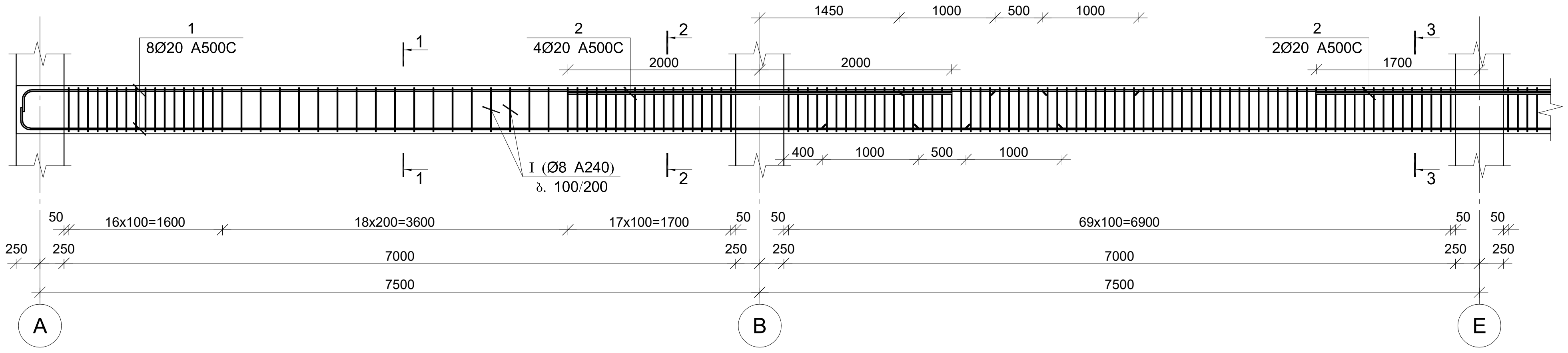

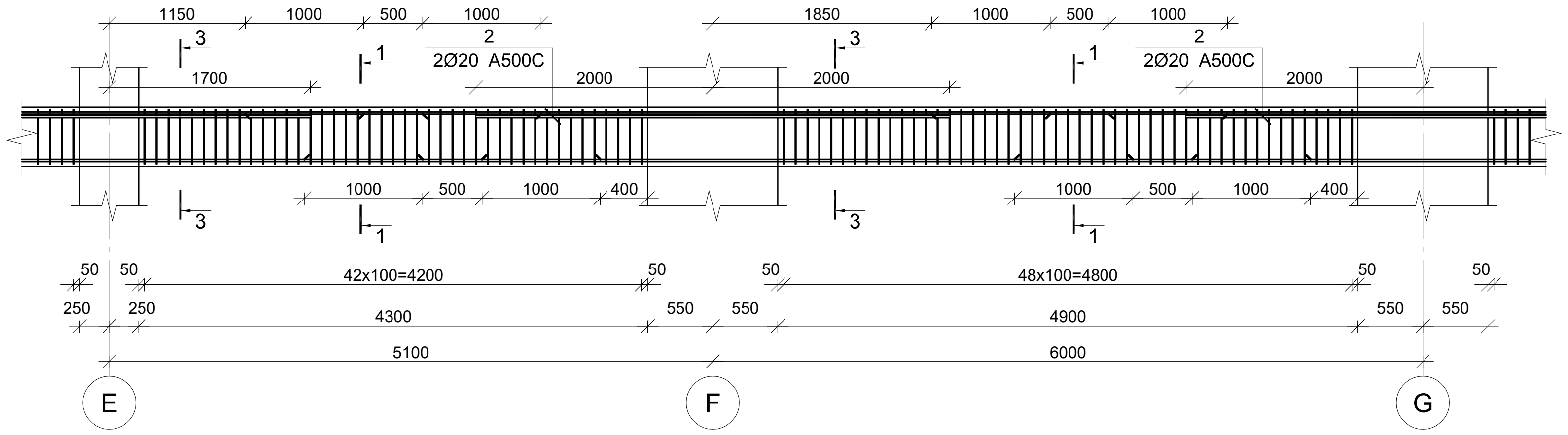

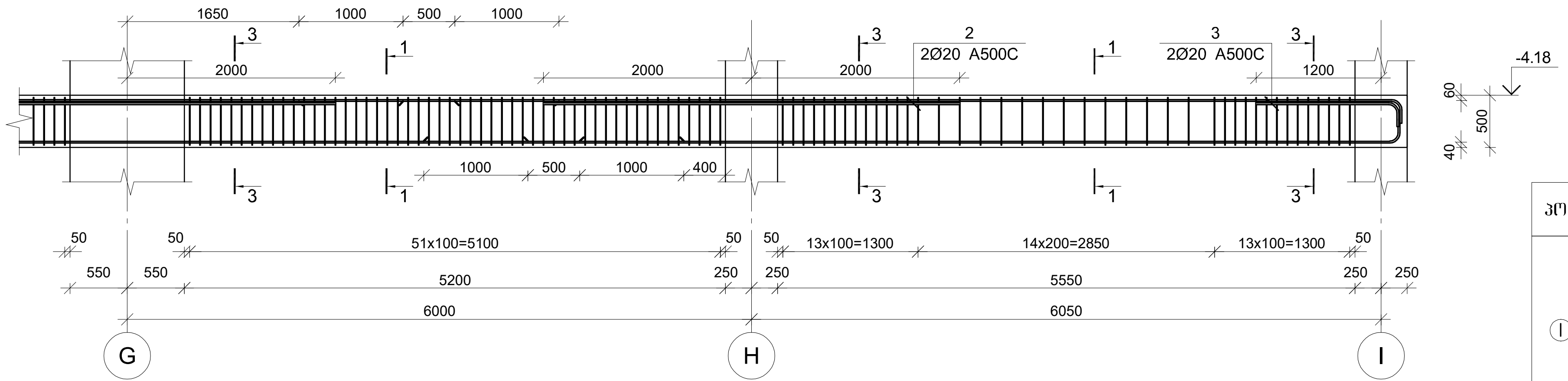

კვეთი 1–1

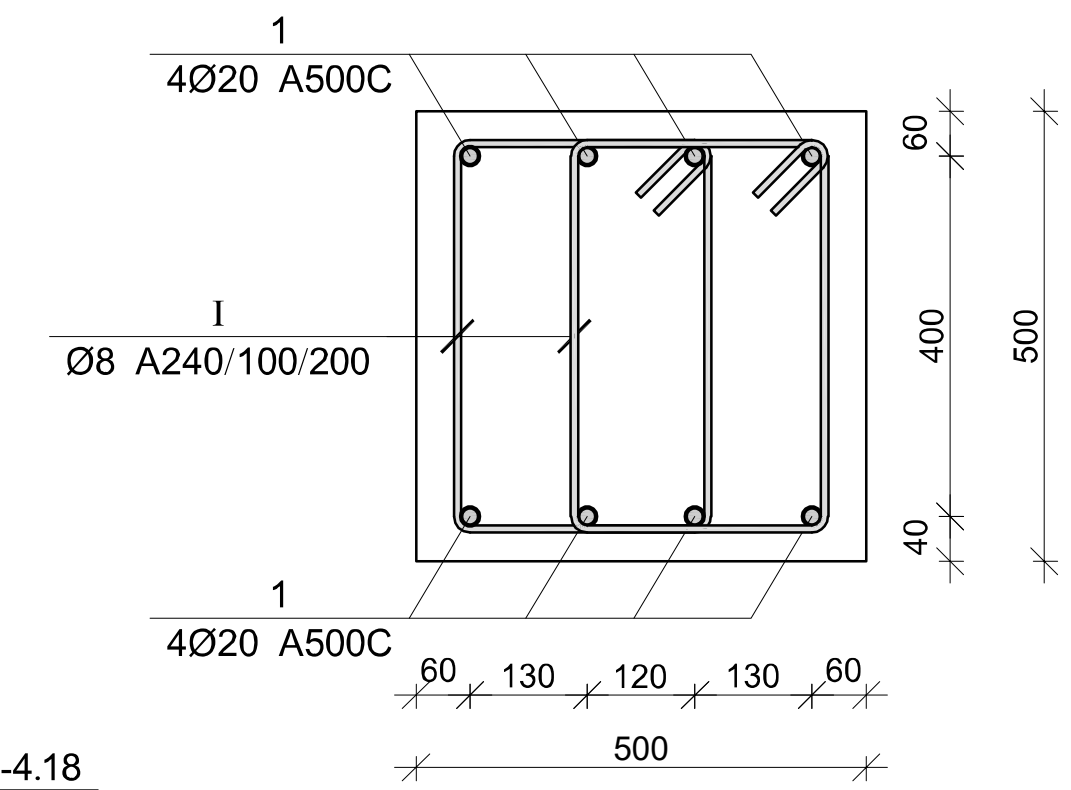

პოზ.	Ø [მმ.]	ესკიზი [მმ.]	სიგრძე [მმ.]
I	Ø8	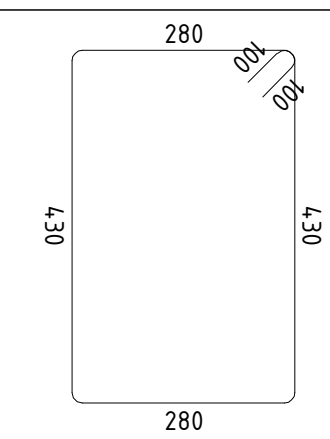	1620

კვეთი 2–2

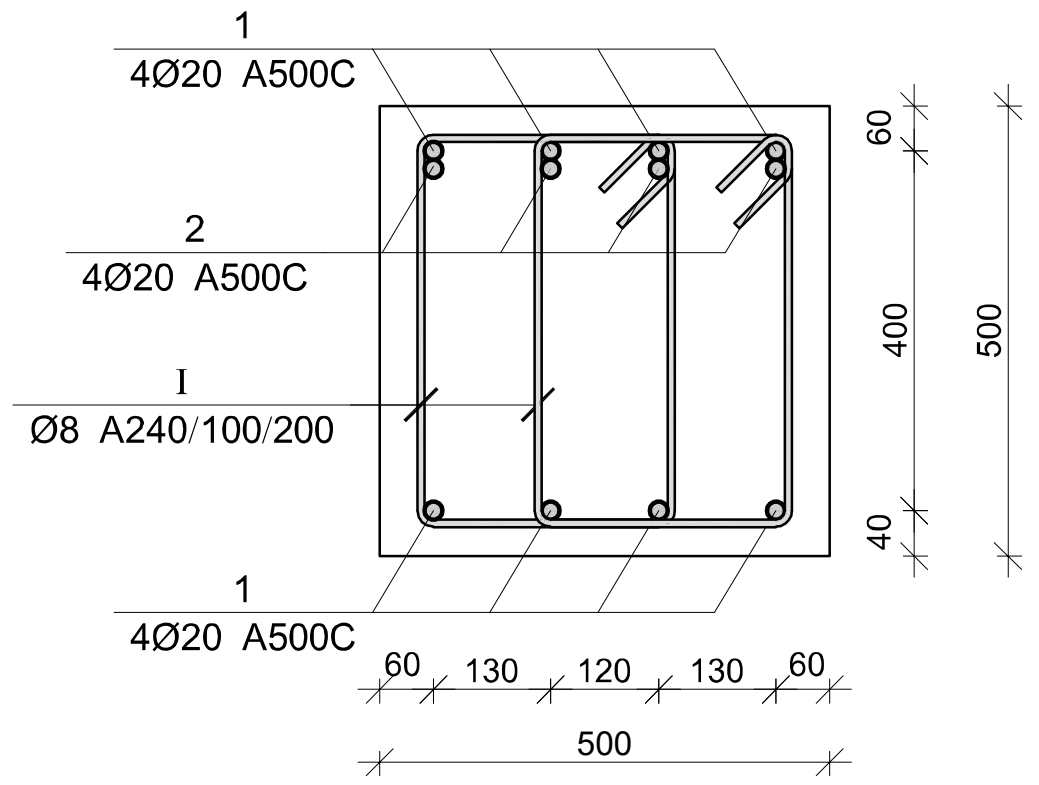

კვეთი 3–3

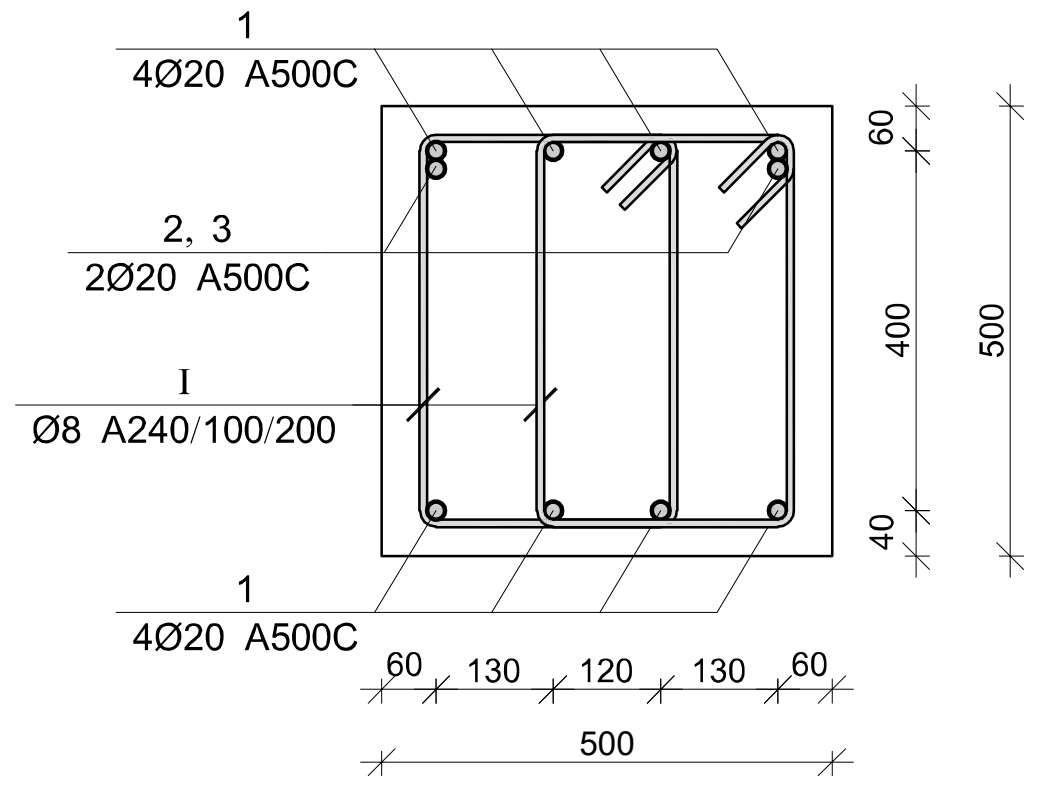

მონ. რ/ბ რიგელის მრ–7-ის სპეციფიკაცია

არმატურის სპეციფიკაცია					არმატურის ამოკრეფა					ბეტონი B 35
პოზ. №	Ø	L მმ	n ცალი	Ln მ	Ø	∑ Ln მ	გრძივი მეტრის წონა კგ.	წონა კგ. A240	წონა კგ. A500C	V; $მ^3$
1	2	3	4	5	6	7	8	9	10	11
1	20 A500C	43300	8	346.40	8 A240	994.68	0.39	392.49		9.66
2	20 A500C	4000	12	48.00	20 A500C	398.40	2.47		982.52	
3	20 A500C	2000	2	4.00						
I	8 A240	1620	614	994.68			∑	392.49	982.52	9.66
						n= 1		392.49	982.52	9.66
									142.30	კგ/$მ^3$

კაპიტელი ჯგუფი
საპროექტო კომპანია
Capiteli group
ENGINEERING COMPANY

პროექტის დასახელება
მრავალფუნქციური კომპლექსი

პროექტის მისამართი
ქ. თბილისი, უნივერსიტეტის ქ. №2-ს ტერიტორიაზე (ს/კ 01.14.06.008.089; 01.14.06.008.349 და 01.14.06.008.350)

დამკვეთი
შ.პ.ს. "სითი დეველოპმენტ"

D ბლოკი

სტადია	თარიღი	განმარტება
მპ	2022 წ.	

დაკვეთის №

CAD DWG ფაილი konsteuqciebi (d bloki).dwg

დირექტორი: ა. კორტავა
მთ. კონსტრუქტორი: დ. ღონღაძე
შეასრულა ა. ღონღაძე
შეამოწმა დ. ღონღაძე
საავტორო უფლებები კაპიტელი ჯგუფი

ნახაზის დასახელება
მონ. რ/ბ რიგელის მრ–7-ის არმირება

კ-5.06

A3

მონ. რ/ბ რიგელის მრ–8-ის არმირება

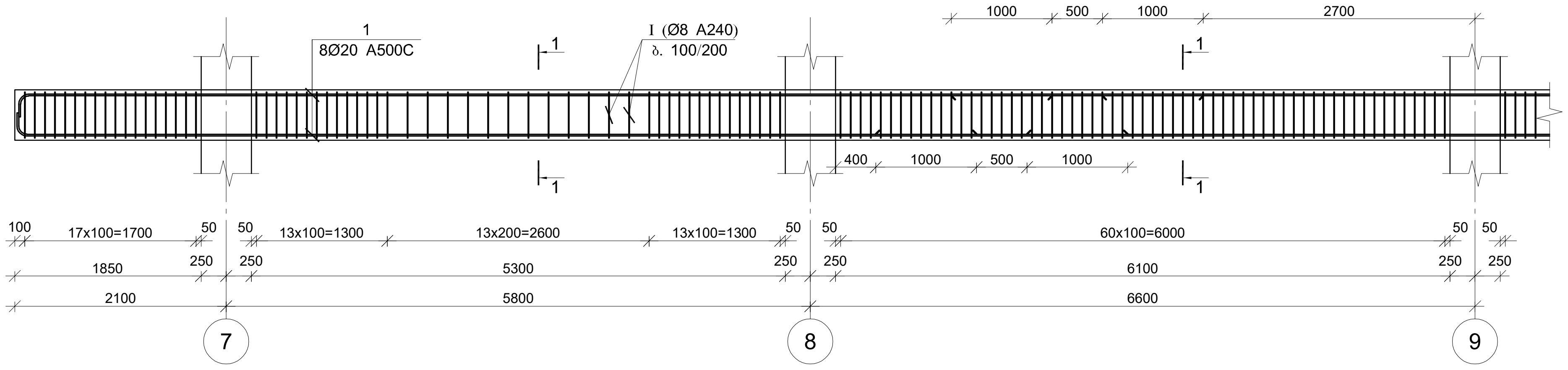

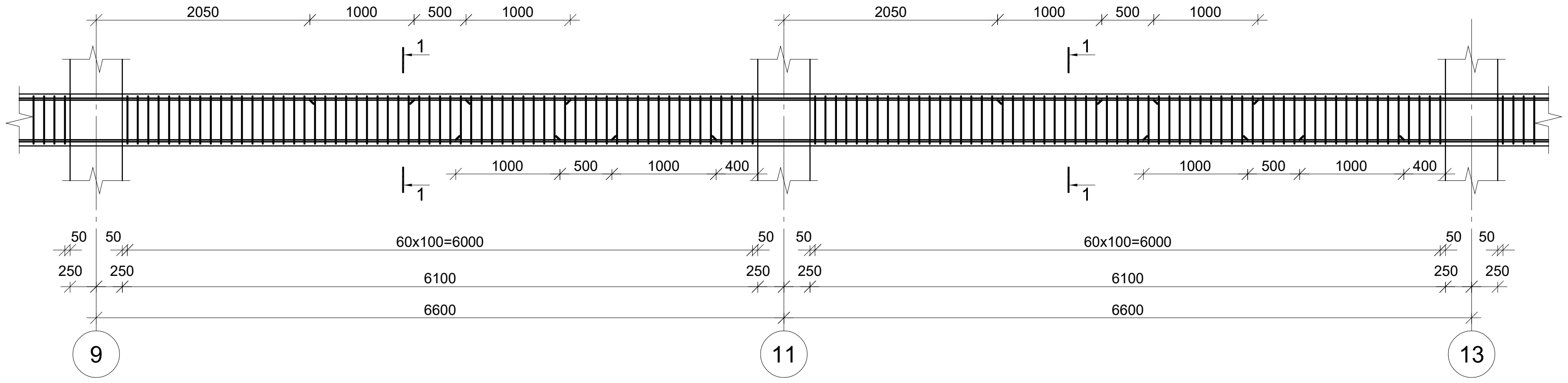

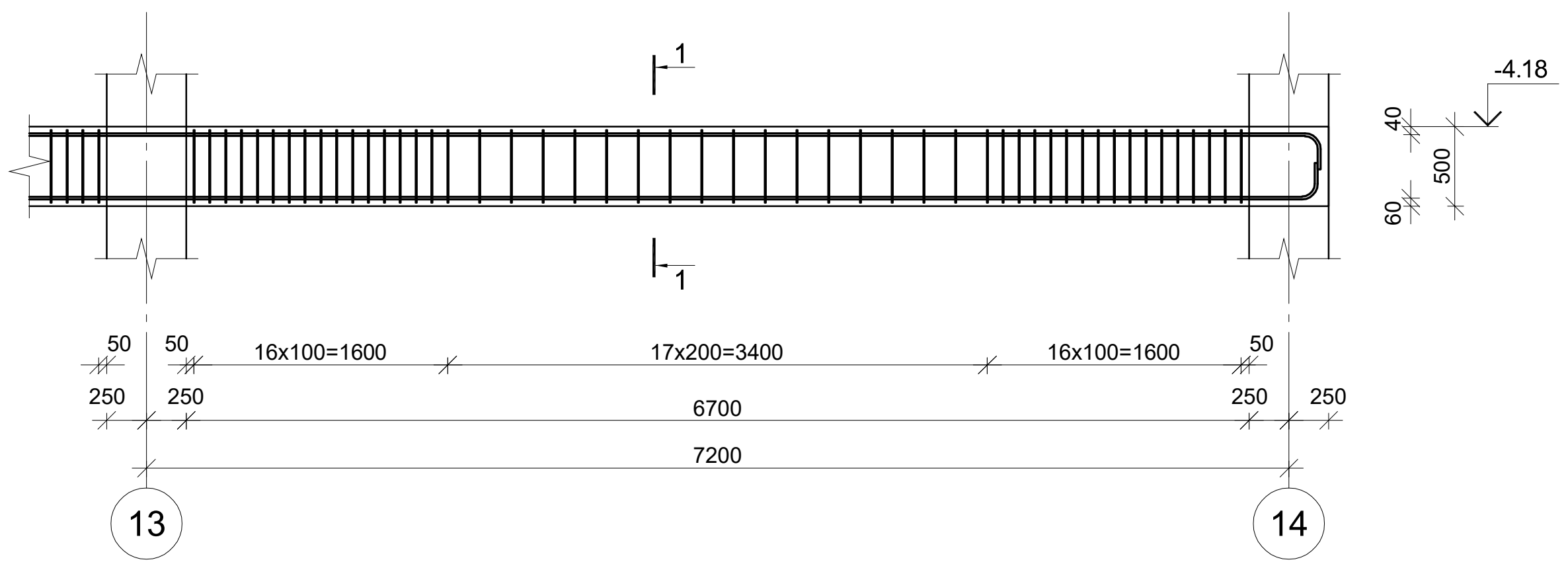

ჭრილი 1–1

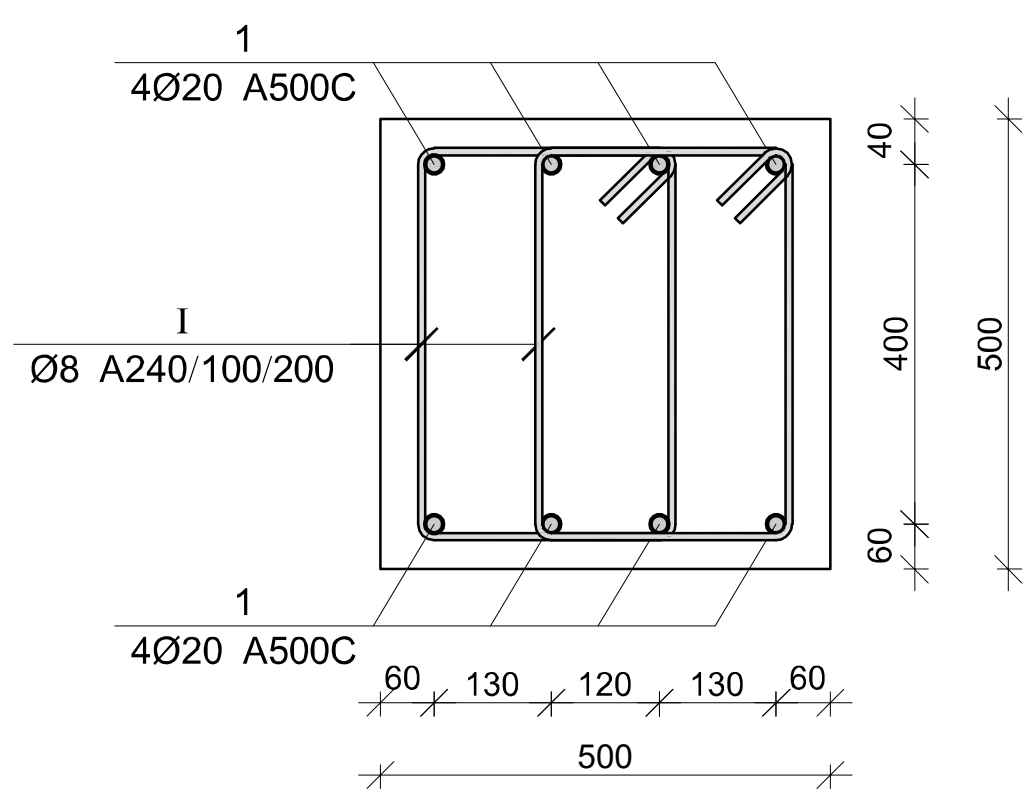

პოზ.	Ø [მმ.]	ესკიზი [მმ.]	სიგრძე [მმ.]
1	Ø8	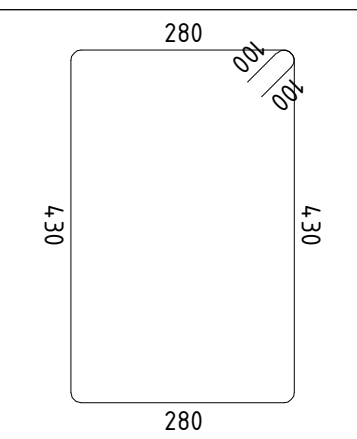	1620

მონ. რ/ბ რიგელის მრ–8-ის სპეციფიკაცია										
არმატურის სპეციფიკაცია					არმატურის ამოკრეფა					ბეტონი B 35
პოზ. №	Ø	L მმ	n ცალი	Ln მ	Ø	∑ Ln მ	არმატ. მეტრის წონა კგ.	წონა კგ. A240	წონა კგ. A500C	V; მ³
1	2	3	4	5	6	7	8	9	10	11
1	20 A500C	38700	8	309.60	8 A240	942.84	0.39	372.03		8.66
I	8 A240	1620	582	942.84	20 A500C	309.60	2.47		763.52	
							∑	372.03	763.52	8.66
						n= 1		372.03	763.52	8.66
									131.09	კგ/მ³

კაპიტელი ჯგუფი
საინჟინრო კომპანია
Capiteli group
ENGINEERING COMPANY

პროექტის დასახელება
მრავალფუნქციური კომპლექსი

პროექტის მისამართი
ქ. თბილისი, უნივერსიტეტის ქ. №2-ს ტერიტორიაზე (ს/კ 01.14.06.008.089; 01.14.06.008.349 და 01.14.06.008.350)

დამკვეთი
შ.პ.ს. "სითი დეველოპმენტ"

D ბლოკი

სტადია	თარიღი	განმარტება
მპ	2022 წ.	

დაკვეთის №

CAD DWG ფაილი konsteuqciebi (d bloki).dwg

დირექტორი: ა. კორტავა
მთ. კონსტრუქტორი: დ. ლონდაძე
შეასრულა ა. ლონდაძე
შეამოწმა დ. ლონდაძე
საავტორო უფლებები კაპიტელი ჯგუფი

ნახაზის დასახელება
მონ. რ/ბ რიგელის მრ–8-ის არმირება

კ-5.07

A3

მონ. რ/ბ რიგელის მრ–9-ის არმირება

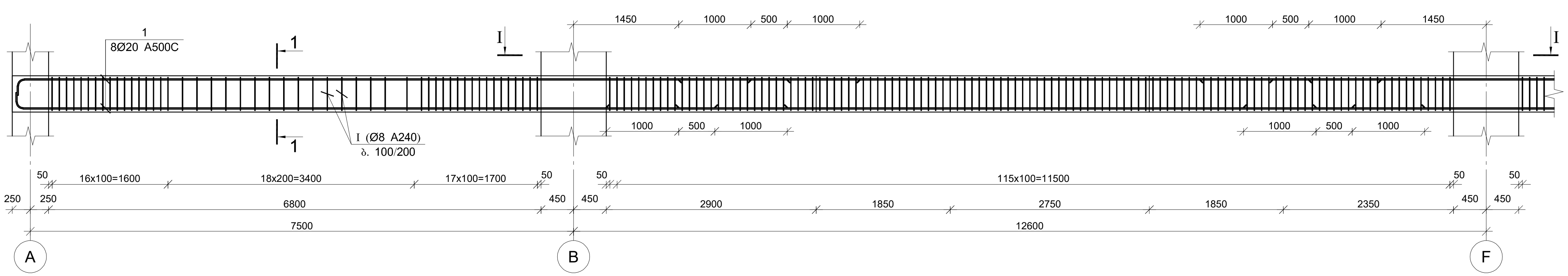

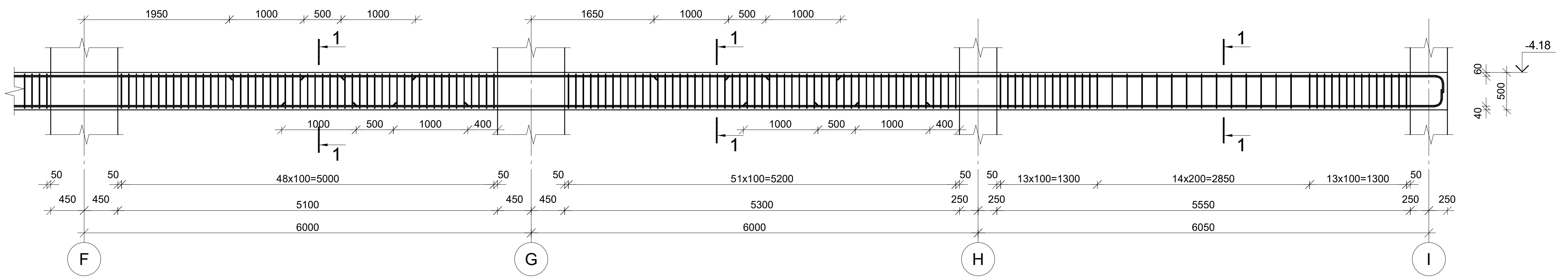

მონ. რ/ბ რიგელის მრ–9-ის გეგმა
ხედი I–I

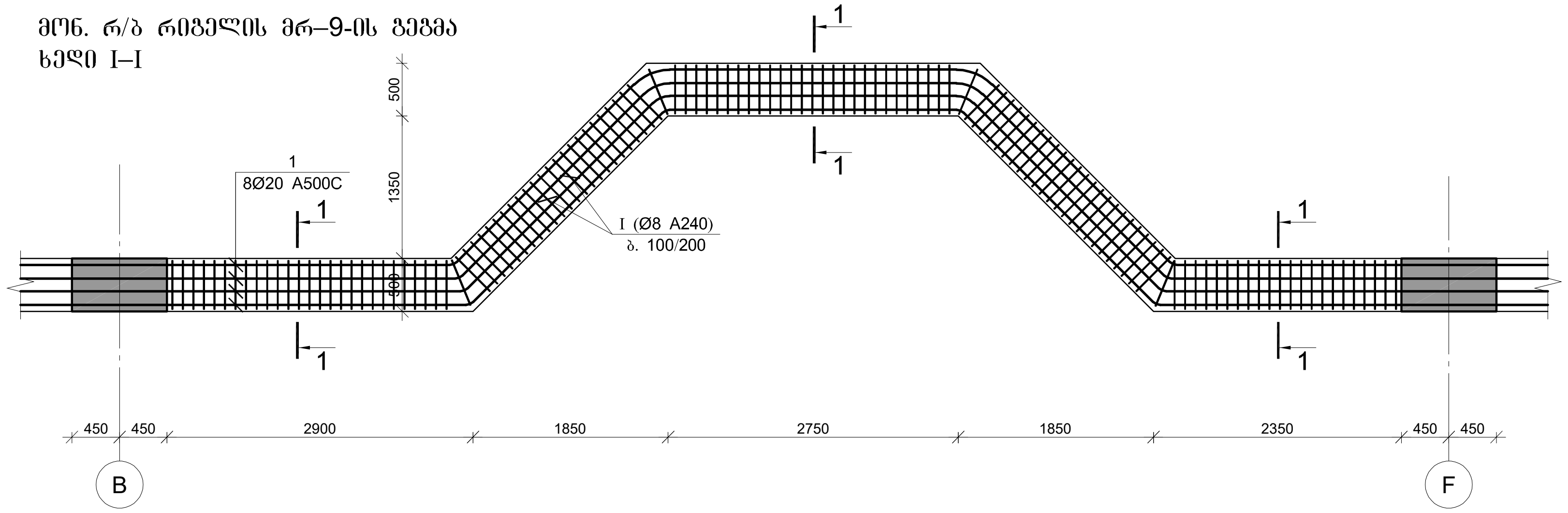

კვეთი 1–1

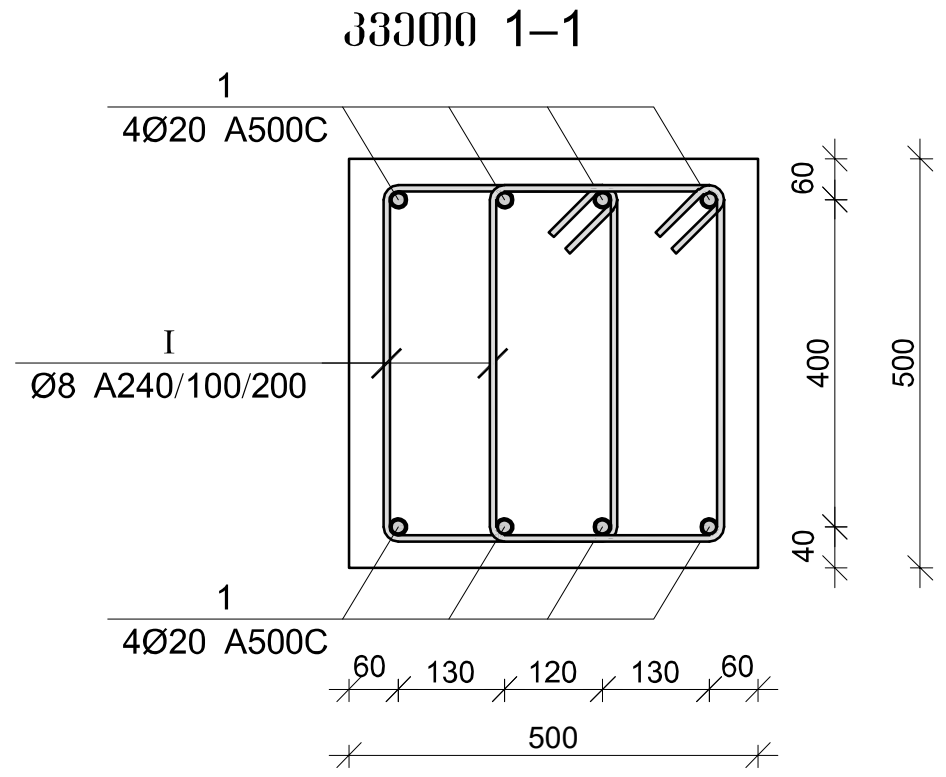

პოზ.	Ø [მმ.]	ესკიზი [მმ.]	სიგრძე [მმ.]
I	Ø8	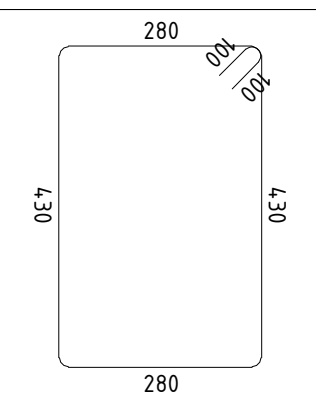	1620

მონ. რ/ბ რიგელის მრ–9-ის სპეციფიკაცია

არმატურის სპეციფიკაცია					არმატურის ამოკრეფა					ბეტონი B 35
პოზ. №	Ø	L მმ	n ცალი	Ln მ	Ø	∑ Ln მ	ერთი მეტრის წონა კგ.	წონა კგ. A240	წონა კგ. A500C	V; მ³
1	2	3	4	5	6	7	8	9	10	11
1	20 A500C	45000	8	360.00	8 A240	994.68	0.39	392.49		9.80
I	8 A240	1620	614	994.68	20 A500C	360.00	2.47		887.82	
							∑	392.49	887.82	9.80
						n= 1		392.49	887.82	9.80
									130.64	კგ/მ³

კაპიტელი ჯგუფი
Capiteli group
ENGINEERING COMPANY

პროექტის დასახელება
მრავალფუნქციური კომპლექსი

პროექტის მისამართი
ქ. თბილისი, უნივერსიტეტის ქ. №2-ს ტერიტორიაზე (ს/კ 01.14.06.008.089; 01.14.06.008.349 და 01.14.06.008.350)

დამკვეთი
შ.პ.ს. "სითი დეველოპმენტ"

D ბლოკი

სტადია	თარიღი	განმარტება
მპ	2022 წ.	

დაკვეთის №

CAD DWG ფაილი konsteuqciebi (d bloki).dwg

დირექტორი: ა. კორტავა
მთ. კონსტრუქტორი: დ. ლონდაძე
შეასრულა ა. ლონდაძე
შეამოწმა დ. ლონდაძე
საავტორო უფლებები კაპიტელი ჯგუფი

ნახაზის დასახელება
მონ. რ/ბ რიგელის მრ–9-ის არმირება

კ-5.08

A3

მონ. რ/ბ რიგელის მრ–10-ის არმირება

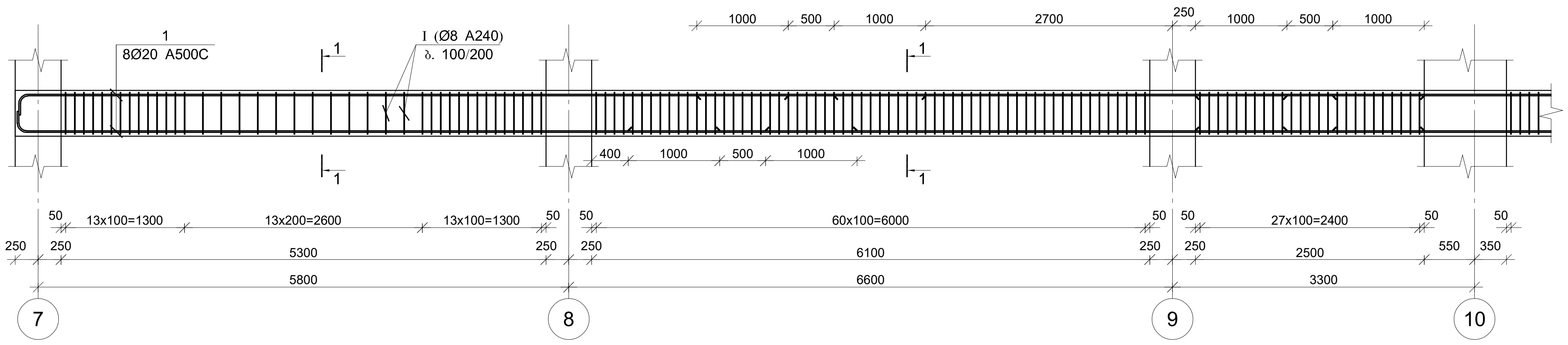

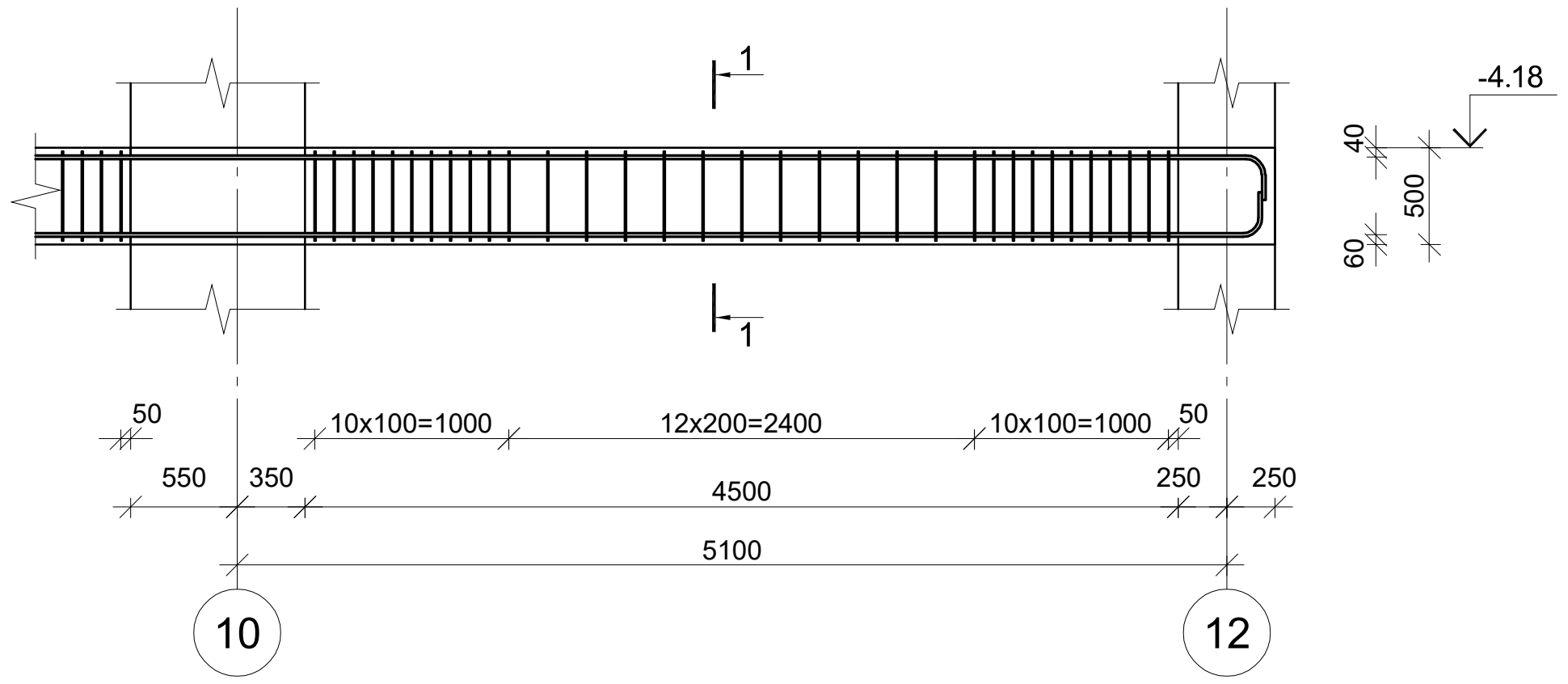

მონ. რ/ბ რიგელის მრ–11-ის არმირება

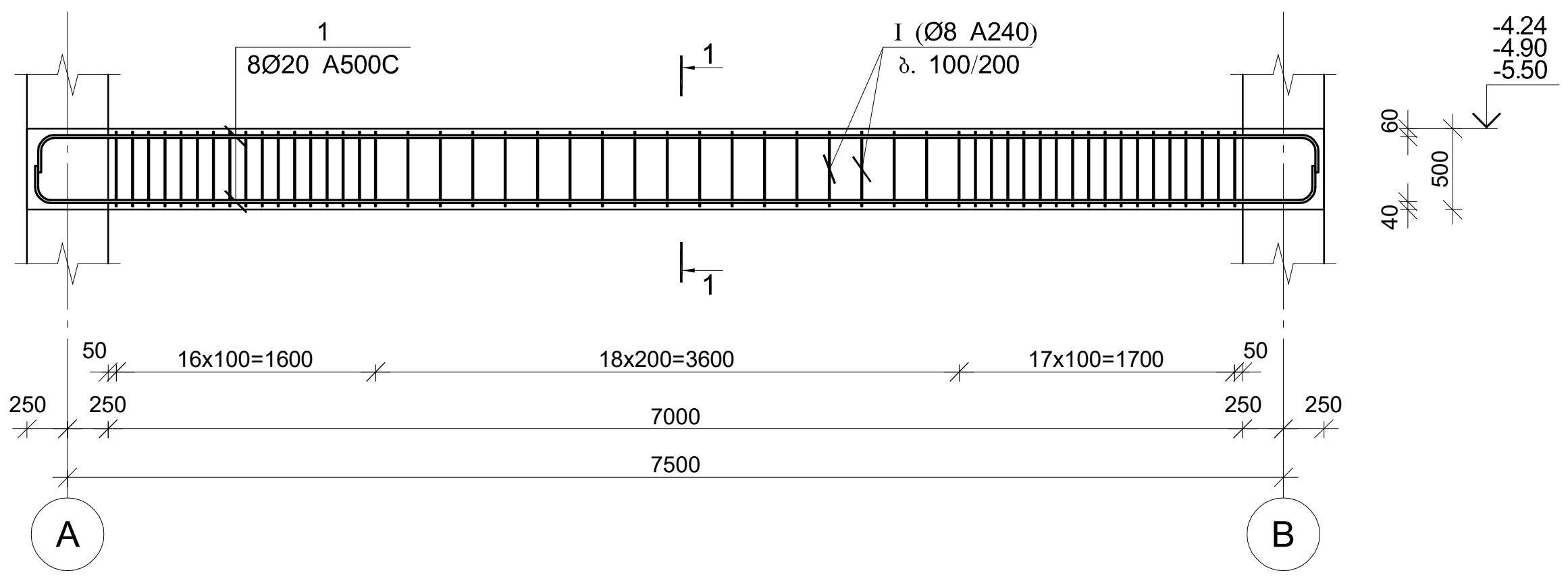

კვეთი 1–1

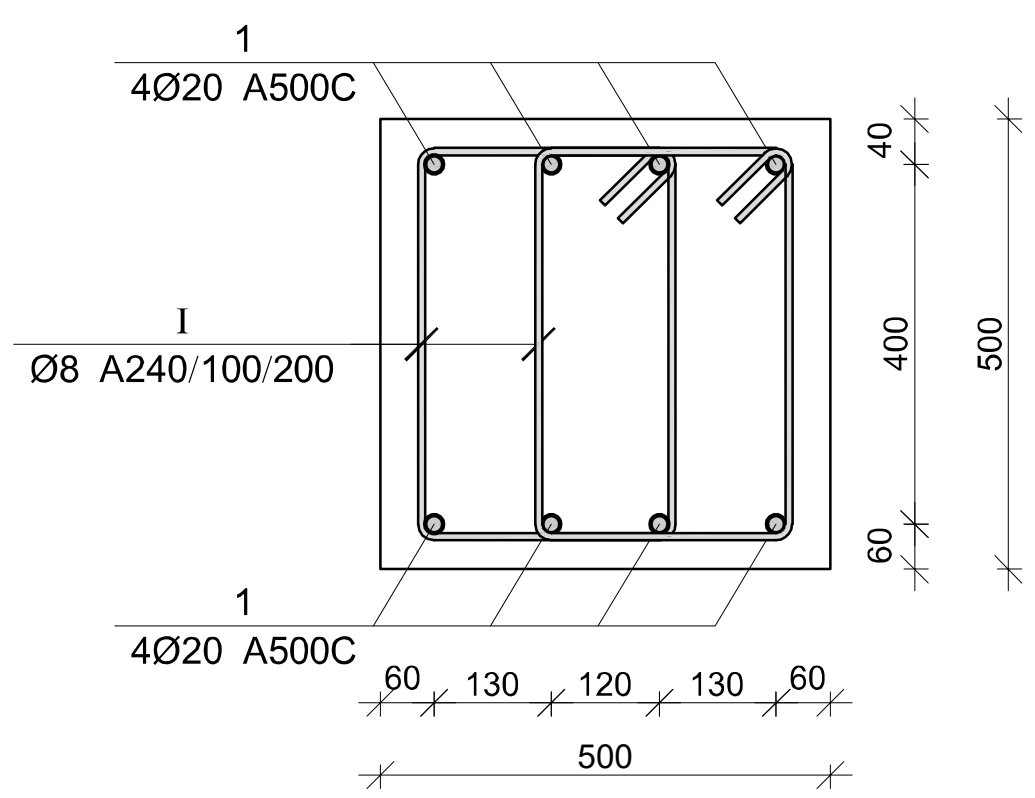

პოზ.	Ø [მმ.]	ესკიზი [მმ.]	სიგრძე [მმ.]
I	Ø8	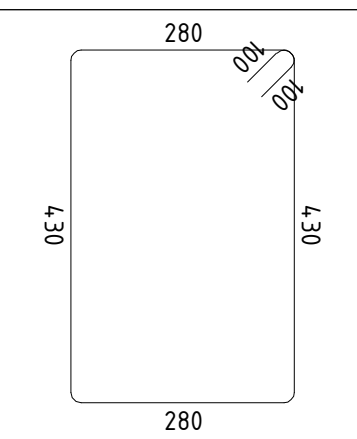	1620

მონ. რ/ბ რიგელის მრ–10-ის სპეციფიკაცია

არმატურის სპეციფიკაცია					არმატურის ამოკრეფა					ბეტონი B 35
პოზ. №	Ø	L მმ	n ცალი	Ln მ	Ø	∑Ln მ	გრძივი მეტრის წონა კგ.	წონა კგ. A240	წონა კგ. A500C	V; მ³
1	2	3	4	5	6	7	8	9	10	11
1	20 A500C	23800	8	190.40	8 A240	515.16	0.39	203.27		5.25
I	8 A240	1620	318	515.16	20 A500C	190.40	2.47		469.56	
							∑	203.27	469.56	5.25
						n= 1		203.27	469.56	5.25
									128.16	კგ/მ³

მონ. რ/ბ რიგელის მრ–11-ის სპეციფიკაცია

არმატურის სპეციფიკაცია					არმატურის ამოკრეფა					ბეტონი B 35
პოზ. №	Ø	L მმ	n ცალი	Ln მ	Ø	∑Ln მ	გრძივი მეტრის წონა კგ.	წონა კგ. A240	წონა კგ. A500C	V; მ³
1	2	3	4	5	6	7	8	9	10	11
1	20 A500C	23800	8	190.40	8 A240	168.48	0.39	66.48		1.75
I	8 A240	1620	104	168.48	20 A500C	190.40	2.47		469.56	
							∑	66.48	469.56	1.75
						n= 3		199.44	1408.67	5.25
									306.31	კგ/მ³

კაპიტელი ჯგუფი
Capiteli group
ENGINEERING COMPANY
CAPITELI GROUP

პროექტის დასახელება
მრავალფუნქციური კომპლექსი

პროექტის მისამართი
ქ. თბილისი, უნივერსიტეტის ქ. №2-ს ტერიტორიაზე (ს/კ 01.14.06.008.089; 01.14.06.008.349 და 01.14.06.008.350)

დამკვეთი
შ.პ.ს. "სითი დეველოპმენტ"

D ბლოკი

სტადია	თარიღი	განმარტება
მპ	2022 წ.	

დაკვეთის №

CAD DWG ფაილი konsteuqciebi (d bloki).dwg

დირექტორი:	ა. კორტავა
მთ. კონსტრუქტორი:	დ. ლონდაძე
შეასრულა	ა. ლონდაძე
შეამოწმა	დ. ლონდაძე
საავტორო უფლებები	კაპიტელი ჯგუფი

ნახაზის დასახელება
მონ. რ/ბ რიგელების მრ–10 და მრ–11-ის არმირება

კ-5.09

A3

მონ. რ/ბ რიგელის მრ–12-ის არმირება

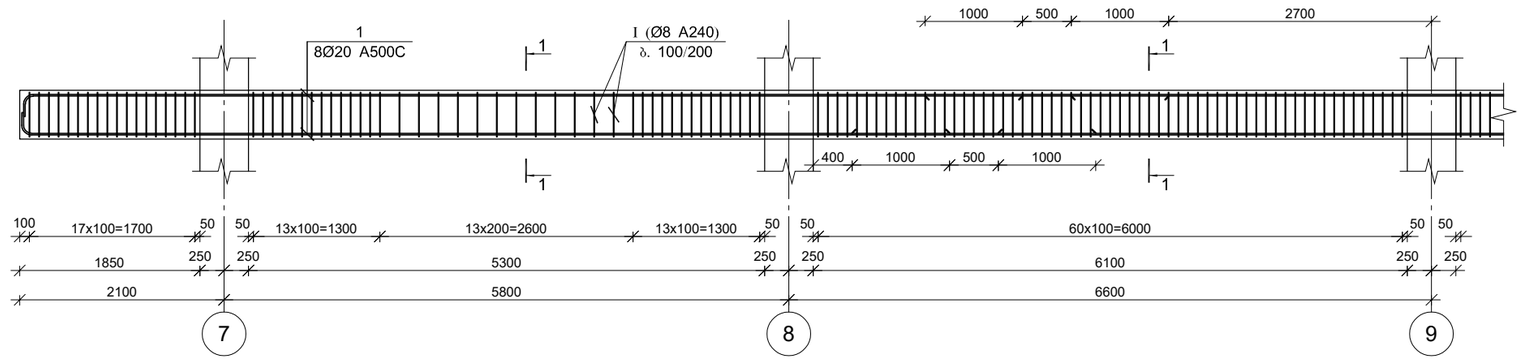

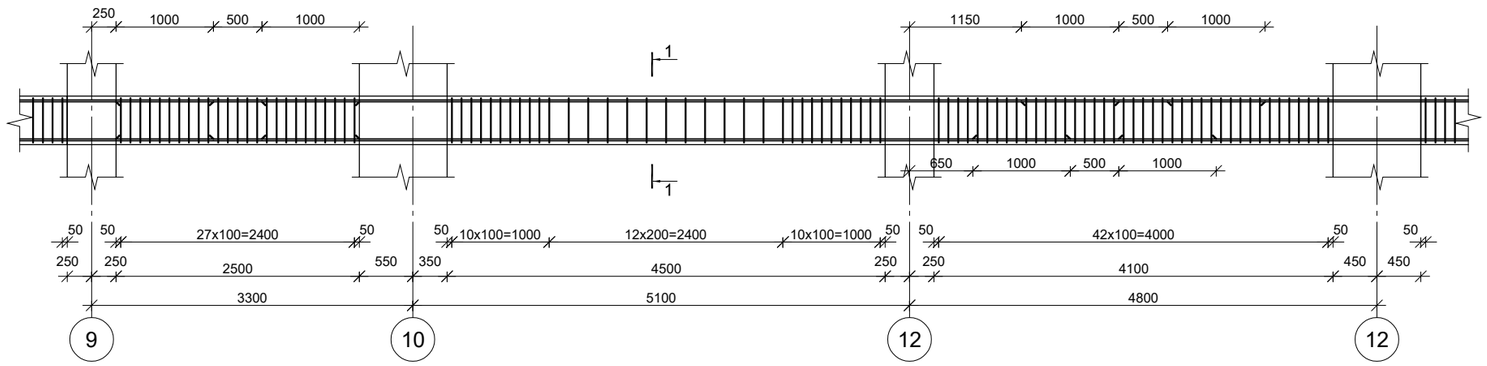

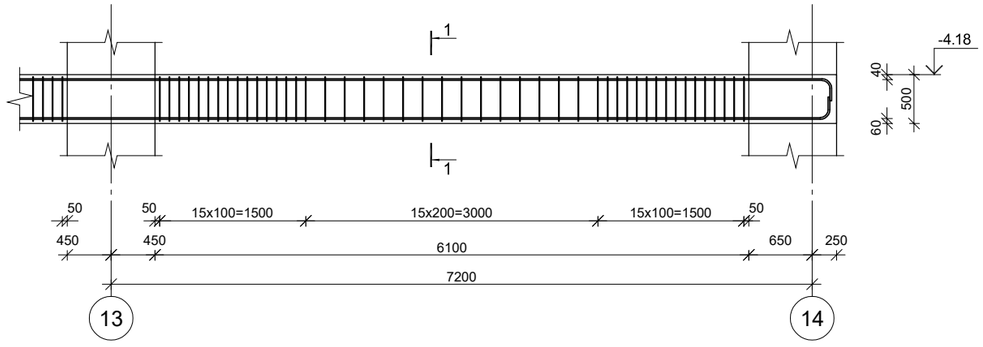

კვეთი 1–1

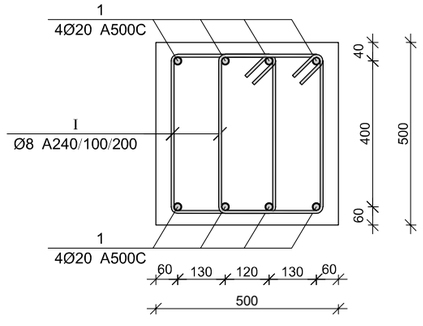

პოზ.	Ø [მმ.]	ესკიზი [მმ.]	სიგრძე [მმ.]
1	Ø8	280, 100, 100, 430, 430, 280	1620

მონ. რ/ბ რიგელის მრ–12-ის სპეციფიკაცია

არმატურის სპეციფიკაცია					არმატურის ამოკრეფა					ბეტონი B 35
პოზ. №	Ø	L მმ	n ცალი	Ln მ	Ø	∑ Ln მ	ბრიგის მეტრის წონა კგ.	წონა კგ. A240	წონა კგ. A500C	V; მ³
1	2	3	4	5	6	7	8	9	10	11
1	20 A500C	38400	8	307.20	8 A240	855.36	0.39	337.51		8.66
I	8 A240	1620	528	855.36	20 A500C	307.20	2.47		757.60	
						∑		337.51	757.60	8.66
						n= 1		337.51	757.60	8.66
									126.42	კგ/მ³

CAPITELI GROUP

კაპიტელი ჯგუფი
საინჟინრო კომპანია
Capiteli group
ENGINEERING COMPANY

პროექტის დასახელება
მრავალფუნქციური კომპლექსი

პროექტის მისამართი
ქ. თბილისი, უნივერსიტეტის ქ. №2-ს ტერიტორიაზე (ს/კ 01.14.06.008.089; 01.14.06.008.349 და 01.14.06.008.350)

დამკვეთი
შ.პ.ს. "სითი დეველოპმენტ"

D ბლოკი

სტადია	მარილი	განმარტება
მპ	2022 წ.	

დაკვეთის №

CAD DWG ფაილი: konsteuqciebi (d bloki).dwg

დირექტორი:	ა. კორტავა
მთ. კონსტრუქტორი:	დ. ლონღაძე
შეასრულა	ა. ლონღაძე
შეამოწმა	დ. ლონღაძე
საავტორო უფლებები	კაპიტელი ჯგუფი

ნახაზის დასახელება

მონ. რ/ბ რიგელის მრ–12-ის არმირება

კ-5.10

A3

მონ. რ/ბ რიგელის ზედა და ქვედა არმატურის გადადებით
გადაბმის დეტალის ვერტიკალური ჭრილი

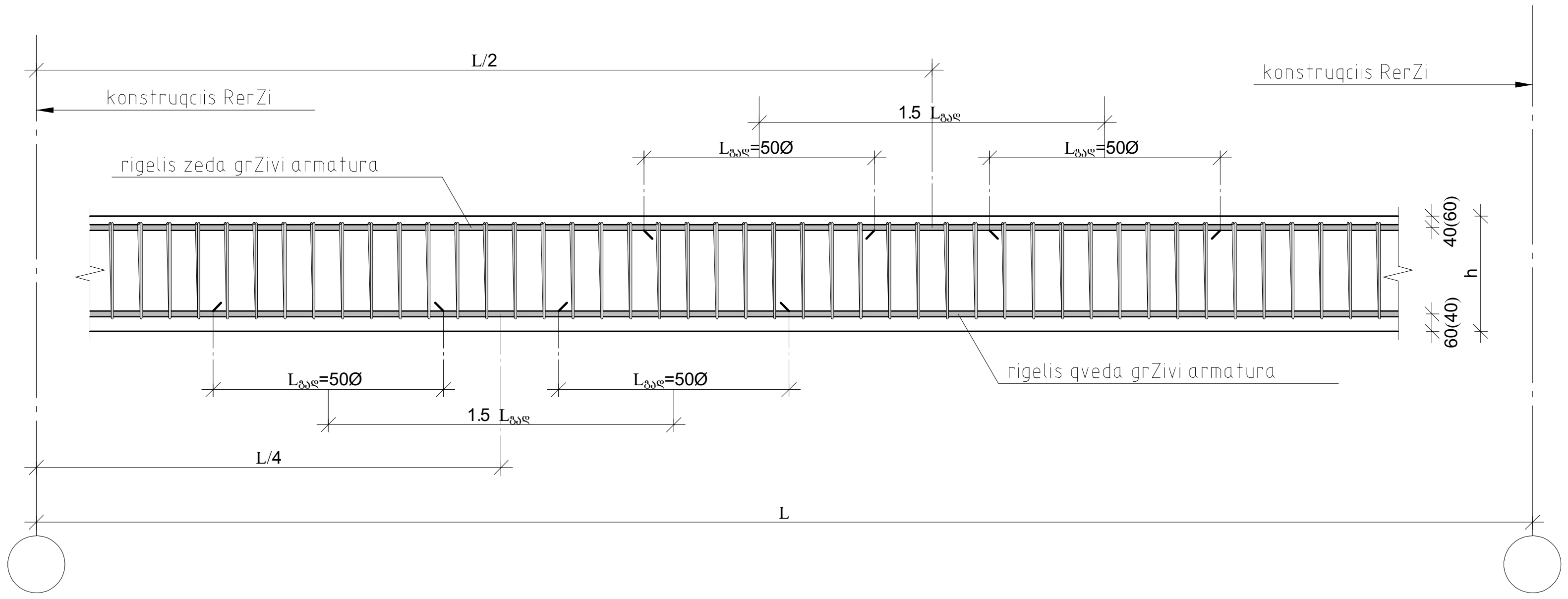

არმატურის ჩაანკერების დეტალი

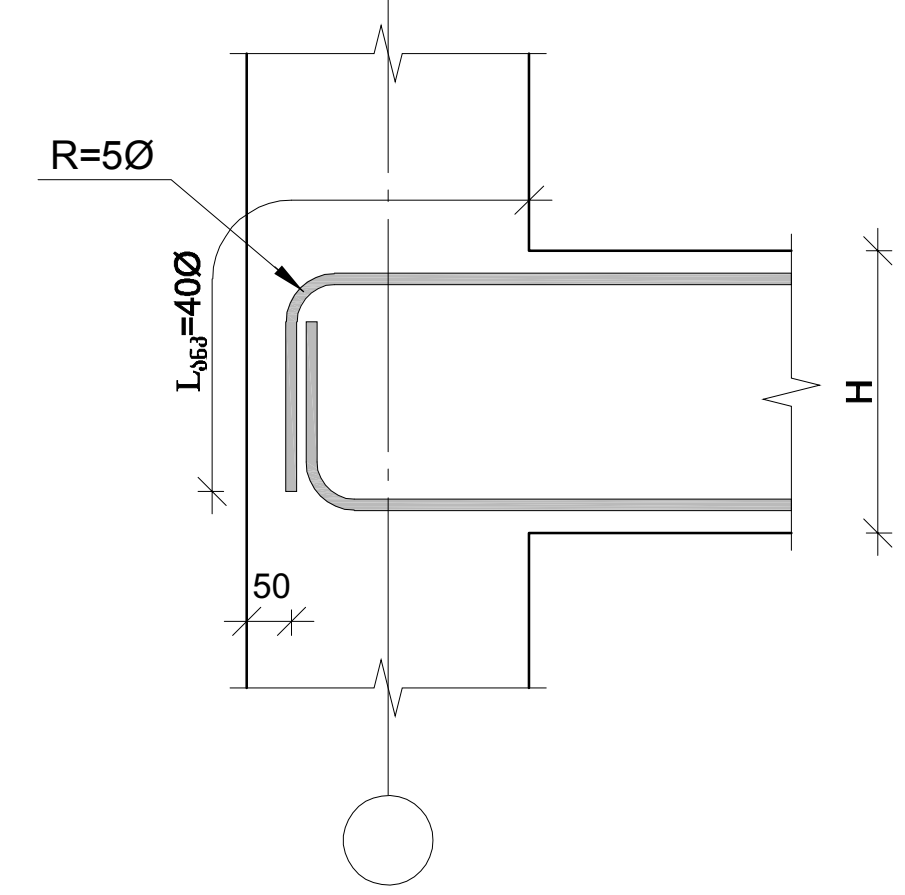

მონ. რ/ბ რიგელის არმატურის გადადებით
გადაბმის დეტალი გეგმაში

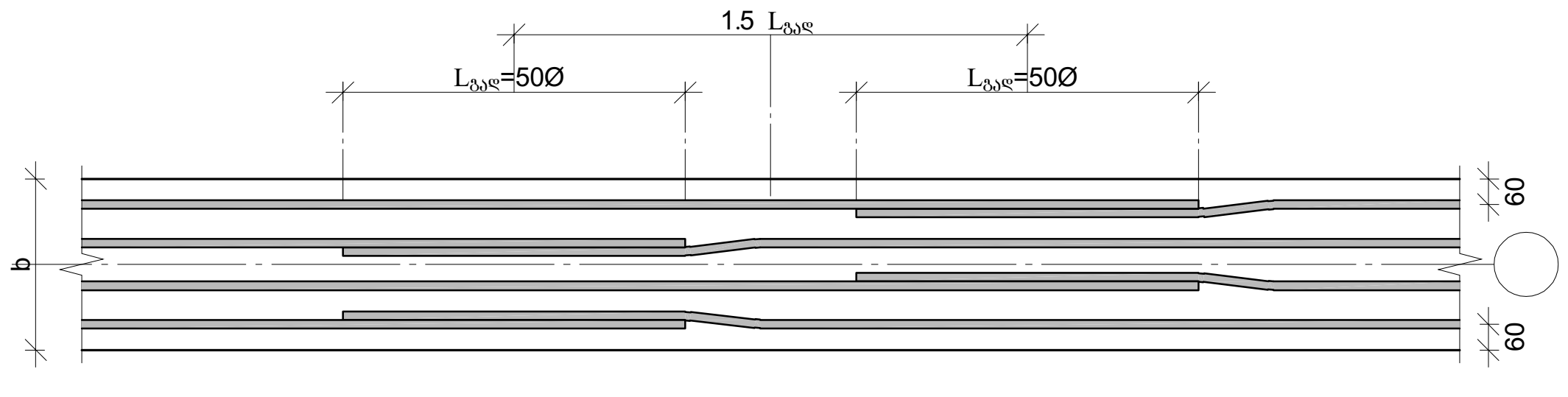

რიგელების და სვეტის
შეერთების დეტალი გეგმაში

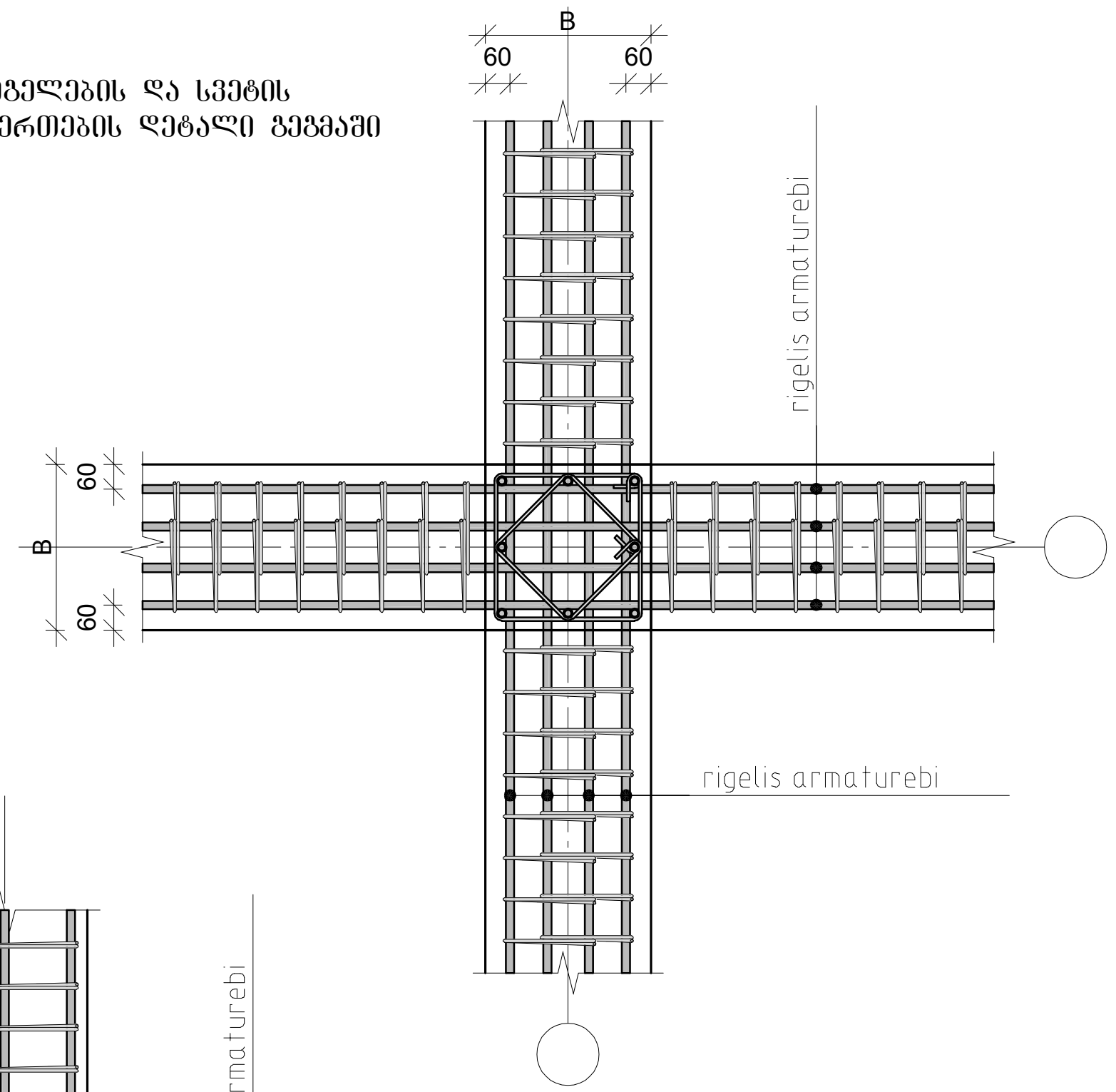

რიგელებში საკიდების განაწილების ტიპიური სქემა

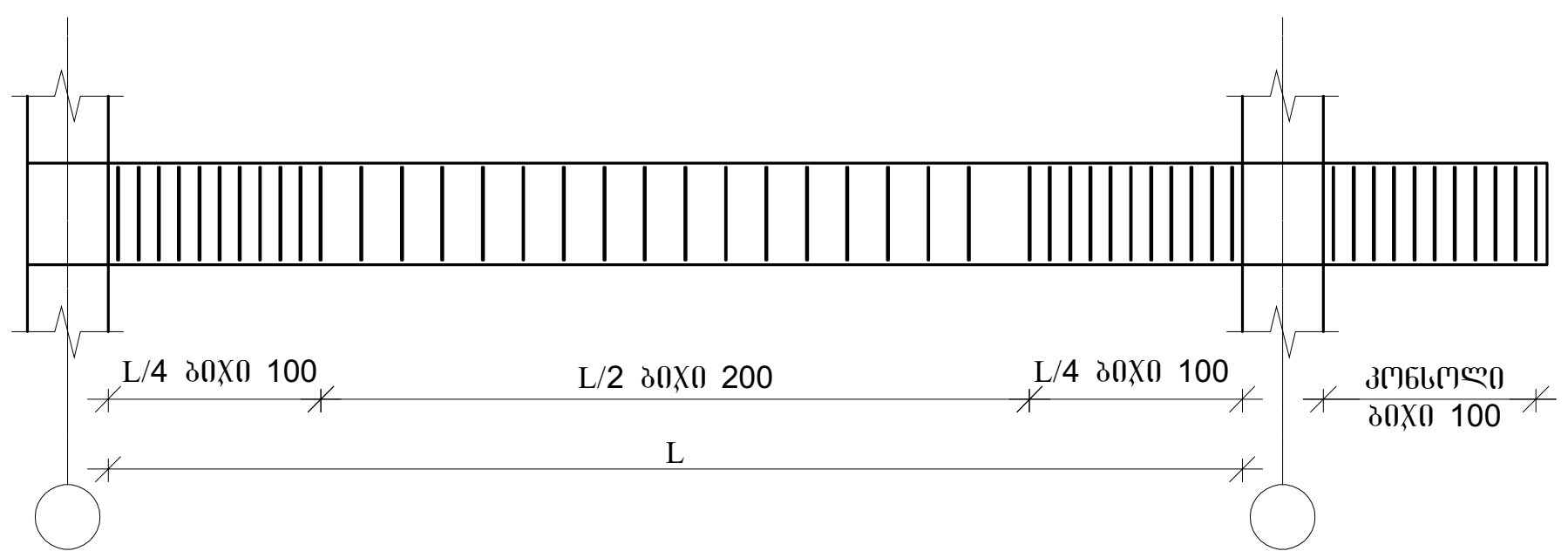

რიგელის და სვეტის
შეერთების დეტალი ჭრილში

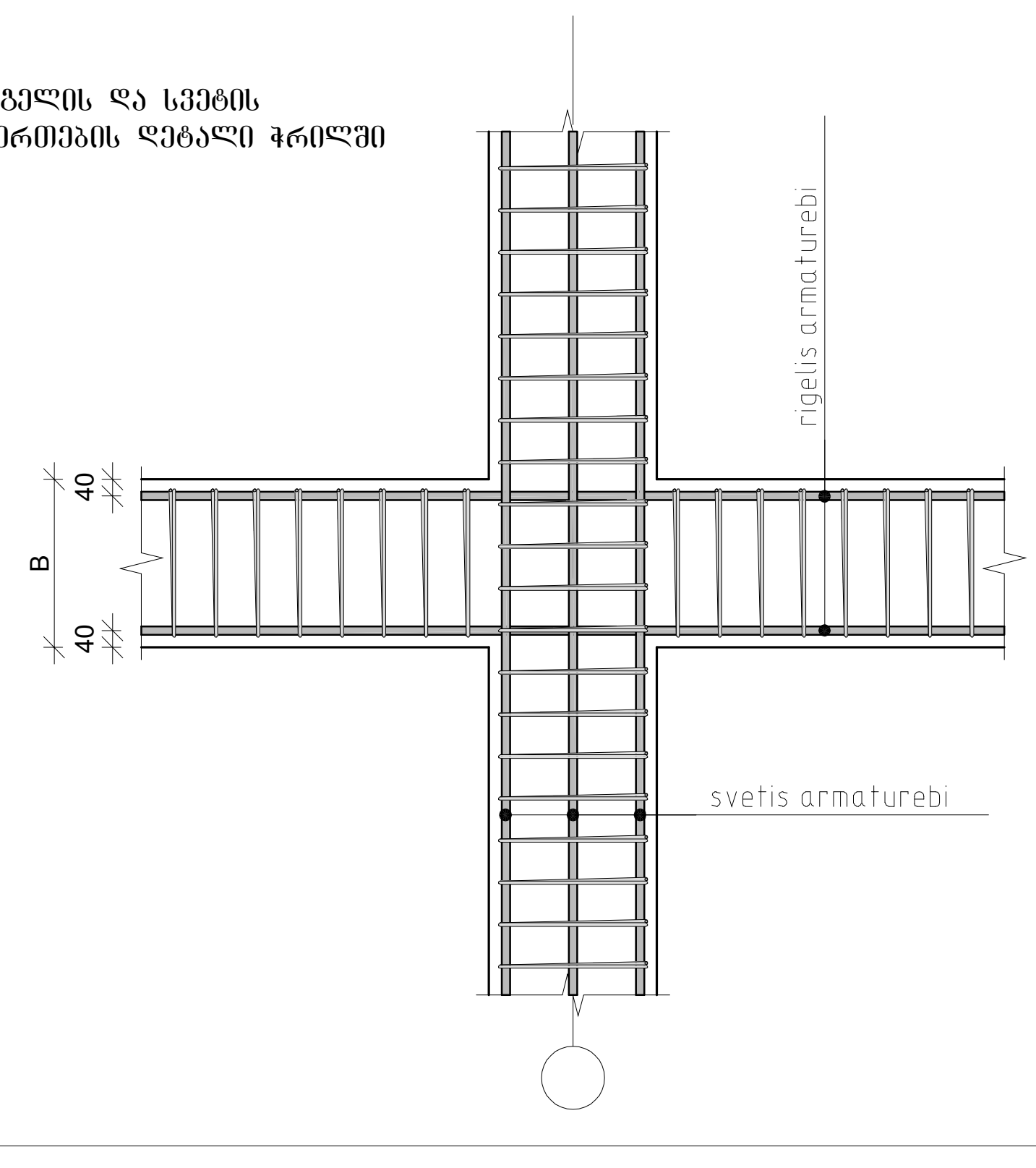

1. წინამდებარე დოკუმენტში წარმოდგენილია მონ. რ/ბ რიგელის ზედა და ქვედა გრძივი არმატურების გადადებით გადაბმის დეტალები სქემატურად და ზოგადად, რომელიც გამოყენებული უნდა იყოს კონკრეტულად, მონ. რ/ბ რიგელის არმირებისას, გრძივი არმატურის შესაბამისად გადადების შემთხვევაში.

CAPITELI GROUP
კაპიტელი ჯგუფი
საპროექტო კომპანია
Capiteli group
ENGINEERING COMPANY

პროექტის დასახელება
მრავალფუნქციური კომპლექსი

პროექტის მისამართი
ქ. თბილისი, უნივერსიტეტის ქ. №2-ს ტერიტორიაზე (ს/კ 01.14.06.008.089; 01.14.06.008.349 და 01.14.06.008.350)

დამკვეთი
შ.პ.ს. "სითი დეველოპმენტ"

D ბლოკი

სტადია	თარიღი	განმარტება
მპ	2022 წ.	

დაკვეთის №

CAD DWG ფაილი konsteuqciebi (d bloki).dwg

დირექტორი: ა. კორტავა

მთ. კონსტრუქტორი: დ. ლონდაძე

შეასრულა ა. ლონდაძე

შეამოწმა დ. ლონდაძე

საავტორო უფლებები კაპიტელი ჯგუფი

ნახაზის დასახელება
მონ. რ/ბ რიგელის არმატურის გადადებით გადაბმის და სვეტში ჩამაგრების დეტალები

კ-5.11

A3

მონ. რ/ბ რიგელის ჯამური სპეციფიკაცია

არმატურის სპეციფიკაცია					არმატურის ამოკრეფა					ბეტონი B 35
პოზ. №	Ø	L მმ	n ცალი	Ln მ	Ø	∑ Ln მ	გრძივი მეტრის წონა კგ.	წონა კგ.		V; მ³
								A240	A500C	
1	2	3	4	5	6	7	8	9	10	11
1	20 A500C	-	-	36000.00	8 A240	83000.00	0.39	32750.55		819.00
I	8 A240	-	-	83000.00	20 A500C	36000.00	2.47		88781.62	
						∑		32750.55	88781.62	819.00
						n= 1		32750.55	88781.62	819.00
									148.39	კგ/მ³

CAPITELI GROUP

კაპიტელი ჯგუფი
საპროექტო კომპანია
Capiteli group
ENGINEERING COMPANY

პროექტის დასახელება
მრავალფუნქციური კომპლექსი

პროექტის მისამართი
ქ. თბილისი, უნივერსიტეტის ქ. №2-ს ტერიტორიაზე (ს/კ 01.14.06.008.089; 01.14.06.008.349 და 01.14.06.008.350)

დამკვეთი
შ.პ.ს. "სითი დეველოფმენტ"

D ბლოკი

სტადია	მარილი	განმარტება
მპ	2022 წ.	

დაკვეთის №

CAD DWG ფაილი konsteuqciebi (d bloki).dwg

ხელმძღვანელი:	ა. კორტავა
მთ. კონსტრუქტორი:	დ. ლონღაძე
შემსრულა	ა. ლონღაძე
შემოწმება	დ. ლონღაძე
საავტორო უფლებები	კაპიტელი ჯგუფი

ნახაზის დასახელება

მონ. რ/ბ რიგელის არმატურის გადაღებით გადაბმის და სვეტში ჩამაგრების დეტალები

კ-5.12

A3

მონ. რ/ბ გადახურვის ფილის არმირება -4.18 ნიშნულზე

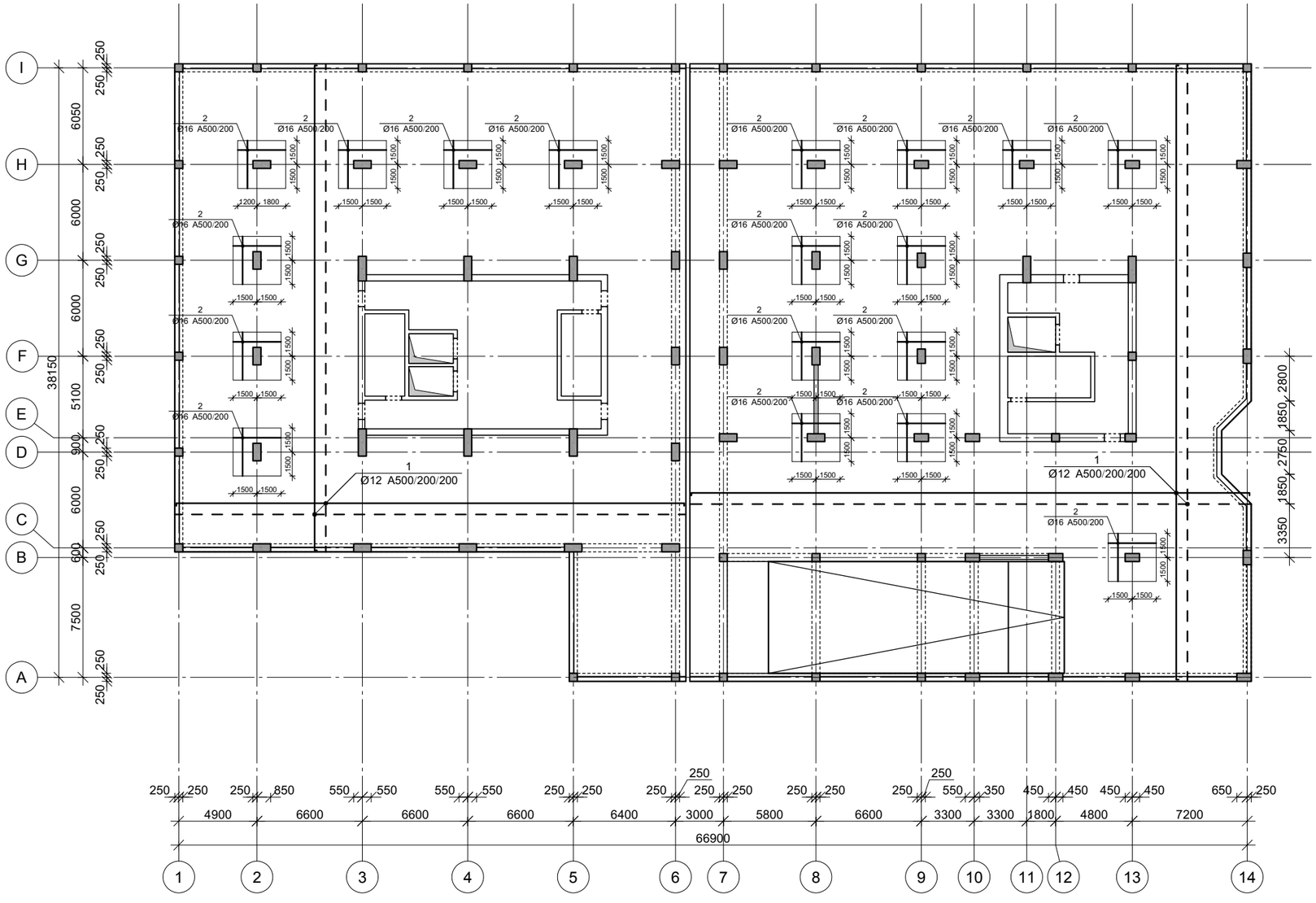

პროექტის დასახელება
მრავალფუნქციური კომპლექსი

პროექტის მისამართი
ქ. თბილისი, უნივერსიტეტის ქ. №2-ს ტერიტორიაზე (ს/კ 01.14.06.008.089; 01.14.06.008.349 და 01.14.06.008.350)

დამკვეთი
შ.პ.ს. "სითი დეველოფმენტ"

D ბლოკი

სტადია	ოთხილი	განმარტება
მპ	2022 წ.	

დაკვეთის №

CAD DWG ფაილი

დირექტორი:

მთ. კონსტრუქტორი:

შესრულა

შეამოწმა

საავტორო უფლებები

ნახაზის დასახელება

მონ. რ/ბ გადახურვის ფილის არმირება -4.18 ნიშნულზე

КЖ-6.01

A3

მრ6. რ/ბ გადახურვის ფილის არმირება -1.65; -1.28; -1.10 და -0.10 ნიშნულებზე

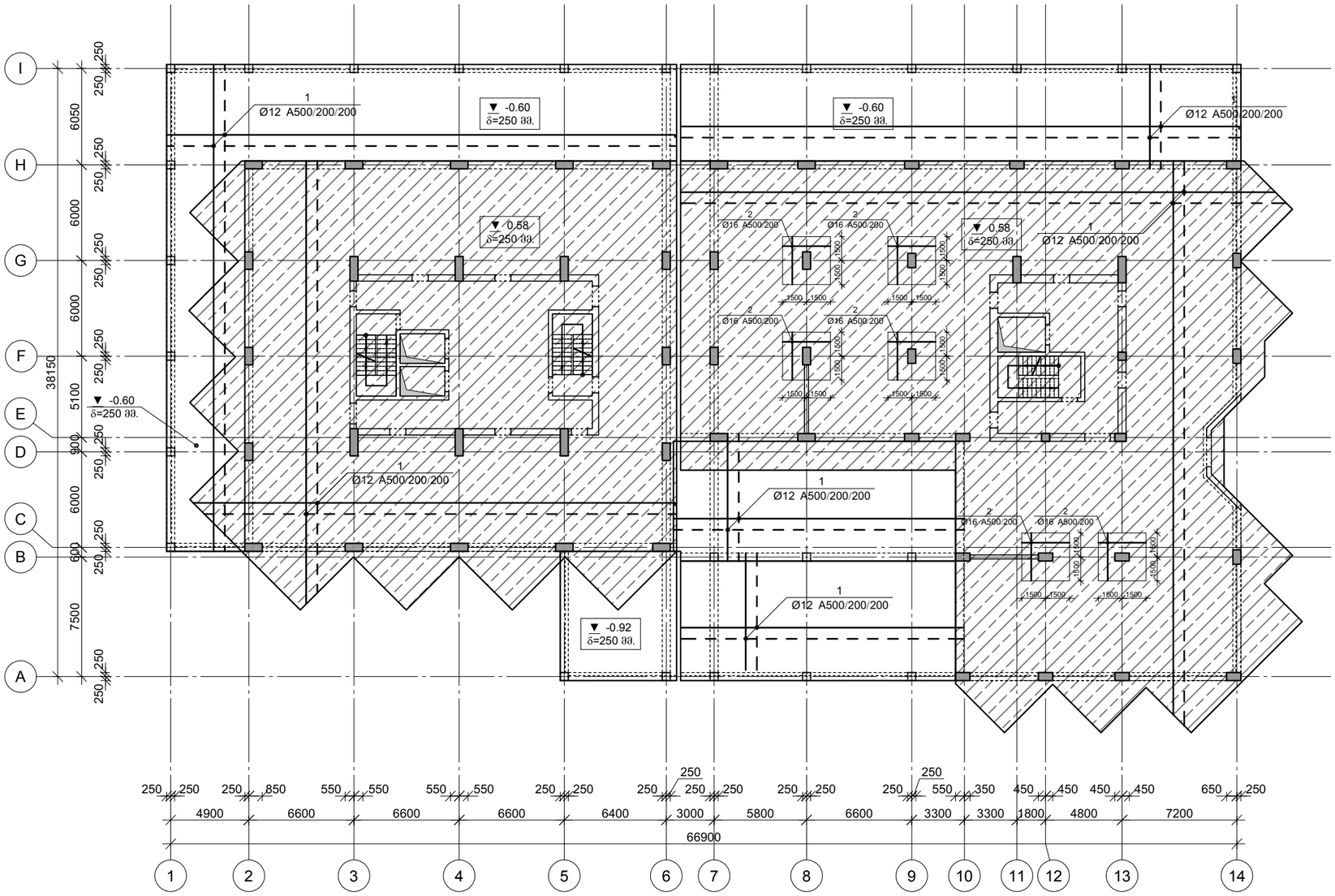

პროექტის დასახელება
მრავალფუნქციური კომპლექსი

პროექტის მისამართი
ქ. თბილისი, უნივერსიტეტის ქ. №2-ს ტერიტორიაზე (ს/კ 01.14.06.008.089; 01.14.06.008.349 და 01.14.06.008.350)

დამკვეთი
შ.პ.ს. "სითი დეველოფმენტ"

D ბლოკი

სტადია	თარიღი	განმარტება
მპ	2022 წ.	

დაკვეთის №

CAD DWG ფაილი

დირექტორი:

მთ. კონსტრუქტორი:

შეასრულა

შეამოწმა

საავტორო უფლებები

ნახაზის დასახელება

მრ6. რ/ბ გადახურვის ფილის არმირება -1.65; -1.28; -1.10 და -0.10 ნიშნულებზე

კ-6.02

A3

მრავალფუნქციური კომპლექსი

მრავალფუნქციური კომპლექსის მონ. რ/ბ გადახურვის ფილის არმირება 3.30; 6.70; 10.10; 13.50; 16.90 ნიშნულებზე

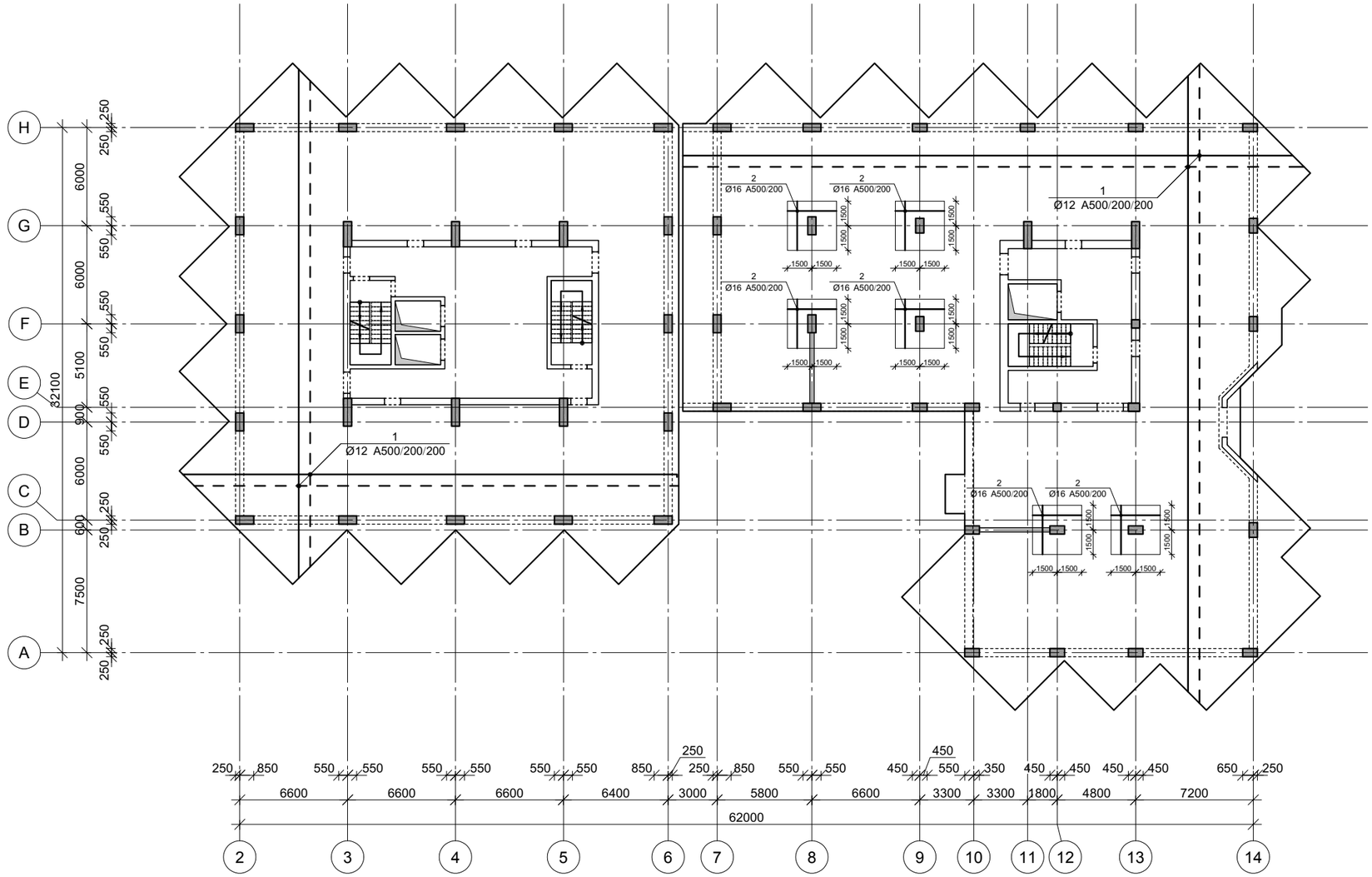

პროექტის დასახელება
მრავალფუნქციური კომპლექსი

პროექტის მისამართი
ქ. თბილისი, უნივერსიტეტის ქ. №2-ს ტერიტორიაზე (ს/კ 01.14.06.008.089; 01.14.06.008.349 და 01.14.06.008.350)

დამკვეთი
შ.პ.ს. "სითი დეველოფმენტ"

D ბლოკი

სტადია	ფარილი	განმარტება
მპ	2022 წ.	

დაკვეთის №

CAD DWG ფაილი

დირექტორი:

მთ. კონსტრუქტორი:

შეასრულა

შეამოწმა

საპასუხისმგებლო პირები

ნახაზის დასახელება

მონ. რ/ბ გადახურვის ფილის არმირება 3.30; 6.70; 10.10; 13.50; 16.90 ნიშნულებზე

კ-6.03

A3

მრნ. რ/ბ გადახურვის ფილის არმირება 20.30 ნიშნულზე

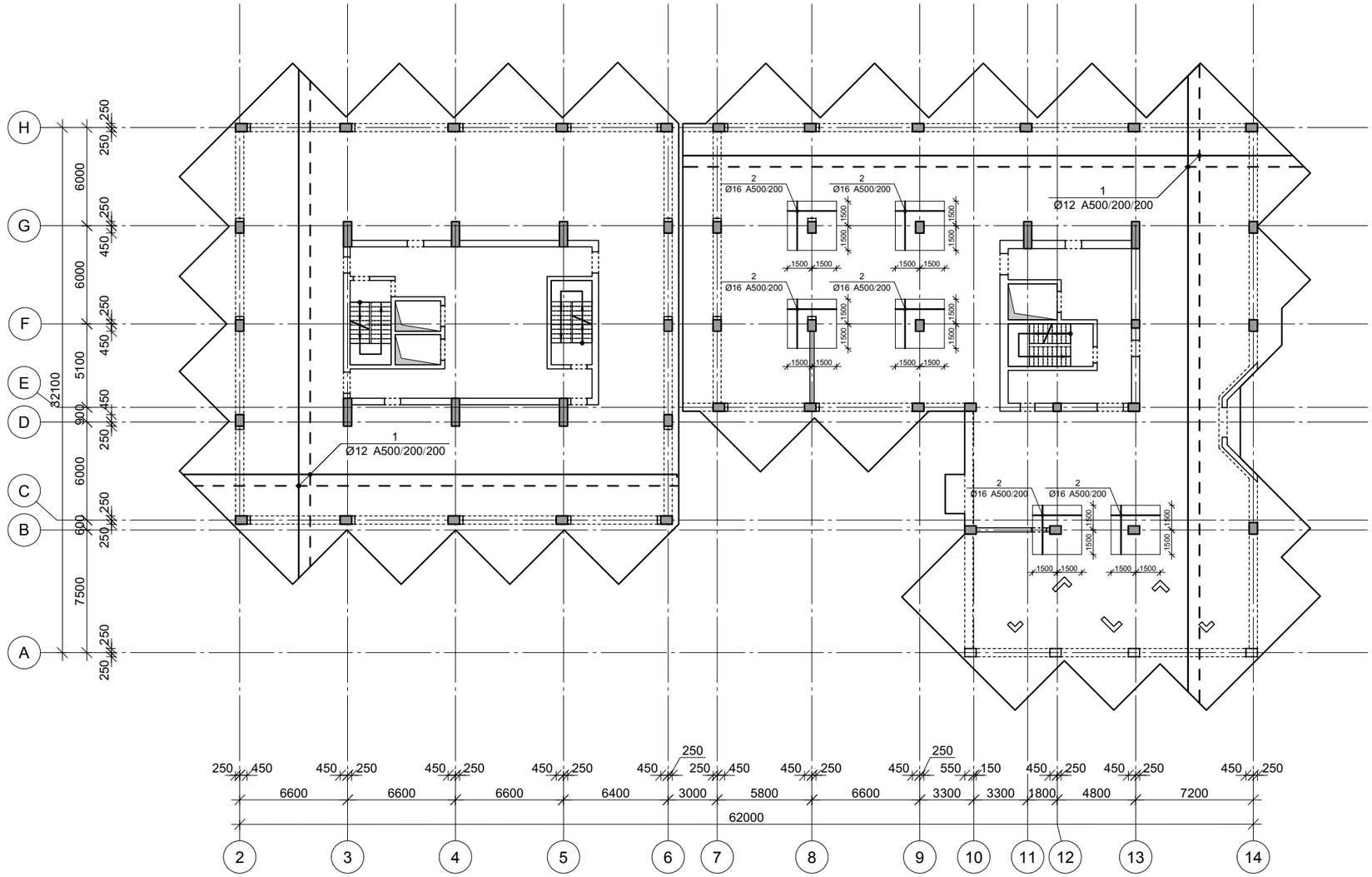

პროექტის დასახელება

მრავალფუნქციური კომპლექსი

პროექტის მისამართი

ქ. თბილისი, უნივერსიტეტის ქ. №2-ს ტერიტორიაზე (ს/კ 01.14.06.008.089; 01.14.06.008.349 და 01.14.06.008.350)

დამკვეთი

შ.პ.ს. "სითი დეველოფმენტ"

D ბლოკი

სტადია	ფარილი	განმარტება
მპ	2022 წ.	

დაკვეთის №

CAD DWG ფაილი

დირექტორი:

მთ. კონსტრუქტორი:

შეასრულა

შეამოწმა

საპასუხისმგებლო პირები

ნახაზის დასახელება

მრნ. რ/ბ გადახურვის ფილის არმირება 20.30 ნიშნულზე

კ-6.04

A3

მონ. რ/ბ გადახურვის ფილის არმირება 23.70 ნიშნულზე

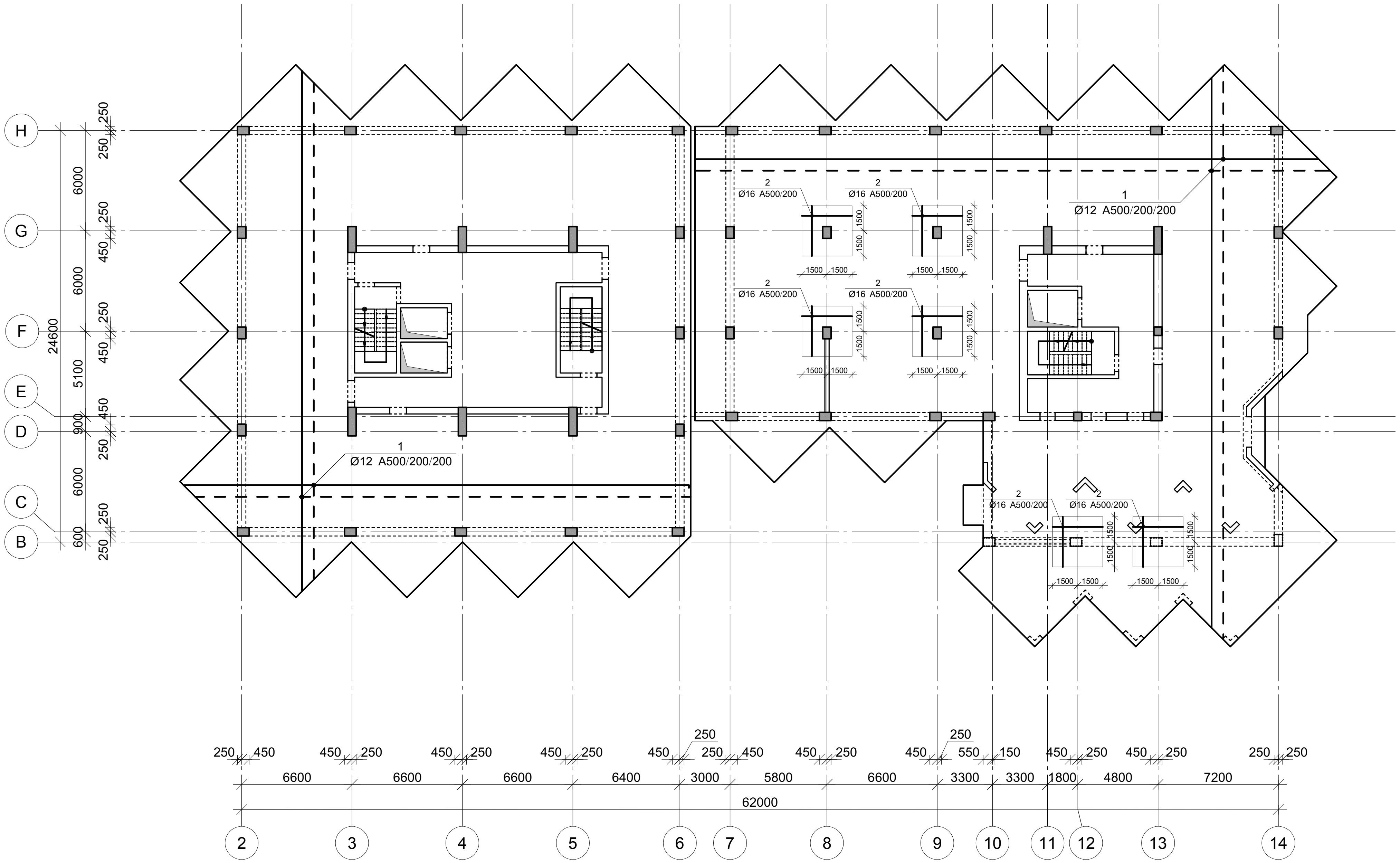

პროექტის დასახელება

მრავალფუნქციური კომპლექსი

პროექტის მისამართი

ქ. თბილისი, უნივერსიტეტის ქ. №2-ს ტერიტორიაზე (ს/კ 01.14.06.008.089; 01.14.06.008.349 და 01.14.06.008.350)

დამკვეთი

შ.პ.ს. "სითი დეველოპმენტ"

D ბლოკი

სტადია	თარიღი	განმარტება
მპ	2022 წ.	

დაკვეთის №

CAD DWG ფაილი

დირექტორი:

მთ. კონსტრუქტორი:

შეასრულა

შეამოწმა

საავტორო უფლებები

ნახაზის დასახელება

მონ. რ/ბ გადახურვის ფილის არმირება 23.70 ნიშნულზე

კ-6.05

A3

მონ. რ/ბ გადახურვის ფილის არმირება 27.10 ნიშნულზე

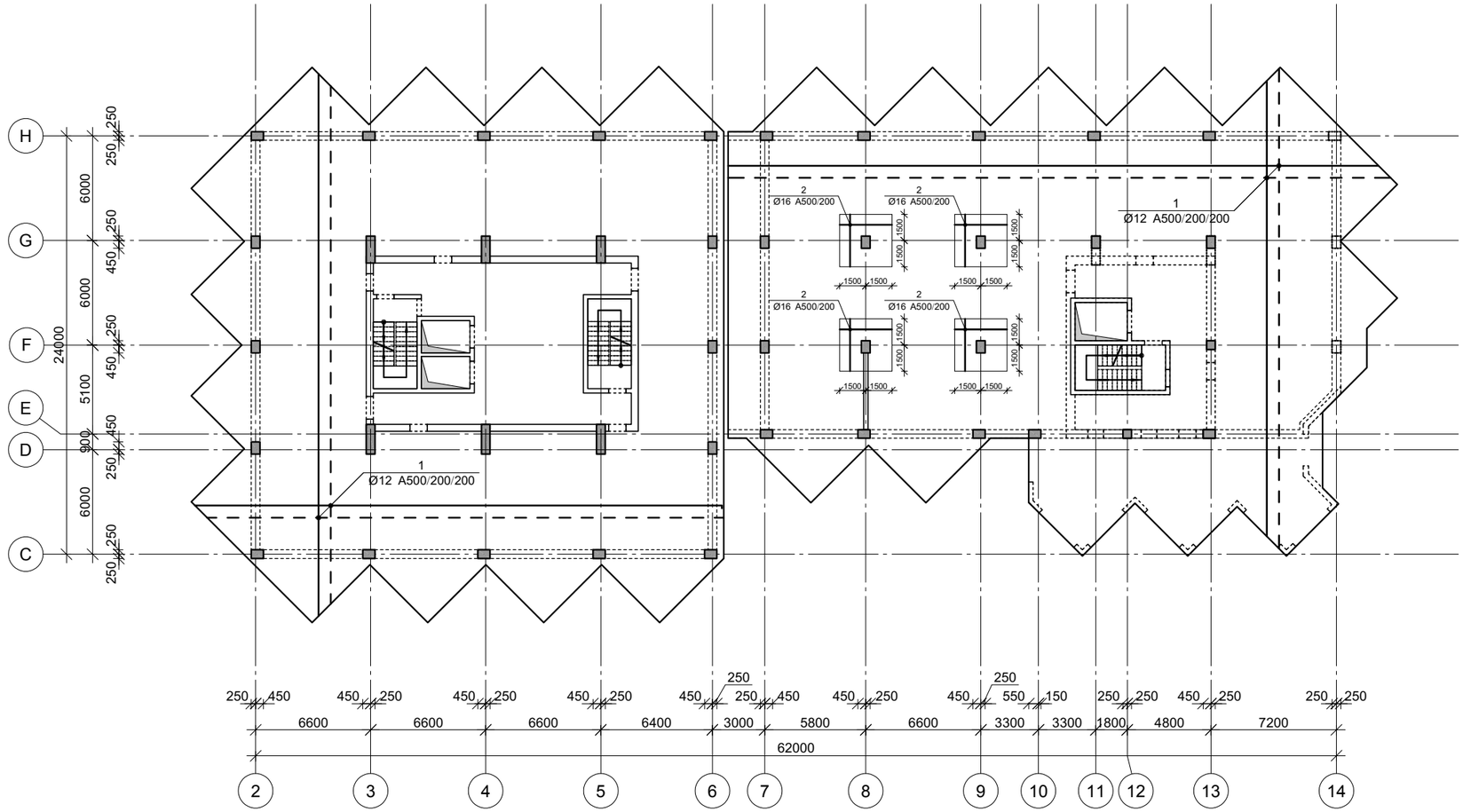

პროექტის დასახელება
მრავალფუნქციური კომპლექსი

პროექტის მისამართი
ქ. თბილისი, უნივერსიტეტის ქ. №2-ს ტერიტორიაზე (ს/კ 01.14.06.008.089; 01.14.06.008.349 და 01.14.06.008.350)

დამკვეთი
შ.პ.ს. "სითი დეველოფმენტ"

D ბლოკი

სტადია	თარიღი	განმარტება
მპ	2022 წ.	

დაკვეთის №

CAD DWG ფაილი

დირექტორი:

მთ. კონსტრუქტორი:

შეასრულა

შეამოწმა

საავტორო უფლებები

ნახაზის დასახელება

მონ. რ/ბ გადახურვის ფილის არმირება 27.10 ნიშნულზე

კ-6.06

A3

მრნ. რ/ბ გადახურვის ფილის არმირება 30.50 ნიშნულზე

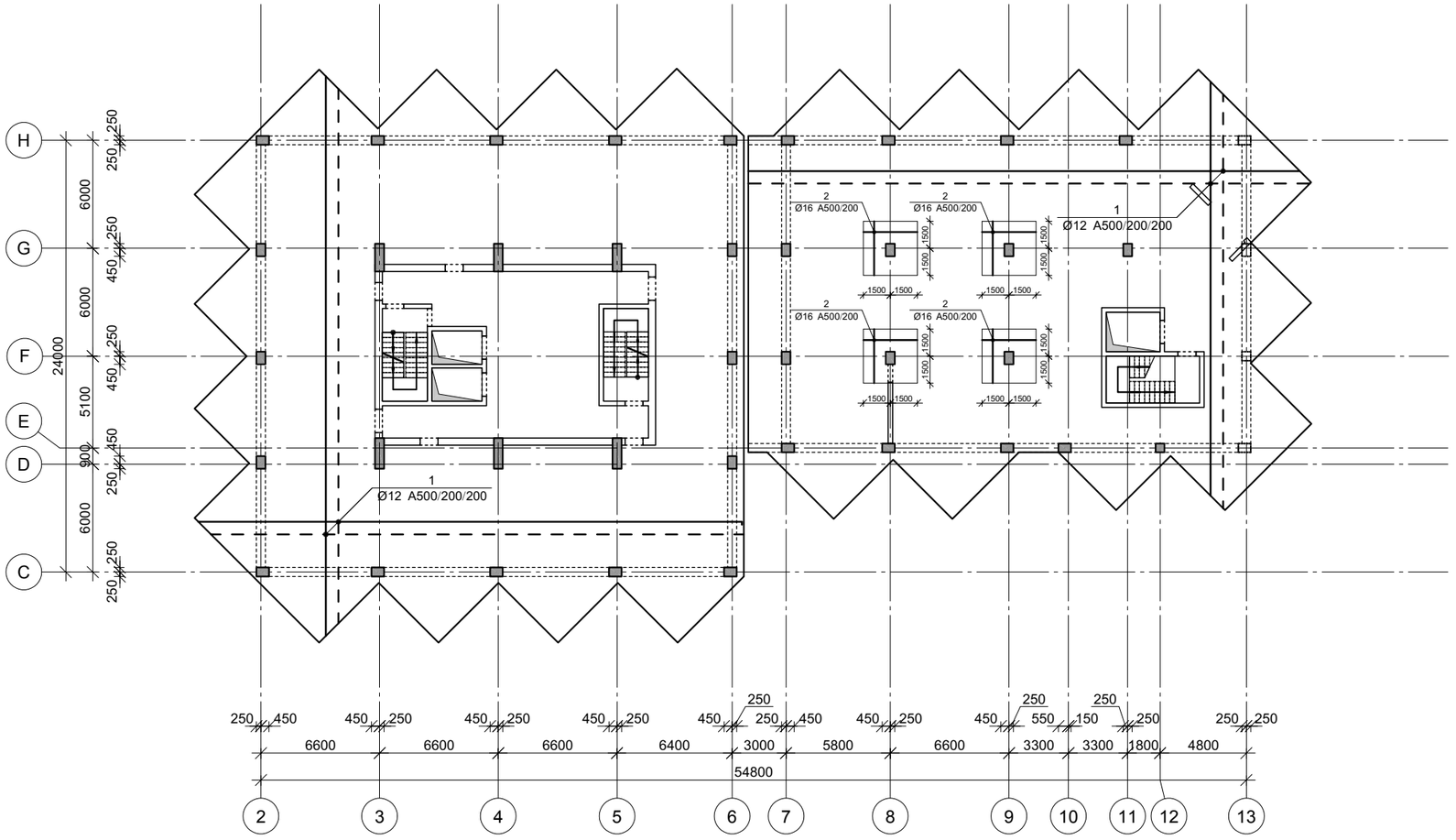

პროექტის დასახელება
მრავალფუნქციური კომპლექსი

პროექტის მისამართი
ქ. თბილისი, უნივერსიტეტის ქ. №2-ს ტერიტორიაზე (ს/კ 01.14.06.008.089; 01.14.06.008.349 და 01.14.06.008.350)

დამკვეთი
შ.პ.ს. "სითი დეველოფმენტ"

D ბლოკი

სტადია	მარილი	განმარტება
ვე	2022 წ.	

დაკვეთის №

CAD DWG ფაილი

დირექტორი:

მთ. კონსტრუქტორი:

შეასრულა

შეამოწმა

საპტორო უფლებები

ნახაზის დასახელება

მრნ. რ/ბ გადახურვის ფილის არმირება 30.50 ნიშნულზე

კ-6.07

A3

მრნ. რ/ბ გადახურვის ფილის არმირება 33.90 ნიშნულზე

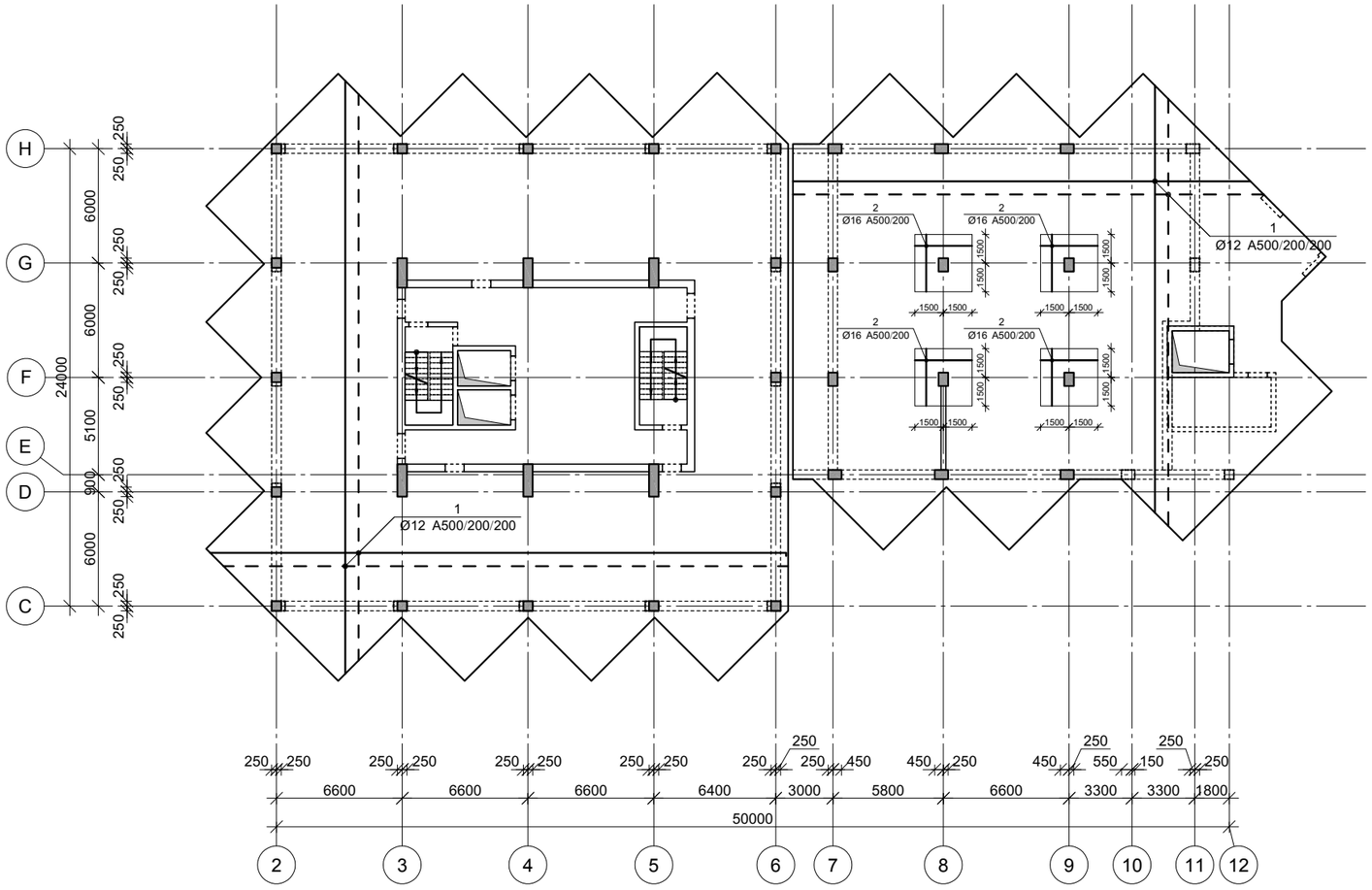

პროექტის დასახელება
მრავალფუნქციური კომპლექსი

პროექტის მისამართი
ქ. თბილისი, უნივერსიტეტის ქ. №2-ს ტერიტორიაზე (ს/კ 01.14.06.008.089; 01.14.06.008.349 და 01.14.06.008.350)

დამკვეთი
შ.პ.ს. "სითი დეველოფმენტ"

D ბლოკი

სტადია	თარიღი	განმარტება
მპ	2022 წ.	

დაკვეთის №

CAD DWG ფაილი

დირექტორი:

მთ. კონსტრუქტორი:

შეასრულა

შეამოწმა

საავტორო უფლებები

ნახაზის დასახელება

მრნ. რ/ბ გადახურვის ფილის არმირება 33.90 ნიშნულზე

კ-6.08

A3

მონ. რ/ბ გადახურვის ფილის არმირება 37.30 ნიშნულზე

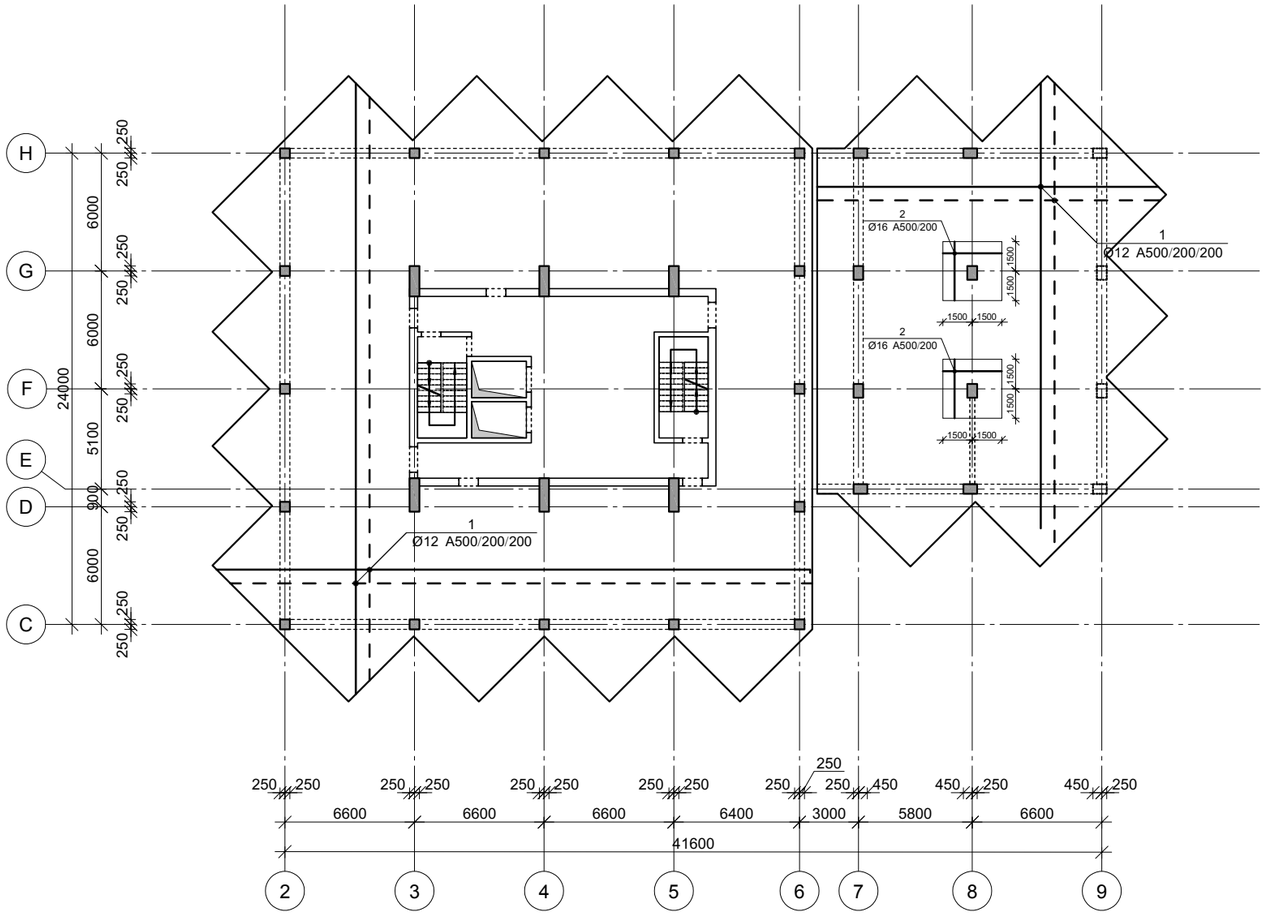

პროექტის დასახელება
მრავალფუნქციური კომპლექსი

პროექტის მისამართი
ქ. თბილისი, უნივერსიტეტის ქ. №2-ს ტერიტორიაზე (ს/კ 01.14.06.008.089; 01.14.06.008.349 და 01.14.06.008.350)

დამკვეთი
შ.პ.ს. "სითი დეველოფმენტ"

D ბლოკი

სტადია	ფარილი	განმარტება
მპ	2022 წ.	

დაკვეთის №

CAD DWG ფაილი

დირექტორი:

მთ. კონსტრუქტორი:

შეასრულა

შეამოწმა

საავტორო უფლებები

ნახაზის დასახელება

მონ. რ/ბ გადახურვის ფილის არმირება 37.30 ნიშნულზე

კ-6.09

A3

მრნ. რ/ბ გადახურვის ფილის არმირება 40.70 ნიშნულზე

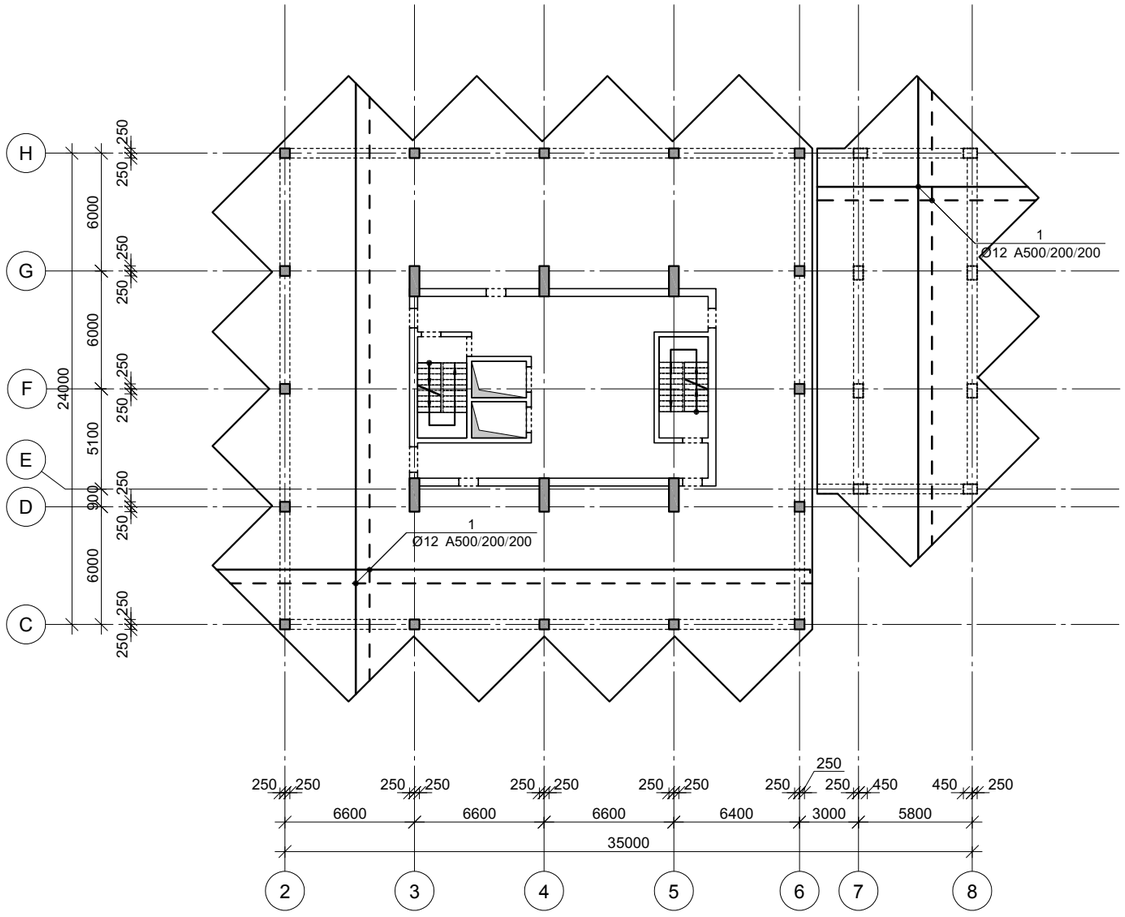

პროექტის დასახელება
მრავალფუნქციური კომპლექსი

პროექტის მისამართი
ქ. თბილისი, უნივერსიტეტის ქ. №2-ს ტერიტორიაზე (ს/კ 01.14.06.008.089; 01.14.06.008.349 და 01.14.06.008.350)

დამკვეთი
შ.პ.ს. "სითი დეველოფმენტ"

D ბლოკი

სტადია	ფარილი	განმარტება
მპ	2022 წ.	

დაკვეთის №

CAD DWG ფაილი

დირექტორი:

მთ. კონსტრუქტორი:

შეასრულა

შეამოწმა

საავტორო უფლებები

ნახაზის დასახელება

მრნ. რ/ბ გადახურვის ფილის არმირება 40.70 ნიშნულზე

კ-6.10

A3

მონ. რ/ბ გადახურვის ფილის არმირება 44.10 ნიშნულზე

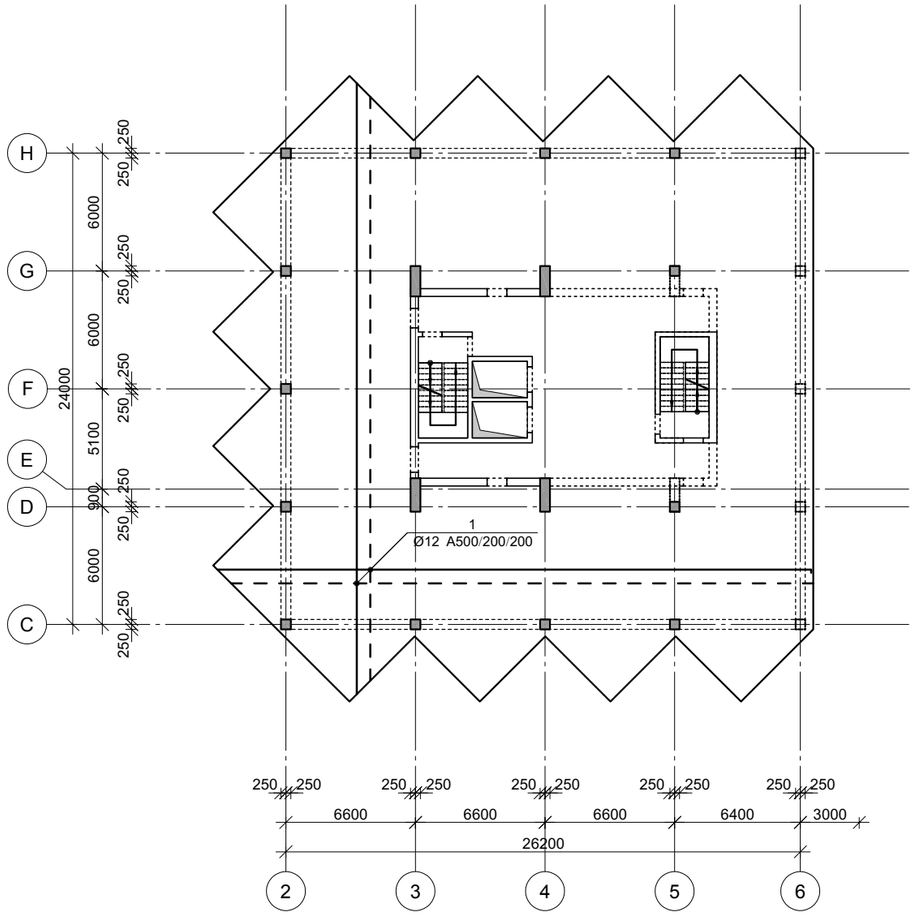

მონ. რ/ბ გადახურვის ფილის არმირება 47.50 ნიშნულზე

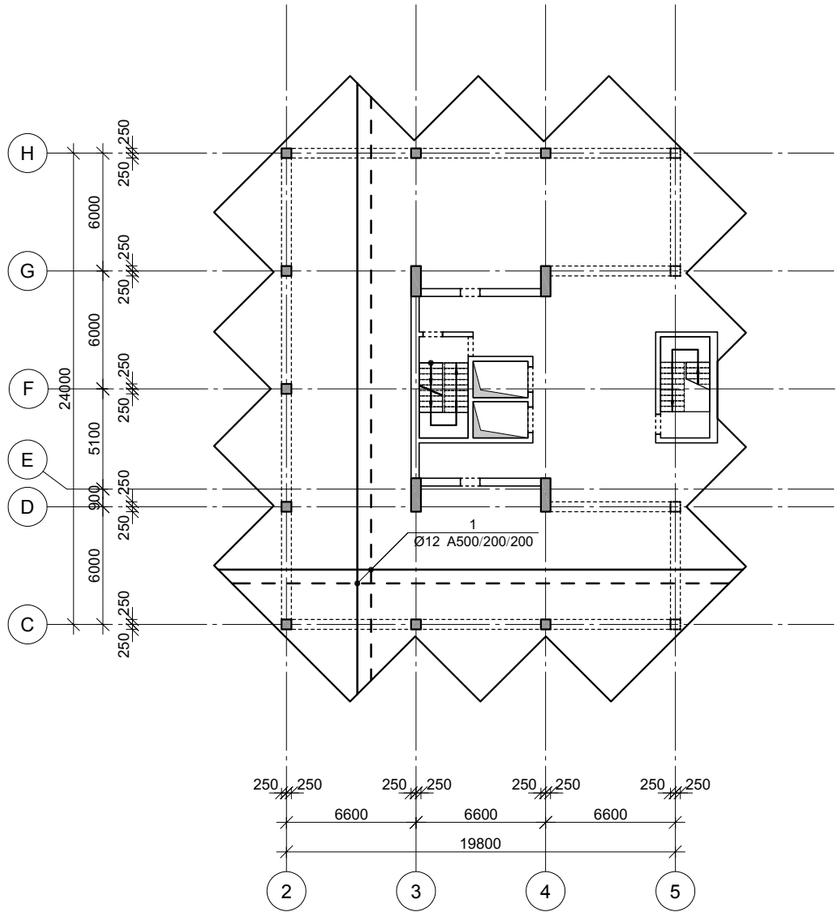

პროექტის დასახელება
მრავალფუნქციური კომპლექსი

პროექტის მისამართი
ქ. თბილისი, უნივერსიტეტის ქ. №2-ს ტერიტორიაზე (ს/კ 01.14.06.008.089; 01.14.06.008.349 და 01.14.06.008.350)

დამკვეთი
შ.პ.ს. "სითი დეველოფმენტ"

D ბლოკი

სტადია	ფარილი	განმარტება
ფპ	2022 წ.	

დაკვეთის №

CAD DWG ფაილი

დირექტორი:

მთ. კონსტრუქტორი:

შეასრულა

შეამოწმა

საავტორო უფლებები

ნახაზის დასახელება

მონ. რ/ბ გადახურვის ფილის არმირება 44.10 და 47.50 ნიშნულებზე

კ-6.11

A3

მონ. რ/ბ გადახურვის ფილის არმირება 50.90 ნიშნულზე

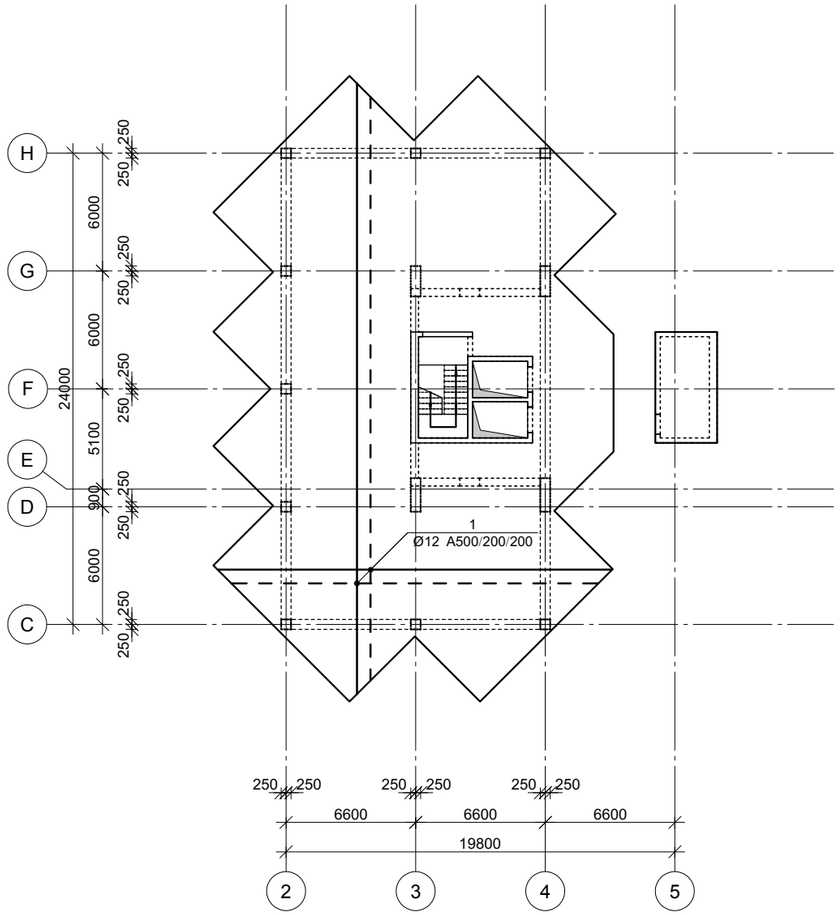

მონ. რ/ბ გადახურვის ფილის არმირება 54.30 ნიშნულზე

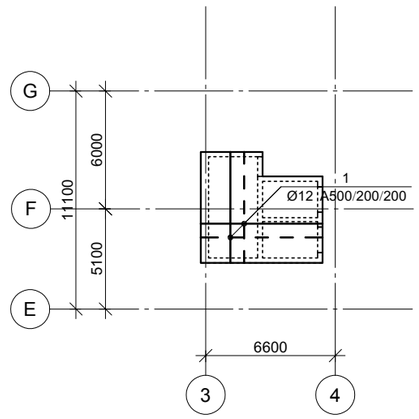

პროექტის დასახელება
მრავალფუნქციური კომპლექსი

პროექტის მისამართი
ქ. თბილისი, უნივერსიტეტის ქ. №2-ს ტერიტორიაზე (ს/კ 01.14.06.008.089; 01.14.06.008.349 და 01.14.06.008.350)

დამკვეთი
შ.პ.ს. "სითი დეველოფმენტ"

D ბლოკი

სტადია	თარიღი	განმარტება
მპ	2022 წ.	

დაკვეთის №

CAD DWG ფაილი

დირექტორი:

მთ. კონსტრუქტორი:

შეასრულა

შეამოწმა

საავტორო უფლებები

ნახაზის დასახელება

მონ. რ/ბ გადახურვის ფილის არმირება 50.90 და 54.30 ნიშნულებზე

კ-6.12

A3

მონ. რ/ბ შარული რიგელის არმირების დეტალი

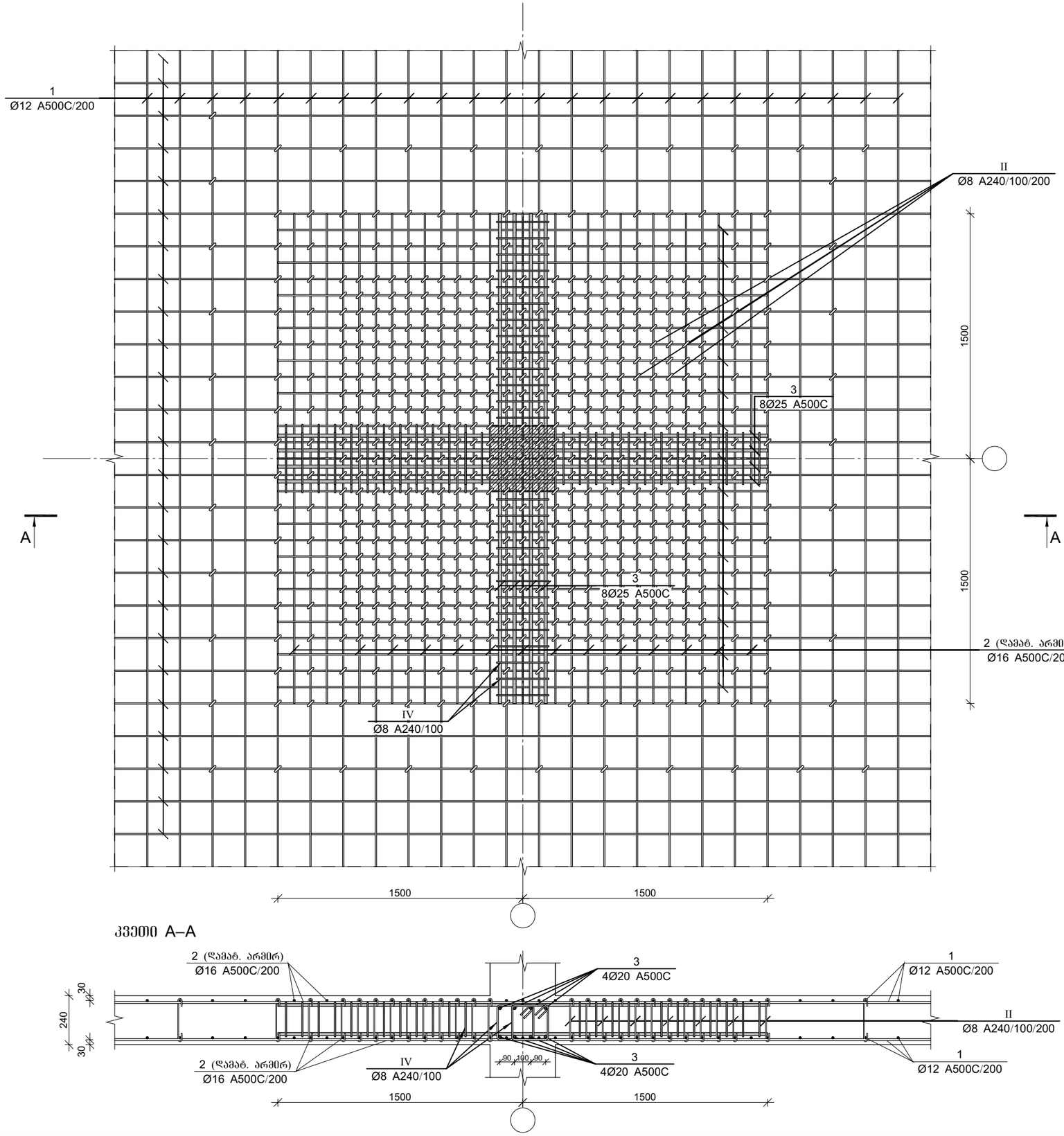

კვეთი A–A

პროექტის დასახელება
მრავალფუნქციური კომპლექსი

პროექტის მისამართი
ქ. თბილისი, უნივერსიტეტის ქ. №2-ს ტერიტორიაზე (ს/კ 01.14.06.008.089; 01.14.06.008.349 და 01.14.06.008.350)

დამკვეთი
შ.პ.ს. "სითი დეველოფმენტ"

D ბლოკი

სტადია	ეტაპი	განმარტება
ვე	2022 წ.	

დაკვეთის №

CAD DWG ფაილი

დირექტორი:

მთ. კონსტრუქტორი:

შესრულა

შემოწმება

საპეტორო უფლებები

ნახაზის დასახელება

მონ. რ/ბ შარული რიგელის არმირების დეტალი

კ-6.13

A3

ფილის არმირების ფრაგმენტი

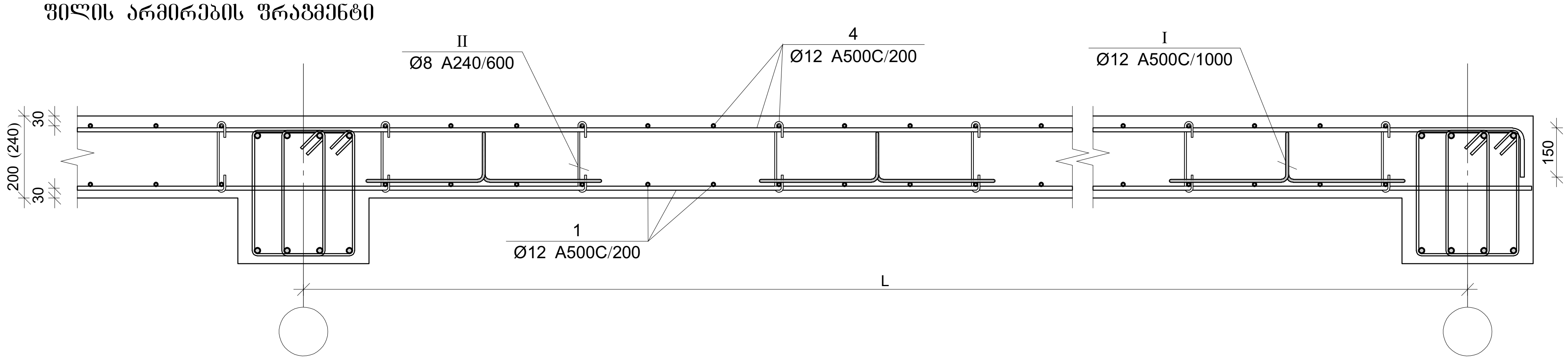

კვეთი 1–1

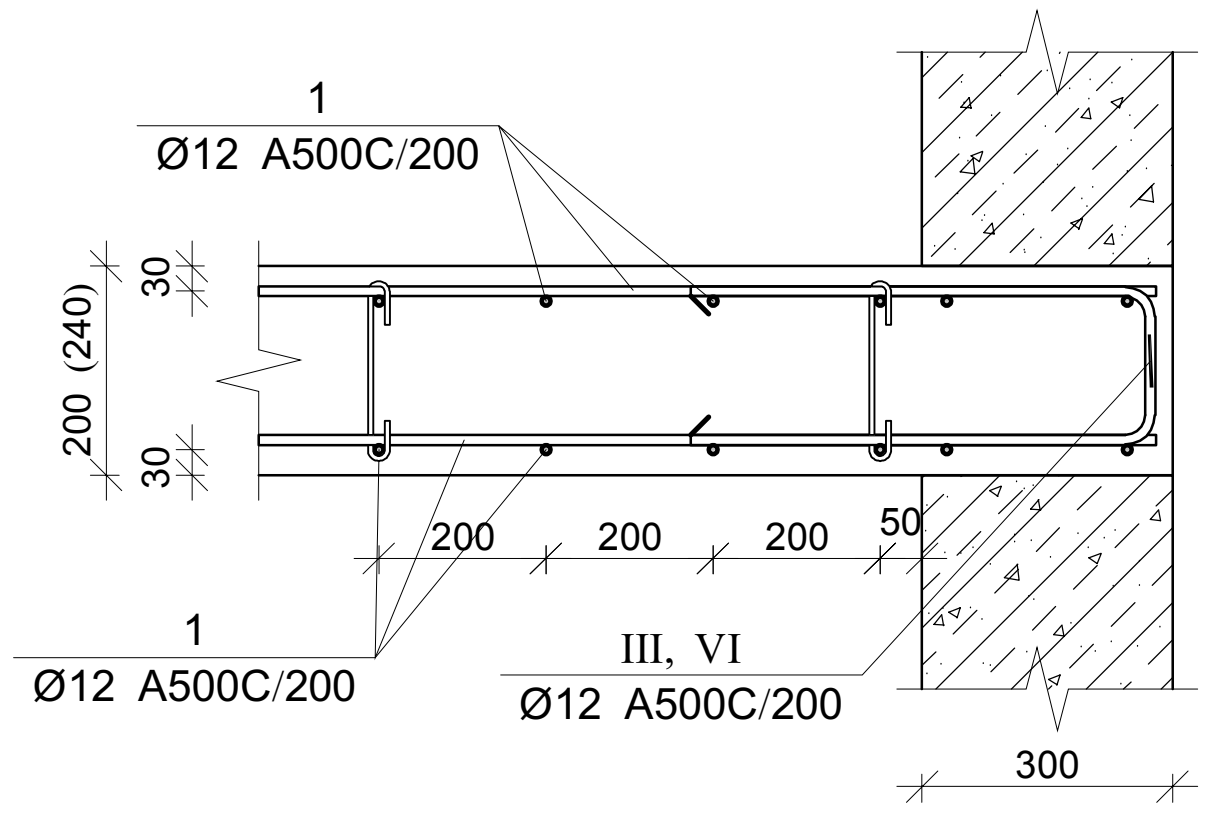

პოზ.	Ø [მმ.]	ესკიზი [მმ.]	სიგრძე [მმ.]
I	Ø12	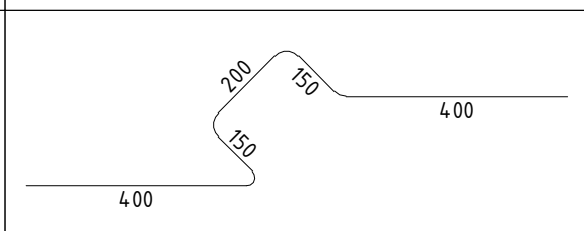	1300
II	Ø8	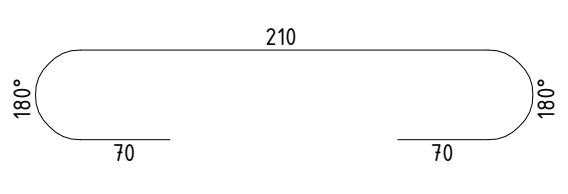	350
III	Ø12	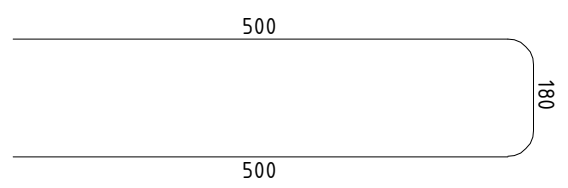	1180
IV	Ø8	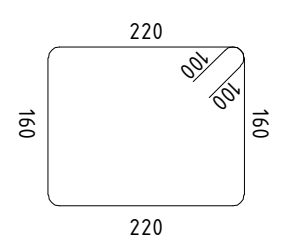	960

მონ. რ/ბ გადახურვის ფილების ჯამური სპეციფიკაცია

არმატურის სპეციფიკაცია					არმატურის ამოკრეფა					ბეტონი B 35
პოზ. №	Ø	L მმ.	n ცალი	Ln მ.	Ø	∑ Ln მ.	ერთი მეტრის წონა კგ.	წონა კგ. A240	წონა კგ. A500C	V; მ³
1	2	3	4	5	6	7	8	9	10	11
1	12 A500C	-	-	582373.80	8 A240	47984.51	0.39	18933.97		5474.00
2	16 A500C	-	-	171596.56	12 A500C	641377.60	0.89		569425.40	
3	25 A500C	3000	1440	4320.00	16 A500C	171596.56	1.58		270837.69	
I	12 A500C	1300	23966	31155.80	25 A500C	4320.00	3.85		16646.55	
II	8 A240	350	124262	43491.71						
III	12 A500C	1180	23600	27848.00						
IV	8 A240	960	4680	4492.80						
							∑	18933.97	856909.64	5474.00
						n= 1		18933.97	856909.64	5474.00
									160.00	კგ/მ³

პროექტის დასახელება
მრავალფუნქციური კომპლექსი

პროექტის მისამართი
ქ. თბილისი, უნივერსიტეტის ქ. №2-ს ტერიტორიაზე (ს/კ 01.14.06.008.089; 01.14.06.008.349 და 01.14.06.008.350)

დამკვეთი
შ.პ.ს. "სითი დეველოპმენტ"

D ბლოკი

სტადია	თარიღი	განმარტება
მპ	2022 წ.	

დამკვეთის №

CAD DWG ფაილი

დირექტორი:

მთ. კონსტრუქტორი:

შეასრულა

შეამოწმა

საავტორო უფლებები

ნახაზის დასახელება

მონ. რ/ბ გადახურვის ფილის არმირების ფრაგმენტი და სპეციფიკაცია

კ-6.14

A3

ფილის ქვედა შრის არმატურების გადაბმის დეტალი

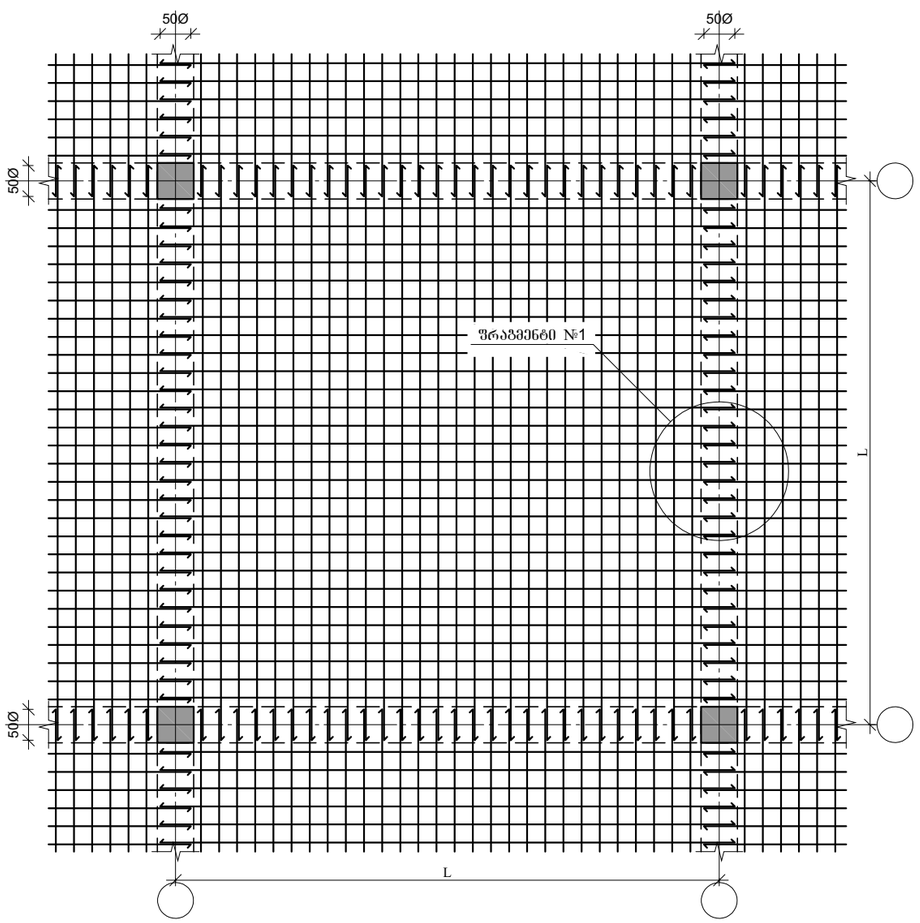

ფილის გედა შრის არმატურების გადაბმის დეტალი

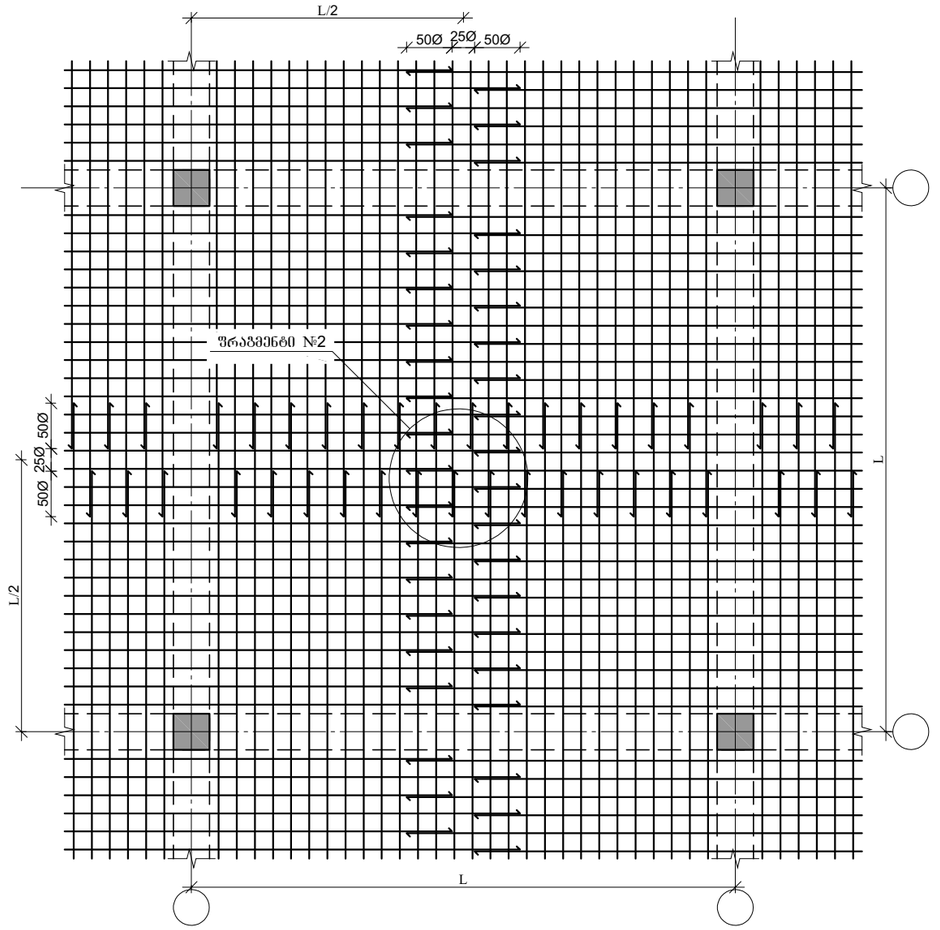

გადახურვის ფილაში ღიობის მოწყობის დეტალი

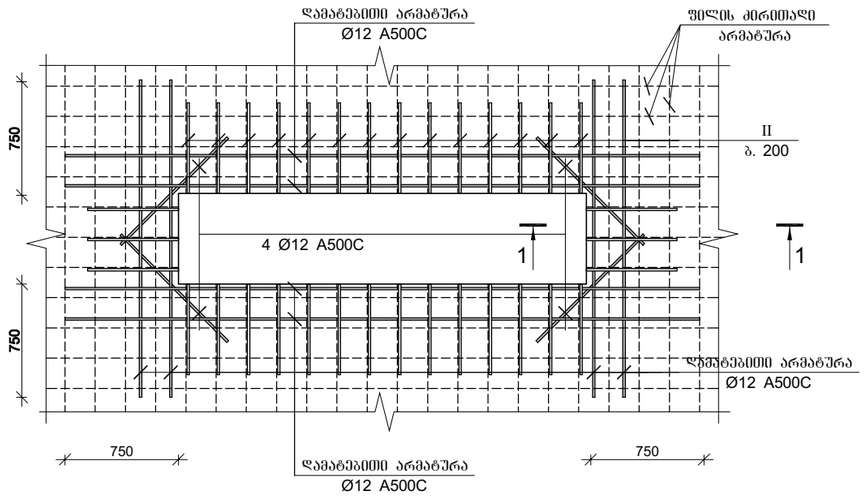

შრაგმენტი №1

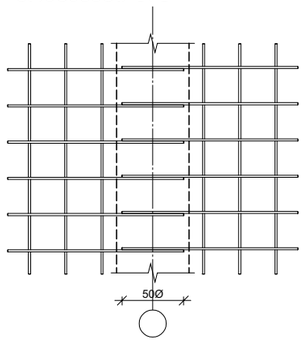

შრაგმენტი №2

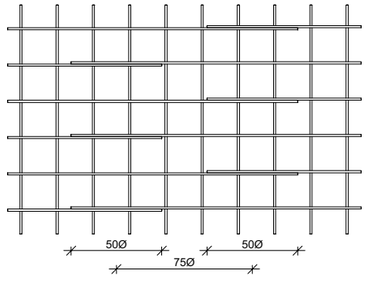

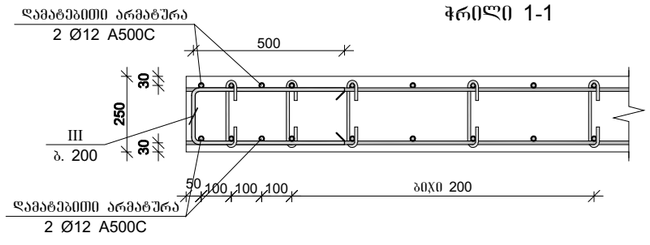

ჭრილი 1-1

პროექტის დასახელება
მრავალფუნქციური კომპლექსი

პროექტის მისამართი
ქ. თბილისი, უნივერსიტეტის ქ. №2-ს ტერიტორიაგე (ს/კ 01.14.06.008.089; 01.14.06.008.349 და 01.14.06.008.350)

დამკვეთი
შ.პ.ს. "სითი დეველოფმენტ"

D ბლოკი

სტადია	მარილი	განმარტება
მპ	2022 წ.	

დაკვეთის №

CAD DWG ფაილი

დირექტორი:

მთ. კონსტრუქტორი:

შესრულა

შეამოწმა

საავტორო უფლებები

ნახაზის დასახელება

გადახურვის ფილაში არმატურის გადაღებით გადაბმის და ღიობის მოწყობის დეტალები

კ-6.15

A3

კიბე №1-ის საყალიბო ჭრილი A–A

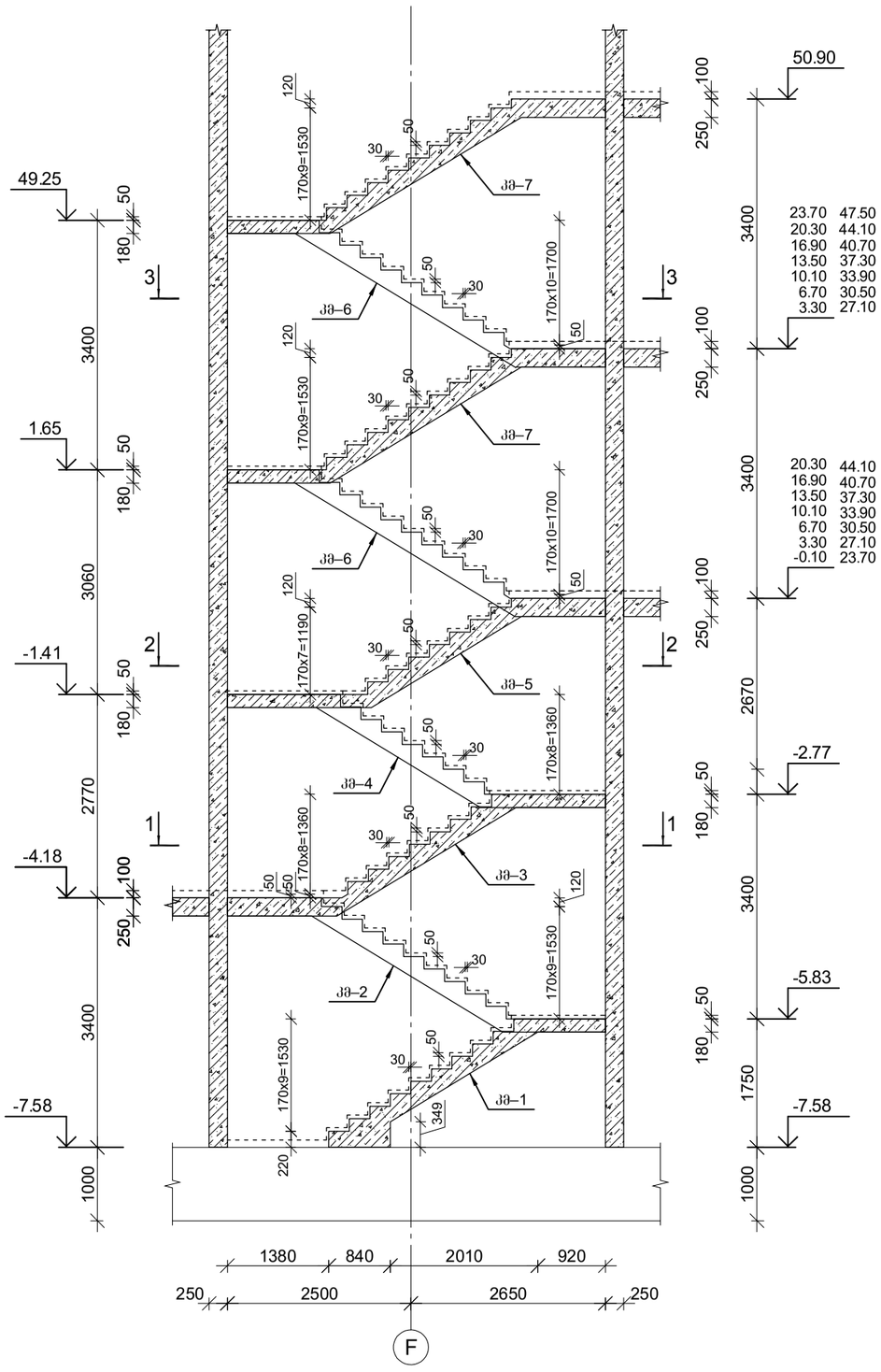

კიბე №1-ის საყალიბე გეგმა ჭრილი 1–1

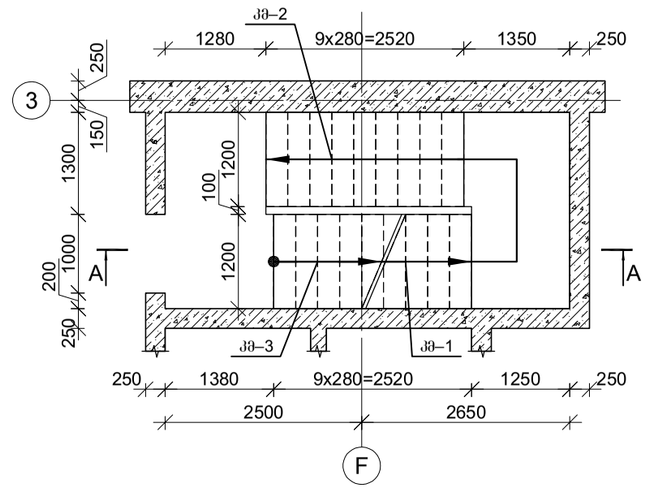

კიბე №1-ის საყალიბე გეგმა ჭრილი 2–2

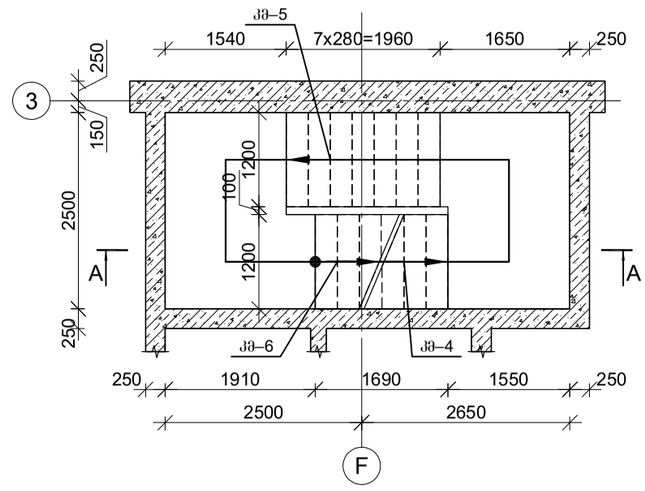

კიბე №1-ის საყალიბე გეგმა ჭრილი 3–3

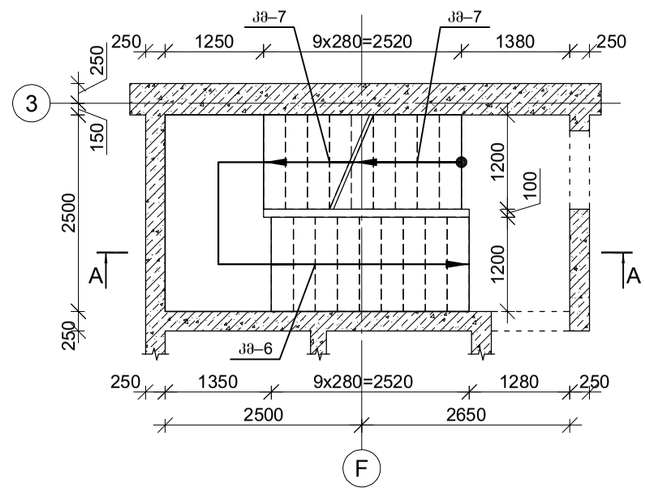

	პროექტის დასახელება **მრავალფენიანი კომპლექსი** ქ. თბილისში, ზნაურის ქუჩის ქ. №2-ს მიმდებარედ (ს/კ 01.14.06.008.089; 01.14.06.008.349 და 01.14.06.008.350)
	დამკვეთი შპს "ციონი დეველოპმენტ"
	D ბლოკი
	სტადია: ტიპური: განაცხადზე ვერ: 2022 წ.
	დამკვეთის № CAD DWG ფაილი
	ფირმის დასახელება:
	ავტ. კოლექტივის ხელმძღვანელი: შემსრულებელი შესრულების თარიღი სამუშაო ტერიტორიის ადგილმდებარეობა ნახაზის დასახელება მონ. რკ/ბ კიბე №1-ის საყალიბე ჭრილები და ჭრილი
	ნახაზის № კ-7.01
	ფორმატი A3

მონ. რ/ბ კიბე №1-ის კიბის მარშის კმ–1-ის არმირება

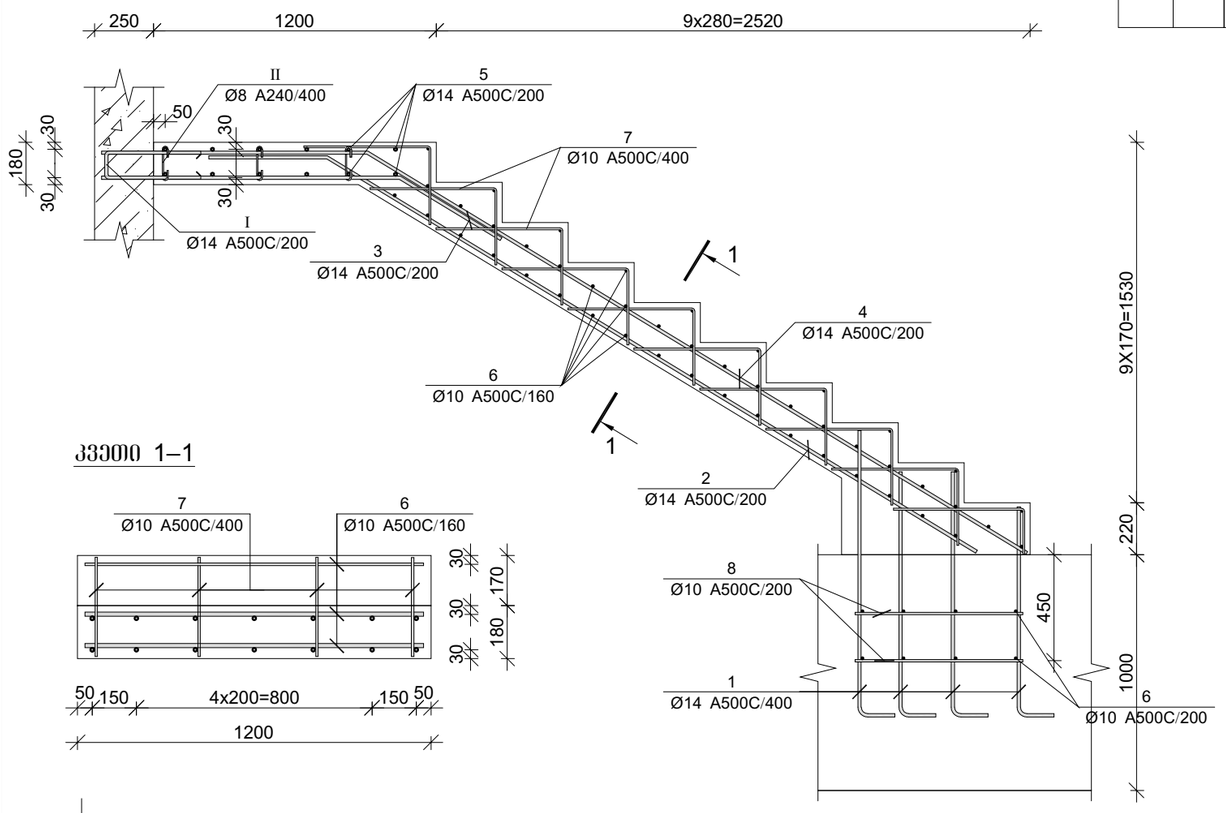

კვეთი 1–1

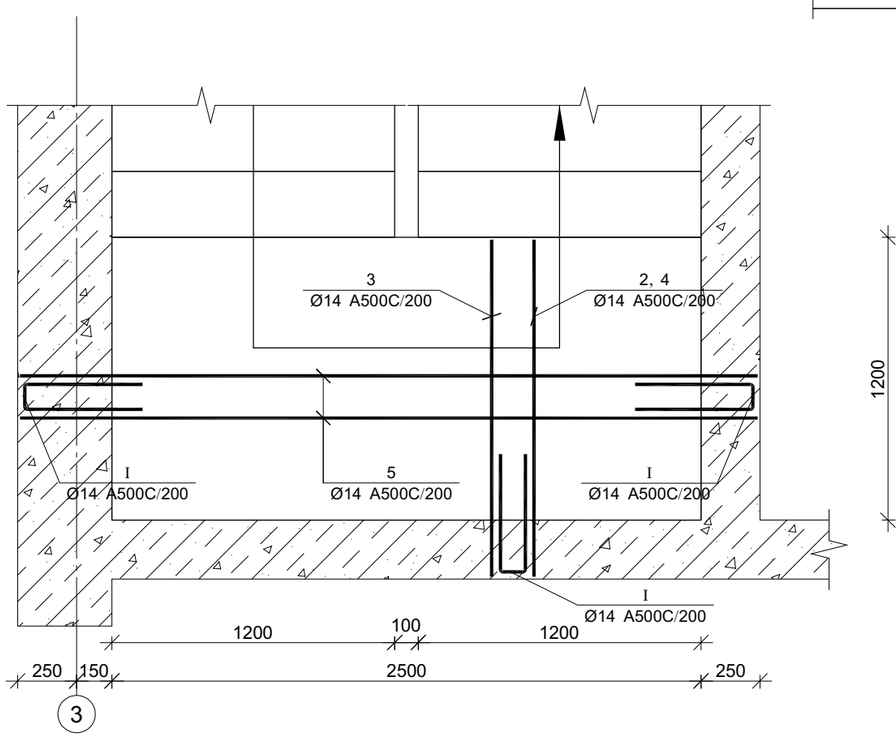

პოზ.	Ø [მმ.]	ესკიზი [მმ.]	სიგრძე [მმ.]
⑧	Ø10	700	700

პოზ.	Ø [მმ.]	ესკიზი [მმ.]	სიგრძე [მმ.]
①	Ø14	100, 1000	1100
②	Ø14	500, 149°, 3200	3700
③	Ø14	1350, 149°, 500	1850
④	Ø14	1100, 149°, 3300	4400
⑤	Ø14	3000	3000
⑥	Ø10	1150	1150
⑦	Ø10	530, 310	840
Ⅰ	Ø14	500, 100, 500	1100
Ⅱ	Ø8	140, 180°, 180°, 65, 65	270

პროექტის დასახელება
მრავალფუნქციური კომპლექსი

პროექტის მისამართი
ქ. თბილისი, უნივერსიტეტის ქ. №2-ს ტერიტორიაზე (ს/კ 01.14.06.008.089; 01.14.06.008.349 და 01.14.06.008.350)

დამკვეთი
შ.პ.ს. "სითი დეველოფმენტ"

D ბლოკი

სტადია	თარიღი	განმარტება
მპ	2022 წ.	

დაკვეთის №

CAD DWG ფაილი

დირექტორი:

მთ. კონსტრუქტორი:

შესრულა

შეამოწმა

საპატრო უფლებები

ნახაზის დასახელება

მონ. რ/ბ კიბე №1-ის
კიბის მარშის კმ–1-ის არმირება

Ჯ-7.02

A3

მონ. რ/ბ კიბე №1-ის კიბის მარშის კმ–2-ის არმირება

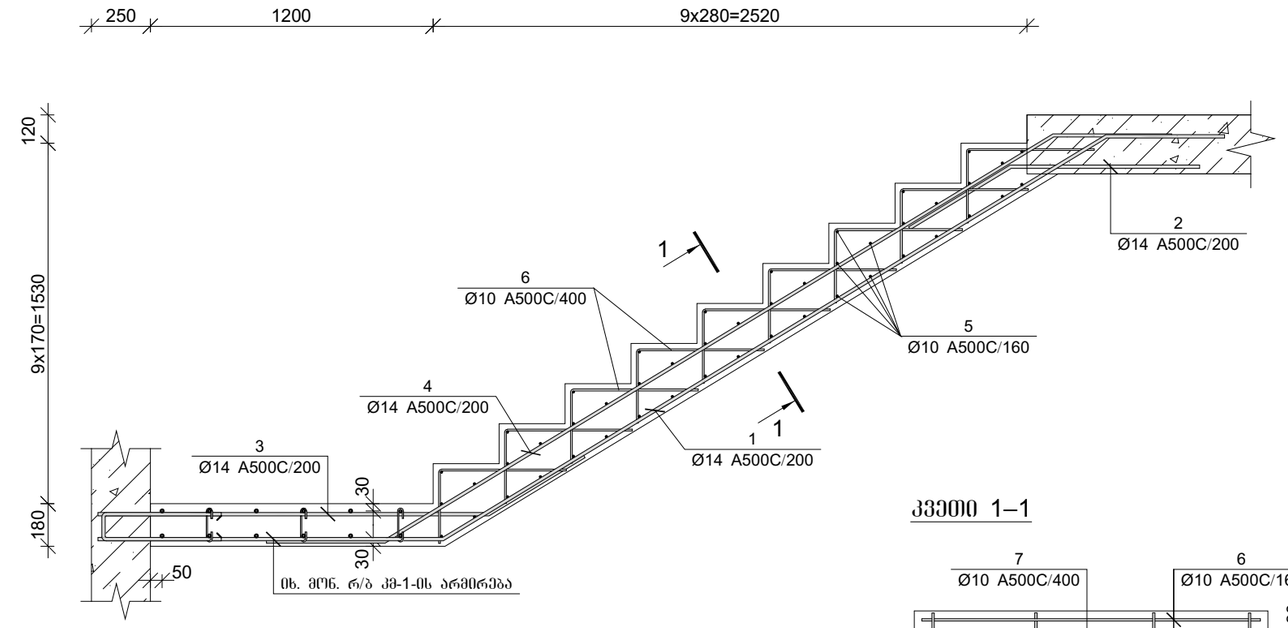

კვეთი 1–1

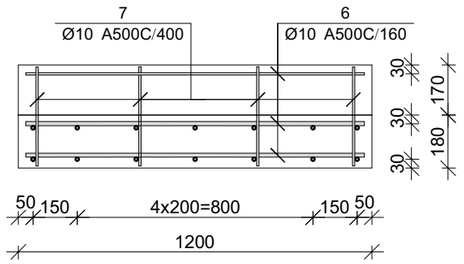

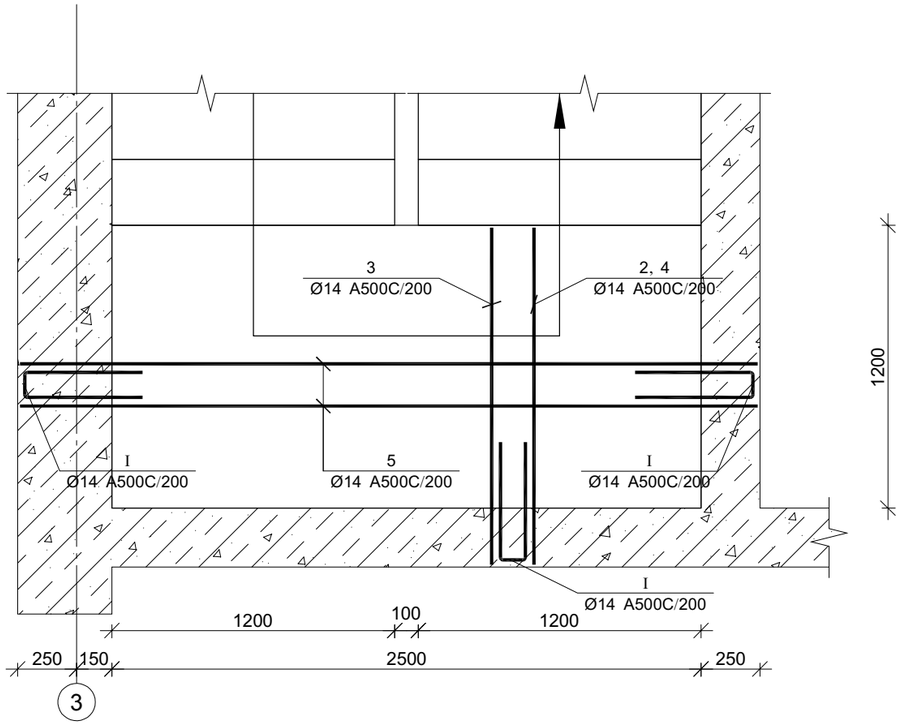

პოზ.	Ø [მმ.]	ესკიზი [მმ.]	სიგრძე [მმ.]
①	Ø14	500, 149°, 3300, 1460, 149°	5260
②	Ø14	800, 500, 149°	1300
③	Ø14	1700, 149°, 500	2200
④	Ø14	500, 149°, 3300, 500, 149°	4300
⑤	Ø10	1150	1150
⑥	Ø10	530, 310	840

პროექტის დასახელება
მრავალფუნქციური კომპლექსი

პროექტის მისამართი
ქ. თბილისი, უნივერსიტეტის ქ. №2-ს ტერიტორიაზე (ს/კ 01.14.06.008.089; 01.14.06.008.349 და 01.14.06.008.350)

დამკვეთი
შ.პ.ს. "სითი დეველოფმენტ"

D ბლოკი

სტადია	თარიღი	განმარტება
მპ	2022 წ.	

დაკვეთის №

CAD DWG ფაილი

დირექტორი:

მთ. კონსტრუქტორი:

შესრულა

შეამოწმა

საპატრო უფლებები

ნახაზის დასახელება

მონ. რ/ბ კიბე №1-ის
კიბის მარშის კმ–2-ის არმირება

კ-7.03

A3

მონ. რ/ბ კიბე №1-ის კიბის მარშის კმ–3-ის არმირება

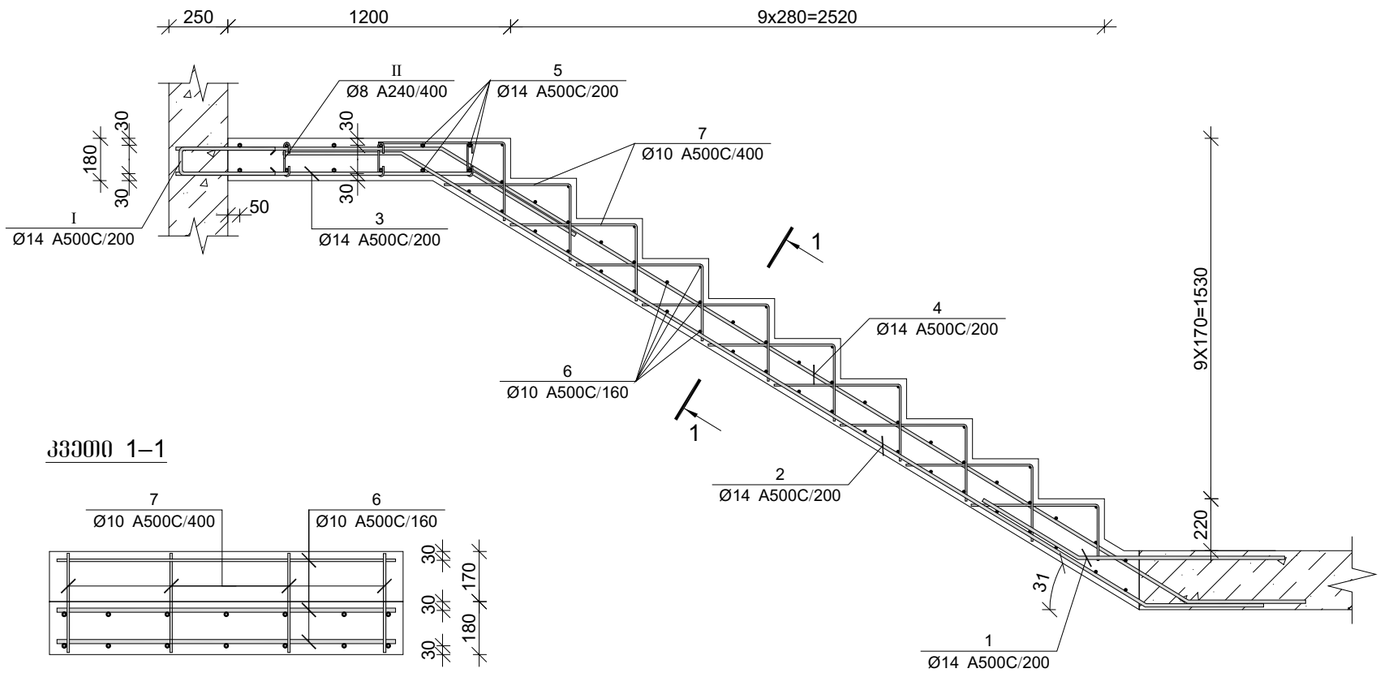

კვეთი 1–1

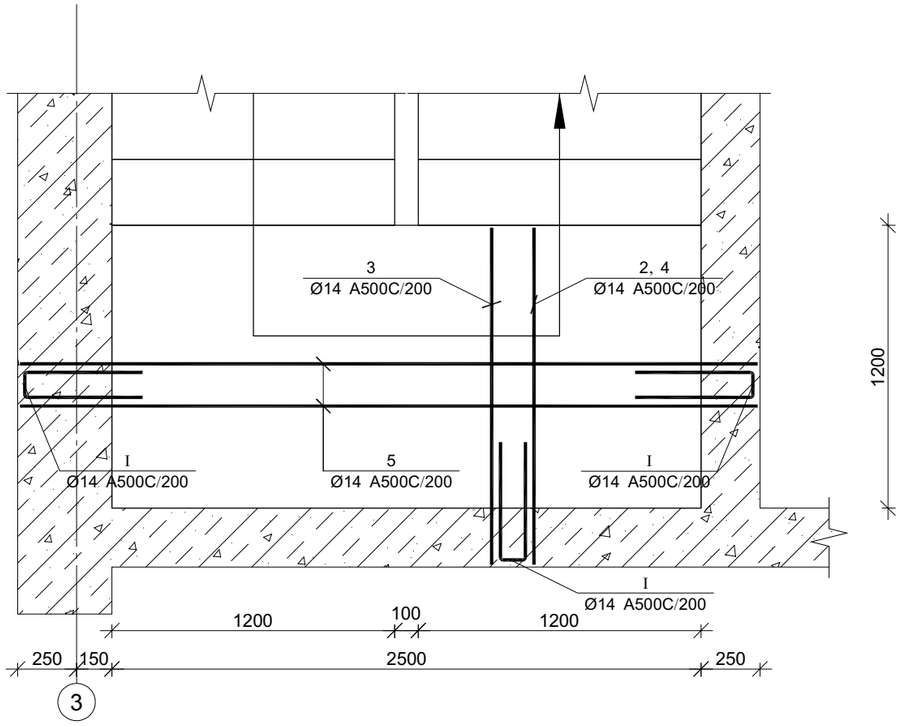

პოზ.	Ø [მმ.]	ესკიზი [მმ.]	სიგრძე [მმ.]
①	Ø14	500 149° 800	1300
②	Ø14	500 149° 3700 149° 500	4700
③	Ø14	1250 149° 500	1750
④	Ø14	1100 149° 3700 149° 500	5300
⑤	Ø14	3000	3000
⑥	Ø10	1150	1150
⑦	Ø10	530 310	840
Ⅰ	Ø14	500 100 500	1100
Ⅱ	Ø8	140 180° 180° 65 65	270

პროექტის დასახელება
მრავალფუნქციური კომპლექსი

პროექტის მისამართი
ქ. თბილისი, უნივერსიტეტის ქ. №2-ს ტერიტორიაზე (ს/კ 01.14.06.008.089; 01.14.06.008.349 და 01.14.06.008.350)

დამკვეთი
შ.პ.ს. "სითი დეველოფმენტ"

D ბლოკი

სტადია	მარილი	განმარტება
მპ	2022 წ.	

დაკვეთის №

CAD DWG ფაილი

დირექტორი:

მთ. კონსტრუქტორი:

შეასრულა

შეამოწმა

საპეტრო უფლებები

ნახაზის დასახელება

მონ. რ/ბ კიბე №1-ის
კიბის მარშის კმ–3-ის არმირება

კ-7.04

A3

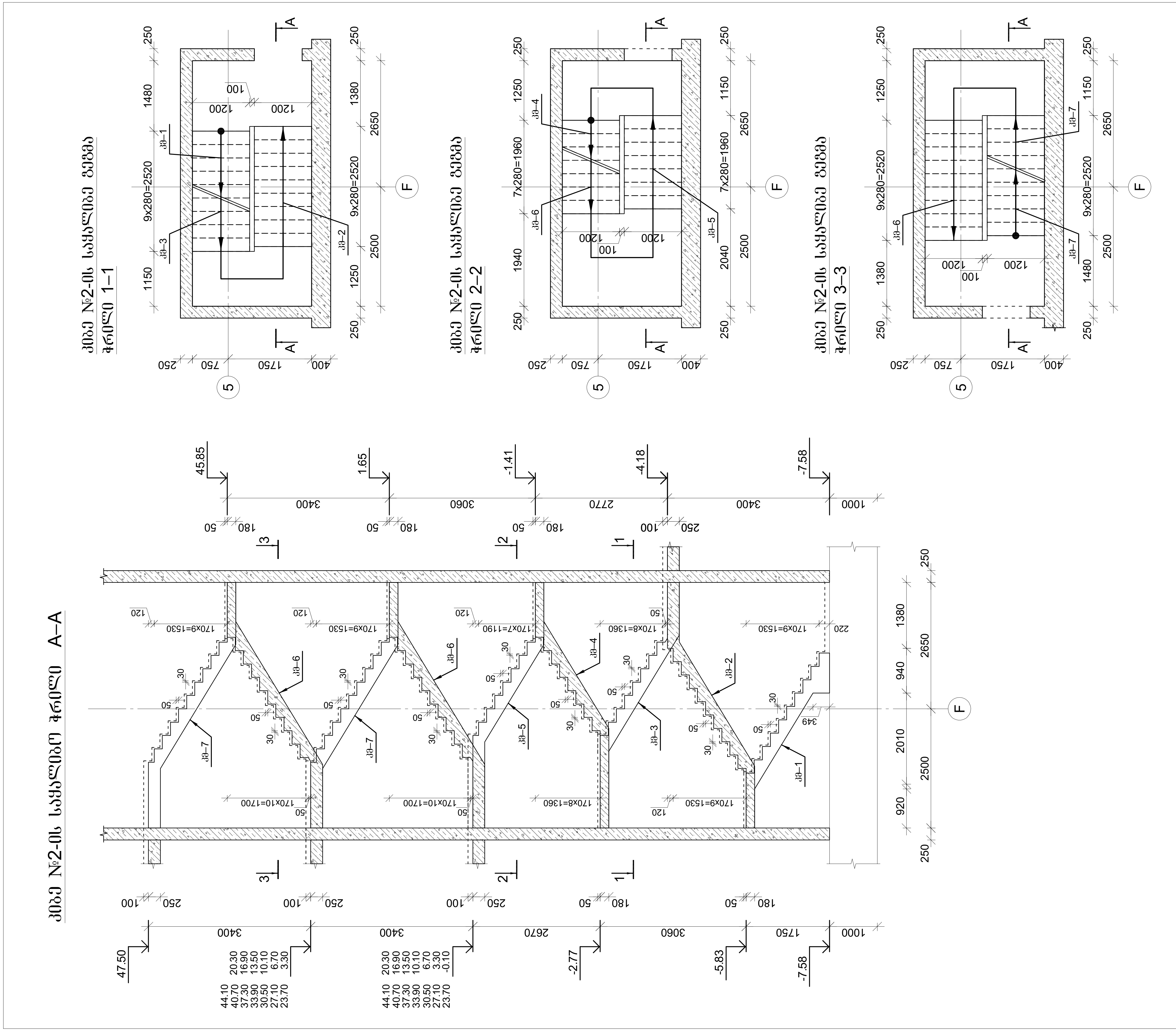

პროექტის დასახელება
მრავალფუნქციური კომპლექსი

პროექტის მისამართი
ქ. თბილისი, უნივერსიტეტის ქ. №2-ს ტერიტორიაზე (ს/კ 01.14.06.008.089; 01.14.06.008.349 და 01.14.06.008.350)

დამკვეთი
შ.პ.ს. "სითი დეველოპმენტ"

D ბლოკი

სტადია	თარიღი	განმარტება
მპ	2022 წ.	

დამკვეთის №

CAD DWG ფაილი

დირექტორი:

მთ. კონსტრუქტორი:

შეასრულა

შეამოწმა

საავტორო უფლებები

ნახაზის დასახელება

მონ. რ/ბ კიბე №2-ის საყალიბე გეგმები და ჭრილი

კ-7.05

A3

მონ. რ/ბ კიბე №2-ის კიბის მარშის კმ–1-ის არმირება

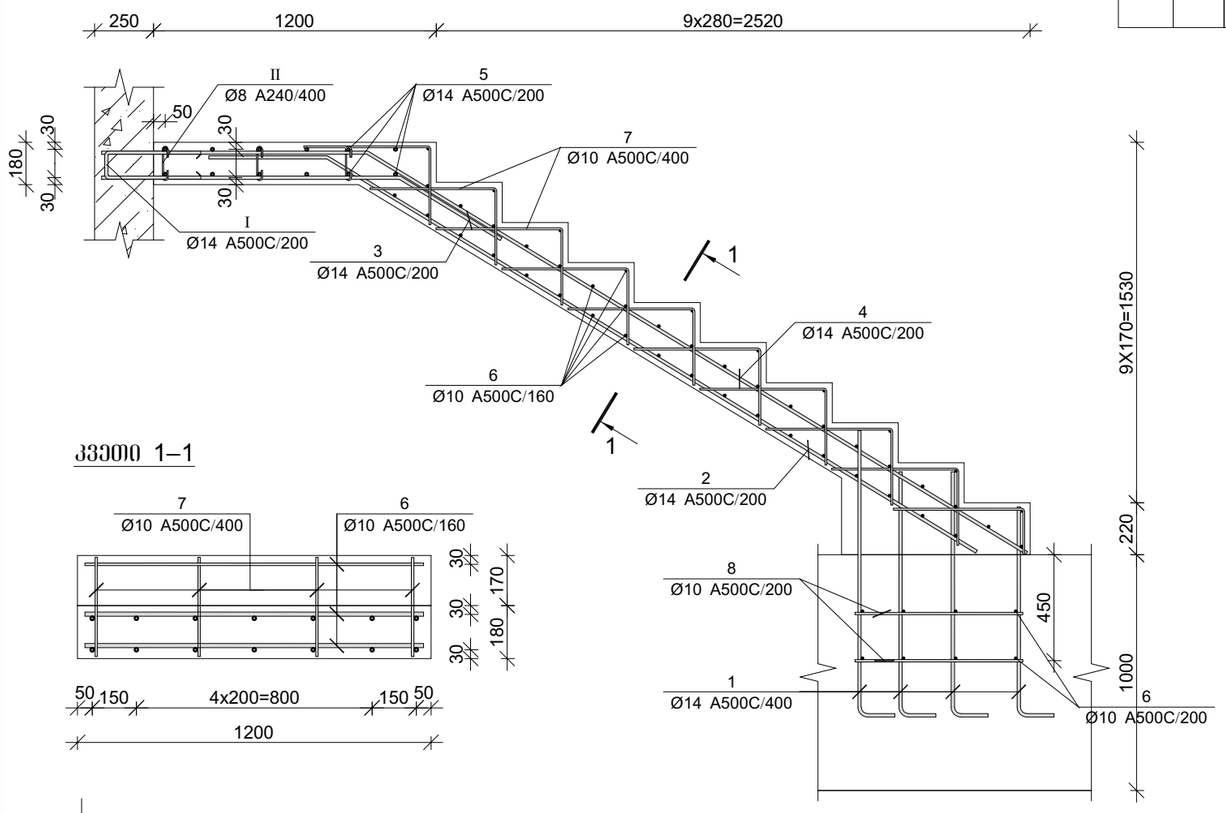

კვეთი 1–1

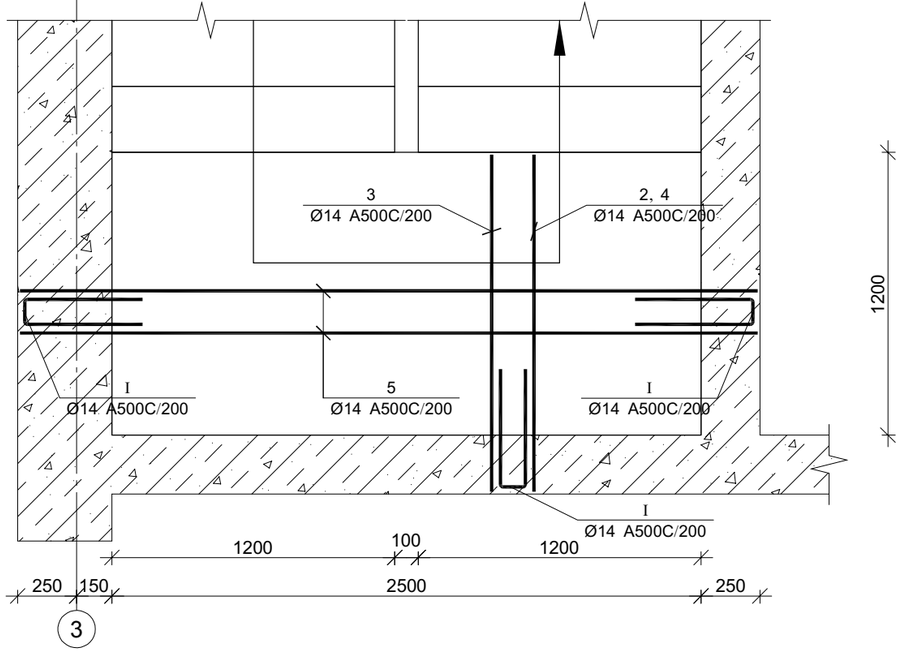

პოზ.	Ø [მმ.]	ესკიზი [მმ.]	სიგრძე [მმ.]
⑧	Ø10	700	700

პოზ.	Ø [მმ.]	ესკიზი [მმ.]	სიგრძე [მმ.]
①	Ø14	100, 1000	1100
②	Ø14	500, 149°, 3200	3700
③	Ø14	1350, 149°, 500	1850
④	Ø14	1100, 149°, 3300	4400
⑤	Ø14	3000	3000
⑥	Ø10	1150	1150
⑦	Ø10	530, 310	840
Ⅰ	Ø14	500, 100, 500	1100
Ⅱ	Ø8	140, 180°, 180°, 65, 65	270

პროექტის დასახელება
მრავალფუნქციური კომპლექსი

პროექტის მისამართი
ქ. თბილისი, უნივერსიტეტის ქ. №2-ს ტერიტორიაზე (ს/კ 01.14.06.008.089; 01.14.06.008.349 და 01.14.06.008.350)

დამკვეთი
შ.პ.ს. "სითი დეველოფმენტ"

D ბლოკი

სტადია	თარიღი	განმარტება
მპ	2022 წ.	

დაკვეთის №

CAD DWG ფაილი

დირექტორი:

მთ. კონსტრუქტორი:

შესრულა

შეამოწმა

საპატრო უფლებები

ნახაზის დასახელება

მონ. რ/ბ კიბე №2-ის
კიბის მარშის კმ–1-ის არმირება

კ-7.06

A3

მონ. რ/ბ კიბე №2-ის კიბის მარშის კმ–2-ის არმირება

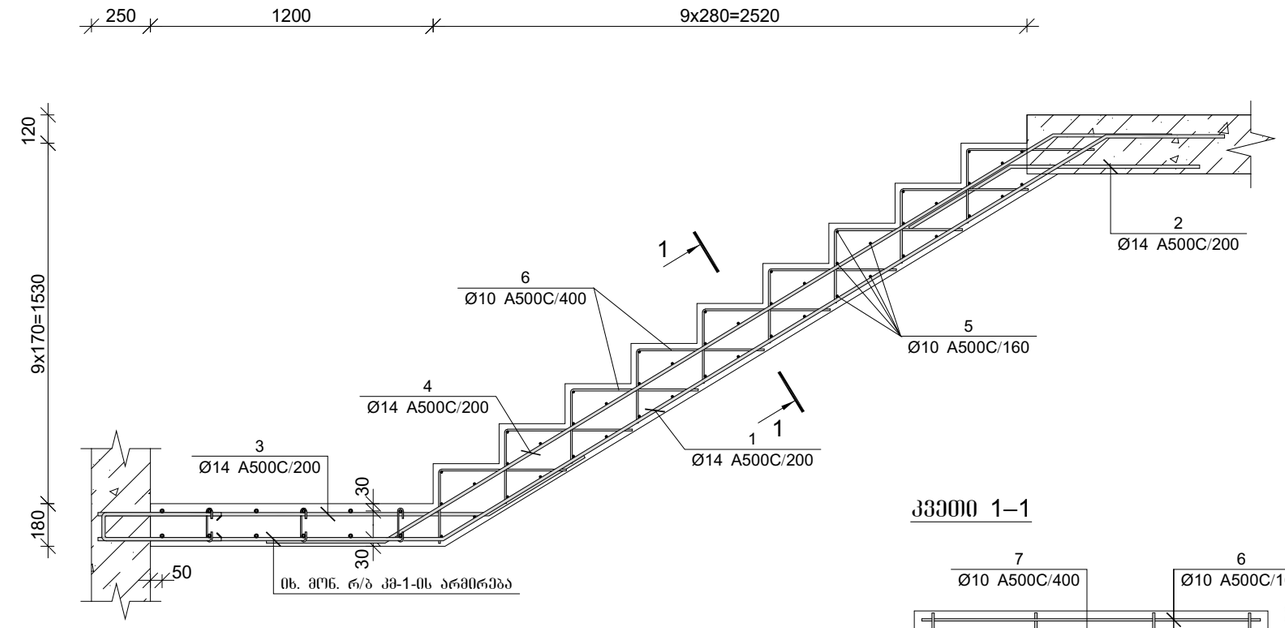

კვეთი 1–1

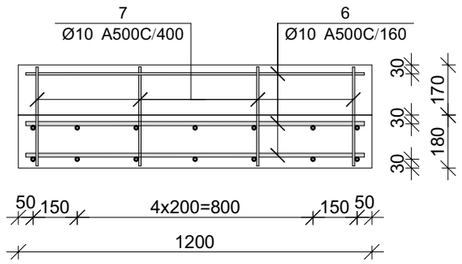

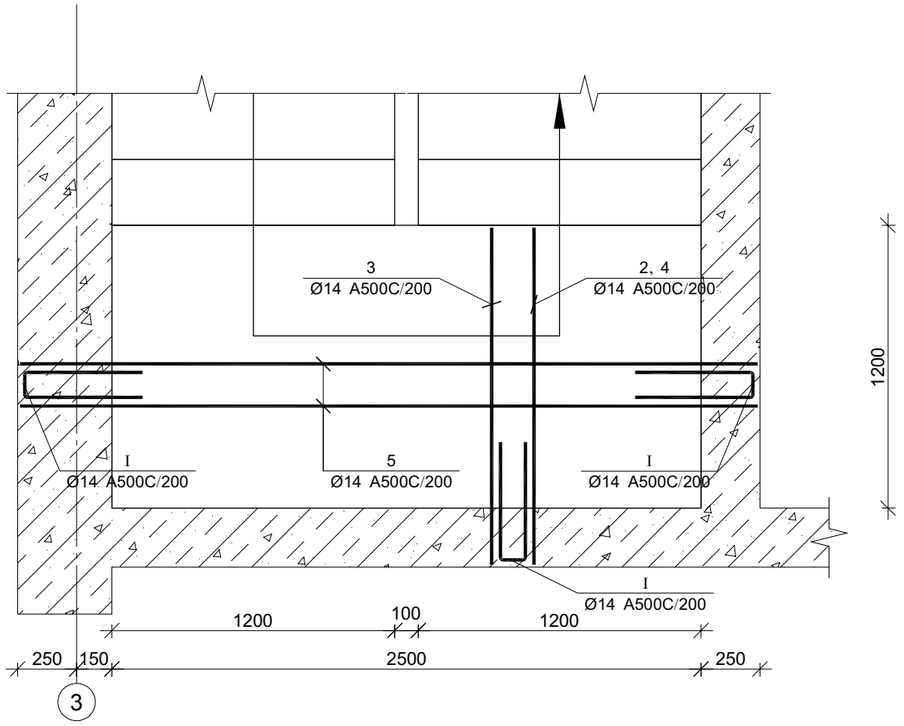

პოზ.	Ø [მმ.]	ესკიზი [მმ.]	სიგრძე [მმ.]
①	Ø14	500, 149°, 3300, 1460, 149°	5260
②	Ø14	800, 500, 149°	1300
③	Ø14	1700, 149°, 500	2200
④	Ø14	500, 3300, 149°, 500, 149°	4300
⑤	Ø10	1150	1150
⑥	Ø10	530, 310	840

პროექტის დასახელება
მრავალფუნქციური კომპლექსი

პროექტის მისამართი
ქ. თბილისი, უნივერსიტეტის ქ. №2-ს ტერიტორიაზე (ს/კ 01.14.06.008.089; 01.14.06.008.349 და 01.14.06.008.350)

დამკვეთი
შ.პ.ს. "სითი დეველოფმენტ"

D ბლოკი

სტადია	თარიღი	განმარტება
მპ	2022 წ.	

დაკვეთის №

CAD DWG ფაილი

დირექტორი:

მთ. კონსტრუქტორი:

შესრულა

შეამოწმა

საპატრო უფლებები

ნახაზის დასახელება

მონ. რ/ბ კიბე №2-ის
კიბის მარშის კმ–2-ის არმირება

კ-7.07

A3

მონ. რ/ბ კიბე №2-ის კიბის მარშის კმ–3-ის არმირება

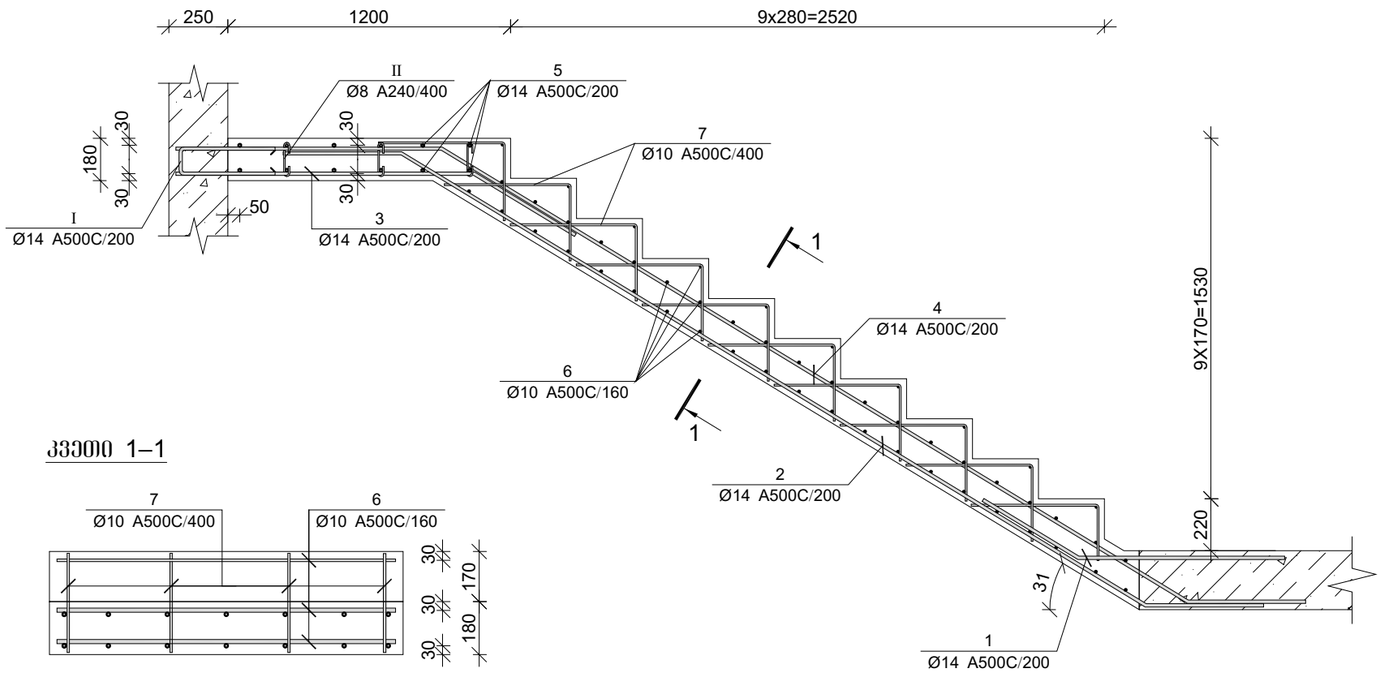

კვეთი 1–1

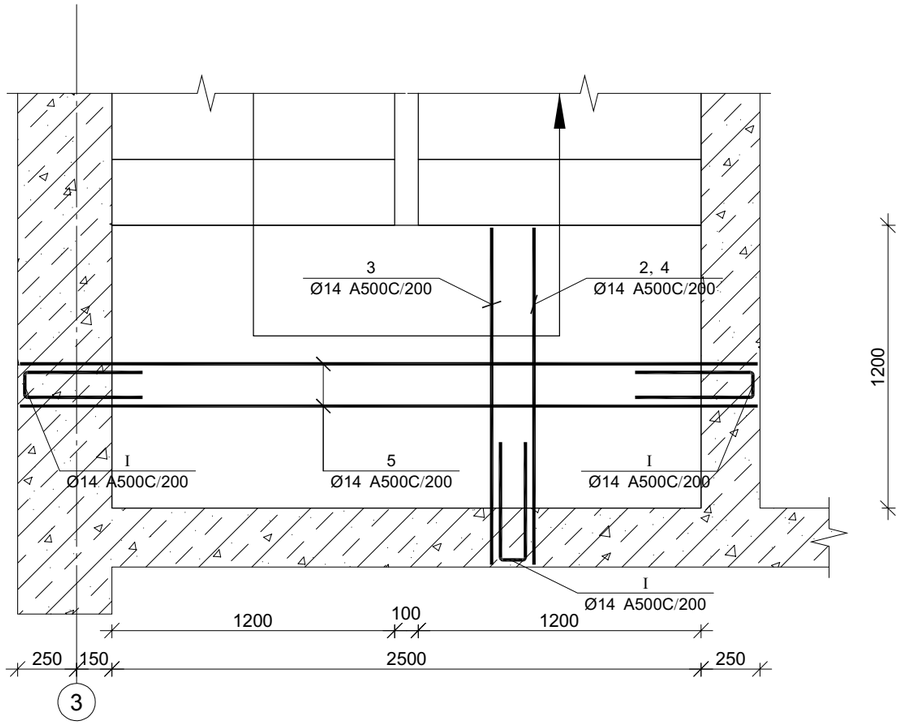

პოზ.	Ø [მმ.]	ესკიზი [მმ.]	სიგრძე [მმ.]
①	Ø14	500 149° 800	1300
②	Ø14	500 149° 3700 149° 500	4700
③	Ø14	1250 149° 500	1750
④	Ø14	1100 149° 3700 149° 500	5300
⑤	Ø14	3000	3000
⑥	Ø10	1150	1150
⑦	Ø10	530 310	840
Ⓘ	Ø14	500 100 500	1100
Ⓘ	Ø8	140 180° 180° 65 65	270

პროექტის დასახელება
მრავალფუნქციური კომპლექსი

პროექტის მისამართი
ქ. თბილისი, უნივერსიტეტის ქ. №2-ს ტერიტორიაზე (ს/კ 01.14.06.008.089; 01.14.06.008.349 და 01.14.06.008.350)

დამკვეთი
შ.პ.ს. "სითი დეველოფმენტ"

D ბლოკი

სტადია	მარილი	განმარტება
მპ	2022 წ.	

დაკვეთის №

CAD DWG ფაილი

დირექტორი:

მთ. კონსტრუქტორი:

შეასრულა

შეამოწმა

საპეტრო უფლებები

ნახაზის დასახელება

მონ. რ/ბ კიბე №2-ის
კიბის მარშის კმ–3-ის არმირება

კ-7.08

A3

კიბე №3-ის საყალიბო ჭრილი A–A

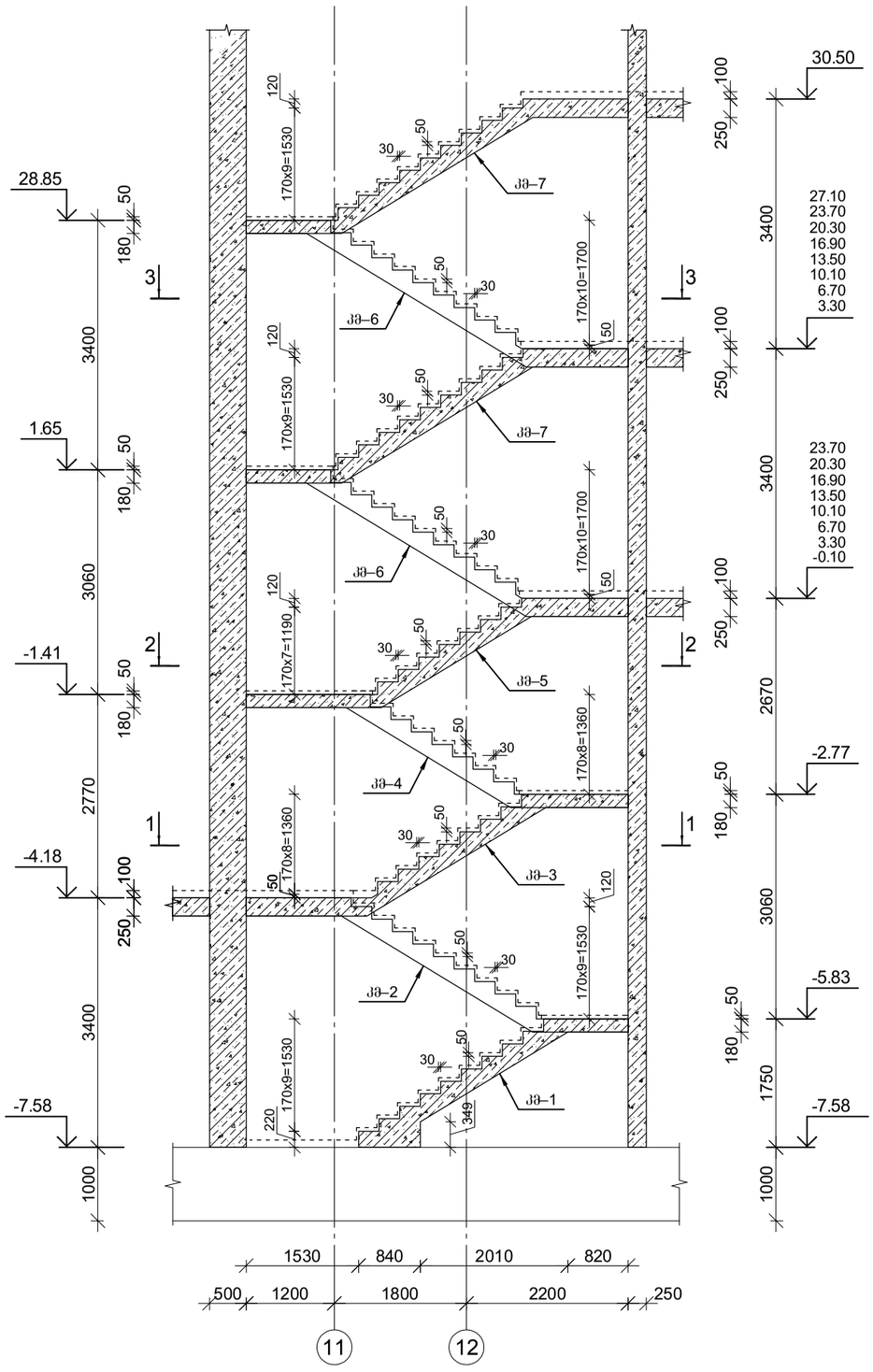

კიბე №3-ის საყალიბე გეგმა ჭრილი 1–1

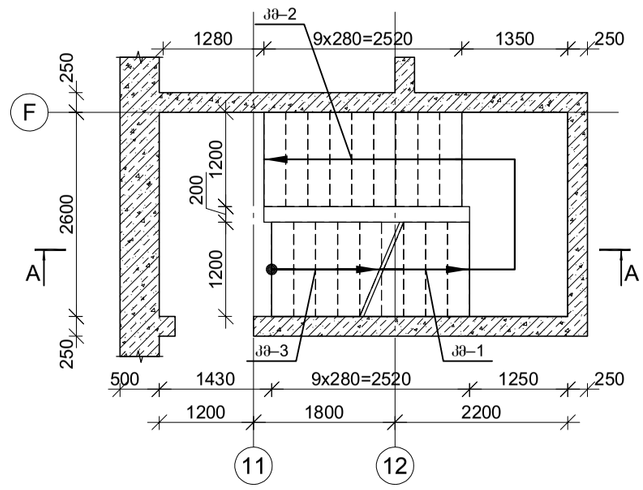

კიბე №3-ის საყალიბე გეგმა ჭრილი 2–2

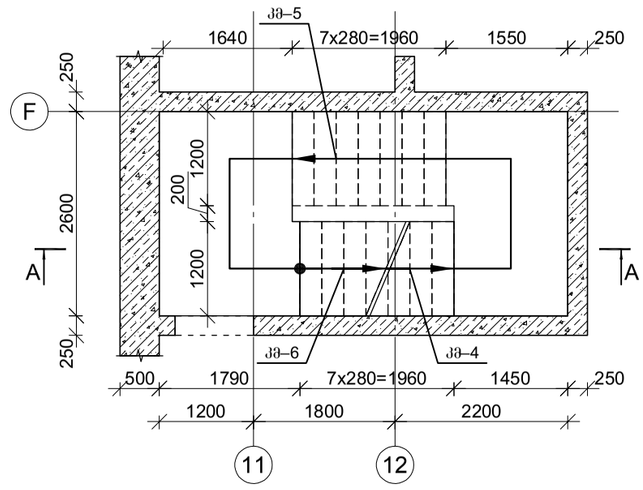

კიბე №3-ის საყალიბე გეგმა ჭრილი 3–3

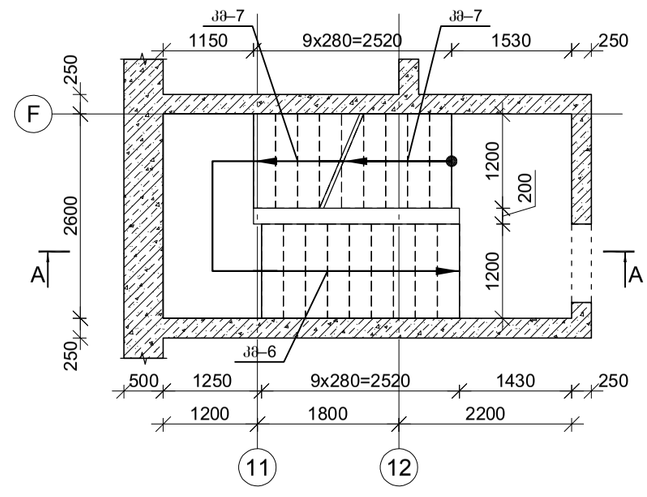

	არქიტექტ. დასახელება
	მრავალფუნქციური კომპლექსი
	არქიტექტ. მისამართი ქ. თბილისი, ვაზისუბნის ქ. №2-ს ტერიტორიაზე (ს/კ 01.14.06.008.089; 01.14.06.008.349 და 01.14.06.008.350)
	დამკვეთი შ.პ.ს. "ყაზბეგი დეველოპმენტ"
	D ბლოკი
სტადია პროექტი	პანელების
ფაზა 2022 წ.	
დამკვეთის №	
CAD DWG ფაილი	
ფურცლების:	
ფურც. არქიტექტონიკა:	
შემსრულა	
შემოწმება	
სამშენებლო უფლებისთვის	
ნახაზის დასახელება	
	კიბე №3-ის საყალიბე გეგმა და ჭრილი
	ფორმატი A3
	ჯ-7.09

მონ. რ/ბ კიბე №3-ის კიბის მარშის კმ–1-ის არმირება

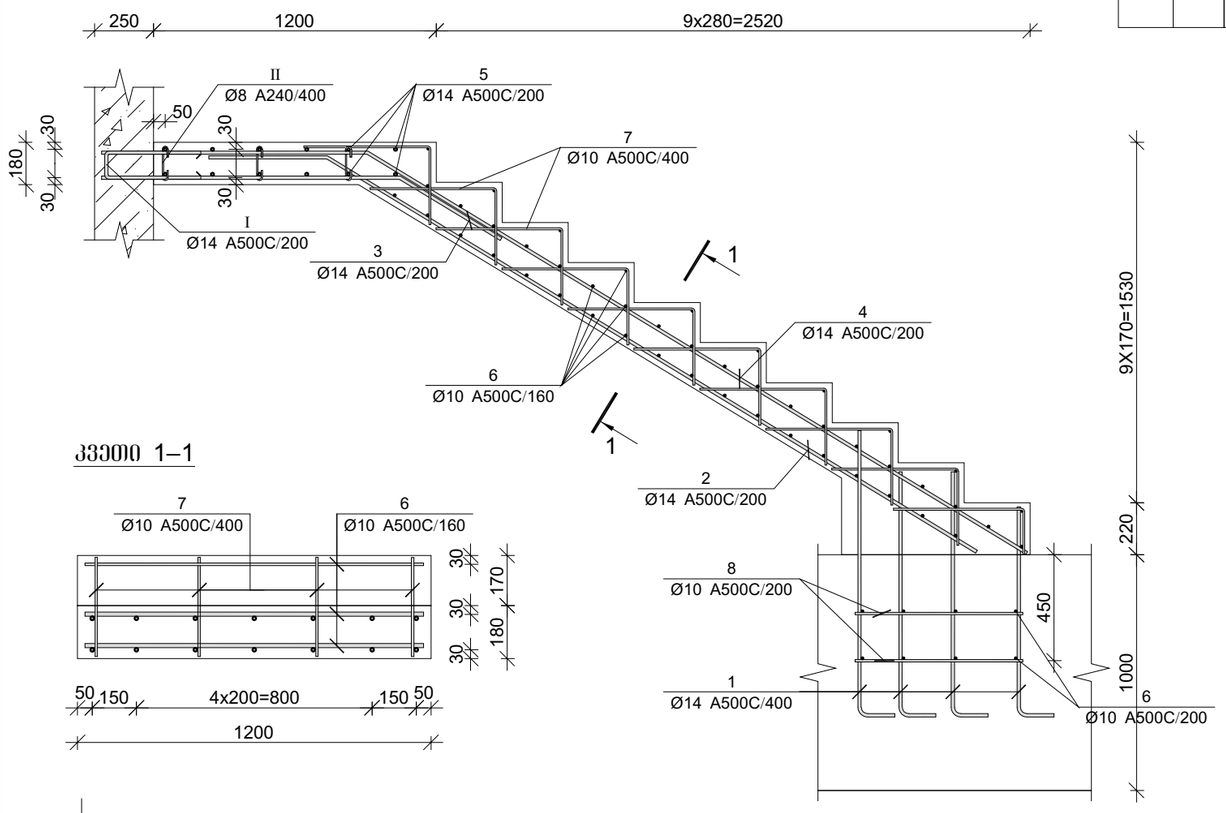

კვეთი 1–1

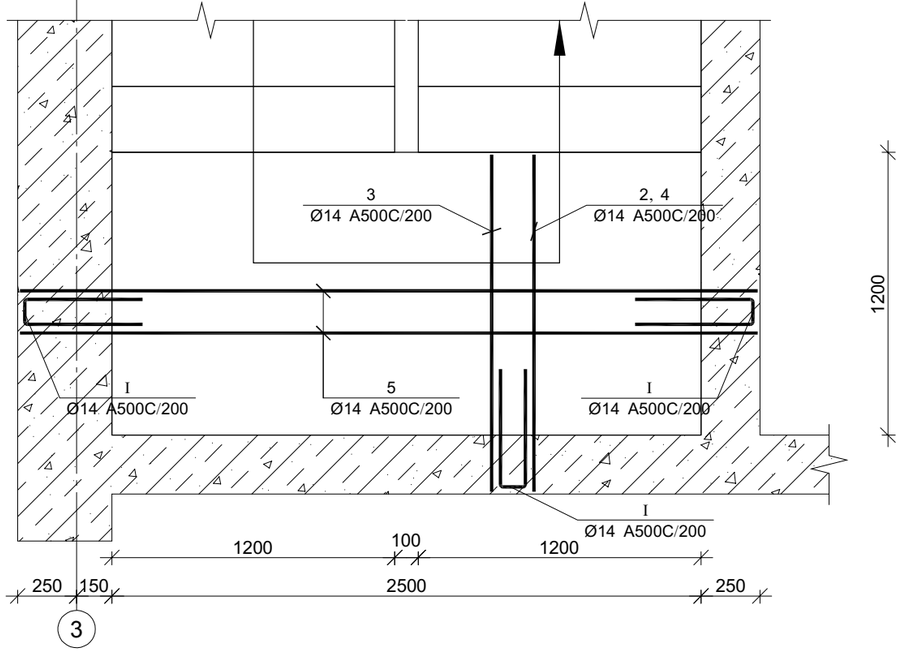

პოზ.	Ø [მმ.]	ესკიზი [მმ.]	სიგრძე [მმ.]
⑧	Ø10	700	700

პოზ.	Ø [მმ.]	ესკიზი [მმ.]	სიგრძე [მმ.]
①	Ø14	100, 1000	1100
②	Ø14	500, 149°, 3200	3700
③	Ø14	1350, 149°, 500	1850
④	Ø14	1100, 149°, 3300	4400
⑤	Ø14	3000	3000
⑥	Ø10	1150	1150
⑦	Ø10	530, 310	840
Ⅰ	Ø14	500, 100, 500	1100
Ⅱ	Ø8	140, 180°, 180°, 65, 65	270

პროექტის დასახელება
მრავალფუნქციური კომპლექსი

პროექტის მისამართი
ქ. თბილისი, უნივერსიტეტის ქ. №2-ს ტერიტორიაზე (ს/კ 01.14.06.008.089; 01.14.06.008.349 და 01.14.06.008.350)

დამკვეთი
შ.პ.ს. "სითი დეველოფმენტ"

D ბლოკი

სტადია	თარიღი	განმარტება
მპ	2022 წ.	

დაკვეთის №

CAD DWG ფაილი

დირექტორი:

მთ. კონსტრუქტორი:

შესრულა

შეამოწმა

საპატრო უფლებები

ნახაზის დასახელება

მონ. რ/ბ კიბე №3-ის
კიბის მარშის კმ–1-ის არმირება

კ-7.10

A3

მონ. რ/ბ კიბე №3-ის კიბის მარშის კმ–2-ის არმირება

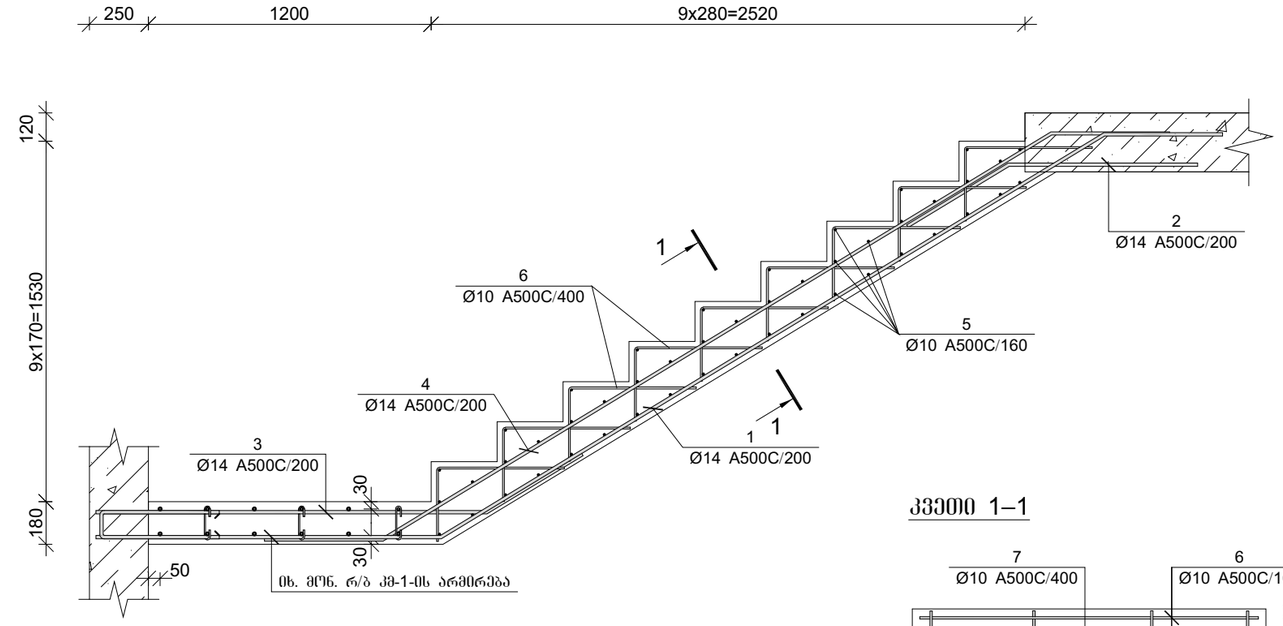

კვეთი 1–1

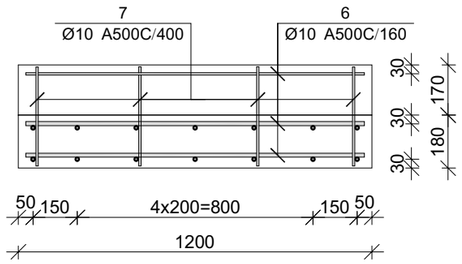

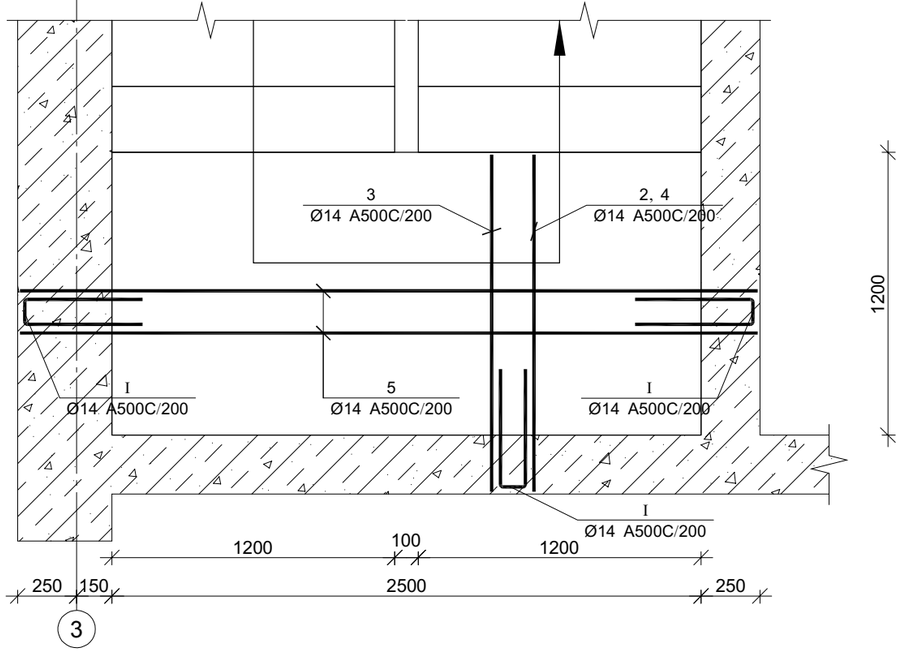

პოზ.	Ø [მმ.]	ესკიზი [მმ.]	სიგრძე [მმ.]
①	Ø14	500, 149°, 3300, 1460, 149°	5260
②	Ø14	800, 500, 149°	1300
③	Ø14	1700, 149°, 500	2200
④	Ø14	500, 149°, 3300, 500, 149°	4300
⑤	Ø10	1150	1150
⑥	Ø10	530, 310	840

პროექტის დასახელება
მრავალფუნქციური კომპლექსი

პროექტის მისამართი
ქ. თბილისი, უნივერსიტეტის ქ. №2-ს ტერიტორიაზე (ს/კ 01.14.06.008.089; 01.14.06.008.349 და 01.14.06.008.350)

დამკვეთი
შ.პ.ს. "სითი დეველოფმენტ"

D ბლოკი

სტადია	თარიღი	განმარტება
მპ	2022 წ.	

დაკვეთის №

CAD DWG ფაილი

დირექტორი:

მთ. კონსტრუქტორი:

შესრულა

შეამოწმა

საპატრო უფლებები

ნახაზის დასახელება

მონ. რ/ბ კიბე №3-ის
კიბის მარშის კმ–2-ის არმირება

კ-7.11

A3

მონ. რ/ბ კიბე №3-ის კიბის მარშის კმ–3-ის არმირება

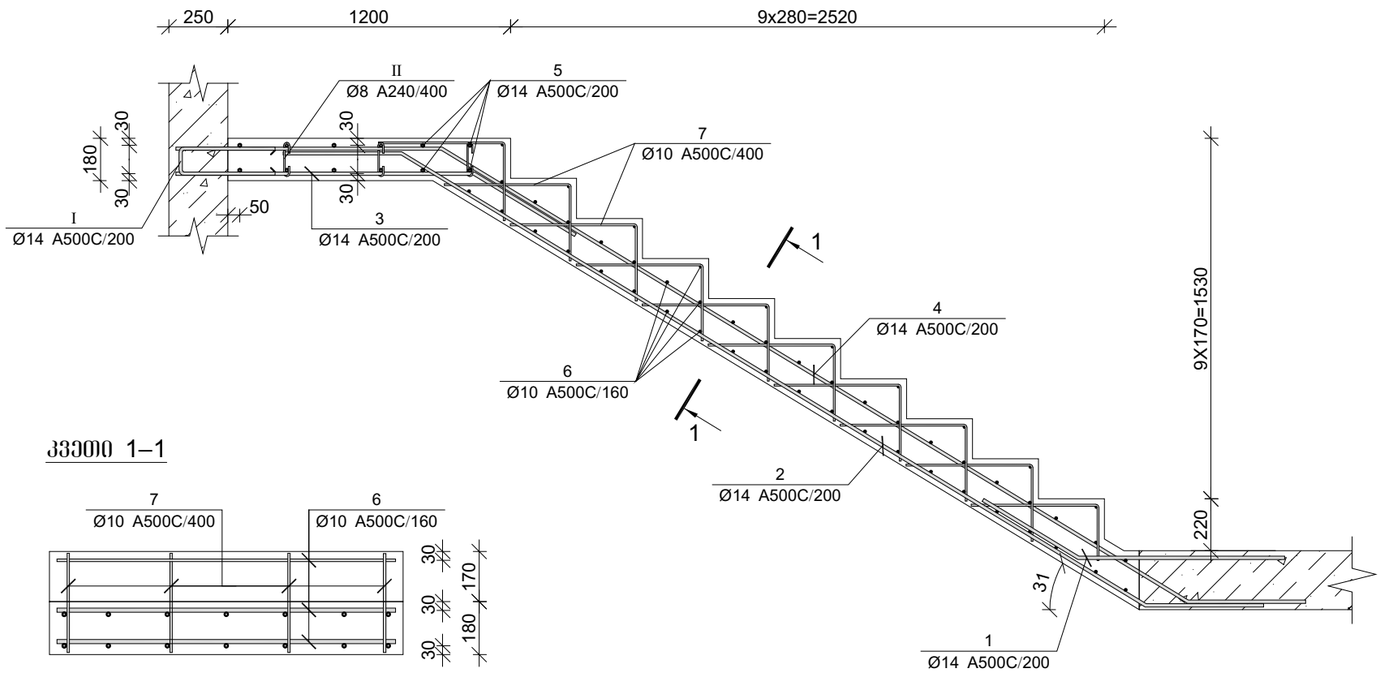

კვეთი 1–1

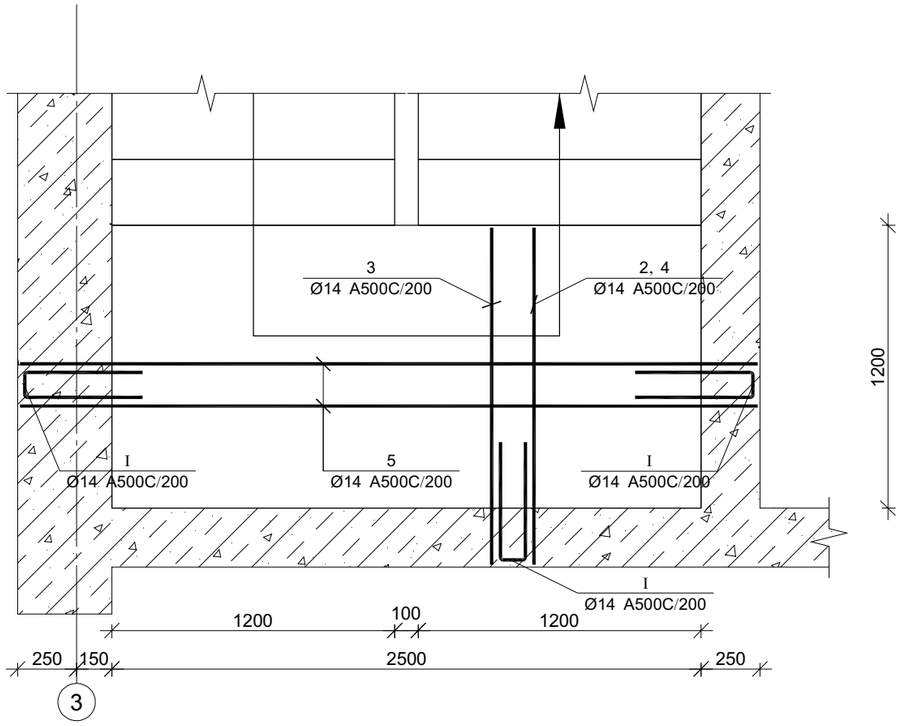

პოზ.	Ø [მმ.]	ესკიზი [მმ.]	სიგრძე [მმ.]
①	Ø14	500 149° 800	1300
②	Ø14	500 149° 3700 149° 500	4700
③	Ø14	1250 149° 500	1750
④	Ø14	1100 149° 3700 149° 500	5300
⑤	Ø14	3000	3000
⑥	Ø10	1150	1150
⑦	Ø10	530, 310	840
Ⓘ	Ø14	500, 100, 500	1100
Ⓘ Ⓘ	Ø8	140, 180°, 180°, 65, 65	270

პროექტის დასახელება
მრავალფუნქციური კომპლექსი

პროექტის მისამართი
ქ. თბილისი, უნივერსიტეტის ქ. №2-ს ტერიტორიაზე (ს/კ 01.14.06.008.089; 01.14.06.008.349 და 01.14.06.008.350)

დამკვეთი
შ.პ.ს. "სითი დეველოფმენტ"

D ბლოკი

სტადია	მარილი	განმარტება
მპ	2022 წ.	

დაკვეთის №

CAD DWG ფაილი

დირექტორი:

მთ. კონსტრუქტორი:

შეასრულა

შეამოწმა

საავტორო უფლებები

ნახაზის დასახელება

მონ. რ/ბ კიბე №3-ის
კიბის მარშის კმ–3-ის არმირება

Ჯ-7.12

A3

მონ. რ/ბ კიბეების ჯამური სპეციფიკაცია										
არმატურის სპეციფიკაცია					არმატურის ამოკრეფა					ბეტონი B 35
პოზ. №	Ø	L მმ.	n ცალი	Ln მ.	Ø	∑ Ln მ.	გრძივი მეტრის წონა კგ.	წონა კგ. A240	წონა კგ. A500C	V; მ³
1	2	3	4	5	6	7	8	9	10	11
1	14 A500C	-	-	10272.73	8 A240	397.89	0.39	157.00		113.00
2	10 A500C	-	-	7188.30	10 A500C	7188.30	0.62		4431.86	
3	8 A240	-	-	397.89	14 A500C	10272.73	1.21		12413.73	
							∑	157.00	16845.60	113.00
						n= 1		157.00	16845.60	113.00
									150.47	კგ/მ³

პროექტის დასახელება
მრავალფუნქციური კომპლექსი

პროექტის მისამართი
ქ. თბილისი, უნივერსიტეტის ქ. №2-ს ტერიტორიაზე (ს/კ 01.14.06.008.089; 01.14.06.008.350 და 01.14.06.008.350)

დამკვეთი
შ.პ.ს. "სითი დეველოპმენტ"

D ბლოკი

სტადია	თარიღი	განმარტება
მპ	2022 წ.	

დაკვეთის №

CAD DWG ფაილი

დირექტორი:

მთ. კონსტრუქტორი:

შეასრულა

შეამოწმა

საავტორო უფლებები

ნახაზის დასახელება

მონ. რ/ბ კიბეების ჯამური სპეციფიკაცია

კ-7.13

A3

მონ. რ/ბ კონსტრუქციების მასალების ხარჯი მთელ შენობაზე

№ რიგზე	კონსტრუქციის დასახელება	A240 და A500C												ბეტონის მოც-ბა (მ3)	
		8 A240	10 A500C	12A500C	14 A500C	16A500C	18A500C	20 A500C	22 A500C	25 A500C	28 A500C	32 A500C	სულ	B-35	კგ / მ3
1	2	3	4	5	6	7	8	9	10	11	12	13	14	15	16
1	ხიმინჯები	18652			3449					232220			254321	2450	103.8
2	საძირკვლები					58230		189813		35914		2665	286622	2242	127.8
3	სვეტები	47145		2391	10576	3209		13190	76095	83258			235864	1102	214.0
4	კედლები	7687		39286	74862	100572	70715	65477					358599	2380	150.7
5	რიგელები	32751						88782					121533	819	148.4
6	გადახურვის ფილები	18934		569426		270838				16647			875845	5474	160.0
7	კიბეები	157	4432		12414								17003	113	150.5
8	მთლიანი ხარჯი	125326	4432	611103	101301	432849	70715	357262	76095	368039	0	2665	2149787	14580.00	147.4

CAPITELI GROUP

კაპიტელი ჯგუფი
საპროექტო კომპანია
Capiteli group
ENGINEERING COMPANY

პროექტის დასახელება
მრავალფუნქციური კომპლექსი

პროექტის მისამართი
ქ. თბილისი, უნივერსიტეტის ქ. №2-ს ტერიტორიაზე (ს/კ 01.14.06.008.089; 01.14.06.008.349 და 01.14.06.008.350)

დამკვეთი
შ.პ.ს. "სითი დეველოფმენტ"

D ბლოკი

სტადია	მარილი	განმარტება
მპ	2022 წ.	

დაკვეთის №

CAD DWG ფაილი: konsteuqciebi (d bloki).dwg

დირექტორი:	ა. კორტავა
მთ. კონსტრუქტორი:	ლ. ღონღაძე
შეასრულა	ა. ღონღაძე
შეამოწმა	ლ. ღონღაძე
საავტორო უფლებები	კაპიტელი ჯგუფი

ნახაზის დასახელება

მონ. რ/ბ კონსტრუქციების მასალის ხარჯი მთელ შენობაზე

კ-8.01

A3

კაპიტელი ჯგუფი
საპროექტო კომპანია
Capiteli group
ENGINEERING COMPANY

მრავალფუნქციური კომპლექსი
ქ. თბილისი, უნივერსიტეტის ქ. №2-ს ტერიტორიაზე
(ს/კ 01.14.06.008.089; 01.14.06.008.349 და 01.14.06.008.350)

ქვაბულის მოწყობის პროექტი
D- ბლოკი

კონსტრუქციული ნაწილი

მუშა პროექტი

თბილისი 2022

არსებული ტოპოგრაფიული გეგმა

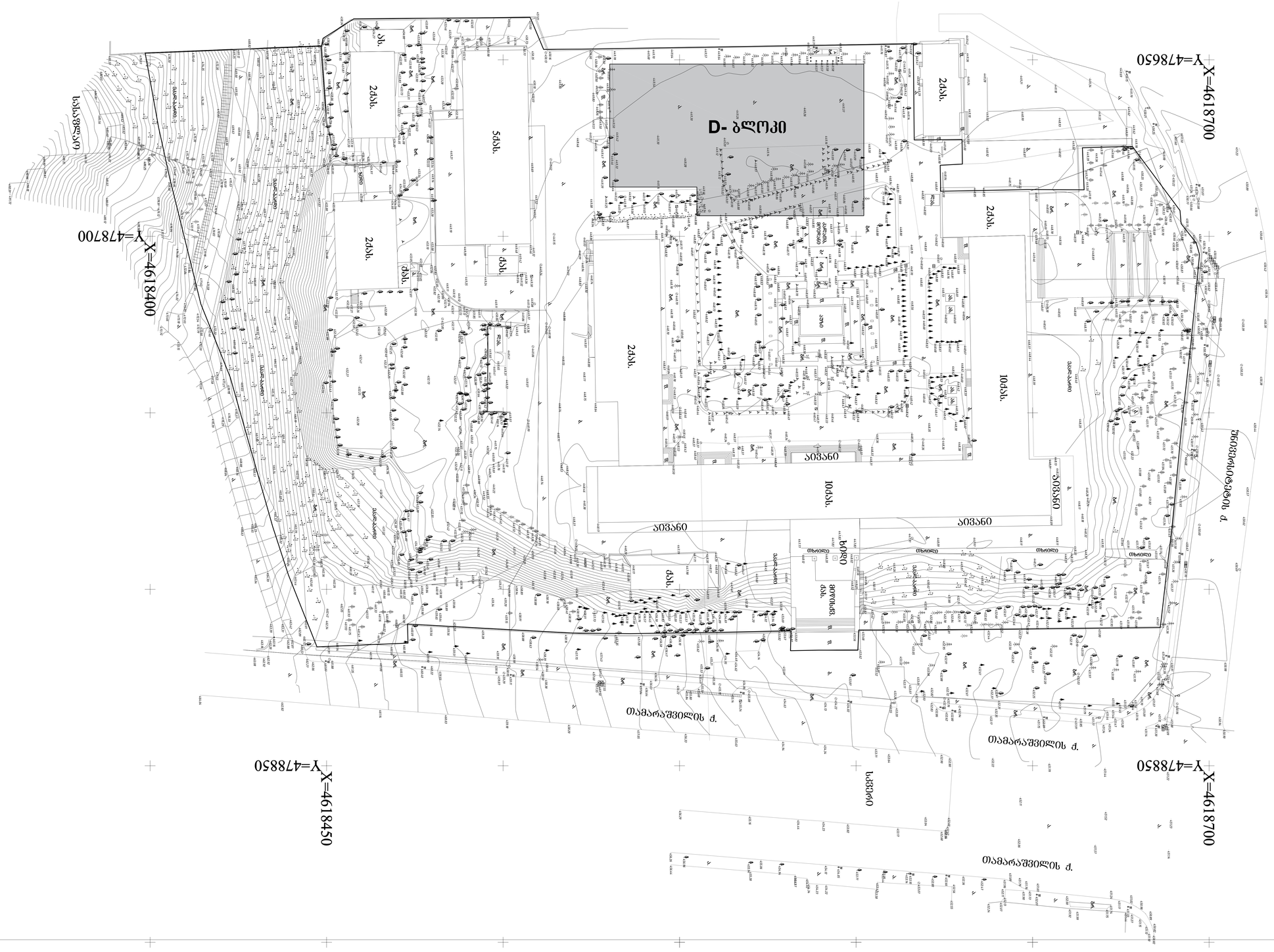
D- ბლოკი
X=4618700
Y=478650
X=4618400
Y=478700
X=4618450
Y=478850
X=4618700
Y=478850
2ძს.
5ძს.
10ძს.
ბაღი
ავტოგასამართი სადგური
ხანძარსაწინააღმდეგო ავზი
ელექტრო ქვესადგური
ტრანსფორმატორული ქვესადგური
ელექტრო ქვესადგური
ბეტონის ღობე
ხის ღობე
ბადის ღობე
ასფალტი
ბეტონი
ბალახიანი ფართობი
ბორდიური ქვა
ბეტონის ბორდიური ქვა
ელექტრო ბოძი
ელექტრო ბოძი ანკერით
ელექტრო ბოძი განათებით
ელექტრო ბოძი განათებით ანკერით
ტელეფონის ბოძი
ტელეფონის ბოძი ანკერით
ბოძი
ბოძი ანკერით
ბოძი განათებით
ბოძი განათებით ანკერით
ბოძი ტელეფონით
ბოძი ტელეფონით ანკერით
ბოძი ტელეფონით განათებით
ბოძი ტელეფონით განათებით ანკერით
ბოძი ტელეფონით ანკერით განათებით
ბოძი ტელეფონით ანკერით განათებით ანკერით
ბოძი ტელეფონით განათებით ანკერით განათებით
ბოძი ტელეფონით განათებით ანკერით განათებით ანკერით
ბოძი ტელეფონით განათებით ანკერით განათებით ანკერით განათებით
ბოძი ტელეფონით განათებით ანკერით განათებით ანკერით განათებით ანკერით
ბოძი ტელეფონით განათებით ანკერით განათებით ანკერით განათებით ანკერით განათებით
ბოძი ტელეფონით განათებით ანკერით განათებით ანკერით განათებით ანკერით განათებით ანკერით
ბოძი ტელეფონით განათებით ანკერით განათებით ანკერით განათებით ანკერით განათებით ანკერით განათებით
ბოძი ტელეფონით განათებით ანკერით განათებით ანკერით განათებით ანკერით განათებით ანკერით განათებით ანკერით
ბოძი ტელეფონით განათებით ანკერით განათებით ანკერით განათებით ანკერით განათებით ანკერით განათებით ანკერით განათებით
ბოძი ტელეფონით განათებით ანკერით განათებით ანკერით განათებით ანკერით განათებით ანკერით განათებით ანკერით განათებით ანკერით
ბოძი ტელეფონით განათებით ანკერით განათებით ანკერით განათებით ანკერით განათებით ანკერით განათებით ანკერით განათებით ანკერით განათებით
ბოძი ტელეფონით განათებით ანკერით განათებით ანკერით განათებით ანკერით განათებით ანკერით განათებით ანკერით განათებით ანკერით განათებით ანკერით
ბოძი ტელეფონით განათებით ანკერით განათებით ანკერით განათებით ანკერით განათებით ანკერით განათებით ანკერით განათებით ანკერით განათებით ანკერით განათებით
ბოძი ტელეფონით განათებით ანკერით განათებით ანკერით განათებით ანკერით განათებით ანკერით განათებით ანკერით განათებით ანკერით განათებით ანკერით განათებით ანკერით
ბოძი ტელეფონით განათებით ანკერით განათებით ანკერით განათებით ანკერით განათებით ანკერით განათებით ანკერით განათებით ანკერით განათებით ანკერით განათებით ანკერით განათებით
ბოძი ტელეფონით განათებით ანკერით განათებით ანკერით განათებით ანკერით განათებით ანკერით განათებით ანკერით განათებით ანკერით განათებით ანკერით განათებით ანკერით განათებით ანკერით
ბოძი ტელეფონით განათებით ანკერით განათებით ანკერით განათებით ანკერით განათებით ანკერით განათებით ანკერით განათებით ანკერით განათებით ანკერით განათებით ანკერით განათებით ანკერით განათებით
ბოძი ტელეფონით განათებით ანკერით განათებით ანკერით განათებით ანკერით განათებით ანკერით განათებით ანკერით განათებით ანკერით განათებით ანკერით განათებით ანკერით განათებით ანკერით განათებით ანკერ

D- ბლოკი

ქვაბულის დერდის დამჭერი ხიმინჯების განლარების გეგმა

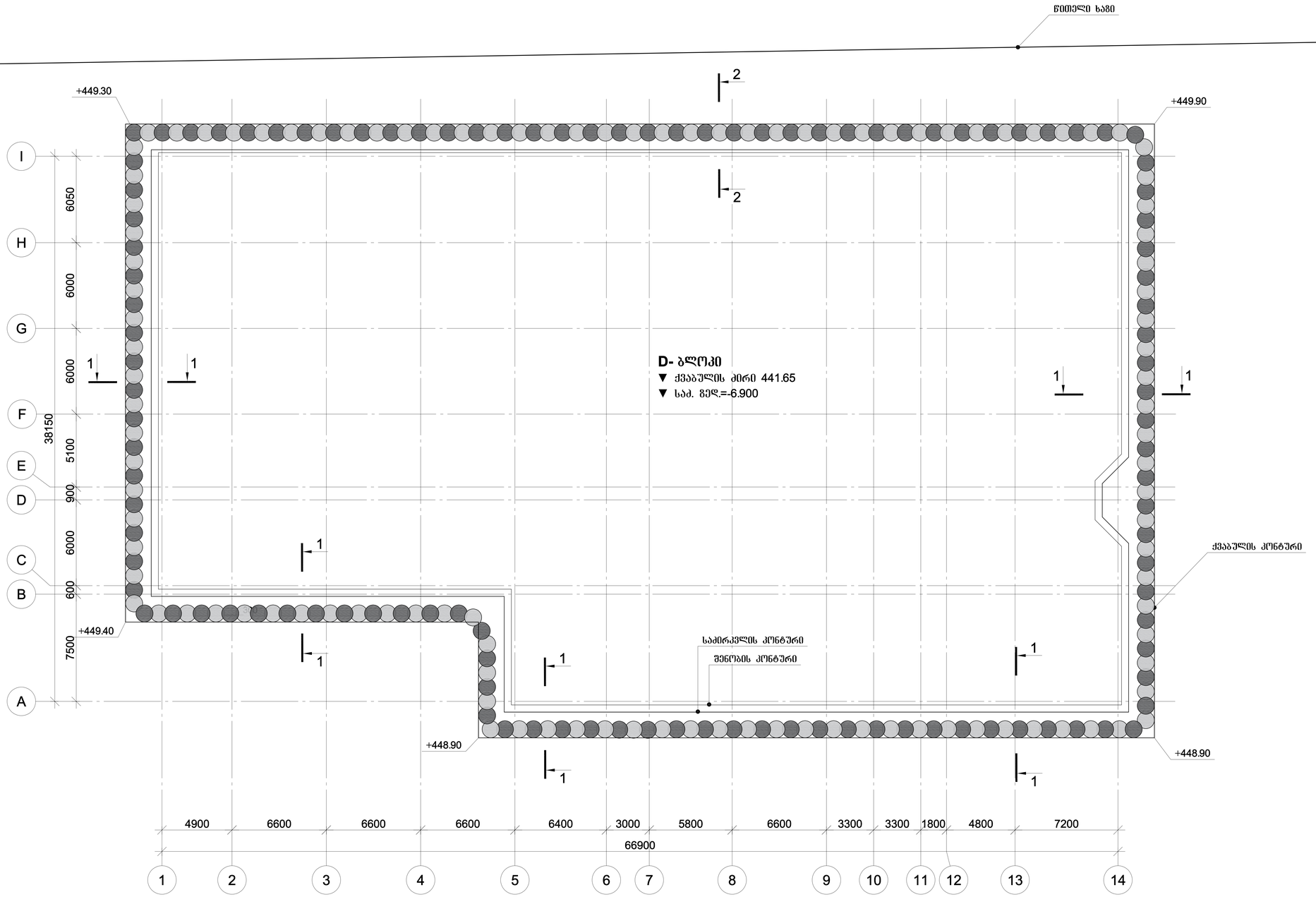

CAPITELI GROUP

კაპიტელი ჯგუფი
საპროექტო კომპანია
Capiteli group
ENGINEERING COMPANY

პროექტის დასახელება
მრავალფუნქციური კომპლექსი

პროექტის მისამართი
ქ. თბილისი, უნივერსიტეტის ქ. №2-ს ტერიტორიაზე (ს/კ 01.14.06.008.089; 01.14.06.008.349 და 01.14.06.008.350)

დამკვეთი
შ.პ.ს. "სითი დეველოფმენტ"

სტადია	მარილი	განმარტება
მპ	2022 წ.	

დაკვეთის №

CAD DWG ფაილი qvabuli zakvo finn-ix.dwg

დირექტორი: ა. კორტავა

კონსტრუქტორი: მ. მუხიგულიშვილი

შეასრულა მ. მუხიგულიშვილი

შეამოწმა გ. ოქროშიძე

საავტორო უფლებები კაპიტელი ჯგუფი

ნახაზის დასახელება

D ბლოკი
ხიმინჯების განლარების გეგმა -8.35
ნიშნულვე

კ-0.01

A3

ხიმინჯების განლაგების შრაგმენტი-1

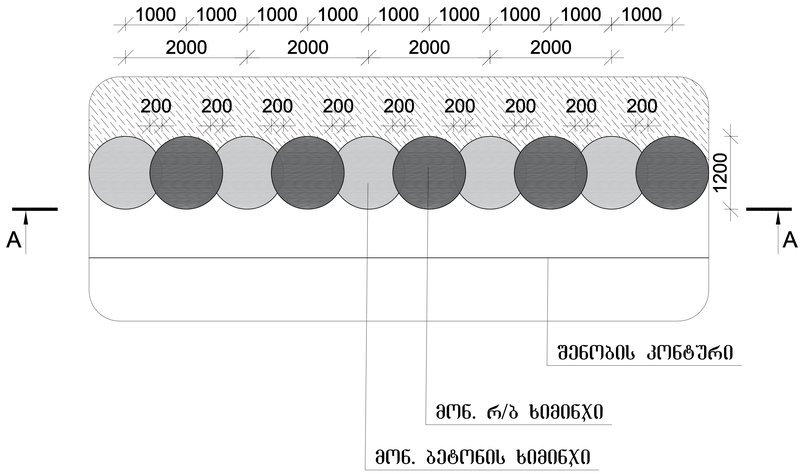

კვეთი A-A

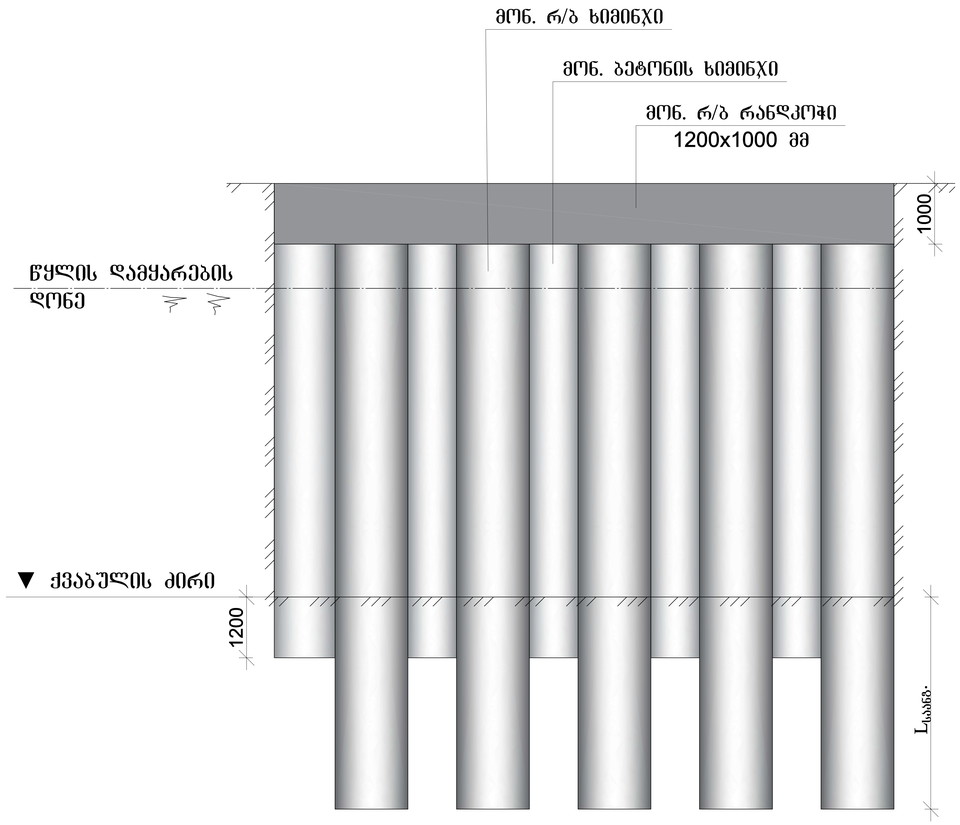

(1) -ნაყარი

(2) -თიხა, ძნელპლასტიკური

(2') -თიხა, რბილპლასტიკური

(3) -ძირითადი ქანი-აგებითები, ძლიერ გამოშიტული

(4) -ძირითადი ქანი-აგებითები, გამოშიტული

შენიშვნა: (D-ბლოკი)
მოსაჭრელი გრუნტის საორიენტაციო მცულობა
1. თიხოვანი გრუნტი (2, 2') V=21270.0 მ^3

კაპიტელი ჯგუფი
საპროექტო კომპანია
Capiteli group
ENGINEERING COMPANY

პროექტის დასახელება
მრავალფუნქციური კომპლექსი

პროექტის მისამართი
ქ. თბილისი, უნივერსიტეტის ქ. №2-ს ტერიტორიაზე (ს/კ 01.14.06.008.089; 01.14.06.008.349 და 01.14.06.008.350)

დამკვეთი
შ.პ.ს. "სითი დეველოფმენტ"

სტადია	თარიღი	განმარტება
მპ	2022 წ.	

დაკვეთის №

CAD DWG ფაილი qvabuli zakvo finn-ix.dwg

დირექტორი: ა. კორტავა

კონსტრუქტორი: მ. მუხიგულიშვილი

შეასრულა მ. მუხიგულიშვილი

შეამოწმა გ. ოქროშიძე

საავტორო უფლებები კაპიტელი ჯგუფი

ნახაზის დასახელება

ხიმინჯების განლაგების შრაგმენტი

კ-0.02

A3

D- ბლოკი

ჭრილი 1-1

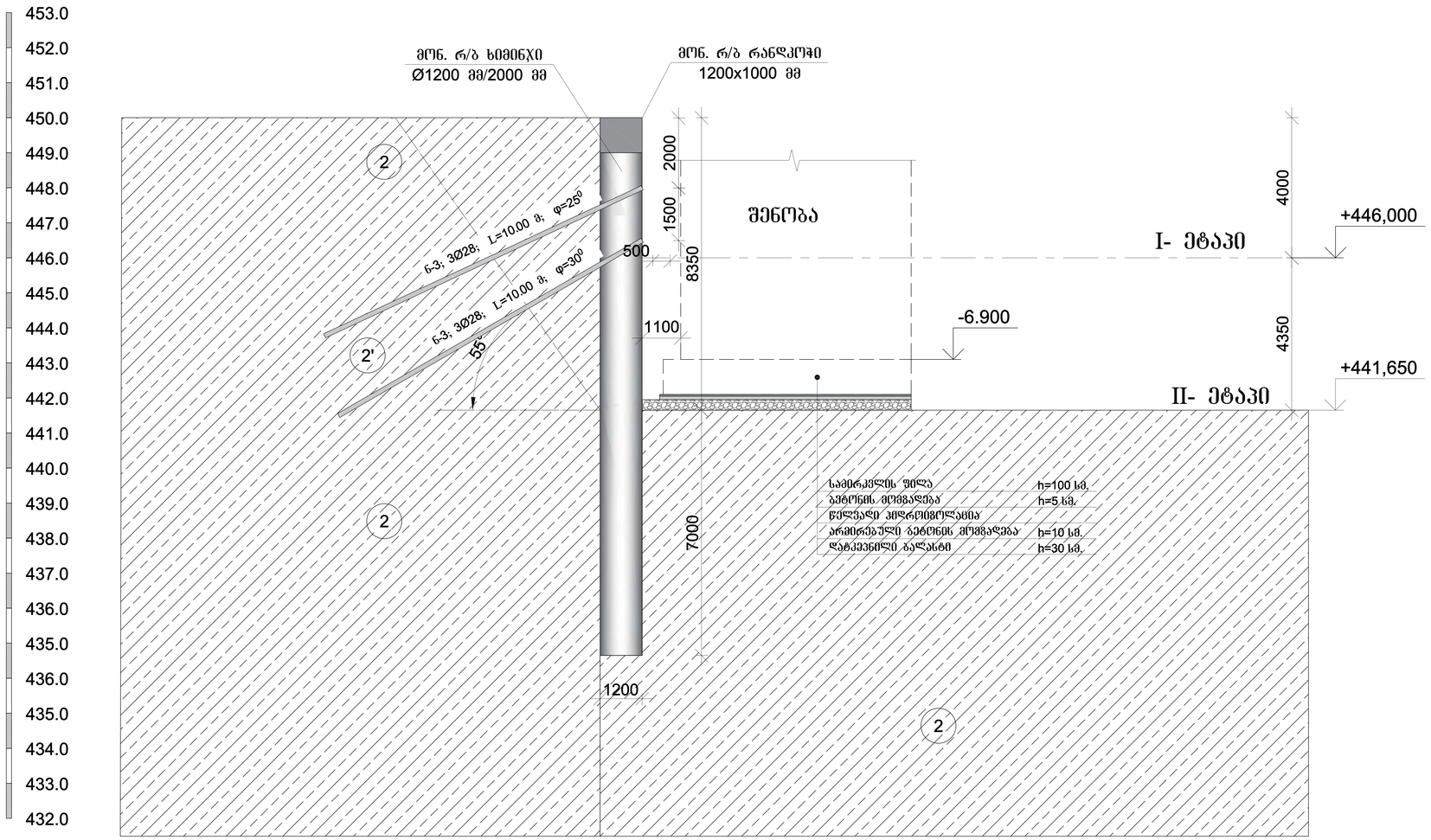

1 -ნაყარი

2 -თიხა, ძნელპლასტიკური

2' -თიხა, რბილპლასტიკური

3 -ძირითადი ქანი-არგელითები, ძლიერ გამოფიტული

4 -ძირითადი ქანი-არგელითები, გამოფიტული

CAPITELI GROUP

კაპიტელი ჯგუფი
საპროექტო კომპანია
Capiteli group
ENGINEERING COMPANY

პროექტის დასახელება
მრავალფუნქციური კომპლექსი

პროექტის მისამართი
ქ. თბილისი, უნივერსიტეტის ქ. №2-ს ტერიტორიაზე (ს/კ 01.14.06.008.089; 01.14.06.008.349 და 01.14.06.008.350)

დამკვეთი
შ.პ.ს. "სითი დეველოფმენტ"

სტადია	თარიღი	განმარტება
მპ	2022 წ.	

დაკვეთის №

CAD DWG ფაილი qvabuli zakvo finn-ix.dwg

დირექტორი: ა. კორტავა

კონსტრუქტორი: მ. მუხიგულიშვილი

შესრულა მ. მუხიგულიშვილი

შეამოწმა გ. ოქროშიძე

საავტორო უფლებები კაპიტელი ჯგუფი

ნახაზის დასახელება

D ბლოკი
ჭრილი 1-1

კ-0.03

A3

D- ბლოკი

ჭრილი 2-2

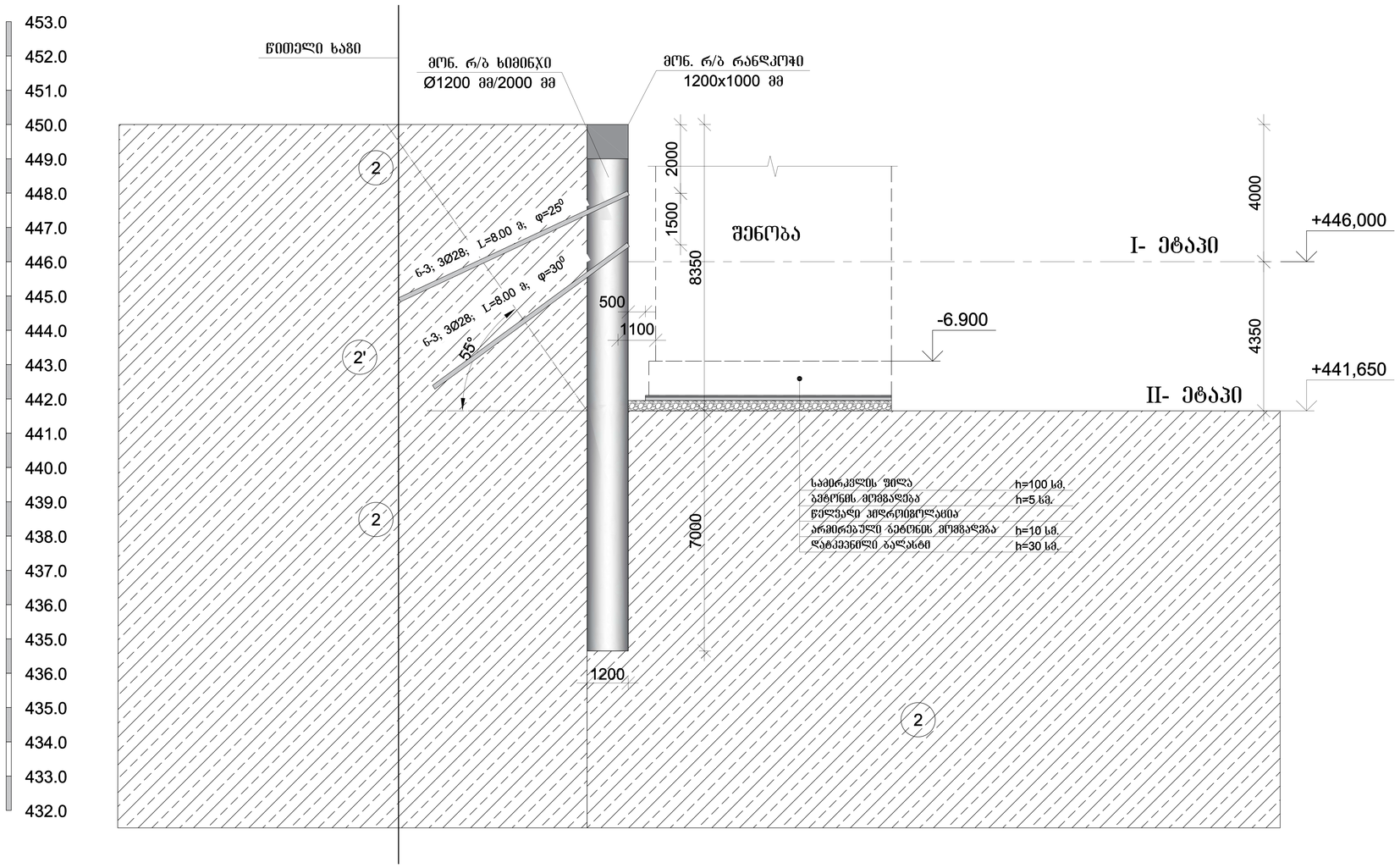

1 -ნაყარი

2 -თიხა, ძნელპლასტიკური

2' -თიხა, რბილპლასტიკური

3 -ძირითადი ქანი-არგელითები, ძლიერ გამოფიტული

4 -ძირითადი ქანი-არგელითები, გამოფიტული

კაპიტელი ჯგუფი
საპროექტო კომპანია
Capiteli group
ENGINEERING COMPANY

პროექტის დასახელება
მრავალფუნქციური კომპლექსი

პროექტის მისამართი
ქ. თბილისი, უნივერსიტეტის ქ. №2-ს ტერიტორიაზე (ს/კ 01.14.06.008.089; 01.14.06.008.349 და 01.14.06.008.350)

დამკვეთი
შ.პ.ს. "სითი დეველოფმენტ"

სტადია	თარიღი	განმარტება
მპ	2022 წ.	

დაკვეთის №

CAD DWG ფაილი qvabuli zakvo finn-ix.dwg

დირექტორი: ა. კორტავა

კონსტრუქტორი: მ. მუხიგულიშვილი

შესრულა მ. მუხიგულიშვილი

შეამოწმა გ. ოქროშიძე

საავტორო უფლებები კაპიტელი ჯგუფი

ნახაზის დასახელება

D ბლოკი
ჭრილი 2-2

კ-0.04

A3

D - ბლოკი, კვეთი 8-8(9-9)

მონ. რ/ბ ხიმინჯის ხ-1-ის არმირება

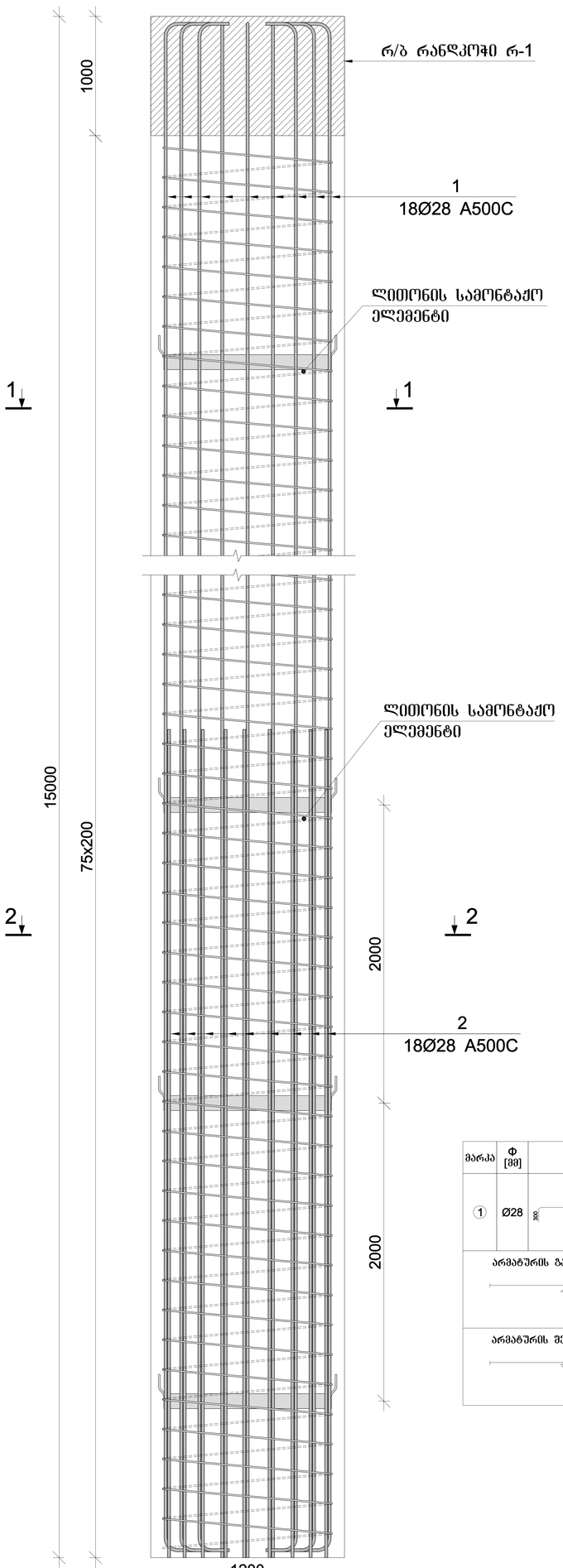

კვეთი 1-1

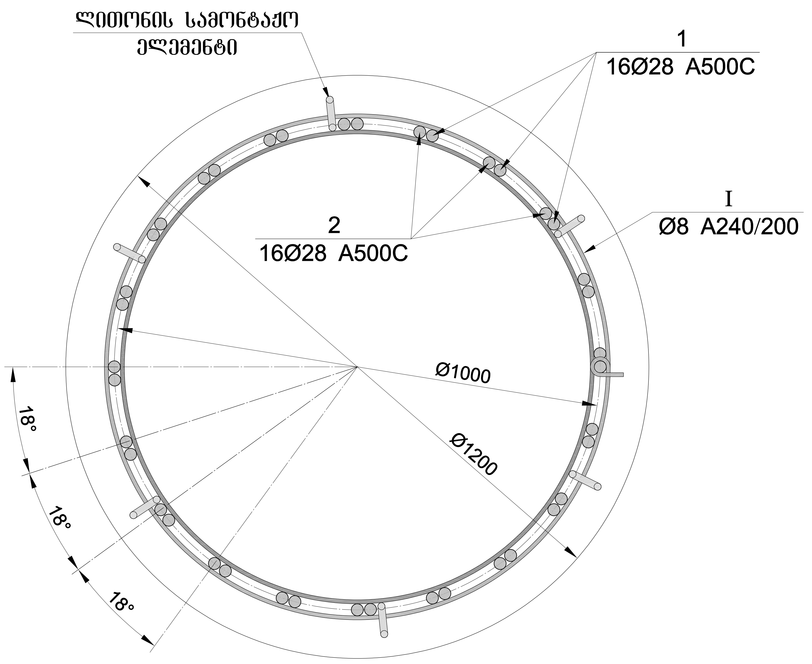

ლითონის სამონტაჟო ელემენტი

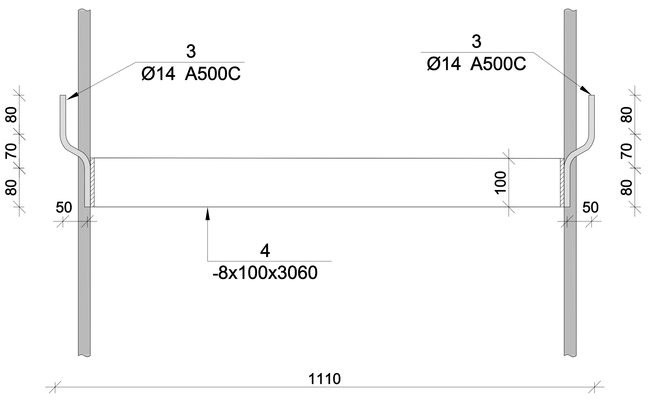

მონ. რ/ბ ხიმინჯის ხ-1-ის არმირება

არმატურის სპეციფიკაცია					არმატურის ამოკრეფა					ბეტონი B 25
პოზ. №	Ø	L მმ.	n ცალი	Ln მ.	Ø	∑ Ln მ.	არმატურის წონა კგ.	წონა კგ.		V; მ³
								A240	A500C	
1	2	3	4	5	6	7	8	9	10	11
1	28 A500C	16000	16	256.00	8 A-240	256.00	0.39	101.01		16.97
2	28 A500C	16000	16	256.00	14 A500C	16.00	1.21		19.33	
3	14 A500C	250	64	16.00	28 A500C	512.00	4.83		2474.84	
I	8 A240	3270	75	245.25						
							∑	101.01	2494.17	16.97
						n= 109		11010.50	271864.70	1849.19
									152.97	კგ/მ³

მარკა	Ø [მმ]	ესკიზი [მმ]	სიმბრკე [მმ]
①	Ø28	300 300	⊹

არმატურის გადაფენით გადაბმის დეტალი

50Ø

არმატურის შეღუღებით გადაბმის დეტალი

15Ø

ლითონის სამონტაჟო ელემენტის სპეციფიკაცია

პოზ. №	მასალის დასახელება	მასალის კვეთი	L მმ.	n ცალი	Ln მ.	ერთეულის წონა; კგ	ჯამური წონა; კგ
1	2	3	5	6	7	8	9
4	ლითონის ფირფიტა	8 x 100	3060	10	30.60	6.28	192.17
						2% შეღუღებაზე	3.84
						∑	196.01
						n=109	21365.24

	ბაზისტელი ჯგუფი საინჟინრო კომპანია **Capiteli group** ENGINEERING COMPANY CAPITELI GROUP
პროექტის დასახელება	მრავალფუნქციური კომპლექსი
პროექტის მისამართი	ქ. თბილისი, უნივერსიტეტის ქ. №2-ს ტერიტორიაზე (ს/კ 01.14.06.008.089; 01.14.06.008.349 და 01.14.06.008.350)
დავალება	შ.პ.ს. "ციონ დეველოპმენტ"
სტადია მუშა პროექტი	განაცხადება
შკ 2022 წ.	
დამკვეთის №	
CAD DWG ფაილი	qvabuli zakvo finn-ix.dwg
დაზუსტება:	პ. კერძაძე
კონსტრუქტორი:	გ. ვეფხვაძე
შესრულება	გ. ფოცხიშვილი
შემოწმება	გ. ლაბარტყავა
ნახაზის დასახელება	ხიმინჯის ხ-1-ის არმირება D - ბლოკი, კვეთი 8-8 (9-9)
	ბ-0.05
	A3

D- ბლოკი

მონ. რ/ბ რანდკოჭების არმირების ფრაგმენტი ჭრილში (რ-1)

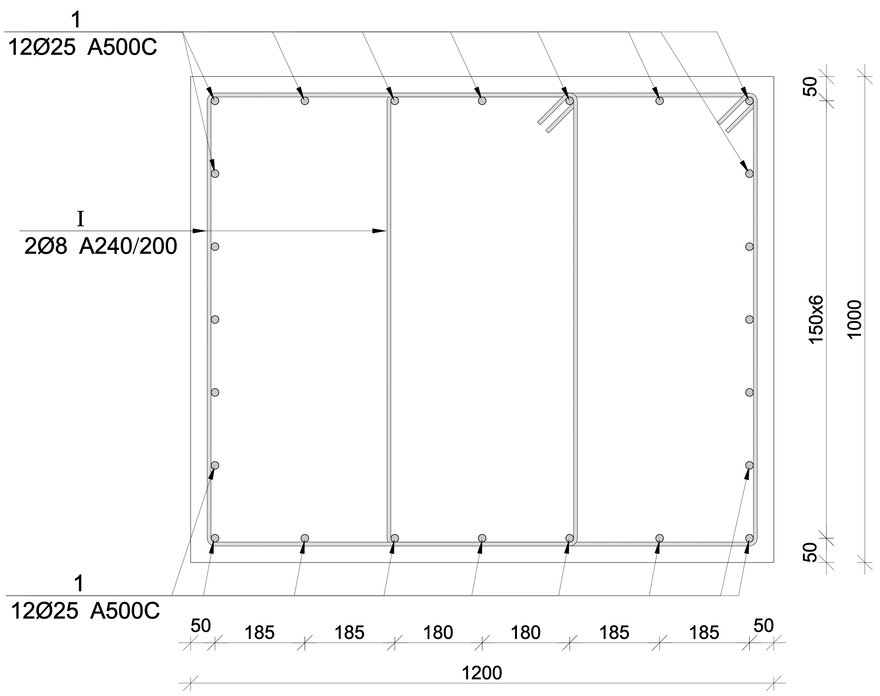

პოზ. I
L=3.60 მ.

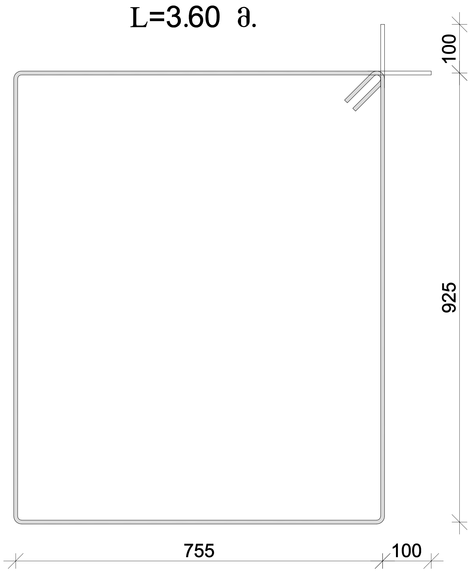

ფოლადის მჭიმის კონსტრუქციის სპეციფიკაცია

პოზ. №	მასალის დასახელება	მასალის კვეთი	L მმ.	n ცალი	Ln მ.	ერთეულის წონა; კგ	ჯამური წონა; კგ
1	2	3	5	6	7	8	9
1	მილი	Ø159.6x6	19800	1	19.80	22.64	448.27
2	ლითონის ფირფიტა	20 x 250	250	2	0.50	39.25	19.63
						2% შეღუღებაზე	8.97
						∑	476.86
						n=16	7629.80

მონ. რ/ბ რანდკოჭის (რ-1) სპეციფიკაცია

არმატურის სპეციფიკაცია					არმატურის ამოკრეფა					ბეტონი B 25
პოზ. №	Ø	L მმ.	n ცალი	Ln მ.	Ø	∑ Ln მ.	არმირების წონა კგ.	წონა კგ. A240	წონა კგ. A500C	V; მ³
1	2	3	4	5	6	7	8	9	10	11
1	25 A500C	250000	24	6000.00	8 A-240	8280.00	0.39	3267.16		276.00
I	8 A240	3600	2300	8280.00	25 A500C	6000.00	3.85		23120.21	
							∑	3267.16	23120.21	276.00
						n= 1		3267.16	23120.21	276.00
									95.61	კგ/მ³

ბაზისტელი ჯგუფი
საკონსულტაციო კომპანია
Capiteli group
ENGINEERING COMPANY
CAPITELI GROUP

პროექტის დასახელება
მრავალფუნქციური კომპლექსი

პროექტის მისამართი
ქ. თბილისი, უნივერსიტეტის ქ. №2-ს ტერიტორიაზე (ს/კ 01.14.06.008.089; 01.14.06.008.349 და 01.14.06.008.350)

დამკვეთი
შ.პ.ს. "ციონ დეველოპმენტ"

სტადია	ტენდერი
ბ	2022 წ.

დაკვეთის №

CAD DWG ფაილი qvabuli zakvo finn-ix.dwg

დირექტორი:	ს. კორძაძე
კონსტრუქტორი:	გ. ვეხვილიანი
შესრულა	გ. ვეხვილიანი
შემოწმება	გ. ლიქოკელი

საპროექტო უფლებამი: ბაზისტელი ჯგუფი

ნახაზის დასახელება

რ/ბ რანდკოჭების არმირების ფრაგმენტი ჭრილში (რ-1) და სპეციფიკაცია D ბლოკში

ბ-0.06

A3

ნარანდის არმირება

D - ბლოკი

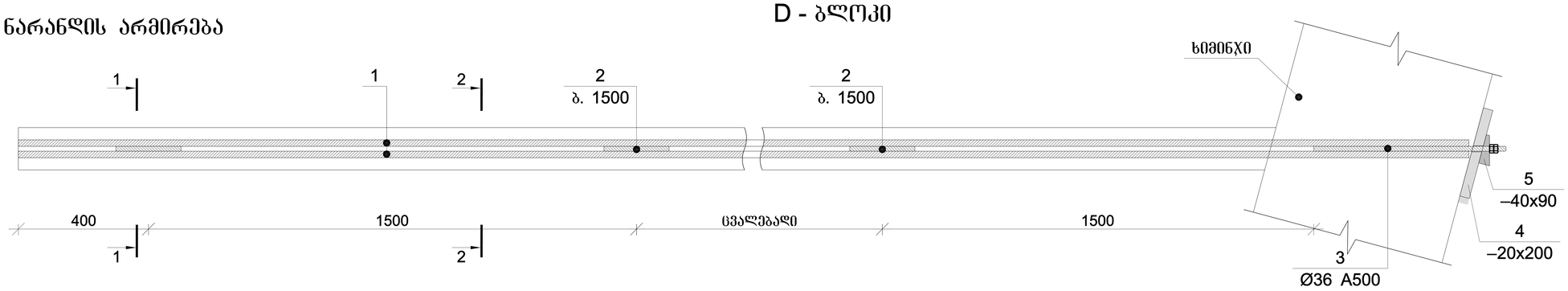

ჭრილი 1-1

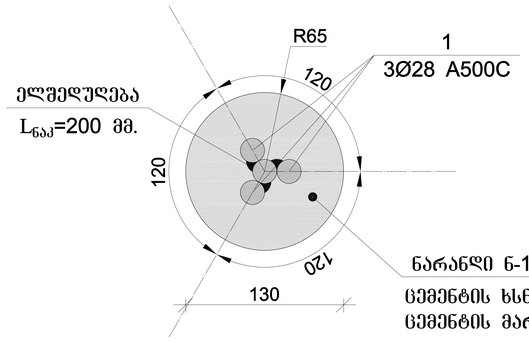

ჭრილი 2-2

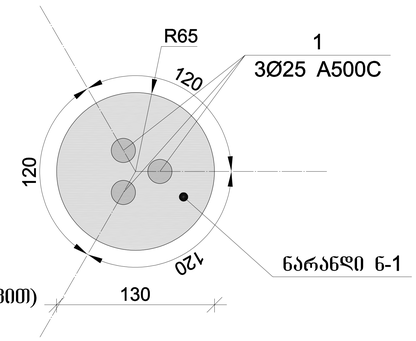

პოზ. №5

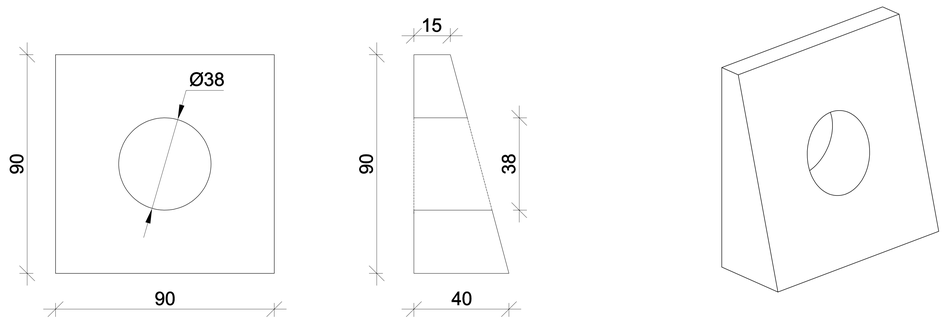

ლითონის ელემენტების სპეციფიკაცია

პოზ. №	მასალის დასახელება	მასალის კვეთი	L მმ.	n ცალი	Ln მ.	ერთეულის წონა; კგ	ჯამური წონა; კგ
1	2	3	5	6	7	8	9
3	არმატურა	Ø50 A500C	600	1	0.60	8.00	4.80
4	ლითონის ფირფიტა	30 x 200	200	1	0.20	47.10	9.42
5	ლითონის ფირფიტა	40 x 90	90	1	0.09	28.26	2.54
						2% შედუღებაზე	0.34
						∑	17.10
						n=184	3146.15

ნარანდების სპეციფიკაცია

ნარანდის №	ნარანდის სიგრძე მ.	n რაოდენობა	ხსნარის მოცულობა მ³.	პოზ. №1				პოზ. №2			
				Ø	L მმ.	$L_{ჯამ}$ მ.	$Q_{ჯამ}$კგ.	Ø	L მმ.	$L_{ჯამ}$ მ.	$Q_{ჯამ}$კგ.
1	2		3	4				5			
ნ-3	28	184	68.52	28	86400	15897.60	76843.68	20	200	686.93	1694.08
∑	$L_{ჯამ}$=5152 მ.		68.52			15897.60	76843.68			686.93	1694.08

შენიშვნა: პოზ. №3 გამოყენებული იქნას
Ø50 მმ-იანი, სადაც (3Ø28 A500C)

CAPITELI GROUP

კაპიტელი ჯგუფი
საპროექტო კომპანია
Capiteli group
ENGINEERING COMPANY

პროექტის დასახელება
მრავალფუნქციური კომპლექსი

პროექტის მისამართი
ქ. თბილისი, უნივერსიტეტის ქ. №2-ს ტერიტორიაზე (ს/კ 01.14.06.008.089; 01.14.06.008.349 და 01.14.06.008.350)

დამკვეთი
შ.პ.ს. "სითი დეველოფმენტ"

სტადია	თარიღი	განმარტება
მპ	2022 წ.	

დაკვეთის №

CAD DWG ფაილი qvabuli zakvo finn-ix.dwg

დირექტორი: ა. კორტავა

კონსტრუქტორი: მ. მუხიგულიშვილი

შეასრულა მ. მუხიგულიშვილი

შეამოწმა ზ. ოქრომიძე

საპროექტო უწყებები კაპიტელი ჯგუფი

ნახაზის დასახელება

ნარანდის(გრუნტის ანკერების) არმირება და სპეციფიკაცია

კ-0.07

A3