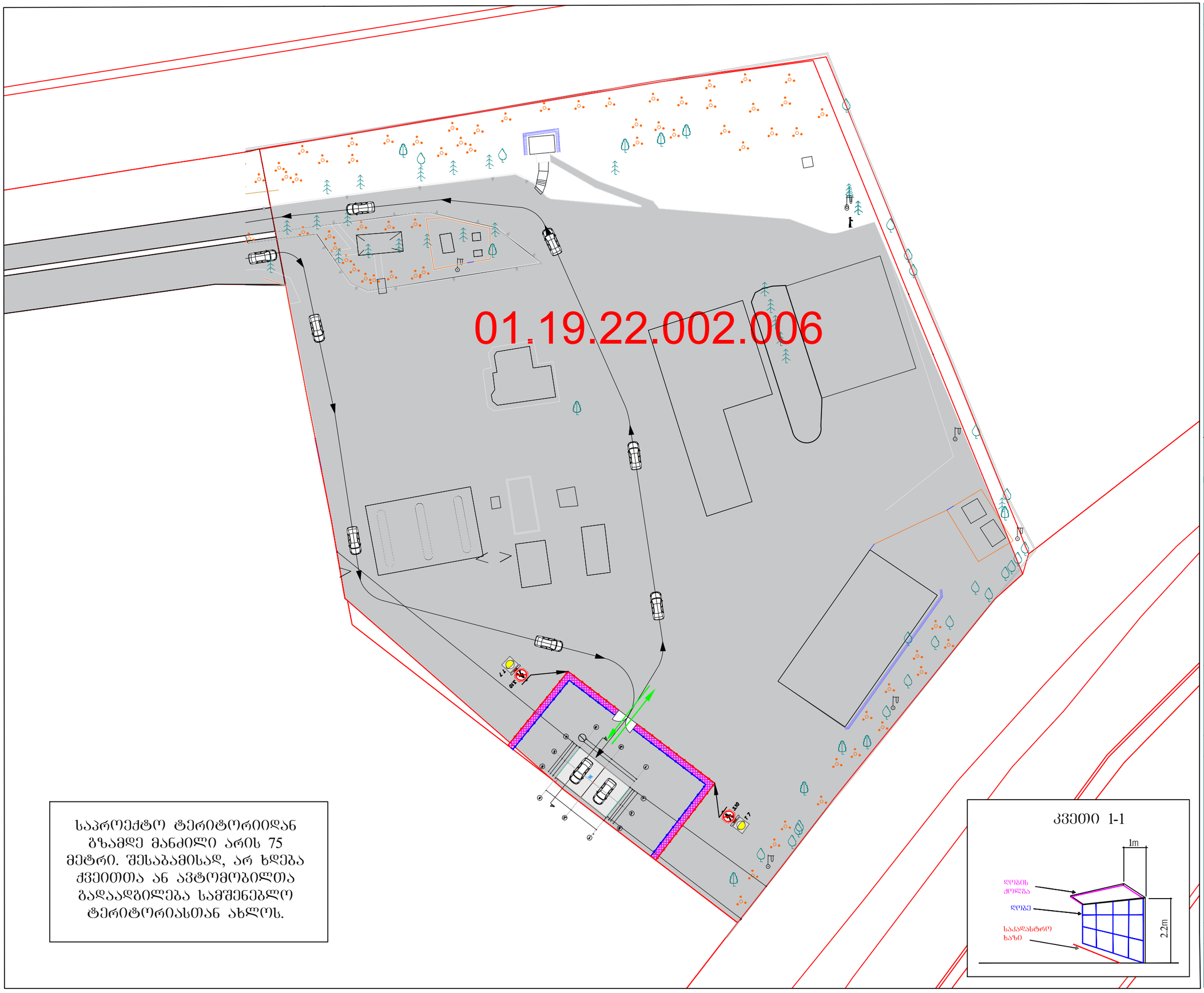
01.19.22.002.006
T 7
T 7
T 7

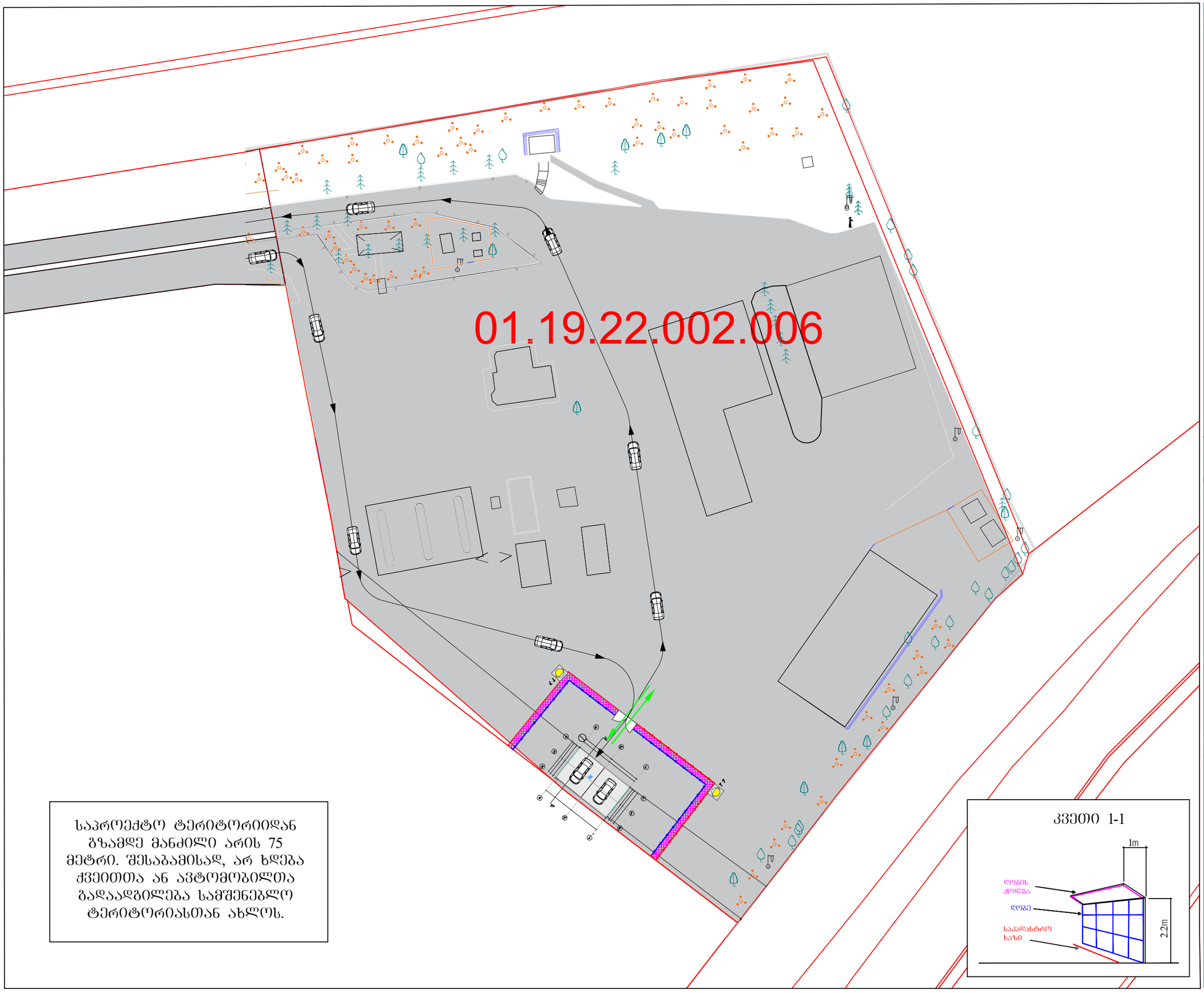

საპროექტო ტერიტორიიდან გზამდე მანძილი არის 75 მეტრი. შესაბამისად, არ ხდება ქვეითთა ან ავტომობილთა გადაადგილება სამშენებლო ტერიტორიასთან ახლოს.

კვეთი 1-1

ფორმატი	A-3

პირობითი ნიშნები:

T 7 ციმციმა 2 ცალი

სამშენებლო ტექნიკის მოძრაობის მიმართულება

შსაფრთხოების ლენტი

სამშენებლო ღობის ქოლგა

სამშენებლო ღობე

ბლოკი 2 ცალი

შენიშვნა:
დროებითი სქემა შედგენილია „ოდმ 218.6.014-2014 “ და საქართველოს კანონის „საგზაო მოძრაობის შესახებ“ მოთხოვნების შესაბამისად

1. გამაფრთხილებელი ზონის სიგრძე შეადგენს 50 მეტრს.
2. ბუფერულიზონა არ გვაძლს ვინაიდან საპალ ნაწილზე არ მიმდინარეობს სამუშაოები
3. სამუშაო ზონის სიგრძე გვაძლს 30 მეტრი
4. საპალი ნაწილის დახურული ზოლის სიგანე არ გვაძლს ვინაიდან საპალ ნაწილზე არ მიმდინარეობს საგზაო სამუშაოები
5. სამუშაოთა წარმოების ზონის სიგრძე არ გვაძლს ვინაიდან საპალ ნაწილზე არ მიმდინარეობს საგზაო სამუშაოები
6. ქვეითთა უსაფრთხო მოძრაობა უზრუნველყოფილია ქოლგიანი და მოაჯირიანი დროებითი ღობით.

დამკვეთი	შპს "გამა"
მისამართი	ქალაქი თბილისი, გზატკეცილი ახმეთი, N67 ს/პ: 01.19.22.002.006
შემსრულებელი	მ. ნხიტუნიძე

MS–TRANSPORT
სატრანსპორტო სქემები
+995 568 75 87 74
mstransport2022@gmail.com
facebook.com/სატრანსპორტო სქემები

მასშტაბი 1:1000

პროექტის დასახელება	საგზაო მოძრაობის ორგანიზების დროებითი სქემა

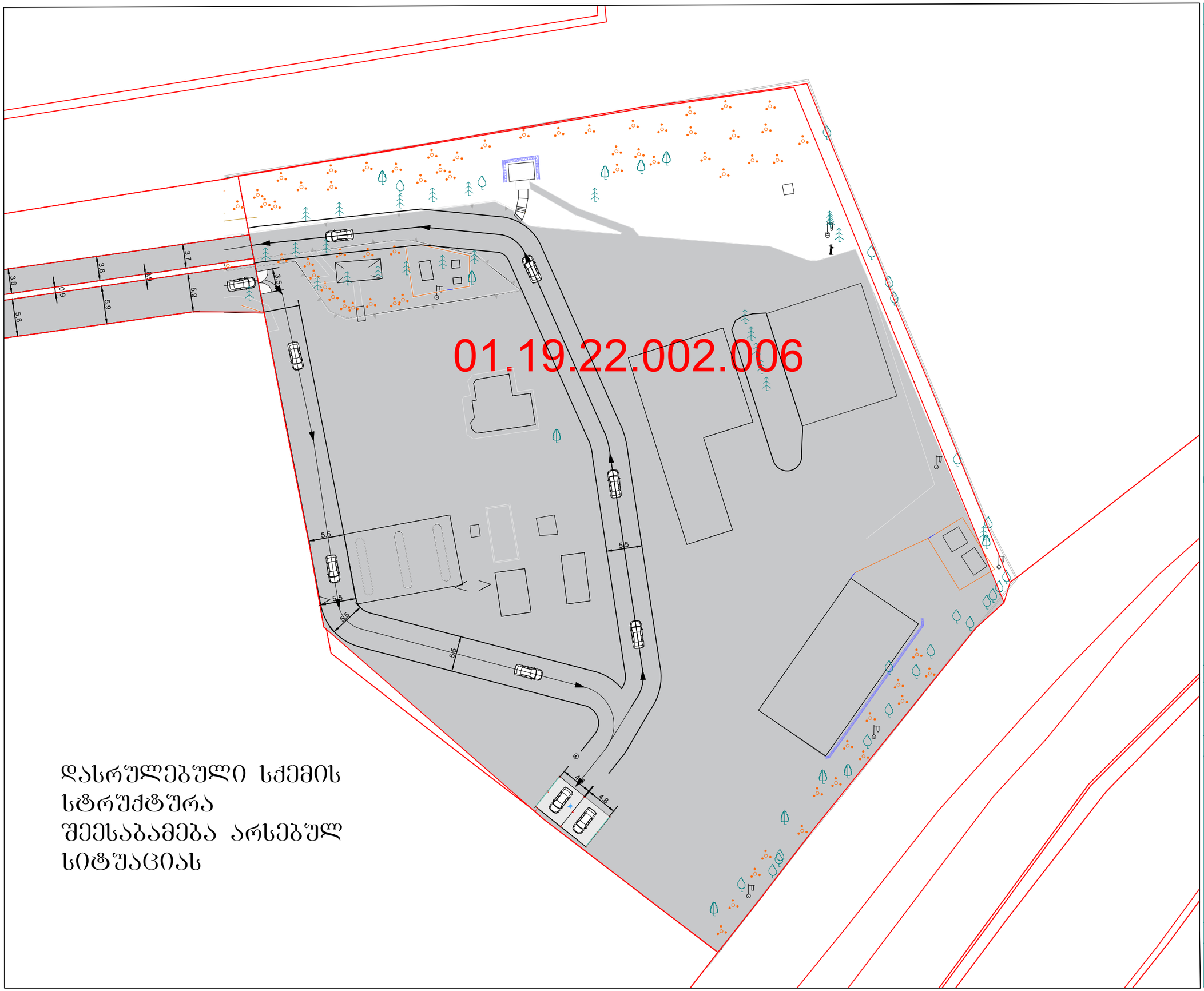

დასრულებული სქემის
სტრუქტურა
შემსაბამება არსებულ
სიტუაციას

ფორმატი	A-3

შენიშვნა:
საპროექტო ტერიტორიის შესასვლელ-გამოსასვლელები მოწყობილია „საბზაო მოძრაობის შესახებ“ საქართველოს კანონის შესაბამისად

მოსაწყობია ტროტუარი სამშენებლო ობიექტთან მისასვლელი არსებული გზის გასწვრივ

მოსაწყობი ტროტუარი

მოსაწყობი გზა

პირობითი ნიშნები:

შშმ პირთა პანდუსი

პარამეტრები

დამკვეთი	შპს "გამა"
მისამართი	ქალაქი თბილისი, გზატკეცილი კახეთი, N67 ს/კ: 01.19.22.002.006
შემსრულებელი	მ. ჩხიტუნიძე

MS-TRANSPORT
სატრანსპორტო სქემები

+995 568 75 87 74
mstransport2022@gmail.com
facebook.com/სატრანსპორტო სქემები

მასშტაბი 1:1000

პროექტის დასახელება	საბზაო მოძრაობის ორგანიზების შუალედი სქემა

სახურავის გეგმა +4.0 ნიშნულზე 1:100 მ.

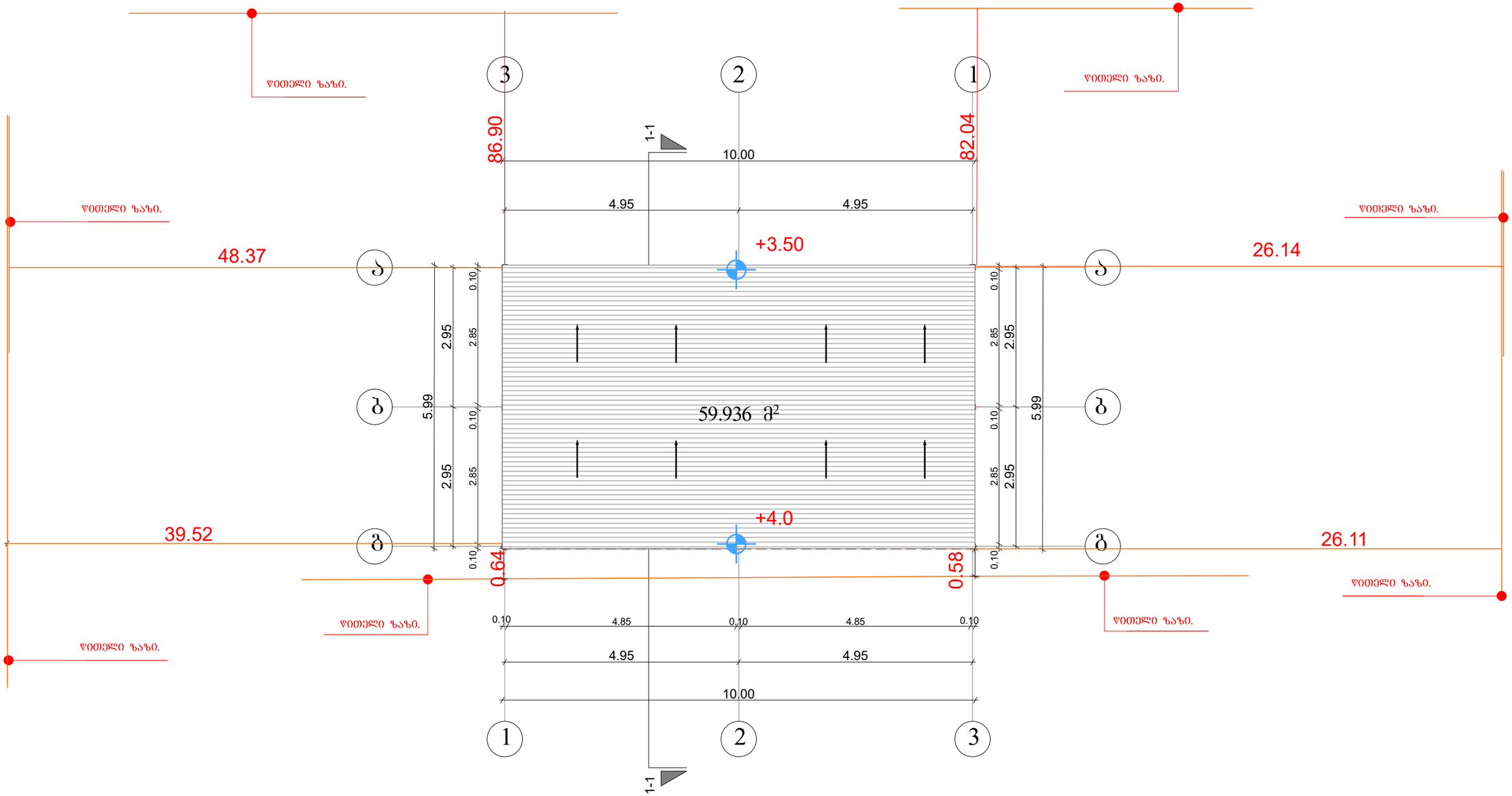

პრ.მთ.არქ.	გიორგი დგებუაძე			ინვენტ. №	
არქიტექტორი	გიორგი დგებუაძე				
დამკვეთი				თარიღი	05.02.2023
			ქ. თბილისი, გზატკეცილი კახეთი, №67 (01.19.22.002.006)		
			სამრეცხაო შენობის სახურავის გეგმა	სტადია	ფურცელი	ფურ-ბი
				ა.პ.	2	7

საპროექტო გენ გეგმა 0.00 ნიშნულზე 500მ

ტოპოგრაფული რუქა

ფორმატი	დაყვეთა №	ფილის სახელი
A-2		

პირობითი აღნიშვნები

საყადასტრო საზღვარი

ჯ2-ის საანგარიშო ჯროჯი

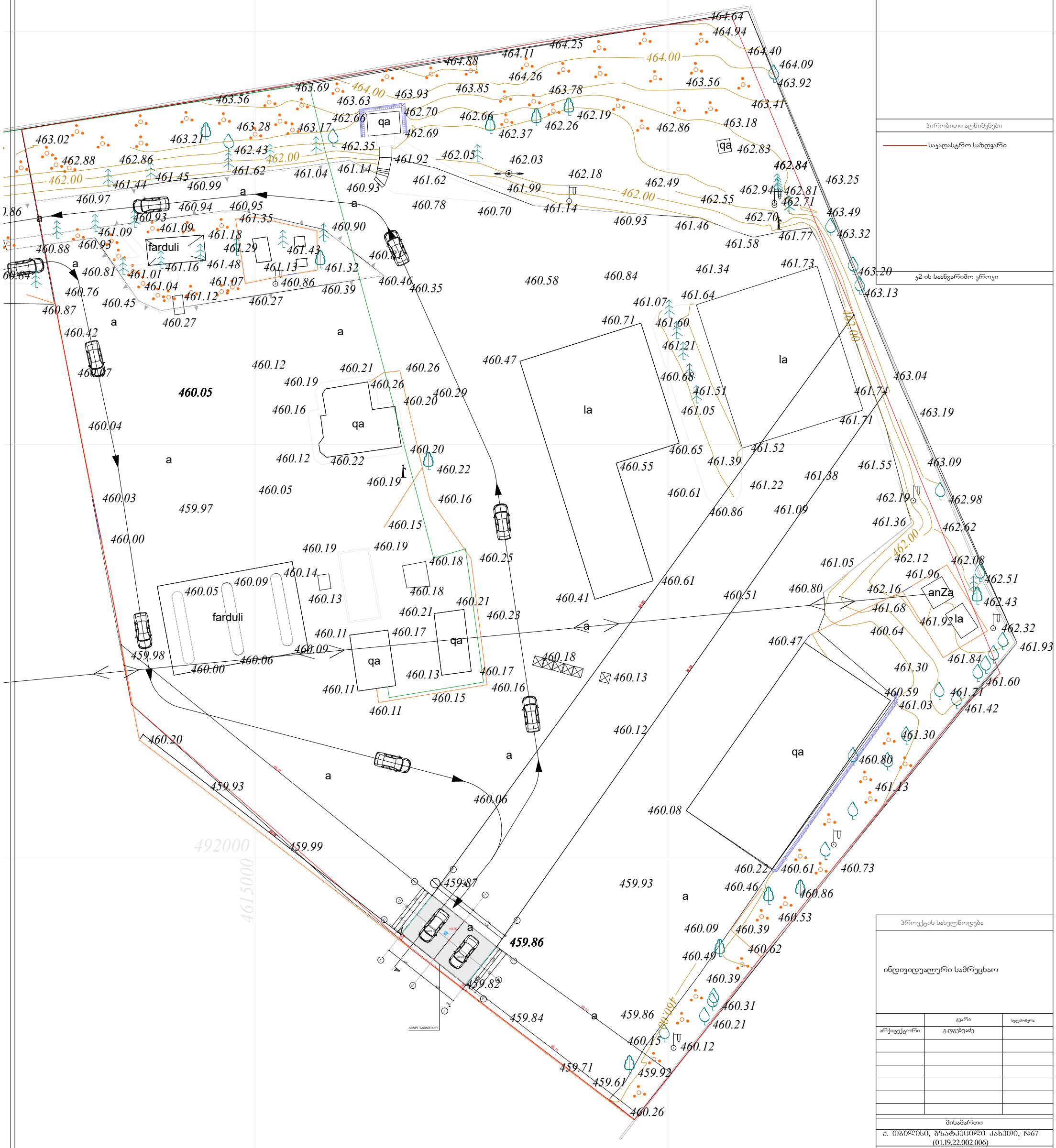
N
qa
farduli
la
anZa
a
460.05
459.86
459.82
459.87
459.98
459.99
459.93
460.06
460.08
460.20
460.00
460.03
459.97
460.04
460.42
460.07
460.27
460.87
460.76
460.45
460.81
460.88
460.93
460.86
460.84
460.58
460.47
460.41
460.61
460.51
460.80
460.64
460.92
460.71
460.73
460.46
460.53
460.62
460.39
460.49
460.31
460.21
460.12
460.15
460.09
460.11
460.13
460.17
460.18
460.23
460.25
460.16
460.15
460.14
460.19
460.18
460.21
460.22
460.26
460.29
460.20
460.12
460.16
460.19
460.05
460.09
460.10
460.27
460.35
460.39
460.46
460.32
460.43
460.48
460.29
460.35
460.90
460.78
460.70
460.93
460.99
460.97
460.94
460.95
461.35
461.09
461.18
461.16
461.01
461.04
461.12
461.07
461.13
461.32
461.43
461.29
461.14
461.04
461.62
461.45
461.44
461.92
462.05
462.03
462.18
462.49
462.55
462.94
462.81
462.71
462.70
462.77
462.84
462.83
462.86
462.19
462.26
462.37
462.66
462.70
462.69
462.35
462.43
462.88
462.86
463.02
463.21
463.28
463.17
463.56
463.69
463.63
463.93
463.85
463.78
463.41
463.18
463.56
463.92
463.09
464.40
464.94
464.64
464.25
464.11
464.88
464.26
464.00
463.25
463.49
463.32
463.20
463.13
463.04
463.19
463.09
462.98
462.62
462.51
462.43
462.32
462.08
462.12
462.16
462.19
461.96
461.92
461.84
461.93
461.60
461.42
461.30
461.03
461.59
461.71
461.64
461.34
461.73
461.74
461.71
461.55
461.38
461.22
461.52
461.39
461.65
461.55
461.61
461.68
461.64
461.51
461.05
461.21
461.60
461.07
461.71
460.47
460.12
460.26
460.19
460.16
460.12
460.22
460.20
460.29
460.26
460.21
460.27
460.39
460.46
460.35
460.58
460.84
460.61
460.41
460.51
460.80
460.86
460.09
460.39
460.62
460.49
460.39
460.31
460.21
460.12
460.15
460.92
460.61
460.73
460.22
460.46
460.86
460.53
460.09
460.39
460.62
460.49
460.39
460.31
460.21
460.12
460.15
460.92
460.61
460.26
459.93
459.71
459.84
459.82
459.87
459.99
460.06
460.20
460.00
460.03
459.97
460.04
460.42
460.07
460.27
460.87
460.76
460.45
460.81
460.88
460.93
460.86
460.84
460.58
460.47
460.41
460.61
460.51
460.80
460.64
460.92
460.71
460.73
460.46
460.53
460.62
460.39
460.49
460.31
460.21
460.12
460.15
460.09
460.11
460.13
460.17
460.18
460.23
460.25
460.16
460.15
460.14
460.19
460.18
460.21
460.22
460.26
460.29
460.20
460.12
460.16
460.19
460.05
460.09
460.10
460.27
460.35
460.39
460.46
460.32
460.43
460.48
460.29
460.35
460.90
460.78
460.70
460.93
460.99
460.97
460.94
460.95
461.35
461.09
461.18
461.16
461.01
461.04
461.12
461.07
461.13
461.32
461.43
461.29
461.14
461.04
461.62
461.45
461.44
461.92
462.05
462.03
462.18
462.49
462.55
462.94
462.81
462.71
462.70
462.77
462.84
462.83
462.86
462.19
462.26
462.37
462.66
462.70
462.69
462.35
462.43
462.88
462.86
463.02
463.21
463.28
463.17
463.56
463.69
463.63
463.93
463.85
463.78
463.41
463.18
463.56
463.92
463.09
464.40
464.94
464.64
464.25
464.11
464.88
464.26
464.00
463.25
463.49
463.32
463.20
463.13
463.04
463.19
463.09
462.98
462.62
462.51
462.43
462.32
462.08
462.12
462.16
462.19
461.96
461.92
461.84
461.93
461.60
461.42
461.30
461.03
461.59
461.71
461.64
461.34
461.73
461.74
461.71
461.55
461.38
461.22
461.52
461.39
461.65
461.55
461.61
461.68
461.64
461.51
461.05
461.21
461.60
461.07
461.71
460.47
460.12
460.26
460.19
460.16
460.12
460.22
460.20
460.29
460.26
460.21
460.27
460.39
460.46
460.35
460.58
460.84
460.61
460.41
460.51
460.80
460.86

სამრეცხაო შენობის ფასადი 1-3 ღერძებში 1:100 მ.

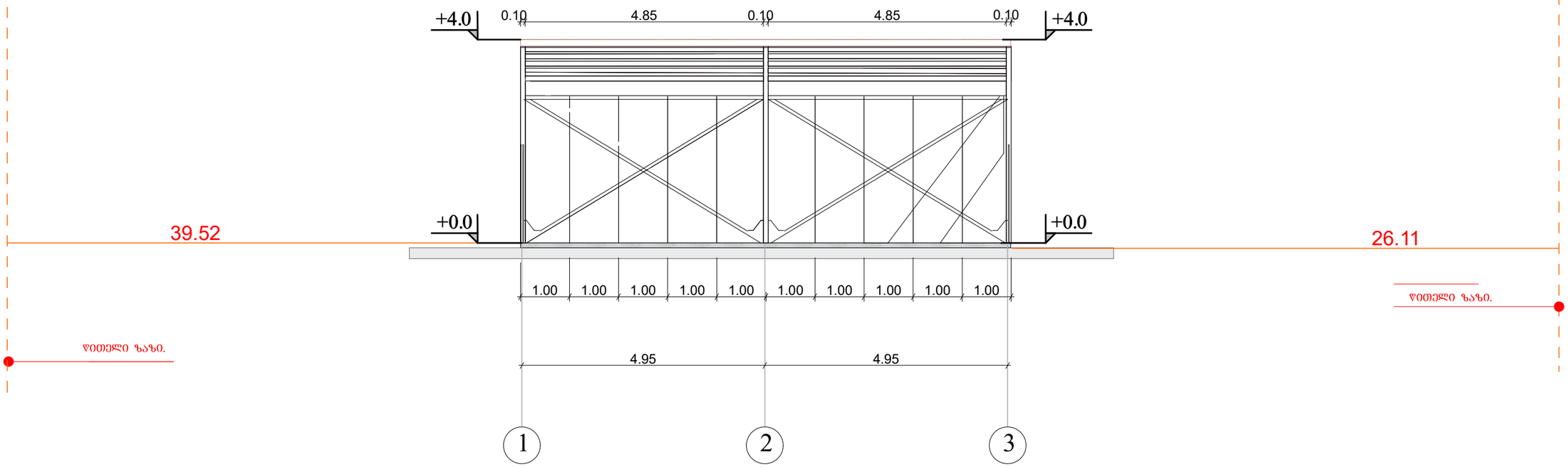

პრ.მთ.არქ.	ბიორგი დგებუაძე			ინვენტ. №	
არქიტექტორი	ბიორგი დგებუაძე				
დამკვეთი				თარიღი	05.02.2023
			ქ. თბილისი, გზატკეცილი კახეთი, №67 (01.19.22.002.006)		
			სამრეცხაო შენობის ფასადი	სტადია	ფურცელი	ფურ-ბი
				ა.პ.	4	7

სამრეცხაო შენობის ფასადი ა-გ ღერძებში 1:100 მ.

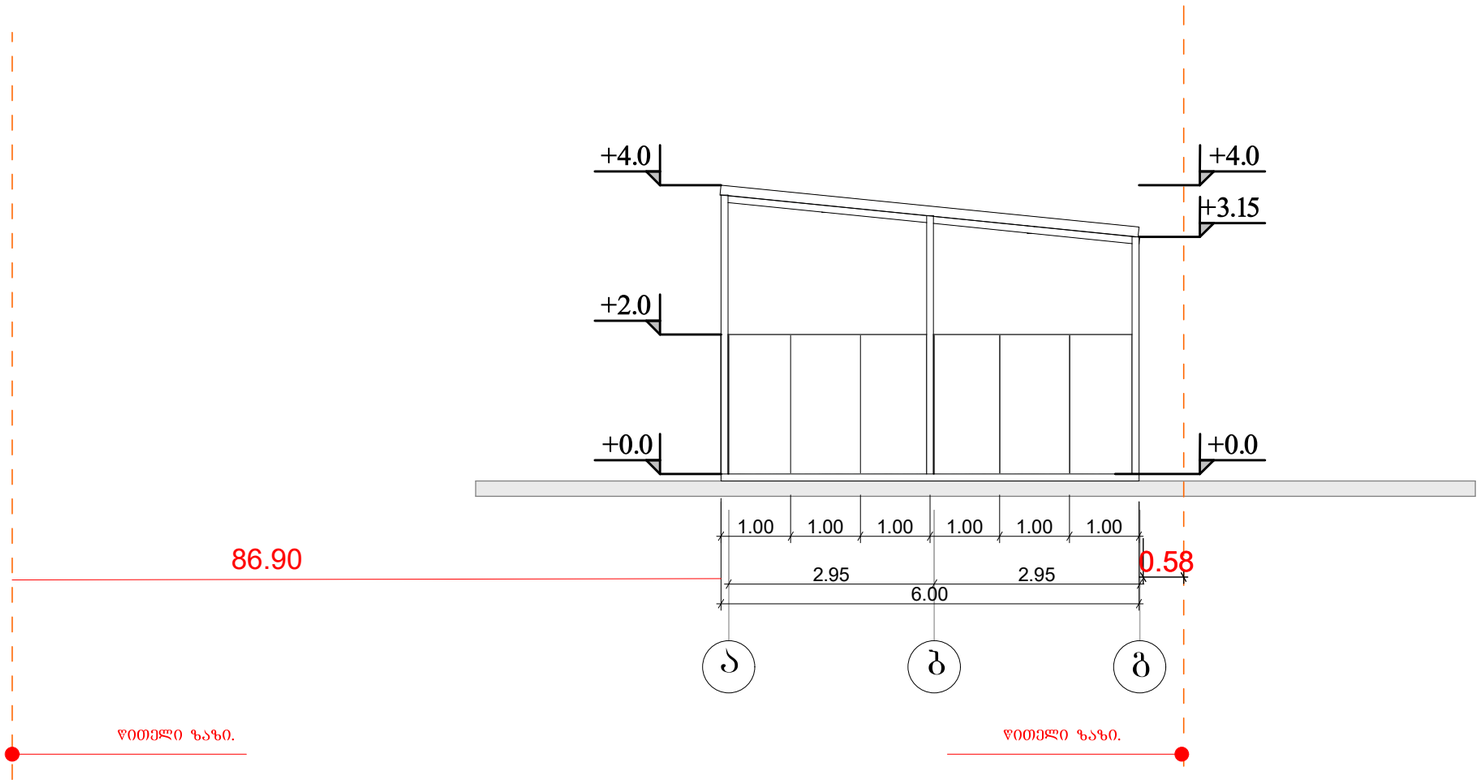

პრ.მთ.არქ.	ბიორგი დგებუაძე			ინვენტ. №	
არქიტექტორი	ბიორგი დგებუაძე				
დამკვეთი				თარიღი	05.02.2023
			ქ. თბილისი, გზატკეცილი კახეთი, №67 (01.19.22.002.006)		
			სამრეცხაო შენობის ფასადი	სტადია	ფურცელი	ფურ-ბი
				ა.პ.	7	7

სამრეცხაო შენობის ფასადი 3-1 ღერძებში 1:100 მ.

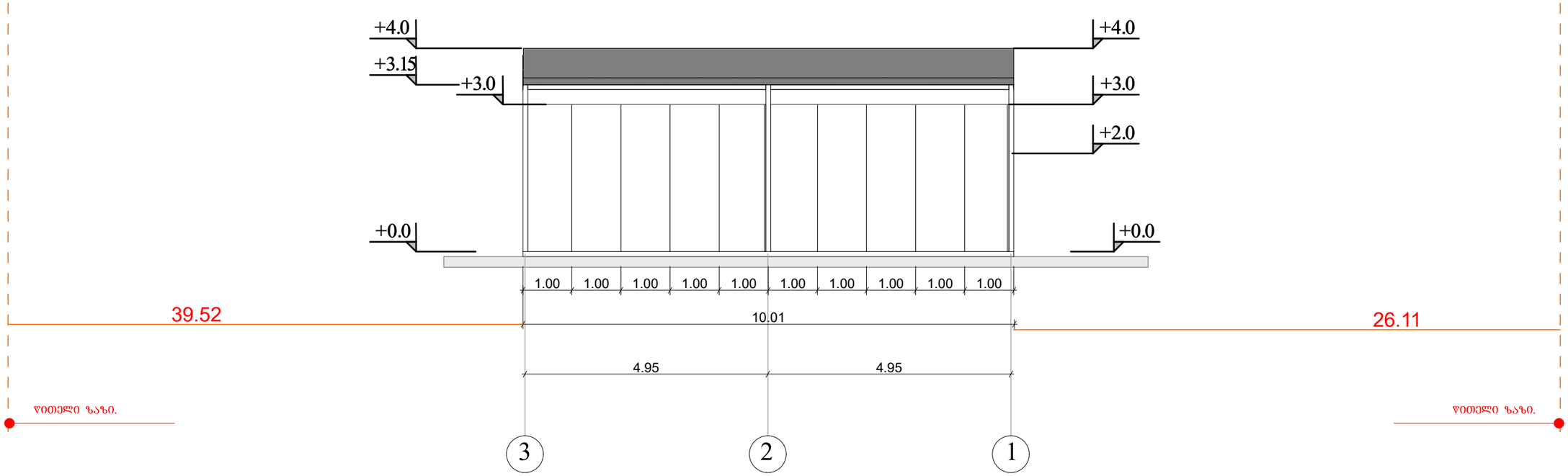

პრ.მთ.არქ.	გიორგი დგებუაძე			ინვენტ. №	
არქიტექტორი	გიორგი დგებუაძე				
დამკვეთი				თარიღი	05.02.2023
			ქ. თბილისი, ბზატკეცილი კახეთი, №67 (01.19.22.002.006)		
			სამრეცხაო შენობის ფასადი	სტადია	ფურცელი	ფურ-ბი
				ა.პ.	6	7

სამრეცხაო შენობის ფასადი გ-ა ღერძებში 1:100 მ.

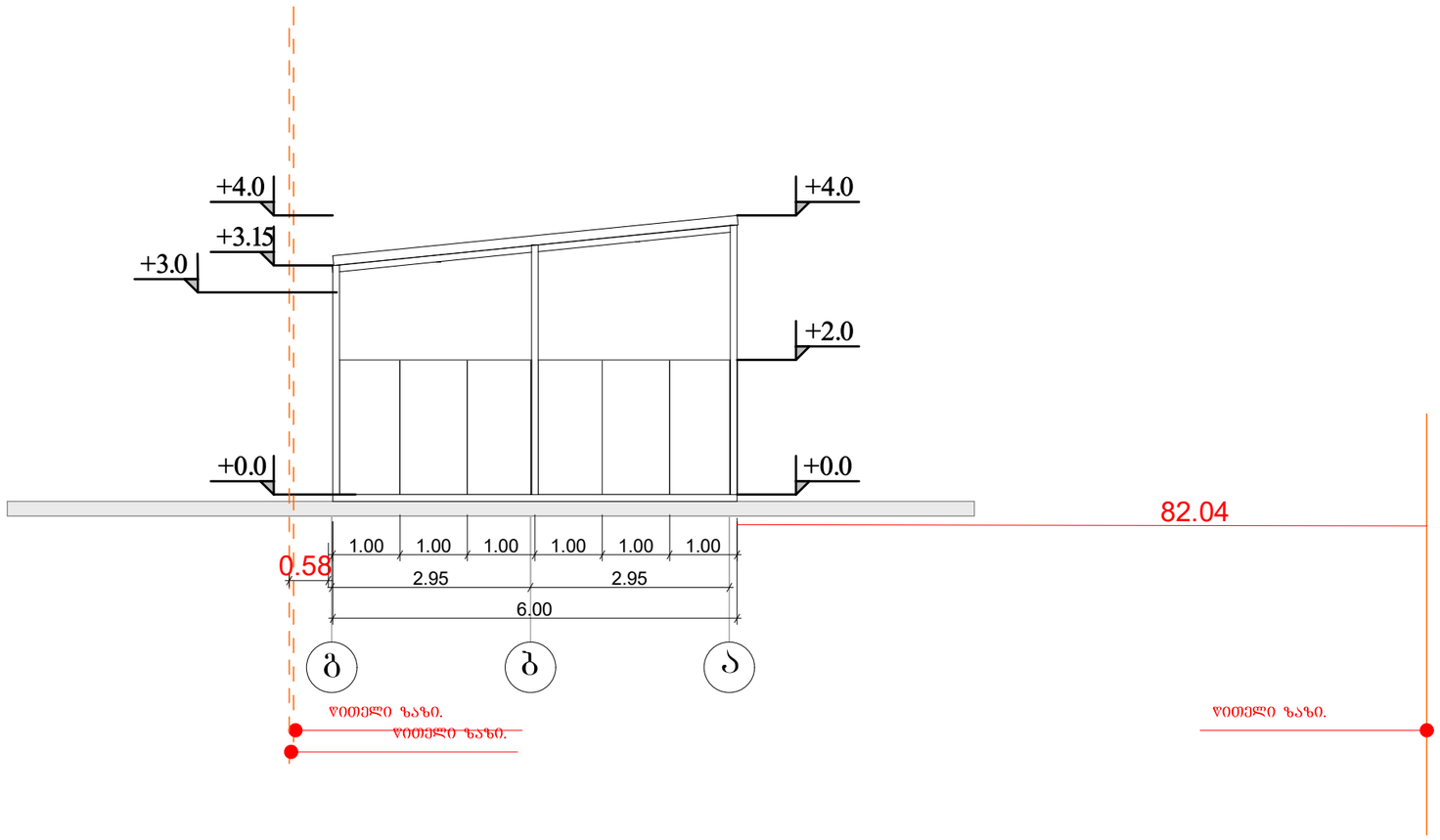

არ.მთ.არქ.	ბიორგი დგებუაძე			ინვენტ. №	
არქიტექტორი	ბიორგი დგებუაძე				
დამკვეთი				თარიღი	05.02.2023
			ქ. თბილისი, გზატკეცილი კახეთი, №67 (01.19.22.002.006)		
			სამრეცხაო შენობის ფასადი	სტადია	ფურცელი	ფურ-ბი
				ა.პ.	5	7

სამრეცხაო შენობის ჭრილი 1-1 1:100 მ.

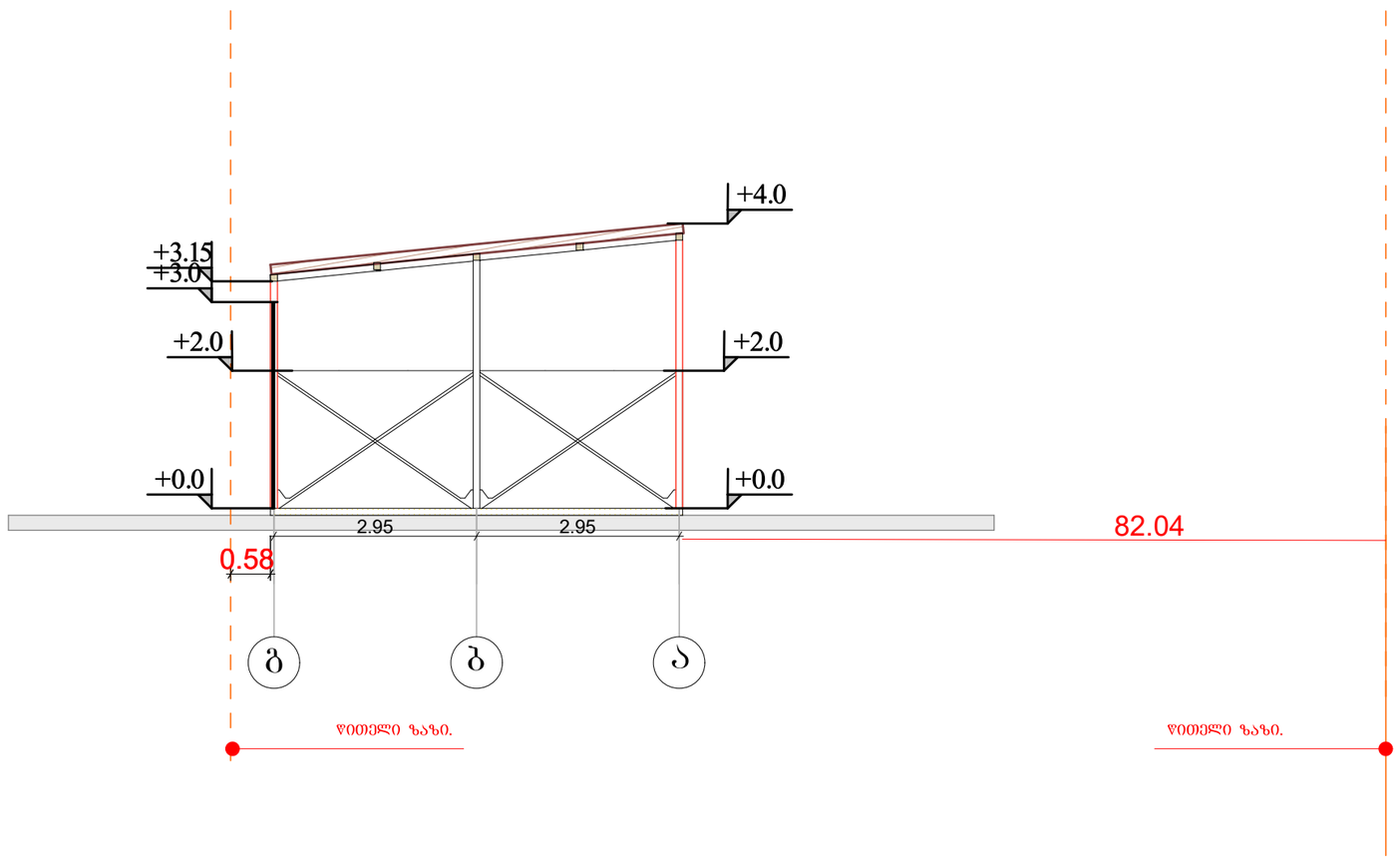

პრ.მთ.არქ.	გიორგი დგებუაძე			ინვენტ. №	
არქიტექტორი	გიორგი დგებუაძე				
დამკვეთი				თარიღი	05.02.2023
			ქ. თბილისი, ბზატკეცილი კახეთი, №67 (01.19.22.002.006)		
			სამრეცხაო შენობის ჭრილი	სტადია	ფურცელი	ფურ-ბი
				ა.პ.	3	7

საქართველოს შინაგან საქმეთა სამინისტროს
საპატრულო პოლიციის დეპარტამენტი

MINISTRY OF INTERNAL AFFAIRS OF GEORGIA
PATROL POLICE DEPARTMENT

MIA 5 23 00735361

15/03/2023

შპს "გ ა მ ა"-ს წარმომადგენელს
ქ. თბილისი სამგორი აეროპორტი;
თქვენს 2023 წლის 15 მარტის განცხადებაზე

ასლი: საპატრულო პოლიციის დეპარტამენტის
ქ. თბილისის მთავარი სამმართველოს

შსს საპატრულო პოლიციის დეპარტამენტში განხილულ იქნა თქვენი განცხადება, რომელიც ეხება ქ. თბილისი, კახეთის გზატკეცილი N 67 ს/კ 01.19.22.002.006-ის მიმდებარედ სამშენებლო დამცავი ღობის განთავსების და არსებული საგზაო/სატრანსპორტო ინფრასტრუქტურის ნაკადების მიმართულების საგზაო მოძრაობის ორგანიზაციის წარმოდგენილი სქემების შეთანხმებას.

ვითვალისწინებთ რა, ქ. თბილისის მუნიციპალიტეტის სსიპ ტრანსპორტის და ურბანული განვითარების სააგენტოს თანხმობას (წერილის ნომერი 15/03/2023 16-01230741497), შსს საპატრულო პოლიციის დეპარტამენტი ითანხმებს (საგზაო მოძრაობის უსაფრთხოების კუთხით) წარმოდგენილ დროებითი და მუდმივი მოძრაობის ორგანიზაციის სქემებს და არ არის წინააღმდეგი განახორციელოთ სამუშაოები შემდეგი პირობების დაცვით:

- სამშენებლო დამცავი ღობე შეიღებოს შავ-თეთრი ან წითელ-თეთრი ზოლებით;
- ქვეითად მოსიარულეთა უსაფრთხოების მიზნით დამცავი ღობის ფარგლებში მოეწყოს ქუჩის სავალი ნაწილის მხრიდან ქვეითად მოსიარულეთა ბილიკი, ღობე გზის სავალი ნაწილის მხრიდან გადაიხუროს და ღამის საათებში განათდეს;
- სამშენებლო ობიექტზე მისასვლელი გზა (სამუშაოების განხორციელების პროცესში) აღიჭურვოს მოძრაობის რეგულირების ტექნიკური საშუალებებით შეთანხმებული სქემების შესაბამისად, ხოლო მიმდებარე ტერიტორიაზე არსებულ მოძრაოის ორგანიზების ტექნიკურ საშუალებებს გაუკეთდეს დროებით დემონტაჟი ან შეიფუთოს;
- საგზაო მოძრაობის რეგულირებისთვის და ფეხით მოსიარულეთა უსაფრთხო გადაადგილების მიზნით სამუშაოების მწარმოებლის მიერ გამოყოფილ იქნეს სპეც. ტანსაცმლით და ალმით აღჭურვილი საჭირო რაოდენობის თანამშრომელი;
- დაცული იქნას გზის სავალი ნაწილის სისაუფთავე, არ დაუშვათ სამშენებლო მასალისა და ტექნიკის გზის სავალ ნაწილზე განთავსება;

0190, თბილისი, ნოე რამიშვილის ქ. №38
№38, Noe Ramishvili St. 0190, Tbilisi, Georgia
ტელ./Tel.: (+995 032) 2 41 42 42
ფაქსი/Fax: (+995 032) 2 41 85 02
E-mail: patrolinfo@mia.gov.ge

- სამუშაოების დასრულებისთანავე ფეხით მოსიარულეთა ბილიკი მოყვანილ იქნას პირვანდელ მდგომარეობაში, დროებითი მოძრაობის რეგულირების ტექნიკურ საშუალებებს გაუკეთდეს დემონტაჟი და გზის მიერთების ადგილები აღიჭურვოს მოძრაობის რეგულირების ტექნიკური საშუალებებით შეთანხმებული საგზაო მოძრაობის ორგანიზაციის სქემების შესაბამისად;
- სამუშაოების დაწყების შესახებ წინასწარ ეცნობოს ქ. თბილისის მუნიციპალიტეტის მერიის სსიპ ქონების მართვის სააგენტოს და შსს საპატრულო პოლიციის დეპარტამენტის სამორიგეო ნაწილს (241–85–04; 241–85–05).

მეორე ადრესატს: გთხოვთ, უზრუნველყოთ კონტროლის დაწესება წერილში მითითებულ პირობების შესრულებაზე და მოძრაობის რეგულირების ტექნიკური საშუალებების განთავსების მდგომარეობაზე. შეუსრულებლობის შემთხვევაში გაატარეთ ზომები საქართველოს ადმინისტრაციულ სამართალდარღვევათა კოდექსის 134 მუხლით გათვალისწინებული მოთხოვნების შესაბამისად.

საპატრულო პოლიციის დეპარტამენტი /
საორგანიზაციო სამმართველო / საგზაო მოძრაობის
ზედამხედველობის განყოფილება
განყოფილების უფროსი
ბარბაქაძე დავით

ქალაქ თბილისის მუნიციპალიტეტის საჯარო სამართლის იურიდიული პირი – ქალაქ თბილისის მუნიციპალიტეტის ტრანსპორტისა და ურბანული განვითარების სააგენტო

წერილის ნომერი: **16-01230741497**
თარიღი: **15/03/2023**

ადრესატი: მარი ჩხიტუნიძე
პირადი ნომერი: 38001046032
მისამართი: საჩხერე ს. პერევი

ქალბატონო მარი,

ქალაქ თბილისის მუნიციპალიტეტის სსიპ - ქალაქ თბილისის მუნიციპალიტეტის ტრანსპორტისა და ურბანული განვითარების სააგენტომ განიხილა თქვენი, 2023 წლის 10 მარტის №01230692755-16 განცხადება, რომელთან დაკავშირებითაც გაცნობებთ შემდეგს:

დაკმაყოფილდეს 2023 წლის 10 მარტის №01230692755-16 განცხადება და შეთანხმდეს ქალაქ თბილისში, გზატკეცილი კახეთი , N 67-ში არსებულ მიწის ნაკვეთზე (საკადასტრო კოდი: 01.19.22.002.006) საგზაო მოძრაობის ორგანიზების სქემა თანდართულ ბმულზე არსებული დანართის შესაბამისად.

ასევე გაცნობებთ, რომ საჭიროების შემთხვევაში, სსიპ ტრანსპორტისა და ურბანული განვითარების სააგენტო იტოვებს უფლებამოსილებას, მოითხოვოს სამუშაოების პერიოდში არსებული სიტუაციის საგზაო მოძრაობის ორგანიზების სქემის ალტერნატიული ვარიანტის წარმოდგენა.

სამუშაოების მიმდინარეობის პერიოდში, საგზაო მოძრაობის ორგანიზების დროებითი სქემის მიხედვით გათვალისწინებული საგზაო ნიშნები უნდა განთავსდეს მოძრავ დგარზე, რათა არ დაზიანდეს მიმდებარე ტერიტორიაზე არსებული ინფრასტრუქტურა.

იმ შემთხვევაში, თუ სამუშაოებისათვის საჭირო დროებითი და არსებული საგზაო ნიშნები ეწინააღმდეგება/ხელს უშლის ერთმანეთს, საჭიროა უკვე არსებული საგზაო ნიშნები შეიფუთოს, ხოლო სამუშაოს დასრულებისთანავე დემონტაჟი უნდა გაუკეთდეს დროებით დამონტაჟებულ საგზაო მოძრაობის ორგანიზების ტექნიკურ საშუალებებს და ქუჩის სავალი ნაწილი (ყველა შეფუთული ნიშნის ჩათვლით) მოყვანილი იქნას პირვანდელ მდგომარეობაში.

დამატებით გაცნობებთ, რომ თუ მშენებლობის პერიოდში, საპროექტო ტერიტორიის მიმდებარედ, ხორციელდება სხვა სამშენებლო სამუშაოები და დროებითი საგზაო ნიშნები, რომლებიც განთავსებულია სხვა, ნებართვის მქონე, შემსრულებელი კომპანიის მიერ და კვეთს/ეწინააღმდეგება თქვენს მიერ დასამონტაჟებელ საგზაო ნიშნებს, დროებითი საგზაო ნიშნები დაიტანოთ საჭიროებისამებრ და აუცილებლობის შემთხვევაში, სამუშაოები განახორციელოთ უკვე განთავსებული დროებითი საგზაო ნიშნების გამოყენებით. ხოლო, სხვა შემსრულებლის მიერ, სამუშაოების დასრულებისა და ნიშნების დემონტაჟის შემთხვევაში, უზრუნველყოთ თქვენი საგზაო ნიშნების სრულად მონტაჟი, მოცემული პირობების შესაბამისად.

საგზაო მოძრაობის ორგანიზების სქემის ცვლილება საჭიროებს შეთანხმებას სააგენტოსთან.

გადაწყვეტილების გასაჩივრება, დაინტერესებული მხარის მიერ, შესაძლებელია ამ გადაწყვეტილების

გაცნობიდან ერთი თვის ვადაში ქალაქ თბილისის მუნიციპალიტეტის მერთან (მისამართი: ჟ. შარტავას ქუჩა N7) კანონმდებლობით დადგენილი წესით.

დანართი: სსიპ - ტრანსპორტისა და ურბანული განვითარების სააგენტოს მიერ შეთანხმებული საგზაო მოძრაობის ორგანიზების სქემები იხილეთ თანდართულ ბმულზე :

https://cloud.tbilisi.gov.ge/index.php/s/Z4Uok2EoE4RSyw8

პატივისცემით,

ვიქტორ წილოსანი

სააგენტოს უფროსი

გამოყენებულია კვალიფიციური
ელექტრონული ხელმოწერა/
ელექტრონული შტამპი