კონსტრუქციული დასკვნა

საპროექტო ობიექტი:

ქ.თბილისი, ჩაჩავას ქ.№2, ს/კ 01.13.02.004.062, მრავალბინიანი საცხოვრებელი სახლი

საგანი:

მომიჯნავე შენობა-ნაგებობების უსაფრთხოება მშენებლობის წარმოების პროცესში

საპროექტო შენობა ცხრასართულიანია, მიწისქვეშა ორი სართულით. საძირკვლებად მიღებულია მონოლითური რკინაბეტონის მთლიანი ფილა.

საპროექტო შენობას ჩრდილოეთიდან ემიჯნება ნაკვეთი საკადასტრო კოდით 01.13.02.004.053 და მისამართით ქ.თბილისი შალვა გოგიძის ჩიხი N4. ნაკვეთზე განლაგებულია მცირე სათავსო ნაგებობა და მშენებარე 16 სართულიანი კომპლექსი. 16 სართულიან შენობას აქვს ერთი მიწისქვეშა სართული. საძირკვლები - კლდოვან ქანებზე დაფუძნებული მონოლითური რკინაბეტონის მთლიანი ფილა ძირის აბსოლუტური ნიშნულით 421,7. საპროექტო შენობის ფილის ძირის ნიშნული არის 419,7 და მომიჯნავე შენობიდან დაშორებულია 5,5 მეტრით.

საპროექტო შენობას აღმოსავლეთიდან ემიჯნება ნაკვეთი საკადასტრო კოდით 01.13.02.004.063 და მისამართით ჩაჩავას ქ.N4. ნაკვეთზე განლაგებულია ახალი აშენებული 17 სართულიანი კომპლექსი. შენობას აქვს სამი მიწისქვეშა სართული. საძირკვლები - კენჭნაროვან გრუნტებზე დაფუძნებული მონოლითური რკინაბეტონის მთლიანი ფილა ძირის აბსოლუტური ნიშნულით 415,2. საპროექტო შენობის ფილის ძირის ნიშნული არის 419,2 და მომიჯნავე შენობიდან დაშორებულია 12,0 მეტრით.

საპროექტო შენობას დასავლეთიდან ემიჯნება ნაკვეთი საკადასტრო კოდით 01.13.02.005.009 და მისამართით ლუბლიანას ქ.N15, რომელზეც უშუალოდ წითელ ხაზთან განლაგებულია სახელოსნო-ბარაკის ტიპის ერთსართულიანი ნაგებობა (N14),

კაპიტალური ტიპის საძირკვლების გარეშე. მინიმალური დაშორება საპროექტო შენობიდან 5,5 მეტრი.

საპროექტო შენობას სამხრეთიდან უშუალოდ ემიჯნება საკუთარ ნაკვეთზე განლაგებული ორსართულიანი შენობა ერთი მიწისქვეშა სართულით. აღნიშნული შენობის მიმართ პროექტში გათვალისწინებულია ქვაბულის გამაგრება ბურღვით-ნატენი ხიმინჯების გამოყენებით (იხ.დანართი).

ყველა დანარჩენი შენობა-ნაგებობების მიმართ სრულად არის დაცული სამშენებლო ნორმების და წესების "შენობების და ნაგებობების ფუძეები პნ 02.01-08" მუხლი 10 პუნქტი 5 მოთხოვნები. ნორმების ეს პუნქტი ასახავს მომიჯნავე ფუძე-საძირკვლების გეომეტრიის და გრუნტებზე ძალვების (შენობების დატვირთვები) განაწილება-ურთიერთგავლენის პარამეტრებს.

დასკვნა:

ქ.თბილისში, ჩაჩავას ქ.№2, ს/კ 01.13.02.004.062, მრავალბინიანი საცხოვრებელი სახლის მშენებლობის წარმოება არ მოახდენს უარყოფით გავლენას მომიჯნავე შენობა-ნაგებობების მდგრადობა-მზიდუნარიანობაზე.

ექსპერტი,
ინჟინერ-კონსტრუქტორი, ტ.მ.დ.,
შპს "კონსტუდიო"-ს დირექტორი ე. წოწერია

თბილისი 13-03-2023

დანართი

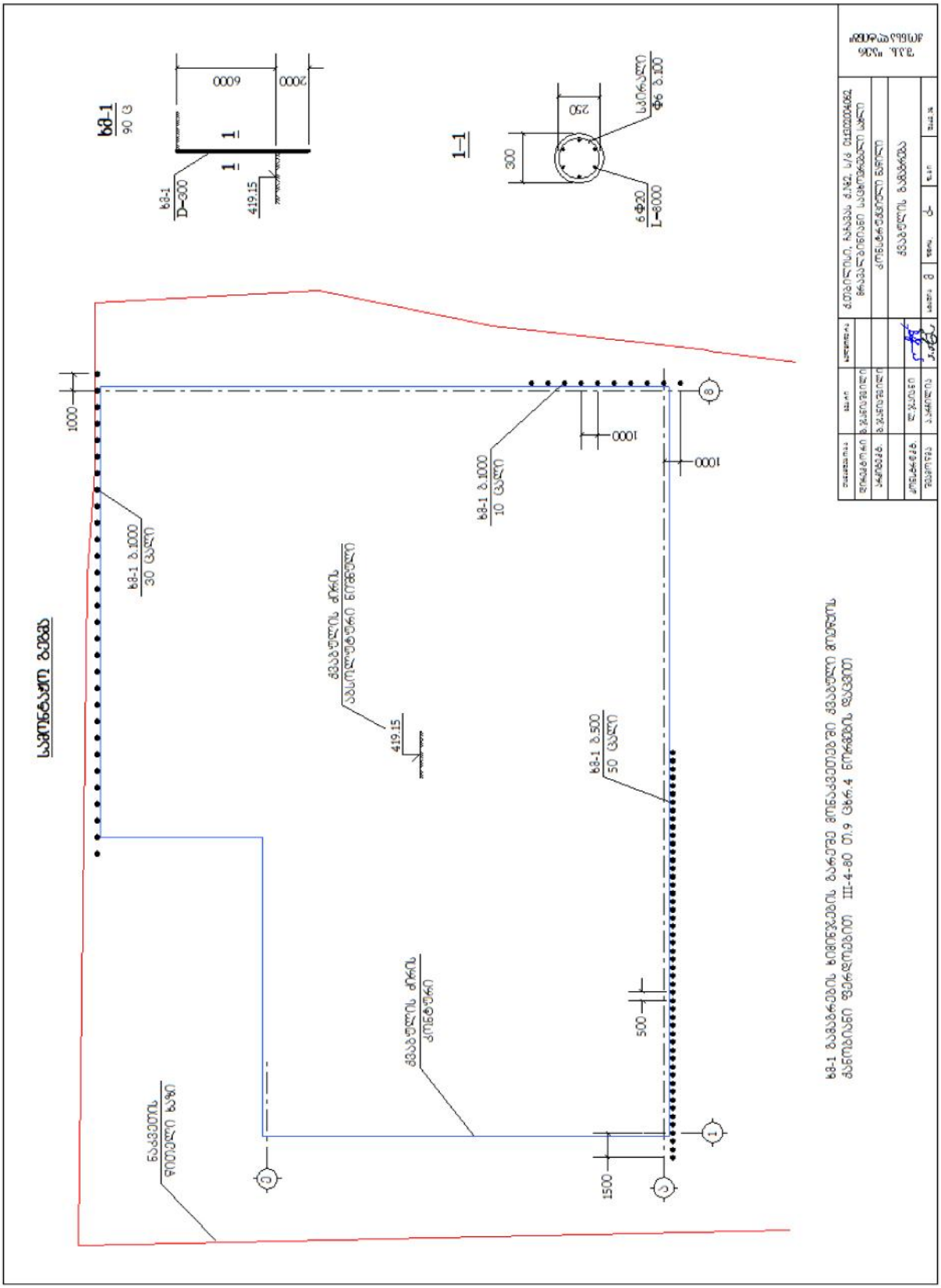

Curriculum Vitae



ედიშერ წოწერია

<u>დაბადების თარიღი:</u> 09.08.1954წ.

<u>დაბადების ადგილი:</u> ქ. ზუგდიდი

<u>საცხოვრებელი ადგილი:</u> ქ. თბილისი, დიდი დიღომი, პეტრიწის 12/46;
ტელ. 2535156, +995599573422

<u>განათლება:</u> საქართველოს პოლიტექნიკური ინსტიტუტი 1972-1977წწ., სამშენებლო ფაკულტეტი;

ტექნიკის მეცნიერებათა აკადემიური დოქტორი.

<u>სპეციალობა:</u> სამრეწველო და სამოქალაქო მშენებლობა

<u>კვალიფიკაცია:</u> ინჟინერ-მშენებელი

<u>სამუშაო გამოცდილება:</u>

2011 წლიდან შპს "კონსტუდიო" – დირექტორი, მთავარი კონსტრუქტორი;

2006-2010წწ შპს "ცენტრ პოინტ ჯგუფის საპროექტო სტუდია" – მთავარი კონსტრუქტორი;

2000-2005წწ სს "საქქალაქმშენპროექტი" შპს "კადსტუდია" - ინჟინერ-კონსტრუქტორი;

1998-1999წწ ქ. თბილისის მუნიციპალიტეტის "უძრავი ქონების შეფასების ცენტრი" - წამყვანი სპეციალისტი;

1977-1997წწ საპროექტო ინსტიტუტი "საქგიპროშახტი" – კონსტრუქტორი – ჯგუფის ხელმძღვანელი - მთავარი კონსტრუქტორი.

პროექტები

შესრულებული და რეალიზებულია მშენებლობის 400-მდე პროექტის კონსტრუქციული ნაწილი. ქვემოთ ჩამოთვლილია რამდენიმე მათგანი:

“საქგიპროშახტი”

- სამგზავრო-საბაგირო გზები: ქ. თბილისში - მთაწმინდა; სომხეთის ქ. დილიჟანში; აზერბაიჯანის ქ. შეკში; უკრაინაის ქ. ალუშტაში;
- სომხეთის ქ. კიროვაკანში - სკოლა და 2 საბავშვო ბაღი (1988 წლის მიწისძვრის შემდეგ);
- ქ. სოჭში სანატორიული კომპლექსი “მაცესტა” 500 ადგილზე.

შპს “კადსტუდია”

- მრავალსართულიანი სახლები ქ. თბილისში ონიაშვილის, აკურის, კანდელაკის, ფალიაშვილის და მოსაშვილის ქუჩებზე.

შპს “ცენტრ პოინტ ჟგუფი”

- ქ. თბილისში ყიფშიძის №2 (19 სართ.), გამსახურდიას №4 (16 სართ.) სახლები;
- ქ. ბათუმში მრავალფუნქციური 11 სართულიანი შენობა “მაგნოლია” (90000 კვ.მ. - სამშენებლო ფართი ცალკემდგომი უნაკერო შენობისთვის).

"საქართველოს გაზის და ნავთობის კორპორაცია"

- მდინარე არაგვზე 1090 მეტრიანი ვანტური გადასასვლელის რეკონსტრუქცია (ბაგირებზე დაკიდული გაზის ხაზოვანი მილი);
- მყინვარწვერთან დაზიანებული რუსეთ-სომხეთის გაზსადენი მილის ახალი, 300 მეტრიანი ვანტურ-ბაგიროვანი კონსტრუქცია ორ მწვერვალს შორის

შპს “კონსტუდიო”

- კოპიტნარის აეროპორტში ჰოლანდიური კომპანია “UNStudio”-ს სანავიგაციო კოშკურის პროექტის კონსტრუქციების ექსპერტიზა;
- ქ. თბილისში, სააკაძის მოედანზე 24 სართულიანი მრავალფუნქციური შენობის პროექტის კონსტრუქციული ნაწილი.
- ქ. თბილისში, უნივერსიტეტის ქ. №6, “მერსედეს”-ის ცენტრის ახალი პროექტის კონსტრუქციული ნაწილი.
- წალკის მუნიციპალიტეტი, დაშბაშის კანიონზე საფეხმავლო ხიდი გადმოსახედი პლათფორმით (240 მ სიგრძით, შუაში დაკიდული შენობით)

დიპლომი

Г-I № 181203

ეს დიპლომი მიეცა წოწერია
ედიშერ შალვას ძეს
მასზე, რომ იგი 1972 წელს შევიდა
ვ.ი. ლენინის სახ. საქართველოს
პოლიტექნიკურ ინსტიტუტში
და 1977 წელს დაამთავრა
აღნიშნული ინსტიტუტის

სრული კურსი სპეციალობით
სამრეწველო და სამოქალაქო
მშენებლობა
სახელმწიფო საგამოცდო კომისიის 1977 წ.
„29" [illegible] გადაწყვეტილებით
ე.შ. [illegible] მიენიჭა

[illegible] კვალიფიკაცია.

სახელმწიფო საგამოცდო
კომისიის თავმჯდომარე
რექტორი
მდივანი

ქალაქი [illegible] 1977 წ. „1" XI

სარეგისტრაციო № ст. 4821

Грузинский яз.

ДИПЛОМ

Г-I № 181203

Настоящий диплом выдан Цоцерия
Эдишеру Шалвовичу
в том, что он в 1972 году поступил
в Грузинский политехнический
ин-т им. В.И. Ленина
и в 1977 году окончил полный курс
названного института

по специальности
Промышленное и гражданское
строительство
Решением Государственной экзаменационной
комиссии от „29" июня 1977 г.
Цоцерия Э.Ш.
присвоена квалификация
[illegible] строителя

Председатель Государственной
экзаменационной комиссии
Ректор
Секретарь

Город Тбилиси „1" XI 1977 г.

Регистрационный № ст. 4821

Московская типография Гознака. 1976.

GEORGIA

GEORGIAN TECHNICAL UNIVERSITY

PhD

DIPLOMA

DOC № 000581

By the decision N 40 June 30, / 2014 . /

of the Dissertation Council of the Faculty of

Mining and Geology

Mr. Edisher Tsotseria

was awarded PhD Degree in Engineering

Development and Research design of the

Cable-Stayed Ropeway-Bridge of Mining and Transpor

(Doctor's Thesis)

tation System Based on the Discrete Model

სარეგისტრაციო № 00583
Registration

თბილისი 24 7 2014
Tbilisi რიცხვი/day თვე/month წელი/year

საქართველო

საქართველოს ტექნიკური უნივერსიტეტი

დოქტორის

დიპლომი

DOC № 000581

სამთო - გეოლოგიური

ფაკულტეტის სადისერტაციო საბჭოს 2014 წლის 30 . 6

№ 40 გადაწყვეტილებით ედიშერ წოწერიას

მიენიჭა ინჟინერიის

დოქტორის აკადემიური ხარისხი.

სამთო-სატრანსპორტო სისტემის ვანტური ბაგირგზა-ხიდის

კონსტრუქციის დამუშავება და კვლევა დისკრეტული მოდე

ლის საფუძველზე (სადისერტაციო ნაშრომის სათაური)

დეკანი / ანზორ აბშილავა /
Dean / Anzor Abshilava /

ბ.ა.
Seal

რექტორი / არჩილ ფრანგიშვილი /
Rector / Archil Prangishvili /

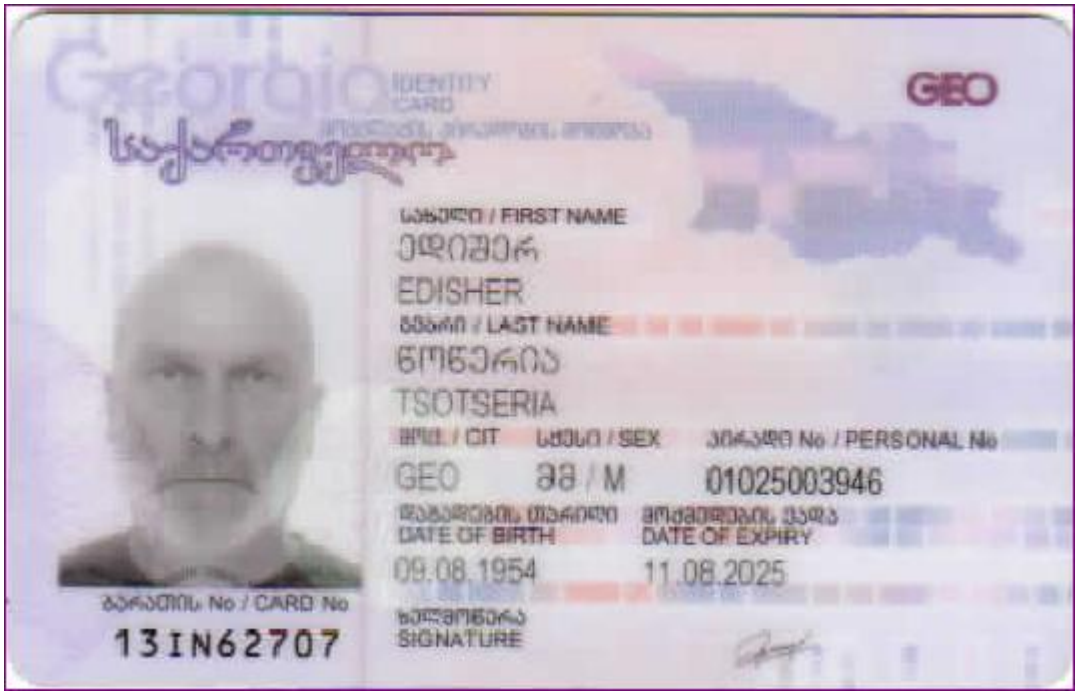
GEO
სახელი / FIRST NAME
ედიშერ
EDISHER
გვარი / LAST NAME
წოწკერია
TSOTSERIA
მოქ. / CIT
სქესი / SEX
პირადი No / PERSONAL No
GEO
M
01025003946
DATE OF BIRTH
09.08.1954
DATE OF EXPIRY
11.08.2025
ბარათის No / CARD No
13IN62707
ხელმოწერა
SIGNATURE

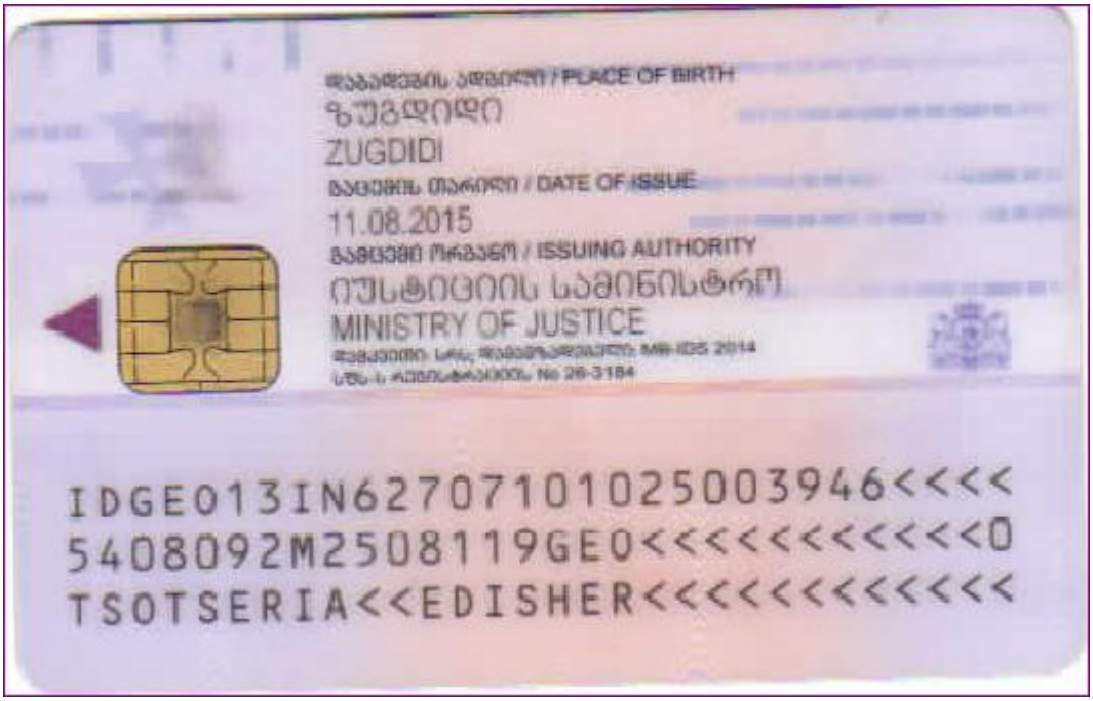
დაბადების ადგილი / PLACE OF BIRTH
ზუგდიდი
ZUGDIDI
გაცემის თარიღი / DATE OF ISSUE
11.08.2015
გამცემი ორგანო / ISSUING AUTHORITY
იუსტიციის სამინისტრო
MINISTRY OF JUSTICE
IDGE013IN627071010250039460<<<<
5408092M2508119GE0<<<<<<<<<<<0
TSOTSERIA<<EDISHER<<<<<<<<<<<<

შ.პ.ს. “კონსტუდიო”

ს ა ე ქ ს პ ე რ ტ ო დ ა ს კ ვ ნ ა

ქ.თბილისი, ჩაჩავას ქ.№2, ს/კ 01.13.02.004.062, მრავალბინიანი საცხოვრებელი სახლის პროექტის

კონსტრუქციულ ნაწილზე

თბილისი 2023

განსახილველი საპროექტო დოკუმენტაცია:

1. შპს “თბილინვესტპროექტი”-ს საინჟინრო-გეოლოგიური კვლევის შედეგები.
2. შ.პ.ს. "აერ ქონსალტინგ"-ის არქიტექტურული პროექტის ელექტრონული (pla) ვექტორული ფაილი.
3. შ.პ.ს. "აერ ქონსალტინგ"-ის პროექტის კონსტრუქციული ნაწილის ელექტრონული (pdf) ფაილი.
4. "მონომახ-საპრ 2013" პროგრამული კომპლექსის გამოყენებით შესრულებული კონსტრუქციების მოდელირება-გაანგარიშების (chg) ფაილი.

საერთო:

საპროექტო მრავალბინიანი საცხოვრებელი სახლის შენობა 9 სართულიანია, ორი მიწისქვეშა ავტოსადგომის სართულით. სამშენებლო უბნისათვის ქარის წნევის ნორმატიული მნიშვნელობა W_0=0.85 კპა; თოვლის საფარის წონა – 0.50 კპა; საანგარიშო სეისმურობა – 8 ბალი.

შენობისთვის საძირკვლების ფუძედ მიღებულია ხრეში ქვიშის შემავსებლით 30%-მდე (ფენა 3): $\varphi = 38^0$; E = 40 მპა. საძირკვლები – 90 სმ სისქის მონოლითური რკინაბეტონის მთლიანი ფილა. შენობა კონსტრუქციული თვალსაზრისით გადაწყვეტილია მონოლითური რკინაბეტონის კარკასულ-კავშირებიანი სისტემით: სვეტები განიკვეთით 500X500 და 200X200; კოჭები განიკვეთით 500X550(h); 180 მმ სისქის გადახურვების ფილები; 200 სმ სისქის დიაფრაგმა-კედლები. პროექტში გათვალისწინებულია ქვაბულის გამგრება 300 მმ დიამეტრის ხიმინჯების

“ფარდის” გამოყენებით. მზიდი კონსტრუქციებისათვის ბეტონის კლასი მიღებულია B25. სამშენებლო არმატურის საპროექტო კლასებია – AIII და AI.

შენობის ფუძე-საძირკვლების და მზიდი სისტემის სივრცული მოდელირება-გაანგარიშება შესრულებულია "მონომახ-საპრ 2013" პროგრამული კომპლექსის გამოყენებით. მოცემული კონსტრუქციული ნაწილის მხაზველობითი ნაწილი (განიკვეთები და არმირება) შეესაბამება და ასახავს კომპიუტერული მოდელირება-გაანგარიშების დაძაბულ-დეფორმირებული მდგომარეობის შედეგებს. წარმოდგენილი საპროექტო მუშა დოკუმენტაცია აკმაყოფილებს ქვეყანაში მოქმედ სამშენებლო ნორმებს და წესებს. ცალკეული შენიშვნები და რეკომენდაციები, რომლებიც დაფიქსირებული იქნა ჩვენს მიერ, პროექტის ავტორება გაითვალისწინეს, მიიღეს და ასახეს მუშა დოკუმენტაციის საბოლოო ვერსიაში.

დასკვნა:

წარმოდგენილი პროექტის კონსტრუქციულ ნაწილს ეძლევა დადებითი შეფასება

ექსპერტი, ინჟინერ-კონსტრუქტორი, ჟდიშერ

შპს “კონსტუდიო”-ს დირექტორი, ტმდ წოწერია

თბილისი 21-04-2023

Curriculum Vitae



ედიშერ წოწერია

<u>დაბადების თარიღი:</u> 09.08.1954წ.

<u>დაბადების ადგილი:</u> ქ. ზუგდიდი

<u>საცხოვრებელი ადგილი:</u> ქ. თბილისი, დიდი დიღომი, პეტრიწის 12/46;
ტელ. 2535156, +995599573422

<u>განათლება:</u> საქართველოს პოლიტექნიკური ინსტიტუტი 1972-1977წწ., სამშენებლო ფაკულტეტი;

ტექნიკის მეცნიერებათა აკადემიური დოქტორი.

<u>სპეციალობა:</u> სამრეწველო და სამოქალაქო მშენებლობა

<u>კვალიფიკაცია:</u> ინჟინერ-მშენებელი

<u>სამუშაო გამოცდილება:</u>

2011 წლიდან შპს "კონსტუდიო" – დირექტორი, მთავარი კონსტრუქტორი;

2006-2010წწ შპს "ცენტრ პოინტ ჯგუფის საპროექტო სტუდია" – მთავარი კონსტრუქტორი;

2000-2005წწ სს "საქქალაქმშენპროექტი" შპს "კადსტუდია" - ინჟინერ-კონსტრუქტორი;

1998-1999წწ ქ. თბილისის მუნიციპალიტეტის "უძრავი ქონების შეფასების ცენტრი" - წამყვანი სპეციალისტი;

1977-1997წწ საპროექტო ინსტიტუტი "საქგიპროშახტი" – კონსტრუქტორი – ჯგუფის ხელმძღვანელი - მთავარი კონსტრუქტორი.

პროექტები

შესრულებული და რეალიზებულია მშენებლობის 400-მდე პროექტის კონსტრუქციული ნაწილი. ქვემოთ ჩამოთვლილია რამდენიმე მათგანი:

“საქგიპროშახტი”

- სამგზავრო-საბაგირო გზები: ქ. თბილისში - მთაწმინდა; სომხეთის ქ. დილიჟანში; აზერბაიჯანის ქ. შეკში; უკრაინაის ქ. ალუშტაში;
- სომხეთის ქ. კიროვაკანში - სკოლა და 2 საბავშვო ბაღი (1988 წლის მიწისძვრის შემდეგ);
- ქ. სოჭში სანატორიული კომპლექსი “მაცესტა” 500 ადგილზე.

შპს “კადსტუდია”

- მრავალსართულიანი სახლები ქ. თბილისში ონიაშვილის, აკურის, კანდელაკის, ფალიაშვილის და მოსაშვილის ქუჩებზე.

შპს “ცენტრ პოინტ ჟგუფი”

- ქ. თბილისში ყიფშიძის №2 (19 სართ.), გამსახურდიას №4 (16 სართ.) სახლები;
- ქ. ბათუმში მრავალფუნქციური 11 სართულიანი შენობა “მაგნოლია” (90000 კვ.მ. - სამშენებლო ფართი ცალკემდგომი უნაკერო შენობისთვის).

"საქართველოს გაზის და ნავთობის კორპორაცია"

- მდინარე არაგვზე 1090 მეტრიანი ვანტური გადასასვლელის რეკონსტრუქცია (ბაგირებზე დაკიდული გაზის ხაზოვანი მილი);
- მყინვარწვერთან დაზიანებული რუსეთ-სომხეთის გაზსადენი მილის ახალი, 300 მეტრიანი ვანტურ-ბაგიროვანი კონსტრუქცია ორ მწვერვალს შორის

შპს “კონსტუდიო”

- კოპიტნარის აეროპორტში ჰოლანდიური კომპანია “UNStudio”-ს სანავიგაციო კოშკურის პროექტის კონსტრუქციების ექსპერტიზა;
- ქ. თბილისში, სააკაძის მოედანზე 24 სართულიანი მრავალფუნქციური შენობის პროექტის კონსტრუქციული ნაწილი.
- ქ. თბილისში, უნივერსიტეტის ქ. №6, “მერსედეს”-ის ცენტრის ახალი პროექტის კონსტრუქციული ნაწილი.
- წალკის მუნიციპალიტეტი, დაშბაშის კანიონზე საფეხმავლო ხიდი გადმოსახედი პლათფორმით (240 მ სიგრძით, შუაში დაკიდული შენობით)

დიპლომი

Г-I № 181203

ეს დიპლომი მიეცა ცოცხია

ედიშერ შალვას ძეს

მასზე, რომ იგი 1972 წელს შევიდა

ვ.ი. ლენინის სახ. საქართველოს

პოლიტექნიკურ ინსტიტუტში

და 1977 წელს დაამთავრა

აღნიშნული ინსტიტუტის

სრული კურსი სპეციალობით

სამრეწველო და სამოქალაქო

მშენებლობა

სახელმწიფო საგამოცდო კომისიის 19 77 წ.

„29" ივნისის გადაწყვეტილებით

ე.შ. ცოცხიას მიენიჭა

ინჟინერ-მშენებლის კვალიფიკაცია.

სახელმწიფო საგამოცდო კომისიის თავმჯდომარე

მდივანი

ქალაქი თბილისი 1977 წ. „1" XI

სარეგისტრაციო № CT. 4821

Грузинский яз.

ДИПЛОМ

Г-I № 181203

Настоящий диплом выдан Цоцхия

Эдишеру Шалвовичу

в том, что он в 1972 году поступил

в Грузинский полихехнический

ин-ут им. В.И. Ленина

и в 1977 году окончил полный курс

названного института

по специальности

Промышленное и гражданское

строительство

Решением Государственной экзаменационной

комиссии „29" июня 1977 г.

Цоцхия Э.Ш.

присвоена квалификация

инженера-строителя

Председатель Государственной

экзаменационной комиссии

Секретарь

Город Тбилиси „1" XI 1977 г.

Регистрационный № CT. 4821

Московская типография Гознака. 1976.

GEORGIA

GEORGIAN TECHNICAL UNIVERSITY

PhD

DIPLOMA

DOC № 000581

By the decision N 40 June 30, / 2014 . /

of the Dissertation Council of the Faculty of

Mining and Geology

Mr. Edisher Tsotseria

was awarded PhD Degree in Engineering

Development and Research design of the

Cable-Stayed Ropeway-Bridge of Mining and Transpor

(Doctor's Thesis)

tation System Based on the Discrete Model

სარეგისტრაციო № 00583
Registration

თბილისი 24 7 2014
Tbilisi რიცხვი/day თვე/month წელი/year

საქართველო

საქართველოს ტექნიკური უნივერსიტეტი

დოქტორის

დიპლომი

DOC № 000581

სამთო - გეოლოგიური

ფაკულტეტის სადისერტაციო საბჭოს 2014 წლის 30 . 6

№ 40 გადაწყვეტილებით ედიშერ წოწერიას

მიენიჭა ინჟინერიის

დოქტორის აკადემიური ხარისხი.

სამთო-სატრანსპორტო სისტემის ვანტური ბაგირგზა-ხიდის

კონსტრუქციის დამუშავება და კვლევა დისკრეტული მოდე

ლის საფუძველზე (სადისერტაციო ნაშრომის სათაური)

დეკანი / ანზორ აბშილავა /
Dean / Anzor Abshilava /

ბ.ა.
Seal

რექტორი / არჩილ ფრანგიშვილი /
Rector / Archil Prangishvili /

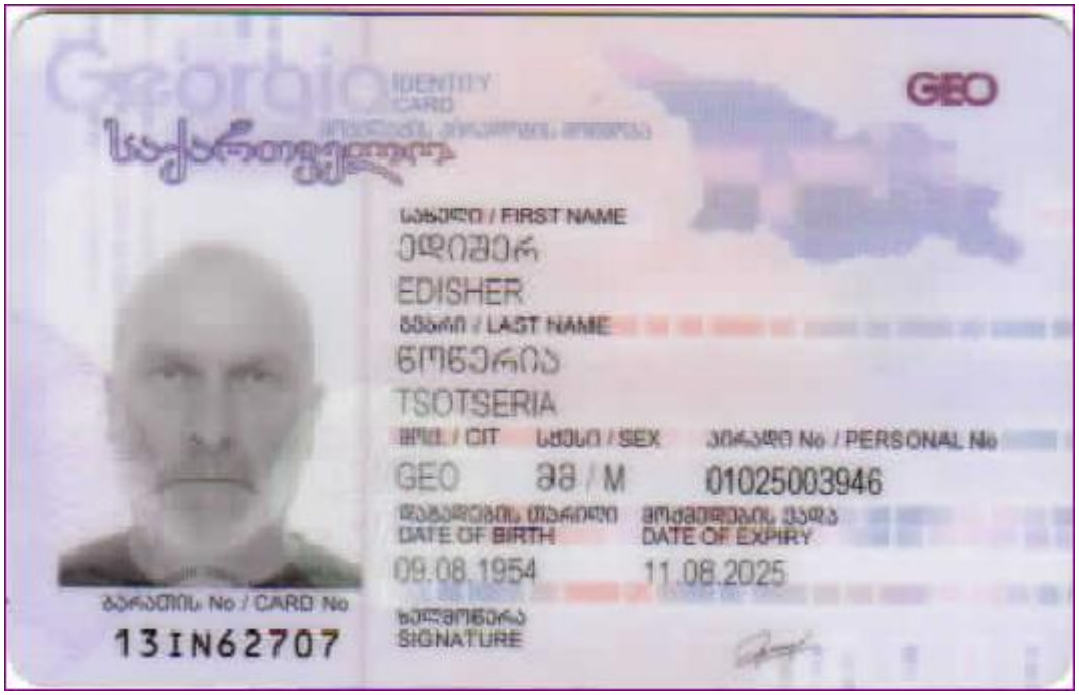
GEO
სახელი / FIRST NAME
ედიშერ
EDISHER
გვარი / LAST NAME
წოწკერია
TSOTSERIA
მოქ. / CIT
სქესი / SEX
პირადი No / PERSONAL No
GEO
M
01025003946
DATE OF BIRTH
09.08.1954
DATE OF EXPIRY
11.08.2025
ბარათის No / CARD No
13IN62707
ხელმოწერა
SIGNATURE

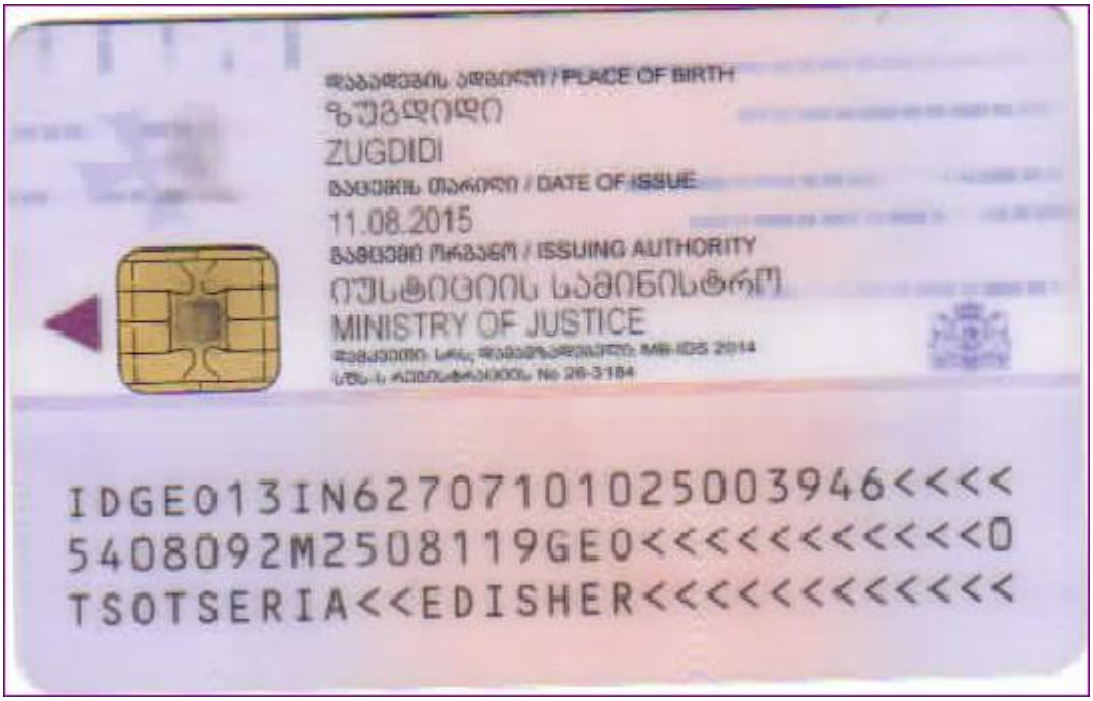
დაბადების ადგილი / PLACE OF BIRTH
ზუგდიდი
ZUGDIDI
გაცემის თარიღი / DATE OF ISSUE
11.08.2015
გამცემი ორგანო / ISSUING AUTHORITY
იუსტიციის სამინისტრო
MINISTRY OF JUSTICE
IDGE013IN627071010250039460<<<<
5408092M2508119GE0<<<<<<<<<<<0
TSOTSERIA<<EDISHER<<<<<<<<<<<<

შ.პ.ს. "აერ ქონსალტინგ"

ქ.თბილისი, ჩაჩავას ქ.№2, ს/კ 01.13.02.004.062, მრავალბინიანი საცხოვრებელი სახლი

ალბომი II

კონსტრუქციული ნაწილი

თბილისი 2023 წ.

ნახაზების სია

დასახელება	ნახაზი
საძირკვლის ფილა სფ-1, ნიშნულზე -6.00, საყალიბო ნახაზი	კ-1
სფ-1, ქვედა ზონის არმირება	კ-2
სფ-1, ზედა ზონის არმირება	კ-3
სფ-1, არმირების დეტალები	კ-4
არმატურული ნაშვერების გეგმა სფ-1 დან	კ-5
კვანძი კვ-1, ჭრილები ა–ა ; ბ–ბ, სპეციფიკაცია	კ-6
გადახურვის ფილა გფ-1, ნიშნულზე -3.00, საყალიბო ნახაზი	კ-7
გადახურვის ფილა გფ-2, ნიშნულზე 0.00, საყალიბო ნახაზი	კ-8
გადახურვის ფილა გფ-3, ნიშნულზე 4.50, საყალიბო ნახაზი	კ-9
გადახურვის ფილა გფ-4, ნიშნულებზე 7.65-:-26.55, საყალიბო ნახაზი	კ-10
გფ-4, ქვედა ზონის არმირება	კ-11
გფ-4, ზედა ზონის არმირება	კ-12
გადახურვის ფილა გფ-5, ნიშნულზე 29.70, საყალიბო ნახაზი	კ-13
გადახურვის ფილა გფ-5, ნიშნულებზე 30.90, 32.00, საყალიბო ნახაზი	კ-14
გადახურვის ფილების არმირების დეტალები	კ-15
ტიპიური მონოლითური კოჭი ტმკ-1	კ-16
მონოლითური სვეტების და კედლების გეგმა -6.00 ნიშნულიდან -3.00 ნიშნულამდე	კ-17
მონოლითური სვეტების და კედლების გეგმა -3.00 ნიშნულიდან 0.00 ნიშნულამდე	კ-18
მონოლითური სვეტები: მს-1, მს-2	კ-19
მონოლითური სვეტების და კედლების გეგმა 0.00 ნიშნულიდან 7.65 ნიშნულამდე	კ-20
მონოლითური სვეტები: მს-1, მს-2	კ-21
მონოლითური სვეტების და კედლების გეგმა 7.65 ნიშნულიდან 13.95 ნიშნულამდე	კ-22
მონოლითური სვეტები: მს-1, მს-2	კ-23
მონოლითური სვეტების და კედლების გეგმა 13.95 ნიშნულიდან 20.25 ნიშნულამდე	კ-24
მონოლითური სვეტები: მს-1, მს-2	კ-25
მონოლითური სვეტების და კედლების გეგმა 20.25 ნიშნულიდან 26.55 ნიშნულამდე	კ-26
მონოლითური სვეტები: მს-1, მს-2	კ-27
მონოლითური სვეტების და კედლების გეგმა 26.55 ნიშნულიდან 29.70 ნიშნულამდე	კ-28
მონოლითური სვეტი მს-1	კ-29
მონოლითური სვეტების და კედლების გეგმა 29.70 ნიშნულიდან 30.90 ნიშნულამდე	კ-30
მონოლითური სვეტების და კედლების გეგმა 30.90 ნიშნულიდან 32.00 ნიშნულამდე	კ-31
მონოლითური სვეტები: მს-1, მს-2	კ-32
მონოლითური დიაფრაგმა დფრ-1	კ-33
მონოლითური დიაფრაგმა დფრ-2	კ-34
მონოლითური დიაფრაგმა დფრ-3	კ-35
მონოლითური დიაფრაგმა დფრ-4	კ-36
მონოლითური დიაფრაგმების არმირების დეტალები	კ-37
ქვაბულის გამაგრება	ქ-1

განმარტებითი ბარათი - საერთო შენიშვნები

1. წარმოდგენილი პროექტის კონსტრუქციული ნაწილი დამუშავებულია სტადიაში პ (პროექტი). პროექტი შესრულებულია საინჟინრო-გეოლოგიური კვლევის, პროექტის არქიტექტურული ნაწილის და ქვეყანაში მოქმედი შემდეგი ნორმატიული დოკუმენტების საფუძველზე:
   - პნ 01.05-08 "სამშენებლო კლიმატოლოგია"
   - პნ 01.01-09 "სეისმომედეგი მშენებლობა"
   - პნ 03.01-09 "ბეტონისა და რკინაბეტონის კონსტრუქციები"
   - პნ 02.01-08 "შენობისა და ნაგებობების ფუძეები"
   - ÑÏ 20.13330.2016 "нагрузки и воздействия"
2. სამშენებლო უბნისთვის თოვლის საფარის წონა - 0.50 კპა; ქარის წნევის ნორმატიული მნიშვნელობა W_0 = 0.85 კპა; საანგარიშო სეისმურობა - 8 ბალი, სეისმურობის უგანზომილებო კოეფიციენტი = 0,17.
3. საპროექტო ობიექტი წარმოდგენილია მიწის ზევით 9 სართულიანი და მიწისქვეშ 2 სართულიანი (პარკინგი) შენობით.
4. შპს "თბილინვესტპროექტი"-ს მიერ 2023 წელს შესრულებული საინჟინრო-გეოლოგიური კვლევის საფუძველზე შენობის საძირკვლების ფუძედ მიღებულია ხრეში ქვიშის შემავსებლით 30%-მდე (ფენა №3):): $\varphi = 38^0$; E = 40 მპა.
5. საძირკვლები - 90 სმ სისქის მონოლითური რკინაბეტონის მთლიანი საძირკვლის ფილა.
6. სამშენებლო ქვაბულის დამუშავება, გამაგრება და ექსკავაცია მოეწყოს პროექტში მოცემული დოკუმენტაციის და მშენებლობის ორგანიზაციის ან/და წარმოების პროექტების მიხედვით, შესაბამისი უსაფრთხოების ნორმების დაცვით.
7. შენობების მზიდ კონსტრუქციულ სისტემას წარმოადგენენ მონოლითური რკინაბეტონის სვეტები, დიაფრაგმა-კედლები, კოჭები და გადახურვის ფილები.
8. რკინაბეტონის კონსტრუქციებში გამოყენებულია A_{III} და A_I კლასის არმატურა (სახსტ.5781-82). ბეტონის კლასი - B25.
9. შენობების მზიდი სივრცითი კონსტრუქციული სისტემა და ფუძე-საძირკვლები გაანგარიშებულია "მონომახ-საპრ 2013" პროგრამული კომპლექსის გამოყენებით.
10. სართულშუა გადახურვების გარე კონტურის დეტალური მიბმები, აგრეთვე, ტექნოლოგიური ხვრელების (ვენტილაცია, კანალიზაცია) განლაგება იხილეთ მუშა პროექტის არქიტექტურულ ნაწილში.
11. კარკასის შევსების არამზიდი კედლები და ტიხრები მოეწყოს მცირე ზომის ბლოკებით, სიმკვრივით <= 1.0 ტძ/მ3. მათი შეერთება კარკასის ელემენტებთან განხორციელდეს "სოფლმშენსახპროექტი"-ს მიერ დამუშავებული სტანდარტებით.

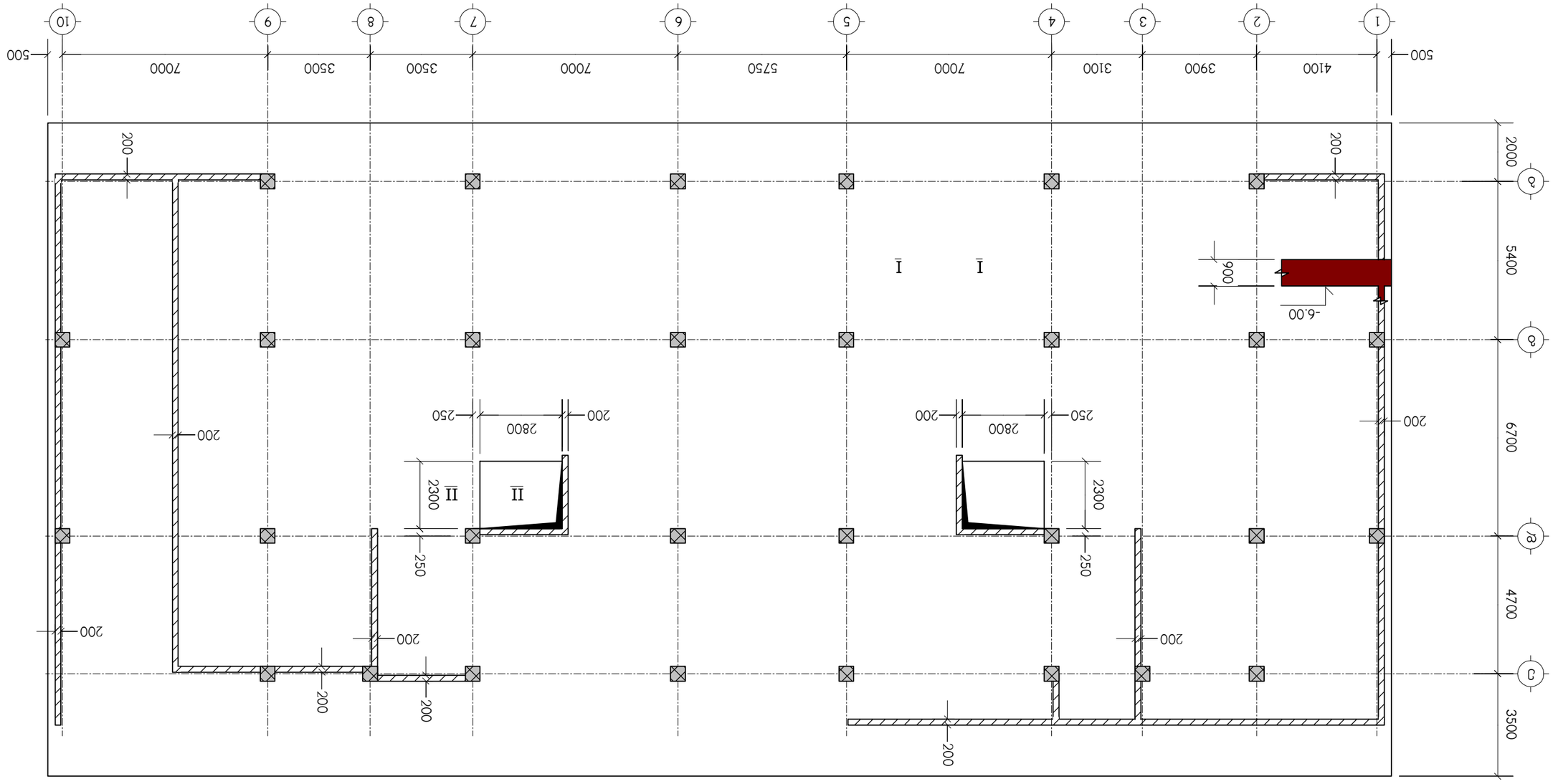

ნახაზი 8.5ნმბ0ლლ0ლ0ლ0 ს-4 ნახაზომლ0ნ ეიმიაღ

დამკვეთის ხელმოწერა	ხელშეკრულების ნომერი		კონკურსანტის ხელმოწერა
დირექტორი ა.ბაბუნიძე			
მთავარი ინჟინერი ნ.ბერიძე			
მთავარი არქიტექტორი ნ.ბერიძე			
ჯგუფის ხელმძღვანელი ნ.ბერიძე			
შემსრულებელი ნ.ბერიძე			

შპს "ეკოლოგიური ინჟინერინგი"	ქ.თბილისი, ჩუბინაშვილის ქუჩა №1, მრავალფუნქციური კომპლექსის მშენებლობა				

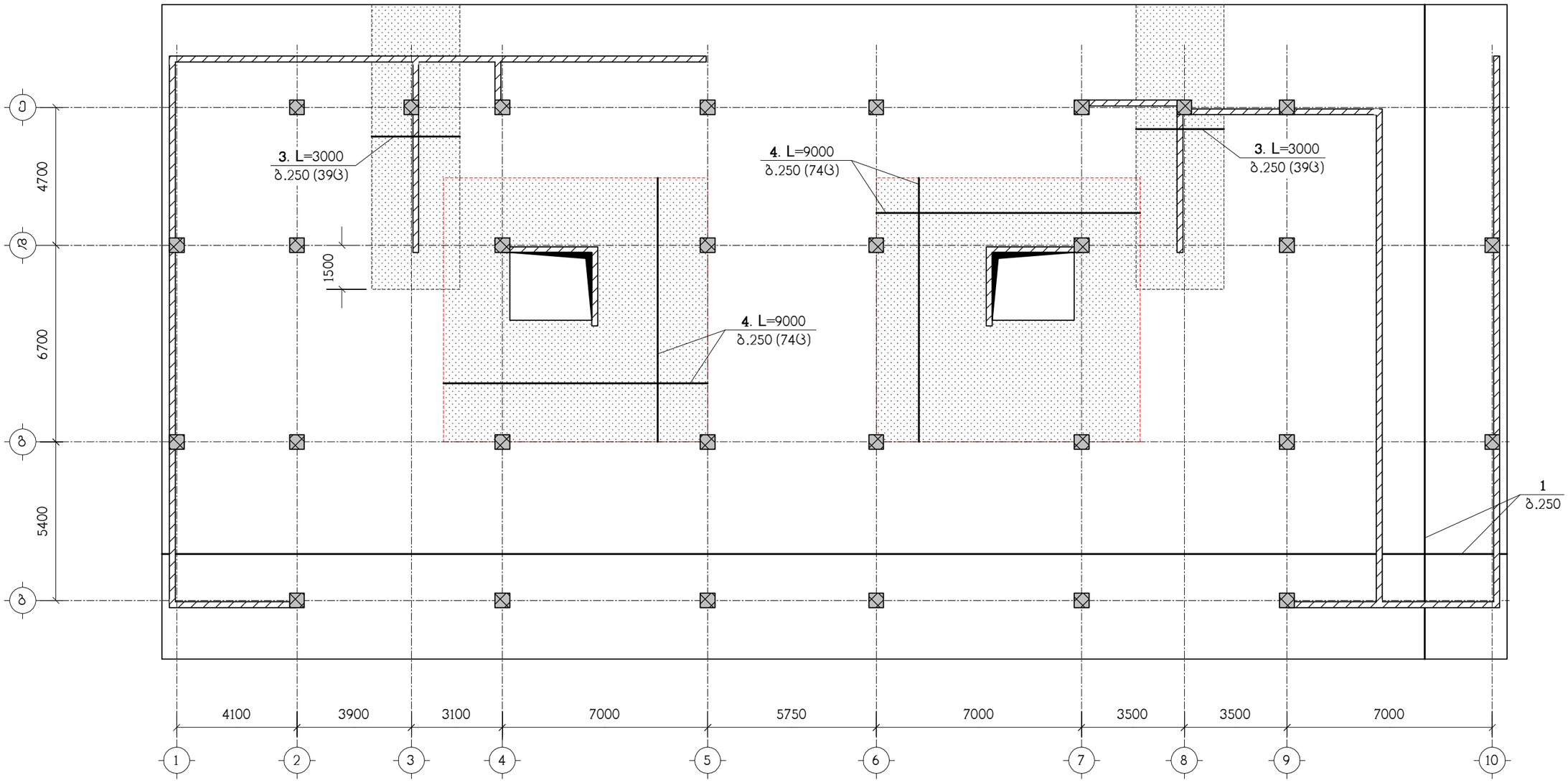

ნახაზი განიხილეთ კ-4 ნახაზთან ერთად
სპეციფიკაცია იხილეთ ნახ. კ-6
– დამატებითი არმირების ზონა

მოცემულ ნახაზზე მონიშნულ დამატებითი არმირების ზონებში პოზ. "2" (განივი არმირება) მოეწყოს ბიჯით 500/500

თანამდებობა	გვარი	ხელმოწერა	ქ.თბილისი, ჩაჩავას ქ.№2, ს/კ 01.13.02.004.062, მრავალბინიანი საცხოვრებელი სახლი				შპს "ეპკ კონსალტინგი"
დირექტორი	გ.ჯანიაშვილი						
არქიტექტ.	გ.ჯანიაშვილი		კონსტრუქციული ნაწილი				
			სფ-1, ქვედა ზონის არმირება				
კონსტრუქტ.	ლ.ჯაიანი						
შემამოწმა	ა.არჩილია		სტადია მ	ფურც. კ-2	ფ-ბი	დაკვ.№	

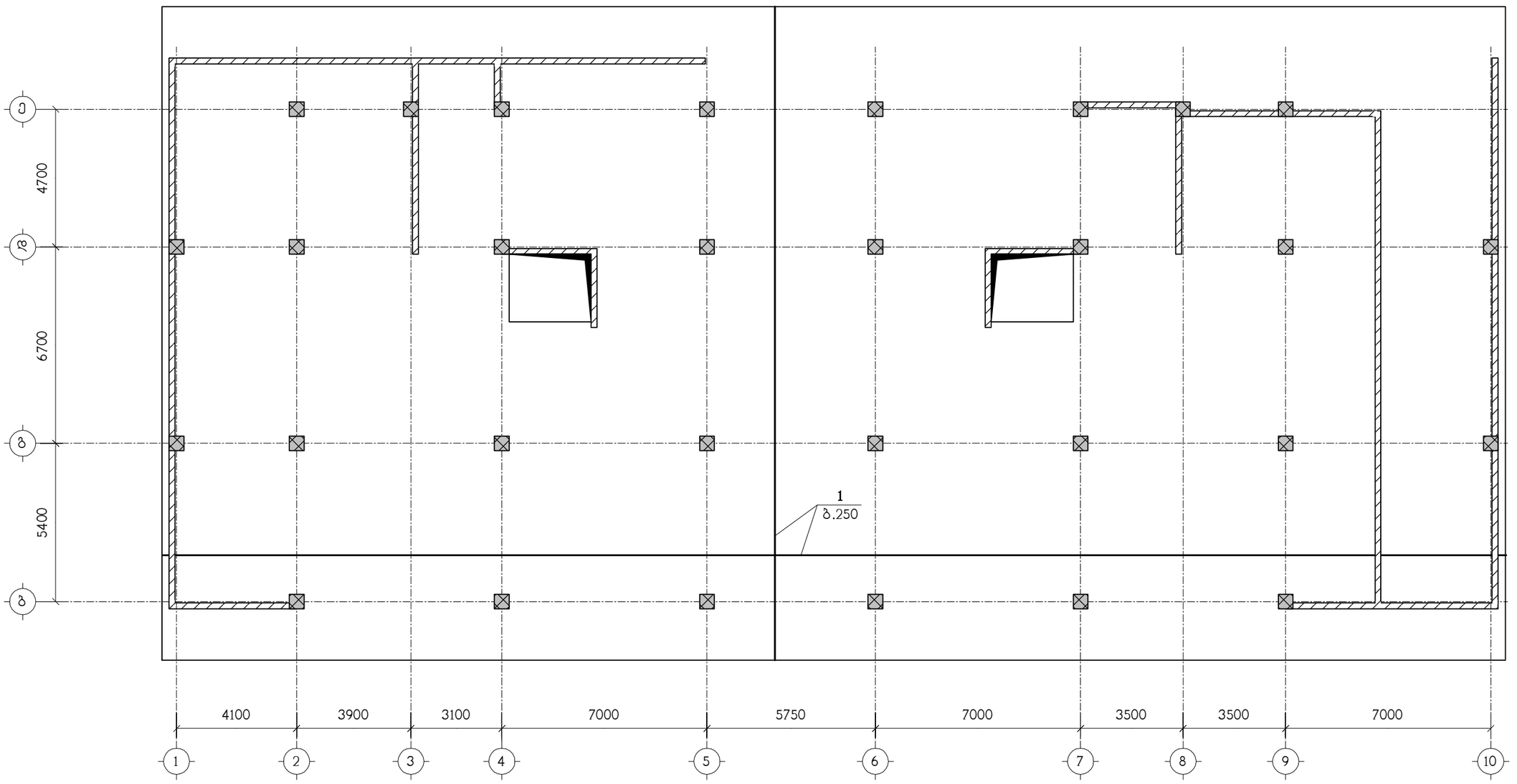

ნახაზი განიხილეთ კ-4 ნახაზთან ერთად
სპეციფიკაცია იხილეთ ნახ. კ-6
– დამატებითი არმირების ზონა

თანამდებობა	გვარი	ხელმოწერა	ქ.თბილისი, ჩაჩავას ქ.№2, ს/კ 01.13.02.004.062, მრავალბინიანი საცხოვრებელი სახლი					შ.პ.ს. "ეპრ კონსალტინგ"
დირექტორი	გ.ჯანიაშვილი							
არქიტექტ.	გ.ჯანიაშვილი		კონსტრუქციული ნაწილი					
			სფ-1, ზედა ზონის არმირება					
კონსტრუქტ.	ლ.ჯაიანი							
შემოწმება	ა.არჩილია		სტადია მ	ფურც. კ-3	ფ-ბი	დაკვ.№		

I — I

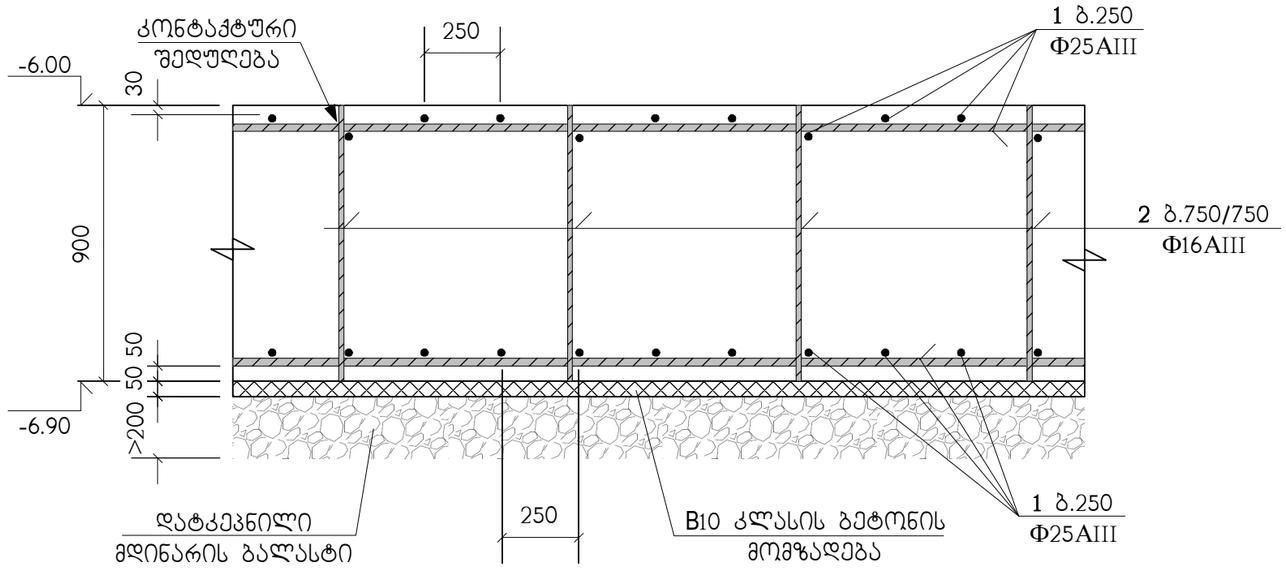

II — II

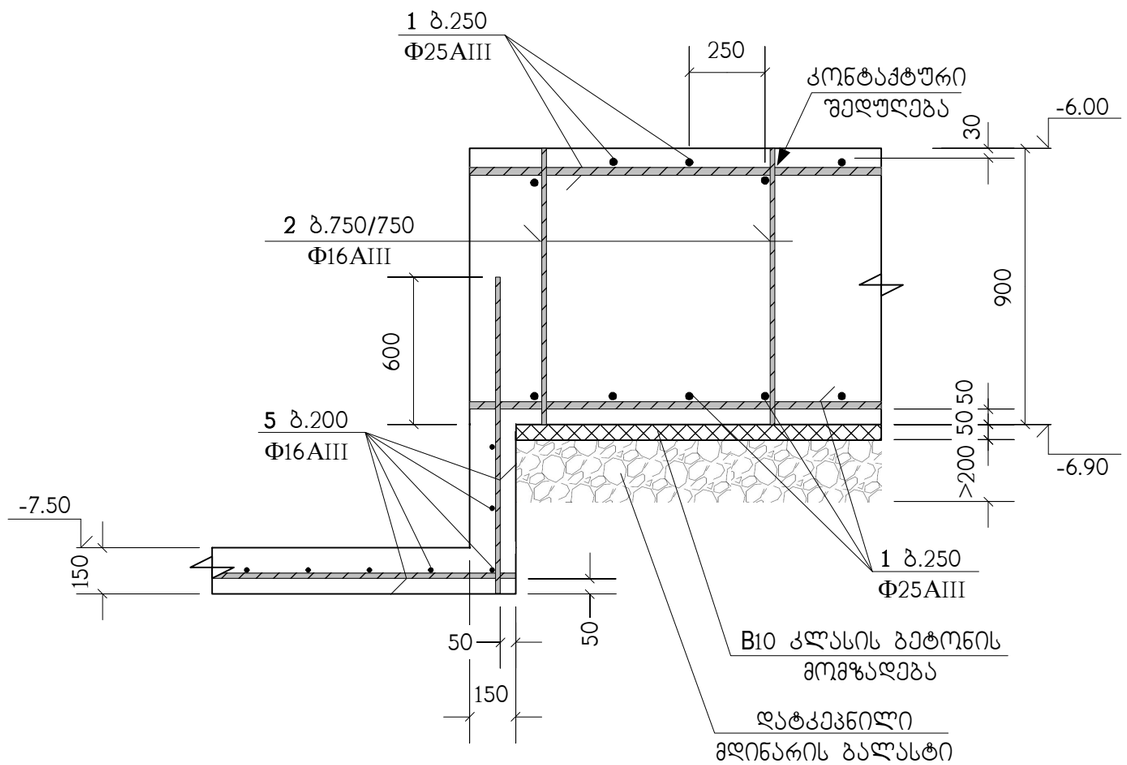

პოზ. "1" ძირითადი არმირების შეპირაპირება

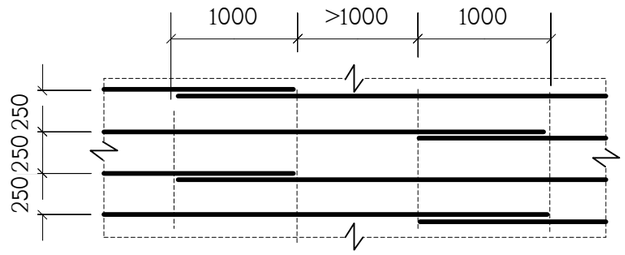

ბ.250 დამატებითი არმირების მოწყობა

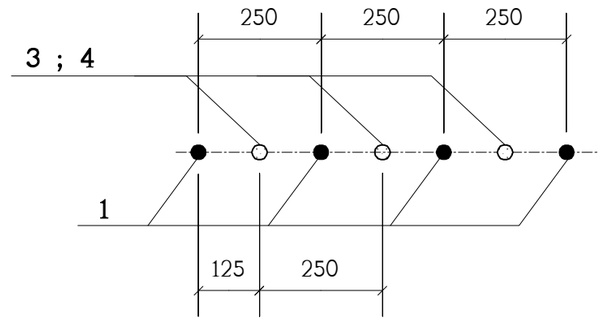

საძირკვლის ფილაში არმატურები პირობითად წარმოდგენილია:

– პოზიცია "1" როგორც ძირითადი;
– პოზიცია "3" და "4" როგორც - დამატებითი;
– პოზიცია "2" როგორც სამონტაჟო და, ასევე როგორც განივი

თანამდებობა	გვარი	ხელმოწერა	ქ.თბილისი, ჩაჩავას ქ.№2, ს/ქ 01.13.02.004.062, მრავალბინიანი საცხოვრებელი სახლი				შ.პ.ს. "ესკ კონსალტინგ"
დირექტორი	გ.ჯანიაშვილი						
არქიტექტ.	გ.ჯანიაშვილი		კონსტრუქციული ნაწილი				
			სფ-1, არმირების დეტალები				
კონსტრუქტ.	ლ.ჯაიანი						
შემოწმა	ა.არჩილია		სტადია მ	ფურც. კ-4	ფ-ბი	დაკვ.№	

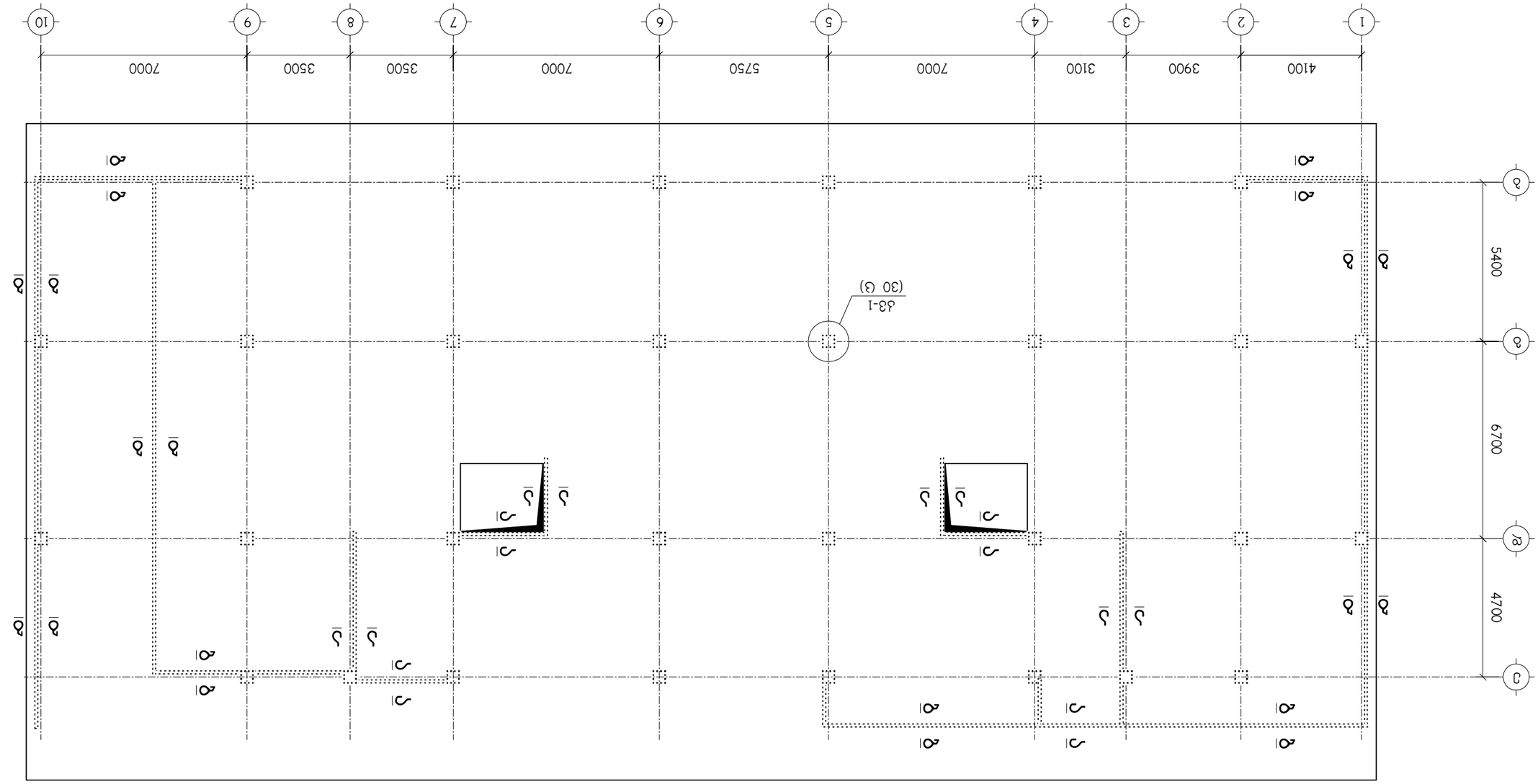

Инв.№ подл.	Подпись и дата	Взам.инв.№	Инв.№ дубл.

Изм.	Кол.уч.	Лист	№док.	Подпись	Дата
Разраб.	Ахмедов Ш.Ш.				
Пров.	Ахмедов Ш.Ш.				
Н.контр.	Ахмедов Ш.Ш.				
ГИП	Ахмедов Ш.Ш.				

Д.ПЗ.ТСЧ.ОА.01.13.02.004.062, Л/Д Д.№2, ЛЗЛАЗАЛ Д.МЗАЗАЛ ЛЗЛАЗАЛ

Жилой дом по ул.Ленина в г.Избербаш

Стадия: Р | Лист: 1 | Листов: 1

Схема расположения ростверков и свай

ООО "ЭЛИТ-ПРОЕКТ"

ქვ-1
(30 ს.)

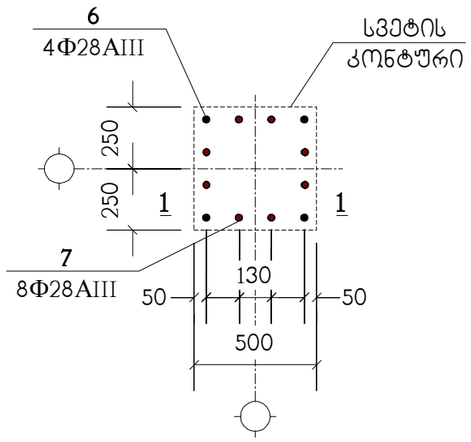

1 – 1

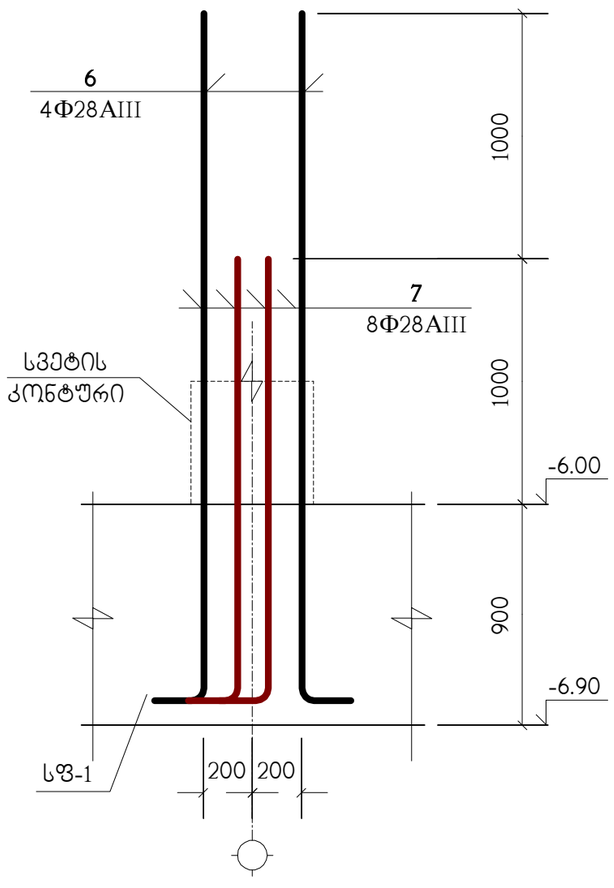

6

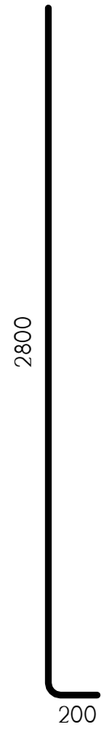

7

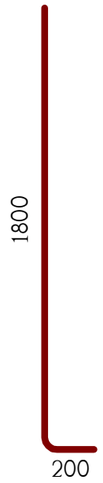

ა – ა

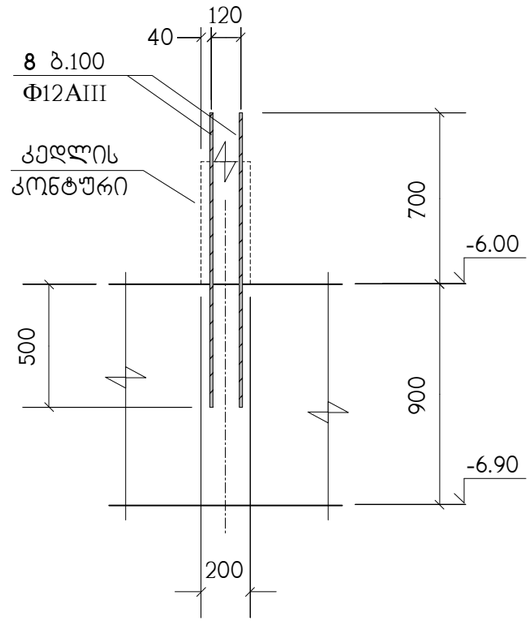

ბ – ბ

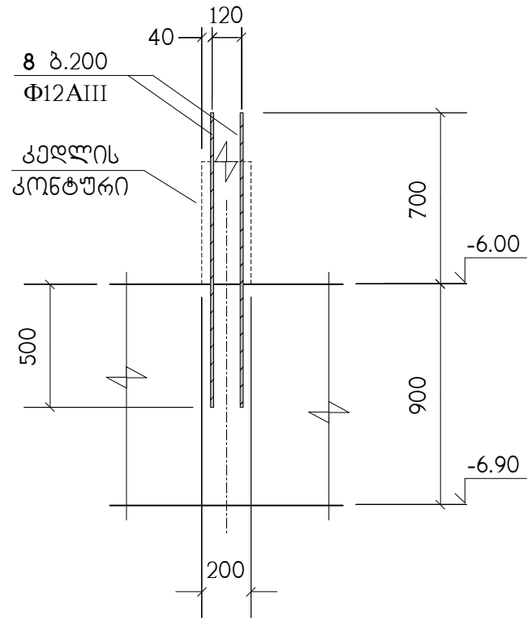

პოზიცია	აღნიშვნა დასახელება		რაოდ. ც.	შენიშვნა
		სფ-1		
1	დაიჭრას ადგილზე	Φ25AIII სახსტ. 5781-82* L=18 კმ.	–	69354 კგ.
2		Φ16AIII სახსტ. 5781-82* L=880	2160	1.38 კგ.
3		Φ25AIII სახსტ. 5781-82* L=3000	78	11.56 კგ.
4		Φ25AIII სახსტ. 5781-82* L=9000	148	34.67 კგ.
5	დაიჭრას ადგილზე	Φ16AIII სახსტ. 5781-82* L=0.3 კმ.	–	473 კგ.
6		Φ28AIII სახსტ. 5781-82* L=3000	120	14.5 კგ.
7		Φ28AIII სახსტ. 5781-82* L=2000	240	9.67 კგ.
8		Φ12AIII სახსტ. 5781-82* L=1200	1450	1.06 კგ.
		B25 კლასის ბეტონი		913 მ³
		B10 კლასის ბეტონი		51 მ³

თანამდებობა	გვარი	ხელმოწერა	ქ.თბილისი, ჩაჩავას ქ.№2, ს/კ 01.13.02.004.062, მრავალბინიანი საცხოვრებელი სახლი				შ.პ.ს. "უერ კონსალტინგ"
დირექტორი	ბ.ჯანიაშვილი						
არქიტექტ.	ბ.ჯანიაშვილი		კონსტრუქციული ნაწილი				
			კვანძი ქვ-1, ჭრილები ა–ა ; ბ–ბ სპეციფიკაცია				
კონსტრუქტ.	ლ.ჯაიანი						
შემამოწმა	ა.არჩილია		სტადია მ	ფურც. კ-6	ფ-ბი	დაკვ.№	

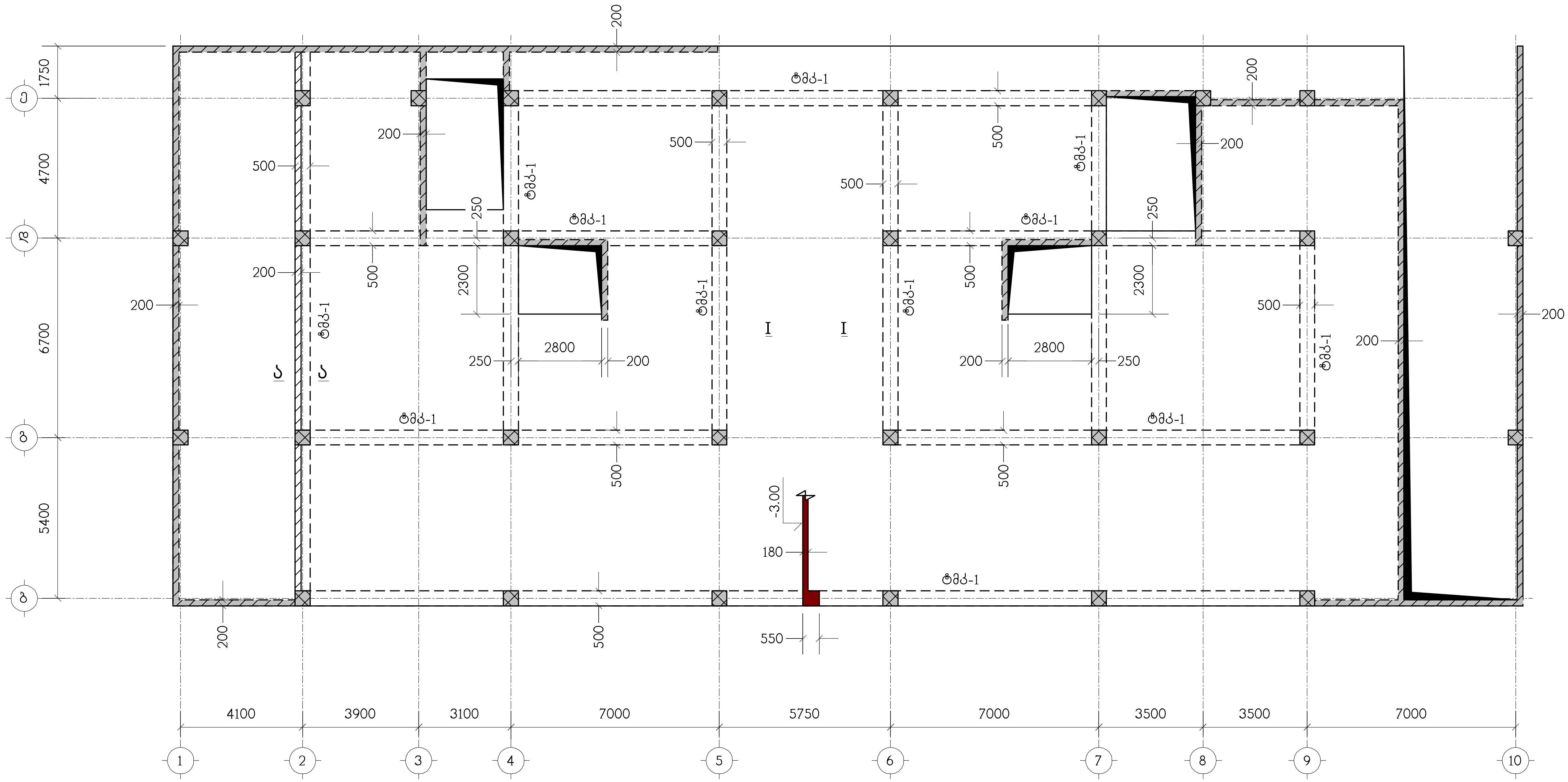

ნახაზი განიხილეთ კ-15 ნახაზთან ერთად

თანამდებობა	გვარი	ხელმოწერა	ქ.თბილისი, ჩაჩავას ქ.№2, ს/კ 01.13.02.004.062, მრავალბინიანი საცხოვრებელი სახლი	შ.პ.ს. "აპრ ქონსალტინგ"
დირექტორი	გ.ჯანიაშვილი			
არქიტექტ.	გ.ჯანიაშვილი		კონსტრუქციული ნაწილი	
			გადახურვის ფილა გფ-1, ნიშნულზე -3.00, საყალიბო ნახაზი	
კონსტრუქტ.	ლ.ჯაიანი			
შეამოწმა	ა.არჩილია		სტადია მ · ფურც. კ-7 · ფ-ბი · დაკვ.№	

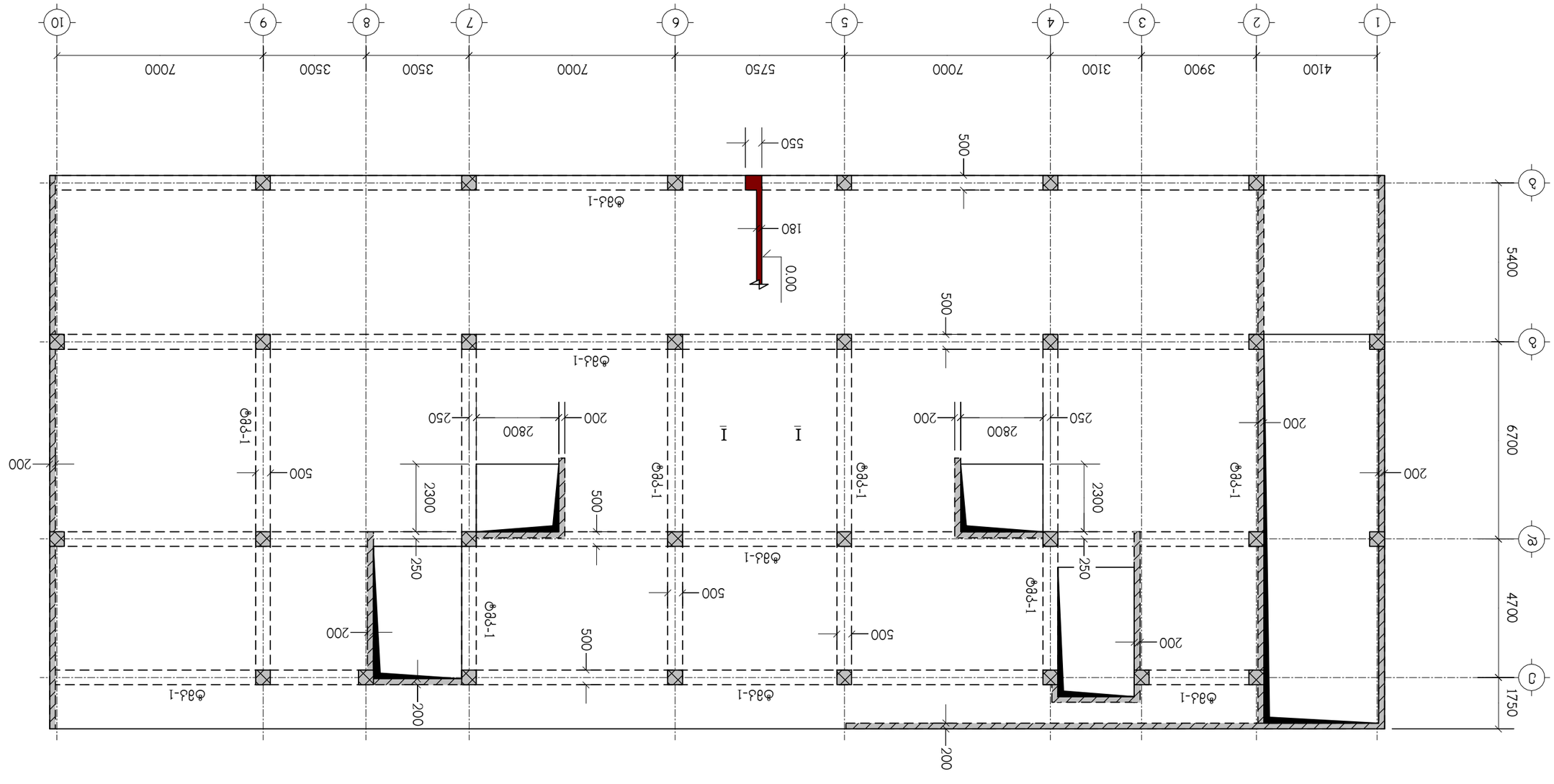

ნახაზი 3-15 ნაგებობის ჯამური ნაკლები

დამკვეთის ხელმძღვანელი				
ფიზიკური პირის წარმომადგენელი				
პროექტის ხელმძღვანელი	ბ.ჯანელიძე			
ტექნიკური ზედამხედველობის ინჟინერი	ლ.ჯანელიძე			

ნახაზი მონოლითური კედლის ჩარჩოს ელემენტების განლაგების სქემის

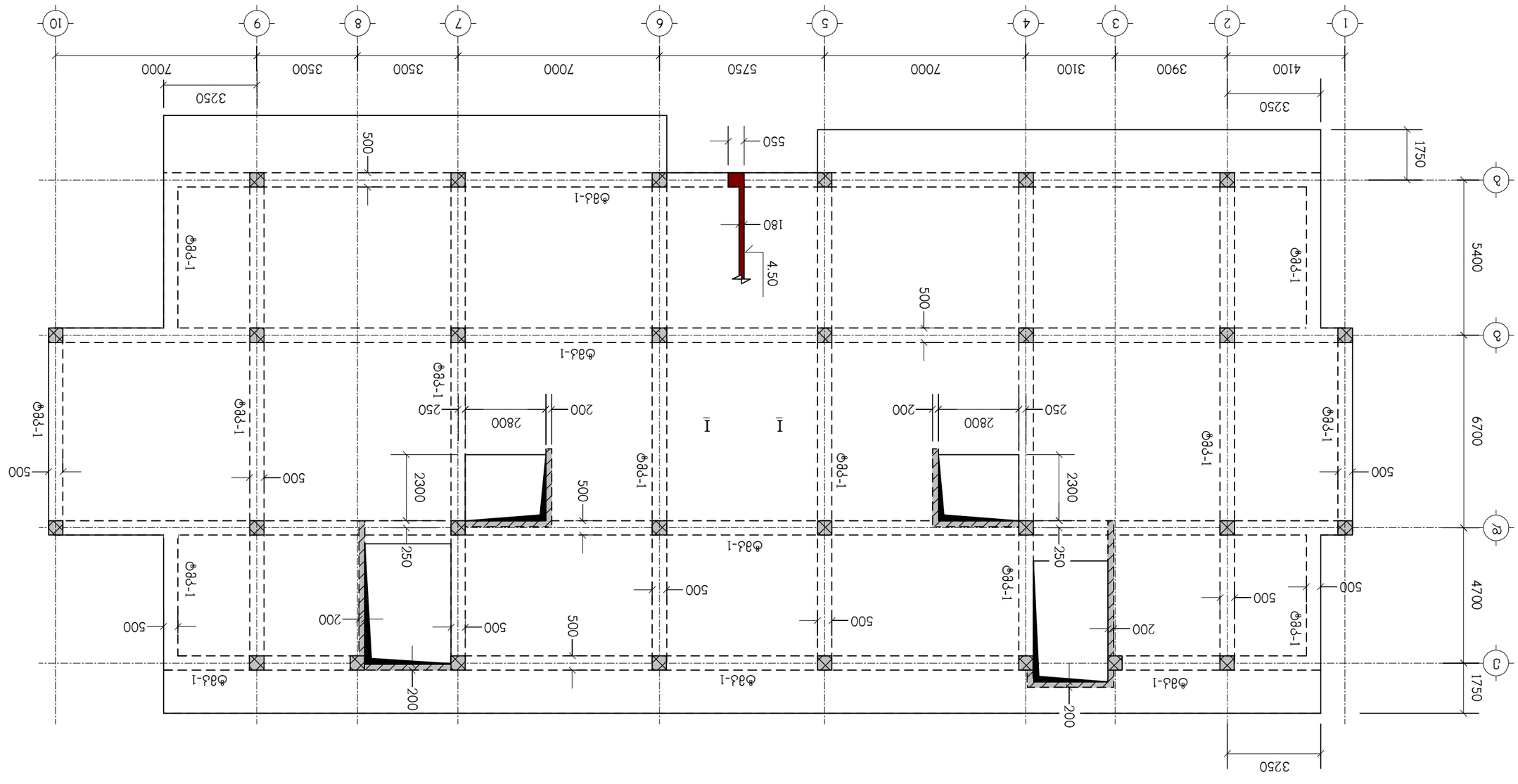
1
2
3
4
5
6
7
8
9
10
А
Б
В
Г
4100
3900
3100
7000
5750
7000
3500
3500
7000
3250
1750
5400
6700
4700
1750
500
500
500

ნახაზი 3-15 ნახაზის ფრაგმენტი

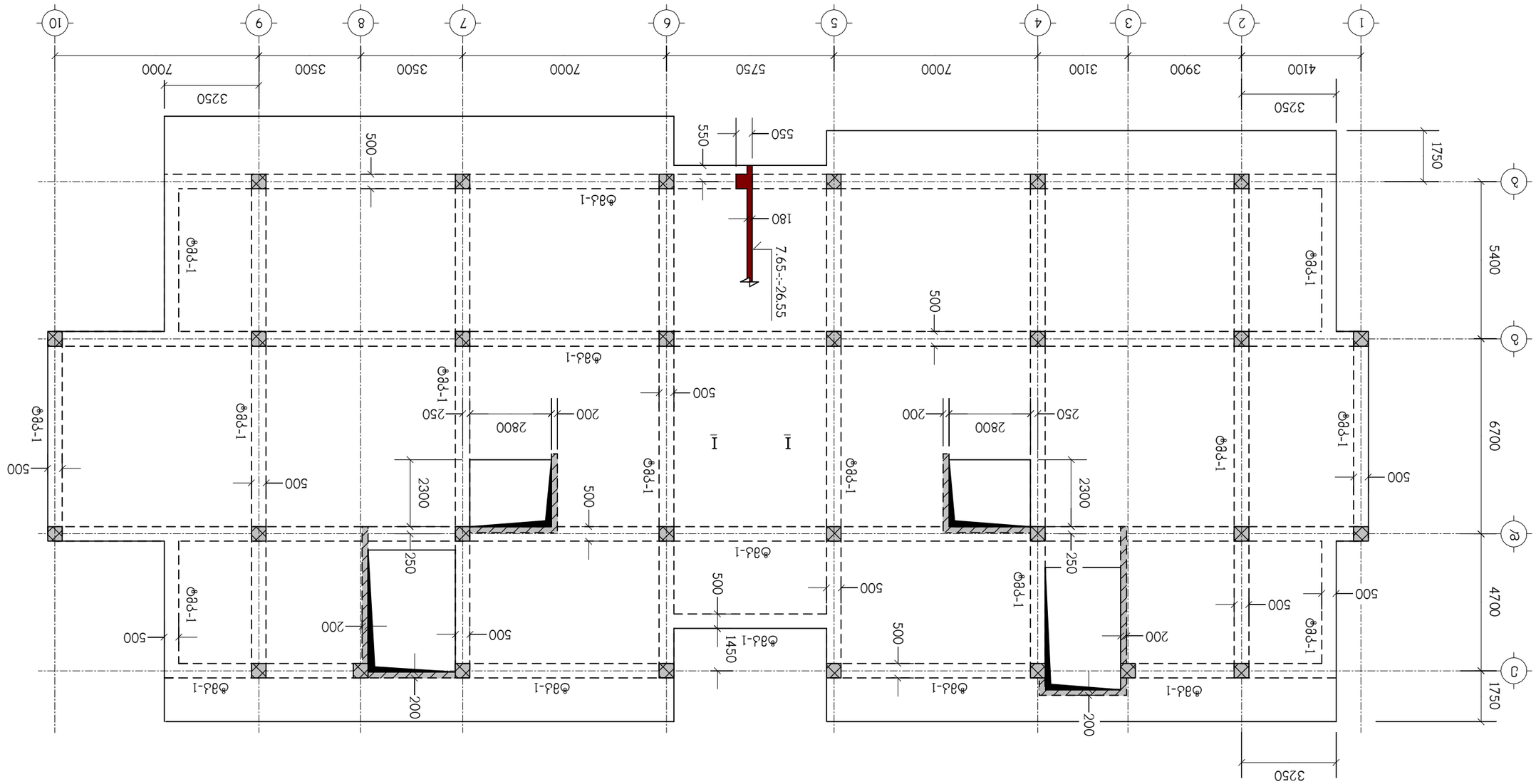
1
2
3
4
5
6
7
8
9
10
А
Б
В
Г
4100
3900
3100
7000
5750
7000
3500
3500
7000
3250
1750
5400
6700
4700
1750
500
550
180
7.65÷-26.55
Ф8Ა-1
Ф8Ა-1
Ф8Ა-1

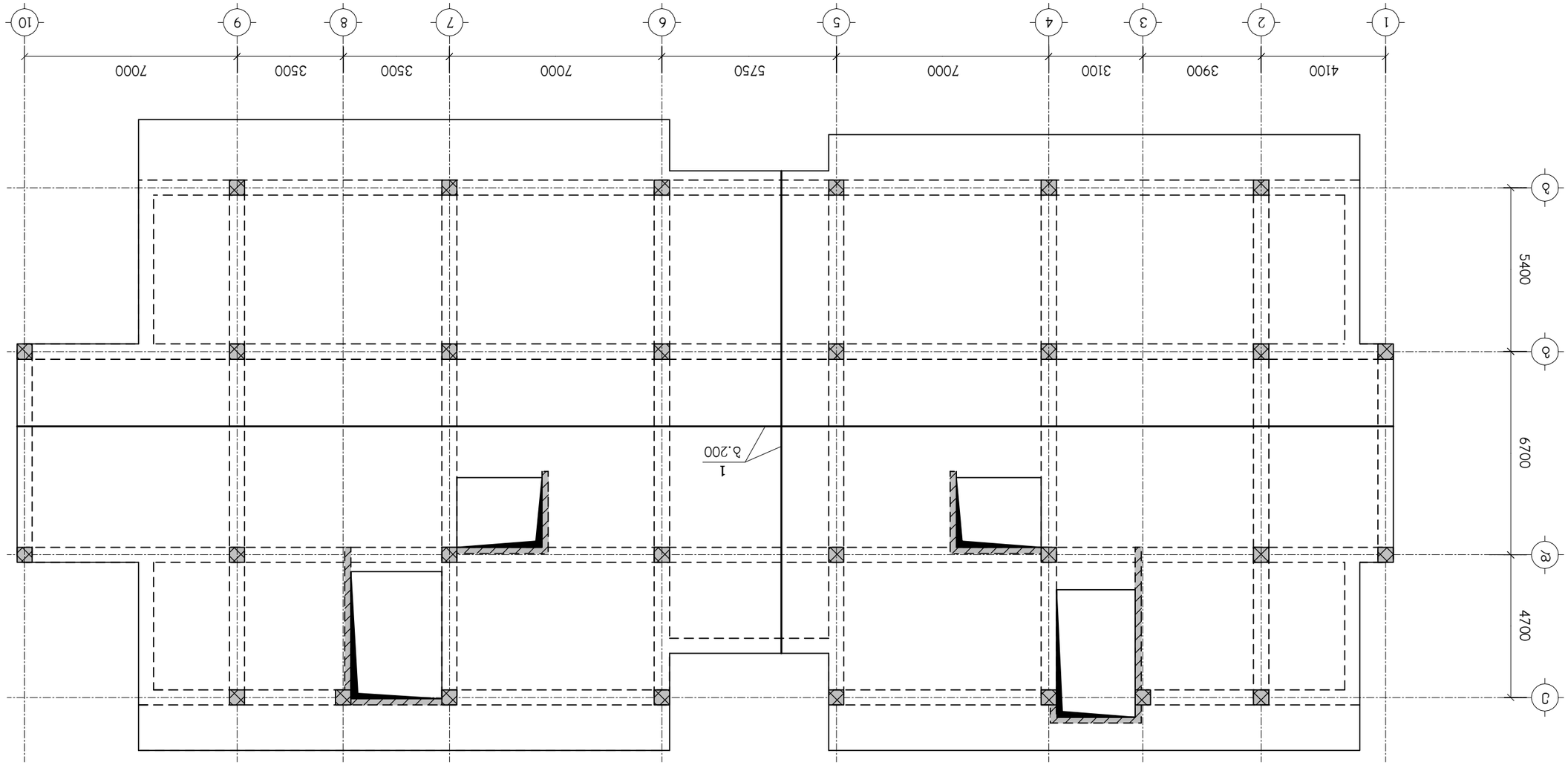

Блок А секция 3-15 блок Б секция 3-11

Изм.	Кол.уч.	Лист	№док.	Подпись
ГИП	Д.Ж.Ахмедов			
Нач.отд.	Д.Ж.Ахмедов			
Н.контр.	Ф.Ж.Ахмедов			
Разраб.	Ф.Ж.Ахмедов			

Стадия	Лист	Листов	
Р	1	1	

ООО "Строй Девелопмент Проект"
г.Ташкент, Яккасарайский район, ул.Ц-4, массив Чиланзар-10, дом 8

Инв.№подл.	Подпись и дата	Взам.инв.№	Инв.№дубл.	Подпись и дата	

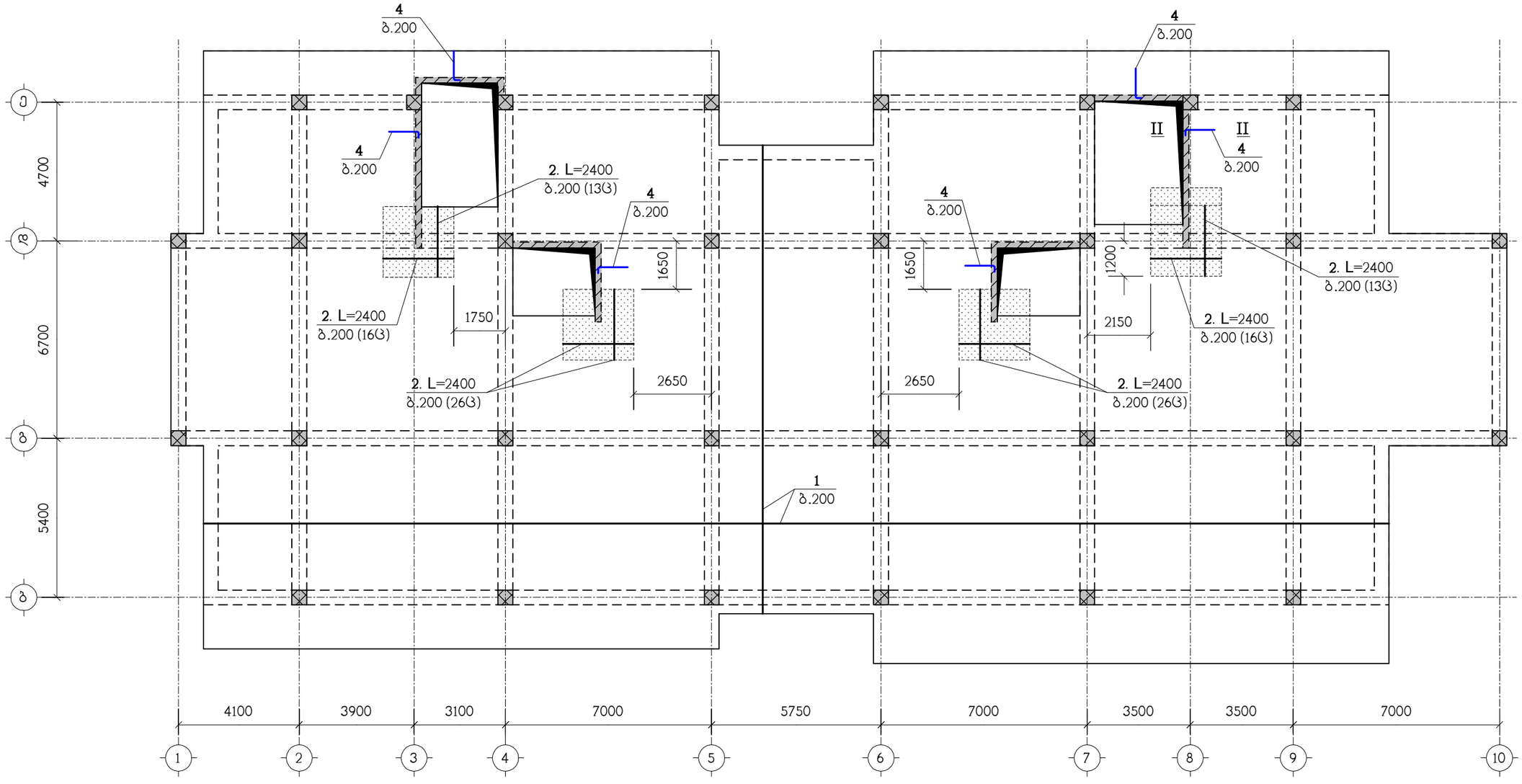

ნახაზი განიხილეთ კ-15 ნახაზთან ერთად

▒▒▒ – დამატებითი არმირების ზონა

თანამდებობა	გვარი	ხელმოწერა	ქ.თბილისი, ჩაჩავას ქ.№2, ს/კ 01.13.02.004.062, მრავალბინიანი საცხოვრებელი სახლი				შ.პ.ს. "ეკო კონსალტინგ"
დირექტორი	გ.ჯანიაშვილი						
არქიტექტ.	გ.ჯანიაშვილი		კონსტრუქციული ნაწილი				
			გფ-4, ზედა ზონის არმირება				
კონსტრუქტ.	ლ.ჯაიანი						
შემამოწმა	ა.არჩილია		სტადია მ	ფურც. კ-12	ფ-ბი	დაკვ.№	

ნახაზი მონოლითური კ-15 ჭრილების ელემენტები

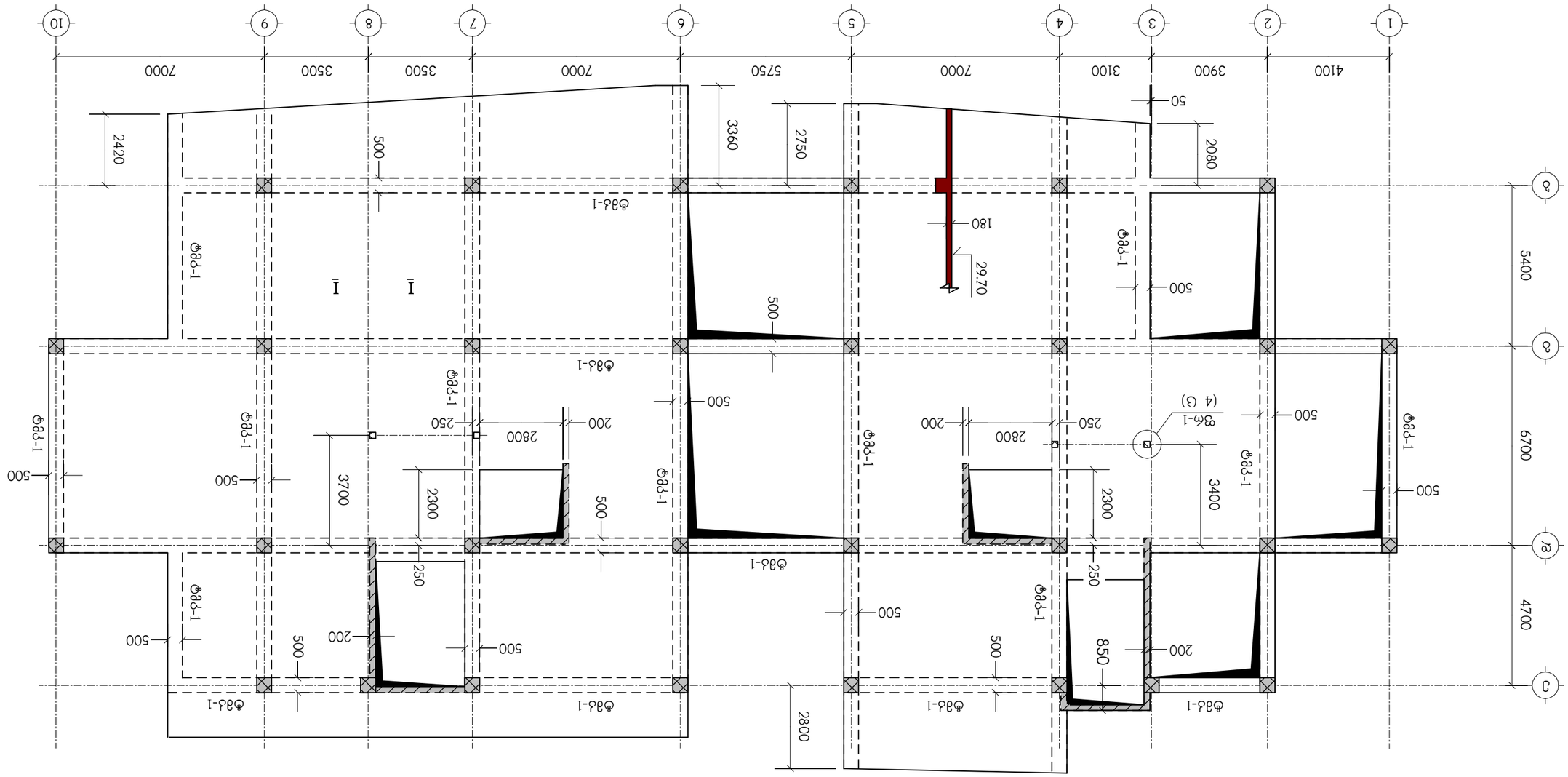
1
2
3
4
5
6
7
8
9
10
А
Б
В
Г
4100
3900
3100
7000
5750
7000
3500
3500
7000
5400
6700
4700
2420
500
3360
2750
50
2080
500
180
29.70
500
1-რმკ
მმკ-1
500
500
2800
200
250
3700
2300
500
500
500
2800
200
250
2300
3400
მმკ-1 (4 ც)
500
850
200
250
2800
500
500
500

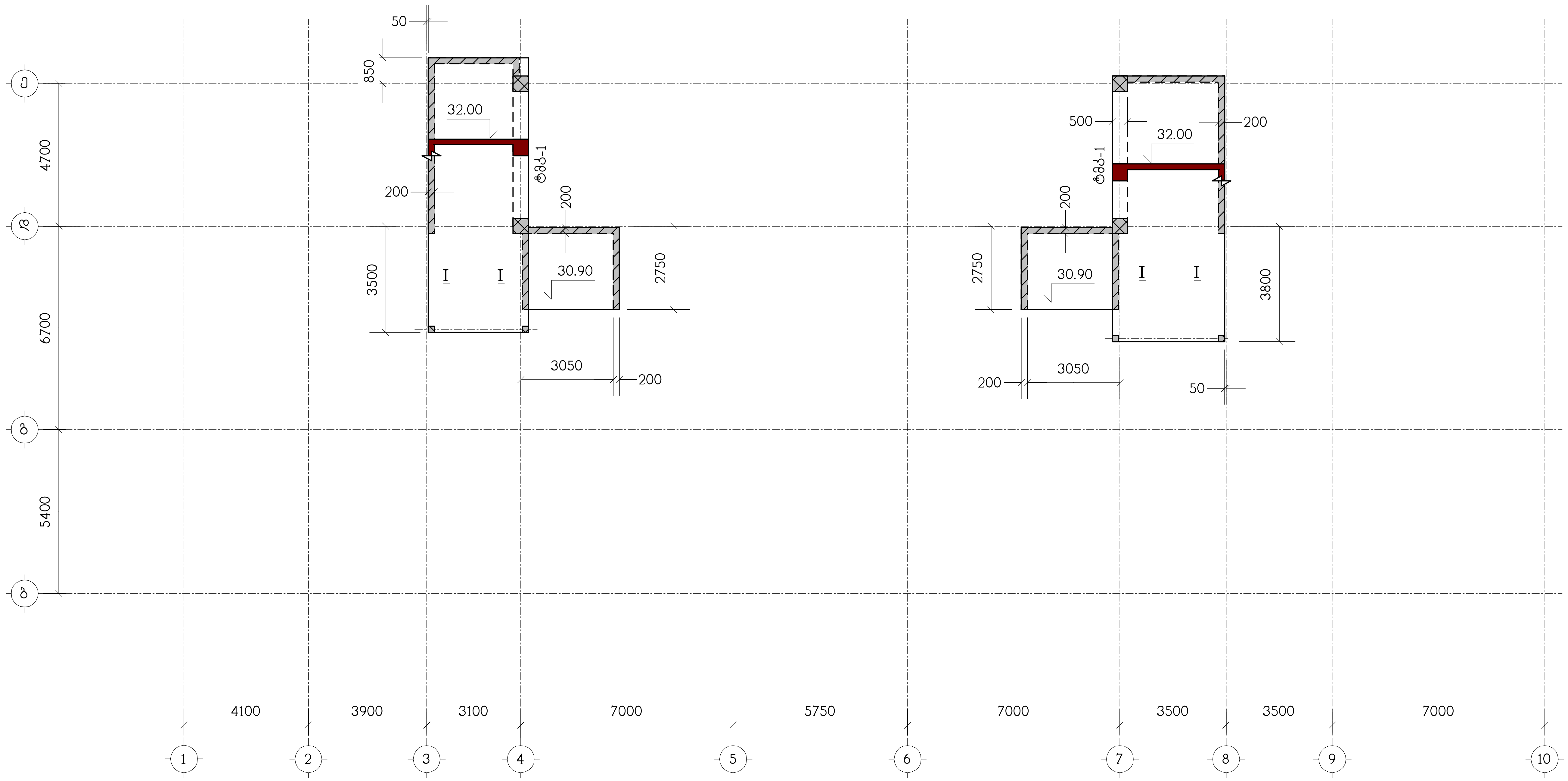

ნახაზი განიხილეთ კ-15 ნახაზთან ერთად

თანამდებობა	გვარი	ხელმოწერა	ქ.თბილისი, ჩაჩავას ქ.№2, ს/კ 01.13.02.004.062, მრავალბინიანი საცხოვრებელი სახლი				შ.პ.ს. "აპრ კონსალტინგ"
დირექტორი	გ.ჯანიაშვილი						
არქიტექტ.	გ.ჯანიაშვილი		კონსტრუქციული ნაწილი				
			გადახურვის ფილა გფ-6, ნიშნულებზე 30.90, 32.00, საყალიბო ნახაზი				
კონსტრუქტ.	ლ.ჯაიანი						
შეამოწმა	ა.არჩილია		სტადია მ	ფურც. კ-14	ფ-ბი	დაკვ.№	

I – I

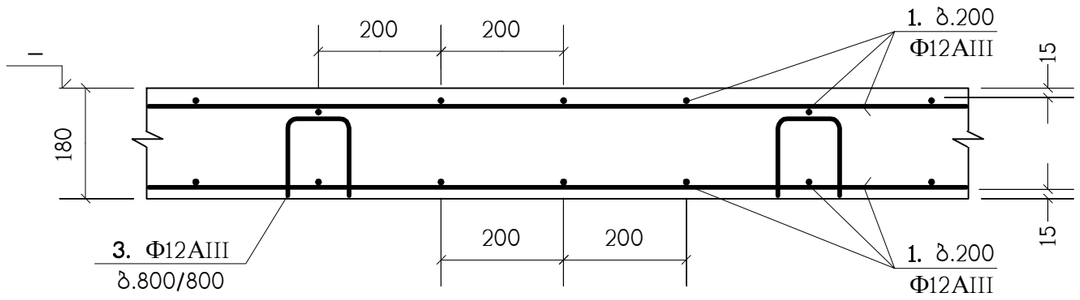

II – II

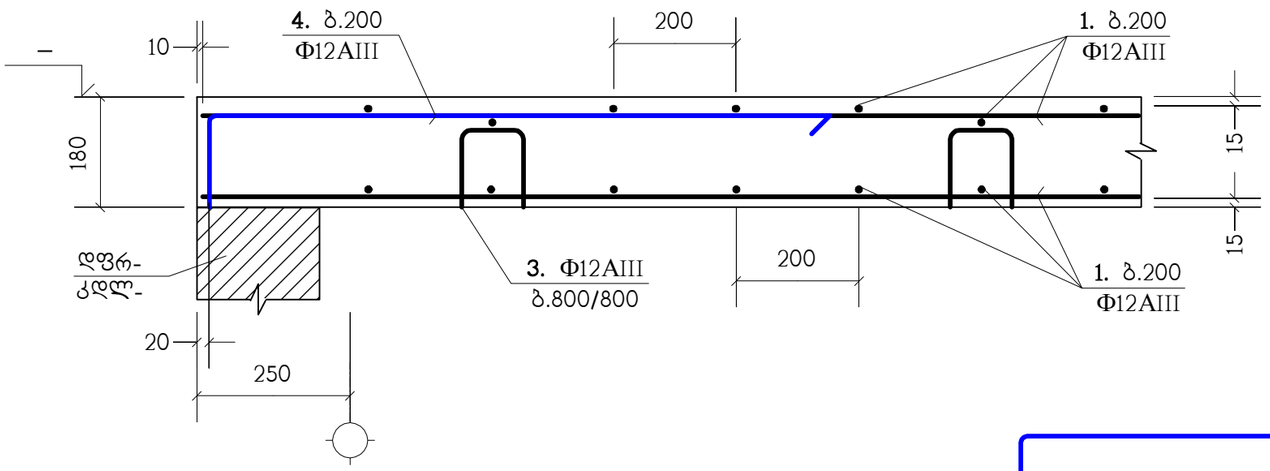

ა – ა

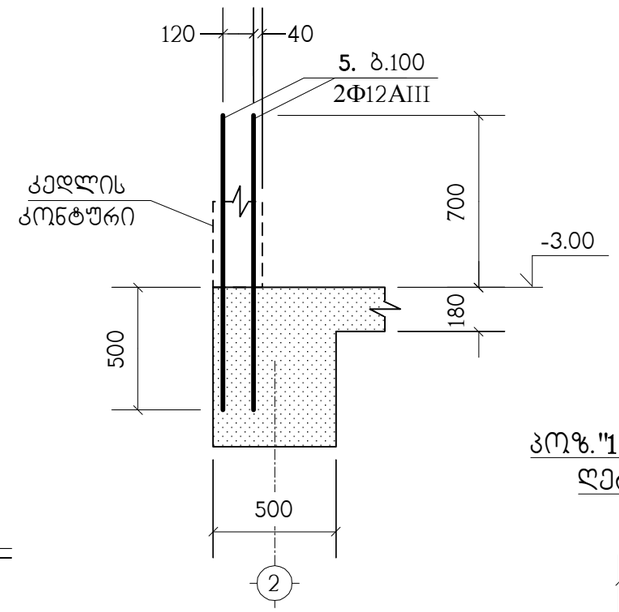

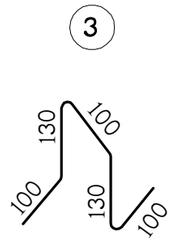

პოზ."1" გრძელი არმატურული ღერების შეპირაპირება

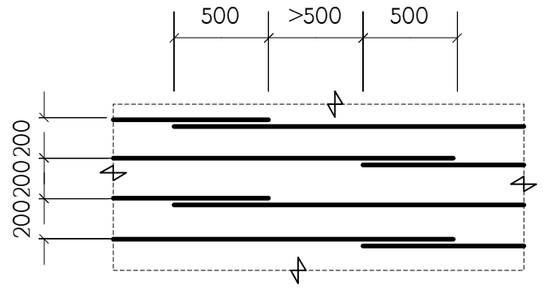

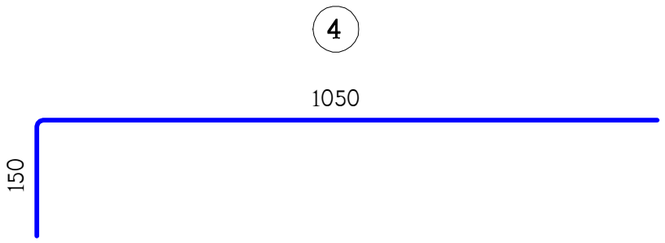

ბ.200 დამატებითი არმირების მოწყობა

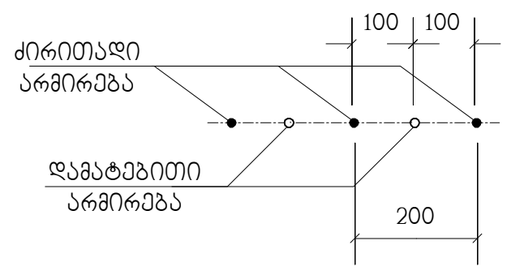

პოზიცია	აღნიშვნა	დასახელება	რაოდ. ც.	
		გფ-4 ტიპიური ფილა		
1	დაიჭრას ადგილზე	Φ12AIII საბსტ. 5781-82* L=12.8 კმ.	–	11366 კგ.
2		Φ12AIII საბსტ. 5781-82* L=2400	203	2.13 კგ.
3		Φ12AIII საბსტ. 5781-82* L=560	934	0.49 კგ.
4		Φ12AIII საბსტ. 5781-82* L=1200	440	1.06 კგ.
5		Φ12AIII საბსტ. 5781-82* L=1200	120	1.06 კგ.
		B25 კლასის ბეტონი		107.7 მ^3

თანამდებობა	გვარი	ხელმოწერა	ქ.თბილისი, ჩაჩავას ქ.№2, ს/კ 01.13.02.004.062, მრავალბინიანი საცხოვრებელი სახლი			შ.პ.ს. "ესრ კონსალტინგ"
დირექტორი	ბ.ჯანიაშვილი					
არქიტექტ.	ბ.ჯანიაშვილი		კონსტრუქციული ნაწილი			
			გადახურვის ფილების არმირების დეტალები			
კონსტრუქტ.	ლ.ჯაიანი					
შემამოწმა	ა.არჩილია		სტადია მ	ფურც. კ-15	ფ-ბი	დაკვ.№

ტიპური მონოლითური კოჭი (ტმკ-1) ; არმირება

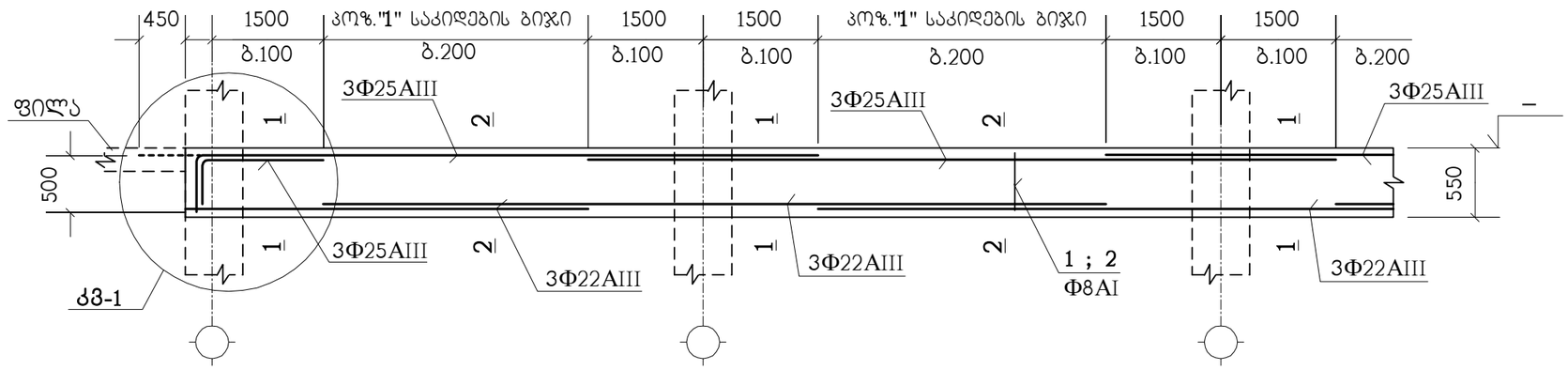

1 – 1

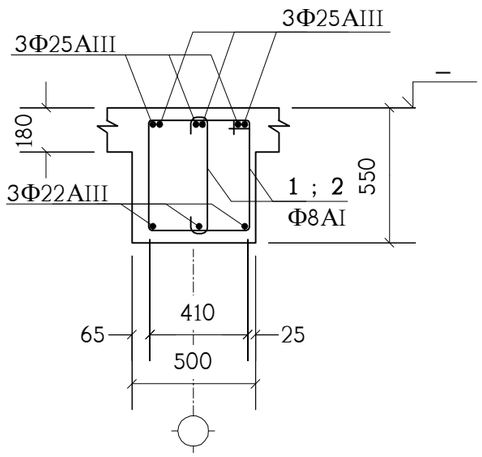

2 – 2

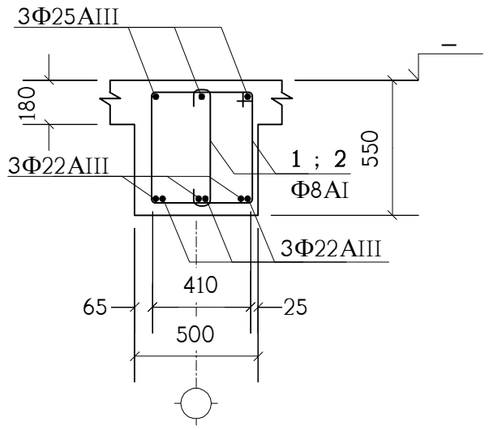

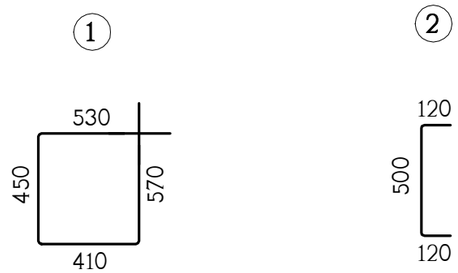

პოზიცია	აღნიშვნა	დასახელება	სულ რაოდ. ც.	შენიშვნა
	ერთ გრძივ მეტრზე	**ტმკ-1**		
1		Φ8AI სახსტ. 5781-82* L=1960	7.5	0.77 კგ.
2		Φ8AI სახსტ. 5781-82* L=740	7.5	0.29 კგ.
	დაიჭრას ადგილზე	Φ25AIII სახსტ. 5781-82* L=4.5 გრძ.მ.	–	17.33 კგ.
	დაიჭრას ადგილზე	Φ22AIII სახსტ. 5781-82* L=4.3 გრძ.მ.	–	12.83 კგ.
		B25 კლასის ბეტონი		0.185 მ³

იქ, სადაც შესაძლებელია, კოჭის ზედა გრძივი არმატურის ღერები გაგრძელდეს მომდევნო კონსტრუქციაში (ალარ გადაიღუნოს) - იხ. **კმ-1** (წყვეტილი ხაზი).

თანამდებობა	გვარი	ხელმოწერა	ქ.თბილისი, ჩაჩავას ქ.№2, ს/კ 01.13.02.004.062, მრავალბინიანი საცხოვრებელი სახლი			შ.პ.ს. "ეპრ კონსალტინგ"
დირექტორი	გ.ჯანიაშვილი					
არქიტექტ.	გ.ჯანიაშვილი		კონსტრუქციული ნაწილი			
			ტიპური მონოლითური კოჭი ტმკ-1			
კონსტრუქტ.	ლ.ჯაიანი					
შემამოწმა	ა.არჩილია		სტადია მ	ფურც. კ-16	ფ-ბი	დაკვ.№

ՀՀ ՇԻՆԱՐԱՐՈՒԹՅԱՆ ԵՎ ՏԱՐԱԾՔԱՅԻՆ ԶԱՐԳԱՑՄԱՆ ՆԱԽԱՐԱՐՈՒԹՅԱՆ ՔԱՂԱՔԱՇԻՆՈՒԹՅԱՆ ԵՎ ՃԱՐՏԱՐԱՊԵՏՈՒԹՅԱՆ ՊԵՏԱԿԱՆ ԳՈՐԾԱԿԱԼՈՒԹՅՈՒՆ			Հ.ՄԻՀԱՅԼՍ, ԲԱՂԱՇԱՅԼ 4.№2, Լ/Ժ 01.13.02.004.0642, ՀԱՅԱՍՏԱՆԻ ԼՈՌՈՒ ՄԱՐԶԻ ՎԱՆԱՁՈՐ ՔԱՂԱՔԻ ՎԱՐՉԱԿԱՆ ՇԵՆՔԵՐ	
ՀԱՍՏԱՏՈՂ	Ա.Ա.Ղազարյան		
ԳԼԽԱՎՈՐ ՃԱՐՏԱՐԱՊԵՏ	Ա.Ա.Ղազարյան		
ԳԼԽԱՎՈՐ ՆԱԽԱԳԻԾ	Ա.Ա.Ղազարյան		
ՆԱԽԱԳԻԾ	Ա.Ա.Ղազարյան		
ԳԼԽԱՎՈՐ ՄԱՍՆԱԳԵՏ	Ա.Ա.Ղազարյան		
ՄԱՍՆԱԳԵՏ	Ա.Ա.Ղազարյան		
ՀԱՇՎԱՐԿՈՂ

ՄՈՆՈԼԻԹԱՅԻՆ	ՇԻՆԱՐ	ՀԱՅԿԱԿԱՆ ՊԵՏԱԿԱՆ	ՀԱՄԱՐԱՆ ՀԱՅԿԱԿԱՆ ՊԵՏԱԿԱՆ
ԳԼԽԱՎՈՐ ՃԱՐՏԱՐԱՊԵՏ	Ա.ՍԱՀԱԿՅԱՆ		ՀԱՄԱՐԱՆ ՀԱՅԿԱԿԱՆ ՊԵՏԱԿԱՆ
ՀԱՍԱՐԱԿԱԳԻՏ.	Ա.ՀԱՅՐԱՊԵՏՅԱՆ		ՀԱՄԱՐԱՆ ՀԱՅԿԱԿԱՆ ՊԵՏԱԿԱՆ
ԱՐՏԱԿԱՐԳԻՉ.	Ն.ՀԱՄԲԱՐՁՈՒՄՅԱՆ		
ՊԱՏՎԻՐԱՏՎԱԾ	ԵՐ.ՀԱՅՐԱՊԵՏ		

ՀԱՄԱՐԱՆ ՀԱՅԿԱԿԱՆ ՊԵՏԱԿԱՆ ՃԱՐՏԱՐԱՊԵՏՈՒԹՅԱՆ ԼՍԱԿԱՆ ՄԱՐՄՆԻ ՇԻՆԱՐԱՐՈՒԹՅԱՆ ԳԼԽԱՎՈՐ ՃԱՐՏԱՐԱՊԵՏԻ ՊԱՇՏՈՆԱԿԱՏԱՐ ՀԱՄԱՐԱԿԱԳԻՏ Ա.ՀԱՅՐԱՊԵՏՅԱՆ ԱՐՏԱԿԱՐԳԻՉ Ն.ՀԱՄԲԱՐՁՈՒՄՅԱՆ ՊԱՏՎԻՐԱՏՎԱԾ ԵՐ.ՀԱՅՐԱՊԵՏ					
ՀՀ, ՇԻՐԱԿԻ ՄԱՐԶ, ԱԼԱՎԵՐԴԻ ՔԱՂԱՔ, Ա.ԹԵՂ, Ն/Ճ 01.13.02.004.0642, ՀԱՍԱՐԱԿԱՅԻՆ ՆԱԽԱԳԻԾ	ՀԱՏԱԿԱՑՄԱՆ ՏԵՍԱԿ				
ՀՀ ԱՐՏԱԿԱՐԳՉԱՅԻՆ ՆԱԽԱՐԱՐՈՒԹՅԱՆ ՀԱՄԱՐԱԿԱԳԻՏ Ա.ՀԱՅՐԱՊԵՏՅԱՆ					
ՀՄԵՇՏԱՅԻՆ ԼԱՆՋԱՇՈՒՂՄԱՆ ԵՎ ՀՈՂԱՀԵՂՈՒՄՆԱՅԻՆ ՎՏԱՆԳԱՎՈՐ ՄԱՍՆԱԳԻՏԱԿԱՆ ՀԱՐՑԵՐ					
ՀՀ, ՇԻՐԱԿԻ ՄԱՐԶ, ԱԼԱՎԵՐԴԻ ՔԱՂԱՔ, Ա.ԹԵՂ, Ն/Ճ 01.13.02.004.0642, ՀԱՍԱՐԱԿԱՅԻՆ ՆԱԽԱԳԻԾ					
ՀՀ ԱՐՏԱԿԱՐԳՉԱՅԻՆ ՆԱԽԱՐԱՐՈՒԹՅԱՆ ՀԱՄԱՐԱԿԱԳԻՏ Ա.ՀԱՅՐԱՊԵՏՅԱՆ					
ՀՄԵՇՏԱՅԻՆ ԼԱՆՋԱՇՈՒՂՄԱՆ ԵՎ ՀՈՂԱՀԵՂՈՒՄՆԱՅԻՆ ՎՏԱՆԳԱՎՈՐ ՄԱՍՆԱԳԻՏԱԿԱՆ ՀԱՐՑԵՐ					
-3.00 ՌՈՒԲԵՐՈՒՅԴ 0.00 ՌՈՒԲԵՐՈՒՅԴ					
ՀԱՏԱԿԱՑՄԱՆ ՏԵՍԱԿ	ՇԻՆԱՐ	ՀՀ. ՇԻՐԱԿԻ ՄԱՐԶ, ԱԼԱՎԵՐԴԻ ՔԱՂԱՔ, Ա.ԹԵՂ, Ն/Ճ 01.13.02.004.0642, ՀԱՍԱՐԱԿԱՅԻՆ ՆԱԽԱԳԻԾ			
ՄՈՆՈԼԻԹԱՅԻՆ	ՇԻՆԱՐ	ՀԱՅԿԱԿԱՆ ՊԵՏԱԿԱՆ	ՀԱՄԱՐԱՆ ՀԱՅԿԱԿԱՆ ՊԵՏԱԿԱՆ		

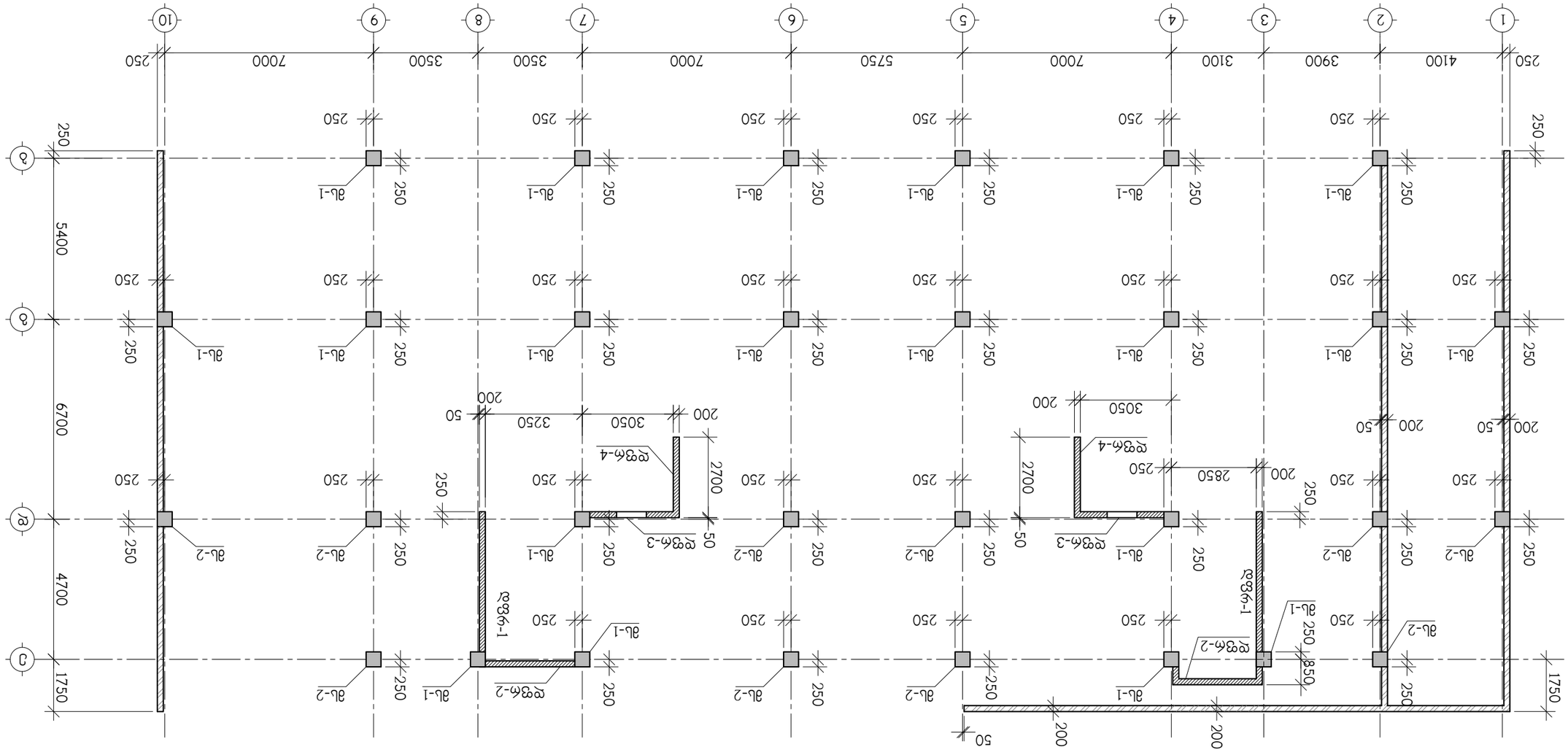
ՀՄԵՇՏԱՅԻՆ ԼԱՆՋԱՇՈՒՂՄԱՆ ԵՎ ՀՈՂԱՀԵՂՈՒՄՆԱՅԻՆ ՎՏԱՆԳԱՎՈՐ ՄԱՍՆԱԳԻՏԱԿԱՆ ՀԱՐՑԵՐ -3.00 ՌՈՒԲԵՐՈՒՅԴ 0.00 ՌՈՒԲԵՐՈՒՅԴ
ՀՀ, ՇԻՐԱԿԻ ՄԱՐԶ, ԱԼԱՎԵՐԴԻ ՔԱՂԱՔ, Ա.ԹԵՂ, Ն/Ճ 01.13.02.004.0642, ՀԱՍԱՐԱԿԱՅԻՆ ՆԱԽԱԳԻԾ
ՀՀ ԱՐՏԱԿԱՐԳՉԱՅԻՆ ՆԱԽԱՐԱՐՈՒԹՅԱՆ ՀԱՄԱՐԱԿԱԳԻՏ Ա.ՀԱՅՐԱՊԵՏՅԱՆ
ՀԱՄԱՐԱՆ ՀԱՅԿԱԿԱՆ ՊԵՏԱԿԱՆ ՃԱՐՏԱՐԱՊԵՏՈՒԹՅԱՆ ԼՍԱԿԱՆ ՄԱՐՄՆԻ ՇԻՆԱՐԱՐՈՒԹՅԱՆ ԳԼԽԱՎՈՐ ՃԱՐՏԱՐԱՊԵՏԻ ՊԱՇՏՈՆԱԿԱՏԱՐ ՀԱՄԱՐԱԿԱԳԻՏ Ա.ՀԱՅՐԱՊԵՏՅԱՆ ԱՐՏԱԿԱՐԳԻՉ Ն.ՀԱՄԲԱՐՁՈՒՄՅԱՆ ՊԱՏՎԻՐԱՏՎԱԾ ԵՐ.ՀԱՅՐԱՊԵՏ
ՄՈՆՈԼԻԹԱՅԻՆ ՇԻՆԱՐ ՀԱՅԿԱԿԱՆ ՊԵՏԱԿԱՆ ՀԱՄԱՐԱՆ ՀԱՅԿԱԿԱՆ ՊԵՏԱԿԱՆ
ՀԱՏԱԿԱՑՄԱՆ ՏԵՍԱԿ ՇԻՆԱՐ ՀՀ. ՇԻՐԱԿԻ ՄԱՐԶ, ԱԼԱՎԵՐԴԻ ՔԱՂԱՔ, Ա.ԹԵՂ, Ն/Ճ 01.13.02.004.0642, ՀԱՍԱՐԱԿԱՅԻՆ ՆԱԽԱԳԻԾ
ՀՄԵՇՏԱՅԻՆ ԼԱՆՋԱՇՈՒՂՄԱՆ ԵՎ ՀՈՂԱՀԵՂՈՒՄՆԱՅԻՆ ՎՏԱՆԳԱՎՈՐ ՄԱՍՆԱԳԻՏԱԿԱՆ ՀԱՐՑԵՐ
-3.00 ՌՈՒԲԵՐՈՒՅԴ 0.00 ՌՈՒԲԵՐՈՒՅԴ
ՀԱՏԱԿԱՑՄԱՆ ՏԵՍԱԿ ՇԻՆԱՐ ՀՀ. ՇԻՐԱԿԻ ՄԱՐԶ, ԱԼԱՎԵՐԴԻ ՔԱՂԱՔ, Ա.ԹԵՂ, Ն/Ճ 01.13.02.004.0642, ՀԱՍԱՐԱԿԱՅԻՆ ՆԱԽԱԳԻԾ
ՄՈՆՈԼԻԹԱՅԻՆ ՇԻՆԱՐ ՀԱՅԿԱԿԱՆ ՊԵՏԱԿԱՆ ՀԱՄԱՐԱՆ ՀԱՅԿԱԿԱՆ ՊԵՏԱԿԱՆ
ՀԱՄԱՐԱՆ ՀԱՅԿԱԿԱՆ ՊԵՏԱԿԱՆ ՃԱՐՏԱՐԱՊԵՏՈՒԹՅԱՆ ԼՍԱԿԱՆ ՄԱՐՄՆԻ ՇԻՆԱՐԱՐՈՒԹՅԱՆ ԳԼԽԱՎՈՐ ՃԱՐՏԱՐԱՊԵՏԻ ՊԱՇՏՈՆԱԿԱՏԱՐ ՀԱՄԱՐԱԿԱԳԻՏ Ա.ՀԱՅՐԱՊԵՏՅԱՆ ԱՐՏԱԿԱՐԳԻՉ Ն.ՀԱՄԲԱՐՁՈՒՄՅԱՆ ՊԱՏՎԻՐԱՏՎԱԾ ԵՐ.ՀԱՅՐԱՊԵՏ
ՀՀ ԱՐՏԱԿԱՐԳՉԱՅԻՆ ՆԱԽԱՐԱՐՈՒԹՅԱՆ ՀԱՄԱՐԱԿԱԳԻՏ Ա.ՀԱՅՐԱՊԵՏՅԱՆ
ՀՀ,

მონოლითური სვეტი მს-1

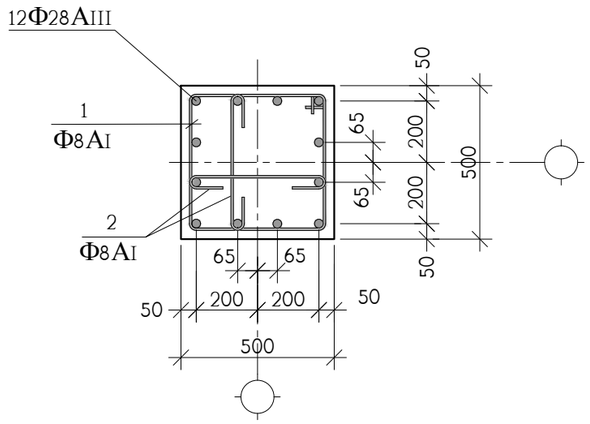

მონოლითური სვეტი მს-2

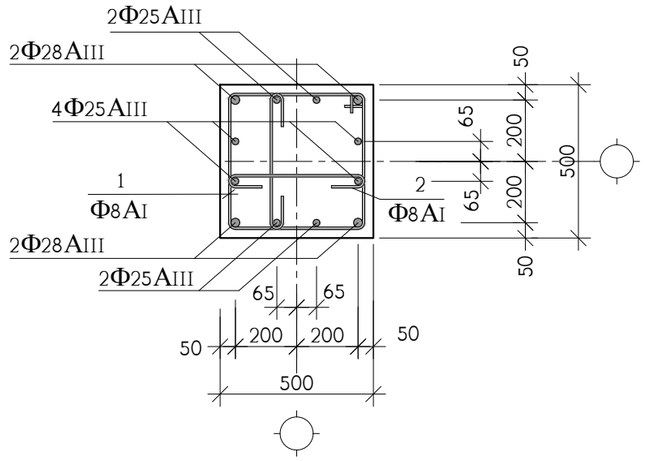

სვეტის განივი არმირება

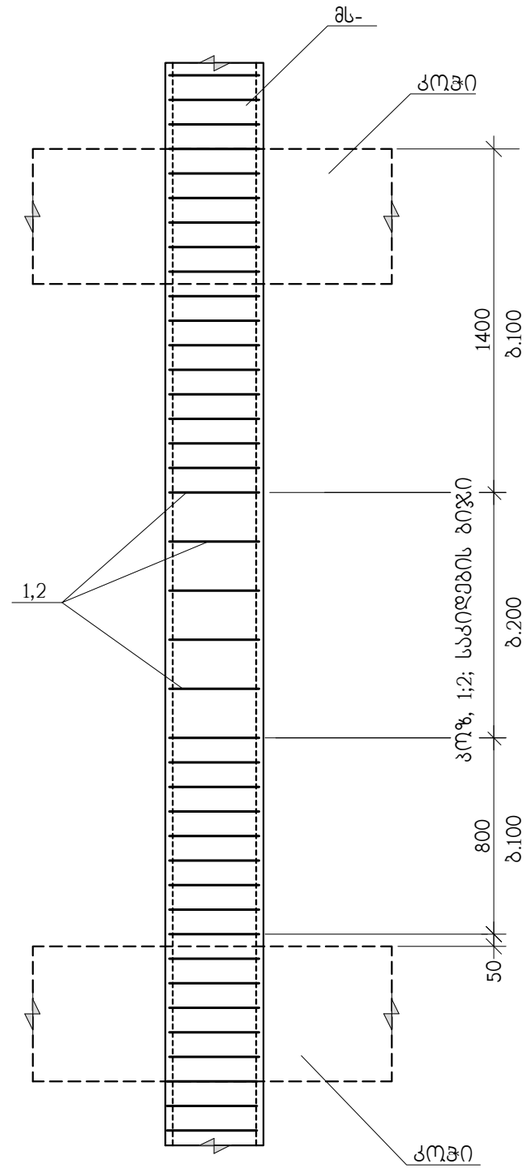

კოჭ.	აღნიშვნა	დასახელება	რაოდ. ც.	ერთ-ეული
		მს-1; მს-2 (-6.00 ნიშნულიდან -3.00 ნიშ.)	–	
1		Φ8AI სახსტ. 5781-828* L=1960	1500	0.78 კგ.
2		Φ8AI სახსტ. 5781-828* L=670	3000	0.27 კგ.
	დაიჭრას ადგილზე	Φ28AIII სახსტ. 5781-828* L=1920 გრძ.მ	–	9250 კგ.
	დაიჭრას ადგილზე	Φ25AIII სახსტ. 5781-828* L=600 გრძ.მ	–	2310 კგ.
		B 25 კლასის ბეტონი		42 მ^3

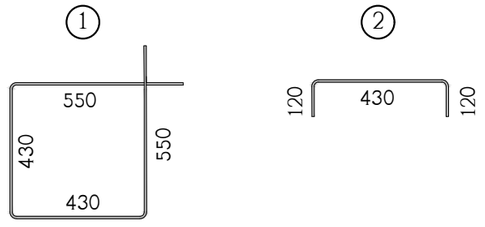

თანამდებობა	გვარი	ხელმოწერა	ქ.თბილისი, ჩაჩავას ქ.№2, ს/კ 01.13.02.004.062, მრავალბინიანი საცხოვრებელი სახლი			შ.პ.ს. "ესრ ქონსალტინგ"
დირექტორი	გ.ჯანიაშვილი					
არქიტექტ.	გ.ჯანიაშვილი		კონსტრუქციული ნაწილი			
			მონოლითური სვეტები მს-1, მს-2			
კონსტრუქტ.	ა.არჩილია					
შემოწმა	ლ.ჯაიანი		სტადია მ	ფურც. კ-19	ფ-ბი	დაკვ. №

მონოლითური სვეტების და კედლების გეგმა 0.00 ნიშნულიდან 7.65 ნიშნულამდე

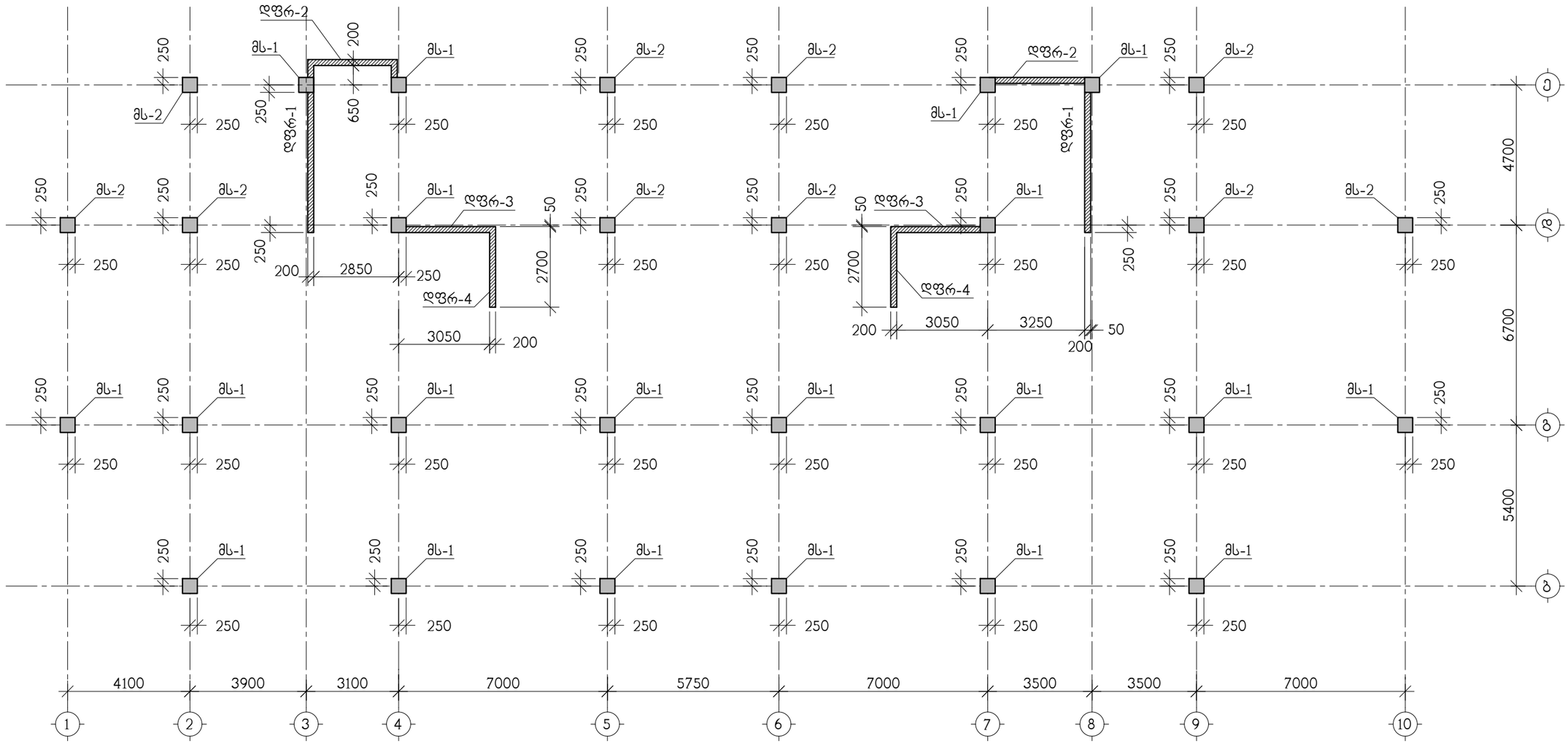

თანამდებობა	გვარი	ხელმოწერა	ქ.თბილისი, ჩაჩავას ქ.№2, ს/კ 01.13.02.004.062, მრავალბინიანი საცხოვრებელი სახლი			შ.პ.ს. "ეარ ქონსალტინგ"
დირექტორი	გ.ჯანიაშვილი					
არქიტექტ.	გ.ჯანიაშვილი		კონსტრუქციული ნაწილი			
			მონოლითური სვეტების და კედლების გეგმა 0.00 ნიშნულიდან 7.65 ნიშნულამდე			
კონსტრუქტ.	ა.არჩილია		სტადია მ	ფურც. კ-20	ფ-ბი	დაკვ. №
შემამოწმა	ლ.ჯაიანი					

მონოლითური სვეტი მს-1

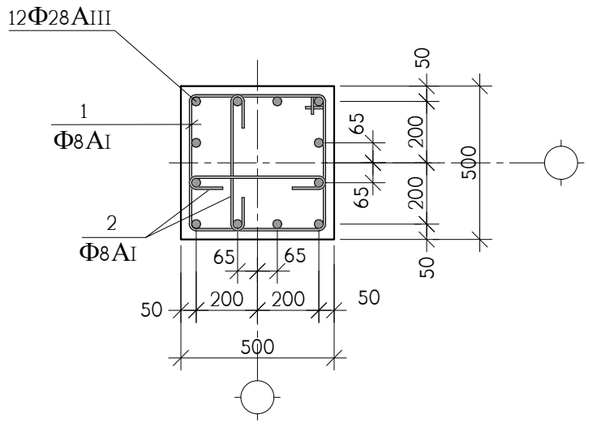

მონოლითური სვეტი მს-2

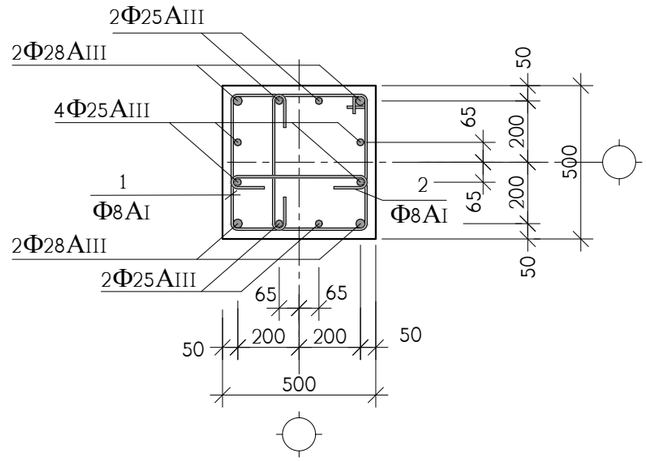

პოზ.	აღნიშვნა	დასახელება	რაოდ. ც.	ერთ-ეული
		მს-1; მს-2 (0.00 ნიშნულიდან 7.65 ნიშ.)	–	
1		Φ8AI საბსტ. 5781-828* L=1960	1950	0.78 კგ.
2		Φ8AI საბსტ. 5781-828* L=670	3900	0.27 კგ.
	დაიჭრას ადგილზე	Φ28AIII საბსტ. 5781-828* L=2430 გრძ.მ	–	11750 კგ.
	დაიჭრას ადგილზე	Φ25AIII საბსტ. 5781-828* L=760 გრძ.მ	–	2930 კგ.
		B 25 კლასის ბეტონი		56 მ^3

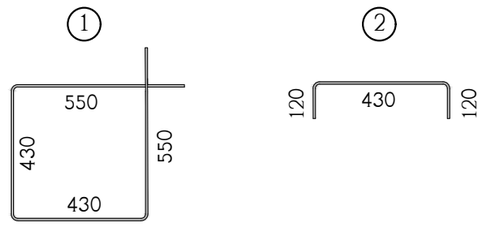

თანამდებობა	გვარი	ხელმოწერა	ქ.თბილისი, ჩაჩავას ქ.№2, ს/ქ 01.13.02.004.062, მრავალბინიანი საცხოვრებელი სახლი			შ.პ.ს. "ესრ ქონსალტინგ"
დირექტორი	გ.ჯანიაშვილი					
არქიტექტ.	გ.ჯანიაშვილი		კონსტრუქციული ნაწილი			
			მონოლითური სვეტები მს-1, მს-2			
კონსტრუქტ.	ა.არჩილია					
შემოწმება	ლ.ჯაიანი		სტადია მ	ფურც. კ-21	ფ-ბი	დაკვ. №

მონოლითური სვეტების და კედლების გეგმა 7.65 ნიშნულიდან 13.95 ნიშნულამდე

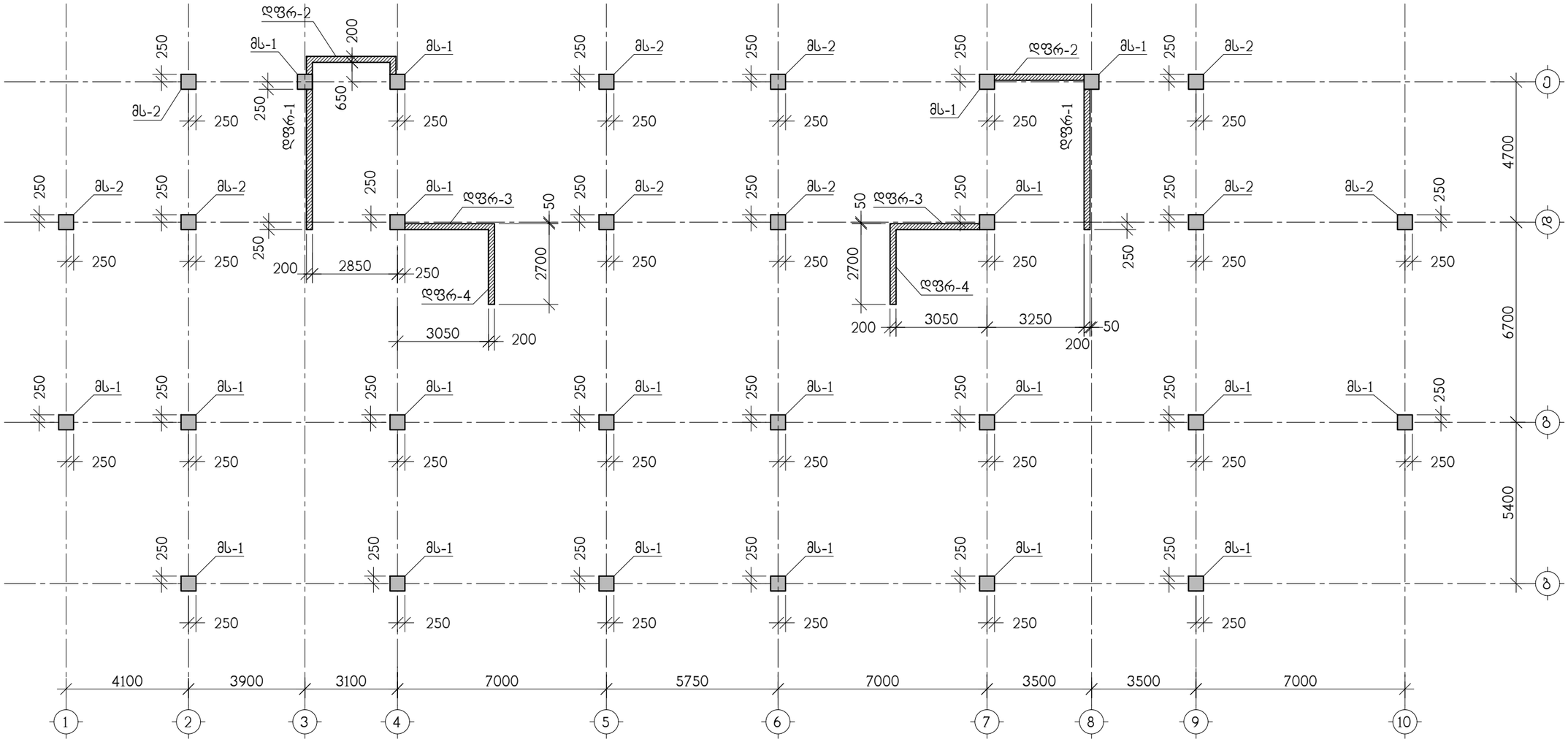

თანამდებობა	გვარი	ხელმოწერა	ქ.თბილისი, ჩაჩავას ქ.№2, ს/კ 01.13.02.004.062, მრავალბინიანი საცხოვრებელი სახლი				შ.პ.ს. "ესერ ქონსალტინგ"
დირექტორი	გ.ჯანიაშვილი						
არქიტექტ.	გ.ჯანიაშვილი		კონსტრუქციული ნაწილი				
			მონოლითური სვეტების და კედლების გეგმა 7.65 ნიშნულიდან 13.95 ნიშნულამდე				
კონსტრუქტ.	ა.არჩილია						
შემამოწმა	ლ.ჯაიანი		სტადია მ	ფურც. კ-22	ფ-ბი	დაკვ. №	

მონოლითური სვეტი მს-1

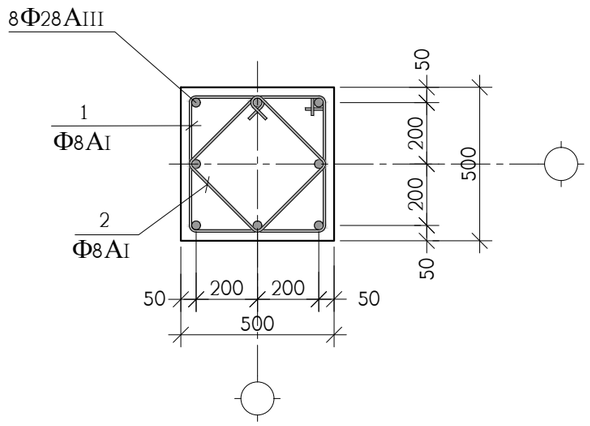

მონოლითური სვეტი მს-2

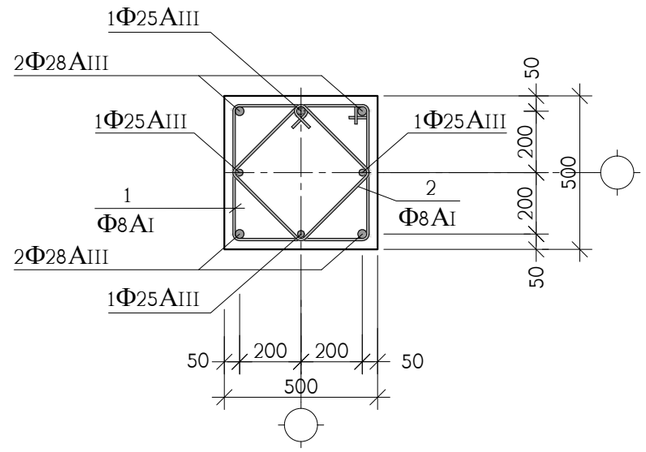

პოზ.	აღნიშვნა	დასახელება	რაოდ. ც.	ერთ-ეული
		მს-1; მს-2 (7.65 ნიშნულიდან 13.95 ნიშ.)	–	
1		Φ8AI სახსტ. 5781-828* L=1960	1650	0.78 კგ.
2		Φ8AI სახსტ. 5781-828* L=1480	1650	0.60 კგ.
	დაიჭრას ადგილზე	Φ28AIII სახსტ. 5781-828* L=1435 გრძ.მ	–	6940 კგ.
	დაიჭრას ადგილზე	Φ25AIII სახსტ. 5781-828* L=312 გრძ.მ	–	1200 კგ.
		B 25 კლასის ბეტონი		44 მ³

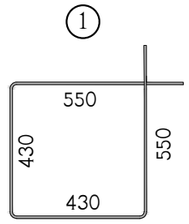

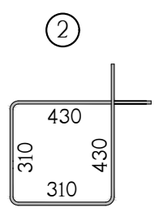

თანამდებობა	გვარი	ხელმოწერა	ქ.თბილისი, ჩაჩავას ქ.№2, ს/კ 01.13.02.004.062, მრავალბინიანი საცხოვრებელი სახლი			შ.პ.ს. "ესერ ქონსალტინგ"
დირექტორი	გ.ჯანიაშვილი					
არქიტექტ.	გ.ჯანიაშვილი		კონსტრუქციული ნაწილი			
			მონოლითური სვეტები მს-1, მს-2			
კონსტრუქტ.	ა.არჩილია					
შემოწმება	ლ.ჯაიანი		სტადია მ	ფურც. კ-23	ფ-ბი	დაკვ. №

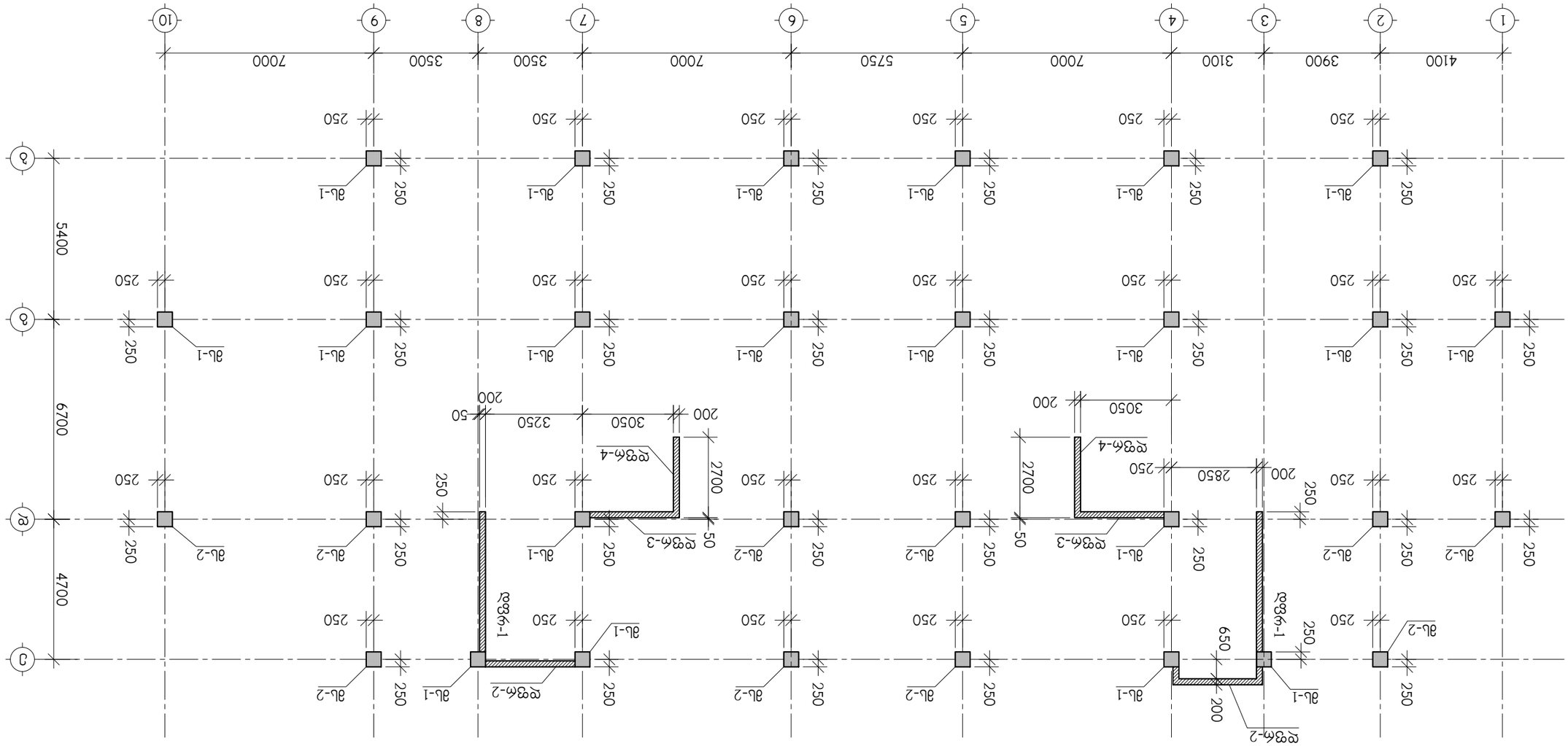

ąmбtmєyn0mghб lз3dбзбnb ві ззвєуєзбnb вбзвз 13.95 бn7бtgчєnвєуззвєэ 20.25 бn7бtgчєyзвєэ

mnбtззвєэбзmбzъ	взъбn	ъзєчзmtгбnбъ	ą.mбzъєyn0mbzъ, fълъзвъь ą.№2, ь/ч 01.13.02.004.062,		
ęєnбnддфбnмбn	ə.ж.ъбnъ7взпєyn		ąбзвзъєyэбnбъбзбnбзбzъєyn ьъъфmзбnбзбzъєyn ьъъфyn		
.ъбнпфбдбфф.	ə.ж.ъбnъ7взпєyn		ąmбtбфбчgчgчєyзбnb бъзбнпфбчgчgчєyзбnb		
дmбtьфбчgчдфф.	ə.ъ.ънбнпєyn		ąmбtбфбчgчgчєyзбnb ęъ дзєєyзбnb взбзвз 13.95 бn7бtgчєnвєуззвєэ 20.25 бn7бtgчєyзвєэ		
ąзъзmчгвъ	єy.жъънъбn				

ьдъзєnъ8	8 nгдъзєnъ8	ъдъ. 3-24	ęgчдnд.	8g-ъn	ęъзз. №.

მონოლითური სვეტი მს-1

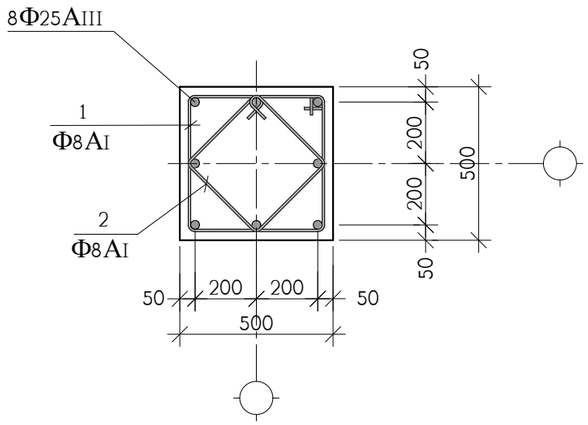

მონოლითური სვეტი მს-2

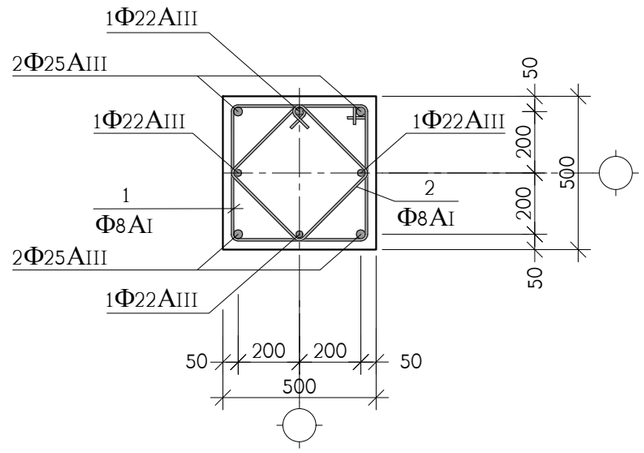

კოზ.	აღნიშვნა	დასახელება	რაოდ. ც.	ერთ-ეული
		მს-1; მს-2 (13.95 ნიშნულიდან 20.25 ნიშ.)	–	
1		Φ8AI სახსტ. 5781-828* L=1960	1650	0.78 კგ.
2		Φ8AI სახსტ. 5781-828* L=1480	1650	0.60 კგ.
	დაიჭრას ადგილზე	Φ25AIII სახსტ. 5781-828* L=1435 გრძ.მ	–	5530 კგ.
	დაიჭრას ადგილზე	Φ22AIII სახსტ. 5781-828* L=312 გრძ.მ	–	930 კგ.
		B 25 კლასის ბეტონი		44 მ^3

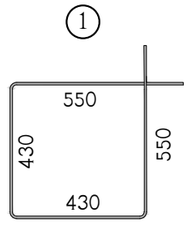

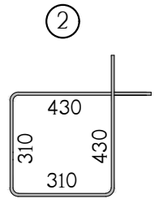

თანამდებობა	გვარი	ხელმოწერა	ქ.თბილისი, ჩაჩავას ქ.№2, ს/ქ 01.13.02.004.062, მრავალბინიანი საცხოვრებელი სახლი			შ.პ.ს. "სერ ქონსალტინგ"
დირექტორი	გ.ჯანიაშვილი					
არქიტექტ.	გ.ჯანიაშვილი		კონსტრუქციული ნაწილი			
			მონოლითური სვეტები მს-1, მს-2			
კონსტრუქტ.	ა.არჩილია					
შემოწმება	ლ.ჯაიანი		სტადია მ	ფურც. კ-25	ფ-ბი	დაკვ. №

მონოლითური სვეტების და კედლების ბეტონის 20.25 ნიშნულიდან 26.55 ნიშნულამდე

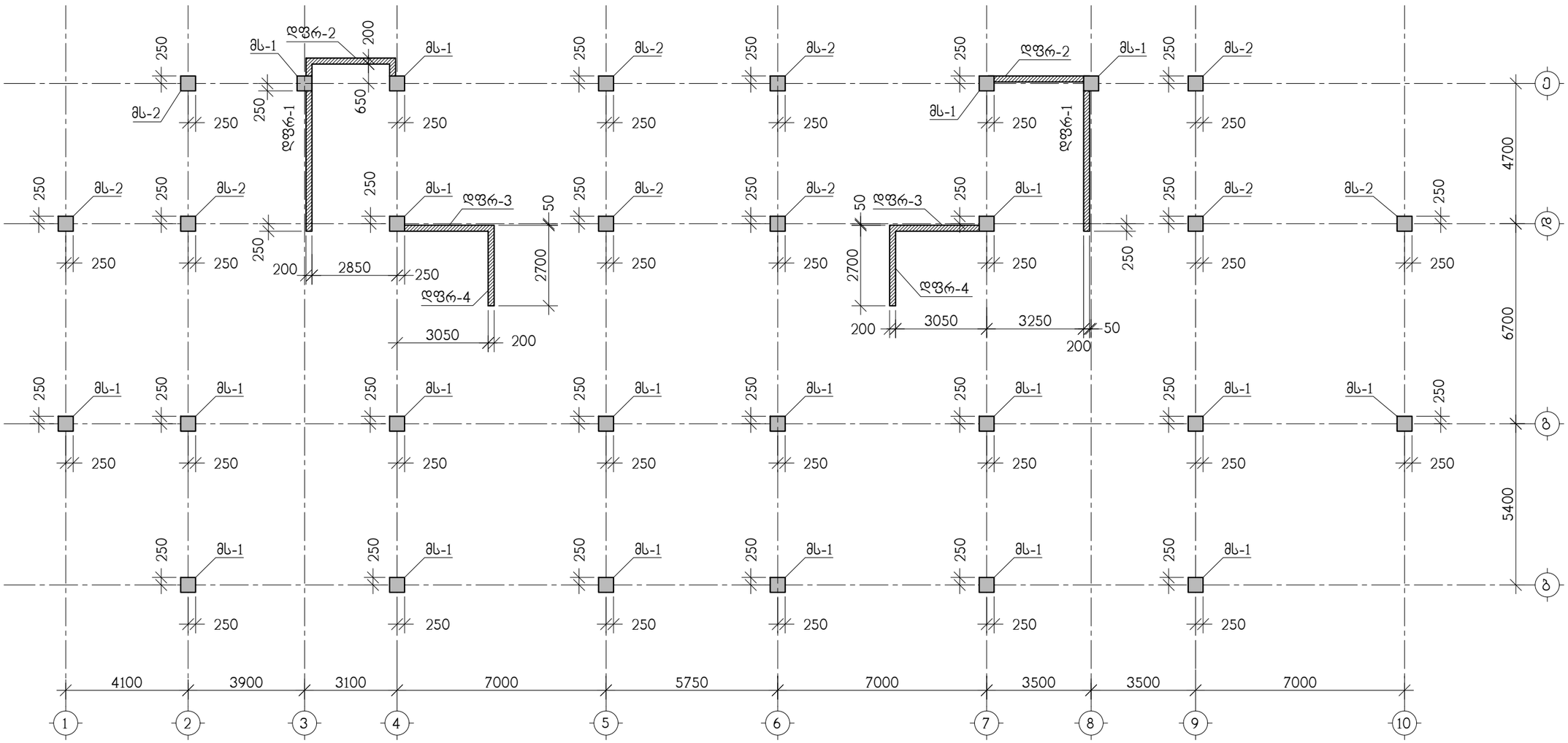

თანამდებობა	გვარი	ხელმოწერა	ქ.თბილისი, ჩაჩავას ქ.№2, ს/კ 01.13.02.004.062, მრავალბინიანი საცხოვრებელი სახლი			შ.პ.ს. "უერ ქონსალტინგ"
დირექტორი	გ.ჯანიაშვილი					
არქიტექტ.	გ.ჯანიაშვილი		კონსტრუქციული ნაწილი			
			მონოლითური სვეტების და კედლების ბეტონის 20.25 ნიშნულიდან 26.55 ნიშნულამდე			
კონსტრუქტ.	ა.არჩილია					
შემოწმება	ლ.ჯაიანი		სტადია მ	ფურც. კ-26	ფ-ბი	დაკვ. №

მონოლითური სვეტი მს-1

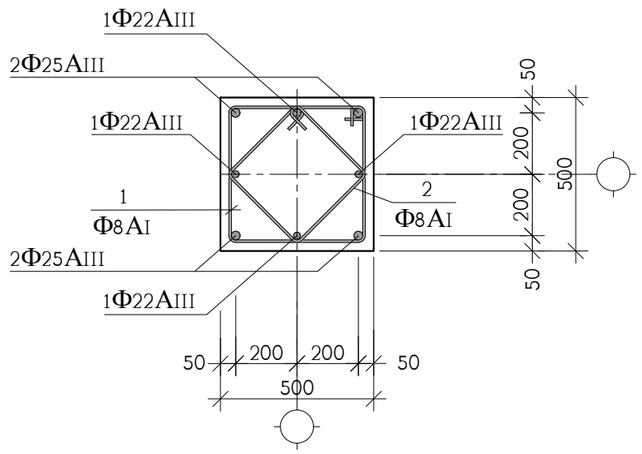

მონოლითური სვეტი მს-2

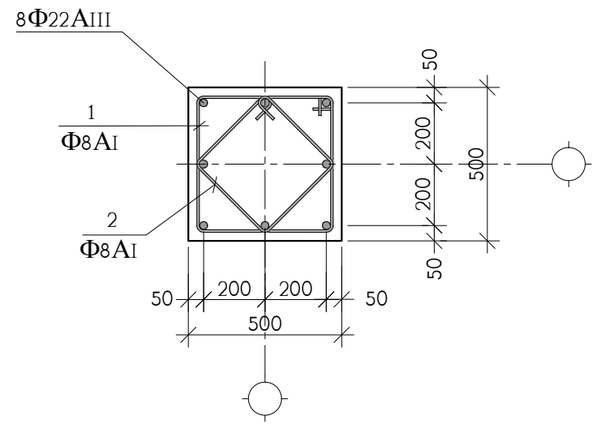

პოზ.	აღნიშვნა	დასახელება	რაოდ. ც.	ერთ-ეული
		მს-1; მს-2 (20.25 ნიშნულიდან 26.55 ნიშ.)	–	
1		Φ8AI სახსტ. 5781-828* L=1960	1650	0.78 კგ.
2		Φ8AI სახსტ. 5781-828* L=1480	1650	0.60 კგ.
	დაიჭრას ადგილზე	Φ25AIII სახსტ. 5781-828* L=560 ბრძ.მ	–	2160 კგ.
	დაიჭრას ადგილზე	Φ22AIII სახსტ. 5781-828* L=1180 ბრძ.მ	–	3530 კგ.
		B 25 კლასის ბეტონი		44 მ^3

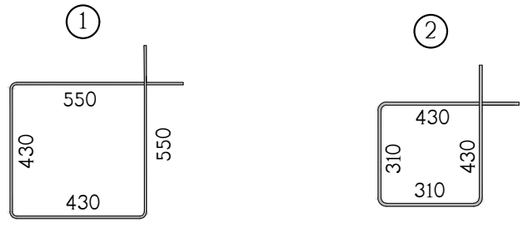

თანამდებობა	გვარი	ხელმოწერა	ქ.თბილისი, ჩაჩავას ქ.№2, ს/კ 01.13.02.004.062, მრავალბინიანი საცხოვრებელი სახლი			შ.პ.ს. "ეარ ქონსალტინგ"
დირექტორი	გ.ჯანიაშვილი					
არქიტექტ.	გ.ჯანიაშვილი		კონსტრუქციული ნაწილი			
			მონოლითური სვეტები მს-1, მს-2			
კონსტრუქტ.	ა.არჩილია					
შემოწმა	ლ.ჯაიანი		სტადია მ	ფურც. კ-27	ფ-ბი	დაკვ. №

მონოლითური სვეტების და კედლების ბეტონის 26.55 ნიშნულიდან 29.70 ნიშნულამდე

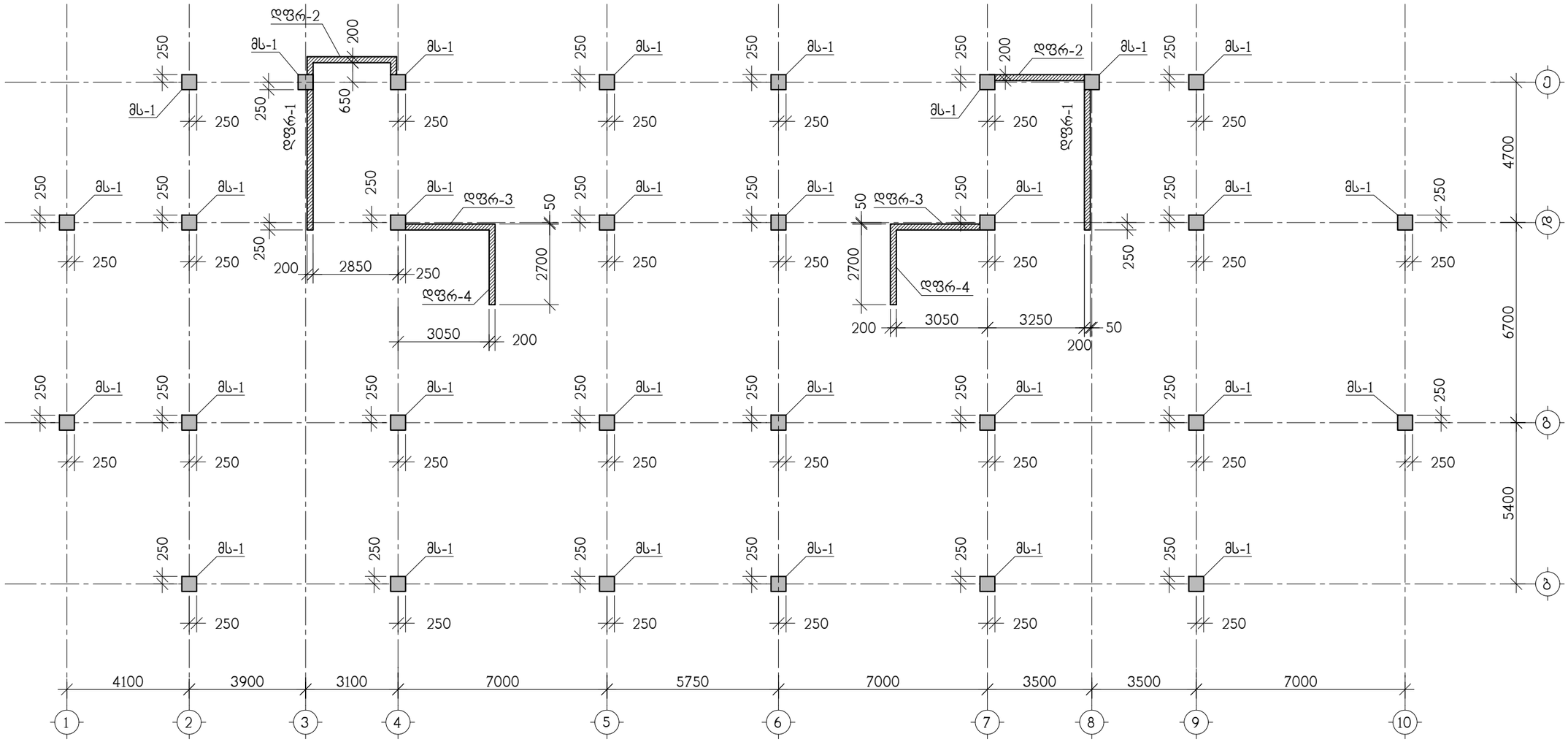

თანამდებობა	გვარი	ხელმოწერა	ქ.თბილისი, ჩაჩავას ქ.№2, ს/კ 01.13.02.004.062, მრავალბინიანი საცხოვრებელი სახლი			შ.პ.ს. "ესრ ქონსალტინგ"
დირექტორი	გ.ჯანიაშვილი					
არქიტექტ.	გ.ჯანიაშვილი		კონსტრუქციული ნაწილი			
			მონოლითური სვეტების და კედლების ბეტონის 26.55 ნიშნულიდან 29.70 ნიშნულამდე			
კონსტრუქტ.	ა.არჩილია					
შემამოწმა	ლ.ჯაიანი		სტადია მ	ფურც. კ-28	ფ-ბი	დაკვ. №

მონოლითური სვეტი მს-1

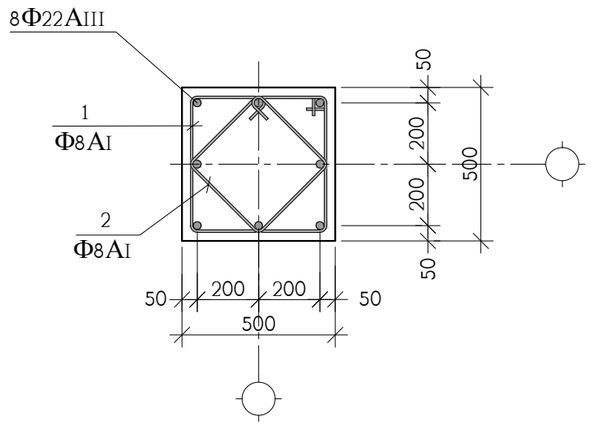

პოზ.	აღნიშვნა	დასახელება	რაოდ. ც.	ერთ-ეული
		მს-1; (26.55 ნიშნულიდან 29.70 ნიშ.)	–	
1		Ф8AI სახსტ. 5781-828* L=1960	720	0.78 კგ.
2		Ф8AI სახსტ. 5781-828* L=1480	720	0.60 კგ.
	დაიჭრას ადგილზე	Ф22AIII სახსტ. 5781-828* L=620 ბრძ.მ	–	1850 კგ.
		B 25 კლასის ბეტონი		19 მ^3

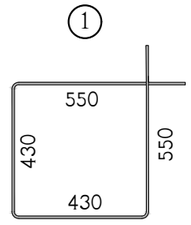

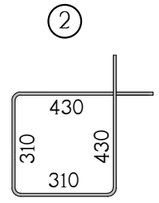

თანამდებობა	გვარი	ხელმოწერა	ქ.თბილისი, ჩაჩავას ქ.№2, ს/კ 01.13.02.004.062, მრავალბინიანი საცხოვრებელი სახლი	შ.პ.ს. "ესერ ქონსალტინგ"
დირექტორი	გ.ჯანიაშვილი			
არქიტექტ.	გ.ჯანიაშვილი		კონსტრუქციული ნაწილი	
			მონოლითური სვეტი მს-1	
კონსტრუქტ.	ა.არჩილია			
შემოწმა	ლ.ჯაიანი		სტადია მ | ფურც. კ-29 | ფ-ბი | დაკვ. №	

მონოლითური სვეტების და კედლების ბეტონის 29.70 ნიშნულიდან 30.90 ნიშნულამდე

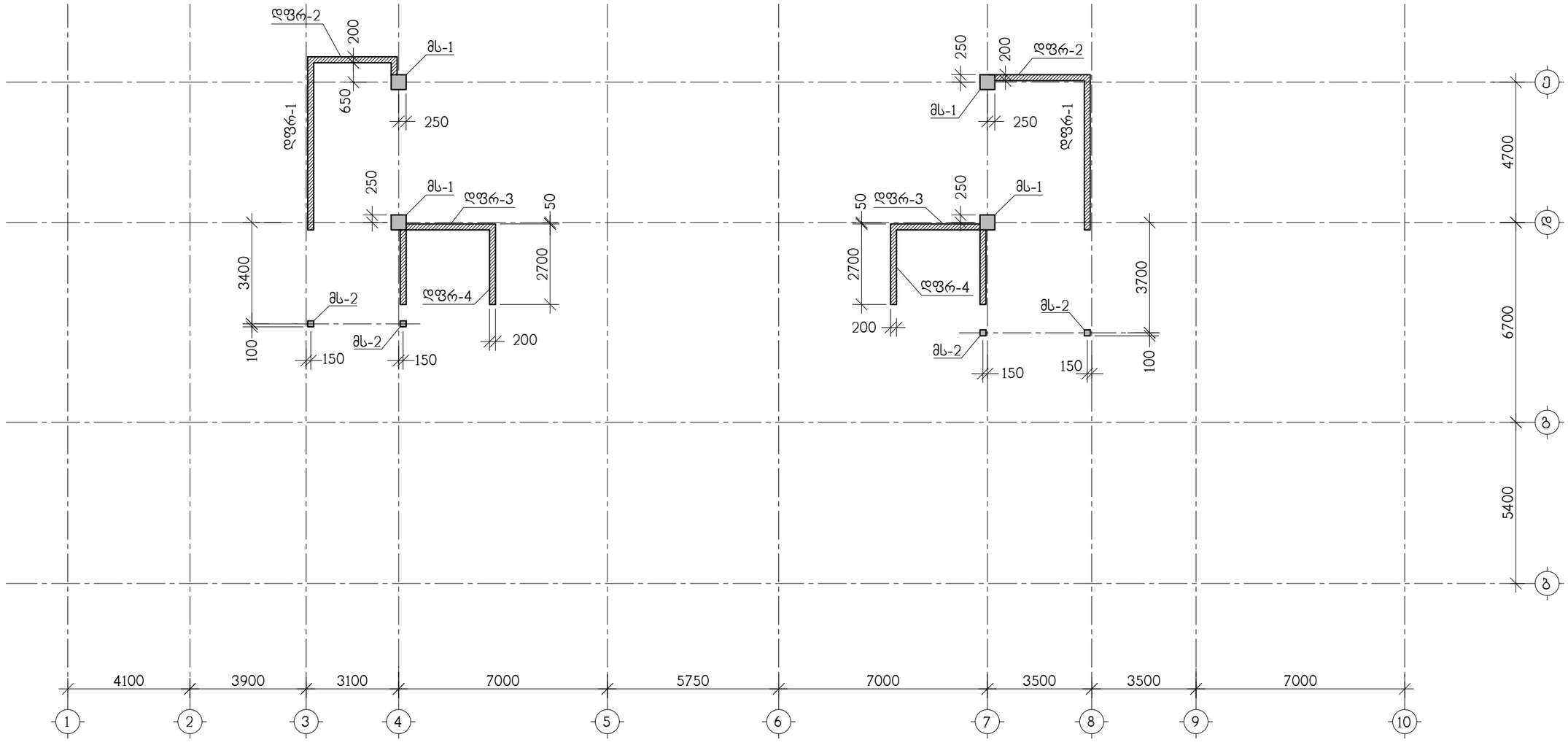

თანამდებობა	გვარი	ხელმოწერა	ქ.თბილისი, ჩაჩავას ქ.№2, ს/კ 01.13.02.004.062, მრავალბინიანი საცხოვრებელი სახლი				შ.პ.ს. "ეერ ქონსალტინგ"
დირექტორი	გ.ჯაიანაშვილი						
არქიტექტ.	გ.ჯაიანაშვილი		კონსტრუქციული ნაწილი				
			მონოლითური სვეტების და კედლების ბეტონმა 29.70 ნიშნულიდან 30.90 ნიშნულამდე				
კონსტრუქტ.	ა.არჩილია						
შემოწმება	ლ.ჯაიანი		სტადია მ	ფურც. კ-30	ფ-ბი	დაკვ. №	

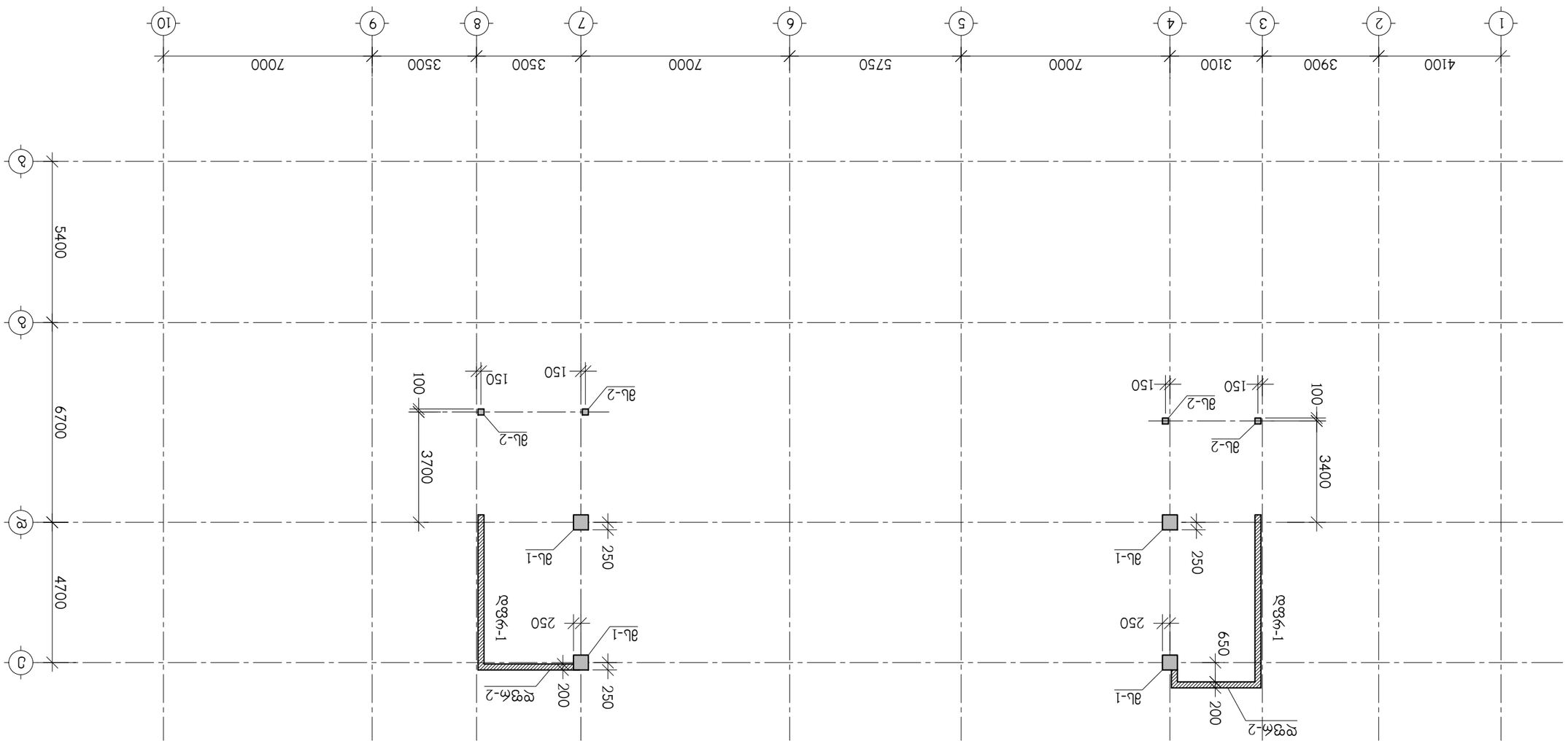

зтебмусполгчбкоп ьзэбкбзбкпь ёъ ззуёусузбкпь ёзбёзъ 30.90 бпчёбчёусполёъ 32.00 бпчёбчёусузёъ

მონოლითური სვეტი მს-1

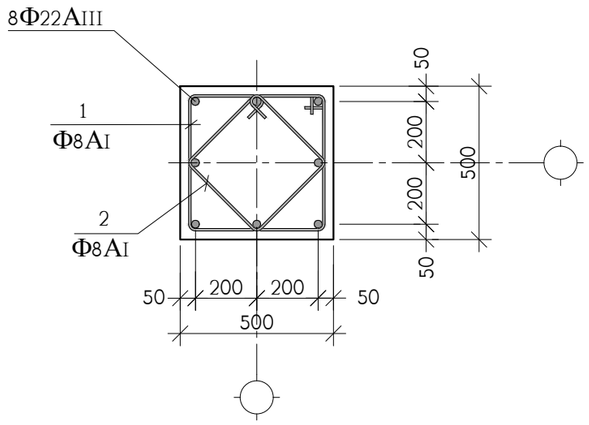

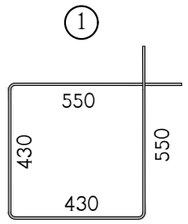

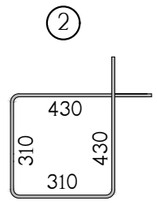

მონოლითური სვეტი მს-2

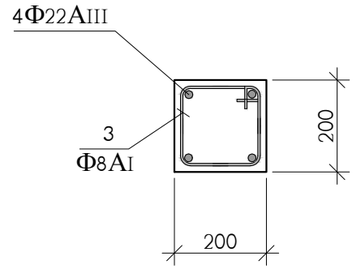

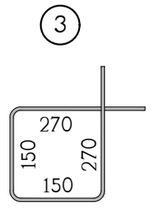

პოზ.	აღნიშვნა	დასახელება	რაოდ. ც.	ერთ-ეული
		მს-1; მს-2 (29.70 ნიშნულიდან 32.00 ნიშ.)	–	
1		Ф8AI სახსტ. 5781-828* L=1960	90	0.78 კგ.
2		Ф8AI სახსტ. 5781-828* L=1480	90	0.60 კგ.
3		Ф8AI სახსტ. 5781-828* L=840	90	0.33 კგ.
	დაიჭრას ადგილზე	Ф22AIII სახსტ. 5781-828* L=130 ბრძ.მ	–	380 კგ.
		B 25 კლასის ბეტონი		2.5 მ^3

თანამდებობა	გვარი	ხელმოწერა	ქ.თბილისი, ჩაჩავას ქ.№2, ს/კ 01.13.02.004.062, მრავალბინიანი საცხოვრებელი სახლი				შ.პ.ს. "ულტრა ქონსალტინგ"
დირექტორი	გ.ჯანიაშვილი						
არქიტექტ.	გ.ჯანიაშვილი		კონსტრუქციული ნაწილი				
			მონოლითური სვეტები მს-1, მს-2				
კონსტრუქტ.	ა.არჩილია						
შემოწმა	ლ.ჯაიანი		სტადია მ	ფურც. კ-32	ფ-ბი	დაკვ. №	

მონოლითური დიაფრაგმა დფრ-1

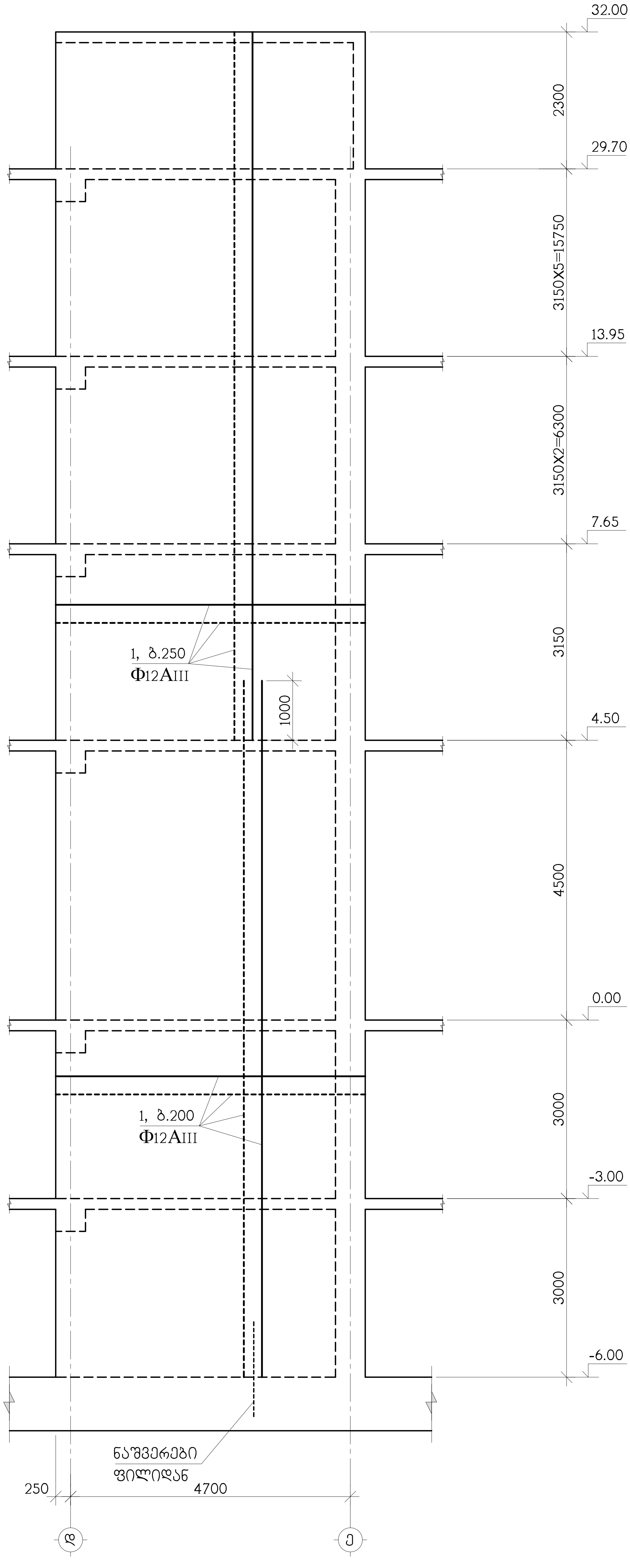

თანამდებობა	გვარი	ხელმოწერა	ქ.თბილისი, ჩარგალის ქ.№2, ს/კ 01.13.02.004.062, მრავალბინიანი საცხოვრებელი სახლი
დირექტორი	ბ.ჯაანიაშვილი		
არქიტექტ.	ბ.ჯაანიაშვილი		კონსტრუქციული ნაწილი
			მონოლითური დიაფრაგმა დფრ-1
კონსტრუქტ.	ა.აბრიელი		
შეამოწმა	ლ.ჯაიანი		სტადია მ / ფურც. კ-33 / ფ-ბი / დაკვ. №

შ.პ.ს. "აერ კონსალტინგ"

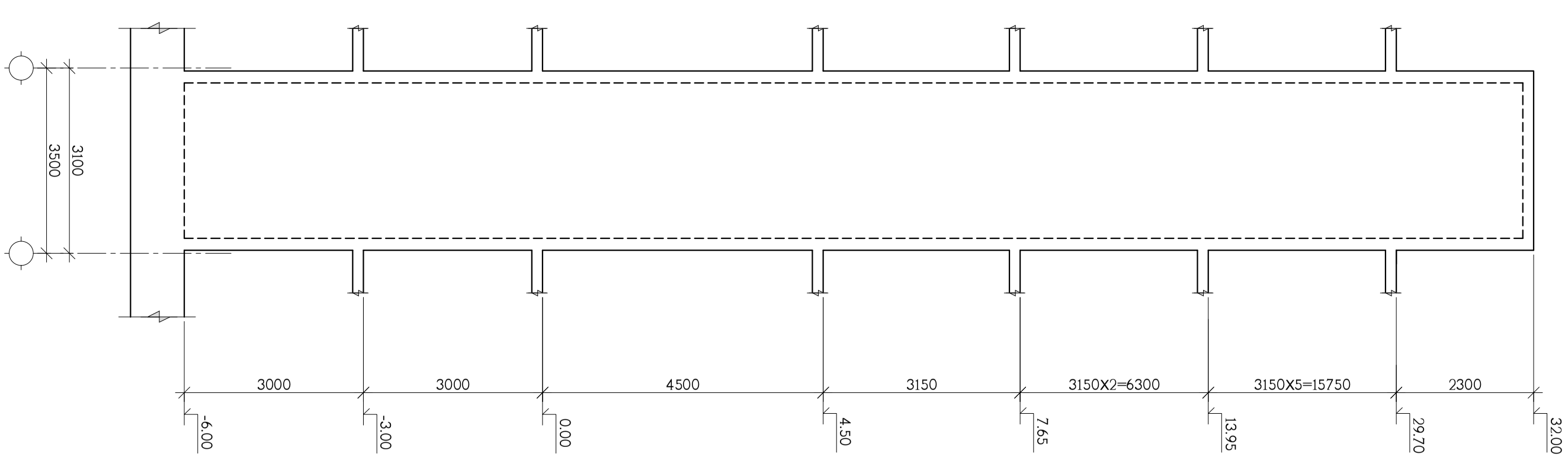

ვერტიკალური ჭრილი ჯვრ-2

დამკვეთი	შპს „ნავსადგური ბათუმი“	ქ.ბათუმი, ჩაჩავას ქ. №2, ს/კ 01.13.02.004.062, ნავსადგურის ტერიტორიაზე ასაშენებელი სასტუმრო კომპლექსის			
დირექტორი	ბ.ჯანაშია				
მთავარი ინჟინერი	ბ.ჯანაშია				
მთავარი არქიტექტორი	ლ.ანთაძე				
პროექტის ხელმძღვანელი	ლ.ანთაძე				
პროექტის ავტორი	ლ.ანთაძე				
		ვერტიკალური ჭრილი ჯვრ-2			

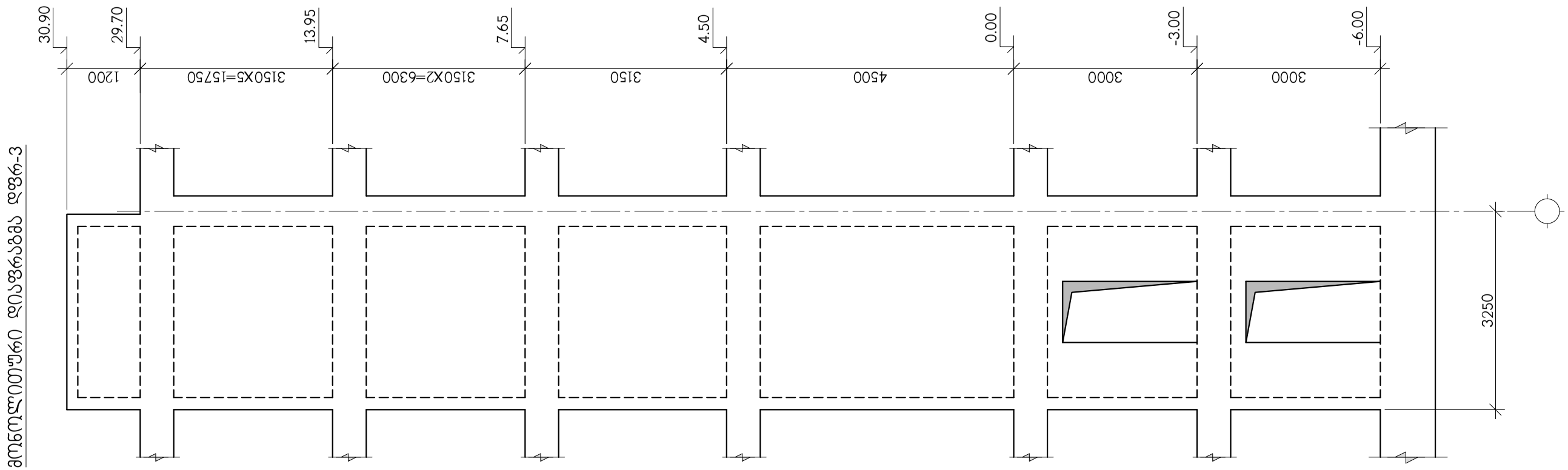

თანამდებობა	გვარი	ხელმოწერა	ქ.თბილისი, ჩაჩავას ქ.№2, ს/კ 01.13.02.004.062, მრავალბინიანი საცხოვრებელი სახლი				შ.პ.ს. "სერ კონსალტინგ"
დირექტორი	გ.ჯანიაშვილი						
არქიტექტ.	გ.ჯანიაშვილი		კონსტრუქციული ნაწილი				
			მოსაზღვრე ტერიტორიის დაფრაგმა დფრ-3				
კონსტრუქტ.	ა.არჩილია						
შემმოწმა	ლ.ჯაიანი		სტადია მ	ფურც. კ-35	ფ-ბი	დაკვ. №	

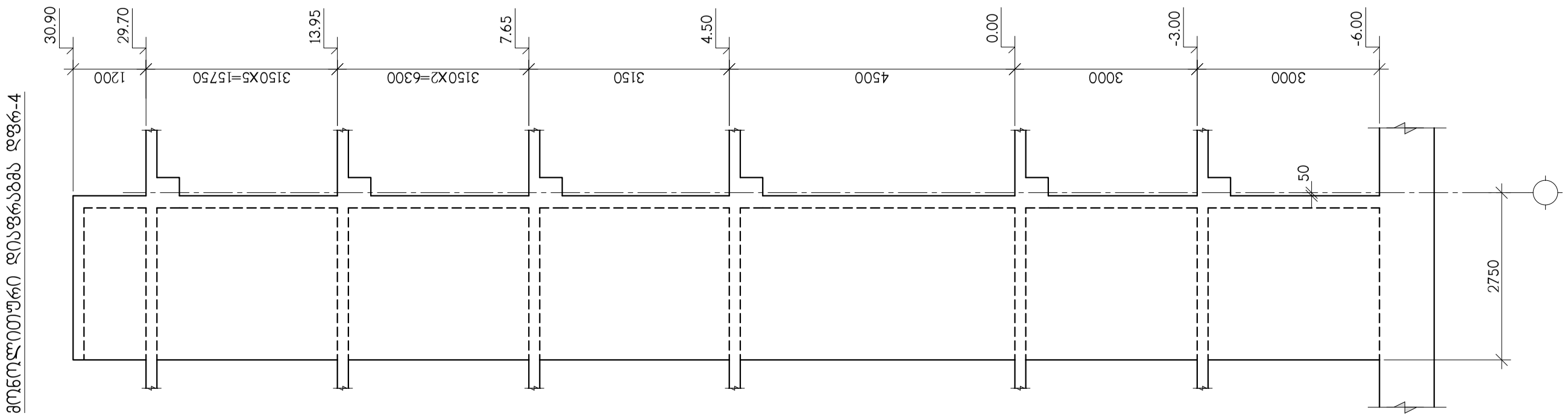

მონოლითური დიაფრაგმა დფრ-4

თანამდებობა	გვარი	ხელმოწერა	ქ.თბილისი, ჩაჩავას ქ.№2, ს/კ 01.13.02.004.062, მრავალბინიანი საცხოვრებელი სახლი				შ.პ.ს. "ულრ ქონსალტინგ"
დირექტორი	გ.ჯანიაშვილი						
არქიტექტ.	გ.ჯანიაშვილი		კონსტრუქციული ნაწილი				
			მონოლითური დიაფრაგმა დფრ-4				
კონსტრუქტ.	ა.არჩილია						
შეამოწმა	ლ.ჯაიანი		სტადია მ	ფურც. კ-36	ფ-ბი	დაკვ. №	

დიაფრაგმა დფრ-1 ის არმირება -6.00 ნიშნულიდან 4.70 ნიშნულამდე

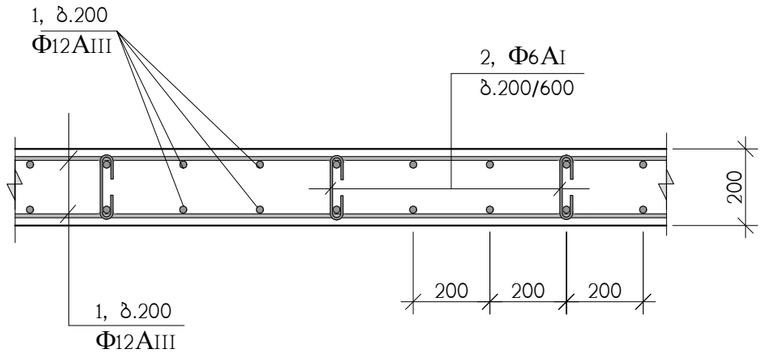

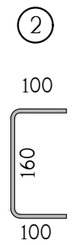

დიაფრაგმა დფრ-1 არმირება 4.70 ნიშნულიდან 32.00 ნიშნულამდე

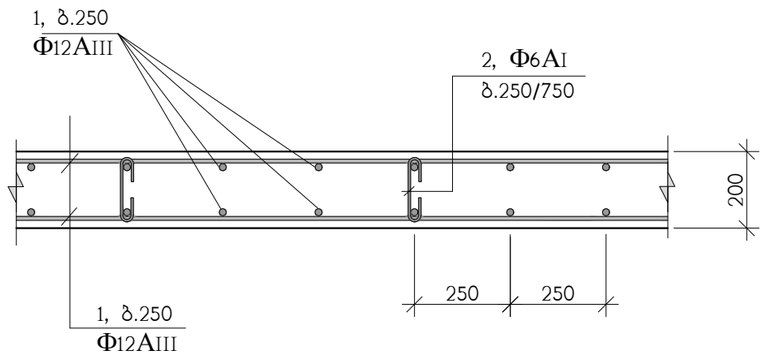

გრძივი არმირების შეპირაპირება
Ф12AIII დიაფრაგმებში

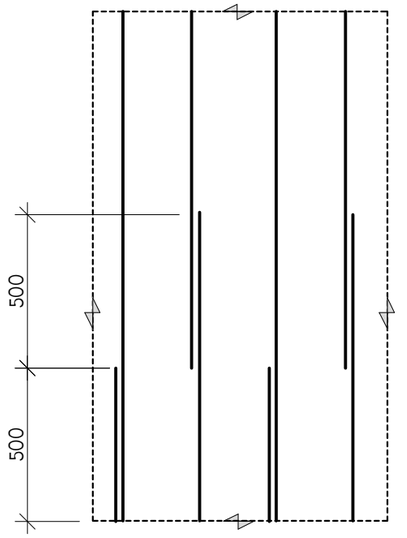

პოზ.	აღნიშვნა	დასახელება	რაოდ. ც.	ერთ-ეული
		მონოლითური დიაფრაგმა დფრ-1	–	
1	დაიჭრას ადგილზე	Ф12AIII სახსტ. 5781-828* L=4840 გრძ.მ	–	4300 კგ.
2		Ф6AI სახსტ. 5781-828* L=360	1900	0.08 კგ.
		B 25 კლასის ბეტონი		48 მ^3

თანამდებობა	გვარი	ხელმოწერა	ქ.თბილისი, ჩაჩავას ქ.№2, ს/კ 01.13.02.004.062, მრავალბინიანი საცხოვრებელი სახლი			შ.პ.ს. "ულერ ქონსალტინგ"
დირექტორი	გ.ჯანიაშვილი					
არქიტექტ.	გ.ჯანიაშვილი		კონსტრუქციული ნაწილი			
			მონოლითური დიაფრაგმის არმირების დეტალები			
კონსტრუქტ.	ა.არჩილია					
შემოწმა	ლ.ჯაიანი		სტადია მ	ფურც. კ-37	ფ-ბი	დაკვ. №

სამონტაჟო გეგმა

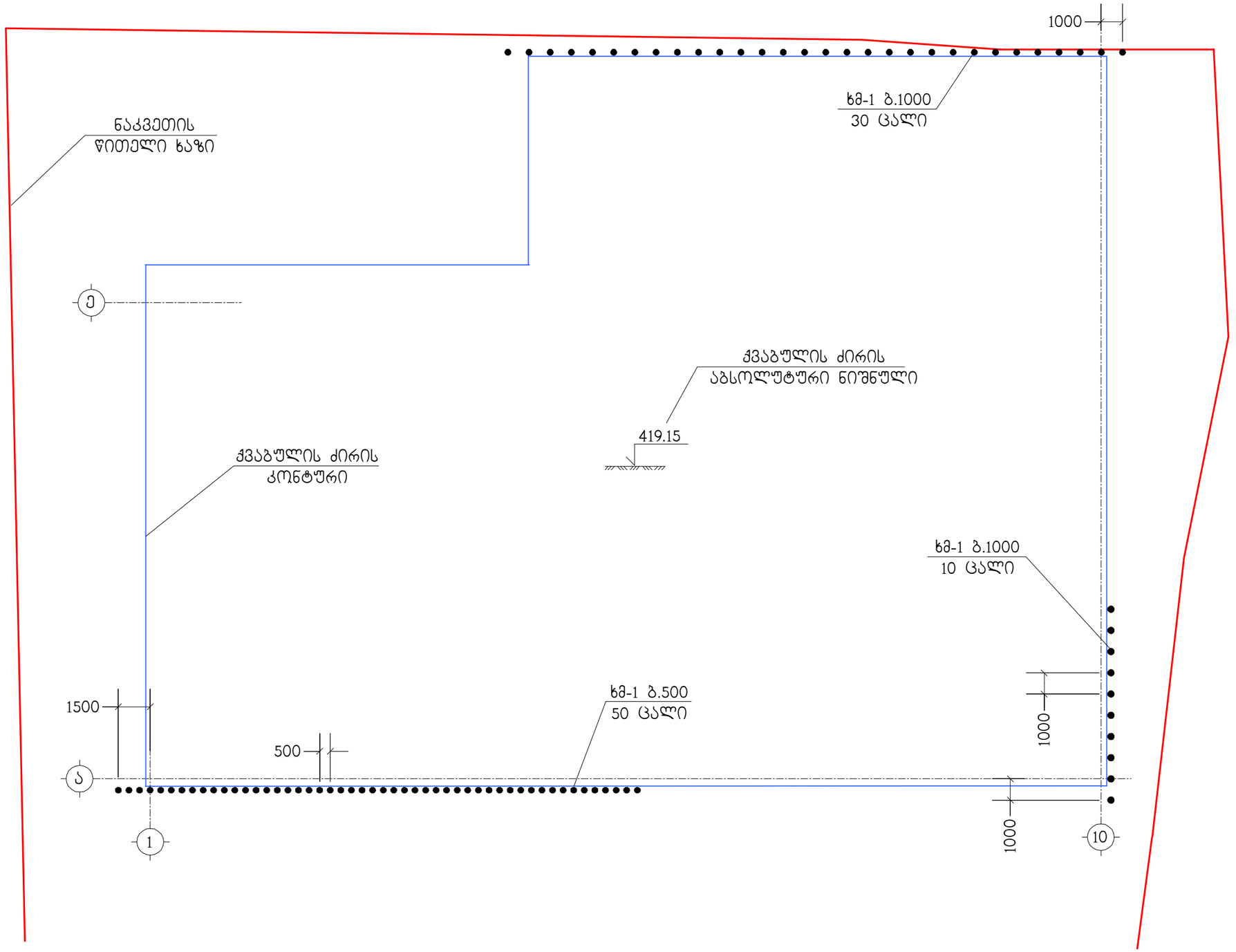

ხმ-1

90 ც

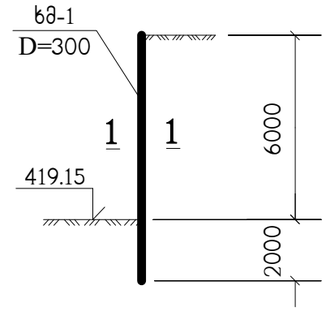

1–1

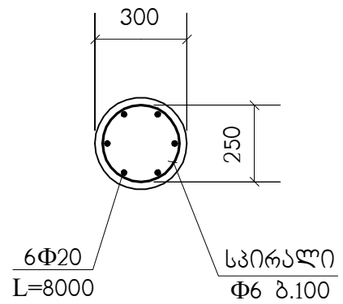

ხმ-1 გამაგრების ხიმინჯების გარეშე მონაკვეთებში ქვაბული მოეწყოს ქანობიანი ფერდოებით III-4-80 თ.9 ცხრ.4 ნორმების დაცვით

თანამდებობა	გვარი	ხელმოწერა	ქ.თბილისი, ჩაჩავას ქ.№2, ს/კ 01.13.02.004.062, მრავალბინიანი საცხოვრებელი სახლი				შ.პ.ს. "უერ ქონსალტინგ"
დირექტორი	გ.ჯანიაშვილი						
არქიტექტ.	გ.ჯანიაშვილი		კონსტრუქციული ნაწილი				
			ქვაბულის გამაგრება				
კონსტრუქტ.	ლ.ჯაიანი						
შემოწმა	ა.არჩილია		სტადია მ	ფურც. კ-1	ფ-ბი	დაკვ.№	

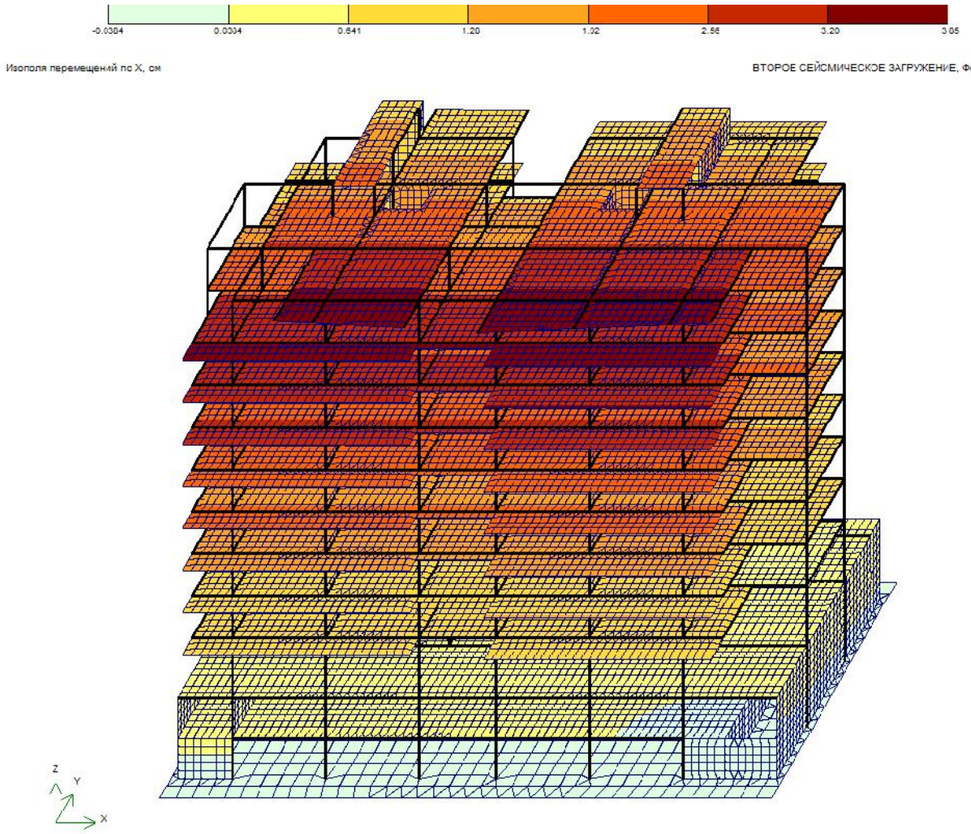

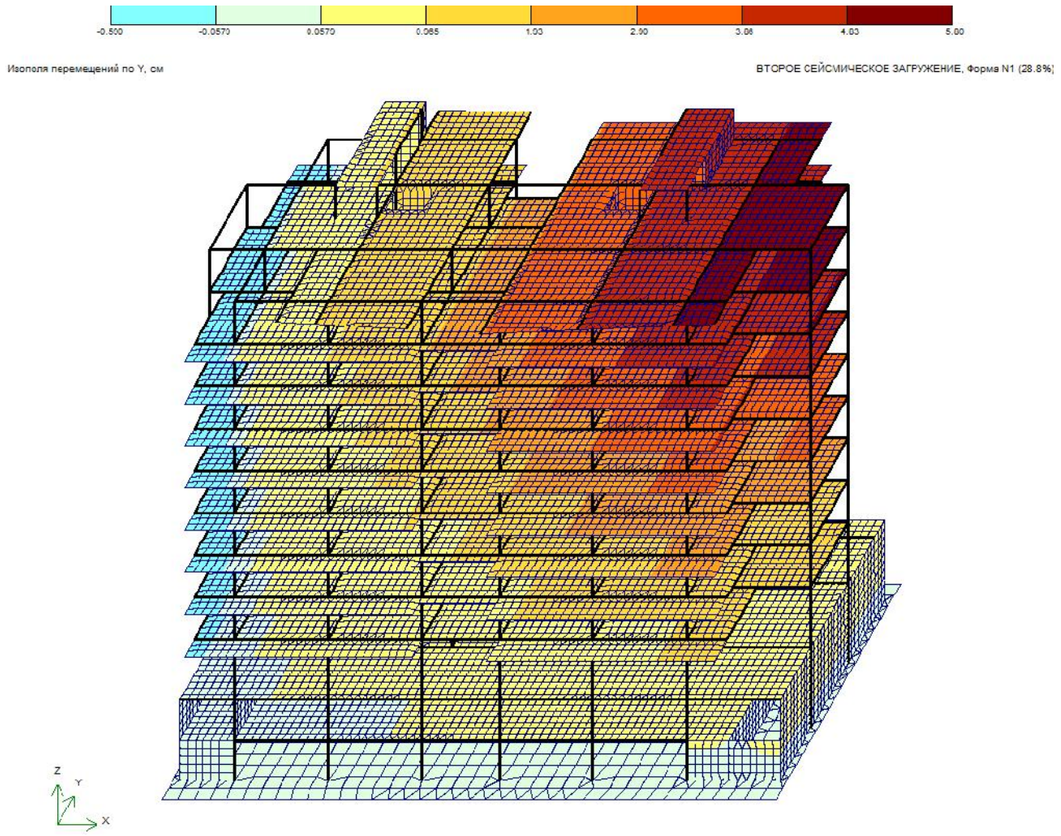

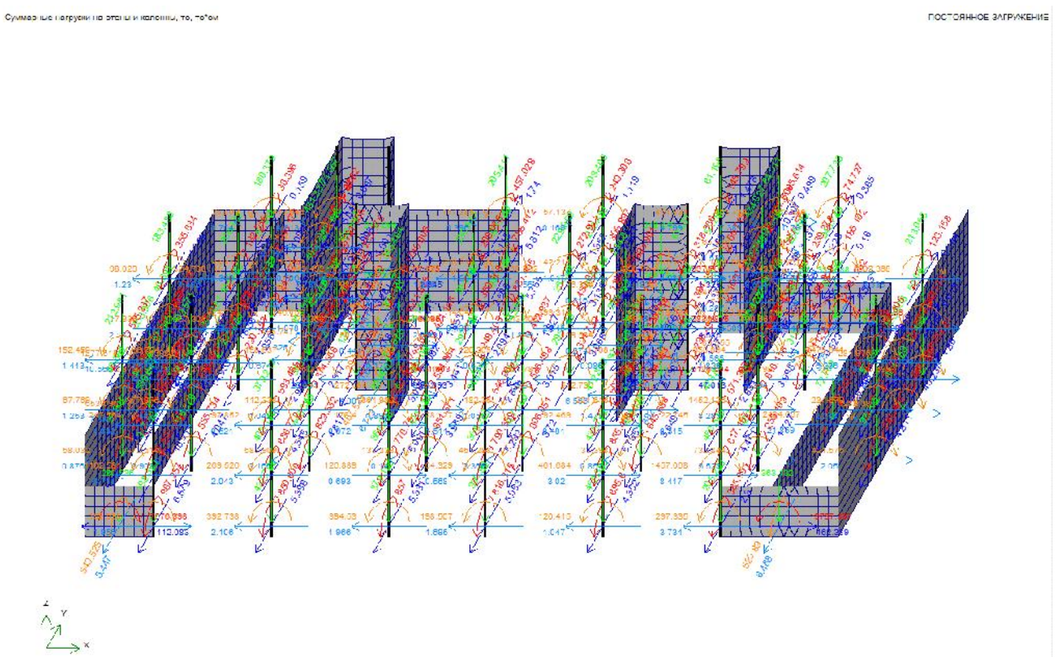

Таблица частот и периодов колебаний

Форма	Частота, Гц	Период, с	Сейсмика 1,масс...	Сейсмика 2,мас
1	0.72	1.3930	25.1	28.8
2	0.77	1.2995	28.0	40.5
3	0.98	1.0161	20.6	2.2
4	2.71	0.3686	6.1	1.1
5	3.19	0.3130	1.7	11.6
6	3.83	0.2611	0.0	0.1
7	4.03	0.2482	3.7	0.6
8	4.18	0.2391	0.7	0.1
9	4.78	0.2094	0.0	0.0
10	4.90	0.2039	0.0	0.0
11	5.17	0.1935	1.0	0.0
Сумма			86.7	84.9

კონსტრუქტორი ლ. ჯაიანი