საქართველოს შინაგან საქმეთა სამინისტროს
საპატრულო პოლიციის დეპარტამენტი

MINISTRY OF INTERNAL AFFAIRS OF GEORGIA
PATROL POLICE DEPARTMENT

MIA 2 21 02905134

04/11/2021

მოქ. ლ. ავაქიშვილს
საგარეჯო ს. მანავი 27–ე ქ. N 16;
თქვენს 2021 წლის 4 ნოემბრის განცხადებაზე

ასლი: საპატრულო პოლიციის დეპარტამენტის
ქ. თბილისის მთავარი სამმართველოს

შსს საპატრულო პოლიციის დეპარტამენტში განხილულ იქნა თქვენი განცხადება, რომელიც ეხება ქ. თბილისი, ენუქიძის ქ. N 5 ს/კ 01.19.22.003.001-ის მიმდებარედ შესასვლელ–გამოსასვლელი გზის მოწყობის, სამშენებლო დამცავი ღობის განთავსების და არსებული საგზაო/სატრანსპორტო ინფრასტრუქტურის ნაკადების მიმართულების საგზაო მოძრაობის ორგანიზაციის წარმოდგენილი სქემების შეთანხმებას.

ვითვალისწინებთ რა, ქ. თბილისის მუნიციპალიტეტის სსიპ ტრანსპორტის და ურბანული განვითარების სააგენტოს თანხმობას (წერილის ნომერი 04/11/2021 16-01213081874), შსს საპატრულო პოლიციის დეპარტამენტი ითანხმებს (საგზაო მოძრაობის უსაფრთხოების კუთხით) წარმოდგენილ დროებითი და მუდმივი მოძრაობის ორგანიზაციის სქემებს და არ არის წინააღმდეგი განახორციელოთ სამუშაოები შემდეგი პირობების დაცვით:

- სამშენებლო დამცავი ღობე შეიღებოს შავ-თეთრი ან წითელ-თეთრი ზოლებით;
- ქვეითად მოსიარულეთა უსაფრთხოების მიზნით დამცავი ღობის ფარგლებში მოეწყოს ქუჩის სავალი ნაწილის მხრიდან ქვეითად მოსიარულეთა ბილიკი, ღობე გზის სავალი ნაწილის მხრიდან გადაიხუროს და ღამის საათებში განათდეს;
- სამშენებლო ობიექტზე მისასვლელი გზა (სამუშაოების განხორციელების პროცესში) აღიჭურვოს მოძრაობის რეგულირების ტექნიკური საშუალებებით შეთანხმებული სქემების შესაბამისად, ხოლო მიმდებარე ტერიტორიაზე არსებულ მოძრაოის ორგანიზების ტექნიკურ საშუალებებს გაუკეთდეს დროებით დემონტაჟი ან შეიფუთოს;
- საგზაო მოძრაობის რეგულირებისთვის და ფეხით მოსიარულეთა უსაფრთხო გადაადგილების მიზნით სამუშაოების მწარმოებლის მიერ გამოყოფილ იქნეს სპეც. ტანსაცმლით და ალმით აღჭურვილი საჭირო რაოდენობის თანამშრომელი;
- დაცული იქნას გზის სავალი ნაწილის სისაუფთავე, არ დაუშვათ სამშენებლო მასალისა და ტექნიკის გზის სავალ ნაწილზე განთავსება;

0190, თბილისი, ნოე რამიშვილის ქ. №38
№38, Noe Ramishvili St. 0190, Tbilisi, Georgia
ტელ./Tel.: (+995 032) 2 41 42 42
ფაქსი/Fax: (+995 032) 2 41 85 02
E-mail: patrolinfo@mia.gov.ge

- სამუშაოების დასრულებისთანავე ფეხით მოსიარულეთა ბილიკი მოყვანილ იქნას პირვანდელ მდგომარეობაში, დროებითი მოძრაობის რეგულირების ტექნიკურ საშუალებებს გაუკეთდეს დემონტაჟი და გზის მიერთების ადგილები აღიჭურვოს მოძრაობის რეგულირების ტექნიკური საშუალებებით შეთანხმებული საგზაო მოძრაობის ორგანიზაციის სქემების შესაბამისად;
- სამუშაოების დაწყების შესახებ წინასწარ ეცნობოს ქ. თბილისის მუნიციპალიტეტის მერიის სსიპ ქონების მართვის სააგენტოს და შსს საპატრულო პოლიციის დეპარტამენტის სამორიგეო ნაწილს (241–85–04; 241–85–05).

მეორე ადრესატს: გთხოვთ, უზრუნველყოთ კონტროლის დაწესება წერილში მითითებულ პირობების შესრულებაზე და მოძრაობის რეგულირების ტექნიკური საშუალებების განთავსების მდგომარეობაზე. შეუსრულებლობის შემთხვევაში გაატარეთ ზომები საქართველოს ადმინისტრაციულ სამართალდარღვევათა კოდექსის 134 მუხლით გათვალისწინებული მოთხოვნების შესაბამისად.

დანართი: 1 ფაილად.

საპატრულო პოლიციის დეპარტამენტი /
საორგანიზაციო სამმართველო / საგზაო მოძრაობის
ზედამხედველობის განყოფილება
განყოფილების უფროსი
ბარბაქაძე დავით

ქალაქ თბილისის მუნიციპალიტეტის საჯარო სამართლის იურიდიული პირი – ქალაქ თბილისის მუნიციპალიტეტის ტრანსპორტისა და ურბანული განვითარების სააგენტო

წერილის ნომერი: **16-01213081874**
თარიღი: **04/11/2021**
პინი: **7180**

ადრესატი: ლალი ავაქიშვილი
პირადი ნომერი: 36001003531
მისამართი: საგარეჯო ს. მანავი 27–ე ქ. N 16

გადაამოწმეთ: **document.municipal.gov.ge**

ქალბატონო ლალი,

ქალაქ თბილისის მუნიციპალიტეტის სსიპ - ქალაქ თბილისის მუნიციპალიტეტის ტრანსპორტისა და ურბანული განვითარების სააგენტომ განიხილა თქვენი, 2021 წლის 27 ოქტომბრის №0121300494-16 განცხადება, რომელთან დაკავშირებითაც გაცნობებთ შემდეგს:

დაკმაყოფილდეს 2021 წლის 27 ოქტომბრის №0121300494-16 განცხადება და შეთანხმდეს ქალაქ თბილისში, ენუქიძის ქუჩის N 5-ში არსებულ მიწის ნაკვეთზე (საკადასტრო კოდი: N 01.19.22.003.001) საგზაო მოძრაობის ორგანიზების სქემა თანდართულ ბმულზე არსებული დანართის შესაბამისად.

სამუშაოს დასრულების შემდეგ, 30 კალენდარული დღის ვადაში დემონტაჟი უნდა გაუკეთდეს დროებით დამონტაჟებულ საგზაო მოძრაობის ორგანიზების ტექნიკურ საშუალებებს და ქუჩის სავალი ნაწილი მოყვანილი იქნას პირვანდელ მდგომარეობაში.

საგზაო მოძრაობის ორგანიზების სქემის ცვლილება საჭიროებს შეთანხმებას სააგენტოსთან.

გადაწყვეტილების გასაჩივრება, დაინტერესებული მხარის მიერ, შესაძლებელია ამ გადაწყვეტილების გაცნობიდან ერთი თვის ვადაში ქალაქ თბილისის მუნიციპალიტეტის მერთან (მისამართი: ჟ. შარტავას ქუჩა N7) კანონმდებლობით დადგენილი წესით.

დანართი: სსიპ - ტრანსპორტისა და ურბანული განვითარების სააგენტოს მიერ შეთანხმებული საგზაო მოძრაობის ორგანიზების სქემები იხილეთ თანდართულ ბმულზე :

https://cloud.tbilisi.gov.ge/index.php/s/u3dIDtFQtgMR2pE

პატივისცემით,

ვიქტორ წილოსანი

სააგენტოს უფროსი

გამოყენებულია კვალიფიციური ელექტრონული ხელმოწერა/ ელექტრონული შტამპი

საგზაო მოძრაობის ორგანიზების სქემა(დასრულებული ვარიანტი)

ქ. თბილისი, ენუქიძის ქუჩა 5 (ნაკვ.03/001) (ს.კ 01.19.22.003.001) -ის მიმდებარედ
შესასვლელ-გამოსასვლელის მოწყობის შემდგომ პერიოდში
საგზაო მოძრაობის ორგანიზების მუდმივი სქემა
შ.პ.ს. "ორიენტირი" თარიღი: 10.10.2021
შენიშვნა:

საგზაო მოძრობის ორგანიზაციის ტექნიკური საშუალებები

- 1.12.1----1 ცალი
- 5.19.2----6 ცალი
- 2.1 ----2 ცალი
- საპროექტო ნაკვეთი
- პანდუსი 6%იანი
- 2.3 ----3 ცალი
- დახრილობით არსებული მოასფალტებული გამოსასვლელი
- 3.24 ----1 ცალი
- საპროექტო შენობა
- 4.1.1----1 ცალი
- პერსპექტიული ტროტუარი
- 4.1.4 ----2 ცალი
- არსებული შენობა
- შიდა გზა ასფალტის საფარით
- 4.1.6 ----1 ცალი
- საპროექტო ზებრა
- 5.7.1 ----2 ცალი
- არსებული ღობე
- არსებული ჭიშკარი
- 5.16 ---- 2 ცალი
- სამანქანო გადაადგილების მიმართულება
- 5.19.1----6 ცალი

საპროექტო შენობა 2 სართ.

01.19.22.003.001

კვეთი I --- I

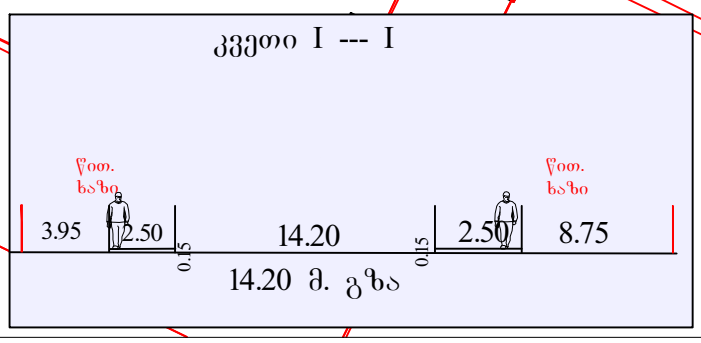

1 : 650

მშენებლობის პერიოდში საგზაო მოძრაობის ორგანიზების დროებითი სქემა

ქ. თბილისი, ენუქიძის ქუჩა 5 (ნაკვ.03/001) (ს.კ 01.19.22.003.001) -ის მიმდებარედ
მშენებლობის პერიოდში საგზაო მოძრაობის ორგანიზების დროებითი სქემა
შ.პ.ს. "ორიენტირი" თარიღი: 10.10.2021
შენიშვნა:

შენიშვნა: დროებითი სქემა შედგენილია
ვსნ "37-84" და საქართველოს კანონის
საგზაო მოძრაობის შესახებ მოთხოვნების შესაბამისად
1. გამაფრთხილებელი ზონის სიგრძე შეადგენს 50 მ.-ს
2. ფუნქციური ზონის სიგრძე შეადგენს 50 მ.-ს
3. ნახაზზე ნაჩვენებია დროებითი საგზაო ნიშნები
4. ქვეითთა ნაკადი მოძრაობს სამუშაოთა წარმოების ზონის მიმდებარე მხარეს

N

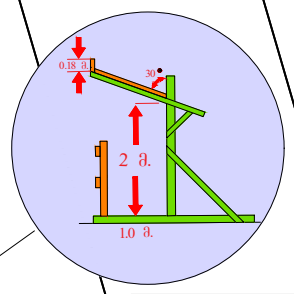

დრობითი ღობის ჭრილი

საპროექტო შენობა 2 სართ.

01.19.22.003.001

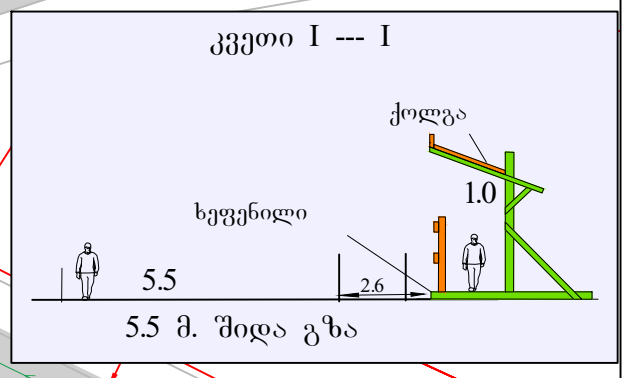

საგზაო მოძრობის ორგანიზაციის ტექნიკური საშუალებები

- 1.26 ---- 5 ცალი
- 2.3 ---- 1 ცალი
- 3.24 ----2 ცალი
- 3.24 ----3 ცალი
- 3.25 ----2 ცალი
- 5.19.1 ----2 ცალი
- 5.19.2----2 ცალი
- 8.2.1----1 ცალი
- ციმციმა---2 ცალი
- მედროშე----1ცალი

- სამშენებლო ტექნიკის მოძრაობა
- ქვეითთა მოძრაობა
- ტრანსპორტის მოძრაობის მიმართულება
- მოასფალტებული არსებული
- გამოსასვლელი საპროექტო შენობა
- საპროექტო ტერიტორია
- 1-მ-ანი ქოლგა ღობეზე 30 გრადუსიანი დახრით
- შიდა გზა
- არსებული შენობა
- არსებული ღობე
- არსებული ჭიშკარი
- დროებითი ღობე
- დროებითი ჭიშკარი

1 : 400

დროებითი ღობის და დამცავი ქოლგის მოწყობის პერიოდში საგზაო მოძრაობის ორგანიზების დროებითი სქემა

ქ. თბილისი, ენუქიძის ქუჩა 5 (ნაკვ.03/001) (ს.კ 01.19.22.003.001) -ის მიმდებარედ
დროებითი ღობის და დამცავი ქოლგის მოწყობის პერიოდში საგზაო მოძრაობის ორგანიზების დროებითი სქემა

შ.პ.ს. "ორიენტირი" თარიღი: 10.10.2021

შენიშვნა:

შენიშვნა: დროებითი სქემა შედგენილია
3სნ "37-84" და საქართველოს კანონის
საგზაო მოძრაობის შესახებ მოთხოვნების შესაბამისად
1. გამაფრთხილებელი ზონის სიგრძე შეადგენს 50 მ.-ს
2. ფუნქციური ზონის სიგრძე შეადგენს 50 მ.-ს
3. ნახაზზე ნაჩვენებია დროებითი საგზაო ნიშნები
4. ქვეითთა ნაკადი მოძრაობს სამუშაოთა წარმოების ზონის მოპირდაპირე მხარეს

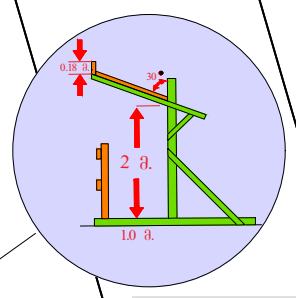

დრობითი ღობის ჭრილი

01.19.22.003.001

საპროექტო შენობა 2 სართ.

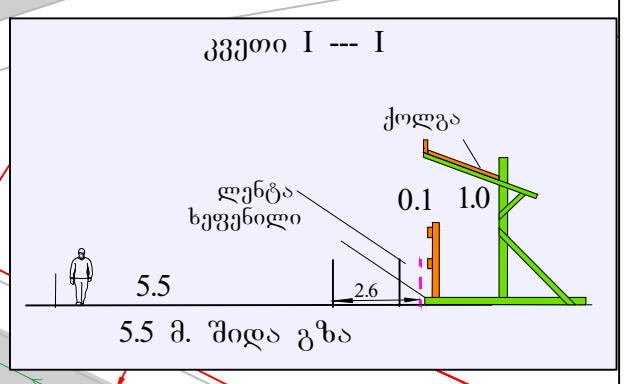

საგზაო მოძრობის ორგანიზაციის ტექნიკური საშუალებები

- 1.26 ---- 5 ცალი
- 2.3 ---- 1 ცალი
- 3.10 ----2 ცალი
- 3.24 ----2 ცალი
- 3.24 ----3 ცალი
- 3.25 ----2 ცალი
- 5.19.1 ----4 ცალი
- 5.19.2----4 ცალი
- 8.2.1----1 ცალი
- ციმციმა---2 ცალი
- მედროშე----1ცალი

- სამშენებლო ტექნიკის მოძრაობა
- ლენტა
- ქვეითთა მოძრაობა
- ტრანსპორტის მოძრაობის მიმართულება
- დროებითი ზებრა
- მოასფალტებული არსებული გამოსასვლელი
- საპროექტო შენობა
- საპროექტო ტერიტორია
- 1-მ-ანი ქოლგა ღობეზე 30 გრადუსიანი დახრით
- შიდა გზა
- არსებული შენობა
- არსებული ღობე
- არსებული ჭიშკარი
- დროებითი ღობე
- დროებითი ჭიშკარი

1 : 400