სასაწყობო შენობა ოფისით
ქ. თბილისი, წყალსადენის ქ. (ს.კ 01.11.04.028.080)

საქართველოს მთავრობის 2016 წლის 28 იანვრის #41 დადგენილებასთან "ტექნიკური ჩებლამენტის "შენობა-ნაგებობის უსაფრთხოების წესების დამტკიცების თაობაზე " შესაბამისობის ანალიზი

20.04.2021

შენობა-ნაგებობის უსაფრთხოების წესებთან შესაბამისობის ანალიზი

გამოყენებული წესები - **„შენობა-ნაგებობის უსაფრთხოების წესები“**

ჩამოთვალეთ შენობის დაკავებულებები და აღწერეთ თითოეული გამოყენება
სასაწყობო ჯგუფის ქვეჯგუფი **სწ-2** (კვების პროდუქტების სასაწყობო ფართობი +/- 0.00 ნიშნულზე)
საქმიანი ჯგუფი **სქ** (საოფისე ფართი +4.50;+7.70 ნიშნულებზე)

კონსტრუქციის ტიპი:	
განსაზღვრეთ კონსტრუქციის არსებული შენობისთვის: მაგალითი: II-A, II-B, V-A, V-B	
განსაზღვრეთ კონსტრუქციის ტიპი ახალი შენობისთვის: მაგალითი: II-A, II-B, V-A, V-B	II-B
შერეული კონსტრუქციის შემთხვევაში მიუთითეთ ტიპები, რომელიც გამოყენებული იქნება, განსაზღვრეთ ტიპები და მათი მდებარეობა:	

სიმაღლის შეზღუდვები ცხრილი 503 -ის მიხედვით		
დაკავებულობები	**დასაშვები სართულიანობა**	**შემოთავაზებული სართულიანობა**
სასაწყობო ჯგუფის ქვეჯგუფი **სწ-2**	**4**	**1**
საქმიანი ჯგუფი **სქ**	**4**	**2**
	დასაშვები სიმაღლე	**შემოთავაზებული სიმაღლე**
საერთო სიმაღლე =	**19,80**	**12.00მ.** **(მიწის დონის ნიშნული 415.00)**
მიწის ზემოთ სართულის რაოდენობა	**3 სართული**	

ფართობის შეზღუდვები ცხრილი 503 -ის მიხედვით		
დაკავებულობები	**დასაშვები ფართობი**	**შემოთავაზებული ფართობი**

სასაწყობო ჯგუფის ქვეჯგუფი **სწ-2**	**2420**	**1568,0მ2**
საქმიანი ჯგუფი **სქ**	**2140**	**654.0მ2**
იატაკის საერთო ფართობი =	**2222,0კვ.მ**	
იატაკების რაოდენობა =	**3**	
შენობის საერთო ფართობი =	**230,0კვ.მ**	

გარე კედლის ცეცხლმედეგობისა და ღიობისადმი მოთხოვნები ცხრილების 602-ის და 705.8 -ის მიხედვით									
გარე კედელი (ღერძებში)	**ხანძარსაწინააღმდეგო მანძილი** (მეტრი)	**ცეცხლმედეგობის ხარისხი** (საათი)		**კედლის ღიობების ფართობი** (კედლის %)					
				დასაშვები			**გათვალისწინებული**		
		მოთხოვნილი	**გათვალისწინებული**	**დაცული**	**დაუცველი საშხეფებით**	**დაუცველი**	**დაცული**	**დაუცველი საშხეფებით**	**დაუცველი**
“1-19“ ღერძებში	3.10	0	0	45%	45%	15%	-	-	**14%**
“19-1“ ღერძებში	11,35-20,97	0	0	შეუზღუდავი	შეუზღუდავი	შეუზღუდავი	-	-	**12,0 %**
“A-E“ ღერძებში	0	2	2	დაუშვებელია	დაუშვებელია	დაუშვებელია	-	-	**0%**
“E-A“ ღერძებში	5,37-7,82	0	0	შეუზღუდავი	შეუზღუდავი	70%	-	-	**6%**

ხანძრისაგან დაცვის სისტემებისადმი მოთხოვნები							
დაკავებულობები/სივრცეები/გასასვლელი საშუალებები	**ავტოსაშხეფი სისტემა**	**ალტერნატიული ავტომატური ცეცხლსაქრობი სისტემები**	**სახანძრო განგაშისა, კვამლაღმომჩენი და ცეცხლაღმ**	**სახანძრო მილდგარების სისტემები**	**კვამლის საკონტროლო სისტემები**	**ხელის ცეცხლმაქრები**	**საავარიო განგაშის სისტემები**

			ომჩენი სისტემები				
სასაწყობო ჯგუფი სწ-2	არა	არა	კი	არა	-	კი	არა
საქმიანი ჯგუფი (სქ)	არა	არა	კი	არა	-	კი	არა
კიბის უჯრედი				კი	-		
ლიფტები					-		
დერეფანი	არა				-	-	
სახანძრო-სამაშველო სამსახურის მიერ გამოსაყენებელი მისაერთებლები				არა			
სახანძრო ტუმბოები და წყლის რეზერვუარი				არა			

თითოეული სართულიდან გასასვლელი საშუალება									
სართულები	დაკავებულობა და დაკავებულობის დატვირთვის ჯამური მაჩვენებელი	მოთხოვნილი გასასვლელების/გასასვლელთან მისადგომის რაოდენობა	გათვალისწინებული გასასვლელების/ გასასვლელთან მისადგომის რაოდენობა და ტიპი	გასასვლელი საშუალებების სიგანე(მეტრი)					
				გზა-კიბეები		დერაფანი,		გასასვლელის გზა-კარი	
				მოთხოვნილი	გათვალისწინებული	მოთხოვნილი	გათვალისწინებული	მოთხოვნილი	გათვალისწინებული
პირველი სართული	სწ-2 (დ.დ.-56)	2	4 შენობიდან გამოსასვლელი გზა-კარი			--	--	0,82 (თითო გზა-კარი)	0,82 (თითო გზა-კარი)

+/0.00 ნიშნული									
მეორე სართული +4,50 ნიშნული	სქ-2 (დ.დ.-38)	1	1 შიგა გასასვლელი გზა-კიბე 1 გარე გასასვლელი გზა-კიბე	1.10	მინ 1,60	0.90	1.50	0,82 (თითო გზა-კარი)	0,82 (თითო გზა-კარი)
მესამე სართული +7.70 ნიშნული	სქ (დ.დ.-28)	1	1 შიგა გასასვლელი გზა-კიბე 1 გარე გასასვლელი გზა-კიბე	1.10	მინ 1,60	1.20	1.40	0,82 (თითო გზა-კარი)	0,82 (თითო გზა-კარი)

დაკავებულობები/სივრცეები/გასასვლელი საშუალებები	ბუნებრივი განიავება	მექანიკური განიავება
სწ-2 (სასაწყობო ფართობი +/- 0.00ნიშნულებზე)	კი	
საქმიანი ჯგუფი	კი	

სქ (საოფისე ფართობი ++4.50;+7.70 ნიშნულზე)		
კიბის უჯრედი		კი
ლიფტები		კი
დერეფანი	კი	
ვესტიბიული	კი	

წყალსადენი სისტემის ფიქსირებული მოწყობილობების რაოდენობა ცხრილი 1602.1-ის მიხედვით												
სართულები	დაკავებულობა და დაკავებულობის დატვირთვის ჯამური მაჩვენებელი	ფიქსირებული მოწყობილობები(ცალი)											
		უნიტაზი		ტუალეტის ხელსაბანები		აბაზანა/შხაპი		სასმელი წყლის ფანტანი		სამომსახურეო ნიჟარა		სამზარეულოს ნიჟარა	
		მოთხოვნილი	გათვალისწინებული	მოთხოვნილი	გათვალისწინებული	მოთხოვნილი	გათვალისწინებული	მოთხოვნილი	გათვალისწინებული	მოთხოვნილი	გათვალისწინებული	მოთხოვნილი	გათვალისწინებული
0.00; ნიშნული	სწ-2 (დ.დ.-56)	1	1	1	1	-	-	1	1	1	1	-	-
+4.50 ნიშნული	სქ (დ.დ - 38)	1	2	1	2	-	-	1	1	1	1	-	-
+7,70 ნიშნული	სქ (დ.დ - 28)	1	2	1	2	-	-	1	1	1	1	-	-

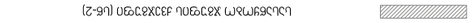
קו גבול מגרש
קו בניין
ציר
מספר חלקה
+96.75
גבול מגרש
קווי בניין
מבנה קיים להריסה
מבנה חדש
מבנה חדש לשימור
קו בניין עורפי
קו בניין צדדי
קו בניין קדמי
קו בניין צדדי/אחורי x מ'
מבנה חדש לשימור

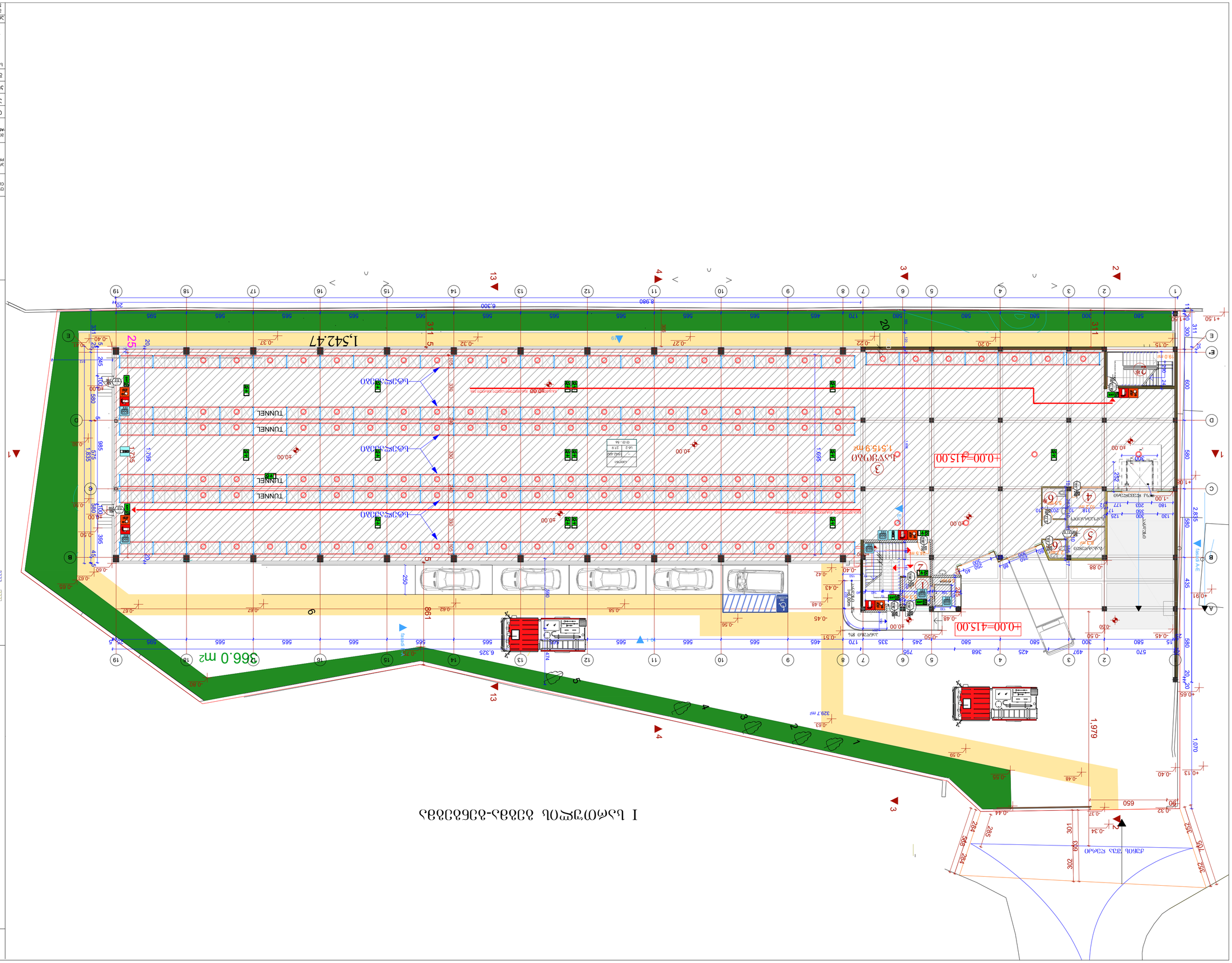
TUNNEL
366.0 m2
1,542.47
1,515.9 m²
+0.00=415.00
1,979
1,070
329.7 m²
1 სართულის იატაკი 8%
ავარიული გასასვლელის მიმართულება
ავარიული გასასვლელის მიმართულება
ავარიული გასასვლელის მიმართულება

II სართულის გეგმა +4.50ნიშნულზე

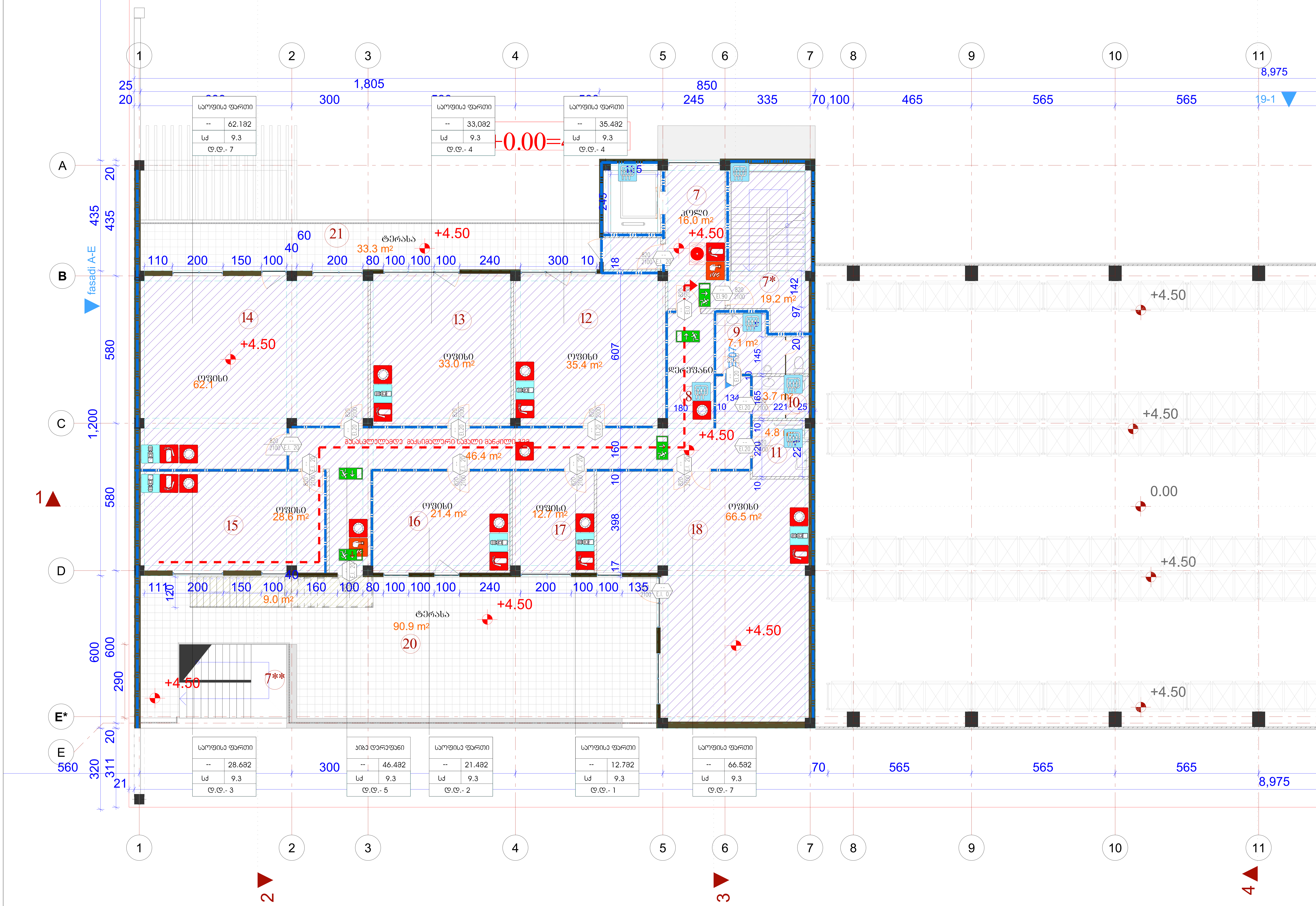

ფართები +4.50ნიშნულზე

კიბის უჯრედი და ჰოლი---44,2მ2

საოფისე ფართი---321.7მ2

საზაფხულო ფართი---124.2მ2

ჯამური ფართები:
სასაწყობე ფართი-----------------------1542,4მ2
საოფისე ფართი------------------------- 539.2მ2
ლიფტი,ჰოლი და კიბის უჯრედი- 137.4მ2
საზაფხულო ფართი--------------------223.5მ2

დამკვეთი CLIENT	შ.პ.ს. „ევროთრეიდი"	
პროექტი PROJECT	სასაწყობე შენობა ოფისით	
მისამართი ADRESS	წყალსადენის ქ (ს.კ. 01.11.04.028.080)	
	გვარი	ხელმოწერა
დირექტორი:	ირაკლი ქამუშაძე	
არქიტექტორი:		
კონსტრუქტორი	გიორგი ცომაია	
შეამოწმა:		

საპროექტო კომპანია

შ.პ.ს. არქა

ქ. თბილისი
კაკაბეთის ქ. 2ბ-4ა
ტელ: 577 901110

არქიტექტურული პროექტი

მასშტაბი SCALE		თარიღი DATE OF ISSUE

III სართულის გეგმა +7.70 ნიშნულზე

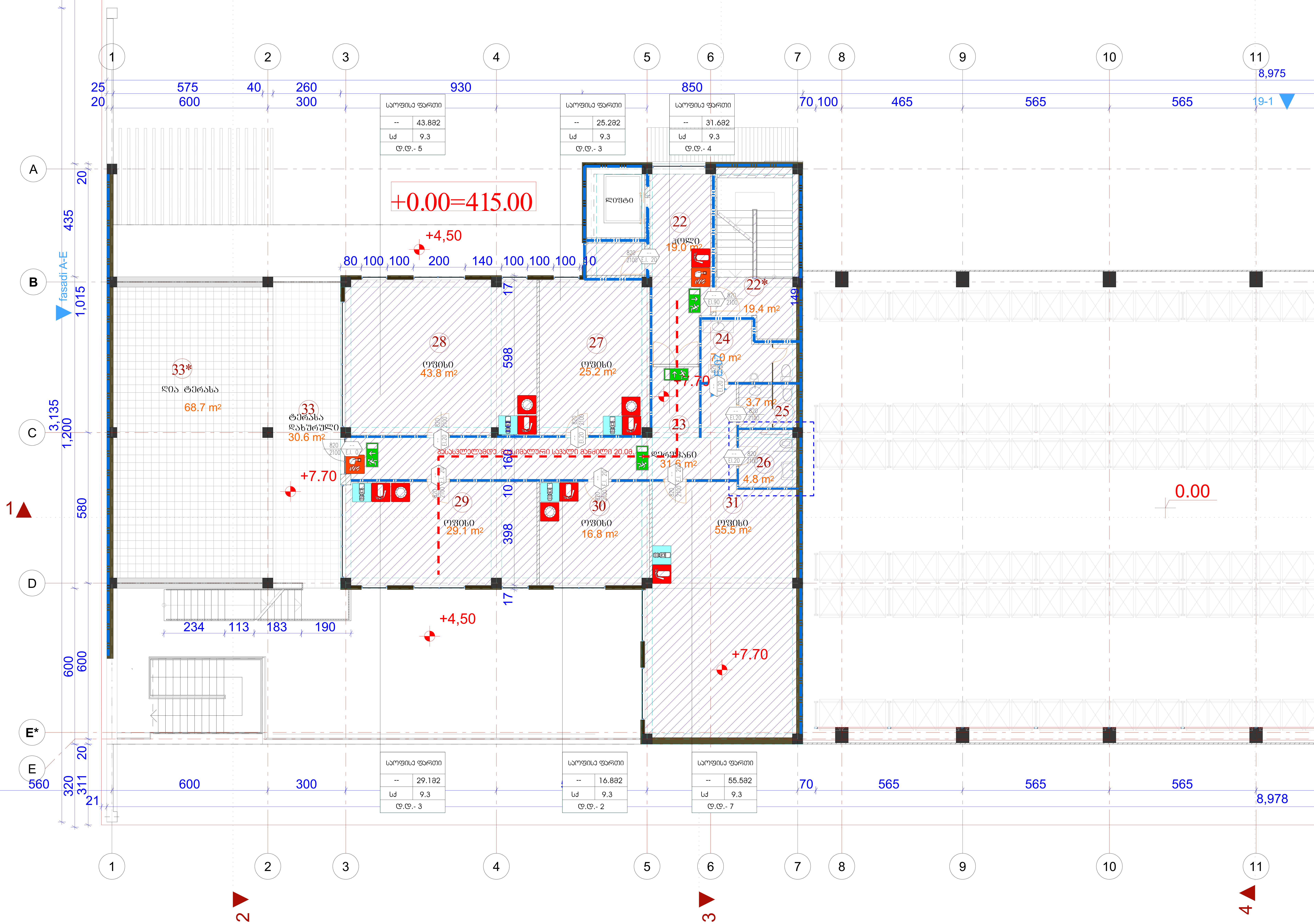

ფართები +7.70ნიშნულზე

კიბის უჯრედი და ჰოლი---38.4მ2

საოფისე ფართი---223.5მ2

საზაფხულო ფართი---99.3მ2

ჯამური ფართები:

საცხოვრებელი ფართი------------------------1542,4მ2
საოფისე ფართი-------------------------- 539.2მ2
ლიფტი,ჰოლი და კიბის უჯრედი- 137.4მ2
საზაფხულო ფართი---------------------223.5მ2

დამკვეთი CLIENT	შ.პ.ს. ,,ევროთრეიდი"	
პროექტი PROJECT	სასაწყობე შენობა ოფისით	
მისამართი ADRESS	წყალსადენის ქ (ს.კ. 01.11.04.028.080)	
	გვარი	ხელმოწერა
დირექტორი:	ირაკლი ქამუშაძე	
არქიტექტორი:		
კონსტრუქტორი:	გიორგი ცომაია	
შეამოწმა:		

საპროექტო კომპანია

შ.პ.ს. არქა

ქ. თბილისი
კაკაბეთის ქ. 2ბ-4ა
ტელ: 577 901110

არქიტექტურული პროექტი

მაშტაბი SCALE		თარიღი DATE OF ISSUE

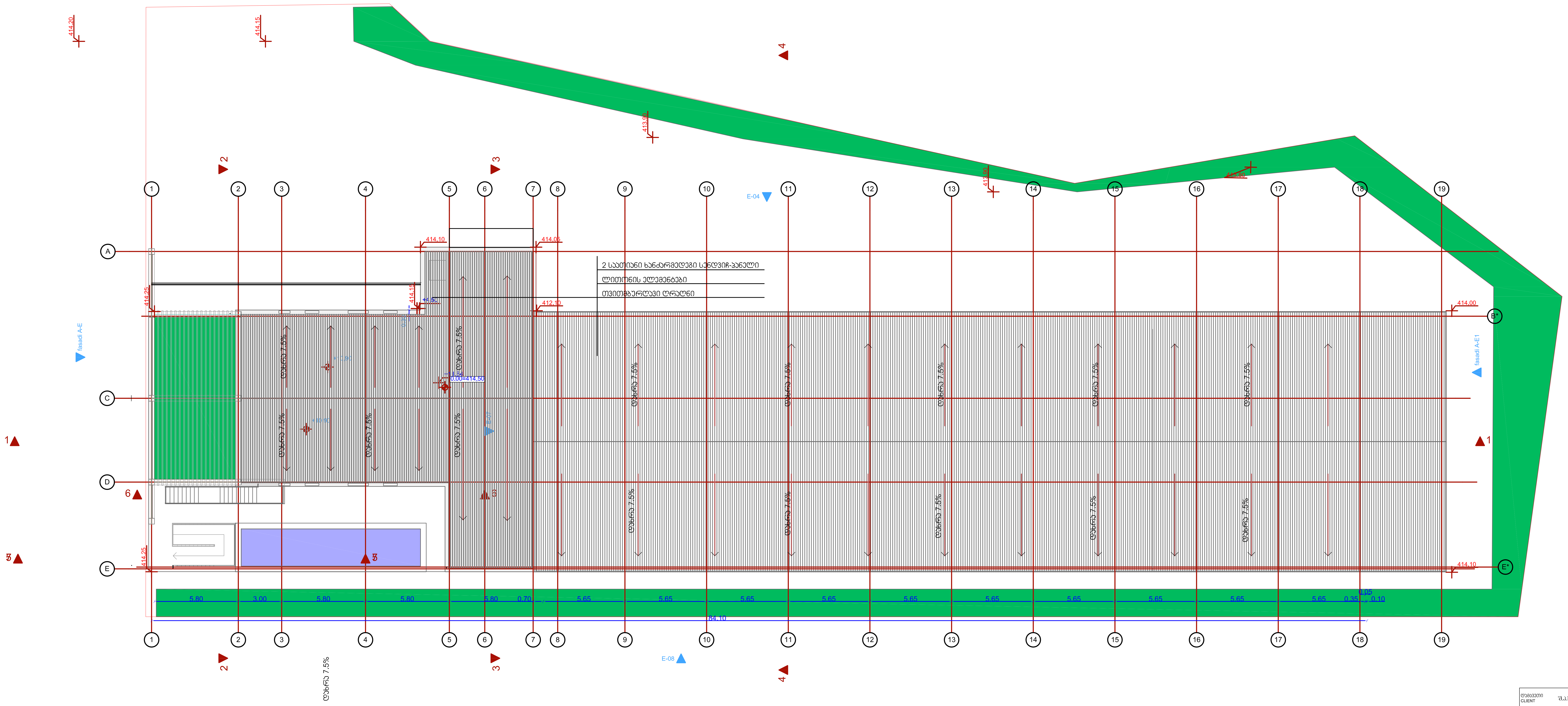

დამკვეთი CLIENT	შ.პ.ს. „ევროთრეიდი"	
პროექტი PROJECT	სასაწყობე შენობა ოფისით	
მისამართი ADRESS	წყალსადენის ქ (ს.კ. 01.11.04.028.080)	
	გვარი	ხელმოწერა
დირექტორი:	ირაკლი ქამუშაძე	
არქიტექტორი:		
კონსტრუქტორი	გიორგი ცომაია	
შემოწმა:		

საპროექტო კომპანია

შ.პ.ს. არქა

ქ. თბილისი
კაკაბეთის ქ. 2ბ-4ა
ტელ: 577 901110

არქიტექტურული პროექტი

მასშტაბი SCALE		თარიღი DATE OF ISSUE
ნახაზი DRWG.	სახურავის გეგმა	
სტადია		ფურ.

ЗАКАЗЧИК CLIENT	შპს „ენერგომაგისტრალი“
ПРОЕКТ PROJECT	საცხოვრებელი კორპუსის (ლიტერა ა) მშენებლობა
ОБЪЕКТ ADRESS	ქ. თბილისი, ი. ჭავჭავაძის გამზ. №53 (ს/კ 01.11.04.020.009)
ГЛАВНЫЙ АРХИТЕКТОР:	ნინო ჯაფარიძე
ГЛАВНЫЙ ИНЖЕНЕР ПРОЕКТА:	
ГЛАВНЫЙ ИНЖЕНЕР ПРОЕКТА:	
ГЛАВНЫЙ ИНЖЕНЕР ПРОЕКТА:	
ავტორის ხელმოწერა AUTHOR'S SIGNATURE	
შპს „არქიტექტურული ბიურო ა. ჯაფარიძისა და პარტნიორების“	ა. ჯაფარიძის არქიტექტურული ბიურო შპს
ДАТА ВЫПУСКА DATE OF ISSUE	
МАСШТАБ SCALE	1:100

ჭრილი 1-1

ჭრილი 1-1

2 სართულის საცხოვრებელი სახლის ტერიტორიის კეთილმოწყობა	
ოთხსართულიანი საცხოვრებელი სახლის	
ტერიტორიის კეთილმოწყობა	

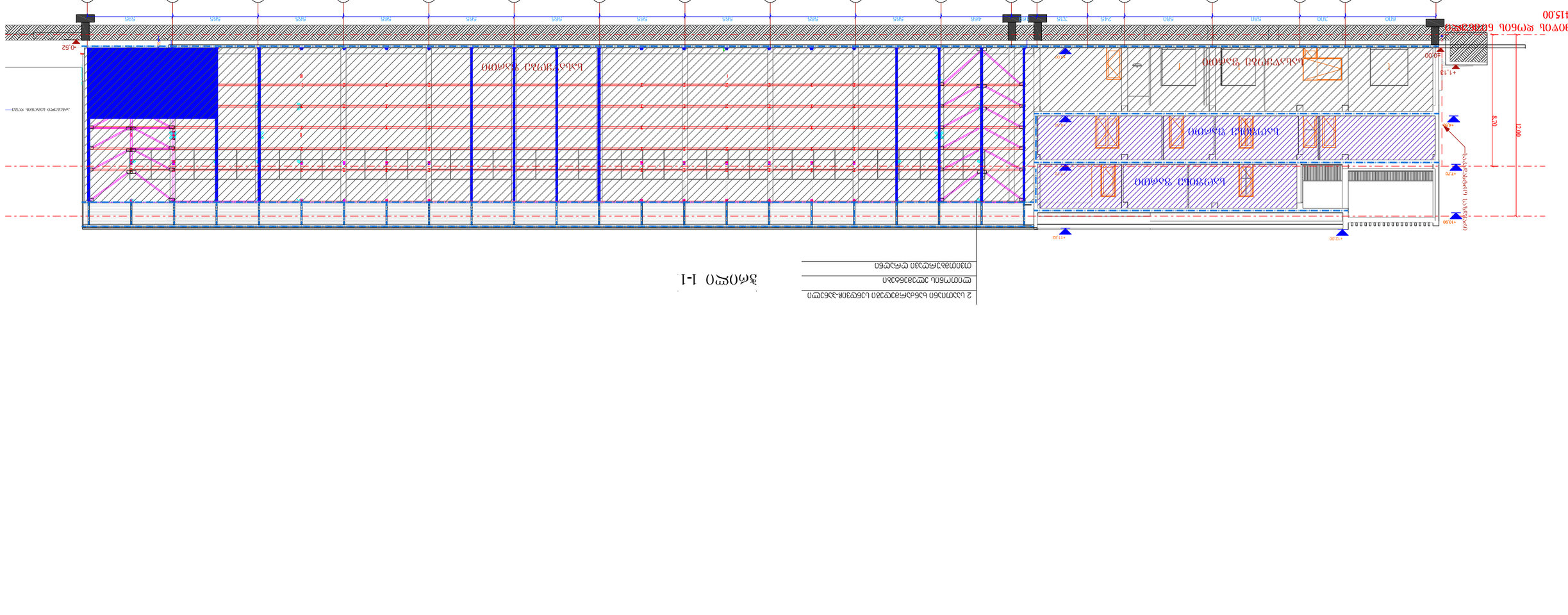
1 2 3 4 5 6 7 8 9 10 11 12 13 14 15 16 17 18 19
600 300 590 590 680 245 335 466 565 565 565 565 565 565 565 565 565 565 565 565 565 565 565
+15.00
+12.70
+10.90
+7.30
+4.13
+1.13
-0.52
8.70
12.00
ოთახი ბავშვთა სათამაშო
ოთახი ბავშვთა სათამაშო
ოთახი ბავშვთა სათამაშო

ლი 4-4

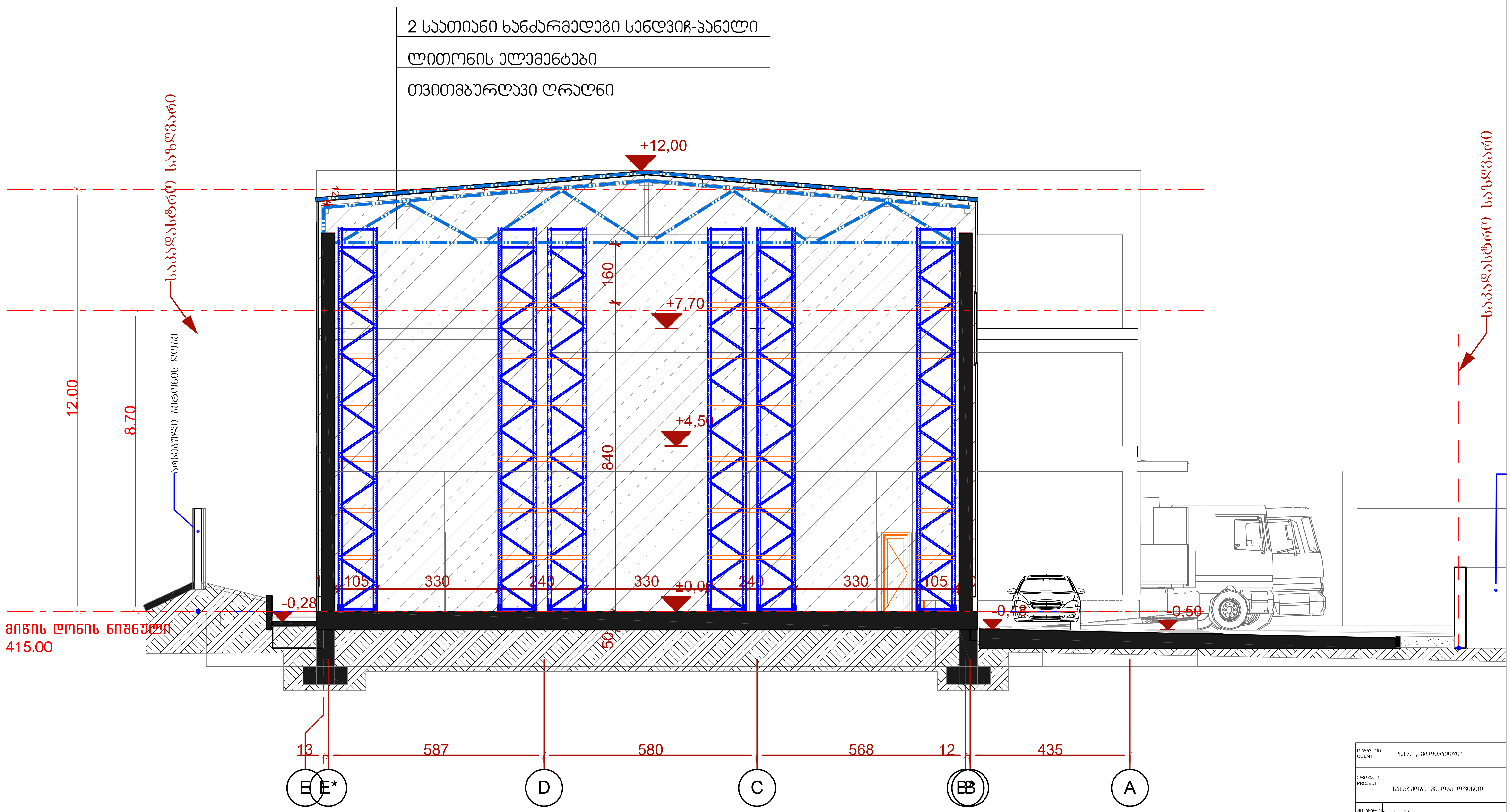

დამკვეთი CLIENT	შ.პ.ს. „ევროთრეიდი"	
პროექტი PROJECT	სასაწყობე შენობა ოფისით	
მისამართი ADRESS	წყალსადენის ქ (ს.კ. 01.11.04.028.080)	
	გვარი	ხელმოწერა
დირექტორი:	ირაკლი ქამუშაძე	
არქიტექტორი:		
კონსტრუქტორი	გიორგი ცომაია	
შეამოწმა:		

საპროექტო კომპანია

შ.პ.ს. არქა

ქ. თბილისი
კაკაბეთის ქ. 2ბ-4ა
ტელ: 577 901110

არქიტექტურული პროექტი

მასშტაბი SCALE		თარიღი DATE OF ISSUE

მისაწვდომობის ეროვნული სტანდარტის შესაბამისი დოკუმენტაცია ქ. თბილისი, წყალსადენის ქ. (ს.კ 01.11.04.028.080)

საქართველოს მთავრობის 2016 წლის 28 იანვრის #41 დადგენილებასთან "ტექნიკური რეგლამენტის "შენობა-ნაგებობის უსაფრთხოების წესების დამტკიცების თაობაზე " შესაბამისობის ანალიზი

20.04.2021

I სართულის გეგმა-გენგეგმა

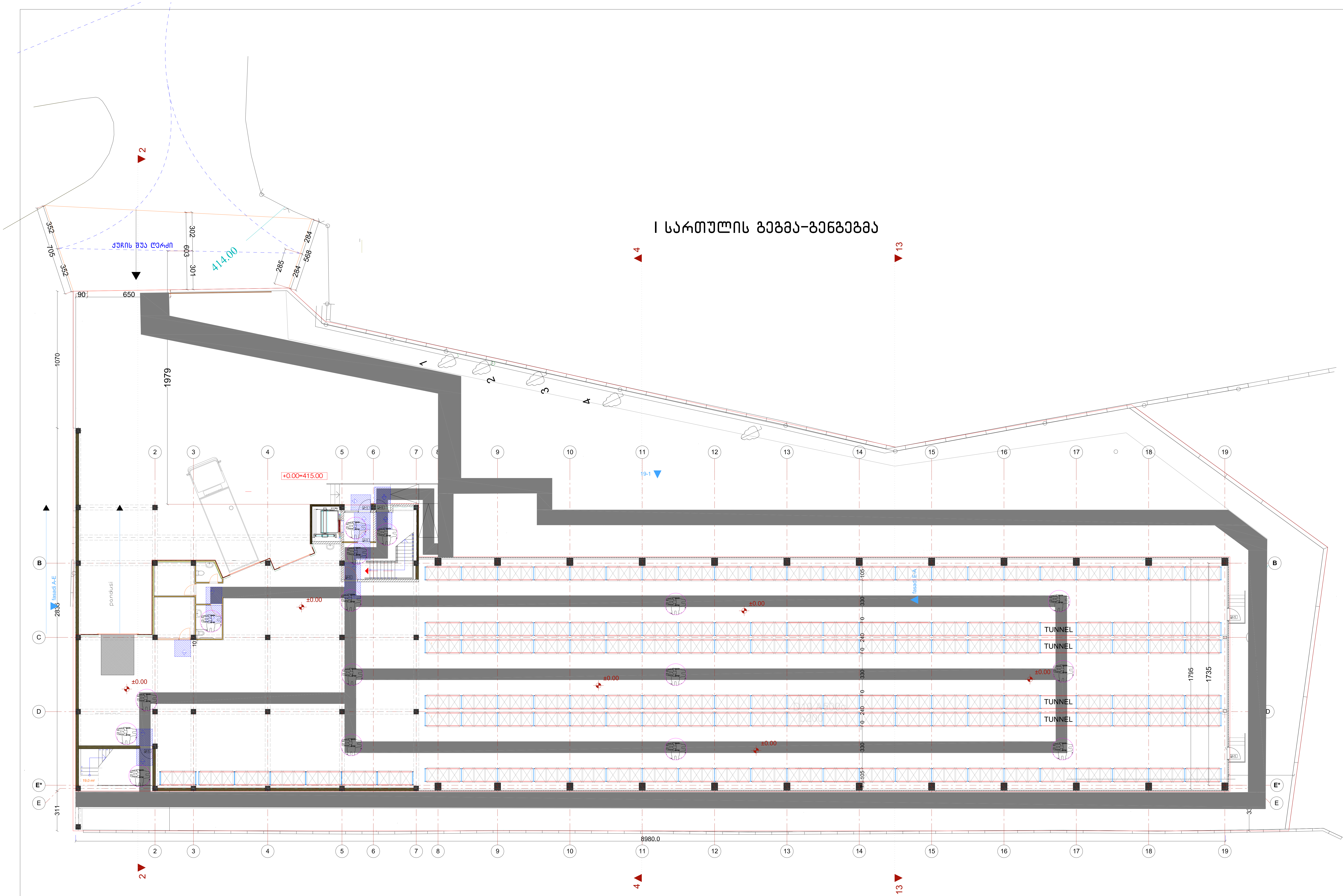

ექსპლიკაცია

გეგმა 0,00 ნიშნულზე

1.ჰოლი,ლიფტი-11.4მ2
2. კიბის უჯრედი --24,5მ2
2*. ღია კიბის უჯრედი -19.0მ2
3.საწყობი- 1509.9მ2
4.საწყობის საოპერაციო-10.3მ2
5.საწყობის გასახდელი-7.5მ2
6.საწყობის ტუალეტი-3.1მ2
6*. შ.შ.მ. ტუალეტი-5.4მ2

0.00 ნიშნ. ჯამური ფართები:

-ჰოლი,ლიფტი,კიბის უჯრედი-54.9მ2
-სასაწყობე ფართი - 1536.2მ2

სულ ფართი 0,00ნიშნ ---1591,1მ2

დამკვეთი CLIENT	შ.პ.ს. ,,ევროთრეიდი"	
proeqti PROJECT	სასაწყობე შენობა ოფისით	
მისამართი ADRESS	წყალსადენის ქ (ს.კ. 01.11.04.028.080)	
	გვარი	ხელმოწერა
დირექტორი:	ირაკლი ქამუშაძე	
არქიტექტორი:		
კონსტრუქტორი:	გიორგი ცომაია	
შეამოწმა:		

საპროექტო კომპანია

შ.პ.ს. არქა

ქ. თბილისი
კაკაბეთის ქ. 2ბ-4ა
tel: 577 901110

არქიტექტურული პროექტი

მასშტაბი SCALE		თარიღი DATE OF ISSUE

II სართულის გეგმა +4.50ნიშნულზე

მ1:100

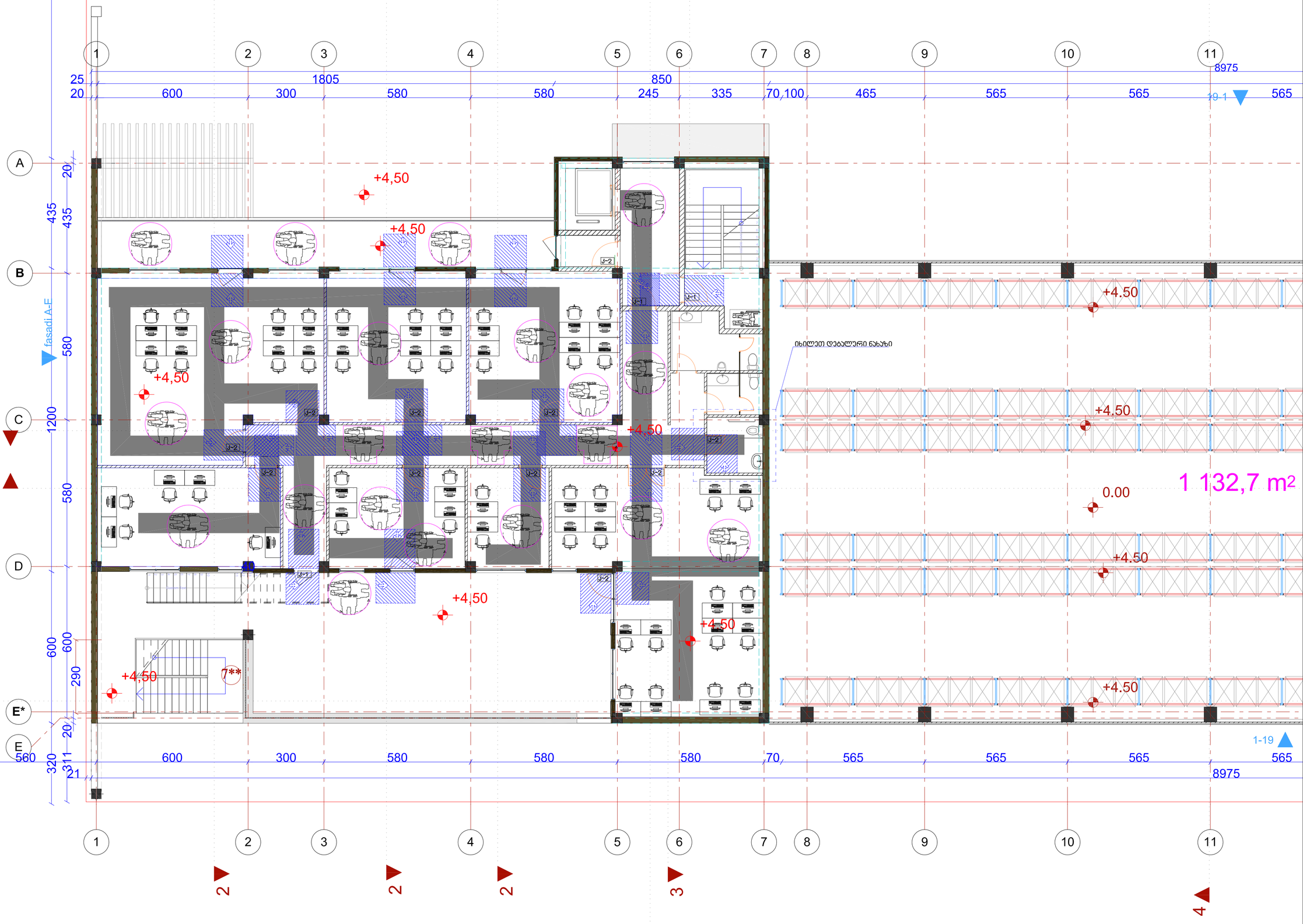

იხილეთ დეტალური ნახაზი

ეზისკიპაცია

გეგმა 4.50 ნიშნულზე

7.პოლი,ლიფტი -19.78მ
7*.კიბის უჯრედი-17.98მ
7**.კიბის უჯრედი დია-12.38მ
8. ფუნქციონი-42.38მ
9.WC-5.8m2
10.WC-3.7m2
11.WC-4.5m2
12.ოფისი-35.78მ
13. ოფისი-33.08მ
14. ოფისი-61.48მ
15.ოფისი 31.38მ
16. ოფისი-22.98მ
17. ოფისი 13.98მ
18.ოფისი 69.98მ
19.საერთო- 1126.48მ
20.ტერასა-61.78მ
20-1.მოპირკეთებული ტერასა-32მ
21.ტერასა-34.68მ

+4.50 ნიშნ. ზედაპირი შეადგენს:

-პოლი,ლიფტი,კიბის უჯრედი-49.98მ
-დერეფანი,WC --- 56.38მ
-საერთო შიდა ----268.18მ
-სასაწყობე შიდა ----1126.48მ
-საზედაპირო შიდა ---- 128.38მ

სულ შიდა +4,50ნიშ --1628.48მ

დამკვეთი CLIENT	შ.პ.ს. „პეტროთრანსგაზი"	
პროექტი PROJECT	სასაწყობე შენობა ოფისით	
მისამართი ADRESS	ქ.ფოთი, ნავთობის ქ. (ს.კ. 01.10.04.028.000)	
	შიდა	ხელმოწერა
დირექტორი:	ირაკლი ქამუშაძე	
არქიტექტორი:		
კონსტრუქტორი:	გიორგი ცომაია	
შემოწმა:		

საპროექტო კომპანია

შ.პ.ს. ქ. თბილისი, ალაგაშის ქ. 2ბ-4ა, ტელ: 577 901110

არქიტექტურული პროექტი

მასშტაბი SCALE		თარიღი DATE OF ISSUE	

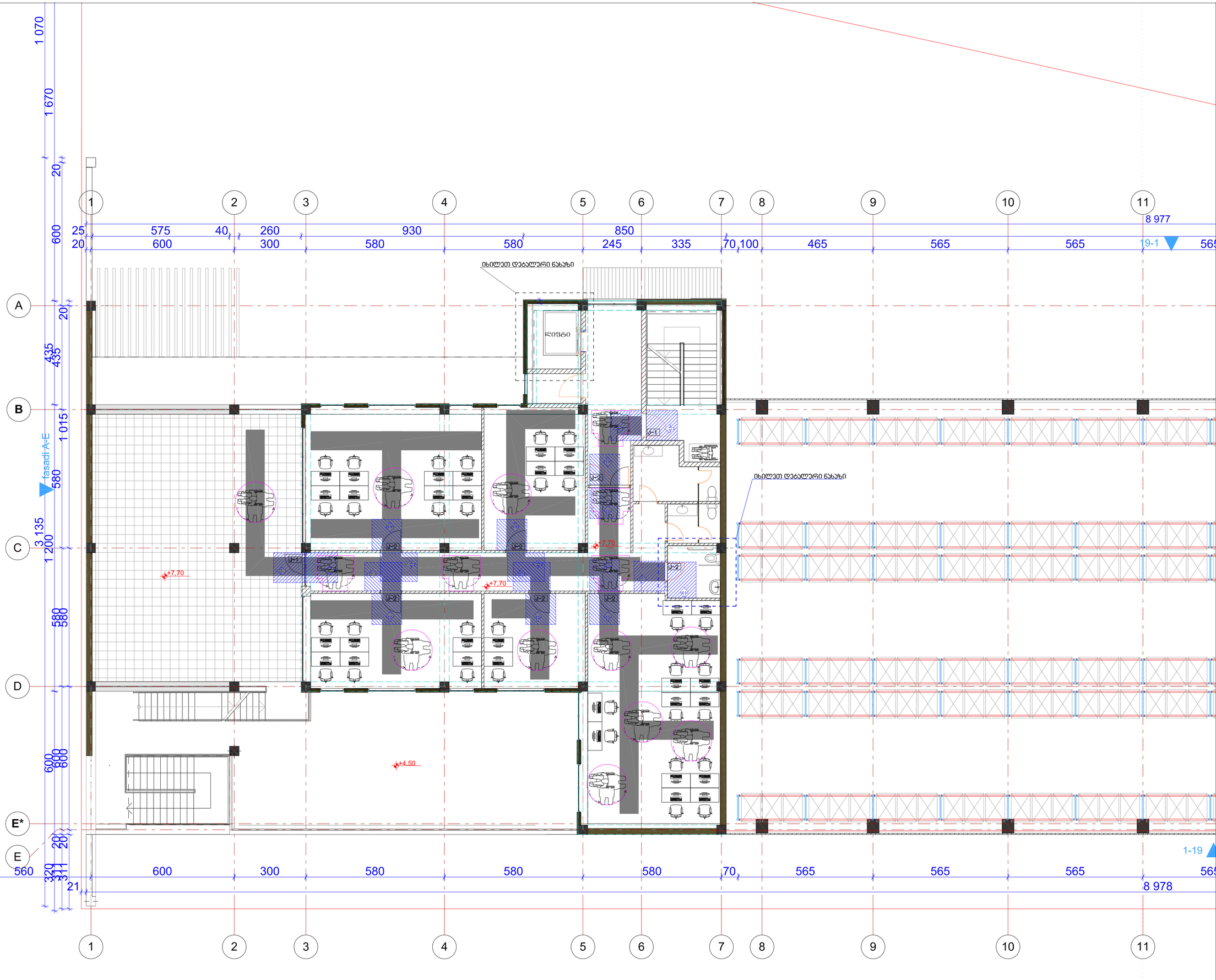

ეზისკიპაცია

ფუნქცია 4.50 ნიშნულზე

7.პოლი,ლიფტი -19.7მ2
7*.კიბის უჯრედი-17.9მ2
7**.კიბის უჯრედი დია-12.3მ2
8. ღუნგრანი-42.3მ2
9.WC-5.8m2
10.WC-3.7m2
11.WC-4.5m2
12.ოფისი-35.7მ2
13. ოფისი-33.0მ2
14. ოფისი-61.4მ2
15.ოფისი 31.3მ2
16. ოფისი-22.9მ2
17. ოფისი 13.9მ2
18.ოფისი 69.9მ2
19.საერთო- 1126.4მ2
20.ტერასა-61.7მ2
20-1.მოპირკეთებული ტერასა-32მ2
21.ტერასა-34.6მ2

+4.50 ნიშნ. ჯამური ფართები:

-პოლი,ლიფტი,კიბის უჯრედი-49.9მ2
-ღუნგრანი,WC --- 56.3მ2
-საერთო ფართი ----268.1მ2
-სასაწყობე ფართი -----1126.4მ2
-საზოგადო ფართი ----- 128.3მ2

ჯამ ფართი +4,50ნიშნ --1628.4მ2

დამკვეთი CLIENT	შ.პ.ს. „ცხრაოთხრვიდი"
პროექტი PROJECT	სასაწყობე შენობა ოფისით
მისამართი ADRESS	ქ.ფოთი სოფლის ქ (ს.კ. 01.11.04.028.015)
დირექტორი:	ირაკლი ქამუშაძე
არქიტექტორი:	
კონსტრუქტორი:	
შემმოწმა:	
საპროექტო კომპანია	შ.პ.ს. ქ. თბილისი, ალაგიების ქ. 20-ა/ა ტელ: 577 90 11 10
არქიტექტურული პროექტი	
მასშტაბი SCALE	თარიღი DATE OF ISSUE

მისაწვდომი სვლაგეზი შენობის გარეთ

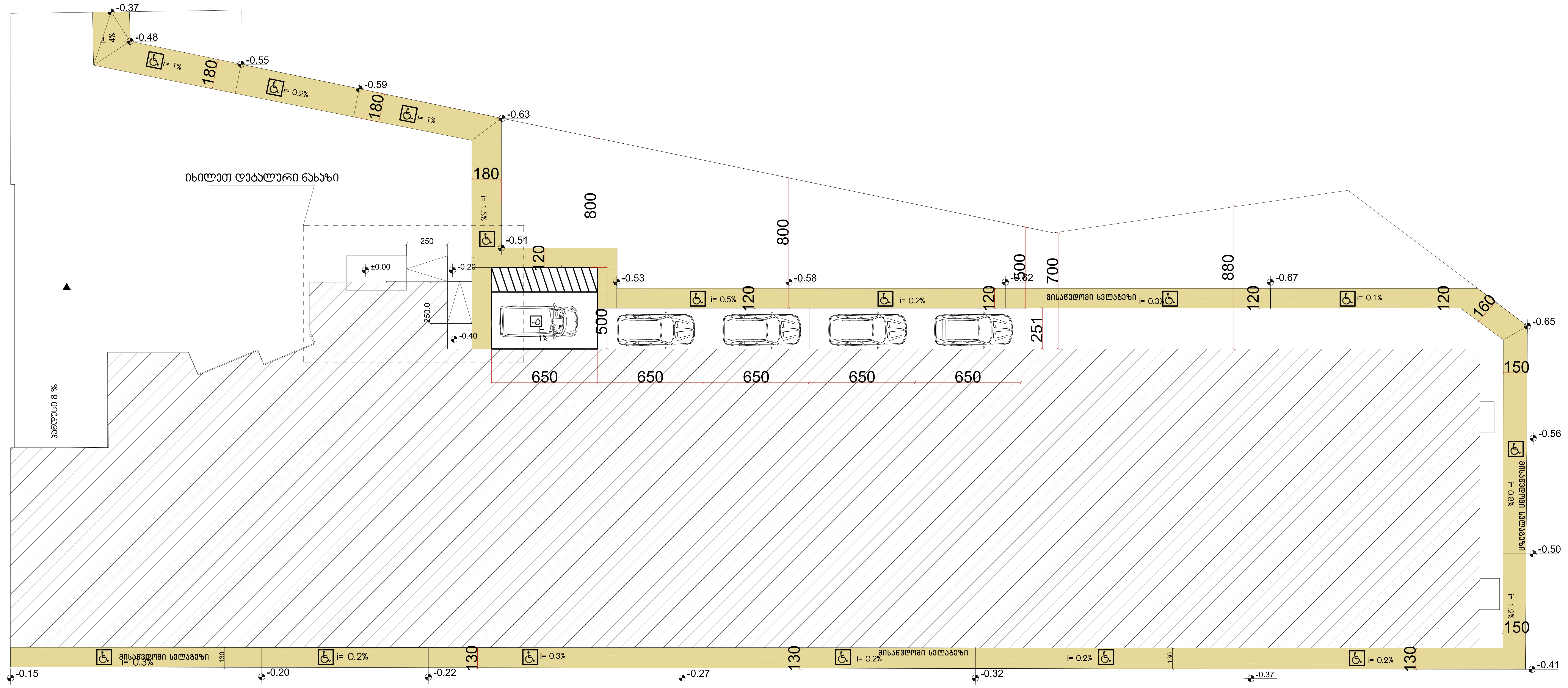

ექსპლიკაცია

გეგმა 0,00 ნიშნულზე

1.ჰოლი,ლიფტი-11.4მ2
2. კიბის უჯრედი --24,5მ2
2*. ღია კიბის უჯრედი -19.0მ2
3.საწყობი- 1509.9მ2
4.საწყობის საოპერაციო-10.3მ2
5.საწყობის გასახდელი-7.5მ2
6.საწყობის ტუალეტი-3.1მ2
6*. შ.შ.მ. ტუალეტი-5.4მ2

0.00 ნიშნ. ჯამური ფართები:

-ჰოლი,ლიფტი,კიბის უჯრედი-54.9მ2
-სასაწყობე ფართი - 1536.2მ2

სულ ფართი 0,00ნიშნ ---1591,1მ2

დამკვეთი CLIENT	შ.პ.ს. ,,ევროთრეიდი"
proeqti PROJECT	სასაწყობე შენობა ოფისით
მისამართი ADRESS	წყალსადენის ქ (ს.კ. 01.11.04.028.080)

	გვარი	ხელმოწერა
დირექტორი:	ირაკლი ქამუშაძე	
არქიტექტორი:		
კონსტრუქტორი:	გიორგი ცომაია	
შეამოწმა:		

საპროექტო კომპანია

შ.პ.ს. არქა

ქ. თბილისი
კაკაბეთის ქ. 2ბ-4ა

tel: 577 901110

არქიტექტურული პროექტი

მაშტაბი SCALE		თარიღი DATE OF ISSUE

მისაწვდომი სვლაგეზი +4.50 ნიშნულზე

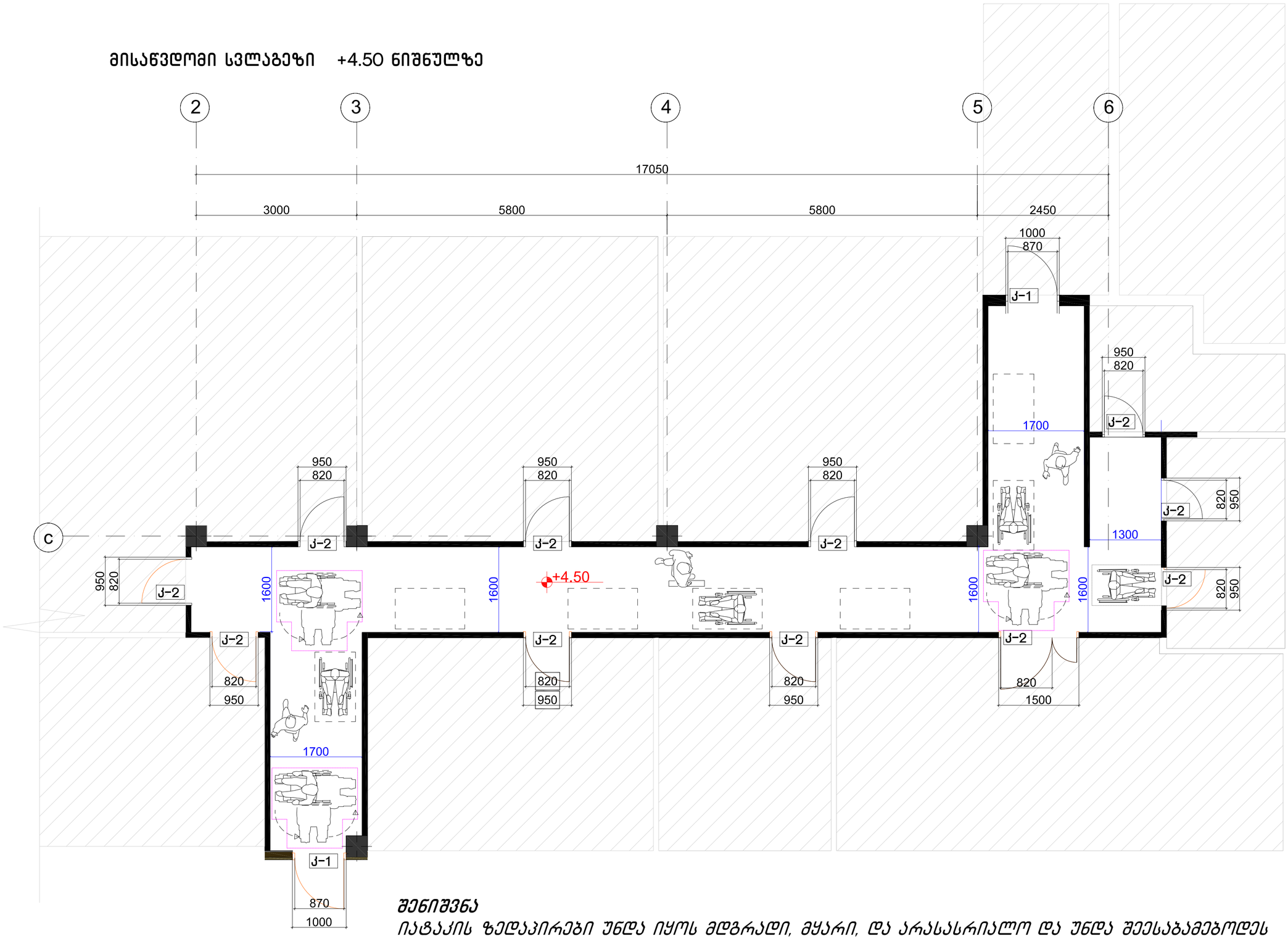

შენიშვნა

იატაკის ზედაპირები უნდა იყოს მდგრადი, მყარი, და არასასრიალო და უნდა შეესაბამებოდეს 302-ქვეთავს, იატაკის ზედაპირებზე დონის ცვლილება უნდა შეესაბამებოდეს 303-ე ქვეთავს

ექსპლიკაცია

+4.50 ნიშნულზე

7.პოლი,ლიფტი -19.7მ2
7*.კიბის უჯრედი-17.9მ2
7**.კიბის უჯრედი და-12.3მ2
8. ლტოვებაი-42.3მ2
9.WC-5.8m2
10.WC-3.7m2
11.WC-4.5m2
12.ოფისი-35.7მ2
13. ოფისი-33.0მ2
14. ოფისი-61.4მ2
15.ოფისი 31.3მ2
16. ოფისი-22.9მ2
17. ოფისი 13.9მ2
18.ოფისი 69.9მ2
19.საუზმე- 1126.4მ2
20.ტერასა-61.7მ2
20-1.მოცანი სახურავი-32მ2
21.ტერასა-34.6მ2

+4.50 ნიშნ. ზამთარი ფართები:

-პოლი,ლიფტი,კიბის უჯრედი-49.9მ2
-დერეფანი,WC --- 56.3მ2
-საოფისე ფართი ----268.1მ2
-სასაუზმე ფართი -----1126.4მ2
-საზაფხულო ფართი ----- 128.3მ2

სულ ფართი +4,506ნშ --1628.4მ2

დამკვეთი CLIENT	შ.პ.ს. „პეროთრეიდი"	
პროექტი PROJECT	სასაუზმე შენობა ოფისით	
მისამართი ADRESS	ქ.თბილისი, ვაკის რაიონი, ი.ჭავჭავაძის გამზირი №11 (ს.კ 01.11.04.028.000)	
დირექტორი:	ირაკლი ქადეიშვილი	ხელმოწერა
არქიტექტორი:		
კონსტრუქტორი:	გიორგი ცომაია	
შეამოწმა:		

საპროექტო კომპანია

შ.პ.ს. არქა

ქ. თბილისი ალაზანის ქ. 20-ა ტელ: 577 901110

არქიტექტურული პროექტი

მასშტაბი SCALE		თარიღი DATE OF ISSUE

მისაწვდომი სვლაგეზი +7.70 ნიშნულზე

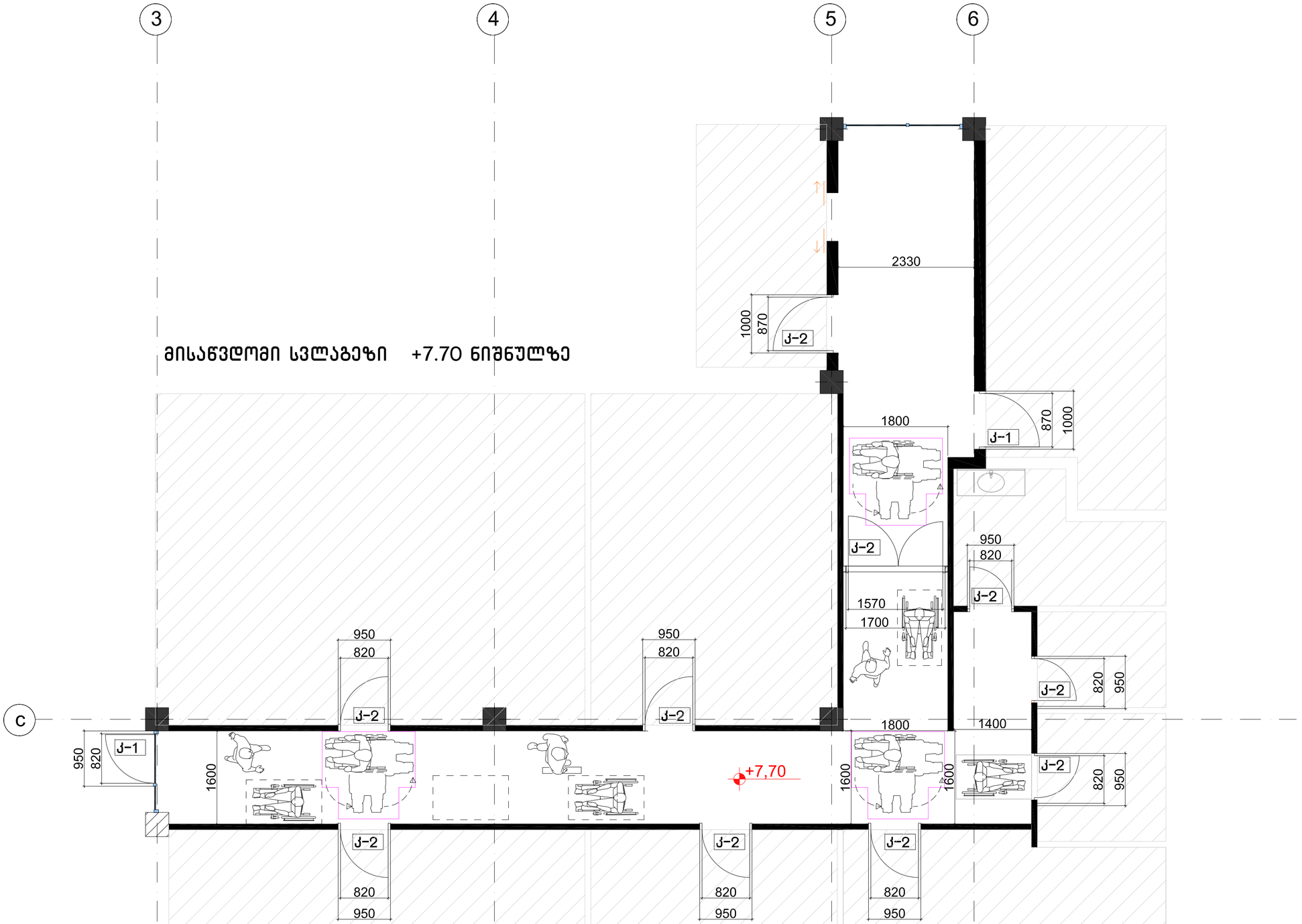

შენიშვნა

იატაკის ზედაპირები უნდა იყოს მდგრადი, მყარი, და არასასრიალო და უნდა შეესაბამებოდეს 302-ქვეთავს, იატაკის ზედაპირებზე დონის ცვლილება უნდა შეესაბამებოდეს 303-ე ქვეთავს

ეზისკლიკაცია

ნიშნული 4.50 ნიშნულზე

7.პოლი,ლიფტი -19.7მ2
7*.კიბის უჯრედი-17.9მ2
7**.კიბის უჯრედი დია-12.3მ2
8. ლტოვილი-42.3მ2
9.WC-5.8m2
10.WC-3.7m2
11.WC-4.5m2
12.ოფისი-35.7მ2
13. ოფისი-33.0მ2
14. ოფისი-61.4მ2
15.ოფისი 31.3მ2
16. ოფისი-22.9მ2
17. ოფისი 13.9მ2
18.ოფისი 69.9მ2
19.საწყობი- 1126.4მ2
20.ტერასა-61.7მ2
20-1.მწვანე სახურავი-32მ2
21.ტერასა-34.6მ2

+4.50 ნიშნ. ჯამური ფართები:

-პოლი,ლიფტი,კიბის უჯრედი-49.9მ2
-დერეფანი,WC --- 56.3მ2
-საოფისე ფართი ----268,1მ2
-სასაწყობე ფართი -----1126.4მ2
-საზაფხულო ფართი ----- 128.3მ2

ჯამ ფართი +4,506ნიშ --1628.4მ2

დამკვეთი CLIENT: შ.პ.ს. „პეროფიტერი"

პროექტი PROJECT: სასაწყობე შენობა ოფისით

მისამართი ADRESS: ქ.ფოთი, ნაკვ. 01.110.402.000

	ფაზარი	ხელმოწერა
დირექტორი:	ირაკლი კვეზერე	
არქიტექტორი:		
კონსტრუქტორი:	გიორგი ცოფურაშვილი	
შემოწმა:		

საპროექტო კომპანია

შ.პ.ს. არქა

ქ. თბილისი, აკაკი წერეთლის ქ. 26-ა
ტელ: 577 901110

არქიტექტურული პროექტი

მასშტაბი SCALE:

თარიღი DATE OF ISSUE:

საწყობის სივრცეში მისაწვდომი ტუალეტი მ1.:20

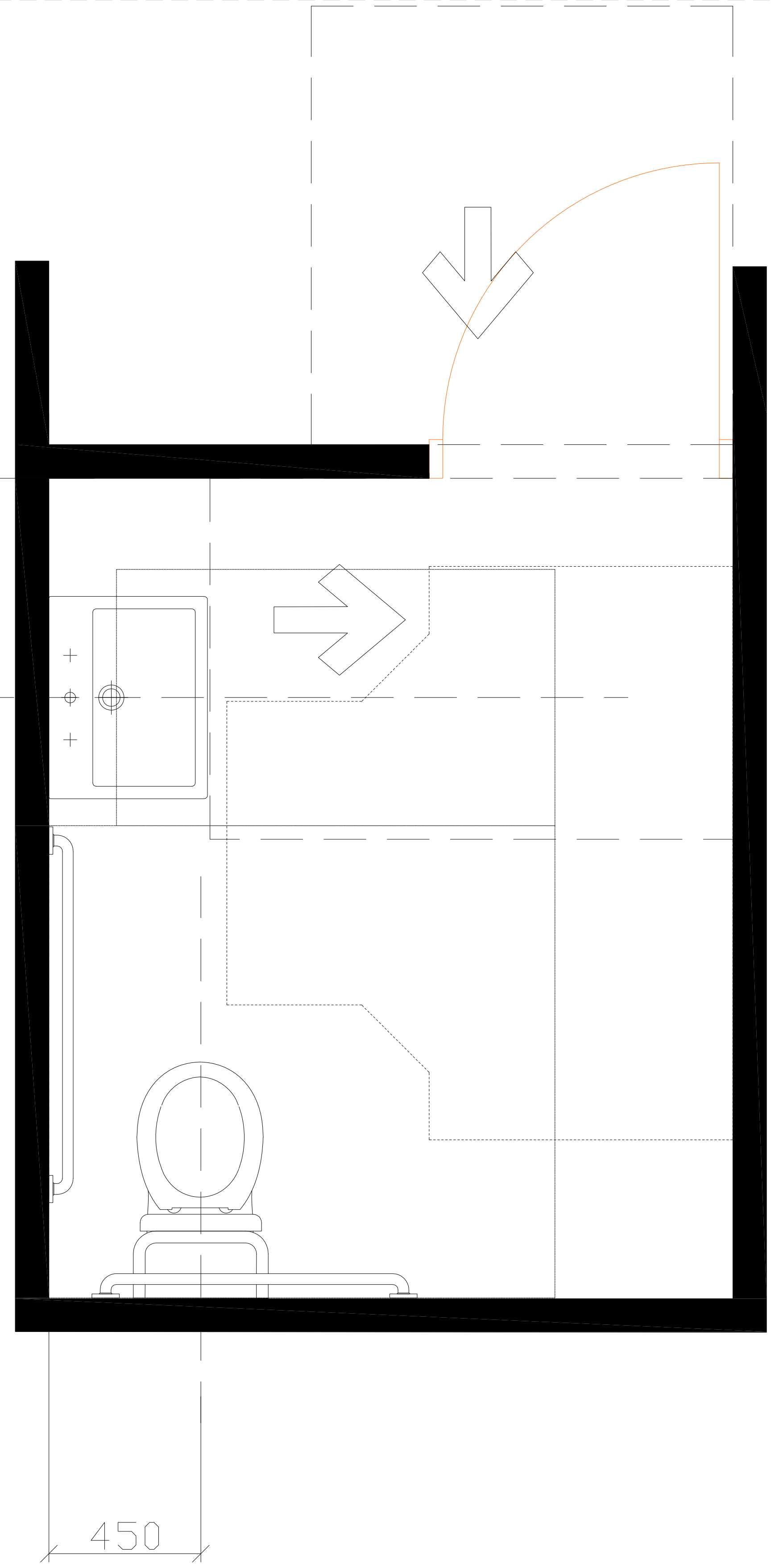

უნიტაზის და ხელმოსაჭიდი ძელების მდებარეობა

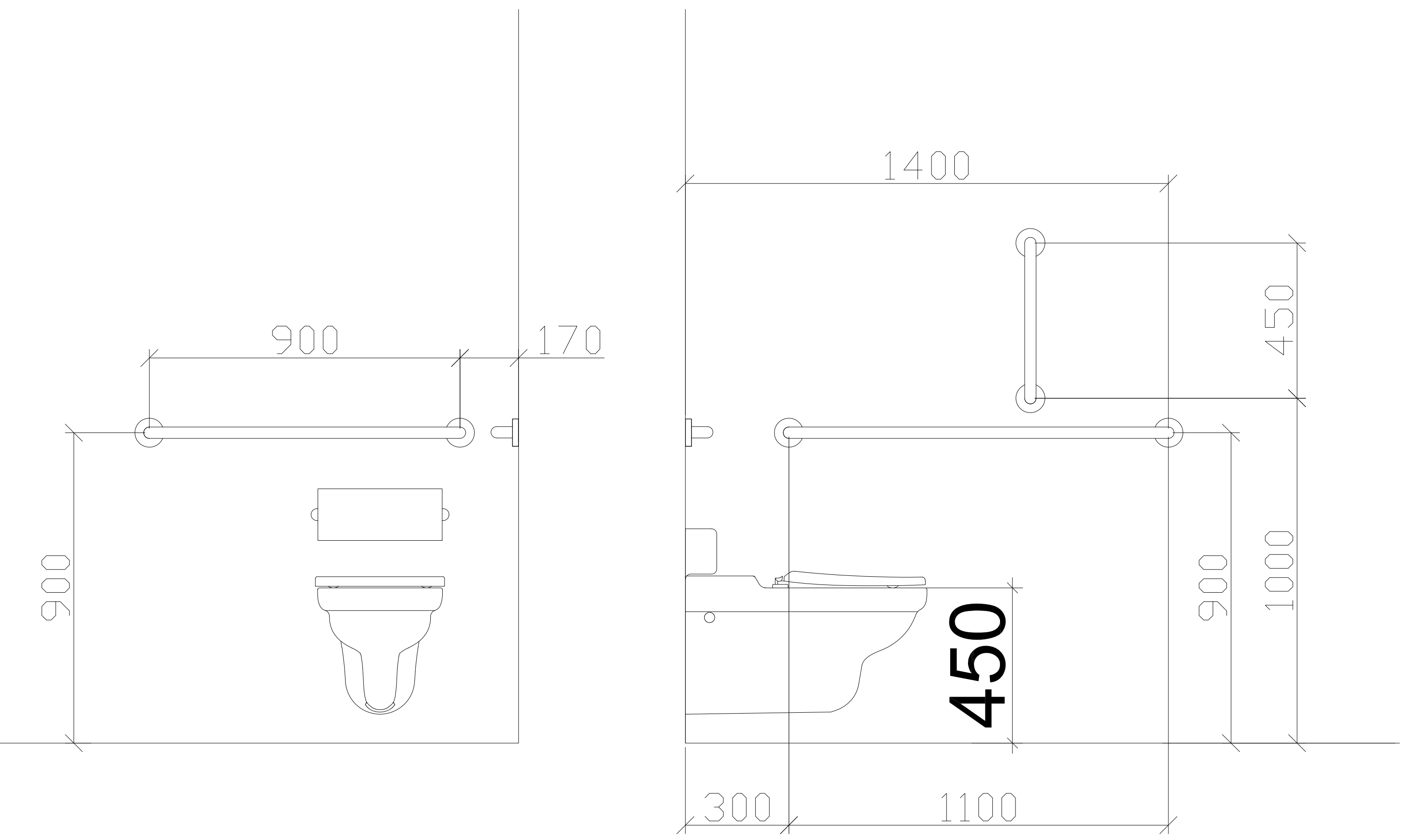

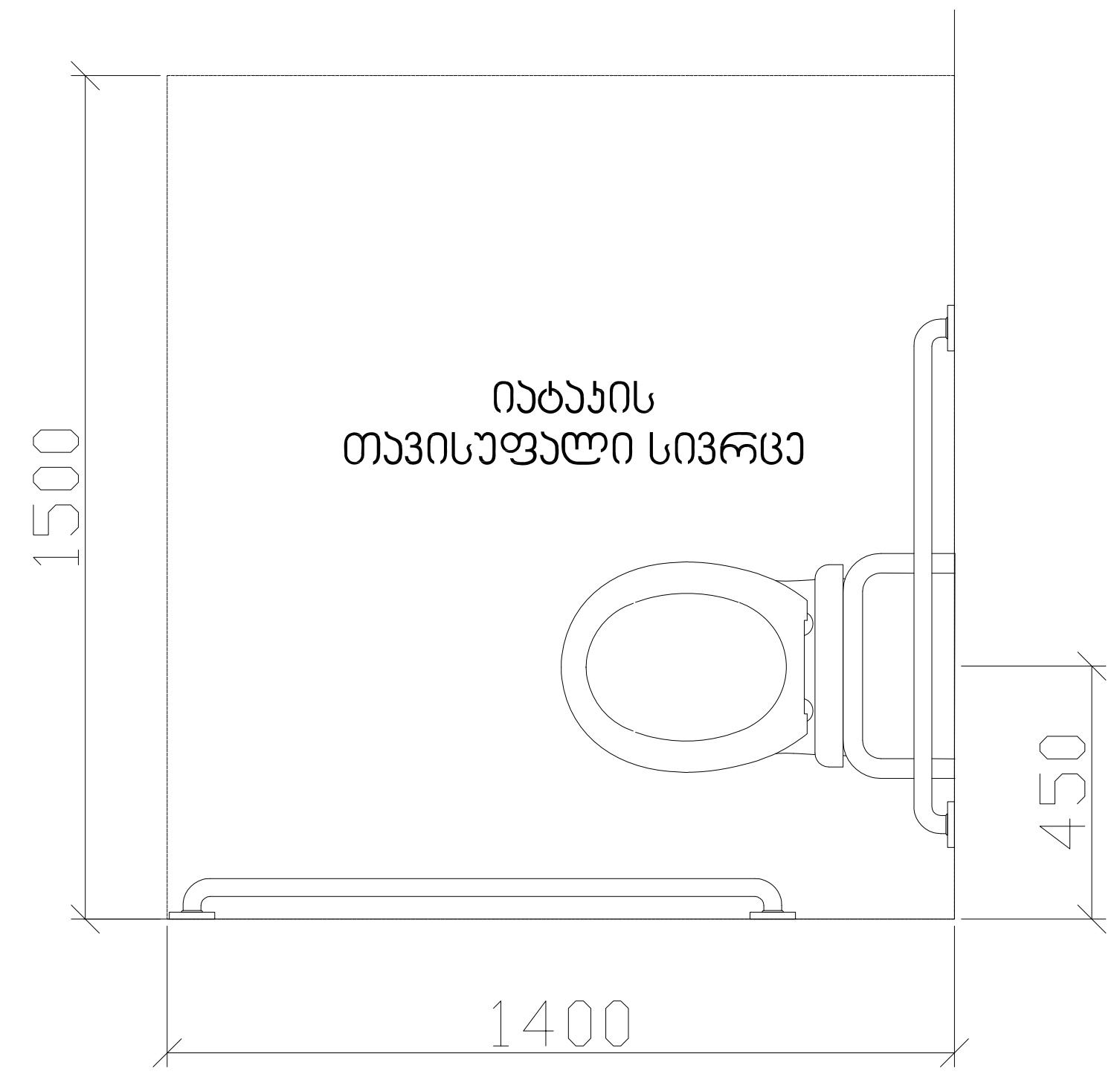

თავისუფალი სივრცე კართან მანევრირებისთვის
ანჯამიანი კარი,ანჯამის მხრიდან მისაწვდომი
– მიწოლით გაღება 404.2.3.2 (ვ)

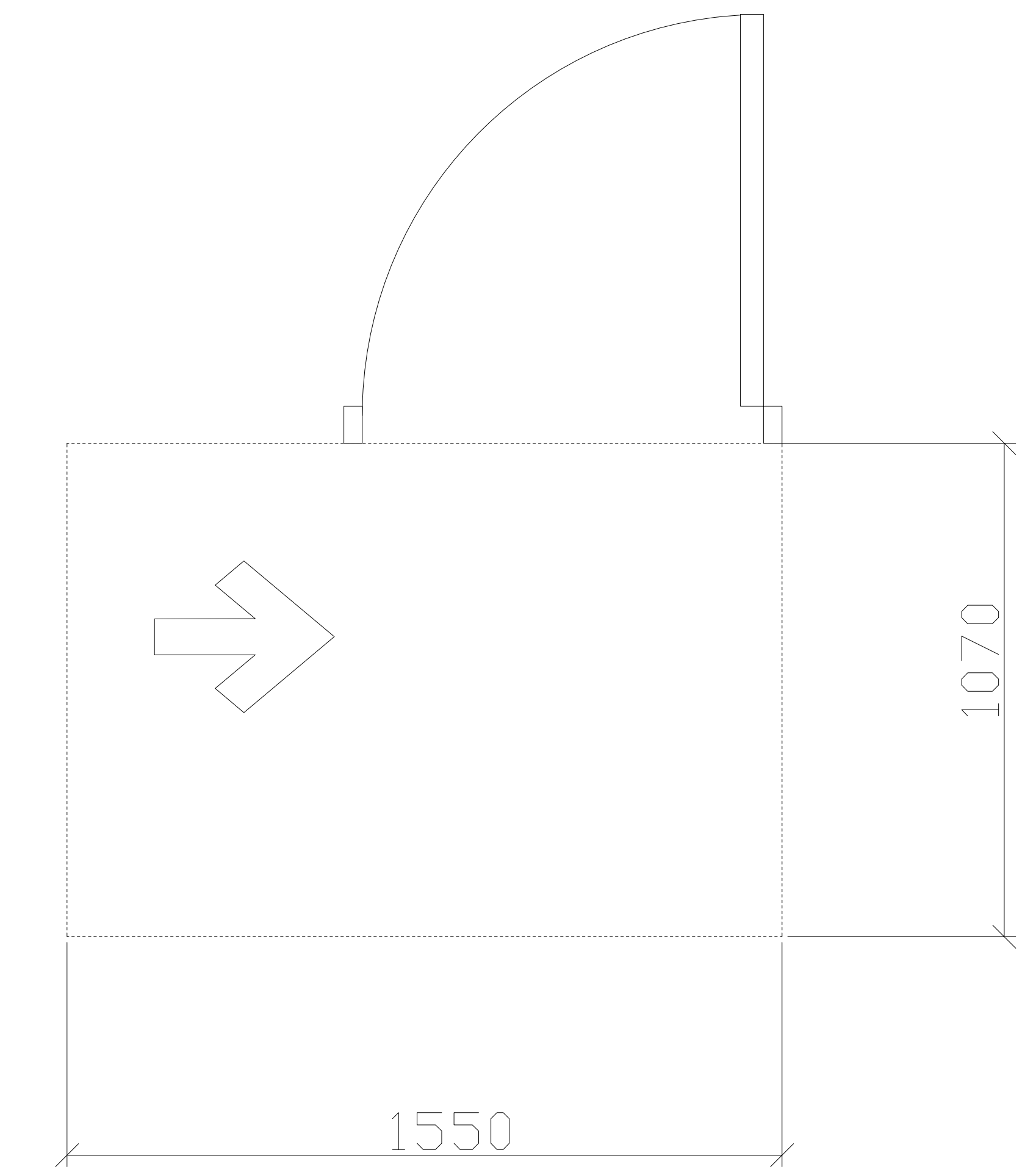

T ფორმის მოსატრიალებელი სივრცე
304.3.2.1 (ა) ვარიანტი 1

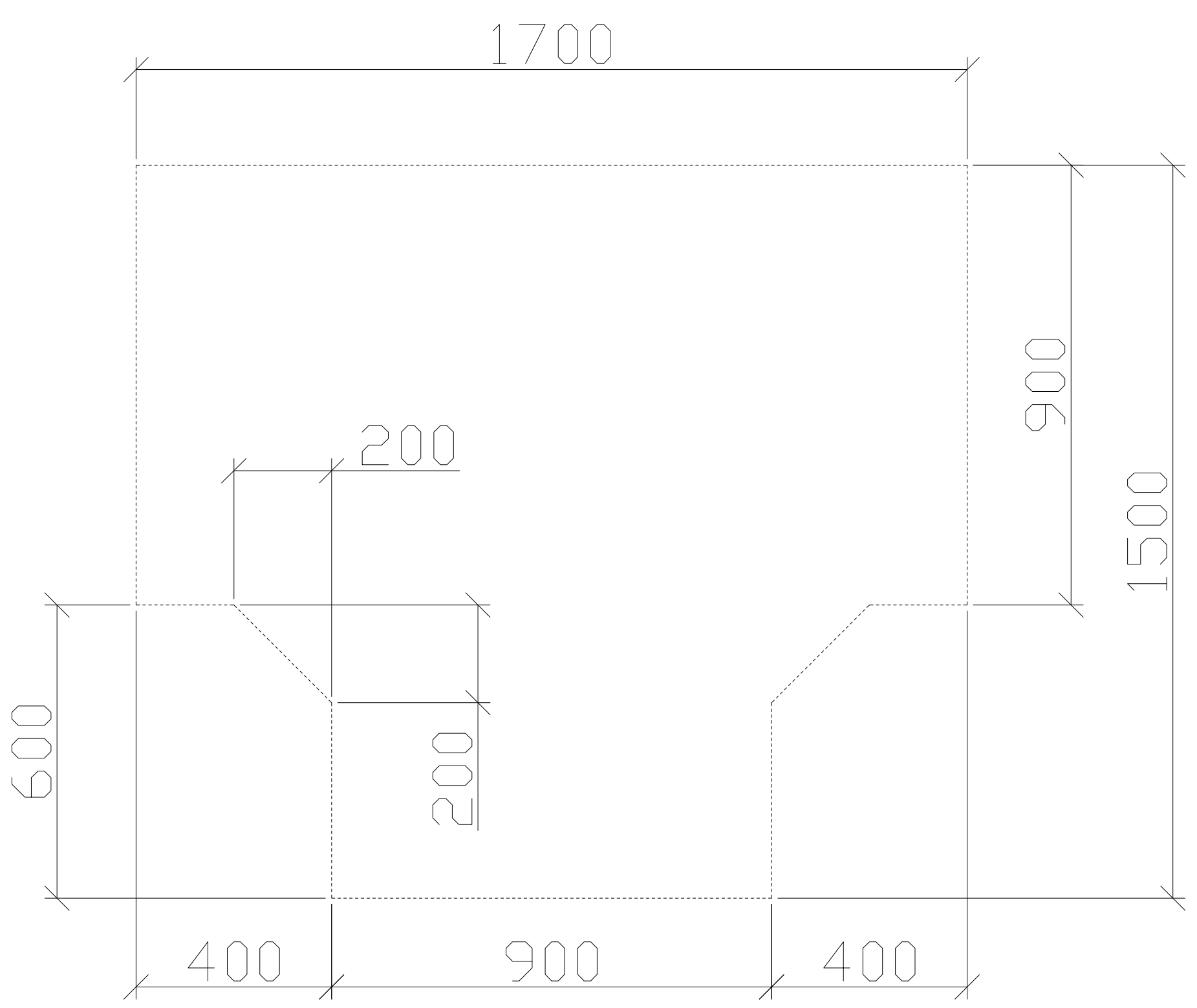

ხელსაბანის მდებარეობა



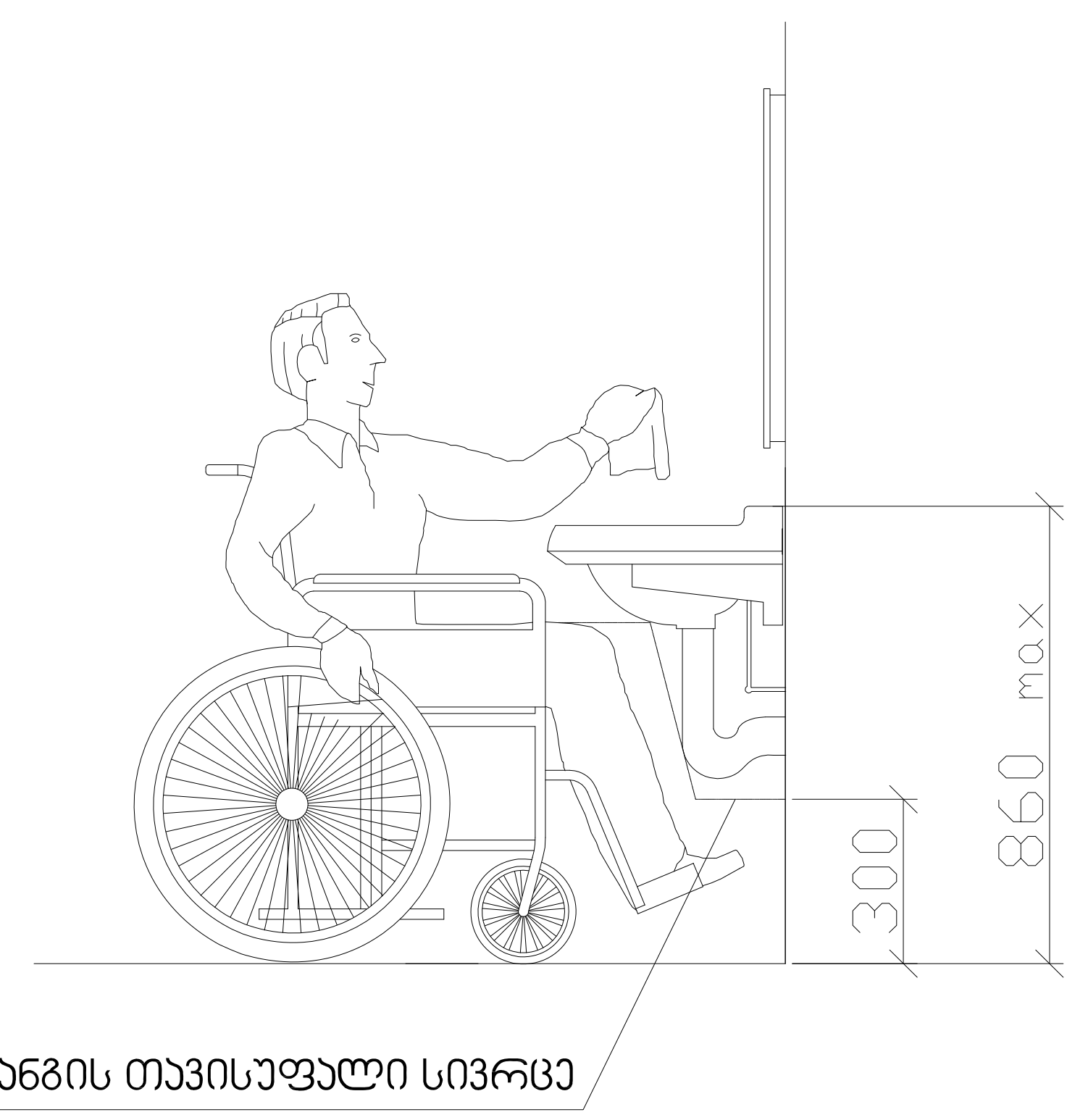

ექსპლიკაცია

გეგმა 4.50 ნიშნულზე

7.ჰოლი,ლიფტი -19.7მ2
7*.კიბის უჯრედი-17.9მ2
7**.კიბის უჯრედი ღია-12.3მ2
8. დერეფანი-42.3მ2
9.WC-5.8m2
10.WC-3.7m2
11.WC-4.5m2
12.ოფისი-35.7მ2
13. ოფისი-33.0მ2
14. ოფისი-61.4მ2
15.ოფისი 31.3მ2
16. ოფისი-22.9მ2
17. ოფისი 13.9მ2
18.ოფისი 69,9მ2
19.საწყობი- 1126.4მ2
20.ტერასა-61.7მ2
20-1.მწვანე სახურავი-32მ2
21.ტერასა-34.6მ2

+4.50 ნიშნ. ჯამური ფართები:

-ჰოლი,ლიფტი,კიბის უჯრედი-49.9მ2
-დერეფანი,WC --- 56.3მ2
-საოფისე ფართი ----268,1მ2
-სასაწყობე ფართი ------1126.4მ2
-საზაფხულო ფართი ----- 128.3მ2

სულ ფართი +4,50ნიშნ --1628.4მ2

დამკვეთი CLIENT	შ.პ.ს. ,,ევროთრეიდი"	
პროექტი PROJECT	სასაწყობე შენობა ოფისით	
მისამართი ADRESS	წყალსადენის ქ (ს.კ. 01.11.04.028.080)	
	გვარი	ხელმოწერა
დირექტორი:	ირაკლი ქამუშაძე	
არქიტექტორი:		
კონსტრუქტორი:	გიორგი ცომაია	
შეამოწმა:		

საპროექტო კომპანია

შ.პ.ს. არქა

ქ. თბილისი
კაკაბეთის ქ. 2ბ-4ა
ტელ: 577 901110

არქიტექტურული პროექტი

მაშტაბი SCALE		თარიღი DATE OF ISSUE

საოფისე სივრცეში მისაწვდომი ტუალეტი მ1:20
4.50;+7.70 ნიშნულზე

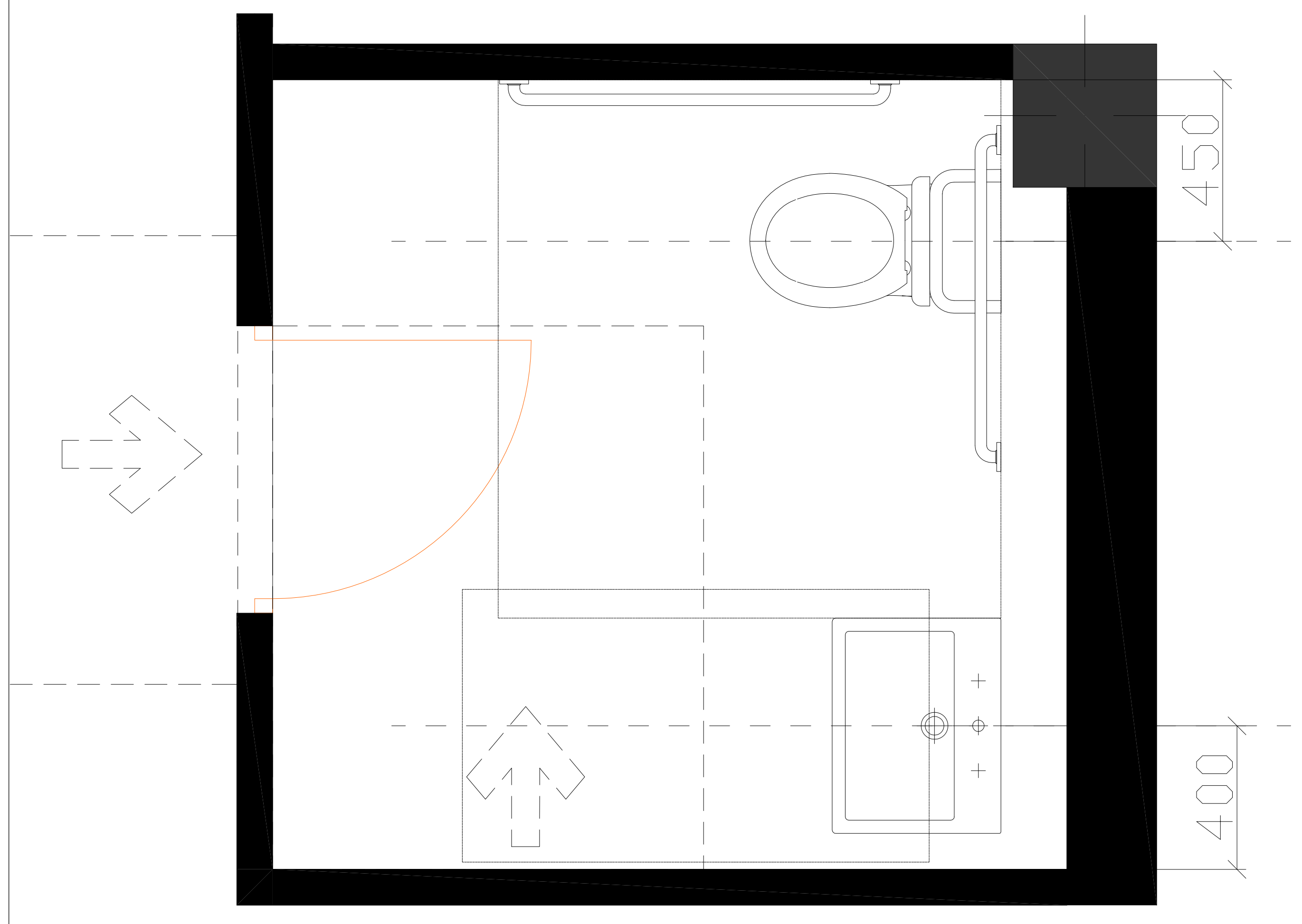

უნიტაზის და ხელმოსაჭიდი ძელების მდებარეობა

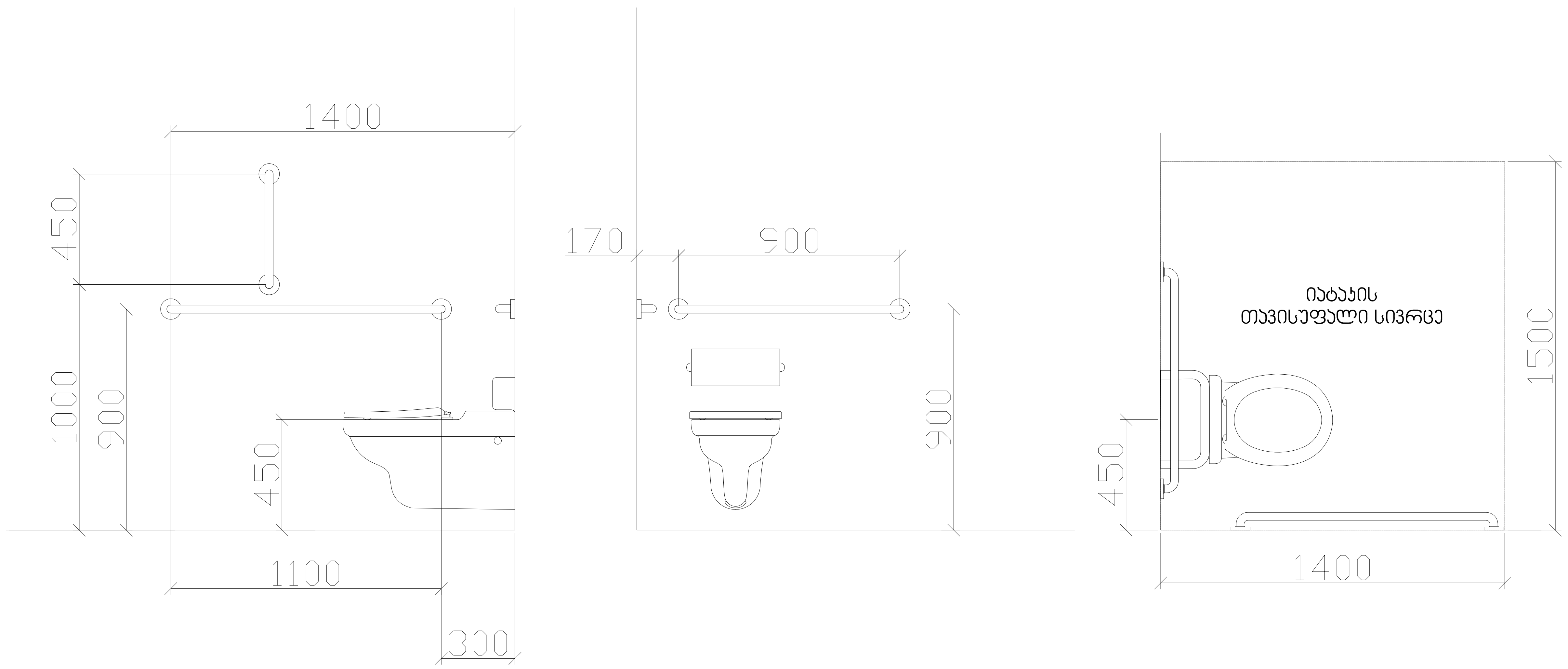

თავისუფალი სივრცე კართან
მანევრირებისთვის ანჯამიანი
კარი საკეტის მხრიდან მისაწვდომი
მიწოლით გაღება 404.2.3.2 (თ)

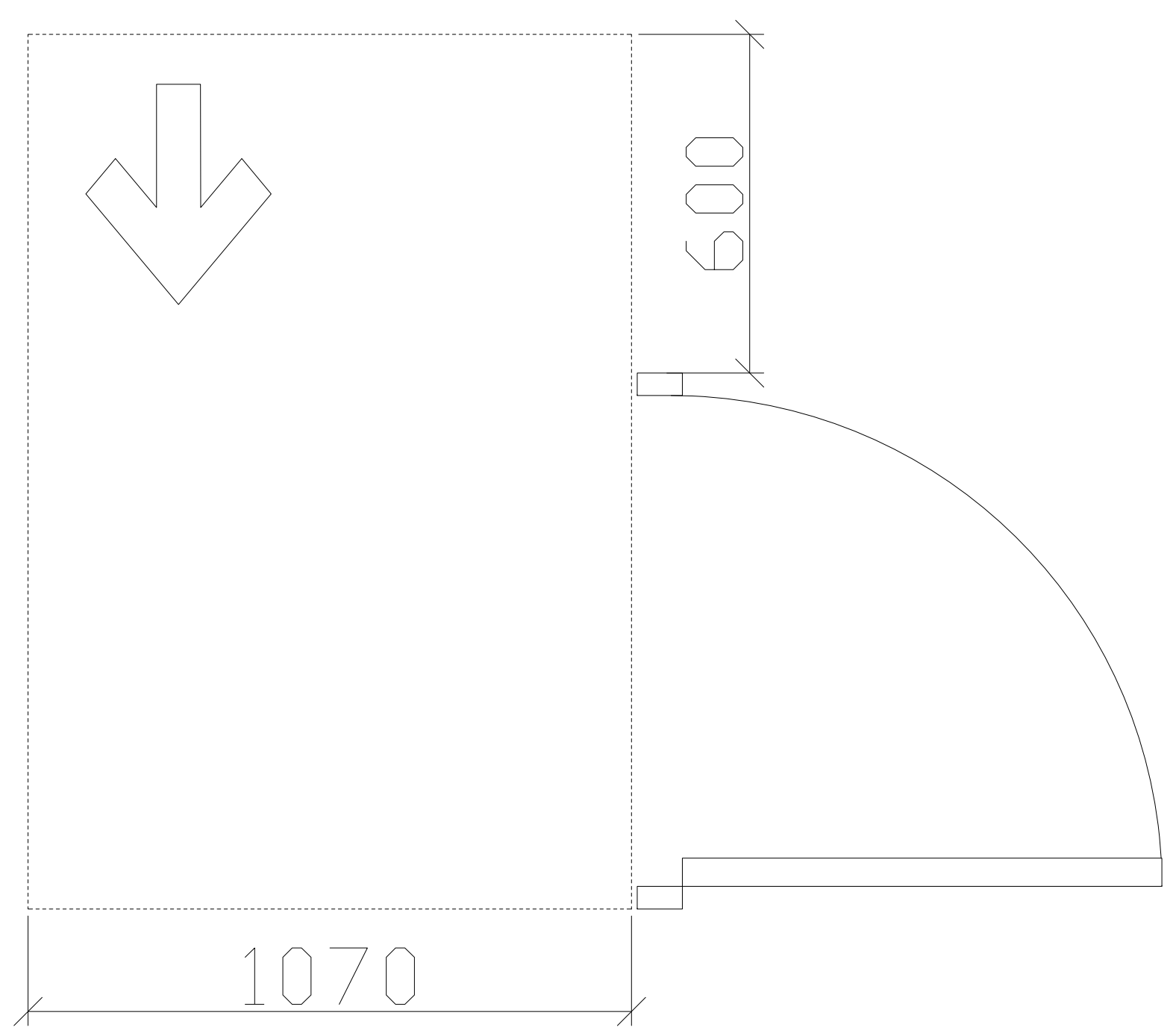

T ფორმის მოსატრიალებელი სივრცე
304.3.2.1 (ბ) ვარიანტი 3

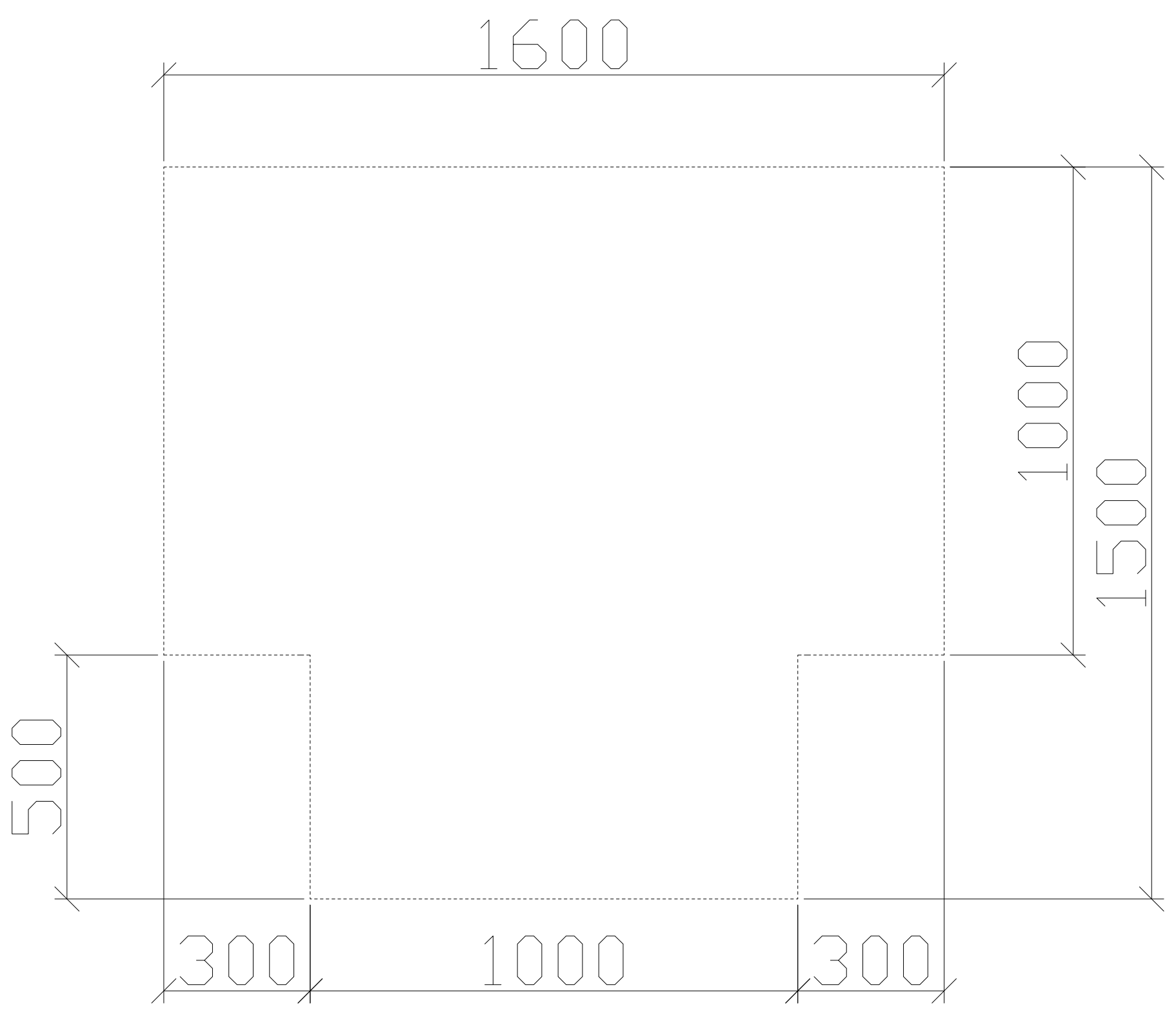

ხელსაბანის მდებარეობა

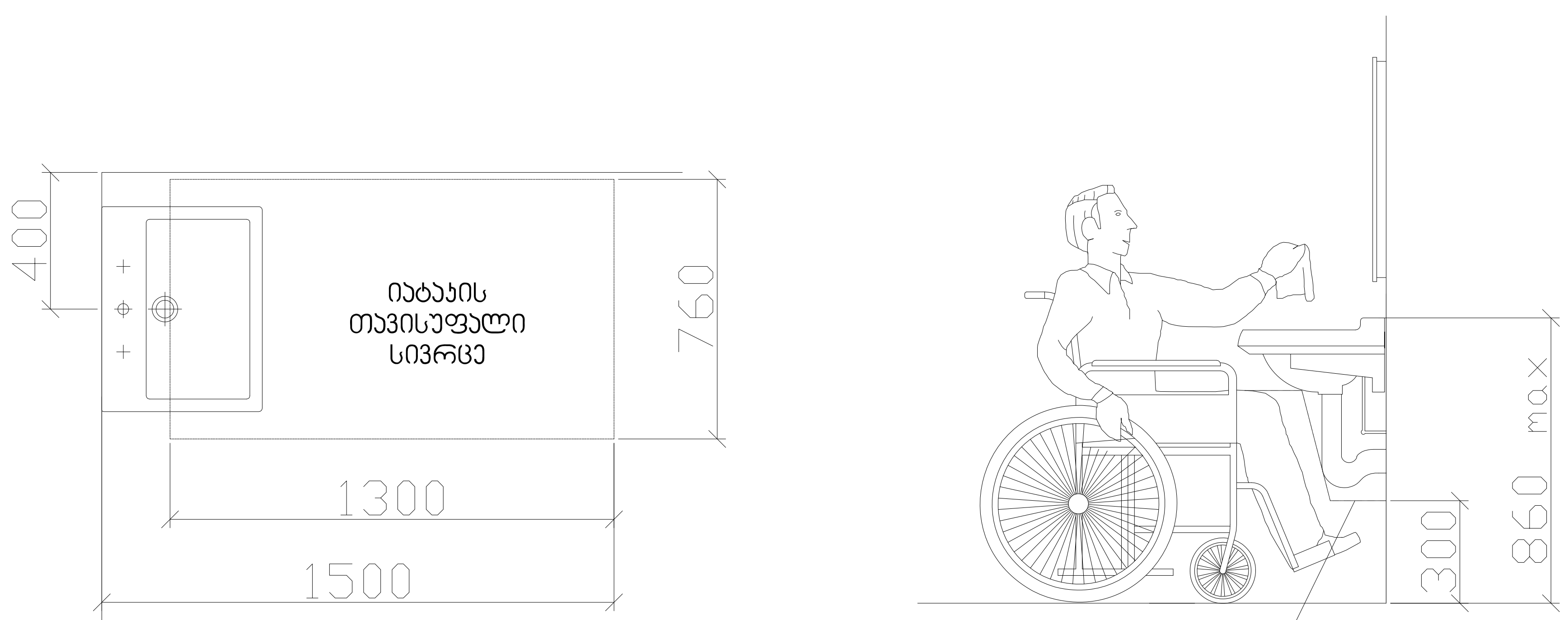

ფეხის ფალანგის თავისუფალი სივრცე

ექსპლიკაცია
გეგმა 4.50 ნიშნულზე

7.ჰოლი,ლიფტი -19.7მ2
7*.კიბის უჯრედი-17.9მ2
7**.კიბის უჯრედი ღია-12.3მ2
8. დერეფანი-42.3მ2
9.WC-5.8m2
10.WC-3.7m2
11.WC-4.5m2
12.ოფისი-35.7მ2
13. ოფისი-33.0მ2
14. ოფისი-61.4მ2
15.ოფისი 31.3მ2
16. ოფისი-22.9მ2
17. ოფისი 13.9მ2
18.ოფისი 69,9მ2
19.საწყობი- 1126.4მ2
20.ტერასა-61.7მ2
20-1.მწვანე სახურავი-32მ2
21.ტერასა-34.6მ2

+4.50 ნიშნ. ჯამური ფართები:

-ჰოლი,ლიფტი,კიბის უჯრედი-49.9მ2
-დერეფანი,WC --- 56.3მ2
-საოფისე ფართი ----268,1მ2
-სასაწყობე ფართი ------1126.4მ2
-საზაფხულო ფართი ----- 128.3მ2

სულ ფართი +4,50ნიშნ --1628.4მ2

დამკვეთი CLIENT	შ.პ.ს. ,,ევროთრეიდი"	
პროექტი PROJECT	სასაწყობე შენობა ოფისით	
მისამართი ADRESS	წყალსადენის ქ (ს.კ. 01.11.04.028.080)	
	გვარი	ხელმოწერა
დირექტორი:	ირაკლი ქამუშაძე	
არქიტექტორი:		
კონსტრუქტორი	გიორგი ცომაია	
შემოწმა:		

საპროექტო კომპანია
შ.პ.ს. არქა
ქ. თბილისი
კაკაბეთის ქ. 2ბ-4ა
ტელ: 577 901110

არქიტექტურული პროექტი

მასშტაბი SCALE	თარიღი DATE OF ISSUE

მისაწვდომი პანდუსის დეტალიზაცია 1:30

ჭრილი 1-1

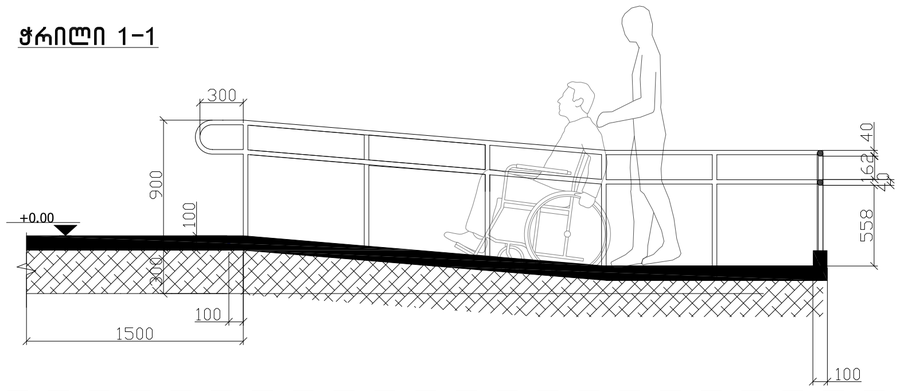

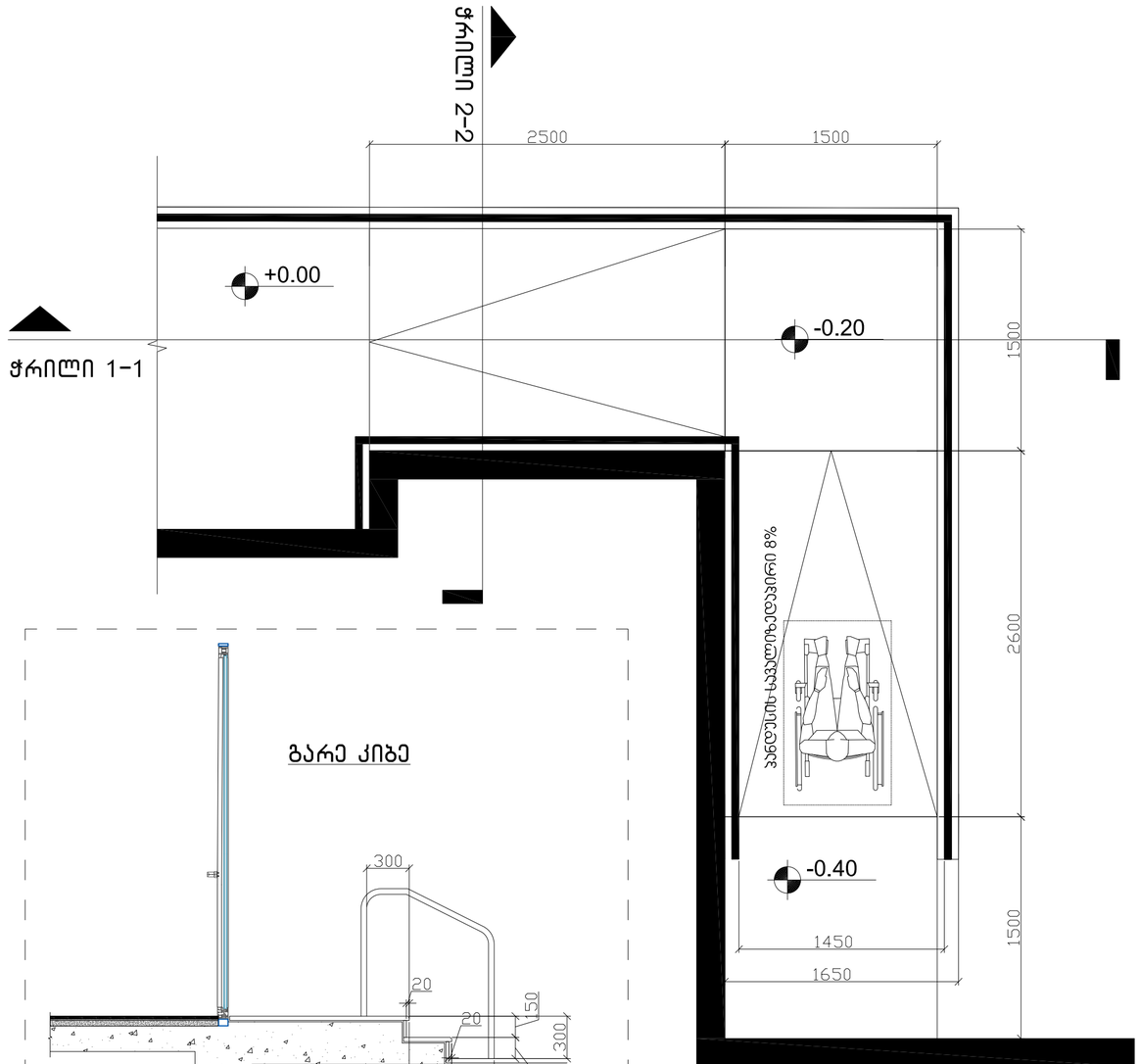

გარე კიბე

მისაწვდომი პანდუსი (ტიპიური) მ.1:20

ფასადი

- პანდუსის სახელურები არ იტრიალებს მათი ბუდეების საზღვრებში სახელურები და ნებისმიერი კედელი
- ან მათ მომიჯნავედ მდებარე სხვა ზედაპირი არ შეისავს ბასრ ან უხეშ ელემენტებს

ჭრილი 2-2

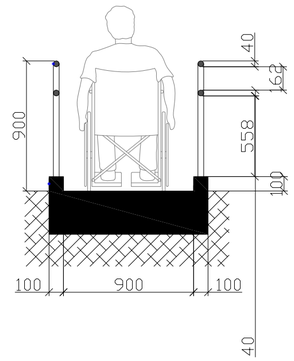

შენიშვნა:
პანდუსის ზედაპირი იქნება მდგრადი, მყარი და არასასრიალა შენობის გარეთ მდებარე პანდუსები ისე დაგეგმარდება, რომ სავალი ზედაპირზე წყალი არ დაგროვდება
პანდუსის განივი კვეთის დახრა არ აღემატება 8%-ს

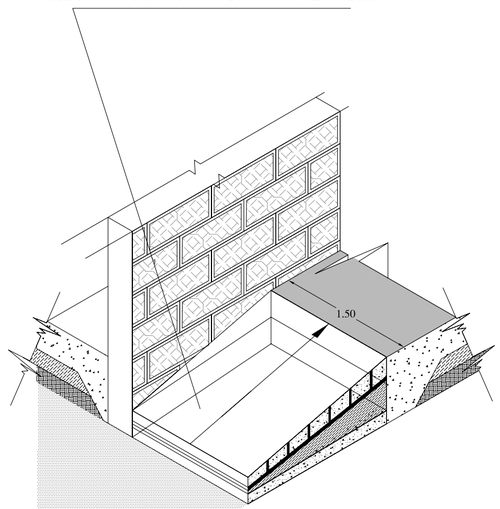

ექსპლიკაცია

გეგმა 4.50 ნიშნულზე

7.პოლი,ლიფტი -19.7მ2
7*.კიბის უჯრედი-17.9მ2
7**.კიბის უჯრედი დია-12.3მ2
8. ლტოვანი60-42.3მ2
9.WC-5.8m2
10.WC-3.7m2
11.WC-4.5m2
12.ოფისი-35.7მ2
13. ოფისი-33.0მ2
14. ოფისი-61.4მ2
15.ოფისი 31.3მ2
16. ოფისი-22.9მ2
17. ოფისი 13.9მ2
18.ოფისი 69.9მ2
19.საწყობი- 1126.4მ2
20.ტერასა-61.7მ2
20-1.მწვანე სახურავი-32მ2
21.ტერასა-34.6მ2

+4.50 ნიშნ. ჯამური ფართები:

-პოლი,ლიფტი,კიბის უჯრედი-49.9მ2
-ლტოვანი,WC --- 56.3მ2
-საოფისე ფართი ----268.1მ2
-სასაწყობე ფართი -----1126.4მ2
-საზაფხულე ფართი ----- 128.3მ2

სულ ფართი +4,506ნიშნ --1628.4მ2

დამკვეთი CLIENT	შ.პ.ს. „პეტროთრანსგაზი"	
პროექტი PROJECT	სასაწყობე შენობა ოფისით	
მისამართი ADRESS	ქ.ფოთის მ (ს.კ 01.11.04.028.000)	
	ფაზარი	ხელმოწერა
დირექტორი:	ირაკლი ქამუშაძე	
არქიტექტორი:		
კონსტრუქტორი:	გიორგი ცომაია	
შეამოწმა:		

საპროექტო კომპანია

შ.პ.ს. არკა
ქ. თბილისი
ალაგაძეების ქ. 20-ა
ტელ: 577 901110

არქიტექტურული პროექტი

მასშტაბი SCALE		თარიღი DATE OF ISSUE

ჭრილი 1-1

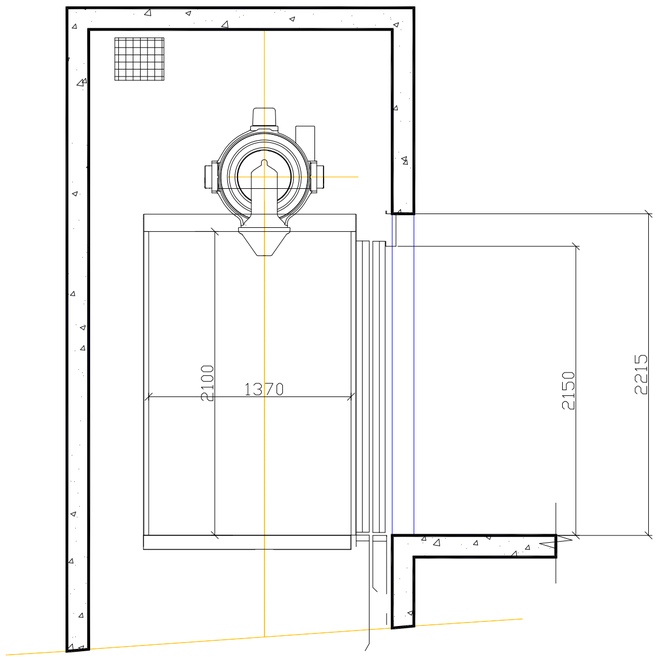

მისაწვდომი სვლაგეზი
სურ. 407.4.1 (ბ)
ლიფტის კაბინის გაბარიტები 1370X1700

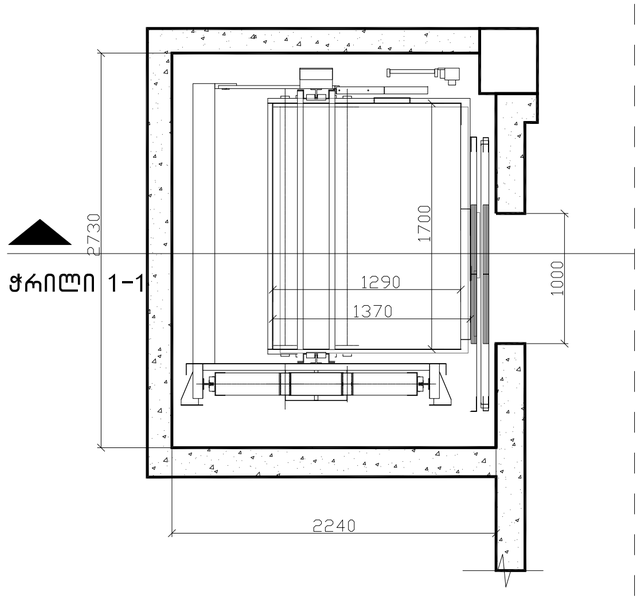

ლიფტის ღილული სიგნალების სიმაღლე
სურ.407.2.2.2(ა)

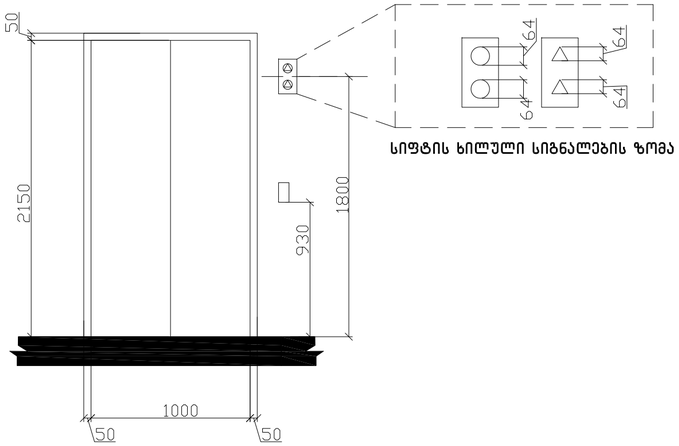

ᲔᲥᲡᲞᲚᲘᲙᲐᲪᲘᲐ

ᲒᲔᲒᲛᲐ 4.50 ᲜᲘᲨᲜᲣᲚᲖᲔ

7.ᲙᲝᲚᲝ,ᲚᲘᲤᲢᲘ -19.7მ2
7*.ᲙᲘᲑᲘᲡ ᲣᲯᲠᲔᲓᲘ-17.9მ2
7**.ᲙᲘᲑᲘᲡ ᲣᲯᲠᲔᲓᲘ ᲓᲘᲐ-12.3მ2
8. ᲡᲐᲪᲮᲝᲕᲠᲔᲑᲔᲚᲘ-42.3მ2
9.WC-5.8m2
10.WC-3.7m2
11.WC-4.5m2
12.ᲝᲤᲘᲡᲘ-35.7მ2
13. ᲝᲤᲘᲡᲘ-33.0მ2
14. ᲝᲤᲘᲡᲘ-61.4მ2
15.ᲝᲤᲘᲡᲘ 31.3მ2
16. ᲝᲤᲘᲡᲘ-22.9მ2
17. ᲝᲤᲘᲡᲘ 13.9მ2
18.ᲝᲤᲘᲡᲘ 69.9მ2
19.ᲡᲐᲯᲘᲛᲝ- 1126.4მ2
20.ტᲔᲠᲐᲡᲐ-61.7მ2
20-1.ᲛᲧᲕᲐᲜᲔ ᲡᲐᲮᲣᲠᲐᲕᲘ-32მ2
21.ტᲔᲠᲐᲡᲐ-34.6მ2

+4.50 ᲜᲘᲨᲜ. ᲖᲐᲛᲗᲠᲘᲡ ᲤᲐᲠᲗᲔᲑᲘ:

-ᲙᲝᲚᲝ,ᲚᲘᲤᲢᲘᲡ,ᲙᲘᲑᲘᲡ ᲣᲯᲠᲔᲓᲘ-49.9მ2
-ᲓᲔᲠᲔᲤᲐᲜᲘ,WC --- 56.3მ2
-ᲡᲐᲔᲠᲗᲝ ᲤᲐᲠᲗᲘ ----268.1მ2
-ᲡᲐᲡᲐᲯᲘᲛᲝ ᲤᲐᲠᲗᲘ -----1126.4მ2
-ᲡᲐᲮᲐᲜᲒᲫᲚᲝ ᲤᲐᲠᲗᲘ ---- 128.3მ2

ᲡᲣᲚ ᲤᲐᲠᲗᲘ +4,506ᲜᲘᲨ --1628.4მ2

ᲓᲐᲛᲙᲕᲔᲗᲘ CLIENT	შ.პ.ს. „ᲘᲜᲕᲔᲠᲝᲘᲜᲕᲔᲡᲢᲘ"	
ᲞᲠᲝᲔᲥᲢᲘ PROJECT	ᲡᲐᲮᲡᲐᲕᲭᲝᲡᲖᲔ ᲨᲔᲜᲝᲑᲐ ᲝᲠᲡᲣᲚᲘᲗ	
ᲛᲘᲡᲐᲛᲐᲠᲗᲘ ADRESS	ვალისფერის ქ (ს/კ 01.11.04.028.009)	
	ᲓᲐᲜᲐ	ᲮᲔᲚᲛᲝᲬᲔᲠᲐ
ᲓᲘᲠᲔᲥᲢᲝᲠᲘ:	ᲘᲠᲐᲚᲘ ᲙᲐᲛᲔᲨᲐᲫᲔ	
ᲐᲠᲥᲘᲢᲔᲥᲢᲝᲠᲘ:		
ᲙᲝᲜᲡᲢᲠᲣᲥᲢᲝᲠᲘ	ᲒᲘᲝᲠᲒᲘ ᲪᲝᲛᲐᲘᲐ	
ᲨᲔᲡᲐᲛᲝᲬᲛᲔ:		

ᲡᲐᲐᲠᲥᲘᲢᲔᲥᲢᲝ ᲙᲝᲛᲞᲐᲜᲘᲐ

შ.პ.ს. ᲐᲠᲥᲐ

ქ. ᲗᲑᲘᲚᲘᲡᲘ
ᲙᲐᲙᲐᲑᲔᲗᲘᲡ ქ. 20-Ა
ტᲔᲚ: 577 901110

ᲐᲠᲥᲘᲢᲔᲥᲢᲔᲠᲣᲚᲘ ᲞᲠᲝᲔᲥᲢᲘ

ᲛᲐᲡᲨᲢᲐᲑᲘ SCALE	ᲗᲐᲠᲘᲦᲘ DATE OF ISSUE

ა.ა.ს. 1:50 – ფასადების ტიპიური ელემენტების დეტალები

ალმა ფასადების ტიპიური ელემენტების დეტალები წარმოადგენს ალმა ბინების ფანჯრების, აივნის კარების და ბინების შესასვლელი კარების ტიპიურ ზომებს. ალმა ფასადების ტიპიური ელემენტების დეტალები შესრულებულია ალმა ფასადების ტიპიური ელემენტების დეტალების მიხედვით.

1. ნებადართული ზომების ცვლილება არ შეიძლება ალმა ფასადების ტიპიური ელემენტების დეტალებში.
2. ალმა ფასადების ტიპიური ელემენტების დეტალების ნებისმიერი ცვლილება ალმა ფასადების ტიპიური ელემენტების დეტალებში უნდა შეთანხმდეს ალმა ფასადების ტიპიური ელემენტების ავტორთან.
3. ალმა ფასადების ტიპიური ელემენტების დეტალების ნებისმიერი ცვლილება ალმა ფასადების ტიპიური ელემენტების დეტალებში უნდა შეთანხმდეს ალმა ფასადების ტიპიური ელემენტების ავტორთან.

ფასადების ტიპიური ელემენტების დეტალები ალმა ფასადების ტიპიური ელემენტების დეტალებში გამოყენებულია შემდეგი მასალები და ტექნოლოგიები:

- ალუმინის პროფილები
- მინის პაკეტები
- ალუმინის პანელები
- ალუმინის ფირფიტები
- ალუმინის ლენტები
- ალუმინის ხვრელები
- ალუმინის ნაკეცები
- ალუმინის ნაკეცები
- ალუმინის ნაკეც

შენობაში გამოყენებული ბლოკები მ. 1:50

მოსატრიალებელი სივრცეები

ვარიანტი 1

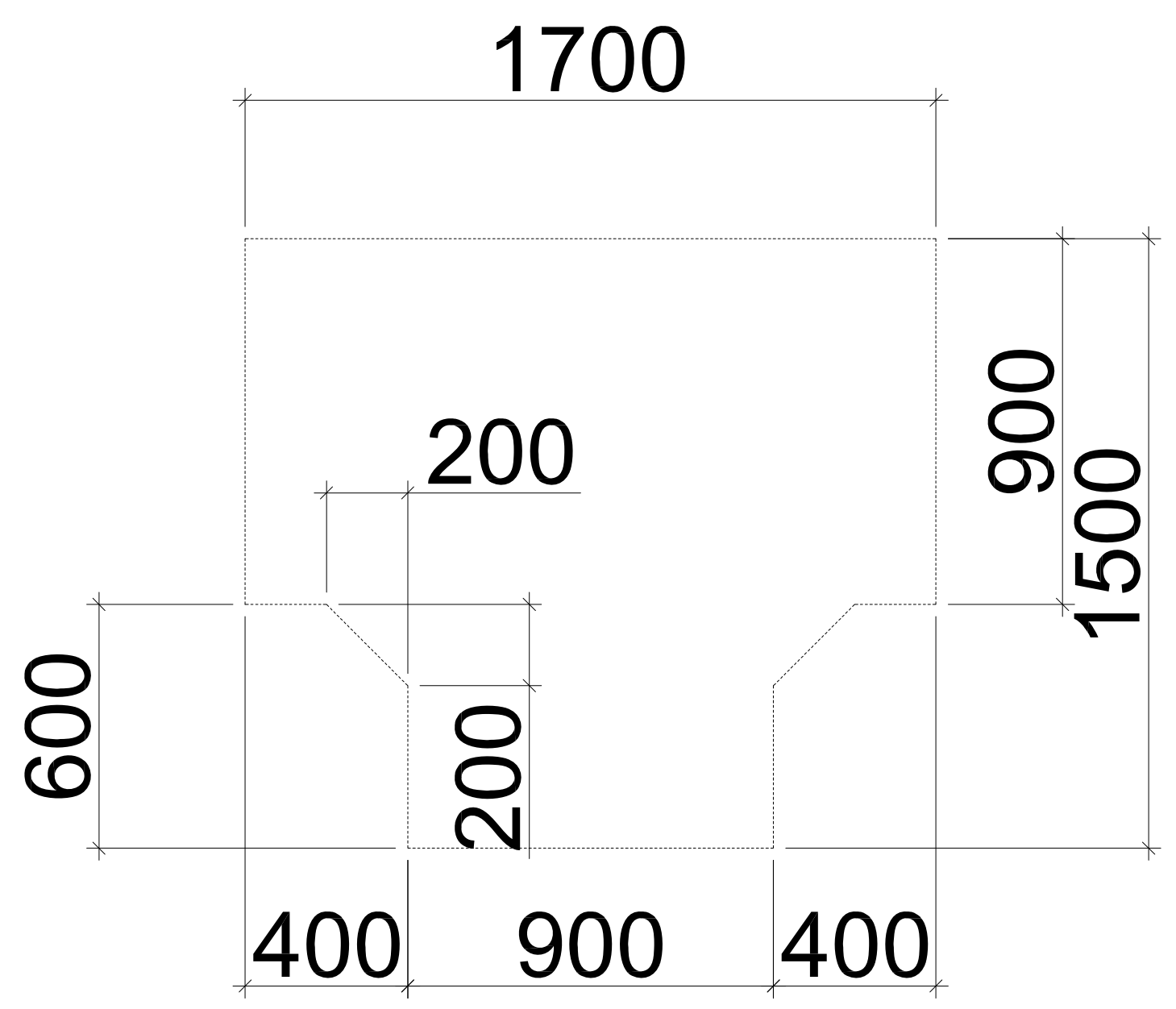

ვარიანტი 2

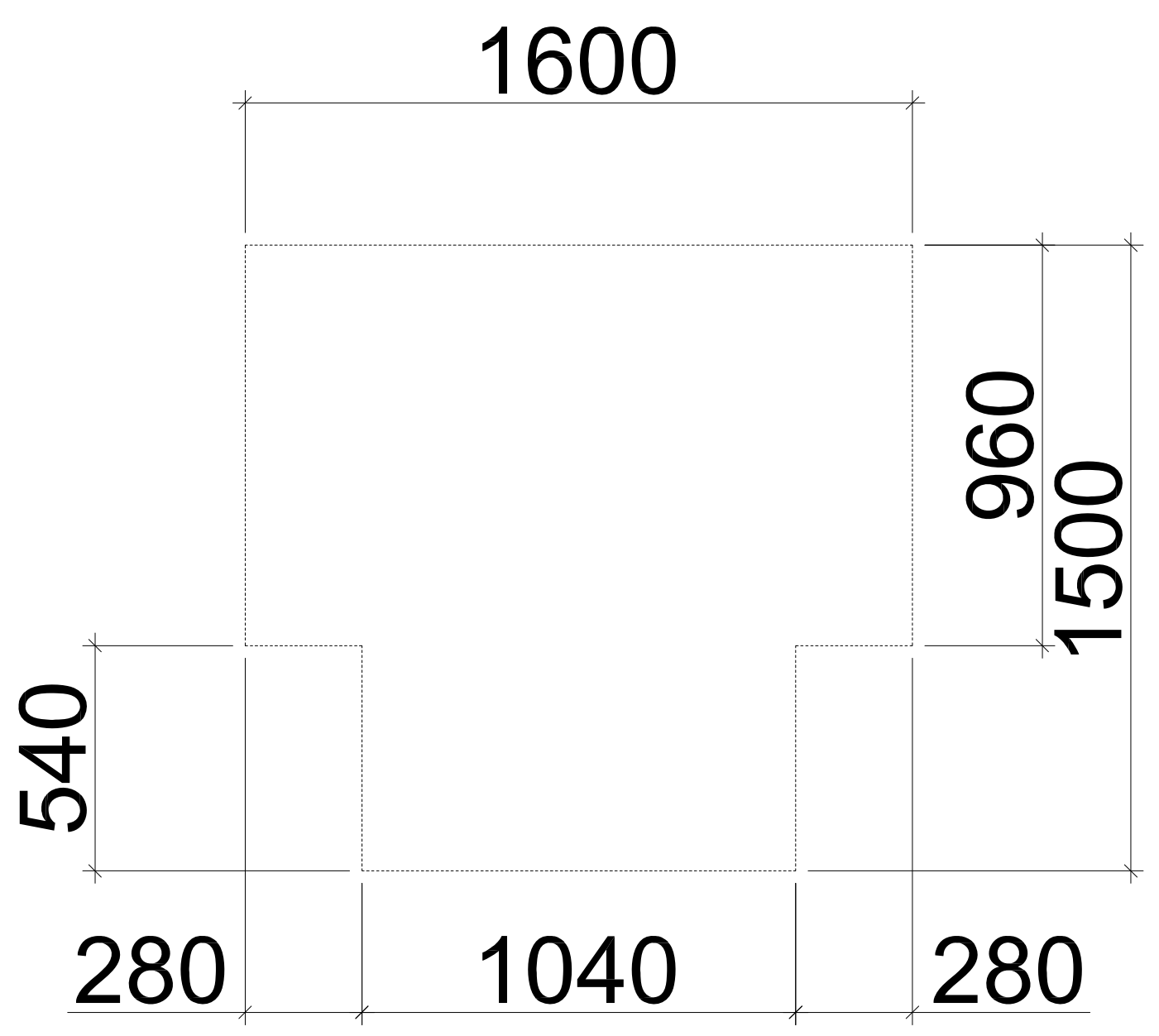

ვარიანტი 3

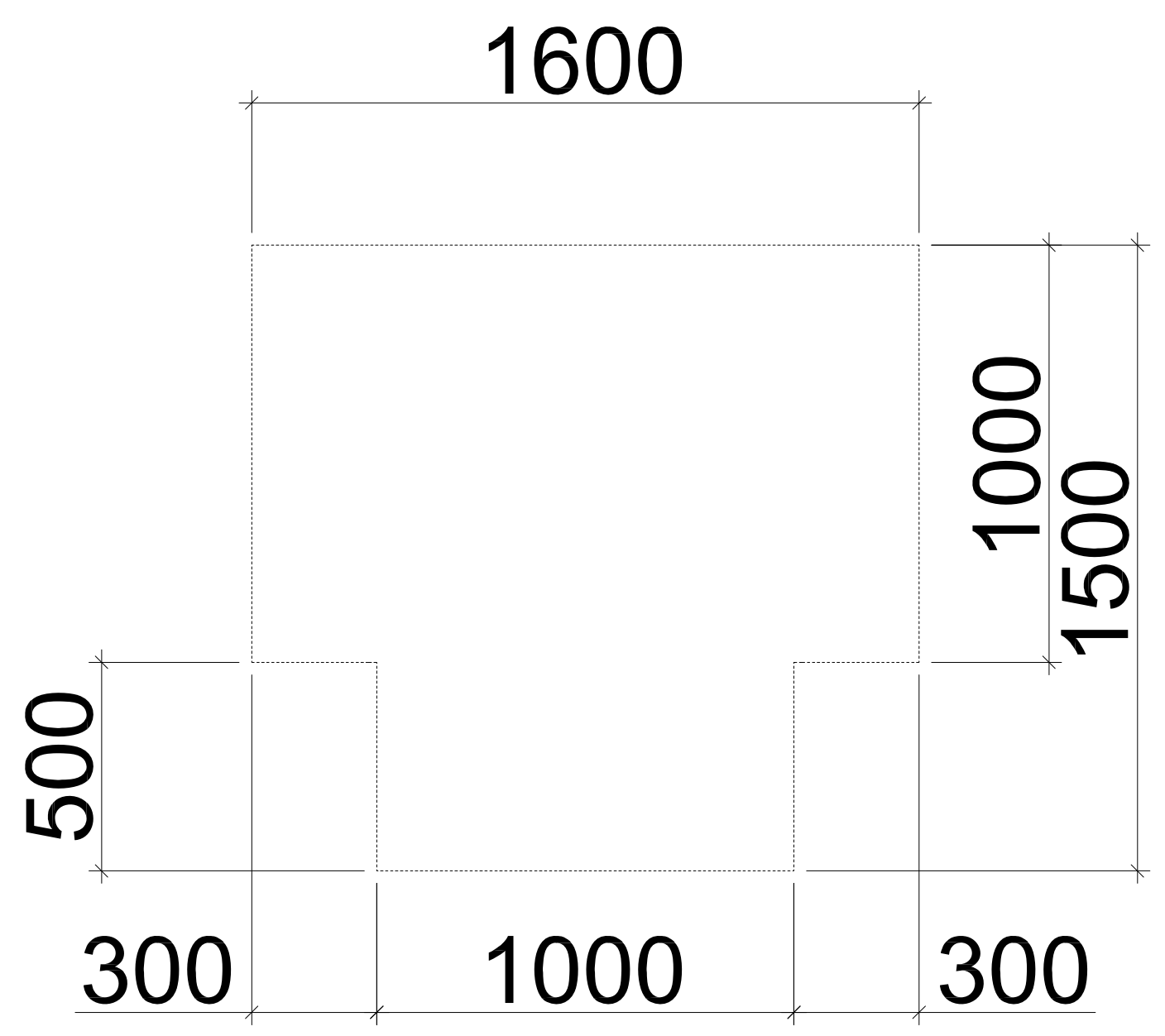

ვარიანტი 4

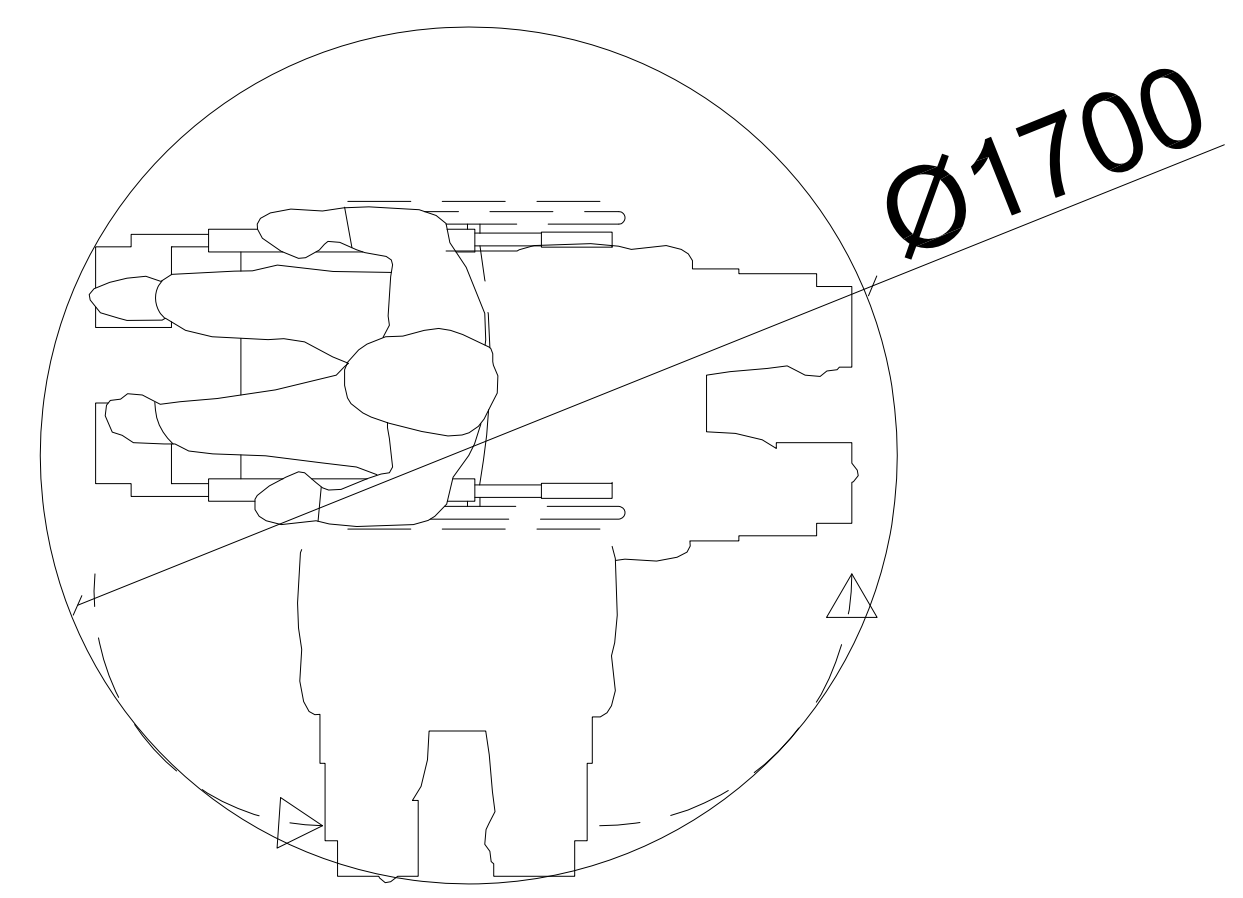

ეტლის თავისუფალი სივრცე

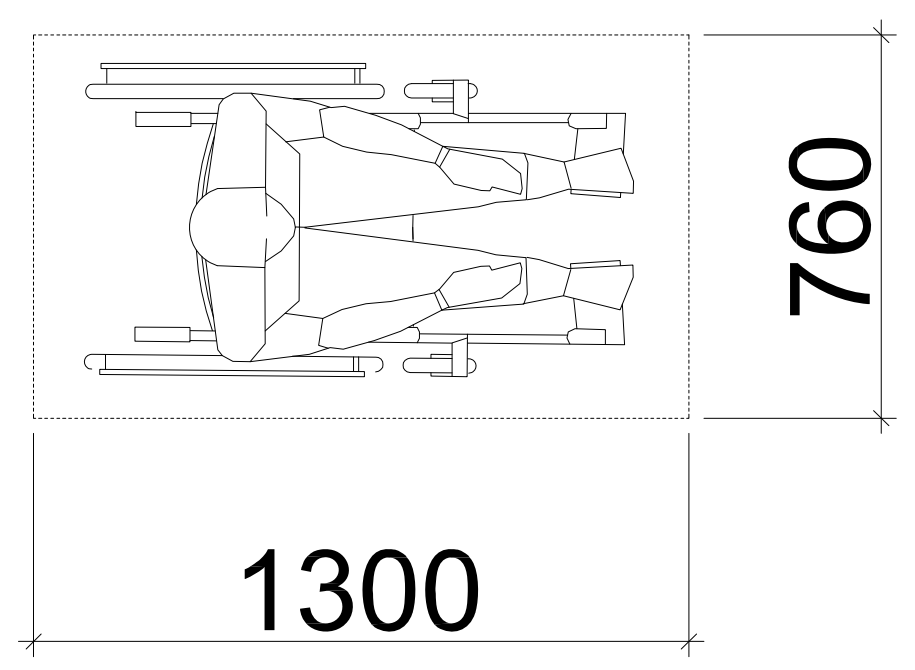

თავისუფალი სივრცე ფეხის ფალანგისთვის

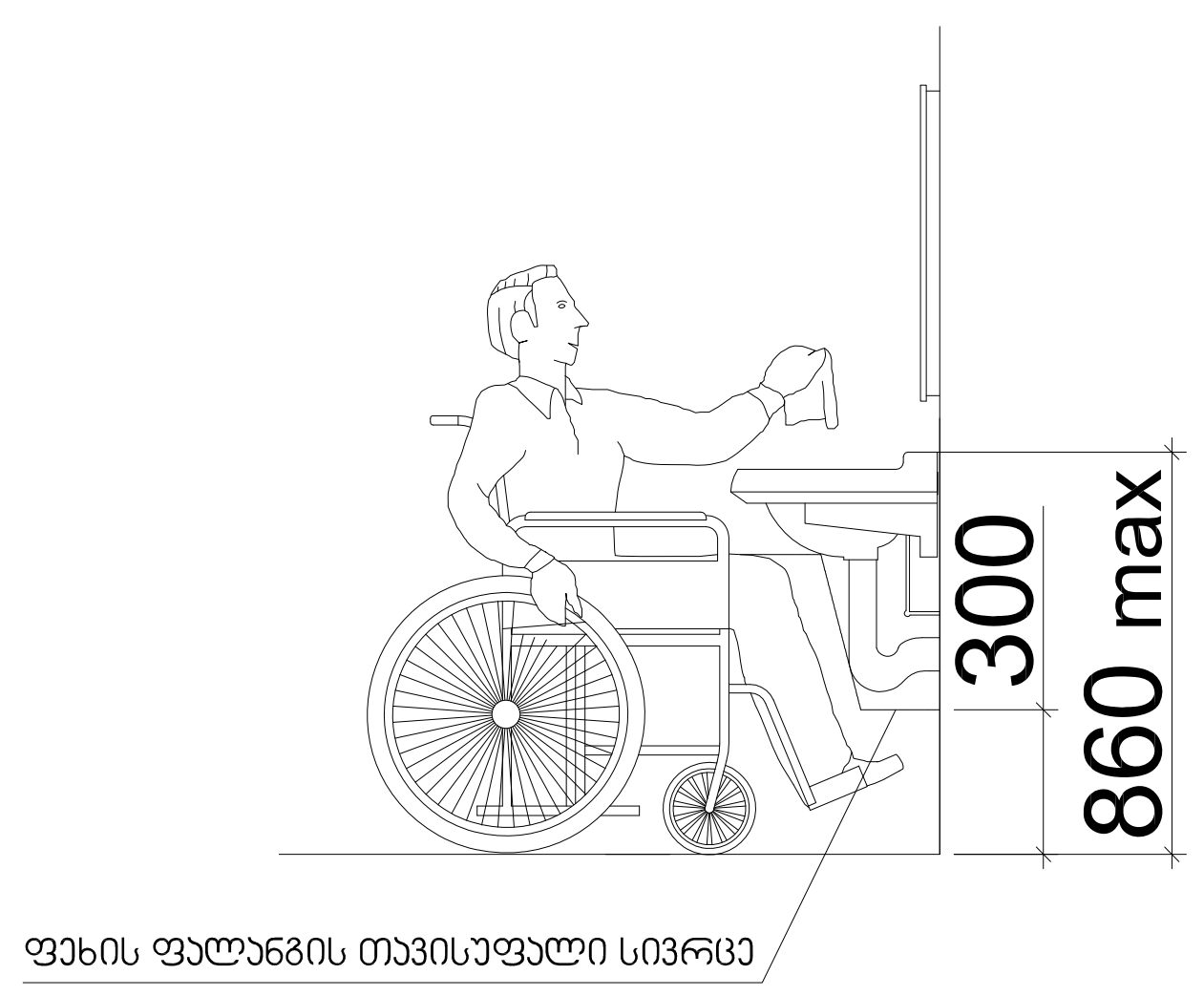

ექსპლიკაცია

გეგმა 4.50 ნიშნულზე

7.ჰოლი,ლიფტი -19.7მ2
7*.კიბის უჯრედი-17.9მ2
7**.კიბის უჯრედი ღია-12.3მ2
8. დერეფანი-42.3მ2
9.WC-5.8m2
10.WC-3.7m2
11.WC-4.5m2
12.ოფისი-35.7მ2
13. ოფისი-33.0მ2
14. ოფისი-61.4მ2
15.ოფისი 31.3მ2
16. ოფისი-22.9მ2
17. ოფისი 13.9მ2
18.ოფისი 69,9მ2
19.საწყობი- 1126.4მ2
20.ტერასა-61.7მ2
20-1.მწვანე სახურავი-32მ2
21.ტერასა-34.6მ2

+4.50 ნიშნ. ჯამური ფართები:

-ჰოლი,ლიფტი,კიბის უჯრედი-49.9მ2
-დერეფანი,WC --- 56.3მ2
-საოფისე ფართი ----268,1მ2
-სასაწყობე ფართი ------1126.4მ2
-საზაფხულო ფართი ----- 128.3მ2

სულ ფართი +4,50ნიშნ --1628.4მ2

დამკვეთი CLIENT	შ.პ.ს. „ევროთრეიდი"	
პროექტი PROJECT	სასაწყობე შენობა ოფისით	
მისამართი ADRESS	წყალსადენის ქ (ს.კ. 01.11.04.028.080)	
	გვარი	ხელმოწერა
დირექტორი:	ირაკლი ქამუშაძე	
არქიტექტორი:		
კონსტრუქტორი:	ჟიორჟი ცომაია	
შეამოწმა:		

საპროექტო კომპანია

შ.პ.ს. არქა

ქ. თბილისი
კაკაბეთის ქ. 2ბ-4ა
ტელ: 577 901110

არქიტექტურული პროექტი

მაშტაბი SCALE		თარიღი DATE OF ISSUE

ბრაილის ზომები სურ.703.4.3
ბრაილის გაზომვა

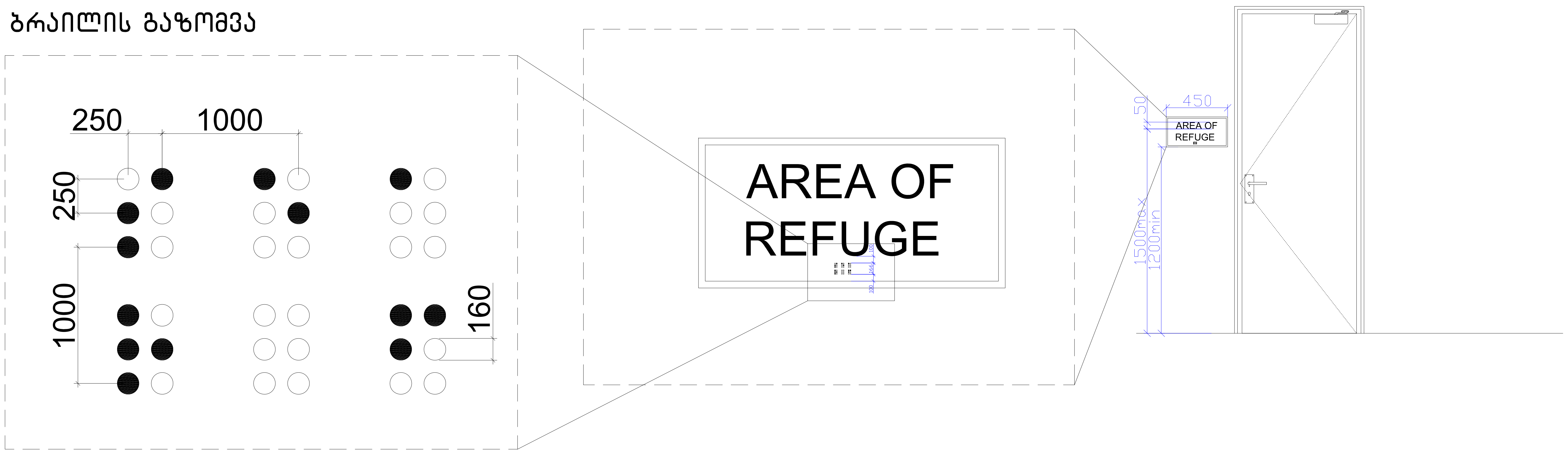

დამკვეთი CLIENT	შ.პ.ს. „ევროთრეიდი"	
პროექტი PROJECT	სასაწყობე შენობა ოფისით	
მისამართი ADRESS	წყალსადენის ქ (ს.კ. 01.11.04.028.080)	
	გვარი	ხელმოწერა
დირექტორი:	ირაკლი ქამუშაძე	
არქიტექტორი:		
კონსტრუქტორი	გიორგი ცომაია	
შეამოწმა:		

საპროექტო კომპანია

შ.პ.ს. არქა

ქ. თბილისი
კაკაბეთის ქ. 2ბ-4ა
ტელ: 577 901110

არქიტექტურული პროექტი

მასშტაბი SCALE	თარიღი DATE OF ISSUE