
მუქი შინდისფერი თუნქის სახურავი
"დეკი" ხის ფერი
ლითონის ღობე შავი ფერი
+3.50
+3.00
+2.00
8
1

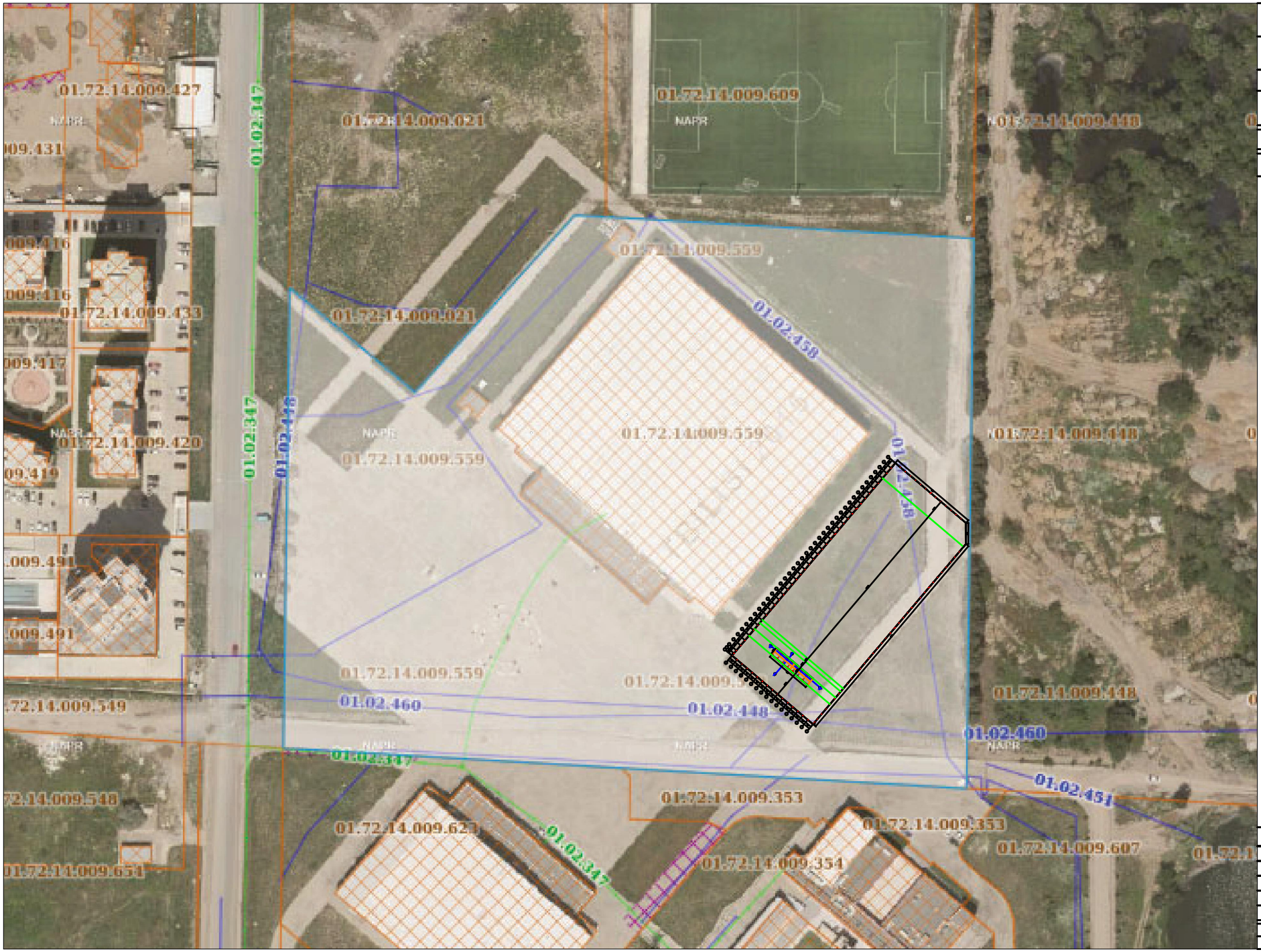


| | |
|---|---|
| გვერდის დასახელება | ტერიტორიის გეგ-გეგმა |
| პროექტის დასახელება | გვგილოდოსნობის მოედანი |

**საპროექტო ტერიტორიის მისამართი**

ქ.თბილისი, დიღმის ხასნ. საბცდელი მეურნეობა ს/კ 01.72.14.009.559

**დამკვეთი:** შპს სპორტმშენსერვისი

## პირობითი აღნიშვნა

- ღერძის ხაზი
- ჭრილი
- ფილის ნიშნული გეგმაზე
- ფილის ნიშნული ჭრილზე და ფასადზე

## შეასრულა

| თანამდებობა | სახელი/გვარი | ხელმოწერა |
|---|---|---|
| დირექტორი | გურული ირინეიანი | |
| არქიტექტორი | პაპუნ ბიბინოშვილი | |
| შეასრულა | გიორგი რუხაიაშვილი | |
| შეამოწმა | | |
| ფორმატი | A4 | გვერდის № |
| მასშტაბი | 1:100 | |

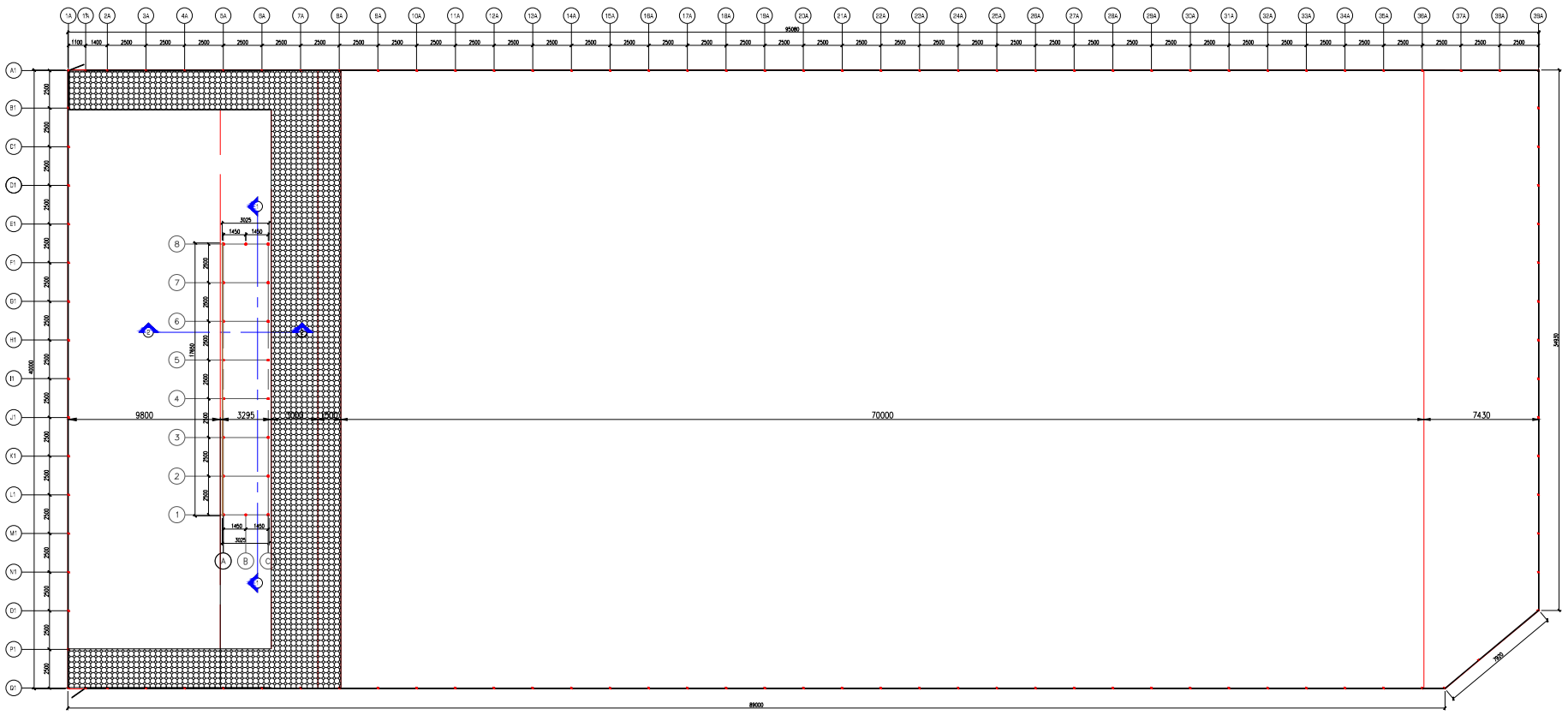


| | |
|---|---|
| გვერდის დასახელება | ტერიტორიის გენ-გეგმა |
| პროექტის დასახელება | მშვილდოსნობის მოედანი |

საპროექტო ტერიტორიის მისამართი

ქ.თბილისი, დიღმის სასწ. საცდელი მეურნეობა ს/კ 01.72.14.009.559

დამკვეთი: შპს სპორტმშენსერვისი

## პირობითი აღნიშვნა

- ღერძის ხაზი
- ქრილი
- ფილის ნიშნული გეგმაზე
- ფილის ნიშნული ქრილზე და ფასადზე

## შეასრულა

| თანამდებობა | სახელი/გვარი | ხელმოწერა |
|---|---|---|
| დირექტორი | გიორგი ციცელიანი | |
| არქიტექტორი | ვალერ მიქიროშვილი | |
| შეასრულა | გიორგი ჩოხონიაშვილი | |
| შეამოწმა | ვალერ მიქიროშვილი | |

| | | |
|---|---|---|
| ფორმატი | A4 | გვერდის № |
| მასშტაბი | 1:100 | ა-0 |

## ±0.00 ნიშნულის გეგმა

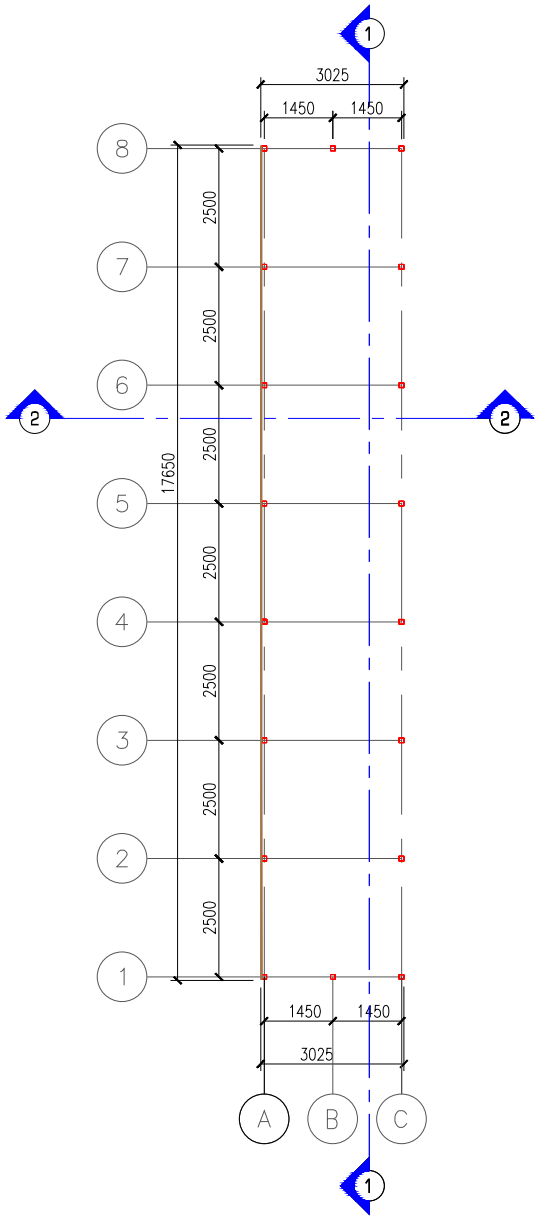


## +3.00 გადახურვის გეგმა

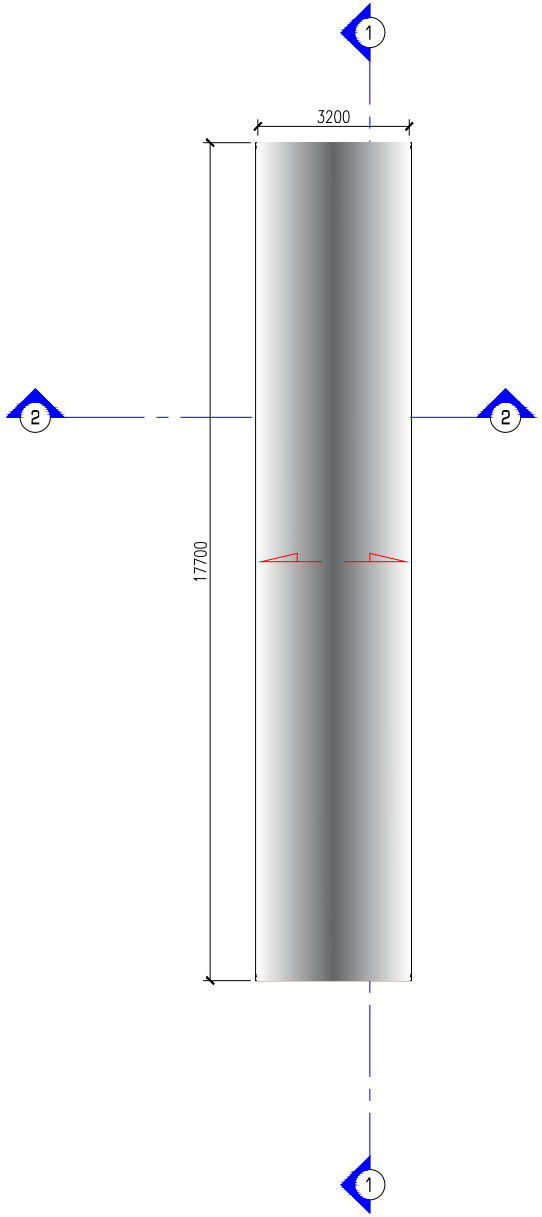


| | |
|---|---|
| გვერდის დასახელება | ±0.00 გეგმა<br>+3.00 გადახურვის გეგმა |
| პროექტის დასახელება | მგზავლდოსნობის მოედანი |

საპროექტო ტერიტორიის მისამართი

ქ.თბილისი, დიდმის სასაფ. სასაფლაო მიწურნობა ს/კ 01.72.14.009.559

დამკვეთი: შპს სპორტმშენსერვისი

პირობითი აღნიშვნა

ღერძის ხაზი

ჭრილი

ფილის ნიშნული გეგმაზე

ფილის ნიშნული ჭრილზე და ფასადზე

შესასრულა

| | | |
|---|---|---|
| თანამდებობა | სახელი/გვარი | ხელმოწერა |
| დირექტორი | გიორგი ციცქლიანი | |
| არქიტექტორი | ვალერ მიქიროშვილი | |
| შესასრულა | გიორგი როსტომაშვილი | |
| შეამოწმა | ვალერ მიქიროშვილი | |

| | | |
|---|---|---|
| ფორმატი | A4 | გვერდის № |
| მასშტაბი | 1:100 | ა-ი |

# ჭრილი 1-1

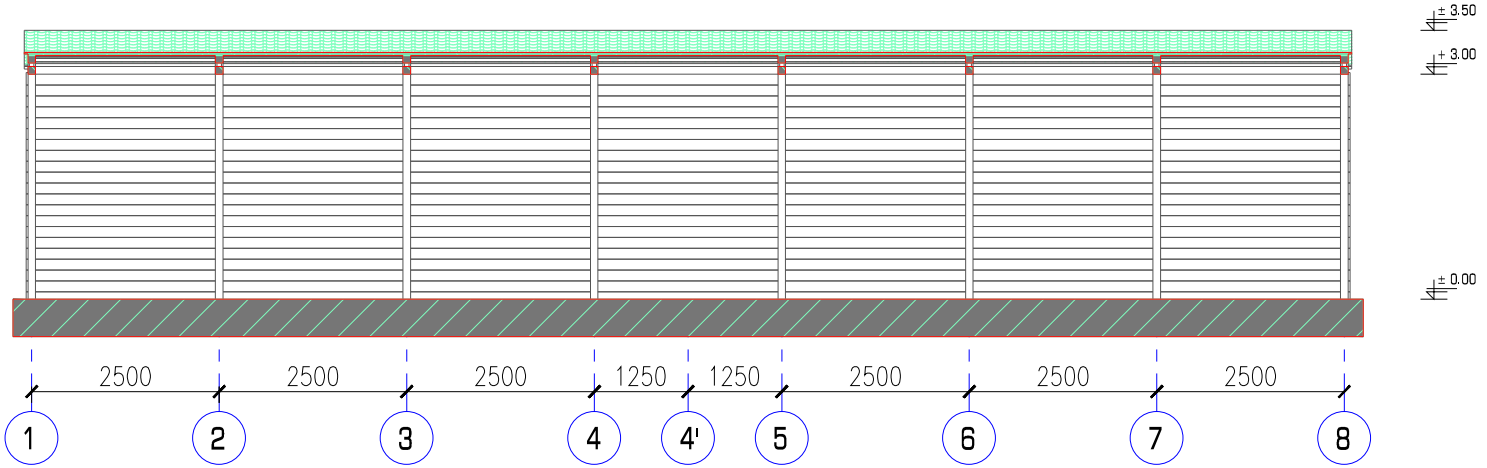


# ჭრილი 2-2

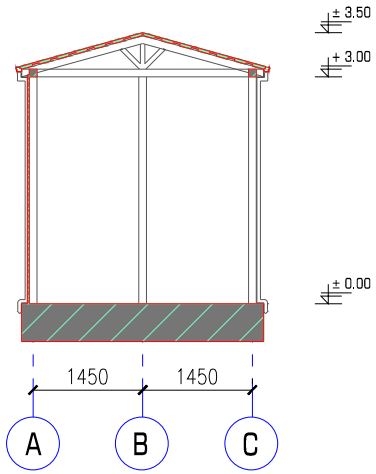


| | |
|---|---|
| გვერდის დასახელება | ნავესის ჭრილი 1-1<br>ნავესის ჭრილი 2-2 |
| პროექტის დასახელება | მშვილდოსნობის მოედანი |
| საპროექტო ტერიტორიის მისამართი | |
| ქ.თბილისი, დიღმის სასწ. საცდელი მეურნეობა ს/კ 01.72.14.009.559 | |
| დამკვეთი: შპს სპორტმშენსერვისი | |

## პირობითი აღნიშვნა

- ღერძის ხაზი
- ჭრილი
- ფილის ნიშნული გემბანზე
- ფილის ნიშნული ჭრილზე და ფასადზე

## შეასრულა

| თანამდებობა | სახელი/გვარი | ხელმოწერა |
|---|---|---|
| დირექტორი | გიორგი ციცელიანი | |
| არქიტექტორი | პალერ მიმინოშვილი | |
| შეასრულა | გიორგი როსტიაშვილი | |
| შეამოწმა | პალერ მიმინოშვილი | |

| | | |
|---|---|---|
| ფორმატი | A4 | გვერდის № |
| მასშტაბი | 1:100 | ა-0 |

# 1 – 8

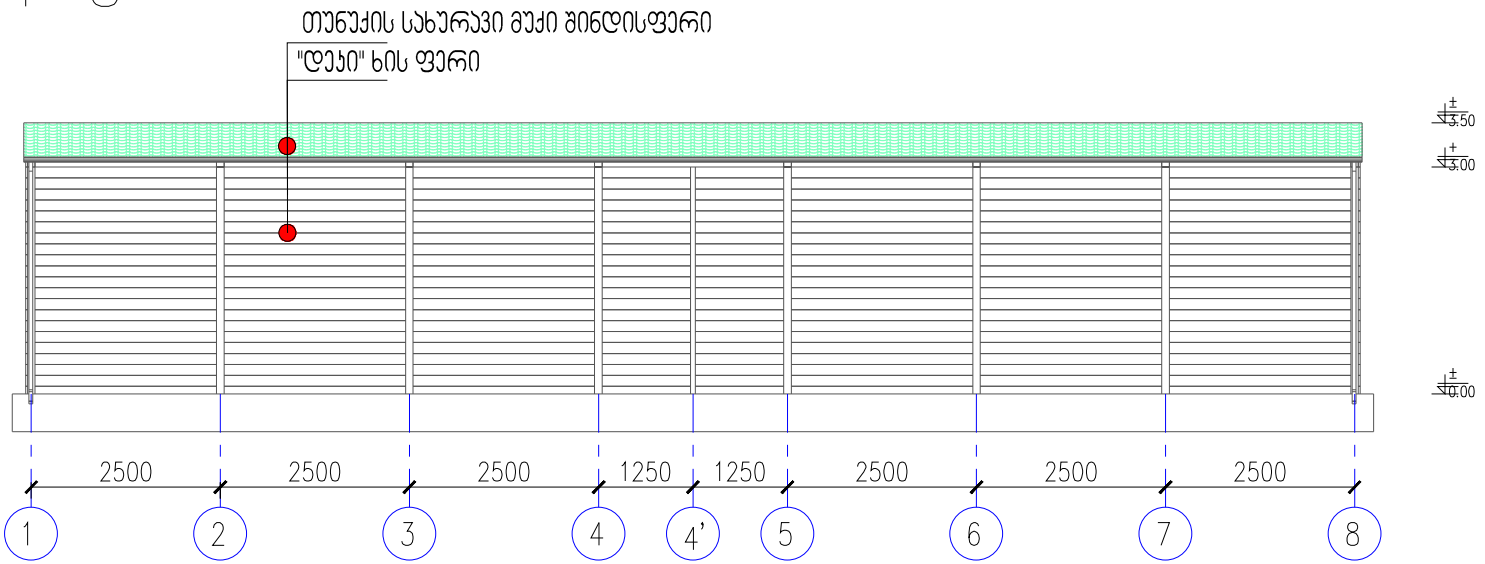


# A – C

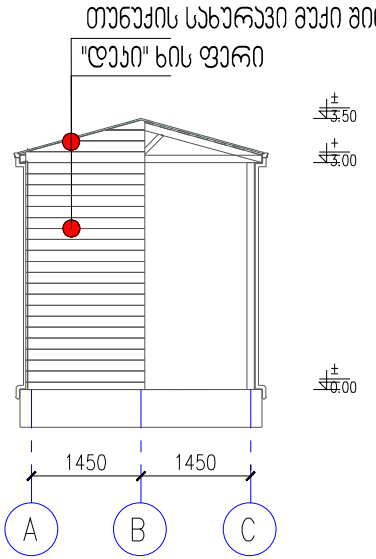


1 – 8
A – C

/ 01.72.14.009.559

:

/

A4

1:100

# ფასადი 8-1

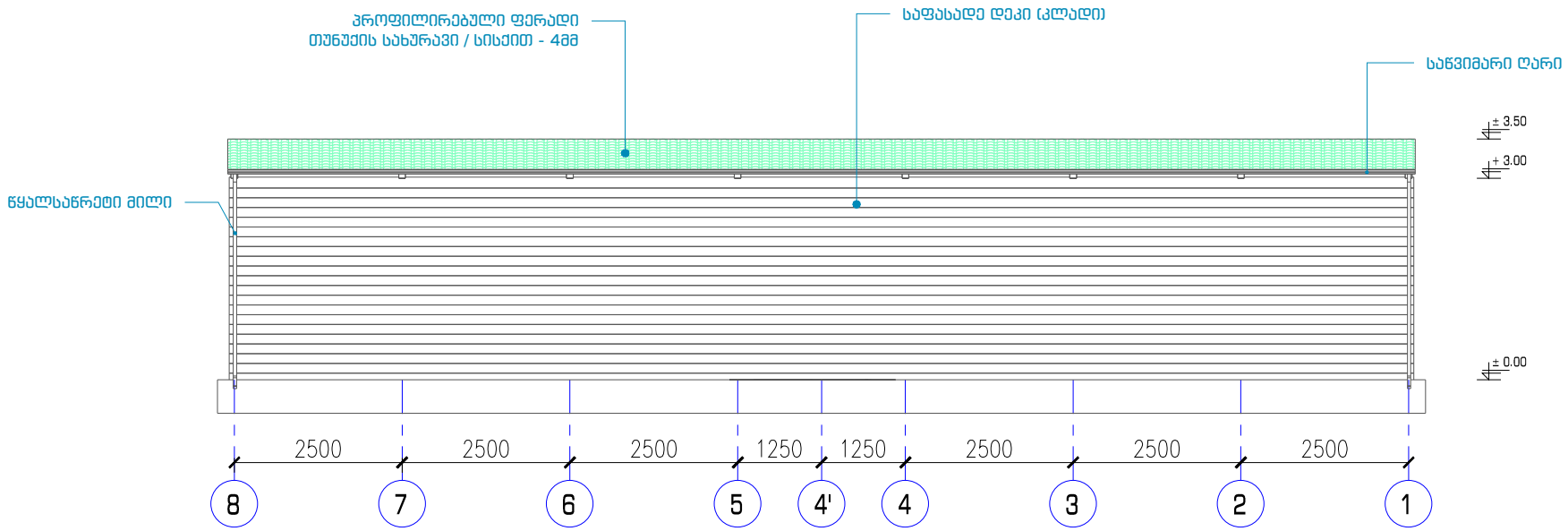


# ფასადი C-A

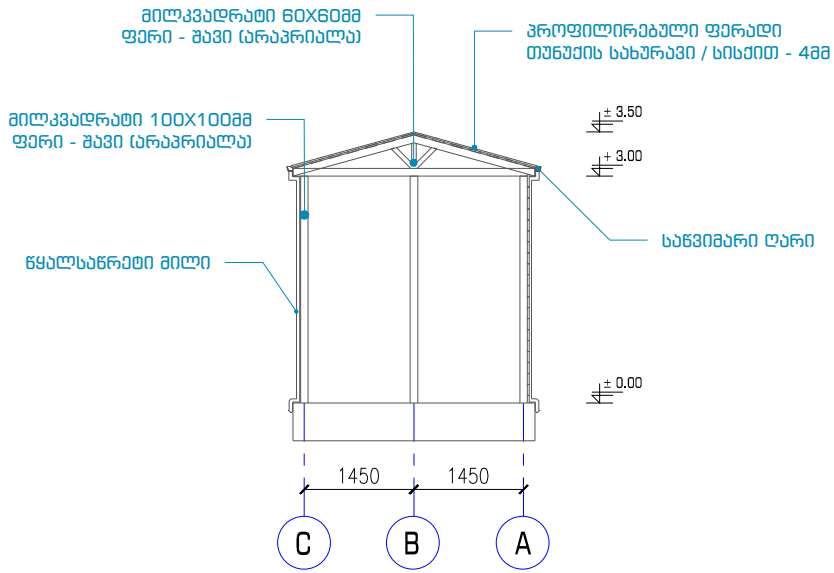


| | |
|---|---|
| გვერდის დასახელება | ნავესის ფასადი 8-1<br>ნავესის ჭრილი C-1 |
| პროექტის დასახელება | მშვილდოსნობის მოედანი |
| საპროექტო ტერიტორიის მისამართი | |
| ქ.თბილისი, დიღმის სასწ. საცდელი მეურნეობა ს/კ 01.72.14.009.559 | |
| დამკვეთი: შპს სპორტმშენსერვისი | |

პირობითი აღნიშვნა

ღერძის ხაზი

ჭრილი

ფილის ნიშნული გეგმაზე

ფილის ნიშნული ჭრილზე და ფასადზე

შესასრულა

| | | |
|---|---|---|
| თანამდებობა | სახელი/გვარი | ხელმოწერა |
| დირექტორი | გიორგი ციცელიანი | |
| არქიტექტორი | ვალერ მიქინოგველი | |
| შესასრულა | გიორგი როსტიაშვილი | |
| შეამოწმა | ვალერ მიქინოგველი | |

| | | |
|---|---|---|
| ფორმატი | A4 | გვერდის № |
| მასშტაბი | 1:100 | ა-0 |





