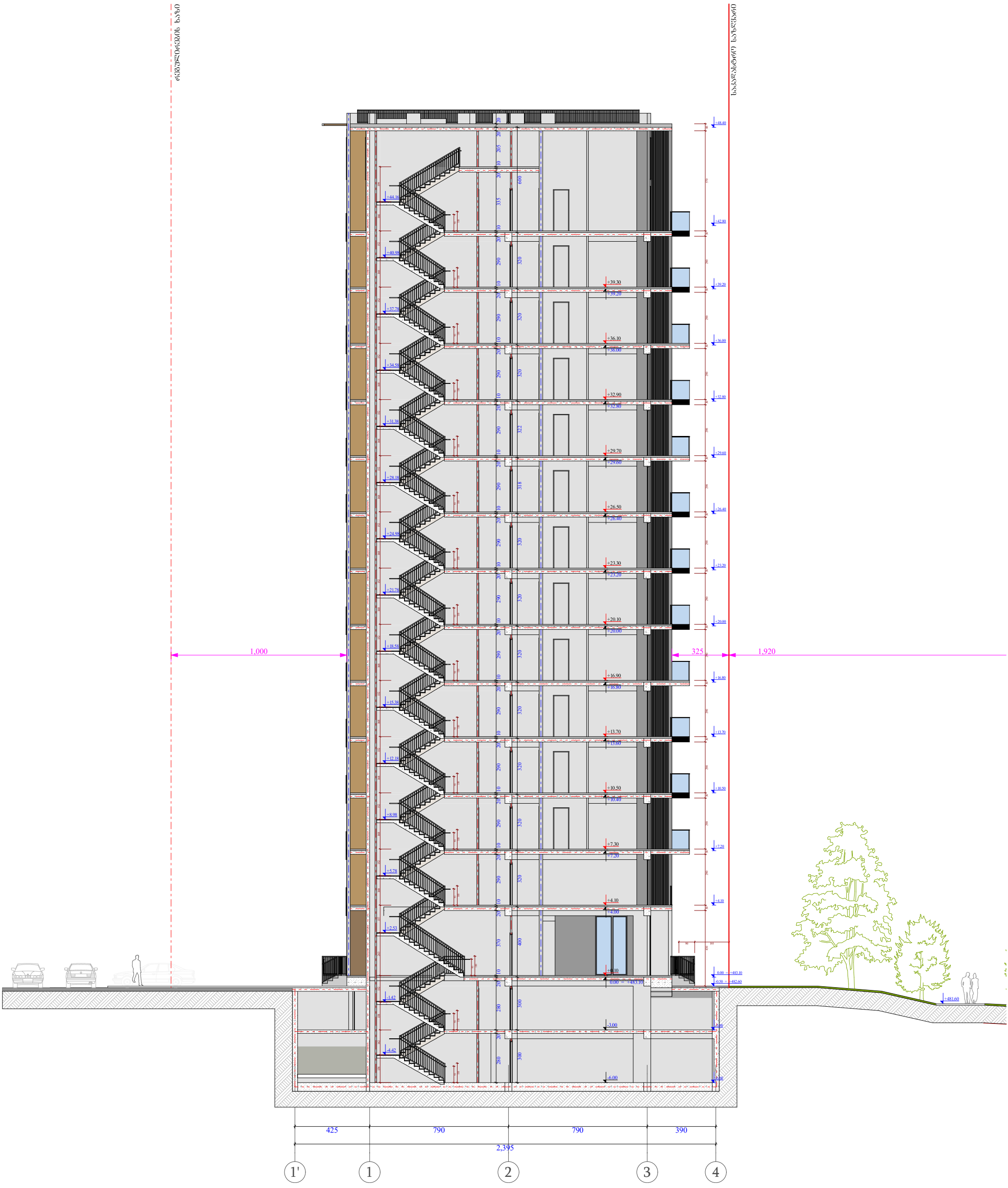

ფუნქციური დანიშნულება	ობიექტის მისამართი	ორგანიზაცია	დირექტორი		A - 3
მრავალბინიანი საცხოვრებელი კომპლექსი (საცხოვრებელი, კომერციული)	ს.კ. 01.10.06.001.002; ქ. თბილისი, დასახლება დიდი დიღომი, მიკრო/რაიონი I, პეტრე იბერის ქუჩა 130	**შპს "კალასი"** ს.კ. 205011217	**გ. ხუციშვილი** პრ. ავტორი **მ. პაპუკაშვილი**	ჭრილი 1 - 3	მასშტაბი 1 : 1000 თარიღი 10/04/2023 ფურც.

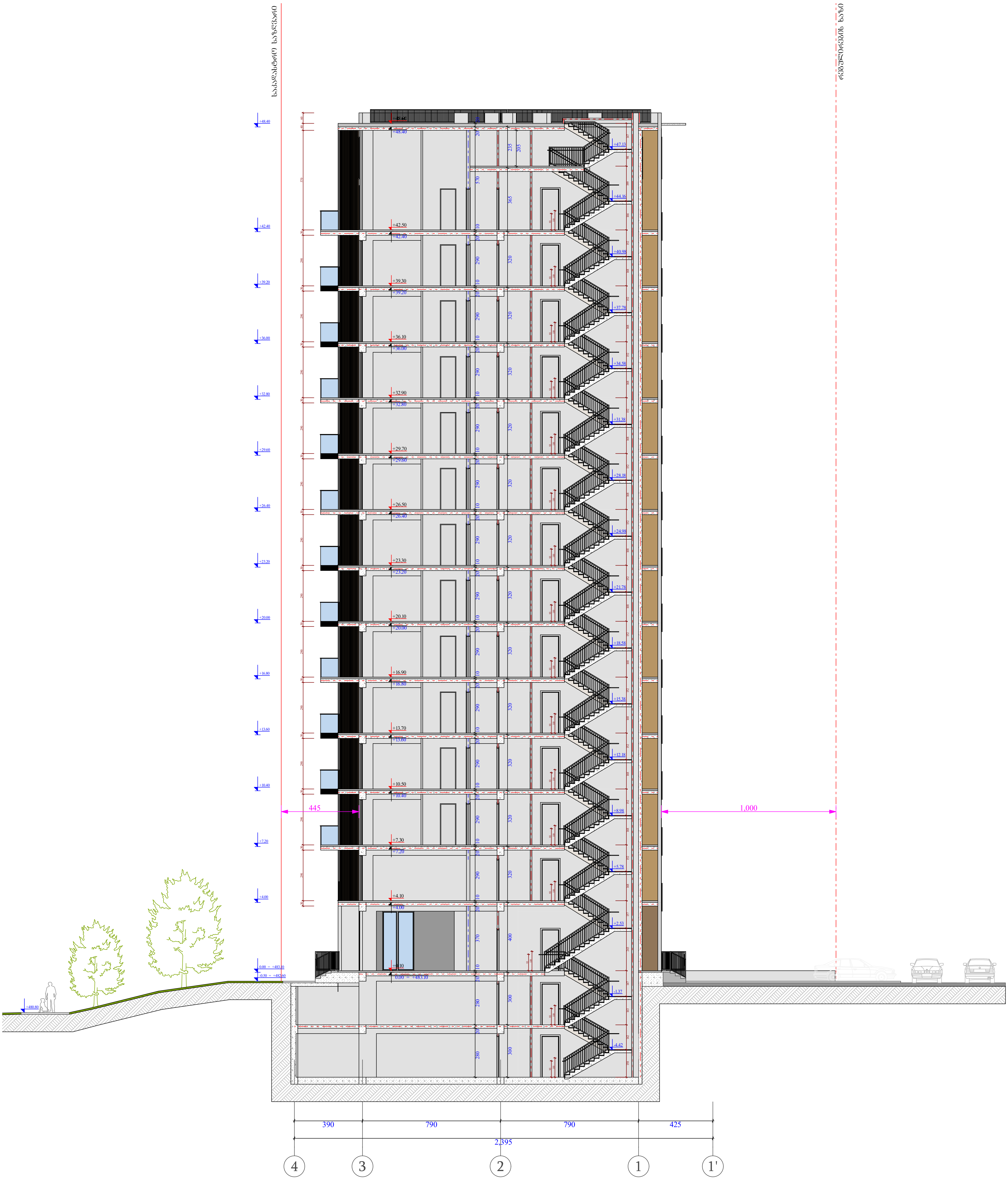

ფუნქციური დანიშნულება	ობიექტის მისამართი	ორგანიზაცია	დირექტორი			A - 3	
მრავალბინიანი საცხოვრებელი კომპლექსი (საცხოვრებელი, კომერციული)	ს.კ. 01.10.06.001.002;	შპს "კალასი"	გ. ხუციშვილი		ჭრილი 4 - 1'	მასშტაბი	1 : 1000
	ქ. თბილისი, დასახლება დიდი დიღომი, მიკრო/რაიონი I, პეტრე იბერის ქუჩა 130	ს.კ. 205011217	პრ. ავტორი			თარიღი	10/04/2023
			მ. პაპუკაშვილი			ფურც.	

შენობა-ნაგებობის სამშენებლო პროექტი	მიწისქვეშა მისასვლელი	ფორმატი	A - 3
პროექტის (სამშენებლო ეტაპის)	ბინა 1	ფურც.	96
პროექტის ავტორები	ა.ჯ. 01.10.06.001.002;	ბინა "ჯემალი"	
	ქ. თბილისი, დაბა ლისი დიდი ლისის ქუჩა N 130	ა.ჯ. 205011217	
	ქ. თბილისი, დაბა ლისი დიდი ლისის ქუჩა N 130		

ფასადის ფერადოვანი გადაწყვეტა			
ფასადის ფერადოვანი გადაწყვეტა			
ფასადის ფერადოვანი გადაწყვეტა			

შენიშვნა :

- ქვედა კიბის (მათ შორის მარე კიბის) პირველი საფეხურის დასაპროექტებლად 40 მმ სასახლ ნაყოფს, რომელიც იზომება საფეხურის ნაკვეთიდან მოარაზულად, ქანობა ვიბრაციურებით შენის მცირე ჯერადით, რომელიც საფეხურის დანარჩენ ნაყოფისგან განსხვავებული იქნება (მეტი ღია შირით). ხანგრძლივ კონტრასტის გამოყენება პირველი საფეხურის ზომი კიდეზე საფეხურის ზედა ჯერზე.

- მოსაწყობი ბუსაკიბის საზღვრებში იატაკის ზედაპირები იქნება მდგრადი, მსუბუქი და არასრიალა.

- კიბის საფეხურების განსხვავებული მოცულობა იქნება გამორიცხული.

- შენობის გარეთ მდებარე კიბის საფეხურები და გაქნები ისე დაგეგმარებული, რომ სასახლ ზედაპირზე წყალი არ დაბრუნდება.

- გასასათბობელი სათავსებიდან შენობის კიბეების გასათბობას, რომელიც გათბობა საბეტონების ზედაპირების და გაქნების ზედაპირების ცენტრში გაზომვებით საფეხურების ზიანებიდან 600 მმ-ის საზღვრებში, შემდეგი წესის შესაბამისად :

1. არანაკლებ 11 ლუქი გასათბობა.
2. არანაკლებ 100 ლუქის გასათბობა, კიბეთ საერთაშორისო დროს.
3. კიბებების გამოყენებისას 11 ლუქიდან 110 ლუქამდე გაზასრულებელი უნდა იქნეს გასათბობის სამართლებლით შენარჩუნებულობით ანტიფაშატორი, მრუდიანი ხანგრძლივობა ტიპის გასათბობის ნაგროვებლებით, რომელებიც შეესაბამება ქვეყნა ევროპის ნაციონალს :

ა) გასათ ბის სამართლებით ანუპირებული იქნება საიმედო ოპერაციული სისტემით და შეესაბამება ამ მიზნით გამოყენებისთვის.

ბ) მოსარავი ხანძრის გააქტიურებება დაცვილების მოსროლებით საფეხურებზე ან საფეხურების გაქნებზე.

გ) გასათბობის გასააქტიურებელი დაცნობული იქნება არანაკლებ 15 წუთიანი მოქმედების კერიდით.

დ) გზა-კიბის გასათბება ნაირობითება ანტიფაშატორი ხანძრობული ნაგროვებით, ასეთის არსებობის შემთხვევაში ისე, რომ შენახვილში მოქმედ გაქანზე, მის მოსახვევი თითოეული კიბის მართვა და შენახვილზე მოქმედ გაქნის ზედით და ქვედით მდებარე გაქნებზე 80 - 4 კონტროლ დაფიქსირდა გასათ გამოყენების დროს საფეხურის გამოყენებასთან იქნება უზრუნველყოფილი.

- კიბის სახელურები და ნებისმიერი კედელი ან მათ მოშორებით მდებარე ხანგ ზედაპირი არ იქნება ბასრი ან უხეში ელემენტების შემცველი.

- კიბის სახელურები არ იტრიალება მათი გაფლების საზღვრებში.

ტიპიური კიბის შეჯრედის სქემა - 6.00 ნიშნულზე

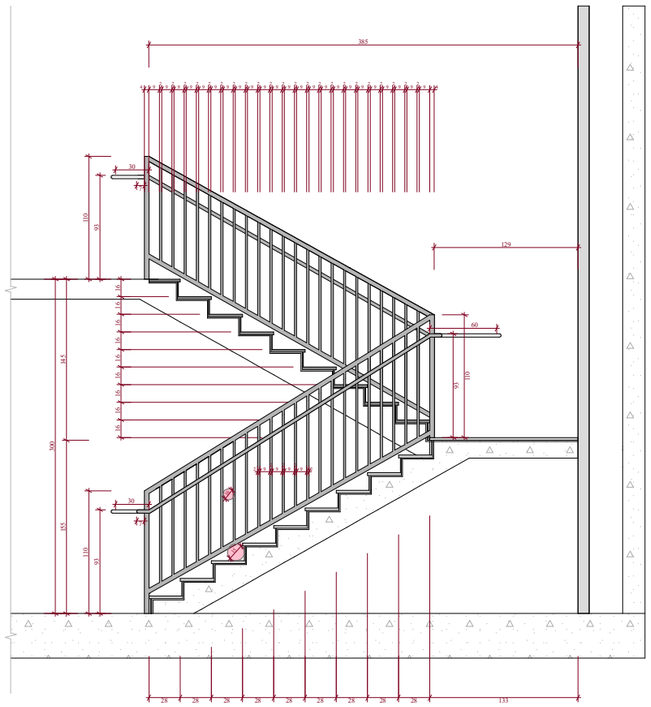

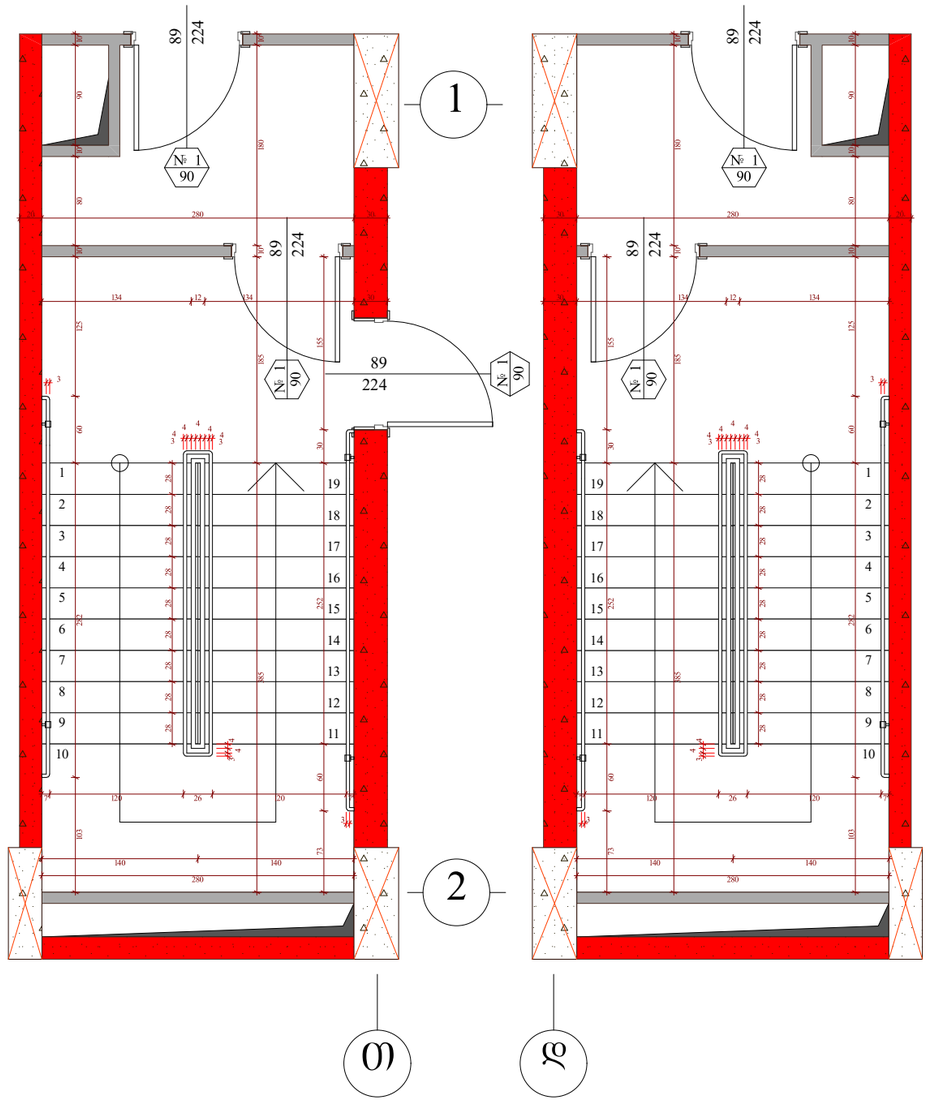

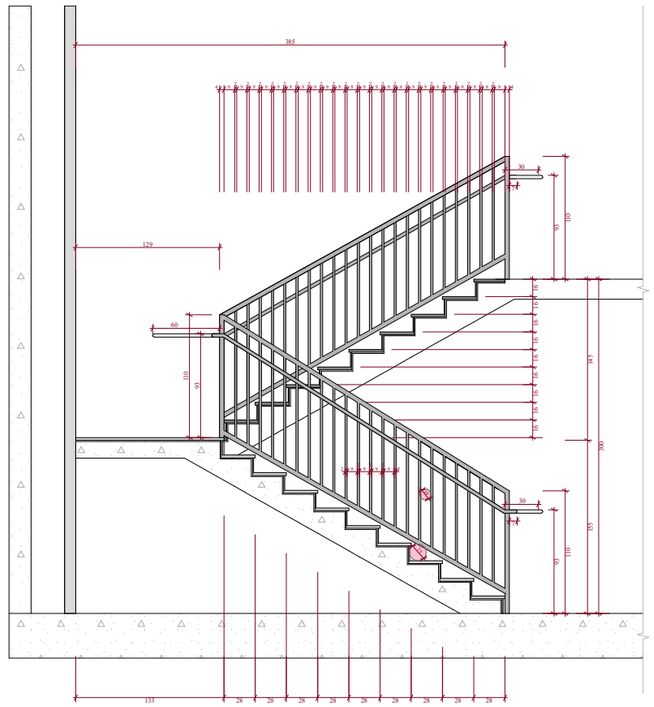

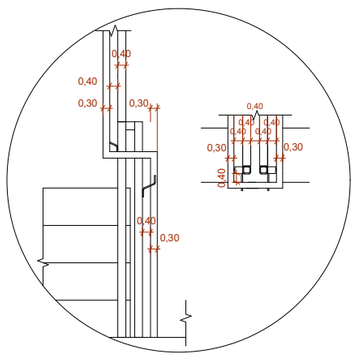

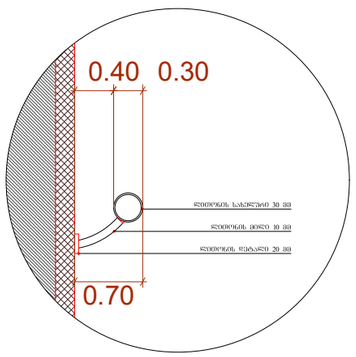

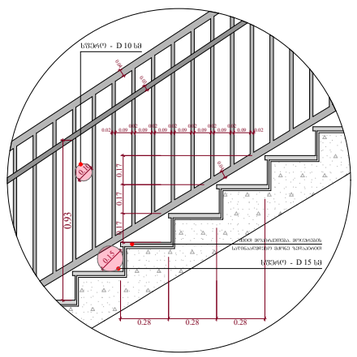

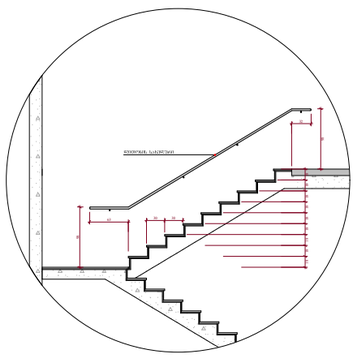

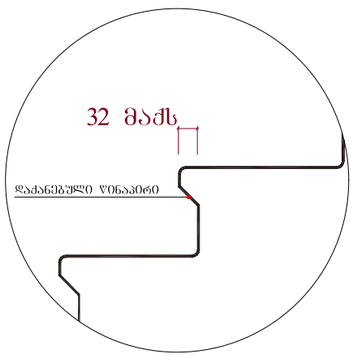

ფუნქციური დანიშნულება	ობიექტის მისამართი	ორგანიზაცია	დირექტორი
მრავალბინიანი საცხოვრებელი კომპლექსი (საცხოვრებელი, კომერციული)	ს.კ. 01.10.06.001.002; ქ. თბილისი, დასახლება დიდი დიღომი, მიკრო/რაიონი I, პეტრე იბერის ქუჩა 130 ს.კ. 205011217	**შპს "კალასი"**	**გ. ხუციშვილი**
			პრ. ავტორი
			მ. პაპუკაშვილი

კიბის დეტალი

ბრტყის კედელი

საკვლახტრე საზღვარი

შანაშენიანების რეგისტრირების წიდ ღრე ხაზი

კედლის ცეცხლმედეგობის ხარისხი 1 საათი

საკარკასე ბეტონის ბეტონის სრულმასშტაბური ელემენტები.

ხანგრძლივობა - 3 საათი.

ცხვირი, კოშკი, რისხანაბა, ბანაკობა და სახეობის ანალიზები

პირდი

ღერძის ხაზი

+7,30 - ბანაკის მოკირკეთების ნიშნული

+7,20 - სტრუქტურის ზედაპირის ნიშნული

A - 3	
მასშტაბი	
თარიღი	10/04/2023
ფურც.	97

შენიშვნები :

- ქვედა კიბის (მათ შორის მარე კიბის) პირველი საფეხურის დასაპროექტებლად 40 მმ სისქის ნაყოფს, რომელზეც იზომება საფეხურის ნაშვერებიდან მთარგუნავამდე, შესაბამისობაში შენის მქონე ჭერსაპირე, რომელზეც საფეხურის დასაწყებად ნაღმრევსებად მკვეთრად განსხვავებული იქნება (შენი და შენზე).

- მეზობელ ბინაში გასასვლელის თანაკის ჭერსაპირეში იქნება მდებარე, მცირე და არასრიალა.

- კიბის საფეხურების განსხვავებული მოწყობა იქნება გამორჩეული.

- შენობის გარეთ მდებარე კიბის საფეხურები და გაქნები ისე დაპროექტირება, რომ სასვლ ჭერსაპირზე წყალი არ დაგროვდება.

- გასასვლელი საფეხურების შუალედების კიბეებში განათებას, რომელზეც გაეზომება საპროექტების ჭერსაპირების და გაქნების ჭერსაპირების ცენტრში გაზომილას საფეხურის წინაპირთან 600 მმ-ის საზღვრებში, შემდეგი წესის შესაბამისად :

1. არანაკლებ 11 ლუქსი განათება.
2. არანაკლებ 100 ლუქსი განათება, კიბეთა საერთაშორისო დროს.
3. კიბეების გამოყენებისას 11 ლუქსიდან 110 ლუქსის ფარგლებში ცვლადი ინტენსივობის უწყვეტად მუშაობის ავტომატური სენსორული ტიპის განათების ნათურებით, რომელზეც ზემოთაა მითითებული :

ა) განათ ბის სპეციფიკური ავტეგორია იქნება საიმედო ოპერატიული სისტემით და შეესაბამება ამ მეზობიო გამოყენების.

ბ) მოძრავი სენსორის გააქტიურება დაგხაზების მოძრაობით საფეხურებზე ან საფეხურების გაგნების.

გ) განათების გაგააქტიურებული დაყენებული იქნება არანაკლებ 15 წუთიანი მოქმედების კონტროლით.

დ) გზა-კიბის განათება ნაირსახეობა ავტომატური სენსორული ნაწილობრივ, ასეთის არსებობის შემთხვევაში ისე, რომ შესაძლებელი მოძრაობა გაანათოს, მის მოსაზღვრე ტერიტორიაზე კიბის მართვა და შესაძლებელი მოქმედება გაანათოს ჭერზე და კედელზე მოქმედი გაგნების ჭერზე და კედელზე მე - 4 კანტზეთ დაშორებული განაკი ბუდეების დონე საფეხურის გამოყენებაამდე იქნება უზრუნველყოფილი.

- კიბის სახელურები და ნებისმიერი კედელი ან მათ მოსაზღვრედ მდებარე სხვა ზედაპირი არ იქნება ბასრი ან ეხებით ელექტროგამის შედეგების.

- კიბის სახელურები არ იტრამალება მათი ბუდეების საზღვრებში.

ტიპიური კიბის უჯრედის სქემა - 3.00 ნიშნულზე

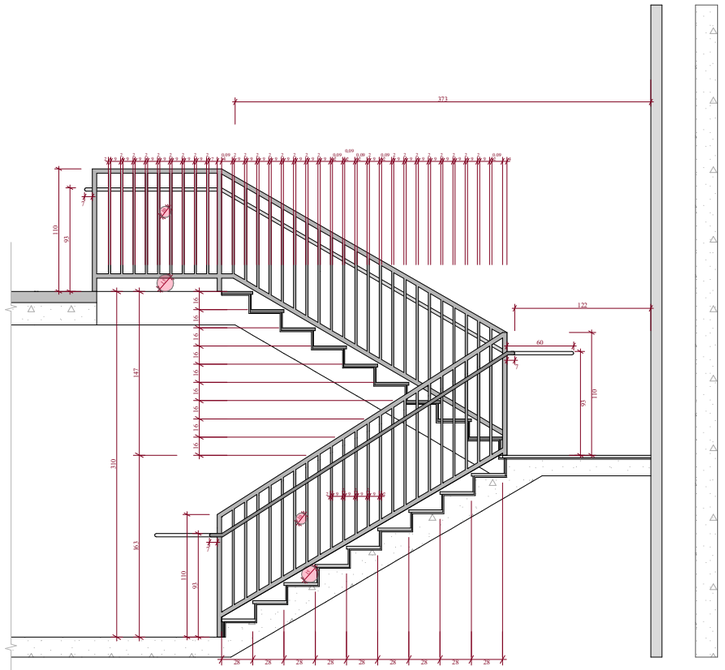

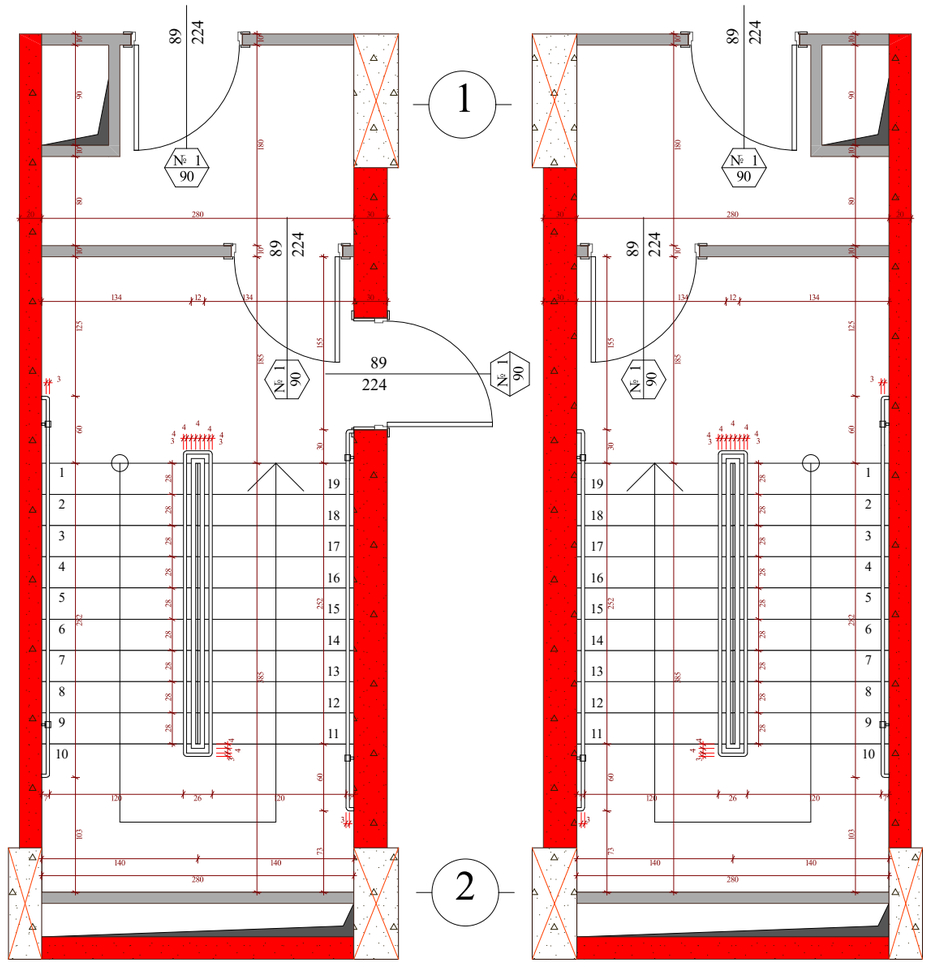

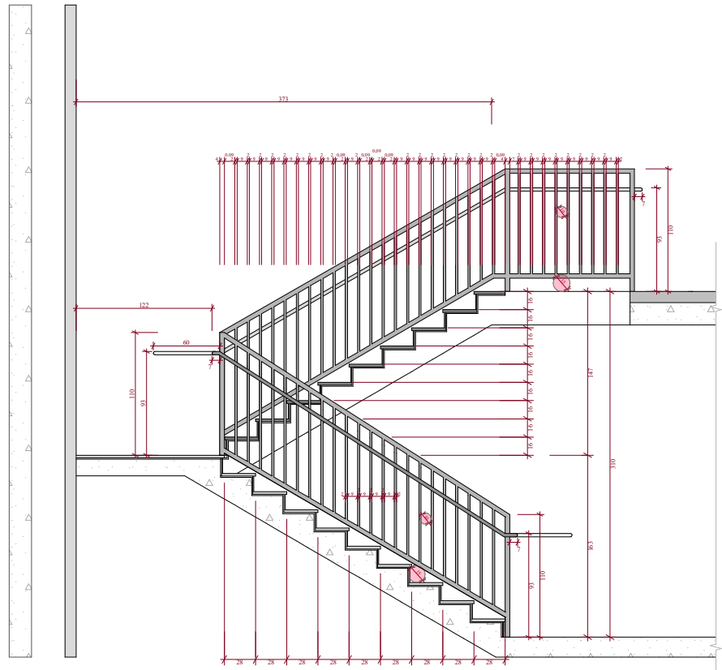

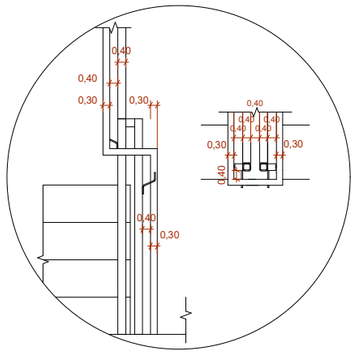

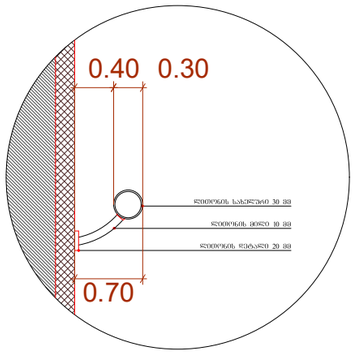

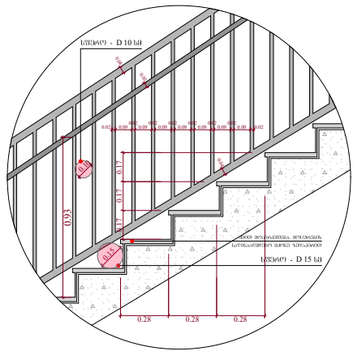

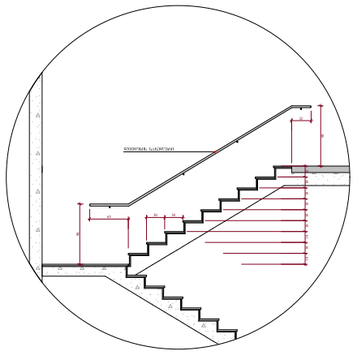

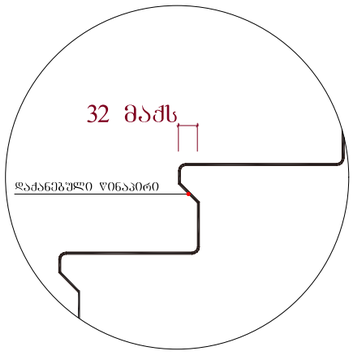

ფუნქციური დანიშნულება	ობიექტის მისამართი	ორგანიზაცია	დირექტორი
მრავალბინიანი საცხოვრებელი კომპლექსი (საცხოვრებელი, კომერციული)	ს.კ. 01.10.06.001.002; ქ. თბილისი, დასახლება დიდი დიღომი, მიკრო/რაიონი I, ჰეტრე იბერის ქუჩა 130	**შპს "ვალასი"** ს.კ. 205011217	**გ. ხუციშვილი** პრ. ავტორი **მ. პაპუკაშვილი**

კიბის დეტალი

ბრტყის კედელი

გაჯერებული ბეტონის სტრუქტურული ელემენტები.

ხანაგრძლივობა - 3 საათი.

(ცემენტ, ქვიშა, ღრუბლისებრი, ბაზალტისა და სახეობის ანალოგები)

საპროექტო საზღვარი

განათების ობიექტების წყვეტილი ხაზი

კედლის ელექტრომოწყობის ხარისხი 1 საათი

კედლის ელექტრომოწყობის ხარისხი 2 საათი

პროფილი

ღერძის ხაზი

+7,30 - ბაბაკის მოპირკეთების ნიშნული

+7,20 - სტრუქტურის ზედაპირის ნიშნული

A - 3	
მასშტაბი	1 : 55
თარიღი	10/04/2023
ფურც.	98

შენიშვნები :

- ყველა კიბის (გარე შენობის გარე კიბის) მონოლით სავიბრაციის დასაპროექტებლად 40 მმ სისქის ნაყოფლ, რომელიც იზოლირება სავიბრაციის ნაწყვეტებად მთარგაშლად, შენება ცოლმავარებლად შენის მქონე ზელაპირი, რომელიც სავიბრაციის დანარჩენი ნაწილებისგან მკვეთრად განსხვავებული იქნება (მაგ: ფილა შენზე).
ხელსაწი კონტროლისტ პარამეტრებად მონოლით სავიბრაციის ქინი კონიდან სავიბრაციის ბეტონის კონტრის.

- მოსაწყობი გზაკვანის საზღვრებში თანაკის ზელაპირები იქნება მდგრადი, მსხვი და არასრიალა.

- კიბის სავიბრაციის განსხვავებული მონოლითი იქნება გამხვრე.

- შენობის გარეთ მდებარე კიბის სავიბრაცია და გამცემი ისე დაპროექტირება, რომ სასალ ზელაპირზე წყალი არ დაგროვდება.

- გასანათებელი სანათებით შორშემდებარე კიბეების განათებას, რომელიც გათვალისწინებულ ზელაპირების და გაძნების ზელაპირების ცენტრში გაზომისას სავიბრაციის წინაღობით 600 ომ-ს ნაზღვრებში, შემდეგი წესის შესაბამისად :

1. არანაკლებ 11 ლუქსი განათება.
2. არანაკლებ 100 ლუქსი განათება, კიბეთ საფეხურების დროს.
3. კიბეების გამოყენებისას 11 ლუქსიდან 110 ლუქსის დაზღვევა შემთხვევაში უნდა იყოს განათების სისტემა უწყვეტად მუშაობდეს ავტომატურად, მოხერხებული სენსორული ტიპის განათების ნაწილებით, რომელთაც შეიძლება ყველა ქვედით ნაწილებდეს :

ა) განათ ბის სისტემისთვის ავტომატიზირებული სისტემით ოპერატორული სისტემით და შეუსაბამო იქნება ამ მიზნით გამოყენებისთვის.

ბ) მოძრავი სენსორის გააქტიურება დაგხვევის მოძრაობით სავიბრაციის ან სავიბრაციის გაძნების.

გ) განათების გამააქტიურებული დაყენებული იქნება არანაკლებ 15 წუთიანი მოქმედების კონტროლით.

დ) გზა-კიბის განათება ნაირფერა ავტომატური სენსორული ნათურებით, ასეთის არქიტექტის შეხედულებით ის, რომ შენახვრებში ფრთხილ გაძნებს, მის მოსაზღვრე ოთახებში კიბის მართვა და შენახვრებს ფრთხილ გაძნის ზემოდ და კედლებ ფრთხილ გაძნებს ეს - 4 კანტზე დაფიქსირე განათ ბუფლების დონე სავიბრაციის გამოყენებამდე იქნება შორშემდებარე.

- კიბის სახეხრაცხი და ნაბიჯები კედლე ან მათ მიმდებარედ მდებარე სხვა ზელაპირ არ იქნება ბასრ ან ეხეხე ელემენტების შემცველი.

- კიბის სახეხრაცხი არ იტრამალის მათი გაფლების საზღვრებში.

ტიპიური კიბის შჯრედის სქემა + 0.00; ნიშნულზე

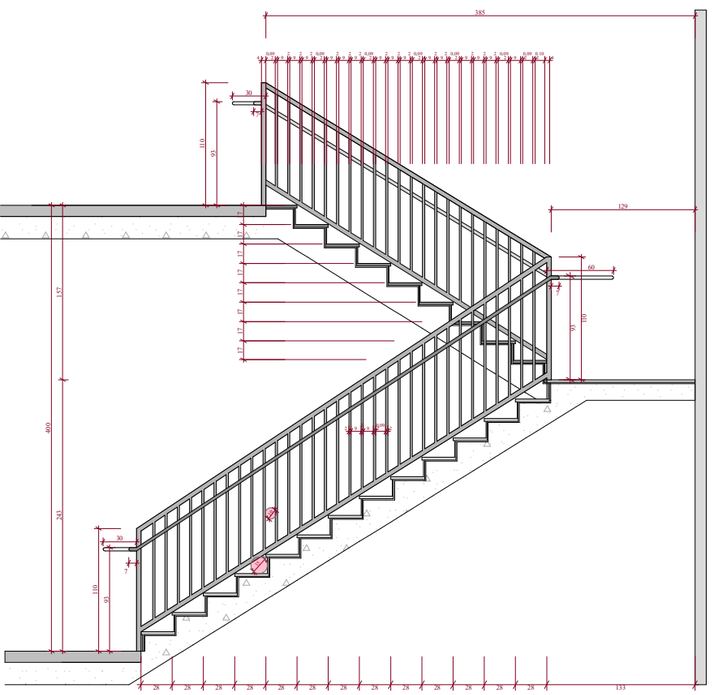

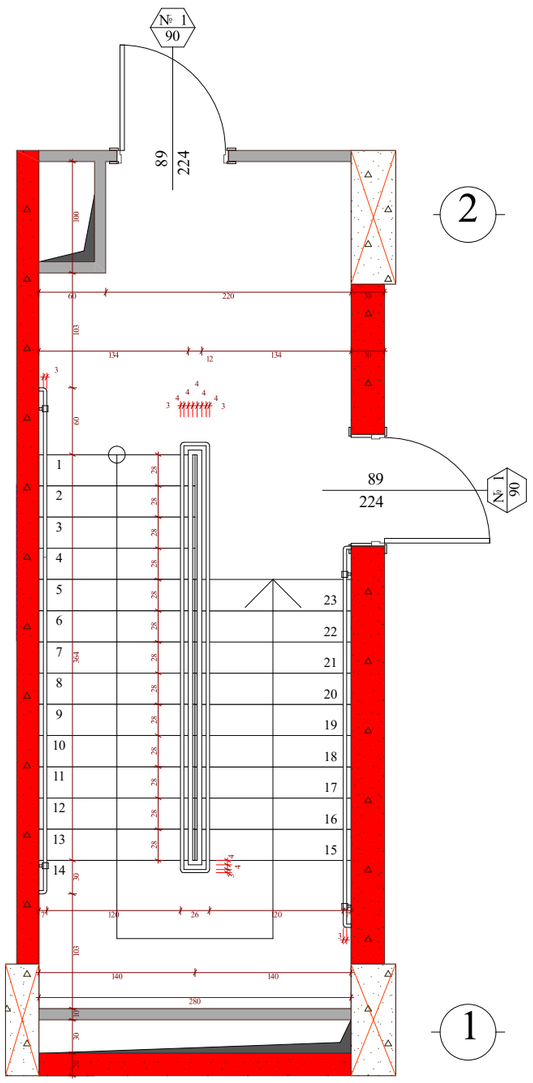

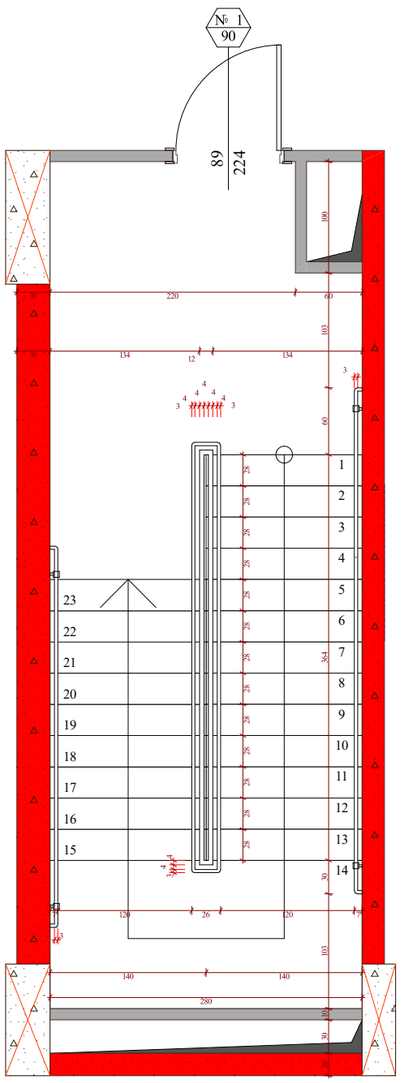

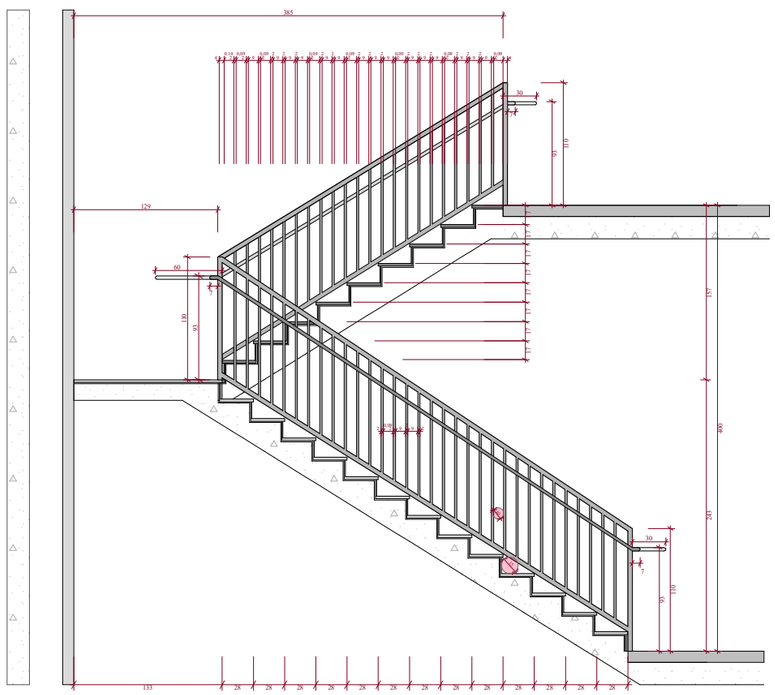

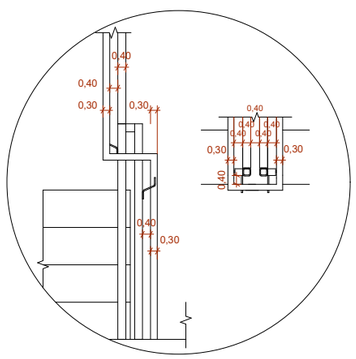

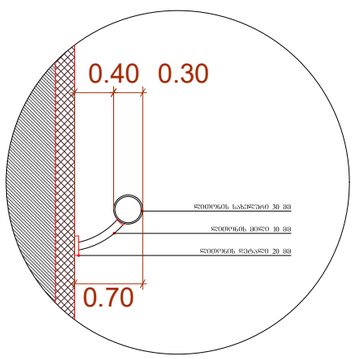

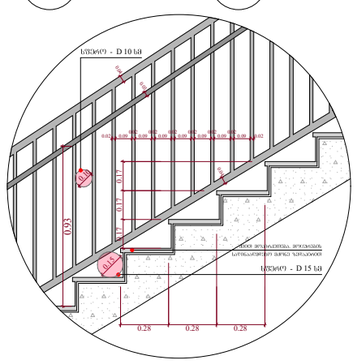

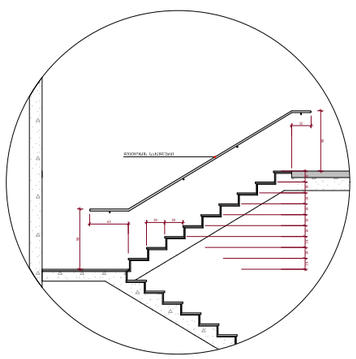

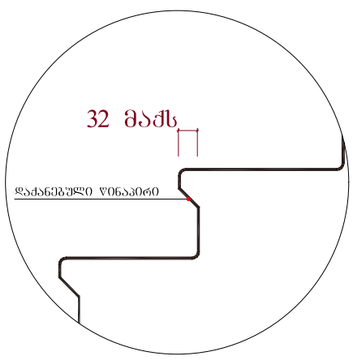

ფუნქციური დანიშნულება	ობიექტის მისამართი		ორგანიზაცია	დირექტორი	
მრავალბინიანი საცხოვრებელი კომპლექსი (საცხოვრებელი, კომერციული)	ს.კ.	01.10.06.001.002;	შპს "კალასი"	გ. ხუციშვილი	
	ქ. თბილისი, დასახლება დიდი დიღომი, მიკრო/რაიონი I, ჰექტრე იმერის ქუჩა 130	ს.კ. 205011217		პრ. ავტორი	
				მ. პაპუკაშვილი	

კიბის დეტალი

ბლოკის კედელი

ბანალურებული ბეტონის სტრუქტურული ელემენტები

ხანგრძლივობა - 3 საათი.

ცვლები, ქოფი, ოპერირება, ბანაკირა და სხვისების ანალიზი

საკვალტარე ხაზები

ბანაშენიანების რეპროდუქციის წინ დე ხაზი

კედლის იქცხლეფიციების ხარისხი 1 საათი

კედლის იქცხლეფიციების ხარისხი 2 საათი

პილარი

დერძის ხაზი

+7,30 - ბანაკის ფიქირებების ნიშნული

+7,20 - სტრუქტურის ზედაპირის ნიშნული

A - 3	
მასშტაბი	1 : 55
თარიღი	10/04/2023
ფურც.	99

შენიშვნა :

- ქვედა კიბის (მათ შორის მარე კიბეს) პირველი საფეხურის დასაპროექტებლად 40 მმ სანახაზ ნაწილს, რომელიც იზომება საფეხურის ნაკვეთიდან თანაზომლად, შენება ვიბრაციარეისი შენის მქონე ზედაპირი, რომელიც საფეხურის დანარჩენი ნაწილებისა მკვეთრად განსხვავებული იქნება (მაგ: ფერი შეიზე).

- მეზობელ ბინებში ბინაკების საზღვრებში ბეტონის ფილა ერთიანი იქნება მთლიანი, ბრტყელი და არანარჩენალა.

- კიბის საფეხურების განსხვავებული მოწყობა იქნება გამორიცხული.

- შენობის მარეში მდებარე კიბის საფეხურები და გაჩნები ისე დაგეგმარდება, რომ სანახაზ ზედაპირზე წყალი არ დაგროვდება.

- გასანათებელი სანათებით შეიარაღებული კიბეების განათებას, რომელიც გათვალისწინებულია ზედაპირების და გაჩნების ზედაპირების ცენტრში განთავსებას საფეხურების წინაპირთან 600 მმ-ის სიშორეზე, შემდეგი წესის შესაბამისად :

1. არანაკლებ 11 ლუქსი განათება.
2. არანაკლებ 100 ლუქსი განათება, კიბეთა სარეზერვო განათების დროს.
3. კიბეების გამოყენებისას 11 ლუქსიდან 110 ლუქსის ფარგლებში ცვლა ხდება განათების სანათურების ავტომატური, მოძრაობის სენსორული ტიპის განათების ჩართვით-გამორთვის ავტომატებით, რომელიც შეესაბამება ქვედა ქვედით ჩართვის :

ა) განათ ბის სანათურებით აღჭურვილი იქნება საერთო ოპერატიული სისტემით და შეესაბამება ამ მიმართულ ბით.

ბ) მოძრავი სენსორი გაანგარიშებულია დაფარვის მოძრაობით საფეხურებზე ან საფეხურების გაჩნებზე.

გ) განათების გაანაგანტიროებული დაყენებული იქნება არანაკლებ 15 წუთიანი მოქმედების ქრონოლით.

დ) გზა-კიბის განათება ჩართვება ავტომატური სენსორული ჩამრთველით, ასეთის არსებობის შემთხვევაში ისე, რომ შესასვლელში მდებარე გაანგრ, მის მოსაზღვრე ოთხივეულ კიბის მარშსა და შესასვლელის მდებარე გაჩნის ზედაპირ და კვეთილ მდებარე გაჩნებზე ეს - 4 ანგანტით დაფიქსირდა განათ გუნდების დონე საფეხურის გამოყენებამდე იქნება უზრუნველყოფილი.

- კიბის სახელურები და ნებისმიერი ქედილი ან მათ მიმდინარედ მდებარე სხვა ზედაპირი არ იქნება ბასრი ან ეხლით ელექტროების შესაძლებელი.

- კიბის სახელურები არ იტრამალება მათი გუნდების საზღვრებში.

ტიპიური კიბის უჯრედის სქემა + 4.00 - + 42.40; ნიშნულებზე

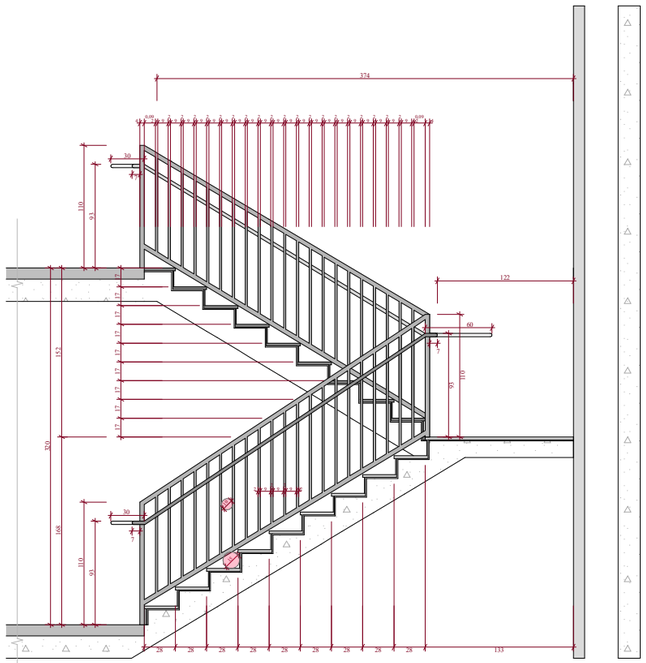

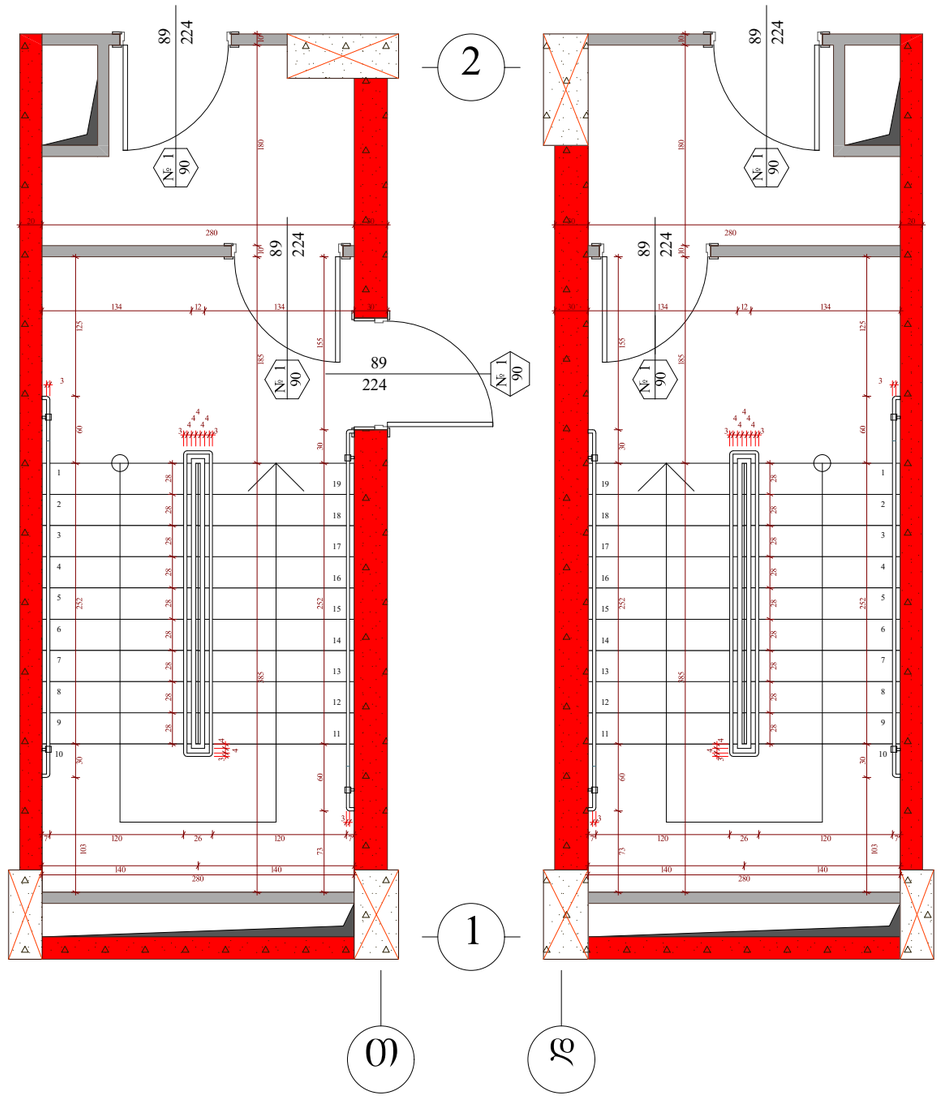

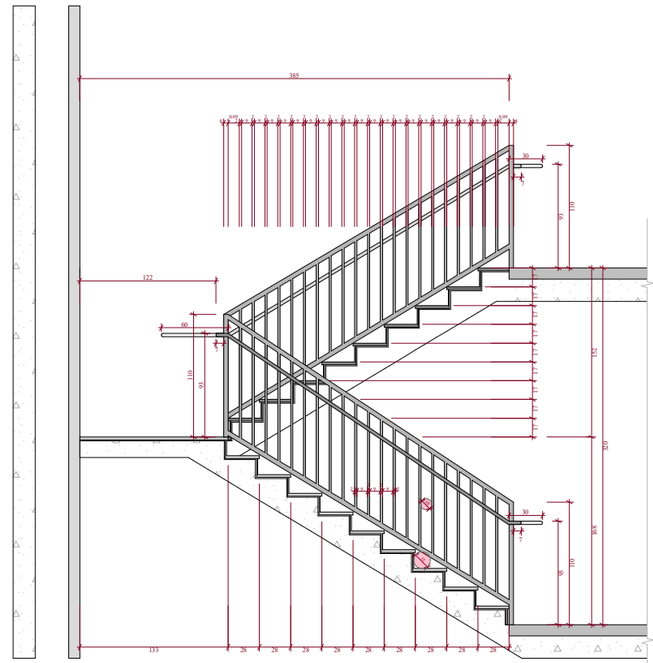

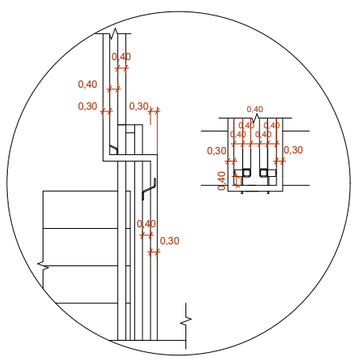

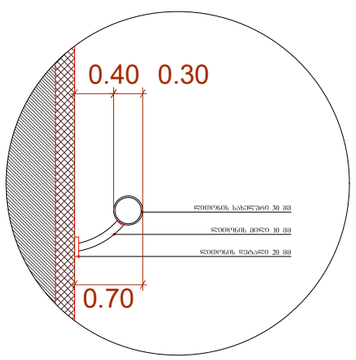

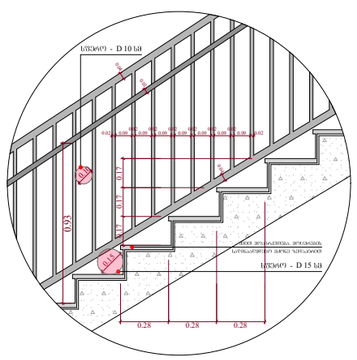

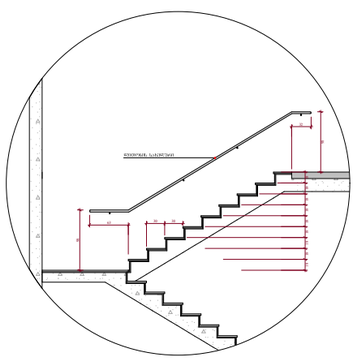

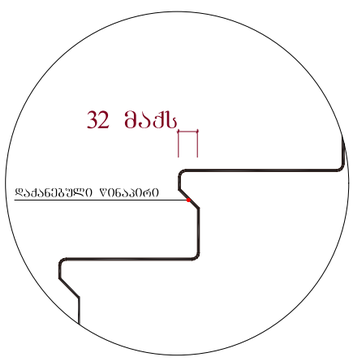

ფუნქციური დანიშნულება	ობიექტის მისამართი	ორგანიზაცია	დირექტორი
მრავალბინიანი საცხოვრებელი კომპლექსი (საცხოვრებელი, კომერციული)	ს.კ. 01.10.06.001.002; ქ. თბილისი, დასახლება დიდი დიღომი, მიკრო/რაიონი I, პეტრე იბერის ქუჩა 130	**შპს "კალასი"** ს.კ. 205011217	**გ. ხუციშვილი** პრ. ავტორი **მ. პაპუკაშვილი**

კიბის დეტალი

ბლოკის კედლები

ბანაკონსტრუქციული ბეტონის სტრუქტურული ელემენტები.

ხანგრძლივობა - 3 საათი.

ცხვირა, კოშკი, რიგითობა, ბანაკონსტრუქციული ელემენტების ხანგრძლივობა - 2 საათი

საკადასტრო საზღვარი

ბანაშენობების ტერიტორიების წითელი ხაზი

კედლის ცეცხლმედეგობის ხარისხი 1 საათი

კედლის ცეცხლმედეგობის ხარისხი 2 საათი

პროექტი

ღერძის ხაზი

+7,30 - ბანაკის მოედნის ნიშნული

+7,20 - სართულთაშორის ზედაპირის ნიშნული

A - 3	
მასშტაბი	1 : 55
თარიღი	10/04/2023
ფურც.	100

სამანძანო პანდუსის სქემა - 0.60 და - 3.00 ნიშნულებზე

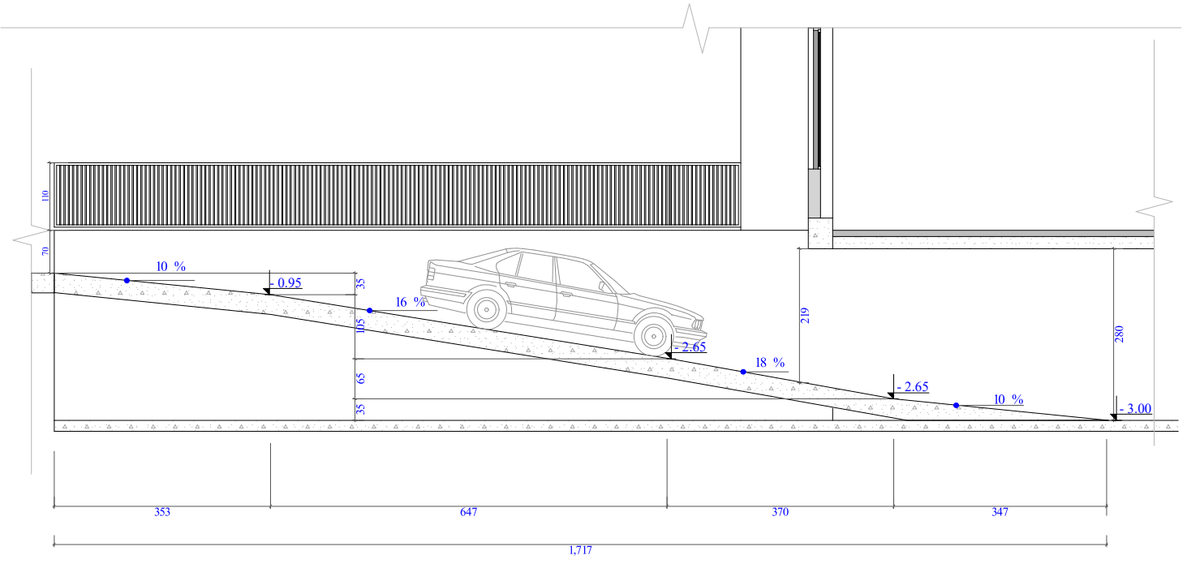

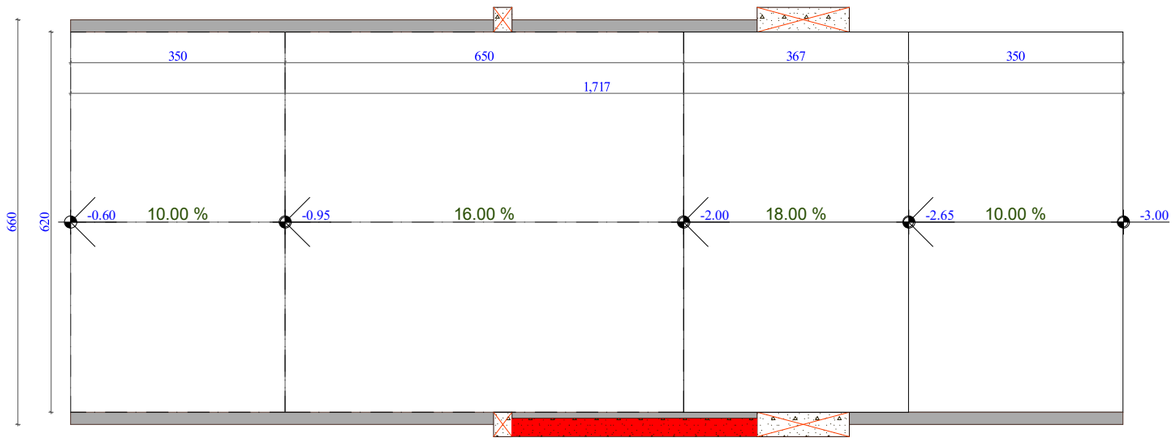

სამანძანო პანდუსის სქემა - 3.00 და - 6.00 ნიშნულებზე

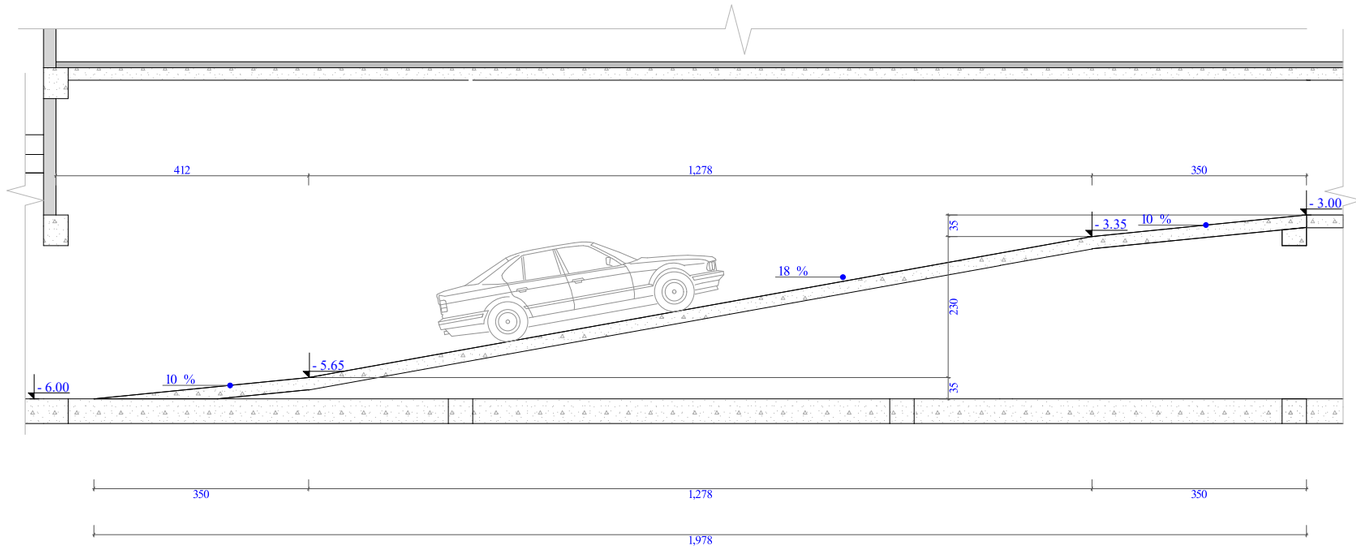

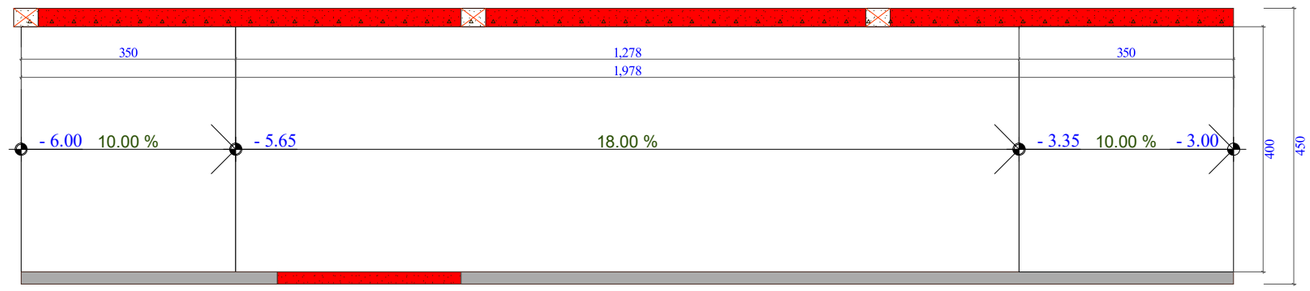

ფუნქციური დანიშნულება	ობიექტის მისამართი	ორგანიზაცია	დირექტორი	
მრავალბინიანი საცხოვრებელი კომპლექსი (საცხოვრებელი, კომერციული)	ს.კ. 01.10.06.001.002; ქ. თბილისი, დასახლება დიდი დიღომი, მიკრო/რაიონი I, ჰეტრე იბერის ქუჩა 130	**შპს "კალასი"** ს.კ. 205011217	**გ. ხუციშვილი** პრ. ავტორი **მ. პაპუკაშვილი**	პანდუსის დეტალი

ბლოკის კედელი

საანძანო კედელი

საანძანო პანდუსის ქვეშ ბეტონის სართულთშორისი ვალდებულება.

ხანძარსაწინააღმდეგო - 3 საათი.

ცხვირა, კოპი, რისბრაკება, ბაზალტისა და სახეზანის ანარეკლი

საკადასტრო საზღვარი

შენაშენობანების ძირითადი ხაზის და ხაზი

კედლის ცენტრალიზებების ხარისხი 1 საათი

კედლის ცენტრალიზებების ხარისხი 2 საათი

პროფილი

ღერძის ხაზი

+7,30 - ობიექტის მოპირკეთების ნიშნული

+7,20 - სართულთშორის ზედაპირის ნიშნული

A - 3	
მასშტაბი	1 : 100
თარიღი	10/04/2023
ფურც.	102

ბაძლიერებული ბეტონის სვეტები
0.30X0.40; 0.40X0.40; 0.80X0.40; 1.00X0.40; 1.20X0.40;
ცეცხლმედეგობა 2სთ.

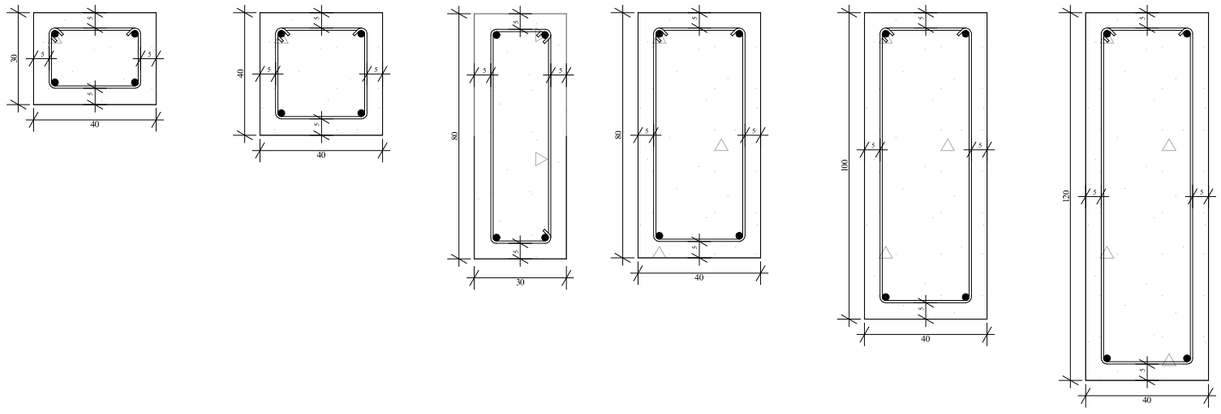

ბაძლიერებული ბეტონის კედელი
გზა-კიბის შემომზღუდავები
ცეცხლმედეგობა 2სთ.

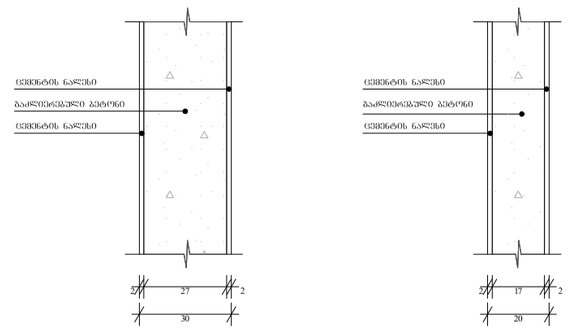

ბლოკის კედელი
ოთახებს შორის გამყოფი ტიხრები
ცეცხლმედეგობა 1 სთ.

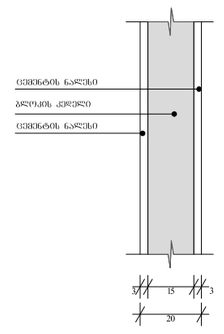

ბაძლიერებული ბეტონის კოჭი
იატაკის და სახურავის ფილა
0.20X0.40; 0.30X0.40; 0.40X0.40; 0.20X0.50; 0.30X0.50; 0.40X0.50;
ცეცხლმედეგობა 2სთ.

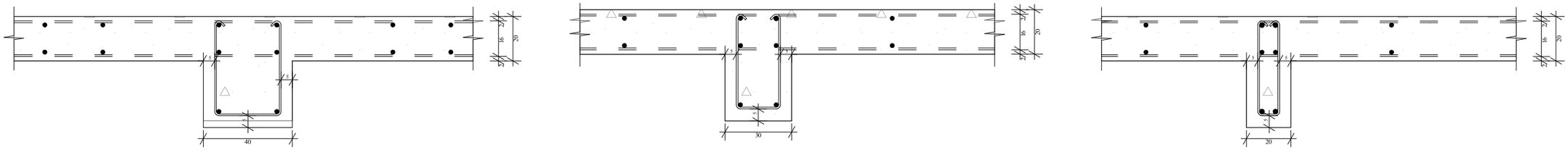

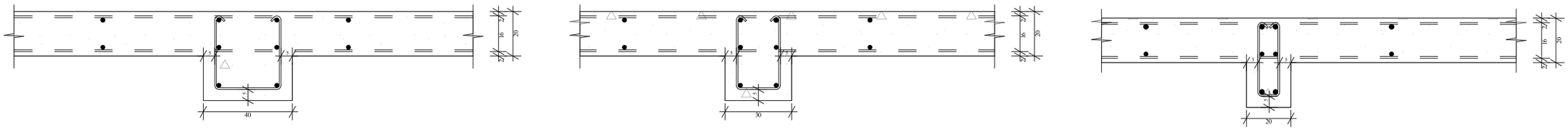

ფუნქციური დანიშნულება	ობიექტის მისამართი	ორგანიზაცია	დირექტორი
მრავალბინიანი საცხოვრებელი კომპლექსი (საცხოვრებელი, კომერციული)	ს.კ. 01.10.06.001.002; ქ. თბილისი, დასახლება დიდი დიღომი, მიკრო/რაიონი I, ჰეტრე იბერის ქუჩა 130	**შპს "კალასი"** ს.კ. 205011217	**გ. ხუციშვილი** პრ. ავტორი **მ. პაპუკაშვილი**

ბაძლიერებული ბეტონის სვეტის, კედლის, კოჭის და ბლოკის კედლის კვეთის დეტალი

ბლოკის კედელი

ბაძლიერებული ბეტონის სტრუქტურული ელემენტები.

ხანძარმედეგობა - 3 საათი.

ცხაური, კოჭი, რისბერმა, იატაკისა და სახურავის ანარეკლი

საკადასტრო საზღვარი

ბანაკმენატანების რეზერვირების წყის ღვი ხაზი

კედლის ცეცხლმედეგობის ხარისხი 1 საათი

კედლის ცეცხლმედეგობის ხარისხი 2 საათი

პროფილი

ღერძის ხაზი

+7,30 - იატაკის მოპირკეთების ნიშნული

+7,20 - სტრუქტურის ზედაპირის ნიშნული

A - 3

მასშტაბი	1 : 20
თარიღი	10/04/2023
ფურც.	103