განმარტებითი ბარათი

როგორც თქვენთვის ცნობილია #314 განკარგულებით შეთანხმდა მემორანდუმი დაუმთავრებელი მშენებლობების ხელშე მწყობი ღონისძიებების გამოყენების საკითხის შეთანხმების თაობაზე, რომლის მიხედვითაც შპს დეველოპმენტ გრუპ-ს მიეცა უფლება გაეზარდა სამშენებლო მოცულობა კერძოდ, 9 სართულიანის ნაცვლად აეშენებინა 11 სართული, რის შემდეგაც ჩვენ მიერ მოხდა პროექტის კორექტირება იხილეთ განცხადება AR1870635.

კორექტირებულ პროექტში საინჟინრო მონიტორინგის ჯგუფის მიერ24/09/2021-ში, მომზადებულ იქნა კონსტრუქციული ნაწილის საექსპერტო დასკვნა **#007179**, სადაც მონიტორინგის ჯგუფი აკისრებს დადებით დასკვნამდე შესასრულებელ კონსტრუქციულ ვალდებულებას შპს დეველოპმენტ გრუპ-ის;

კორექტირებულ პროექტში მოხდა მონიტორინგის ჯგუფის მიერ დაკისრებული ვალდებულების კერძოდ: კონსოლური ფილის გაძლერებისა და კიბის ბაქნების გაძლიერების პროექტის მომზადება, კონსტრუქტორ ნიკოლოზ არჩვაძის მიერ, აგრეთვე ზემოაღნიშნულმა გამაგრების პროექტმა გაიარა **შპს ,,მონოლითი“**-ის კონსტრუქციული ექსპერტიზა(იხ.დანართად), რომელიც აგრეთვე ჩვენს მიერ ატვირთულ იქნა **AR1870635- ში**;

პროექტში სამართლებლივ აქტთან დაკავშირებით განხორციელდა კორექტირება, **AR1907807**-ით (თარიღი 21/06/2022), სადაც შუალედურის სახით, ბრძანება **№6007963**-ში, არსებული ქვეპუნქტების გათვალისწინებით საჭირო გახდა პროექტის თავიდან კორექტირება და შესაბამისი ნებართვის მოპოვება.

შპს ,,დეველოპმენტ გრუპ“-მა ახალ განაცხადზე **AR1941490** (თარიღი30/12/2022) ხელმეორედ გადაიხადა კ2 მოსაკრებელი **21910,4 (ოცდაერთიათასცხრაასათი ლარი და 40 თეთრი)** ლარის ოდენობით. განცხადება AR1941490 შუალედურ გადაწყვეტილებაში, ერთ-ერთ პუნქტად მოთხოვნილი იქნა დღეის მდგომარეობით მომზადებული ექსპერტიზის დასკვნა კორექტირებით გათვალისწინებული სამუშაოების თაობაზე“ რის პასუხადაც საინჟინრო მონიტორინგის ჯგუფმა მოამზადა პასუხი, რომელიც ატვირთულია ველში : „ფუძეების, საძირკვლებისა და სხვა ძირითადი კონსტრუქციების საექსპერტო შეფასება”

შპს „დეველოპმენტ გრუპ“-ს ამ ეტაპზე შეჩერებული აქვს მშენებლობა რაც აფერხებს დაკისრებულ ვალდებულებების შესრულებას კერძოდ:

- საინჟინრო მონიტორინგის ჯგუფის მიერ დაწესებულ ვალდებულებებს #009755კონსტრუქციული ელემენტების გამაგრების ღონისძიებებზე;
- უკვე გასხვისებული ფართების გადაცემას 80-მდე მობინადრესთვის;
- საცხოვრებელი ფართების 100კვ.მ-ს ოდენობის გადაცემა ქალაქ თბილისის მუნიციპალიტეტის ქონების მართვის სამსახურისთვის (თანახმად მემორანდუმისა)

გთხოვთ გაითვალისწინოთ შპს დეველოპმენტ გრუპის მოთხოვნა და მოგვცეთ მშენებლობის გაგრძელების შესაბამისი ნებართვა რათა შევძლოთ ყველა ზემოაღნიშნული ვალდებულების დაუყონებლივ შესრულება, რაც შესაძლებლობას მისცემს მყიდველებს და კონნტრაქტორებს შენობის უსაფრთხოდ გამოყენებას, მთელი ექსპლუატაციის პერიოდში.

სსიპ „აკრედიტაციის ერთიანი ეროვნული ორგანო – აკრედიტაციის ცენტრი“

აკრედიტაციის მოწმობა

EA BLA-ის ხელმომწერი

GAC-IB-0320

ადასტურებს, რომ

შპს „საინჟინრო მონიტორინგის ჯგუფი“

A-ტიპის ინსპექტირების ორგანო

მდებარე: ქ. თბილისი, ალ. ყაზბეგის გამზირი N47, მე-4 სართული,

შეფასდა და აკმაყოფილებს საქართველოს სტანდარტის

სსტ ისო/იეკ 17020:2012/2013-ის მოთხოვნებს

აკრედიტაციის სფერო მოცემულია აკრედიტაციის მოწმობის დანართში, რომელიც წარმოადგენს მის განუყოფელ ნაწილს.

აკრედიტაციის ცენტრის
გენერალური დირექტორი

რეგისტრაციის თარიღი
15 ივლისი 2020 წ.

ძალაშია
15 ივლისი 2024 წ.

ბ.ა.

0186 თბილისი, ალ. ყაზბეგის გამზ. №42ა

დამკვეთი: სსიპ „აკრედიტაციის ერთიანი ეროვნული ორგანო - აკრედიტაციის ცენტრი“
დამამზადებელი: შპს „სოლეი“ სფს-ს რეგისტრაციის № 06-3938

საქართველო, ქ. თბილისი
შ.პ.ს. „მონოლითი“
202242233
თევდორე მღვდლის ქ. №5

GEORGIA, TBILISI
„MONOLITI“ L.T.D.
202242233
5 TEVDORE MGVDELI STR.

„29“ სეტემბერი 2021წ.

შ.პ.ს. „დეველოპმენტ გრუპი“-ს დირექტორს ქაბატონ ელენა სოსინას.

ქალაქ თბილისში, ნაძალადევის რაიონში, ცოტნე დადიანის ქ.№47-49-ში აგებული სახცოვრებელი შენობის ზოგიერთი კონსტრუციის გაძლიერების ღონისძიებების შესახებ.

ქალაქ თბილისში ნაძალადევის რაიონში, ც. დადიანის ქუჩა №47-49-ში, შ.პ.ს. „დეველოპმენტ გრუპი“-ს მიერ აიგო 10 სართულიანი საცხოვრებელი სახლი (ერთი მიწისქვეშა და 9 მიწისზედა სართული). მშენებლობის პროცესში, „დეველოპმენტ-გრუპი“-ს მიერ ჩატარდა მშენებარე შენობის შემოწმება მასზე ორი სართულის დამატების თვალსაზრისით. არსებული საანგარიშო მოდელი აიგო სათანადო სართულების (ერთი მიწისქვეშა და თერთმეტი მიწისზედა) გათვალიწინებით.

შენობის აღნიშნული შესაძლო რეკონსტრუქციის შესაძლებლობა შესწავლილი იქნა აკრედიტებული საექსპერტო ორგანიზაცია „საინჟინრო მონიტორინგის ჯგუფი“-ს მიერ სადაც ჩატარებული შემოწმების საფუძველზე გაცემულია დადებითი დასკვნა, რაც ნიშნავს ორი დამატებითი სართულის მოწყობის შესაძლებლობას. ამასთან ერთად დასკვნაში მოცემულია გარკვეული მითითებები, რაც ითხოვს გამოსწორებას. კერძოდ ჩვენს მიერ ასევე დათვალიერებული იქნა ობიექტი და გარკვეულწილად ვეთანხმებით დასკვნის ავტორებს. მაგალითად:

1) -0.1მ. ნიშნულზე შენობის უკანა ეზოს მხრიდან მოწყობილია მოედანი, მონოლითური რკინაბეტონის ფილა სისქით 20სმ. აღნიშნულ ფილაში ამჟამად მოწყობილია მოზრდილი ღიობი, რომელშიც განთავსებულია ამწე. მშენებლობის პროცესში მოედანი გამოყენებული იყო მძიმე სამშენებლო ტექნიკის შესაყვანად. მოედნის ფილის დიდი ნაწილის ფართობი ქვედა მხრიდან გაძლიერებული იყო ფოლადის დგარებით. ზემოაღნიშნულ, შედარებით შესუსტებულ ადგილებში, ფილაში, ამწის ღიობის მიმდებარედ, მძიმე ტექნიკის ზემოქმედების შედეგად წარმოიქმნა დეფორმაციები ბზარების სახით. იმისათვის, რომ დეფორმაციები იქნას ლიკვიდირებული.

მას შემდეგ რაც დემონტირდება ამწე, ბზარიან ზონაში მოიმტვრევა და ჩაეწყობა ახალი ბეტონი სიმტკიცის კლასით B25 (სამუშაოები ჩატარდება ჩვენი ზედამხედველობის მიხედვით).

2) შენობის ორივე კიბის უჯრედში, ბაქნებისა და კიბის მარშების შეუღლების ადგილებში დაფიქსირდა არმატურის ბადის ცუდად მოწყობილი დამცველი შრე და ბეტონის განშრევება. ამ დეფექტის აღმოსაფხვრელად საჭიროა შეუღლების ადგილები მოიმტვრეს, გასუფთავდეს მცენარეული და სამშენებლო ნარჩენების მინარევებისაგან, სპეციალური ხსნარებით გაიწმინდოს არმატურის ღეროები და შეილესოს მაღალი მარკის ცემენტ-ქვიშის ხსნარით, ხსნარს უნდა დაემატოს ემულსია, რაც გაზრდის მისი წებოვნების უნარს.

3) დამუშავებული პროექტის მიხედვით კიბის უჯრედში გამოყენებულია ე.წ. წანაცვლებული წიბოები (რიგელები). სართულშუა გადახურვის დონეებზე არსებული ძირითადი წიბოების გარდა, წიბოები მოწყობილია ნახევარბაქნების დონეებზე. ადგილზე წიბოები მთლიანად მოწყობილია სარტულშუა გადახურვის დონეებზე და არ არის ნახევარბაქნებისათვის. მოცემული დეფექტის აღმოფხვრისა და კიბის ბაქნების გაძლიერების მიზნით ჩვენს მიერ დამუშავდა კონსტრუქციული ნახაზები, რომლებიც გადაეცა დამკვეთს.

4) საექსპერტო დასკვნაში მითითებულია დადიანის ქუჩის მხარეს არსებული კონსოლური აივნების, კერძოდ კი მათი დეფორმაციების შესახებ. ჩვენს მიერ შემოწმდა აივნების ბეტონის სიმტკიცე. იგი დანარჩენ კონსტრუქციებთან შედარებით დაბალია B15, ნაცვლად B25-სა (გამოყენებული იქნა დრეკადი უკუასხლეტის პრინციპით მომუშავე კაშკარევის მექანიკური ჩაქუჩი). აივნების გასაძლიერებლად, დამკვეთთან შეთანხმებული იქნა მისთვის მისაღები კონსტრუქციული გადაწყვეტა. შესაბამისი ნახაზები ჩაბარდა დამკვეთს.

5) “1-2“; „ა“-„დ“ ღერძებში, +3.40მ. ნიშნულზე მოსაწყობია პროექტით განსაზღვრული გადახურვის ფილა ასევე „დ“ ღერძზე „1_2“ ღერძებს შორის და „ა“ ღერძის მიმდებარედ „1“-„2“რერძებს შორის გათვალისწინებული რმონოლითური რკინაბეტონის ფილისა და წიბოს მოწყობა განხორციელდება მას შემდეგ, რაც აღრ იქნება მძიმე სამშენებლო ტექნიკიუს გამოყენების აუცილებლობა. ფილისა და წიბოს დასაბეტონებლად საჭირო არმატურის ნაშვერები ადგილზე სპეციალურად ამ მიზნით არის დატოვებული.

შ.პ.ს. ”მონოლითი”-ს /გ. იაშვილი/ „

მთავარი ინჟინერი. /მ. საველიძე/





მობილური ტელეფონი:+995 599156649.

დიპლომი

КВ № 153475

ეს დიპლომი მიეცა მიხეილ
ივანეს ძე სავანელის
მასზე, რომ იგი 1980 წელს შევიდა
საქართველოს ვ.ი.ლენინის სახელობის
პოლიტექნიკურ ინსტიტუტში
და 1985 წელს დაამთავრა
სრული
ინსტიტუტის
სრული კურსი სპეციალობით ხიდები და
გვირაბები

სახელმწიფო საგამოცდო კომისიის 1985 წ.
„29" ივნისის გადაწყვეტილებით
ქ.ი. სავანელის მიენიჭა ინჟინერ-
მშენებლის
კვალიფიკაცია.

სახელმწიფო საგამოცდო
კომისიის თავმჯდომარე
რექტორი

ბ. ა.

ქალაქი თბილისი 1986წ. „31" XII

სარეგისტრაციო № 4810

Грузинский кн.

ДИПЛОМ

КВ № 153475

Настоящий диплом выдан Савелидзе
Михаилу Ивановичу
в том, что он в 1980 году поступил
в Грузинский политехнический
институт им. В.И. Ленина
и в 1985 году окончил полный курс
названного
института
по специальности мосты и тоннели

Решением Государственной экзаменационной
комиссии от „29" июня 1985 г.
Савелидзе М.И.
присвоена квалификация инженера
строителя

Председатель Государственной экзаменационной комиссии
Ректор
Секретарь

М. П.

Город Тбилиси „31" XII 1986 г.

Регистрационный № 4810

Московская типография Гознака, 1982.

შ.პ.ს. "დეველოპმენტ გრუპ,,

ქ. თბილისი, ც. დადიანის ქ №47 და №49
(ს.კ. 01.12.20.030.027)

კონსოლურის ფილის გაძლიერებისა და კიბის ბაქნების გაძლიერების პროექტი

კონსტრუქციული ნაწილი

(მუშა პროექტი)

თბილისი 2021 წელი

კონსოლური აივნების გაძლიერების გეგმა

მ. 1:100

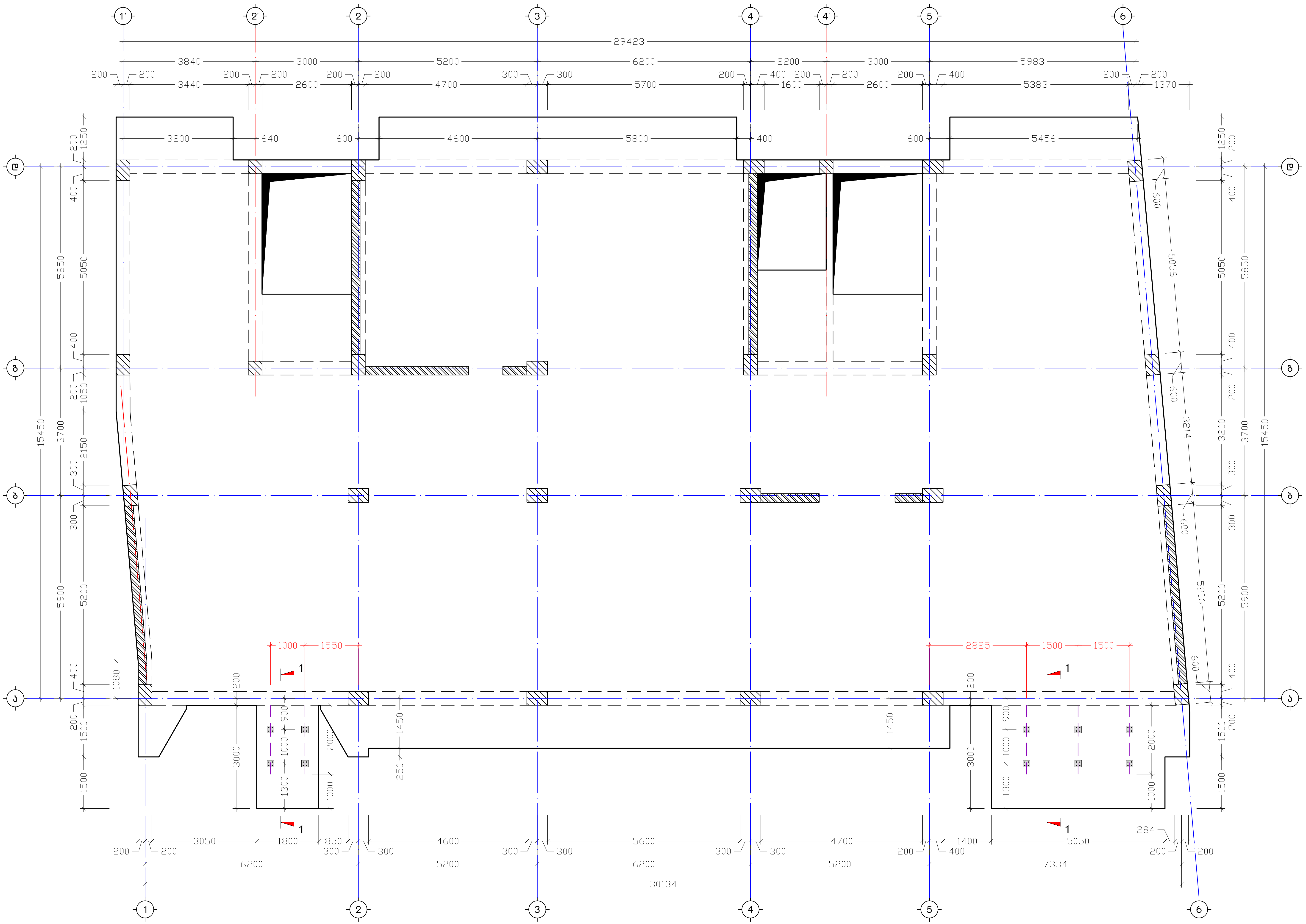

ქ. თბილისი, ს. დადიანის ქ №47 და №49 (ს.კ. 01.12.20.030.027)		კონსოლური აივნების გაძლიერების გეგმა		2021 წ.
დირექტორი	ე. სოსინა	ფურც. №	რაოდენ.	მასშტ.	დაკვ. №
მთ. არქიტექ.	ბ. მეტრეველი	კ. - 01	5	1:100	
კონსტრუქტ.	ნ. არჩვაძე	დამკვეთი:			
შემსრულ.	ნ. არჩვაძე	შ.პ.ს. "დეველოპმენტ გრუპ"			
შეამოწმა					

კ ვ ე თ ი 1-1
(კონსოლური ფილის გაძლიერების დეტალი)
მ. 1:20

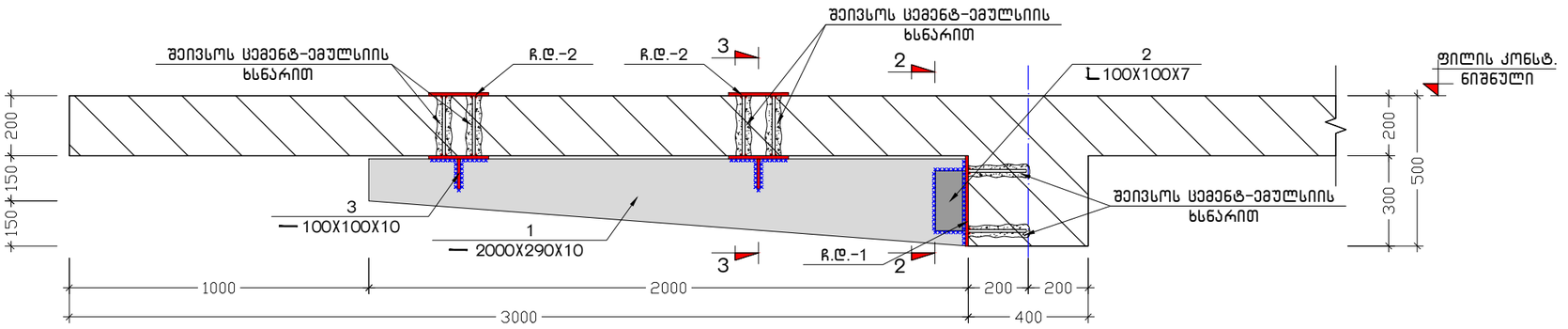

კ ვ ე თ ი 2-2
(კონსოლური ფილის გაძლიერების დეტალი)
მ. 1:10

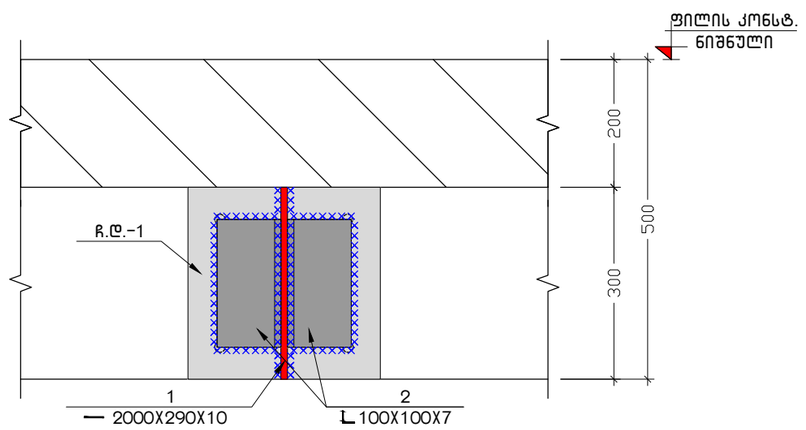

ჩ.დ - 1
მ 1:10

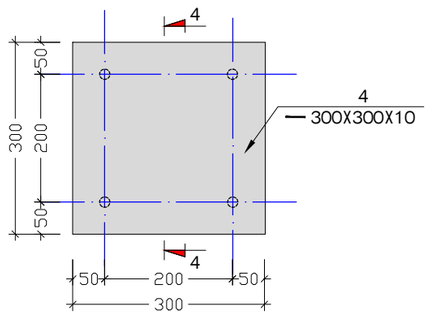

ჩ.დ - 2
მ 1:10

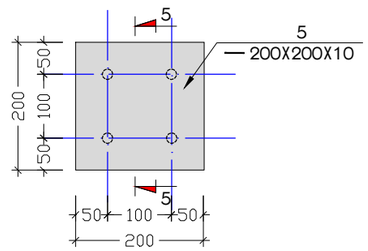

კ ვ ე თ ი 3-3
(კონსოლური ფილის გაძლიერების დეტალი)
მ. 1:10

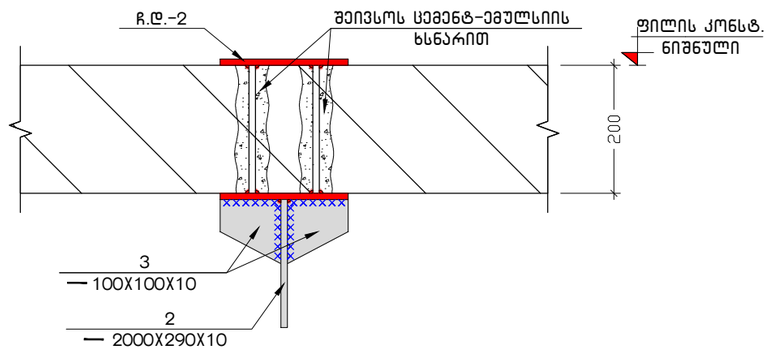

კ ვ ე თ ი 4-4
მ 1:10

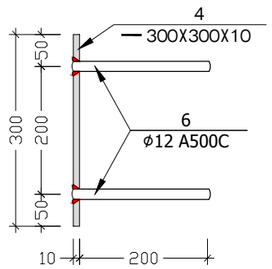

კ ვ ე თ ი 5-5
მ 1:10

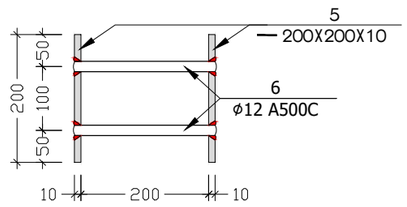

ქ. თბილისი, ს. დადიანის ქ №47 და №49 (ს.კ. 01.12.20.030.027)				კვეთები 1-1, 2-2, 3-3; ჩ.დ.-1, ჩ.დ.-2			2021 წ.
დირექტორი	ე. სოსინა			ფურც. №	რაოდენ.	მასშტ.	დაკვ. №
მთ. არქიტექ.	გ. მეტრეველი			კ. - 02	5	1:20	
კონსტრუქტ.	ნ. არჩვაძე			დამკვეთი:			
შეასრულა	ნ. არჩვაძე			შ.პ.ს. "დეველოპმენტ გრუპ,,			
შეამოწმა							

	6	ანგარიში	Ø 12 A500C --------- ДСТУ 3760-98 (ISO 6935)	L =	L = 3	1 x 34	102	90.511		
ეწყობა ფასადის ელემენტები			ყველა ჭედური ელემენტის ზომა და ტიპი ეწყობა პროექტის მიხედვით = №№					Σ= #VALUE!		
	1	ჭ/ბეტონის ფილა	— 290 x 10 --------- ГОСТ 19903-74*	L = 2000	L =	1 x 34	68	1548.02		
	2	პანდუსის ფილა	№ 100 x 7 --------- ГОСТ 8509-86	L = 200	L =	2 x 34	13.6	#VALUE!		
	3	ჭ/ბეტ.ფეხით ფილა	— 100 x 10 --------- ГОСТ 19903-74*	L = 100	L =	4 x 34	13.6	106.76		
	4	ჭ/ბეტ.ფეხით ფილა	— 300 x 10 --------- ГОСТ 19903-74*	L = 300	L =	1 x 34	10.2	240.21		
	5	ჭ/ბეტ.ფეხით ფილა	— 200 x 10 --------- ГОСТ 19903-74*	L = 200	L =	4 x 34	27.2	427.04		
	6	ანგარიში	Ø 12 A500C --------- ДСТУ 3760-98 (ISO 6935)	L =	L = 3	1 x 34	102	90.511		
ელემენტების დასახელება			ყველა ჭედური ელემენტის ზომა და ტიპი ეწყობა პროექტის მიხედვით = №№					Σ= #VALUE!		

ქ. თბილისი, ს. დავითაშენის ქ №47 და №49 (ს.კ. 01.12.20.030.027)					ზომა/ტონაჟი ს.ავტონომიის	2021 წ.
ტიპობრივი №:	1. სოსნის				ჯამ. №:	ტაბ. №:
ჯამ. პროექტის:	2. ფილა/ეზოში				1 – 03	5	–	
პროექტის ავტ.:	3. ბეტონის							
ხელმძღვანელი:	4. ბეტონის							
ინჟინერი:	5. ბეტონის							
ტექ. "ფეხით მოძრავი ბილიკი"								

კიბის ბაქნის გაძლიერების ტიპური გეგმა
მ. 1:50

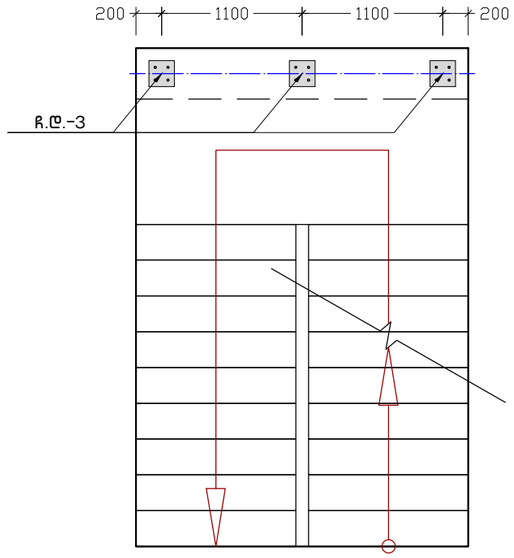

კ ვ ა ნ ძ ი "I"
(კიბის მარშის გაძლიერების დეტალი)
მ. 1:10

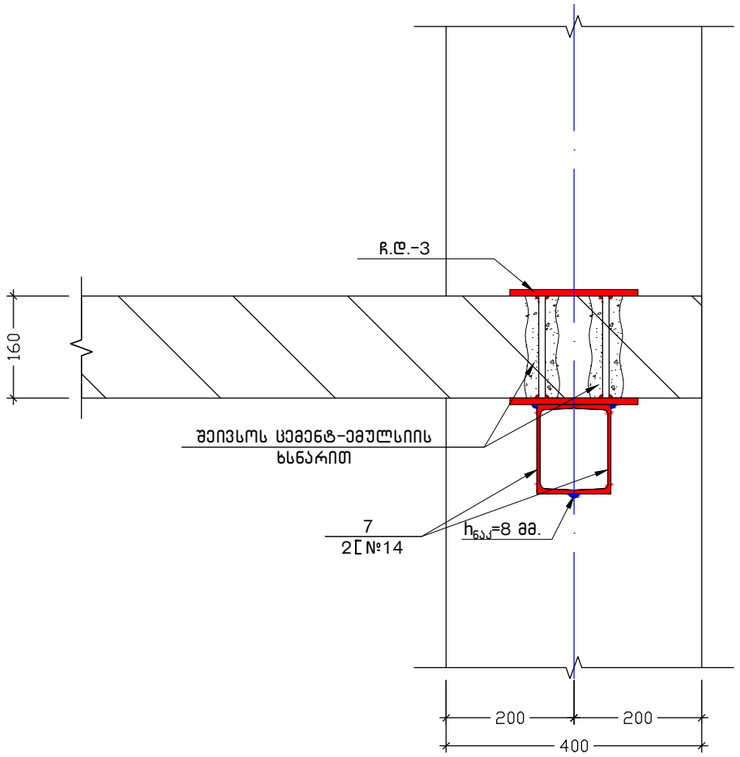

კიბის ბაქნების გაძლიერების ტიპური კვეთი
მ. 1:50

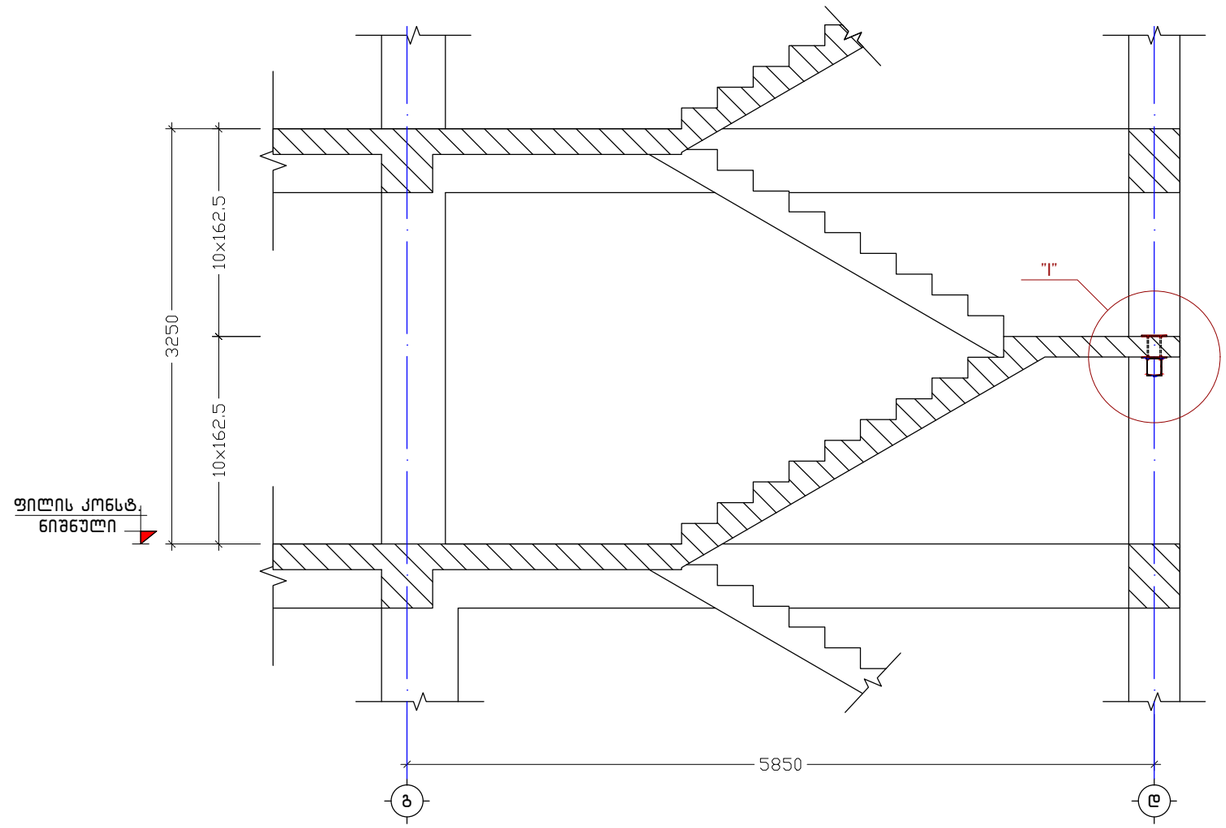

ჩ.დ – 3
მ 1:10

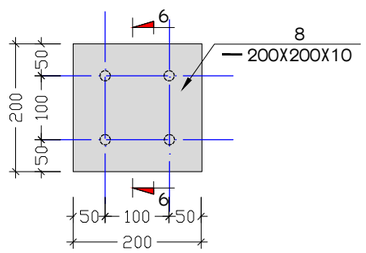

კ ვ ე თ ი 6-6
მ 1:10

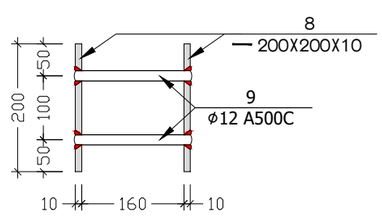

ქ. თბილისი, ს. დადიანის ქ №47 და №49 (ს.კ. 01.12.20.030.027)				კიბის ბაქნის გაძლიერების დეტალები			2021 წ.
დირექტორი	ე. სოსინა			ფურც. №	რაოდენ.	მასშტ.	დაკვ. №
მთ. არქიტექ.	გ. მეტრეველი			კ. – 04	5	1:10	
კონსტრუქტ.	ნ. არჩვაძე			დამკვეთი:			
შეასრულა	ნ. არჩვაძე			შ.პ.ს. "დეველოპმენტ გრუპ,,			
შეამოწმა							

	7	ვვვცვ3ᲔᲘ	[№ 14 ---------- ГОСТ 8240-89*	L = 2600	L =	2 x 17	88.4	1087.3
	8	ც00ს.ვ3ᲔᲘცᲔᲜ	— 200 x 10 -------- ГОСТ 19903-74*	L = 200	L =	6 x 17	20.4	320.28
	9	ᲐᲛᲐᲠᲘᲜᲘ	Ø 12 A500c -------- ДСТУ 3760-98 (ISO 6935)	L = 200	L =	12 x 17	40.8	36.2O4
		ᲛᲐᲡᲐᲚᲔᲑᲘ ᲛᲘᲮᲔᲓᲕᲘᲗ 2% = 28.9					Σ= 1472.7	

ელემენტის დასახელება	პოზიცია	ᲐᲦᲜᲘᲨᲕᲜᲐ	ნახაზი	ერთეულის წონა (კგ)		ჯამური წონა (კგ)	ელემენტების რაოდენობა (ც.)	ერთეულის წონა (კგ)	სულ წონა (კგ)
				(ბბ.)	(მ.)				
	7	ვვვცვ3ᲔᲘ	[№ 14 ---------- ГОСТ 8240-89*	L = 2600	L =	2 x 17	88.4	1087.3	
	8	ც00ს.ვ3ᲔᲘცᲔᲜ	— 200 x 10 -------- ГОСТ 19903-74*	L = 200	L =	6 x 17	20.4	320.28	
	9	ᲐᲛᲐᲠᲘᲜᲘ	Ø 12 A500c -------- ДСТУ 3760-98 (ISO 6935)	L = 200	L =	12 x 17	40.8	36.2O4	
		ᲛᲐᲡᲐᲚᲔᲑᲘ ᲛᲘᲮᲔᲓᲕᲘᲗ 2% = 28.9					Σ= 1472.7		

ᲓᲐᲛᲙᲕᲔᲗᲘᲚᲘ ᲘᲜᲟᲘᲜᲔᲠᲘᲡ ᲮᲔᲚᲛᲫᲦᲕᲐᲜᲔᲚᲘ								
ᲓᲝᲙᲣᲛᲔᲜᲢᲘᲡ ᲜᲝᲛᲔᲠᲘ	3. ᲚᲛᲘᲜᲘᲡ							
ᲐᲛᲝᲪᲔᲜᲘᲡ ᲗᲐᲠᲘᲦᲘ	4. ᲐᲞᲠ-2021							
ᲞᲠᲝᲔᲥᲢᲘᲡ ᲛᲔᲜᲔᲯᲔᲠᲘ	5. ᲒᲘᲠᲩᲔᲕᲐᲫᲔ							
ᲨᲔᲛᲡᲠᲣᲚᲔᲑᲘᲡ ᲗᲐᲠᲘᲦᲘ	6. ᲐᲞᲠ-2021							
ᲨᲔᲛᲡᲠᲣᲚᲔᲑᲘᲡ ᲐᲥᲢᲘ №:								
