განმარტებითი ბარათი

საპროექტო ფართი მდებარეობს ქ. თბილისში, აკაკი ბელიაშვილის ქ. #68, ს/კ 01.13.02.010.085, არსებულიმრავალფუნქციური შენობის (შენობა 01/23) მიწის ქვეშა სართულზე -3,20 ნიშნულზე. იგეგმება არსებულიკომერციული ფართის ინტერიერის რეკონსტრუქცია-გადაკეთბა .

უნდა მოხდეს 3' ღერძის გასწვრივ, ი-გ ღერძებზე მდებარე კედლის ნაწილობრივ მოხსნა, რომელიც არის ბეტონის ბლოკის კედელი და არ წარმოადგენს მზიდ კონსტრუქციას. (წარმოდგენილია შესაბამისი სპეციალისტის დასკვნა), აქედან მოეწყობა სამანქანო შესასვლელი, და ჩამონტაჟდება ლითონის ასაწევი კარი ზომებით 2,5X5,0 მ.

რეკონსტრუქციის შედეგად არ ხდება გარე ფასადის ცვლილება, გათვალისწინებულია მხოლოდ შიდასამუშაოები. სარეკონსტრუქციო ფართში მოხვედრა ხდება არსებული საპარკინგე სივრციდან.

სიტუაციური გეგმა

ქ. თბილისი,
აკაკი ბელიაშვილის ქ №68
ს/კ 01.13.02.010.085



დამკვეთი : თამარ სახეიშვილი

მისამართი:
ქ. თბილისი, ა. ბელიაშვილის ქ. #68
ს/კ 01.10.10.018.004

შემსრულებელი :
არქიტექტორი: დიანა რეხვიაშვილი
პ/ნ 35001003154

პროექტის დასახელება:
ქ. თბილისში
ბელიაშვილის ქ #68 -ში
მდებარე კომერციული ფართის
რეკონსტრუქციის პროექტი

ნახაზის დასახელება:
სიტუაციური გეგმა

სტატუსი	არქიტექტურული პროექტი

სარევიზიო ისტორია

შეასრულა:
დიანა რეხვიაშვილი

მასშტაბი:

ფორმატი:	გვერდი:	ფურცლების რაოდენობა:
A-3	3	7

2023 წ.

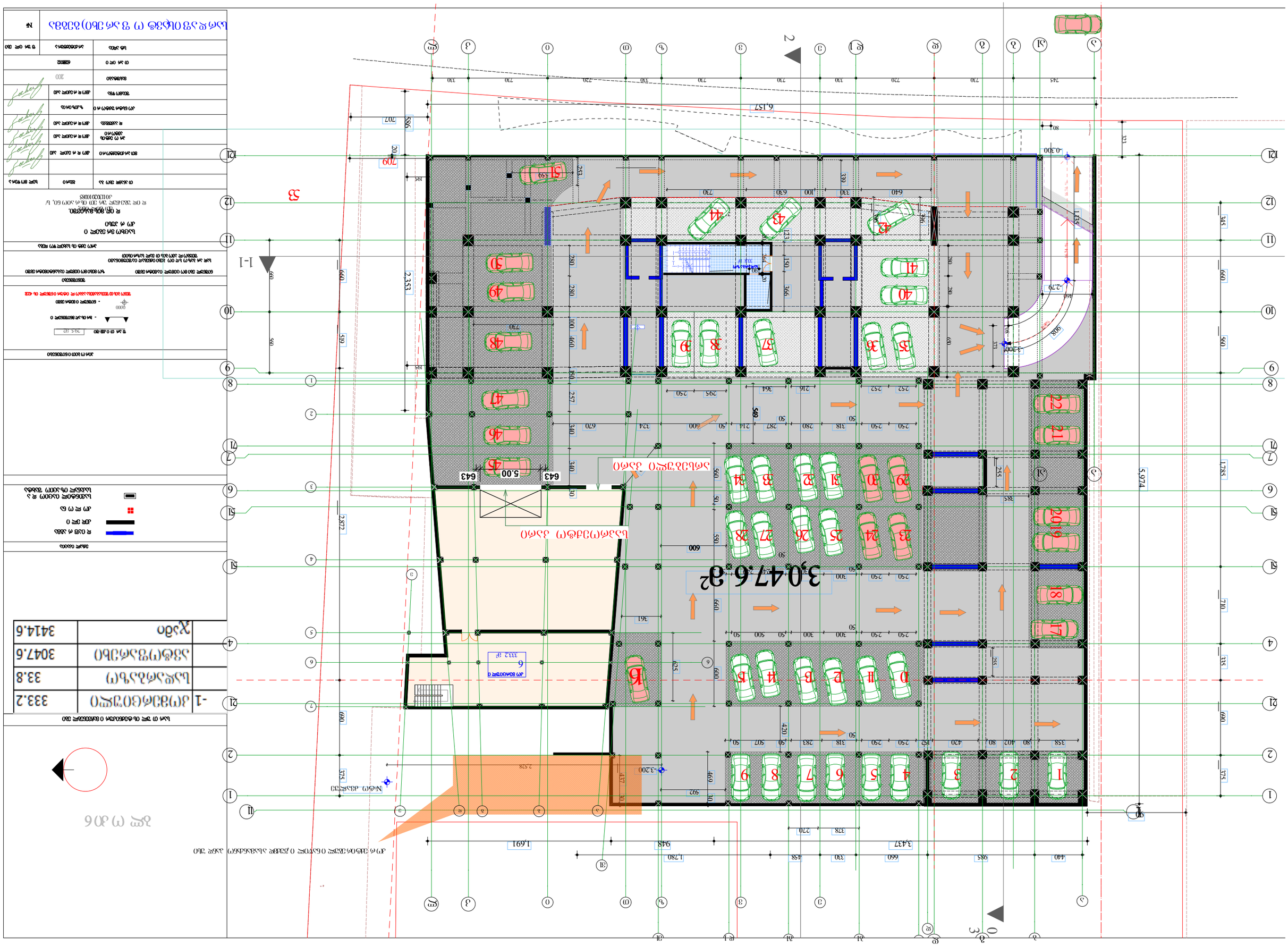
3,047.6 م2
1
2
3
4
5
6
7
8
9
10
11
12
13
14
15
16
17
18
19
20
21
22
23
24
25
26
27
28
29
30
31
32
33
34
35
36
37
38
39
40
41
42
43
44
45
46
47
48
49
50
51
A
B
C
D
E
F
G
H
I
J
K
L
M
N
O
P
Q
R
S
T
U
V
W
X
Y
Z
AA
AB
AC
AD
AE
AF
AG
AH
AI
AJ
AK
AL
AM
AN
AO
AP
AQ
AR
AS
AT
AU
AV
AW
AX
AY
AZ
BA
BB
BC
BD
BE
BF
BG
BH
BI
BJ
BK
BL
BM
BN
BO
BP
BQ
BR
BS
BT
BU
BV
BW
BX
BY
BZ
CA
CB
CC
CD
CE
CF
CG
CH
CI
CJ
CK
CL
CM
CN
CO
CP
CQ
CR
CS
CT
CU
CV
CW
CX
CY
CZ
DA
DB
DC
DD
DE
DF
DG
DH
DI
DJ
DK
DL
DM
DN
DO
DP
DQ
DR
DS
DT
DU
DV
DW
DX
DY
DZ
EA
EB
EC
ED
EE
EF
EG
EH
EI
EJ
EK
EL
EM
EN
EO
EP
EQ
ER
ES
ET
EU
EV
EW
EX
EY
EZ
FA
FB
FC
FD
FE
FF
FG
FH
FI
FJ
FK
FL
FM
FN
FO
FP
FQ
FR
FS
FT
FU
FV
FW
FX
FY
FZ
GA
GB
GC
GD
GE
GF
GG
GH
GI
GJ
GK
GL
GM
GN
GO
GP
GQ
GR
GS
GT
GU
GV
GW
GX
GY
GZ
HA
HB
HC
HD
HE
HF
HG
HH
HI
HJ
HK
HL
HM
HN
HO
HP
HQ
HR
HS
HT
HU
HV
HW
HX
HY
HZ
IA
IB
IC
ID
IE
IF
IG
IH
II
IJ
IK
IL
IM
IN
IO
IP
IQ
IR
IS
IT
IU
IV
IW
IX
IY
IZ
JA
JB
JC
JD
JE
JF
JG
JH
JI
JJ
JK
JL
JM
JN
JO
JP
JQ
JR
JS
JT
JU
JV
JW
JX
JY
JZ
KA
KB
KC
KD
KE
KF
KG
KH
KI
KJ
KK
KL
KM
KN
KO
KP
KQ
KR
KS
KT
KU
KV
KW
KX
KY
KZ
LA
LB
LC
LD
LE
LF
LG
LH
LI
LJ
LK
LL
LM
LN
LO
LP
LQ
LR
LS
LT
LU
LV
LW
LX
LY
LZ
MA
MB
MC
MD
ME
MF
MG
MH
MI
MJ
MK
ML
MM
MN
MO
MP
MQ
MR
MS
MT
MU
MV
MW
MX
MY
MZ
NA
NB
NC
ND
NE
NF
NG
NH
NI
NJ
NK
NL
NM
NN
NO
NP
NQ
NR
NS
NT
NU
NV
NW
NX
NY
NZ
OA
OB
OC
OD
OE
OF
OG
OH
OI
OJ
OK
OL
OM
ON
OO
OP
OQ
OR
OS
OT
OU
OV
OW
OX
OY
OZ
PA
PB
PC
PD
PE
PF
PG
PH
PI
PJ
PK
PL
PM
PN
PO
PP
PQ
PR
PS
PT
PU
PV
PW
PX
PY
PZ
QA
QB
QC
QD
QE
QF
QG
QH
QI
QJ
QK
QL
QM
QN
QO
QP
QQ
QR
QS
QT
QU
QV
QW
QX
QY
QZ
RA
RB
RC
RD
RE
RF
RG
RH
RI
RJ
RK
RL
RM
RN
RO
RP
RQ
RR
RS
RT
RU
RV
RW
RX
RY
RZ
SA
SB
SC
SD
SE
SF
SG
SH
SI
SJ
SK
SL
SM
SN
SO
SP
SQ
SR
SS
ST
SU
SV
SW
SX
SY
SZ
TA
TB
TC
TD
TE
TF
TG
TH
TI
TJ
TK
TL
TM
TN
TO
TP
TQ
TR
TS
TT
TU
TV
TW
TX
TY
TZ
UA
UB
UC
UD
UE
UF
UG
UH
UI
UJ
UK
UL
UM
UN
UO
UP
UQ
UR
US
UT
UU
UV
UW
UX
UY
UZ
VA
VB
VC
VD
VE
VF
VG
VH
VI
VJ
VK
VL
VM
VN
VO
VP
VQ
VR
VS
VT
VU
VV
VW
VX
VY
VZ
WA
WB
WC
WD
WE
WF
WG
WH
WI
WJ
WK
WL
WM
WN
WO
WP
WQ
WR
WS
WT
WU
WV
WW
WX
WY
WZ
XA
XB
XC
XD
XE
XF
XG
XH
XI
XJ
XK
XL
XM
XN
XO
XP
XQ
XR
XS
XT
XU
XV
XW
XX
XY
XZ
YA
YB
YC
YD
YE
YF
YG
YH
YI
YJ
YK
YL
YM
YN
YO
YP
YQ
YR
YS
YT
YU
YV
YW
YX
YY
YZ
ZA
ZB
ZC
ZD
ZE
ZF
ZG
ZH
ZI
ZJ
ZK
ZL
ZM
ZN
ZO
ZP
ZQ
ZR
ZS
ZT
ZU
ZV
ZW
ZX
ZY
ZZ
AAA
AAB
AAC
AAD
AAE
AAF
AAG
AAH
AAI
AAJ
AAK
AAL
AAM
AAN
AAO
AAP
AAQ
AAR
AAS
AAT
AAU
AAV
AAW
AAX
AAY
AAZ
ABA
ABB
ABC
ABD
ABE
ABF
ABG
ABH
ABI
ABJ
ABK
ABL
ABM
ABN
ABO
ABP
ABQ
ABR
ABS
ABT
ABU
ABV
ABW
ABX
ABY
ABZ
ACA
ACB
ACC
ACD
ACE
ACF
ACG
ACH
ACI
ACJ
ACK
ACL
ACM
ACN
ACO
ACP
ACQ
ACR
ACS
ACT
ACU
ACV
ACW
ACX
ACY
ACZ
ADA
ADB
ADC
ADD
ADE
ADF
ADG
ADH
ADI
ADJ
ADK
ADL
ADM
ADN
ADO
ADP
ADQ
ADR
ADS
ADT
ADU
ADV
ADW
ADX
ADY
ADZ
AEA
AEB
AEC
AED
AEE
AEF
AEG
AEH
AEI
AEJ
AEK
AEL
AEM
AEN
AEO
AEP
AEQ
AER
AES
AET
AEU
AEV
AEW
AEX
AEY
AEZ
AFA
AFB
AFC
AFD
AFE
AFF
AFG
AFH
AFI
AFJ
AFK
AFL
AFM
AFN
AFO
AFP
AFQ
AFR
AFS
AFT
AFU
AFV
AFW
AFX
AFY
AFZ
AGA
AGB
AGC
AGD
AGE
AGF
AGG
AGH
AGI
AGJ
AGK
AGL
AGM
AGN
AGO
AGP
AGQ
AGR
AGS
AGT
AGU
AGV
AGW
AGX
AGY
AGZ
AHA
AHB
AHC
AHD
AHE
AHF
AHG
AHH
AHI
AHJ
AHK
AHL
AHM
AHN
AHO
AHP
AHQ
AHR
AHS
AHT
AHU
AHV
AHW
AHX
AHY
AHZ
AIA
AIB
AIC
AID
AIE
AIF
AIG
AIH
AII
AIJ
AIK
AIL
AIM
AIN
AIO
AIP
AIQ
AIR
AIS
AIT
AIU
AIV
AIW
AIX
AIY
AIZ
AJA
AJB
AJC
AJD
AJE
AJF
AJG
AJH
AJI
AJJ
AJK
AJL
AJM
AJN
AJO
AJP
AJQ
AJR
AJS
AJT
AJU
AJV
AJW
AJX
AJY
AJZ
AKA
AKB
AKC
AKD
AKE
AKF
AKG
AKH
AKI
AKJ
AKK
AKL
AKM
AKN
AKO
AKP
AKQ
AKR
AKS
AKT
AKU
AKV
AKW
AKX
AKY
AKZ
ALA
ALB
ALC
ALD
ALE
ALF
ALG
ALH
ALI
ALJ
ALK
ALL
ALM
ALN
ALO
ALP
ALQ
ALR
ALS
ALT
ALU
ALV
ALW
ALX
ALY
ALZ
AMA
AMB
AMC
AMD
AME
AMF
AMG
AMH
AMI
AMJ
AMK
AML
AMM
AMN
AMO
AMP
AMQ
AMR
AMS
AMT
AMU
AMV
AMW
AMX
AMY
AMZ
ANA
ANB
ANC
AND
ANE
ANF
ANG
ANH
ANI
ANJ
ANK
ANL
ANM
ANN
ANO
ANP
ANQ
ANR
ANS
ANT
ANU
ANV
ANW
ANX
ANY
ANZ
AOA
AOB
AOC
AOD
AOE
AOF
AOG
AOH
AOI
AOJ
AOK
AOL
AOM
AON
AOO
AOP
AOQ
AOR
AOS
AOT
AOU
AOV
AOW
AOX
AOY
AOZ
APA
APB
APC
APD
APE
APF
APG
APH
API
APJ
APK
APL
APM
APN
APO
APP
APQ
APR
APS
APT
APU
APV
APW
APX
APY
APZ
AQA
AQB
AQC
AQD
AQE
AQF
AQG
AQH
AQI
AQJ
AQK
AQL
AQM
AQN
AQO
AQP
AQQ
AQR
AQS
AQT
AQU
AQV
AQW
AQX
AQY
AQZ
ARA
ARB
ARC
ARD
ARE
ARF
ARG
ARH
ARI
ARJ
ARK
ARL
ARM
ARN
ARO
ARP
ARQ
ARR
ARS
ART
ARU
ARV
ARW
ARX
ARY
ARZ
ASA
ASB
ASC
ASD
ASE
ASF
ASG
ASH
ASI
ASJ
ASK
ASL
ASM
ASN
ASO
ASP
ASQ
ASR
ASS
AST
ASU
ASV
ASW
ASX
ASY
ASZ
ATA
ATB
ATC
ATD
ATE
ATF
ATG
ATH
ATI
ATJ
ATK
ATL
ATM
ATN
ATO
ATP
ATQ
ATR
ATS
ATT
ATU
ATV
ATW
ATX
ATY
ATZ
AUA
AUB
AUC
AUD
AUE
AUF
AUG
AUH
AUI
AUJ
AUK
AUL
AUM
AUN
AUO
AUP
AUQ
AUR
AUS
AUT
AUU
AUV
AUW
AUX
AUY
AUZ
AVA
AVB
AVC
AVD
AVE
AVF
AVG
AVH
AVI
AVJ
AVK
AVL
AVM
AVN
AVO
AVP
AVQ
AVR
AVS
AVT
AVU
AVV
AVW
AVX
AVY
AVZ
AWA
AWB
AWC
AWD
AWE
AWF
AWG
AWH
AWI
AWJ
AWK
AWL
AWM
AWN
AWO
AWP
AWQ
AWR
AWS
AWT
AWU
AWV
AWW
AWX
AWY
AWZ
AXA
AXB
AXC
AXD
AXE
AXF
AXG
AXH
AXI
AXJ
AXK
AXL
AXM
AXN
AXO
AXP
AXQ
AXR
AXS
AXT
AXU
AXV
AXW
AXX
AXY
AXZ
AYA
AYB
AYC
AYD
AYE
AYF
AYG
AYH
AYI
AYJ
AYK
AYL
AYM
AYN
AYO
AYP
AYQ
AYR
AYS
AYT
AYU
AYV
AYW
AYX
AYY
AYZ
AZA
AZB
AZC
AZD
AZE
AZF
AZG
AZH
AZI
AZJ
AZK
AZL
AZM
AZN
AZO
AZP
AZQ
AZR
AZS
AZT
AZU
AZV
AZW
AZX
AZY
AZZ
BAA
BAB
BAC
BAD
BAE
BAF
BAG
BAH
BAI
BAJ
BAK
BAL
BAM
BAN
BAO
BAP
BAQ
BAR
BAS
BAT
BAU
BAV
BAW
BAX
BAY
BAZ
BBA
BBB
BBC
BBD
BBE
BBF
BBG
BBH
BBI
BBJ
BBK
BBL
BBM
BBN
BBO
BBP
BBQ
BBR
BBS
BBT
BBU
BBV
BBW
BBX
BBY
BBZ
BCA
BCB
BCC
BCD
BCE
BCF
BCG
BCH
BCI
BCJ
BCK
BCL
BCM
BCN
BCO
BCP
BCQ
BCR
BCS
BCT
BCU
BCV
BCW
BCX
BCY
BCZ
BDA
BDB
BDC
BDD
BDE
BDF
BDG
BDH
BDI
BDJ
BDK
BDL
BDM
BDN
BDO
BDP
BDQ
BDR
BDS
BDT
BDU
BDV
BDW
BDX
BDY
BDZ
BEA
BEB
BEC
BED
BEE
BEF
BEG
BEH
BEI
BEJ
BEK
BEL
BEM
BEN
BEO
BEP
BEQ
BER
BES
BET
BEU
BEV
BEW
BEX
BEY
BEZ
BFA
BFB
BFC
BFD
BFE
BFF
BFG
BFH
BFI
BFJ
BFK
BFL
BFM
BFN
BFO
BFP
BFQ
BFR
BFS
BFT
BFU
BFV
BFW
BFX
BFY
BFZ
BGA
BGB
BGC
BGD
BGE
BGF
BGG
BGH
BGI
BGJ
BGK
BGL
BGM
BGN
BGO
BGP
BGQ
BGR
BGS
BGT
BGU
BGV
BGW
BGX
BGY
BGZ
BHA
BHB
BHC
BHD
BHE
BHF
BHG
BHH
BHI
BHJ
BHK
BHL
BHM
BHN
BHO
BHP
BHQ
BHR
BHS
BHT
BHU
BHV
BHW
BHX
BHY
BHZ
BIA
BIB
BIC
BID
BIE
BIF
BIG
BIH
BII
BIJ
BIK
BIL
BIM
BIN
BIO
BIP
BIQ
BIR
BIS
BIT
BIU
BIV
BIW
BIX
BIY
BIZ
BJA
BJB
BJC
BJD
BJE
BJF
BJG
BJH
BJI
BJJ
BJK
BJL
BJM
BJN
BJO
BJP
BJQ
BJR
BJS
BJT
BJU
BJV
BJW
BJX
BJY
BJZ
BKA
BKB
BKC
BKD
BKE
BKF
BKG
BKH
BKI
BKJ
BKK
BKL
BKM
BKN
BKO
BKP
BKQ
BKR
BKS
BKT
BKU
BKV
BKW
BKX
BKY
BKZ
BLA
BLB
BLC
BLD
BLE
BLF
BLG
BLH
BLI
BLJ
BLK
BLL
BLM
BLN
BLO
BLP
BLQ
BLR
BLS
BLT
BLU
BLV
BLW
BLX
BLY
BLZ
BMA
BMB
BMC
BMD
BME
BMF
BMG
BMH
BMI
BMJ
BMK
BML
BMM
BMN
BMO
BMP
BMQ
BMR
BMS
BMT
BMU
BMV
BMW
BMX
BMY
BMZ
BNA
BNB
BNC
BND
BNE
BNF
BNG
BNH
BNI
BNJ
BNK
BNL
BNM
BNN
BNO
BNP
BNQ
BNR
BNS
BNT
BNU
BNV
BNW
BNX
BNY
BNZ
BOA
BOB
BOC
BOD
BOE
BOF
BOG
BOH
BOI
BOJ
BOK
BOL
BOM
BON
BOO
BOP
BOQ
BOR
BOS
BOT
BOU
BOV
BOW
BOX
BOY
BOZ
BPA
BPB
BPC
BPD
BPE
BPF
BPG
BPH
BPI
BPJ
BPK
BPL
BPM
BPN
BPO
BPP
BPQ
BPR
BPS
BPT
BPU
BPV
BPW
BPX
BPY
BPZ
BQA
BQB
BQC
BQD
BQE
BQF
BQG
BQH
BQI
BQJ
BQK
BQL
BQM
BQN
BQO
BQP
BQQ
BQR
BQS
BQT
BQU
BQV
BQW
BQX
BQY
BQZ
BRA
BRB
BRC
BRD
BRE
BRF
BRG
BRH
BRI
BRJ
BRK
BRL
BRM
BRN
BRO
BRP
BRQ
BRR
BRS
BRT
BRU
BRV
BRW
BRX
BRY
BRZ
BSA
BSB
BSC
BSD
BSE
BSF
BSG
BSH
BSI
BSJ
BSK
BSL
BSM
BSN
BSO
BSP
BSQ
BSR
BSS
BST
BSU
BSV
BSW
BSX
BSY
BSZ
BTA
BTB
BTC
BTD
BTE
BTF
BTG
BTH
BTI
BTJ
BTK
BTL
BTM
BTN
BTO
BTP
BTQ
BTR
BTS
BTT
BTU
BTV
BTW
BTX
BTY
BTZ
BUA
BUB
BUC
BUD
BUE
BUF
BUG
BUH
BUI
BUJ
BUK
BUL
BUM
BUN
BUO
BUP
BUQ
BUR
BUS
BUT
BUU
BUV
BUW
BUX
BUY
BUZ
BVA
BVB
BVC
BVD
BVE
BVF
BVG
BVH
BVI
BVJ
BVK
BVL
BVM
BVN
BVO
BVP
BVQ
BVR
BVS
BVT
BVU
BVV
BVW
BVX
BVY
BVZ
BWA
BWB
BWC
BWD
BWE
BWF
BWG
BWH
BWI
BWJ
BWK
BWL
BWM
BWN
BWO
BWP
BWQ
BWR
BWS
BWT
BWU
BWV
BWW
BWX
BWY
BWZ
BXA
BXB
BXC
BXD
BXE
BXF
BXG
BXH
BXI
BXJ
BXK
BXL
BXM
BXN
BXO
BXP
BXQ
BXR
BXS
BXT
BXU
BXV
BXW
BXX
BXY
BXZ
BYA
BYB
BYC
BYD
BYE
BYF
BYG
BYH
BYI
BYJ
BYK
BYL
BYM
BYN
BYO
BYP
BYQ
BYR
BYS
BYT
BYU
BYV
BYW
BYX
BYY
BYZ
BZA
BZB
BZC
BZD
BZE
BZF
BZG
BZH
BZI
BZJ
BZK
BZL
BZM
BZN
BZO
BZP
BZQ
BZR
BZS
BZT
BZU
BZV
BZW
BZX
BZY
BZZ
CAA
CAB
CAC
CAD
CAE
CAF
CAG
CAH
CAI
CAJ
CAK
CAL
CAM
CAN
CAO
CAP
CAQ
CAR
CAS
CAT
CAU
CAV
CAW
CAX
CAY
CAZ
CBA
CBB
CBC
CBD
CBE
CBF
CBG
CBH
CBI
CBJ
CBK
CBL
CBM
CBN
CBO
CBP
CBQ
CBR
CBS
CBT
CBU
CBV
CBW
CBX
CBY
CBZ
CCA
CCB
CCC
CCD
CCE
CCF
CCG
CCH
CCI
CCJ
CCK
CCL
CCM
CCN
CCO
CCP
CCQ
CCR
CCS
CCT
CCU
CCV
CCW
CCX
CCY
CCZ
CDA
CDB
CDC
CDD
CDE
CDF
CDG
CDH
CDI
CDJ
CDK
CDL
CDM
CDN
CDO
CDP
CDQ
CDR
CDS
CDT
CDU
CDV
CDW
CDX
CDY
CDZ
CEA
CEB
CEC
CED
CEE
CEF
CEG
CEH
CEI
CEJ
CEK
CEL
CEM
CEN
CEO
CEP
CEQ
CER
CES
CET
CEU
CEV
CEW
CEX
CEY
CEZ
CFA
CFB
CFC
CFD
CFE
CFF
CFG
CFH
CFI
CFJ
CFK
CFL
CFM
CFN
CFO
CFP
CFQ
CFR
CFS
CFT
CFU
CFV
CFW
CFX
CFY
CFZ
CGA
CGB
CGC
CGD
CGE
CGF
CGG
CGH
CGI
CGJ
CGK
CGL
CGM
CGN
CGO
CGP
CGQ
CGR
CGS
CGT
CGU
CGV
CGW
CGX
CGY
CGZ
CHA
CHB
CHC
CHD
CHE
CHF
CHG
CHH
CHI
CHJ
CHK
CHL
CHM
CHN
CHO
CHP
CHQ
CHR
CHS
CHT
CHU
CHV
CHW
CHX
CHY
CHZ
CIA
CIB
CIC
CID
CIE
CIF
CIG
CIH
CII
CIJ
CIK
CIL
CIM
CIN
CIO
CIP
CIQ
CIR
CIS
CIT
CIU
CIV
CIW
CIX
CIY
CIZ
CJA
CJB
CJC
CJD
CJE
CJF
CJG
CJH
CJI
CJJ
CJK
CJL
CJM
CJN
CJO
CJP
CJQ
CJR
CJS
CJT
CJU
CJV
CJW
CJX
CJY
CJZ
CKA
CKB
CKC
CKD
CKE
CKF
CKG
CKH
CKI
CKJ
CKK
CKL
CKM
CKN
CKO
CKP
CKQ
CKR
CKS
CKT
CKU
CKV
CKW
CKX
CKY
CKZ
CLA
CLB
CLC
CLD
CLE
CLF
CLG
CLH
CLI
CLJ
CLK
CLL
CLM
CLN
CLO
CLP
CLQ
CLR
CLS
CLT
CLU
CLV
CLW
CLX
CLY
CLZ
CMA
CMB
CMC
CMD
CME
CMF
CMG
CMH
CMI
CMJ
CMK
CML
CMM
CMN
CMO
CMP
CMQ
CMR
CMS
CMT
CMU
CMV
CMW
CMX
CMY
CMZ
CNA
CNB
CNC
CND
CNE
CNF
CNG
CNH
CNI
CNJ
CNK
CNL
CNM
CNN
CNO
CNP
CNQ
CNR
CNS
CNT
CNU
CNV
CNW
CNX
CNY
CNZ
COA
COB
COC
COD
COE
COF
COG
COH
COI
COJ
COK
COL
COM
CON
COO
COP
COQ
COR
COS
COT
COU
COV
COW
COX
COY
COZ
CPA
CPB
CPC
CPD
CPE
CPF
CPG
CPH
CPI
CPJ
CPK
CPL
CPM
CPN
CPO
CPP
CPQ
CPR
CPS
CPT
CPU
CPV
CPW
CPX
CPY
CPZ
CQA
CQB
CQC
CQD
CQE
CQF
CQG
CQH
CQI
CQJ
CQK
CQL
CQM
CQN
CQO
CQP
CQQ
CQR
CQS
CQT
CQU
CQV
CQW
CQX
CQY
CQZ
CRA
CRB
CRC
CRD
CRE
CRF
CRG
CRH
CRI
CRJ
CRK
CRL
CRM
CRN
CRO
CRP
CRQ
CRR
CRS
CRT
CRU
CRV
CRW
CRX
CRY
CRZ
CSA
CSB
CSC
CSD
CSE
CSF
CSG
CSH
CSI
CSJ
CSK
CSL
CSM
CSN
CSO
CSP
CSQ
CSR
CSS
CST
CSU
CSV
CSW
CSX
CSY
CSZ
CTA
CTB
CTC
CTD
CTE
CTF
CTG
CTH
CTI
CTJ
CTK
CTL
CTM
CTN
CTO
CTP
CTQ
CTR
CTS
CTT
CTU
CTV
CTW
CTX
CTY
CTZ
CUA
CUB
CUC
CUD
CUE
CUF
CUG
CUH
CUI
CUJ
CUK
CUL
CUM
CUN
CUO
CUP
CUQ
CUR
CUS
CUT
CUU
CUV
CUW
CUX
CUY
CUZ
CVA
CVB
CVC
CVD
CVE
CVF
CVG
CVH
CVI
CVJ
CVK
CVL
CVM
CVN
CVO
CVP
CVQ
CVR
CVS
CVT
CVU
CVV
CVW
CVX
CVY
CVZ
CWA
CWB
CWC
CWD
CWE
CWF
CWG
CWH
CWI
CWJ
CWK
CWL
CWM
CWN
CWO
CWP
CWQ
CWR
CWS
CWT
CWU
CWV
CWW
CWX
CWY
CWZ
CXA
CXB
CXC
CXD
CXE
CXF
CXG
CXH
CXI
CXJ
CXK
CXL
CXM
CXN
CXO
CXP
CXQ
CXR
CXS
CXT
CXU
CXV
CXW
CXX
CXY
CXZ
CYA
CYB
CYC
CYD
CYE
CYF
CYG
CYH
CYI
CYJ
CYK
CYL
CYM
CYN
CYO
CYP
CYQ
CYR
CYS
CYT
CYU
CYV
CYW
CYX
CYY
CYZ
CZA
CZB
CZC
CZD
CZE
CZF
CZG
CZH
CZI
CZJ
CZK
CZL
CZM
CZN
CZO
CZP
CZQ
CZR
CZS
CZT
CZU
CZV
CZW
CZX
CZY
CZZ
DAA
DAB
DAC
DAD
DAE
DAF
DAG
DAH
DAI
DAJ
DAK
DAL
DAM
DAN
DAO
DAP
DAQ
DAR
DAS
DAT
DAU
DAV
DAW
DAX
DAY
DAZ
DBA
DBB
DBC
DBD
DBE
DBF
DBG
DBH
DBI
DBJ
DBK
DBL
DBM
DBN
DBO
DBP
DBQ
DBR
DBS
DBT
DBU
DBV
DBW
DBX
DBY
DBZ
DCA
DCB
DCC
DCD
DCE
DCF
DCG
DCH
DCI
DCJ
DCK
DCL
DCM
DCN
DCO
DCP
DCQ
DCR
DCS
DCT
DCU
DCV
DCW
DCX
DCY
DCZ
DDA
DDB
DDC
DDD
DDE
DDF
DDG
DDH
DDI
DDJ
DDK
DDL
DDM
DDN
DDO
DDP
DDQ
DDR
DDS
DDT
DDU
DDV
DDW
DDX
DDY
DDZ
DEA
DEB
DEC
DED
DEE
DEF
DEG
DEH
DEI
DEJ
DEK
DEL
DEM
DEN
DEO
DEP
DEQ
DER
DES
DET
DEU
DEV
DEW
DEX
DEY
DEZ
DFA
DFB
DFC
DFD
DFE
DFF
DFG
DFH
DFI
DFJ
DFK
DFL
DFM
DFN
DFO
DFP
DFQ
DFR
DFS
DFT
DFU
DFV
DFW
DFX
DFY
DFZ
DGA
DGB
DGC
DGD
DGE
DGF
DGG
DGH
DGI
DGJ
DGK
DGL
DGM
DGN
DGO
DGP
DGQ
DGR
DGS
DGT
DGU
DGV
DGW
DGX
DGY
DGZ
DHA
DHB
DHC
DHD
DHE
DHF
DHG
DHH
DHI
DHJ
DHK
DHL
DHM
DHN
DHO
DHP
DHQ
DHR
DHS
DHT
DHU
DHV
DHW
DHX
DHY
DHZ
DIA
DIB
DIC
DID
DIE
DIF
DIG
DIH
DII
DIJ
DIK
DIL
DIM
DIN
DIO
DIP
DIQ
DIR
DIS
DIT
DIU
DIV
DIW
DIX
DIY
DIZ
DJA
DJB
DJC
DJD
DJE
DJF
DJG
DJH
DJI
DJJ
DJK
DJL
DJM
DJN
DJO
DJP
DJQ
DJR
DJS
DJT
DJU
DJV
DJW
DJX
DJY
DJZ
DKA
DKB
DKC
DKD
DKE
DKF
DKG
DKH
DKI
DKJ
DKK
DKL
DKM
DKN
DKO
DKP
DKQ
DKR
DKS
DKT
DKU
DKV
DKW
DKX
DKY
DKZ
DLA
DLB
DLC
DLD
DLE
DLF
DLG
DLH
DLI
DLJ
DLK
DLL
DLM
DLN
DLO
DLP
DLQ
DLR
DLS
DLT
DLU
DLV
DLW
DLX
DLY
DLZ
DMA
DMB
DMC
DMD
DME
DMF
DMG
DMH
DMI
DMJ
DMK
DML
DMM
DMN
DMO
DMP
DMQ
DMR
DMS
DMT
DMU
DMV
DMW
DMX
DMY
DMZ
DNA
DNB
DNC
DND
DNE
DNF
DNG
DNH
DNI
DNJ
DNK
DNL
DNM
DNN
DNO
DNP
DNQ
DNR
DNS
DNT
DNU
DNV
DNW
DNX
DNY
DNZ
DOA
DOB
DOC
DOD
DOE
DOF
DOG
DOH
DOI
DOJ
DOK
DOL
DOM
DON
DOO
DOP
DOQ
DOR
DOS
DOT
DOU
DOV
DOW
DOX
DOY
DOZ
DPA
DPB
DPC
DPD
DPE
DPF
DPG
DPH
DPI
DPJ
DPK
DPL
DPM
DPN
DPO
DPP
DPQ
DPR
DPS
DPT
DPU
DPV
DPW
DPX
DPY
DPZ
DQA
DQB
DQC
DQD
DQE
DQF
DQG
DQH
DQI
DQJ
DQK
DQL
DQM
DQN
DQO
DQP
DQQ
DQR
DQS
DQT
DQU
DQV
DQW
DQX
DQY
DQZ
DRA
DRB
DRC
DRD
DRE
DRF
DRG
DRH
DRI
DRJ
DRK
DRL
DRM
DRN
DRO
DRP
DRQ
DRR
DRS
DRT
DRU
DRV
DRW
DRX
DRY
DRZ
DSA
DSB
DSC
DSD
DSE
DSF
DSG
DSH
DSI
DSJ
DSK
DSL
DSM
DSN
DSO
DSP
DSQ
DSR
DSS
DST
DSU
DSV
DSW
DSX
DSY
DSZ
DTA
DTB
DTC
DTD
DTE
DTF
DTG
DTH
DTI
DTJ
DTK
DTL
DTM
DTN
DTO
DTP
DTQ
DTR
DTS
DTT
DTU
DTV
DTW
DTX
DTY
DTZ
DUA
DUB
DUC
DUD
DUE
DUF
DUG
DUH
DUI
DUJ
DUK
DUL
DUM
DUN
DUO
DUP
DUQ
DUR
DUS
DUT
DUU
DUV
DUW
DUX
DUY
DUZ
DVA
DVB
DVC
DVD
DVE
DVF
DVG
DVH
DVI
DVJ
DVK
DVL
DVM
DVN
DVO
DVP
DVQ
DVR
DVS
DVT
DVU
DVV
DVW
DVX
DVY
DVZ
DWA
DWB
DWC
DWD
DWE
DWF
DWG
DWH
DWI
DWJ
DWK
DWL
DWM
DWN
DWO
DWP
DWQ
DWR
DWS
DWT
DWU
DWV
DWW
DWX
DWY
DWZ
DXA
DXB
DXC
DXD
DXE
DXF
DXG
DXH
DXI
DXJ
DXK
DXL
DXM
DXN
DXO
DXP
DXQ
DXR
DXS
DXT
DXU
DXV
DXW
DXX
DXY
DXZ
DYA
DYB
DYC
DYD
DYE
DYF
DYG
DYH
DYI
DYJ
DYK
DYL
DYM
DYN
DYO
DYP
DYQ
DYR
DYS
DYT
DYU
DYV
DYW
DYX
DYY
DYZ
DZA
DZB
DZC
DZD
DZE
DZF
DZG
DZH
DZI
DZJ
DZK
DZL
DZM
DZN
DZO
DZP
DZQ
DZR
DZS
DZT
DZU
DZV
DZW
DZX
DZY
DZZ
EAA
EAB
EAC
EAD
EAE
EAF
EAG
EAH
EAI
EAJ
EAK
EAL
EAM
EAN
EAO
EAP
EAQ
EAR
EAS
EAT
EAU
EAV
EAW
EAX
EAY
EAZ
EBA
EBB
EBC
EBD
EBE
EBF
EBG
EBH
EBI
EBJ
EBK
EBL
EBM
EBN
EBO
EBP
EBQ
EBR
EBS
EBT
EBU
EBV
EBW
EBX
EBY
EBZ
ECA
ECB
ECC
ECD
ECE
ECF
ECG
ECH
ECI
ECJ
ECK
ECL
ECM
ECN
ECO
ECP
ECQ
ECR
ECS
ECT
ECU
ECV
ECW
ECX
ECY
ECZ
EDA
EDB
EDC
EDD
EDE
EDF
EDG
EDH
EDI
EDJ
EDK
EDL
EDM
EDN
EDO
EDP
EDQ
EDR
EDS
EDT
EDU
EDV
EDW
EDX
EDY
EDZ
EEA
EEB
EEC
EED
EEE
EEF
EEG
EEH
EEI
EEJ
EEK
EEL
EEM
EEN
EEO
EEP
EEQ
EER
EES
EET
EEU
EEV
EEW
EEX
EEY
EEZ
EFA
EFB
EFC
EFD
EFE
EFF
EFG
EFH
EFI
EFJ
EFK
EFL
EFM
EFN
EFO
EFP
EFQ
EFR
EFS
EFT
EFU
EFV
EFW
EFX
EFY
EFZ
EGA
EGB
EGC
EGD
EGE
EGF
EGG
EGH
EGI
EGJ
EGK
EGL
EGM
EGN
EGO
EGP
EGQ
EGR
EGS
EGT
EGU
EGV
EGW
EGX
EGY
EGZ
EHA
EHB
EHC
EHD
EHE
EHF
EHG
EHH
EHI
EHJ
EHK
EHL
EHM
EHN
EHO
EHP
EHQ
EHR
EHS
EHT
EHU
EHV
EHW
EHX
EHY
EHZ
EIA
EIB
EIC
EID
EIE
EIF
EIG
EIH
EII
EIJ
EIK
EIL
EIM
EIN
EIO
EIP
EIQ
EIR
EIS
EIT
EIU
EIV
EIW
EIX
EIY
EIZ
EJA
EJB
EJC
EJD
EJE
EJF
EJG
EJH
EJI
EJJ
EJK
EJL
EJM
EJN
EJO
EJP
EJQ
EJR
EJS
EJT
EJU
EJV
EJW
EJX
EJY
EJZ
EKA
EKB
EKC
EKD
EKE
EKF
EKG
EKH
EKI
EKJ
EKK
EKL
EKM
EKN
EKO
EKP
EKQ
EKR
EKS
EKT
EKU
EKV
EKW
EKX
EKY
EKZ
ELA
ELB
ELC
ELD
ELE
ELF
ELG
ELH
ELI
ELJ
ELK
ELL
ELM
ELN
ELO
ELP
ELQ
ELR
ELS
ELT
ELU
ELV
ELW
ELX
ELY
ELZ
EMA
EMB
EMC
EMD
EME
EMF
EMG
EMH
EMI
EMJ
EMK
EML
EMM
EMN
EMO
EMP
EMQ
EMR
EMS
EMT
EMU
EMV
EMW
EMX
EMY
EMZ
ENA
ENB
ENC
END
ENE
ENF
ENG
ENH
ENI
ENJ
ENK
ENL
ENM
ENN
ENO
ENP
ENQ
ENR
ENS
ENT
ENU
ENV
ENW
ENX
ENY
ENZ
EOA
EOB
EOC
EOD
EOE
EOF
EOG
EOH
EOI
EOJ
EOK
EOL
EOM
EON
EOO
EOP
EOQ
EOR
EOS
EOT
EOU
EOV
EOW
EOX
EOY
EOZ
EPA
EPB
EPC
EPD
EPE
EPF
EPG
EPH
EPI
EPJ
EPK
EPL
EPM
EPN
EPO
EPP
EPQ
EPR
EPS
EPT
EPU
EPV
EPW
EPX
EPY
EPZ
EQA
EQB
EQC
EQD
EQE
EQF
EQG
EQH
EQI
EQJ
EQK
EQL
EQM
EQN
EQO
EQP
EQQ
EQR
EQS
EQT
EQU
EQV
EQW
EQX
EQY
EQZ
ERA
ERB
ERC
ERD
ERE
ERF
ERG
ERH
ERI
ERJ
ERK
ERL
ERM
ERN
ERO
ERP
ERQ
ERR
ERS
ERT
ERU
ERV
ERW
ERX
ERY
ERZ
ESA
ESB
ESC
ESD
ESE
ESF
ESG
ESH
ESI
ESJ
ESK
ESL
ESM
ESN
ESO
ESP
ESQ
ESR
ESS
EST
ESU
ESV
ESW
ESX
ESY
ESZ
ETA
ETB
ETC
ETD
ETE
ETF
ETG
ETH
ETI
ETJ
ETK
ETL
ETM
ETN
ETO
ETP
ETQ
ETR
ETS
ETT
ETU
ETV
ETW
ETX
ETY
ETZ
EUA
EUB
EUC
EUD
EUE
EUF
EUG
EUH
EUI
EUJ
EUK
EUL
EUM
EUN
EUO
EUP
EUQ
EUR
EUS
EUT
EUU
EUV
EUW
EUX
EUY
EUZ
EVA
EVB
EVC
EVD
EVE
EVF
EVG
EVH
EVI
EVJ
EVK
EVL
EVM
EVN
EVO
EVP
EVQ
EVR
EVS
EVT
EVU
EVV
EVW
EVX
EVY
EVZ
EWA
EWB
EWC
EWD
EWE
EWF
EWG
EWH
EWI
EWJ
EWK
EWL
EWM
EWN
EWO
EWP
EWQ
EWR
EWS
EWT
EWU
EWV
EWW
EWX
EWY
EWZ
EXA
EXB
EXC
EXD
EXE
EXF
EXG
EXH
EXI
EXJ
EXK
EXL
EXM
EXN
EXO
EXP
EXQ
EXR
EXS
EXT
EXU
EXV
EXW
EXX
EXY
EXZ
EYA
EYB
EYC
EYD
EYE
EYF
EYG
EYH
EYI
EYJ
EYK
EYL
EYM
E

ჭრილები

ქ. თბილისი,
აკაკი ბელიაშვილის ქ №68
ს/კ 01.13.02.010.085

ჭრილი 1-1

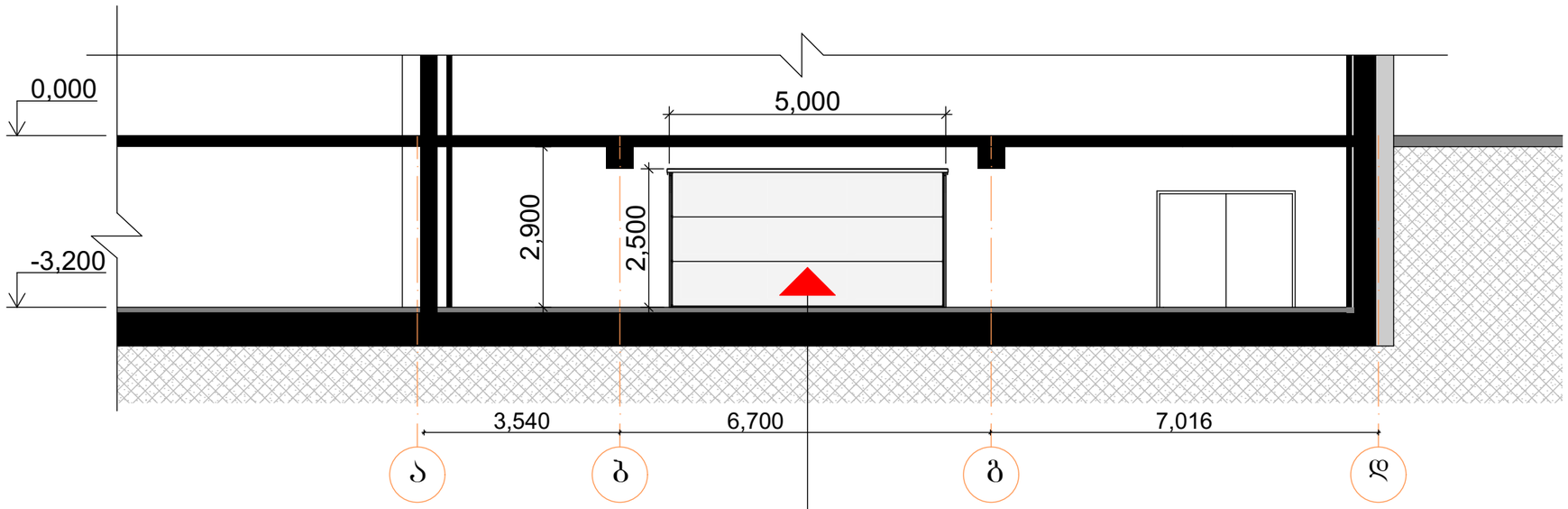

მოიხსნება არსებული კედელი და
დაყენდება ლით. ჭალუზი-კარი 2.25X5.0 მ



ასაწევი ჭალუზი-კარი 2.5X5.0 m

ჭრილი 2-2

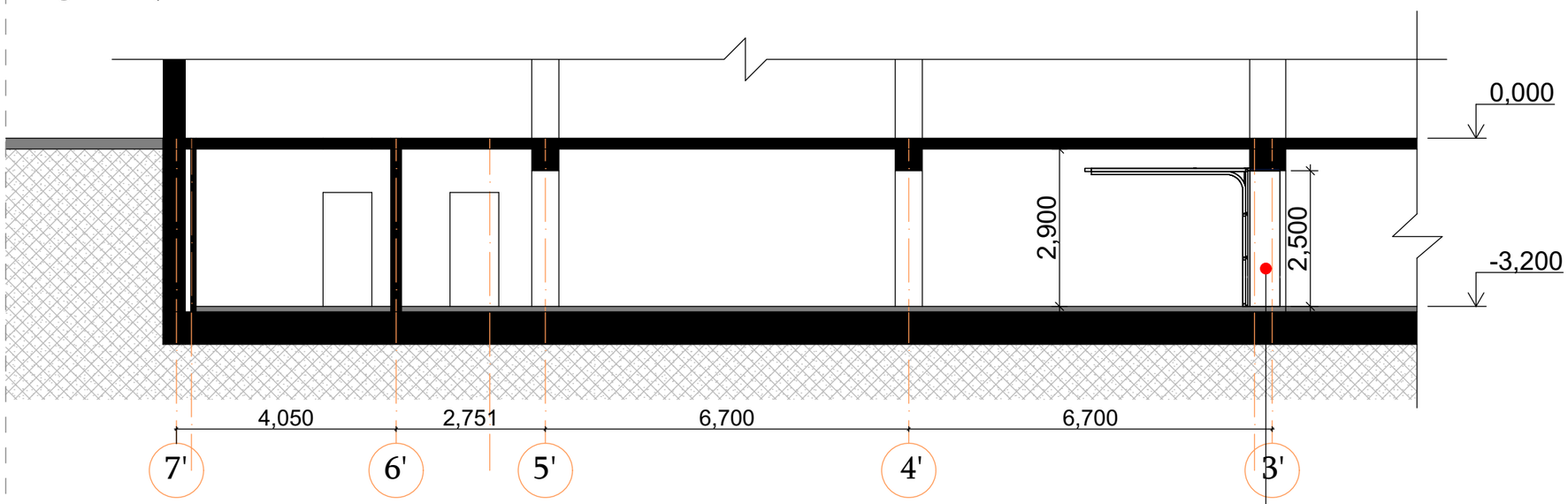

მოიხსნება არსებული კედელი და
დაყენდება ლით. ჭალუზი-კარი 2.25X5.0 მ

დამკვეთი :	თამარ სახეიშვილი
მისამართი:	ქ. თბილისი, ა. ბელიაშვილის ქ. #68 ს/კ 01.10.10.018.004
შემსრულებელი :	არქიტექტორი: დიანა რეხვიაშვილი პ/ნ 35001003154
პროექტის დასახელება:	ქ. თბილისში ბელიაშვილის ქ #68 -ში მდებარე კომერციული ფართის რეკონსტრუქციის პროექტი
ნახაზის დასახელება:	ჭრილები
სტატუსი	არქიტექტურული პროექტი
	სარევიზიო ისტორია
შეასრულა:	დიანა რეხვიაშვილი
მასშტაბი:	1:100
ფორმატი: A-3	გვერდი: 6
ფურცლების რაოდენობა:	7
	2023 წ.

ფოტომონტაჟები

ქ. თბილისი,
აკაკი ბელიაშვილის ქ №68
ს/კ 01.13.02.010.085



არსებული სიტუაციის ხედი



ფოტომონტაჟი სარეკონსტრუქციო ფართის მხრიდან

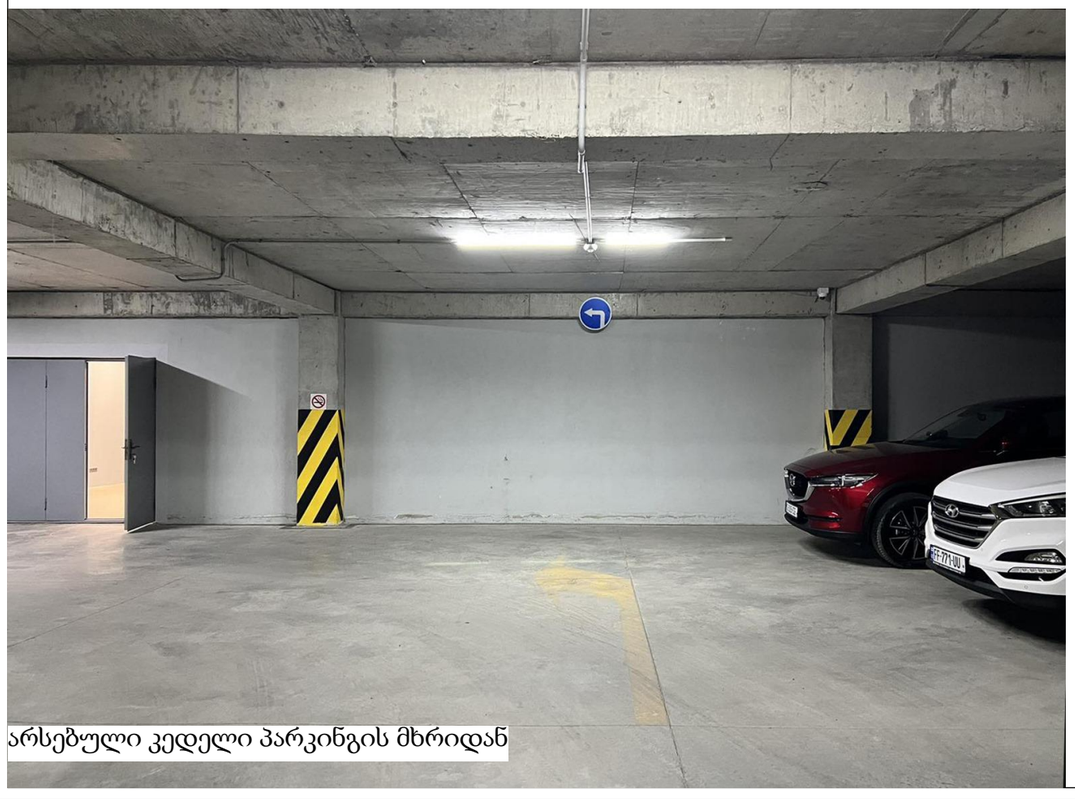

არსებული კედელი პარკინგის მხრიდან



ფოტომონტაჟი არსებული პარკინგის მხრიდან

დამკვეთი : თამარ სახეიშვილი

მისამართი:
ქ. თბილისი, ა. ბელიაშვილის ქ. #68
ს/კ 01.10.10.018.004

შემსრულებელი :
არქიტექტორი: დიანა რეხვიაშვილი
პ/ნ 35001003154

პროექტის დასახელება:
ქ. თბილისში
ბელიაშვილის ქ #68 -ში
მდებარე კომერციული ფართის
რეკონსტრუქციის პროექტი

ნახაზის დასახელება:
ფოტომონტაჟები

სტატუსი	არქიტექტურული პროექტი

სარევიზიო ისტორია

შეასრულა:
დიანა რეხვიაშვილი

მასშტაბი:

ფორმატი:	გვერდი:	ფურცლების რაოდენობა:
A-3	8	8

2023 წ.

საექსპერტო დასკვნა

ქ. თბილისი. ბელიაშვილის 68. (ს/კ 01.13.02.010. 085) მრავალფუნქციური კომპლექსის საკონცერტო დარბაზის ქვედა სართულის კედელში ღიობის მოწყობაზე

თბილისი

2023 წ

საექსპერტო დასკვნა

ქ. თბილისი. ბელიაშვილის 68. (ს/კ 01.13.02.010. 085) მრავალფუნქციური კომპლექსის საკონცერტო დარბაზის ქვედა სართულის კედელში ღიობის მოწყობაზე

ექსპერტი: 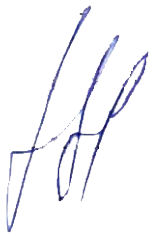 გ. გოგოლაძე

თბილისი
2023 წ.

1. პროექტის კონსტრუქციული ნაწილი;
2. პროექტის არქიტექტურული ნაწილი.

გამოყენებული ნორმატიული ლიტერატურა

1. პროექტირების ნორმები, პნ 03.01.-09 „ბეტონისა და რკინაბეტონის კონსტრუქციები“;
2. პროექტირების ნორმები, პნ 01.01-09 „სეისმომედეგი მშენებლობა“;
3. სამშენებლო ნორმები და წესები, СНиП 2.01.07-85 „დატვირთვები და ზემოქმედებები“;
4. სამშენებლო ნორმები და წესები, СНиП II-23-81* „ფოლადის კონსტრუქციები“;
5. სამშენებლო ნორმები და წესები, СНиП II-28-73 „სამშენებლო კონსტრუქციების დაცვა კოროზიისაგან“.

დათვალიერებული იქნა ქ. თბილისი. ბელიაშვილის 68. (ს/კ 01.13.02.010. 085) მრავალფუნქციური კომპლექსის საკონცერტო დარბაზის ქვედა (- 3.2 მ ნიშნული, კომერციული ფართი) სართულის კედელში ღიობის მოწყობის ადგილი. აღნიშნულ ადგილზე სვეტებს შორის მოწყობილია ბლოკის (ცალი მხრიდან შელესილი და მეორე მხრიდან თ/მუყაოს ფილებით მოპირკეთებული) კედელი.

შენობის პროექტი დამუშავებულია შპს „დილემა“-ს მიერ 2019 წ. პროექტის ავტორი პ. მოდრეკილაძე, კონსტრუქტორი ზ. კიზირია.

საკონცერტო დარბაზის შენობა გეგმაში ტრაპეციული ფორმისაა და შედგება ქვედა - სარდაფის და ზედა - დარბაზის სართულისაგან.

სარდაფის ნაწილი სიგანეზე სამმალიანია (7.2+7.3+3.93 მ), სიგრძეზე კი ექვსმალიანი (3.07+6.7+6.7+6.7+2.75+4.05 მ) რკინაბეტონის სივრცული კარკასია. სვეტების კვეთი 500*500 მმ. ღიობის მოწყობა წარმოებს მე-3 ღერძის ბ - გ რიგს შორის, ბეტონის იატაკიდან რკბ-ის რიგელამდე.

აღნიშნულ ადგილზე კონსტრუქციული პროექტით არ იყო გათვალისწინებული რკბ-ის დიაფრაგმა ან სხვა რაიმე მზიდი ელემენტი.

დასკვნა

მრავალფუნქციური კომპლექსის საკონცერტო დარბაზის ქვედა სართულის მე-3 ღერძის ბ - გ რიგს შორის კედელი არამზიდია და შესაძლებელია მასში საპროექტო ღიობის მოწყობა თანდართული სქემის (რეკომენდაციების) მიხედვით.

ინჟენერ-კონსტრუქტორი, ექსპერტი: / გ. გოგოლაძე /

ღიობის მოწყობის სქემა

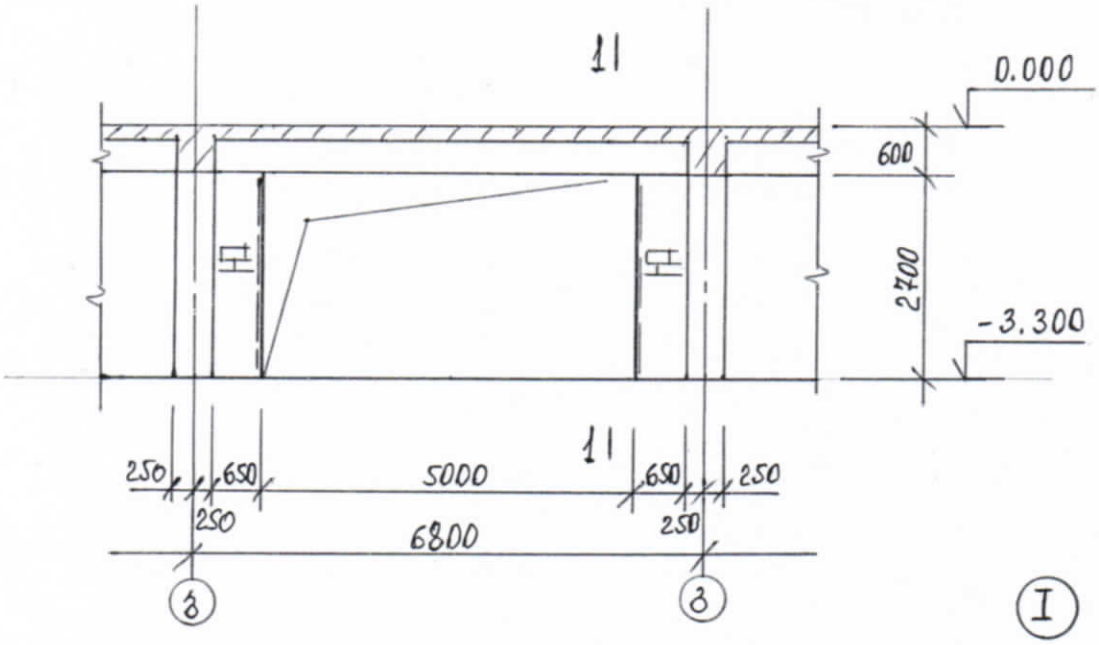

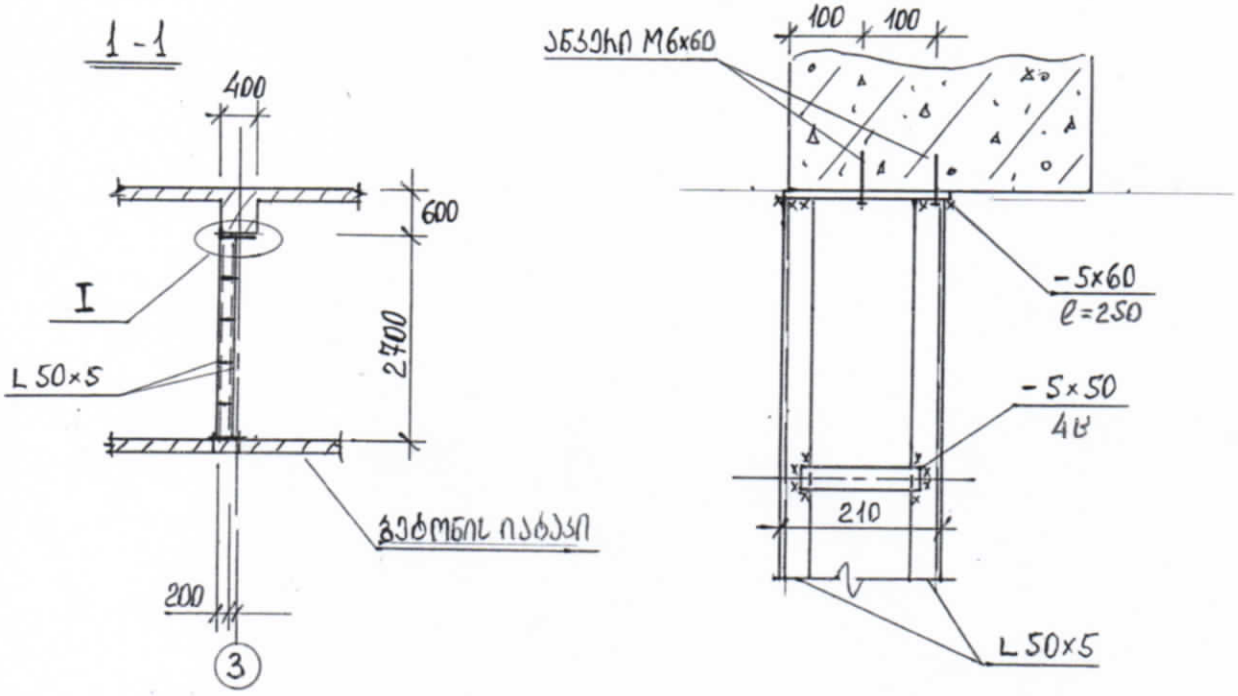

1. ღიობის ადგილზე მოიხსნას თ/მუყაოს ტიხარი ერთი მხრიდან, ჩაიხერხოს კედლის წყობა ორივე მხრიდან ალმასის ხერხით და გამოინგრეს.
2. მოეწყოს ღიობის გვერდების გამაგრება ლ/კონსტრუქციით.
3. გამაგრების ლ/კონსტრუქციაზე გადაიკრას ლით. ბადე და შეილესოს ც/ქვიშის 1:2 თანაფარდობის ხსნარით.
4. მასალის ხარჯი: კუთხოვანა 50*5 – 12 მ; ზოლოვანა: 5*60 – 1.0 მ; 5*50 – 2.0 მ; ანკერი M6*60 – 8 ც; ლით. ბადე - 2.0 მ2.

კონსტრუქტორი: გ. გოგოლაძე 26.03.2023 წ.

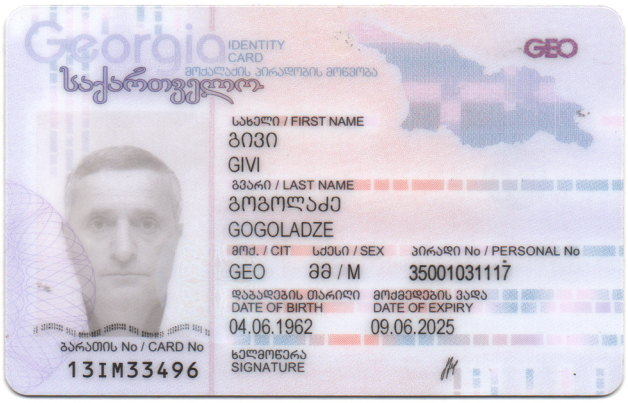
Georgia
IDENTITY CARD
მოქალაქის პირადობის მოწმობა
საქართველო
GEO
სახელი / FIRST NAME
გივი
GIVI
გვარი / LAST NAME
გოგოლაძე
GOGOLADZE
მოქ. / CIT
GEO
სქესი / SEX
მმ / M
პირადი No / PERSONAL No
35001031117
დაბადების თარიღი
DATE OF BIRTH
04.06.1962
მოქმედების ვადა
DATE OF EXPIRY
09.06.2025
ხელმოწერა
SIGNATURE
ბარათის No / CARD No
13IM33496

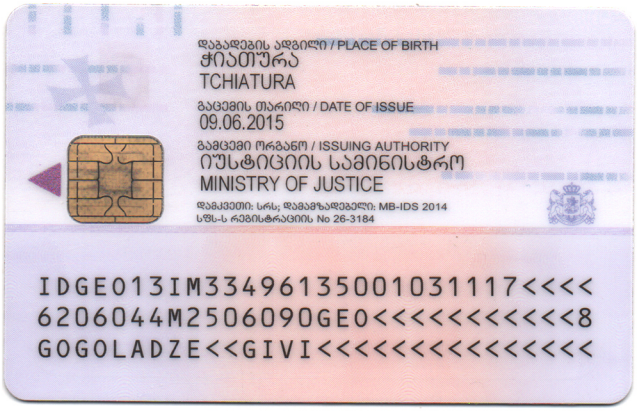
დაბადების ადგილი / PLACE OF BIRTH
ჭიათურა
TCHIATURA
გაცემის თარიღი / DATE OF ISSUE
09.06.2015
გამცემი ორგანო / ISSUING AUTHORITY
იუსტიციის სამინისტრო
MINISTRY OF JUSTICE
დამკვეთი: სრს; დამამზადებელი: MB-IDS 2014
სწს-ს რეგისტრაციის No 26-3184
IDGE013IM33496135001031117<<<<
6206044M2506090GE0<<<<<<<<<<<8
GOGOLADZE<<GIVI<<<<<<<<<<<<<<<

დიპლომი

წარჩინებით

ИВ № 257126

ეს დიპლომი მიეცა გივი
გიორგის ძე გოგოლაძეს
მასზე, რომ იგი 1979 წელს შევიდა
საქართველოს ვ. ი. ლენინის სახელობის
პოლიტექნიკურ ინსტიტუტში
და 1984 წელს დაამთავრა
აღნიშნული
ინსტიტუტის
სრული კურსი სპეციალობით
სამრეწველო და სამოქალაქო
მშენებლობა
სახელმწიფო საგამოცდო კომისიის 1984 წ.
„27" ივნისის გადაწყვეტილებით
გ. გ. გოგოლაძეს მიენიჭა ინჟინერ-
მშენებლის
კვალიფიკაცია.

სახელმწიფო საგამოცდო
კომისიის თავმჯდომარე

ბ. ა.

რექტორი

მდივანი

ქალაქი თბილისი 1985 წ. „4" 06

სარეგისტრაციო № 0991

Грузинский яз.

ДИПЛОМ

С ОТЛИЧИЕМ

ИВ № 257126

Настоящий диплом выдан Гоголадзе
Гиви Георгиевичу
в том, что он в 1979 году поступил
в Грузинский политехнический
институт им. В.И. Ленина
и в 1984 году окончил полный курс
названного
института
по специальности промышленное
и гражданское
строительство

Решением Государственной экзаменационной комиссии от „27" июня 1984 г.
Гоголадзе Г.Г.
присвоена квалификация инженера
строителя

Председатель Государственной
экзаменационной комиссии

Ректор

Секретарь

М. П.

Город Тбилиси „4" 06 1985 г.

Регистрационный № 0991

Московская типография Гознака. 1981.

CV

საკონტაქტო ინფორმაცია	
სახელი:	გივი გოგოლაძე. შპს "მუხა-გ"-ს დირექტორი.
მისამართი:	ქ.რუსთავი, რუსთაველის 8ა\6
ტელეფონი:	341 25 62 00 898 55 84 81
e-mail:	*Muxa.g2007@gmail.com*

პერსონალური ინორმაცია	
დაბადების თარიღი:	4.06.1962
დაბადების ადგილი:	ქ.ჭიათურა
მოქალაქეობა:	საქართველო
ოჯახური მდგომარეობა :	დაოჯახებული

განათლება	
1979-1984	საქართველოს ტექნიკური უნივერსიტეტი; სამშენებლო ფაკულტეტი, სამრეწველო და სამოქალაქო მშენებლობა (წარჩინებით)

სამუშაო გამოცდილება	
1984-1993	საპროექტო ინსტიტუტი "საქსახმეტალურგპროექტი", ჯგუფის უფროსი; ვმონაწილეობდი რუსთავის მეტალურგიული, ზესტაფონის ფეროშენადნობთა, სუმგაითის (აზერბაიჯანის) მილსაგლინავი და ბეკაბადის (უზბეკეთი) მეტალურგიული ქარხნების სხვადასხვა ობიექტების დაპროექტება-ტექ. ზედამხედველობაში.
1993-2000	რუსთავის მეტალურგიული ქარხანა; სხვადასხვა ობიექტების რეკონსტრუქცია
1997	თბილისის სახელმწიფო უნივერსიტეტის I კორპუსის ეზოს ლითონის ღობე
1997-2002	ქ.რუსთავის პურის ქარხნის რეკონსტრუქცია და ახალი ქარხნის მშენებლობა ქ.თბილისში
2002-2007	შ.პ.ს "არქიტექტურა და კომფორტი" – მთავარი ინჟინერი; სხვადასხვა სამოქალაქო ობიექტების მშენებლობა
2007-2020	შ.პ.ს "მუხა-გ"-ს დირექტორი, ინჟინერ-მშენებელი,

	კონსტრუქტორი; <u>შესრულებული სამუშაოების ჩამონათვალი:</u>
	შ.პ.ს “წისქვილკომბინატი თბილისი”. ხორბლის შესანახი სილოსების (2 ცალი – v=10000 მ\კუბი და 2 ცალი v=15000 მ\კუბი) პროექტირება–მშენებლობა
	შ.პ.ს “წისქვილკომბინატი თბილისი”. მზა პროდუქციის სამსართულიანი საწყობი (18X48X15(H)მ) და ოფისი. პროექტირება-მშენებლობა
	შ.პ.ს “ჯორჯიან მეტალ გრუპი”. რეკონსტრუქცია – ხიდურა ამწეების ესტაკადის მოწყობა, კოშკურა ამწის გზის მოწყობა, რკინა-ბეტონის საყრდენი კედლისა და ინდუქციური ღუმელებისთვის ტექნოლოგიური ბაქნის მოწყობა, და სხვა
	შ.პ.ს “მონოლითი” – ხიდურა ამწის (Q=20ტძ) სავალი ნაწილის შესწორებითი სამუშაო
	საპატრიარქოსთან არსებული წმინდა ექვთიმესა და გიორგი მთაწმინდელების სახელობის საშუალო სკოლაზე მანსარდის სართულის დაშენება, ტექნიკური დასკვნა და სპორტული დარბაზის პროექტის შედგენა, საფეხმავლო გადასასვლელების მოწყობა.
	შ.პ.ს „მჯ“ ქ.თბილისი. საწყობის შენობის რეკონსტრუქცია – ხიდურა და კონსოლური ამწის ესტაკადების მოწყობა, პროექტი
	შ.პ.ს „მჯ“ საწარმოო შენობის დაგრძელება; პროექტირება და მშენებლობა
	შ.პ.ს “წისქვილკომბინატი თბილისი”. ფქვილის შესანახი სილოსების (v=70ტ – 30ცალი)შენობის მოწყობა; პროექტირება-მშენებლობა
	შ.პ.ს “წისქვილკომბინატი თბილისი”. მაღაზია-საწყობის შენობის პროექტირება-მშენებლობა
	ქ.ფოთი, შ.პ.ს “წისქვილკომბინატი თბილისი”. წისქვილკომბინატის პროექტირება-მშენებლობა
	ქ. ფოთი, შპს “აისბერგ ფოთი”. სამაცივრე შენობების დაპროექტება, მშენებლობა.
	ქ. თბილისი. შპს “ნუტრიმაქსი”. მარცვლეულის სილოსების საძირკვლების მოწყობა. საწარმოო შენობის, მზა პროდუქციის საწყობის და ოფისის შენობების დაპროექტება მშენებლობა.
	გუდაური. შპს “გუდაური ინნ”. სასტუმროს არსებული შენობის რეკონსტრუქცია, დაშენება და ახალი შენობის დაპროექტება. საავტორო ზედამხედველობა.
	ბაკურიანი. შპს “ბაკურიანი ინნ”. საცხოვრებელი 1 და 2 მრავალბინიანი სახლის დაპროექტება. საავტორო

	ზედამხედველობა.
	ქ. თბილისი. შპს „კრწანისი გრანდე“. მრავალფუნქციური კომპლექსის პროექტის კონსტრუქციული ნაწილის დამუშავება.
	ქ. თბილისი. შპს „მჯ“. არმატურის დახურული საწყობის პროექტის კონსტრუქციული ნაწილი.
	ქ. თბილისი. შპს „ჯეოგლასი“. შუშის საწყობის რეკონსტრუქცია. პროექტის კონსტრუქციული ნაწილი.
	ქ. სიღნაღი. ტიბაანი. მარცვლეულის 30*60 მ საწყობის პროექტი.
	ქ. თელავი. შპს „შატო ნაფარეული“. სოფ. ნაფარეული. სასტუმროს შენობის კონსტრუქციული ნაწილი.

ენები:	რუსული – სრულყოფილად
	ინგლისური – დამწყები
კომპიუტერული უნარ-ჩვევები:	Microsoft (Word, Excel) Internet, Windows.
1992	მართვის მოწმობა
პიროვნული მახასიათებლები: შრომისმოყვარე პასუხისმგებლიანი პუნქტუალური ხარისხზე ორიენტირებული სტრესულ სიტუაციებში მუშაობისა და მართვის უნარი	