Ns studio
0179 ბაზალეთის ქუჩა 3
ქ. თბილისი, საქართველო.
Tel: 593 27 88 58
info@nsstudio.ge

საოფისე შენობა
ქალაქ თბილისში, სააკაძის 2 გასასვლელზე #19,

მშენებლობის ორგანიზაციის პროექტი

დამკვეთი: შ.პ.ს. "კომფორტი--50"

ლუკა ჩაგანავა
ნინო ჭანტურია
ვახტანგ ცხოვრებაშვილი
თამარ ლაცაბიძე
ილია ძიძიგური
ბელა გოგოლაური

ქ. თბილისი 2023წ

შინაარსი

ა/ განმარტებითი ბარათი /A-4/;

ბ/ კალენდარული გეგმა /A-2/;

გ/ გრაფიკული ნაწილი /A-3/:

ნახაზი მო-1----------საპროექტო სამუშაოები-------სამშენებლო გენგეგმა;
ნახაზი მო-2----------საპროექტო სამუშაოები-------სამონტაჟო სქემა.

ა/ განმარტებითი ბარათი

1 მშენებლობის ორგანიზაციის პროექტი დამუშავებულია СниП 3.01.01-85 თანახმად და "საქართველოს მთავრობის დადგენილება №255, მუხლი №№18, 20"-ის თანახმად.

საპროექტო ტერიტორია მდებარეობს ქ. თბილისში, გიორგი სააკაძის მეორე გასასვლელში №19, ს/კ 01.10.13.016.164. საპროექტო ობიექტი არის საოფისე შენობა თავისი ატრიუმით, 6 მიწისზედა სართულით და 2 მიწისქვეშა სართულით. შენობის აბსოლუტური 0.00 შეესაბამება 405.50მ-ს. შენობა კონსტრუქციული თვალსაზრისით გადაწყვეტილია როგორც ჩარჩოკავშირებიანი მონოლითური რკინაბეტონის სისტემა მონოლითური გადახურვებით. საძირკველი იქნება გაძლიერებული რკინაბეტონის ფილა. სახურავი იქნება ბრტყელი.

ტექნო-ეკონომიკური მაჩვენებლები:

--ნაკვეთის ფართი----------2764.00მ^2;
--საოფისე ფართი----------8307.44მ^2;
--ავტოსადგომის ფართი----------3033.63მ^2

გეოლოგიური დასკვნის საფუძველზე ტერიტორიაზე გავრცელებულია შემდეგი ფენები:
--ფენა №1----------ნაყარი გრუნტი;
--ფენა №2---------ქვიშაქვების და არგელიტების მორიგეობა, ძლიერ გამოფიტული;
--ფენა №3---------ქვიშაქვების და არგელიტების მორიგეობა, გამოფიტული.

გრუნტის წყალი დაფიქსირდა 5.0-დან 6.7-მდე მიწის ზედაპირიდან.

ტერიტორია მიეკუთვნება 8 ბალიან ზონას.

2 საპროექტო ობიექტის მშენებლობის ხანგრძლივობის განისაზღვრება. СниП 1.04.03-85, ანალოგი გვ 487, პ 1 T=21.00თვე. გვ 2 პ 11-ის თანახმად T=21.00+5.00თვე=26.00 თვე. გვ 4 პ17-ის მიხედვით **T=26.00x1.15=30.00თვე,** სადაც 6.00 თვე—მოსამზადებელი პერიოდის ხანგრძლივობა.

<u>მოსამზადებელ პერიოდში უნდა მოხდეს</u>:
--ხეების გადანერგვა და ნაწილის მოჭრა;

--ტერიტორიის შემოღობვა დროებითი ღობით არსებული ღობის ადგილმდებარეობის გათვალისწინებით;
--დროებითი “შენობა-ნაგებობის” განლაგება თავისუფალ, უსაფრთხო ტერიტორიაზე;
--სამშენებლო ნაგვის გატანა;
--საპროექტო ქსელების გაყვანა;
--სამშენებლო მოედნის უზრუნველყოფა დროებითი წყლით და ენერგიით საპროექტო ქსელებიდან;
--სამშენებლო მასალების შემოტანა სამშენებლო მოედანზე;
--ხანძრისგან დაცვის სისტემის გათვალისწინება.

3. გრუნტის დამუშავება მოხდეს უკუჩამჩიანი ექსკავატორით და ხელით მთლიანი მოცულობის დატვირთვით და გატანით. “H” და “A” /პანდუსის ფარგლებში/ ქვაბულის დამუშავება მოხდეს კედლების გამაგრებით. არსებულ ქსელებთან გრუნტის დამუშავება მოხდეს მარტო ხელით. გრუნტის და ბალასტის უკუჩაყრა მოხდეს ხელით და ბულდოზერით. საჭირო მოცულობა უნდა იქნას შემოტანილი ადგილზე. ქვაბულის დამუშავებისას გათვალისწინდეს წყალქცევითი სამუშაოები.

გრუნტის დამუშავება მოხდეს СНиП-III-4-80, ცხრ№4-ის თანახმად.
დამუშავების სიღრმე **1.5მ-მდე**, გრუნტი დამუშავდეს:
--ნაყარი 1:0.67
დამუშავების სიღრმე **3.0მ-მდე**, გრუნტი დამუშავდეს:
--ნაყარი 1:1
დამუშავების სიღრმე **5.0მ-მდე**, გრუნტი დამუშავდეს:
--ნაყარი 1:1.25
ფენა №№2,3-ის დამუშავება მოხდეს წინასწარი გაფხვიერებით.

4 სამშენებლო სამუშაოების განხორციელება ითვალისწინებს კოშკური ამწე **SAEZ 45TL**-ის /იხილე გრაფიკული ნაწილი, ნახ. მო-1 და მო-2/ და სტაციონალური ბეტონის ტუმბოს გამოყენაბას.
კოშკური ამწის მუშაობისას **უნდა მოხდეს**:
--მექანიზმის დაყენება “7-8” და “E” ღერძებს შორის, ქვაბულის ძირზე მოჩარჩოებულ მონაკვეთში;
--ურიკის მოძრაობის შეზღუდვა;

--უკანა ნაწილის ზომის გათვალისწინება საშიში ზონის განსაზღვრის დროს;
--საშიში ზონის ზომები /იხილე СНиП III-4-80, გვ 12. ცხრილი 1/:
R=30.00+10.00=40.00მ;
--მარეგულირებელი მემონტაჟის დაყენება;
--ლიფტიანი სამშენებლო საწეველა SC1432-ის დაყენება /მუშების გადაადგილებისათვის/;
--ურიკის შეზღუდული მოძრაობის გამო, თითოეული სართულზე სამშენებლო მასალების ნაწილობრივი განაწილება ხელით;
--მოჩარჩოებული მონაკვეთის გადახურვების აღდგენა ამწის დემონტაჟის შემდეგ.

პირველი რიგი---------მოსამზადებელი პერიოდის სამუშაოები:
--პირველი ეტაპი-----მოედნის მოწესრიგება----------**180 დღე;**
--მეორე ეტაპი------შენობა-ნაგებობის გრუნტზე დაკვალვა და ძირითადი ღერძების დაფიქსირება-------**30 დღე;**
მეორე რიგი---------ძირითადი პერიოდის სამუშაოები:
--მესამე ეტაპი-------შენობა-ნაგებობის მიწის სამუშაოები ნაწილობრივი გამაგრებით, ფუძის და საძირკვლის მოწყობა, ძირითადი კონსტრუქციული სისტემის მოწყობა ნულოვან ნიშნულამდე----------**120 დღე;**
--მეოთხე ეტაპი-----ძირითადი კონსტრუქციული სისტემის მოწყობა ნულოვანი ნიშნულიდან----------**360 დღე;**
--მეხუთე ეტაპი----სახურავის და გადახურვის მოწყობა----------**60 დღე;**
--მეექვსე ეტაპი-----არამზიდი კონსტრუქციების მოწყობა----------**150 დღე;**
--მეშვიდე ეტაპი----ლოკალური საერთო სარგებლობის საინჟინრო ქსელების მოწყობა----------**90 დღე;**
--მერვე ეტაპი-------ტექნოლოგიური მოწყობილობების მონტაჟი----------**90 დღე;**
--მეცხრე ეტაპი--------შენობა-ნაგებობის გარე მოსაპირკეთებელი სამუშაოები----------**150 დღე;**
--მეათე ეტაპი----------მიწის ნაკვეთის კეთილმოწყობის სამუშაოები----------**30 დღე.**

5. უსაფრთხოების ტექნიკა

გრუნტის დატვირთვა ავტოთვითმცვლელებზე უნდა მოხდეს ან მანქანის გვერდიდან ან მანქანის უკანა ნაწილის მხრიდან.
სამუშაო ადგილები მუშაობის პირობებისა და ტექნოლოგიურობის გათვალისწინებით უზრუნველყოფილ უნდა იყოს კოლექტიური დაცვისა და სიგნალიზაციის საშუალებით.

საჰიდროიზოლაციო სამუშაოთა შესრულებისას და ზოგიერთ სხვა სამუშაოზე მუშები უნდა იყენებდნენ სპეცტანსაცმელს, რესპირატორებს და თავსაბურებს.
მასალებისა და ნაკეთობების დასაწყობება უნდა მოხდეს მათზე ტექნოლოგიური პირობათა გათვალისწინებით; ამავე დროს ისინი უნდა დაეწყოს მოსწორებულ ადგილზე, რომ მათი მოცურება არ მოხდეს.
გაშიშველი სადენების გამოყენება აკრძალულია. იკრძალება ვიბრატორის სხვა ადგილას გადატანა მისი ელექტროქსელიდან გამორთვის გარეშე.
სამონტაჟო მექანიზმის მუშაობის პერიოდში მის ქვეშ ან სიახლოვეს უცხო და სამშენებლო ოპერაციებში დაუსაქმებელ პირთა ყოფნა აკრძალულია.

6. გარემოს დაცვის ღონისძიებები

გარემოს დაცვის ღონისძიებები ქმნის პირობებს დამახასიათებელი ეკოსისტემებისა, მცენარეთა და ცხოველთა სახეობების, ბუნებრივი წარმონაქმნებისა და კულტურული არეალების დასაცავად და აღსადგენად.
პროექტირების დროს და შემდგომ მშენებლობაში გამოყენებული იყოს ნაკლებად ტოქსიკური სამშენებლო მასალები. წინამდებარე პროექტში აღნიშნულია მშენებლობის მოქმედების არეალი /სამშენებლო მოედანი /აუცილებლად უნდა იქნას შემოღობილი დროებითი ღობით.
გარემოზე ზემოქმედების შეფასების ანგარიში იხილავს პირდაპირი და არაპირდაპირი ზემოქმედების ფაქტორებს გარემოს სხვადასხვა კომპონენტებზე:

-ადამიანის ჯანმრთელობის და უსაფრთხოება;
-მცენარეთა საფარი, ბიოლოგიური ექოსისტემა;
-ატმოსფერული ჰაერის მოსალოდნელი დაბინძურების დონეები;
-ხმაურის მოსალოდნელი დონეები და მისი ზემოქმედება ადამიანის საცხოვრებელ გარემოზე.

არსებობს შემდეგი კანონები:
კანონი “გარემოს დაცვის შესახებ” 1996წ განსაზღვრას იმ ზოგად მოთხოვნებას , რომელიც უკავშირდება ჰაერის დაბინძურებას, წყლის აღებას და ჩაშვებას, ნარჩენებს, ხმაურს და სხვა საკითხებს.
კანონი “წყლის შესახებ” 1997წ შეეხება ზედაპირულ წყლებს, მიწისქვეშა წყლებს, მიმდებარე სანაპირო წყლებსა და ტერიტორიულ ზღვარს და განსაძვრავს წყლის აღებისა და ჩაშვების ლიცენზირებასთან დაკავშირებულ წესებს.
კანონი “ატმოსფერული ჰაერის შესახებ” 1997წ ითვალისწინებს ჰაერის კონტროლის და დაბინძურების შეზღუდვის დროებითი მეთოდოლოგიას, ჰაერის ხარისხის შედარება სტანდარტებთან, რომელიც სახსტანდარტს ეფუძნება.

კანონი “ მავნე ქიმიური ელემენტების შესახებ” 1998წ მოიცავს მავნე ნივთიერების კლასიფიკაციას და უსაფრთხო მოხმარებას.
გარემოს დაცვის სამსახურის ნებართვის გარეშე მშენებლობის სიახლოვეს იკრძალება მრავალწლიანი ხეებისა და ნარგავების მოჭრა-განადგურება.
ბეტონის შემოტანა უნდა მოხდეს სასაქონლო წესით ---ბეტონის მიქსერის საშუალებით.
საბათქაშო და მოსახვითი სამუშაოების შესრულებისას ფასადებს უნდა ჩამოეფაროს ფარად, რათა არ მოხდეს მტვრის გაბნევა.
მშენებლობის დამთავრების პერიოდში შენობიდან სამშენებლო ნაგვის ჩამოყრა ღიად დაუშვებელია, რათა ამ შემთხვევაშიც არ მოხდეს მტვრის გაბნევა. შენობა საჭიროა აღჭურვოს კონუსური ტიპის ნაგავგამტარით, ნაგვის ჩამოცვლა კი მოხდეს უშუალოდ ავტოთვითმცლელი ავტომანქანების ძარაში.

7. წინამდებარე განმარტებითი ბარათი იხილე ნახ მო-1, მო-2 ერთად.

SC1432---ის ტექნიკური დახასიათება

1	ტვირთამწეობა	1400.00კგ
2	აწევის სიმაღლე	200.00მ

SAEZ 45TL-ის ტექნიკური დახასიათება

1	ისრის მაქსიმალური შვერა	45.00მ
2	მაქსიმალური აწევის სიმაღლე	41.30მ
3	ტვირთამწეობა:	
	-მინიმალური	1.00ტნ
	-მაქსიმალური	2.50ტნ
4	საყრდენი ბაზა	3.80მx3.80მ

სტაციონალური ბეტონის ტუმბო **Putzmeister P-715-ის** ტექნიკური დახასიათება

1	დანადგარის ზომები	3.00x1.39x1.39მ
2	მექანიზმის წონა	1700.00კგ
3	წვდომა:	
	-ვერიკალურად	60.00მ
	-ჰორიზონტალურად	200.00მ

შენიშვნა: მექანიზმის მარკა შეიძლება მოხდეს ანალოგიურ მარკაზე სამშენებლო ორგანიზაციის სურვილის თანახმად!

ბ/ კალენდარული გეგმა 30.00 თვე

№ ეტ	მშენებლობის განხორციელების პროცესის რიგები და ეტაპები	დღე	თვეები
	მშენებლობის პირველი რიგი		
	მშენებლობის განხორციელების მოსამზადებელი სამუშაოები		
I	სამშენებლო მოედნის მოწესრიგება	180	
II	შენობა-ნაგებობის გრუნტზე დაკვალვა და ძირითადი ღერძების დაფიქსირება	30	
	მშენებლობის მეორე რიგი		
	მშენებლობის განხორციელების ძირითადი პერიოდის სამუშაოები		
III	შენობა-ნაგებობის მიწის სამუშაოები, ნაწილობრივი გამაგრებით შენობა-ნაგებობის ფუძის მოწყობის სამუშაოები შენობა-ნაგებობის საძირკვლის მოწყობის სამუშაოები ძირითადი კონსტრუქციული სისტემის მოწყობა შენობა-ნაგებობის ნულოვან ნიშნულამდე	120	
IY	ძირითადი კონსტრუქციული სისტემის მოწყობა შენობა-ნაგებობის ნულოვანი ნიშნულიდან:		
	0.00–6.858-მდე	90	
	6.85–13.658-მდე	90	
	13.65–21.278-მდე	90	
	21.27–23.758-მდე	90	
Y	შენობა-ნაგებობის სახურავისა და გადახურვის მოწყობა	60	
YI	არამზიდი კონსტრუქციების მოწყობა	150	
YII	შენობა-ნაგებობის ლოკალური საერთო სარგებლობის საინჟინრო–ტექნიკური ქსელების მოწყობა	90	
YIII	ტექნოლოგიური მოწყობილობების მონტაჟი	90	
IX	შენობა-ნაგებობის გარე მოსაპირკეთებელი სამუშაოები	150	
X	მიწის ნაკვეთის კეთილმოწყობის სამუშაოები	30	

შენიშვნები: 1. მშენებლობის განსაზღვრული ვადის ათვლა განხორციელდება მშენებლობის ნებართვის აღების შემდგ.
2. ნებართვის მფლობელი ვალდებულია შეატყობინოს საჯარო ზედამხედველობის ორგანოს მშენებლობის ეტაპის დასრულების შესახებ 10 დღით ადრე.

დაამუშავა: [signature] / ბ. გოგოლაური /

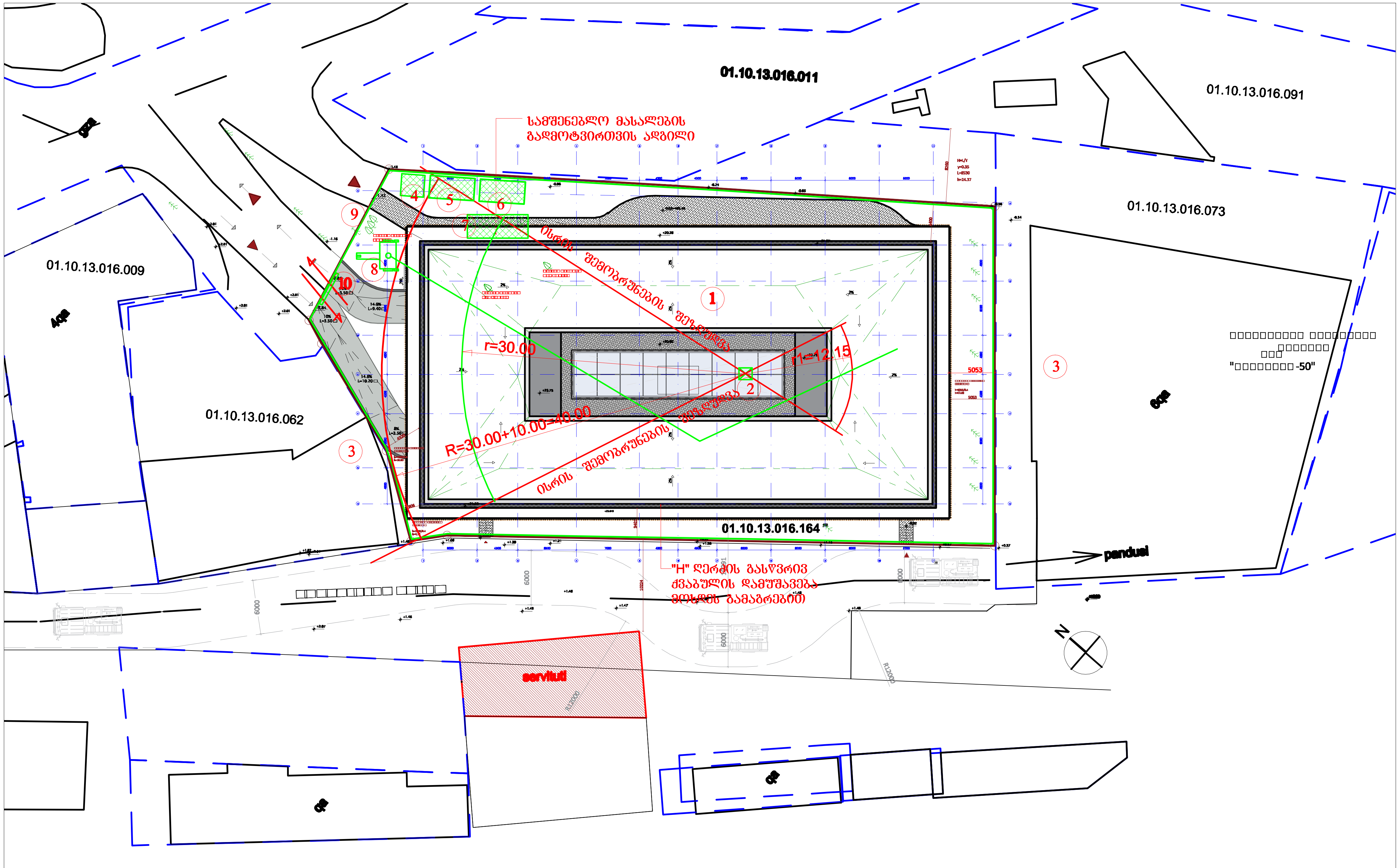

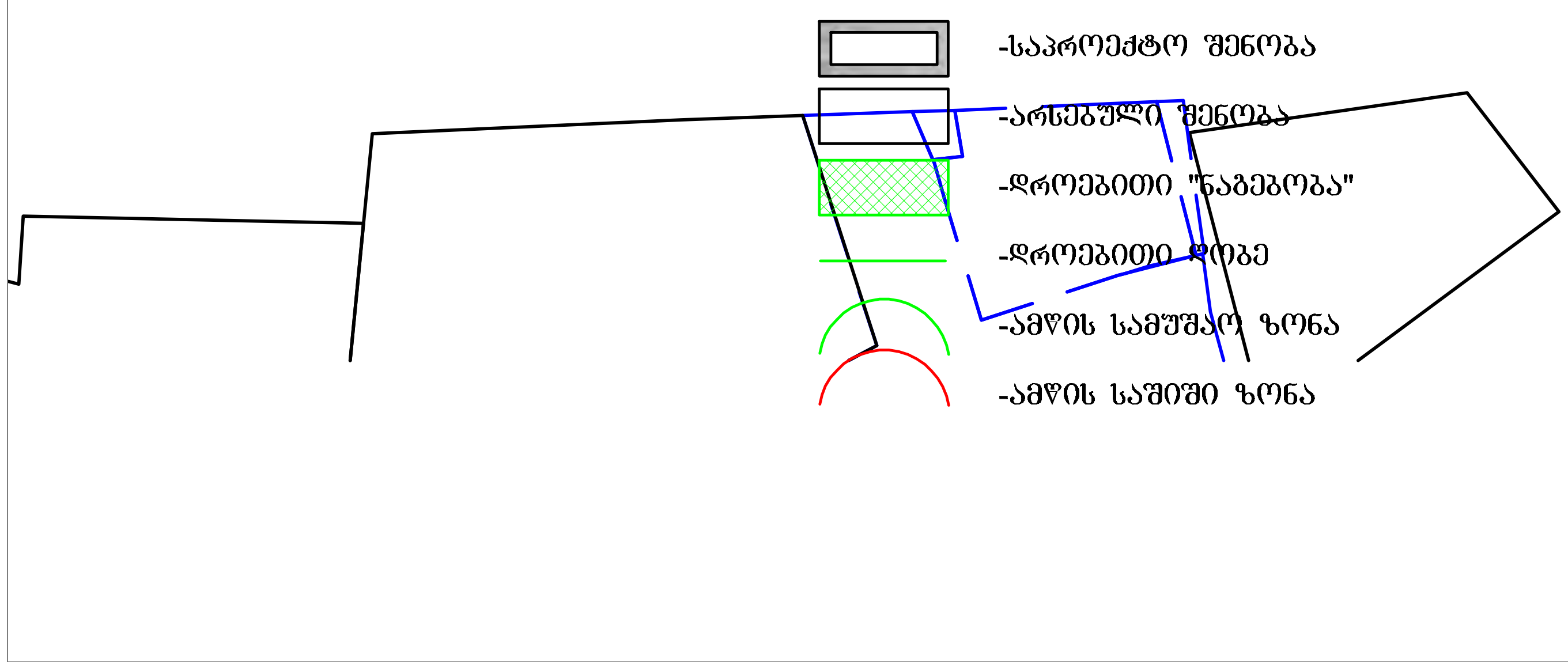

პირობითი აღნიშვნები

- -საპროექტო შენობა
- -არსებული შენობა
- -დროებითი "ნაგებობა"
- -დროებითი ღობე
- -ამწის სამუშაო ზონა
- -ამწის საშიში ზონა

ექსპლიკაცია

1 საპროექტო შენობა
2 კოშკური ამწე
3 არსებული შენობა
4 დროებითი საყარაულო
5 უნივერსალური დროებითი "ნაგებობა"
6 დროებითი დახურული საწყობი
7 დროებითი ღია სასაწყობო
8 სტაციონალური ტუმბო
9 დროებითი ღობე
10 დროებითი ჭიშკარი

A3

მო-1

სათაური

სამშენებლო გენგეგმა-
-საპროექტო სამუშაოები

Ns studio
0179 ბაზალეთის ქუჩა 3
ქ. თბილისი, საქართველო.
Tel: 593 27 88 58
info@nsstudio.ge

ქალაქ თბილისში, სააკაძის 2 გასასვლელზე #19, მშენებლობის ორგანიზაციის პროექტი

ინფორმაცია დამკვეთის შესახებ

შ.პ.ს. "კომფორტი–50"

სქემატური ჭრილი

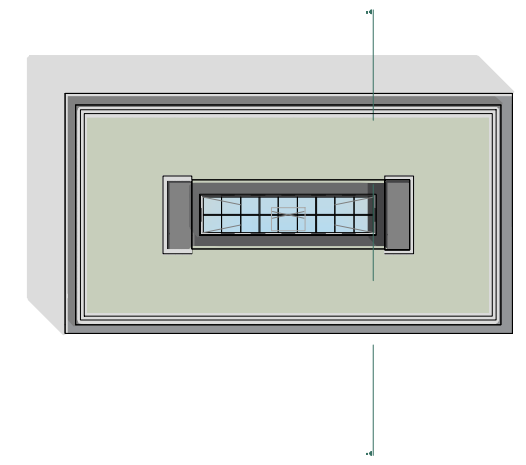

21.03.2023

Cad Dwg File: Saakadze office building

ლუკა ჩაგანავა
ნინო ჭანტურია
ვახტანგ ცხოვრებაშვილი
თამარ ლაცაბიძე
ილია ძიძიგური
ბელა გოგოლაური

Ns studio

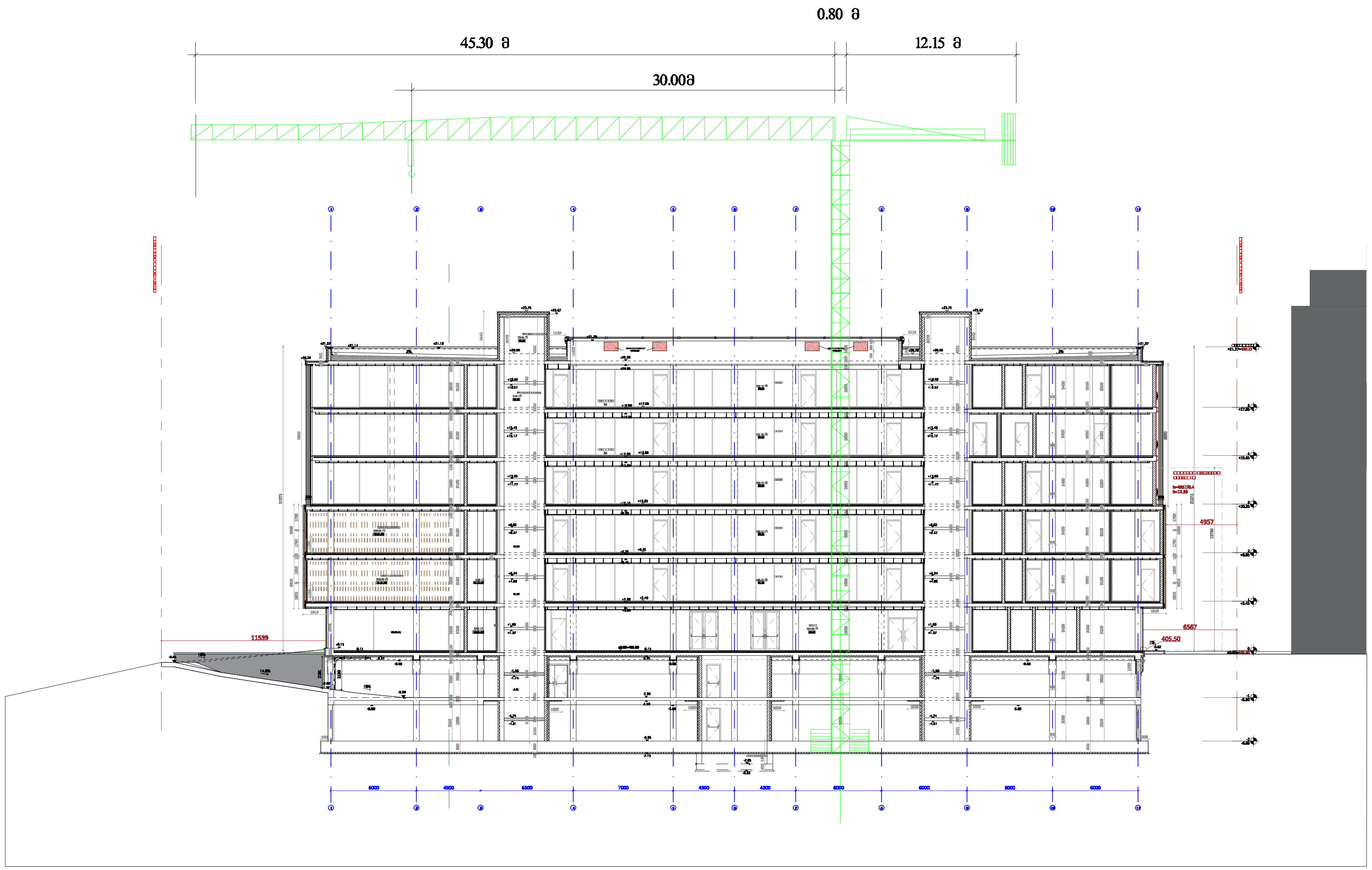

A3

მო-2

სათაური

სამონტაჟო სქემა-
-საპროექტო სამუშაოები

Ns studio
0179 ბაზალეთის ქუჩა 3
ქ. თბილისი, საქართველო.
Tel: 593 27 88 58
info@nsstudio.ge

ქალაქ თბილისში, სააკაძის 2 გასასვლელზე #19, მშენებლობის ორგანიზაციის პროექტი

ინფორმაცია დამკვეთის შესახებ

შ.პ.ს. "კომფორტი–50"

სქემატური ჭრილი

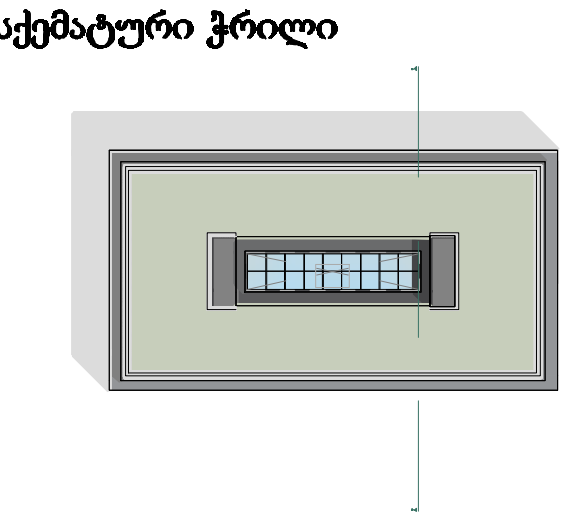

21.03.2023

Cad Dwg File: Saakadze office building

ლუკა ჩაგანავა

ნინო ჭანტურია

ვახტანგ ცხოვრებაშვილი

თამარ ლაცაბიძე

ილია მიმიგური

ზელა გოგოლაური

Ns studio

Ns studio
0179 ბაზალეთის ქუჩა 3
ქ. თბილისი, საქართველო.
Tel: 593 27 88 58
info@nsstudio.ge

დემონტაჟი არსებული შენობების
ქ. თბილისი, სააკაძის მეორე გასასვლელი #19.

მშენებლობის ორგანიზაციის პროექტი

დამკვეთი: შ.პ.ს. "კომფორტი--50"

ლუკა ჩაგანავა
ნინო ჭანტურია
ვახტანგ ცხოვრებაშვილი
თამარ ლაცაბიძე
ილია ძიძიგური
ბელა გოგოლაური

ქ. თბილისი 2023წ

შინაარსი

ა/ განმარტებითი ბარათი /A-4/;

ბ/ კალენდარული გეგმა /A-4/;

გ/ გრაფიკული ნაწილი /A-3/:

ნახაზი მო-1----------სადემონტაჟო სამუშაოები-------სამშენებლო გენგეგმა;

დ/ დანართი-------წერილი "შ.პ.ს კომფორტი 50"-ის.

ა/ განმარტებითი ბარათი

1 მშენებლობის ორგანიზაციის პროექტი დამუშავებულია СниП 3.01.01-85 თანახმად.

საპროექტო ტერიტორია მდებარეობს ქ. თბილისში, გიორგი სააკაძის მეორე გასასვლელში №19, ს/კ 01.10.13.016.164. ტერიტორიის არსებობს საქმიანი ეზო. პროექტით გათვალისწინებულია შენობა-ნაგებობების დემონტაჟი. ნაწილი შენობების აგებულია მონოლითური რკინაბეტონის კონსტრუქციებში, ნაწილს აქვს ანაკრები ფილებით გადახურვა /იხილე ნახაზი მო-1/.

გეოლოგიური დასკვნის საფუძველზე ტერიტორიაზე გავრცელებულია შემდეგი ფენები:
--ფენა №1----------ნაყარი გრუნტი;
--ფენა №2---------ქვიშაქვების და არგელიტების მორიგეობა, ძლიერ გამოფიტული;
--ფენა №3---------ქვიშაქვების და არგელიტების მორიგეობა, გამოფიტული.

გრუნტის წყალი დაფიქსირდა 5.0-დან 6.7-მდე მიწის ზედაპირიდან.

ტერიტორია მიეკუთვნება 8 ბალიან ზონას.

2 საპროექტო ობიექტის მშენებლობის ხანგრძლივობის არ განისაზღვრება. СниП 1.04.03-85 და პირობითად მიღებულია **6.00 თვე** სამუშაოთა მოცულობიდან გამომდინარე.

<u>მოსამზადებელ პერიოდში უნდა მოხდეს</u>:
--ტერიტორიის შემოღობვა დროებითი ღობით არსებული ღობის ადგილმდებარეობის გათვალისწინებით;
--უცხო ხალხის გაყვანა ტერიტორიიდან;
--დროებითი "შენობა-ნაგებობის" განლაგება თავისუფალ, უსაფრთხო ტერიტორიაზე;
--სამშენებლო ნაგვის გატანა შიდა სივრციდან და ტერიტორიიდან;
--არსებული შიდა ქსელების გამორთვა;
--სამშენებლო მოედნის უზრუნველყოფა დროებითი წყლით და ენერგიით ქალაქის არსებული ქსელებიდან;
--ხანძრისგან დაცვის სისტემის გათვალისწინება.

კონსტრუქციულად დროებითი ღობე უნდა იყოს გამზადებული ГОСТ 23407-78 თანახმად.
ღობე შეიძლება იყოს:

-პანელოვანი;
-პანელოვანი დგარებით;
-მარტო დგარებით /ბაგირით ან ლენტით/
შემოღობვის პანელი უნდა იყოს 1.2-1.6-2.0 მ-იანი სიგრძით. პანელის სიმაღლე
შეიძლება იყოს 2.0მ-მდე ან 1.6მ-მდე. სამშენებლო უბნის შემოღობვისათვის ღობე შეიძლება იყოს 1.2მ-მდე.

3 სადემონტაჟო სამუშაოების განხორციელება უნდა მოხდეს ზემოდან ქვევით სათანადო კომისიის დასწრებით.
უსაფრთხოების მენეჯერი/სპეციალისტის მიერ სადემონტაჟო სამუშაოების დაწყებამდე მოხდეს საფრთხეების იდენტიფიცირება, რისკების შეფასება და პრევენციული ზომების შემუშავება!

აკრძალულია: სადემონტაჟო სამუშაოების განხორციელება <u>ორი-სამი კონსტრუქციების ერთად</u>!
სამუშოების დროს უნდა იყოს გათვალისწინებული:
კონსტრუქციის დროებითი გამაგრება /საჭიროების შემთხვევაში/, მუშების სათანადო ინსტრუქტაჟი და უზრუნველყოფა: სპეციალური ქამრებით, რესპირატორებით, დამცავი სათვალეებით, ხმაურდამხშობი საყურისებით, ხელთათმანებით და სპეც. ტანსაცმლით, დემონტირებული კონსტრუქციების დროებითი დასალაგებელი ადგილი, აქტის შედგენა ძირითადი პერიოდის სამუშაოების შესახებ. ავარიული სიტუაციის შემთხვევაში უნდა მოხდეს სამუშაოების <u>შეჩერება</u> და ყველა სადემონტაჟო კონსტრუქციის <u>გამაგრება.</u> ყველა საშიში ადგილი უნდა იყოს შემოღობილი სათანადო განათებით ღამის საათებში. სამშენებლო ნაგავი დროულად უნდა იქნას გატანილი.

გაზის აუზის დემონტაჟის დროს უნდა მოხდეს:
--აუზის გასუფთავება;
--აუზის გარე ქსელების დემონტაჟი;
--აუზის მიმაგრების ადგილების გახსნა;
--აუზის ლითონის ზედაპირის დაცვა ხახუნისაგან;
--სამუშაოს განხორციელება მარტო დღის გამვალობაში

სახურავის და სახურავის კონსტრუქციების მოხსნის პირობები და თანმიმდევრობა:
---ფენილის მოხსნა;
---შეფიცვრის დაშლა ზედა წერტილიდან კარნიზამდე;
---ხის კონსტრუქციების კვანძების გახსნა დროებითი გამაგრების გათვალისწინებით და შემდეგ დემონტაჟი;
---სამუშაო ადგილების პერიოდული დასველება
შენიშვნა: სამუშაოების განხორციელებაში მუშების ასაკი არ უნდა იყოს 18წლის ნაკლები.

აგურის ან ბლოკის წყობის დაშლის პირობები და თანმიმდევრობა:
---პირველ რიგში ხდება ზედა რიგის დაშლა;
---ინსტრუმენტის გამოყენება /ძალაყინი/ ხდება ჰორიზონტალური ნაკერების მიმართულებით;
---შიდა ხარაჩოების დაყენება;
---თითოეული მთელი აგურისან ბლოკის შენახვა;
---გასუფთავება ხსნარისაგან;
---სამუშაო ადგილების პერიოდული დასველება
შენიშვნა: შიდა ხარაჩოები უნდა იყოს ქარხნული ინვენტარული ტიპის. სიმაღლე---900მმ-1800მმ, სიგრძე—5500მმ, სიგანე – 2400მმ, მასა 234კგ.

ანაკრები კონსტრუქციების დემონტაჟი და გადმოტვირთვა მოხდეს საავტომობილო ამწე KC-65717-34 /IVECO Trakker/-ს საშუალებით. ამწის შერჩევა განპირობებულია ანაკრები კონსტრუქციების წონით. ამწის შერჩევა და მარკის შეცვლა შეიძლება მოხდეს სამშენებლო ორგანიზაციის სურვილის თანახმად ანალოგიურ მარკაზე.

სამუშაოების თანმიმდევრობა:

პირველ რიგის დროს სახურავის, სახურავის კონსტრუქციების, კარ-ფანჯრების ამოღება, იატაკების აყრა და ტიხრების დემონტაჟი. სამუშაოების განხორციელება მოხდეს ხელით.

მეორე რიგის დროს მოხდეს ერთი სართულის ფარგლებში გადახურვის ფილების და შემდეგ კედლების დემონტაჟი. შემდეგ მოხდება მეორე სართულის გადახურვის ფილების და კედლების დემონტაჟი და ასე შემდეგ. სამუშაოების განხორციელება მოხდეს საავტომობილო ამწის დახმარებით.

მესამე რიგის დროს მოხდეს გრუნტის დამუშავება ხელით და საძირკვლის ამოღება.

სამუშაოების დროს აუცილებლად გათვალისწინდეს:

-სამონტაჟო ლითონის კიბეების დაყენება მუშებისათვის / კონსტრუქციების მიმაგრების ადგილებთან /;
-ანაკრები კონსტრუქციების შორის ნაკერების და კვანძების გახსნა დროებითი გამაგრების გათვალისწინებით;
-ანაკრები კონსტრუქციების სამონტაჟო ყულფების შემოწმება და საჭიროების შემთხვევაში ახლის მოწყობა;
-დემონტირებული კონსტრუქციების გადმოტანა და დალაგება სპეციალურ მოედანზე;
-ტრავერსების გამოყენება და მათი პარამეტრების გათვალისწინება ამწის შერჩევის დროს.

მუშა-პერსონალის მუშაობის უსაფრთხოების პირობები:
--მოეწყოს სამუშაო მოედანზე გამაფრთხილებელი და აკრძალავი ნიშნები;
--მემანქანის მუშაობა უნდა განხორციელდეს შესაბამისი სიგნალის შემდეგ;
--ამწის მუშაობისას მუშა არ უნდა იყოს ამწის კაკვის ან ისრის ქვეშ და აგრეთვე ამწის მოსაბრუნებელი ნაწილის ქვეშ;
--მუშების ადგილმდებარეობა სადემონტაჟო ზონაში უნდა იყოს 1.0---1.5მ დაშორებით აწეული ელემენტისაგან;
--აკრძალულია ტვირთის დატოვება ჩამოკიდებულ მდგომარეობაში შესვენების ან სამუშაო დღის დამთავრების შემდეგ.

4. ყველა სამუშაოს განხორციელება მოხდეს საქართველოს მთავრობის მოთხოვნათა გათვალისწინებით:
-- 2007წ 28 მარტის №62 დადგენილება –**“მშენებლობის უსაფრთხოების წესები”;**
-- 2017წ 27 ოქტომბრის №477 დადგენილება—**“სიმაღლეზე მუშაობის უსაფრთხოების მოთხოვნები”;**
-- 2014წ 1 იანვრის №429 ტექნიკური რეგლამენტი---**“ამწე მოწყობილობების მოწყობისა და უსაფრთხო ექსპლატაციის შესახებ ტექნიკური რეგლამენტის დამტკიცების თაობაზე;**
--2014წ 27 მაისის ტექნიკური რეგლამენტი-----**“მშენებლობის უსაფრთხოების შესახებ”**
--საქართველოს ორგანული კანონი **“შრომის უსაფრთხოების შესახებ”**

მანქანა-მექანიზმების უწყისი

N	დ ა ს ა ხ ე ლ ე ბ ა	ერთ გან.	რ-ბა
1	სამშენებლო ლითონის კიბე ბაქნით	ც	4
2	საკომპრესორო დანადგარი	ც	2
3	სანგრევი ჩაქუჩები	ც	4
4	ნიჩაბი	ც	4
5	ელექტროსახერხი	ც	2
6	სპეცტრანსპორტი	ც	4
7	შემდუღებელი აპარატი	ც	2
8	საავტომობილო ამწე	ც	1
9	ექსკავატორი /.ნაგვის დატვირთვა/	ც	1

შენიშვნა: სანგრევი ჩაქუჩების, ელექტროხელსაწყოების და საშემდუღებლო აპარატის გამოყენება განხორციელდეს შესაბამისი ინსტრუქციის მიხედვით!

N	სამუშაოს დასახელება	დღე	4 თვე						5 თვე						6 თვე					
			5	10	15	20	25	30	5	10	15	20	25	30	5	10	15	20	25	30
	მოსამზადებელი პერიოდის სამუშაოები																			
1	მოსამზადებელი სამუშაოების ჩატარება /იხ. განმარტებითი ბარათი/	15																		
	ძირითადი პერიოდის სადემონტაჟო სამუშაოები																			
	02/1, 03/1 და საყარაული ჯიხურა																			
1	სახურავის, სახურავის კონსტრუქციების, კარ-ფანჯრების ამოღება, იატაკების აყრა და ტიხრების დემონტაჟი.	30																		
2	კედლების დემონტაჟი.	30																		
3	გრუნტის დამუშავება ხელით და საძირკვლის ამოღება.	15																		
	01/1, 04/1, 05/1 და გაზის აუზი																			
1	სახურავის, სახურავის კონსტრუქციების, კარ-ფანჯრების ამოღება, იატაკების აყრა და ტიხრების დემონტაჟი.	30																		
2	გადახურვის ფილების, კიბის და კედლების დემონტაჟი.	120																		
3	გრუნტის დამუშავება ხელით და საძირკვლის ამოღება.	15																		
	საერთო სამუშაოები																			
1	სამშენებლო ნაგვის გატანა	-																		
2	სხვადასხვა სამუშაოები	-																		

თვითმცვლელების ტვირთამწეობა

N	დახასიათება	ГАЗ-335	ЗИЛ-ММЗ-4502	МАЗ-5549	КАМАЗ-5510	КрАЗ-256Б1
1	ტვირთამწეობა, ტნ	3.50	5.80	8.00	12.00	10.00
2	მოცულობა, მ³	2.50	3.90	5.10	6.00	7.20

შენიშვნა: თვითმცვლელის მარკა შერჩეული იქნას სამშენებლო ორგანიზაციის სურვილის თანახმად დატვირთული კონსტრუქციების რაოდენობის მიხედვით /საბაზო მონაცემით ჩაითვალოს ერთი ანაკრები ღრუტანიანი ფილის წონა—2.5ტნ/

ექსკავატრის ჩამჩის მოცულობის რაოდენობა, რომელიც ეტევა თვითმცვლელში

N	ჩამჩის მოცულობა მ³	ГАЗ-335	ЗИЛ-ММЗ-4502	МАЗ-5549	КАМАЗ-5510	КрАЗ-256Б1
1	0.40	6.00	8.00	12.00	15.00	20.00
2	0.50	5.00	6.00	10.00	12.00	16.00
3	0.65	4.00	5.00	7.00	9.00	12.00
4	2.00	3.00	5.00	6.00	6.00	8.00
5	1.25	-	3.00	4.00	5.00	6.00

შენიშვნა: ექსკავატორის ჩამჩის მოცულობა და თვითმცვლელის მარკა შერჩეული იქნას სამშენებლო ორგანიზაციის სურვილის თანახმად დატვირთული გრუნტის და სამშენებლო ნაგვის მოცულობიდან გამომდინარე ადგილზე.

ბ) კალენდარული გეგმა T=6.0 თვე

N	სამუშაოს დასახელება	დღე	1 თვე						2 თვე						3 თვე					
			5	10	15	20	25	30	5	10	15	20	25	30	5	10	15	20	25	30
	მოსამზადებელი პერიოდის სამუშაოები																			
1	მოსამზადებელი სამუშაოების ჩატარება /იხ. განმარტებითი ბარათი/	15																		
	ძირითადი პერიოდის სადემონტაჟო სამუშაოები																			
	02/1, 03/1 და საყარაული ჯიხურა																			
1	სახურავის, სახურავის კონსტრუქციების, კარ-ფანჯრების ამოღება, იატაკების აყრა და ტიხრების დემონტაჟი.	30																		
2	კედლების დემონტაჟი.	30																		
3	გრუნტის დამუშავება ხელით და საძირკვლის ამოღება.	15																		
	01/1, 04/1, 05/1 და გაზის აუზი																			
1	სახურავის, სახურავის კონსტრუქციების, კარ-ფანჯრების ამოღება, იატაკების აყრა და ტიხრების დემონტაჟი.	30																		
2	გადახურვის ფილების, კიბის და კედლების დემონტაჟი.	120																		
3	გრუნტის დამუშავება ხელით და საძირკვლის ამოღება.	15																		
	საერთო სამუშაოები																			
1	სამშენებლო ნაგვის გატანა	-																		
2	სხვადასხვა სამუშაოები	-																		

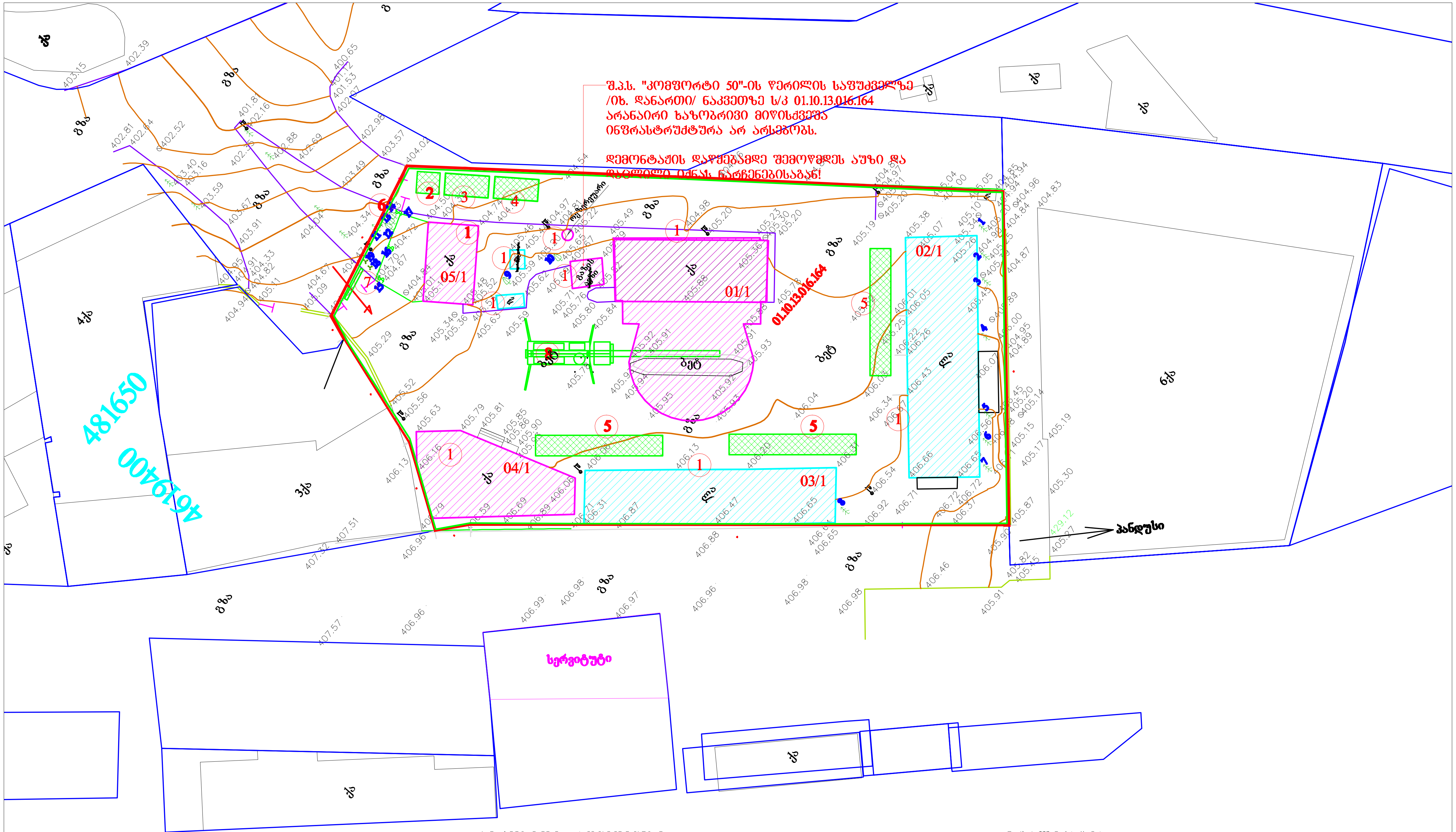

პირობითი აღნიშვნები

- -სადემონტაჟო შენობა /დემონტაჟი განხორციელდება ამწით/
- -სადემონტაჟო შენობა /დემონტაჟი განხორციელდება ხელით/
- -არსებული შენობა
- -დროებითი "ნაგებობა"
- -დროებითი ღობე

ექსპლიკაცია

1 სადემონტაჟო შენობა-ნაგებობა
2 დროებითი საყარაულო
3 უნივერსალური დროებითი "ნაგებობა"
4 დროებითი დახურული საწყობი
5 დემონტირებული ნაწილების ადგილი
6 დროებითი ღობე
7 დროებითი ჭიშკარი
8 საავტომობილო ამწე

შენიშვნა: წინამდებარე ნახაზი იხილე პროექტის განმარტებით ბარათთან ერთად.

A3

მო-1

სათაური

სამშენებლო გენგეგმა-
-სადემონტაჟო სამუშაოები

Ns studio
0179 ბახალეთის ქუჩა 3
ქ. თბილისი, საქართველო.
Tel: 593 27 88 58
info@nsstudio.ge

ქალაქ თბილისში, სააკაძის 2 გასასვლელზე #19, მშენებლობის ორგანიზაციის პროექტი

ინფორმაცია დამკვეთის შესახებ

შ.პ.ს. "კომფორტი–50"

21.03.2023

ლუკა ჩაგანავა
ნინო ჭანტურია
ვახტანგ ცხოვრებაშვილი
თამარ ლაცაბიძე
ილია ძიძიგური
ბელა გოგოლაური

Ns studio

შპს ,,კომფორტი 50“-ის

დირექტორს ვახტანგ ფარჯიანს

გიდასტურებთ, რომ შპს ,,კომფორტი 50“-ის საკუთრებაში არსებულ მიწის ნაკვეთზე ს/კ 01.10.13.016.164 მოწყობილი თხევადი გაზის სადგურის ტერიტორიაზე არანაირი ხაზობრივი მიწისქვეშა ინფრასტრუქტურა არ არსებობს.

შპს ,,დელტა“-ს ს/ნ 400257360

დირექტორი ლელა ბაგათელია

პ/ნ19001000557

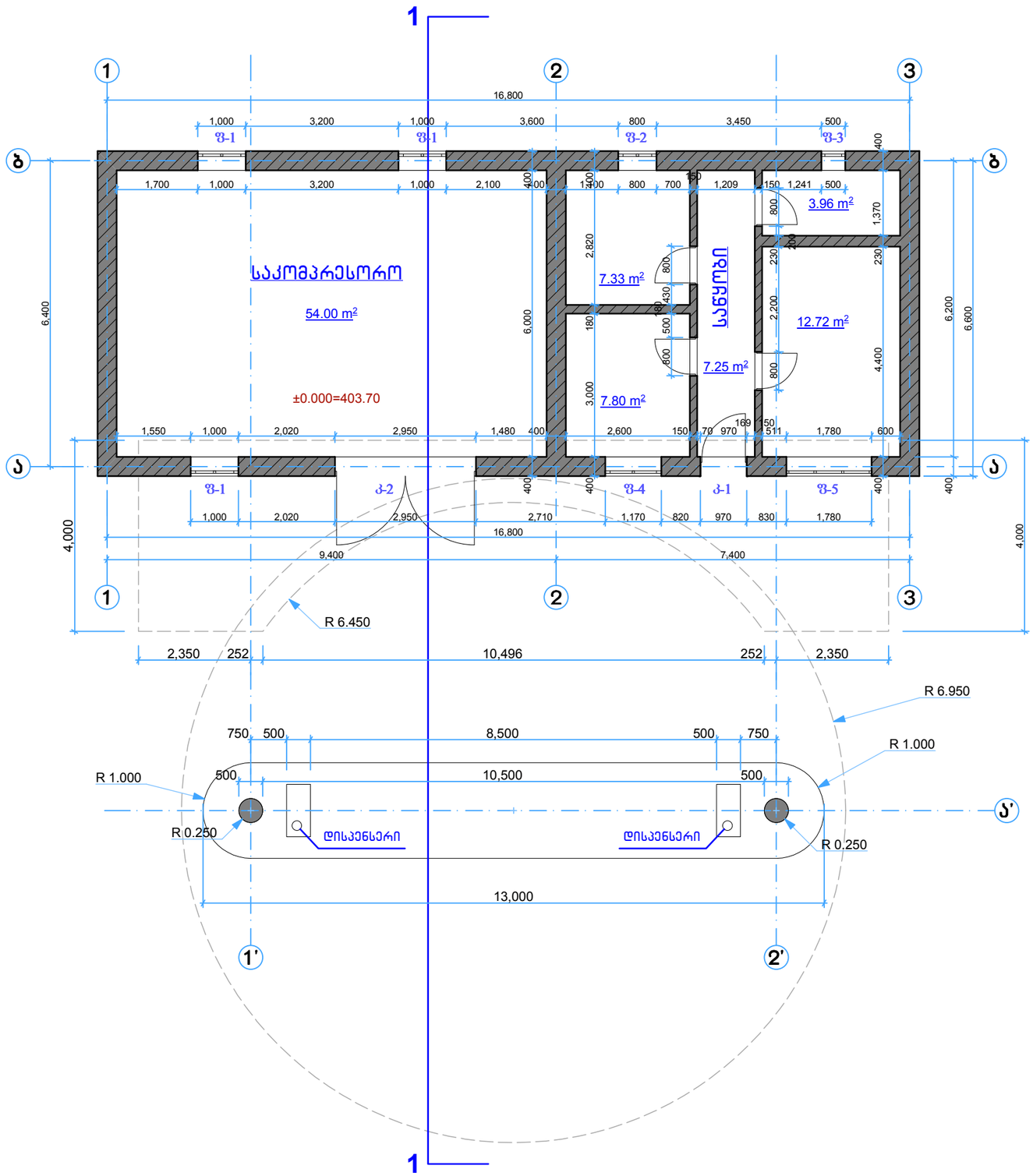
1
1
2
3
ბ
ა
16,800
1,000
3,200
1,000
3,600
800
3,450
500
ფ-1
ფ-1
ფ-2
ფ-3
1,700
1,000
3,200
1,000
2,100
400
1,400
800
700
150
1,209
150
1,241
500
400
საკომპრესორო
54.00 m²
±0.000=403.70
7.33 m²
7.25 m²
7.80 m²
საწყობი
3.96 m²
12.72 m²
2,820
3,000
6,000
1,370
2,200
4,400
6,400
6,200
6,600
1,550
1,000
2,020
2,950
1,480
400
2,600
150
70
970
169
150
511
1,780
600
ფ-1
ა-2
ფ-4
ა-1
ფ-5
1,000
2,020
2,950
2,710
1,170
820
970
830
1,780
16,800
9,400
7,400
4,000
4,000
R 6.450
2,350
252
10,496
252
2,350
R 6.950
750
500
8,500
500
750
R 1.000
R 1.000
500
10,500
500
R 0.250
დისპენსერი
დისპენსერი
R 0.250
13,000
1'
2'
3'
1

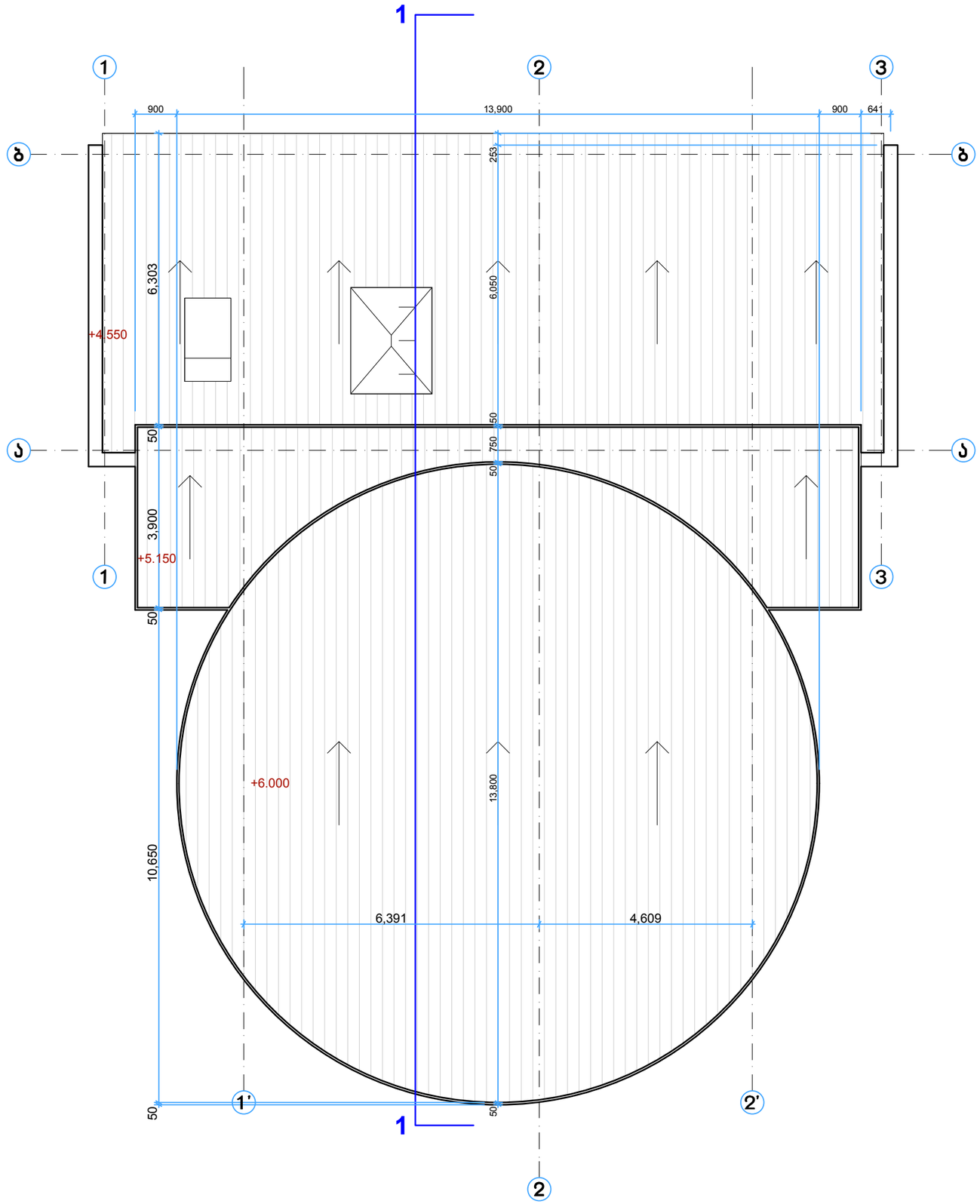
1
1
2
3
900
13,900
900
641
253
6,303
6,050
+4.550
50
750
50
3,900
+5.150
50
50
+6.000
13,800
10,650
6,391
4,609
50
50
1'
2'
1
2

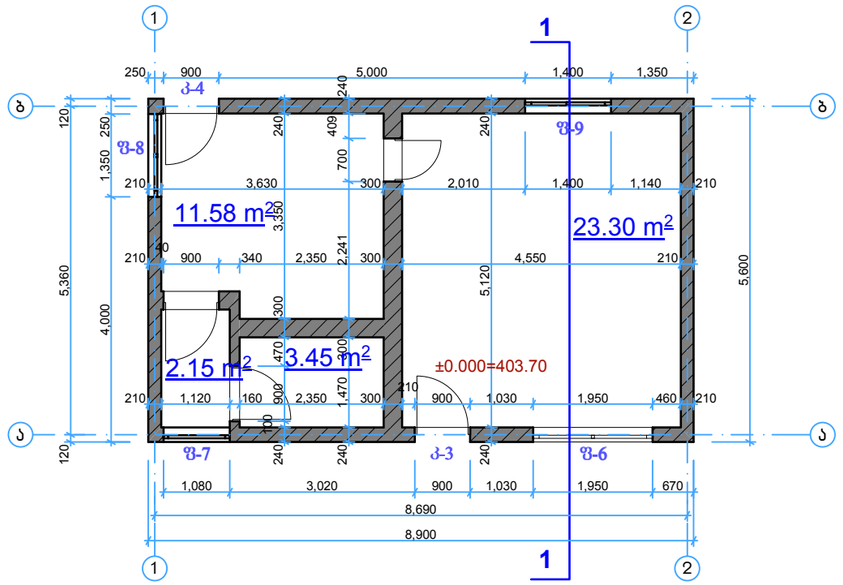
1
2
1
Ð
Ð
Ð
Ð
250
900
5,000
1,400
1,350
Ð3-4
Ð3-9
Ð3-8
120
250
1,350
240
409
700
240
210
3,630
300
2,010
1,400
1,140
210
11.58 m²
23.30 m²
3,350
210
900
340
2,350
2,241
300
4,550
210
5,360
4,000
5,120
5,600
300
470
300
2.15 m²
3.45 m²
±0.000=403.70
210
1,120
160
900
2,350
1,470
300
210
900
1,030
1,950
460
210
100
120
240
240
240
Ð3-7
Ð3-3
Ð3-6
1,080
3,020
900
1,030
1,950
670
8,690
8,900
1
1
2

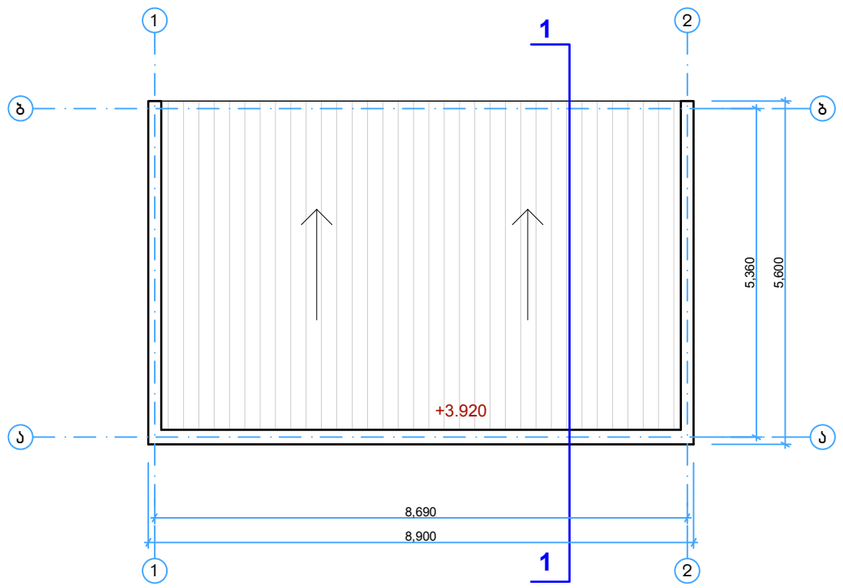
1
2
1
+3.920
5,360
5,600
8,690
8,900
1
2

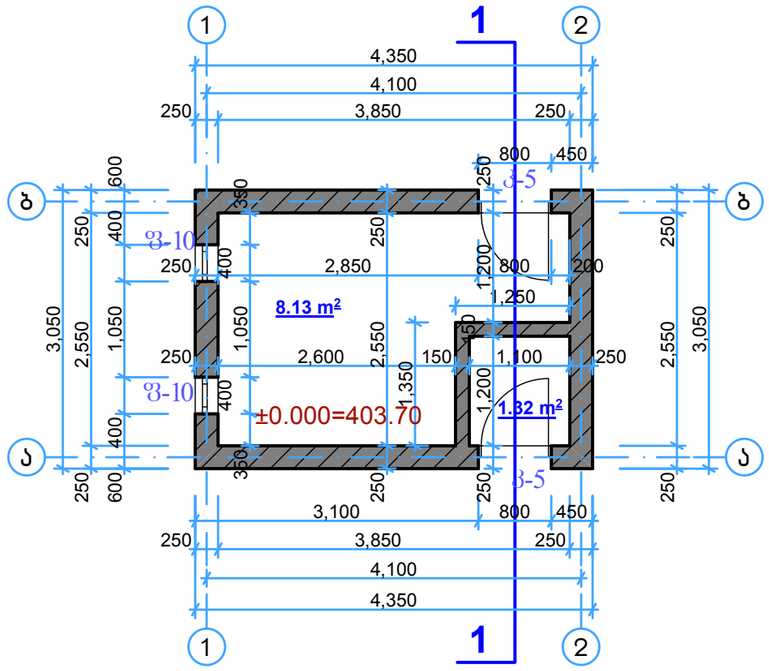
1
2
1
4,350
4,100
3,850
250
250
800
450
600
250
400
330
250
250
2,850
1200
800
200
1,250
8.13 m²
3,050
2,550
1,050
1,050
250
2,600
2,550
150
150
1,100
250
2,550
3,050
400
1,350
1,200
1.32 m²
±0.000=403.70
400
360
250
250
250
600
250
3,100
800
450
250
3,850
250
4,100
4,350
1
2

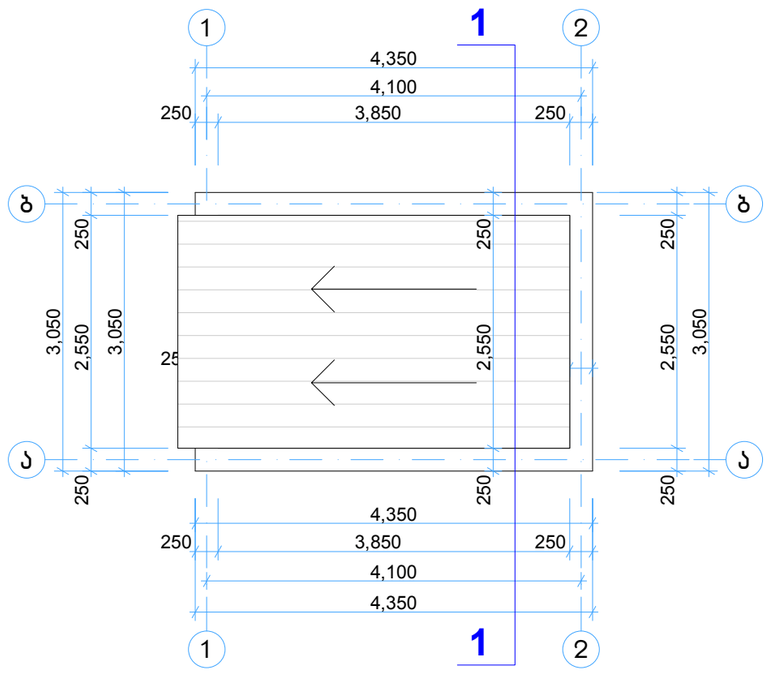
1
1
2
4,350
4,100
3,850
250
250
250
250
250
250
250
250
3,050
2,550
3,050
2,550
3,050
2,550
250
250
250
250
4,350
4,100
3,850
250
250
4,350
1
1
2

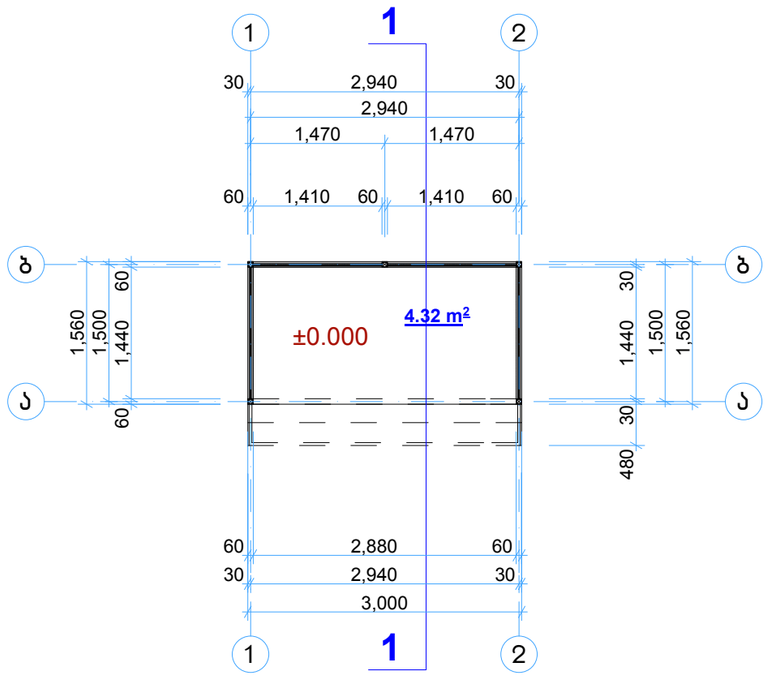
1
1
2
30
2,940
30
2,940
1,470
1,470
60
1,410
60
1,410
60
4.32 m²
±0.000
1,560
1,500
1,440
60
60
1,440
1,500
1,560
30
30
480
60
2,880
60
30
2,940
30
3,000
1
1
2

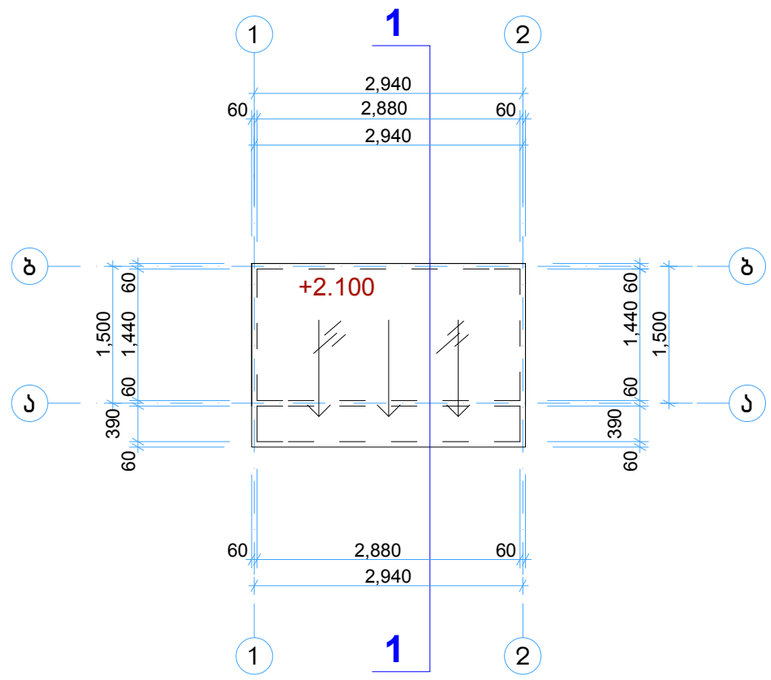
1
2
2,940
60
2,880
60
2,940
ر
+2.100
1,500
60
1,440
60
390
60
1,440
60
1,500
60
390
60
ر
60
2,880
60
2,940
1
2
1

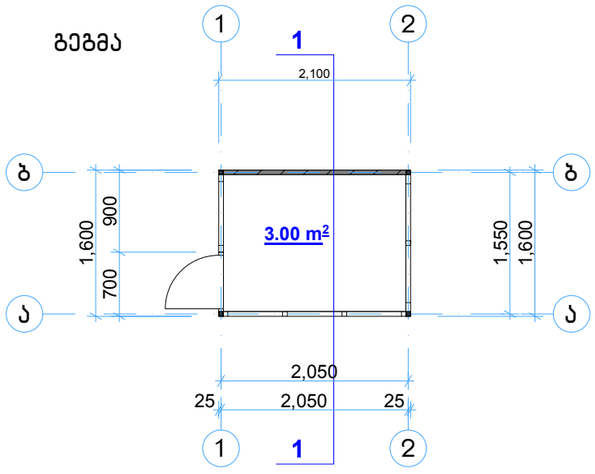
გეგმა
1
2
1
2,100
ბ
ბ
1,600
900
700
3.00 m²
1,550
1,600
ა
ა
2,050
25
2,050
25
1
1
2

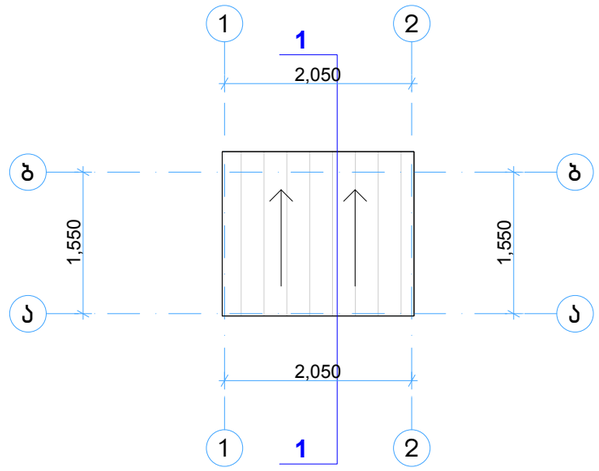
1
1
2
2,050
ბ
ა
1,550
1,550
ბ
ა
2,050
1
1
2

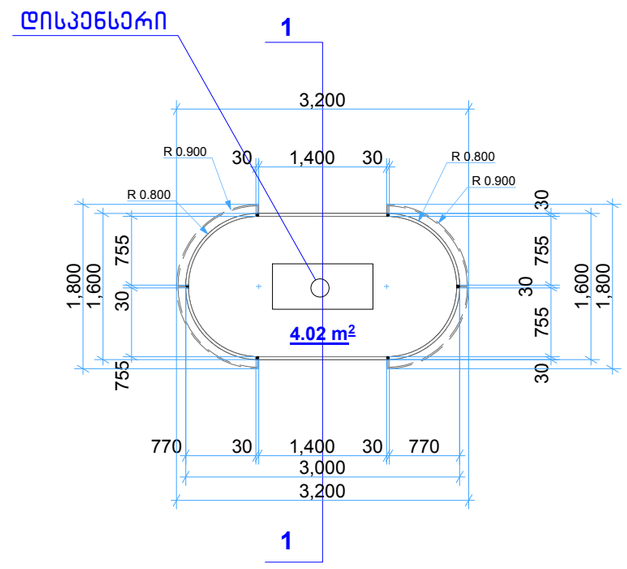
დისპენსერი
1
3,200
R 0.900
30
1,400
30
R 0.800
R 0.800
R 0.900
30
755
1,800
1,600
30
4.02 m²
30
755
1,600
1,800
755
30
770
30
1,400
30
770
3,000
3,200
1

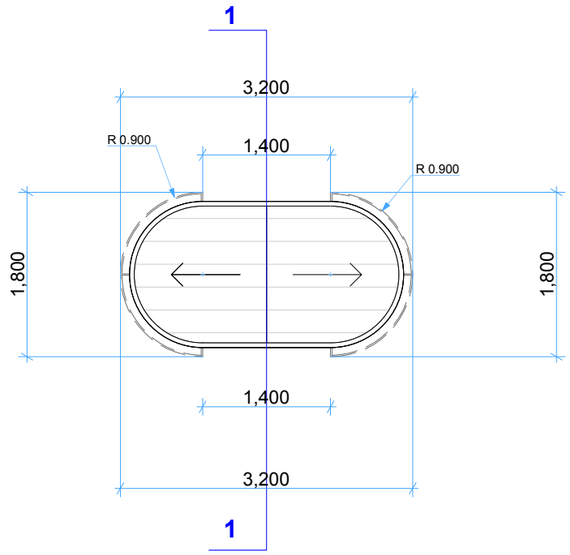
1
3,200
R 0.900
1,400
R 0.900
1,800
1,800
1,400
3,200
1

ჭრილი - 1-1

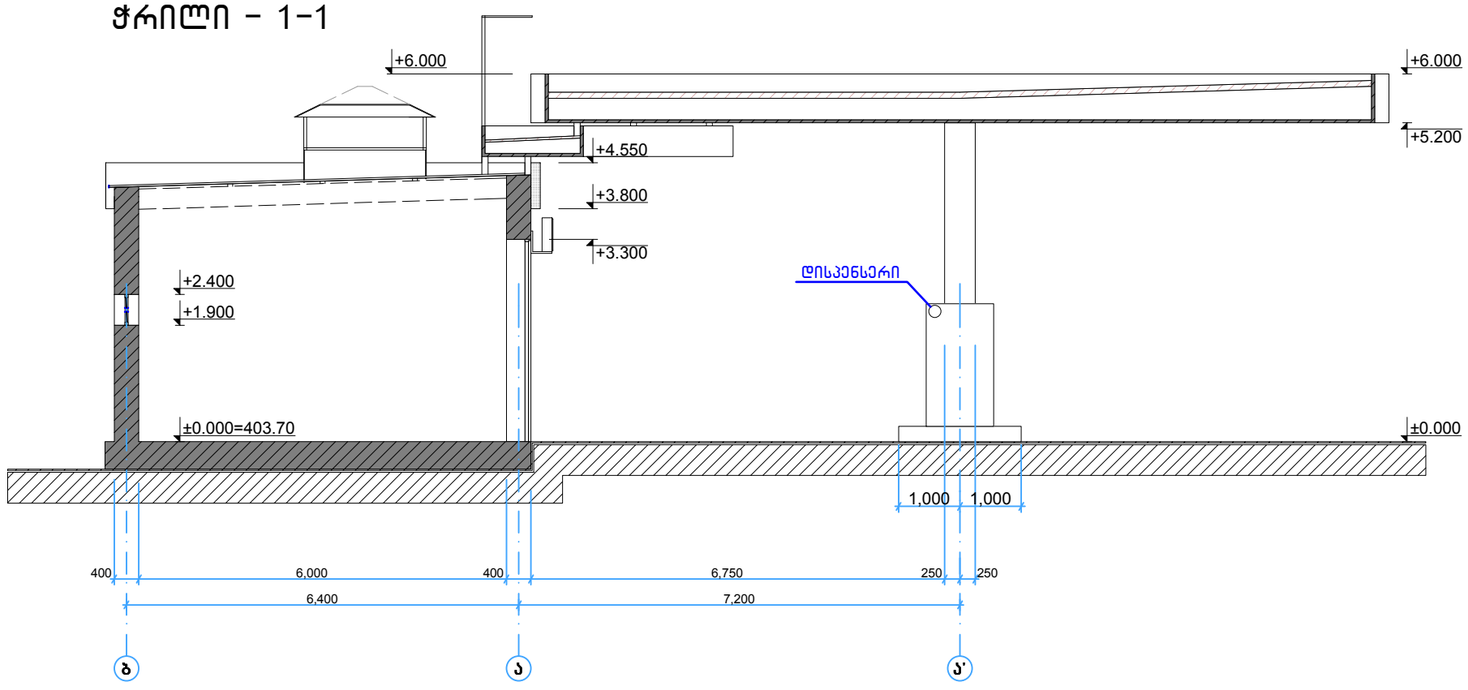
+6.000
+6.000
+5.200
+4.550
+3.800
+3.300
+2.400
+1.900
დისპენსერი
±0.000=403.70
±0.000
1,000
1,000
400
6,000
400
6,750
250
250
6,400
7,200
ბ
ა
ა'

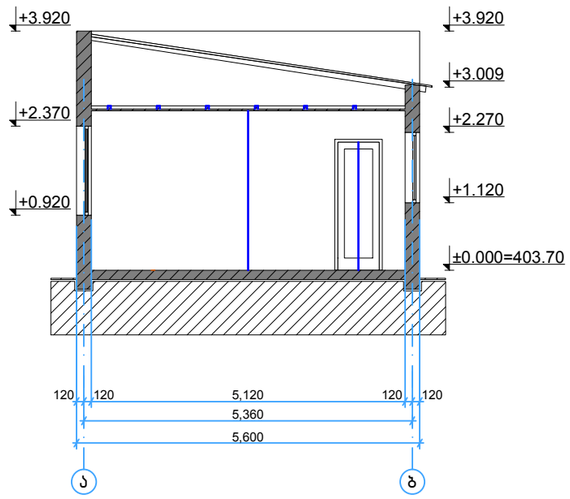
+3.920
+3.920
+3.009
+2.370
+2.270
+1.120
+0.920
±0.000=403.70
120
120
5,120
120
120
5,360
5,600
١
٥

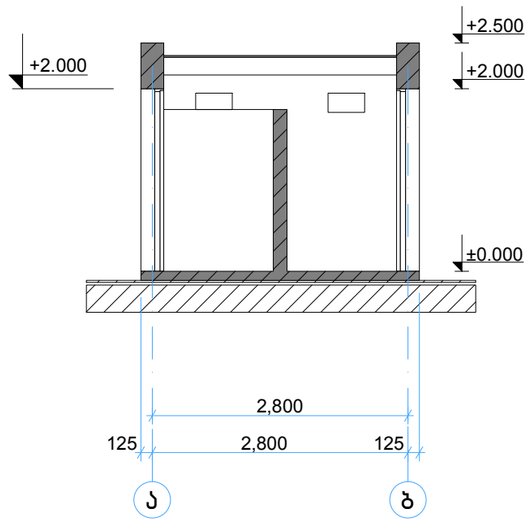
+2.500
+2.000
+2.000
±0.000
2,800
125
2,800
125
ა
ბ

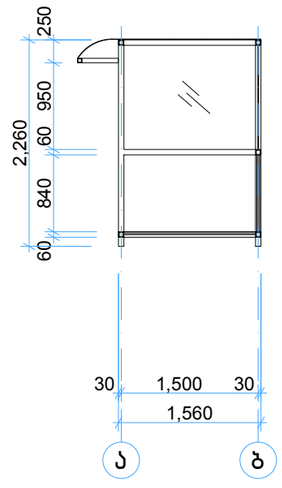
250
950
60
2,260
840
60
30
1,500
30
1,560
ง
ง

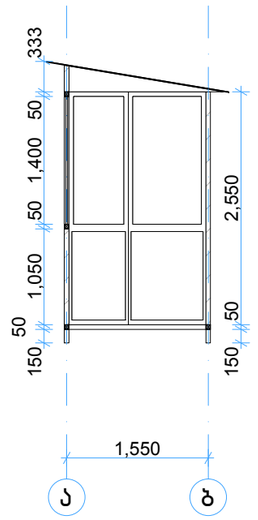
333
50
1,400
50
1,050
50
150
2,550
50
150
1,550

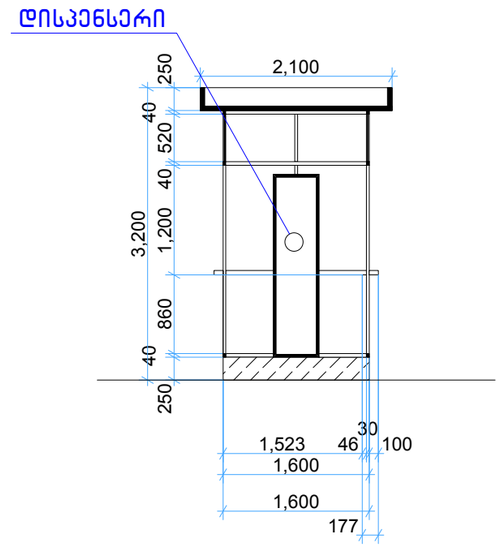
დისპენსერი
2,100
250
40
520
40
3,200
1,200
860
40
250
1,523
46
30
100
1,600
1,600
177

გეგმა მ 1:100

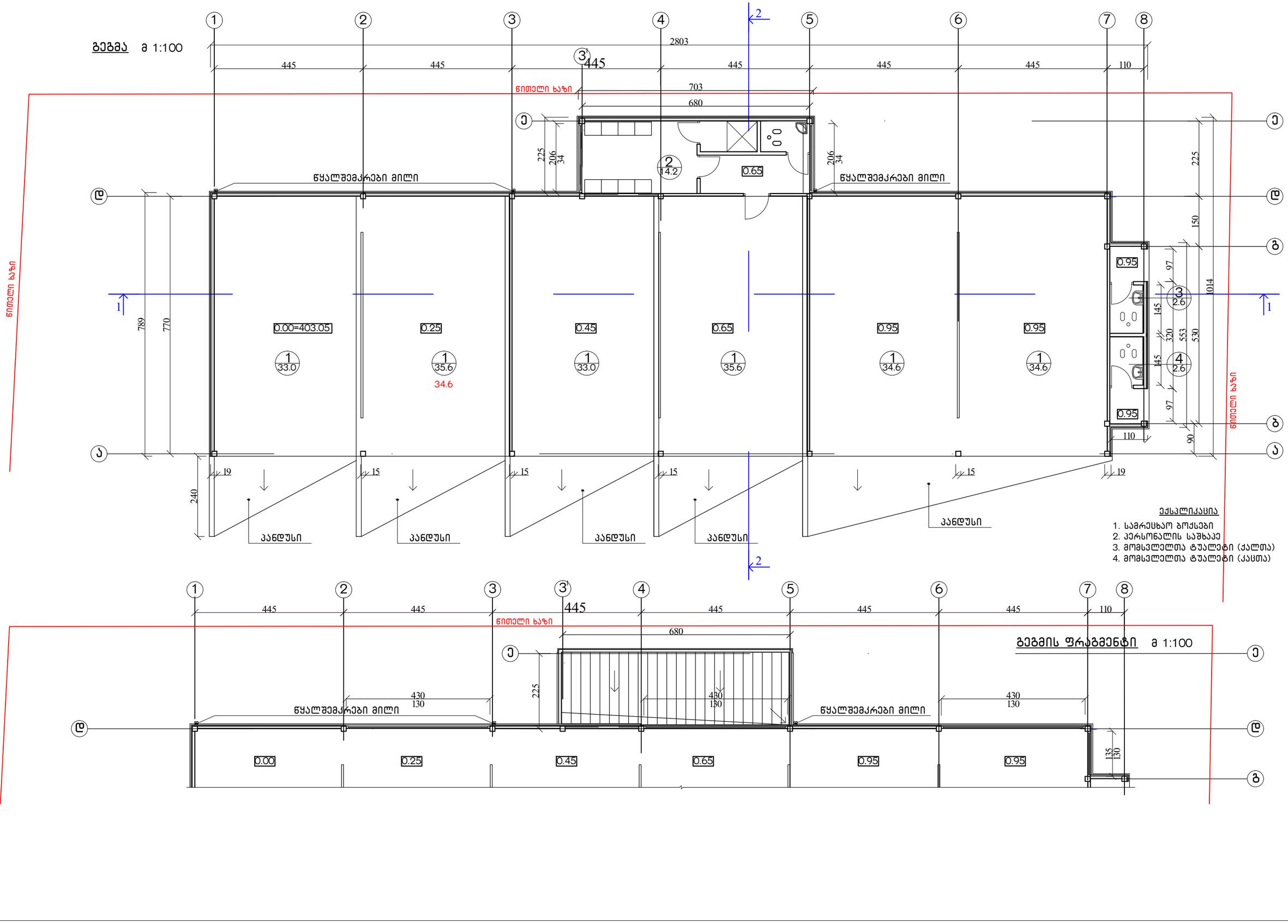

ექსპლიკაცია

1. სამრეცხაო ბოქსები
2. პერსონალის საშხაპე
3. მომსვლელთა ტუალეტი (ქალთა)
4. მომსვლელთა ტუალეტი (კაცთა)

გეგმის ფრაგმენტი მ 1:100

სახურავის გეგმა   მ 1:100

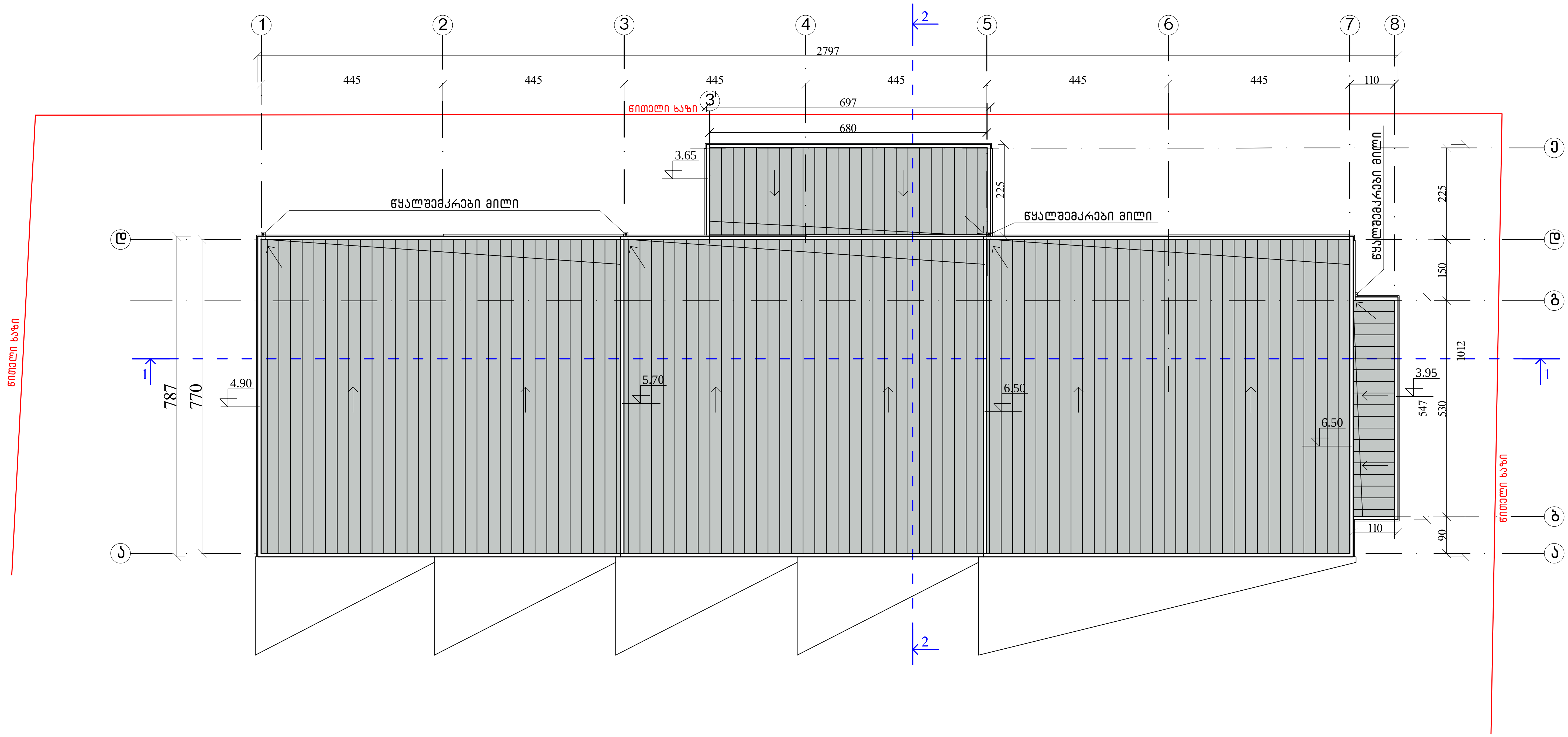

გეგმა მ 1:100

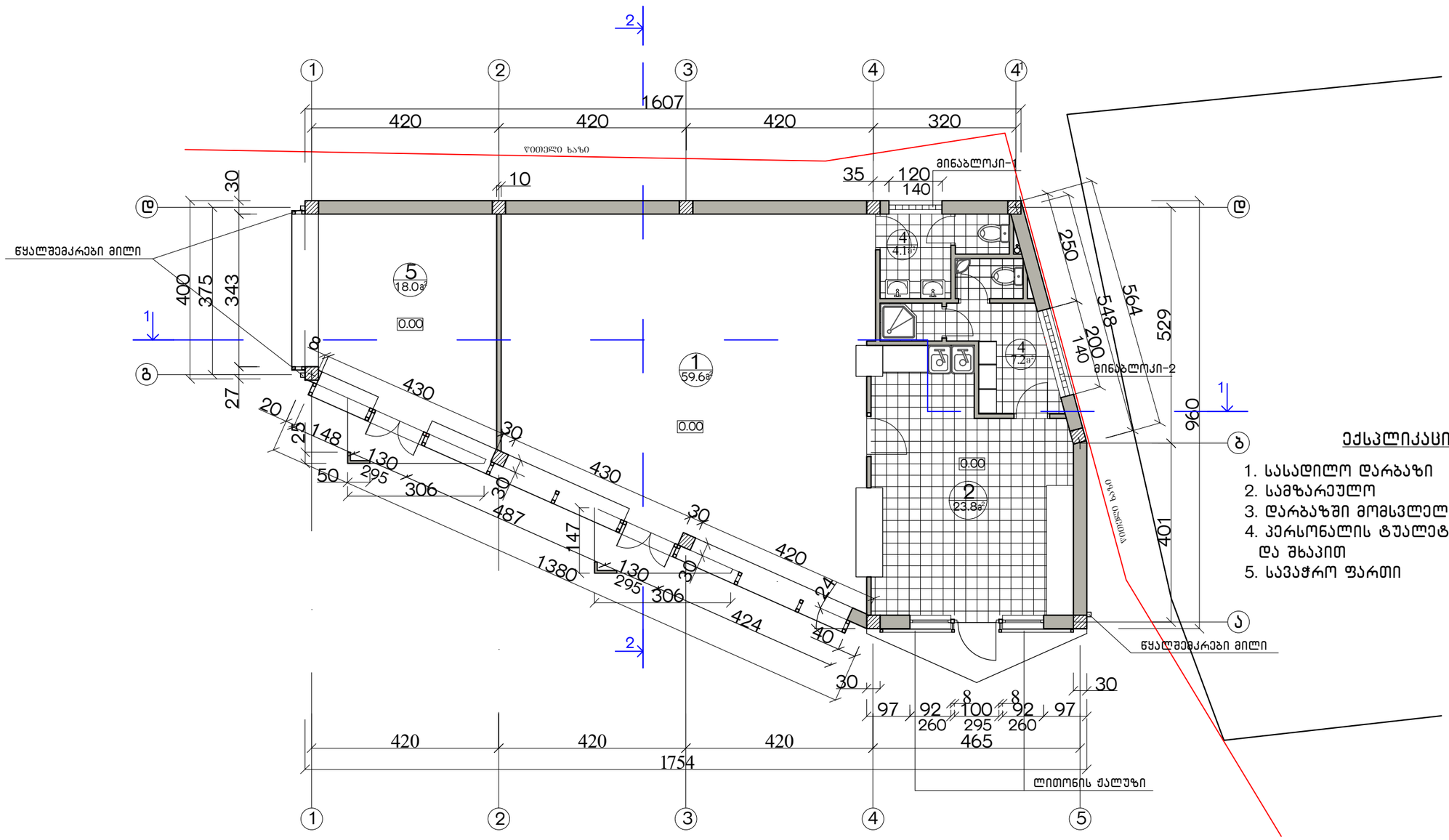

ექსპლიკაცია

1. სასადილო დარბაზი
2. სამზარეულო
3. დარბაზში მომსვლელთა სანკვანძი
4. პერსონალის ტუალეტი გასახდელით და შხაპით
5. სავაჭრო ფართი

შენიშვნები

1. ნახაზზე საპროექტო შენობის ნული შეესაბამება აბსოლუტურ ნიშნულს – 403.50 მ.
2. ნახაზზე ზომები მოცემულია სმ, ნიშნულები მ.

სახურავის გეგმა

მ 1:100

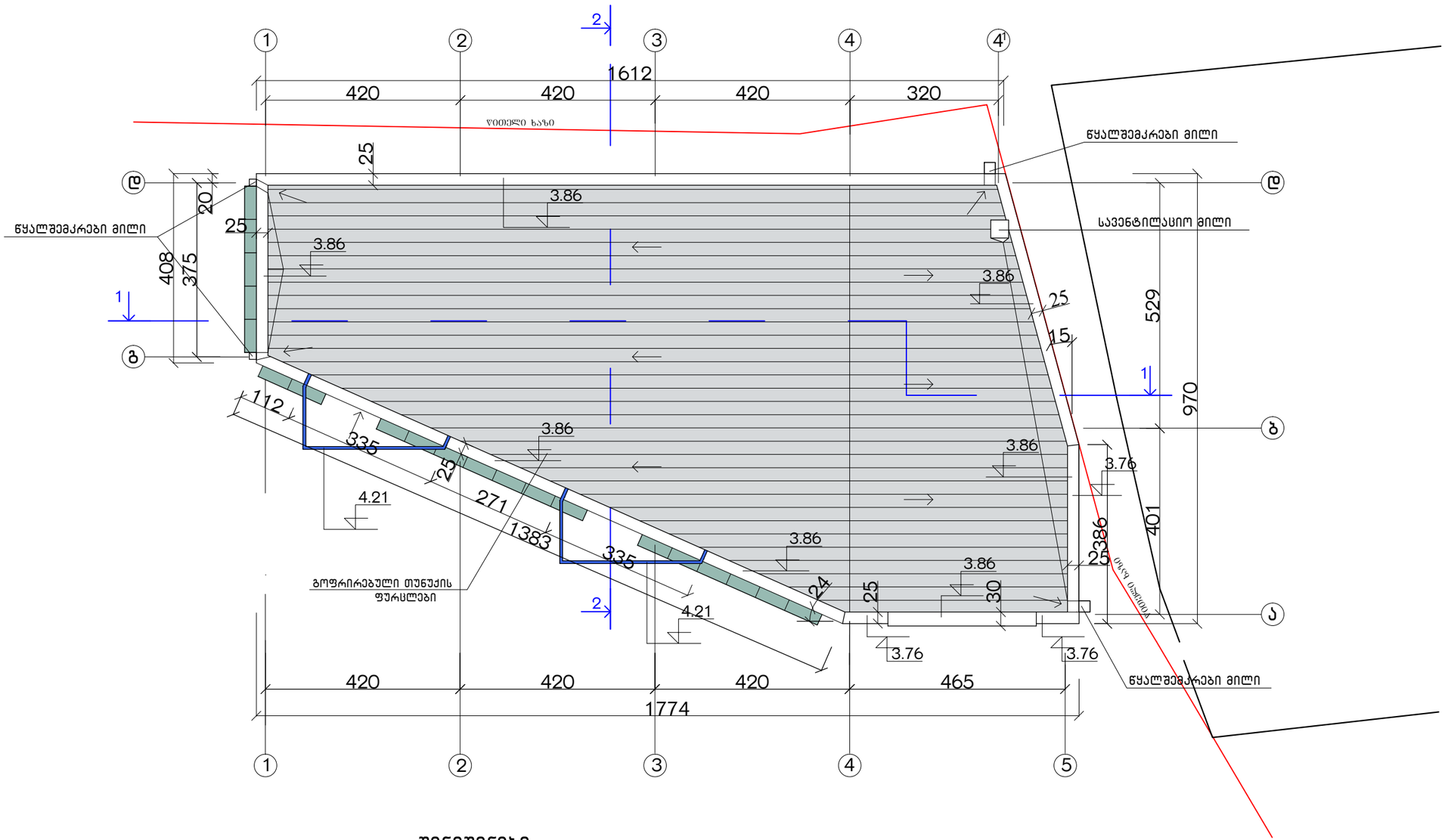

შენიშვნები

1. ნახაზზე საპროექტო შენობის ნული შეესაბამება აბსოლუტურ ნიშნულს – 403.50 მ.
2. სახურავის მასალად გათვალისწინებულია გოფრირებული ფურცლოვანი ნაკეთობით გადახურვა.
2. ნახაზზე ზომები მოცემულია სმ.

ჭრილი 1-1 მ 1:100

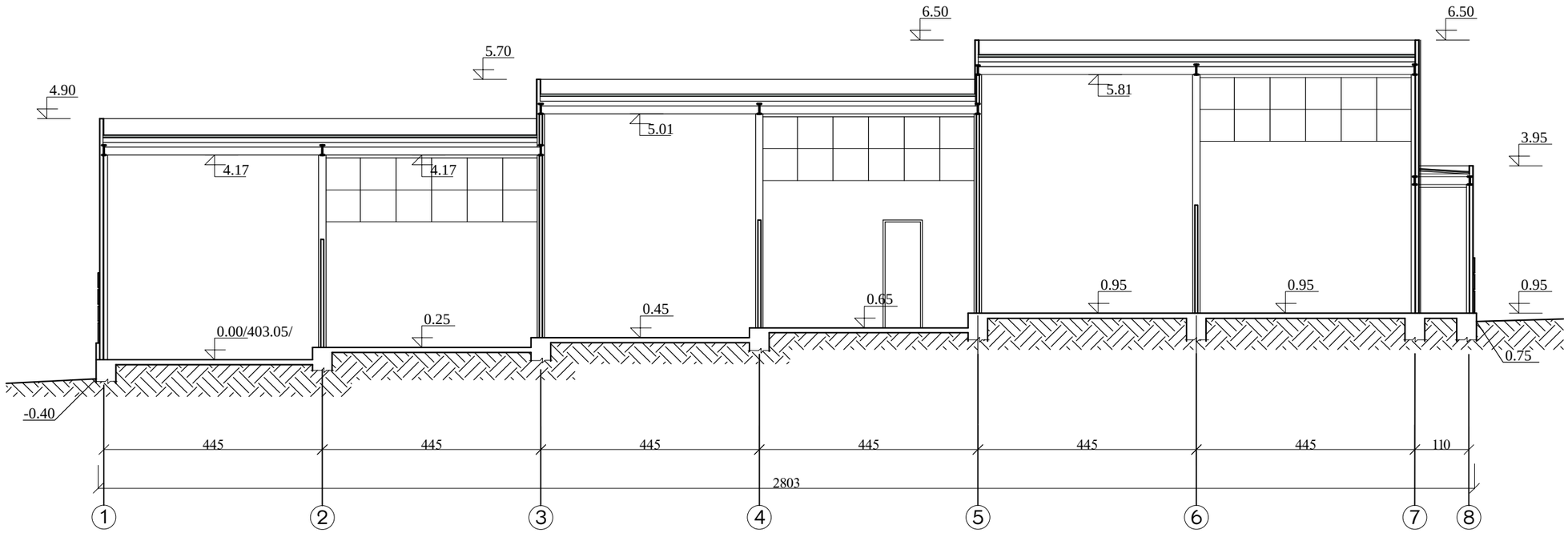

ჭრილი 2-2 მ 1:100

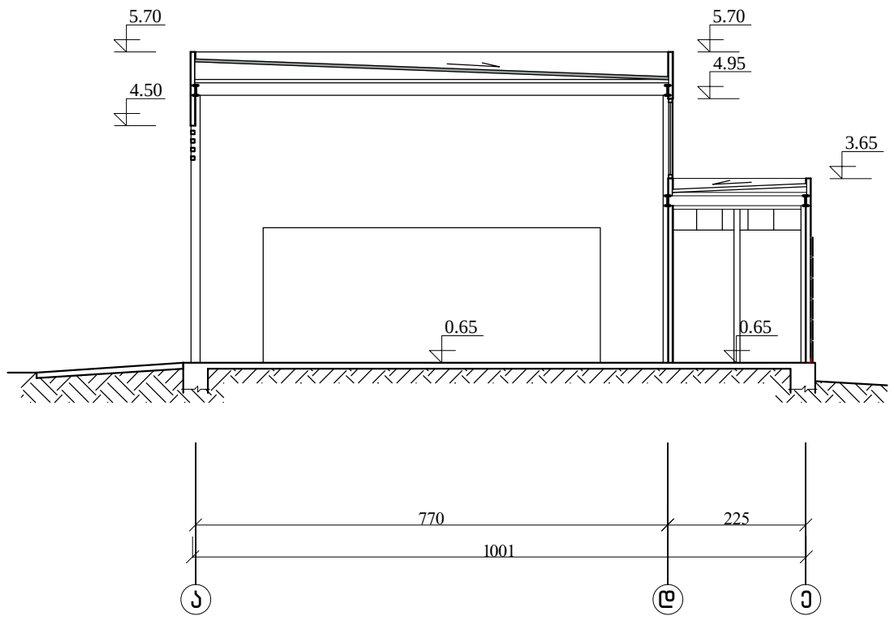

ჭრილი 1-1

მ 1:100

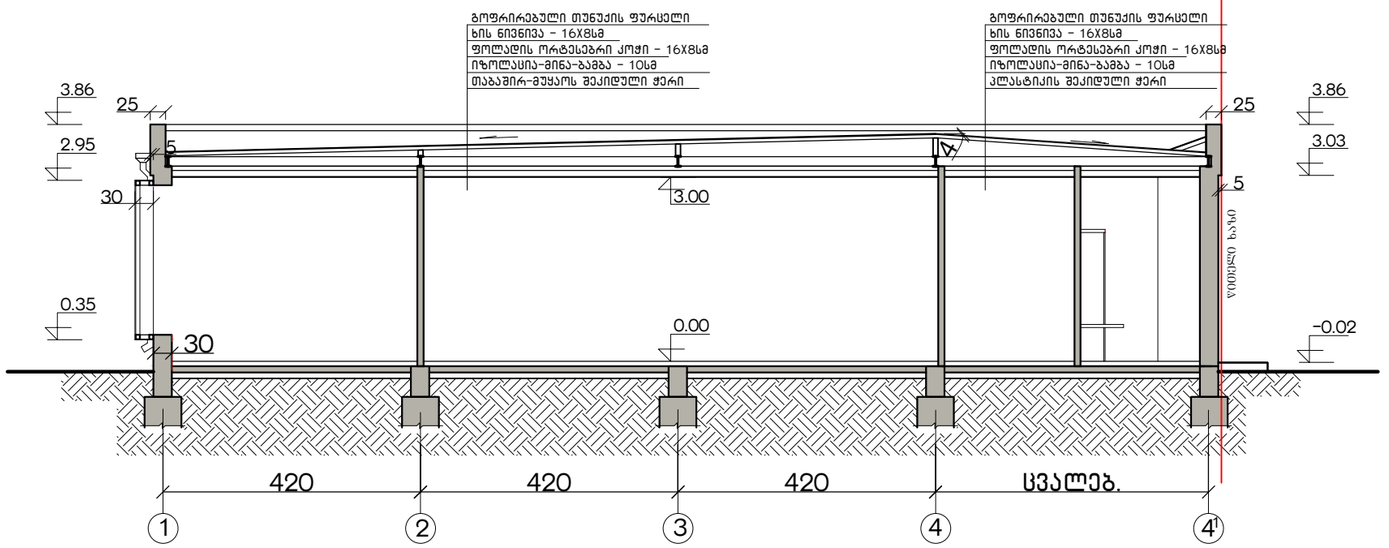

ჭრილი 2-2

მ 1:100

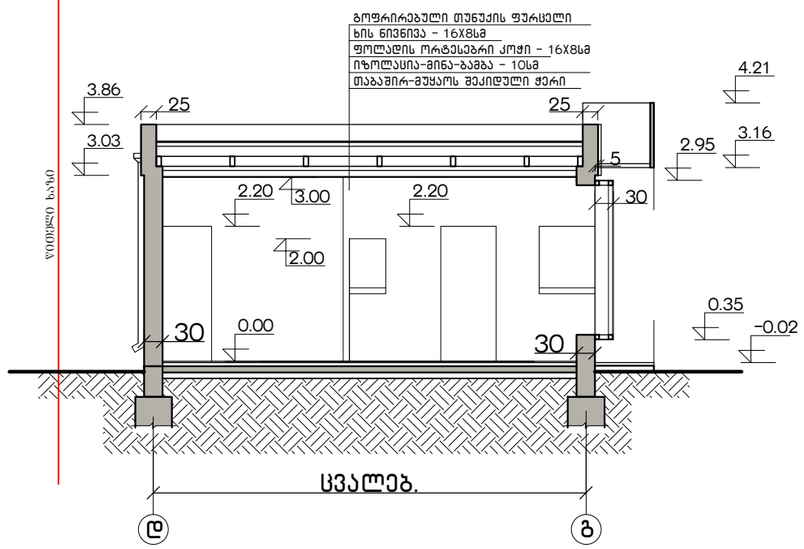

შენიშვნები

1. ნახაზზე საპროექტო შენობის ნული შეესაბამება აბსოლუტურ ნიშნულს – 403.50 მ.
2. ნახაზზე ზომები მოცემულია სმ, ნიშნულები მ.

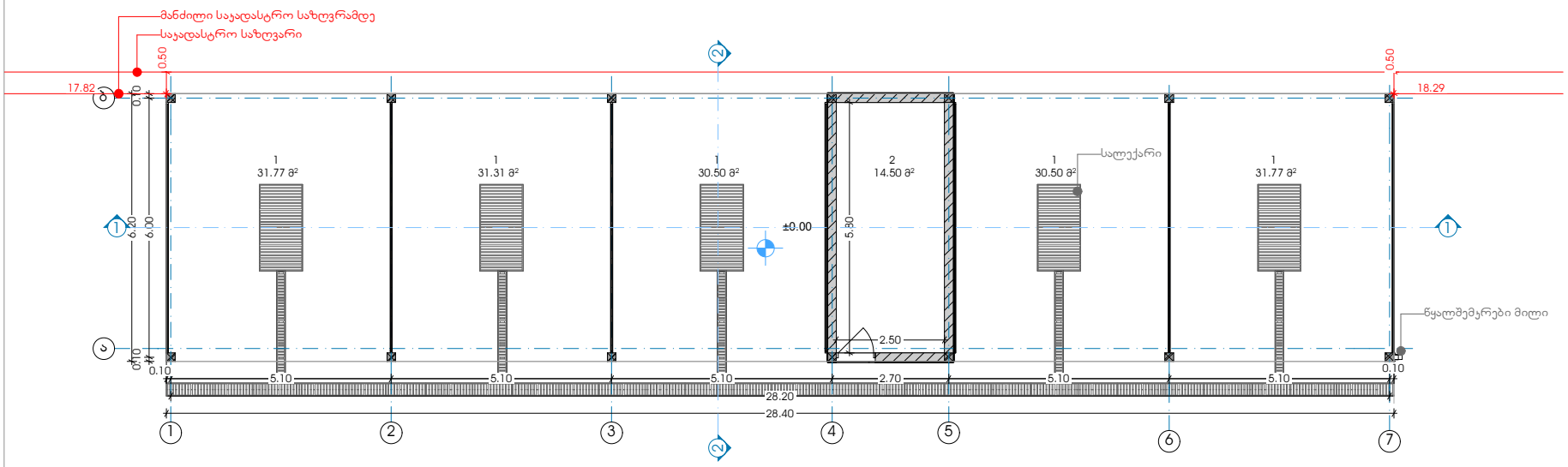
მანძილი საყადასტრო საზღვრამდე
საყადასტრო საზღვარი
0.50
17.82
0.50
18.29
ბ
ა
0.10
0.10
6.20
6.00
1
31.77 მ²
1
31.31 მ²
1
30.50 მ²
±0.00
2
14.50 მ²
5.80
2.50
1
30.50 მ²
სალექარი
1
31.77 მ²
წყალშემკრები მილი
0.10
0.10
5.10
5.10
5.10
2.70
5.10
5.10
28.20
28.40
1
2
3
4
5
6
7

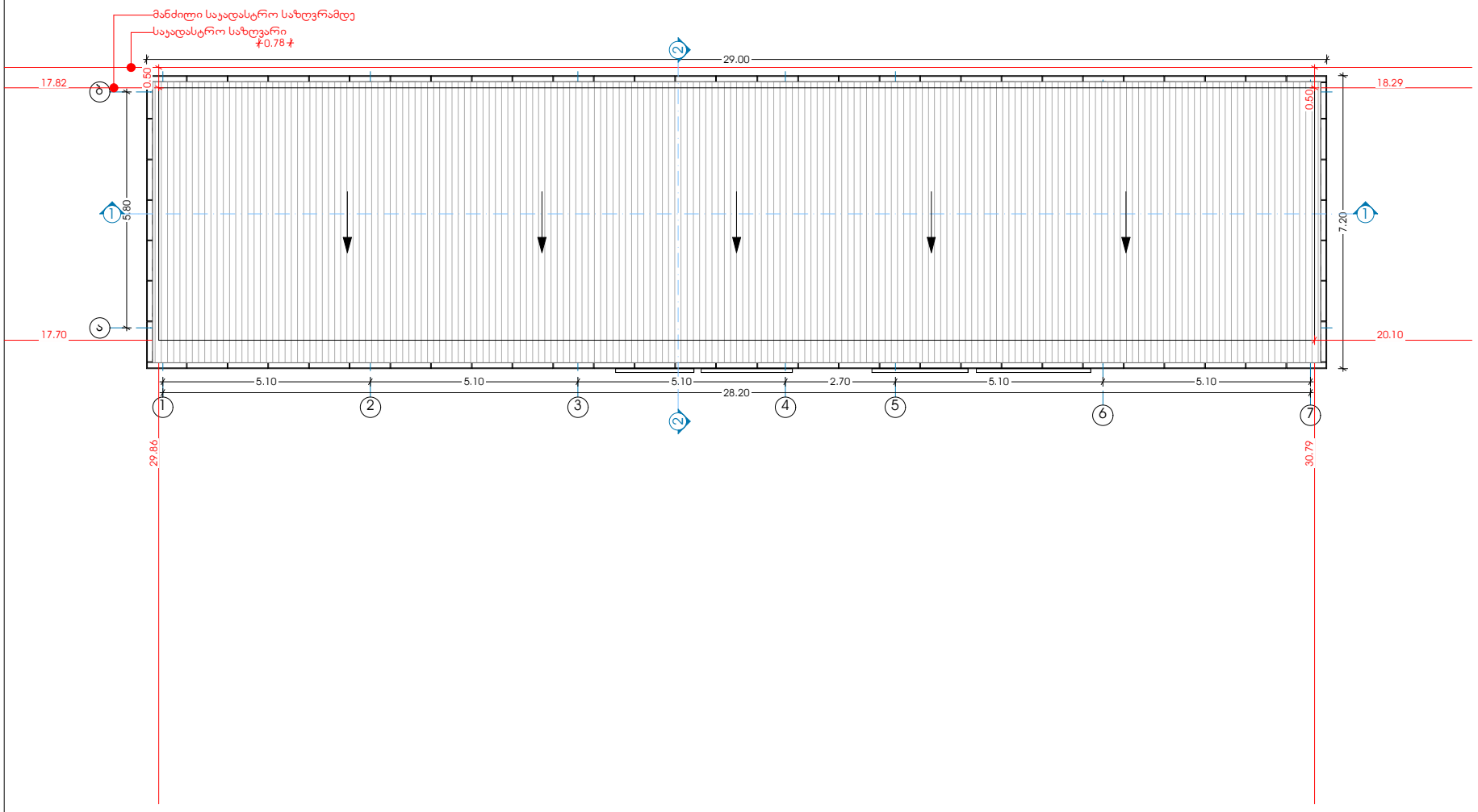
მანძილი საყადასტრო საზღვრამდე
საყადასტრო საზღვარი
0.78
29.00
17.82
18.29
0.50
0.50
5.80
7.20
17.70
20.10
5.10
5.10
5.10
2.70
5.10
5.10
28.20
1
2
3
4
5
6
7
29.86
30.79

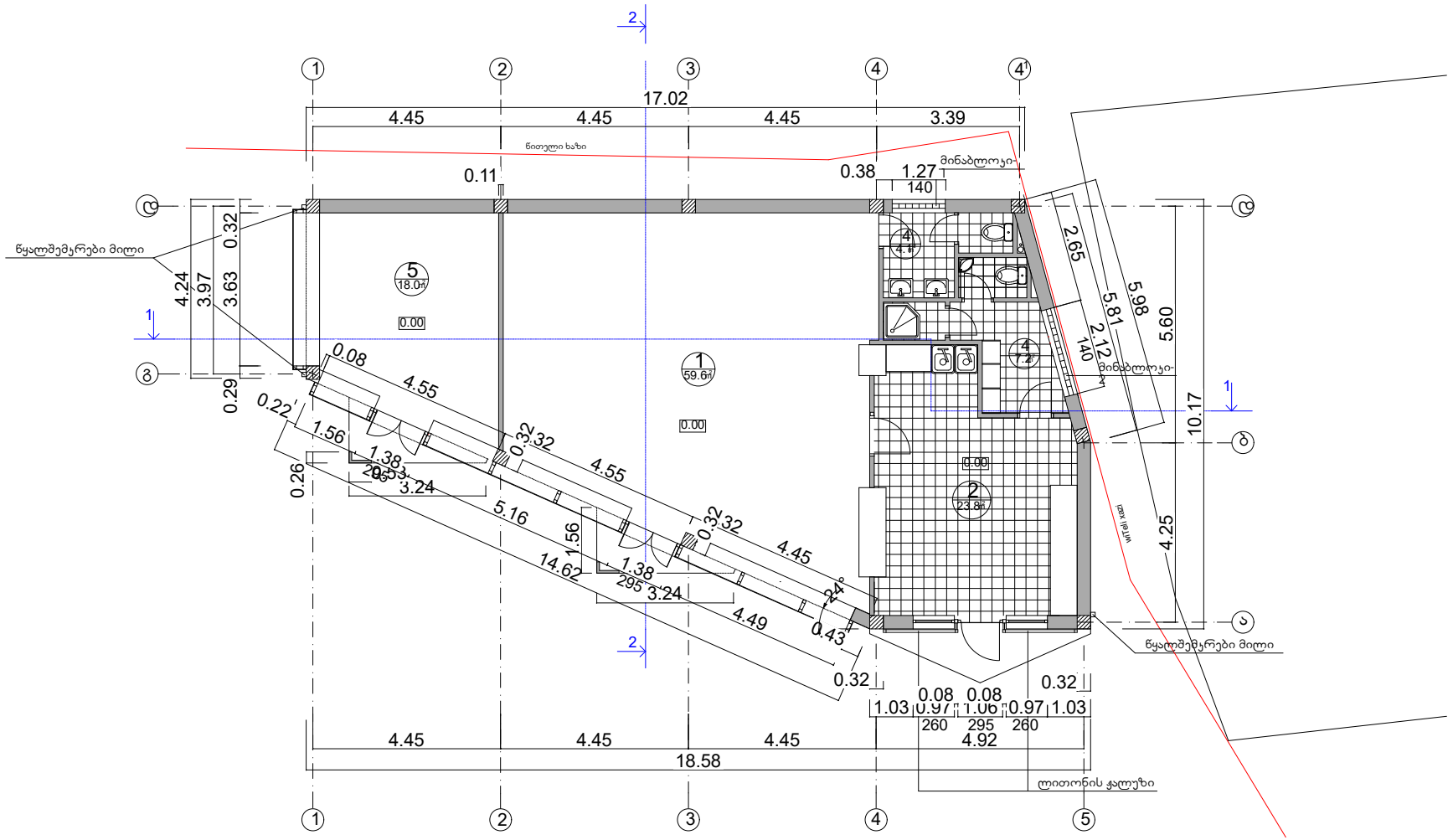
17.02
4.45
4.45
4.45
3.39
წითელი ხაზი
მინაბლოკი
0.11
0.38
1.27
140
წყალშემკრები მილი
4.24
3.97
3.63
0.32
0.29
0.22
0.26
0.08
4.55
1.56
1.38
295
3.24
5.16
14.62
0.32
4.49
0.43
2.65
5.81
5.98
2.12
140
5.60
10.17
4.25
0.08
0.08
1.03
0.97
1.06
0.97
1.03
260
295
260
4.92
4.45
4.45
4.45
18.58
ლითონის ჭალუზი
5
18.0მ²
1
59.6მ²
2
23.8მ²
4
4.4მ²
4
7.2მ²
0.00

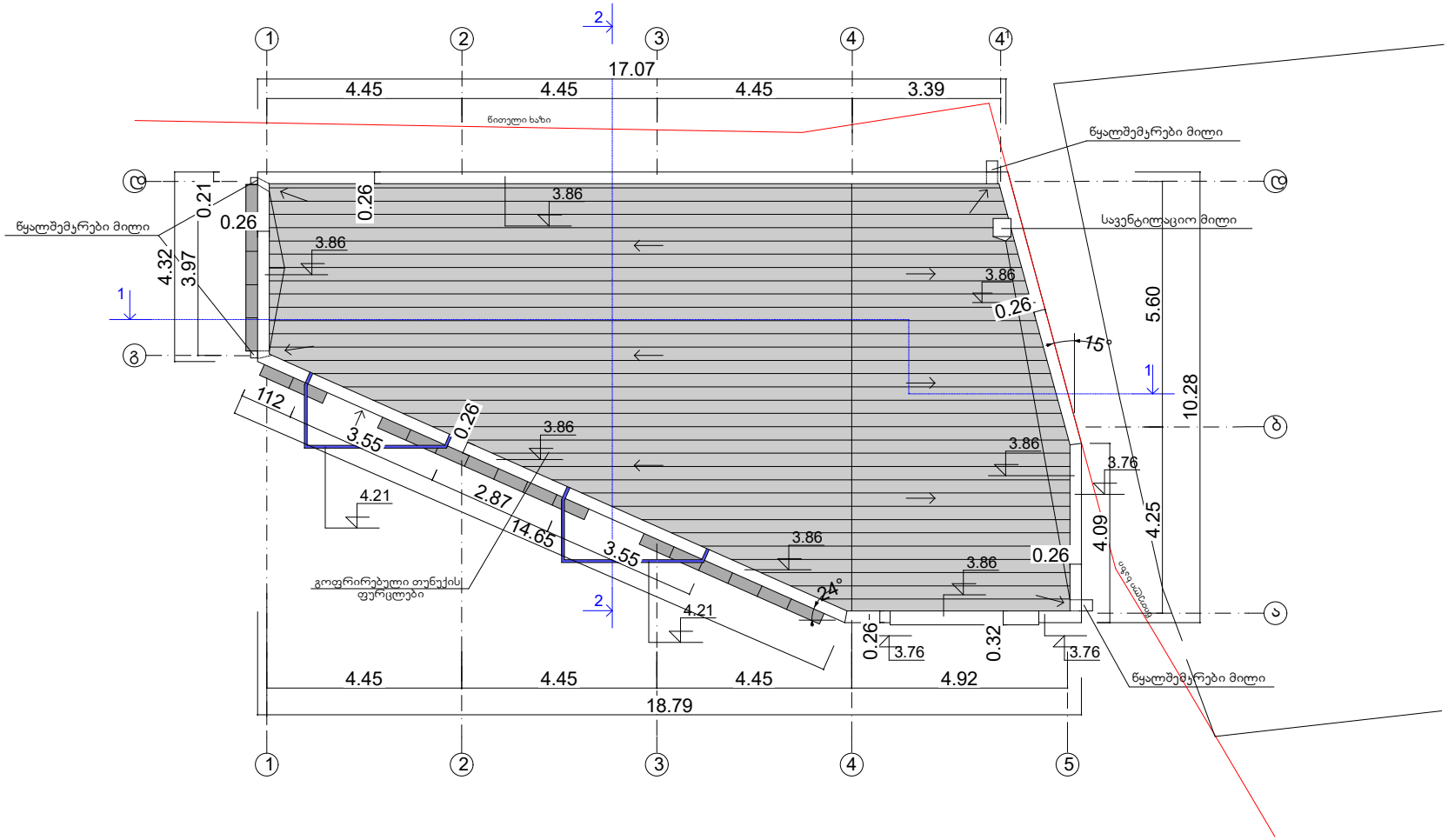
17.07
4.45
4.45
4.45
3.39
წითელი ხაზი
წყალშემკრები მილი
სავენტილაციო მილი
0.21
0.26
4.32
3.97
3.86
5.60
10.28
15°
112
3.55
2.87
14.65
4.21
გოფრირებული თუნუქის ფურცლები
24°
4.09
4.25
3.76
0.32
4.92
18.79

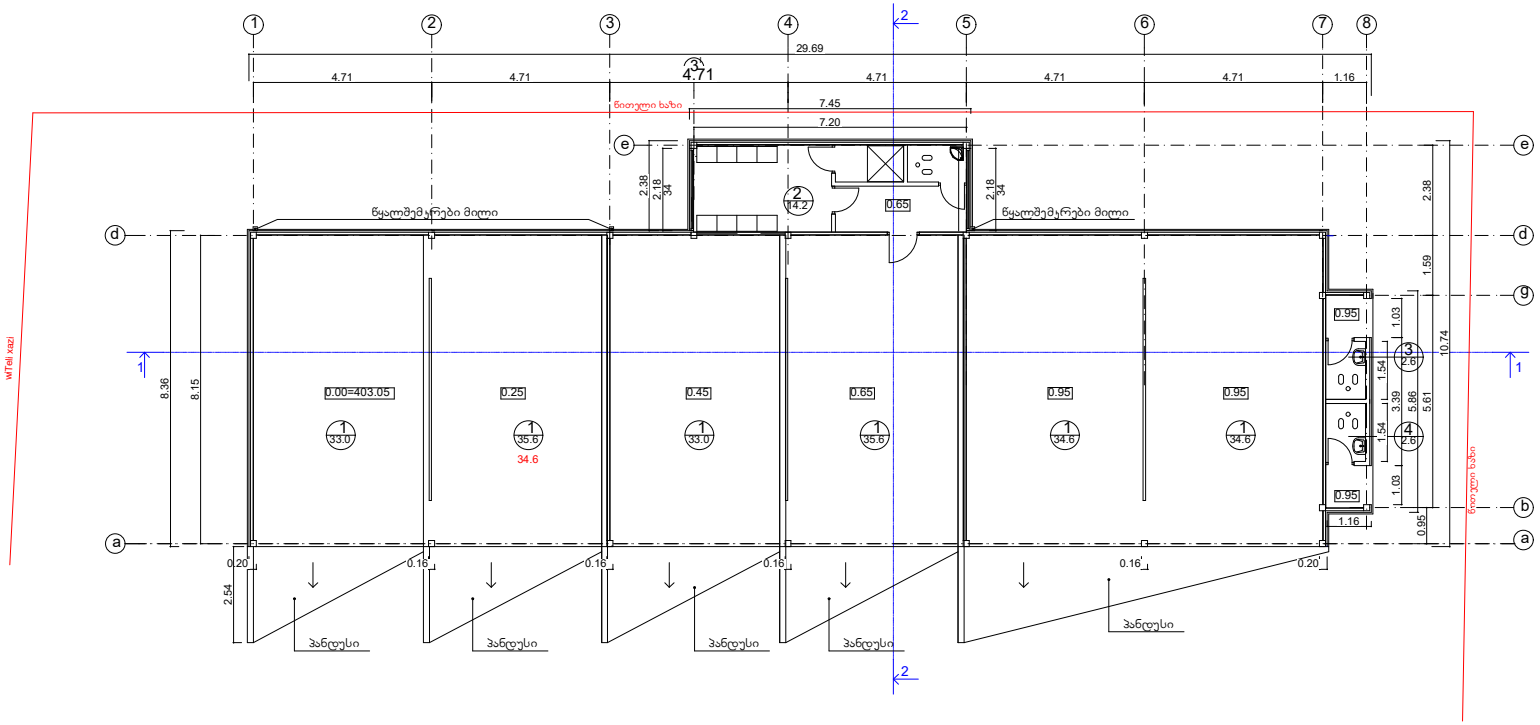
1
2
3
4
5
6
7
8
29.69
4.71
4.71
4.71
4.71
4.71
4.71
1.16
7.45
7.20
წითელი ხაზი
წყალშემკრები მილი
წყალშემკრები მილი
0.65
0.00=403.05
0.25
0.45
0.65
0.95
0.95
34.6
8.36
8.15
2.38
2.18
34
2.18
34
2.38
1.59
10.74
1.03
1.54
3.39
5.86
5.61
1.54
1.03
0.95
0.95
1.16
0.95
0.20
0.16
0.16
0.16
0.16
0.20
2.54
პანდუსი
პანდუსი
პანდუსი
პანდუსი
პანდუსი
wTel xazi
წითელი ხაზი

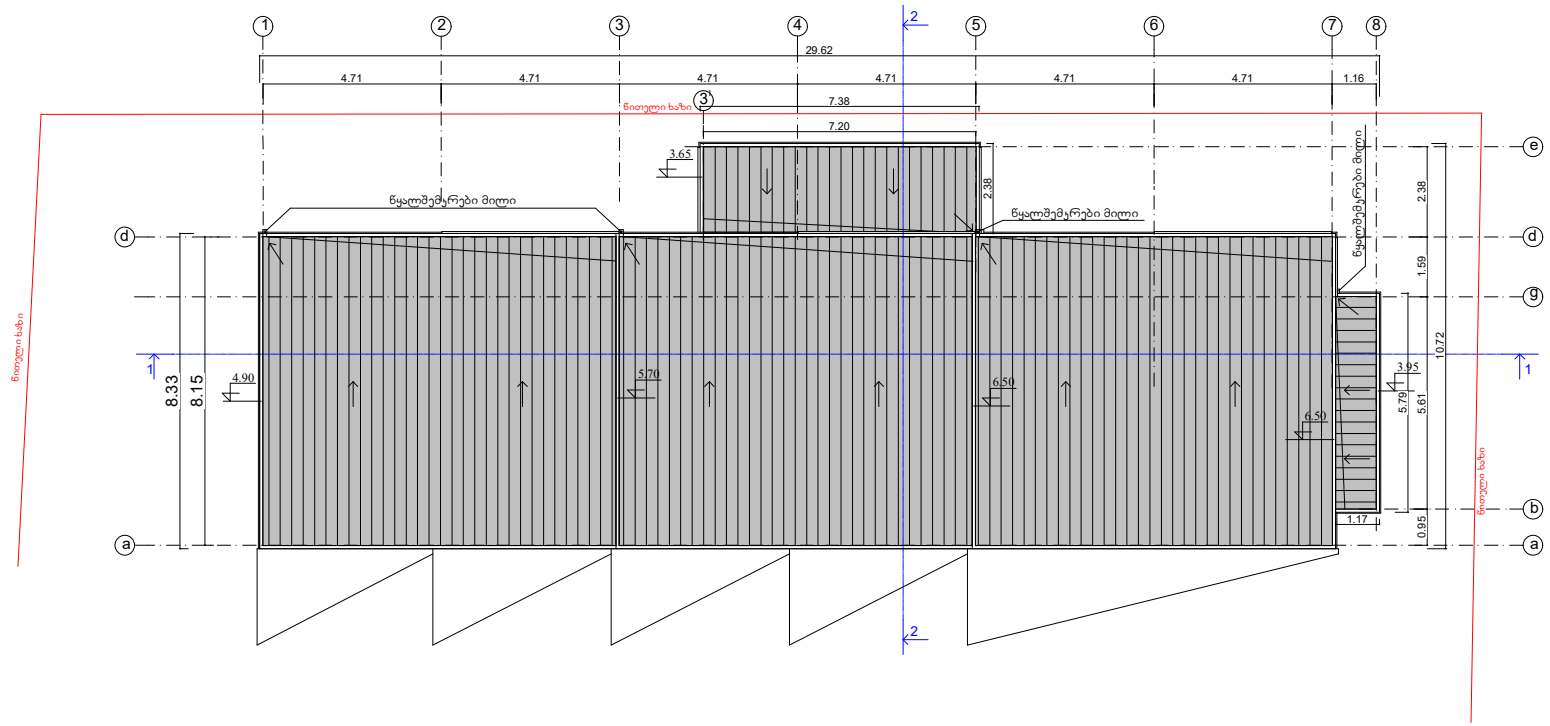
1
2
3
4
5
6
7
8
29.62
4.71
4.71
4.71
4.71
4.71
4.71
1.16
7.38
7.20
3.65
2.38
წითელი ხაზი
წყალშემკრები მილი
წყალშემკრები მილი
წყალშემკრები მილი
წითელი ხაზი
წითელი ხაზი
e
d
g
b
a
1
2
8.33
8.15
4.90
5.70
6.50
6.50
2.38
1.59
10.72
3.95
5.79
5.61
1.17
0.95

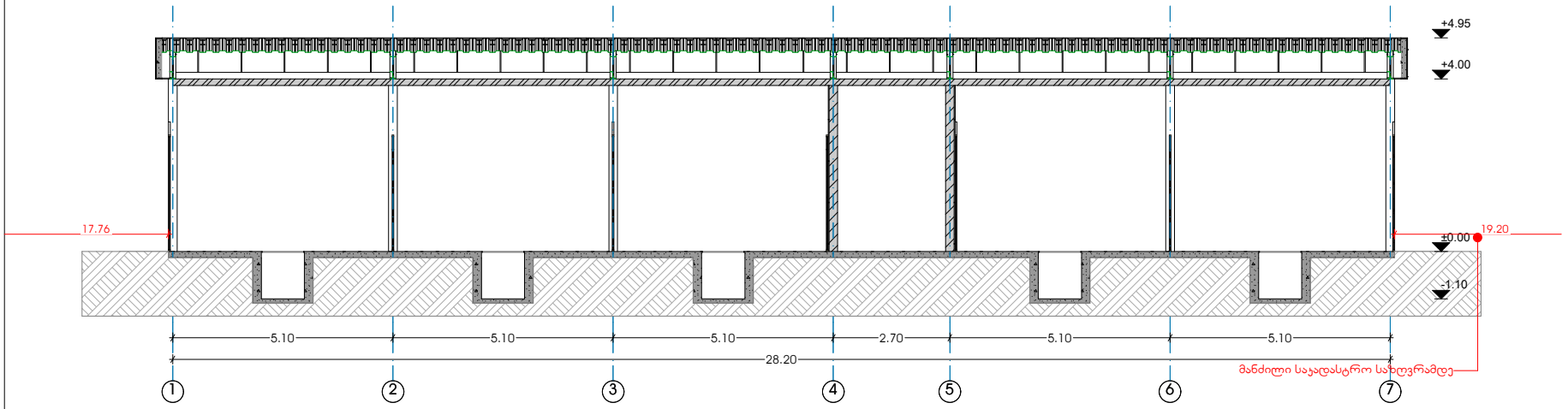
+4.95
+4.00
17.76
19.20
±0.00
-1.10
5.10
5.10
5.10
2.70
5.10
5.10
28.20
მანძილი საავადსტრო სახლვრამდე
1
2
3
4
5
6
7

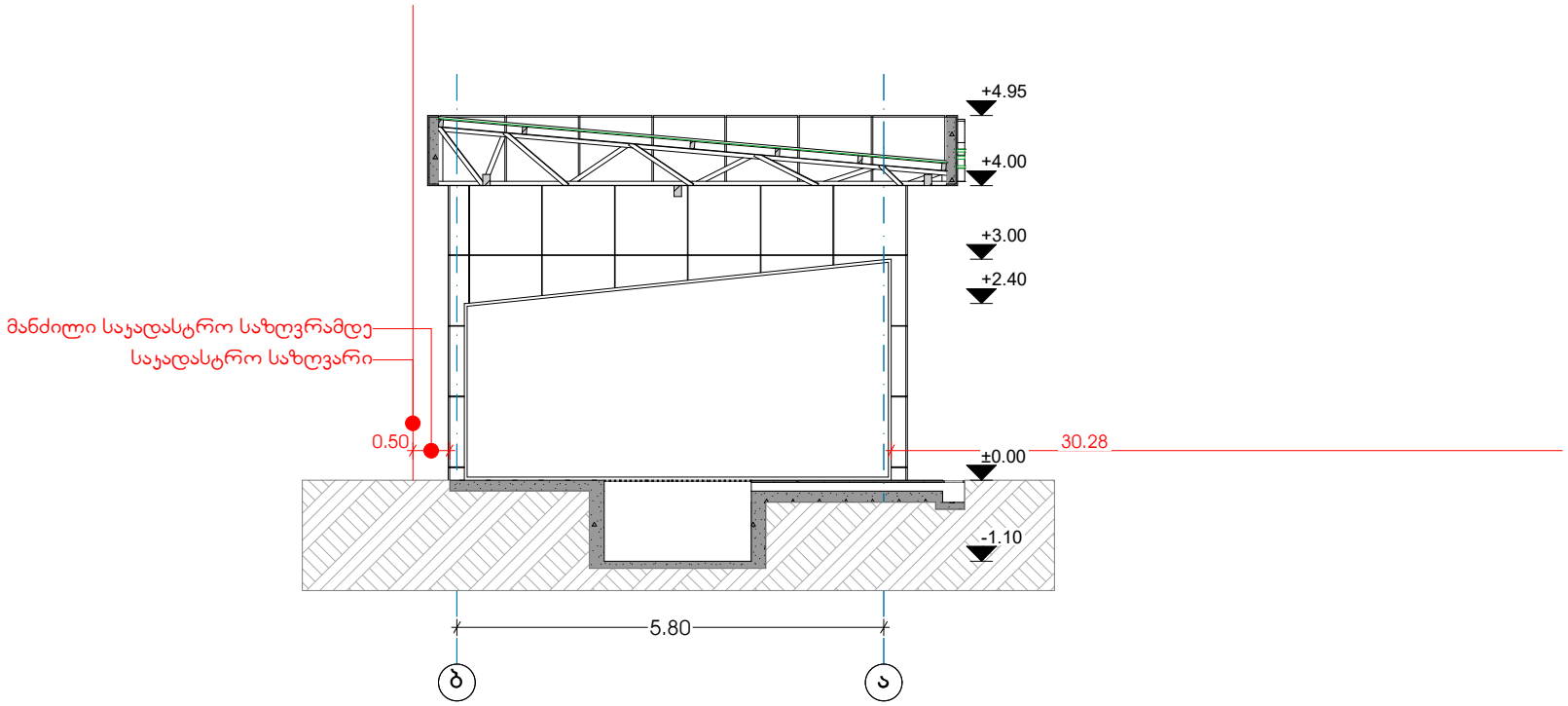
+4.95
+4.00
+3.00
+2.40
მანძილი საჯადასტრო საზღვრამდე
საჯადასტრო საზღვარი
0.50
±0.00
30.28
-1.10
5.80
ბ
ა

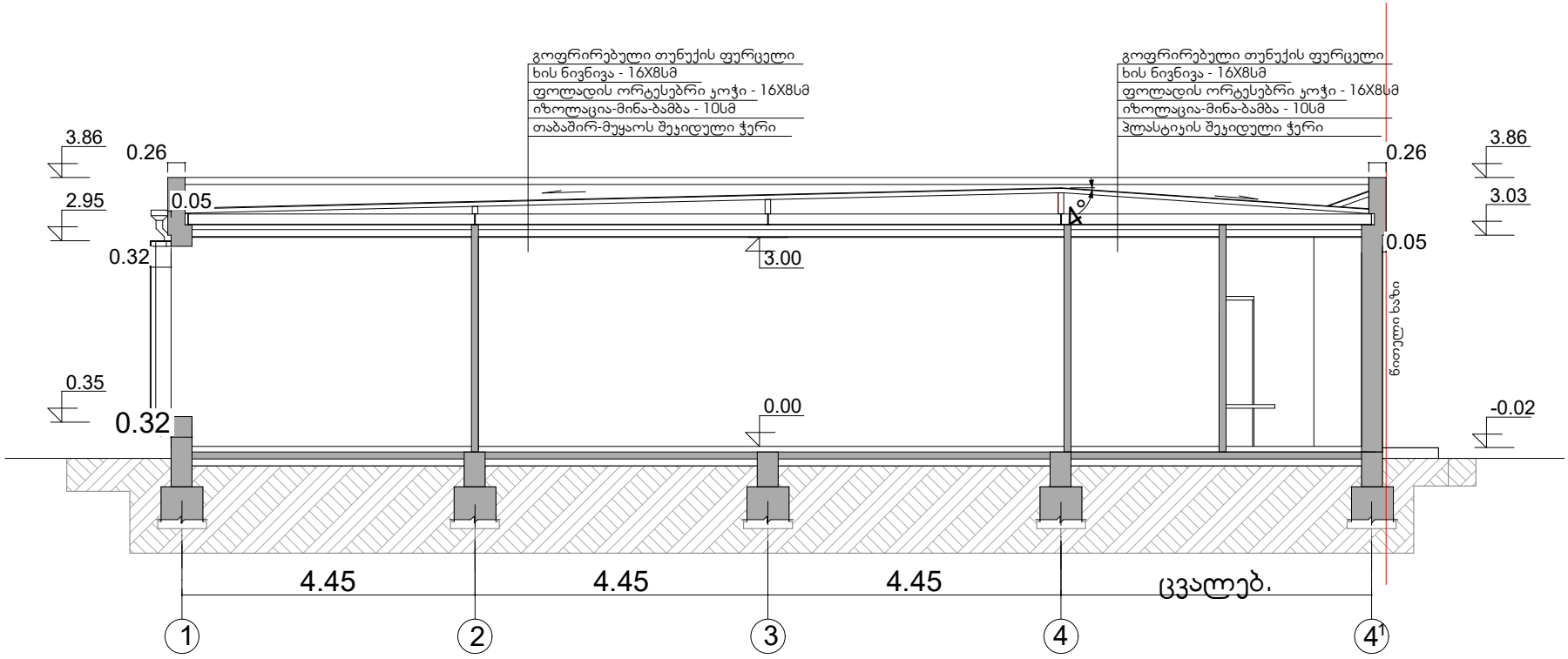
გოფრირებული თუნუქის ფურცელი
ხის ნივნივა - 16X8სმ
ფოლადის ორტესებრი ჯოჯი - 16X8სმ
იზოლაცია-მინა-ბამბა - 10სმ
თაბაშირ-მუყაოს შეკიდული ჭერი
გოფრირებული თუნუქის ფურცელი
ხის ნივნივა - 16X8სმ
ფოლადის ორტესებრი ჯოჯი - 16X8სმ
იზოლაცია-მინა-ბამბა - 10სმ
პლასტიკის შეკიდული ჭერი
3.86
2.95
0.32
0.35
0.32
0.26
0.05
3.00
0.00
0.26
3.86
3.03
0.05
-0.02
წითელი ხაზი
4.45
4.45
4.45
ცვალებ.
1
2
3
4
4¹

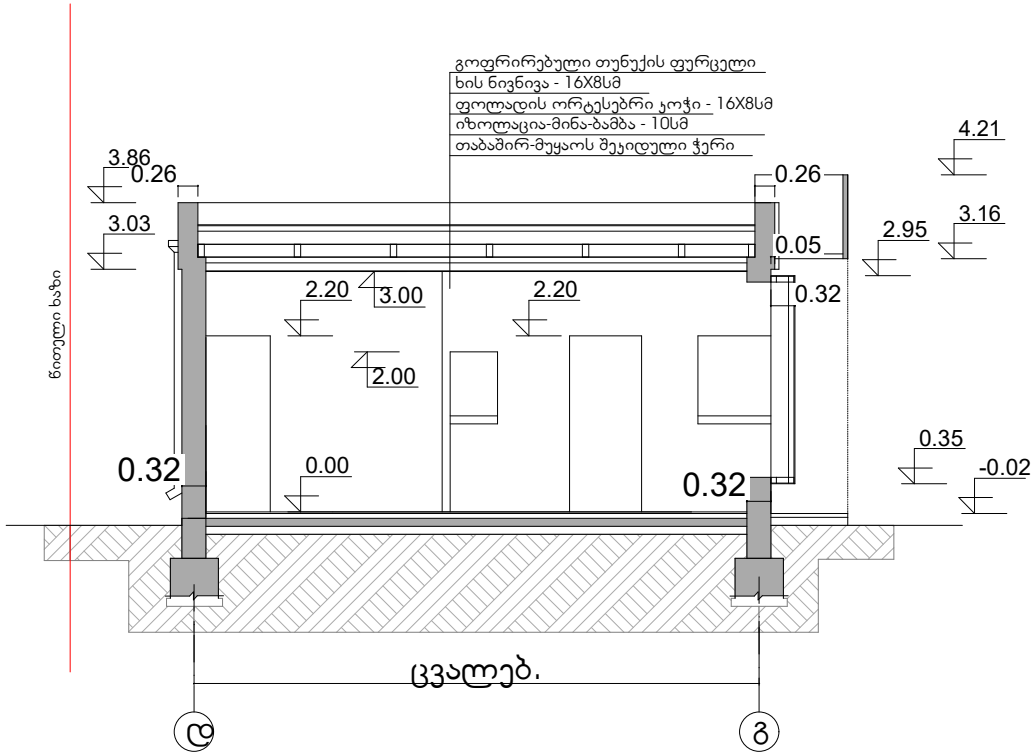
გოფრირებული თუნუქის ფურცელი
ხის ნივნივა - 16X8სმ
ფოლადის ორტესებრი ჯოჯი - 16X8სმ
იზოლაცია-მინა-ბამბა - 10სმ
თაბაშირ-მუყაოს შეკიდული ჭერი
3.86
0.26
3.03
2.20
3.00
2.00
2.20
0.32
0.00
0.32
0.26
0.05
0.32
4.21
3.16
2.95
0.35
-0.02
წითელი ხაზი
ცვალებ.
ტ
ვ

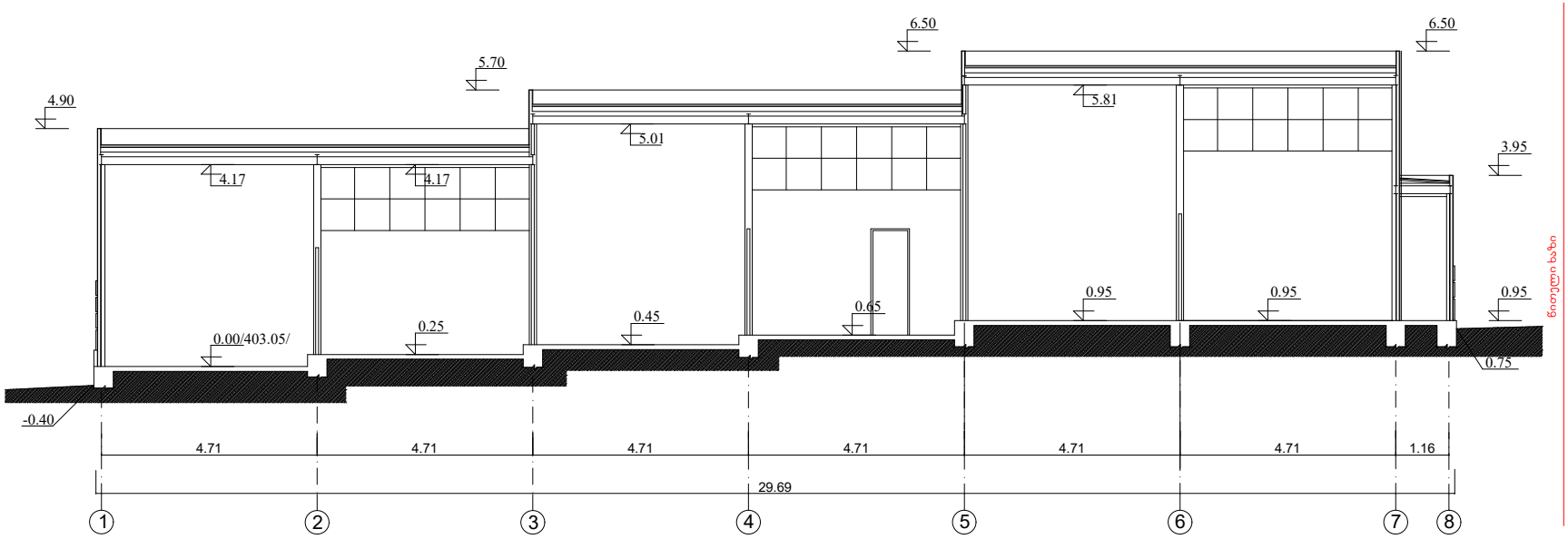
6.50
6.50
5.70
4.90
5.81
5.01
3.95
4.17
4.17
0.95
0.95
0.95
0.65
0.45
0.25
0.00/403.05/
0.75
-0.40
4.71
4.71
4.71
4.71
4.71
4.71
1.16
29.69
1
2
3
4
5
6
7
8

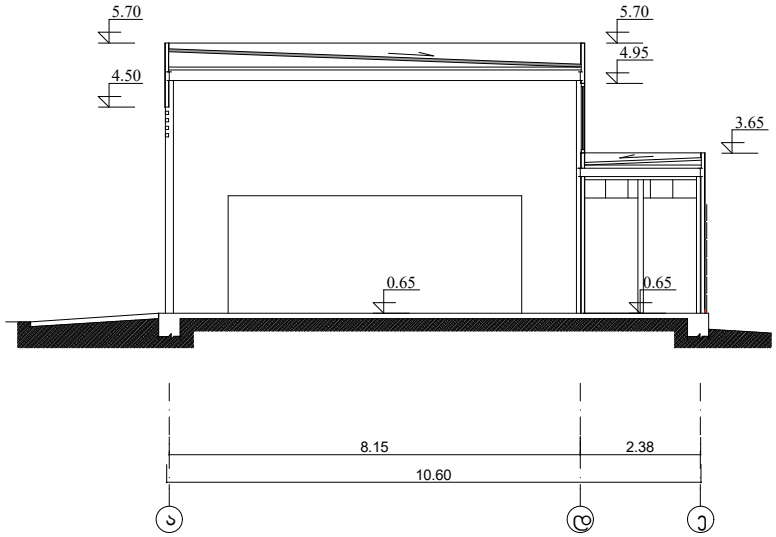
5.70
5.70
4.95
4.50
3.65
0.65
0.65
8.15
2.38
10.60
ა
ბ
გ


DEWALT


TIKKURILA
DEWALT
თხევადი და ბუნებრივი
გაზის მონტაჟი







საექსპერტო დასკვნა

ქალაქ თბილისში, გიორგი სააკაძის II გასასვლელი №19-ში არსებული შენობა-ნაგებობების დემონტაჟის ორგანიზაციის პროექტზე

ქ. თბილისი 2023 წლის 29 აპრილი

საექსპერტოდ წარმოდგენილია ქალაქ თბილისში, მდ. მტკვრის მარჯვენა სანაპირო, ბაქტერიოფაგისაკენ მიმავალი გზის მიმდებარედ, ნაკვეთი 16/123, ქალაქი თბილისი, გიორგი სააკაძის II გასასვლელი №19-ში მდებარე, შპს „კომფორტი 50“-ის (ID ნომერი: 211328124) საკუთრებაში არსებულ ტერიტორიაზე [მიწის (უძრავი ქონების) საკადასტრო კოდი № 01.10.13.016.164] განთავსებული შენობების (შენობები 01/1; 02/1; 03/1; 04/1 და 05/1 საკადასტრო გეგმის მიხედვით) დემონტაჟის ორგანიზაციის პროექტი.

დემონტაჟის ორგანიზაციის პროექტი დამუშავებულია ინჟინერ-ეკონომისტ ბ. გოგოლაურის მიერ.

საექსპერტოდ წარმოდგენილი დემონტაჟის ორგანიზაციის პროექტი (სატიტული ფურცელზე დაფიქსირებული როგორც მშენებლობის ორგანიზაციის პროექტი) შედგება შემდეგი ნაწილებისგან: ა/ განმარტებითი ბარათი, რომელშიც დაფიქსირებულია – გეოლოგიური მონაცემები; მოსამზადებელ პერიოდში შესასრულებელი სამუშაოები; სადემონტაჟო სამუშაოების შესრულების მიმდევრობა; გაზის ავზის დემონტაჟის მიმდევრობა; სახურავის და სახურავის კონსტრუქციების მოხსნის პირობები და თანმიმდევრობა, ასევე ანაკრები კონსტრუქციების დემონტაჟის მიმდევრობა; მუშა პერსონალის მუშაობის უსაფრთხოების პირობები; მანქანა-მექანიზმების უწყისი და მათი ტექნიკური პირობები. ბ/ კალენდარული გეგმა და გ/ გრაფიკული ნაწილი „სადემონტაჟო სამუშაოების გენგეგმა“.

ექსპერტიზაზე წარმოდგენილი პროექტის მიხედვით უნდა განხორციელდეს ტერიტორიაზე არსებული № 01/1; 02/1; 03/1; 04/1 და 05/1 (საკადასტრო გეგმის მიხედვით) შენობების სრული დემონტაჟი. სადემონტაჟო შენობები განთავსებულია ქალაქ თბილისში, მტკვრის მარჯვენა სანაპიროზე, ვახუშტის ხიდის მიმდებარედ (საჯარო რეესტრიდან ამონაწერის მიხედვით – ზონა თბილისი, სექტორი საბურთალო) და წარმოადგენდა გაზგასამართი სადგურის სამეურნეო ეზოს შენობა-ნაგებობებს. დამკვეთმა წარმოადგინა შპს „დელტა“-ს დირექტორის წერილი, რომლითაც დადასტურებულია, რომ „თხევადი გაზის სადგურის ტერიტორიაზე არავიოთარი ხაზობრივი მიწისქვეშა ინფრასტრუქტურა არ არსებობს“.

საექსპერტოდ წარმოდგენილი პროექტის შესწავლის მიზანია პროექტის შესაბამისობის დადგენა საქართველოში მოქმედ სამშენებლო ნორმებსა და წესებთან. წარმოდგენილ პროექტში გათვალისწინებულია საქართველოს მთავრობის 2019 წლის 31 მაისის №255-ე დადგენილების: „მშენებლობის

ნებართვის გაცემისა და შენობა-ნაგებობების ექსპლუატაციაში მიღების წესისა და პირობების შესახებ“, V თავი-ს მე-18 მუხლის – „მშენებლობის ორგანიზაციის პროექტი“-ს (ჩვენს შემთხვევაში „დემონტაჟის ორგანიზების პროექტი“) მოთხოვნები. ამავე დადგენილების მე-10 თავის მიხედვით სადემონტაჟო ობიექტი შეგვიძლია მივაკუთვნოთ IV-კლასს [იხილეთ „ქალაქ თბილისის მუნიციპალიტეტის სსიპ ქალაქ თბილისის მუნიციპალიტეტის არქიტექტურის სამსახური“-ს გადაწყვეტილება № 6428711 (შუალედური პასუხი. ანცხადების ნომერი: AR1908773)], აქედან გამომდინარე 255-ე დადგენილების V თავი-ს მე-18 მუხლის პირველი პუნქტის დ) ქვეპუნქტის მოთხოვნით მშენებლობის (ჩვენს შემთხვევაში „დემონტაჟის“) ორგანიზების პროექტი უნდა მოიცავდეს: „მშენებლობის განხორციელების კალენდარულ გრაფიკს, მშენებლობის რიგითობის, ეტაპების და მათი ხანგრძლივობის მიხედვით“ და ეტაპების რაოდენობა უნდა იყოს: ... დ.გ) „IV კლასის მშენებლობისას – მინიმუმ 10 ეტაპი“, მაგრამ სადემონტაჟო სამუშაოების ერთგვაროვნებიდან და სპეციფიკიდან გამომდინარე, დემონტაჟის პროექტის ეტაპები შეიძლება შეირჩეს პირობითად. წინამდებარე პროექტშიც შემსრულებელმა სამუშაოები პირობითად განახორციელა 4 (ოთხ) ეტაპად: I-ეტაპი: „მოსამზადებელი პერიოდის სამუშაოები“. II-ეტაპი: „ძირითადი პერიოდის სადემონტაჟო სამუშაოები“ – შენობა-ნაგებობები 02/1, 03/1 და საყარაულო ჯიხური; III-ეტაპი: „ძირითადი პერიოდის სადემონტაჟო სამუშაოები“ – შენობა-ნაგებობები 01/1, 04/1, 05/1 და გაზის ავზი; და IV-ეტაპი: „საერთო სამუშაოები“ – სამშენებლო ნაგვის გატანა და სხვადასხვა სანუშაოები. პროექტში დამუშავებულია „ სამუშაოების გენგეგმა–სადემონტაჟო სამუშაოები“, რომელზეც გამოყოფილია: სადემონტაჟო შენობა-ნაგებობები; დროებითი საყარაულო; უნივერსალური დროებითი „ნაგებობა“; დროებითი დახურული საწყობი; დემონტირებული ნაწილების ადგილი; დროებითი ღობე; დროებითი ჭიშკარი და საავტომობილო ამწე. პროექტში განმარტებულია: სამუშაოთა წარმოების წესები და მეთოდები; შრომისა და უსაფრთხოების უზრუნველყოფის მეთოდები და ეკოლოგიისა და ბუნების დაცვის საკითხები (მითითებულია ნორმატიული დოკუმენტაცია).

სადემონტაჟო სამუშაოების ორგანიზაციის პროექტის ანალიზური შესწავლის საფუძველზე შეიძლება დავასკვნათ, რომ პროექტი დამუშავებულია საქართველოში მოქმედი სამშენებლო ნორმებისა და წესების მოთხოვნათა გათვალისწინებით, მაგრამ მიუხედავად ამისა ექსპერტს მის მიმართ გააჩნია შემდეგი სახის შენიშვნები:

– პროექტში უნდა იყვეს დაფიქსირებული, რომ: **„დემონტაჟის პროცესში, სადემონტაჟო დროებითი სატრანსპორტო მოძრაობა უნდა განხორციელდეს საპატრულო პოლიციის დეპარტამენტთან შეთანხმებული სატრანსპორტო სქემის, მათი მითითებებისა და ნორმების მიხედვით. მშენებლობის დასრულების შემდეგ უნდა განხორციელდეს აღნიშნული დროებითი**

სატრანსპორტო სქემის მოხსნა და მოეწყოს ახალი შეთანხმებული სატრანსპორტო მოძრაობის მანიშნებლები“.

– განმარტებით ბარათში (მე-4 გვერდზე) დავაფიქსირეთ უზუსტობა, მეორე აბზაცში დაფიქსირებულია სათაური: „ხის სართულშუა გადახურვის ...“, მაგრამ ყველა სადემონტაჟო შენობა-ნაგებობა ერთსართულიანია და სართულშუა გადახურვები არ გვაქვს. ასეთივე სახის უზუსტობა დავაფიქსირეთ ამავე გვერდის მე-3 აბზაცში, სადაც მითიტებულია, რომ: „მეორე რიგის დროს მოხდეს ერთი სართულის ფარგლებში გადახურვის ფილების და შემდეგ კედლების დემონტაჟი. შემდეგ მოხდება მეორე სართულის ... “. საჭიროა უზუსტობების აღმოფხვრა.

– უზუსტობა დავაფიქსირეთ კალენდარული გეგმის ცხრილშიც: ძირითადი პერიოდის სამუშაოების მე-2 ეტაპის მე-2 პოზიციაში დაფიქსირებულია მუხლი: „კედლების და ხის სართულშუა გადახურვის დემონტაჟი“. როგორც ზემოთ ავღნიშნეთ სართულშუა გადახურვები არაგვაქვს. ასევე მე-3 ეტაპის მე-2 პოზიციაში დაფიქსირებულია მუხლი: „გადახურვის ფილების, კიბის და კედლების დემონტაჟი“ - კიბეები წარმოდგენილ აზომვით ნახაზებზა არ არსებობს.

– „სადემონტაჟო სამუშაოების გენგეგმა“-ზე დაფიქსირებულია შემოღობილი ტერიტორიის შესასვლელი დროებითი ჭიშკარი (პოზიცია 7), საიდანაც ხორციელდება სამშენებლო ნაგვის გატანა. შესასვლელ ჭიშკართან უნდა განთავსდეს საყარაულო ჯიხურიც (რათა გამოირიცხოს უცხო პირის შემთხვევითი მოხვედრა ტერიტორიაზე). შესასვლელთან უნდა განთავსდეს ასევე საინფორმაციო ბანერი.

ექსპერტის მიერ დაფიქსირებული შენიშვნების გათვალისწინების ან დასაბუთებულად უარყოფის შემთხვევაში ექსპერტს შესაძლებლად მიაჩნია, რომ სადემონტაჟო სამუშაოების ორგანიზაციის პროექტს მიეცეს დადებითი შეფასება სამუშაოების დაწყების ნებართვის მისაღებად.

შპს „ბალავერი“-ს დირექტორი მ. გეგია

ექსპერტი, ინჟინერ-კონსტრუქტორი რ. აფხაძე
საკ. ტელ: 5.77 757 028; 5.98 922 254

გავეცანი „სადემონტაჟო სამუშაოების ორგანიზაციის პროექტი“-ს ავტორის პასუხებს ექსპერტის შენიშვნებზე. პასუხები დამაკმაყოფილებელია. ექსპერტიზაზე წარმოდგენილი, ქალაქ თბილისში, მდ. მტკვრის მარჯვენა

სანაპირო, ბაქტერიოფაგისაკენ მიმავალი გზის მიმდებარედ, ნაკვეთი 16/123, ქალაქი თბილისი, გიორგი სააკაძის II გასასვლელი №19-ში მდებარე, შპს „კომფორტი 50“-ის საკუთრებაში არსებულ ტერიტორიაზე [მიწის (უძრავი ქონების) საკადასტრო კოდი № 01.10.13.016.164] განთავსებული შენობების (შენობები 01/1; 02/1; 03/1; 04/1 და 05/1 საკადასტრო გეგმის მიხედვით) დემონტაჟის ორგანიზაციის პროექტს ეძლევა დადებითი შეფასება სამუშაოების დაწყების ნებართვის მისაღებად.

შპს „ბალავერი“-ს დირექტორი მ. გეგია

ექსპერტი, ინჟინერ-კონსტრუქტორი რ. აფხაძე
საკ. ტელ: 5.77 757 028; 5.98 922 254 02.05.2023 წ.

CV

რამაზ აფხაძე



ეროვნება: ქართველი
სქესი: მამრობითი
დაბადების თარიღი: 16.07.1949 წ.
ოჯახური მდგომარეობა: დაოჯახებული
კონტაქტი: ტელ: 2 63 22 52
მობ: 577 757 028; 571 490 107
5.98 922 254
E-mail: shuxuteli@yahoo.com
shuxuteli@gmail.com

სამუშაო გამოცდილება

შ.პ.ს. "ტანდემი"	- დირექტორი 2011 წლიდან.
შ.პ.ს. "ედრი+"	- მთავარი ინჟინერი 2009 წლიდან.
სხვადასხვა შეზღუდული პასუხისმგებლობის საზოგადოებები:	- საცხოვრებელი; სამრეწველო და საზოგადოებრივი დანიშნულების შენობა-ნაგებობათა პროექტირება 1993 წლიდან. - მშენებლობის საავტორო ზედამხედველობა 1998 წლიდან. - პროექტების ექსპერტიზა და შენობა-ნაგებობათა მდგომარეობის გამოკვლევის საექსპერტო შეფასება 2000 წლიდან. - სამშენებლო-სამონტაჟო სამუშაოები 2006 წლიდან
სსრკ ელექტროტექნიკური მრეწველობის საპროექტო -საკონსტრუქტორო ბიურო, "რემმშენპროექტი"	- წამყვანი კონსტრუქტორიდან განყოფილების უფროსის თანამდებობამდე. 1976-1993.
ქ. თბილისის საპროექტო ინსტიტუტი „თბილზნიეპი"	- კონსტრუქტორი. 1973-1976.

გარდა ზემოაღნიშნულისა 2006 წლიდან დარეგისტრირებული ვარ საქართველოს ეკონომიკური და მდგრადი განვითარების სამინისტროში განსაკუთრებული მნიშვნელობის ობიექტების ექსპერტად პროექტების კონსტრუქციულ ნაწილში - 2006 წლიდან და შენობათა მდგომარეობის გამოკვლევა – 2009 წლიდან.

2016 წელს მომანიჭეს საქართველოს დამსახურებული მშენებლის წოდება (ბრძანება №1-1/663 07.12.2016). 2019 წელს ამირჩიეს საქართველოს საინჟინრო აკადემიაში მრჩევლად (წიგნაკი №5-171 25.03.2019).

განათლება: 1967-1974. საქართველოს პოლიტექნიკური ინსტიტუტი. სპეციალობა-სამრეწველო და სამოქალაქო მშენებლობა.

ენები: ქართული – მშობლიური; რუსული – სრულყოფილად.

კომპიუტერული ცოდნა: Windows Ms; Word; Excel; AutoCAD; Internet Explorer.

სხვადასხვა: ა/მანქანის მართვის „B" კატეგორია.

ავტობიოგრაფია

მე, რამაზ აფხაძე დავიბადე 1949 წლის 16 ივლისს ლანჩხუთის რაიონის სოფელ შუხუთში, მოსამსახურეების ოჯახში. მშობლები ამჟამად გარდაცვლილია.

1966 – დავამთავრე ქობულეთის რაიონის სოფელ ციხისძირის საშუალო სკოლა.

1974 – დავამთავრე საქართველოს პოლიტექნიკური ინსტიტუტის სამშენებლო ფაკულტეტი სამრეწველო და სამოქალაქო მშენებლობის სპეციალობით და მომანიჭეს ინჟინერ-მშენებლის კვალიფიკაცია.

1973-76 – განაწილებით ვმუშაობდი ინჟინერ-კონსტრუქტორად საპროექტო ინსტიტუტ „თბილზნიეპი“-ს მე-2 არქიტექტურულ სახელოსნოში.

1976-93 – ვმუშაობდი სსრკ ელექტროტექნიკური მრეწველობის სამინისტროს საპროექტო-საკონსტრუქტორო ბიურო „რემმშენპროექტი“-ში წამყვანი კონსტრუქტორიდან განყოფილების უფროსის თანამდებობამდე.

1993 წლიდან სხვადასხვა შეზღუდული პასუხისმგებლობის საზოგადოებებში ვეწეოდი საპროექტო სამუშაოებს. შევასრულე **პროექტების კონსტრუქციული ნაწილები:** სასტუმრო „ტფილისი“ აბანოთუბანში (შ.პ.ს. „კარიბჭე“); ქ. თბილისის კულტურის სახელმწიფო ინსტიტუტის რეკონსტრუქცია; ხაშურის რაიონის გომის სპირტის ქარხნის საჩამომსხმელო საამქრო; „რენო“-სა და „ოპელი“-ს ავტოსალონები ქ. თბილისში; „მეღვინეობა ხარება“-ს ღვინის ქარხანა სოფ. სიქთარვაში (თერჯოლის რ-ნი); ბორჯომის №1 საჩამომსხმელო ქარხნის საწყობი (შ.პ.ს. „სიმაღლე“); „მაგთივინი“-სა და შ.პ.ს. “ფუძე”-ს საცხოვრებელი სახლები ქ. თბილისში (შ.პ.ს. „კულტმშენი“); ჰიპერმარკეტი „გუდვილი“; კინოთეატრი ბორჯომპარკში; რკინიგზელთა კულტურის სახლი ქ. ფოთში; (შ.პ.ს. „გოდაკო+“); შ.პ.ს. „თეგეტა-მოტორსი“-ს ავტოსერვისცენტრები ქ. თბილისში (შ.პ.ს. „სტუდია-ბეტა“) და ფოთში (შ.პ.ს. „მიშელი“); ქ. თბილისის მე-9 საშ. სკოლა (შ.პ.ს. „არქიტრიო“); ქ. თბილისის შ. რუსთაველის სახელობის აკადემიური თეატრისა და საქართველოს პარლამენტის ეროვნული ბიბლიოთეკის კორპუსების რეკონსტრუქციის სამუშაოები (შ.პ.ს. „ინტერსერვისი“); სავაჭრო ცენტრი ორთაჭალაში, ქ. თბილისში და ბაზალეთის ტურისტული კომპლექსი (შ.პ.ს. „ცენტრი“); ქ. თბილისის №187-ე და №48-ე სკოლების გაძლიერება; სასაწყობე მეურნეობა და სავაჭრო ცენტრი ქ. თბილისში, მექანიზაციის ქუჩაზე; საგარეჯოს რაიონის სოფელ მანავში შ.პ.ს. „შატო მანავი“-ს ღვინის ქარხნის მიმღები და საცავი საამქროები“ (შ.პ.ს. „აგრომრეწვსერვისი“); თბილისის სპორტის სასახლისა და სასტუმრო „აჭარა“-ს რეკონსტრუქცია; საოფისე საგამოფენო ცენტრი შარდენზე (შ.პ.ს. „აჭარა+“); მრავალსართულიანი საცხოვრებელი სახლი აღმაშენებლის ხეივანსა და მიქელაძის ქუჩის მიმდებარედ და წყალტუბოს ქუჩაზე „G“ ბლოკი ქ. თბილისში (შ.პ.ს. „ვატო“); შ.პ.ს. „მერიდიანი“-ს საწარმოო კორპუსი ქიზიყის ქუჩაზე ქ. თბილისში; სავაჭრო ცენტრი „მარშე“ თ. ერისთავის ქუჩაზე ქ. თბილისში; სავაჭრო ცენტრი “პანორამა“ დიდ დიღომში, ქ. თბილისში და ღვინის ქარხანა ყვარლის რაიონის სოფელ შილდაში (შ.პ.ს. „ედრი+“); მრავალსართულიანი საცხოვრებელი სახლი წყალტუბოს ქუჩაზე „A“ ბლოკი ქ. თბილისში; შ.პ.ს. „კახური ტრადიციული მეღვინეობა“-ს ღვინის ქარხნები: საგარეჯოს რაიონის სოფელ პატარძეულთან, გურჯაანის რაიონის სოველ ველისციხეში და აჭარის არ-ის დაბა ქედაში; შუშის წრთობის საამქრო ავჭალაში, დ. სარაჯიშვილის ქ. №14ა-ში, ქ. თბილისი (შ.პ.ს. „ტანდემი“); სავაჭრო ცენტრი ქ. ქობულეთში და შ.პ.ს. „მათე-მოტორსი“-ს ავტოსალონი აღმაშენებლის ხეივანზე ქ. თბილისში (შ.პ.ს. „არტდიზაინ+“); ლენტეხის მუნიციპალიტეტის სოფელ ჩუკულში მთავარანგელოზის სახელობის ეკლესიისა და სოფელ ჩიხარიშის „ოქონის“ წმინდა გიორგის სახელობის ეკლესიის რეაბილიტაციის პროექტები; ქობულეთის მუნიციპალიტეტის სოფელ ციხისძირში არსებული „პეტრს ციხე“-ს პირველი ეტაპის რეაბილიტაციის პროექტი (შ.პ.ს. „რესტავრატორები და კომპანია“); თეთნულდის სათხილამურო ტრასებისა და მთის ინფრასტრუქტურის განვითარების საპროექტო ობიექტების წყალმომარაგებისა და კანალიზაციის ნაგებობები (შ.პ.ს. „ხუროთმოძღვარი“); ოზურგეთის

მუნიციპალიტეტის სოფელ ასკანაში შ.პ.ს. „კახური ტრადიციული მეღვინეობა“-ს „შატო“-დ წოდებული შენობა; მცხეთის მუნიციპალიტეტის სოფელ საგურამოში „თადეოზ გურამიშვილის საგვარეულო მარანი“-ს რეაბილიტაცია და ღვინის სახლის პროექტი (შ.პ.ს. „უნი ჯგუფი“); საკონსერვო ქარხნების პროექტები ქ. ჩოხატაურსა და დაბა ქედაში (შ.პ.ს. „ვაკო“). მოცვის გადამამუშავებელი საამქრო მარტვილის მუნიციპალიტეტის სოფელ ნაგვაზაოში და ხილის გადამამუშავებელი საამქრო ქარელის მუნიციპალიტეტის სოფელ აგარაში (შ.პ.ს. „ბალავერი“).

პროექტების ექსპერტიზა: „ხორბლის გადამამუშავებელი წისქვილი და მაკარონის მწარმოებელი ქარხანა“ ქ. თბილისში ჭირნახულის ქ. №4-ში; ქ. თბილისში „მრავალფუნქციური საცხოვრებელი კომპლექსები“ ა. მირცხულავას ქ. №11-ში და გორგასლის ქ. №10-ში, აგრეთვე შატბერაშვილისა და კეკელიძის ქუჩების მიმდებარედ საცხოვრებელი ჯგუფი „ფიჭვები“ (შ.პ.ს. „თბილსათბობმშენი“); „კლიჩის ხეობის 500 კვ. ეგხ. №212 და №214 ანძების მუშა პროექტი“ და „ეგხ. 500 კვ. ენგურჰესი-ცენტრალური (კავკასიონი) №27ა საყრდენის მუშა პროექტი“ (შ.პ.ს. „ვნვ და კომპანია“); „მრავალფუნქციური კომპლექსის საცხოვრებელი ზონა“ გორგასლის ქ. №40-ში; შ.პ.ს. „რედ-კო“-ს საცხოვრებელი კომპლექსები გუდაურში და სხვ. (შ.პ.ს. „ედრი+“); ადიგენის მუნიციპალიტეტის დაბა აბასთუმანში „სასტუმრო აბასთუმანში“ (შ.პ.ს. „ბალავერი“)

შენობა-ნაგებობათა ტექნიკური მდგომარეობის გამოკვლევა: გერმანიის საელჩოს შენობა დ. აღმაშენებლის გამზირზე („თბილზნიეპი“); სპორტის სასახლე ქ. თბილისში (შ.პ.ს. „აჭარა+“); სასტუმრო „აჭარა“; ქ. ბორჯომში „კომპოზიტორთა სახლი“; „საქართველოს ეროვნული მუსიკალური ცენტრი“ ქ. თბილისში; შ.პ.ს. „თეგეტა მოტორსი“-ს ცენტრალური ოფისისა და უნივერსიტეტის ქუჩაზე მდებარე სერვისცენტრის შენობები; გეოლოგიური სამმართველოს შენობა ფალიაშვილის ქუჩაზე ქ. თბილისში; კურორტ საირმეს დასასვენებელი კორპუსები; საცხოვრებელი სახლი ქ. თბილისში დ. არაყიშვილის ქ. №2-ში; (შ.პ.ს. „ტანდემი“); ქ. თბილისში, ლეონიძის ქ. №3÷5-ში მდებარე ეროვნული ბანკის ყოფილი შენობა (შ.პ.ს. „ბალავერი“)

მყავს მეუღლე მზია აფხაძე, პროფესიით პედაგოგი. ამჟამად პენსიონერი.

ვაჟი ნოდარი, დაოჯახებული. ეწევა პედაგოგიურ საქმიანობას შპს ბარაკონში (პროფესიული კოლეჯი) და კრეატიული განათლების სკოლაში.

ქალიშვილი თეა, ეწევა პედაგოგიურ საქმიანობას ა. ქუთათელაძის სახ. ქ. თბილისის სამხატვრო აკადემიაში.

მისამართი: ქ. თბილისი, ქ. თბილისი, მუხიანის დასახლება, I მ/რ, კორპ. 13, ბინა 146.

ტელ: 263 22 52 მობ: 877 757 028; 5.98 922 254; 5.71 490 107

2022 წლის 22 თებერვალი.

დიპლომი

Я № 182258

ეს დიპლომი მიეცა აფხაძე
რამაზი ნოდარის-ძეს
მასზე, რომ იგი 1968 წელს შევიდა
საქართველოს ვ.ი. ლენინის სახ. პოლიტექნიკური ინსტიტუტში
და 1974 წელს დაამთავრა
აღნიშნული ინსტიტუტის

სრული კურსი სპეციალობით
სამრეწველო და სამოქალაქო მშენებლობა

სახელმწიფო საგამოცდო კომისიის 1974 წ.
„29" აპრილის გადაწყვეტილებით
რ.ნ. აფხაძეს მიენიჭა

ინჟინერ-მშენებლის კვალიფიკაცია.

სახელმწიფო საგამოცდო კომისიის თავმჯდომარე

რექტორი

მდივანი

ბ.ა.

ქალაქი თბილისი 1974 წ. „5" X

სარეგისტრაციო № სტ-3557

Грузинский яз.

ДИПЛОМ

Я № 182258

Настоящий диплом выдан Апхадзе
Рамазу Нодаровичу
в том, что он в 1968 году поступил
в Грузинский политехнический ин-ут им. В.И. Ленина
и в 1974 году окончил полный курс
названного института

по специальности
Промышленное и гражданское строительство

Решением Государственной экзаменационной комиссии от „29" июня 1974 г.
Апхадзе Р.Н.
присвоена квалификация
инженера-строителя

Председатель Государственной экзаменационной комиссии

Ректор

Секретарь

М. П.

Город Тбилиси „5" X 1974 г.

Регистрационный № ст-3557

Московская типография Гознака. 1972.

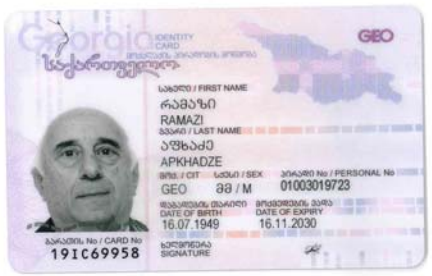
GEO
IDENTITY CARD
საქართველოს
სახელი / FIRST NAME
რამაზი
RAMAZI
გვარი / LAST NAME
აფხაძე
APKHADZE
მოქ. / CIT
GEO
სქესი / SEX
მ / M
პირადი No / PERSONAL No
01003019723
დაბადების თარიღი
DATE OF BIRTH
16.07.1949
მოქმედების ვადა
DATE OF EXPIRY
16.11.2030
ბარათის No / CARD No
19IC69958
ხელმოწერა
SIGNATURE


დაბადების ადგილი / PEACE OF BIRTH
ლანჩხუთი
LANCHKHUTI
გაცემის თარიღი / DATE OF ISSUE
16.11.2020
გამცემი ორგანო / ISSUING AUTHORITY
იუსტიციის სამინისტრო
MINISTRY OF JUSTICE
IDGE019IC69958901003019723<<<<
4907163M3011168GE0<<<<<<<<<<<0
APKHADZE<<RAMAZI<<<<<<<<<<<<<<

დაჯილდოების

სიგელი

ბატონ რომან აფხაძეს

საქართველოს მშენებლობის განვითარების საქმეში შეტანილი განსაკუთრებული წვლილის, მაღალი პროფესიონალიზმისა და ნაყოფიერი მოღვაწეობისათვის საქართველოს ეკონომიკისა და მდგრადი განვითარების მინისტრის 2016 წლის 7 დეკემბრის №1-1/663 ბრძანებით მიენიჭა

საქართველოს დამსახურებული მშენებლის წოდება

საქართველოს ეკონომიკისა და
მდგრადი განვითარების მინისტრი

გიორგი გახარია

საქართველოს საინჟინრო აკადემიის
მრჩეველი

ბ-ნი *რამაზ ნოდარის ძე*
აფხაძე
(არჩეულია 2019 წლის 25 მარტს)



პირადი ხელის მოწერა
აკადემიის პრეზიდენტი
ა. ფრანგიშვილი

Советник
ИНЖЕНЕРНОЙ АКАДЕМИИ ГРУЗИИ

г-н *Анхадзе*
Рамаз Нодарович
(избран 25 Марта 2019 года)

№ 5- 171

Counsellor of
The ENGINEERING ACADEMY of
GEORGIA

Mr. ***Ramaz N. Apkhadze***
(elected on March 25, 2019)