ქალაქი თბილისი, შუშის ქუჩა №38
(ს/კ. 01.11.04.017.142)

სასაწყობე შენობა

სახანძრო-საბანგაშო სისტემის პროექტი
(სიგნალიზაცია)

განმარტებითი ბარათი

სახანძრო საგანგაშო სისტემა (სიგნალიზაცია)

მოცემულ შენობაში გათვალისწინებულია ავტომატური სახანძრო საგანგაშო სისტემა (სამისამართო), სისტემა მოიცავს:

1) კვამლის დეტექტორებს (აღმომჩენებს)
2) კომბინირებულ დეტექტორებს (აღმომჩენებს)
3) საგანგაშო ხელის ღილაკებს
4) საგანგაშო ხმოვან სირენებს
5) სხივურ დეტექტორებს
6) კვების ბლოკებს
7) შემსვლელ/გამომსვლელ მოდულებს
8) სამართავ მართვის პანელს

* კვამლის დეტექტორები გათვალისწინებულია შენობის ძირითად სივრცეებში, კვამლის დეტექტორი ამოქმედდება მხოლოდ კვამლის დაფიქსირების შემთხვევაში და გააქტიურებს საგანგაშო სისტემას, შესაბამისად მოხდება სირენების ჩართვა და ინფორმაციის მთავარ მართვის პანელზე გადაცემა. კვამლის დეტექტორები განთავსდება ჭერზე პროექტში მითითებულ წერტილებში.

*შენიშვნა: ლიფტის შახტაში მდებარე კვამლის დეტექტორი არ უნდა ახდენდეს სისტემის გააქტიურებას. იგი მხოლოდ უნდა ემსახურებოდეს ინფორმაციის გადაცემას მთავარ მართვის პანელზე.

*შენიშვნა: თუ შეკიდული ჭერის სიმაღლე ცდება 50სმ-ს საჭიროა არსებული სივრცისთვის გათვალისწინდეს კვამლის დეტექტორები.

* კომბინირებული დეტექტორები განთავსდება შენობის ისეთ სივრცეებში სადაც შესაძლებელია მტვერის, ორთქლის ან კონტროლირებადი კვამლის წარმოქმნა, კომბინირებული დეტექტორი ამოქმედდება როგორც კვამლის ასევე ტემპერატურის დაფიქსირების შემთხვევაში და გააქტიურებს საგანგაშო სისტემას, შესაბამისად მოხდება სირენების ჩართვა და ინფორმაციის მთავარ მართვის პანელზე გადაცემა. კომბინირებული დეტექტორები განთავსდება ჭერზე პროექტში მითითებულ წერტილებში.

* საგანგაშო ღილაკები განთავსდება შენობის საევაკუაციო გზებზე, გასასვლელებში და თავშეყრის ადგილებში, ხელის ღილაკი წარმოადგენს სახანძრო საგანგაშო სისტემის მექანიკური ამოქმედების მექანიზმს, ხელის ღილაკის ამოქმედების შემთხვევაში გააქტიურდება საგანგაშო სისტემა რაც თავის მხრივ აამოქმედებს საგანგაში სირენებს და მოხდება ინფორმაციის გადაცემა მართვის პანელზე. ხელის ღილაკები დამონტაჟდება იატაკიდან 1.3მ-1.5მ -ის დიაპაზონში.

* საგანგაშო ხმოვანი სირენები განაწილებულია მთლიან შენობაში ისე რომ განგაშის შემთხვევაში უზრუნველყოს ნებისმიერ ადგილას მყოფი ადამიანის ინფორმირება, ისინი ამოქმედდება მთავარი მართვის პანელიდან განგაშის დაფიქსირების შემთხვევაში. სირენები დამონტაჟდება იატაკიდან 1.8მ-2.2მ -ის დიაპაზონში.

* სხივური დეტექტორები გათვალისწინებულია სივრცეებში სადაც სტანდარტული დეტექტორი ვერ იმუშავებს ჭერის სიმაღლისა და სპეციფიურობიდან გამომდინარე, სხივური დეტექტორებისთვის გათვალისწინებულია კვების ბლოკების და შემსვლელ/გამომსვლელი მოდულების მოწყობა (რათა მოხდეს სისტემაში ინტეგრირება).

* შემსვლელ/გამომსვლელი მოდულები გათვალისწინებულია ყველა სართულზე. ისინი ემსახურება ავტომატური ხანძარქრობის (საშხეფების) სისტემასა და კვამსაწინააღმდეგო ვენტილაციის სისტემას.

* მთავარი მართვის პანელი განთავსდება ±0.000 ნიშნულზე. 24 საათიანი მონიტორინგის ოთახში.

სახანძრო საგანგაშო სისტემას გააჩნია ჩაშენებული სათადარიგო კვების წყარო (აკუმულატორები) რომელიც განთავსდება მთავარ მართვის პანელთან.

სისტემა იქნება სამისამართო , რაც გულისხმობს რომ თითოელ მოწყობილობას ექნება ინდივიდუალური მისამართი, რაც თავის მხრივ უზრუნველყოფს განგაშის ან დაზიანების შემთხვევაში ზუსტი ადგილის ინფორმირებას.

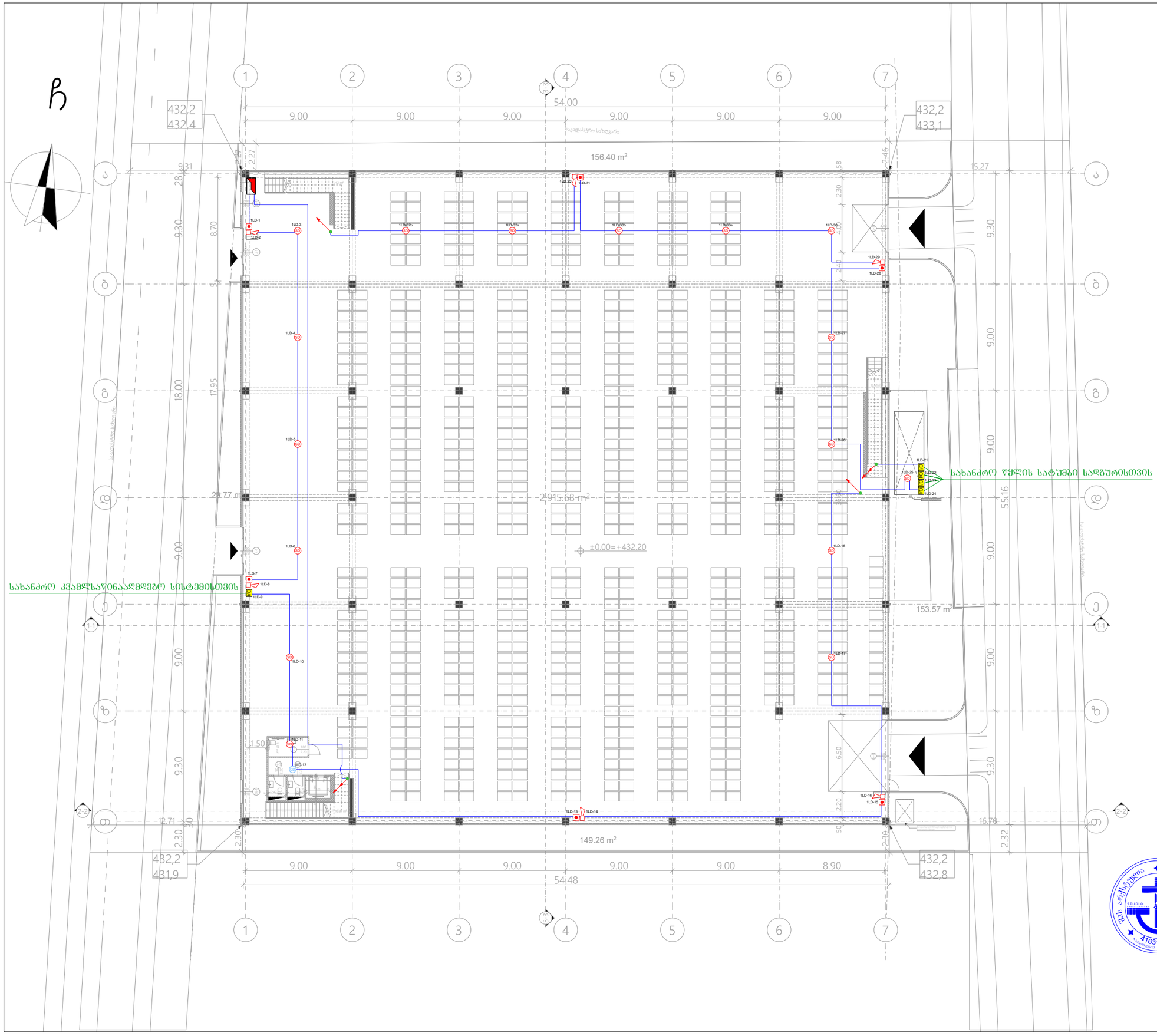

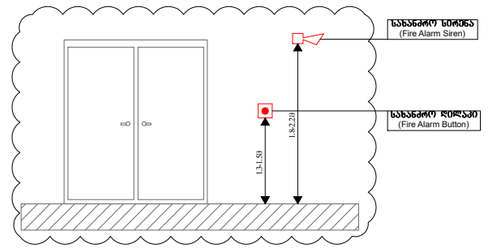

	მართვის პანელი (Control Panel)	ცალი (Piece)	1
CD	კომბინირებული დეტექტორი (Combined Detector)	ცალი (Piece)	1
SD	კვამლის დეტექტორი (Smoke Detector)	ცალი (Piece)	16
	სახანძრო სირენა (Fire Alarm Siren)	ცალი (Piece)	6
	სახანძრო ღილაკი (Fire Alarm Button)	ცალი (Piece)	6
I/O	შემსვლელ/გამომსვლელი მოდული (Input/Output Module)	ცალი (Piece)	5
	სახანძრო სადენი (Fire Cable)	მეტრი (Meter)	360

	სადენის მიმართულება ზევით (The Directions Of The Cable Upward)
	სადენის მიმართულება ქვევით (The Directions Of The Cable Downward)
	ქვემოდან ამოსული სადენი (Cable From Below)
	ზემოდან ჩამოსული სადენი (Cable From Above)

*შენიშვნა: მოწყობილობების ზომები არ შეესაბამება მასშტაბს
*Reference: The Dimensions Of The Devices Do Not Match The Scale

სახანძრო-საგანგაშო სისტემის პროექტი (სიგნალიზაცია)

სასაწყობე შენობა
ქალაქი თბილისი , შუშის ქუჩა №38
(საკ/კ.: 01.11.04.017.142)

ბეგმა ±0.000 ნიშნულზე	მასშტაბი 1:300

ფურცლის ზომა: A3	ფურცლის რაოდენობა: 3	ფურცელი №: 1

შპს „არქსტუდია“

დირექტორი	ლ. შველიძე
შემსრულებელი	გ. მოსიაშვილი
შეამოწმა	ი. ჭერეთელი

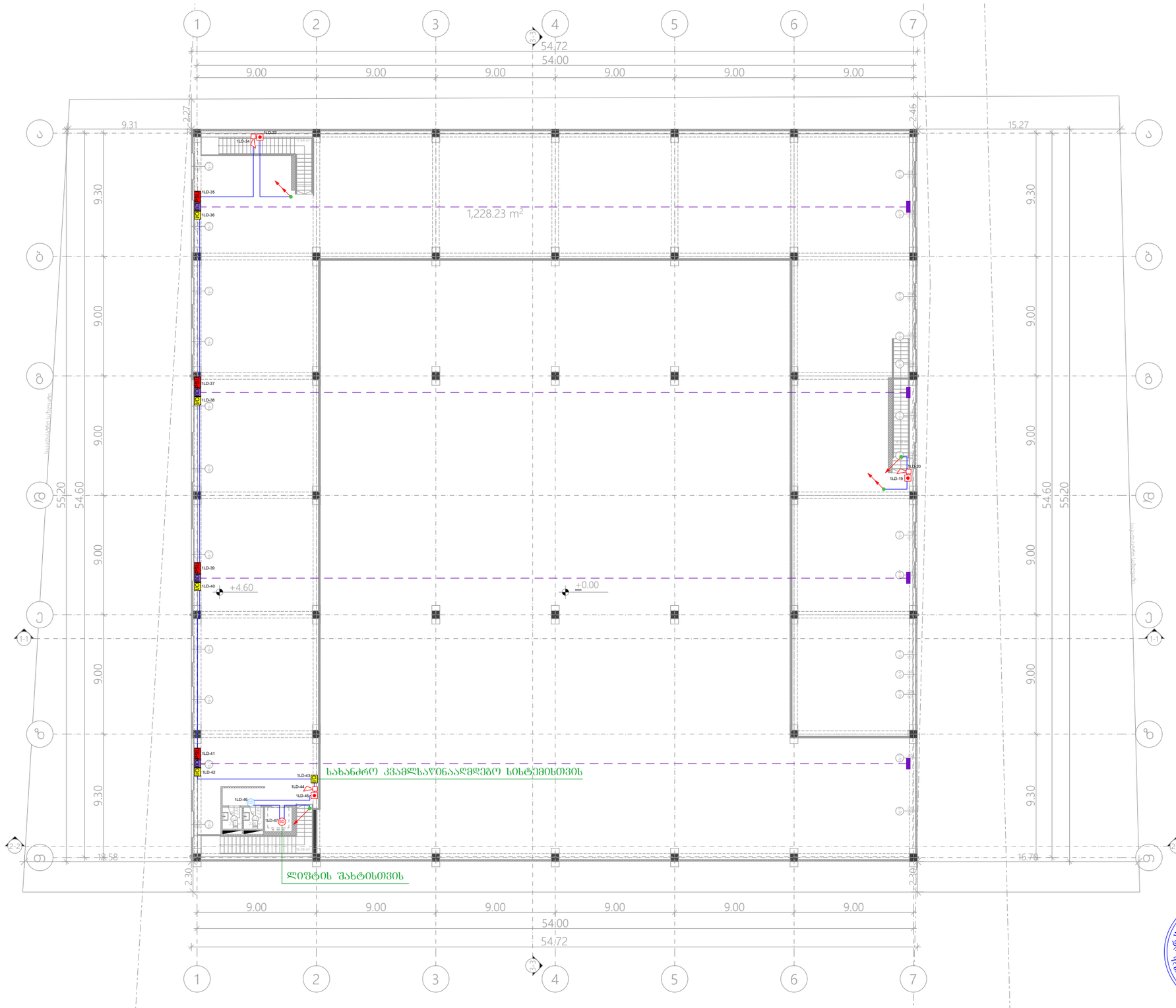

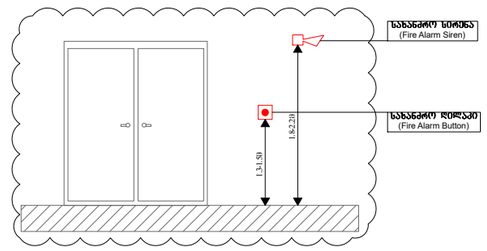

	წარმოსახვითი სხივი (Imaginary Beam)		
PSU	კვების ბლოკი (Power Supply Unit)	ცალი (Piece)	4
BD	სხივური დეტექტორი (Beam Detector)	ცალი (Piece)	4
CD	კომბინირებული დეტექტორი (Combined Detector)	ცალი (Piece)	1
SD	კვამლის დეტექტორი (Smoke Detector)	ცალი (Piece)	1
	სახანძრო სირენა (Fire Alarm Siren)	ცალი (Piece)	3
	სახანძრო ღილაკი (Fire Alarm Button)	ცალი (Piece)	3
I/O	შემსვლელ/გამომსვლელი მოდული (Input/Output Module)	ცალი (Piece)	5
	სახანძრო სადენი (Fire Cable)	მეტრი (Meter)	360
	სადენის მიმართულება ზევით (The Directions Of The Cable Upward)		
	სადენის მიმართულება ქვევით (The Directions Of The Cable Downward)		
	ქვემოდან ამოსული სადენი (Cable From Below)		
	ზემოდან ჩამოსული სადენი (Cable From Above)		

*შენიშვნა: მოწყობილობების ზომები არ შეესაბამება მასშტაბს
*Reference: The Dimensions Of The Devices Do Not Match The Scale

სახანძრო-საგანგაშო სისტემის პროექტი
(სიგნალიზაცია)

სასაწყობე შენობა
ქალაქი თბილისი , შუშის ქუჩა №38
(ს.კ./ა.: 01.11.04.017.142)

ბეგმა +4.600 ნიშნულზე	მასშტაბი 1:300

ფურცლის ზომა: A3	ფურცლის რაოდენობა: 3	ფურცელი №: 2

შპს „არქსტუდია“

დირექტორი	ლ. შველიძე
შემსრულებელი	გ. მოსიაშვილი
შეამოწმა	ი. წერეთელი

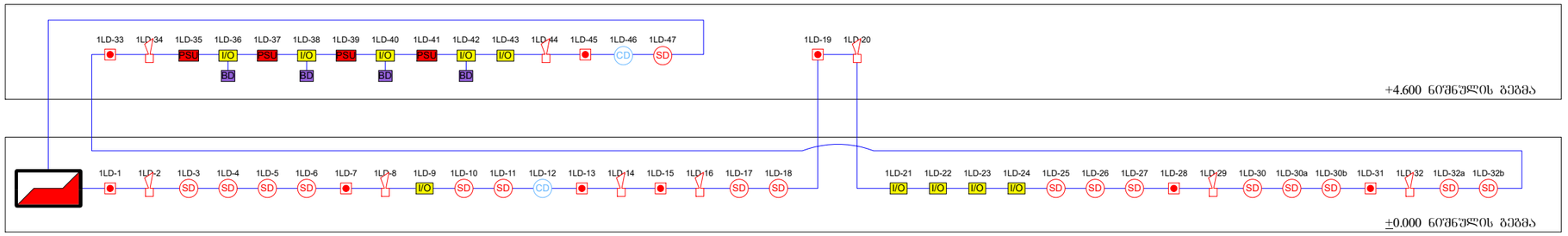

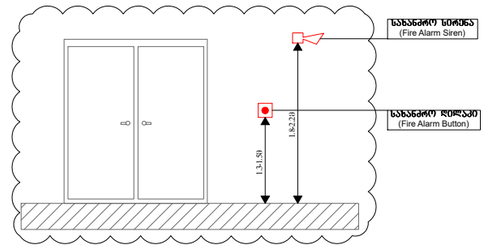

	მართვის პანელი (Control Panel)	ცალი (Piece)	1
PSU	კვების ბლოკი (Power Supply Unit)	ცალი (Piece)	4
BD	სხივური დეტექტორი (Beam Detector)	ცალი (Piece)	4
CD	კომბინირებული დეტექტორი (Combined Detector)	ცალი (Piece)	2
SD	კვამლის დეტექტორი (Smoke Detector)	ცალი (Piece)	17
	სახანძრო სირენა (Fire Alarm Siren)	ცალი (Piece)	9
	სახანძრო ღილაკი (Fire Alarm Button)	ცალი (Piece)	9
I/O	შემსვლელ/გამომსვლელი მოდული (Input/Output Module)	ცალი (Piece)	10
	სახანძრო სადენი (Fire Cable)	მეტრი (Meter)	620
	სადენის მიმართულება ზევით (The Directions Of The Cable Upward)		
	სადენის მიმართულება ქვევით (The Directions Of The Cable Downward)		
	ქვემოდან ამოსული სადენი (Cable From Below)		
	ზემოდან ჩამოსული სადენი (Cable From Above)		

*შენიშვნა: მოწყობილობების ზომები არ შეესაბამება მასშტაბს
*Reference: The Dimensions Of The Devices Do Not Match The Scale

სახანძრო-საბანგბაშო სისტემის პროექტი
(სიგნალიზაცია)

სასაწყობე შენობა
ქალაქი თბილისი , შუშის ქუჩა №38
(ს.კ/კ.: 01.11.04.017.142)

სქემატური გეგმა

შურცლის ზომა:	შურცლის რაოდენობა:	შურცელი №:
A3	3	3

შპს „არქსტუდია“

დირექტორი	ლ. შველიძე
შემსრულებელი	გ. მოსიაშვილი
შეამოწმა	ი. წერეთელი

ქალაქი თბილისი, შუშის ქუჩა №38
(ს/კ. 01.11.04.017.142)

სასაწყობე შენობა

ადამიანთა ევაკუაციის მართვის სისტემის პროექტი
(ავარიული განათება)

განმარტებითი ბარათი

ზოგადი ნაწილი

ადამიანთა ევაკუაციის მართვის სისტემა (განათება)

ავარიული განათება გათვალისწინებულია შენობის ძირითად სივრცეებში და ემსახურება ხანძრის ან საგანგებო მდგომარეობის შემთხვევაში ხალხის სწრაფ და ეფექტურ ევაკუაციას შენობიდან, სანათები ჩაირთვება შენობის ძირითადი დენის წყაროს გათიშვის შემთხვევაში, სანათები ავტომატურად გადავლენ სათადარიგო კვებაზე (აკუმულატორებზე) რომლებიც ჩაშენებულია თითოეულ სანათში.

გასასვლელებთან დაყენდება "EXIT" -იგივე "გასასვლელის" მანათობელი მანიშნებლები. გასასვლელის მანიშნებლები იქნება მუდმივად ჩართული, დენის გათიშვის შემთხვევაში ისინი გადავლენ სათადარიგო კვებაზე (აკუმულატორებზე) რომლებიც ჩაშენებულია თითოეულ მანიშნებელში.

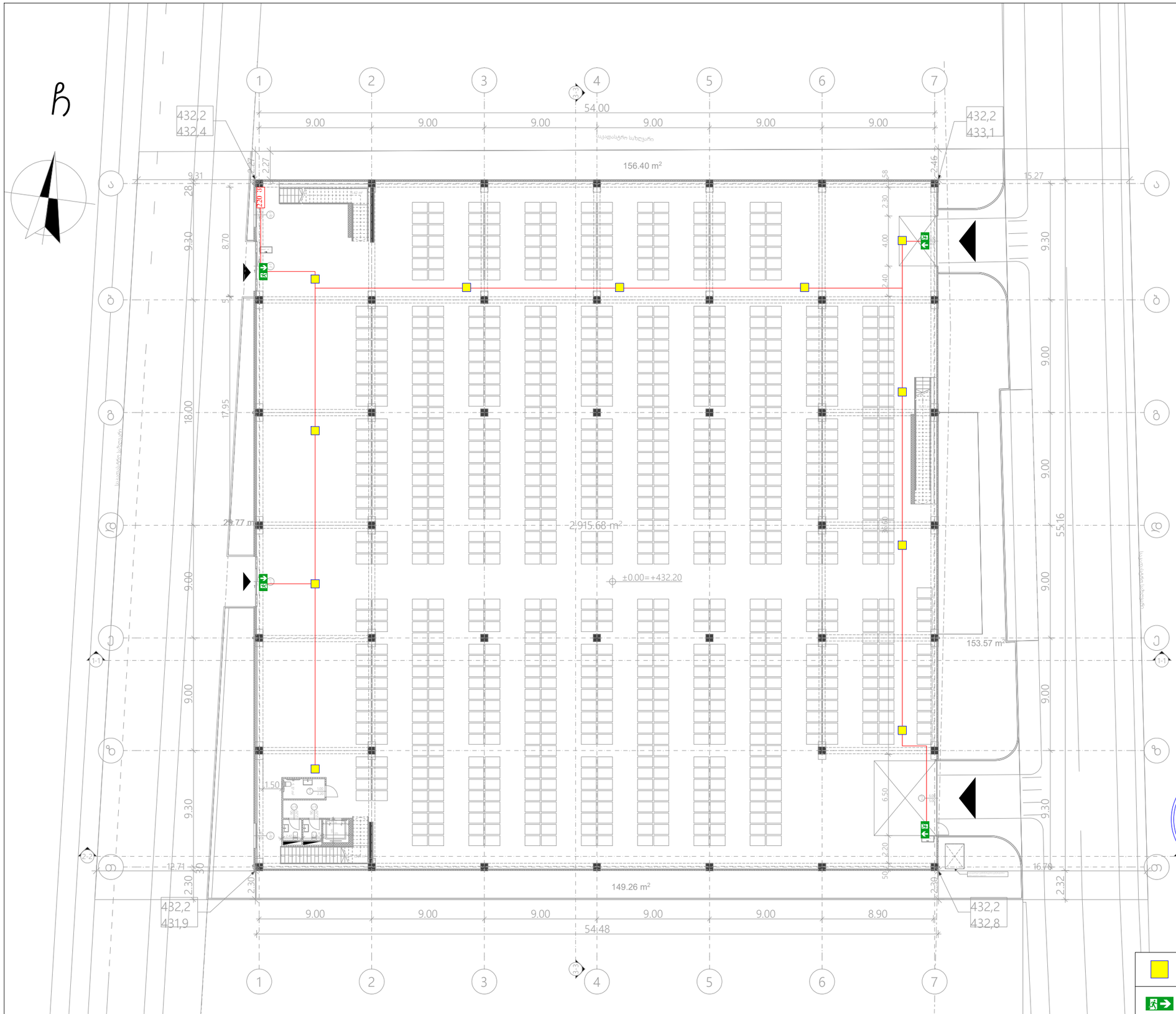

*შენიშვნა: მოწყობილობების ზომები არ შეესაბამება მასშტაბს

*Reference: The Dimensions Of The Devices Do Not Match The Scale

ადამიანთა ევაკუაციის მართვის სისტემის პროექტი
(ავარიული განათება)

სასაწყობე შენობა
ქალაქი თბილისი , შუშის ქუჩა №38
(ს.კ.: 01.11.04.017.142)

გეგმა ±0.000 ნიშნულზე	მასშტაბი 1:300

შურცლის ზომა: A3	შურცლის რაოდენობა: 3	შურცელი №: 1

შპს „არქსტუდია“

დირექტორი	ლ. შველიძე
შემსრულებელი	გ. მოსიაშვილი
შეამოწმა	ი. წერეთელი

	ავარიული განათების ნათურა (Emergency Light Bulb)	ცალი (Piece)	11
	ავარიული გასასვლელი მანიშნებელი - გვერდით (Exit Arrow - Sideway)	ცალი (Piece)	0
	ავარიული გასასვლელი მანიშნებელი - პირდაპირ (Exit Arrow - Forward)	ცალი (Piece)	4
	დენის კვების სადენი (Power Supply Cable)	მეტრი (Meter)	170

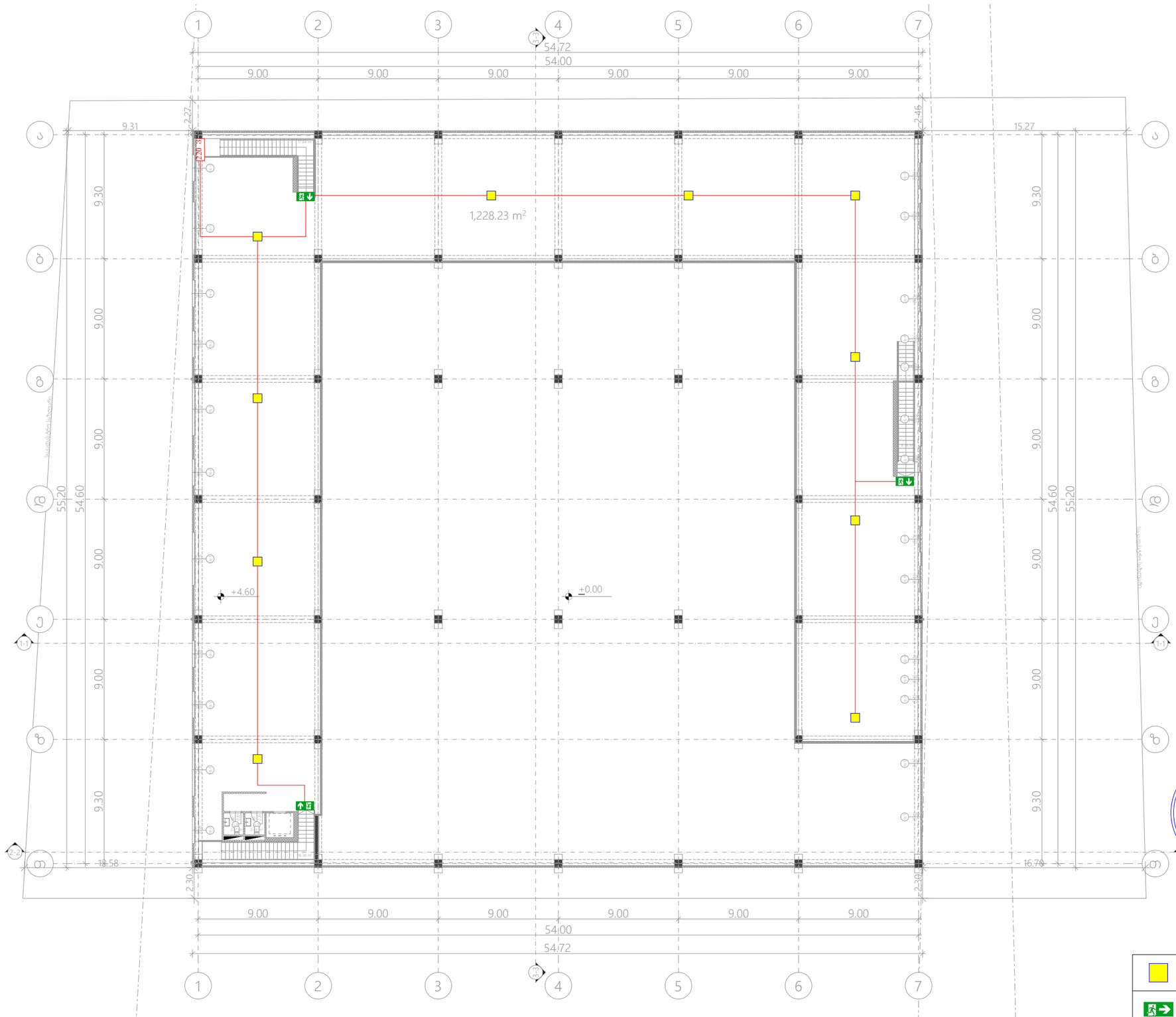

*შენიშვნა: მოწყობილობების ზომები არ შეესაბამება მასშტაბს

*Reference: The Dimensions Of The Devices Do Not Match The Scale

ადამიანთა ევაკუაციის მართვის სისტემის პროექტი
(ავარიული განათება)

სასაწყობე შენობა
ქალაქი თბილისი , შუშის ქუჩა №38
(ს.კ./კ.: 01.11.04.017.142)

გეგმა ±0.000 ნიშნულზე	მასშტაბი 1:300

ფურცლის ზომა: A3	ფურცლის რაოდენობა: 3	ფურცელი №: 1

შპს „არქსტუდია“

დირექტორი	ლ. შველიძე
შემსრულებელი	გ. მოსიაშვილი
შეამოწმა	ი. წერეთელი

	ავარიული განათების ნათურა (Emergency Light Bulb)	ცალი (Piece)	10
	ავარიული გასასვლელი მანიშნებელი - გვერდით (Exit Arrow - Sideway)	ცალი (Piece)	0
	ავარიული გასასვლელი მანიშნებელი - პირდაპირ (Exit Arrow - Forward)	ცალი (Piece)	3
	დენის კვების სადენი (Power Supply Cable)	მეტრი (Meter)	150

(ქ.თბილისი, შუშის ქუჩა №38, ს/კ: 01.11.04.017.142)

სასაწყობე შენობა

გარე სახანძრო წყალმომარაგების სისტემა (გარე ჰიდრანტი)

შიდა სახანძრო წყალმომარაგების სისტემა (კარადები დგარები)

სახანძრო ავტომატური წყლით ჭრობის სისტემა (სპრინკლერი, სატუმბი სადგური, წყლის რეზერვუარი)

წყლით ქრობის (საშხეფი) სისტემა და სატუმბი სადგური

მოცემულ შენობაში გათვალისწინებულია ხანძრის ავტომატური ქრობის სისტემა იგივე საშხეფი სისტემა.

NFPA 13 - ის მოცემული ფართი არის საშუალო საფრთხის შემცველობის (Ordinary Hazard, Group I).

სისტემა გათვალისწინებულია ერთდროულად 140 მ^2-ის სივრცის ქრობისთვის, ხოლო თითოეულ მ^2-ზე წყლის მიწოდება უნდა შეადგენდეს 6.1 ლიტრს წუთში, შესაბამისად ამ სივრცის ქრობისთვის საჭირო არის 140X6.1 = 854 ლ/წთ წყლის წარმადობა აქედან გამომდინარე ვიღებთ სატუმბი სადგურის წარმადობას - მინიმუმ 854 ლ/წთ და 8 ბარი წნევა, წნევა გათვალისწინებულია შენობის გაბარიტების მიხედვით.

წყლის რეზერვი გათვალისწინებულია 60 წუთიანი წყლით ქრობისთვის, რის მიხედვითაც წყლის რეზერვი უნდა შეადგენდეს ~50 მ^3 - ს.

ქვედა მიმართულების საშხეფების დაშორება ერთმანეთისგან უნდა იყოს არაუმეტეს 3,7 მეტრისა ხოლო კედლებიდან არაუმეტეს 1,8 მეტრისა, ხოლო ზედა მიმართულების არაუმეტეს 4 მეტრისა ერთმანეთისგან, კედლიდან კი არაუმეტეს 2 მეტრისა. (ტექნიკური სპეციფიკაცია იხილეთ წყლის სისტემის პროექტში).

სახანძრო წყლის რეზერვუარი და სატუმბი სადგური გათვალისწინებულია გარე ტერიტორიაზე, ცალკე მდგომ შენობაში, მათი დაკავშირება შენობასთან მოხდება მიწისქვეშა მილით.

სატუმბი სადგურის კვების კაბელი უნდა იყოს ცეცხლმედეგი მინიმუმ 60 წუთის განმავლობაში, ან უნდა მოთავსდეს ცეცხლმედეგ მილში ან არხში.

სატუმბი სადგური მოწყობილი უნდა იქნას "NFPA 20" - ის მიხედვით. მოცემული სტანდარტი გულისხმობს რომ სადგური შედგება ერთი მთავარი ელექტრო ტუმბოსგან, ერთი სათადარიგო ელექტრო ტუმბოსგან და ასევე ერთი ჯოკეი ტუმბოსაგან. ჯოკეი ტუმბო მოქმედებს წნევის მცირე ვარდნის დროს, ხოლო მთავარი ტუმბო ჩაირთვება შედარებით დიდი წნევის ვარდნის შემთხვევაში, საშხეფის ან/და სახანძრო ონკანის გამოყენების შემთხვევაში, სათადარიგო ტუმბო ჩაირთვება მთავარი ტუმბოს მაგივრად, მისი უმექმედობის შემთხვევაში. თითოეული ტუმბო მომარაგდება ინდივიდუალური, ცეცხლმედეგი, მთავარი და სათადარიგო დენის წყაროდან მომავალი კვების კაბელით.

ძირითადი ელექტრო მომარაგება იქნება შენობისთვის განკუთვნილი კვების წყარო (თუმცა ინდივიდუალური ხაზით), სათადარიგო კი - დიზელგენერატორი.

საშხეფების სისტემა მომარაგდება 150მმ შიდა დიამეტრის ფოლადის მილის მთავარი დგარით, რომლის დასაწყისში სატუმბი სადგურის შემდეგ, დაყენდება სველი განგაშის სარქველი. (დეტალური ინფორმაციისთვის იხილეთ პროექტი).

ვინაიდან წყლის სისტემის ყველა შემადგენელი ნაწილი იქნება შენობის შიგნით მოწყობილი, დაწნეხილი წყლის გაყინვის საშიშროება არ იქნება.

სველი განგაშის სარქველიდან და ასევე სატუმბი სადგურიდან შესაძლებელი იქნება ინფორმაციის ელექტრონულად გადაცემა მთავარ მართვის პანელზე. მოცემული ინფორმაციის გადამცემი კაბელი უნდა იყოს ცეცხლმედეგი ან უნდა იყოს ცეცხლმედეგ მილში ან არხში მოთავსებული.

* აღსანიშნია რომ, ავტომატური ქრობის სისტემა იქნება ავტონომიური სახანძრო საგანგაშო სისტემისგან, საშხეფების გააქტიურება ხდება მექანიკურად, საშხეფებში არსებული კაფსულების მაღალი ტემპერატურით დაზიანების შემთხვევაში. ავტომატური ქრობის სისტემა არ იმართება მართვის პანელიდან, თუმცა მართვის პანელზე შესაძლებელია აისახოს ყველანაირი ინფორმაცია ქრობის სისტემის შესახებ (სატუმბი სადგურის მდგომარეობა, ურდულების მდგომარეობა, ნაკადის რელეების მდგომარეობა და ა.შ.)

წყლის შიდა ონკანები (სახანძრო კარადები)

მოცემულ შენობის ფართში გათვალისწინებულია II კლასის მილდგარები, რომლებიც მომარაგდება ავტომატური ქრობის წყალგაყვანილობის ქსელიდან.

II კლასის მილდგარის სისტემა მოიცავს სახანძრო კარადებს, რომელშიც განთავსებულია სახანძრო ონკანი შიდა დიამეტრით 50მმ იანი თავაკით [DN51], დახვეული ნაჭრის სახანძრო სახელური DN25 (სიგრძე - 30 მეტრი) და შესაბამისი ლულა, ასევე პორტაბელური ფხვნილოვანი ცეცხლმაქრი (4-6კგ). დაშორება იატაკის დონიდან - 80სმ-დან 100 სმ-მდე. (იხილეთ პროექტი).

ვინაიდან წყლის სისტემის ყველა შემადგენელი ნაწილი იქნება შენობის შიგნით მოწყობილი, დაწნეხილი წყლის გაყინვის საშიშროება არ იქნება.

გარე სახანძრო ჰიდრანტი

მოცემული შენობის გარე ტერიტორიაზე გათვალისწინებულია 1 სახანძრო ჰიდრანტი - გარე გამოყენების მიწისზედა სხანძრო ჰიდრანტი [77მმ - იანი თავაკებით] .

სახანძრო ჰიდრანტი მომარაგდება ქალაქის ქსელიდან, მიწაში განთავსებული შიდა დიამეტრით მინიმუმ 100მმ პლასტმასის მილით.

დეტალური მონაცემებისთვის იხილეთ პროექტი.

* აღსანიშნია რომ 200 მეტრის რადიუსში თუ უკვე მოწყობილია სახანძრო ჰიდრანტი , ახლის მოწყობა არ არის აუცილებელი.

I სართული

1st Floor

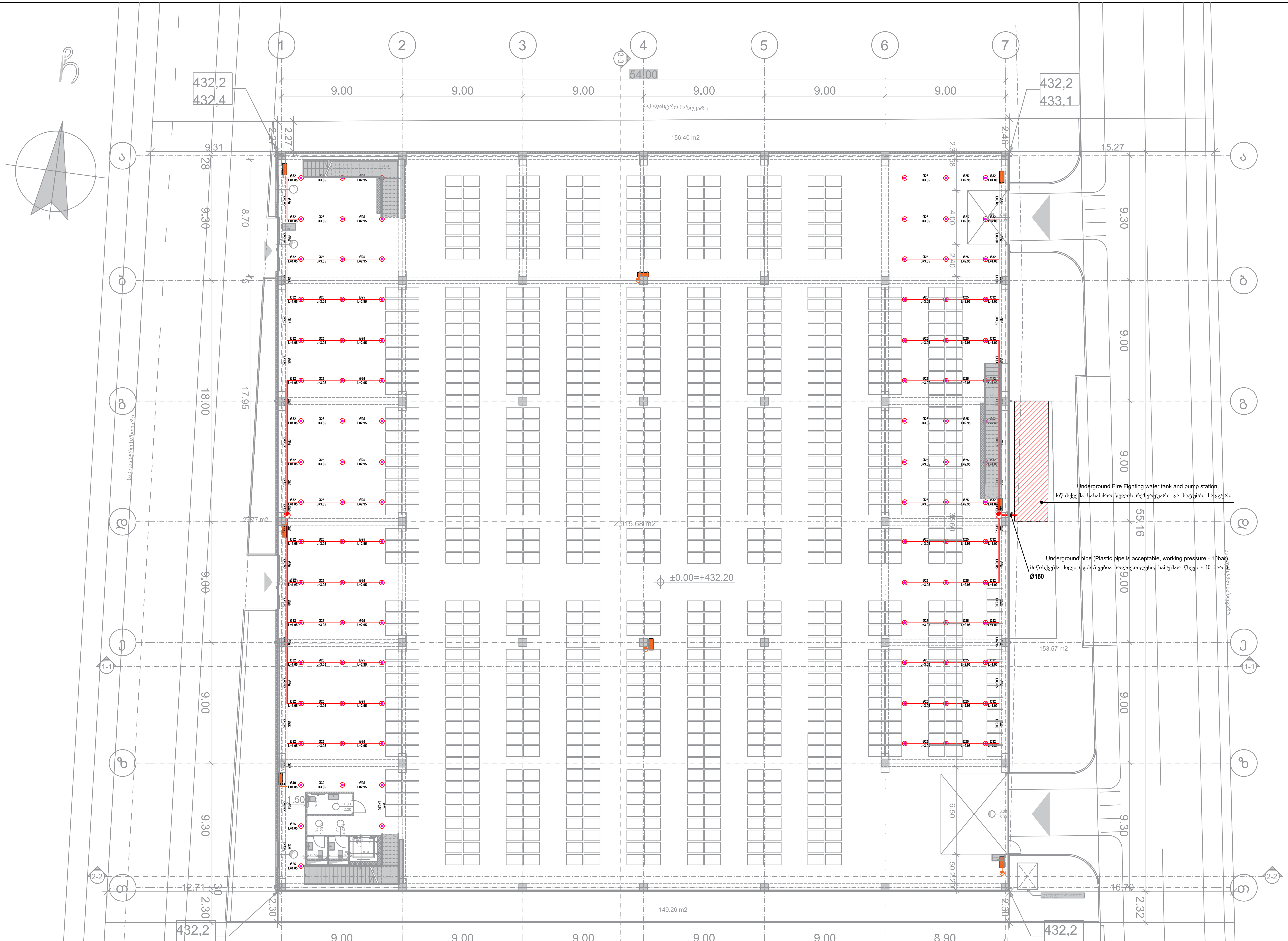

Sprinkler, upright, standard response, 68°, 1/2" NPT , K=5.6 საშხეფი, ზედა მიმართულების, სტანდ. რეაგ. 68°, 1/2" NPT, K=5.6
Metal pipe ფოლადის მილი
Fire Cabinet სახანძრო კარადა

* Note: The dimensions of the devices do not match the scale

შენიშვნა: მოწყობილობების ზომები არ შეესაბამება მასშტაბს

* Sprinkler Line — საშხეფის ხაზი

Fire Cabinet Line — სახანძრო კარადების ხაზი

Fire Brigade Line — სახანძრო დანაყოფის ხაზი

Vertical Pipe (Riser) — ვერტიკალური მილი (დგარი)

შპს "არქსტუდიო"		სასაწყობე შენობა (ქ.თბილისი, შუშის ქუჩა №38, ს/კ: 01.11.04.017.142)	
ინჟინერი	ლ. შველიძე	სახანძრო წყლის სისტემის პროექტი	ფურც. ზომა: A2
შემსრულებელი:	ი. წერეთელი	I სართულის გეგმა	
		მასშტაბი 1 : 200	ფურც.№ - 1 ფურც. რაოდ: 6

II სართული (ანტრესოლი)
2nd Floor (Mezzanine)

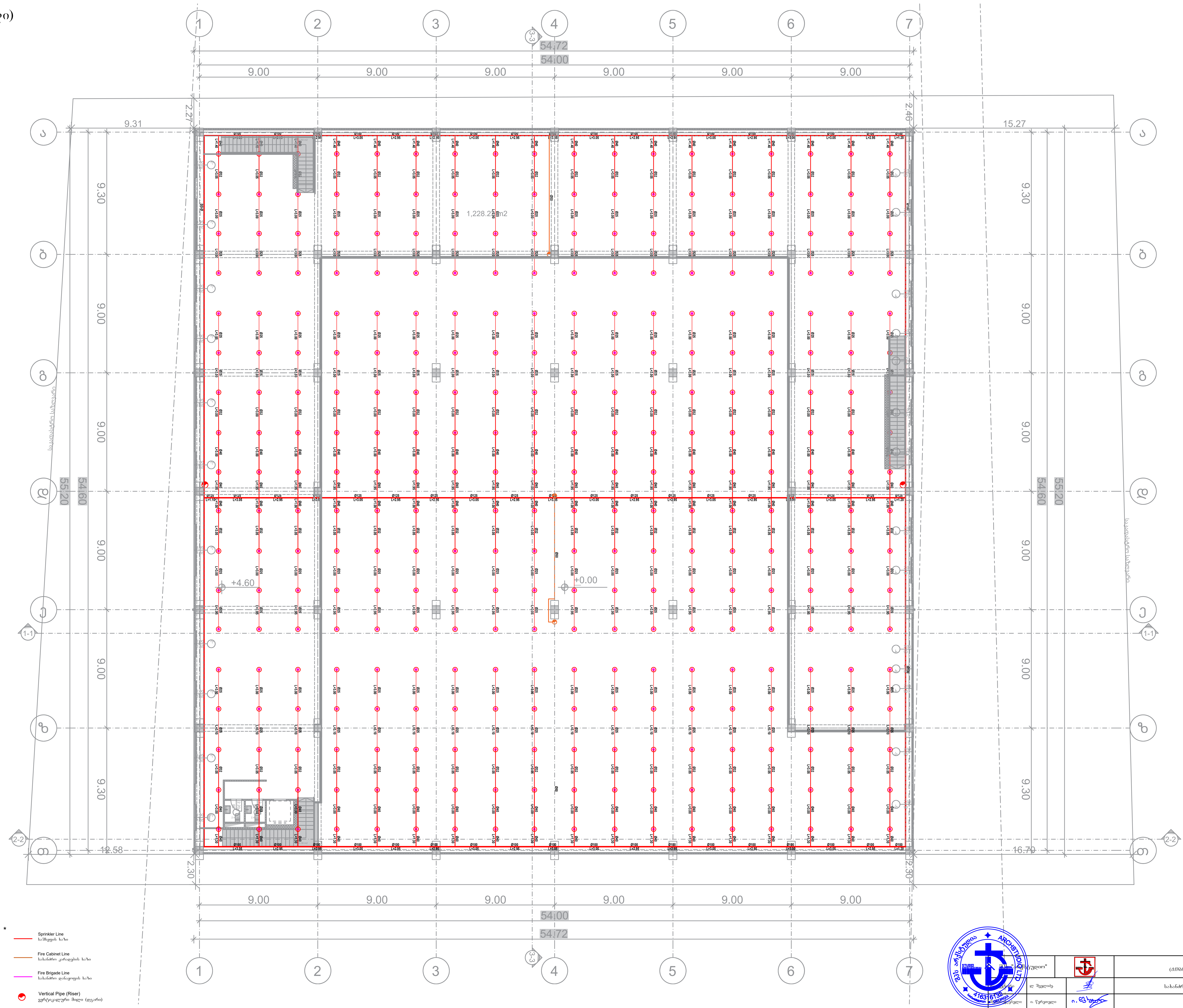

Sprinkler, upright, standard response, 68°, 1/2" NPT , K=5.6 საშხეფი, ზედა მიმართულების, სტანდ. რეაგ. 68°, 1/2" NPT, K=5.6	
Metal pipe ფოლადის მილი	
Fire Cabinet სახანძრო კარადა	

* Note: The dimensions of the devices do not match the scale
შენიშვნა: მოწყობილობების ზომები არ შეესაბამება მასშტაბს

*

Sprinkler Line
საშხეფის ხაზი

Fire Cabinet Line
სახანძრო კარადების ხაზი

Fire Brigade Line
სახანძრო დანაყოფის ხაზი

Vertical Pipe (Riser)
ვერტიკალური მილი (დგარი)

შპს "არქსტუდიო"			სასაწყობე შენობა (ქ.თბილისი, შუშის ქუჩა №38, ს/კ: 01.11.04.017.142)	
	ლ შველიძე.		სახანძრო წყლის სისტემის პროექტი	ფურც. ზომა: A2
შემსრულებელი:	ი. წერეთელი		II სართულის გეგმა	
			მასშტაბი 1 : 200	ფურც.№ - 2 ფურც. რაოდ: 6

აქსონომეტრული გეგმა
Achsonometric plan

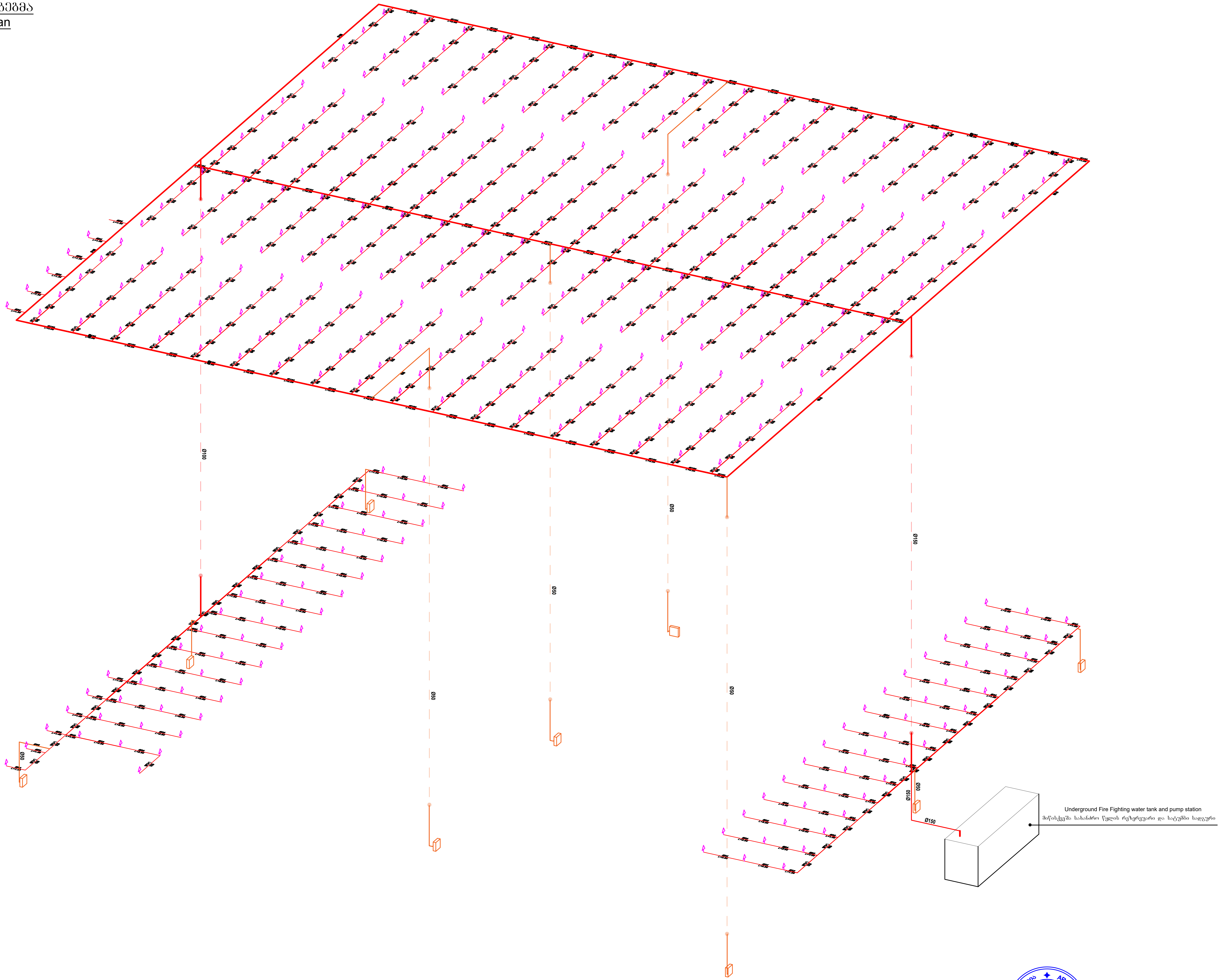

Sprinkler, upright, standard response, 68°, 1/2" NPT , K=5.6 საშხეფი, ზედა მიმართულების, სტანდ. რეაგ. 68°, 1/2" NPT, K=5.6
Metal pipe ფოლადის მილი
Fire Cabinet სახანძრო კარადა

შპს "არქსტუდიო"		სასაწყობე შენობა (ქ.თბილისი, შუშის ქუჩა №38, ს/კ: 01.11.04.017.142)	
არქიტექტორი	ლ. შველიძე	სახანძრო წყლის სისტემის პროექტი	ფურც. ზომა: A2
შემსრულებელი:	ი. წერეთელი	აქსონომეტრიული გეგმა	
			ფურც.№ - 3
			ფურც. რაოდ: 6

სახანძრო სისტემისთვის საჭირო ნაწილები
Parts required for fire-fighting system

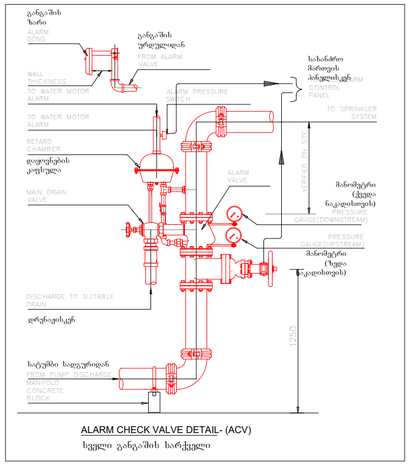

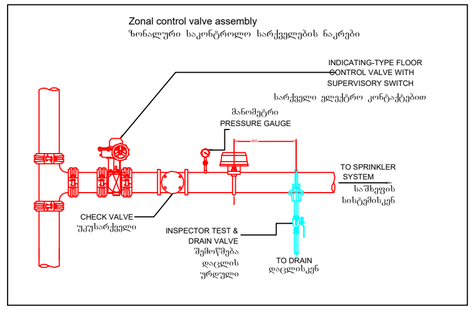

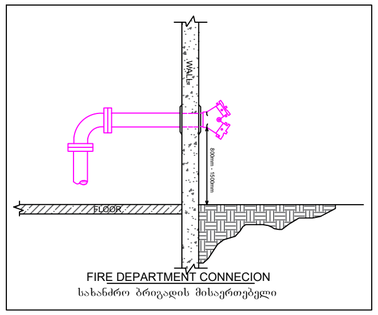

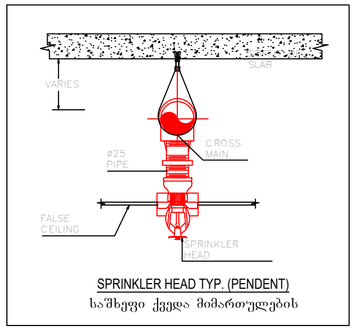

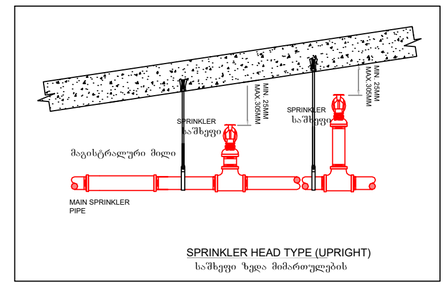

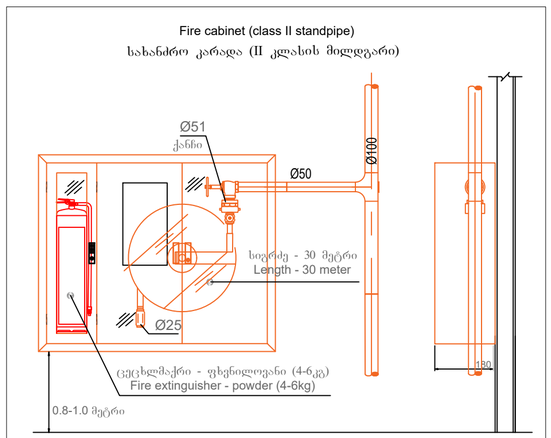

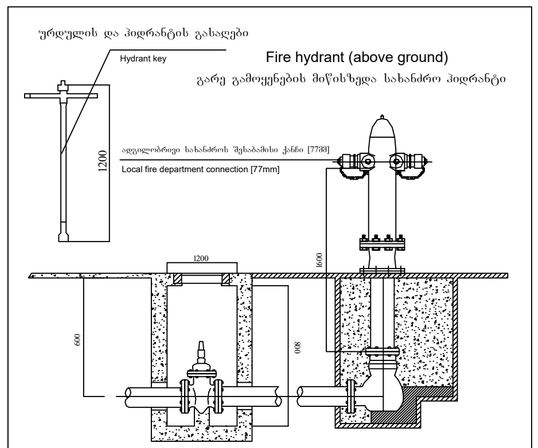

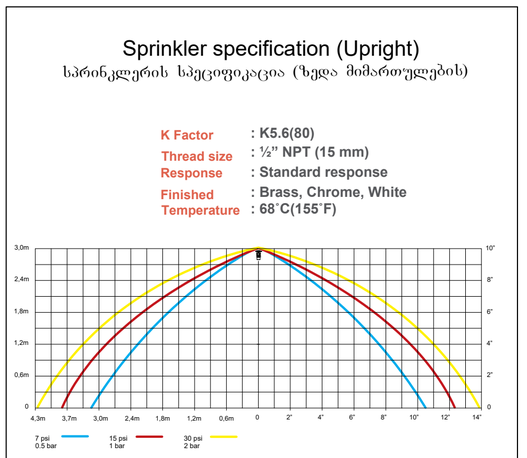

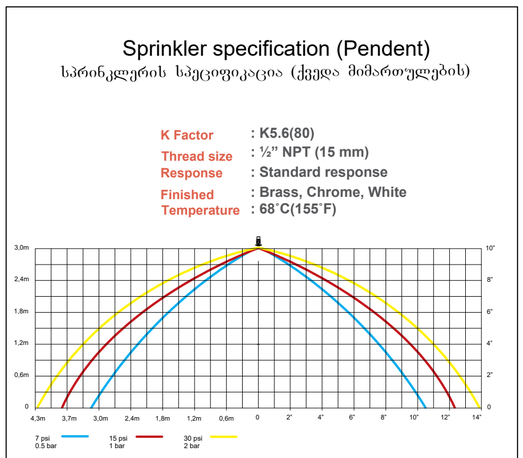

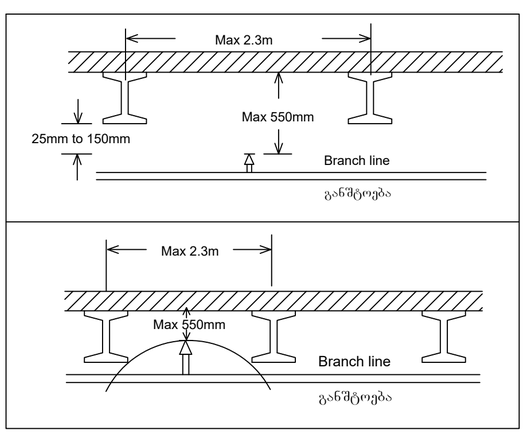

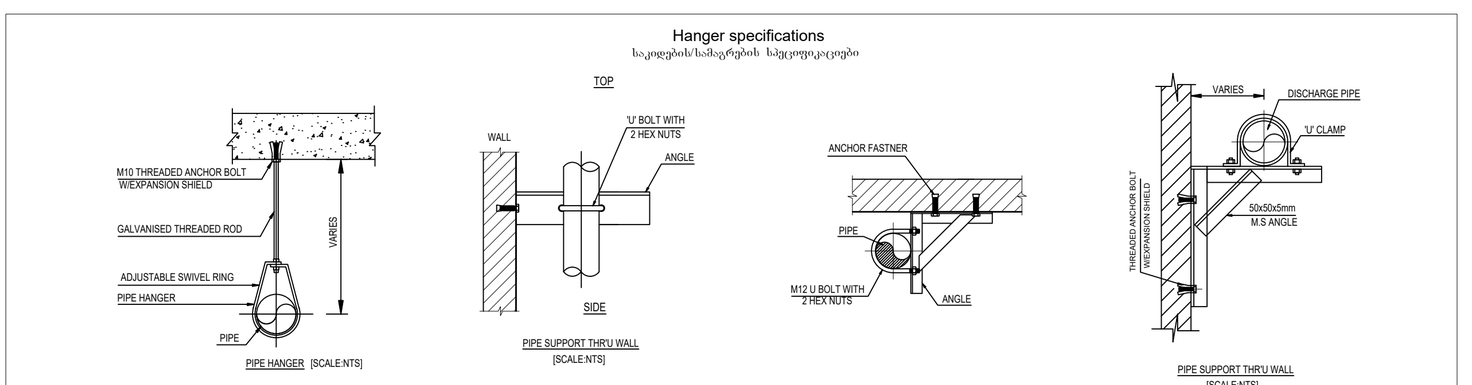

ARCHITECTURE LTD

შპს "არქიტექტურული ბიუროს ARCHITECTURE LTD-ის სახელით"			სახელმწიფო შენობა (ქ.ბათუმში, შენის ქუჩა №38, ს/კ: 01.11.04.017.142)	
ხელმძღვანელი	ლ. შველაძე		სახანძრო წყლის სისტემის პროექტი	შენიშვნა: A2
პროექტის ხელმძღვანელი	ი. წერეთელი		სახანძრო სისტემისთვის საჭირო ნაწილები	შენობის N - 4
				შენობის ფართობი: 6

სახანძრო წყლის სატუმბი სადგური
FIREFIGHTING WATER PUMP STATION

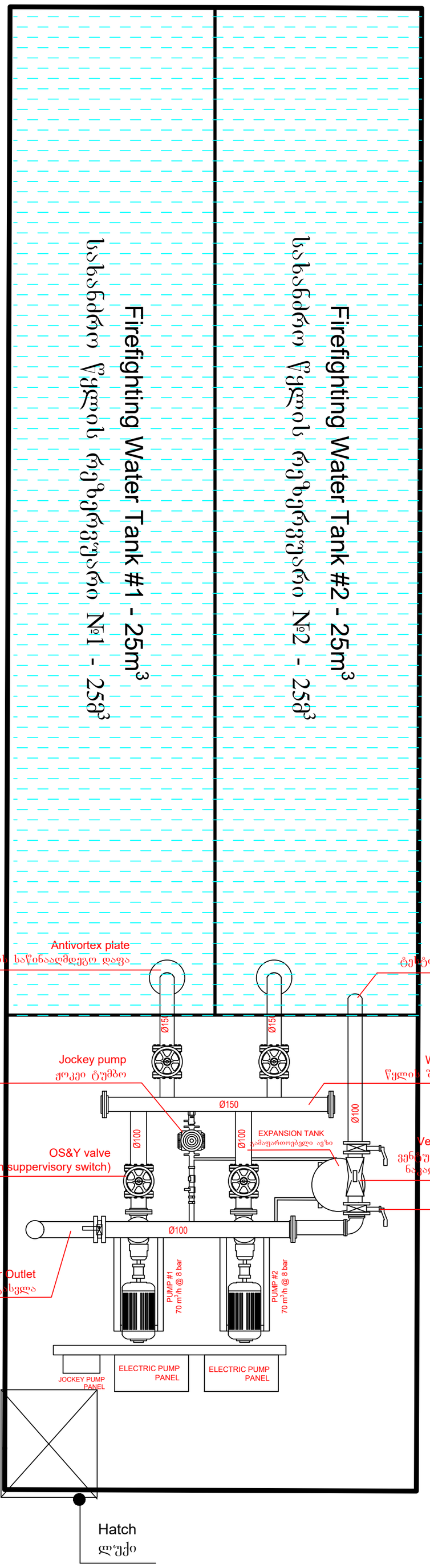

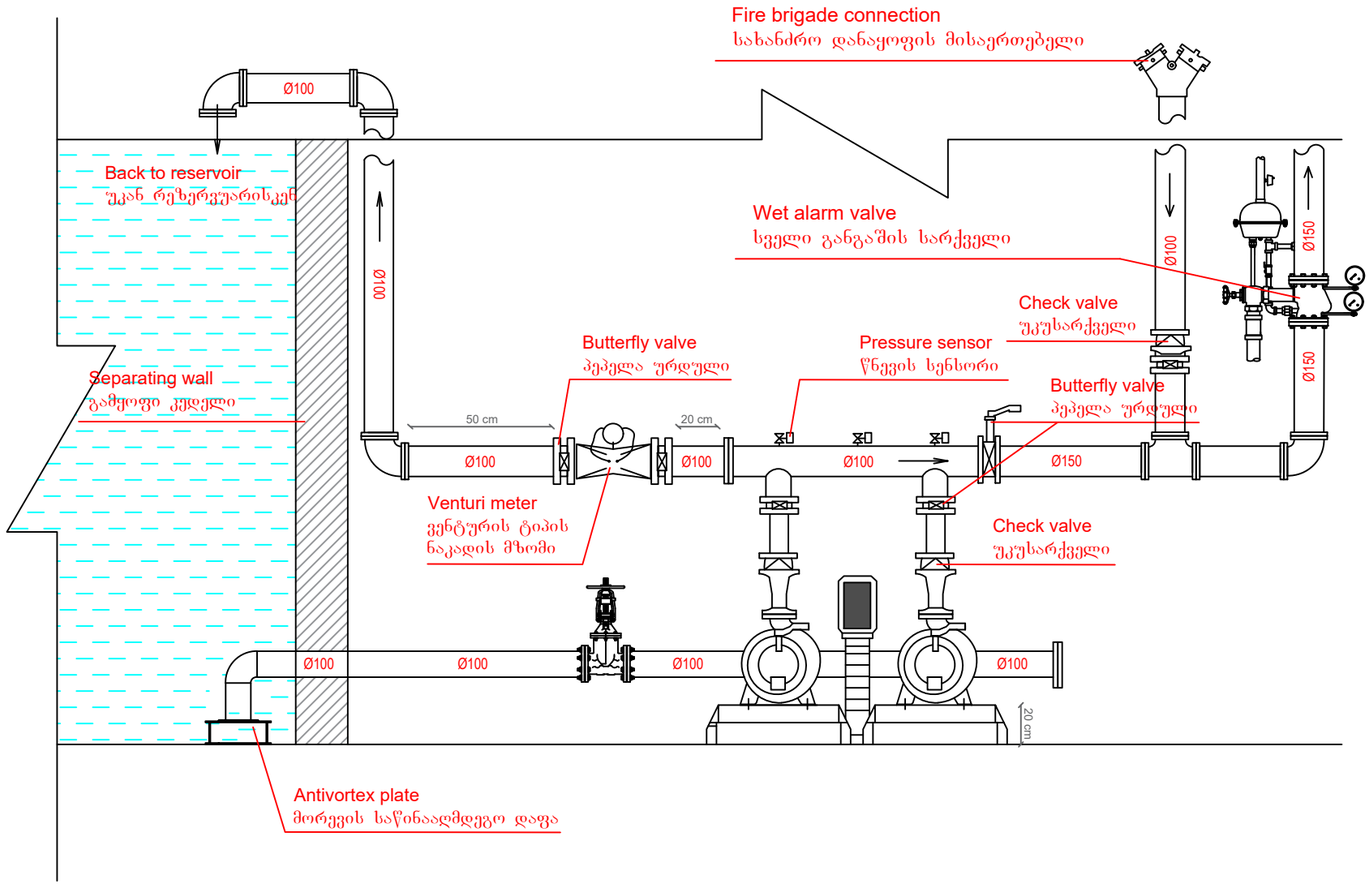

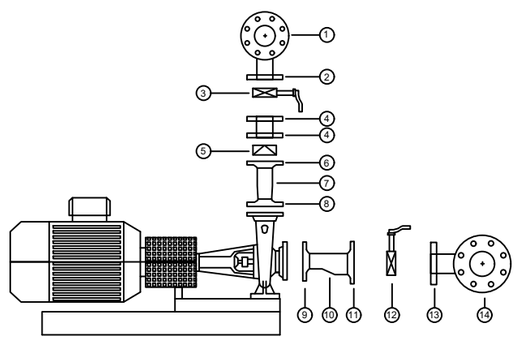

1- Pressure line collector
2- Pressure line collector pump installation connection
3- Pressure line valve
4- Spacer flanges
5- Pressure line check valve
6- Pressure line reduction flange
7- Pressure line reduction (Concentric)
8- Pressure line reduction flange
9- Suction line reduction flange
10- Suction line reduction (Eccentric)
11- Suction line reduction flange
12- Suction line valve
13- Suction line collector pump installation connection
14- Suction line collector

* Room temperature should be maintained above +5°C
ოთახში უნდა შენარჩუნდეს არანაკლებ ტემპერატურა +5°C

	შპს "არქსტუდიო"		სასაწყობე შენობა (ქ.თბილისი, შუშის ჭუჭა №38, ს/კ: 01.11.04.017.142)	
	ლ შველიძე		სახანძრო წყლის სისტემის პროექტი	ფურც. ზომა: A3
	ი. წერეთელი		სახანძრო წყლის სატუმბი სადგური და რეზერვუარები	
				ფურც.№ - 4
				ფურც. რაოდ: 6

ბანაობა
Main Plan

01.11.04.017.142

482800

4628650

Fire Hydrant
სახანძრო ჰიდრანტი

6 m

სათადარიგო ელმომარაგების გენერატორის
განთავსების ადგილი

			საბაჟო ზონა (ს.კოდი:01.11.04.017.142)
			სახანძრო წყლის სისტემის პროექტი
			ეპურები
			მასშტაბი 1 : 200

ფურც. ზომა: A2
შეკვ.N – 6
შეკვ. ფარდ. 6

ქ.თბილისი, შუშის ქუჩა 38. ს/კ 01.11.04.017.142.

სასაწყობე შენობა

კვამლსაწინააღმდეგო ვენტილაციის სისტემის პროექტი

კვამლსაწინააღმდეგო ვენტილაციის სისტემა

1. საწყობში კვამლსაწინააღმდეგო სისტემის მოწყობა

შესაბამისად.

1. სასაწყობე და საწარმოო სივრცეებში უნდა მოეწყოს კვამლგაწოვის სისტემები, რომელიც უზრუნველყოფილი იქნება თუნუქის ჰაერსატარისა და გამწოვი ვენტილატორების მეშვეობით.

გამწოვი ვენტილატორის სპეციფიკაციები (2 ცალი)

ჰაერის მოცულობა	ელ.მოხმარების სიმძლავრე	დიამეტრი	ვოლტაჟი	ცეცხლმედეგობა	წნევა (პა)
35000 მ³/სთ	5.5 კვტ	0.99 მ	380	2 სთ. 400 C	100

თუნუქის ჰაერსატარი უნდა იყოს მინიმუმ 1.2 მმ სისქის და უნდა უძლებდეს 400ºC ტემპერატურას მინიმუმ 2 საათის განმავლობაში.

უშუალოდ კვეთების, გამწოვი ცხაურების ზომები და განლაგება იხილეთ ნახაზზე.

აღნიშნულ სივრცეში ჰაერის კომპენსირებას უზრუნველყოფს ელ.მართვადი დამპერები, რომელიც გაიხსნება მხოლოდ საგანგაშო სიგნალის გააქტიურების შემდეგ.

საჭიროება

კვამლსაწინააღმდეგო სისტემის დამონტაჟება აუცილებელია, რათა დაკვამლიანების დროს, ბინებიდან გამოსულ ან დერეფანში მყოფ ადამიანებს რაც შეიძლება ნაკლებად დაკვამლიანებულ სივრცეში მოუწიოთ გადაადგილება, ასევე ამ სისტემის საჭიროება გამოიხატება იმაში, რომ მეხანძრე-მაშველსაც შესვლა შეძლებისდაგვარად ნაკლებად დაკვამლიანებულ სივრცეში მოუწიოს.

-ზემოთ აღნიშნულ სისტემებს აუცილებლად უნდა ჰქონდეს ალტერნატიული ელექტრო მომარაგება, ამისათვის უნდა იყოს გამყოფილი სათადარიგო დიზელ გენერატორი. სახანძრო ვენტილაციის სისტემებისთვის უნდა გამოიყოს დაახლოებით 35 კვტ, აღნიშნული გენერატორის ადგილი უნდა მიუთითოს არქიტექტორმა.

*შენიშვნა: მოწყობილობების ზომები არ შეესაბამება მასშტაბს
*Reference: The Dimensions Of The Devices Do Not Match The Scale

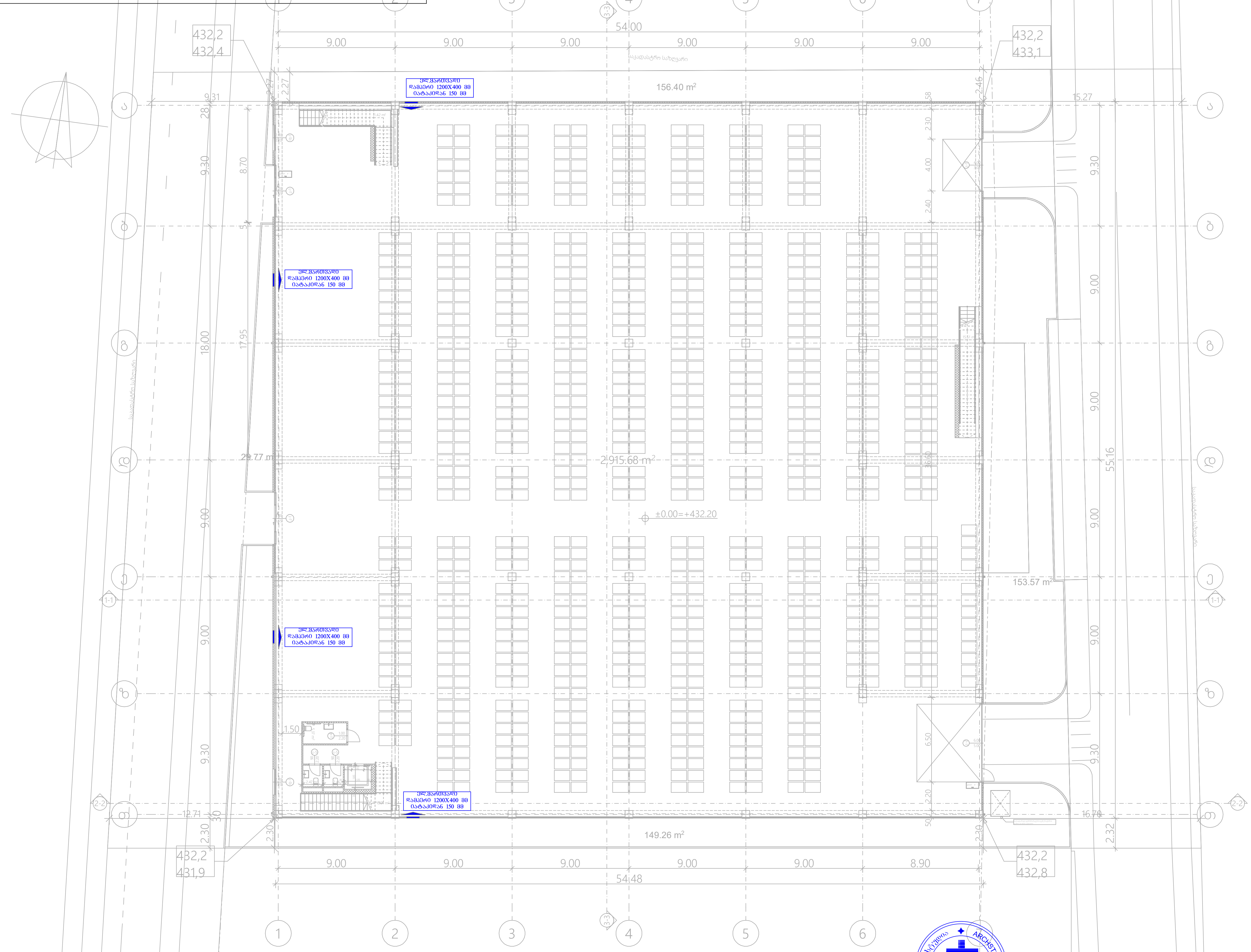

შპს „არქსტუდია“			ქ.თბილისი. შუშის ქუჩა 38. სასაწყობე შენობა.	ფურც. ზომა: A3
დირექტორი	ლ. შველიძე		გათბობა/გაგრილება/ვენტილაციის სქემატური პროექტი	ფურც. რაოდ: 3
შემსრულებელი	ა. კუტალაძე		I სართული	
შეამოწმა	ი. წერეთელი		მასშტაბი 1:300	ფურც. №:1

*შენიშვნა: მოწყობილობების ზომები არ შეესაბამება მასშტაბს
*Reference: The Dimensions Of The Devices Do Not Match The Scale

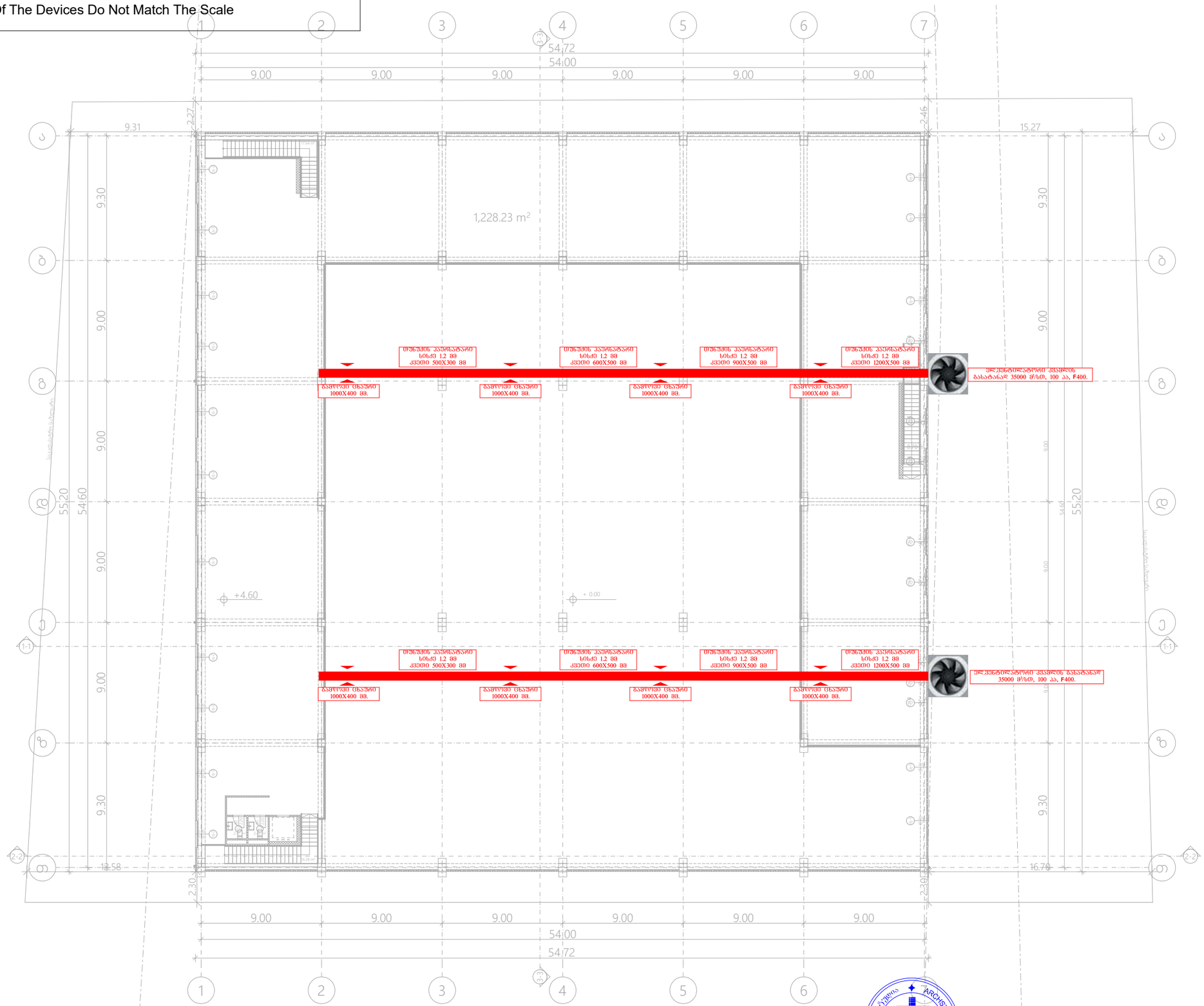

		ქ.ბათუმი. შუშის ქუჩა 38. ხასაყოფე შენობა.		შკრ. ზომა: A3
დირექტორი	ლ. შველიძე			
შემსრულებელი	ა. ქუტალაძე			შკრ. რაოდ: 3
შემამოწმა	ი. ვეკუთელი			შკრ. №2

ARCHITECTURE LLC
ა(ა)იპ არქიტექტორთა გაერთიანება
216316132
ბათუმი საქართველო

შპს „არქსტუდია“

*შენიშვნა: მოწყობილობების ზომები არ შეესაბამება მასშტაბს
*Reference: The Dimensions Of The Devices Do Not Match The Scale

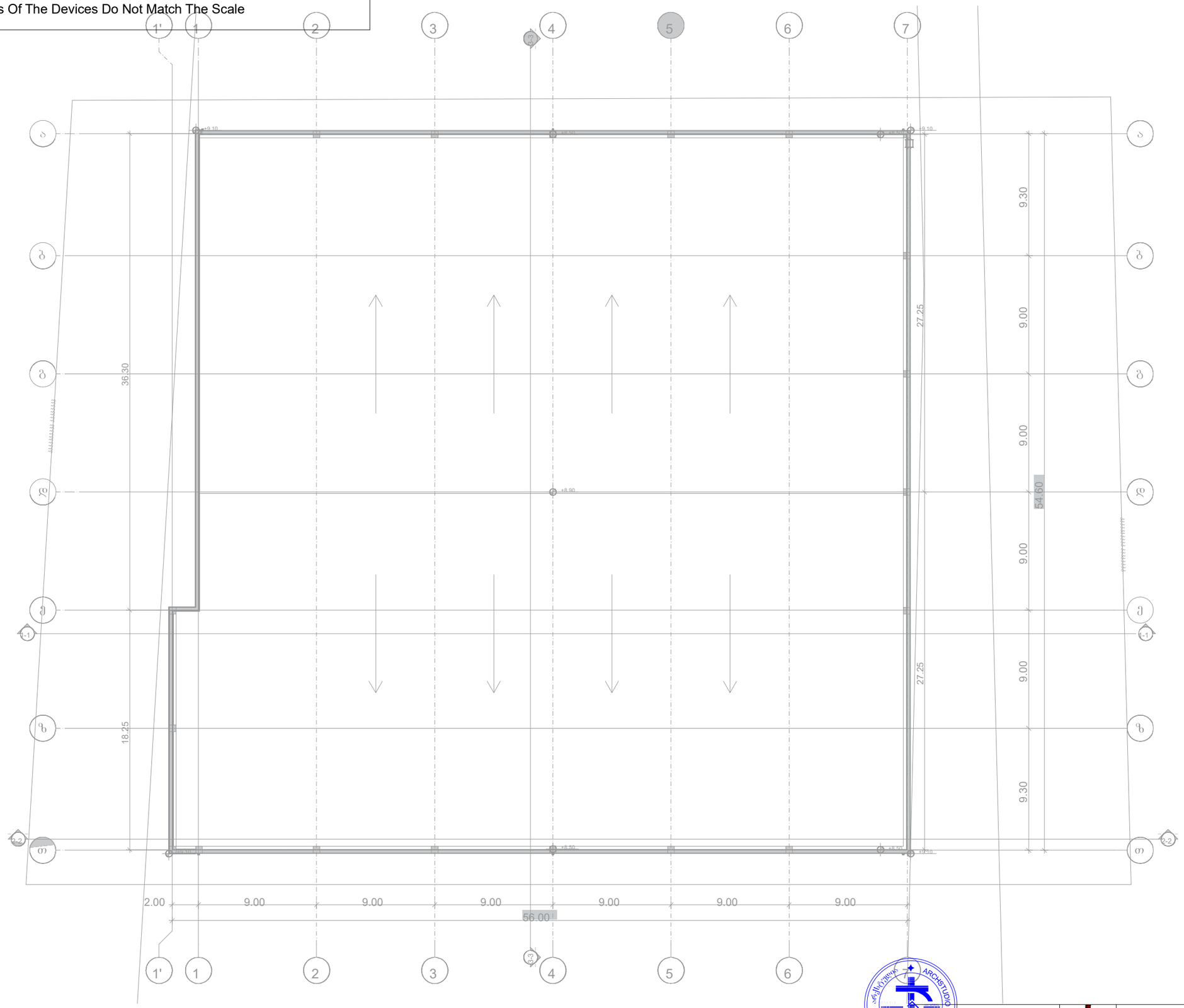

შპს „არქსტუდიო“		ქ.თბილისი, შუშის ქუჩა 38. სახაზოგადო შენობა.	შკრ. ზომა: A3
დირექტორი	ლ. შველიძე		
შემსრულებელი	ა. კუტალაძე		შკრ. რაოდ: 3
შემამოწმა	ი. წერეთელი		

ინდივიდუალური მეწარმე „იუზა გეფერიძე“

მისამართი: ქალაქი თბილისი, ლ.არდაზიანის ქუჩა N30, ტელ: 599 371402, ს/კ 01024028796.
ელ.ფოსტა: iuzageferidze@gmail.com

ქ.თბილისი

28 აპრილი 2023 წელი

დამკვეთი: შპს “სონნივა ჯორჯია“, ს.კ. 400108744

საექსპერტო კონსტრუქციული დასკვნა

დარღვევით ნაწარმოები მშენებლობის შესახებ

ქალაქი თბილისი, შუშის ქუჩა N38-ში შპს „სონნივა-ჯორჯია“-ს (ID ნომერი 400108744) საკუთრებაში არსებული არასასოფლო-სამეურნეო დანიშნულების 4890,00 კვ.მ. ფართობის მიწის ნაკვეთზე (ს.კ. 01.11.04.017.142) საპროექტო სასაწყობე შენობის ფუძე საძირკვლების და სხვა მზიდი კონსტრუქციების სეისმომდგრადობის შესახებ

- ექსპერტიზის სახეობა: საინჟინრო-ტექნიკური ექსპერტიზა (შეფასება)
- დამნიშნავი: შპს „სონნივა ჯორჯია“ (ს.კ. 400108744)
- მისამართი: ქალაქი თბილისი, შუშის ქუჩა N38 (ს.კ. 01.11.04.017.142)
- შემსრულებელი: ინდივიდუალური მეწარმე „იუზა გეფერიძე“-ს დირექტორი, განათლება უმაღლესი, პროფესია ინჟინერ-მშენებელი (ინჟინერ-კონსტრუქტორი) იუზა გეფერიძე.

ექსპერტიზის წინაშე დასმული შეკითხვები:
გთხოვთ, ქალაქ თბილისში, შუშის ქუჩა N38-ში, შპს „სონნივა-ჯორჯია“-ს (ID ნომერი 400108744) საკუთრებაში არსებული არასასოფლო-სამეურნეო დანიშნულების 4890,00 კვ.მ. ფართობის მიწის ნაკვეთზე (ს.კ. 01.11.04.017.142) საპროექტო სასაწყობე შენობის ფუძე საძირკვლების და ძირითად მზიდ კონსტრუქციებს ჩაუტაროთ საინჟინრო ტექნიკური ექსპერტიზა (შეფასება). აგრეთვე საინჟინრო ტექნიკური ექსპერტიზა ჩაუტაროთ ნაწარმოებ სამშენებლო სამუშაოებს.

გ ა მ ო კ ვ ლ ე ვ ა

საინჟინრო-ტექნიკურ ექსპერტიზაზე წარმოდგენილია ქალაქი თბილისი, შუშის ქუჩა N38-ში შ.პ.ს. ,,სონნივა ჯორჯია“-ს (ID ნომერი 400108744) საკუთრებაში არსებული არასასოფლო-სამეურნეო დანიშნულების 4890,00 კვ.მ. ფართობის მიწის ნაკვეთზე (ს.კ.01.11.04.017.142) საპროექტო სასაწყობე შენობის კონსტრუქციული ნაწილი.

დასადგენია ქალაქი თბილისი, შუშის ქუჩა #38-ში შ.პ.ს. „სონნივა ჯორჯია“-ს (ID ნომერი 400108744) საკუთრებაში არსებული არასასოფლო-სამეურნეო დანიშნულების 4890,00 კვ.მ. ფართობის მიწის ნაკვეთზე (ს.კ. 01.11.04.017.142) საპროექტო სასაწყობე შენობის ფუძე საძირკვლების და სასაწყობე შენობის მზიდი კონსტრუქციების გამოკვლევა.

ქალაქი თბილისი, შუშის ქუჩა #38-ში შ.პ.ს. „სონნივა ჯორჯია“-ს (ID ნომერი 400108744) საკუთრებაში არსებული არასასოფლო-სამეურნეო დანიშნულების 4890,00 კვ.მ. ფართობის მიწის ნაკვეთზე (ს.კ. 01.11.04.017.142) წარმოდგენილი საპროექტო სასაწყობე შენობის პროექტით სასაწყობე შენობა გეგმაში მართკუთხა ფორმისაა, სასაწყობე შენობის გაბარიტული ზომები გეგმაში ღერძულად შეადგენს 54,00 მ x 54,60 მ. სასაწყობე შენობა არის ერთ სართულიანი, სასაწყობე შენობის სვეტებს შორის ღერძული ზომებია 9,0 მეტრი, 9,30 მეტრი, 18,00 მეტრი და 18,30 მეტრი.

სასაწყობე შენობის პირველი სართულის სიმაღლე იატაკიდან იატაკამდე შეადგენს 4,00 მეტრს, ხოლო მეორე სართულის სიმაღლე იატაკიდან რიგელის ძირამდე შეადგენს 4,20 მეტრს, ხოლო ერთსართულიან ნაწილში სასაწყობე შენობის სიმაღლე იატაკიდან გადახურვის მზიდი კონსტრუქციის რიგელის ძირამდე შეადგენს 8,20 მეტრს.

ქალაქი თბილისი, შუშის ქუჩა #38-ში შ.პ.ს. „სონნივა ჯორჯია“-ს (ID ნომერი 400108744) საკუთრებაში არსებული არასასოფლო-სამეურნეო დანიშნულების 4890,00 კვ.მ. ფართობის მიწის ნაკვეთზე (ს.კ. 01.11.04.017.142) საპროექტო სასაწყობე შენობის კონსტრუქციების მოწყობა გადაწყვეტილია ანაკრები რკინაბეტონის კონსტრუქციებით, ანაკრები რკინაბეტონის წერტილოვანი საძირკვლებით, ანაკრები რკინაბეტონის საძირკვლის კოჭებით, ანაკრები რკინაბეტონის სვეტებით, ანაკრები რკინაბეტონის რიგელებით და ანაკრები რკინაბეტონის გადახურვის წიბოვანი ფილებით.

საპროექტო სასაწყობე შენობის საძირკვლების დაფუძნება გათვალისწინებულია სგე 1 საინჟინრო გეოლოგიურ ელემენტზე, თიხა მონაცრისფრო ყავისფერი, ძნელადპლასტიკური, ჟანგისფერი ლაქებით, მარილების ჩანაწინწკლებით და ბუდობებით, იშვიათად ხრეშის და ხვინჭის ჩანართებით, კარბონატული (dpQIV), საინჟინრო გეოლოგიური ელემენტის (ფენის) ნორმატიული მაჩვენებლებია:

- გრუნტის კატეგორია დამუშავების მიხედვით (მექანიზირებული, სნწ - IV – 2 - 82) – 8ბ - II.
- გრუნტის კატეგორია დამუშავების მიხედვით (ხელით, სნწ - IV – 2 - 82) – 8ბ - II.
- გრუნტის კატეგორია სეისმიურობის მიხედვით (პ.ნ. 01.01-09). სამშენებლო ნორმები და წესები „სეისმომედეგი მშენებლობა“ საქართველოს ეკონომიკური განვითარების მინისტრის 2009 წლის 7 ოქტომბრის №1-1/2284 ბრძანება. II კატეგორია.
- დროებითი ქანობი (СНИП-III-Б-71). 1,5 მ სიღრმის ქვაბულისთვის 1:0, 3,0 მ სიმაღლის ქვაბულისთვის 1:0,25 და 5,0 მ სიმაღლის ქვაბულისთვის 1:0,5.
- ბუნებრივი ტენიანობა W = 26,50%.
- მინერალური ნაწილაკების სიმკვრივე ps = 2,72 გ/სმ^3.
- ბუნებრივი სიმკვრივე p = 1,83 გ/სმ^3.
- ჩონჩხის სიმკვრივე pd = 1,45 გ/სმ^3.
- თავისუფალი გაჯირჯვების პროცენტი 0,98%.

- წინააღმდეგობა ერთღერძა კუმშვაზე q^4 = 166 კპა.
- შინაგანი ხახუნის კუთხე φ = 14,81 გრადუსი.
- შეჭიდულობა c = 44,31 კპა.
- დეფორმაციის მოდული E = 14619 კპა.
- პუასონის კოეფიციენტი 0,40.
- გრუნტის საანგარიშო წინაღობა Ro = 240 კპა = 2,4 კგძ/სმ².

აღნიშნული მონაცემების თანახმად, სეისმიურობის მიხედვით გრუნტი მიეკუთვნება II კატეგორიის და განისაზღვრება 8 ბალით.

სამშენებლო ტერიტორია კლიმატური პირობების მიხედვით საქართველოს სამშენებლო კლიმატური დარაიონების რუკის მიხედვით რაიონი მიეკუთვნება III კლიმატურ ქვერაიონს.

- თოვლის საფარის წონა 0,50 კპა = 50 კგ/მ².
- ქარის წნევის ნორმატიული მნიშვნელობა 5 წელიწადში ერთხელ 0,73 კპა = 73 კგ/მ².
- ქარის წნევის ნორმატიული მნიშვნელობა 15 წელიწადში ერთხელ 0,85 კპა = 85 კგ/მ².
- გრუნტის სეზონური ჩაყინვის სიღრმე - 0 სმ.

ზემოთ აღნიშნული მონაცემების გათვალისწინებით ქალაქი თბილისი, შუშის ქუჩა #38-ში შ.პ.ს. ,,სონნივა ჯორჯია"-ს (ID ნომერი 400108744) საკუთრებაში არსებული არასასოფლო-სამერეწო დანიშნულების 4890,00 კვ.მ. ფართობის მიწის ნაკვეთზე (ს.კ. 01.11.04.017.142) საპროექტო სასაწყობე შენობის მზიდი კონსტრუქციების გაანგარიშება ჩატარებულია გამოთვლითი კომპლექსის მეშვეობით, საანგარიშო მოდელი სივრცითია. მზიდი კონსტრუქციების სიხისტეები და ფუძე-გრუნტების მონაცემები აღებულია ზღვრული მდგომარეობის მიხედვით.

სასაწყობე შნობის მზიდი კონსტრუქციების გაანგარიშების თანამხად შენობის საძირკვლებად მიღებულია წერტილოვანი ანაკრები რკინაბეტონის საძირკვლები, F-1, F-2, F-3, F-4, F-5, F-6, F-7, F-8, F-9; საძირკვლების ჩაღრმავება სასაწყობე შენობის ±0.00 ნიშნულიდან შეადგენს 1,80 მეტრს. ანაკრები რკინაბეტონის წერტილოვანი საძირკვლების ქვეშ გათვალისწინებულია 100 მმ სისქის ბეტონის მომზადების მოწყობა, ბეტონის კლასი B7,5. ანაკრები რკინაბეტონის საძირკვლების გაბარიტული ზომებია:

- F-1 ანაკრები რკინაბეტონის წერტილოვანი საძირკვლის ზომები გეგმაში შეადგენს 4,2x4,2 მეტრს, ხოლო სიმაღლე არის 1,65 მეტრი. ანაკრები რკინაბეტონის წერტილოვანი საძირკველში მოწყობილია ბუდე, რომლის ჩაღრმავება 1,25 მეტრს შეადგენს.
- F-2 ანაკრები რკინაბეტონის წერტილოვანი საძირკვლის ზომები გეგმაში შეადგენს 4,0x4,0 მეტრს, ხოლო სიმაღლე არის 1,65 მეტრი. ანაკრები რკინაბეტონის წერტილოვანი საძირკველში ეწყობა ბუდე, რომლის ჩაღრმავება 1,25 მეტრს შეადგენს.
- F-3 ანაკრები რკინაბეტონის წერტილოვანი საძირკვლის ზომები გეგმაში შეადგენს 3,75x3,75 მეტრს, ხოლო სიმაღლე არის 1,65 მეტრი. ანაკრები რკინაბეტონის წერტილოვანი საძირკველში ეწყობა ბუდე, რომლის ჩაღრმავება 1,25 მეტრია.
- F-4 ანაკრები რკინაბეტონის წერტილოვანი საძირკვლის ზომები გეგმაში შეადგენს 3,8x3,8 მეტრს, ხოლო სიმაღლე არის 1,65 მეტრი. ანაკრები რკინაბეტონის წერტილოვანი საძირკველში ეწყობა ბუდე, რომლის ჩაღრმავება 1,25 მეტრია.

- F-5 ანაკრები რკინაბეტონის წერტილოვანი საძირკვლის ზომები გეგმაში შეადგენს 4,2x6,3 მეტრს, ხოლო სიმაღლე არის 1,65 მეტრი. ანაკრები რკინაბეტონის წერტილოვანი საძირკველში ეწყობა ბუდე, რომლის ჩაღრმავება 1,25 მეტრია.
- F-6 ანაკრები რკინაბეტონის წერტილოვანი საძირკვლის ზომები გეგმაში შეადგენს 6,0x6,0 მეტრს, ხოლო სიმაღლე არის 1,65 მეტრი. ანაკრები რკინაბეტონის წერტილოვანი საძირკველში ეწყობა ბუდე, რომლის ჩაღრმავება 1,25 მეტრია.
- F-7 ანაკრები რკინაბეტონის წერტილოვანი საძირკვლის ზომები გეგმაში არის 4,0x9,0 მეტრი. ანაკრები რკინაბეტონის წერტილოვანი საძირკველში ეწყობა ბუდე, რომლის ჩაღრმავება 1,25 მეტრია.
- F-8 ანაკრები რკინაბეტონის წერტილოვანი საძირკვლის ზომები გეგმაში არის 4,50x4,50 მეტრი. ანაკრები რკინაბეტონის წერტილოვანი საძირკველში ეწყობა ბუდე, რომლის ჩაღრმავება 1,25 მეტრია.
- F-9 ანაკრები რკინაბეტონის წერტილოვანი საძირკვლის ზომები გეგმაში არის 1,0x1,0 მეტრი. ანაკრები რკინაბეტონის საძირკვლებში გამოყენებულია C30 კლასის ბეტონი. ანაკრები რკინაბეტონის საძირკვლები ერთმანეთთან შეკრულია ანაკრები რკინაბეტონის საძირკვლის კოჭებით. TB1, TB2; TB1 ანაკრები რკინაბეტონის საძირკვლის კოჭების კვეთია 300x400 (H) მმ. TB2 ანაკრები რკინაბეტონის საძირკვლის კოჭების კვეთია 300x500 (H) მმ. ბეტონის კლასი C30.
- ანაკრები რკინაბეტონის სვეტები არის ორსართულიანი და ერთსართულიანი. ანაკრები რკინაბეტონის სვეტების კვეთია 600 x 600 მმ. ანაკრები რკინაბეტონის ორსართულიანი სვეტებზე, მეორე სართულის დონეზე მოწყობილია კონსოლური ნაწილი რიგელების დასაყრდნობად. ანაკრები რკინაბეტონის ერთსართულიანი სვეტებზე მეორე სართულის დონეზე არ არის მოწყობილი. ანაკრები რკინაბეტონის სვეტების გრძივი მიმართულებით გათვალისწინებულია 16 ცალი არმატურა Ф20A500C კლასის, Ф25A500C კლასის არმატურით, განივი არმატურის მოწყობა გათვალისწინებულია Ф8A240C კლასის არმატურით, რომლის ბიჯია 100 მ, 200 მ. ანაკრები რკინაბეტონის სვეტებში გამოყენებულია C30 კლასის ბეტონი.

ანაკრები რკინაბეტონის სვეტების ჩამაგრება ანაკრები რკინაბეტონის საძირკვლებში გათვალისწინებულია ანაკრები რკინაბეტონის საძირკვლებში მოწყობილ ბუდეებში წვრილი ფრაქციის ბეტონით. ბეტონის კლასი B30.

მეორე სართულის იატაკის დონეზე გათვალისწინებულია ანაკრები რკინაბეტონის რიგელების მოწყობა და სართულშუა გადახურვის წიბოვანი ფილების მონტაჟი. ,,1-2“ ღერძებში, ,,6-7“ ღერძები და ,,A-B“ ღერძებში.

სასაწყობე შენობის სახურავის მოსაწყობად გათვალინებულია ძირითადი ანაკრები რკინაბეტონის კოჭების მონტაჟი, რომლის სიგრძეა 17810 მმ და 17460 მმ. სახურავის მოსაწყობად ანაკრები რკინაბეტონის ძირითად კოჭებზე ეწყობა დამხმარე ანაკრები რკინაბეტონის კოჭები, რომელთა შორის დაშორება არის 1800 მმ. დამხმარე კოჭებზე ეწყობა ანაკრები რკინაბეტონის წიბოვანი ფილები. ანაკრები რკინაბეტონის კონსტრუქციების ერთმანეთთან შეერთება გათვალისწინებულია ხისტი კვანძებით.

ანაკრები რკინაბეტონის კონსტრუქციების დამზადება გათვალისწინებულია C30, C40 კლასის ბეტონით.

საპროექტო სასაწყობე შენობის ანაკრები რკინაბეტონის წერტილოვანი საძირკვლების, ანაკრები რკინაბეტონის საძირკვლის კოჭების, ანაკრები რკინაბეტონის სვეტების, ანაკრები რკინაბეტონის რიგელების და ანაკრები რკინაბეტონის გადახურვის წიბოვანი ფილების ერთობლიობა და ერთმანეთთან ხისტი კავშირები უზრუნველყოფს ქალაქი თბილისი, შუშის ქუჩა #38-ში შ.პ.ს. ,,სონნივა ჯორჯია"-ს (ID ნომერი 400108744) საკუთრებაში არსებული არასასოფლო-სამეურნეო დანიშნულების 4890,00 კვ.მ. ფართობის მიწის ნაკვეთზე (ს.კ. 01.11.04.017.142) სასაწყობე შენობის ფუძე საძირკვლების და სხვა მზიდი კონსტრუქციების სეისმომდგრადობას.

საინჟინრო-ტექნიკურ ექსპერტიზაზე წარმოდგენილი ობიექტის შეთანხმებული პროექტის ცვლილების პროექტის შეთანხმების და მშენებლობის ნებართვის მისაღებად ქალაქ თბილისის მუნიციპალიტეტის საჯარო სამართლის იურიდიული პირი ქალაქ თბილისის მუნიციპალიტეტის არქიტექტურის სამსახურში განაცხადი შეტანილია 2023 წლის 30 იანვარს, განაცხადის ნომერია AR1946528. აღნიშნული პროექტი შეთანხმებული იყო და გაცემული იყო მშენებლობის ნებართვა ქალაქ თბილისის მუნიციპალიტეტი სსიპ ქალაქ თბილისის მუნიციპალიტეტის არქიტექტურის სამსახურის N6081834 15.08.2022 წლის ბრძანებით. ქალაქ თბილისის მუნიციპალიტეტის მერიის მუნიციპალური ინსპექციის 2023 წლის 13 აპრილის N001497 დადგენილებით მუნიციპალური ინსპექციის მიერ გამოვლენილია სამშენებლო სამართალდარღვევის, კერძოდ, დარღვეულია შეთანხმებული არქიტიტექტურული პროექტი მე-3 ეტაპით. „შენობა-ნაგებობების მიწის სამუშაოები. შენობა-ნაგებობის ფუძის მოწყობის სამუშაოები: შენობა-ნაგებობის საძირკვლის მოწყობის სამუშაოები. ძირითადი კონსტრუქციული სისტემის მოწყობა. შენობა-ნაგებობის ნულოვან ნიშნულამდე გათვალისწინებული სამუშაოები, კერძოდ, სამშენებლო ობიექტზე მიწის და შენობის ფუძის მოწყობის სამუშაოები არ შეესაბამება საპროექტო ნახაზებში მითითებულს, შეცვლილია გრუნტის ზედაპირის ნიშნული. დამკვეთის მიერ 2023 წლის 30 იანვარს AR 1946528 განცხადებით ქალაქ თბილისის მუნიციპალიტეტის საჯარო სამართლის იურიდიული პირი ქალაქ თბილისის მუნიციპალიტეტის არქიტექტურის სამსახურში მოთხოვნილია, ქალაქ თბილისის მუნიციპალიტეტის სსიპ ქალაქ თბილისის მუნიციპალიტეტის არქიტექტურის სამსახურში 2022 წლის 15 აგვისტოს N6081834 ბრძანებით შეთანხმებულ პროექტში ცვლილებების გათვალისწინებით პროექტის შეთანხმება და მშენებლობის ნებართვის გაცემა. ცვლილებების გათვალისწინებით ქალაქი თბილისი, შუშის ქუჩა N38-ში შპს „სონნივა ჯორჯია"-ს (ს.კ. 400108744) საკუთრებაში არსებული არასასოფლო-სამეურნეო დანიშნულების 4890,00 კვ.მ. ფართობის მიწის ნაკვეთზე (ს.კ. 01.11.04.017.142) საპროექტო სასაწყობე შენობის საძირკვლის ძირის ნიშნული ამოწეულია 0,5 მეტრით, რითაც შემცირებულია მიწის სამუშაოების მოცულობა. თუმცა საპროექტო სასწყობე შენობის საძირკვლების დაფუძნება ხდება იგივე სვე 1 საინჟინრო გეოლოგიურ ელემენტზე, თიხა მონაცრისფრო ყავისფერი, ძნელადპლასტიკური, ჟანგისფერი ლაქებით, მარილების ჩანაწინწკლებით და ბუდობებით, იშვიათად ხრეშის და ხვინჭის ჩანართებით, კარბონატული.

ზემოთ აღნიშნული ცვლილება არ იწვევს საპროექტო სასაწყობე შენობის სეისმომდგრადობის ცვლილებას.

დასკვნა

ყოველივე ზემოთ აღნიშნული გამოკვლევის საფუძველზე შეიძლება დავასკვნათ, რომ ქალაქი თბილისი, შუშის ქუჩა N38-ში შ.პ.ს. „სონნივა ჯორჯია“-ს (ID ნომერი 400108744) საკუთრებაში არსებული არასასოფლო-სამეურნეო დანიშნულების 4890,00 კვ.მ. ფართობის მიწის ნაკვეთზე (ს.კ. 01.11.04.017.142) საპროექტო სასაწყობე შენობის ფუძე საძირკვლების და სხვა მზიდ კონსტრუქციულ ნაწილს ეძლევა დადებითი შეფასება სამშენებლო სამუშაოების განხორციელებისთვის, ვინაიდან სასაწყობე შენობის კონსტრუქციული ნაწილი შესრულებულია საქართველოში მოქმედი სამშენებლო ნორმების წესების შესაბამისად.

ინდივიდუალური მეწარმე „იუზა გეფერიძე“

დირექტორი: ი.გეფერიძე

ინჟინერ-კონსტრუქტორი: ი.გეფერიძე

შეასრულა: ი.გეფერიძე

გამოკვლევაში გამოყენებული მასალები:

1. საპროექტო დოკუმენტაცია.
2. სასაწყობე შენობის კონსტრუქციული ნაწილი.
3. საინჟინრო-გეოლოგიური კვლევა.
4. სასაწყობე შენობის მზიდი კონსტრუქციების გაანგარიშება გამოთვლითი კომპლექსის მეშვეობით.
5. სამშენებლო ნორმები და წესები „სეისმომედეგი მშენებლობა“ (ს.ნ. 01.01.-09) საქართველოს ეკონომიკური განვითარების მინისტრის 2009 წლის 7 ოქტომბრის N1-1/2284 ბრძანება.
6. СНИП II-7.87, მშენებლობა სეისმურ რაიონებში, 1987 წელი.
7. СНИП 03.01-84, ბეტონის და რკინაბეტონის კონსტრუქციები 1985 წელი.
8. СНИП 2.01-07.85, დატვირთვები და ზემოქმედებები, 1986 წელი.

პირადი ინფორმაცია

სახელი და გვარი: იუზა გეფერიძე
დაბადების თარიღი: 16.01.1953 წ.
დაბადების ადგილი: სამტრედია. საქართველო
მისამართი: ქ.თბილისი, ლ.არდაზიანის ქ. N30
ტელეფონი: 599 37 – 14 – 02
ელექტრონული ფოსტა: iuzageferidze@gmail.com
განათლება: უმაღლესი
პერიოდი, სწავლის - 1970-1975 წელი
საგანმანათლებლო დაწესებულება: საქართველოს პოლიტექნიკური ინსტიტუტი.
შეძენილი სპეციალობა: სამრეწველო და სამოქალაქო მშენებლობა
კვალიფიკაცია, მინიჭებული: ინჟინერ-მშენებელი

სამუშაო გამოცდილება:

პერიოდი - 15.09.1975 წელი - 15.04.1982 წელი
თბილისის ზონალური საპროექტო ინსტიტუტი „თბილზნიეპი“
დაკავებული თანამდებობა: 09.15.1975 წელი -03.01.1976 წ. ინჟინერ-კონსტრუქტორი.
მოვალეობა/ფუნქციები - პროექტირება და მშენებლობა.

პერიოდი - 1976 წლის 03.01-1981 წლის 05.01
უფროსი ინჟინერ-კონსტრუქტორი.
მოვალეობა/ფუნქციები - პროექტირება და მშენებლობა.

პერიოდი 01.05. 1981 წელი - 15.04.1982 წელი
წამყვანი ინჟინერ-კონსტრუქტორი .
მოვალეობა/ფუნქციები - პროექტირება და მშენებლობა.

პერიოდი 03.05. 1982 წელი - 28.07.1982 წელი
თბილისის ფილიალი საპროექტო ინსტიტუტი „ტურისტპროექტი“.
დაკავებული თანამდებობა - მთავარი კონსტრუქტორი.
მოვალეობა/ფუნქციები - პროექტირება და მშენებლობა.

პერიოდი 02.08.1982 წელი - 01.01.1985 წელი
საქართველოს ფილიალი „კურორტპროექტი“.
დაკავებული თანამდებობა - მთავარი კონსტრუქტორი.
მოვალეობა/ფუნქციები - პროექტირება და მშენებლობა.

პერიოდი 01.01. 1985 წელი - 06.04.1987 წელი
დაკავებული თანამდებობა - მთავარი სპეციალისტი-კონსტრუქტორი.

მოვალეობა/ფუნქციები - პროექტირება და მშენებლობა.

პერიოდი 07.04. 1987 წელი - 31.08.1987 წელი
საქართველოს სამშენებლო-სარემონტო სამმართველო.
დაკავებული თანამდებობა - საპროექტო ჯგუფის ხელმძღვანელი.
მოვალეობა/ფუნქციები - პროექტირება და მშენებლობა.

პერიოდი 01.09. 1987 წელი - 31.08.1993 წელი
საპროექტო-სახარჯთაღრიცხვო, სარემონტო-სამშენებლო და მხატვრული გაფორმების კომპანია „ივერია“.
დაკავებული თანამდებობა - კომპანიის თავმჯდომარე.
მოვალეობა/ფუნქციები - პროექტირება და მშენებლობა.

პერიოდი 10.11.1991 წელი - 09.01.2005 წელი
თბილისის საკრებულო.
დაკავებული თანამდებობა - სარევიზიო კომისიის თავმჯდომარის თანაშემწე.
მოვალეობა/ფუნქციები - საბიუჯეტო თანხების მიზნობრივად ხარჯვის კონტროლი.

პერიოდი 11.01.2005 წელი - 03.01.2009 წელი
საქართველოს კულტურის, ძეგლთა დაცვისა და სპორტის სამინისტრო.
დაკავებული თანამდებობა - შიდა კონტროლის და მონიტორინგის დეპარტამენტში მთავარი სპეციალისტი.
მოვალეობა/ფუნქციები - საბიუჯეტო თანხების მიზნობრიობის კონტროლი და მონიტორინგი.

პერიოდი 04.01.2009 წლიდან დღემდე
ინდივიდუალური მეწარმე „იუზა გეფერიძე“.
დაკავებული თანამდებობა: დირექტორი
მოვალეობა/ფუნქციები - პროექტირება და მშენებლობა.

ჩვევები, შემოქმედებითი უნარები: შემიძლია გუნდური და ინდივიდუალური მუშაობა. მაქვს სწრაფი გადაწყვეტის უნარი.

დანართი N2

გამოცდილება
ინფორმაცია პრეტენდენტის მიერ გაწეული
მომსახურების თაობაზე
პრეტენდენტის დასახელება „ინდივიდუალური მეწარმე „იუზა გეფერიძე“ ს/კ 01024028796

N	გაწეული მომსახურების დასახელება	შემსყიდველის დასახელება და სატენდერო განცხადება/ხელშეკრულების ნომერი	მომსახურების გაწევის დრო (წელი)	გაწეული მომსახურების ღირებულება (ლარი)
1	2	3	4	5
1	ქ.თბილისი, მთაწმინდის რ-ნის გამგეობის კიკეთი-კოჯორის საუბნო განყოფილების შენობის კაპიტალური გამაგრების პროექტი	ქ.თბილისის მთაწმინდის რაიონის გამგეობა NAT 190022031 10.12.2019 წ. ხელშეკრულება N10.36/30/118	2020	8625,80
2	ქ.თბილისი, ჩუღურეთის რ-ნი, ქვლივიძის ქუჩა N27-ში მდებარე მრავალბინიანი საცხოვრებელი სახლის კაპიტალური გამაგრების პროექტი	ქ.თბილისის, ჩუღურეთის გამგეობა NAT 190024020 06.01.2020წ. ხელ. 05.01.11/30/003	2020	4946,34
3	ქ.თბილისი, ჩუღურეთის რ-ნი, სამრეკლოს ქ.N36-ში მდებარე მრავალბინიანი საცხოვრებლი სახლის კაპიტალური გამაგრების პროექტი.	ქ.თბილისის, ჩუღურეთის გამგეობა NAT 190024020 06.01.2020წ. ხელ. 05.01.11/30/003	2020	3707,25
4	ქ.თბილისი, ჩუღურეთი რ-ნი, შიო არაგვისპირელის ქუჩა N32-ში მდებარე მრავალბინიანი საცხოვრებელი სახლის კაპიტალური გამაგრების პროექტი	ქ.თბილისის, ჩუღურეთის გამგეობა NAT 190024020 06.01.2020წ. ხელ. 05.01.11/30/003	2020	4302,06
5	ქ.თბილისი, ჯ.კახიძის ქ.N10-ში მდებარე მრავალბინიანი საცხოვრებელი სახლის კაპიტალური გამაგრების პროექტი	ქ.თბილისის, ჩუღურეთის გამგეობა NAT 190024020 06.01.2020წ. ხელ. 05.01.11/30/003	2020	5787,14
6	ქ.თბილისი, ჩუღურეთის რ-ნი, სანქტ-პეტერბურგის ქ.N3-ში მდებარე მრავალბინიანი საცხოვრებელი სახლის	ქ.თბილისის, ჩუღურეთის გამგეობა NAT 190024020	2020	6967,25

	კაპიტალური გამაგრების პროექტი (ძეგლი)	06.01.2020წ. ხელ. 05.01.11/30/003		
7	ქ.თბილისი, ჩუღურეთის რ-ნი, წმ.ნიკოლოზის ქუჩა N14-ში მდებარე მრავალბინიანი საცხოვრებელი სახლის კაპიტალური გამაგრების პროექტი	ქ.თბილისის, ჩუღურეთის გამგეობა NAT 190024020 06.01.2020წ. ხელ. 05.01.11/30/003	2020	7522,78
8	ქ.თბილისი,ჩუღურეთის რ-ნი, ჩუბინაშვილის ქ.N7/ჩიქობავას ქ.N44-ში მდებარე მრავალბინიანი საცხოვრებელი სახლის კაპიტალური გამაგრების პროექტი (ძეგლი)	ქ.თბილისის, ჩუღურეთის გამგეობა NAT 190024020 06.01.2020წ. ხელ. 05.01.11/30/003	2020	7288,35
9	ქ.თბილისი, ჩუღურეთის რ-ნი, გ.ჩუბინაშვილის ქ.N5/ჩიქობავას ქ.N42-ში მდებარე მრავალბინიანი საცხოვრებელი სახლის კაპიტალური გამაგრების პროექტი. (ძეგლი)	ქ.თბილისის, ჩუღურეთის გამგეობა NAT 190024020 06.01.2020წ. ხელ. 05.01.11/30/003	2020	7616,32
10	ქ.თბილისი, ჩუღურეთის რაიონი, ტოვსტოგონოვის ქუჩა N21-ში მდებარე მრავალბინიანი საცხოვრებელი სახლის კაპიტალური გამაგრების პროექტი	ქ.თბილისის, ჩუღურეთის გამგეობა NAT 190024020 06.01.2020წ. ხელ. 05.01.11/30/003	2020	3643,76
11	ქ.თბილისი, ჩუღურეთის რ-ნი, ჩიქობავას შესახვევი N10-ში მდებარე მრავალბინიანი საცხოვრებელი სახლის კაპიტალური გამაგრების პროექტი	ქ.თბილისის, ჩუღურეთის გამგეობა NAT 190024020 06.01.2020წ. ხელ. 05.01.11/30/003	2020	3382,95
12	ქ.თბილისი, ჩუღურეთის რ-ნი, გორკის ქ.N11-ში მდებარე მრავალბინიანი საცხოვრებელი სახლის კაპიტალური გამაგრების პროექტი.	ქ.თბილისის, ჩუღურეთის გამგეობა NAT 190024020 06.01.2020წ. ხელ. 05.01.11/30/003	2020	6882,18
13	ქ.თბილისი, ჩუღურეთის რ-ნი, ართვინის ქუჩა N4-ში მდებარე მრავალბინიანი საცხოვრებელი სახლის პროექტი.	ქ.თბილისის, ჩუღურეთის გამგეობა NAT 190024020 06.01.2020წ. ხელ. 05.01.11/30/003	2020	4322,99
14	ქ.თბილისი, ჩუღურეთის რ-ნი, ლამის მესამე შესახვევი N13-ში მდებარე მრავალბინიანი საცხოვრებელი სახლის პროექტი	ქ.თბილისის, ჩუღურეთის გამგეობა NAT 190024020 06.01.2020წ. ხელ. 05.01.11/30/003	2020	3031,51
15	ქ.თბილისი, ჩუღურეთის რ-ნი,	ქ.თბილისის, ჩუღურეთის	2020	5098,06

	კლდიაშვილის ქ.N3-ში მდებარე მრავალბინიანი საცხოვრებელი სახლის პროექტი	გამგეობა NAT 190024020 06.01.2020წ. ხელ. 05.01.11/30/003		
16	ქ.თბილისი, ჩუღურეთის რ-ნი, თოიძის შესახვევი N6-ში მდებარე მრავალბინიანი საცხოვრებელი სახლის კაპიტალური გამაგრების პროექტი.	ქ.თბილისის, ჩუღურეთის გამგეობა NAT 190024020 06.01.2020წ. ხელ. 05.01.11/30/003	2020	3350,95
17	ქ.თბილისი, აღმაშენებელის გამზირი N52/54-ში მდებარე მრავალბინიანი საცხოვრებელი სახლის კაპიტალური გამაგრების პროექტი	ქ.თბილისის, ჩუღურეთის გამგეობა NAT 190024020 06.01.2020წ. ხელ. 05.01.11/30/003	2020	3613,33
18	ქ.თბილისი, ჩუღურეთის რ-ნი, ივ.ჯავახიშვილის ქ.N75-ში მდებარე მრავალბინიანი საცხოვრებელი შენობის კაპიტალური გამაგრების პროექტი. (ძეგლი)	ქ.თბილისის, ჩუღურეთის გამგეობა NAT 190024020 06.01.2020წ. ხელ. 05.01.11/30/003	2020	5709,41
19	ქ.თბილისი, ჩუღურეთის რ-ნი, გოგოლის ქ.N10-ში მდებარე მრავალბინიანი საცხოვრებელი სახლის კაპიტალური გამაგრების პროექტი. მიღება-ჩაბარების აქტი N1.30.07.2020 წ.	ქ.თბილისი, ჩუღურეთის გამგეობა ხელშ. N01 24.07.2020 წ.	2020	3494,44
20	ქ.თბილისი, მთაწმინდის რ-ნი, ალ.ჭავჭავაძის ქ.N5-ში მდებარე კაპიტალური გამაგრების პროექტი (ძეგლი)	ქ.თბილისი, მთაწმინდის გამგეობა NAT190025950 22.01.2020წ. ხელ. N5.1.17/30/016	2020	9947,40
21	ქ.თბილისი, მთაწმინდის რ-ნი, ძმები ზუბალაშვილების ქ.N17-ში მდებარე მრავალბინიანი საცხოვრებელი სახლის კაპიტალური გამაგრების პროექტი (ძეგლი)	ქ.თბილისი, მთაწმინდის გამგეობა NAT190025950 22.01.2020წ. ხელ. N5.1.17/30/016	2020	9947,40
22	ქ.თბილისი, მთაწმინდის რ-ნი, ბესიკის ქ. N27-ში მდებარე მრავალბინიანი საცხოვრებელი სახლის კაპიტალური გამაგრების პროექტი (ძეგლი)	ქ.თბილისი, მთაწმინდის გამგეობა NAT190025950 22.01.2020წ. ხელ. N5.1.17/30/016	2020	9947,40
23	ქ.თბილისი, მთაწმინდის რ-ნი, გ.ნიშნიანიძის ქუჩა N7-ში მდებარე მრავალბინიანი საცხოვრებელი სახლის კაპიტალური გამაგრების პროექტი (ძეგლი)	ქ.თბილისი, მთაწმინდის გამგეობა NAT190025950 22.01.2020წ. ხელ. N5.1.17/30/016	2020	9947,40
24	ქ.თბილისი, მთაწმინდნის რ-ნი, გალის	ქ.თბილისი, მთაწმინდის	2020	9357,40

	ქ. N7-ში მდებარე მრავალბინიანი საცხოვრებელი სახლის კაპიტალური გამაგრების პროექტი	გამგეობა NAT190025950 22.01.2020წ. ხელ. N5.1.17/30/016		
25	ქ.თბილისი, მთაწმინდის რ-ნი, ოქროყანის ქუჩა N21-ში მდებარე მრავალბინიანი საცხოვრებელი სახლის კაპიტალური გამაგრების პროექტი.	ქ.თბილისი, მთაწმინდის გამგეობა NAT190025950 22.01.2020წ. ხელ. N5.1.17/30/016	2020	9357,40
26	ქ.თბილისი, მთაწმინდის რ-ნი, შხეფის ქუჩა N8-ში მდებარე მრავალბინიანი საცხოვრებელი სახლის კაპიტალური გამაგრების პროექტი	ქ.თბილისი, მთაწმინდის გამგეობა NAT190025950 22.01.2020წ. ხელ. N5.1.17/30/016	2020	9357,40
27	ქ.თბილისი, მთაწმინდის რ-ნი, ლეო ქიაჩელის ქ.N11-ში მდებარე მრავალბინიანი საცხოვრებელი სახლის კაპიტალური გამაგრების პროექტი (ძეგლი)	ქ.თბილისი, მთაწმინდის გამგეობა NAT190025950 22.01.2020წ. ხელ. N5.1.17/30/016	2020	9947,40
28	ქ.თბილისი, მთაწმინდის რ-ნი, ამაღლების ქუჩა N1-ში მდებარე მრავალბინიანი საცხოვრებელი სახლის კაპიტალური გამაგრების პროექტი (ძეგლი)	ქ.თბილისი, მთაწმინდის გამგეობა NAT190025950 22.01.2020წ. ხელ. N5.1.17/30/016	2020	9947,40
29	ქ.თბილისი, მთაწმინდის რ-ნი, პეტრიაშვილის ქუჩა N8-ში მდებარე მრავალბინიანი საცხოვრებელი სახლის კაპიტალური გამაგრების პროექტი. (ძეგლი)	ქ.თბილისი, მთაწმინდის გამგეობა NAT190025950 22.01.2020წ. ხელ. N5.1.17/30/016	2020	9947,40
30	ქ.თბილისი, ისნის რაიონში, ირაკლი ფაღავას ქუჩა N25-ში, მრავალბინიანი საცხოვრებელი სახლის კაპიტალური გამაგრების საპროექტო დოკუმენტაციის შედგენა (ძეგლი)	ქ.თბილისი, ისნის რაიონის გამგეობა NAT200020448 ხელშ. N05.01.014/30/031 10.02.2021წ.	2021	19007,64
31	ქ.თბილისში, ჩუღურეთის რაიონის ტერიტორიაზე, ბინათმესაკუთრეთა ამხანაგობის საერთო საკუთრებაში არსებული საცხოვრებელი შენობების კაპიტალური გამაგრებითი სამუშაოების საპროექტო დოკუმენტაციის შედგენა	ქ.თბილისის მუნიციპალიტეტის, ჩუღურეთის რაიონის გამგეობა NAT21006244 ხელშ. 05.01.11/30/061 18.05.2021 წ.	2021	58764
32	ქ.თბილისში, ჩუღურეთის რაიონის ტერიტორიაზე, ბინათმესაკუთრეთა ამხანაგობის საერთო საკუთრებაში არსებული საცხოვრებელი შენობების	ქ.თბილისის მუნიციპალიტეტის ჩუღურეთის რაიონის გამგეობა	2021	23836

	კაპიტალური გამაგრებითი სამუშაოების საპროექტო დოკუმენტაციის შედგენა.	NAT210018797 ხელშ. 05.01.11/30/101 19.10.2021 წ.		
33	ქ.ქუთაისში, გუგინავას ქ. N11, ნაკვეთი 2-2-ში, (ს.კ. 03.05.28.190) სასაწყობე შენობის კონსტრუქციული პროექტი	შპს „ელემენტ კონტრაქტშენი“ ს/კ 205208746 ხელშეკრულების თარიღი 17.11.2021 წ.	2021	14750
34	ქალაქი გარდაბანი, შპს „გარდაბნის თბოსადგური“ გარდაბნის 230 მვტ კომბინირებული ციკლის თბოელექტროსადგურის ტერიტორიაზე, ქიმიური ნივთიერებების სასაწყობე შენობის პროექტირებისა და საპროექტო ხარჯთაღრიცხვის მომზადების მომსახურება	შპს „გარდაბნის თბოსადგური“ ს/კ NATm220008345 ხელშ. 23-170622-01 17 ივნისი 2022 წელი	2022	82836
35	ქ.თბილისში, კრწანისის რაიონის ტერიტორიაზე, ტელეთის ქ, N5 და გრიშაშვილის ქ. N45-ში არსებული საცხოვრებელი შენობების კაპიტალური გამაგრების სამუშაოების საპროექტო დოკუმენტაციის შედგენა	ქ. თბილისის მუნიციპალიტეტის კრწანისის რაიონის გამგეობა NAT220008198 ხელშ. 5.1.16/30/054 17 მაისი 2022 წ.	2022	11800
36	ქ.თბილისში, კრწანისის რაიონის ტერიტორიაზე, გრიშაშვილის ქუჩა N41-ში არსებული შენობის მზიდი კედლის კაპიტალური გამაგრება-გაძლიერების სამუშაოების საპროექტო დოკუმენტაციის შედგენა	ქ. თბილისის მუნიციპალიტეტის კრწანისის რაიონის გამგეობა NAT220015552 ხელშ. 5.1.16/30/097 2 აგვისტო 2022 წ.	2022	5900
37	ქ.თბილისში, კრწანისის რაიონის ტერიტორიაზე, შ. დადიანის ქ. N10-ში არსებული საცხოვრებელი სახლის ხის კიბის სარეაბილიტაციო სამუსაოების საპროექტო დოკუმენტაციის შედგენა (ძეგლი)	ქ. თბილისის მუნიციპალიტეტის კრწანისის რაიონის გამგეობა NAT220015198 ხელშ. 5.1.16/30/096 2 აგვისტო 2022 წ.	2022	9120
38	ქ.თბილისში, ისნის რაიონის ტერიტორიაზე, აწყურის ქ. N3-ში მდებარე არსებული საცხოვრებელი სახლის ქანობიანი სახურავის სარეაბილიტაციო სამუშაოების საპროექტო და სახარჯთაღრიცხვო დოკუმენტაციის მომზადება	ქ. თბილისის მუნიციპალიტეტის ისნის რაიონის გამგეობა NAT220015508 ხელშ. 05.01.14/30/109 23 აგვისტო 2022 წ.	2022	4741,92
39	ქ.თბილისში, ჩუღურეთის რაიონის	ქ. თბილისის	2022	24072

	ტერიტორიაზე, არსებული საცხოვრებელი შენობების კაპიტალური გამაგრებითი სამუსაოების საპროექტო დოკუმენტაციის შედგენა	მუნიციპალიტეტის ჩუღურეთი რაიონის გამგეობა NAT220020067 ხელშ. 05.01.11/30/102 28 ოქტომბერი 2022 წ.		
	სულ ჯამი			451854,43

პრეტენდენტი
ინდივიდუალური მეწარმე „იოსებ გეფერიძე“
დირექტორი: ი.გეფერიძე

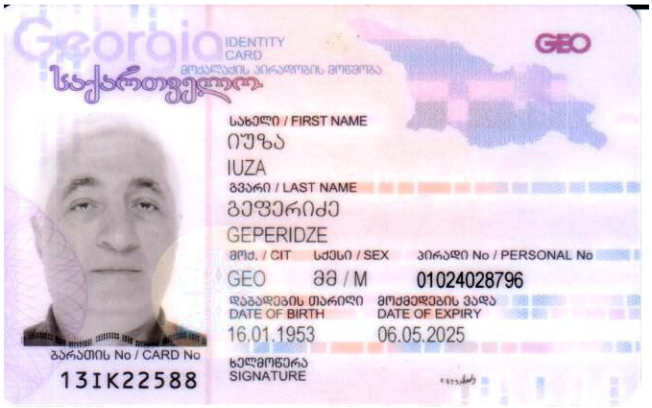
Georgia
IDENTITY CARD
მოქალაქის პირადობის მოწმობა
საქართველო
GEO
სახელი / FIRST NAME
იუზა
IUZA
გვარი / LAST NAME
გეფერიძე
GEPERIDZE
მოქ. / CIT
GEO
სქესი / SEX
მმ / M
პირადი No / PERSONAL No
01024028796
დაბადების თარიღი
DATE OF BIRTH
16.01.1953
მოქმედების ვადა
DATE OF EXPIRY
06.05.2025
ხელმოწერა
SIGNATURE
ბარათის No / CARD No
13IK22588


დაბადების ადგილი / PLACE OF BIRTH
სამტრედია
SAMTREDIA
გაცემის თარიღი / DATE OF ISSUE
06.05.2015
გამცემი ორგანო / ISSUING AUTHORITY
იუსტიციის სამინისტრო
MINISTRY OF JUSTICE
დამკვეთი: სრს; დამამზადებელი: MB-IDS 2014
სუს-ს რეგისტრაციის No 26-3184
IDGE013IK22588901024028796<<<<
5301160M2505060GE0<<<<<<<<<<<3
GEPERIDZE<<IUZA<<<<<<<<<<<<<<

დიპლომი

Б-I № 020907

ეს დიპლომი მიეცა გენერიძე
იუზა ალექსანდრის ძეს
მასზე, რომ იგი 1970 წელს შევიდა
ვ.ი.ლენინის სახ.საქართველოს
პოლიტექნიკურ ინსტიტუტში
და 1975წელს დაამთავრა
ამნისტიის ინსტიტუტის
სრული კურსი სპეციალობით
სამრეწველო და სამოქალაქო
მშენებლობა
სახელმწიფო საგამოცდო კომისიის 1975 წ.
„27" ივნისის გადაწყვეტილებით
ია.გენერიძეს მიენიჭა
ინჟინერ-მშენებლის კვალიფიკაცია.

თბილისი 1975წ. „23" IX

სარეგისტრაციო № ст. 4026

Грузинский яз.

ДИПЛОМ

Б-I № 020907

Настоящий диплом выдан Генеридзе
Юза Александровичу
в том, что он в 1970 году поступил
в Грузинский политехнический
ин-т им. В.И. Ленина
и в 1975 году окончил полный курс
названного института
по специальности
Промышленное и гражданское
строительство
Решением Государственной экзаменационной
комиссии от „27" июня 1975 г.
Генеридзе Ю.А.
присвоена квалификация
инженера-строителя

Председатель Государственной экзаменационной комиссии
Ректор
Секретарь Бутукури

М.П. Город Тбилиси „23" IX 1975 г.

Регистрационный № ст. 4026

Московская типография Гознака, 1974.