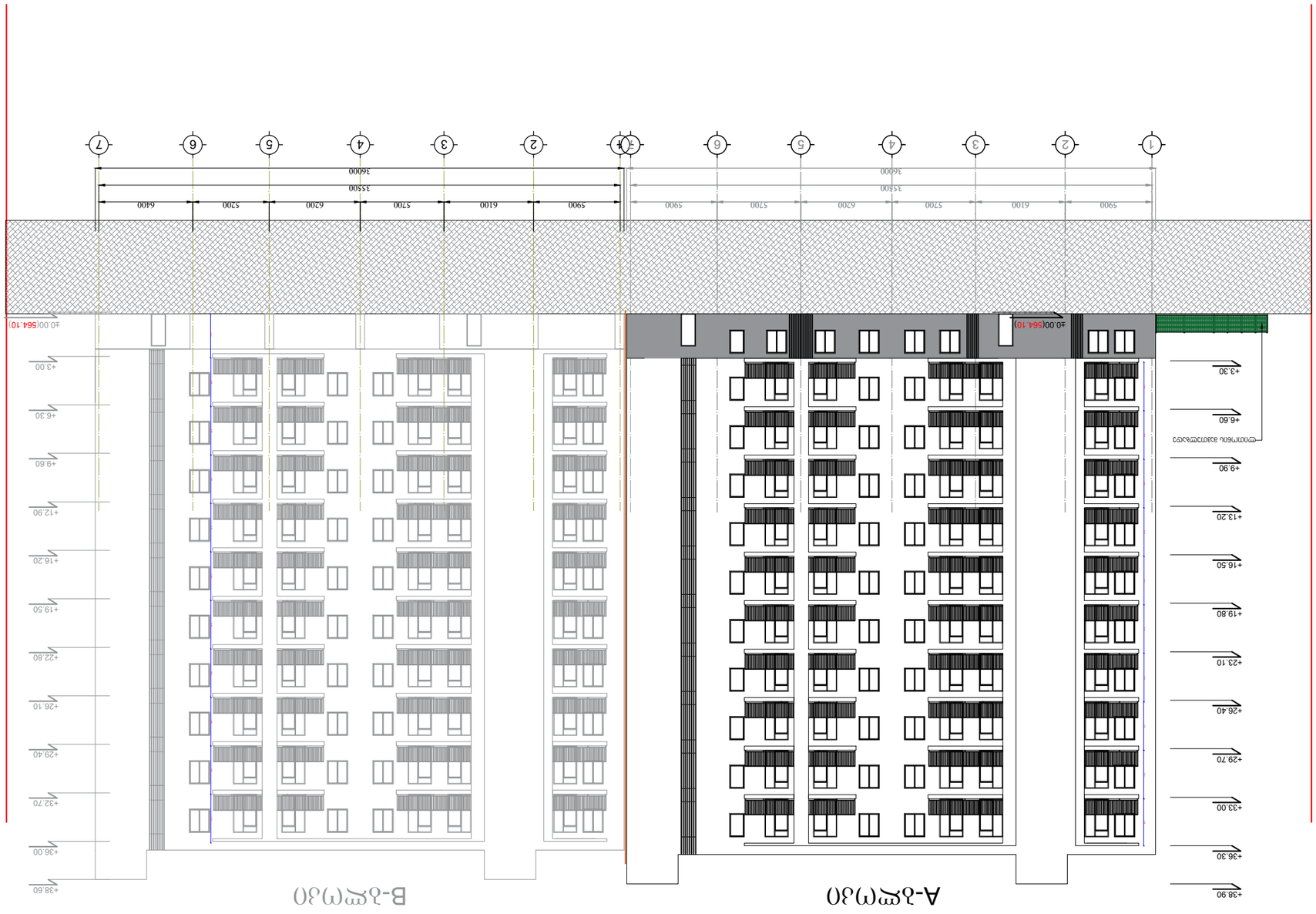

პროექტის დასახელება:	
ბინათმშენებლობა ზღვისპირა ნაკვეთზე	
ავტორი/ავტორები: ქ. ბახტაძე, ს. ლიპარტელიანი, ნ. ჯანიაშვილი, ა. ბერიძე, ნ. ბერიძე, ნ. ბერიძე, ნ

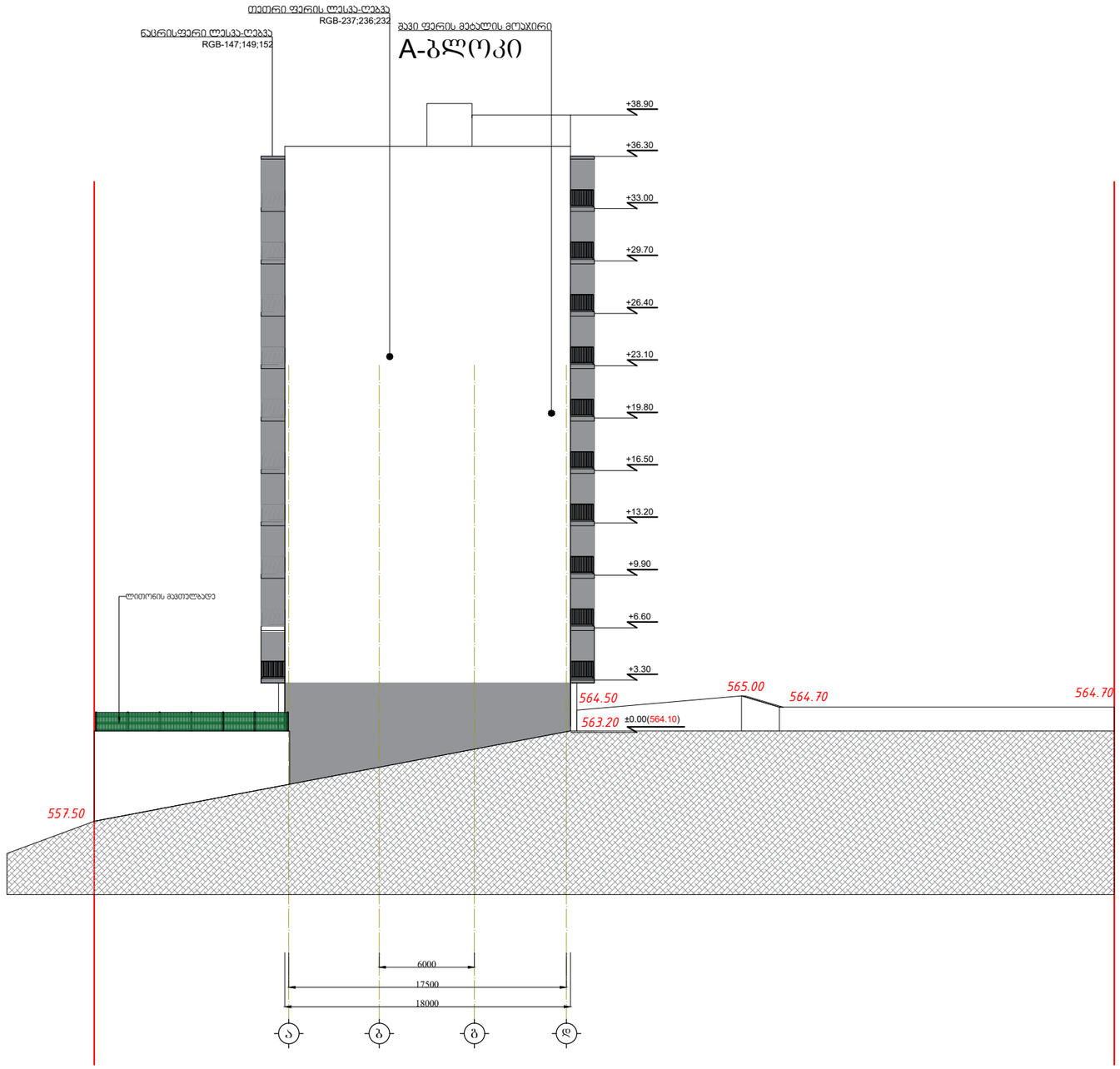

პროექტის დასახელება:
მრავალბინიანი საცხოვრებელი სახლი

მისამართი: ქ. თბილისი, სოფ. გლდანი "უჯმიანი",
ნაკვეთი 06/542
ს/კ 01.11.17.023.039

შპს ,,საპროექტო და საკონსულტაციო ჯგუფი"
ს/კ 406334480

დირექტორი:
თამარ გვიჩიანი

არქიტექტორი:
გიორგი ნანსყანი

მასშტაბი 1:200

ჯრილი ა-დ

ფორმატი	თარიღი	გვერდი
A3	30/09/2022	



პროექტის დასახელება:
მრავალბინიანი საცხოვრებელი სახლი

მისამართი: ქ. თბილისი, სოფ. გლდანი "უჯმიანი",
ნაკვეთი 06/542
ს/კ 01.11.17.023.039

შპს ,,საპროექტო და საკონსულტაციო ჯგუფი"
ს/კ 406334480

დირექტორი:
თამარ გვიჩიანი

არქიტექტორი:
გიორგი ნანსყანი

მასშტაბი 1:200

ფასადი 7-1

ფორმატი	თარიღი	გვერდი
A3	30/09/2022	

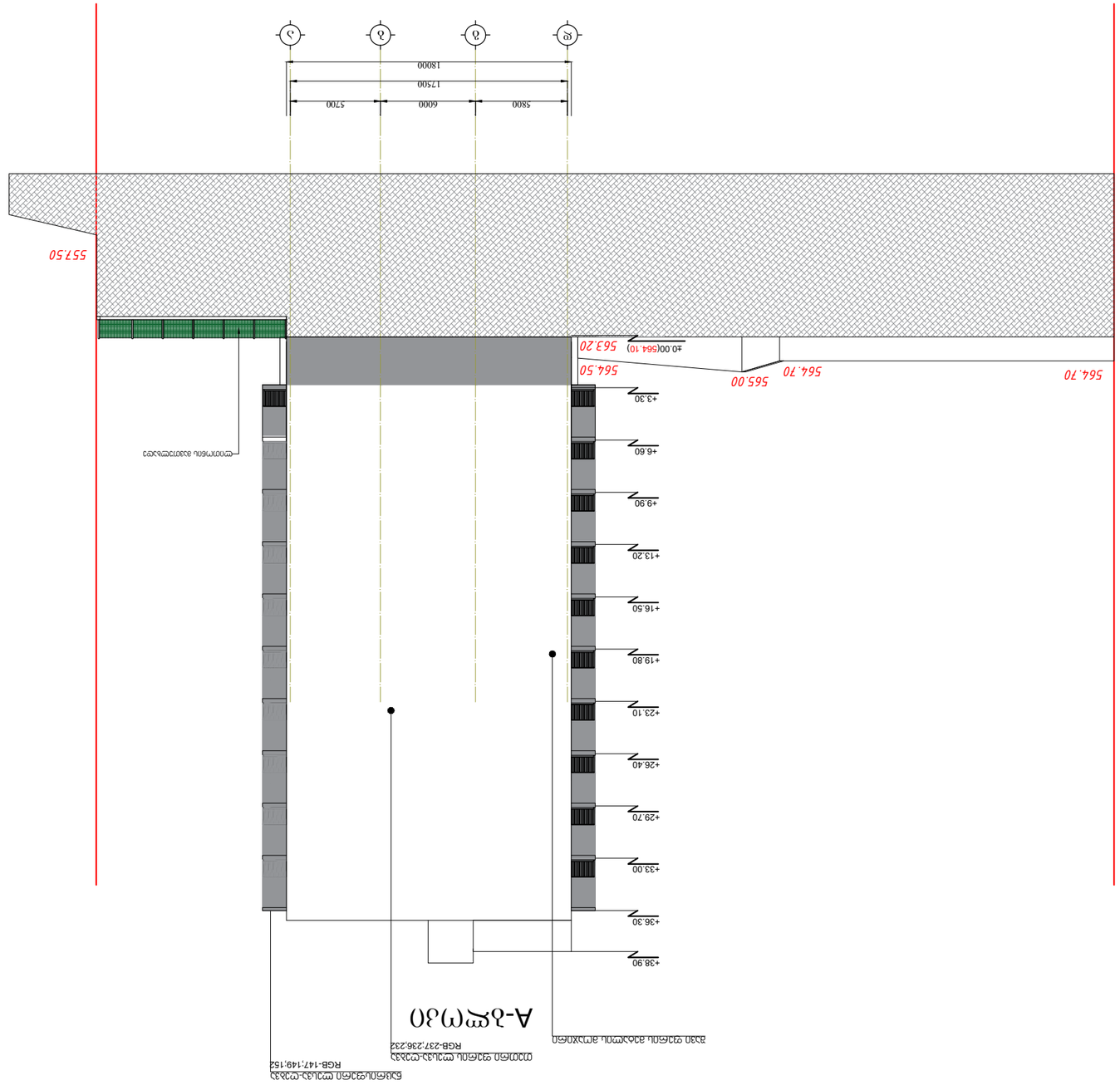

ფერადების	ფერადოვნი	ჭავლოვნი
A3	30/09/2022	

ფერადების 1:200

ნახატის ე-ფ

ლინეარული ფერადოვანი:
ეფექტის ნაწილები

ფიფანარული ფერადოვანი:
ტუბების ჭავლოვანები

ბეტ ,,ბორჯომი ფუ ლესტოლტოფიანი ჯგუფი"
ს/ კ 406334480

ინჟინერი: ა. ფანიფლისი, ს.ფ. ფლიანი "ბეგნანანი",
ნაბეჭდი 06/542
ს/ კ 01.11.17.023.039

ინჟინერული ფიფანარული:
ფოტოფიფანარული ეფექტი

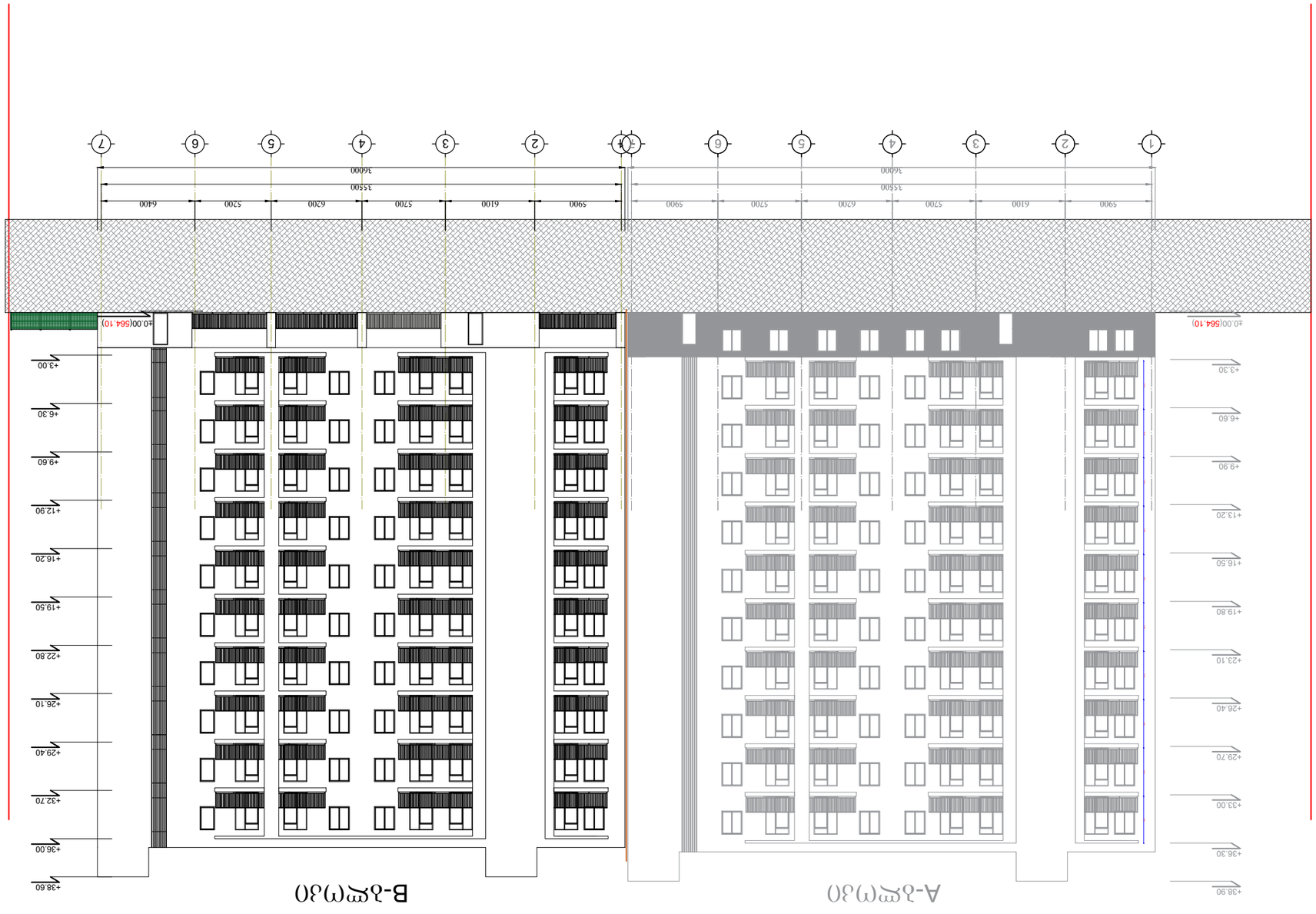

ფასადები	მასშტაბი	ნაკვეთი
A3	30/09/2022	

ფასადების 1:200

ფასადი 1-7

ინჟინერიული დაბინძურებისგან
მიმდინარე ნაგებობები

ინჟინერიული
ინფრასტრუქტურა

მიმდინარეობს: ქ. თბილისი, ს.ფ. ფოლადი "ეროვნული"
ნაკვეთის 06/542
ს/კ 01.11.17.023.039

შეკვეთა ,,ინჟინერიული და ასისტენტობისმომწევი
ს/კ 406334480

ინჟინერიული დაბინძურებისგან
მიმდინარე ნაგებობა

ინჟინერიული
ინფრასტრუქტურა

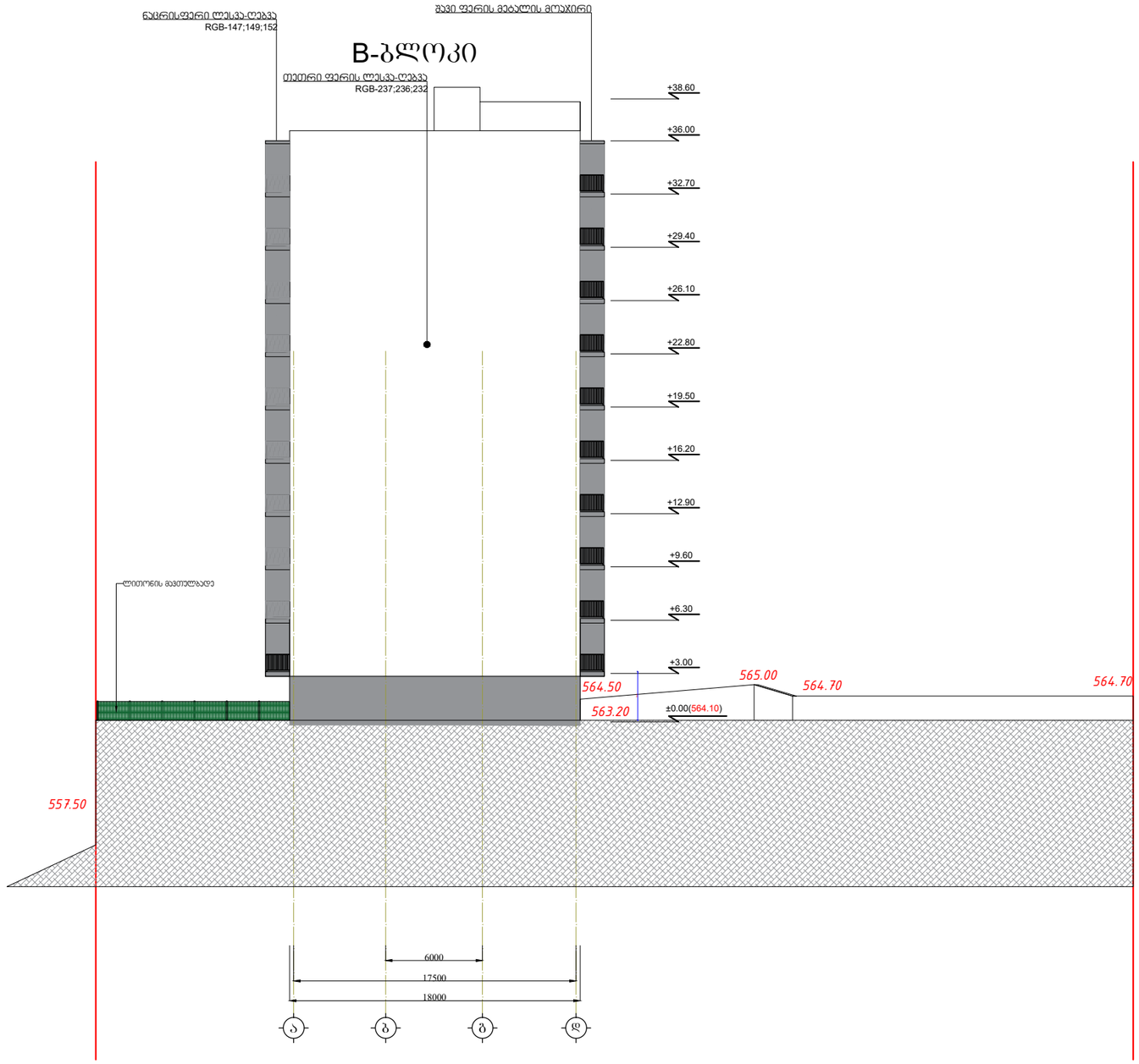

პროექტის დასახელება:
მრავალბინიანი საცხოვრებელი სახლი

მისამართი: ქ. თბილისი, სოფ. გლდანი "უვშნიანი",
ნაკვეთი 06/542
ს/კ 01.11.17.023.039

შპს ,,საპროექტო და საკონსულტაციო ჯგუფი"
ს/კ 406334480

დირექტორი:
თამარ გვიჩიანი

არქიტექტორი:
გიორგი ნანსყანი

მასშტაბი 1:200

ჭრილი ა-დ

ფორმატი	თარიღი	გვერდი
A3	30/09/2022	



პროექტის დასახელება:
მრავალბინიანი საცხოვრებელი სახლი

მისამართი: ქ. თბილისი, სოფ. გლდანი "უჯმნიანი",
ნაკვეთი 06/542
ს/კ 01.11.17.023.039

შპს ,,საპროექტო და საკონსულტაციო ჯგუფი"
ს/კ 406334480

დირექტორი:
თამარ გვიჩიანი

არქიტექტორი:
გიორგი ნანსყანი

მასშტაბი 1:200

ფასადი 7-1

ფორმატი	თარიღი	გვერდი
A3	30/09/2022	

B-ბლოკი

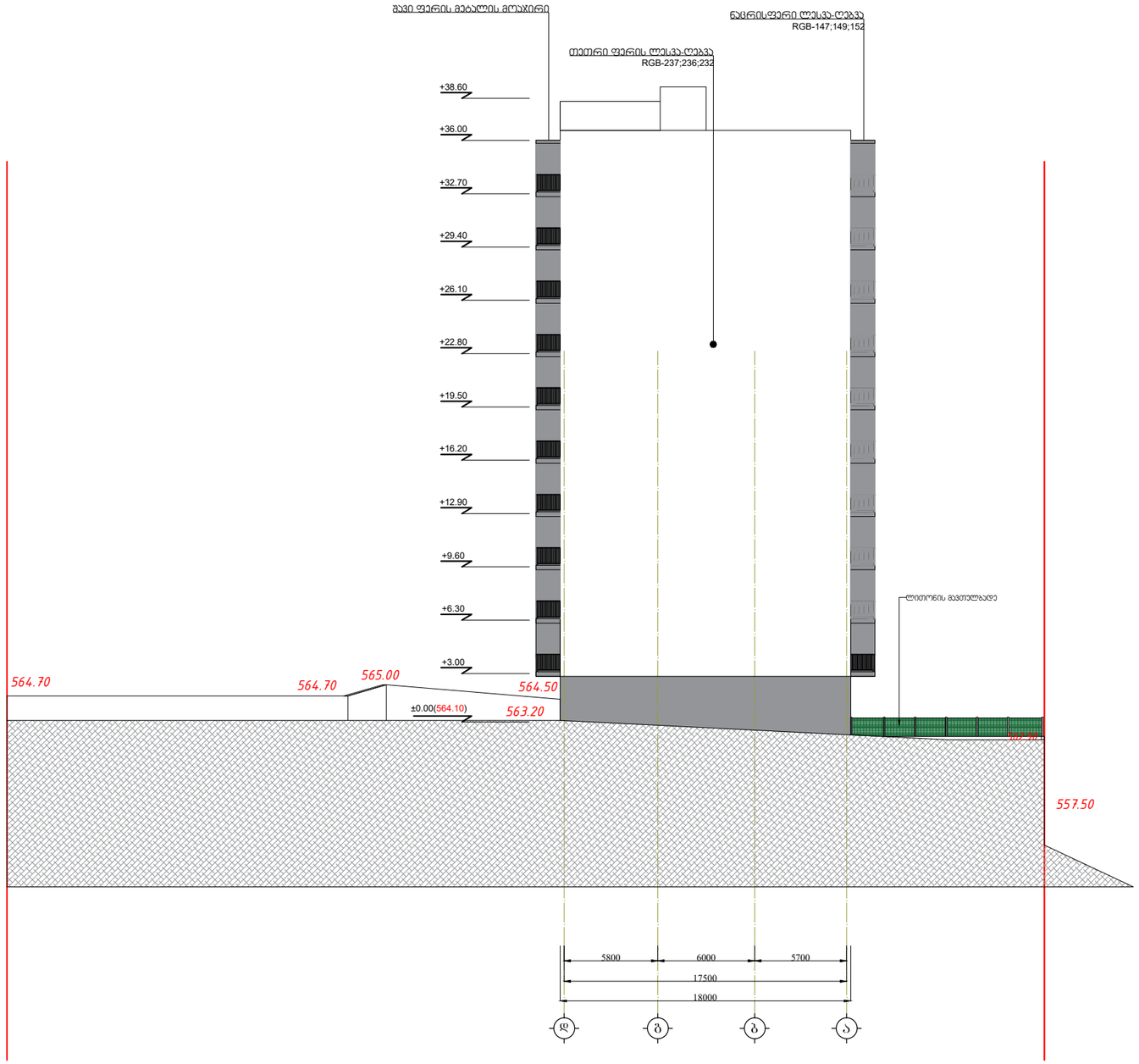

პროექტის დასახელება:
მრავალბინიანი საცხოვრებელი სახლი

მისამართი: ქ. თბილისი, სოფ. გლდანი "უჯმიანი",
ნაკვეთი 06/542
ს/კ 01.11.17.023.039

შპს ,,საპროექტო და საკონსულტაციო ჯგუფი"
ს/კ 406334480

დირექტორი:
თამარ გვიჩიანი

არქიტექტორი:
გიორგი ნანსჭანი

მასშტაბი 1:200

ჭრილი ა-დ

ფორმატი	თარიღი	გვერდი
A3	30/09/2022	

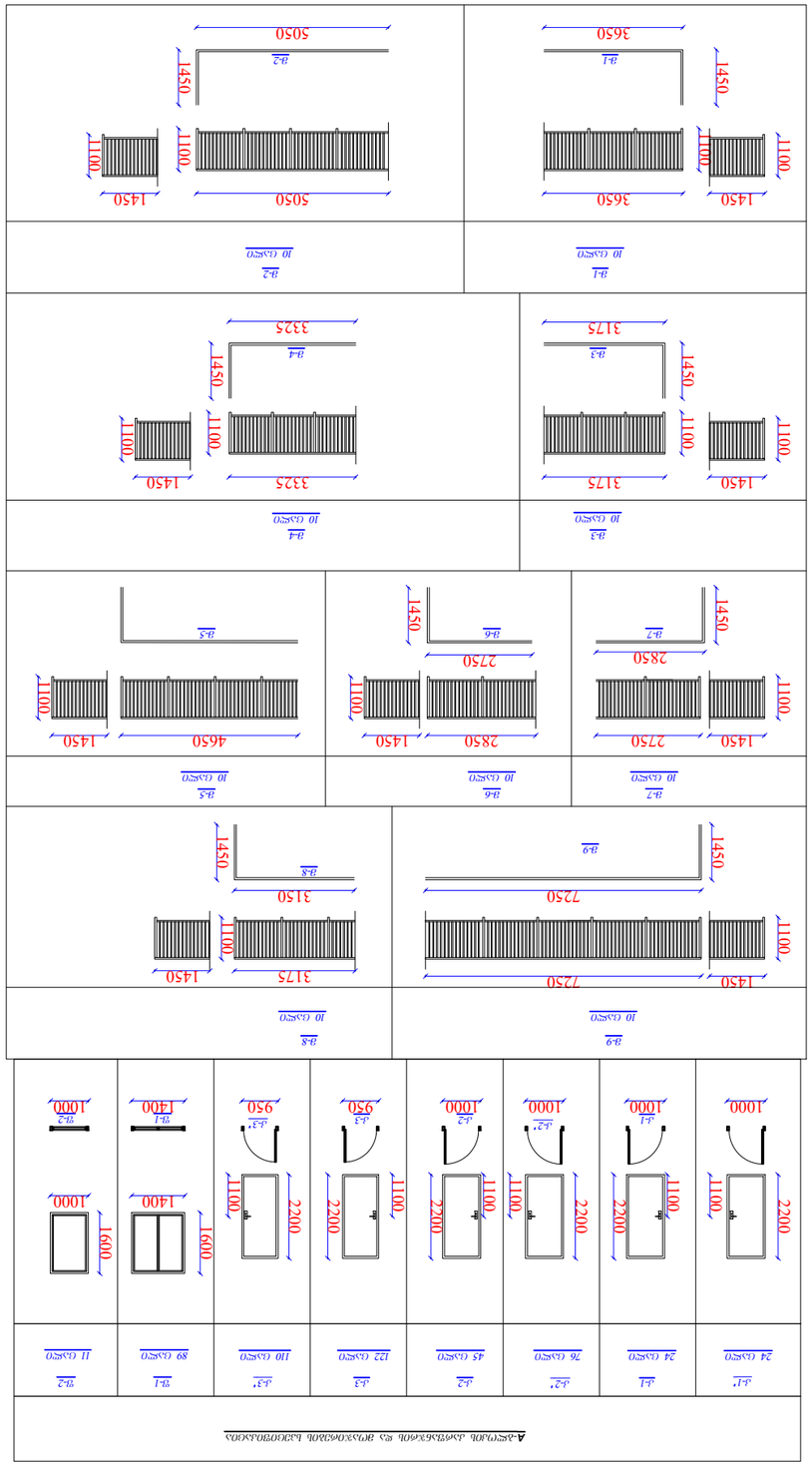

Заместитель Главного архитектора:	
Разработал: Г. Ольшанский, Инж. Электр. Высшая "Завод "Красный Якорь" Ц/э 40633448О	
Руководитель: Начальник отдела Электрооборудования	
Согласовано:	
Масштаб 1:200	
Электрооборудование и электроосвещение	
Чертеж	Лист	Листов
83ЭМ		
30/09/2022	
А3	

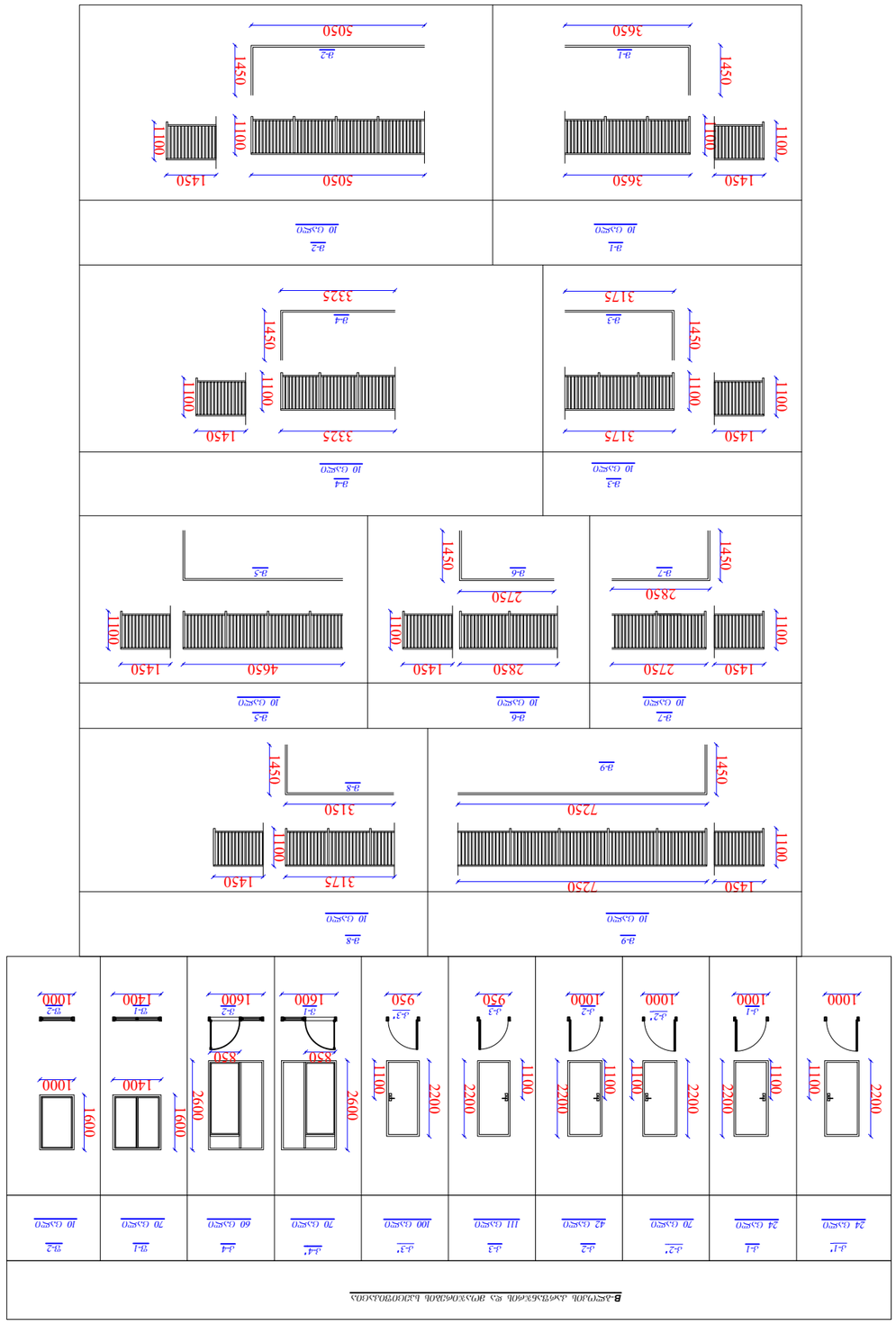

10 (ეკლი)	70 (ეკლი)	60 (ეკლი)	70 (ეკლი)	100 (ეკლი)	111 (ეკლი)	42 (ეკლი)	70 (ეკლი)	24 (ეკლი)	24 (ეკლი)		
1600	1400	2600	2600	2200	2200	2200	2200	2200	2200		
1000	1400	850	850	1100	1100	1100	1100	1100	1100		
1000	1400	1600	1600	950	950	1000	1000	1000	1000		

10 (ეკლი)	10 (ეკლი)	10 (ეკლი)	10 (ეკლი)	10 (ეკლი)	10 (ეკლი)	10 (ეკლი)	10 (ეკლი)	10 (ეკლი)	10 (ეკლი)		
1450	4650	1450	2850	1450	2750	1450	2850	1450	2750		
1100	1100	1100	1100	1450	1100	1450	1100	1450	1100		
			2750	1450			2850	1450			

10 (ეკლი)	10 (ეკლი)	10 (ეკლი)	10 (ეკლი)	10 (ეკლი)	10 (ეკლი)	10 (ეკლი)	10 (ეკლი)	10 (ეკლი)	10 (ეკლი)		
1450	3150	1450	7250	1450	7250	1450	3175	1450	3325	1450	3325
1100	1100	1450	1100	1450	1100	1450	1100	1450	1100	1450	1100
		1450		1450			3175	1450		1450	

10 (ეკლი)	10 (ეკლი)	10 (ეკლი)	10 (ეკლი)	10 (ეკლი)	10 (ეკლი)	10 (ეკლი)	10 (ეკლი)	10 (ეკლი)	10 (ეკლი)		
1450	5050	1450	5050	1450	3650	1450	3650				
1100	1100	1450	1100	1450	1100	1450	1100				
		1450		1450							

10 (ეკლი)	10 (ეკლი)	10 (ეკლი)	10 (ეკლი)	10 (ეკლი)	10 (ეკლი)	10 (ეკლი)	10 (ეკლი)	10 (ეკლი)	10 (ეკლი)		
1600	1600	1600	1600	2200	2200	2200	2200	2200	2200		
1000	1400	850	850	1100	1100	1100	1100	1100	1100		
1000	1400	1600	1600	950	950	1000	1000	1000	1000		

B-კლასის ავტომანქანა და ლიანდაგების ფილების ნიმუშთა ჩამონათვალი

ფერადები	ფერადი	ჩანაწერი
A3	30/09/2022	

ლარ-ფერადოვანი და ალუმინისფერ ფილებიანი ავტომანქანა

ალაბამის 1:200

ინჟინერიული:
ტარანა ვეფრიანი

ინჟინერიული:
ბიმფილმი ნანიტაძე

ფილიალი: ქ. თბილისი, ს/ფ. ფოლადი "ვეფხვი",
ნაკვეთი 06/542
ს/კ 01.11.17.023.039

შეკ „ინჟინერიული და ტექნიკური კონსულტაციები ჯგუფი"
ს/კ 406334480

პროექტის:
ტბილისი ვეფრიანი

პროექტის:
ბიმფილმი ნანიტაძე

ეტაპი	

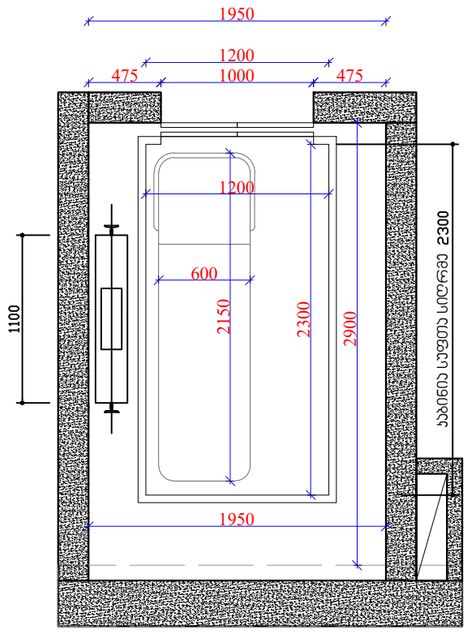

ლიფტის ტექნიკური მახასიათებლები

ლიფტის შახტის გაბარიტები 2900X1950 მმ
ლიფტის კაბინის შიგა გაბარიტები 1200X2300
ლიფტის კარის სუფთა სიგანე 1000 მმ
ლიფტის კარის ცეცხლმედეგობა 90 წთ
ლიფტის ტვირთამწეობა 1275 კგ (17 კაცი)
ლიფტის მოძრაობის სიჩქარე 1.75 მ/წმ

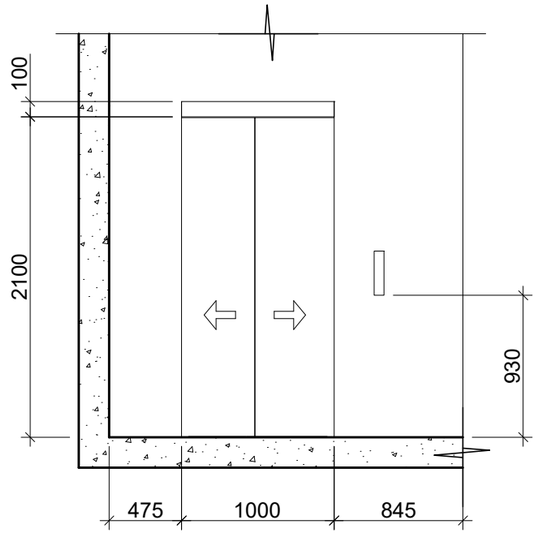

შენიშვნები:

შენობაში გამოყენებულია 408-ე ქვეთავის შესაბამისი შეზღუდული გამოყენების ლიფტი.

- ლიფტი შესაბამისობაში იქნება ASME A17.1/CSA B44 სტანდარტთან.
- ლიფტის გამოსაძახებელი ღილაკები და კლავიშები შესაბამისობაში იქნება 407.2.1 ქვეთავთან.
- ფოიეს სიგნალები შესაბამისობაში იქნება 407.2.2 ქვეთავთან.
- ლიფტის შახტებთან განთავსებული ნიშნები შესაბამისობაში იქნება 407.2.3 ქვეთავთან.
- ლიფტის კაბინის ბალანსირება შესაბამისობაში იქნება 407.4.4–ე ქვეთავთან.
- ლიფტის კაბინის განათება შესაბამისობაში იქნება 407.4.5–ე ქვეთავთან.
- ლიფტის კაბინის სამართავები შესაბამისობაში იქნება 407.4.6–ე ქვეთავთან. მართვის პანელები განთავსდება გვერდითა კედლის ცენტრში.
- კაბინის სამართავების აღნიშვნები და მითითებები შესაბამისობაში იქნება 407.4.7–ე ქვეთავთან.
- კაბინაში მოეწყობა 407.4.10–ე ქვეთავის შესაბამისი საავარიო სიგნალიზაციის მექანიზმები.

პროექტის დასახელება:
მრავალბინიანი საცხოვრებელი სახლი

მისამართი: ქ. თბილისი, სოფ. გლდანი "აჳშნიანი", ნაკვეთი 06/542
ს/კ 01.11.17.023.039

შპს ,,საკონსულტაციო და საპროექტო ჯგუფი"

დირექტორი:
თამარ გვიჩიანი

არქიტექტორი:
გიორგი ნანსჭანი

მასშტაბი 1:25

ლიფტის შახტის დეტალი

ფორმატი	თარიღი	გვერდი
A3	30/09/2022	

ჯვანძი №1

დეკორატიული ლესვით მოპირკეთებული გარე კედელი
ცეცხლმედეგობა 1 სთ-ზე მეტი.

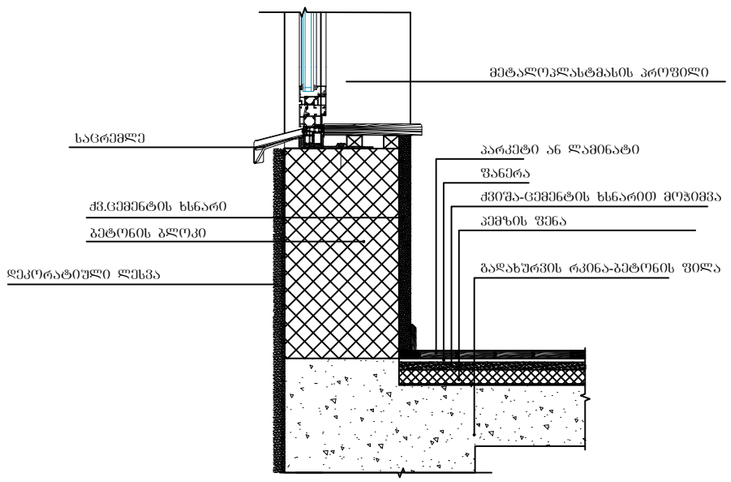

ჯვანძი №2

დეკორატიული ლესვით მოპირკეთებული გარე კედელი
ცეცხლმედეგობა 1 სთ-ზე მეტი.

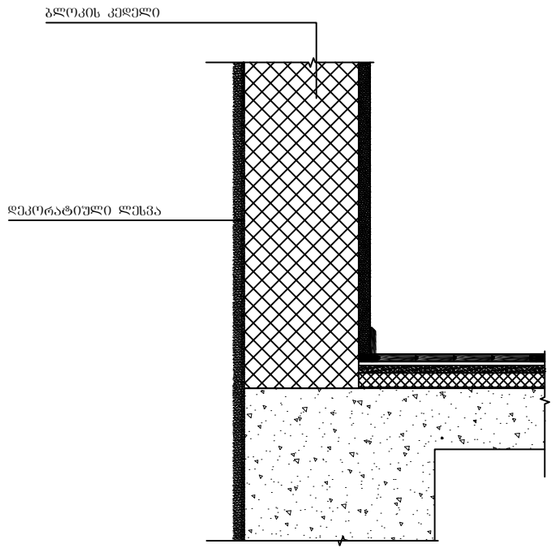

შენიშვნა:

ჰიდროიზოლაცია მოეწყობა გარე კედლის და ფანჯრის ანაწყობების, გაყვანილობების და გარე კედლისა და სახურავის გადაკვეთასთან, საკვამურებთან, პორტიკებთან (კართანებთან), ტერასებთან (ბანებთან), აივნებთან და მსგავს ნაშვერებთან შეერთების ადგილებში, ასევე ჩაშენებულ წყალსადინარ ღარებში და მსგავს ადგილებში, საიდანაც წყალმა შეიძლება კედელში შეაღწიოს.

პროექტის დასახელება:
მრავალბინიანი საცხოვრებელი სახლი

მისამართი: ქ. თბილისი, სოფ. გლდანი "ავშნიანი",
ნაკვეთი 06/542
ს/კ 01.11.17.023.039

შპს ,,საკონსულტაციო და საპროექტო ჯგუფი"

დირექტორი:
თამარ გვიჩიანი

არქიტექტორი:
გიორგი ნანსჭანი

მასშტაბი 1:10

გარე კედლის დეტალი

ფორმატი	თარიღი	გვერდი
A3	30/09/2022	

ჯვანძი №3
სახურავის დეტალიზაცია

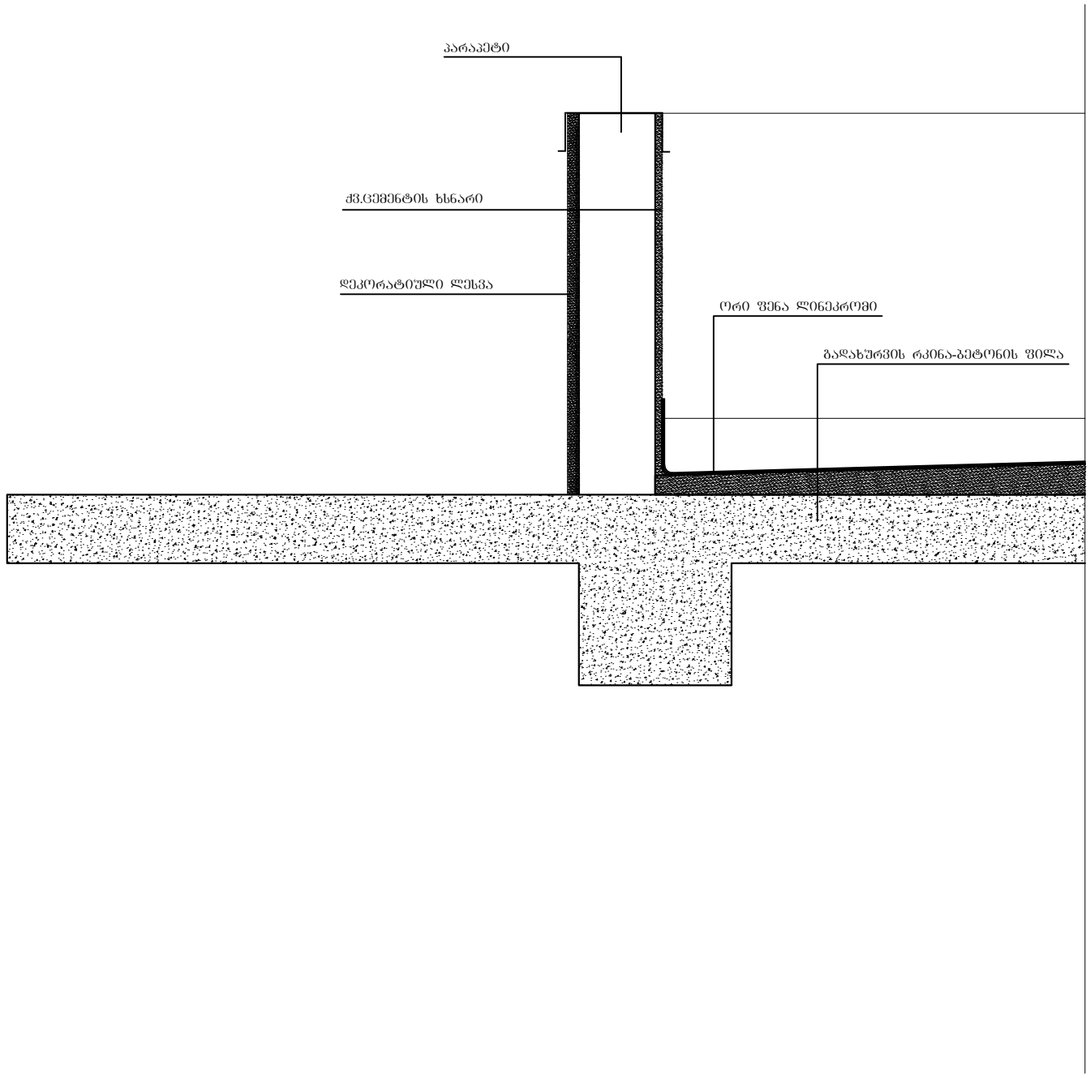

შენიშვნა:

- "ჰიდროიზოლაცია ისე უნდა მოეწყოს, რომ კედლისზედა ბურულების გადაბმების, ნესტგამტარი მასალების, პარაპეტის კედლების გადაკვეთის ადგილებისა და სახურავის ზედაპირზე არსებული სხვა ღიობების გავლით ნესტმა ვერ შეაღწიოს კედელსა და სახურავში“.
- „ჰიდროიზოლაცია უნდა მოთავსდეს კედლისა და სახურავის გადაკვეთის ადგილებში, წყალსადინარ არხებთან, სახურავის ქანობის ან მიმართულების შეცვლის ადგილებში, ასევე, სახურავის ღიობების გარშემო. ლითონის ჰიდროიზოლაცია უნდა იყოს კოროზიამედეგი და, არანაკლებ, 0,5 მმ სისქისა (No. 26 გალვანიზებული ფურცლისა)“
- „პარაპეტის კედლები სათანადოდ უნდა დაიფაროს არაწვადი, წყალგაუმტარი მასალებით, რომელთა სიგანე პარაპეტის კედლების სიგანეზე ნაკლები არ უნდა იყოს.
- „სახურავის ბურულის კლასიფიკაცია უნდა განისაზღვროს □ კლასით.

პროექტის დასახელება:
მრავალბინიანი საცხოვრებელი სახლი

მისამართი: ქ. თბილისი, სოფ. გლდანი "ავჭნიანი",
ნაკვეთი 06/542
ს/კ 01.11.17.023.039

შპს ,,საკონსულტაციო და საპროექტო ჯგუფი"

<u>დირექტორი:</u>
თამარ გვიჩიანი

<u>არქიტექტორი:</u>
გიორგი ნანსყანი

მასშტაბი 1:10

სახურავის დეტალი

ფორმატი	თარიღი	გვერდი
A3	30/09/2022	

კ-3

კარი ზღურბლით
მიმხურავის გარეშე

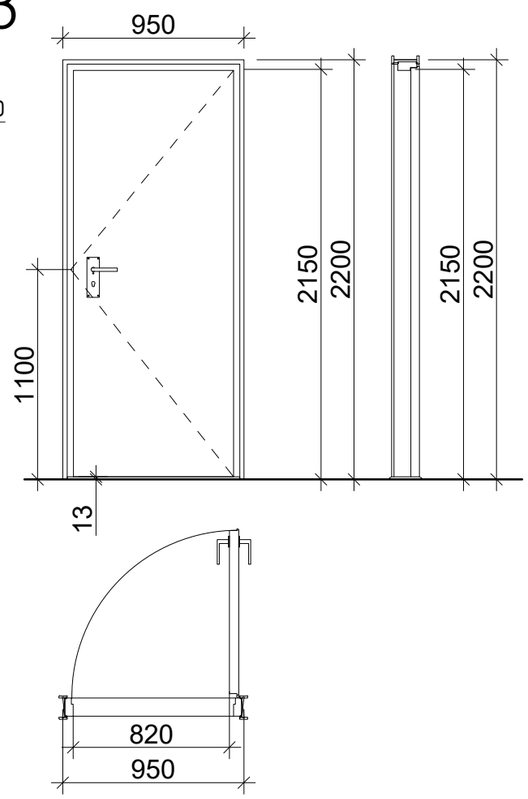

კ-4

კარი ზღურბლით
მიმხურავის გარეშე

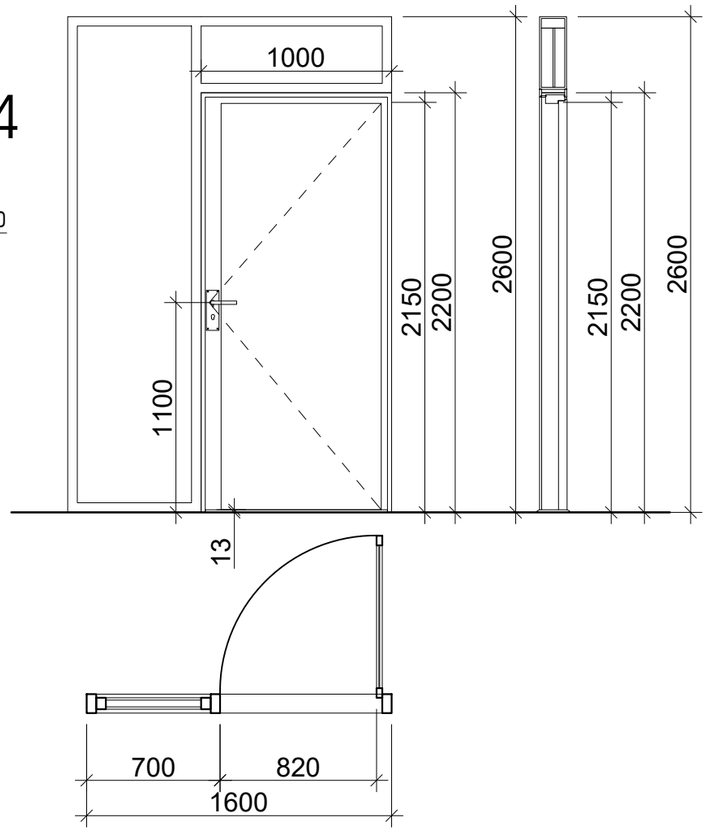

ზღურბლი მ. 1:1



შენიშვნები:

- კარის ზედაპირი უნდა იყოს გლუვი იატაკიდან მინიმუმ 250 მმ-ის საზღვრებში.
- სახელურები, ჩამოსაწევი სახელურები, საკეტები, რაზები და მისაწვდომი კარის სხვა სამართავები ისეთი ფორმის იქნება, რომ ადვილად შეიძლებოდეს ერთი ხელით მოქიდება და მის ასამუშავებლად საჭირო არ იქნება მაგრად მოქიდება, წვალება ან მაჯის ტრიალი.
- დახურული კარის კავების გასაღები ნაწილები და გაღებისათვის განკუთვნილი ძალა შესაბამისობაში იქნება შემდეგთან:
  1. წინიდან მისაწვდომობისას, გამოწევით ან მიწოლით გაღებადი, არაუმეტეს 66.7 ნიუტონი.
  2. ბრუნვითი მოძრაობით გასაღები, არაუმეტეს 315 ნიუტონი სმ.
- **გასასვლელის კომპონენტებს (გზა-კიბე და ვესტიბიული) ემსახურება მიმხურავით აღჭურვილი კარებები.**
- კარის მიმხურავები ისე მოეწყობა, რომ 90 გრადუსით, ღია მდგომარეობიდან 12 გრადუსით გაღებულ მდგომარეობამდე კარის მისახურად საჭირო დრო არაუმცირეს 5 წამი იქნება.
- კარის ზამბარიანი ანჯამები ისე მოეწყობა, რომ 70 გრადუსით ღია მდგომარეობიდან დახურულ მდგომარეობამდე კარი არაუმცირეს 1.5 წამში გადავა.
- ცეცხლმედეგი კარისგან განსხვავებული კარის მიწოლით ან გამოწევით გაღებისათვის საჭირო ძალა შესაბამისობაში იქნება შემდეგთან:
  1. შენობაში განთავსებული ანჯამიანი კარი: არაუმეტეს 22.2 ნიუტონი.
- კარებების ცეცხლმედეგობა მითითებულია ხანძარსაწინააღმდეგო გეგმებზე.
- კარებების გაღების მიმართულება მითითებულია გეგმებზე.
- კერის ზღურბლი მითითბულია გეგმებზე
- არცერთი კარის სუფთა სიმაღლე არ იქნება 2,05 მეტრზე ნაკლები.

პროექტის დასახელება:
მრავალბინიანი საცხოვრებელი სახლი

მისამართი: ქ. თბილისი, სოფ. გლდანი "უჯმნიანი",
ნაკვეთი 06/542
ს/კ 01.11.17.023.039

შპს ,,საკონსულტაციო და საპროექტო ჯგუფი"

დირექტორი:
თამარ გვიჩიანი

არქიტექტორი:
გიორგი ნანსყანი

მასშტაბი 1:20

კარების დეტალიზაცია

ფორმატი	თარიღი	გვერდი
A3	30/09/2022	

შენიშვნა:

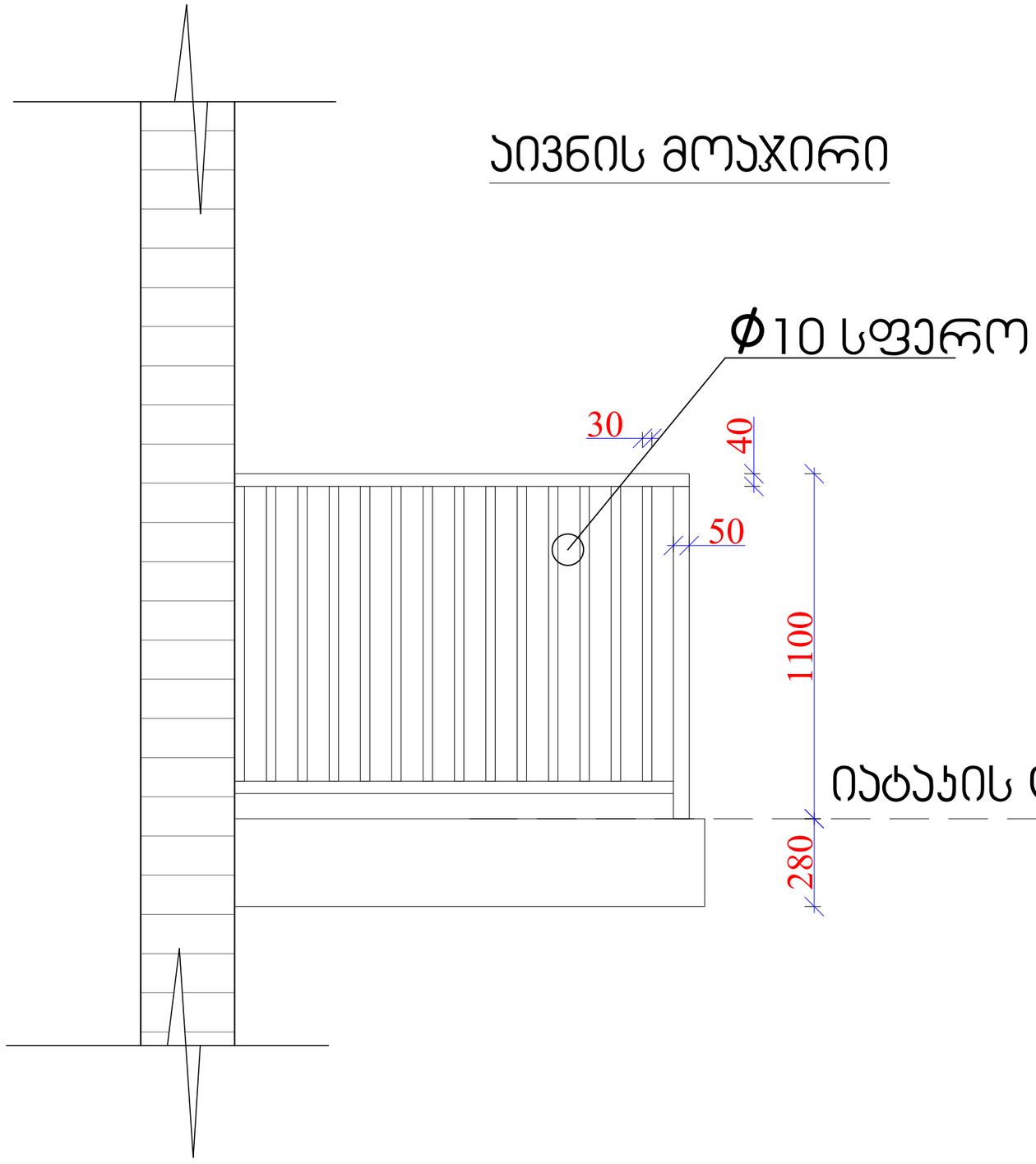

პროექტის დასახელება:
მრავალბინიანი საცხოვრებელი სახლი

მისამართი: ქ. თბილისი, სოფ. გლდანი "ავჭნიანი",
ნაკვეთი 06/542
ს/კ 01.11.17.023.039

შპს ,,საკონსულტაციო და საპროექტო ჯგუფი"

დირექტორი:
თამარ გვიჩიანი

არქიტექტორი:
გიორგი ნანსყანი

მასშტაბი 1:10

აივნის მოაჯირის დეტალი

ფორმატი	თარიღი	გვერდი
A3	30/09/2022	

ჯ-1

კარი ზღურბლით და მიმხურავით

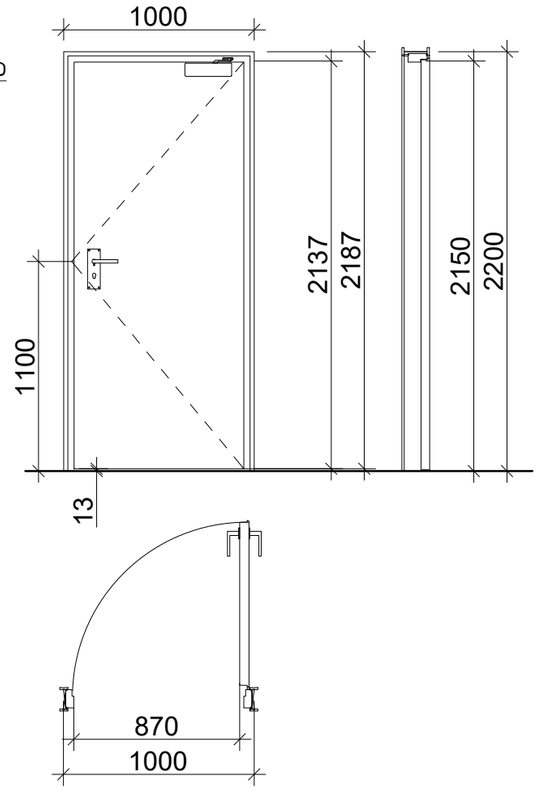

ჯ-2

კარი ზღურბლით მიმხურავის გარეშე

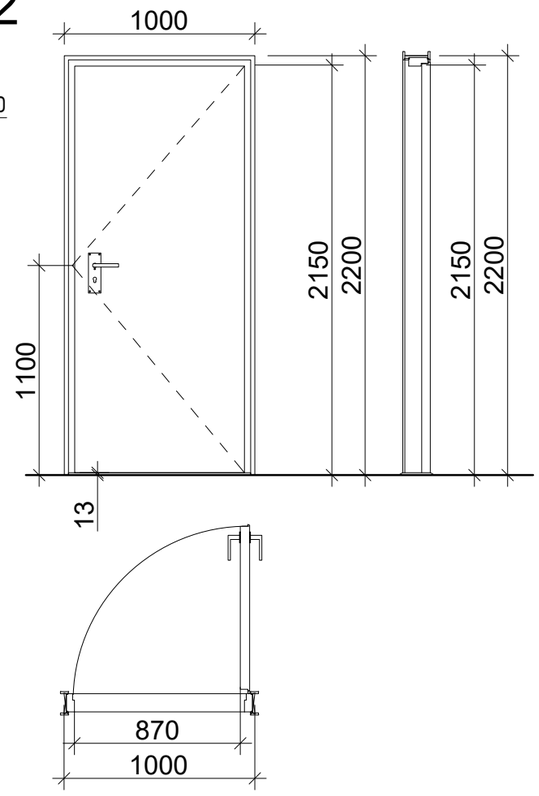

ზღურბლი მ. 1:1



შენიშვნები:

- კარის ზედაპირი უნდა იყოს გლუვი იატაკიდან მინიმუმ 250 მმ-ის საზღვრებში.
- სახელურები, ჩამოსაწევი სახელურები, საკეტები, რაზები და მისაწვდომი კარის სხვა სამართავები ისეთი ფორმის იქნება, რომ ადვილად შეიძლებოდეს ერთი ხელით მოჭიდება და მის ასამუშავებლად საჭირო არ იქნება მაგრად მოჭიდება, წვალება ან მაჯის ტრიალი.
- დახურული კარის კავების გასაღები ნაწილები და გაღებისათვის განკუთვნილი ძალა შესაბამისობაში იქნება შემდეგთან:
  1. წინიდან მისაწვდომობისას, გამოწევით ან მიწოლით გაღებადი, არაუმეტეს 66.7 ნიუტონი.
  2. ბრუნვითი მოძრაობით გასაღები, არაუმეტეს 315 ნიუტონი სმ.
- **გასასვლელის კომპონენტებს (გზა-კიბე და ვესტიბიული) ემსახურება მიმხურავით აღჭურვილი კარებები.**
- კარის მიმხურავები ისე მოეწყობა, რომ 90 გრადუსით, ღია მდგომარეობიდან 12 გრადუსით გაღებულ მდგომარეობამდე კარის მისახურად საჭირო დრო არაუმცირეს 5 წამი იქნება.
- კარის ზამბარიანი ანჯამები ისე მოეწყობა, რომ 70 გრადუსით ღია მდგომარეობიდან დახურულ მდგომარეობამდე კარი არაუმცირეს 1.5 წამში გადავა.
- ცეცხლმედეგი კარისგან განსხვავებული კარის მიწოლით ან გამოწევით გაღებისათვის საჭირო ძალა შესაბამისობაში იქნება შემდეგთან:
  1. შენობაში განთავსებული ანჯამიანი კარი: არაუმეტეს 22.2 ნიუტონი.
- კარებების ცეცხლმედეგობა მითითებულია ხანძარსაწინააღმდეგო გეგმებზე.
- კარებების გაღების მიმართულება მითითებულია გეგმებზე.
- კერის ზღურბლი მითითბულია გეგმებზე
- არცერთი კარის სუფთა სიმაღლე არ იქნება 2,05 მეტრზე ნაკლები.

პროექტის დასახელება:
მრავალბინიანი საცხოვრებელი სახლი

მისამართი: ქ. თბილისი, სოფ. გლდანი "უჯიანი",
ნაკვეთი 06/542
ს/კ 01.11.17.023.039

შპს ,,საკონსულტაციო და საპროექტო ჯგუფი"

დირექტორი:
თამარ გვიჭიანი

არქიტექტორი:
გიორგი ნანსჭანი

მასშტაბი 1:20

კარების დეტალიზაცია

ფორმატი	თარიღი	გვერდი
A3	30/09/2022	