ჭრილი 2-2

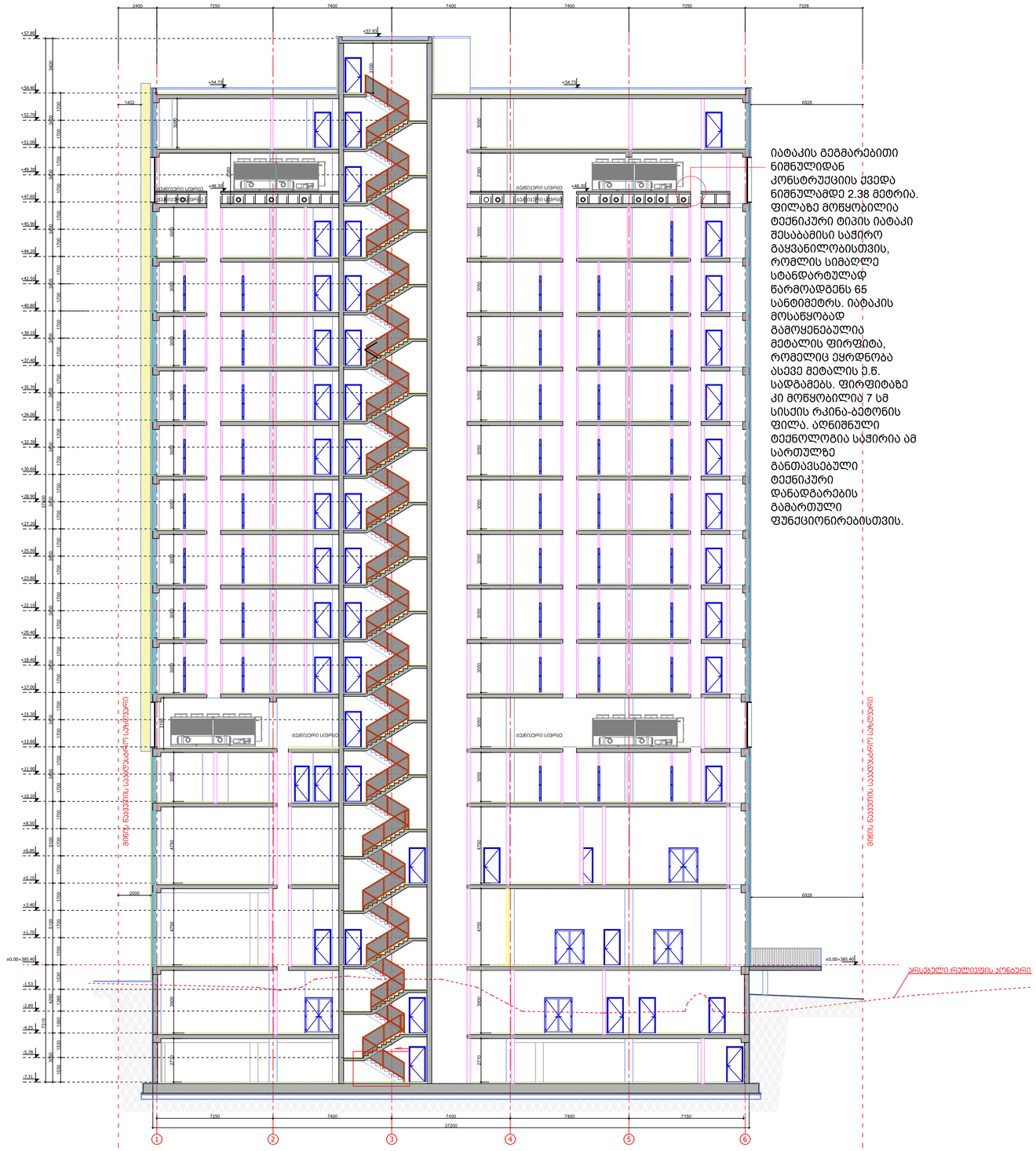

იატაკის გეგმარებითი ნიშნულიდან კონსტრუქციის ქვედა ნიშნულამდე 2.38 მეტრია. ფილაზე მოწყობილია ტექნიკური ტიპის იატაკი შესაბამისი საჭირო გაყვანილობისთვის, რომლის სიმაღლე სტანდარტულად წარმოადგენს 65 სანტიმეტრს. იატაკის მოსაწყობად გამოყენებულია მეტალის ფირფიტა, რომელიც ეყრდნობა ასევე მეტალის ე.წ. სადგამებს. ფირფიტაზე კი მოწყობილია 7 სმ სისქის რკინა-ბეტონის ფილა. აღნიშნული ტექნოლოგია საჭირია ამ სართულზე განთავსებული ტექნიკური დანადგარების გამართული ფუნქციონირებისთვის.

01 ჭრილი 2-2; SECTION 2-2
SCALE. 1:150

შპს "არტსტუდიო პროექტი"
Artstudio Project LLC
#3 Z.Sakandelidze Str. 0179 Tbilisi,Georgia
T +995 32.915254
info@artstudio.ge
www.artstudio.ge

სტრუქტურული ნაწილის კონსულტანტი
Structural Consultant

"Konex" LTD , K.Odishvili
T: +(995 32) 253 76 98
info@konex.ge
www.konex.ge

მეწ კონსულტანტი
MEP Consultant

OKUTAN ENGINEERING
T: +90 312 438 85 61
www.okutan.net

სახანძრო უსაფრთხოების კონსულტანტი
FLS Consultant

UNIVA
Fire Protection & life Safety Consultancy Services
T +90 532 509 59 38
info@univa.gen.tr
www.univa.gen.tr

ინტერიერის დიზაინი
Interior Design

ლანდშაფტის დიზაინი
Landscape Design

დამკვეთი
CLIENT

შპს "ჯი ეიჩ ემ ჯი" , გიორგი სარალიძე

T: +995 551 931 809
ghmg.ortachala@gmail.com

შენიშვნები
NOTES:

პროექტის სახელწოდება
PROJECT NAME

სასტუმრო ნოვოტელი ორთაჭალაში
HOTEL NOVOTEL IN ORTACHALA

ადგილმდებარეობა
PROJECT LOCATION

თბილისი, ორთაჭალა სკ 01.18.05.008.073
TBILISI, ORTACHALA C/C 01.18.05.008.073

ფაზა PHASE	სექტორი SECTOR
სქემატური <SD> SCHEMATIC	საზოგადოებრივი PUBLIC

სიტუაციური სქემა:
KEY PLAN

რევიზია:
REVISION:

პროექტის № PROJECT NUMBER	RFP/02/05/2022
თარიღი DATE:	26.12.2022
დახაზა DRAWN BY	თ.ჯ
შეამოწმა CHECKED BY	ო.ს

სათაური
TITLE

ჭრილი 2-2
SECTION 2-2

A-202

A1

ჭრილი 1-1

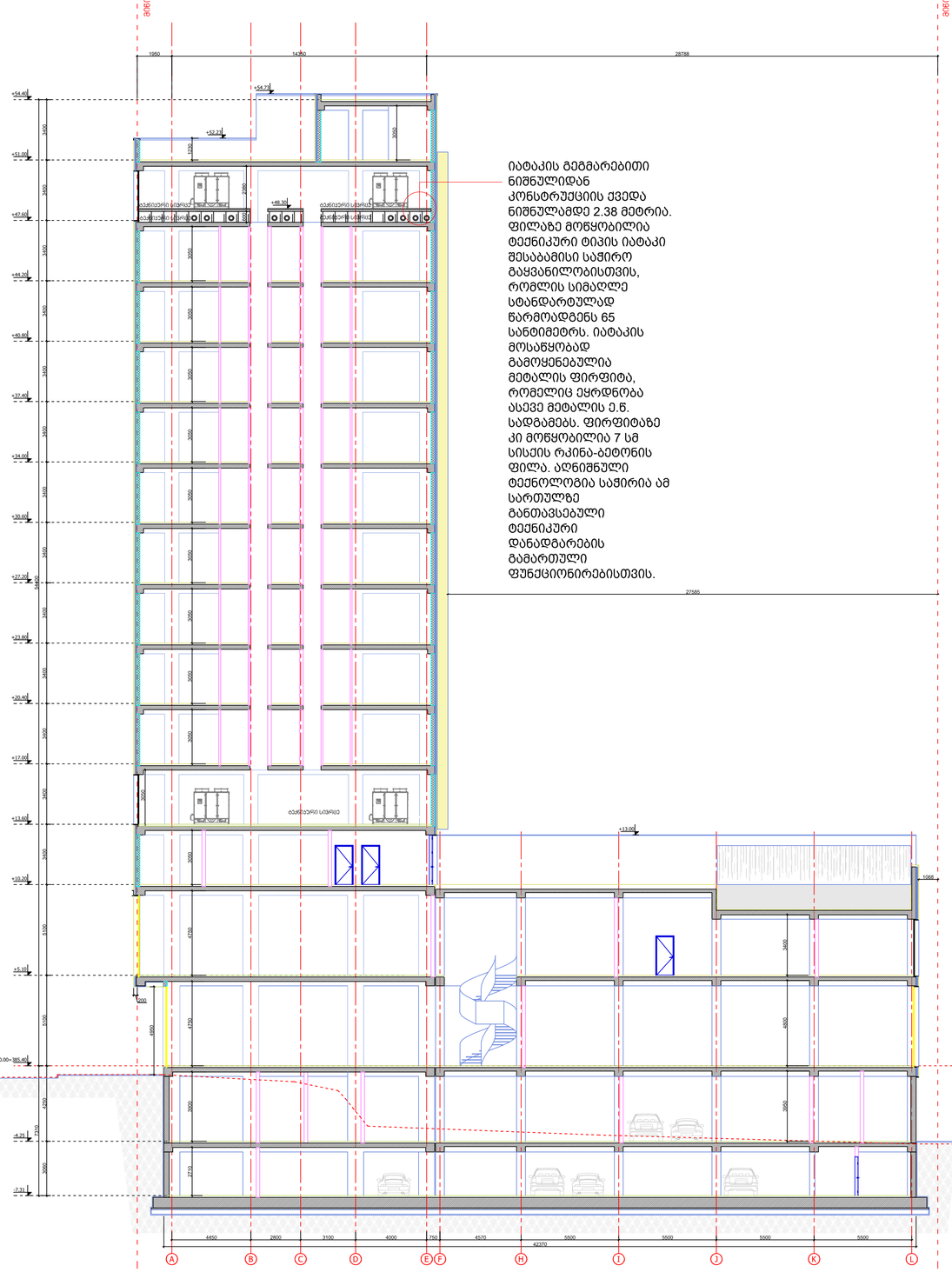

იატაკის გეგმარებითი ნიშნულიდან კონსტრუქციის ქვედა ნიშნულამდე 2.38 მეტრია. ფილაზე მოწყობილია ტექნიკური ტიპის იატაკი შესაბამისი საჭირო გაყვანილობისთვის, რომლის სიმაღლე სტანდარტულად წარმოადგენს 65 სანტიმეტრს. იატაკის მოსაწყობად გამოყენებულია მეტალის ფირფიტა, რომელიც ეყრდნობა ასევე მეტალის ე.წ. სადგამებს. ფირფიტაზე კი მოწყობილია 7 სმ სისქის რკინა-ბეტონის ფილა. აღნიშნული ტექნოლოგია საჭირია ამ სართულზე განთავსებული ტექნიკური დანადგარების გამართული ფუნქციონირებისთვის.

არსებული რელიეფის პროგნოზი

01 ჭრილი 1-1; SECTION 1-1
SCALE. 1:150

N

შპს "არტსტუდიო პროექტი"
Artstudio Project LLC
#3 Z.Sakandelidze Str. 0179 Tbilisi,Georgia
T +995 32 915254
info@artstudio.ge
www.artstudio.ge

სტრუქტურული ნაწილის პროექტირება
Structural Consultant
"Konex" LTD , K.Odishvili
T: +(995 32) 253 76 98
info@konex.ge
www.konex.ge

მეპ პროექტირება
MEP Consultant
OKUTAN ENGINEERING
T: +90 312 438 85 61
www.okutan.net

სპეციალური უსაფრთხოების პროექტირება
FLS Consultant
UNIVA
Fire Protection & life Safety Consultancy Services
T +90 532 509 59 38
info@univa.gen.tr
www.univa.gen.tr

ინტერიერის დიზაინი
Interior Design

ლანდშაფტის დიზაინი
Landscape Design

დამკვეთი
CLIENT
შპს "ჯი ეიჩ ეს ჯი" , გიორგი სარალიძე
T: +995 551 931 809
ghmg.ortachala@gmail.com

შენიშვნები
NOTES:

პროექტის სახელწოდება
PROJECT NAME
სასტუმრო ნოვოტელი ორთაჯალაში
HOTEL NOVOTEL IN ORTACHALA

პროექტის ადგილმდებარეობა
PROJECT LOCATION
თბილისი, ორთაჯალა ს/ა 01.18.05.008.073
TBILISI, ORTACHALA C/C 01.18.05.008.073

ფაზა PHASE	სექტორი SECTOR
სქემატური «SD» SCHEMATIC	საზოგადოებრივი PUBLIC

საორიენტაციო სქემა:
KEY PLAN

რევიზია:
REVISION:

პროექტის № PROJECT NUMBER	RFP/02/05/2022
თარიღი DATE:	26.12.2022
შემსრულა DRAWN BY	თ.ს
შემოწმება CHECKED BY	ო.ს

სათაური
TITLE
ჭრილი 1-1
SECTION 1-1

A-201

A1

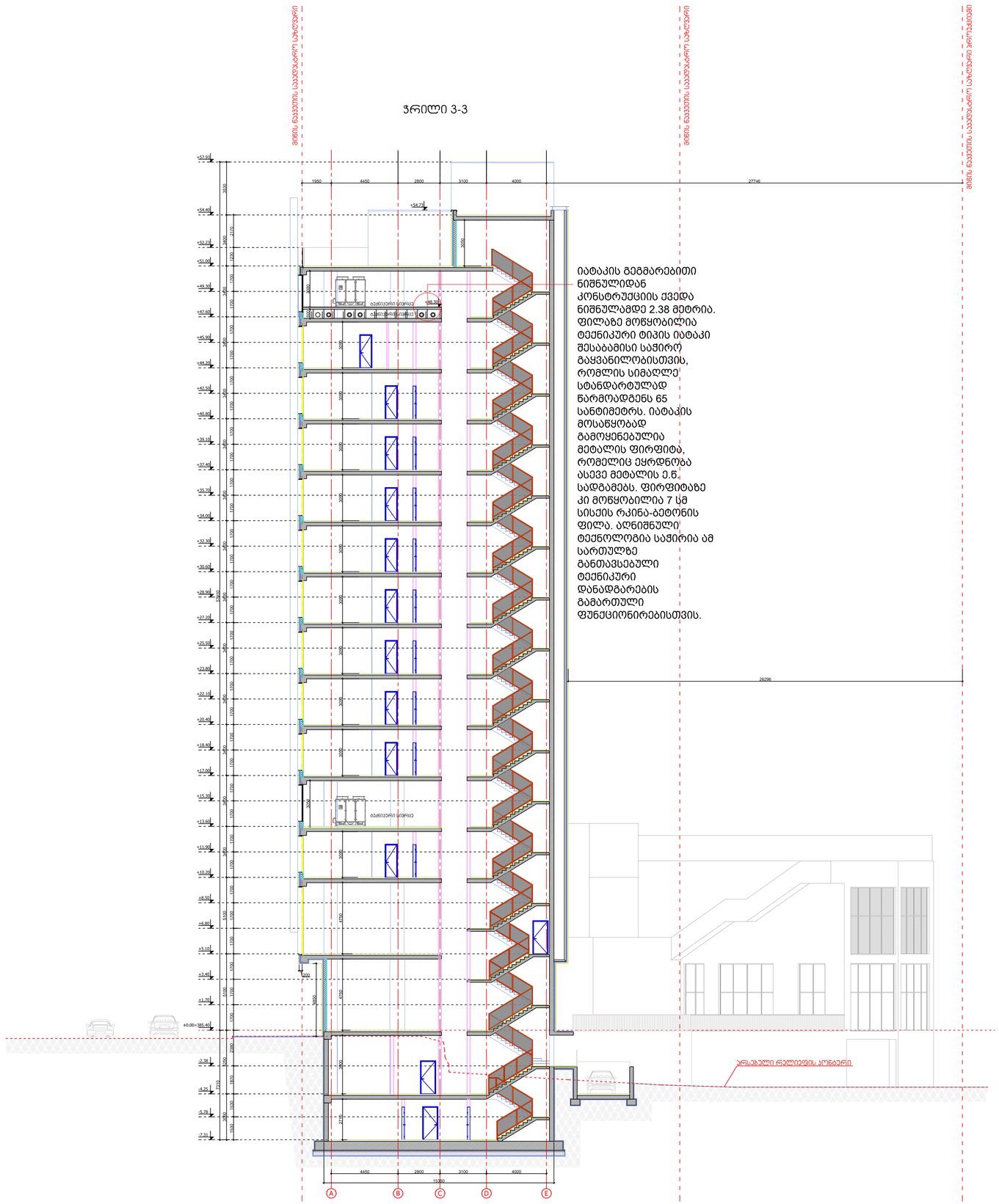

იატაკის მეგმარეებითი ნიშნულიდან კონსტრუქციის ქვედა ნიშნულამდე 2.38 მეტრია. ფილაზე მოწყობილია ტექნიკური ტიპის იატაკი შესაბამისი საჭირო გაყვანილობისთვის, რომლის სიმაღლე სტანდარტულად წარმოადგენს 65 სანტიმეტრს. იატაკის მოსაწყობად გამოყენებულია მეტალის ფირფიტა, რომელიც ეყრდნობა ასევე მეტალის ე.წ. სადგამებს. ფირფიტაზე კი მოწყობილია 7 სმ სისქის რკინა-ბეტონის ფილა. აღნიშნული ტექნოლოგია საჭირია ამ სართულზე განთავსებული ტექნიკური დანადგარების გამართული ფუნქციონირებისთვის.

01 ჭრილი 3-3; SECTION 3-3
SCALE. 1:150

შპს "არტსტუდიო პროექტი"
Artstudio Project LLC
#3 Z.Sakandelidze Str. 0179 Tbilisi,Georgia
T +995 32.915254
info@artstudio.ge
www.artstudio.ge

სტრუქტურული ნაწილის კონსულტანტი
Structural Consultant

"Konex" LTD , K.Odishvili
T: +(995 32) 253 76 98
info@konex.ge
www.konex.ge

მეგ კონსულტანი
MEP Consultant

OKUTAN ENGINEERING
T: +90 312 438 85 61
www.okutan.net

სახანძრო უსაფრთხოების კონსულტანი
FLS Consultant

UNIVA
Fire Protection & life Safety Consultancy Services
T +90 532 509 59 38
info@univa.gen.tr
www.univa.gen.tr

ინტერიერის დიზაინი
Interior Design

ლანდშაფტის დიზაინი
Landscape Design

დამკვეთი
CLIENT

შპს "ორ ეს ჰან ჯი" , გიორგი სარალიძე
T: +995 551 931 809
ghmg.ortachala@gmail.com

შენიშვნები
NOTES:

პროექტის სახელწოდება
PROJECT NAME
სასტუმრო ნოვოტელი ორთაჭალაში
HOTEL NOVOTEL IN ORTACHALA

ადგილმდებარეობა
PROJECT LOCATION
თბილისი, ორთაჭალა ს/კ 01.18.05.008.073
TBILISI, ORTACHALA C/C 01.18.05.008.073

ფაზა
PHASE
სქემატური
<SD> SCHEMATIC

სექტორი
SECTOR
საჯაროდ ხელმისაწვდომი
PUBLIC

სამეგობრო სქემა:
KEY PLAN

რევიზია:
REVISION:

პროექტის № PROJECT NUMBER	RFP/02/05/2022
თარიღი DATE:	26.12.2022
შესრულა DRAWN BY	თ.ა
შემოწმება CHECKED BY	ო.ს

სათაური
TITLE
ჭრილი 3-3
SECTION 3-3

A-203

A1

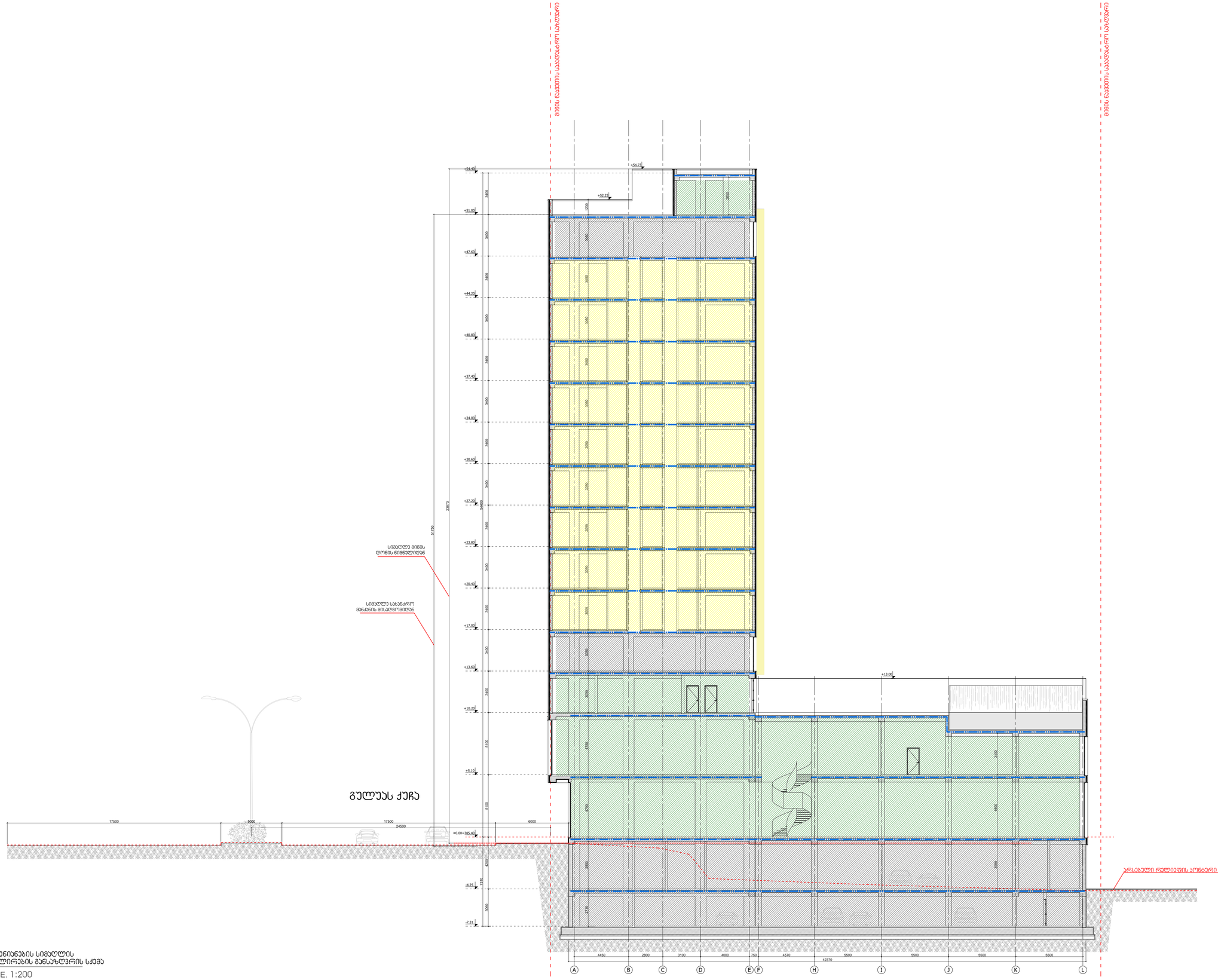

01 განაშენიანების სიმაღლის
რეგულირების განსაზღვრის სქემა
SCALE. 1:200

შპს "არტსტუდიო პროექტი"
Artstudio Project LLC
#3 Z.Sakandelidze Str. 0179 Tbilisi,Georgia
T +995 32.915254
info@artstudio.ge
www.artstudio.ge

სტრუქტურული ნაწილის ჯონსულტანტი
Structural Consultant

"Konex" LTD , K.Odishvili
T: +(995 32) 253 76 98
info@konex.ge
www.konex.ge

მეწ ჯონსულტანტი
MEP Consultant

OKUTAN ENGINEERING
T: +90 312 438 85 61
www.okutan.net

სახანძრო უსაფრთხოების ჯონსულტანტი
FLS Consultant

UNIVA
Fire Protection & life Safety Consultancy Services
T +90 532 509 59 38
info@univa.gen.tr
www.univa.gen.tr

ინტერიერის დიზაინი
Interior Design

ლანდშაფტის დიზაინი
Landscape Design

დამკვეთი
CLIENT

შპს "ჯი ეიჩ ემ ჯი" , გიორგი სარალიძე

T: +995 551 931 809
ghmg.ortachala@gmail.com

შენიშვნები
NOTES:

პროექტის სახელწოდება
PROJECT NAME

სასტუმრო ნოვოტელი ორთაჯალაში
HOTEL NOVOTEL IN ORTACHALA

ადგილმდებარეობა
PROJECT LOCATION

თბილისი, ორთაჯალა ს/ა 01.18.05.008.073
TBILISI, ORTACHALA C/C 01.18.05.008.073

ფაზა PHASE	სექტორი SECTOR
სქემატური <SD> SCHEMATIC	საზოგადოებრივი PUBLIC

სიტუაციური სქემა:
KEY PLAN

რევიზია:
REVISION:

პროექტის № PROJECT NUMBER	RFP/02/05/2022
თარიღი DATE:	26.12.2022
დახაზა DRAWN BY	თ.ა
შეამოწმა CHECKED BY	ო.ს

სათაური
TITLE
განაშენიანების სიმაღლის
რეგულირების განსაზღვრის სქემა

A-204

A1

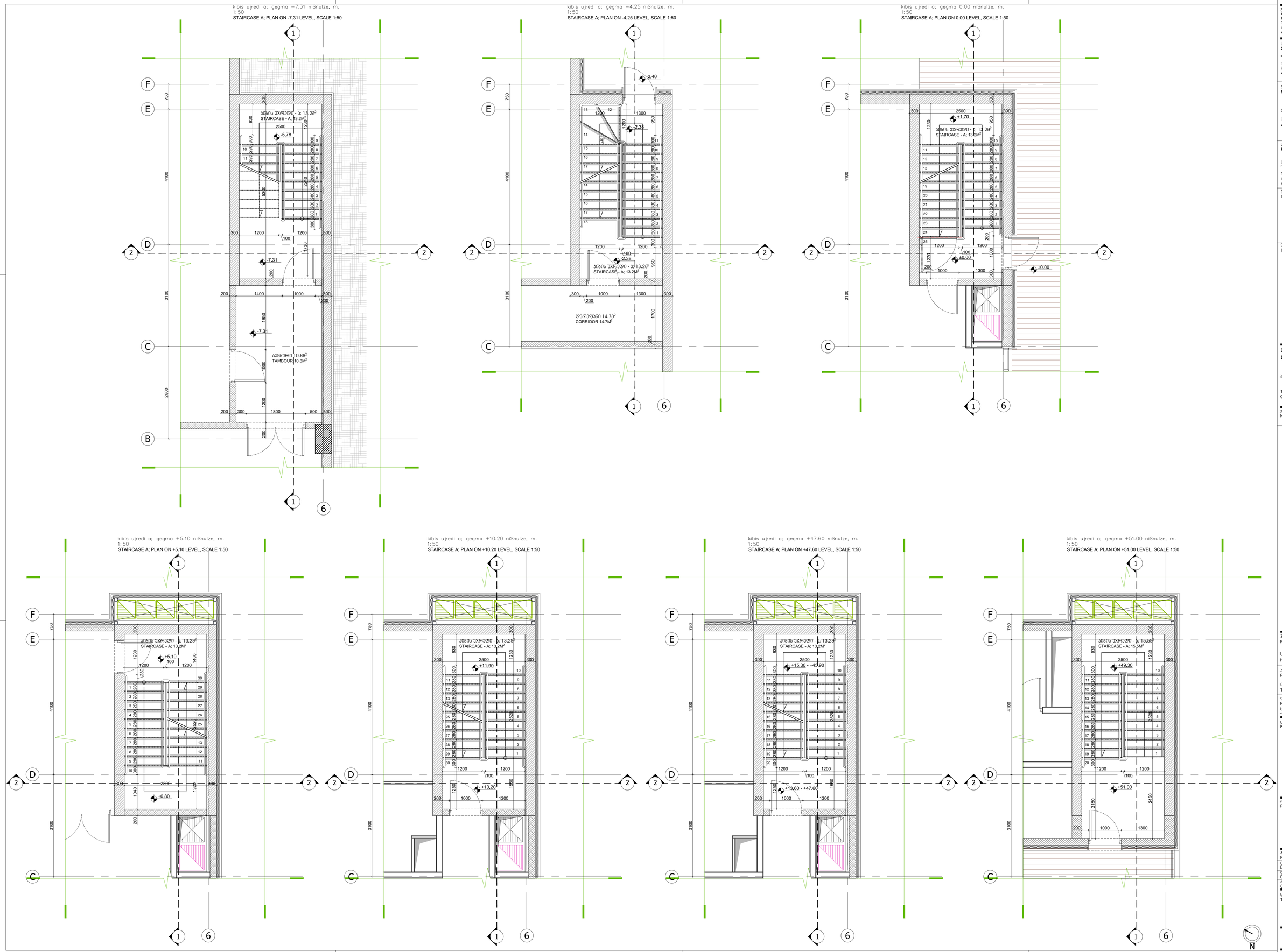

შპს "არტსტუდიო პროექტი"
Artstudio Project LLC
#3 Z.Sakandelidze Str. 0179 Tbilisi,Georgia
T +995 32.915254
info@artstudio.ge
www.artstudio.ge

სტრუქტურული ნაწილის პონსულტანტი
Structural Consultant

"Konex" LTD , K.Odishvili
T: +(995 32) 253 76 98
info@konex.ge
www.konex.ge

მეწ პონსულტანტი
MEP Consultant

OKUTAN ENGINEERING
T: +90 312 438 85 61
www.okutan.net

სახანძრო უსაფრთხოების პონსულტანტი
FLS Consultant

UNIVA
Fire Protection & life Safety Consultancy Services
T +90 532 509 59 38
info@univa.gen.tr
www.univa.gen.tr

ინტერიერის დიზაინი
Interior Design

ლანდშაფტის დიზაინი
Landscape Design

დამკვეთი
CLIENT

შპს "ჯი ეიჩ ემ ჯი" , გიორგი სარალიძე

T: +995 551 931 809
ghmg.ortachala@gmail.com

შენიშვნები
NOTES:

პროექტის სახელწოდება
PROJECT NAME

სასტუმრო ნოვოტელი ორთაჩალაში
HOTEL NOVOTEL IN ORTACHALA

ადგილმდებარეობა
PROJECT LOCATION

თბილისი, ორთაჩალა სა 01.18.05.008.073
TBILISI, ORTACHALA C/C 01.18.05.008.073

ფაზა PHASE	სექტორი SECTOR
სქემატური <SD> SCHEMATIC	სახოგადოებრივი PUBLIC

სიტუაციური სქემა:
KEY PLAN

რევიზია:
REVISION:

პროექტის № PROJECT NUMBER	RFP/02/05/2022
თარიღი DATE:	26.12.2022
დახაზა DRAWN BY	თ.ა
შეამოწმა CHECKED BY	ო.ს

სათაური
TITLE

ჭრილი 1-1
SECTION 1-1

A-201

A1

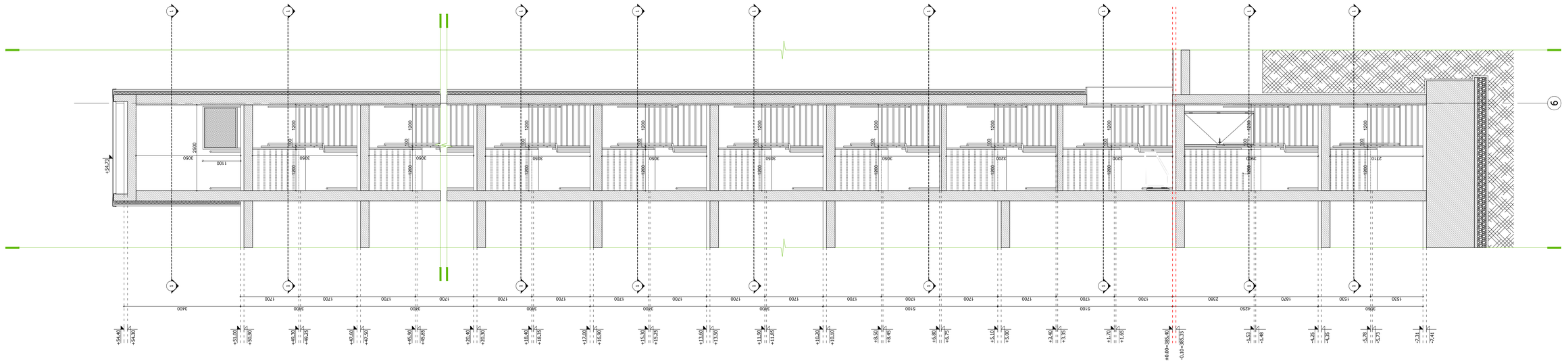

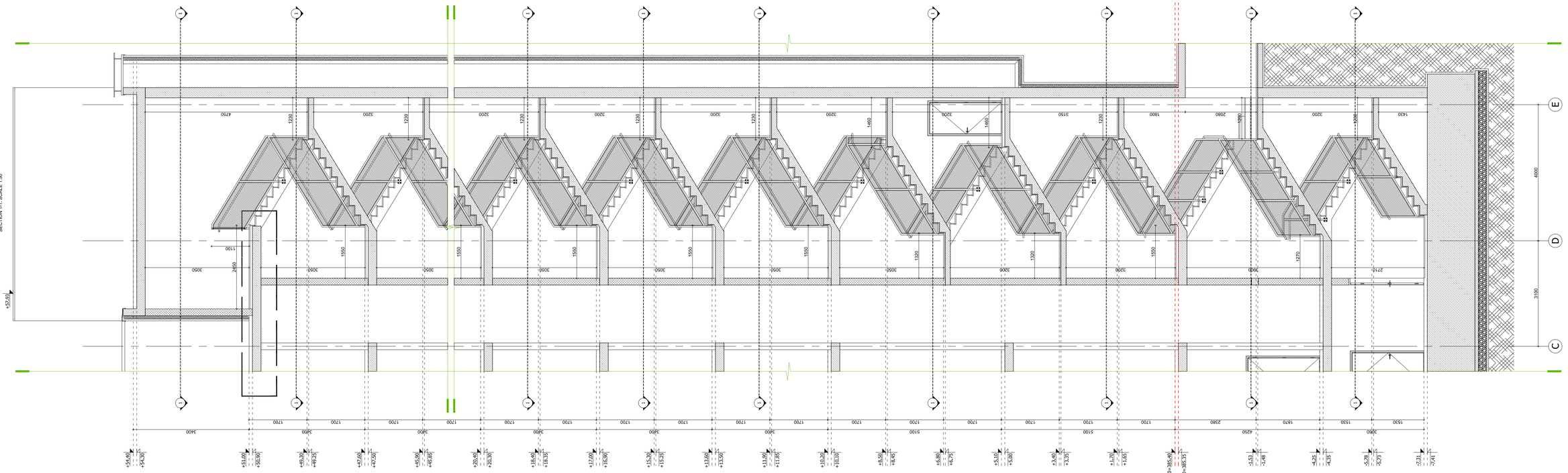

შპს "არტსტუდიო პროექტი"
Artstudio Project LLC
#3 Z.Sakandelidze Str. 0179 Tbilisi,Georgia
T +995 32.915254
info@artstudio.ge
www.artstudio.ge

ARTSTUDIO PROJECT

სტრუქტურული ნაწილის პონსულტანტი
Structural Consultant

"Konex" LTD , K.Odishvili
T: +(995 32) 253 76 98
info@konex.ge
www.konex.ge

მეწ პონსულტანტი
MEP Consultant

OKUTAN ENGINEERING
T: +90 312 438 85 61
www.okutan.net

სახანძრო შეკურთხოვების პონსულტანტი
FLS Consultant

UNIVA
Fire Protection & life Safety Consultancy Services
T +90 532 509 59 38
info@univa.gen.tr
www.univa.gen.tr

ინტერიერის დიზაინი
Interior Design

ლანდშაფტის დიზაინი
Landscape Design

დამკვეთი
CLIENT

შპს "ჯი ემ ემ ჯი" , მიორგი სარალიძე

T: +995 551 931 809
ghmg.ortachala@gmail.com

მენიშვნები
NOTES:

პროექტის სახელწოდება
PROJECT NAME

სასტუმრო ნოვოტელი ორთაჯალაში
HOTEL NOVOTEL IN ORTACHALA

ადგილმდებარეობა
PROJECT LOCATION

თბილისი, ორთაჯალა ს/ა 01.18.05.008.073
TBILISI, ORTACHALA C/C 01.18.05.008.073

ფაზა PHASE	სექტორი SECTOR
სქემატური <SD> SCHEMATIC	საზოგადოებრივი PUBLIC

სიტუაციური სქემა:
KEY PLAN

რევიზია:
REVISION:

პროექტის № PROJECT NUMBER	RFP/02/05/2022
თარიღი DATE:	26.12.2022
დახატა DRAWN BY	თ.ა
შეამოწმა CHECKED BY	ო.ს

სათაური
TITLE

ჭრილი 1-1
SECTION 1-1

A-201

A1

birTvis gegma −7.31 niSnulze, m.
1:50
CORE PLAN ON -7.31 LEVEL, SCALE 1:50

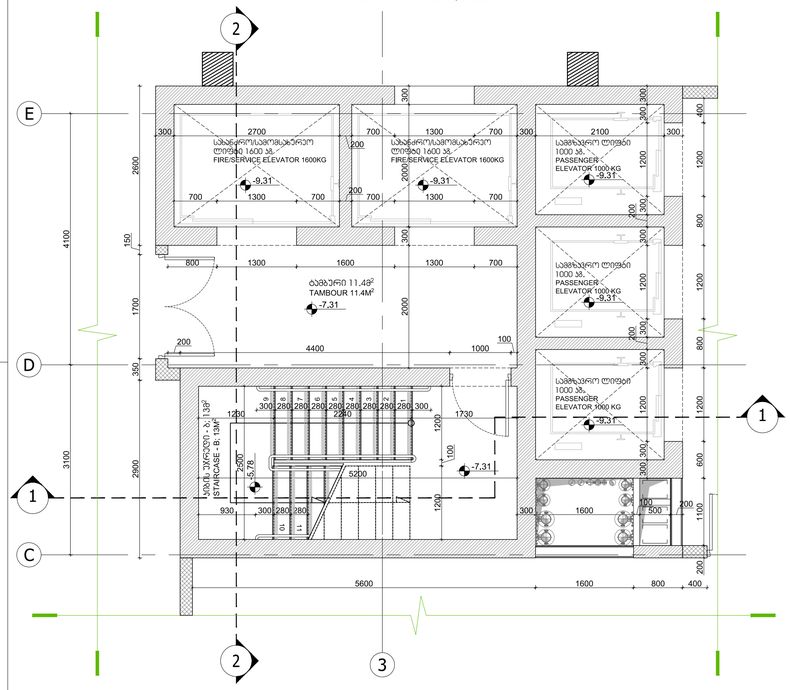

birTvis gegma −4.25 niSnulze, m.
1:50
CORE PLAN ON -4.25 LEVEL, SCALE 1:50

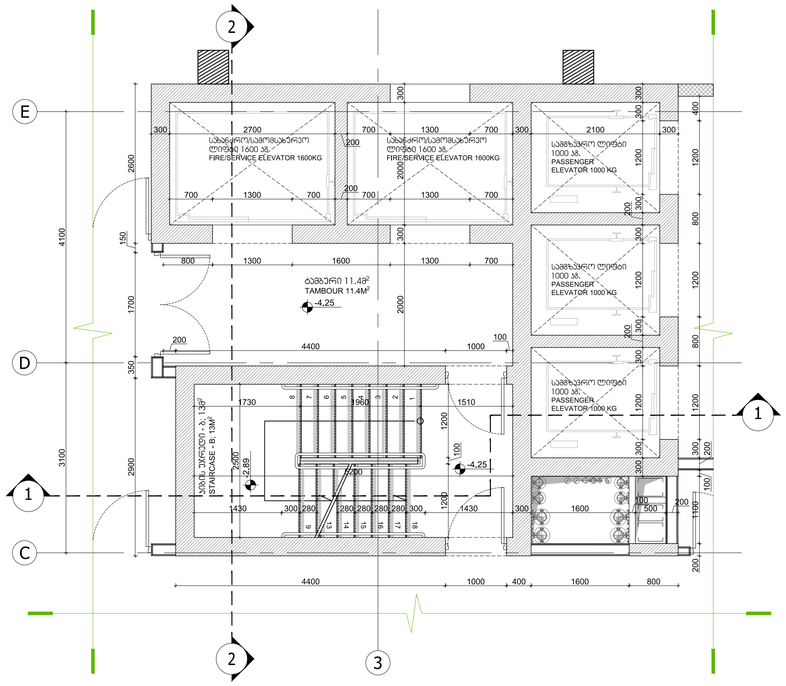

birTvis gegma 0.00 niSnulze, m. 1:50
CORE PLAN ON 0.00 LEVEL, SCALE 1:50

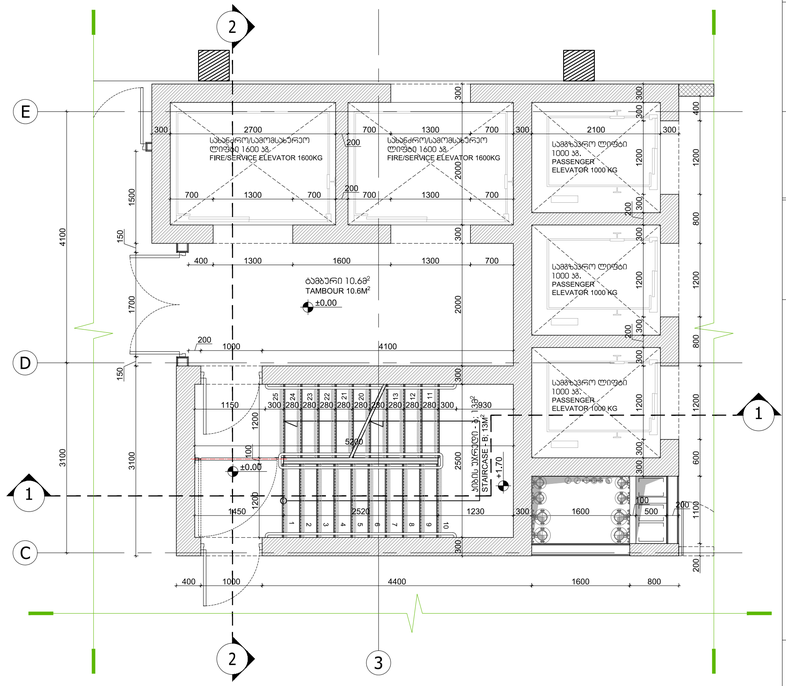

birTvis gegma +5.10 niSnulze, m.
1:50
CORE PLAN ON +5,10 LEVEL, SCALE 1:50

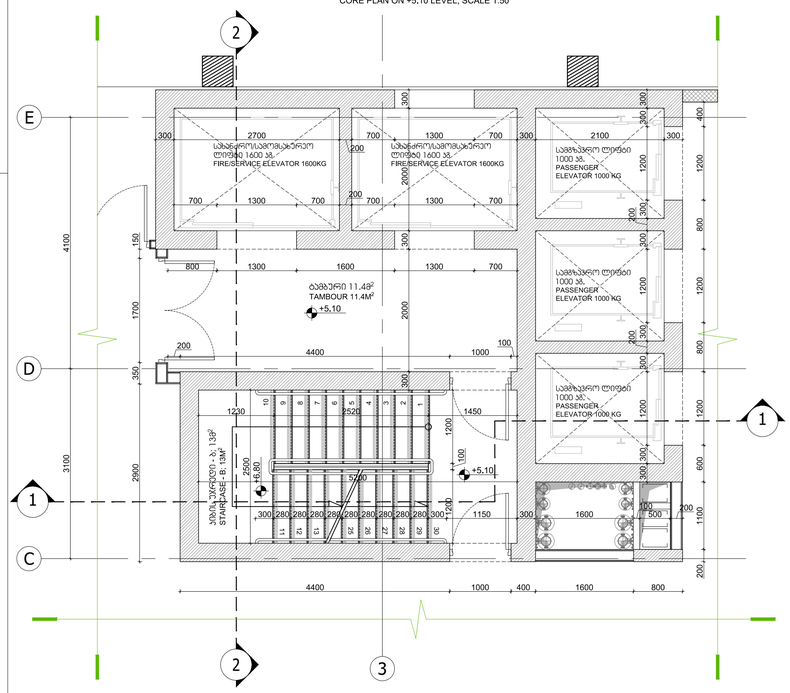

birTvis gegma +10.20 niSnulze, m.
1:50
CORE PLAN ON +10,20 LEVEL, SCALE 1:50

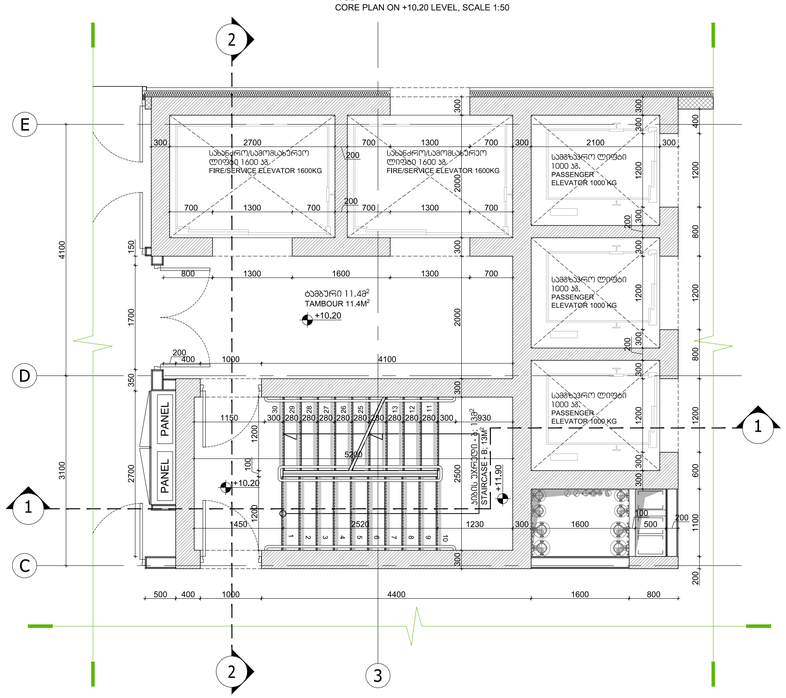

birTvis gegma +13.60 – +51.00 niSnulebze, m.
1:50
CORE PLAN ON +13,60 - +51,00 LEVEL, SCALE 1:50

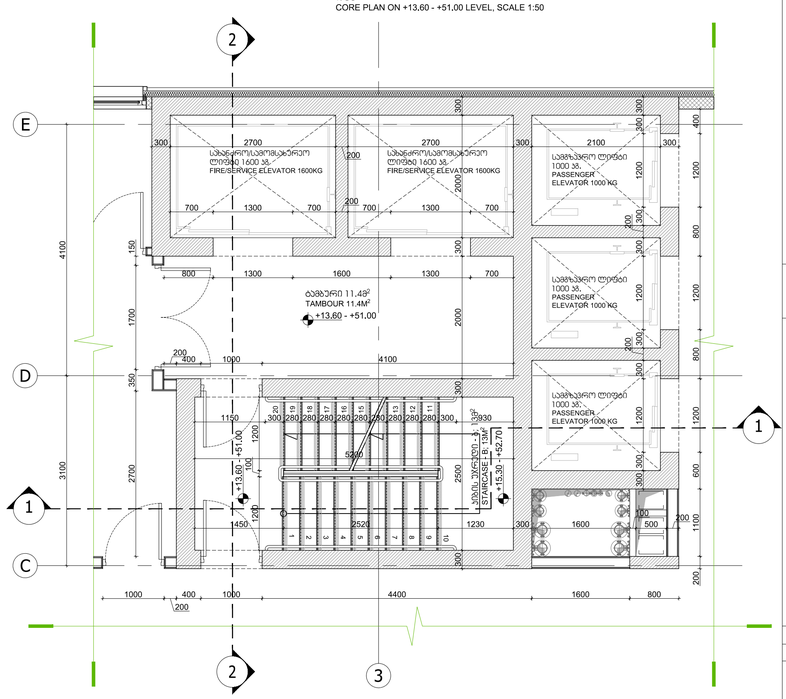

შენიშვნა: ფოლადის ელემენტები დაიფაროს ანტიკორროზიული ხსნარით და შეიღებოს

შპს "არტსტუდიო პროექტი"
Artstudio Project LLC
#3 Z.Sakandelidze Str. 0179 Tbilisi,Georgia
T +995 32 2 915254
info@artstudio.ge
www.artstudio.ge

სტრუქტურული ნაწილის პროექტირება
Structural Consultant

"Konex" LTD , K.Odishvili

T: +(995 32) 253 76 98
info@konex.ge
www.konex.ge

მეპ პროექტირება
MEP Consultant

OKUTAN ENGINEERING

T: +90 312 438 85 61
www.okutan.net

სახანძრო უსაფრთხოების პროექტირება
FLS Consultant

UNIVA
Fire Protection & life Safety Consultancy Services

T +90 532 509 59 38
info@univa.gen.tr
www.univa.gen.tr

ინტერიერის დიზაინი
Interior Design

ლანდშაფტის დიზაინი
Landscape Design

დამკვეთი
CLIENT

შპს "ᲮᲝ ᲘᲜ ᲨᲘ ᲮᲝ" , ᲒᲝᲠᲒᲘᲚᲐ ᲝᲠᲢᲐᲩᲐᲚᲐᲫᲔ

T: +995 551 931 809
ghmg.ortachala@gmail.com

შენიშვნები
NOTES:

პროექტის დასახელება
PROJECT NAME

სასტუმრო ნოვოტელი ორთაჭალაში
HOTEL NOVOTEL IN ORTACHALA

პროექტის მდებარეობა
PROJECT LOCATION

თბილისი, ორთაჭალა ს/ს 01.18.05.008.073
TBILISI, ORTACHALA C/C 01.18.05.008.073

ფაზა
PHASE
სქემატური
<SD> SCHEMATIC

სექტორი
SECTOR
საზოგადოებრივი
PUBLIC

სამუშაო ნახაზი:
KEY PLAN

რევიზია:
REVISION:

პროექტის № RFP/02/05/2022
PROJECT NUMBER
თარიღი 26.12.2022
DATE:
დახატა თ.ა
DRAWN BY
შეამოწმა ო.ს
CHECKED BY

სათაური
TITLE

ᲭᲠᲘᲚᲘ 1-1
SECTION 1-1

A-201

A1

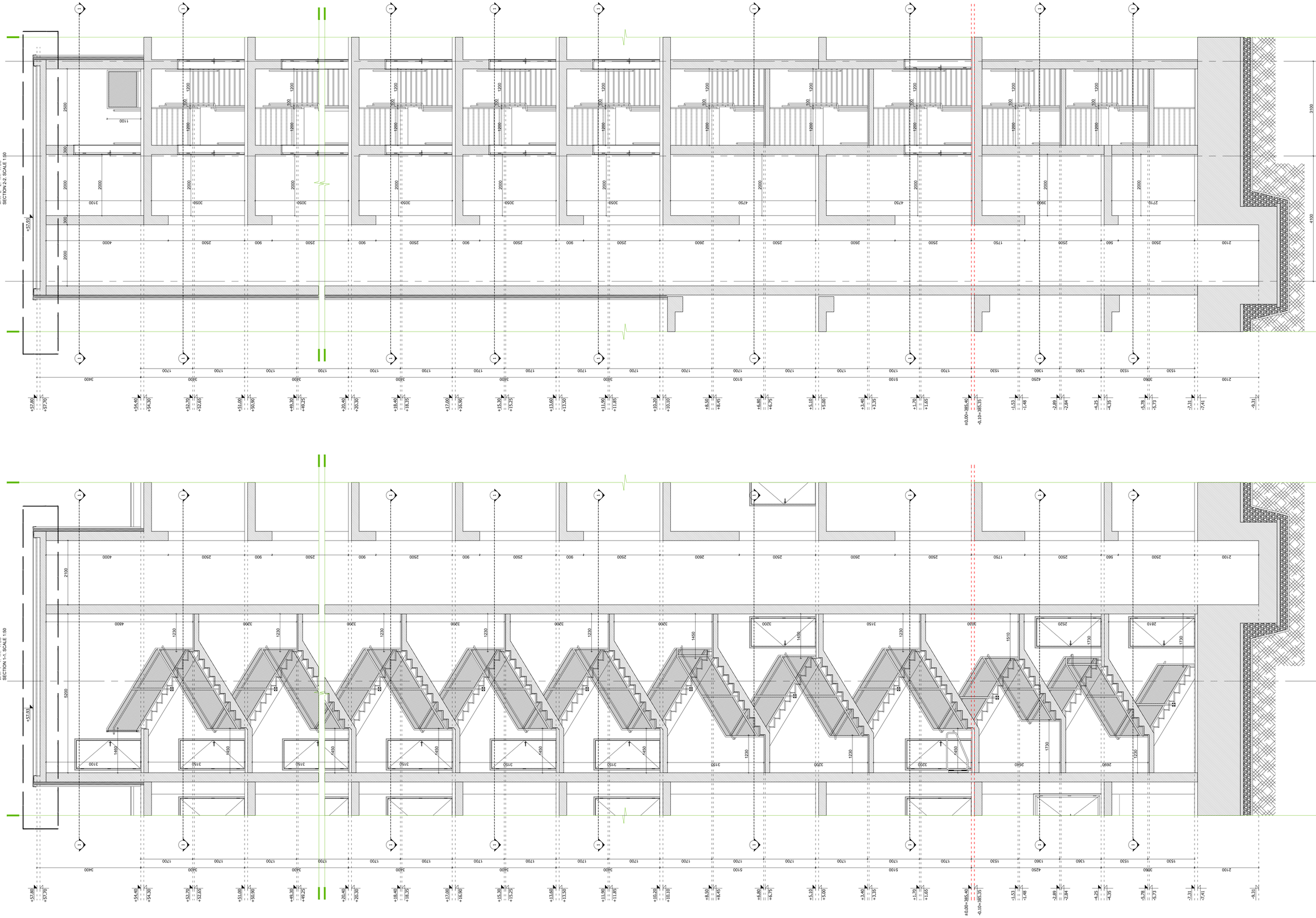

შპს "არტსტუდიო პროექტი"
Artstudio Project LLC
#3 Z.Sakandelidze Str. 0179 Tbilisi,Georgia
T +995 32.915254
info@artstudio.ge
www.artstudio.ge

სტრუქტურული ნაწილის პონსულტანტი
Structural Consultant

"Konex" LTD , K.Odishvili
T: +(995 32) 253 76 98
info@konex.ge
www.konex.ge

მეწ პონსულტანტი
MEP Consultant

OKUTAN ENGINEERING
T: +90 312 438 85 61
www.okutan.net

სახანძრო უსაფრთხოების პონსულტანტი
FLS Consultant

UNIVA
Fire Protection & life Safety Consultancy Services
T +90 532 509 59 38
info@univa.gen.tr
www.univa.gen.tr

ინტერიერის დიზაინი
Interior Design

ლანდშაფტის დიზაინი
Landscape Design

დამკვეთი
CLIENT

შპს "ეს ეს ჯი ეს ეს ეს" , ჯიმრგი სარალიძე

T: +995 551 931 809
ghmg.ortachala@gmail.com

მენიშვნები
NOTES:

პროექტის სახელწოდება
PROJECT NAME

სასტუმრო ნოვოტელი ორთაჯალაში
HOTEL NOVOTEL IN ORTACHALA

ადგილმდებარეობა
PROJECT LOCATION

თბილისი, ორთაჯალა ს/ა 01.18.05.008.073
TBILISI, ORTACHALA C/C 01.18.05.008.073

ფაზა
PHASE
<SD> SCHEMATIC

სექტორი
SECTOR
საზოგადოებრივი
PUBLIC

სიტუაციური სქემა:
KEY PLAN

რევიზია:
REVISION:

პროექტის № PROJECT NUMBER	RFP/02/05/2022
თარიღი DATE:	26.12.2022
დახატა DRAWN BY	თ.ა
შეამოწმა CHECKED BY	ო.ს

სათაური
TITLE

ჭრილი 1-1
SECTION 1-1

A-201

A1

მოაჯირის ფრაგმენტის ნახაზი, მ. 1:20
RAILING FRAGMENTAL DRAWING, SCALE 1:20

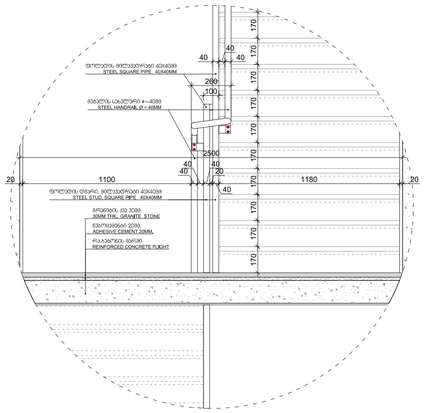

მოაჯირის ფრაგმენტის ნახაზი, მ. 1:20
RAILING FRAGMENTAL DRAWING, SCALE 1:20

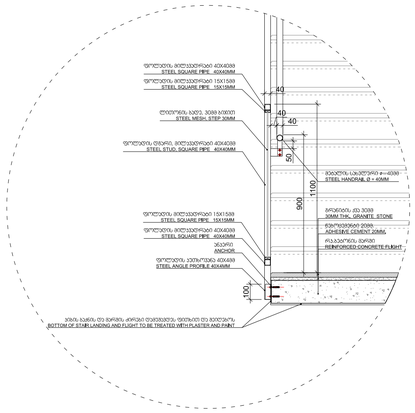

მოაჯირის ფრაგმენტის ნახაზი, მ. 1:20
RAILING FRAGMENTAL DRAWING, SCALE 1:20

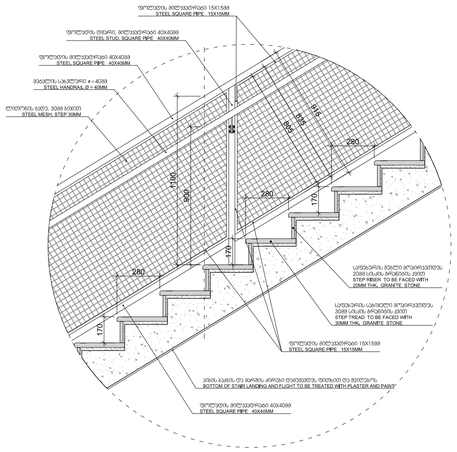

metalis barieris detaluri naxazi, m. 1:20
METAL GATE DETAILED DRAWING, SCALE 1:20

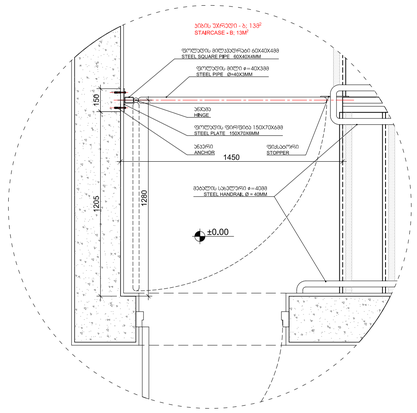

metalis barieris detaluri naxazi, m. 1:20
METAL GATE DETAILED DRAWING, SCALE 1:20

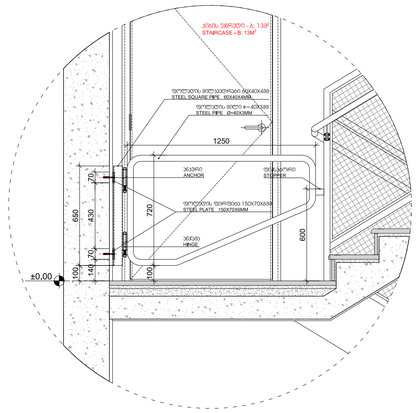

safexuris mopirkeTebis detali, m. 1:10
STEP FACING DETAIL, SCALE 1:10

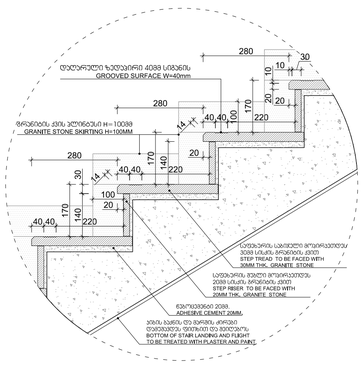

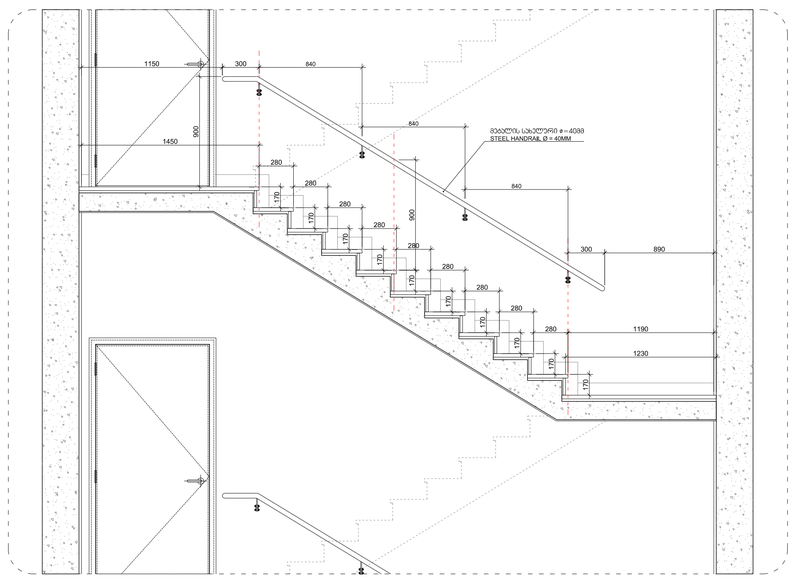

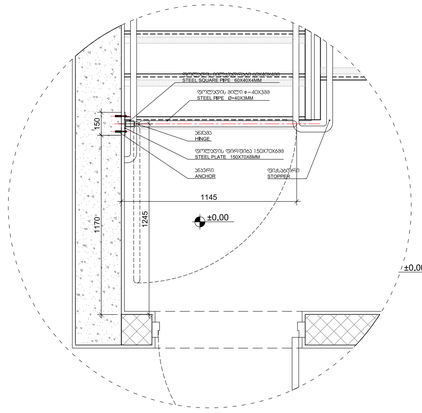

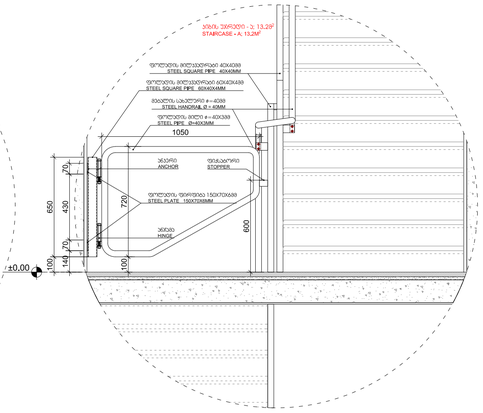

saxeluris damagrebis detali, m. 1:10
HANDRAIL MOUNT DETAIL, SCALE 1:10

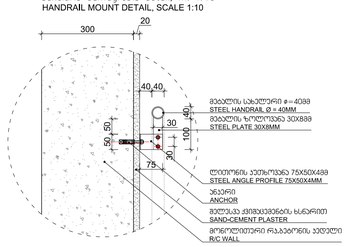

მოაჯირის ქვედა ნაწილის დამაგრების დეტალი, მ. 1:10
RAILING STUD MOUNT DETAIL, SCALE 1:10

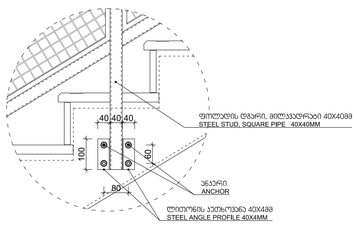

შპს "არტსტუდიო პროექტი"
Artstudio Project LLC
#3 Z.Sakandelidze Str. 0179 Tbilisi,Georgia
T +995 32 2 915254
info@artstudio.ge
www.artstudio.ge

სტრუქტურული ნაწილის კონსულტანტი
Structural Consultant

"Konex" LTD , K.Odishvili

T: +(995 32) 253 76 98
info@konex.ge
www.konex.ge

მეპ კონსულტანტი
MEP Consultant

OKUTAN ENGINEERING

T: +90 312 438 85 61
www.okutan.net

სახანძრო უსაფრთხოების კონსულტანტი
FLS Consultant

UNIVA
Fire Protection & life Safety Consultancy Services

T +90 532 509 59 38
info@univa.gen.tr
www.univa.gen.tr

ინტერიერის დიზაინი
Interior Design

ლანდშაფტის დიზაინი
Landscape Design

დამკვეთი
CLIENT

შპს "ᲮᲝ ᲘᲜᲕ ᲓᲘ ᲮᲝ" , გიორგი ორტაჭალა

T: +995 551 931 809
ghmg.ortachala@gmail.com

შენიშვნები
NOTES:

პროექტის სახელწოდება
PROJECT NAME

სასტუმრო ნოვოტელი ორთაჭალაში
HOTEL NOVOTEL IN ORTACHALA

პროექტის ლოკაცია
PROJECT LOCATION

თბილისი, ორთაჭალა ს/ა 01.18.05.008.073
TBILISI, ORTACHALA C/C 01.18.05.008.073

ფაზა	სექტორი
PHASE	SECTOR
სქემატური	საზოგადოებრივი
<SD> SCHEMATIC	PUBLIC

სიტუაციური სქემა:
KEY PLAN

რევიზია:
REVISION:

პროექტის № PROJECT NUMBER	RFP/02/05/2022
თარიღი DATE:	26.12.2022
შეასრულა DRAWN BY	თ.ს
შეამოწმა CHECKED BY	ო.ს

ნახაზის
TITLE

ჭრილი 1-1
SECTION 1-1

A-201

A1

spiraluri kibis gegma 0.00 niSnulze, m. 1:40
SPIRAL STAIR PLAN ON 0.00 LEVEL, SCALE 1:40

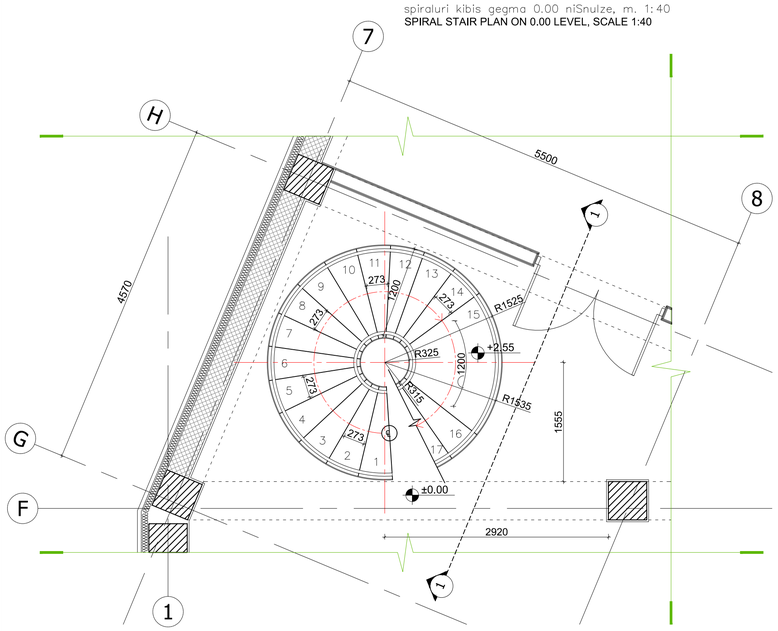

spiraluri kibis gegma +5.10 niSnulze, m. 1:40
SPIRAL STAIR PLAN ON +5.10 LEVEL, SCALE 1:40

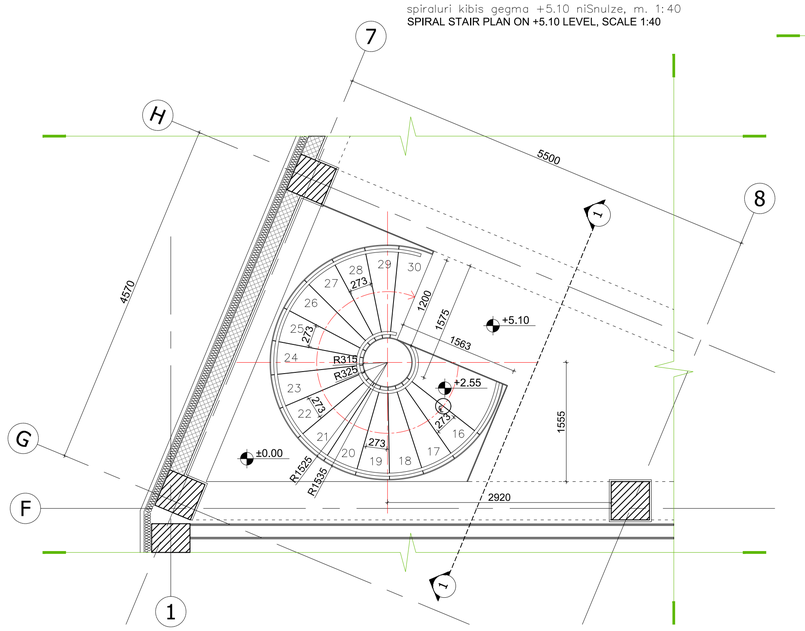

spiraluri kibis Wrili, m. 1:40
SPIRAL STAIR SECTION, SCALE 1:50

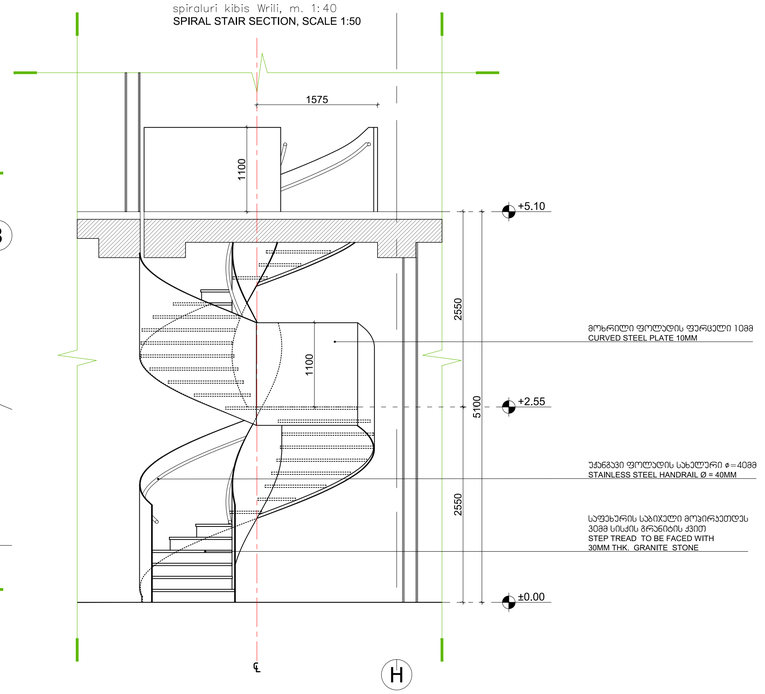

safexurisa da moajiris fragmentuli gegma, m. 1:10
STEP AND RAILING FRAGMENTAL PLAN, SCALE 1:10

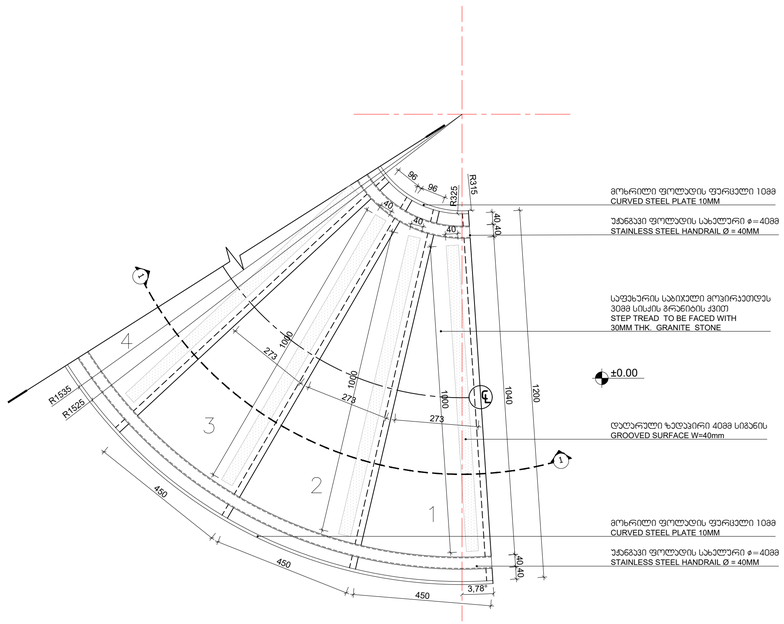

safexurisa da moajiris fragmentuli Wrili, m. 1:10
STEP AND RAILING FRAGMENTAL SECTION, SCALE 1:10

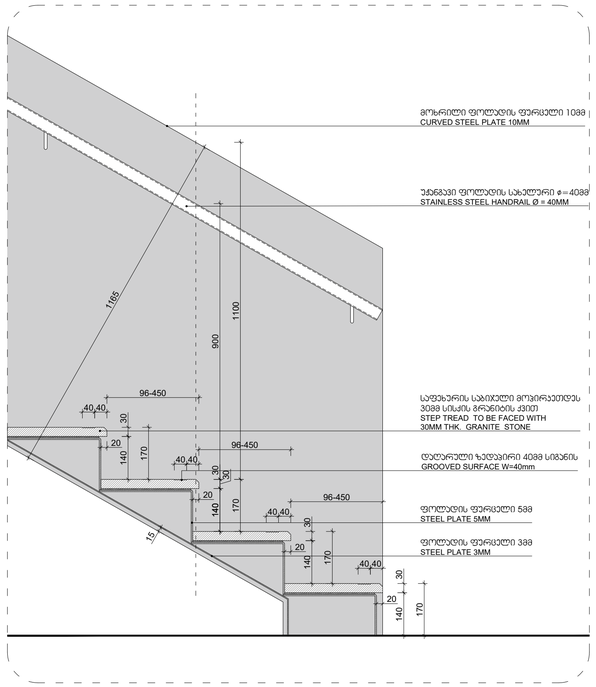

saxeluris damagrebis detali, m. 1:5
HANDRAIL MOUNT DETAIL, SCALE 1:5

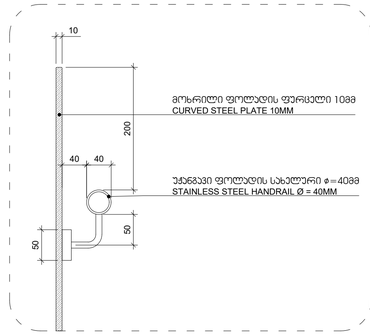

შპს "არტსტუდიო პროექტი"
Artstudio Project LLC
#3 Z.Sakandelidze Str. 0179 Tbilisi,Georgia
T +995 32 915254
info@artstudio.ge
www.artstudio.ge

სტრუქტურული ნაწილის პროექტირება
Structural Consultant

"Konex" LTD , K.Odishvili
T: +(995 32) 253 76 98
info@konex.ge
www.konex.ge

მეპ პროექტირება
MEP Consultant

OKUTAN ENGINEERING
T: +90 312 438 85 61
www.okutan.net

სახანძრო უსაფრთხოების პროექტირება
FLS Consultant

UNIVA
Fire Protection & life Safety Consultancy Services
T +90 532 509 59 38
info@univa.gen.tr
www.univa.gen.tr

ინტერიერის დიზაინი
Interior Design

ლანდშაფტის დიზაინი
Landscape Design

დამკვეთი
CLIENT

შპს "ჯი ეიჩ ჰე ჯი" , გიორგი ორტაჭალაძე

T: +995 551 931 809
ghmg.ortachala@gmail.com

შენიშვნები
NOTES:

პროექტის სახელწოდება
PROJECT NAME

სასტუმრო ნოვოტელი ორთუჭალაში
HOTEL NOVOTEL IN ORTACHALA

პროექტის ადგილმდებარეობა
PROJECT LOCATION

თბილისი, ორთუჭალა ს/კ 01.18.05.008.073
TBILISI, ORTACHALA C/C 01.18.05.008.073

ფაზა PHASE: სქემატური <SD> SCHEMATIC
სექტორი SECTOR: საჯაროსთვის PUBLIC

სიტუაციური სქემა:
KEY PLAN

რევიზია:
REVISION:

პროექტის № PROJECT NUMBER: RFP/02/05/2022
თარიღი DATE: 26.12.2022
შეასრულა DRAWN BY: თ.ს
შეამოწმა CHECKED BY: ო.ს

სათაური
TITLE

ვრცელი 1-1
SECTION 1-1

A-201

A1

N

gare kibis fasadi m. 1:50
OUTDOOR STAIR ELEVATION SCALE 1:50

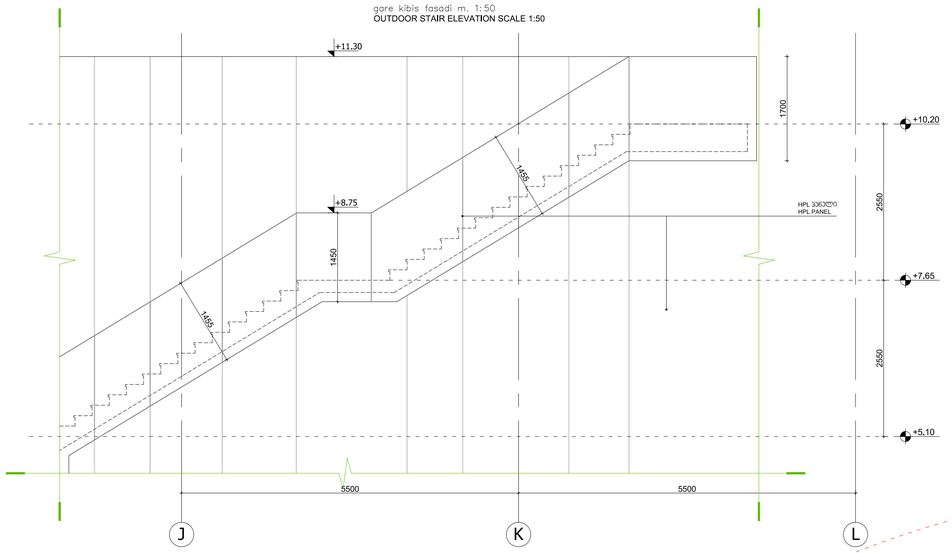

gare kibis gegma m. 1:50
OUTDOOR STAIR PLAN, SCALE 1:50

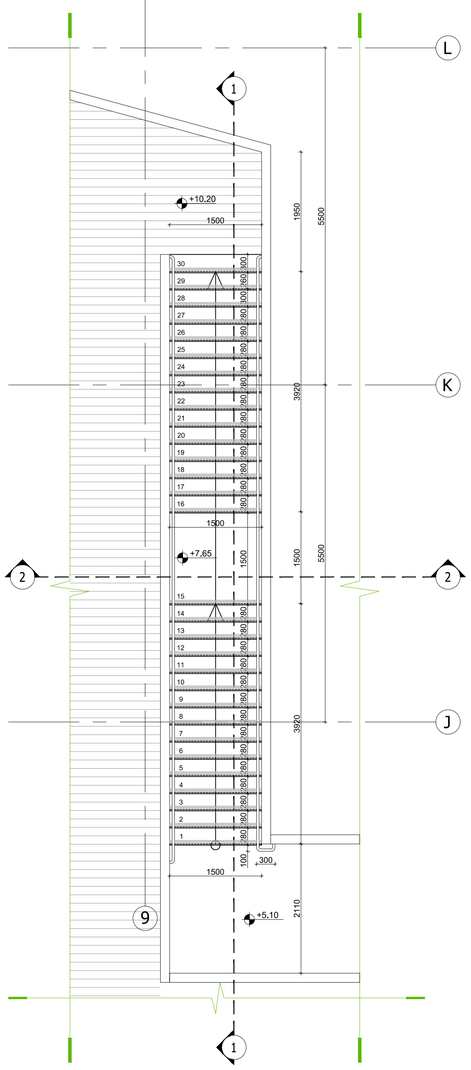
L
K
J
1
2
9
+10.20
+7.65
+5.10
1500
1950
5500
3920
2110
300
100
1500
1500
1500