საგანგებო სიტუაციების მართვის სამსახურს

გაცნობებთ, რომ საგანგებო სიტუაციების მართვის სამსახურის MIA 3 22 00217086 (27.01.2022) წერილის შენიშვნები გათვალისწინებულია, კერძოდ:

- **N1.** საპროექტო ტერიტორიაზე პროექტით გათვალისწინებულია 2 ჰიდრანტის მოწყობა. *(ამ ეტაპზე არ გამოკვლეულა 200მ.-ის რადიუსში ჰიდრანტის არსებობა. იმ შემთხვევაში თუ აღნიშნულ მონაკვეთში იქნება ჰიდრანტი საპროექტო ობიექტი გათავისუფლდება ტერიტორიაზე მისი მოწყობის ვალდებულებისგან საგანგებო სიტუაციების მართვის სამსახურთან შეთანხმებით).*

- **N2.** ხანძრის მართვის ცენტრი განთავსდა +0.00 ნიშნულზე. მასთან მისადგომი პირდაპირ გზიდანაა და დაუბრკოლებლად უკავშირდება კიბეს.

- **N3.** -2.70 ნიშნულზე სახანძრო ტუმბოს ოთახი დაუკავშირდა კიბეს ტამბურის მეშვეობით. ამ ვარიანტში კიბიდან ტუმბოს ოთახში მისასვლელი აღარ კვეთს ავტოსადგომს.

- **N4.** გაზის მრიცხველების ოთახში შესასვლელ კარს პროექტით მიენიჭა ცეცხლმედეგობა.

- **N5.** ჩიხური დერეფნის სიგრძის გათვალისწინებით (6< და <15) მთელი შენობა აღიჭურვა ავტოსაშხეფი სისტემით.

- **N6.** გთხოვთ, აღნიშნულ პუნქტში მოთხოვნილი „ხანძარსაწინააღმდეგო დაცვის სისტემების დაპროექტების დოკუმენტაციის“ წარმოდგენის ვალდებულება ჩაგვიწეროთ პირობაში და განგვისაზღვროთ გონივრული ვადა.

შენობა-ნაგებობის უსაფრთხოების წესებთან შესაბამისობის ანალიზი

გამოყენებული წესები - „შენობა-ნაგებობის უსაფრთხოების წესები“

ჩამოთვალეთ შენობის დაკავებულებები და აღწერეთ თითოეული გამოყენება
სც-2 (ბინები +0.00; +13.70; +16.85; +20.00; +23.15; +26.30; +29.45; +32.60; 35.75; +38.90; 42.05; +45.20; +48.35; +51.50 ნიშნულებზე)
სქ (ოფისები ±0.00; +4.25; +7.40; +10.55;+13.70 ნიშნულებზე)
სწ-2 (ღია ავტოსადგომი ±0.00 ნიშნულზე N84; N85)
სწ-2 (დახურული ავტოსადგომი -2.70 ნიშნულზე N1 დან N46 ჩათვლით)
დს (წყლის ავზის ოთახი; ხანძრის მართვის ცენტრი; მრიცხველების სივრცე -2.70 +0.00; +13.70; +16.85; +20.00; +23.15; +26.30; +29.45; +32.60; 35.75; +38.90; 42.05; +45.20; +48.35; +51.50 ნიშნულზე)

კონსტრუქციის ტიპი:	
განსაზღვრეთ კონსტრუქციის არსებული შენობისთვის: მაგალითი: II-A, II-B, V-A, V-B	
განსაზღვრეთ კონსტრუქციის ტიპი ახალი შენობისთვის: მაგალითი: II-A, II-B, V-A, V-B	I-A
შერეული კონსტრუქციის შემთხვევაში მიუთითეთ ტიპები, რომელიც გამოყენებული იქნება, განსაზღვრეთ ტიპები და მათი მდებარეობა:	

სიმაღლის შეზღუდვები ცხრილი 503 -ის მიხედვით		
დაკავებულობები	დასაშვები სართულიანობა	შემოთავაზებული სართულიანობა
სც-2	**შეუზღუდავი**	**14**
სქ	**შეუზღუდავი**	**5**
სწ-2	**შეუზღუდავი**	**2**
დს	**შეუზღუდავი**	**18**
	დასაშვები სიმაღლე	შემოთავაზებული სიმაღლე
შენობის სიმაღლე =	**შეუზღუდავი**	**54.65მ.**
მიწის დონის ზემოთ სართულების რაოდენობა =		**17**
მიწის დონის ქვემოთ სართულ(ებ)ის რაოდენობა =		**1**

ფართობის შეზღუდვები ცხრილი 503 -ის მიხედვით		
დაკავებულობები	დასაშვები ფართობი	შემოთავაზებული ფართობი
-2.70 სწ-2; დს (ავტოსადგომი; დამხმარე)	შეუზღუდავი	1787.30კვ.მ.
+0.00 სწ-2; სც-2; სქ; დს	შეუზღუდავი	1725.50კვ.მ.
+4.25 სქ; დს	შეუზღუდავი	11207.90კვ.მ.
+7.40 სქ; დს	შეუზღუდავი	11207.90კვ.მ.
+10.55 სქ; დს	შეუზღუდავი	11207.90კვ.მ.
+13.70 სქ; სც-2; დს	შეუზღუდავი	11207.90კვ.მ.
+16.85 სც-2 ; დს	შეუზღუდავი	11207.90კვ.მ.
+20.00 სც-2; დს	შეუზღუდავი	11207.90კვ.მ.
+23.15 სც-2; დს	შეუზღუდავი	11207.90კვ.მ.
+26.30 სც-2; დს	შეუზღუდავი	11207.90კვ.მ.
+29.45 სც-2; დს	შეუზღუდავი	11207.90კვ.მ.
+32.60 სც-2; დს	შეუზღუდავი	11207.90კვ.მ.
+35.75 სც-2; დს	შეუზღუდავი	11207.90კვ.მ.
+38.90 სც-2; დს	შეუზღუდავი	11207.90კვ.მ.
+42.05 სც-2; დს	შეუზღუდავი	11207.90კვ.მ.
+45.20 სც-2; დს	შეუზღუდავი	11207.90კვ.მ.
+48.35 სც-2; დს	შეუზღუდავი	11207.90კვ.მ.
+51.50 სც-2; დს	შეუზღუდავი	11207.90კვ.მ.
შემოთავაზებული ფართობების ჯამი =	**22 839.20 კვ.მ.**	
სართულების რაოდენობა =	**18 (17 მიწისზედა 1 მიწისქვეშა)**	
შენობის საერთო ფართობი =		

გარე კედლის ცეცხლმედეგობისა და ღიობისადმი მოთხოვნები ცხრილების 602-ის და 705.8 -ის მიხედვით									
გარე კედელი	ხანძარსაწინააღმდეგო მანძილი (მეტრი)	ცეცხლმედეგობის		კედლის ღიობების ფართობი (კედლის %)					
		მოთხოვნილი	გათვალისწინებული	დასაშვები			გათვალისწინებული		
				დაცული	დაუცველი საშხეფებით	დაუცველი	დაცული	დაუცველი საშხეფებით	დაუცველი
1-9 (5-9 მონაკვეთი)	**4.70**	**1**	**1**			**25%**			**0%**
ა-ლ	**9მ-ზე მეტი**	**0**	**-**			**შეუზღუდავია**			
9-1	**12.83**	**0**	**-**			**შეუზღუდავია**			
ლ-ა (ლ-ე მონაკვეთი)	**8.87**	**1**	**1**			**70%**			**25.5 %**

	ხანძრისაგან დაცვის სისტემებისადმი მოთხოვნები							
დაკავებულობები/ სივრცეები/გასასვლელი საშუალებები	ავტოსაშხეფი სისტემა	ალტერნატიული ავტომატური ცეცხლსაქროები სისტემები	სახანძრო განგაშისა, კვამლაღმომ ჩენი და ცეცხლაღმო მჩენი სისტემები	სახანძრო მილდგარებ ის სისტემები	კვამლის საკონტროლო სისტემები	ხელის ცეცხლმაქრე ბი	საავარიო განგაშის სისტემები	ჰაერის განიავების სისტემა
სწ-2 (ავტოსადგომები)	კი		1. კვამლის ავტომატური აღმომჩენი. 2. საგანგებო ხმოვანი განგაშის საკომუნიკაციო სისტემა 3. სახანძრო სიგნალიზაცია 4. სახანძრო განგაშის ხელით სამართავი ღილაკები	კი	კვამლის მექანიკური გაწოვა	კი		ბუნებრივი და მექანიკური განიავება
საცხოვრებელი ჯგუფი სც-2	კი	-	1. კვამლზე მორეაგირე მაუწყებელი	-	-	-		ბუნებრივი და მექანიკური განიავება
ოფისები სქ	კი	-	1. კვამლის ავტომატური აღმომჩენი	-	-	-	-	ბუნებრივი და მექანიკური განიავება
დერეფანი	კი		1. კვამლის ავტომატური აღმომჩენი. 2. საგანგებო ხმოვანი განგაშის საკომუნიკაციო სისტემა 3. სახანძრო სიგნალიზაცია 4. სახანძრო განგაშის ხელით სამართავი ღილაკები	კი	კვამლის მექანიკური გაწოვა	კი		მექანიკური განიავება
კიბის უჯრედი	-	-	5. კვამლის ავტომატური აღმომჩენი 6. საგანგებო ხმოვანი განგაშის საკომუნიკაციო სისტემა	-	კვამლის მექანიკური გაწოვა	-		ბუნებრივი და მექანიკური განიავება
კიბის ფოიე					კვამლის მექანიკური გაწოვა			მექანიკური განიავება
ლიფტები	-	-	სახანძრო სამაშველო დანაყოფთან კავშირის სისტემა	-	-	-	-	-

ლიფტის შახტა								**ბუნებრივი განიავება**
სახანძრო ლიფტის ფოიე			1. **კვამლის ავტომატური აღმომჩენი** 2. **საგანგებო ხმოვანი განგაშის საკომუნიკაციო სისტემა** 3. **სახანძრო სამაშველო დანაყოფთან კავშირის სისტემა**		**კვამლის მექანიკური გაწოვა**			**მექანიკური განიავება**
ლიფტის სამანქანო			1. **კვამლის ავტომატური აღმომჩენი**					**ბუნებრივი განიავება**
სახანძრო-სამაშველო სამსახურის მიერ გამოსაყენებელი მისაერთებლები				**კი**				
სახანძრო ტუმბოები და წყლის რეზერვუარი (განთვსებულია -2.70 ნიშნულზე)				**კი**				

განიავებისადმი მოთხოვნები		
დაკავებულობები/სივრცეები/გასასვლელი საშუალებები	ბუნებრივი განიავება	მექანიკური განიავება
საცხოვრებელი ჯგუფი სც-2 (ბინები)	**კი**	**კი (სააბ ზანო ოთახებში)**
სქ	**კი**	**კი**
სწ-2	**კი**	**კი**
დს	**კი**	**-**
კიბის უჯრედი	**კი**	**კი**
კიბის ფოიე	**-**	**კი**
ლიფტის შახტა	**კი**	**-**
ლიფტის ფოიე	**-**	**კი**
დერეფანი	**-**	**კი**

თითოეული სართულიდან გასასვლელი საშუალება										
სართულები	დაკავებულობა და დაკავებულობის დატვირთვის ჯამური მაჩვენებელი	მოთხოვნილი გასასვლელების/გასასვლელთან მისადგომის რაოდენობა	გათვალისწინებული გასასვლელების/გასასვლელთან მისადგომის რაოდენობა და ტიპი	გასასვლელი საშუალებების სიგანე(მეტრი)					
				გზა-კიბეები		დერაფანი,		გასასვლელის გზა-კარი	
				მოთხოვნილი	გათვალისწინებული	მოთხოვნილი	გათვალისწინებული	მოთხოვნილი	გათვალისწინებული
-2.70 მიწისქვეშა სართული	**სწ-2** (ავტოსადგომები); **დს**	2	**2 (შიგა გასასვლელი გზა-კიბე)**	1.20	1.20 (სახელურებს შორის)	0.9	0,9<	0.82	0.82<
I სართული	სც-2	2	**2 (გასასვლელი გზა-კარი)**	-	-	1.20	1.20<	0.82	0.82<
I სართული	სწ-2	1	**1 (N84 და N85 ღია ავტოსადგომი)**	-	-	-	-	-	-
I სართული	სქ (ოფისი N1)	2	**2 (გასასვლელი გზა-კარი)**	-	-	0.90	0.90<	0.82	0.82<
I სართული	სქ (ოფისი N2)	2	**2 (გასასვლელი გზა-კარი)**	-	-	0.90	0.90<	0.82	0.82<
II სართული	სქ (ოფისები)	2	**2 (გასასვლელი გზა-კარი)**	1.20	1.20 (სახელურებს შორის)	0.90	0.90<	0.82	0.82<
III სართული	სქ (ოფისები)	2	**2 (გასასვლელი გზა-კარი)**	1.20	1.20 (სახელურებს შორის)	0.90	0.90<	0.82	0.82<
IV სართული	სქ (ოფისები)	2	**2 (გასასვლელი გზა-კარი)**	1.20	1.20 (სახელურებს შორის)	0.90	0.90<	0.82	0.82<
V სართული	სქ (ოფისები) სც-2 (ბინები)	2	**2 (გასასვლელი გზა-კარი)**	1.20	1.20 (სახელურებს შორის)	1.20	1.20<	0.82	0.82<
VI სართული	სც-2 (ბინები)	2	**2 (გასასვლელი გზა-კარი)**	1.20	1.20 (სახელურებს შორის)	1.20	1.20<	0.82	0.82<
VII სართული	სც-2 (ბინები)	2	**2 (გასასვლელი გზა-კარი)**	1.20	1.20 (სახელურებს შორის)	1.20	1.20<	0.82	0.82<
VIII სართული	სც-2 (ბინები)	2	**2 (გასასვლელი გზა-კარი)**	1.20	1.20 (სახელურებს შორის)	1.20	1.20<	0.82	0.82<

IX სართული	სც-2 (ბინები)	2	**2 (გასასვლელი გზა-კარი)**	1.20	1.20 (სახელურებს შორის)	1.20	1.20<	0.82	0.82<
X სართული	სც-2 (ბინები)	2	**2 (გასასვლელი გზა-კარი)**	1.20	1.20 (სახელურებს შორის)	1.20	1.20<	0.82	0.82<
XI სართული	სც-2 (ბინები)	2	**2 (გასასვლელი გზა-კარი)**	1.20	1.20 (სახელურებს შორის)	1.20	1.20<	0.82	0.82<
XII სართული	სც-2 (ბინები)	2	**2 (გასასვლელი გზა-კარი)**	1.20	1.20 (სახელურებს შორის)	1.20	1.20<	0.82	0.82<
XIII სართული	სც-2 (ბინები)	2	**2 (გასასვლელი გზა-კარი)**	1.20	1.20 (სახელურებს შორის)	1.20	1.20<	0.82	0.82<
XIV სართული	სც-2 (ბინები)	2	**2 (გასასვლელი გზა-კარი)**	1.20	1.20 (სახელურებს შორის)	1.20	1.20<	0.82	0.82<
XV სართული	სც-2 (ბინები)	2	**2 (გასასვლელი გზა-კარი)**	1.20	1.20 (სახელურებს შორის)	1.20	1.20<	0.82	0.82<
XVI სართული	სც-2 (ბინები)	2	**2 (გასასვლელი გზა-კარი)**	1.20	1.20 (სახელურებს შორის)	1.20	1.20<	0.82	0.82<
XVII სართული	სც-2 (ბინები)	2	**2 (გასასვლელი გზა-კარი)**	1.20	1.20 (სახელურებს შორის)	1.20	1.20<	0.82	0.82<

წყალსადენი სისტემის ფიქსირებული მოწყობილობების რაოდენობა-საცხოვრებელი ჯგუფი სც-2 ქვეჯგუფი ცხრილი 1602.1-ის მიხედვით

სართულები	საცხოვრებელი ერთეულები	ფიქსირებული მოწყობილობები									
		უნიტაზი (ერთ საცხოვრებელ ერთეულზე)		ტუალეტის ხელსაბანები (ერთ საცხოვრებელ ერთეულზე)		აბაზანა/შხაპი (ერთ საცხოვრებელ ერთეულზე)		სამზარეულოს ნიჟარა (ერთ საცხოვრებელ ერთეულზე)		ავტომატური სარეცხი მანქანის მისაერთებელი (ერთ საცხოვრებელ ერთეულზე)	
										სხვა საშუალებები	
		მიწოდების წერტილების რაოდენობა		მიწოდების წერტილების რაოდენობა		მიწოდების წერტილების რაოდენობა		მიწოდების წერტილების რაოდენობა		მიწოდების წერტილების რაოდენობა	
-2.70 მიწისქვეშა სართული	სწ-2 დდ 78	1 ცალი 100-ზე	-	1 ცალი 100-ზე	-	-	-	-	-	1 სამომსახურო ნიჟარა	1
I სართული	სც-2 (ბინები) დ.დ 14	1 (1 საცხ ერთეულზე 1 ცალი)	4	1 (1 საცხ ერთეულზე 1 ცალი)	4	1 (1 საცხ ერთეულზე	4	1 (1 საცხ ერთეულზე	4	1 (20 საცხ ერთეულზე)	4
I სართული	(ოფისები) დ.დ 56	1 ცალი 25-ზე პირველი 150-თვისდა 1 ცალი 50-ზე დანარჩენის თვის 50-ს ზემოთ	1	1 ცალი 40-ზე პირველი 150თვის და 1ცალი 850-ზე დანარჩენის თვის 80-ს ზემოთ	1	-	-	-	-	წყლის დასალევი შადრევნები 1ცალი 100-ზე	1
II სართული	(ოფისები) დ.დ 58	1 ცალი 25-ზე პირველი 150-თვისდა 1 ცალი 50-ზე დანარჩენის თვის 50-ს ზემოთ	1	1 ცალი 40-ზე პირველი 150თვის და 1ცალი 850-ზე დანარჩენის თვის 80-ს ზემოთ	1	-	-	-	-	წყლის დასალევი შადრევნები 1ცალი 100-ზე	1
III სართული	(ოფისები) დ.დ 58	1 ცალი 25-ზე პირველი 150-თვისდა 1 ცალი 50-ზე დანარჩენის თვის 50-ს ზემოთ	1	1 ცალი 40-ზე პირველი 150თვის და 1ცალი 850-ზე დანარჩენის თვის 80-ს ზემოთ	1	-	-	-	-	წყლის დასალევი შადრევნები 1ცალი 100-ზე	1

IV სართული	(ოფისები) დ.დ 58	1 ცალი 25-ზე პირველი 150-თვისდა 1 ცალი 50-ზე დანარჩენის თვის 50-ს ზემოთ	1	1 ცალი 40-ზე პირველი 150თვის და 1ცალი 850-ზე დანარჩენის თვის 80-ს ზემოთ	1	-	-	-	-	წყლის დასალევი შადრევნები 1ცალი 100-ზე	1
V სართული	(ოფისები) დ.დ 58	1 ცალი 25-ზე პირველი 150-თვისდა 1 ცალი 50-ზე დანარჩენის თვის 50-ს ზემოთ	1	1 ცალი 40-ზე პირველი 150თვის და 1ცალი 850-ზე დანარჩენის თვის 80-ს ზემოთ	1	-	-	-	-	წყლის დასალევი შადრევნები 1ცალი 100-ზე	1
V სართული	სც-2 (ბინები) დ.დ 58	1 (1 საცხ ერთეულზე 1 ცალი)	19	1 (1 საცხ ერთეულზე 1 ცალი)	19	1 (1 საცხ ერთეულზე 1 ცალი)	18	1 (1 საცხ ერთეულზე 1 ცალი)	18	1 (20 საცხ ერთეულზე)	18
VI სართული	სც-2 (ბინები) დ.დ 58	1 (1 საცხ ერთეულზე 1 ცალი)	19	1 (1 საცხ ერთეულზე 1 ცალი)	19	1 (1 საცხ ერთეულზე 1 ცალი)	18	1 (1 საცხ ერთეულზე 1 ცალი)	18	1 (20 საცხ ერთეულზე)	18
VII სართული	სც-2 (ბინები) დ.დ 58	1 (1 საცხ ერთეულზე 1 ცალი)	19	1 (1 საცხ ერთეულზე 1 ცალი)	19	1 (1 საცხ ერთეულზე 1 ცალი)	18	1 (1 საცხ ერთეულზე 1 ცალი)	18	1 (20 საცხ ერთეულზე)	18
VIII სართული	სც-2 (ბინები) დ.დ 58	1 (1 საცხ ერთეულზე 1 ცალი)	19	1 (1 საცხ ერთეულზე 1 ცალი)	19	1 (1 საცხ ერთ 1 ცალი)	18	1 (1 საცხ ერთეულზე	18	1 (20 საცხ ერთეულზე)	18
IX სართული	სც-2 (ბინები) დ.დ 58	1 (1 საცხ ერთეულზე 1 ცალი)	19	1 (1 საცხ ერთეულზე 1 ცალი)	19	1 (1 საცხ ერთეულზე 1 ცალი)	18	1 (1 საცხ ერთეულზე 1 ცალი)	18	1 (20 საცხ ერთეულზე)	18
X სართული	სც-2 (ბინები) დ.დ 58	1 (1 საცხ ერთეულზე 1 ცალი)	19	1 (1 საცხ ერთეულზე 1 ცალი)	19	1 (1 საცხ ერთეულზე 1 ცალი)	18	1 (1 საცხ ერთეულზე 1 ცალი)	18	1 (20 საცხ ერთეულზე)	18

XI სართული	სც-2 (ბინები) დ.დ 58	1 (1 საცხ ერთეულზე 1 ცალი)	19	1 (1 საცხ ერთეულზე 1 ცალი)	19	1 (1 საცხ ერთეულზე 1 ცალი)	18	1 (1 საცხ ერთეულზე 1 ცალი)	18	1 (20 საცხ ერთეულზე)	18
XII სართული	სც-2 (ბინები) დ.დ 58	1 (1 საცხ ერთეულზე 1 ცალი)	19	1 (1 საცხ ერთეულზე 1 ცალი)	19	1 (1 საცხ ერთეულზე 1 ცალი)	18	1 (1 საცხ ერთეულზე 1 ცალი)	18	1 (20 საცხ ერთეულზე)	18
XIII სართული	სც-2 (ბინები) დ.დ 58	1 (1 საცხ ერთეულზე 1 ცალი)	19	1 (1 საცხ ერთეულზე 1 ცალი)	19	1 (1 საცხ ერთეულზე 1 ცალი)	18	1 (1 საცხ ერთეულზე 1 ცალი)	18	1 (20 საცხ ერთეულზე)	18
XIV სართული	სც-2 (ბინები) დ.დ 58	1 (1 საცხ ერთეულზე 1 ცალი)	19	1 (1 საცხ ერთეულზე 1 ცალი)	19	1 (1 საცხ ერთეულზე 1 ცალი)	18	1 (1 საცხ ერთეულზე 1 ცალი)	18	1 (20 საცხ ერთეულზე)	18
XV სართული	სც-2 (ბინები) დ.დ 58	1 (1 საცხ ერთეულზე 1 ცალი)	19	1 (1 საცხ ერთეულზე 1 ცალი)	19	1 (1 საცხ ერთეულზე 1 ცალი)	18	1 (1 საცხ ერთეულზე 1 ცალი)	18	1 (20 საცხ ერთეულზე)	18
XVI სართული	სც-2 (ბინები) დ.დ 58	1 (1 საცხ ერთეულზე 1 ცალი)	19	1 (1 საცხ ერთეულზე 1 ცალი)	19	1 (1 საცხ ერთეულზე 1 ცალი)	18	1 (1 საცხ ერთეულზე 1 ცალი)	18	1 (20 საცხ ერთეულზე)	18
XVII სართული	სც-2 (ბინები) დ.დ 58	1 (1 საცხ ერთეულზე 1 ცალი)	19	1 (1 საცხ ერთეულზე 1 ცალი)	19	1 (1 საცხ ერთეულზე 1 ცალი)	18	1 (1 საცხ ერთეულზე 1 ცალი)	18	1 (20 საცხ ერთეულზე)	18

ნიშანი	დასახელება
	სახანძრო ჰიდრანტი
	სახანძრო-სამაშველო სამსახურის მიერ გამოსაყენებელი მისაერთებელი
	სახანძრო მილდგარი
	სახანძრო განგაშის ღილაკი
	ხელის ცეცხლმაქრი
	კვამლაღმომჩენი
	კვამლზე მორეაგირე მაუწყებელი
	ავტოსაშხეფი სისტემა
	სახანძრო სიგნალიზაცია
	საბანგებო ხმოვანი განგაშის სისტემა
	სახანძრო-სამაშველო დანაყოფთან კავშირის სისტემა

სც-2

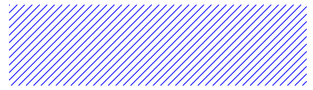

სძ

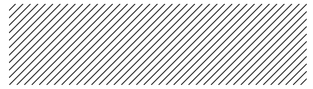

სწ-2



დს

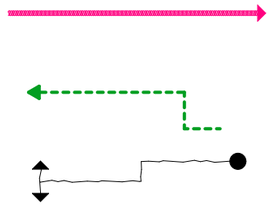

სახანძრო მილის მოძრაობის ტრაექტორია

გასასვლელამდე სავალი მაქსიმალური მანძილი

საერთო სავალი ბილიკი

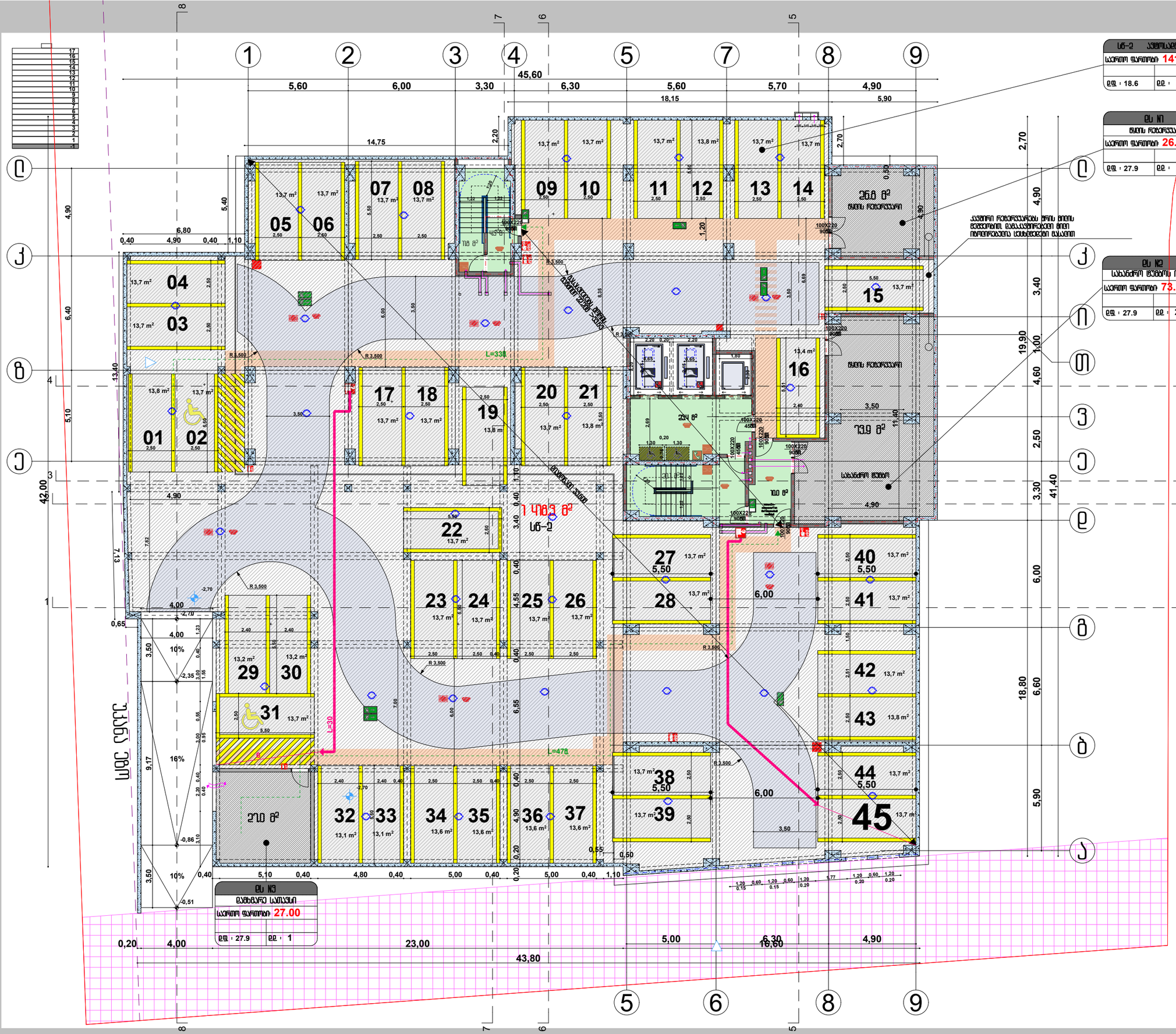

თბილისი 2021

ობიექტის მისამართი:
თბილისი, მოსკოვის გამზირი №9ბ №9გ
01.17.12.003.710

პროექტის დასახელება:
მრავალფუნქციური შენობა

ნახაზის დასახელება:
მიწისქვეშა სართულის ავტოსადგომის გეგმა -2.70

ექსპლიკაცია:

შენიშვნა:

სართულის საერთო ფართობი

დამხმარე	119.00 მ²
კიბე/სადარბაზო	59.90 მ²
ავტოსადგომის	1437.10 მ²

დამკვეთი:
ნუგზარ ნებიერიძე

პროექტის ავტორი:
გიორგი ჭირაქაშვილი

საექსპერტო შეფასების ავტორი:
ნიკოლოზ დონაძე
ტელ: 599 101 102
artegony@gmail.com

1:200	A3	1

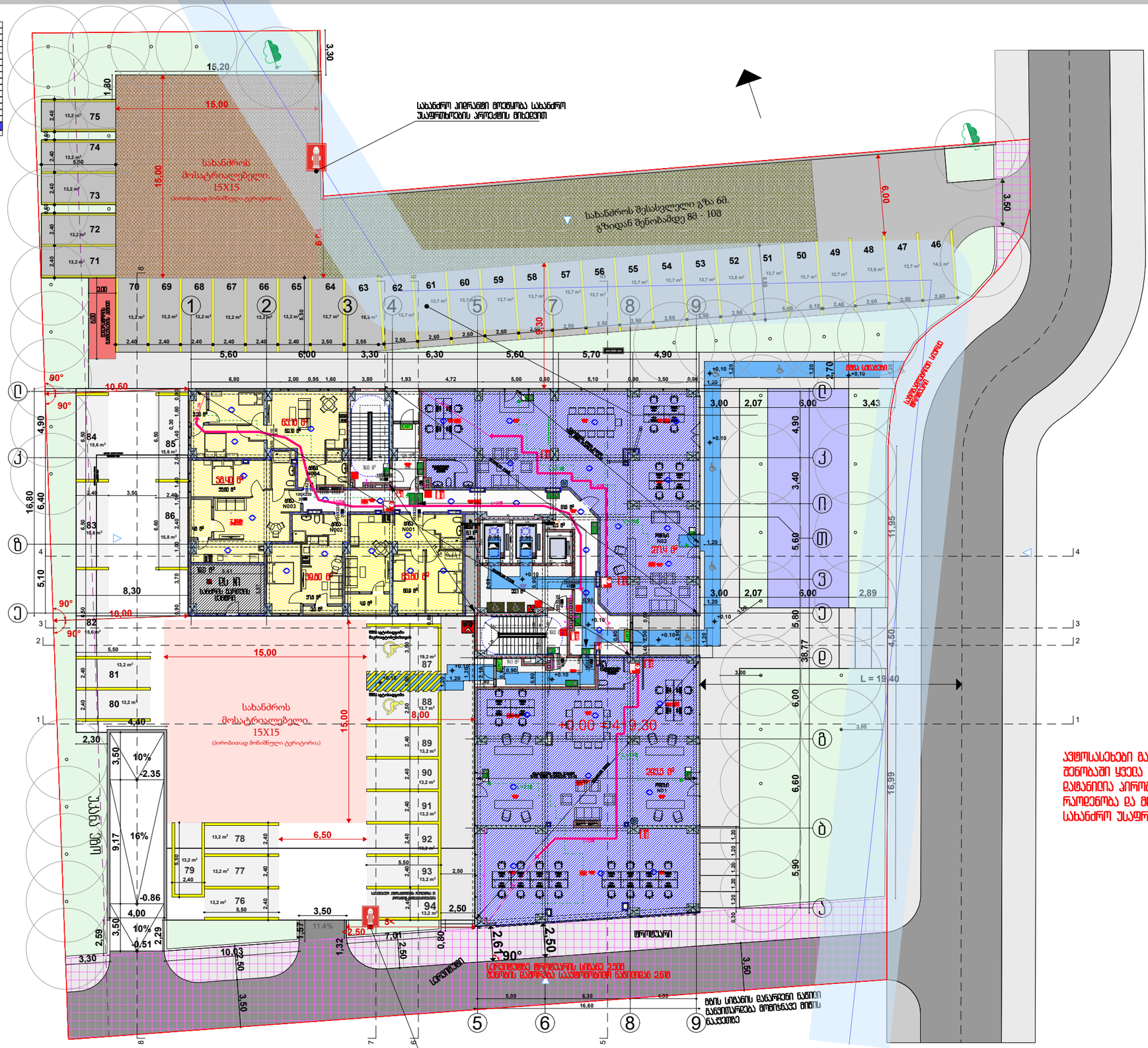

ავტოსადგომების რაოდენობა დათვლილია საცხოვრებლის და მისი საზაფხულოს კქ **12112.20 : 150 = 81**

პროექტით გათვალისწინებულია **94** ავტოსადგომი

ავტოსასადგომები გათვალისწინებულია მიწის შენობაში ყველა ერთეულში. მანქანებზე დასანიშნია პირობითად. მათი ზუსტი რაოდენობა და მდებარეობა დაზუსტდება სახანძრო უსაფრთხოების პროექტში.

დერეფნის მოსარგებად გასასვლელის ნათების მოცულობა 37.55 მ. განათების კოეფიციენტი 11.308. (ნათია მოცულობის მეთოდით)
წესების ა.შ.მ.კ.97 N403.5.1

მოცულობა 37.55 მ.
განათების გასაშვებებს შორის 22.308. (ნათია მოცულობის ნახევარზე)
წესების ა.შ.მ.კ.97 N1015.2.1 გამონაკლისი N1

სა-2 ბინა N 001	
საერთო ფართობი: 65.80	
სასტრ: 60.90	სააუზე: 4.90
დმ : 18.6	დმ : 4

სა-2 ბინა N 002	
საერთო ფართობი: 39.80	
სასტრ: 37.80	სააუზე: 2.00
დმ : 18.6	დმ : 3

სა-2 ბინა N 003	
საერთო ფართობი: 58.40	
სასტრ: 53.60	სააუზე: 4.80
დმ : 18.6	დმ : 3

სა-2 ბინა N 004	
საერთო ფართობი: 65.30	
სასტრ: 62.10	სააუზე: 3.20
დმ : 18.6	დმ : 4

სძ ოფისი N 01	
საერთო ფართობი: 295.50	
დმ : 9.3	დმ : 32

სძ ოფისი N 02	
საერთო ფართობი: 217.40	
დმ : 9.3	დმ : 24

დს N1	
სანძრის მპრუნის სენორი	
საერთო ფართობი: 19.00	
დმ : 27.9	დმ : 1

დს	
მპრის მრიცხველების ოთახი N1	
საერთო ფართობი: 6.10	
დმ : 27.90	დმ : 1

დს	
ელექტრო მრიცხველების ოთახი N1	
საერთო ფართობი: 0.5	
დმ : 27.90	დმ : 1

მობილური 2021

ობიექტის მისამართი:
მობილური. მოსკოვის გამზირი N9ბ N9გ
01.17.12.003.110

პროექტის დასახელება:
მრავალფუნქციური შენობა

ნახაზის დასახელება:
პირველი სართულის გეგმა
+0.00 = 419.30

ექსპლიკაცია:

ნომერი	დასახელება
	სახანძრო-სატუმბო მილსადენის შიგნა გაყვანილობის მილსადენი
	სახანძრო მილსადენი
	სახანძრო განაპირა ნიშნული
	ხელის ცეცხლსაქრობი
	ჭერზე ცეცხლსაქრობი
	ჭერზე მოთავსებული გაფრქვევები
	ავტომატიკით სისტემა
	სახანძრო სიგნალიზაცია
	სახანძრო ხმოვანი განაპირის სისტემა
	სახანძრო-სატუმბო ოთახის სისტემა
	საევაკუაციო განათების მანათებელი

გარე ავტომობილების ჯამური ფართი შეადგენს:

677.4 მ/2

შენიშვნა:

შენობიდან გამოსასვლელია 3 კარი აქედან 2 კარ 50%-ზე მეტი მოსაშვებია.

შენა მოსაშვები სისტემები ორივე შეუსვლელად აკმაყოფილებს მოშენის შენა ავტომობილებს და საგომანტირო სიმძლავრეს ორიენტირებულია

შენა მოსაშვები სისტემები დამონტირება შეიძლება ლეიზ ფირად.

დამკვეთი:
ნუგზარ ნებიერიძე

პროექტის ავტორი:
მიორგი მირაქაშვილი

საექსპერტო შეფასების ავტორი:
ნიკოლოზ დონაძე
ერთ ხმ 102
artegony@gmail.com

1:300	A3	2

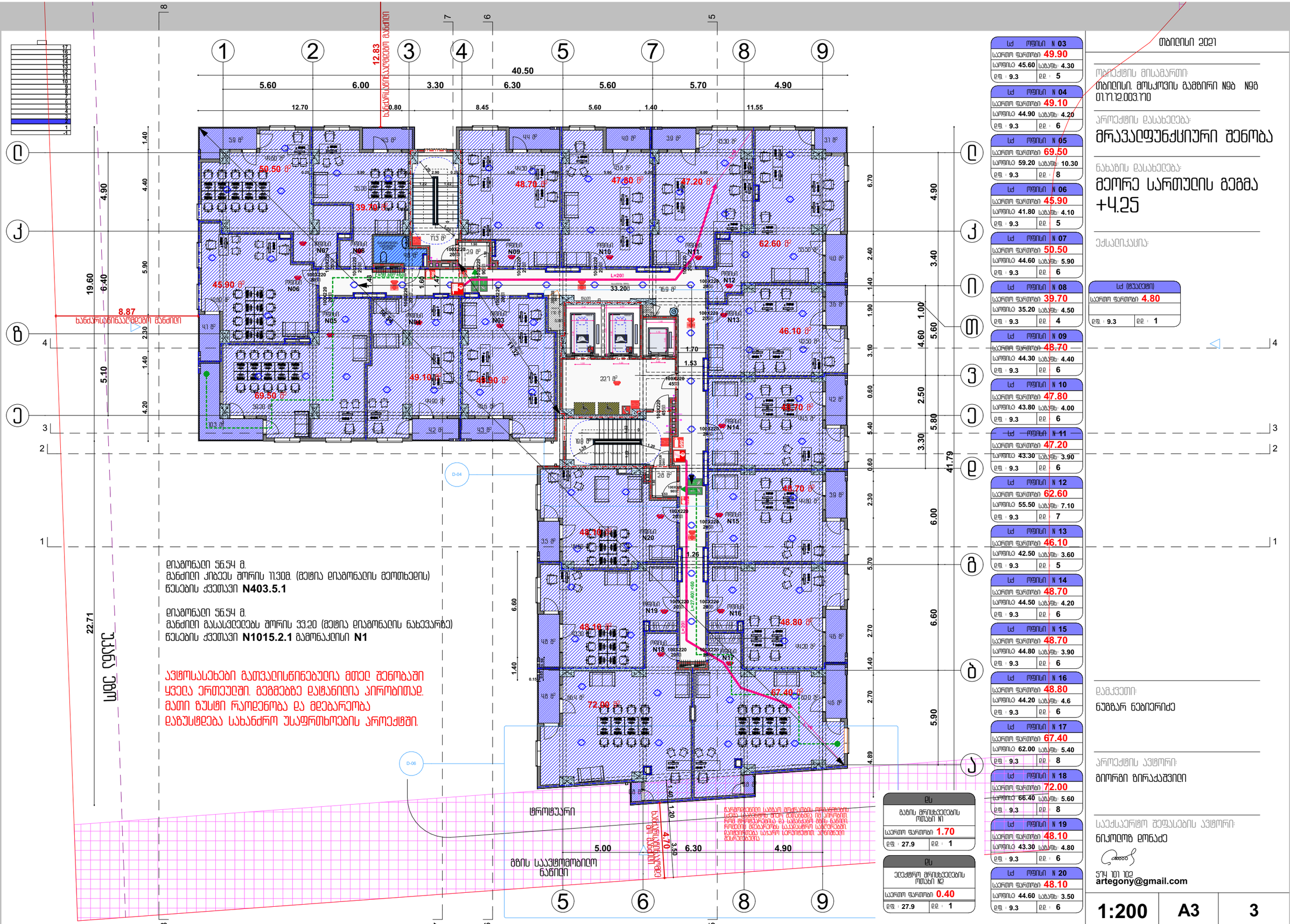

ს/ძ	ოთახი N 03
საერთო ფართობი	49.90
საოთახე	45.60
სველი წერტ.	4.30
ფან.	9.3
ფან.	5

ს/ძ	ოთახი N 04
საერთო ფართობი	49.10
საოთახე	44.90
სველი წერტ.	4.20
ფან.	9.3
ფან.	6

ს/ძ	ოთახი N 05
საერთო ფართობი	69.50
საოთახე	59.20
სველი წერტ.	10.30
ფან.	9.3
ფან.	8

ს/ძ	ოთახი N 06
საერთო ფართობი	45.90
საოთახე	41.80
სველი წერტ.	4.10
ფან.	9.3
ფან.	5

ს/ძ	ოთახი N 07
საერთო ფართობი	50.50
საოთახე	44.60
სველი წერტ.	5.90
ფან.	9.3
ფან.	6

ს/ძ	ოთახი N 08
საერთო ფართობი	39.70
საოთახე	35.20
სველი წერტ.	4.50
ფან.	9.3
ფან.	4

ს/ძ	ოთახი N 09
საერთო ფართობი	48.70
საოთახე	44.30
სველი წერტ.	4.40
ფან.	9.3
ფან.	6

ს/ძ	ოთახი N 10
საერთო ფართობი	47.80
საოთახე	43.80
სველი წერტ.	4.00
ფან.	9.3
ფან.	6

ს/ძ	ოთახი N 11
საერთო ფართობი	47.20
საოთახე	43.30
სველი წერტ.	3.90
ფან.	9.3
ფან.	6

ს/ძ	ოთახი N 12
საერთო ფართობი	62.60
საოთახე	55.50
სველი წერტ.	7.10
ფან.	9.3
ფან.	7

ს/ძ	ოთახი N 13
საერთო ფართობი	46.10
საოთახე	42.50
სველი წერტ.	3.60
ფან.	9.3
ფან.	5

ს/ძ	ოთახი N 14
საერთო ფართობი	48.70
საოთახე	44.50
სველი წერტ.	4.20
ფან.	9.3
ფან.	6

ს/ძ	ოთახი N 15
საერთო ფართობი	48.70
საოთახე	44.80
სველი წერტ.	3.90
ფან.	9.3
ფან.	6

ს/ძ	ოთახი N 16
საერთო ფართობი	48.80
საოთახე	44.20
სველი წერტ.	4.6
ფან.	9.3
ფან.	6

ს/ძ	ოთახი N 17
საერთო ფართობი	67.40
საოთახე	62.00
სველი წერტ.	5.40
ფან.	9.3
ფან.	8

ს/ძ	ოთახი N 18
საერთო ფართობი	72.00
საოთახე	66.40
სველი წერტ.	5.60
ფან.	9.3
ფან.	8

ს/ძ	ოთახი N 19
საერთო ფართობი	48.10
საოთახე	43.30
სველი წერტ.	4.80
ფან.	9.3
ფან.	6

ს/ძ	ოთახი N 20
საერთო ფართობი	48.10
საოთახე	44.60
სველი წერტ.	3.50
ფან.	9.3
ფან.	6

ს/ძ (ტუალეტი)	
საერთო ფართობი	4.80
ფან.	9.3
ფან.	1

ეს	
გაზის მრიცხველების ოთახი N1	
საერთო ფართობი	1.70
ფან.	27.9
ფან.	1

ეს	
ელექტრო მრიცხველების ოთახი N2	
საერთო ფართობი	0.40
ფან.	27.9
ფან.	1

თბილისი 2021

ობიექტის მისამართი:
თბილისი, მოსკოვის გამზირი N9ბ N9ბ
01.17.12.003.170

არქიტექტის დასახელება:
მრავალფუნქციური შენობა

ნახაზის დასახელება:
მეორე სართულის გეგმა
+4.25

ექსპლიკაცია:

დამკვეთი:
ნუგზარ ნებიერიძე

არქიტექტის ავტორი:
გიორგი ჭირაქაშვილი

საკონსტრუქციო შეფასების ავტორი:
ნიკოლოზ ლონაძე
577 101 102
artegony@gmail.com

1:200	A3	3

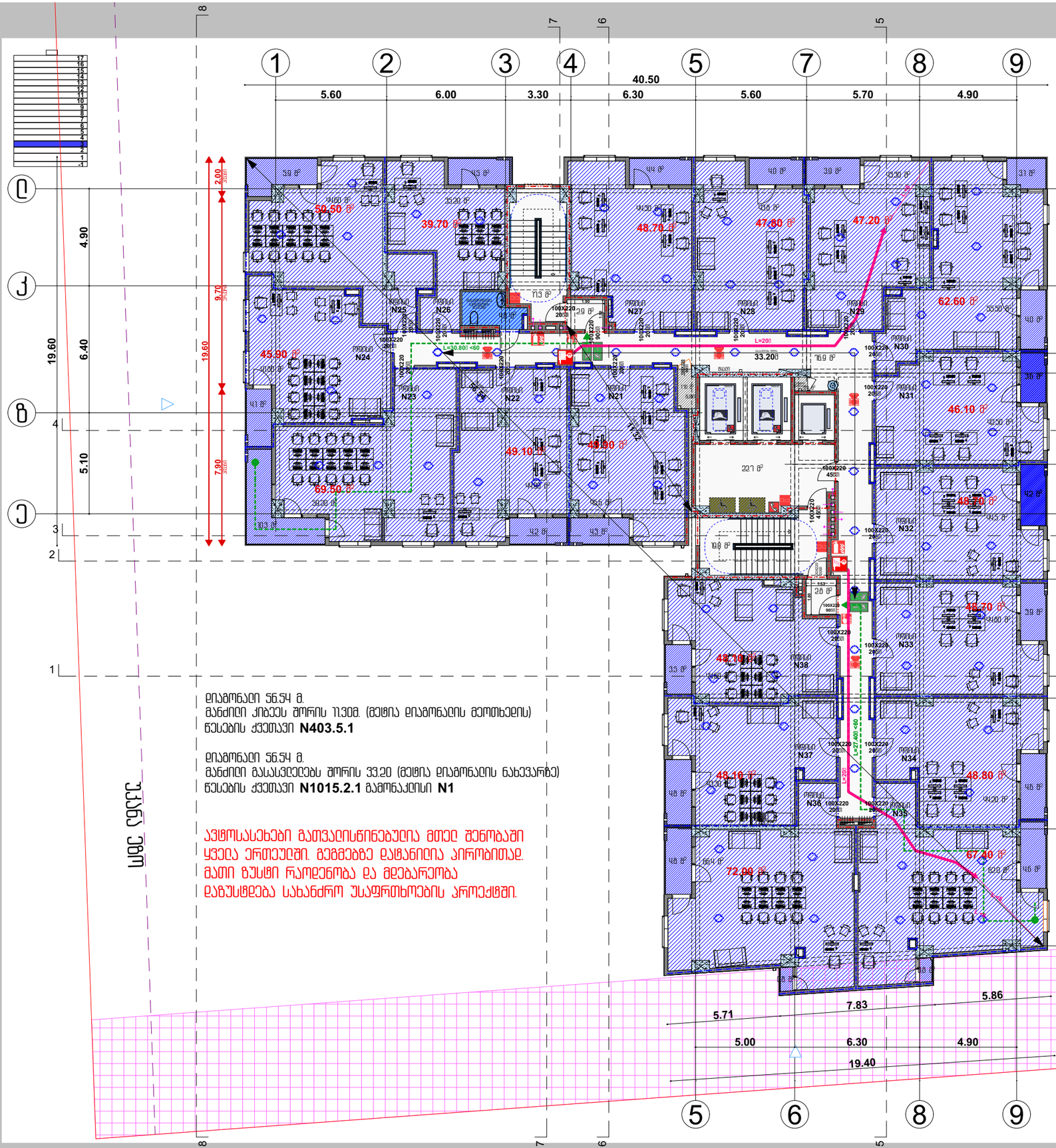

დიაგონალი 56.54 მ.
მანძილი ქიბვეს შორის 11.30მ. (მეტია დიაგონალის მეოთხედის)
წესების ქვეთავი **N403.5.1**

დიაგონალი 56.54 მ.
მანძილი მასასვლელებს შორის 33.20 (მეტია დიაგონალის ნახევარზე)
წესების ქვეთავი **N1015.2.1** გამონაკლისი **N1**

ავტოსასწავლებლის მოთვალისწინებელია მთელ შენობაში ყველა ერთეულში. მეგმებზე დატანილია პირობითად. მათი ზუსტი რაოდენობა და მდებარეობა დაზუსტდება სახანძრო უსაფრთხოების პროექტში.

სძ	ოთახი N 21
სავრცო ფართობი	49.90
სართისა 45.60	სბაგუბი 4.30
დფ 9.3	დფ 5

სძ	ოთახი N 22
სავრცო ფართობი	49.10
სართისა 44.90	სბაგუბი 4.20
დფ 9.3	დფ 6

სძ	ოთახი N 23
სავრცო ფართობი	69.50
სართისა 59.20	სბაგუბი 10.30
დფ 9.3	დფ 8

სძ	ოთახი N 24
სავრცო ფართობი	45.90
სართისა 41.80	სბაგუბი 4.10
დფ 9.3	დფ 5

სძ	ოთახი N 25
სავრცო ფართობი	50.50
სართისა 44.60	სბაგუბი 5.90
დფ 9.3	დფ 6

სძ	ოთახი N 26
სავრცო ფართობი	39.70
სართისა 35.20	სბაგუბი 4.50
დფ 9.3	დფ 4

სძ	ოთახი N 27
სავრცო ფართობი	48.70
სართისა 44.30	სბაგუბი 4.40
დფ 9.3	დფ 6

სძ	ოთახი N 28
სავრცო ფართობი	47.80
სართისა 43.80	სბაგუბი 4.00
დფ 9.3	დფ 6

სძ	ოთახი N 29
სავრცო ფართობი	47.20
სართისა 43.30	სბაგუბი 3.90
დფ 9.3	დფ 6

სძ	ოთახი N 30
სავრცო ფართობი	62.60
სართისა 55.50	სბაგუბი 7.10
დფ 9.3	დფ 7

სძ	ოთახი N 31
სავრცო ფართობი	46.10
სართისა 42.50	სბაგუბი 3.60
დფ 9.3	დფ 5

სძ	ოთახი N 32
სავრცო ფართობი	48.70
სართისა 44.50	სბაგუბი 4.20
დფ 9.3	დფ 6

სძ	ოთახი N 33
სავრცო ფართობი	48.70
სართისა 44.80	სბაგუბი 3.90
დფ 9.3	დფ 6

სძ	ოთახი N 34
სავრცო ფართობი	48.80
სართისა 44.20	სბაგუბი 4.6
დფ 9.3	დფ 6

სძ	ოთახი N 35
სავრცო ფართობი	67.40
სართისა 62.00	სბაგუბი 5.40
დფ 9.3	დფ 8

სძ	ოთახი N 36
სავრცო ფართობი	72.00
სართისა 66.40	სბაგუბი 5.60
დფ 9.3	დფ 8

სძ	ოთახი N 37
სავრცო ფართობი	48.10
სართისა 43.30	სბაგუბი 4.80
დფ 9.3	დფ 6

სძ	ოთახი N 38
სავრცო ფართობი	48.10
სართისა 44.60	სბაგუბი 3.50
დფ 9.3	დფ 6

სძ (ტუალეტი)
სავრცო ფართობი 4.80
დფ 9.3 დფ 1

ეს
მაბის მრისხველების ოთახი N1
სავრცო ფართობი 1.70
დფ 27.9 დფ 1

ეს
ელექტრო მრისხველების ოთახი N2
სავრცო ფართობი 0.40
დფ 27.9 დფ 1

თბილისი 2021

ობიექტის მისამართი:
თბილისი, მოსკოვის გამზირი N9ბ N9გ
01.17.12.003.170

პროექტის დასახელება:
მრავალფუნქციური შენობა

ნახაზის დასახელება:
მესამე სართულის გეგმა
+7.40

ექსპლიკაცია:

შენიშვნა:

დამკვეთი:
ნუგზარ ნებიერიძე

პროექტის ავტორი:
გიორგი ჭირაქაშვილი

სპეციალური შეფასების ავტორი:
ნიკოლოზ დონაძე
577 101 102
artegony@gmail.com

1:200	A3	4

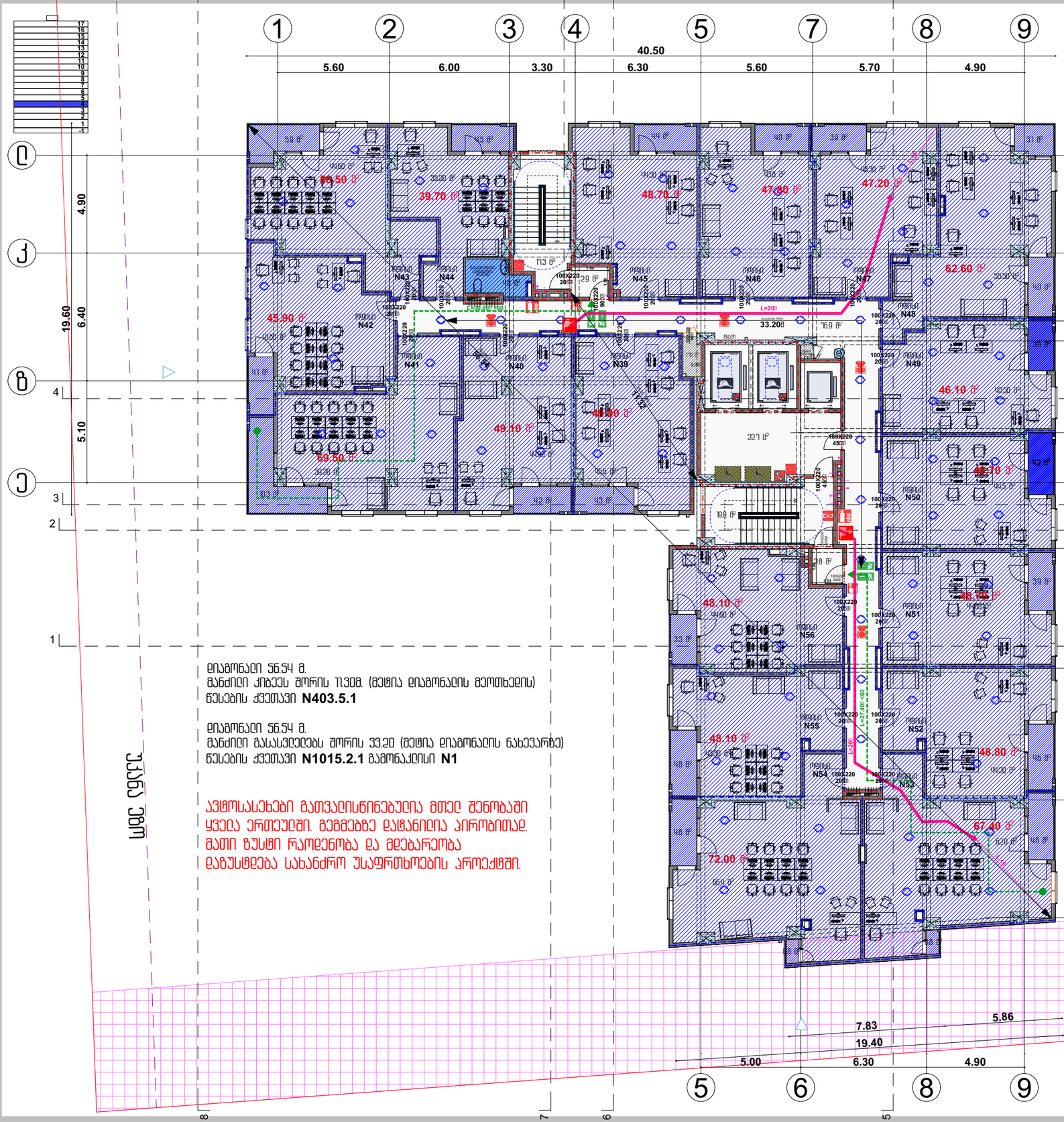

დიაგონალი 56.54 მ.
მანძილი კიბეებს შორის 11.30მ. (მეცხრა დიაგონალის მეოთხედის)
წესების ქვეთავი **N403.5.1**

დიაგონალი 56.54 მ.
მანძილი გასასვლელებს შორის 33.20 (მეცხრა დიაგონალის ნახევარზე)
წესების ქვეთავი **N1015.2.1** გამონაკლისი **N1**

ავტოსასახები გათვალისწინებულია მთელ შენობაში
ყველა ერთეულში. მეგმებზე დატანილია პირობითად.
მათი ზუსტი რაოდენობა და მდებარეობა
დაზუსტდება სახანძრო უსაფრთხოების პროექტში.

ს/ძ	ოთახი N 39
საერთო ფართობი	49.90
საოთახე	45.60
სველი	4.30
ფან	9.3
ფფ	5

ს/ძ	ოთახი N 40
საერთო ფართობი	49.10
საოთახე	44.90
სველი	4.20
ფან	9.3
ფფ	6

ს/ძ	ოთახი N 41
საერთო ფართობი	69.50
საოთახე	59.20
სველი	10.30
ფან	9.3
ფფ	8

ს/ძ	ოთახი N 42
საერთო ფართობი	45.90
საოთახე	41.80
სველი	4.10
ფან	9.3
ფფ	5

ს/ძ	ოთახი N 43
საერთო ფართობი	50.50
საოთახე	44.60
სველი	5.90
ფან	9.3
ფფ	6

ს/ძ	ოთახი N 44
საერთო ფართობი	39.70
საოთახე	35.20
სველი	4.50
ფან	9.3
ფფ	4

ს/ძ	ოთახი N 45
საერთო ფართობი	48.70
საოთახე	44.30
სველი	4.40
ფან	9.3
ფფ	6

ს/ძ	ოთახი N 46
საერთო ფართობი	47.80
საოთახე	43.80
სველი	4.00
ფან	9.3
ფფ	6

ს/ძ	ოთახი N 47
საერთო ფართობი	47.20
საოთახე	43.30
სველი	3.90
ფან	9.3
ფფ	6

ს/ძ	ოთახი N 48
საერთო ფართობი	62.60
საოთახე	55.50
სველი	7.10
ფან	9.3
ფფ	7

ს/ძ	ოთახი N 49
საერთო ფართობი	46.10
საოთახე	42.50
სველი	3.60
ფან	9.3
ფფ	5

ს/ძ	ოთახი N 50
საერთო ფართობი	48.70
საოთახე	44.50
სველი	4.20
ფან	9.3
ფფ	6

ს/ძ	ოთახი N 51
საერთო ფართობი	48.70
საოთახე	44.80
სველი	3.90
ფან	9.3
ფფ	6

ს/ძ	ოთახი N 52
საერთო ფართობი	48.80
საოთახე	44.20
სველი	4.6
ფან	9.3
ფფ	6

ს/ძ	ოთახი N 53
საერთო ფართობი	67.40
საოთახე	62.00
სველი	5.40
ფან	9.3
ფფ	8

ს/ძ	ოთახი N 54
საერთო ფართობი	72.00
საოთახე	66.40
სველი	5.60
ფან	9.3
ფფ	8

ს/ძ	ოთახი N 55
საერთო ფართობი	48.10
საოთახე	43.30
სველი	4.80
ფან	9.3
ფფ	6

ს/ძ	ოთახი N 56
საერთო ფართობი	48.10
საოთახე	44.60
სველი	3.50
ფან	9.3
ფფ	6

ს/ძ (სველები)	
საერთო ფართობი	4.80
ფან 9.3	ფფ 1

ეს	
გაზის მრისხველების ოთახი N1	
საერთო ფართობი	1.70
ფან 27.9	ფფ 1

ეს	
ელექტრო მრისხველების ოთახი N2	
საერთო ფართობი	0.40
ფან 27.9	ფფ 1

თბილისი 2021

ობიექტის მისამართი:
თბილისი, მოსკოვის გამზირი N9ბ N9გ
01.17.12.003.170

პროექტის დასახელება:
მრავალფუნქციური შენობა

ნახაზის დასახელება:
მეოთხე სართულის გეგმა
+10.55

ექსპლიკაცია:

შენიშვნა:

დამკვეთი:
ნუგზარ ნებიერიძე

პროექტის ავტორი:
გიორგი გირაქაშვილი

სპეციალური შეფასების ავტორი:
ნიკოლოზ დონაძე
577 101 102
artegony@gmail.com

1:200	A3	5

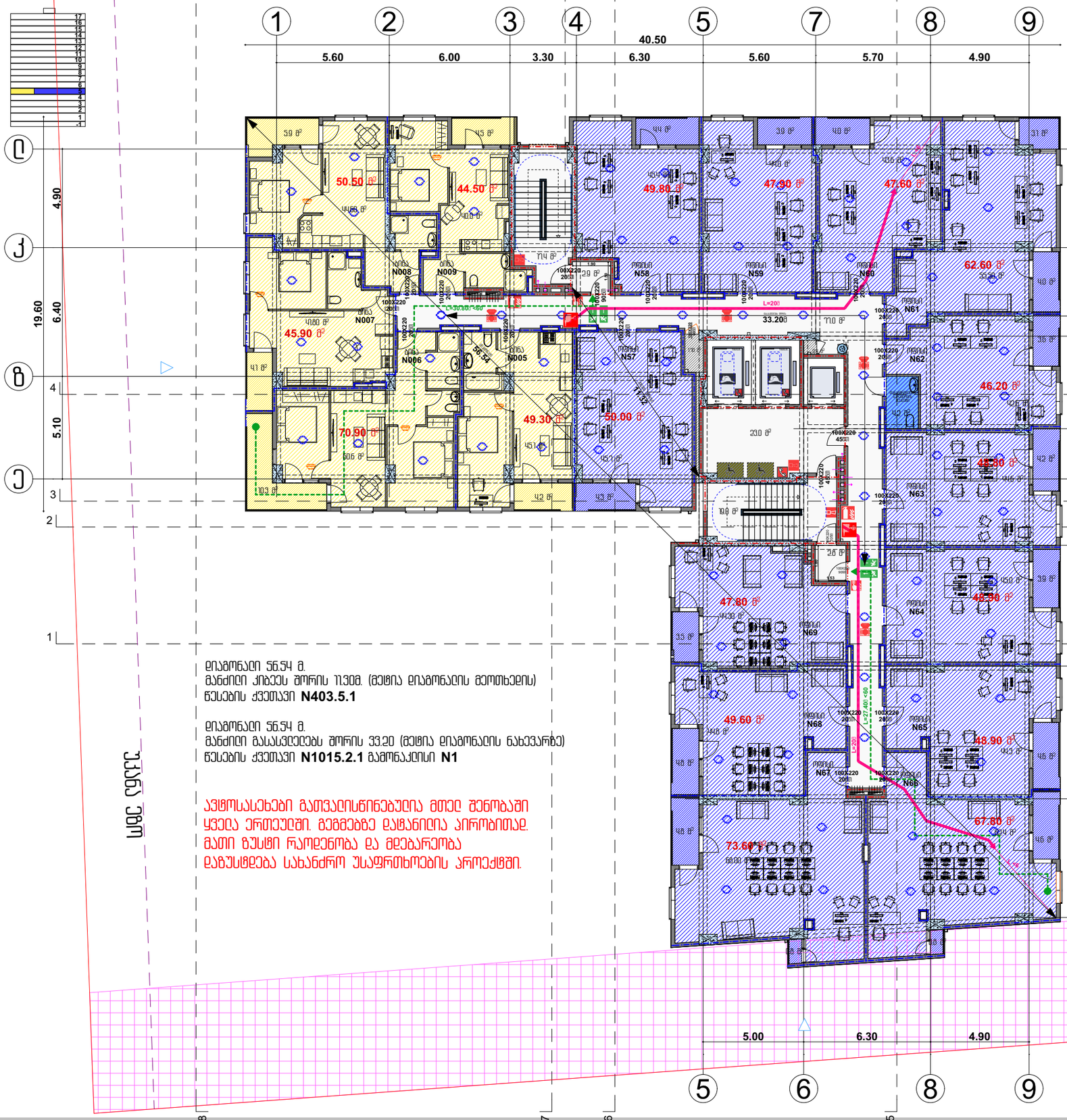

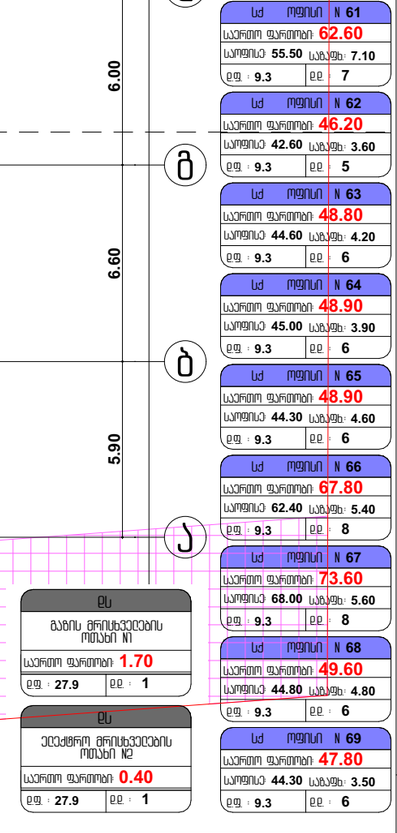

სძ ოთახი N 57	
საერთო ფართობი: 50.00	
საოფისე: 45.70	სააბაზ: 4.30
ფფ: 9.3	ეე: 6

სა-ე ბინა N 005	
საერთო ფართობი: 49.30	
სასც: 45.10	სააბაზ: 4.20
ფფ: 18.6	ეე: 3

სა-ე ბინა N 006	
საერთო ფართობი: 70.90	
სასც: 60.60	სააბაზ: 10.30
ფფ: 18.6	ეე: 4

სა-ე ბინა N 007	
საერთო ფართობი: 45.90	
სასც: 41.80	სააბაზ: 4.10
ფფ: 18.6	ეე: 3

სა-ე ბინა N 008	
საერთო ფართობი: 50.50	
სასც: 44.60	სააბაზ: 5.90
ფფ: 18.6	ეე: 3

სა-ე ბინა N 009	
საერთო ფართობი: 44.50	
სასც: 40.00	სააბაზ: 4.50
ფფ: 18.6	ეე: 3

სძ ოთახი N 58	
საერთო ფართობი: 49.80	
საოფისე: 45.40	სააბაზ: 4.40
ფფ: 9.3	ეე: 6

სძ ოთახი N 59	
საერთო ფართობი: 47.90	
საოფისე: 44.00	სააბაზ: 3.90
ფფ: 9.3	ეე: 6

სძ ოთახი N 60	
საერთო ფართობი: 47.60	
საოფისე: 43.60	სააბაზ: 4.00
ფფ: 9.3	ეე: 6

სძ ოთახი N 61	
საერთო ფართობი: 62.60	
საოფისე: 55.50	სააბაზ: 7.10
ფფ: 9.3	ეე: 7

სძ ოთახი N 62	
საერთო ფართობი: 46.20	
საოფისე: 42.60	სააბაზ: 3.60
ფფ: 9.3	ეე: 5

სძ ოთახი N 63	
საერთო ფართობი: 48.80	
საოფისე: 44.60	სააბაზ: 4.20
ფფ: 9.3	ეე: 6

სძ ოთახი N 64	
საერთო ფართობი: 48.90	
საოფისე: 45.00	სააბაზ: 3.90
ფფ: 9.3	ეე: 6

სძ ოთახი N 65	
საერთო ფართობი: 48.90	
საოფისე: 44.30	სააბაზ: 4.60
ფფ: 9.3	ეე: 6

სძ ოთახი N 66	
საერთო ფართობი: 67.80	
საოფისე: 62.40	სააბაზ: 5.40
ფფ: 9.3	ეე: 8

სძ ოთახი N 67	
საერთო ფართობი: 73.60	
საოფისე: 68.00	სააბაზ: 5.60
ფფ: 9.3	ეე: 8

სძ ოთახი N 68	
საერთო ფართობი: 49.60	
საოფისე: 44.80	სააბაზ: 4.80
ფფ: 9.3	ეე: 6

სძ ოთახი N 69	
საერთო ფართობი: 47.80	
საოფისე: 44.30	სააბაზ: 3.50
ფფ: 9.3	ეე: 6

სძ (შესასვლელი)	
საერთო ფართობი: 4.20	
ფფ: 9.3	ეე: 1

ეს	
გაზის მრისხველების ოთახი N1	
საერთო ფართობი: 1.70	
ფფ: 27.9	ეე: 1

ეს	
ელექტრო მრისხველების ოთახი №2	
საერთო ფართობი: 0.40	
ფფ: 27.9	ეე: 1

დიაგონალი 56.54 მ.
მანძილი კიბეს შორის 11.30მ. (მეცხრა დიაგონალის მეოთხედის)
წესების ქვეთავი **N403.5.1**

დიაგონალი 56.54 მ.
მანძილი გასასვლელებს შორის 33.20 (მეცხრა დიაგონალის ნახევარზე)
წესების ქვეთავი **N1015.2.1** გამონაკლისი **N1**

ავტოსასახები გათვალისწინებულია მთელ შენობაში
ყველა ერთეულში. მეგმებზე დატანილია პირობითად.
მათი ზუსტი რაოდენობა და მდებარეობა
დაზუსტდება სახანძრო უსაფრთხოების პროექტში.

სხვა ნაწილი

თბილისი 2021

ობიექტის მისამართი:
თბილისი, მოსკოვის გამზირი N9ბ N9ბ
01.17.12.003.710

პროექტის დასახელება:
მრავალფუნქციური შენობა

ნახაზის დასახელება:
მეხუთე სართულის გეგმა
+13.70

ექსპლიკაცია:

შენიშვნა:

დამკვეთი:
ნუგზარ ნებიერიძე

პროექტის ავტორი:
გიორგი გირაქაშვილი

საექსპერტო შეფასების ავტორი:
ნიკოლოზ დონაძე
577 101 102
artegony@gmail.com

1:200	A3	6

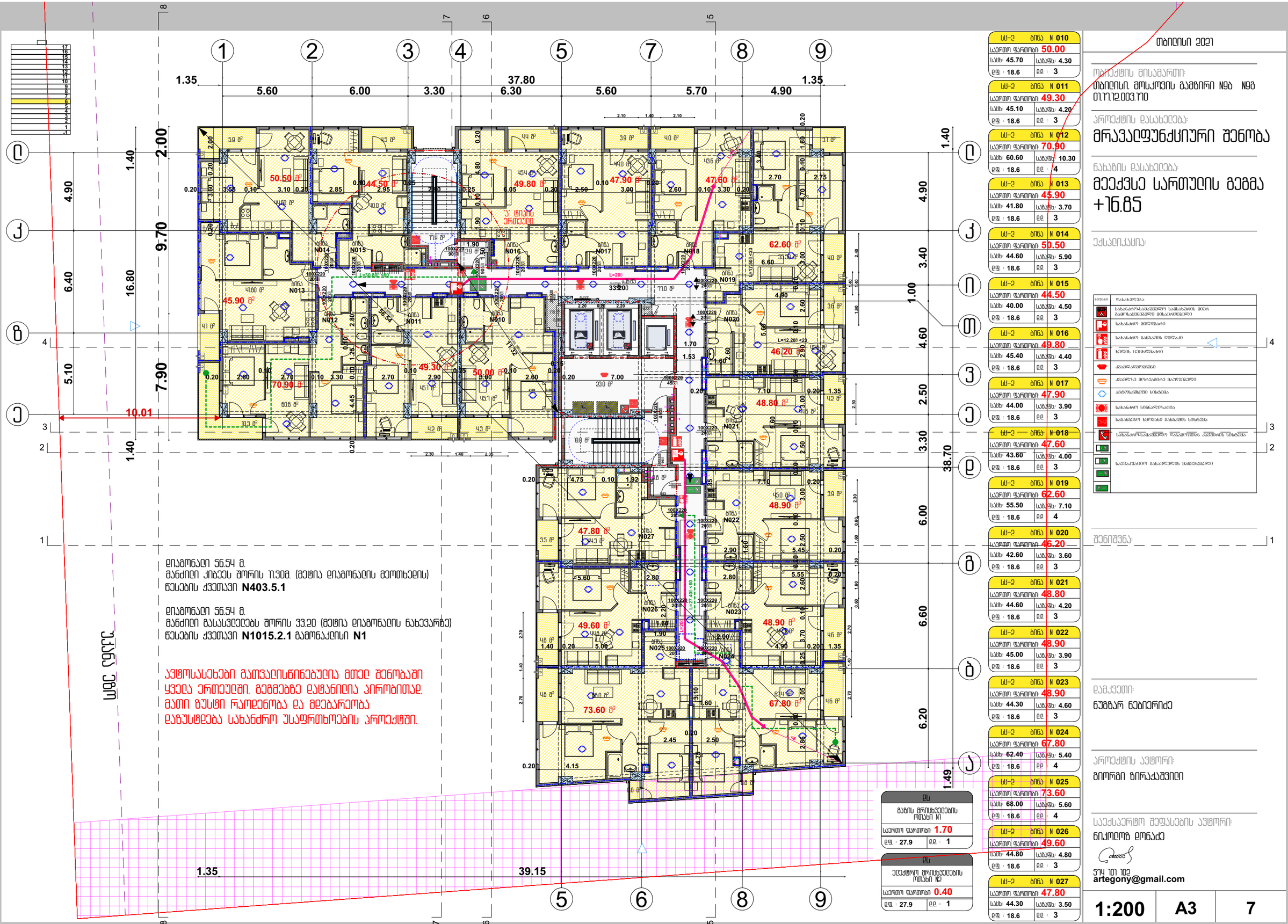

დიაგონალი 56.54 მ.
მანძილი კიბეებს შორის 11.30მ. (მეტია დიაგონალის მეოთხედის)
წესების ქვეთავი **N403.5.1**

დიაგონალი 56.54 მ.
მანძილი გასასვლელებს შორის 33.20 (მეტია დიაგონალის ნახევარზე)
წესების ქვეთავი **N1015.2.1** გამონაკლისი **N1**

ავტოსასახები გათვალისწინებულია მთელ შენობაში ყველა ერთეულში. მეგმებზე დატანილია პირობითად. მათი ზუსტი რაოდენობა და მდებარეობა დაზუსტდება სახანძრო უსაფრთხოების პროექტში.

ექსპლიკაცია	
სართული	N 010
საერთო ფართობი	50.00
სასარგებლო	45.70
აივნის ფართობი	4.30
ოთახების რაოდენობა	3
ბინის ნომერი	18.6

ექსპლიკაცია	
სართული	N 011
საერთო ფართობი	49.30
სასარგებლო	45.10
აივნის ფართობი	4.20
ოთახების რაოდენობა	3
ბინის ნომერი	18.6

ექსპლიკაცია	
სართული	N 012
საერთო ფართობი	70.90
სასარგებლო	60.60
აივნის ფართობი	10.30
ოთახების რაოდენობა	4
ბინის ნომერი	18.6

ექსპლიკაცია	
სართული	N 013
საერთო ფართობი	45.90
სასარგებლო	41.80
აივნის ფართობი	3.70
ოთახების რაოდენობა	3
ბინის ნომერი	18.6

ექსპლიკაცია	
სართული	N 014
საერთო ფართობი	50.50
სასარგებლო	44.60
აივნის ფართობი	5.90
ოთახების რაოდენობა	3
ბინის ნომერი	18.6

ექსპლიკაცია	
სართული	N 015
საერთო ფართობი	44.50
სასარგებლო	40.00
აივნის ფართობი	4.50
ოთახების რაოდენობა	3
ბინის ნომერი	18.6

ექსპლიკაცია	
სართული	N 016
საერთო ფართობი	49.80
სასარგებლო	45.40
აივნის ფართობი	4.40
ოთახების რაოდენობა	3
ბინის ნომერი	18.6

ექსპლიკაცია	
სართული	N 017
საერთო ფართობი	47.90
სასარგებლო	44.00
აივნის ფართობი	3.90
ოთახების რაოდენობა	3
ბინის ნომერი	18.6

ექსპლიკაცია	
სართული	N 018
საერთო ფართობი	47.60
სასარგებლო	43.60
აივნის ფართობი	4.00
ოთახების რაოდენობა	3
ბინის ნომერი	18.6

ექსპლიკაცია	
სართული	N 019
საერთო ფართობი	62.60
სასარგებლო	55.50
აივნის ფართობი	7.10
ოთახების რაოდენობა	4
ბინის ნომერი	18.6

ექსპლიკაცია	
სართული	N 020
საერთო ფართობი	46.20
სასარგებლო	42.60
აივნის ფართობი	3.60
ოთახების რაოდენობა	3
ბინის ნომერი	18.6

ექსპლიკაცია	
სართული	N 021
საერთო ფართობი	48.80
სასარგებლო	44.60
აივნის ფართობი	4.20
ოთახების რაოდენობა	3
ბინის ნომერი	18.6

ექსპლიკაცია	
სართული	N 022
საერთო ფართობი	48.90
სასარგებლო	45.00
აივნის ფართობი	3.90
ოთახების რაოდენობა	3
ბინის ნომერი	18.6

ექსპლიკაცია	
სართული	N 023
საერთო ფართობი	48.90
სასარგებლო	44.30
აივნის ფართობი	4.60
ოთახების რაოდენობა	3
ბინის ნომერი	18.6

ექსპლიკაცია	
სართული	N 024
საერთო ფართობი	67.80
სასარგებლო	62.40
აივნის ფართობი	5.40
ოთახების რაოდენობა	4
ბინის ნომერი	18.6

ექსპლიკაცია	
სართული	N 025
საერთო ფართობი	73.60
სასარგებლო	68.00
აივნის ფართობი	5.60
ოთახების რაოდენობა	4
ბინის ნომერი	18.6

ექსპლიკაცია	
სართული	N 026
საერთო ფართობი	49.60
სასარგებლო	44.80
აივნის ფართობი	4.80
ოთახების რაოდენობა	3
ბინის ნომერი	18.6

ექსპლიკაცია	
სართული	N 027
საერთო ფართობი	47.80
სასარგებლო	44.30
აივნის ფართობი	3.50
ოთახების რაოდენობა	3
ბინის ნომერი	18.6

ექსპლიკაცია	
ელ. მაგის მრისხველების ოთახი N1	
საერთო ფართობი	1.70
სასარგებლო	27.9
ოთახების რაოდენობა	1

ექსპლიკაცია	
ელ. ქვეშრო მრისხველების ოთახი N2	
საერთო ფართობი	0.40
სასარგებლო	27.9
ოთახების რაოდენობა	1

ნომანი	ექსპლიკაცია
	სახანძრო-სატუალეტო საბლახების ფილის გამოსასვლელი მილაფილისთვის
	სახანძრო ფილტრატი
	სახანძრო განაპირა ღობეში
	ხელის ცეცხლსაქრობი
	ქვაფენილი
	ქვაფენილ მოსაპირკეთებელი მაუოვლელი
	ასფალტბეტონ ხიმინჯი
	სახანძრო სიმაღლეზომა
	სახანძრო ხმოვანი განაპირა სიმაღლე
	სახანძრო-სატუალეტო ფანჯრებიანი კარებიანი სიმაღლე
	საკანალიზაციო გასასვლელის მანჭისთვის

თბილისი 2021

ობიექტის მისამართი:
თბილისი, მოსკოვის გამზირი N9ბ N9ბ
01.17.12.003.170

არქიტექტის დასახელება:
მრავალფუნქციური შენობა

ნახაზის დასახელება:
მეექვსე სართულის გეგმა +16.85

ექსპლიკაცია:

შენიშვნა:

დამკვეთი:
ნუგზარ ნებიერიძე

არქიტექტის ავტორი:
გიორგი გირაკაძვილი

საკონსტრუქციო შეფასების ავტორი:
ნიკოლოზ დონაძე
577 101 102
artegony@gmail.com

1:200	A3	7

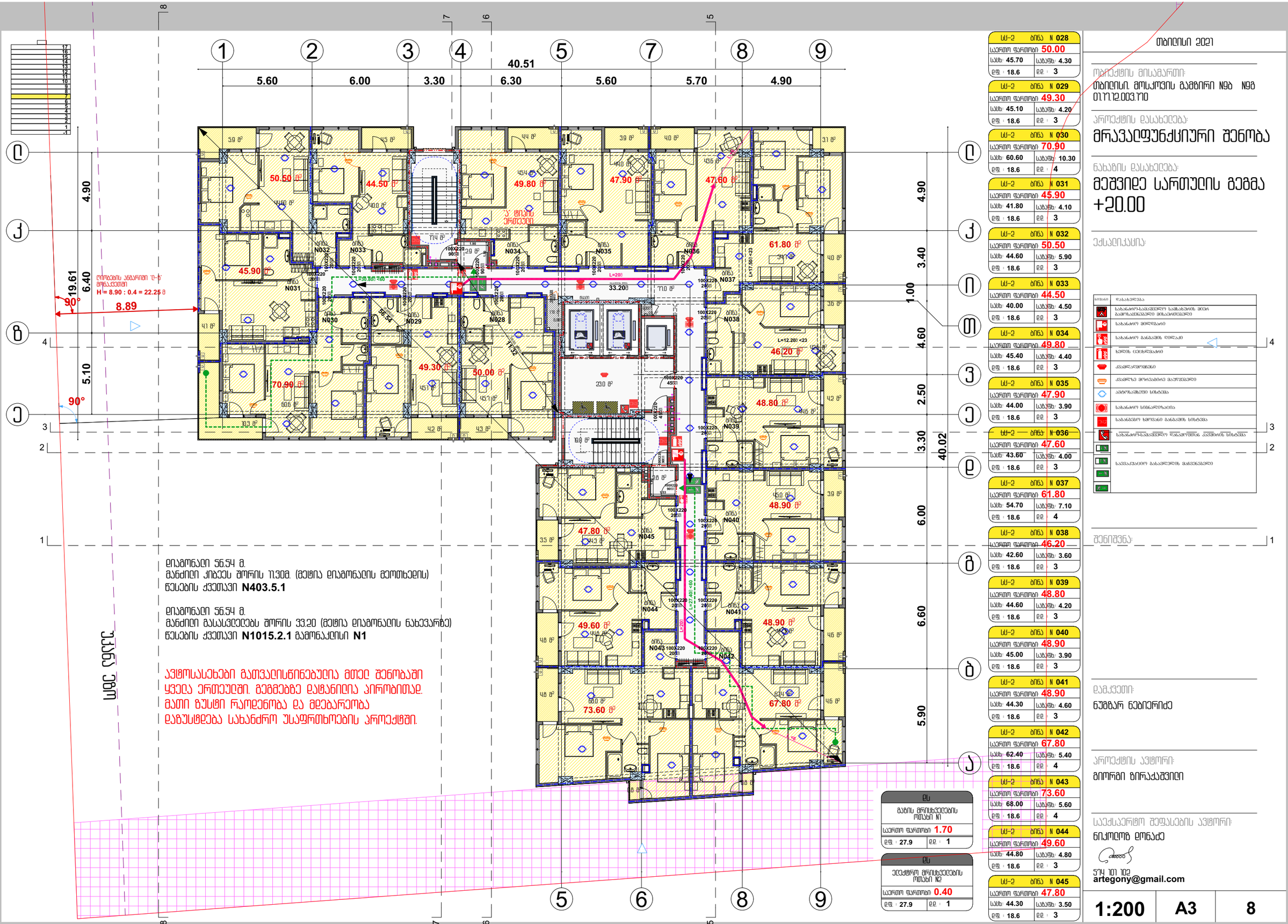
1 2 3 4 5 7 8 9
40.51
5.60 6.00 3.30 6.30 5.60 5.70 4.90
Ⴓ Ⴔ Ⴕ Ⴖ Ⴗ Ⴘ Ⴙ Ⴚ Ⴛ Ⴜ
4.90 6.40 5.10
19.61
90°
8.89
H = 8.90 : 0.4 = 22.25 მ
90°
4.90 3.40 1.00 4.60 2.50 3.30 40.02 6.00 6.60 5.90
50.50 მ²
44.50 მ²
49.80 მ²
47.90 მ²
47.60 მ²
45.90 მ²
61.80 მ²
33.20მ
46.20 მ²
49.30 მ²
50.00 მ²
70.90 მ²
48.80 მ²
47.80 მ²
48.90 მ²
49.60 მ²
73.60 მ²
67.80 მ²
L=20მ
L=30.80მ <60
L=12.20მ <23
L=17.50მ <23
L=27.40მ <60
56.54
17.32
100X220 20მმ
100X220 90მმ
100X220 45მმ
N028 N029 N030 N031 N032 N033 N034 N035 N036 N037 N038 N039 N040 N041 N042 N043 N044 N045
3 ᲛᲘᲬᲘᲡ ᲔᲠᲝᲕᲐᲜᲘ
ᲡᲐᲮᲔᲚᲝᲜᲐᲮᲐᲠᲘ
ᲡᲐᲮᲐᲜᲔᲑᲘ
ᲡᲐᲮᲐᲜᲔᲑᲘᲡ ᲜᲝᲛᲠᲔᲑᲘ
ᲓᲘᲐᲒᲝᲜᲐᲚᲘ 56.54 მ.
მანძილი კიბეეს შორის 11.30მ. (მეტია დიაგონალის მეოთხედის)
წესების ქვეთავი N403.5.1
დიაგონალი 56.54 მ.
მანძილი გასასვლელებს შორის 33.20 (მეტია დიაგონალის ნახევარზე)
წესების ქვეთავი N1015.2.1 გამონაკლისი N1
ავტოსასახები გათვალისწინებულია მთელ შენობაში ყველა ერთეულში. გეგმებზე დატანილია პირობითად. მათი ზუსტი რაოდენობა და მდებარეობა დაზუსტდება სახანძრო უსაფრთხოების პროექტში.
სწორ ღერძზე
ᲔᲚ
ᲡᲐᲐᲓᲒᲘᲚᲝ ᲐᲜᲒᲐᲠᲘᲨᲘ 'ᲔᲚ' ᲛᲝᲜᲐᲪᲔᲛᲔᲑᲘ
H = 8.90 : 0.4 = 22.25 მ
ᲡᲐᲔᲠᲗᲝ ᲤᲐᲠᲗᲝᲑᲘ 50.00
ᲡᲐᲡᲣᲠ: 45.70 ᲡᲐᲔᲚᲔᲥ: 4.30
ᲓᲔᲢ: 18.6 ᲓᲔ: 3
ᲡᲐᲔᲠᲗᲝ ᲤᲐᲠᲗᲝᲑᲘ 49.30
ᲡᲐᲡᲣᲠ: 45.10 ᲡᲐᲔᲚᲔᲥ: 4.20
ᲓᲔᲢ: 18.6 ᲓᲔ: 3
ᲡᲐᲔᲠᲗᲝ ᲤᲐᲠᲗᲝᲑᲘ 70.90
ᲡᲐᲡᲣᲠ: 60.60 ᲡᲐᲔᲚᲔᲥ: 10.30
ᲓᲔᲢ: 18.6 ᲓᲔ: 4
ᲡᲐᲔᲠᲗᲝ ᲤᲐᲠᲗᲝᲑᲘ 45.90
ᲡᲐᲡᲣᲠ: 41.80 ᲡᲐᲔᲚᲔᲥ: 4.10
ᲓᲔᲢ: 18.6 ᲓᲔ: 3
ᲡᲐᲔᲠᲗᲝ ᲤᲐᲠᲗᲝᲑᲘ 50.50
ᲡᲐᲡᲣᲠ: 44.60 ᲡᲐᲔᲚᲔᲥ: 5.90
ᲓᲔᲢ: 18.6 ᲓᲔ: 3
ᲡᲐᲔᲠᲗᲝ ᲤᲐᲠᲗᲝᲑᲘ 44.50
ᲡᲐᲡᲣᲠ: 40.00 ᲡᲐᲔᲚᲔᲥ: 4.50
ᲓᲔᲢ: 18.6 ᲓᲔ: 3
ᲡᲐᲔᲠᲗᲝ ᲤᲐᲠᲗᲝᲑᲘ 49.80
ᲡᲐᲡᲣᲠ: 45.40 ᲡᲐᲔᲚᲔᲥ: 4.40
ᲓᲔᲢ: 18.6 ᲓᲔ: 3
ᲡᲐᲔᲠᲗᲝ ᲤᲐᲠᲗᲝᲑᲘ 47.90
ᲡᲐᲡᲣᲠ: 44.00 ᲡᲐᲔᲚᲔᲥ: 3.90
ᲓᲔᲢ: 18.6 ᲓᲔ: 3
ᲡᲐᲔᲠᲗᲝ ᲤᲐᲠᲗᲝᲑᲘ 47.60
ᲡᲐᲡᲣᲠ: 43.60 ᲡᲐᲔᲚᲔᲥ: 4.00
ᲓᲔᲢ: 18.6 ᲓᲔ: 3
ᲡᲐᲔᲠᲗᲝ ᲤᲐᲠᲗᲝᲑᲘ 61.80
ᲡᲐᲡᲣᲠ: 54.70 ᲡᲐᲔᲚᲔᲥ: 7.10
ᲓᲔᲢ: 18.6 ᲓᲔ: 4
ᲡᲐᲔᲠᲗᲝ ᲤᲐᲠᲗᲝᲑᲘ 46.20
ᲡᲐᲡᲣᲠ: 42.60 ᲡᲐᲔᲚᲔᲥ: 3.60
ᲓᲔᲢ: 18.6 ᲓᲔ: 3
ᲡᲐᲔᲠᲗᲝ ᲤᲐᲠᲗᲝᲑᲘ 48.80
ᲡᲐᲡᲣᲠ: 44.60 ᲡᲐᲔᲚᲔᲥ: 4.20
ᲓᲔᲢ: 18.6 ᲓᲔ: 3
ᲡᲐᲔᲠᲗᲝ ᲤᲐᲠᲗᲝᲑᲘ 48.90
ᲡᲐᲡᲣᲠ: 45.00 ᲡᲐᲔᲚᲔᲥ: 3.90
ᲓᲔᲢ: 18.6 ᲓᲔ: 3
ᲡᲐᲔᲠᲗᲝ ᲤᲐᲠᲗᲝᲑᲘ 48.90
ᲡᲐᲡᲣᲠ: 44.30 ᲡᲐᲔᲚᲔᲥ: 4.60
ᲓᲔᲢ: 18.6 ᲓᲔ: 3
ᲡᲐᲔᲠᲗᲝ ᲤᲐᲠᲗᲝᲑᲘ 67.80
ᲡᲐᲡᲣᲠ: 62.40 ᲡᲐᲔᲚᲔᲥ: 5.40
ᲓᲔᲢ: 18.6 ᲓᲔ: 4
ᲡᲐᲔᲠᲗᲝ ᲤᲐᲠᲗᲝᲑᲘ 73.60
ᲡᲐᲡᲣᲠ: 68.00 ᲡᲐᲔᲚᲔᲥ: 5.60
ᲓᲔᲢ: 18.6 ᲓᲔ: 4
ᲡᲐᲔᲠᲗᲝ ᲤᲐᲠᲗᲝᲑᲘ 49.60
ᲡᲐᲡᲣᲠ: 44.80 ᲡᲐᲔᲚᲔᲥ: 4.80
ᲓᲔᲢ: 18.6 ᲓᲔ: 3
ᲡᲐᲔᲠᲗᲝ ᲤᲐᲠᲗᲝᲑᲘ 47.80
ᲡᲐᲡᲣᲠ: 44.30 ᲡᲐᲔᲚᲔᲥ: 3.50
ᲓᲔᲢ: 18.6 ᲓᲔ: 3
ᲒᲐᲒᲘᲡ ᲛᲠᲘᲚᲘᲡᲪᲕᲔᲚᲔᲑᲘᲡ ᲞᲝᲢᲚᲐᲜᲘ N1
ᲡᲐᲔᲠᲗᲝ ᲤᲐᲠᲗᲝᲑᲘ 1.70
ᲓᲔᲢ: 27.9 ᲓᲔ: 1
ᲔᲚᲔᲥᲢᲠᲝ ᲛᲠᲘᲚᲘᲡᲪᲕᲔᲚᲔᲑᲘᲡ ᲞᲝᲢᲚᲐᲜᲘ N2
ᲡᲐᲔᲠᲗᲝ ᲤᲐᲠᲗᲝᲑᲘ 0.40
ᲓᲔᲢ: 27.9 ᲓᲔ: 1
ᲗᲑᲘᲚᲘᲡᲘ 2021
ᲝᲑᲘᲔᥥᲢᲘᲡ ᲛᲘᲡᲐᲛᲐᲠᲗᲘ:
ᲗᲑᲘᲚᲘᲡᲘ, ᲛᲝᲡᲙᲝᲕᲘᲡ ᲒᲐᲛᲖᲘᲠᲘ N9ბ N9ბ 01.17.12.003.170
ᲐᲠᲝᲔᲥᲢᲘᲡ ᲓᲐᲡᲐᲮᲔᲚᲔᲑᲐ:
მრავალფუნქციური შენობა
ᲜᲐᲮᲐᲖᲘᲡ ᲓᲐᲡᲐᲮᲔᲚᲔᲑᲐ:
მეშვიდე სართულის გეგმა +20.00
ᲔᲥᲡᲐᲪᲘᲙᲐᲪᲘᲐ:
ᲨᲔᲜᲘᲨᲕᲜᲐ:
ᲓᲐᲛᲙᲕᲔᲗᲘ:
ნუგზარ ნებიერიძე
ᲐᲠᲝᲔᲥᲢᲘᲡ ᲐᲕᲢᲝᲠᲘ:
გიორგი გირაკაშვილი
ᲡᲐᲔᲥᲡᲐᲔᲠᲢᲝ ᲨᲔᲡᲬᲐᲖᲔᲑᲘᲡ ᲐᲕᲢᲝᲠᲘ:
ნიკოლოზ ღონაძე
577 101 102
artegony@gmail.com
1:200
A3
8

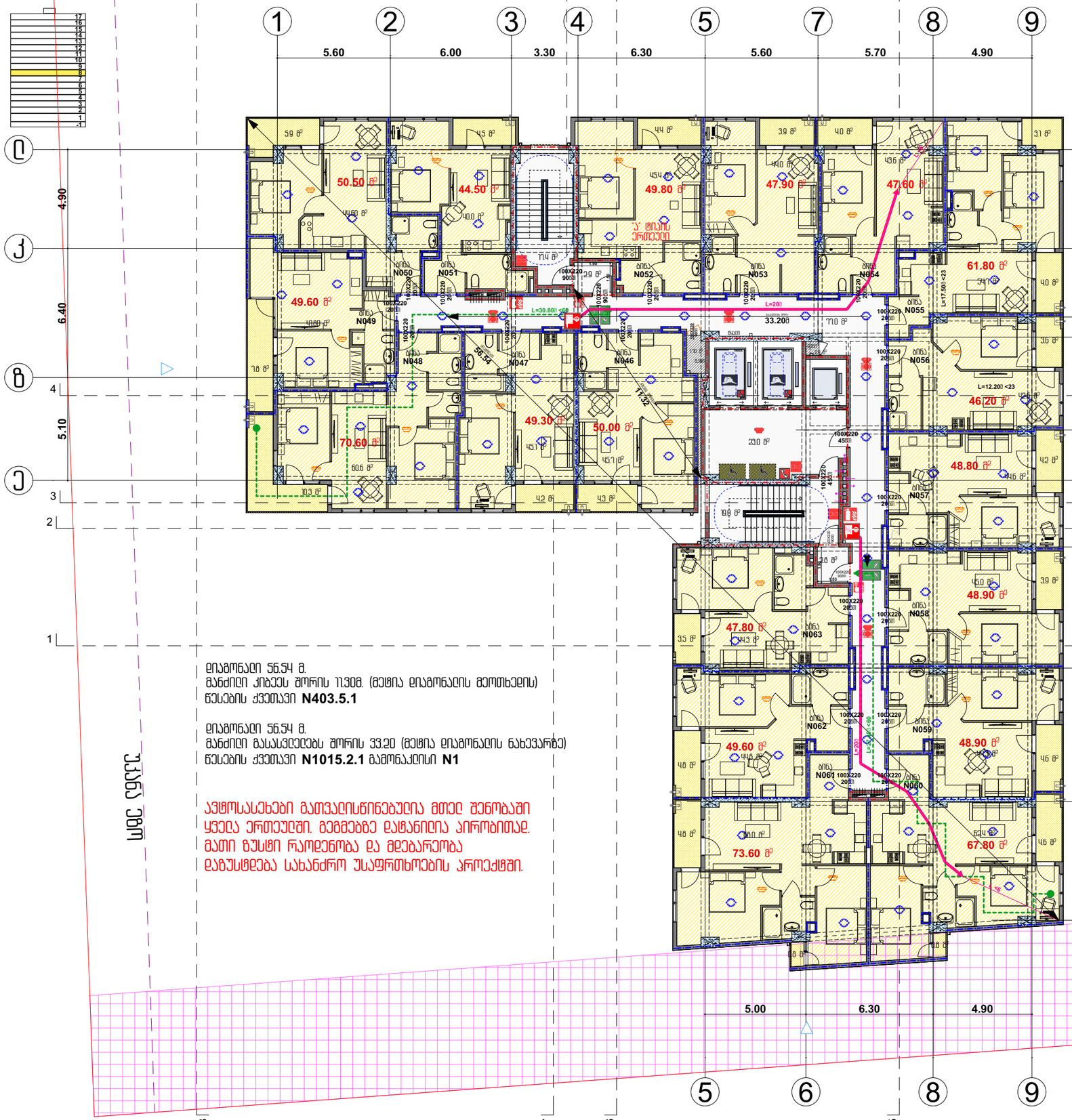
1
2
3
4
5
7
8
9
5.60
6.00
3.30
6.30
5.60
5.70
4.90
4.90
6.40
5.10
4.90
3.40
1.00
4.60
2.50
3.30
6.00
6.60
5.90
ა
ბ
გ
დ
ე
ვ
ზ
თ
ი
კ
ლ
50.50 მ²
44.50 მ²
49.80 მ²
47.90 მ²
47.60 მ²
61.80 მ²
49.60 მ²
49.30 მ²
50.00 მ²
70.60 მ²
46.20 მ²
48.80 მ²
47.80 მ²
48.90 მ²
73.60 მ²
67.80 მ²
33.20მ
56.54
17.32
L=30.80მ <68
L=20მ
L=12.20მ <23
L=17.50მ <23
L=20.60მ <60
100X220 20მმ
100X220 90მმ
100X220 45მმ
N046
N047
N048
N049
N050
N051
N052
N053
N054
N055
N056
N057
N058
N059
N060
N061
N062
N063
ბინა
ს/ფ
ტიპის ერთეული
სველი წერტილი
სველი წერტილი
სველი წერტილი

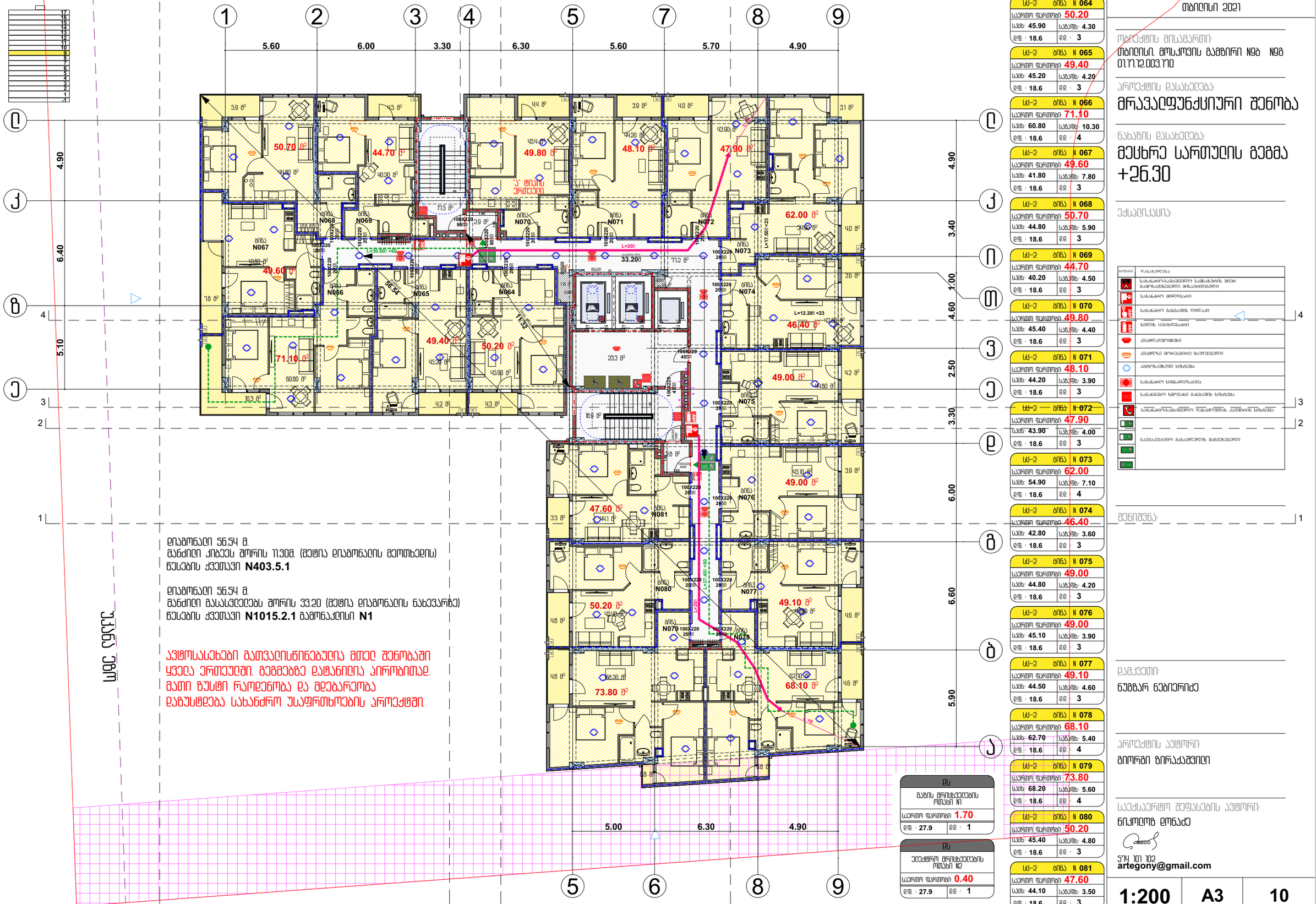

17	
16	
15	
14	
13	
12	
11	
10	
9	
8	
7	
6	
5	
4	
3	
2	
1	
-1	

სწორ ღერძზე

დიაგონალი 56.54 მ.
მანძილი კიბეებს შორის 11.30მ. (მეტია დიაგონალის მეოთხედის)
წესების ქვეთავი **N403.5.1**

დიაგონალი 56.54 მ.
მანძილი გასასვლელებს შორის 33.20 (მეტია დიაგონალის ნახევარზე)
წესების ქვეთავი **N1015.2.1** გამონაკლისი **N1**

ავტოსასახები გათვალისწინებულია მთელ შენობაში ყველა ერთეულში. მეგმებზე დატანილია პირობითად. მათი ზუსტი რაოდენობა და მდებარეობა დაზუსტდება სახანძრო უსაფრთხოების პროექტში.

სს-ე	ბინა N 064
საერთო ფართობი	50.20
სასხ: 45.90	სააბაზ: 4.30
დფ: 18.6	დე: 3

სს-ე	ბინა N 065
საერთო ფართობი	49.40
სასხ: 45.20	სააბაზ: 4.20
დფ: 18.6	დე: 3

სს-ე	ბინა N 066
საერთო ფართობი	71.10
სასხ: 60.80	სააბაზ: 10.30
დფ: 18.6	დე: 4

სს-ე	ბინა N 067
საერთო ფართობი	49.60
სასხ: 41.80	სააბაზ: 7.80
დფ: 18.6	დე: 3

სს-ე	ბინა N 068
საერთო ფართობი	50.70
სასხ: 44.80	სააბაზ: 5.90
დფ: 18.6	დე: 3

სს-ე	ბინა N 069
საერთო ფართობი	44.70
სასხ: 40.20	სააბაზ: 4.50
დფ: 18.6	დე: 3

სს-ე	ბინა N 070
საერთო ფართობი	49.80
სასხ: 45.40	სააბაზ: 4.40
დფ: 18.6	დე: 3

სს-ე	ბინა N 071
საერთო ფართობი	48.10
სასხ: 44.20	სააბაზ: 3.90
დფ: 18.6	დე: 3

სს-ე	ბინა N 072
საერთო ფართობი	47.90
სასხ: 43.90	სააბაზ: 4.00
დფ: 18.6	დე: 3

სს-ე	ბინა N 073
საერთო ფართობი	62.00
სასხ: 54.90	სააბაზ: 7.10
დფ: 18.6	დე: 4

სს-ე	ბინა N 074
საერთო ფართობი	46.40
სასხ: 42.80	სააბაზ: 3.60
დფ: 18.6	დე: 3

სს-ე	ბინა N 075
საერთო ფართობი	49.00
სასხ: 44.80	სააბაზ: 4.20
დფ: 18.6	დე: 3

სს-ე	ბინა N 076
საერთო ფართობი	49.00
სასხ: 45.10	სააბაზ: 3.90
დფ: 18.6	დე: 3

სს-ე	ბინა N 077
საერთო ფართობი	49.10
სასხ: 44.50	სააბაზ: 4.60
დფ: 18.6	დე: 3

სს-ე	ბინა N 078
საერთო ფართობი	68.10
სასხ: 62.70	სააბაზ: 5.40
დფ: 18.6	დე: 4

სს-ე	ბინა N 079
საერთო ფართობი	73.80
სასხ: 68.20	სააბაზ: 5.60
დფ: 18.6	დე: 4

სს-ე	ბინა N 080
საერთო ფართობი	50.20
სასხ: 45.40	სააბაზ: 4.80
დფ: 18.6	დე: 3

სს-ე	ბინა N 081
საერთო ფართობი	47.60
სასხ: 44.10	სააბაზ: 3.50
დფ: 18.6	დე: 3

ეს	
მაგის მრისხველების ოთახი N1	
საერთო ფართობი	1.70
დფ: 27.9	დე: 1

ეს	
ელექტრო მრისხველების ოთახი N2	
საერთო ფართობი	0.40
დფ: 27.9	დე: 1

თბილისი 2021

ობიექტის მისამართი:
თბილისი, მოსკოვის გამზირი N9ბ N9ბ
01.17.12.003.170

პროექტის დასახელება:
მრავალფუნქციური შენობა

ნახაზის დასახელება:
მესხრე სართულის გეგმა +26.30

ექსპლიკაცია:

ნომანკლ	დასახელება
	სახანძრო-სატვირთო საბანაობის მილის გამოსასვლელი მისაერთებელი
	სახანძრო მილსადენი
	სახანძრო განგაშის ღილაკი
	ჯერის ცისტერნა
	ქვაბულის ლიანდაგი
	ქვაბულის მოსანაპირე მაუწყებელი
	ავტომატური სისტემა
	სახანძრო სიგნალიზაცია
	სახანძრო ხმაურის განაწილის სისტემა
	სახანძრო-სატვირთო ლიანდაგის ქარხნის სისტემა
	საკანალიზაციო გასასვლელის მანჭისთვის

შენიშვნა:

დამკვეთი:
ნუგზარ ნებიერიძე

პროექტის ავტორი:
გიორგი გირაკაძვილი

სპეციალური შეფასების ავტორი:
ნიკოლოზ ლონაძე
577 101 102
artegony@gmail.com

1:200	A3	10

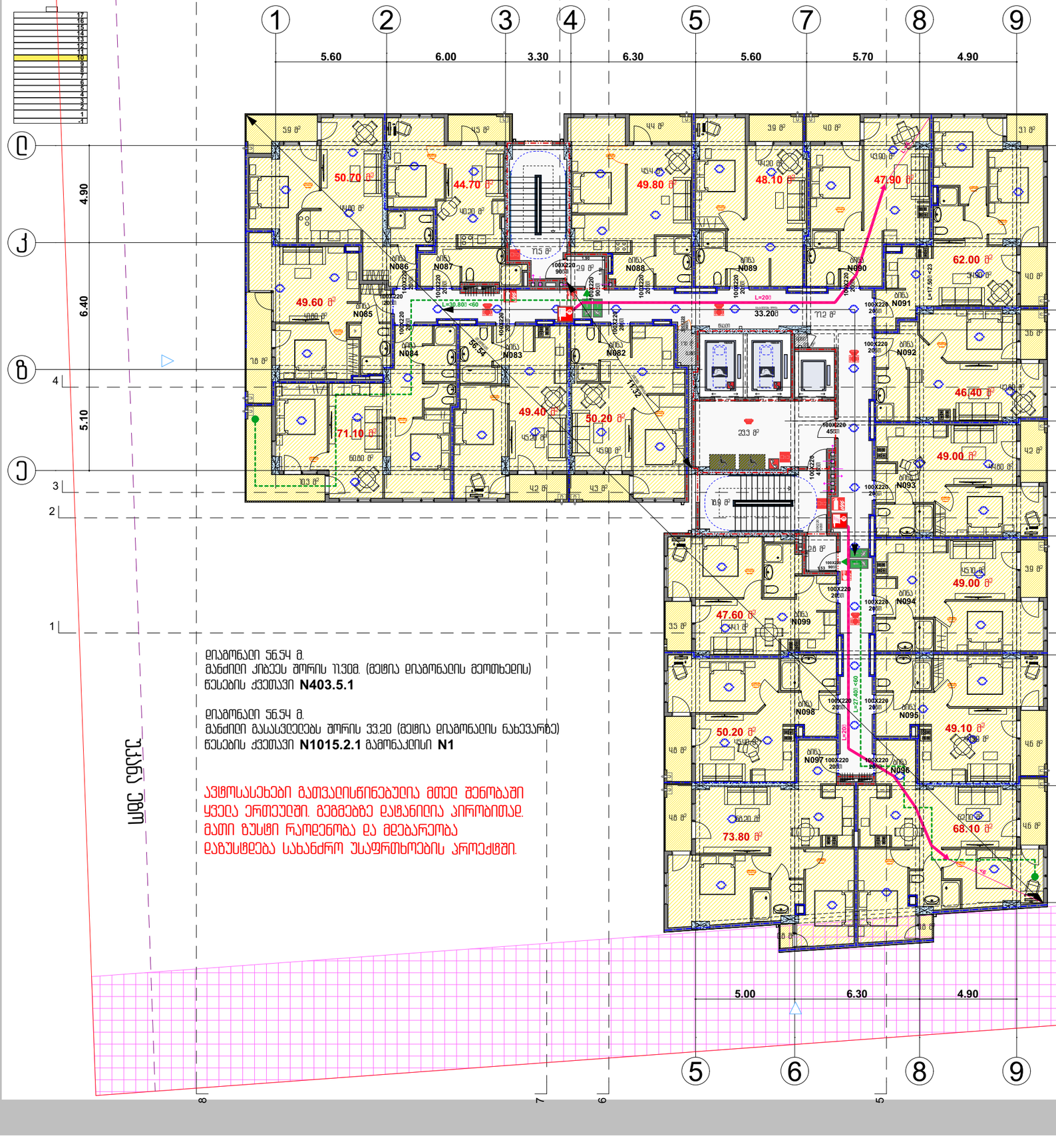

დიაგონალი 56.54 მ.
მანძილი კიბეეს შორის 11.30მ. (მეტია დიაგონალის მეოთხედის)
წესების ქვეთავი **N403.5.1**

დიაგონალი 56.54 მ.
მანძილი გასასვლელებს შორის 33.20 (მეტია დიაგონალის ნახევარზე)
წესების ქვეთავი **N1015.2.1** გამონაკლისი **N1**

ავტომასასხები გათვალისწინებულია მთელ შენობაში
ყველა ერთეულში. გეგმებზე დატანილია პირობითად.
მათი ზუსტი რაოდენობა და მდებარეობა
დაზუსტდება სახანძრო უსაფრთხოების პროექტში.

სწორ ღერძად

სც-ე	ბინა N 082
საერთო ფართობი	50.20
სასც: 45.90	სააივს: 4.30
ედ: 18.6	ედ: 3

სც-ე	ბინა N 083
საერთო ფართობი	49.40
სასც: 45.20	სააივს: 4.20
ედ: 18.6	ედ: 3

სც-ე	ბინა N 084
საერთო ფართობი	71.10
სასც: 60.80	სააივს: 10.30
ედ: 18.6	ედ: 4

სც-ე	ბინა N 085
საერთო ფართობი	49.60
სასც: 41.80	სააივს: 7.80
ედ: 18.6	ედ: 3

სც-ე	ბინა N 086
საერთო ფართობი	50.70
სასც: 44.80	სააივს: 5.90
ედ: 18.6	ედ: 3

სც-ე	ბინა N 087
საერთო ფართობი	44.70
სასც: 40.20	სააივს: 4.50
ედ: 18.6	ედ: 3

სც-ე	ბინა N 088
საერთო ფართობი	49.80
სასც: 45.40	სააივს: 4.40
ედ: 18.6	ედ: 3

სც-ე	ბინა N 089
საერთო ფართობი	48.10
სასც: 44.20	სააივს: 3.90
ედ: 18.6	ედ: 3

სც-ე	ბინა N 090
საერთო ფართობი	47.90
სასც: 43.90	სააივს: 4.00
ედ: 18.6	ედ: 3

სც-ე	ბინა N 091
საერთო ფართობი	62.00
სასც: 54.90	სააივს: 7.10
ედ: 18.6	ედ: 4

სც-ე	ბინა N 092
საერთო ფართობი	46.40
სასც: 42.80	სააივს: 3.60
ედ: 18.6	ედ: 3

სც-ე	ბინა N 093
საერთო ფართობი	49.00
სასც: 44.80	სააივს: 4.20
ედ: 18.6	ედ: 3

სც-ე	ბინა N 094
საერთო ფართობი	49.00
სასც: 45.10	სააივს: 3.90
ედ: 18.6	ედ: 3

სც-ე	ბინა N 095
საერთო ფართობი	49.10
სასც: 44.50	სააივს: 4.60
ედ: 18.6	ედ: 3

სც-ე	ბინა N 096
საერთო ფართობი	68.10
სასც: 62.70	სააივს: 5.40
ედ: 18.6	ედ: 4

სც-ე	ბინა N 097
საერთო ფართობი	73.80
სასც: 68.20	სააივს: 5.60
ედ: 18.6	ედ: 4

სც-ე	ბინა N 098
საერთო ფართობი	50.20
სასც: 45.40	სააივს: 4.80
ედ: 18.6	ედ: 3

სც-ე	ბინა N 099
საერთო ფართობი	47.60
სასც: 44.10	სააივს: 3.50
ედ: 18.6	ედ: 3

ეს
გაბის მრისხველების ოთახი N1
საერთო ფართობი 1.70
ედ: 27.9 ედ: 1

ეს
ელექტრო მრისხველების ოთახი N2
საერთო ფართობი 0.40
ედ: 27.9 ედ: 1

ნომანი	დასახელება
	სახანძრო-სამაშველო საბანაობის მიმი გამოსასვლელი მისაღები
	სახანძრო მილსადენი
	სახანძრო განგაშის ღილაკი
	ხელის ცეცხლსაქრობი
	კვამლსარეგისტრი
	კვამლზე მოქმედი მაუწყებელი
	ავტომატიკის სისტემა
	სახანძრო სიგნალიზაცია
	სახანძრო ხმაურიანი განგაშის სისტემა
	სახანძრო-სამაშველო ფანჯრიდან კიბემდე სისტემა
	საევაკუაციო გასასვლელის მანიშნებელი

თბილისი 2021

ობიექტის მისამართი:
თბილისი, მოსკოვის გამზირი №9ბ №9გ
01.17.12.003.170

პროექტის დასახელება:
მრავალფუნქციური შენობა

ნახაზის დასახელება:
მეათე სართულის გეგმა
+29.45

ექსპლიკაცია:

შენიშვნა:

დამკვეთი:
ნუგზარ ნებიერიძე

პროექტის ავტორი:
გიორგი გირაკაძვილი

სპეციალური ნაწილების ავტორი:
ნიკოლოზ ლონაძე
577 101 102
artegony@gmail.com

1:200	A3	11

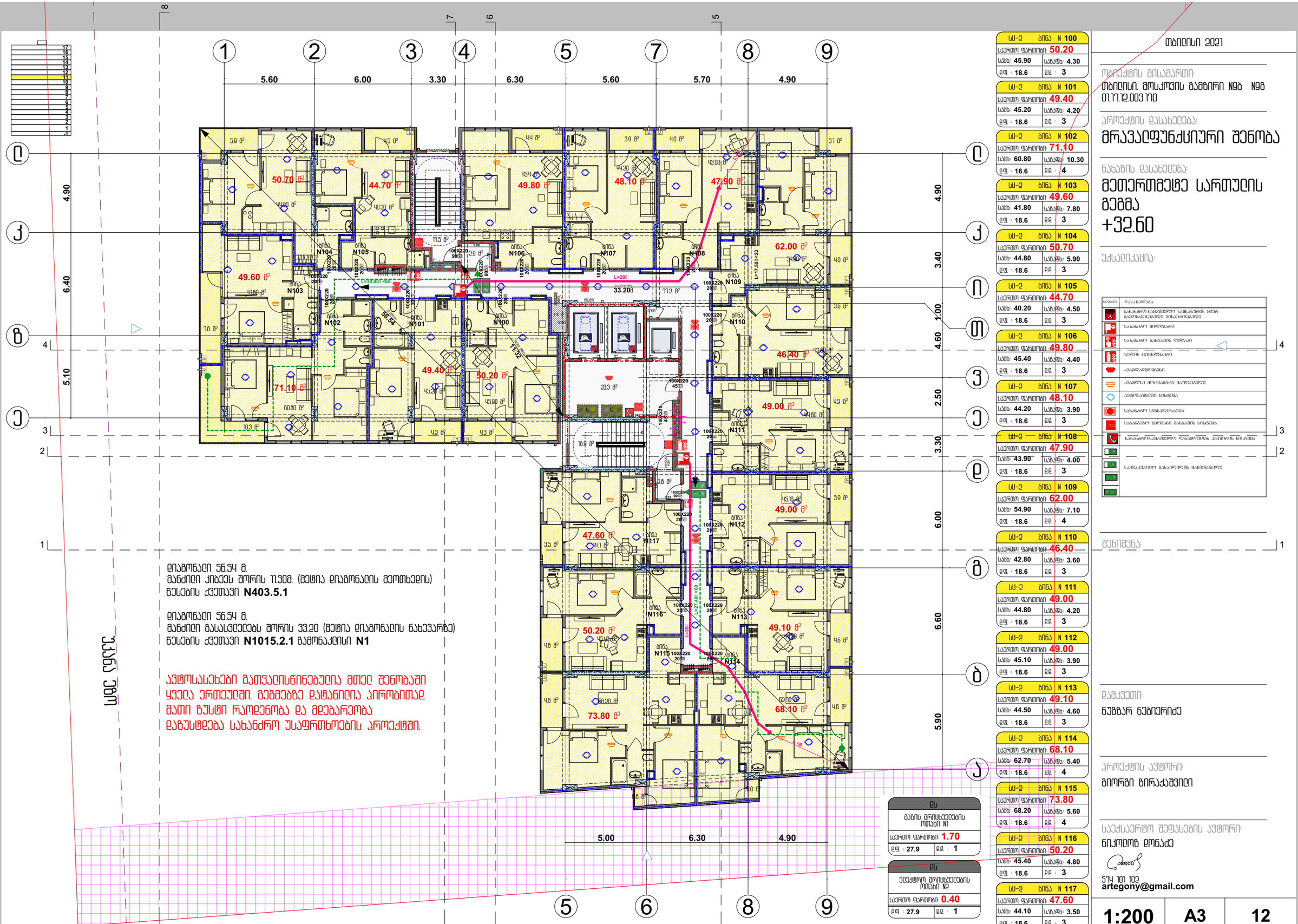

დიაგონალი 56.54 მ.
მანძილი კიბეს შორის 11.30მ. (მეტია დიაგონალის მეოთხედის)
წესების ქვეთავი **N403.5.1**

დიაგონალი 56.54 მ.
მანძილი გასასვლელებს შორის 33.20 (მეტია დიაგონალის ნახევარზე)
წესების ქვეთავი **N1015.2.1** გამონაკლისი **N1**

ავტომასასხები გათვალისწინებულია მთელ შენობაში
ყველა ერთეულში. მეგმებზე დატანილია პირობითად.
მათი ზუსტი რაოდენობა და მდებარეობა
დაზუსტდება სახანძრო უსაფრთხოების პროექტში.

სც-ე	ბინა N 100
საერთო ფართობი	50.20
სასც: 45.90	სააგფ: 4.30
დფ : 18.6	დე : 3

სც-ე	ბინა N 101
საერთო ფართობი	49.40
სასც: 45.20	სააგფ: 4.20
დფ : 18.6	დე : 3

სც-ე	ბინა N 102
საერთო ფართობი	71.10
სასც: 60.80	სააგფ: 10.30
დფ : 18.6	დე : 4

სც-ე	ბინა N 103
საერთო ფართობი	49.60
სასც: 41.80	სააგფ: 7.80
დფ : 18.6	დე : 3

სც-ე	ბინა N 104
საერთო ფართობი	50.70
სასც: 44.80	სააგფ: 5.90
დფ : 18.6	დე : 3

სც-ე	ბინა N 105
საერთო ფართობი	44.70
სასც: 40.20	სააგფ: 4.50
დფ : 18.6	დე : 3

სც-ე	ბინა N 106
საერთო ფართობი	49.80
სასც: 45.40	სააგფ: 4.40
დფ : 18.6	დე : 3

სც-ე	ბინა N 107
საერთო ფართობი	48.10
სასც: 44.20	სააგფ: 3.90
დფ : 18.6	დე : 3

სც-ე	ბინა N 108
საერთო ფართობი	47.90
სასც: 43.90	სააგფ: 4.00
დფ : 18.6	დე : 3

სც-ე	ბინა N 109
საერთო ფართობი	62.00
სასც: 54.90	სააგფ: 7.10
დფ : 18.6	დე : 4

სც-ე	ბინა N 110
საერთო ფართობი	46.40
სასც: 42.80	სააგფ: 3.60
დფ : 18.6	დე : 3

სც-ე	ბინა N 111
საერთო ფართობი	49.00
სასც: 44.80	სააგფ: 4.20
დფ : 18.6	დე : 3

სც-ე	ბინა N 112
საერთო ფართობი	49.00
სასც: 45.10	სააგფ: 3.90
დფ : 18.6	დე : 3

სც-ე	ბინა N 113
საერთო ფართობი	49.10
სასც: 44.50	სააგფ: 4.60
დფ : 18.6	დე : 3

სც-ე	ბინა N 114
საერთო ფართობი	68.10
სასც: 62.70	სააგფ: 5.40
დფ : 18.6	დე : 4

სც-ე	ბინა N 115
საერთო ფართობი	73.80
სასც: 68.20	სააგფ: 5.60
დფ : 18.6	დე : 4

სც-ე	ბინა N 116
საერთო ფართობი	50.20
სასც: 45.40	სააგფ: 4.80
დფ : 18.6	დე : 3

სც-ე	ბინა N 117
საერთო ფართობი	47.60
სასც: 44.10	სააგფ: 3.50
დფ : 18.6	დე : 3

ეს
გაბის მრისხველების ოთახი N1
საერთო ფართობი 1.70
დფ : 27.9 დე : 1

ეს
ელექტრო მრისხველების ოთახი N2
საერთო ფართობი 0.40
დფ : 27.9 დე : 1

თბილისი 2021

ობიექტის მისამართი:
თბილისი, მოსკოვის გამზირი N9ბ N9ბ 01.17.12.003.170

პროექტის დასახელება:
მრავალფუნქციური შენობა

ნახაზის დასახელება:
მეოთხმეტე სართულის გეგმა
+32.60

ექსპლიკაცია:

ნომანი	დასახელება
	სახანძრო-სატვირთო საბახანის მილი ბაბრუსანძალზე მისასვლელი
	სახანძრო მილსადენი
	სახანძრო განგაშის ღილაკი
	ხელის ცეცხლსაქრობი
	ქვიშა-ყუთი
	ქვიშაზე მოთავსებული ბალონები
	ავტომატური სისტემა
	სახანძრო სიგნალიზაცია
	სახანძრო ხმაურის განაგების სისტემა
	სახანძრო-სატვირთო წყლისმიმწოდებელი სისტემა
	საევაკუაციო გასასვლელის მანიშნებელი

შენიშვნა:

დამკვეთი:
ნუგზარ ნებიერიძე

პროექტის ავტორი:
გიორგი ჭირაქაშვილი

სპეციალური შეფასების ავტორი:
ნიკოლოზ ლონაძე
577 101 102
artegony@gmail.com

1:200	A3	12

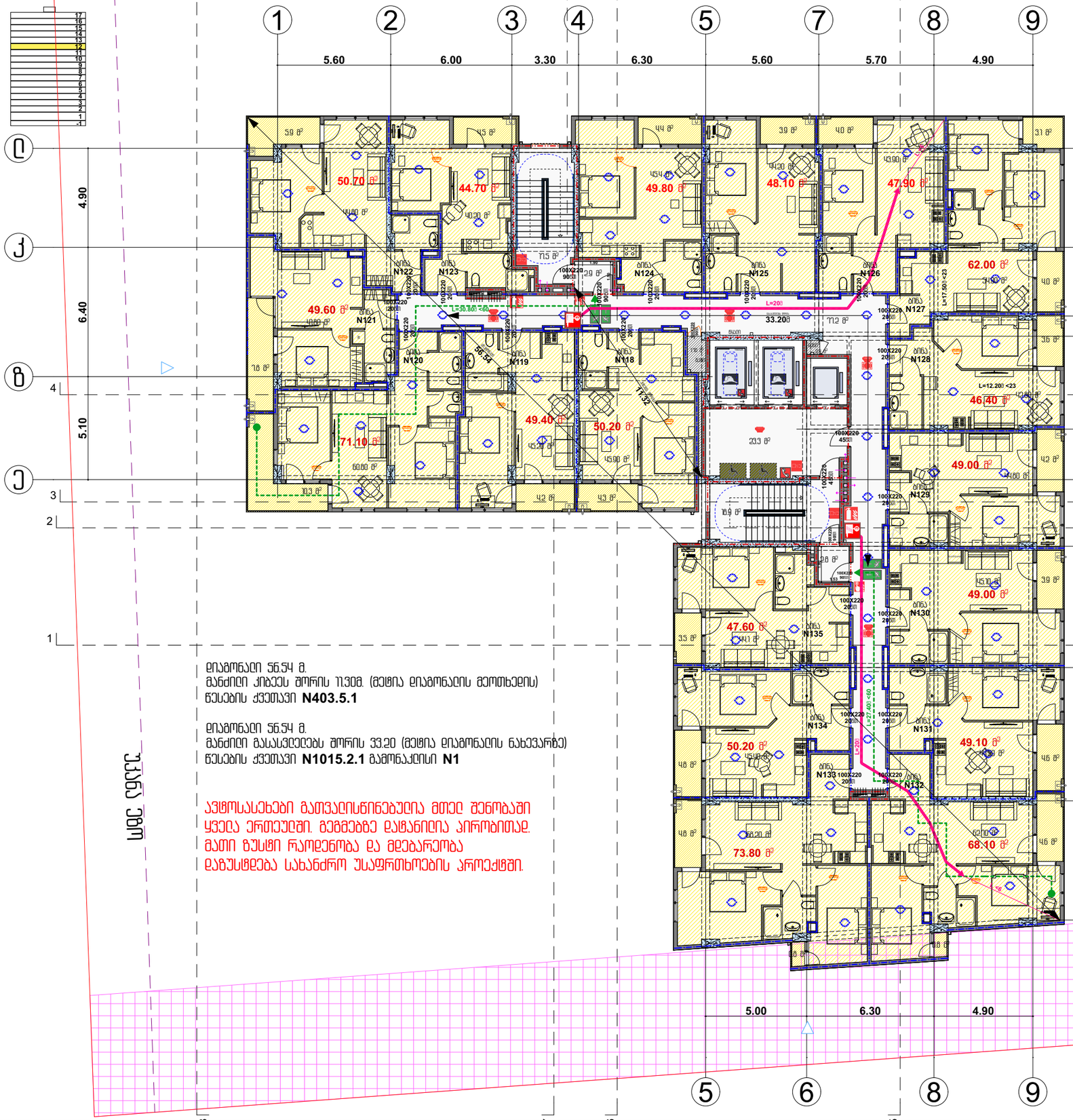

დიაგონალი 56.54 მ.
მანძილი კიბეეს შორის 11.30მ. (მეტია დიაგონალის მეოთხედის)
წესების ქვეთავი **N403.5.1**

დიაგონალი 56.54 მ.
მანძილი გასასვლელებს შორის 33.20 (მეტია დიაგონალის ნახევარზე)
წესების ქვეთავი **N1015.2.1** გამონაკლისი **N1**

ავტოსასახები გათვალისწინებულია მთელ შენობაში ყველა ერთეულში. მეგმებზე დატანილია პირობითად. მათი ზუსტი რაოდენობა და მდებარეობა დაზუსტდება სახანძრო უსაფრთხოების პროექტში.

სს-ე	ბინა N 118
საერთო ფართობი	50.20
სასუ: 45.90	სააბაზ: 4.30
დფ: 18.6	დე: 3

სს-ე	ბინა N 119
საერთო ფართობი	49.40
სასუ: 45.20	სააბაზ: 4.20
დფ: 18.6	დე: 3

სს-ე	ბინა N 120
საერთო ფართობი	71.10
სასუ: 60.80	სააბაზ: 10.30
დფ: 18.6	დე: 4

სს-ე	ბინა N 121
საერთო ფართობი	49.60
სასუ: 41.80	სააბაზ: 7.80
დფ: 18.6	დე: 3

სს-ე	ბინა N 122
საერთო ფართობი	50.70
სასუ: 44.80	სააბაზ: 5.90
დფ: 18.6	დე: 3

სს-ე	ბინა N 123
საერთო ფართობი	44.70
სასუ: 40.20	სააბაზ: 4.50
დფ: 18.6	დე: 3

სს-ე	ბინა N 124
საერთო ფართობი	49.80
სასუ: 45.40	სააბაზ: 4.40
დფ: 18.6	დე: 3

სს-ე	ბინა N 125
საერთო ფართობი	48.10
სასუ: 44.20	სააბაზ: 3.90
დფ: 18.6	დე: 3

სს-ე	ბინა N 126
საერთო ფართობი	47.90
სასუ: 43.90	სააბაზ: 4.00
დფ: 18.6	დე: 3

სს-ე	ბინა N 127
საერთო ფართობი	62.00
სასუ: 54.90	სააბაზ: 7.10
დფ: 18.6	დე: 4

სს-ე	ბინა N 128
საერთო ფართობი	46.40
სასუ: 42.80	სააბაზ: 3.60
დფ: 18.6	დე: 3

სს-ე	ბინა N 129
საერთო ფართობი	49.00
სასუ: 44.80	სააბაზ: 4.20
დფ: 18.6	დე: 3

სს-ე	ბინა N 130
საერთო ფართობი	49.00
სასუ: 45.10	სააბაზ: 3.90
დფ: 18.6	დე: 3

სს-ე	ბინა N 131
საერთო ფართობი	49.10
სასუ: 44.50	სააბაზ: 4.60
დფ: 18.6	დე: 3

სს-ე	ბინა N 132
საერთო ფართობი	68.10
სასუ: 62.70	სააბაზ: 5.40
დფ: 18.6	დე: 4

სს-ე	ბინა N 133
საერთო ფართობი	73.80
სასუ: 68.20	სააბაზ: 5.60
დფ: 18.6	დე: 4

სს-ე	ბინა N 134
საერთო ფართობი	50.20
სასუ: 45.40	სააბაზ: 4.80
დფ: 18.6	დე: 3

სს-ე	ბინა N 135
საერთო ფართობი	47.60
სასუ: 44.10	სააბაზ: 3.50
დფ: 18.6	დე: 3

ეს
გაბის მრისხველების ოთახი N1
საერთო ფართობი 1.70
დფ: 27.9 | დე: 1

ეს
ელექტრო მრისხველების ოთახი N2
საერთო ფართობი 0.40
დფ: 27.9 | დე: 1

	ლეგენდა
	სახანძრო-სატვირთო საბანაობის მიმდ. მიმართულებით მისასვლელი
	სახანძრო ჰიდრანტი
	სახანძრო განგაშის ღილაკი
	ხელის ცეცხლსაქრობი
	ქვიშა-ყურმოცილი
	ქვიშაზე მოთავსებული ბალიშებიანი
	ავტომატიკური სისტემა
	სახანძრო სიგნალიზაცია
	სახანძრო ხმოვანი გაფრთხილების სისტემა
	სახანძრო-სატვირთო ფანჯრებზე ქარშიბის სისტემა
	საევაკუაციო გასასვლელის მანიშნებელი

თბილისი 2021

ობიექტის მისამართი:
თბილისი, მოსკოვის გამზირი N9ბ N9ბ
01.17.12.003.170

პროექტის დასახელება:
მრავალფუნქციური შენობა

ნახაზის დასახელება:
მეოთხმეტე სართულის გეგმა
+35.75

ექსპლიკაცია:

დამკვეთი:
ნუგზარ ნებიერიძე

პროექტის ავტორი:
გიორგი გირაკაძვილი

სპეციალური ნაწილების ავტორი:
ნიკოლოზ ლონაძე
574 101 102
artegony@gmail.com

1:200	A3	13

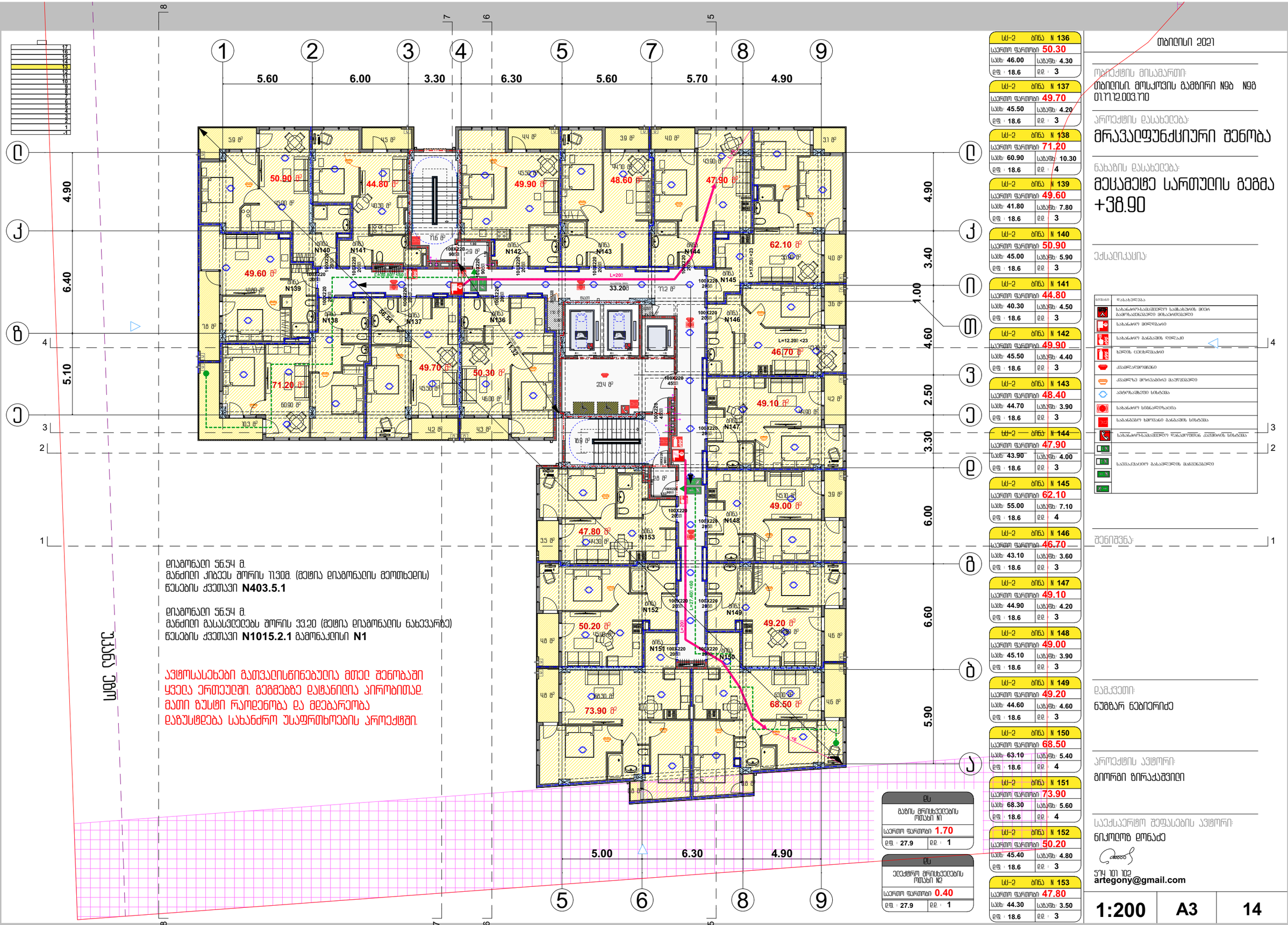

დიაგონალი 56.54 მ.
მანძილი კიბეეს შორის 11.30მ. (მეტია დიაგონალის მეოთხედის)
წესების ქვეთავი **N403.5.1**

დიაგონალი 56.54 მ.
მანძილი გასასვლელებს შორის 33.20 (მეტია დიაგონალის ნახევარზე)
წესების ქვეთავი **N1015.2.1** გამონაკლისი **N1**

ავტოსასწავლებლის მთელი შენობაში ყველა ერთეულში. მეგმებზე დატანილია პირობითად. მათი ზუსტი რაოდენობა და მდებარეობა დაზუსტდება სახანძრო უსაფრთხოების პროექტში.

ექსპლიკაცია	
	სახანძრო-სატაქტიკური საწარმოების მიერ გამოსაყენებელი მოსაცილებელი
	სახანძრო მილსადენი
	სახანძრო განგაშის ღილაკი
	ხელის ცეცხლსაქრობი
	ქარხანული სიგნალიზაცია
	ქარხნის მოსაცილებლი მატერიალური
	ავტომატური სისტემა
	სახანძრო სიგნალიზაცია
	სახანძრო ხმაურიანი განგაშის სისტემა
	სახანძრო-სატაქტიკური წყალმომარაგების კვანძის სისტემა
	საევაკუაციო გასასვლელის მანიშნებელი

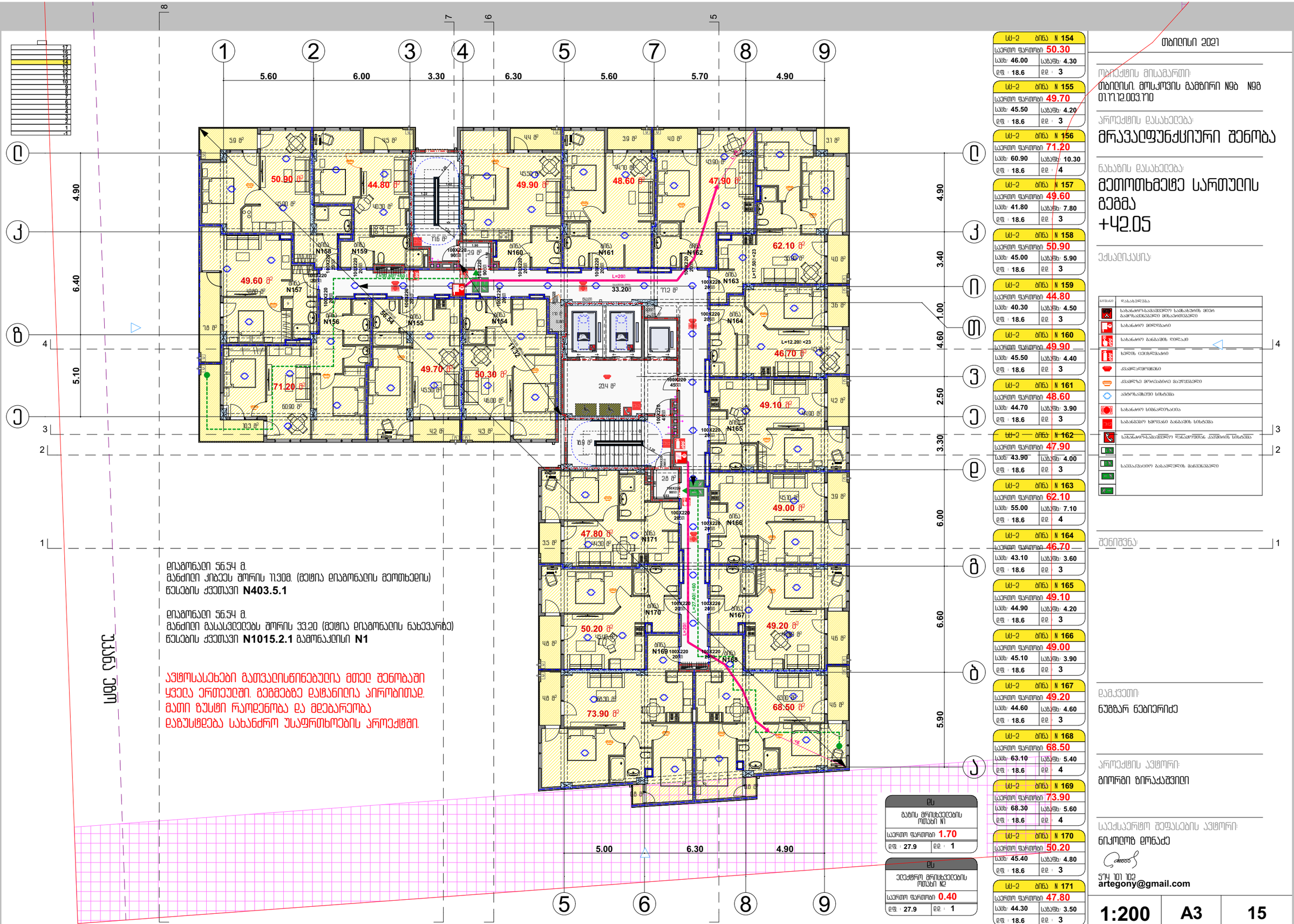

დიაგონალი 56.54 მ.
მანძილი კიბეებს შორის 11.30მ. (მეცხრა დიაგონალის მეოთხედის)
წესების ქვეთავი **N403.5.1**

დიაგონალი 56.54 მ.
მანძილი გასასვლელებს შორის 33.20 (მეცხრა დიაგონალის ნახევარზე)
წესების ქვეთავი **N1015.2.1** გამონაკლისი **N1**

ავტოსასწავლებლის ოთახი N1
საერთო ფართობი 1.70
დფ: 27.9 დე: 1

ელექტრო მრიცხველების ოთახი N2
საერთო ფართობი 0.40
დფ: 27.9 დე: 1

სა-ე	ბინა N 154
საერთო ფართობი	50.30
სასუ: 46.00	სააგფ: 4.30
დფ: 18.6	დე: 3

სა-ე	ბინა N 155
საერთო ფართობი	49.70
სასუ: 45.50	სააგფ: 4.20
დფ: 18.6	დე: 3

სა-ე	ბინა N 156
საერთო ფართობი	71.20
სასუ: 60.90	სააგფ: 10.30
დფ: 18.6	დე: 4

სა-ე	ბინა N 157
საერთო ფართობი	49.60
სასუ: 41.80	სააგფ: 7.80
დფ: 18.6	დე: 3

სა-ე	ბინა N 158
საერთო ფართობი	50.90
სასუ: 45.00	სააგფ: 5.90
დფ: 18.6	დე: 3

სა-ე	ბინა N 159
საერთო ფართობი	44.80
სასუ: 40.30	სააგფ: 4.50
დფ: 18.6	დე: 3

სა-ე	ბინა N 160
საერთო ფართობი	49.90
სასუ: 45.50	სააგფ: 4.40
დფ: 18.6	დე: 3

სა-ე	ბინა N 161
საერთო ფართობი	48.60
სასუ: 44.70	სააგფ: 3.90
დფ: 18.6	დე: 3

სა-ე	ბინა N 162
საერთო ფართობი	47.90
სასუ: 43.90	სააგფ: 4.00
დფ: 18.6	დე: 3

სა-ე	ბინა N 163
საერთო ფართობი	62.10
სასუ: 55.00	სააგფ: 7.10
დფ: 18.6	დე: 4

სა-ე	ბინა N 164
საერთო ფართობი	46.70
სასუ: 43.10	სააგფ: 3.60
დფ: 18.6	დე: 3

სა-ე	ბინა N 165
საერთო ფართობი	49.10
სასუ: 44.90	სააგფ: 4.20
დფ: 18.6	დე: 3

სა-ე	ბინა N 166
საერთო ფართობი	49.00
სასუ: 45.10	სააგფ: 3.90
დფ: 18.6	დე: 3

სა-ე	ბინა N 167
საერთო ფართობი	49.20
სასუ: 44.60	სააგფ: 4.60
დფ: 18.6	დე: 3

სა-ე	ბინა N 168
საერთო ფართობი	68.50
სასუ: 63.10	სააგფ: 5.40
დფ: 18.6	დე: 4

სა-ე	ბინა N 169
საერთო ფართობი	73.90
სასუ: 68.30	სააგფ: 5.60
დფ: 18.6	დე: 4

სა-ე	ბინა N 170
საერთო ფართობი	50.20
სასუ: 45.40	სააგფ: 4.80
დფ: 18.6	დე: 3

სა-ე	ბინა N 171
საერთო ფართობი	47.80
სასუ: 44.30	სააგფ: 3.50
დფ: 18.6	დე: 3

თბილისი 2021

ობიექტის მისამართი:
თბილისი, მოსკოვის გამზირი №9ბ №9გ
01.17.12.003.170

პროექტის დასახელება:
მრავალფუნქციური შენობა

ნახაზის დასახელება:
მეოთხმეტე სართულის გეგმა
+42.05

ექსპლიკაცია:

ნომერი	დასახელება
	სახანძრო-სამაშველო საბახანის მიმო გამოსასვლელი მისაღები
	სახანძრო მილსადენი
	სახანძრო განგაშის ღილაკი
	ხელის ცეცხლსაქრობი
	ქარსალვიმოცნი
	ქარსალის მოხსნადობი მაუწყებელი
	ავტომატიკური სისტემა
	სახანძრო სიგნალიზაცია
	სახანძრო ხმაურიანი განგაშის სისტემა
	სახანძრო-სამაშველო ლანდშაფტის კარებზე სისტემა
	საევაკუაციო გასასვლელის მანიშნებელი

შენიშვნა:

დამკვეთი:
ნუგზარ ნებიერიძე

არქიტექტორი:
გიორგი გირაკაძვილი

სპეციალური შეფასების ავტორი:
ნიკოლოზ ლონაძე
577 101 102
artegony@gmail.com

1:200	A3	15

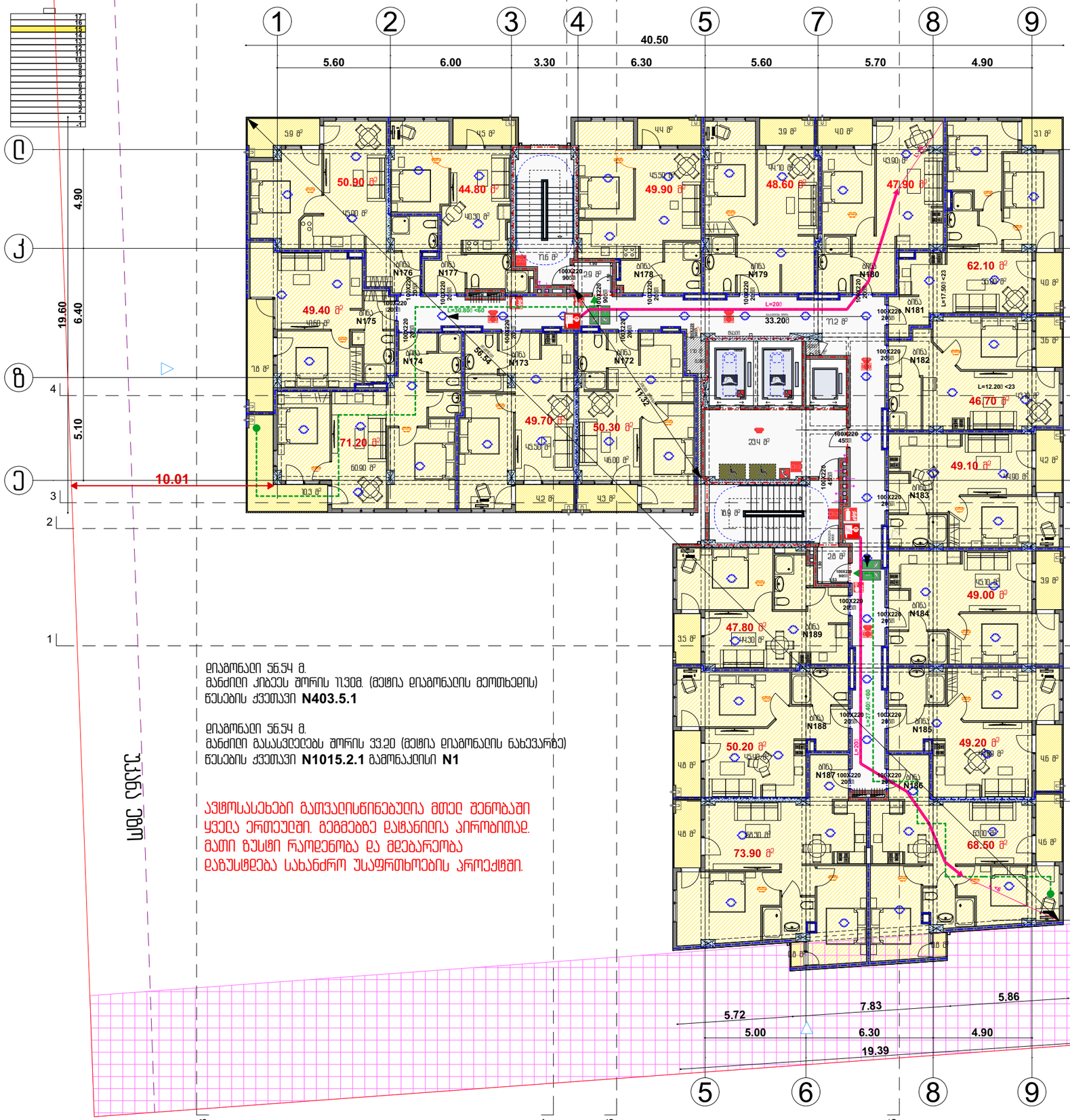

დიაგონალი 56.54 მ.
მანძილი კიბეეს შორის 11.30მ. (მეცხრა დიაგონალის მეოთხედის)
წესების ქვეთავი **N403.5.1**

დიაგონალი 56.54 მ.
მანძილი გასასვლელებს შორის 33.20 (მეცხრა დიაგონალის ნახევარზე)
წესების ქვეთავი **N1015.2.1** გამონაკლისი **N1**

ავტოსასახები გათვალისწინებულია მთელ შენობაში ყველა ერთეულში. მეგმებზე დატანილია პირობითად. მათი ზუსტი რაოდენობა და მდებარეობა დაზუსტდება სახანძრო უსაფრთხოების პროექტში.

ს/ბ-ე	ბინა N 172
საერთო ფართობი	50.30
სასც: 46.00	სააივ: 4.30
დფ: 18.6	დე: 3

ს/ბ-ე	ბინა N 173
საერთო ფართობი	49.70
სასც: 45.50	სააივ: 4.20
დფ: 18.6	დე: 3

ს/ბ-ე	ბინა N 174
საერთო ფართობი	71.20
სასც: 60.90	სააივ: 10.30
დფ: 18.6	დე: 4

ს/ბ-ე	ბინა N 175
საერთო ფართობი	49.40
სასც: 41.60	სააივ: 7.80
დფ: 18.6	დე: 3

ს/ბ-ე	ბინა N 176
საერთო ფართობი	50.90
სასც: 45.00	სააივ: 5.90
დფ: 18.6	დე: 3

ს/ბ-ე	ბინა N 177
საერთო ფართობი	44.80
სასც: 40.30	სააივ: 4.50
დფ: 18.6	დე: 3

ს/ბ-ე	ბინა N 178
საერთო ფართობი	49.90
სასც: 45.50	სააივ: 4.40
დფ: 18.6	დე: 3

ს/ბ-ე	ბინა N 179
საერთო ფართობი	48.60
სასც: 44.70	სააივ: 3.90
დფ: 18.6	დე: 3

ს/ბ-ე	ბინა N 180
საერთო ფართობი	47.90
სასც: 43.90	სააივ: 4.00
დფ: 18.6	დე: 3

ს/ბ-ე	ბინა N 181
საერთო ფართობი	62.10
სასც: 55.00	სააივ: 7.10
დფ: 18.6	დე: 4

ს/ბ-ე	ბინა N 182
საერთო ფართობი	46.10
სასც: 43.10	სააივ: 3.60
დფ: 18.6	დე: 3

ს/ბ-ე	ბინა N 183
საერთო ფართობი	49.10
სასც: 44.90	სააივ: 4.20
დფ: 18.6	დე: 3

ს/ბ-ე	ბინა N 184
საერთო ფართობი	49.00
სასც: 45.10	სააივ: 3.90
დფ: 18.6	დე: 3

ს/ბ-ე	ბინა N 185
საერთო ფართობი	49.20
სასც: 44.60	სააივ: 4.60
დფ: 18.6	დე: 3

ს/ბ-ე	ბინა N 186
საერთო ფართობი	68.50
სასც: 63.10	სააივ: 5.40
დფ: 18.6	დე: 4

ს/ბ-ე	ბინა N 187
საერთო ფართობი	73.90
სასც: 68.30	სააივ: 5.60
დფ: 18.6	დე: 4

ს/ბ-ე	ბინა N 188
საერთო ფართობი	50.20
სასც: 45.40	სააივ: 4.80
დფ: 18.6	დე: 3

ს/ბ-ე	ბინა N 189
საერთო ფართობი	47.80
სასც: 44.30	სააივ: 3.50
დფ: 18.6	დე: 3

ეს
გაბის მრისხველების ოთახი N1
საერთო ფართობი 1.70
დფ: 27.9 დე: 1

ეს
ელექტრო მრისხველების ოთახი N2
საერთო ფართობი 0.40
დფ: 27.9 დე: 1

თბილისი 2021

ობიექტის მისამართი:
თბილისი, მოსკოვის გამზირი N9ბ N9გ
01.17.12.003.170

პროექტის დასახელება:
მრავალფუნქციური შენობა

ნახაზის დასახელება:
მეთხუთმეტე სართულის გეგმა
+45.20

ექსპლიკაცია:

ნომანი	დასახელება
	სახანძრო-სამაშველო საბახანის მიმი გამოსასვლელი მისაღებამდე
	სახანძრო მილსადენი
	სახანძრო განგაშის ღილაკი
	ხელის ცეცხლსაქრობი
	კვამლსარეგისტრი
	კვამლზე მოქმედი მაუწყებელი
	ავტომატიური სმენადი
	სახანძრო სიგნალიზაცია
	სახანძრო ხმაურიანი განგაშის სმენადი
	სახანძრო-სამაშველო ფანჯრიდან კიბემდე სმენადი
	საევაკუაციო გასასვლელის მანიშნებელი

შენიშვნა:

დამკვეთი:
ნუგზარ ნებიერიძე

არქიტექტის ავტორი:
გიორგი გირაკაძვილი

საკონსტრუქციო ნაწილის ავტორი:
ნიკოლოზ ლონაძე

577 101 102
artegony@gmail.com

1:200	A3	16

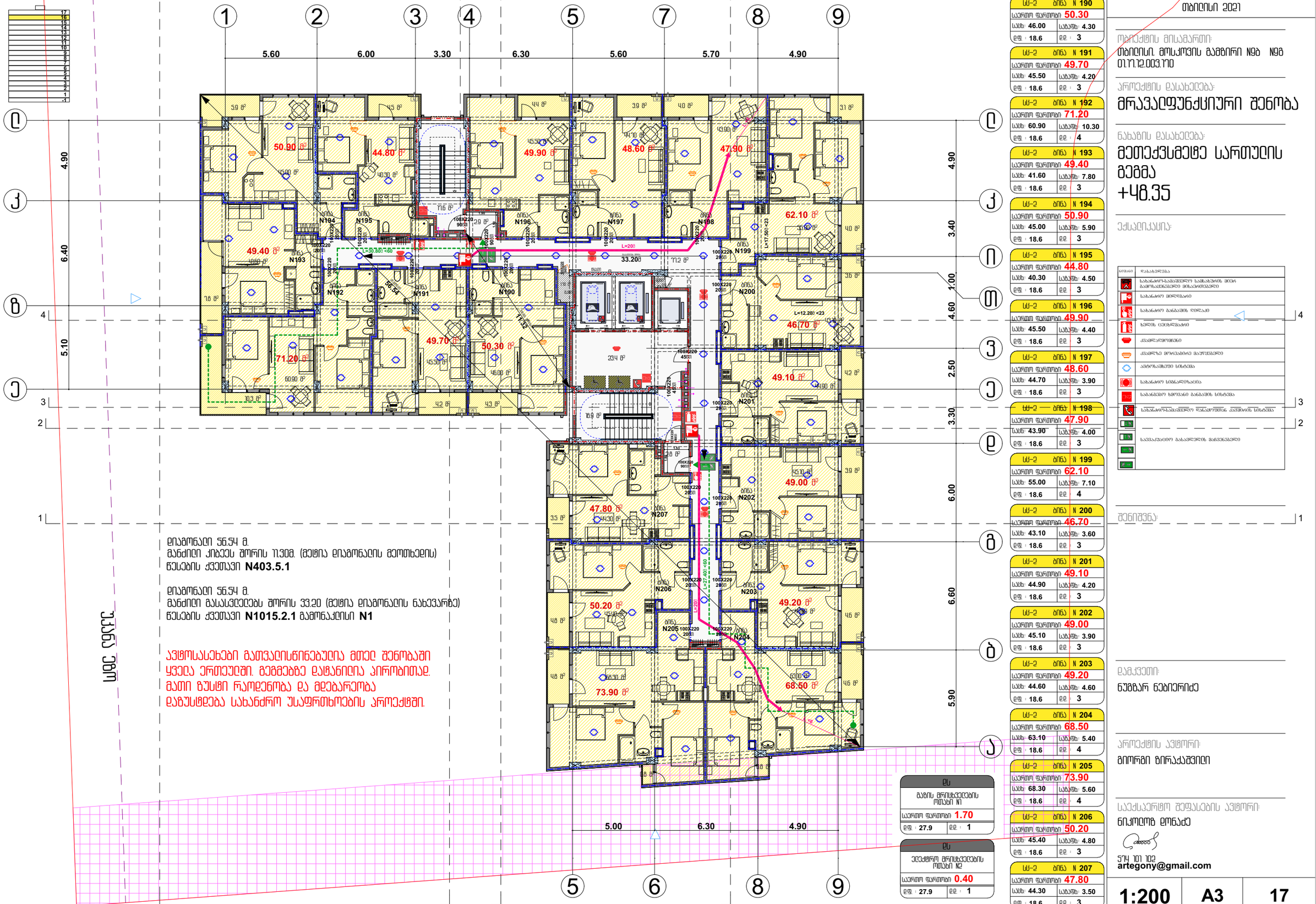

დიაგონალი 56.54 მ.
მანძილი კიბეს შორის 11.30მ. (მეტია დიაგონალის მეოთხედის)
წესების ქვეთავი **N403.5.1**

დიაგონალი 56.54 მ.
მანძილი გასასვლელებს შორის 33.20 (მეტია დიაგონალის ნახევარზე)
წესების ქვეთავი **N1015.2.1** გამონაკლისი **N1**

ავტომასასხებები მათვალისწინებულია მთელ შენობაში ყველა ერთეულში. მეგმებზე დატანილია პირობითად. მათი ზუსტი რაოდენობა და მდებარეობა დაზუსტდება სახანძრო უსაფრთხოების პროექტში.

სც-ე	ბინა N 190
საერთო ფართობი	50.30
სასუ: 46.00	სააივმ: 4.30
დფ: 18.6	დე: 3

სც-ე	ბინა N 191
საერთო ფართობი	49.70
სასუ: 45.50	სააივმ: 4.20
დფ: 18.6	დე: 3

სც-ე	ბინა N 192
საერთო ფართობი	71.20
სასუ: 60.90	სააივმ: 10.30
დფ: 18.6	დე: 4

სც-ე	ბინა N 193
საერთო ფართობი	49.40
სასუ: 41.60	სააივმ: 7.80
დფ: 18.6	დე: 3

სც-ე	ბინა N 194
საერთო ფართობი	50.90
სასუ: 45.00	სააივმ: 5.90
დფ: 18.6	დე: 3

სც-ე	ბინა N 195
საერთო ფართობი	44.80
სასუ: 40.30	სააივმ: 4.50
დფ: 18.6	დე: 3

სც-ე	ბინა N 196
საერთო ფართობი	49.90
სასუ: 45.50	სააივმ: 4.40
დფ: 18.6	დე: 3

სც-ე	ბინა N 197
საერთო ფართობი	48.60
სასუ: 44.70	სააივმ: 3.90
დფ: 18.6	დე: 3

სც-ე	ბინა N 198
საერთო ფართობი	47.90
სასუ: 43.90	სააივმ: 4.00
დფ: 18.6	დე: 3

სც-ე	ბინა N 199
საერთო ფართობი	62.10
სასუ: 55.00	სააივმ: 7.10
დფ: 18.6	დე: 4

სც-ე	ბინა N 200
საერთო ფართობი	46.70
სასუ: 43.10	სააივმ: 3.60
დფ: 18.6	დე: 3

სც-ე	ბინა N 201
საერთო ფართობი	49.10
სასუ: 44.90	სააივმ: 4.20
დფ: 18.6	დე: 3

სც-ე	ბინა N 202
საერთო ფართობი	49.00
სასუ: 45.10	სააივმ: 3.90
დფ: 18.6	დე: 3

სც-ე	ბინა N 203
საერთო ფართობი	49.20
სასუ: 44.60	სააივმ: 4.60
დფ: 18.6	დე: 3

სც-ე	ბინა N 204
საერთო ფართობი	68.50
სასუ: 63.10	სააივმ: 5.40
დფ: 18.6	დე: 4

სც-ე	ბინა N 205
საერთო ფართობი	73.90
სასუ: 68.30	სააივმ: 5.60
დფ: 18.6	დე: 4

სც-ე	ბინა N 206
საერთო ფართობი	50.20
სასუ: 45.40	სააივმ: 4.80
დფ: 18.6	დე: 3

სც-ე	ბინა N 207
საერთო ფართობი	47.80
სასუ: 44.30	სააივმ: 3.50
დფ: 18.6	დე: 3

ეს
გაბის მრისხველების ოთახი N1
საერთო ფართობი 1.70
დფ: 27.9 დე: 1

ეს
ელექტრო მრისხველების ოთახი N2
საერთო ფართობი 0.40
დფ: 27.9 დე: 1

ნომანი	დასახელება
	სახანძრო-სამაშველო საბანაობის მიმო მაგრძელებელი მისაფიმისათვის
	სახანძრო მილსადენი
	სახანძრო განგაშის ღილაკი
	ხელის ცეცხლსაქრობი
	ქუსლური ლიანდაგი
	ქუსლზე მოთავსებული მაგრძელებელი
	ავტომატიკური სისტემა
	სახანძრო სიგნალიზაცია
	სახანძრო ხმაურიანი განგაშის სისტემა
	სახანძრო-სამაშველო ფანჯრიდან ევაკუაციის სისტემა
	საევაკუაციო გასასვლელის მანიშნებელი

თბილისი 2021

ობიექტის მისამართი:
თბილისი, მოსკოვის გამზირი N9ბ N9ბ 01.17.12.003.170

პროექტის დასახელება:
მრავალფუნქციური შენობა

ნახაზის დასახელება:
მეთექვსმეტე სართულის გეგმა
+48.35

ექსპლიკაცია:

შენიშვნა:

დამკვეთი:
ნუგზარ ნებიერიძე

პროექტის ავტორი:
გიორგი გირაკაძვილი

სპეციალური შეფასების ავტორი:
ნიკოლოზ ლონაძე
577 101 102
artegony@gmail.com

1:200	A3	17

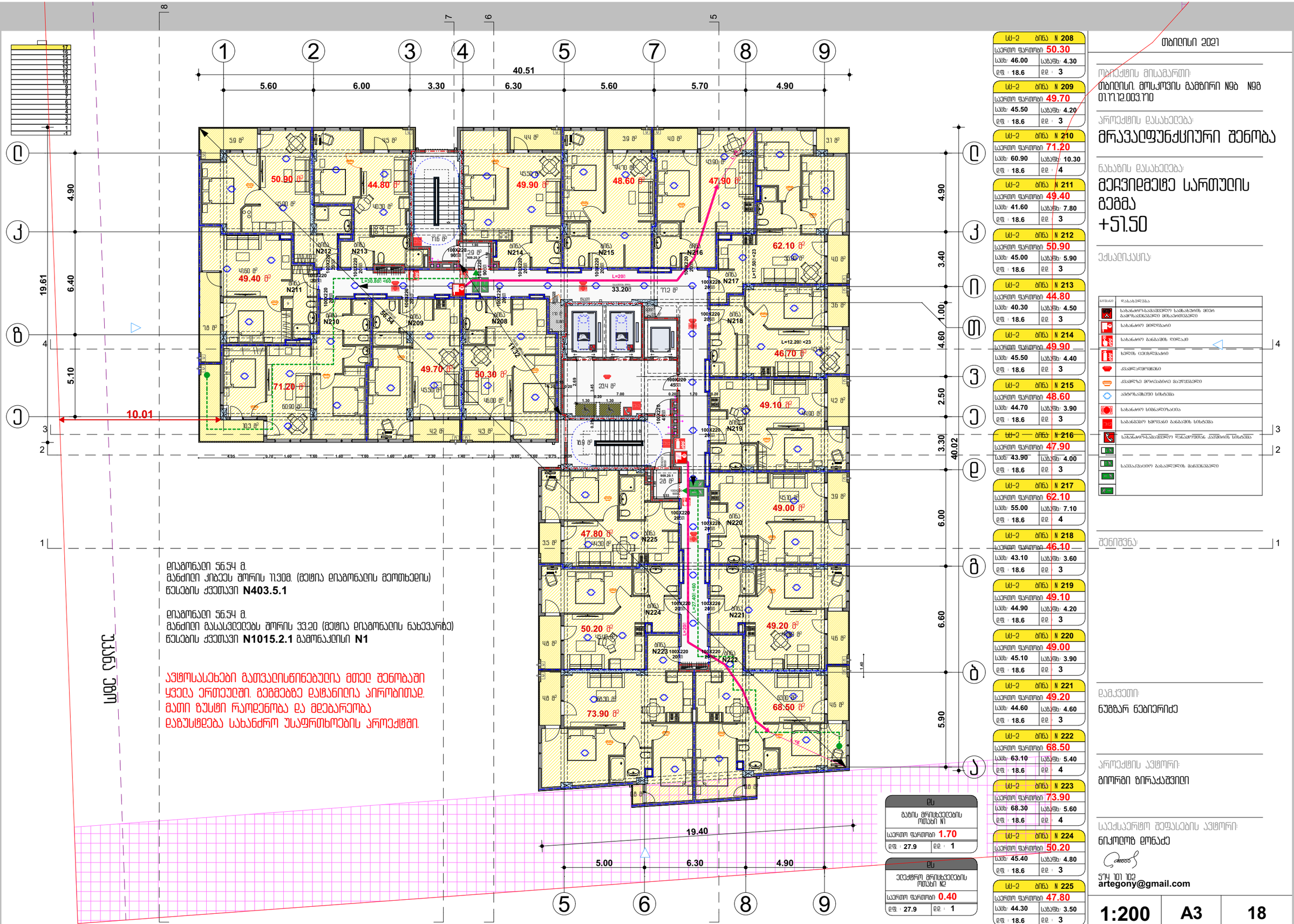

დიაგონალი 56.54 მ.
მანძილი კიბეეს შორის 11.30მ. (მეტია დიაგონალის მეოთხედის)
წესების ქვეთავი **N403.5.1**

დიაგონალი 56.54 მ.
მანძილი გასასვლელებს შორის 33.20 (მეტია დიაგონალის ნახევარზე)
წესების ქვეთავი **N1015.2.1** გამონაკლისი **N1**

ავტოსასახები გათვალისწინებულია მთელ შენობაში ყველა ერთეულში. მეგმებზე დატანილია პირობითად. მათი ზუსტი რაოდენობა და მდებარეობა დაზუსტდება სახანძრო უსაფრთხოების პროექტში.

სც-ე	ბინა N 208
საერთო ფართობი	50.30
სასუ: 46.00	სააივ: 4.30
ედ: 18.6	ედ: 3

სც-ე	ბინა N 209
საერთო ფართობი	49.70
სასუ: 45.50	სააივ: 4.20
ედ: 18.6	ედ: 3

სც-ე	ბინა N 210
საერთო ფართობი	71.20
სასუ: 60.90	სააივ: 10.30
ედ: 18.6	ედ: 4

სც-ე	ბინა N 211
საერთო ფართობი	49.40
სასუ: 41.60	სააივ: 7.80
ედ: 18.6	ედ: 3

სც-ე	ბინა N 212
საერთო ფართობი	50.90
სასუ: 45.00	სააივ: 5.90
ედ: 18.6	ედ: 3

სც-ე	ბინა N 213
საერთო ფართობი	44.80
სასუ: 40.30	სააივ: 4.50
ედ: 18.6	ედ: 3

სც-ე	ბინა N 214
საერთო ფართობი	49.90
სასუ: 45.50	სააივ: 4.40
ედ: 18.6	ედ: 3

სც-ე	ბინა N 215
საერთო ფართობი	48.60
სასუ: 44.70	სააივ: 3.90
ედ: 18.6	ედ: 3

სც-ე	ბინა N 216
საერთო ფართობი	47.90
სასუ: 43.90	სააივ: 4.00
ედ: 18.6	ედ: 3

სც-ე	ბინა N 217
საერთო ფართობი	62.10
სასუ: 55.00	სააივ: 7.10
ედ: 18.6	ედ: 4

სც-ე	ბინა N 218
საერთო ფართობი	46.10
სასუ: 43.10	სააივ: 3.60
ედ: 18.6	ედ: 3

სც-ე	ბინა N 219
საერთო ფართობი	49.10
სასუ: 44.90	სააივ: 4.20
ედ: 18.6	ედ: 3

სც-ე	ბინა N 220
საერთო ფართობი	49.00
სასუ: 45.10	სააივ: 3.90
ედ: 18.6	ედ: 3

სც-ე	ბინა N 221
საერთო ფართობი	49.20
სასუ: 44.60	სააივ: 4.60
ედ: 18.6	ედ: 3

სც-ე	ბინა N 222
საერთო ფართობი	68.50
სასუ: 63.10	სააივ: 5.40
ედ: 18.6	ედ: 4

სც-ე	ბინა N 223
საერთო ფართობი	73.90
სასუ: 68.30	სააივ: 5.60
ედ: 18.6	ედ: 4

სც-ე	ბინა N 224
საერთო ფართობი	50.20
სასუ: 45.40	სააივ: 4.80
ედ: 18.6	ედ: 3

სც-ე	ბინა N 225
საერთო ფართობი	47.80
სასუ: 44.30	სააივ: 3.50
ედ: 18.6	ედ: 3

ფს
მაგის მრისხველების ოთახი N1
საერთო ფართობი 1.70
ედ: 27.9	ედ: 1

ფს
ელექტრო მრისხველების ოთახი N2
საერთო ფართობი 0.40
ედ: 27.9	ედ: 1

თბილისი 2021

ობიექტის მისამართი:
თბილისი, მოსკოვის გამზირი N9ბ N9ბ 01.17.12.003.170

არქიტექტის დასახელება:
მრავალფუნქციური შენობა

ნახაზის დასახელება:
მეცხრამეტე სართულის გეგმა
+57.50

ექსპლიკაცია:

ნომერი	დასახელება
	სახანძრო-სამაშველო საბანაობის მილის გამოსასვლელი მოსაპირკეთებელი
	სახანძრო მილსადენი
	სახანძრო განგაშის ღილაკი
	ხელის ცეცხლსაქრობი
	ქარსალვიდენი
	ქარსალის მოსაპირკეთებელი მაკურებელი
	ავტომატიკური სისტემა
	სახანძრო სიგნალიზაცია
	სახანძრო ხმაურის განაწილის სისტემა
	სახანძრო-სამაშველო ლანგარეთის ქარხნის სისტემა
	საკვამურის მასალების მანიშნებელი

შენიშვნა:

დამკვეთი:
ნუგზარ ნებიერიძე

არქიტექტის ავტორი:
გიორგი გირაკაძვილი

სპეციალური შეფასების ავტორი:
ნიკოლოზ ლონაძე
577 101 102
artegony@gmail.com

1:200	A3	18

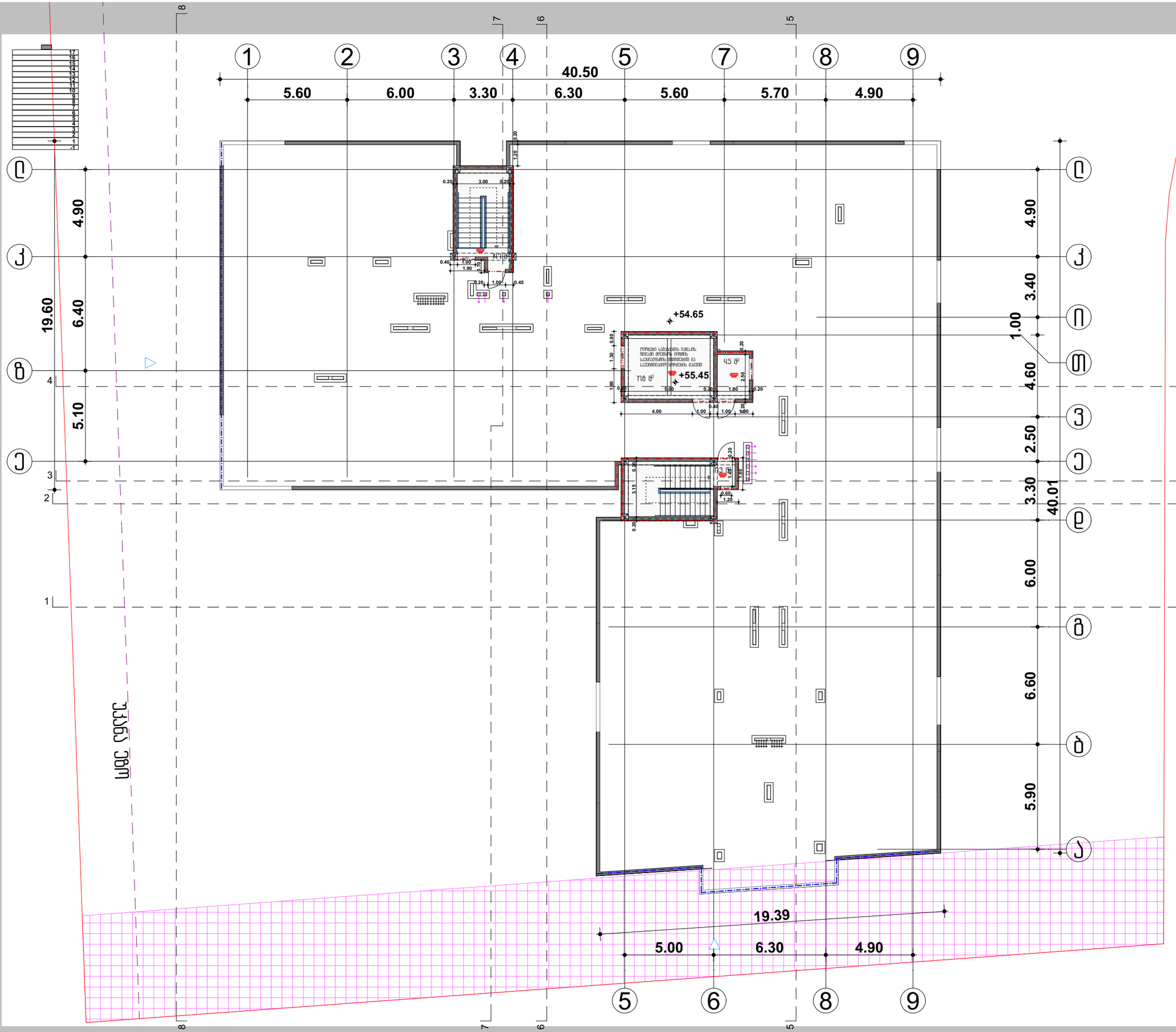

თბილისი 2021

ობიექტის მისამართი:
თბილისი, მოსკოვის გამზირი №9ბ №9გ
01.17.12.003.710

არქიტექტის დასახელება:
მრავალფუნქციური შენობა

ნახაზის დასახელება:
ლიფტის სამანქანის გეგმა
+54.65 +55.45

ექსპლიკაცია:

შენიშვნა:

დამკვეთი:
ნუგზარ ნებიერიძე

არქიტექტის ავტორი:
გიორგი ბირაქაშვილი

საექსპერტო შეფასების ავტორი:
ნიკოლოზ დონაძე
ვ"ყ 101 102
artegony@gmail.com

1:200	A3	19

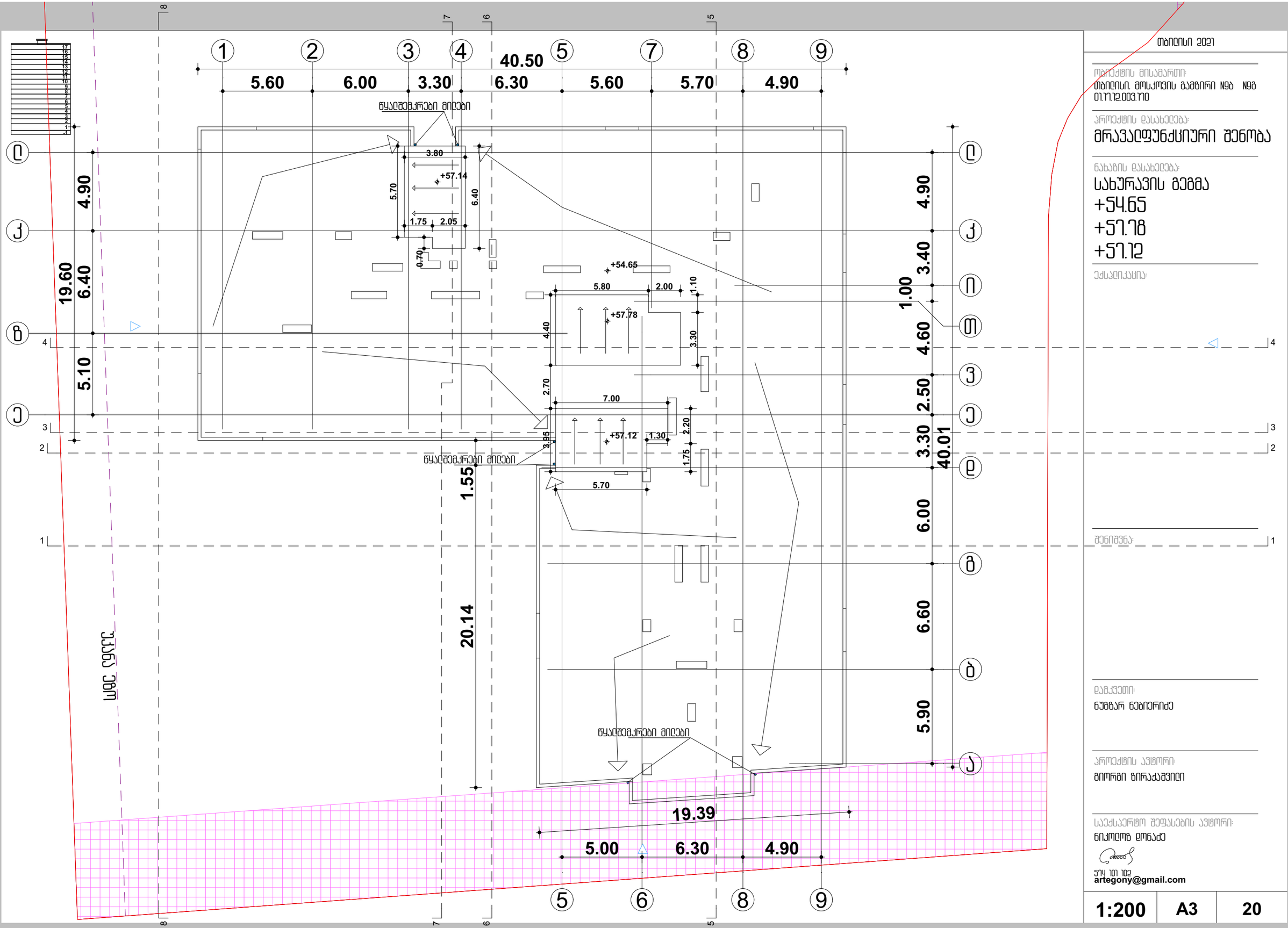

თბილისი 2021

ობიექტის მისამართი:
თბილისი, მოსკოვის გამზირი №9ბ №9გ
01.17.12.003.710

არქიტექტის დასახელება:
მრავალფუნქციური შენობა

ნახაზის დასახელება:
სახურავის გეგმა
+54.65
+57.78
+57.12

ექსპლიკაცია:

შენიშვნა:

დამკვეთი:
ნუგზარ ნებიერიძე

არქიტექტის ავტორი:
გიორგი ჭირაქაშვილი

საექსპერტო შეფასების ავტორი:
ნიკოლოზ დონაძე
ვ/ყ 101 102
artegony@gmail.com

1:200	A3	20

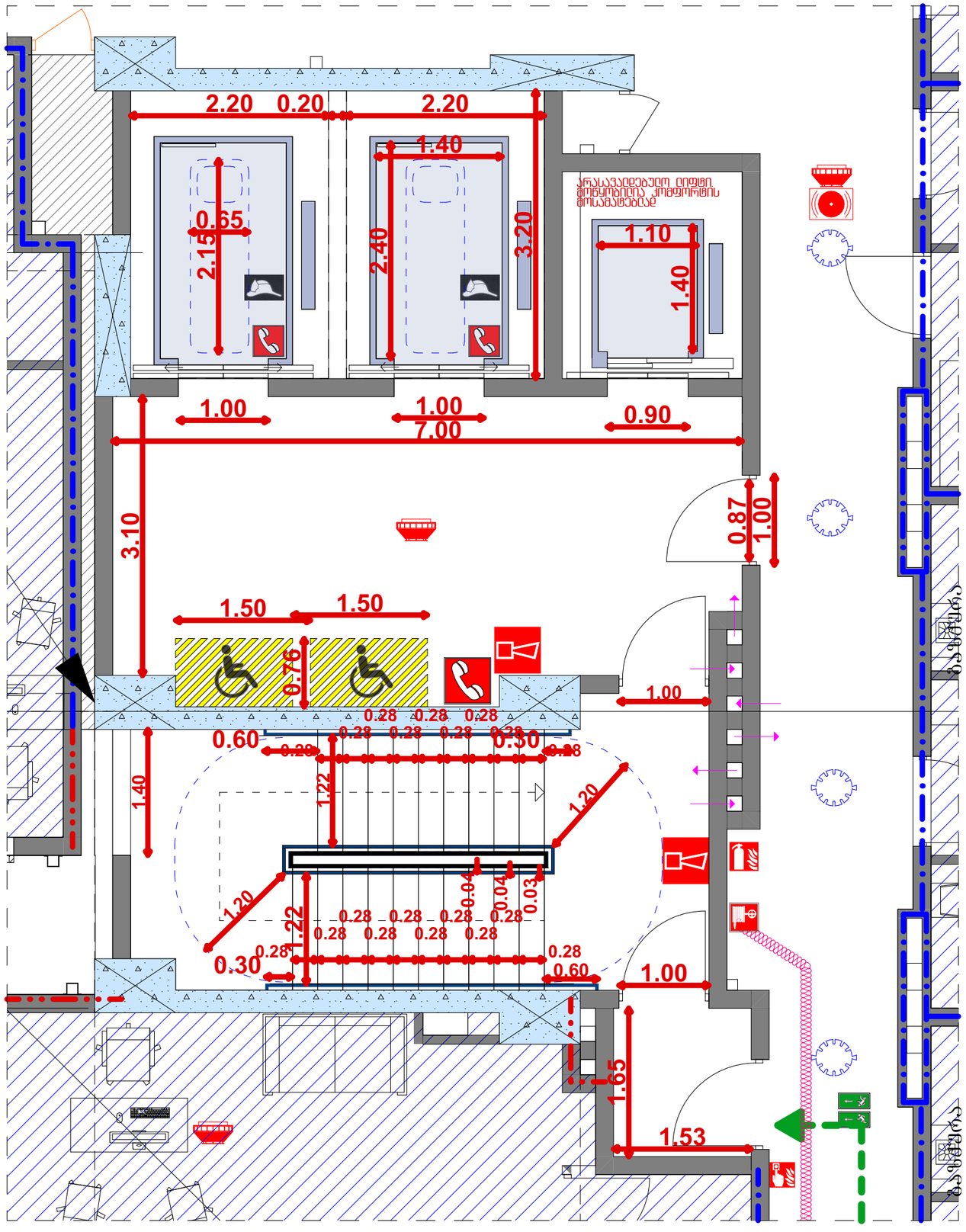

წესების 403.6.1 ქვეთავის შესაბამისად გათვალისწინებულია სახანძრო-სამაშველო დანაყოფისთვის მისადგომი ორი ლიფტი. სახანძროსამაშველო დანაყოფისთვის მისადგომი თითოეული ლიფტის ტვირთამწეობა, სულ მცირე, 1600 კგ უნდა იყოს და 1707-ე ქვეთავის მოთხოვნებს უნდა შეესაბამებოდეს.

ორი ლიფტის კაბინის შიდა თავისუფალი ზომა მეტია მისაწვდომობის ეროვნული რეგლამენტის 407.4.1 ცხრილით და 407.4.1(დ) სურათით განსაზღვრულ პარამეტრებთან შედარებით. მესამე ლიფტის მოწყობა არასავალდებულოა. ის გათვალისწინებულია კომფორტის მხრივ.

ლიფტების შახტის და კაბინის ზომები ნაჩვენებია სპეციალისტის რეკომენდაციის და 41-ე დადგენილების გათვალისწინებით.

732-ე დადგენილების ილუსტრაცია

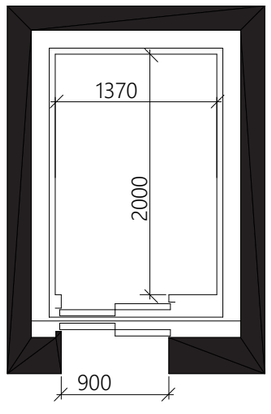

სურ. 407.4.1(დ)
კაბინის გაბარიტები კარის ნებისმიერი მდებარეობა

თბილისი 2021

ობიექტის მისამართი:
თბილისი, მოსკოვის გამზირი №8 №8 01.17.12.003.170

პროექტის დასახელება:
მრავალფუნქციური შენობა

ნახაზის დასახელება:
ლიფტი

ექსპლიკაცია:

შენიშვნა:

დამკვეთი:
ნუგზარ ნებიერიძე

პროექტის ავტორი:
გიორგი ბირაქაშვილი

სამშენებლო ნაწილის ავტორი:
ნიკოლოზ ღონაძე
ვარ 101 102
artegony@gmail.com

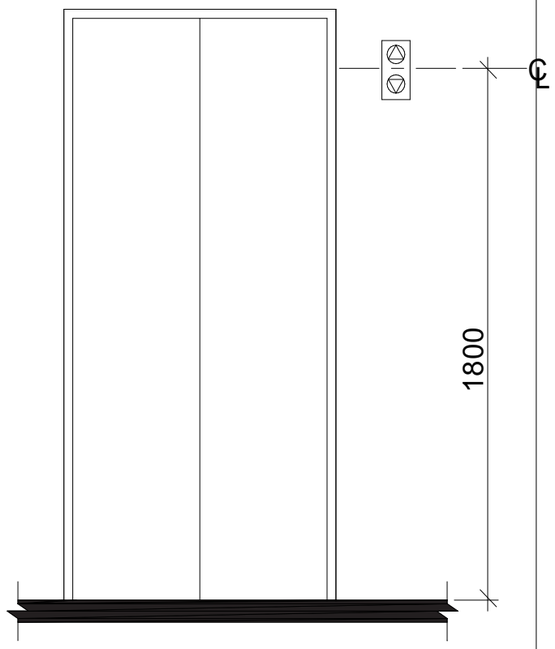

სურ. 407.2.2.2(ა)
ლიფტის ხილული სიგნალების სიმაღლე

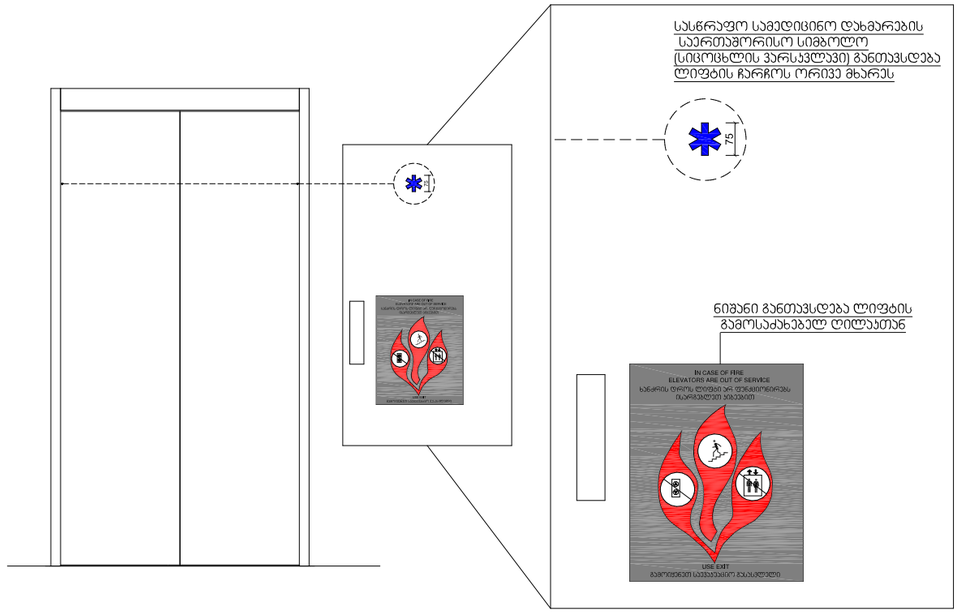

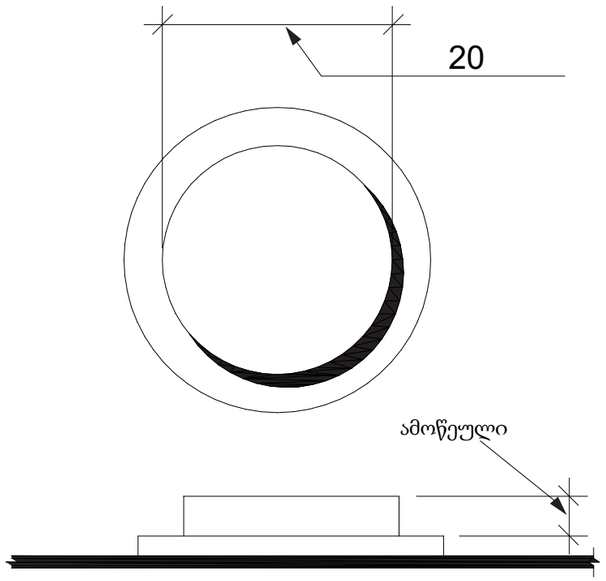

სურ. 407.4.6.2
კაბინის სამართავი ღილაკები

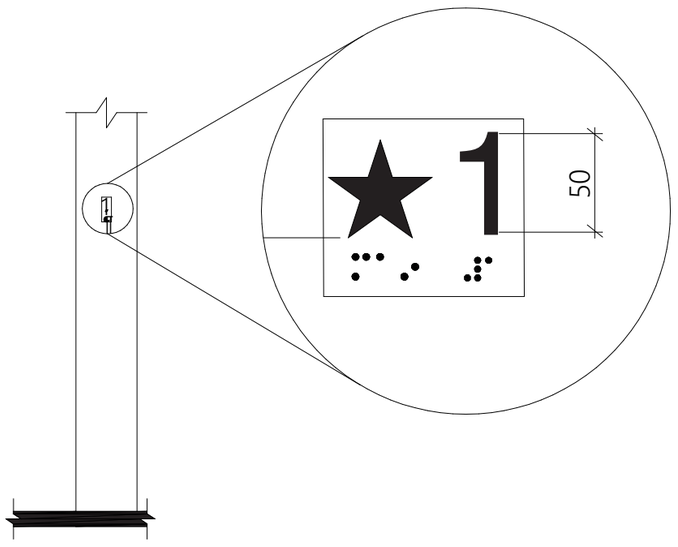

სურ. 407.2.3.1
სართულის აღნიშვნა

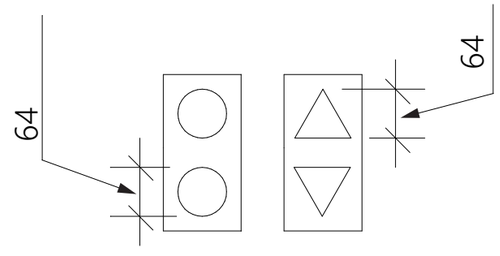

სურ. 407.2.2.2(ბ)
ლიფტის ხილული სიგნალების ზომა

თბილისი 2021

ობიექტის მისამართი:
თბილისი, მოსკოვის გამზირი №8 №8
01.17.12.003.170

პროექტის დასახელება:
მრავალფუნქციური შენობა

ნახაზის დასახელება:
ლიფტი
სამართავი ღილაკები

ექსპლიკაცია:

შენიშვნა:

დამკვეთი:
ნუგზარ ნებიერიძე

არქიტექტის ავტორი:
გიორგი ჭირაქაშვილი

საკონსტრუქციო შეფასების ავტორი:
ნიკოლოზ ლონაძე

ვეკ 101 1002
artegony@gmail.com

	A3	2

სამართავი ღილაკის ტიპი	ამობურცული ნიშანი	ბრაილის შეტყობინება	თანაფარდობა (გახსნილი რკალები აღნიშნავს გამოუყენებელ წერტილებს ბრაილის თითოეულ უჯრაში)
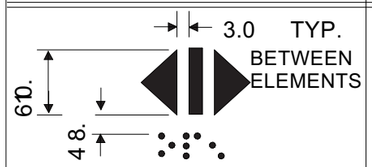 DOOR OPEN		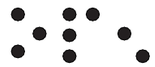 op“en”	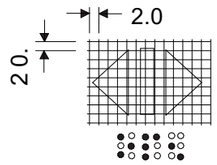
 REAR/SIDE DOOR OPEN		 op“en”	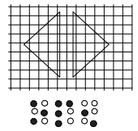
 DOOR CLOSE		 close	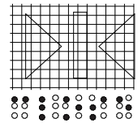
 REAR/SIDE DOOR CLOSE		 close	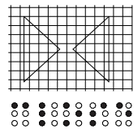
 MAIN		 ma“in”	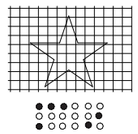
 ALARM		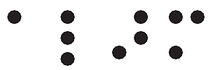 a “al m”r	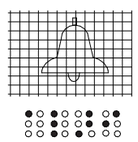
 PHONE		 ph“one”	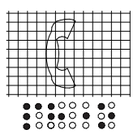
 EMERGENCY STOP (WHEN PROVIDED) X on face of octagon is not required to be tactile		 “st”op	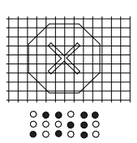

ცხრილი 407.4.7.1.3
სამართავი ღილაკების ამოცნობა

თბილისი 2021

ობიექტის მისამართი:
თბილისი, მოსკოვის გამზირი №9ბ №9გ
01.17.12.003.170

პროექტის დასახელება:
მრავალფუნქციური შენობა

ნახაზის დასახელება:
ლიფტი
სამართავი ღილაკები

ექსპლიკაცია:

შენიშვნა:

დამკვეთი:
ნუგზარ ნებიერიძე

პროექტის ავტორი:
გიორგი ბირაქაშვილი

საექსპერტო შეფასების ავტორი:
ნიკოლოზ ლონაძე

ვრც ილი ილე
artegony@gmail.com

	A3	2

გამოყენებული საევაკუაციო ნიშნები

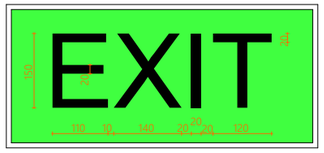

შენობიდან გამოსასვლელი

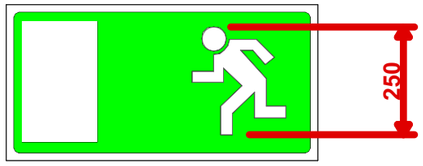

შენობიდან გამოსასვლელთან მისადგომი

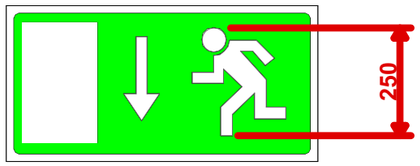

შენობიდან გამოსასვლელის მდებარეობის ნანიშნებელი
გასასვლელი მდებარეობს ქვევით

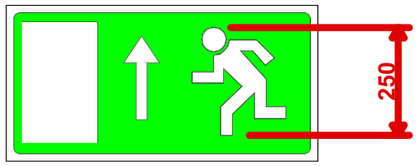

შენობიდან გამოსასვლელის მდებარეობის ნანიშნებელი
გასასვლელი მდებარეობს ზევით

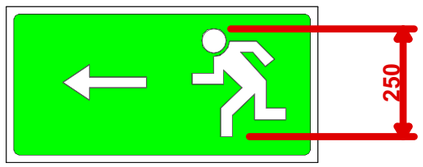

შენობიდან გამოსასვლელის მდებარეობის ნანიშნებელი
გასასვლელი მდებარეობს მარცხნივ

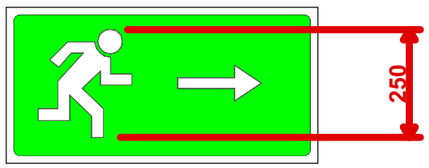

შენობიდან გამოსასვლელის მდებარეობის ნანიშნებელი
გასასვლელი მდებარეობს მარჯვნივ

1011.6.1 გრაფიკული ნიშნები. თითოეულ გასასვლელის ნიშანსა და გასასვლელის მიმართულების მიმთითებელ ნიშანზე ასოები ადვილად უნდა განირჩეოდეს და, არანაკლებ, 15 სმ სიმაღლის უნდა იყოს. ასოების მთავარი შტრიხები არ უნდა იყოს 2 სმ-ზე განიერი. სიტყვა „გასასვლელი“ (EXIT) უნდა დაიწეროს, არანაკლებ, 5 სმ სიგანის ასოებით, ხოლო ასოებს შორის მინიმალური დაშორება არ უნდა იყოს 1 სმ-ზე ნაკლები. ნიშნებს, რომლებიც ამ ქვეთავში განსაზღვრულზე დიდია, უნდა ჰქონდეს უფრო განიერი ასოები, შტრიხები და დაშორება, მათი ზომის პროპორციულად. განირჩეოდეს ფონისგან და კარგად უნდა ჩანდეს იმისდა მიუხედავად, ანთია თუ არა გასასვლელის ნიშანი. თუ მკვეთრი მოსახვევის აღმნიშვნელი ნიშანი წარმოადგენს გასასვლელის ნიშნის ნაწილს, კონსტრუქცია ისეთი უნდა იყოს, რომ მკვეთრი მოსახვევის აღმნიშვნელი ნიშნის შეცვლა ადვილად არ შეიძლებოდეს.

თბილისი 2021

ობიექტის მისამართი:
თბილისი, მოსკოვის გამზირი №8 №8
01.17.12.003.170

პროექტის დასახელება:
მრავალფუნქციური შენობა

ნახაზის დასახელება:
ნიშნები

ექსპლიკაცია:

შენიშვნა:

დამკვეთი:
ნუგზარ ნებიერიძე

პროექტის ავტორი:
გიორგი ჭირაქაშვილი

საექსპერტო შეფასების ავტორი:
ნიკოლოზ ღონაძე
ვეკ 101 102
artegony@gmail.com

	A3	2

განთავსება თავშესაფარში შესასვლელ კართან

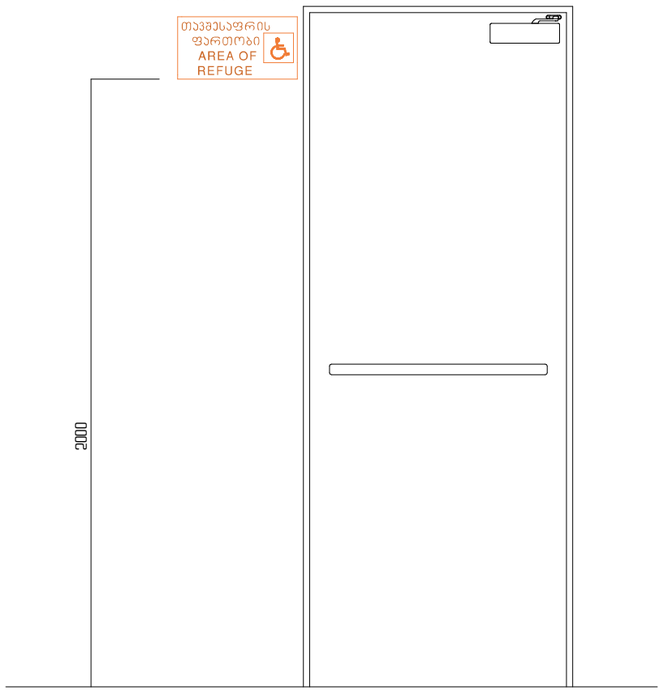

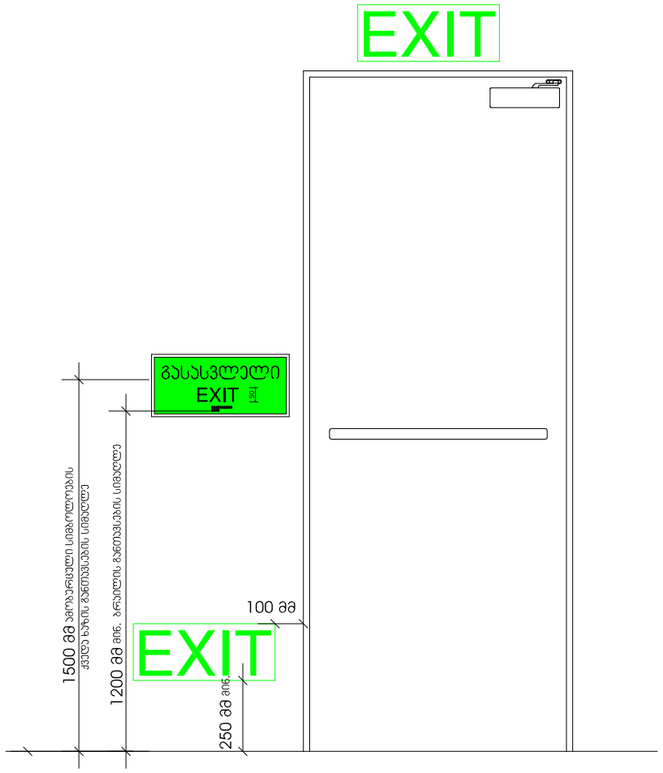

გასასვლელის მანათობელი ნიშანი

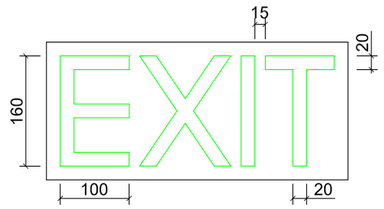

გასასვლელის ნიშანი გზა-კიბის კარებთან და შენობიდან გამოსასვლელ კარებთან

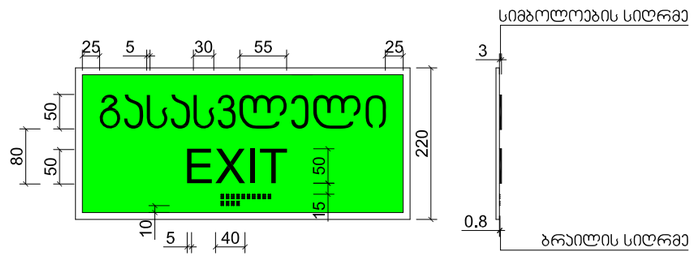

ბრაილის შრიფტი გასასვლელ კართან

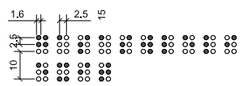

თბილისი 2021

ობიექტის მისამართი:
თბილისი, მოსკოვის გამზირი №9ბ №9გ
01.17.12.003.170

პროექტის დასახელება:
მრავალფუნქციური შენობა

ნახაზის დასახელება:
ნიშნები

ექსპერტიზა:

შენიშვნა:

დამკვეთი:
ნუგზარ ნებიერიძე

პროექტის ავტორი:
გიორგი ბირაქაშვილი

სპეციალური შეფასების ავტორი:
ნიკოლოზ დონაძე
ვრც ილ ილე
artegony@gmail.com

	A3	2

სართულის მანიშნებელი ნიშანი
განთავსდება კიბის უჯრედში სართულის ნიშნულის
ბაქანზე

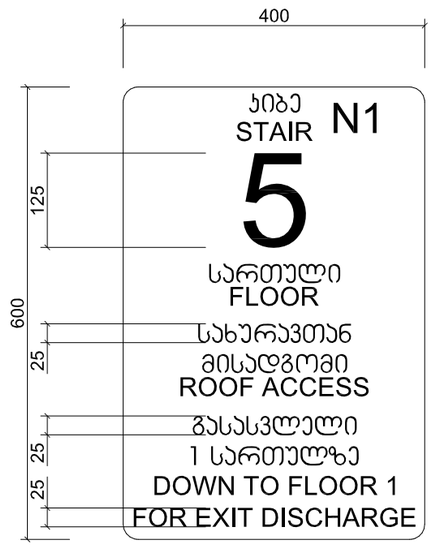

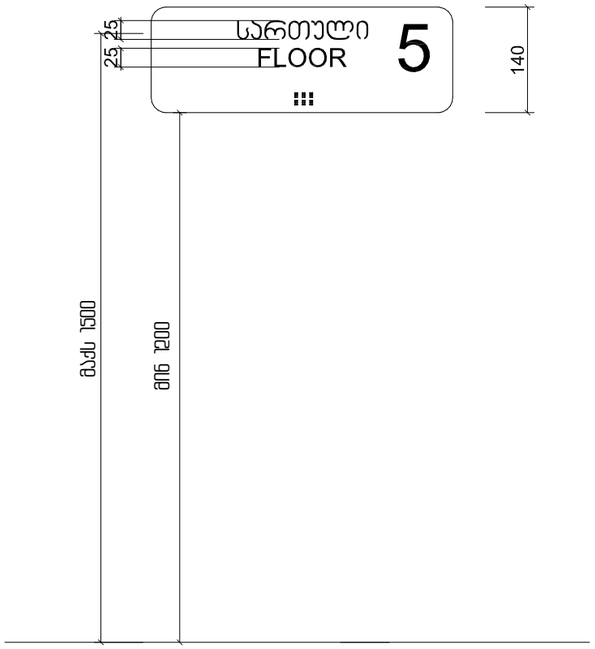

შშმპ ავტოსადგომის ნიშანი გარე
ავტოსადგომზე



შშმპ ავტოსადგომის ნიშანი შენობის შიგნით

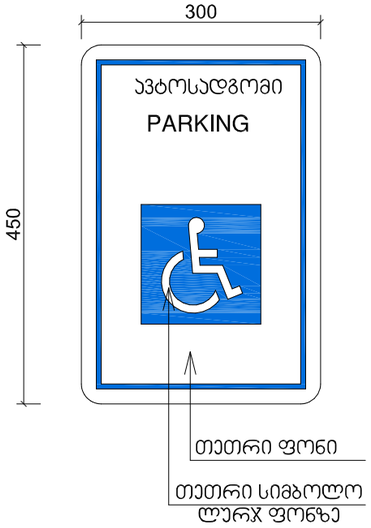

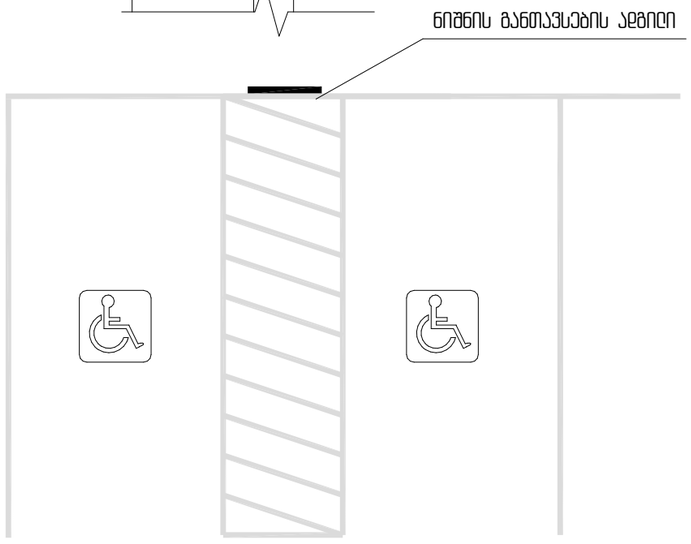

თბილისი 2021

ობიექტის მისამართი:
თბილისი, მოსკოვის გამზირი №9ბ №9გ
01.17.12.003.170

პროექტის დასახელება:
მრავალფუნქციური შენობა

ნახაზის დასახელება:
ნიშნები

ექსპლიკაცია:

შენიშვნა:

დამკვეთი:
ნუგზარ ნებიერიძე

პროექტის ავტორი:
გიორგი ზირაქაშვილი

საექსპერტო შეფასების ავტორი:
ნიკოლოზ ღონაძე
ვრც 101 102
artegony@gmail.com

	A3	2

განთავსების ადგილი მისაწვდომი ტუალეტების კართან

ნიშანი პიქტოგრამებით ამობურცული ნიშნებით და ბრაილის შრიფტით

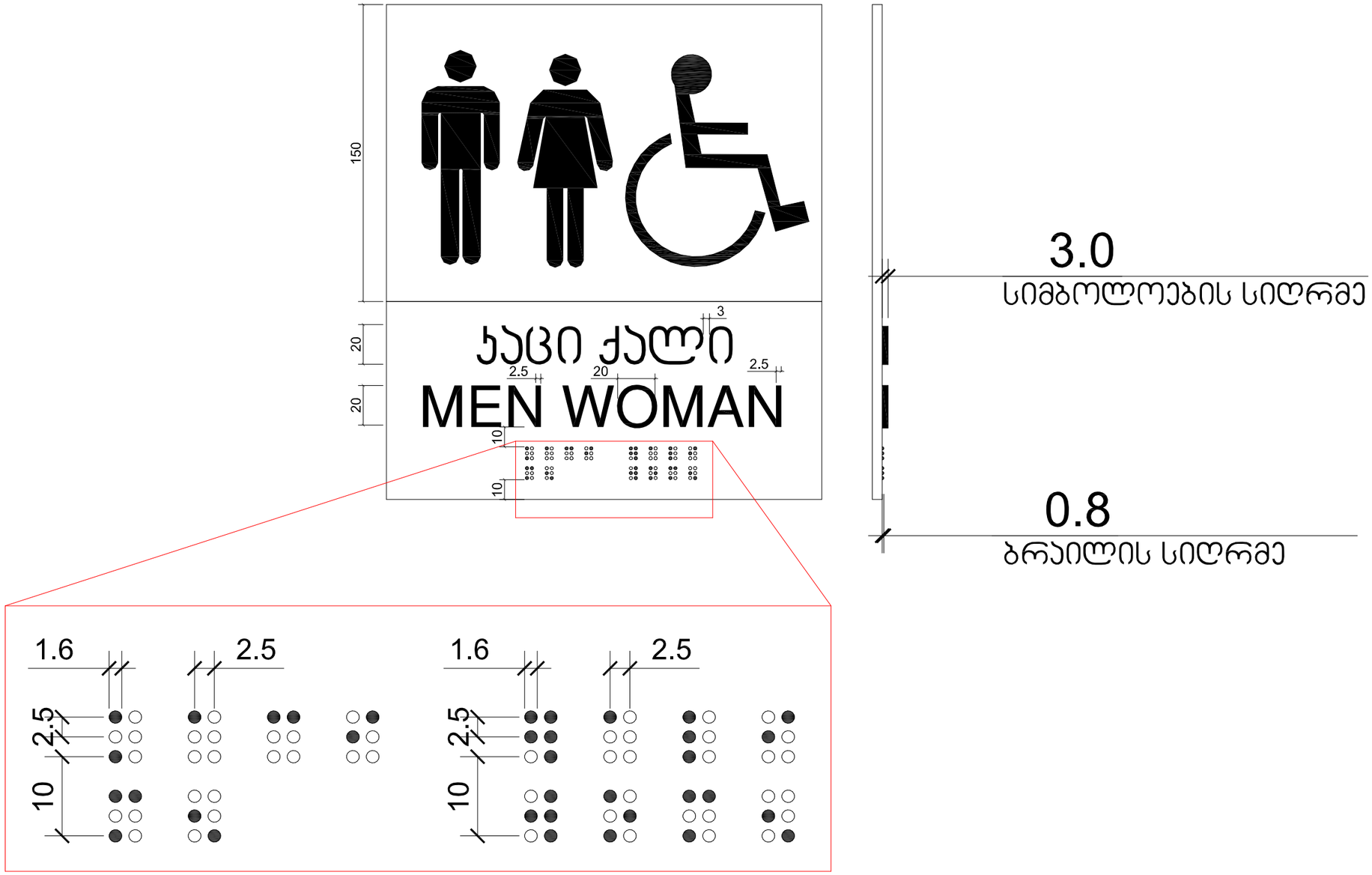

თბილისი 2021

ობიექტის მისამართი:
თბილისი, მოსკოვის გამზირი №9ბ №9გ
01.17.12.003.170

პროექტის დასახელება:
მრავალფუნქციური შენობა

ნახაზის დასახელება:
ნიშნები

ექსპლიკაცია:

შენიშვნა:

დამკვეთი:
ნუგზარ ნებიერიძე

პროექტის ავტორი:
გიორგი ზირაქაშვილი

საექსპერტო შეფასების ავტორი:
ნიკოლოზ ღონაძე

ვეკ 101 102
artegony@gmail.com

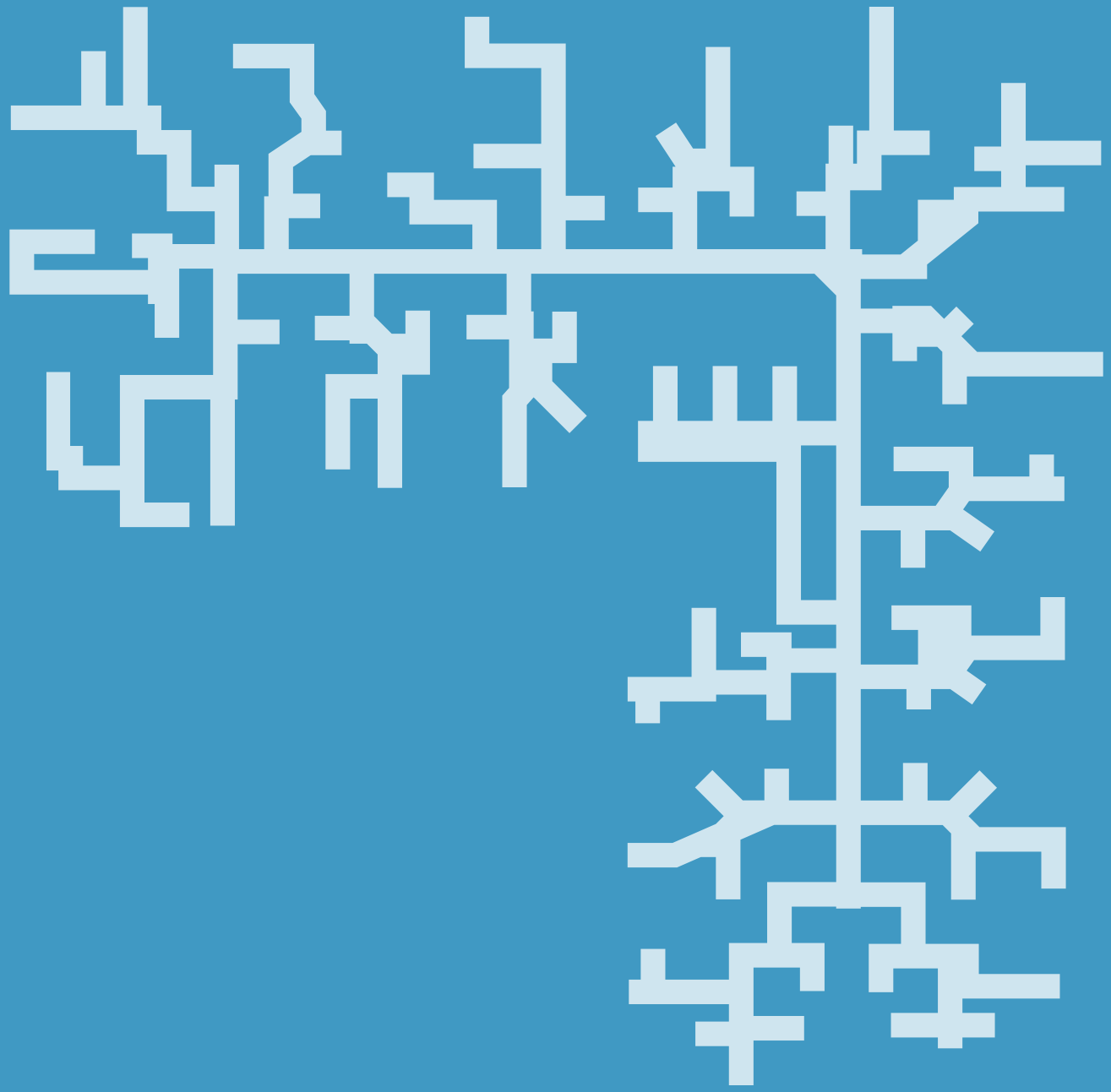

თბილისი, მოსკოვის გამზირი №9ბ №9გ
01.77.12.003.170

მრავალფუნქციური შენობის
არქიტექტურული პროექტი

შშმპ მისაწვდომობა

2021 – 2022



მიხეთი 2021

პროექტის მისამართი:
მცხეთის მთავარი გამზირი N98 N98
01.17.12.003.170

პროექტის დასახელება:
მრავალფუნქციური შენობა

ნახაზის დასახელება:
მიწისქვეშა სართულის ავტოსადგომის გეგმა -2.70

მისაწვდომი სველგანები

ექსპლიკაცია:

დამკვეთი:
ნუგზარ ნებიერიძე

პროექტის ავტორი:
გიორგი ბირკაძშვილი

საკონსტრუქციო ნაწილის ავტორი:
ნიკოლოზ ლორთქიფანიძე

ტელ. 591 101 102
artegony@gmail.com

1:200	A3	002

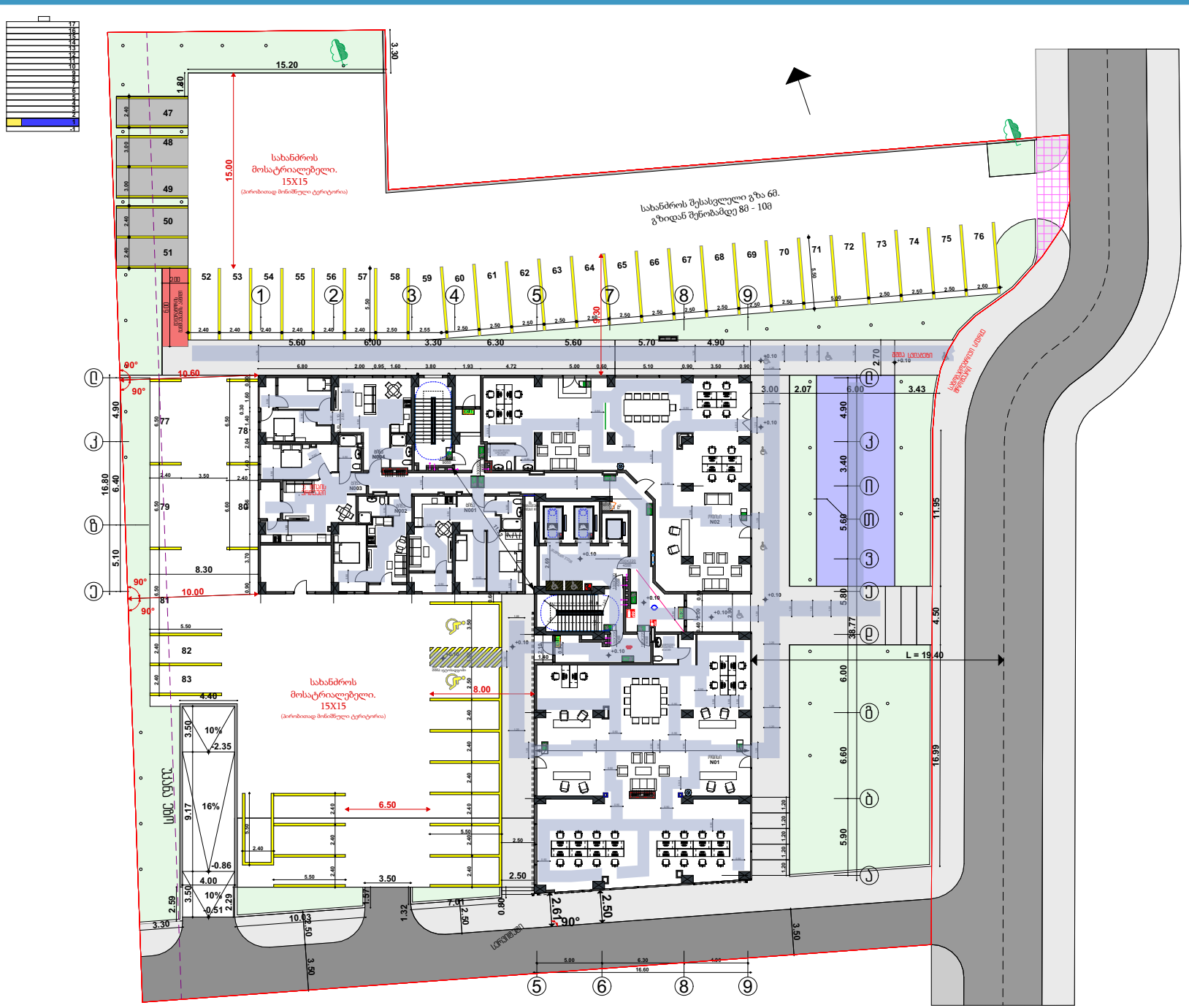

სა-ე	ბინა N 001
საერთო ფართობი	65.80
სასარგ: 60.90	საბაზ: 4.90
ტე: 18.6	ედ: 4

სა-ე	ბინა N 002
საერთო ფართობი	39.80
სასარგ: 37.80	საბაზ: 2.00
ტე: 18.6	ედ: 3

სა-ე	ბინა N 003
საერთო ფართობი	50.70
სასარგ: 45.40	საბაზ: 5.30
ტე: 18.6	ედ: 3

სა-ე	ბინა N 004
საერთო ფართობი	65.30
სასარგ: 62.10	საბაზ: 3.20
ტე: 18.6	ედ: 4

სძ	ოფისი N 01
საერთო ფართობი	295.50
ტე: 9.3	ედ: 32

სძ	ოფისი N 02
საერთო ფართობი	217.40
ტე: 9.3	ედ: 24

სტ-ე	ავტოსადგომი
საერთო ფართობი	29.70
ტე: 18.6	ედ: 2

ტს
მაგის მრისხველების ოთახი N1
საერთო ფართობი 6.10
ტე: 27.90 ედ: 1

ტს
ვენტშახტის მრისხველების ოთახი N1
საერთო ფართობი 0.5
ტე: 27.90 ედ: 1

თბილისი 2021

ობიექტის მისამართი:

თბილისი, მოსკოვის გამზირი N9ბ N9ბ 01.17.12.003.170

პროექტის დასახელება:

მრავალფუნქციური შენობა

შშმა მისაწვდომობა

ნახაზის დასახელება:

პირველი სართულის გეგმა
+0.00 = 419.30

მისაწვდომი სივრცეები

ექსპლიკაცია:

მისაწვდომი სივრცეების სიგანე შენობის შიგნით ყველგან მინიმუმ 90 სანტიმეტრია, ხოლო შენობის გარეთ მინიმუმ 120სმ

შენიშვნა:

- წესების 1107.6.2.1.1 ქვეთავის შესაბამისად ვინაიდან შენობაში არის 20ზე მეტი საცხოვრებელი ერთეული, „ა“ ტიპის ერთეულის რაოდენობა დაანგარიშებულია ბინების საერთო რაოდენობის 2%-ით და შეადგენს ხუთ ერთეულს. ბინა N3; N16; N34; N52 და N70
- წესების 1107.6.2.1.2 ქვეთავის შესაბამისად, ვინაიდან შენობაში 4-ზე მეტი საცხოვრებელი ერთეულია ყველა მათგანი ბ ტიპის მოთხოვნებს აკმაყოფილებს.

დამკვეთი:

ნუგზარ ნებიერიძე

პროექტის ავტორი:

გიორგი ზირაქაშვილი

საკონსტრუქციო ნაწილის ავტორი:

ნიკოლოზ დონაძე

ტელ: 551 101 102
artegony@gmail.com

1:300	A3	003



სძ ოთახი N 03	
საერთო ფართობი	49.90
საოფისე 45.60	საბაზ. 4.30
ტიპ. 9.3	ტიპ. 5

სძ ოთახი N 04	
საერთო ფართობი	49.10
საოფისე 44.90	საბაზ. 4.20
ტიპ. 9.3	ტიპ. 6

სძ ოთახი N 05	
საერთო ფართობი	69.50
საოფისე 59.20	საბაზ. 10.30
ტიპ. 9.3	ტიპ. 8

სძ ოთახი N 06	
საერთო ფართობი	45.90
საოფისე 41.80	საბაზ. 4.10
ტიპ. 9.3	ტიპ. 5

სძ ოთახი N 07	
საერთო ფართობი	50.50
საოფისე 44.60	საბაზ. 5.90
ტიპ. 9.3	ტიპ. 6

სძ ოთახი N 08	
საერთო ფართობი	39.70
საოფისე 35.20	საბაზ. 4.50
ტიპ. 9.3	ტიპ. 4

სძ ოთახი N 09	
საერთო ფართობი	48.70
საოფისე 44.30	საბაზ. 4.40
ტიპ. 9.3	ტიპ. 6

სძ ოთახი N 10	
საერთო ფართობი	47.80
საოფისე 43.80	საბაზ. 4.00
ტიპ. 9.3	ტიპ. 6

სძ ოთახი N 11	
საერთო ფართობი	47.20
საოფისე 43.30	საბაზ. 3.90
ტიპ. 9.3	ტიპ. 6

სძ ოთახი N 12	
საერთო ფართობი	62.60
საოფისე 55.50	საბაზ. 7.10
ტიპ. 9.3	ტიპ. 7

სძ ოთახი N 13	
საერთო ფართობი	46.10
საოფისე 42.50	საბაზ. 3.60
ტიპ. 9.3	ტიპ. 5

სძ ოთახი N 14	
საერთო ფართობი	48.70
საოფისე 44.50	საბაზ. 4.20
ტიპ. 9.3	ტიპ. 6

სძ ოთახი N 15	
საერთო ფართობი	48.70
საოფისე 44.80	საბაზ. 3.90
ტიპ. 9.3	ტიპ. 6

სძ ოთახი N 16	
საერთო ფართობი	48.80
საოფისე 44.20	საბაზ. 4.6
ტიპ. 9.3	ტიპ. 6

სძ ოთახი N 17	
საერთო ფართობი	67.40
საოფისე 62.00	საბაზ. 5.40
ტიპ. 9.3	ტიპ. 8

სძ ოთახი N 18	
საერთო ფართობი	72.00
საოფისე 66.40	საბაზ. 5.60
ტიპ. 9.3	ტიპ. 8

სძ ოთახი N 19	
საერთო ფართობი	48.10
საოფისე 43.30	საბაზ. 4.80
ტიპ. 9.3	ტიპ. 6

სძ ოთახი N 20	
საერთო ფართობი	48.10
საოფისე 44.60	საბაზ. 3.50
ტიპ. 9.3	ტიპ. 6

სძ (სველები)	
საერთო ფართობი	4.80
ტიპ. 9.3	ტიპ. 1

ეს	
გაზის მრიცხველების ოთახი N1	
საერთო ფართობი	1.70
ტიპ. 27.9	ტიპ. 1

ეს	
ელექტრო მრიცხველების ოთახი N2	
საერთო ფართობი	0.40
ტიპ. 27.9	ტიპ. 1

მარტი 2021

ობიექტის მისამართი:
ქ.თბილისი, მოსკოვის გამზირი №9ბ №9გ
01.17.12.003.170

პროექტის დასახელება:
მრავალფუნქციური შენობა

ნახაზის დასახელება:
ტიპიური სართულის გეგმა +4.25

მისაწვდომი სვლაგეზი

ექსპლიკაცია:

შენიშვნა:

დამკვეთი:
ნუგზარ ნებიერიძე

პროექტის ავტორი:
გიორგი ჭირაქაშვილი

საკონსტრუქციო შეფასების ავტორი:
ნიკოლოზ ლონგაძე

577 101 102
artegony@gmail.com

1:200	A3	004



ფს
გაზის მრიცხველების ოთახი N1
საერთო ფართობი 1.70
ქმ 27.9 | ქკ 1

ფს
ელექტრო მრიცხველების ოთახი №2
საერთო ფართობი 0.40
ქმ 27.9 | ქკ 1

სძ ოთახი N 21
საერთო ფართობი 49.90
საოფისე 45.60 | საპაც 4.30
ქმ 9.3 | ქკ 5

სძ ოთახი N 22
საერთო ფართობი 49.10
საოფისე 44.90 | საპაც 4.20
ქმ 9.3 | ქკ 6

სძ ოთახი N 23
საერთო ფართობი 69.50
საოფისე 59.20 | საპაც 10.30
ქმ 9.3 | ქკ 8

სძ ოთახი N 24
საერთო ფართობი 45.90
საოფისე 41.80 | საპაც 4.10
ქმ 9.3 | ქკ 5

სძ ოთახი N 25
საერთო ფართობი 50.50
საოფისე 44.60 | საპაც 5.90
ქმ 9.3 | ქკ 6

სძ ოთახი N 26
საერთო ფართობი 39.70
საოფისე 35.20 | საპაც 4.50
ქმ 9.3 | ქკ 4

სძ ოთახი N 27
საერთო ფართობი 48.70
საოფისე 44.30 | საპაც 4.40
ქმ 9.3 | ქკ 6

სძ ოთახი N 28
საერთო ფართობი 47.80
საოფისე 43.80 | საპაც 4.00
ქმ 9.3 | ქკ 6

სძ ოთახი N 29
საერთო ფართობი 47.20
საოფისე 43.30 | საპაც 3.90
ქმ 9.3 | ქკ 6

სძ ოთახი N 30
საერთო ფართობი 62.60
საოფისე 55.50 | საპაც 7.10
ქმ 9.3 | ქკ 7

სძ ოთახი N 31
საერთო ფართობი 46.10
საოფისე 42.50 | საპაც 3.60
ქმ 9.3 | ქკ 5

სძ ოთახი N 32
საერთო ფართობი 48.70
საოფისე 44.50 | საპაც 4.20
ქმ 9.3 | ქკ 6

სძ ოთახი N 33
საერთო ფართობი 48.70
საოფისე 44.80 | საპაც 3.90
ქმ 9.3 | ქკ 6

სძ ოთახი N 34
საერთო ფართობი 48.80
საოფისე 44.20 | საპაც 4.6
ქმ 9.3 | ქკ 6

სძ ოთახი N 35
საერთო ფართობი 67.40
საოფისე 62.00 | საპაც 5.40
ქმ 9.3 | ქკ 8

სძ ოთახი N 36
საერთო ფართობი 72.00
საოფისე 66.40 | საპაც 5.60
ქმ 9.3 | ქკ 8

სძ ოთახი N 37
საერთო ფართობი 48.10
საოფისე 43.30 | საპაც 4.80
ქმ 9.3 | ქკ 6

სძ ოთახი N 38
საერთო ფართობი 48.10
საოფისე 44.60 | საპაც 3.50
ქმ 9.3 | ქკ 6

სძ (ტუალეტი)
საერთო ფართობი 4.80
ქმ 9.3 | ქკ 1

ივნისი 2021

ობიექტის მისამართი:
ქობულეთი, მოსკოვის გამზირი №98 №98
05.17.12.003.170

პროექტის დასახელება:
მრავალფუნქციური შენობა

ნახაზის დასახელება:
მესამე სართულის გეგმა +7.40

მისაწვდომი სვლაგეზი

ექსპლიკაცია:

შენიშვნა:

დამკვეთი:
ნუგზარ ნებიერიძე

პროექტის ავტორი:
გიორგი ჭირაქაშვილი

საკონსტრუქციო შეფასების ავტორი:
ნიკოლოზ ლორნაძე
577 101 102
artegony@gmail.com

1:200	A3	005



მისაწვდომი სვლაგეზის სიგანე ყველგან არის მინიმუმ 900მმ

სვლაგეზის სიგანე მცირდება კარის ღიობში 850მმ.-მდე

ყველა კარის თავისუფალი სიგანე სადაც სვლაგეზი გაივლის არის მინიმუმ 850მმ.

უკანა ეზო

ოთახი N 39	
საერთო ფართობი	49.90
სართული	45.60
საბანი	4.30
ფფ	9.3
ფფ	5

ოთახი N 40	
საერთო ფართობი	49.10
სართული	44.90
საბანი	4.20
ფფ	9.3
ფფ	6

ოთახი N 41	
საერთო ფართობი	69.50
სართული	59.20
საბანი	10.30
ფფ	9.3
ფფ	8

ოთახი N 42	
საერთო ფართობი	45.90
სართული	41.80
საბანი	4.10
ფფ	9.3
ფფ	5

ოთახი N 43	
საერთო ფართობი	50.50
სართული	44.60
საბანი	5.90
ფფ	9.3
ფფ	6

ოთახი N 44	
საერთო ფართობი	39.70
სართული	35.20
საბანი	4.50
ფფ	9.3
ფფ	4

ოთახი N 45	
საერთო ფართობი	48.70
სართული	44.30
საბანი	4.40
ფფ	9.3
ფფ	6

ოთახი N 46	
საერთო ფართობი	47.80
სართული	43.80
საბანი	4.00
ფფ	9.3
ფფ	6

ოთახი N 47	
საერთო ფართობი	47.20
სართული	43.30
საბანი	3.90
ფფ	9.3
ფფ	6

ოთახი N 48	
საერთო ფართობი	62.60
სართული	55.50
საბანი	7.10
ფფ	9.3
ფფ	7

ოთახი N 49	
საერთო ფართობი	46.10
სართული	42.50
საბანი	3.60
ფფ	9.3
ფფ	5

ოთახი N 50	
საერთო ფართობი	48.70
სართული	44.50
საბანი	4.20
ფფ	9.3
ფფ	6

ოთახი N 51	
საერთო ფართობი	48.70
სართული	44.80
საბანი	3.90
ფფ	9.3
ფფ	6

ოთახი N 52	
საერთო ფართობი	48.80
სართული	44.20
საბანი	4.6
ფფ	9.3
ფფ	6

ოთახი N 53	
საერთო ფართობი	67.40
სართული	62.00
საბანი	5.40
ფფ	9.3
ფფ	8

ოთახი N 54	
საერთო ფართობი	72.00
სართული	66.40
საბანი	5.60
ფფ	9.3
ფფ	8

ოთახი N 55	
საერთო ფართობი	48.10
სართული	43.30
საბანი	4.80
ფფ	9.3
ფფ	6

ოთახი N 56	
საერთო ფართობი	48.10
სართული	44.60
საბანი	3.50
ფფ	9.3
ფფ	6

სველი წერტილი	
საერთო ფართობი	4.80
ფფ	9.3
ფფ	1

ფს	
გაზის მრიცხველების ოთახი N1	
საერთო ფართობი	1.70
ფფ	27.9
ფფ	1

ფს	
ელექტრო მრიცხველების ოთახი N2	
საერთო ფართობი	0.40
ფფ	27.9
ფფ	1

თბილისი 2021

პროექტის მისამართი:
თბილისი, მოსკოვის გამზირი N9ბ N9გ
01.17.12.003.170

პროექტის დასახელება:
მრავალფუნქციური შენობა

ნახაზის დასახელება:
მეოთხე სართულის გეგმა +10.55

მისაწვდომი სვლაგეზი

ექსპლიკაცია:

შენიშვნა:

დამკვეთი:
ნუგზარ ნებიერიძე

პროექტის ავტორი:
გიორგი ჭირაქაშვილი

საკონსტრუქციო შეფასების ავტორი:
ნიკოლოზ ლორნაძე

577 101 102
artegony@gmail.com

1:200	A3	006



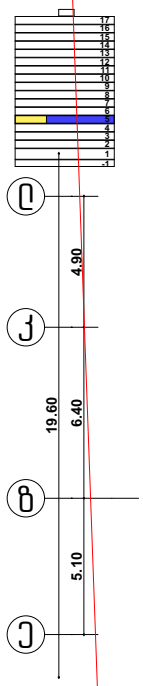

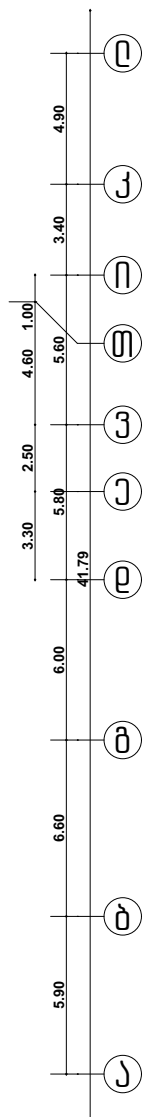

მისაწვდომი სვლაგეზის სიგანე ყველგან არის მინიმუმ 900მმ

სვლაგეზის სიგანე მცირდება კარის ღიობში 820მმ.-მდე

ყველა კარის თავისუფალი სიგანე სადაც სვლაგეზი გაივლის არის მინიმუმ 820მმ.

უკანა ეზო

სძ ოფისი N 57	
საერთო ფართობი	50.00
საოფისე 45.70	საბაზ. 4.30
ფდ 9.3	ეე 6

სს-2 ბინა N 005	
საერთო ფართობი	49.30
საძხ. 45.10	საბაზ. 4.20
ფდ 18.6	ეე 3

სს-2 ბინა N 006	
საერთო ფართობი	70.90
საძხ. 60.60	საბაზ. 10.30
ფდ 18.6	ეე 4

სს-2 ბინა N 007	
საერთო ფართობი	45.90
საძხ. 41.80	საბაზ. 4.10
ფდ 18.6	ეე 3

სს-2 ბინა N 008	
საერთო ფართობი	50.50
საძხ. 44.60	საბაზ. 5.90
ფდ 18.6	ეე 3

სს-2 ბინა N 009	
საერთო ფართობი	44.50
საძხ. 40.00	საბაზ. 4.50
ფდ 18.6	ეე 3

სძ ოფისი N 58	
საერთო ფართობი	49.80
საოფისე 45.40	საბაზ. 4.40
ფდ 9.3	ეე 6

სძ ოფისი N 59	
საერთო ფართობი	47.90
საოფისე 44.00	საბაზ. 3.90
ფდ 9.3	ეე 6

სძ ოფისი N 60	
საერთო ფართობი	47.60
საოფისე 43.60	საბაზ. 4.00
ფდ 9.3	ეე 6

სძ ოფისი N 61	
საერთო ფართობი	62.60
საოფისე 55.50	საბაზ. 7.10
ფდ 9.3	ეე 7

სძ ოფისი N 62	
საერთო ფართობი	46.20
საოფისე 42.60	საბაზ. 3.60
ფდ 9.3	ეე 5

სძ ოფისი N 63	
საერთო ფართობი	48.80
საოფისე 44.60	საბაზ. 4.20
ფდ 9.3	ეე 6

სძ ოფისი N 64	
საერთო ფართობი	48.90
საოფისე 45.00	საბაზ. 3.90
ფდ 9.3	ეე 6

სძ ოფისი N 65	
საერთო ფართობი	48.90
საოფისე 44.30	საბაზ. 4.60
ფდ 9.3	ეე 6

სძ ოფისი N 66	
საერთო ფართობი	67.80
საოფისე 62.40	საბაზ. 5.40
ფდ 9.3	ეე 8

სძ ოფისი N 67	
საერთო ფართობი	73.60
საოფისე 68.00	საბაზ. 5.60
ფდ 9.3	ეე 8

სძ ოფისი N 68	
საერთო ფართობი	49.60
საოფისე 44.80	საბაზ. 4.80
ფდ 9.3	ეე 6

სძ ოფისი N 69	
საერთო ფართობი	47.80
საოფისე 44.30	საბაზ. 3.50
ფდ 9.3	ეე 6

სძ (ტუალეტი)	
საერთო ფართობი	4.20
ფდ 9.3	ეე 1

ეს
გაზის მრიცხველების ოთახი N1
საერთო ფართობი 1.70
ფდ 27.9 ეე 1

ეს
ელექტრო მრიცხველების ოთახი N2
საერთო ფართობი 0.40
ფდ 27.9 ეე 1

მაისი 2021

ობიექტის მისამართი:
მაჩხუთის მოსკოვის გამზირი №9ბ №9გ
01.17.12.003.170

პროექტის დასახელება:
მრავალფუნქციური შენობა

ნახაზის დასახელება:
მეხუთე სართულის გეგმა +13.70

მისაწვდომი სვლაგეზი

ექსპლიკაცია:

შენიშვნა:

დამკვეთი:
ნუგზარ ნებიერიძე

პროექტის ავტორი:
გიორგი ზირაქაშვილი

საკონსტრუქციო შეფასების ავტორი:
ნიკოლოზ დონაძე

ტელ: 599 101 102
artegony@gmail.com

1:200	A3	007



ფს
გაზის მრიცხველების ოთახი N1
საერთო ფართობი 1.70
ფმ 27.9 | ფფ 1

ფს
ელექტრო მრიცხველების ოთახი №2
საერთო ფართობი 0.40
ფმ 27.9 | ფფ 1

სს-2	ბინა N 010
საერთო ფართობი	50.00
სასც 45.70	საბაღე 4.30
ფმ 18.6	ფფ 3

სს-2	ბინა N 011
საერთო ფართობი	49.30
სასც 45.10	საბაღე 4.20
ფმ 18.6	ფფ 3

სს-2	ბინა N 012
საერთო ფართობი	70.90
სასც 60.60	საბაღე 10.30
ფმ 18.6	ფფ 4

სს-2	ბინა N 013
საერთო ფართობი	45.90
სასც 41.80	საბაღე 3.70
ფმ 18.6	ფფ 3

სს-2	ბინა N 014
საერთო ფართობი	50.50
სასც 44.60	საბაღე 5.90
ფმ 18.6	ფფ 3

სს-2	ბინა N 015
საერთო ფართობი	44.50
სასც 40.00	საბაღე 4.50
ფმ 18.6	ფფ 3

სს-2	ბინა N 016
საერთო ფართობი	49.80
სასც 45.40	საბაღე 4.40
ფმ 18.6	ფფ 3

სს-2	ბინა N 017
საერთო ფართობი	47.90
სასც 44.00	საბაღე 3.90
ფმ 18.6	ფფ 3

სს-2	ბინა N 018
საერთო ფართობი	47.60
სასც 43.60	საბაღე 4.00
ფმ 18.6	ფფ 3

სს-2	ბინა N 019
საერთო ფართობი	62.60
სასც 55.50	საბაღე 7.10
ფმ 18.6	ფფ 4

სს-2	ბინა N 020
საერთო ფართობი	46.20
სასც 42.60	საბაღე 3.60
ფმ 18.6	ფფ 3

სს-2	ბინა N 021
საერთო ფართობი	48.80
სასც 44.60	საბაღე 4.20
ფმ 18.6	ფფ 3

სს-2	ბინა N 022
საერთო ფართობი	48.90
სასც 45.00	საბაღე 3.90
ფმ 18.6	ფფ 3

სს-2	ბინა N 023
საერთო ფართობი	48.90
სასც 44.30	საბაღე 4.60
ფმ 18.6	ფფ 3

სს-2	ბინა N 024
საერთო ფართობი	67.80
სასც 62.40	საბაღე 5.40
ფმ 18.6	ფფ 4

სს-2	ბინა N 025
საერთო ფართობი	73.60
სასც 68.00	საბაღე 5.60
ფმ 18.6	ფფ 4

სს-2	ბინა N 026
საერთო ფართობი	49.60
სასც 44.80	საბაღე 4.80
ფმ 18.6	ფფ 3

სს-2	ბინა N 027
საერთო ფართობი	47.80
სასც 44.30	საბაღე 3.50
ფმ 18.6	ფფ 3

მთიწილი 2021

ობიექტის მისამართი:
მთიწილის მოსკოვის გამზირი №9ბ №9გ
01.17.12.003.170

პროექტის დასახელება:
მრავალფუნქციური შენობა

ნახაზის დასახელება:
მეექვსე სართულის გეგმა +16.85

მისაწვდომი სვლაგეზი

ექსპლიკაცია:

შენიშვნა:
მისაწვდომი სვლაგეზის სიგანე ყველგან მინიმუმ 90 სანტიმეტრია გარდა კარებისა სადაც მინიმუმ 82სმ.-მდე მცირდება. (ყველა სართულზე ასეა)

დამკვეთი:
ნუგზარ ნებიერიძე

პროექტის ავტორი:
გიორგი ჭირაქაშვილი

საკონსტრუქციო შეფასების ავტორი:
ნიკოლოზ ლორთქიფანიძე
599 101 102
artegony@gmail.com

1:200	A3	008



მისაწვდომი სვლაგეზის სიგანე ყველგან არის მინიმუმ 900მმ

სვლაგეზის სიგანე მცირდება კარის ღიობში 850მ.-მდე

ყველა კარის თავისუფალი სიგანე სადაც სვლაგეზი გაივლის არის მინიმუმ 850მ.

სს-2	ბინა N 028
საერთო ფართობი	50.00
სასც: 45.70	საბაღე: 4.30
ძღ: 18.6	ღღ: 3

სს-2	ბინა N 029
საერთო ფართობი	49.30
სასც: 45.10	საბაღე: 4.20
ძღ: 18.6	ღღ: 3

სს-2	ბინა N 030
საერთო ფართობი	70.90
სასც: 60.60	საბაღე: 10.30
ძღ: 18.6	ღღ: 4

სს-2	ბინა N 031
საერთო ფართობი	45.90
სასც: 41.80	საბაღე: 4.10
ძღ: 18.6	ღღ: 3

სს-2	ბინა N 032
საერთო ფართობი	50.50
სასც: 44.60	საბაღე: 5.90
ძღ: 18.6	ღღ: 3

სს-2	ბინა N 033
საერთო ფართობი	44.50
სასც: 40.00	საბაღე: 4.50
ძღ: 18.6	ღღ: 3

სს-2	ბინა N 034
საერთო ფართობი	49.80
სასც: 45.40	საბაღე: 4.40
ძღ: 18.6	ღღ: 3

სს-2	ბინა N 035
საერთო ფართობი	47.90
სასც: 44.00	საბაღე: 3.90
ძღ: 18.6	ღღ: 3

სს-2	ბინა N 036
საერთო ფართობი	47.60
სასც: 43.60	საბაღე: 4.00
ძღ: 18.6	ღღ: 3

სს-2	ბინა N 037
საერთო ფართობი	61.80
სასც: 54.70	საბაღე: 7.10
ძღ: 18.6	ღღ: 4

სს-2	ბინა N 038
საერთო ფართობი	46.20
სასც: 42.60	საბაღე: 3.60
ძღ: 18.6	ღღ: 3

სს-2	ბინა N 039
საერთო ფართობი	48.80
სასც: 44.60	საბაღე: 4.20
ძღ: 18.6	ღღ: 3

სს-2	ბინა N 040
საერთო ფართობი	48.90
სასც: 45.00	საბაღე: 3.90
ძღ: 18.6	ღღ: 3

სს-2	ბინა N 041
საერთო ფართობი	48.90
სასც: 44.30	საბაღე: 4.60
ძღ: 18.6	ღღ: 3

სს-2	ბინა N 042
საერთო ფართობი	67.80
სასც: 62.40	საბაღე: 5.40
ძღ: 18.6	ღღ: 4

სს-2	ბინა N 043
საერთო ფართობი	73.60
სასც: 68.00	საბაღე: 5.60
ძღ: 18.6	ღღ: 4

სს-2	ბინა N 044
საერთო ფართობი	49.60
სასც: 44.80	საბაღე: 4.80
ძღ: 18.6	ღღ: 3

სს-2	ბინა N 045
საერთო ფართობი	47.80
სასც: 44.30	საბაღე: 3.50
ძღ: 18.6	ღღ: 3

ლს
გაზის მრიცხველების ოთახი N1
საერთო ფართობი 1.70
ძღ: 27.9 ღღ: 1

ლს
ელექტრო მრიცხველების ოთახი N2
საერთო ფართობი 0.40
ძღ: 27.9 ღღ: 1

მარტი 2021

ობიექტის მისამართი:
ქ.თბილისი, მოსკოვის გამზირი N9ბ N9ბ
01.17.12.003.170

პროექტის დასახელება:
მრავალფუნქციური შენობა

ნახაზის დასახელება:
მეშვიდე სართულის გეგმა +20.00

მისაწვდომი სვლაგეზი

ექსპლიკაცია:

შენიშვნა:
მისაწვდომი სვლაგეზის სიგანე ყველგან მინიმუმ 90 სანტიმეტრია გარდა კარებისა სადაც მინიმუმ 85სმ.-მდე მცირდება. (ყველა სართულზე ასეა)

დამკვეთი:
ნუგზარ ნებიერიძე

პროექტის ავტორი:
გიორგი ზირაქაშვილი

საკონსტრუქციო შეფასების ავტორი:
ნიკოლოზ დონაძე

577 101 102
artegony@gmail.com

1:200	A3	009



ზს
გაზის მრიცხველების ოთახი N1
საერთო ფართობი 1.70
ფმ: 27.9 | ფფ: 1

ზს
ელექტრო მრიცხველების ოთახი N2
საერთო ფართობი 0.40
ფმ: 27.9 | ფფ: 1

სს-2	ბინა N 046
საერთო ფართობი	50.00
სასს: 45.70	სააივნე: 4.30
ფმ: 18.6	ფფ: 3

სს-2	ბინა N 047
საერთო ფართობი	49.30
სასს: 45.10	სააივნე: 4.20
ფმ: 18.6	ფფ: 3

სს-2	ბინა N 048
საერთო ფართობი	70.90
სასს: 60.60	სააივნე: 10.30
ფმ: 18.6	ფფ: 4

სს-2	ბინა N 049
საერთო ფართობი	49.60
სასს: 41.80	სააივნე: 7.80
ფმ: 18.6	ფფ: 3

სს-2	ბინა N 050
საერთო ფართობი	50.50
სასს: 44.60	სააივნე: 5.90
ფმ: 18.6	ფფ: 3

სს-2	ბინა N 051
საერთო ფართობი	44.50
სასს: 40.00	სააივნე: 4.50
ფმ: 18.6	ფფ: 3

სს-2	ბინა N 052
საერთო ფართობი	49.80
სასს: 45.40	სააივნე: 4.40
ფმ: 18.6	ფფ: 3

სს-2	ბინა N 053
საერთო ფართობი	47.90
სასს: 44.00	სააივნე: 3.90
ფმ: 18.6	ფფ: 3

სს-2	ბინა N 054
საერთო ფართობი	47.60
სასს: 43.60	სააივნე: 4.00
ფმ: 18.6	ფფ: 3

სს-2	ბინა N 055
საერთო ფართობი	61.80
სასს: 54.70	სააივნე: 7.10
ფმ: 18.6	ფფ: 4

სს-2	ბინა N 056
საერთო ფართობი	46.20
სასს: 42.60	სააივნე: 3.60
ფმ: 18.6	ფფ: 3

სს-2	ბინა N 057
საერთო ფართობი	48.80
სასს: 44.60	სააივნე: 4.20
ფმ: 18.6	ფფ: 3

სს-2	ბინა N 058
საერთო ფართობი	48.90
სასს: 45.00	სააივნე: 3.90
ფმ: 18.6	ფფ: 3

სს-2	ბინა N 059
საერთო ფართობი	48.90
სასს: 44.30	სააივნე: 4.60
ფმ: 18.6	ფფ: 3

სს-2	ბინა N 060
საერთო ფართობი	67.80
სასს: 62.40	სააივნე: 5.40
ფმ: 18.6	ფფ: 4

სს-2	ბინა N 061
საერთო ფართობი	73.60
სასს: 68.00	სააივნე: 5.60
ფმ: 18.6	ფფ: 4

სს-2	ბინა N 062
საერთო ფართობი	49.60
სასს: 44.80	სააივნე: 4.80
ფმ: 18.6	ფფ: 3

სს-2	ბინა N 063
საერთო ფართობი	47.80
სასს: 44.30	სააივნე: 3.50
ფმ: 18.6	ფფ: 3

თბილისი 2021

პროექტის მისამართი:
თბილისი, მოსკოვის გამზირი №9ბ №9გ
01.17.12.003.170

პროექტის დასახელება:
მრავალფუნქციური შენობა

ნახაზის დასახელება:
მერვე სართულის გეგმა
+23.15

მისაწვდომი სვლაგეზი

ექსპლიკაცია:

შენიშვნა:
მისაწვდომი სვლაგეზის სიგანე ყველგან მინიმუმ 90 სანტიმეტრია გარდა კარებისა სადაც მინიმუმ 85სმ.-მდე მცირდება. (ყველა სართულზე ასეა)

დამკვეთი:
ნუგზარ ნებიერიძე

პროექტის ავტორი:
გიორგი ზირაქაშვილი

საკონსტრუქციო შეფასების ავტორი:
ნიკოლოზ ღონაძე
577 101 102
artegony@gmail.com

1:200	A3	010



მისაწვდომი სვლაგეზის სიგანე ყველგან არის მინიმუმ 900მმ

სვლაგეზის სიგანე მცირდება კარის ღიობში 850მ.–მდე

ყველა კარის თავისუფალი სიგანე სადაც სვლაგეზი გაივლის არის მინიმუმ 850მ.

სს–ე	ბინა N 064
საერთო ფართობი	50.20
სასც: 45.90	საბაზ: 4.30
ც.ფ: 18.6	ე.ე: 3

სს–ე	ბინა N 065
საერთო ფართობი	49.40
სასც: 45.20	საბაზ: 4.20
ც.ფ: 18.6	ე.ე: 3

სს–ე	ბინა N 066
საერთო ფართობი	71.10
სასც: 60.80	საბაზ: 10.30
ც.ფ: 18.6	ე.ე: 4

სს–ე	ბინა N 067
საერთო ფართობი	49.60
სასც: 41.80	საბაზ: 7.80
ც.ფ: 18.6	ე.ე: 3

სს–ე	ბინა N 068
საერთო ფართობი	50.70
სასც: 44.80	საბაზ: 5.90
ც.ფ: 18.6	ე.ე: 3

სს–ე	ბინა N 069
საერთო ფართობი	44.70
სასც: 40.20	საბაზ: 4.50
ც.ფ: 18.6	ე.ე: 3

სს–ე	ბინა N 070
საერთო ფართობი	49.80
სასც: 45.40	საბაზ: 4.40
ც.ფ: 18.6	ე.ე: 3

სს–ე	ბინა N 071
საერთო ფართობი	48.10
სასც: 44.20	საბაზ: 3.90
ც.ფ: 18.6	ე.ე: 3

სს–ე	ბინა N 072
საერთო ფართობი	47.90
სასც: 43.90	საბაზ: 4.00
ც.ფ: 18.6	ე.ე: 3

სს–ე	ბინა N 073
საერთო ფართობი	62.00
სასც: 54.90	საბაზ: 7.10
ც.ფ: 18.6	ე.ე: 4

სს–ე	ბინა N 074
საერთო ფართობი	46.40
სასც: 42.80	საბაზ: 3.60
ც.ფ: 18.6	ე.ე: 3

სს–ე	ბინა N 075
საერთო ფართობი	49.00
სასც: 44.80	საბაზ: 4.20
ც.ფ: 18.6	ე.ე: 3

სს–ე	ბინა N 076
საერთო ფართობი	49.00
სასც: 45.10	საბაზ: 3.90
ც.ფ: 18.6	ე.ე: 3

სს–ე	ბინა N 077
საერთო ფართობი	49.10
სასც: 44.50	საბაზ: 4.60
ც.ფ: 18.6	ე.ე: 3

სს–ე	ბინა N 078
საერთო ფართობი	68.10
სასც: 62.70	საბაზ: 5.40
ც.ფ: 18.6	ე.ე: 4

სს–ე	ბინა N 079
საერთო ფართობი	73.80
სასც: 68.20	საბაზ: 5.60
ც.ფ: 18.6	ე.ე: 4

სს–ე	ბინა N 080
საერთო ფართობი	50.20
სასც: 45.40	საბაზ: 4.80
ც.ფ: 18.6	ე.ე: 3

სს–ე	ბინა N 081
საერთო ფართობი	47.60
სასც: 44.10	საბაზ: 3.50
ც.ფ: 18.6	ე.ე: 3

ეს	
გაზის მრიცხველების ოთახი N1	
საერთო ფართობი	1.70
ც.ფ: 27.9	ე.ე: 1

ეს	
ელექტრო მრიცხველების ოთახი №2	
საერთო ფართობი	0.40
ც.ფ: 27.9	ე.ე: 1

მაისი 2021

ობიექტის მისამართი:
თბილისი, მოსკოვის გამზირი №9ბ №9გ
01.17.12.003.170

პროექტის დასახელება:
მრავალფუნქციური შენობა

ნახაზის დასახელება:
მეცხრე სართულის გეგმა +26.30

მისაწვდომი სვლაგეზი

ექსპლიკაცია:

შენიშვნა:
მისაწვდომი სვლაგეზის სიგანე ყველგან მინიმუმ 90 სანტიმეტრია გარდა კარებისა სადაც მინიმუმ 85სმ.–მდე მცირდება. (ყველა სართულზე ასეა)

დამკვეთი:
ნუგზარ ნებიერიძე

პროექტის ავტორი:
გიორგი ჭირაქაშვილი

საკონსტრუქციო შეფასების ავტორი:
ნიკოლოზ ლორთქიფანიძე

577 101 102
artegony@gmail.com

1:200	A3	011



მისაწვდომი სვლაგეზის სიგანე ყველგან არის მინიმუმ 900მმ

სვლაგეზის სიგანე მცირდება კარის ღიობში 850მმ.-მდე

ყველა კარის თავისუფალი სიგანე სადაც სვლაგეზი გაივლის არის მინიმუმ 850მ.

ბს	
გაზის მრიცხველების ოთახი N1	
საერთო ფართობი	1.70
ც.ფ.: 27.9	ც.ე.: 1

ბს	
ელექტრო მრიცხველების ოთახი №2	
საერთო ფართობი	0.40
ც.ფ.: 27.9	ც.ე.: 1

სს-2	ბინა N 082
საერთო ფართობი	50.20
საძ.: 45.90	საბაღ.: 4.30
ც.ფ.: 18.6	ც.ე.: 3

სს-2	ბინა N 083
საერთო ფართობი	49.40
საძ.: 45.20	საბაღ.: 4.20
ც.ფ.: 18.6	ც.ე.: 3

სს-2	ბინა N 084
საერთო ფართობი	71.10
საძ.: 60.80	საბაღ.: 10.30
ც.ფ.: 18.6	ც.ე.: 4

სს-2	ბინა N 085
საერთო ფართობი	49.60
საძ.: 41.80	საბაღ.: 7.80
ც.ფ.: 18.6	ც.ე.: 3

სს-2	ბინა N 086
საერთო ფართობი	50.70
საძ.: 44.80	საბაღ.: 5.90
ც.ფ.: 18.6	ც.ე.: 3

სს-2	ბინა N 087
საერთო ფართობი	44.70
საძ.: 40.20	საბაღ.: 4.50
ც.ფ.: 18.6	ც.ე.: 3

სს-2	ბინა N 088
საერთო ფართობი	49.80
საძ.: 45.40	საბაღ.: 4.40
ც.ფ.: 18.6	ც.ე.: 3

სს-2	ბინა N 089
საერთო ფართობი	48.10
საძ.: 44.20	საბაღ.: 3.90
ც.ფ.: 18.6	ც.ე.: 3

სს-2	ბინა N 090
საერთო ფართობი	47.90
საძ.: 43.90	საბაღ.: 4.00
ც.ფ.: 18.6	ც.ე.: 3

სს-2	ბინა N 091
საერთო ფართობი	62.00
საძ.: 54.90	საბაღ.: 7.10
ც.ფ.: 18.6	ც.ე.: 4

სს-2	ბინა N 092
საერთო ფართობი	46.40
საძ.: 42.80	საბაღ.: 3.60
ც.ფ.: 18.6	ც.ე.: 3

სს-2	ბინა N 093
საერთო ფართობი	49.00
საძ.: 44.80	საბაღ.: 4.20
ც.ფ.: 18.6	ც.ე.: 3

სს-2	ბინა N 094
საერთო ფართობი	49.00
საძ.: 45.10	საბაღ.: 3.90
ც.ფ.: 18.6	ც.ე.: 3

სს-2	ბინა N 095
საერთო ფართობი	49.10
საძ.: 44.50	საბაღ.: 4.60
ც.ფ.: 18.6	ც.ე.: 3

სს-2	ბინა N 096
საერთო ფართობი	68.10
საძ.: 62.70	საბაღ.: 5.40
ც.ფ.: 18.6	ც.ე.: 4

სს-2	ბინა N 097
საერთო ფართობი	73.80
საძ.: 68.20	საბაღ.: 5.60
ც.ფ.: 18.6	ც.ე.: 4

სს-2	ბინა N 098
საერთო ფართობი	50.20
საძ.: 45.40	საბაღ.: 4.80
ც.ფ.: 18.6	ც.ე.: 3

სს-2	ბინა N 099
საერთო ფართობი	47.60
საძ.: 44.10	საბაღ.: 3.50
ც.ფ.: 18.6	ც.ე.: 3

მცხეთისი 2021

ობიექტის მისამართი:
მცხეთისი. მოსკოვის გამზირი №98 №98
01.17.12.003.170

პროექტის დასახელება:
მრავალფუნქციური შენობა

ნახაზის დასახელება:
მეათე სართულის გეგმა
+29.45

მისაწვდომი სვლაგეზი

შენიშვნა:
მისაწვდომი სვლაგეზის სიგანე ყველგან მინიმუმ 90 სანტიმეტრია გარდა კარებისა სადაც მინიმუმ 85სმ.-მდე მცირდება. (ყველა სართულზე ასევე)

დამკვეთი:
ნუგზარ ნებიერიძე

პროექტის ავტორი:
გიორგი ზირაქაშვილი

საკონსტრუქციო შეფასების ავტორი:
ნიკოლოზ დონაძე
ტელ: 599 101 102
artegony@gmail.com

1:200	A3	012



ფს	
გაზის მრიცხველების ოთახი N1	
საერთო ფართობი	1.70
ფფ: 27.9	ეე: 1

ფს	
ელექტრო მრიცხველების ოთახი N2	
საერთო ფართობი	0.40
ფფ: 27.9	ეე: 1

სს-ე	ბინა N 100
საერთო ფართობი	50.20
სასს: 45.90	სააგან: 4.30
ფფ: 18.6	ეე: 3

სს-ე	ბინა N 101
საერთო ფართობი	49.40
სასს: 45.20	სააგან: 4.20
ფფ: 18.6	ეე: 3

სს-ე	ბინა N 102
საერთო ფართობი	71.10
სასს: 60.80	სააგან: 10.30
ფფ: 18.6	ეე: 4

სს-ე	ბინა N 103
საერთო ფართობი	49.60
სასს: 41.80	სააგან: 7.80
ფფ: 18.6	ეე: 3

სს-ე	ბინა N 104
საერთო ფართობი	50.70
სასს: 44.80	სააგან: 5.90
ფფ: 18.6	ეე: 3

სს-ე	ბინა N 105
საერთო ფართობი	44.70
სასს: 40.20	სააგან: 4.50
ფფ: 18.6	ეე: 3

სს-ე	ბინა N 106
საერთო ფართობი	49.80
სასს: 45.40	სააგან: 4.40
ფფ: 18.6	ეე: 3

სს-ე	ბინა N 107
საერთო ფართობი	48.10
სასს: 44.20	სააგან: 3.90
ფფ: 18.6	ეე: 3

სს-ე	ბინა N 108
საერთო ფართობი	47.90
სასს: 43.90	სააგან: 4.00
ფფ: 18.6	ეე: 3

სს-ე	ბინა N 109
საერთო ფართობი	62.00
სასს: 54.90	სააგან: 7.10
ფფ: 18.6	ეე: 4

სს-ე	ბინა N 110
საერთო ფართობი	46.40
სასს: 42.80	სააგან: 3.60
ფფ: 18.6	ეე: 3

სს-ე	ბინა N 111
საერთო ფართობი	49.00
სასს: 44.80	სააგან: 4.20
ფფ: 18.6	ეე: 3

სს-ე	ბინა N 112
საერთო ფართობი	49.00
სასს: 45.10	სააგან: 3.90
ფფ: 18.6	ეე: 3

სს-ე	ბინა N 113
საერთო ფართობი	49.10
სასს: 44.50	სააგან: 4.60
ფფ: 18.6	ეე: 3

სს-ე	ბინა N 114
საერთო ფართობი	68.10
სასს: 62.70	სააგან: 5.40
ფფ: 18.6	ეე: 4

სს-ე	ბინა N 115
საერთო ფართობი	73.80
სასს: 68.20	სააგან: 5.60
ფფ: 18.6	ეე: 4

სს-ე	ბინა N 116
საერთო ფართობი	50.20
სასს: 45.40	სააგან: 4.80
ფფ: 18.6	ეე: 3

სს-ე	ბინა N 117
საერთო ფართობი	47.60
სასს: 44.10	სააგან: 3.50
ფფ: 18.6	ეე: 3

თბილისი 2021

ობიექტის მისამართი:
თბილისი, მოსკოვის გამზირი №9ბ №9გ
01.17.12.003.170

პროექტის დასახელება:
მრავალფუნქციური შენობა

ნახაზის დასახელება:
მეთერთმეტე სართულის გეგმა
+32.60

მისაწვდომი სვლაგეზი

ექსპლიკაცია:

შენიშვნა:

მისაწვდომი სვლაგეზის სიგანე ყველგან მინიმუმ 90 სანტიმეტრია გარდა კარებისა სადაც მინიმუმ 85სმ.-მდე მცირდება. (ყველა სართულზე ასეა)

დამკვეთი:
ნუგზარ ნებიერიძე

პროექტის ავტორი:
გიორგი ზირაქაშვილი

საკონსტრუქციო შეფასების ავტორი:
ნიკოლოზ ლორთქიფანიძე
+995 599 11 10 02
artegony@gmail.com

1:200	A3	013



მისაწვდომი სვლაგეზის სიგანე ყველგან არის მინიმუმ 900მმ

სვლაგეზის სიგანე მცირდება კარის ღიობში 850მ.-მდე

ყველა კარის თავისუფალი სიგანე სადაც სვლაგეზი გაივლის არის მინიმუმ 850მ.

უკანა ფასი

ბინა N 118	
საერთო ფართობი	50.20
სასც: 45.90	საბაღე: 4.30
ფფ: 18.6	სძ: 3

ბინა N 119	
საერთო ფართობი	49.40
სასც: 45.20	საბაღე: 4.20
ფფ: 18.6	სძ: 3

ბინა N 120	
საერთო ფართობი	71.10
სასც: 60.80	საბაღე: 10.30
ფფ: 18.6	სძ: 4

ბინა N 121	
საერთო ფართობი	49.60
სასც: 41.80	საბაღე: 7.80
ფფ: 18.6	სძ: 3

ბინა N 122	
საერთო ფართობი	50.70
სასც: 44.80	საბაღე: 5.90
ფფ: 18.6	სძ: 3

ბინა N 123	
საერთო ფართობი	44.70
სასც: 40.20	საბაღე: 4.50
ფფ: 18.6	სძ: 3

ბინა N 124	
საერთო ფართობი	49.80
სასც: 45.40	საბაღე: 4.40
ფფ: 18.6	სძ: 3

ბინა N 125	
საერთო ფართობი	48.10
სასც: 44.20	საბაღე: 3.90
ფფ: 18.6	სძ: 3

ბინა N 126	
საერთო ფართობი	47.90
სასც: 43.90	საბაღე: 4.00
ფფ: 18.6	სძ: 3

ბინა N 127	
საერთო ფართობი	62.00
სასც: 54.90	საბაღე: 7.10
ფფ: 18.6	სძ: 4

ბინა N 128	
საერთო ფართობი	46.40
სასც: 42.80	საბაღე: 3.60
ფფ: 18.6	სძ: 3

ბინა N 129	
საერთო ფართობი	49.00
სასც: 44.80	საბაღე: 4.20
ფფ: 18.6	სძ: 3

ბინა N 130	
საერთო ფართობი	49.00
სასც: 45.10	საბაღე: 3.90
ფფ: 18.6	სძ: 3

ბინა N 131	
საერთო ფართობი	49.10
სასც: 44.50	საბაღე: 4.60
ფფ: 18.6	სძ: 3

ბინა N 132	
საერთო ფართობი	68.10
სასც: 62.70	საბაღე: 5.40
ფფ: 18.6	სძ: 4

ბინა N 133	
საერთო ფართობი	73.80
სასც: 68.20	საბაღე: 5.60
ფფ: 18.6	სძ: 4

ბინა N 134	
საერთო ფართობი	50.20
სასც: 45.40	საბაღე: 4.80
ფფ: 18.6	სძ: 3

ბინა N 135	
საერთო ფართობი	47.60
სასც: 44.10	საბაღე: 3.50
ფფ: 18.6	სძ: 3

ფს	
გაზის მრიცხველების ოთახი N1	
საერთო ფართობი	1.70
ფფ: 27.9	სძ: 1

ფს	
ელექტრო მრიცხველების ოთახი N2	
საერთო ფართობი	0.40
ფფ: 27.9	სძ: 1

მიხეილი 2021

ობიექტის მისამართი:
მიხეილი. მოსკოვის გამზირი N9ბ N9გ
01.17.12.003.170

პროექტის დასახელება:
მრავალფუნქციური შენობა

ნახაზის დასახელება:
მეთორმეტე სართულის გეგმა
+35.75
მისაწვდომი სვლაგეზი

ექსპლიკაცია:

შენიშვნა:
მისაწვდომი სვლაგეზის სიგანე ყველგან მინიმუმ 90 სანტიმეტრია გარდა კარებისა სადაც მინიმუმ 85სმ.-მდე მცირდება. (ყველა სართულზე ასეა)

დამკვეთი:
ნუგზარ ნებიერიძე

პროექტის ავტორი:
გიორგი ზირაქაშვილი

საკვალიფიკაციო შეფასების ავტორი:
ნიკოლოზ ღონაძე
599 101 102
artegony@gmail.com

1:200	A3	014



მისაწვდომი სვლაგეზის სიგანე ყველგან არის მინიმუმ 900მმ

სვლაგეზის სიგანე მცირდება კარის ღიობში 850მ.-მდე

ყველა კარის თავისუფალი სიგანე სადაც სვლაგეზი გაივლის არის მინიმუმ 850მ.

უკანა ფასადი

ბინა N 136	
საერთო ფართობი	50.30
სასც: 46.00	საბაღე: 4.30
ძგ: 18.6	ოთ: 3

ბინა N 137	
საერთო ფართობი	49.70
სასც: 45.50	საბაღე: 4.20
ძგ: 18.6	ოთ: 3

ბინა N 138	
საერთო ფართობი	71.20
სასც: 60.90	საბაღე: 10.30
ძგ: 18.6	ოთ: 4

ბინა N 139	
საერთო ფართობი	49.60
სასც: 41.80	საბაღე: 7.80
ძგ: 18.6	ოთ: 3

ბინა N 140	
საერთო ფართობი	50.90
სასც: 45.00	საბაღე: 5.90
ძგ: 18.6	ოთ: 3

ბინა N 141	
საერთო ფართობი	44.80
სასც: 40.30	საბაღე: 4.50
ძგ: 18.6	ოთ: 3

ბინა N 142	
საერთო ფართობი	49.90
სასც: 45.50	საბაღე: 4.40
ძგ: 18.6	ოთ: 3

ბინა N 143	
საერთო ფართობი	48.40
სასც: 44.70	საბაღე: 3.90
ძგ: 18.6	ოთ: 3

ბინა N 144	
საერთო ფართობი	47.90
სასც: 43.90	საბაღე: 4.00
ძგ: 18.6	ოთ: 3

ბინა N 145	
საერთო ფართობი	62.10
სასც: 55.00	საბაღე: 7.10
ძგ: 18.6	ოთ: 4

ბინა N 146	
საერთო ფართობი	46.70
სასც: 43.10	საბაღე: 3.60
ძგ: 18.6	ოთ: 3

ბინა N 147	
საერთო ფართობი	49.10
სასც: 44.90	საბაღე: 4.20
ძგ: 18.6	ოთ: 3

ბინა N 148	
საერთო ფართობი	49.00
სასც: 45.10	საბაღე: 3.90
ძგ: 18.6	ოთ: 3

ბინა N 149	
საერთო ფართობი	49.20
სასც: 44.60	საბაღე: 4.60
ძგ: 18.6	ოთ: 3

ბინა N 150	
საერთო ფართობი	68.50
სასც: 63.10	საბაღე: 5.40
ძგ: 18.6	ოთ: 4

ბინა N 151	
საერთო ფართობი	73.90
სასც: 68.30	საბაღე: 5.60
ძგ: 18.6	ოთ: 4

ბინა N 152	
საერთო ფართობი	50.20
სასც: 45.40	საბაღე: 4.80
ძგ: 18.6	ოთ: 3

ბინა N 153	
საერთო ფართობი	47.80
სასც: 44.30	საბაღე: 3.50
ძგ: 18.6	ოთ: 3

ეს	
გაზის მრიცხველების ოთახი N1	
საერთო ფართობი	1.70
ძგ: 27.9	ოთ: 1

ეს	
ელექტრო მრიცხველების ოთახი N2	
საერთო ფართობი	0.40
ძგ: 27.9	ოთ: 1

მარტი 2021

ობიექტის მისამართი:
ბათუმი, მოსკოვის გამზირი №9ბ №9გ
05.17.12.003.170

პროექტის დასახელება:
მრავალფუნქციური შენობა

ნახაზის დასახელება:
მეცამეტე სართულის გეგმა +38.90

მისაწვდომი სვლაგეზი

ექსპლიკაცია:

შენიშვნა:
მისაწვდომი სვლაგეზის სიგანე ყველგან მინიმუმ 90 სანტიმეტრია გარდა კარებისა სადაც მინიმუმ 85სმ.-მდე მცირდება. (ყველა სართულზე ასეა)

დამკვეთი:
ნუგზარ ნებიერიძე

პროექტის ავტორი:
გიორგი ზირაქაშვილი

საკონსტრუქციო შეფასების ავტორი:
ნიკოლოზ ლონგაძე

577 101 102
artegony@gmail.com

1:200	A3	015



მისაწვდომი სვლაგეზის სიგანე ყველგან არის მინიმუმ 900მმ

სვლაგეზის სიგანე მცირდება კარის ღიობში 820მ.–მდე

ყველა კარის თავისუფალი სიგანე სადაც სვლაგეზი გაივლის არის მინიმუმ 820მ.

სდე ეზო

თბილისი 2021

პროექტის მისამართი:
თბილისი, მოსკოვის გამზირი №9ბ №9გ
01.17.12.003.170

პროექტის დასახელება:
მრავალფუნქციური შენობა

ნახაზის დასახელება:
მეთოთხმეტე სართულის გეგმა
+42.05

მისაწვდომი სვლაგეზი

ექსპლიკაცია:

შენიშვნა:
მისაწვდომი სვლაგეზის სიგანე ყველგან მინიმუმ 90 სანტიმეტრია გარდა კარებისა სადაც მინიმუმ 82სმ.–მდე მცირდება. (ყველა სართულზე ასეა)

დამკვეთი:
ნუგზარ ნებიერიძე

პროექტის ავტორი:
გიორგი ზირაქაშვილი

საკონსტრუქციო ნაწილის ავტორი:
ნიკოლოზ ლორთქიფანიძე
+995 599 11 10 02
artegony@gmail.com

1:200	A3	016



მისაწვდომი სვლაგეზის სიგანე ყველგან არის მინიმუმ 900მმ

სვლაგეზის სიგანე მცირდება კარის ღიობში 850მმ.-მდე

ყველა კარის თავისუფალი სიგანე სადაც სვლაგეზი გაივლის არის მინიმუმ 850მმ.

ბს
გაზის მრიცხველების ოთახი N1
საერთო ფართობი 1.70
ღია 27.9 | ღე 1

ბს
ელექტრო მრიცხველების ოთახი №2
საერთო ფართობი 0.40
ღია 27.9 | ღე 1

სს-ე	ბინა N 172
საერთო ფართობი	50.30
სასც 46.00	სააივნე 4.30
ღია 18.6	ღე 3

სს-ე	ბინა N 173
საერთო ფართობი	49.70
სასც 45.50	სააივნე 4.20
ღია 18.6	ღე 3

სს-ე	ბინა N 174
საერთო ფართობი	71.20
სასც 60.90	სააივნე 10.30
ღია 18.6	ღე 4

სს-ე	ბინა N 175
საერთო ფართობი	49.40
სასც 41.60	სააივნე 7.80
ღია 18.6	ღე 3

სს-ე	ბინა N 176
საერთო ფართობი	50.90
სასც 45.00	სააივნე 5.90
ღია 18.6	ღე 3

სს-ე	ბინა N 177
საერთო ფართობი	44.80
სასც 40.30	სააივნე 4.50
ღია 18.6	ღე 3

სს-ე	ბინა N 178
საერთო ფართობი	49.90
სასც 45.50	სააივნე 4.40
ღია 18.6	ღე 3

სს-ე	ბინა N 179
საერთო ფართობი	48.60
სასც 44.70	სააივნე 3.90
ღია 18.6	ღე 3

სს-ე	ბინა N 180
საერთო ფართობი	47.90
სასც 43.90	სააივნე 4.00
ღია 18.6	ღე 3

სს-ე	ბინა N 181
საერთო ფართობი	62.10
სასც 55.00	სააივნე 7.10
ღია 18.6	ღე 4

სს-ე	ბინა N 182
საერთო ფართობი	46.10
სასც 43.10	სააივნე 3.60
ღია 18.6	ღე 3

სს-ე	ბინა N 183
საერთო ფართობი	49.10
სასც 44.90	სააივნე 4.20
ღია 18.6	ღე 3

სს-ე	ბინა N 184
საერთო ფართობი	49.00
სასც 45.10	სააივნე 3.90
ღია 18.6	ღე 3

სს-ე	ბინა N 185
საერთო ფართობი	49.20
სასც 44.60	სააივნე 4.60
ღია 18.6	ღე 3

სს-ე	ბინა N 186
საერთო ფართობი	68.50
სასც 63.10	სააივნე 5.40
ღია 18.6	ღე 4

სს-ე	ბინა N 187
საერთო ფართობი	73.90
სასც 68.30	სააივნე 5.60
ღია 18.6	ღე 4

სს-ე	ბინა N 188
საერთო ფართობი	50.20
სასც 45.40	სააივნე 4.80
ღია 18.6	ღე 3

სს-ე	ბინა N 189
საერთო ფართობი	47.80
სასც 44.30	სააივნე 3.50
ღია 18.6	ღე 3

მიხეილი 2021

ობიექტის მისამართი:
მიხეილი. მოსკოვის გამზირი №9ბ №9გ
01.17.12.003.170

პროექტის დასახელება:
მრავალფუნქციური შენობა

ნახაზის დასახელება:
მეთხუთმეტე სართულის გეგმა
+45.20

მისაწვდომი სვლაგეზი

ექსპერტიზა:

შენიშვნა:
მისაწვდომი სვლაგეზის სიგანე ყველგან მინიმუმ 90 სანტიმეტრია გარდა კარებისა სადაც მინიმუმ 85სმ.-მდე მცირდება. (ყველა სართულზე ასეა)

დამკვეთი:
ნუგზარ ნებიერიძე

პროექტის ავტორი:
გიორგი ზირაქაშვილი

საკვალიფიკაციო შეფასების ავტორი:
ნიკოლოზ დონაძე

577 101 102
artegony@gmail.com

1:200	A3	017



მისაწვდომი სვლაგეზის სიგანე ყველგან არის მინიმუმ 900მმ

სვლაგეზის სიგანე მცირდება კარის ღიობში 850მ.-მდე

ყველა კარის თავისუფალი სიგანე სადაც სვლაგეზი გაივლის არის მინიმუმ 850მ.

უკანა ეზო

ბინა N 190	
საერთო ფართობი	50.30
სასც: 46.00	საბაზ: 4.30
ფფ: 18.6	ოო: 3

ბინა N 191	
საერთო ფართობი	49.70
სასც: 45.50	საბაზ: 4.20
ფფ: 18.6	ოო: 3

ბინა N 192	
საერთო ფართობი	71.20
სასც: 60.90	საბაზ: 10.30
ფფ: 18.6	ოო: 4

ბინა N 193	
საერთო ფართობი	49.40
სასც: 41.60	საბაზ: 7.80
ფფ: 18.6	ოო: 3

ბინა N 194	
საერთო ფართობი	50.90
სასც: 45.00	საბაზ: 5.90
ფფ: 18.6	ოო: 3

ბინა N 195	
საერთო ფართობი	44.80
სასც: 40.30	საბაზ: 4.50
ფფ: 18.6	ოო: 3

ბინა N 196	
საერთო ფართობი	49.90
სასც: 45.50	საბაზ: 4.40
ფფ: 18.6	ოო: 3

ბინა N 197	
საერთო ფართობი	48.60
სასც: 44.70	საბაზ: 3.90
ფფ: 18.6	ოო: 3

ბინა N 198	
საერთო ფართობი	47.90
სასც: 43.90	საბაზ: 4.00
ფფ: 18.6	ოო: 3

ბინა N 199	
საერთო ფართობი	62.10
სასც: 55.00	საბაზ: 7.10
ფფ: 18.6	ოო: 4

ბინა N 200	
საერთო ფართობი	46.70
სასც: 43.10	საბაზ: 3.60
ფფ: 18.6	ოო: 3

ბინა N 201	
საერთო ფართობი	49.10
სასც: 44.90	საბაზ: 4.20
ფფ: 18.6	ოო: 3

ბინა N 202	
საერთო ფართობი	49.00
სასც: 45.10	საბაზ: 3.90
ფფ: 18.6	ოო: 3

ბინა N 203	
საერთო ფართობი	49.20
სასც: 44.60	საბაზ: 4.60
ფფ: 18.6	ოო: 3

ბინა N 204	
საერთო ფართობი	68.50
სასც: 63.10	საბაზ: 5.40
ფფ: 18.6	ოო: 4

ბინა N 205	
საერთო ფართობი	73.90
სასც: 68.30	საბაზ: 5.60
ფფ: 18.6	ოო: 4

ბინა N 206	
საერთო ფართობი	50.20
სასც: 45.40	საბაზ: 4.80
ფფ: 18.6	ოო: 3

ბინა N 207	
საერთო ფართობი	47.80
სასც: 44.30	საბაზ: 3.50
ფფ: 18.6	ოო: 3

ფს	
გაზის მრიცხველების ოთახი N1	
საერთო ფართობი	1.70
ფფ: 27.9	ოო: 1

ფს	
ელექტრო მრიცხველების ოთახი N2	
საერთო ფართობი	0.40
ფფ: 27.9	ოო: 1

მიხეილი 2021

პროექტის მისამართი:
მიხეილის, მოსკოვის გამზირი N9ბ N9გ
01.17.12.003.170

პროექტის დასახელება:
მრავალფუნქციური შენობა

ნახაზის დასახელება:
მეთექვსმეტე სართულის გეგმა
+48.35
მისაწვდომი სვლაგეზი

ექსპლიკაცია:

შენიშვნა:
მისაწვდომი სვლაგეზის სიგანე ყველგან მინიმუმ 90 სანტიმეტრია გარდა კარებისა სადაც მინიმუმ 85სმ.-მდე მცირდება. (ყველა სართულზე ასეა)

დამკვეთი:
ნუგზარ ნებიერიძე

პროექტის ავტორი:
გიორგი ჭირაქაშვილი

საკონსტრუქციო შეფასების ავტორი:
ნიკოლოზ ლორნაძე
599 101 102
artegony@gmail.com

1:200	A3	018



მისაწვდომი სვლაგეზის სიგანე ყველგან არის მინიმუმ 900მმ

სვლაგეზის სიგანე მცირდება კარის ღიობში 850მ.-მდე

ყველა კარის თავისუფალი სიგანე სადაც სვლაგეზი გაივლის არის მინიმუმ 850მ.

ბინა N 208	
საერთო ფართი	50.30
სასც: 46.00	საბაღე: 4.30
ძგ: 18.6	ოთ: 3

ბინა N 209	
საერთო ფართი	49.70
სასც: 45.50	საბაღე: 4.20
ძგ: 18.6	ოთ: 3

ბინა N 210	
საერთო ფართი	71.20
სასც: 60.90	საბაღე: 10.30
ძგ: 18.6	ოთ: 4

ბინა N 211	
საერთო ფართი	49.40
სასც: 41.60	საბაღე: 7.80
ძგ: 18.6	ოთ: 3

ბინა N 212	
საერთო ფართი	50.90
სასც: 45.00	საბაღე: 5.90
ძგ: 18.6	ოთ: 3

ბინა N 213	
საერთო ფართი	44.80
სასც: 40.30	საბაღე: 4.50
ძგ: 18.6	ოთ: 3

ბინა N 214	
საერთო ფართი	49.90
სასც: 45.50	საბაღე: 4.40
ძგ: 18.6	ოთ: 3

ბინა N 215	
საერთო ფართი	48.60
სასც: 44.70	საბაღე: 3.90
ძგ: 18.6	ოთ: 3

ბინა N 216	
საერთო ფართი	47.90
სასც: 43.90	საბაღე: 4.00
ძგ: 18.6	ოთ: 3

ბინა N 217	
საერთო ფართი	62.10
სასც: 55.00	საბაღე: 7.10
ძგ: 18.6	ოთ: 4

ბინა N 218	
საერთო ფართი	46.10
სასც: 43.10	საბაღე: 3.60
ძგ: 18.6	ოთ: 3

ბინა N 219	
საერთო ფართი	49.10
სასც: 44.90	საბაღე: 4.20
ძგ: 18.6	ოთ: 3

ბინა N 220	
საერთო ფართი	49.00
სასც: 45.10	საბაღე: 3.90
ძგ: 18.6	ოთ: 3

ბინა N 221	
საერთო ფართი	49.20
სასც: 44.60	საბაღე: 4.60
ძგ: 18.6	ოთ: 3

ბინა N 222	
საერთო ფართი	68.50
სასც: 63.10	საბაღე: 5.40
ძგ: 18.6	ოთ: 4

ბინა N 223	
საერთო ფართი	73.90
სასც: 68.30	საბაღე: 5.60
ძგ: 18.6	ოთ: 4

ბინა N 224	
საერთო ფართი	50.20
სასც: 45.40	საბაღე: 4.80
ძგ: 18.6	ოთ: 3

ბინა N 225	
საერთო ფართი	47.80
სასც: 44.30	საბაღე: 3.50
ძგ: 18.6	ოთ: 3

ეს	
გაზის მრიცხველების ოთახი N1	
საერთო ფართი	1.70
ძგ: 27.9	ეე: 1

ეს	
ელექტრო მრიცხველების ოთახი N2	
საერთო ფართი	0.40
ძგ: 27.9	ეე: 1

თბილისი 2021

ობიექტის მისამართი:
თბილისი, მოსკოვის გამზირი №9ბ №9გ
01.17.12.003.170

პროექტის დასახელება:
მრავალფუნქციური შენობა

ნახაზის დასახელება:
მეორე სართულის გეგმა
+5.50
მისაწვდომი სვლაგეზი

ექსპლიკაცია:

შენიშვნა:
მისაწვდომი სვლაგეზის სიგანე ყველგან მინიმუმ 90 სანტიმეტრია გარდა კარებისა სადაც მინიმუმ 85სმ.-მდე მცირდება. (ყველა სართულზე ასეა)

დამკვეთი:
ნუგზარ ნებიერიძე

პროექტის ავტორი:
გიორგი ჭირაქაშვილი

საკონსტრუქციო შეფასების ავტორი:
ნიკოლოზ ლონგაძე
577 101 102
artegony@gmail.com

1:200	A3	019

პირველი სართული

+0.00

საკაცის მოძრაობა კარებში

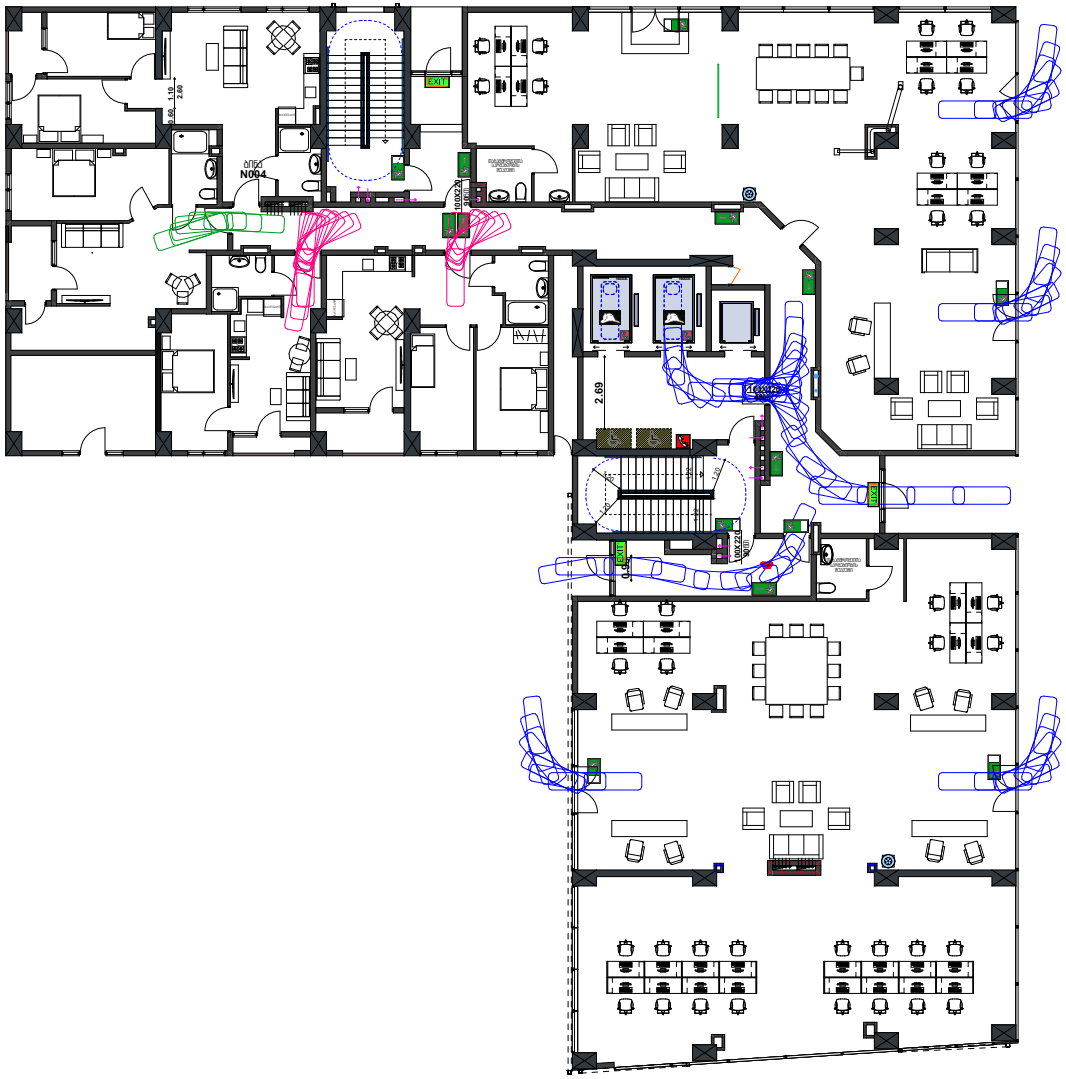

თბილისი 2021

ობიექტის მისამართი:
თბილისი, მოსკოვის გამზირი №9ბ №9ბ
01.17.12.003.170

პროექტის დასახელება:
მრავალფუნქციური შენობა

შშმა მისაწვდომობა

ნახაზის დასახელება:
პირველი სართული

საკაცის მოძრაობა

ექსპლიკაცია:

შენიშვნა:

დამკვეთი:
ნუგზარ ნებიერიძე

პროექტის ავტორი:
გიორგი ზირაქაშვილი

საქსაერთო შეფასების ავტორი:
ნიკოლოზ ღონაძე

ტელ. 591 100 102
artegony@gmail.com

1:120	A3	020

ᲮᲘᲐᲜᲣᲠᲘ ᲓᲔᲠᲔᲤᲐᲜᲘ ᲡᲐᲮᲛᲘᲡᲔ ᲡᲐᲠᲗᲣᲚᲔᲑᲖᲔ

ᲡᲐᲙᲐᲪᲘᲡ ᲛᲝᲫᲠᲐᲝᲑᲐ ᲙᲐᲠᲔᲑᲨᲘ

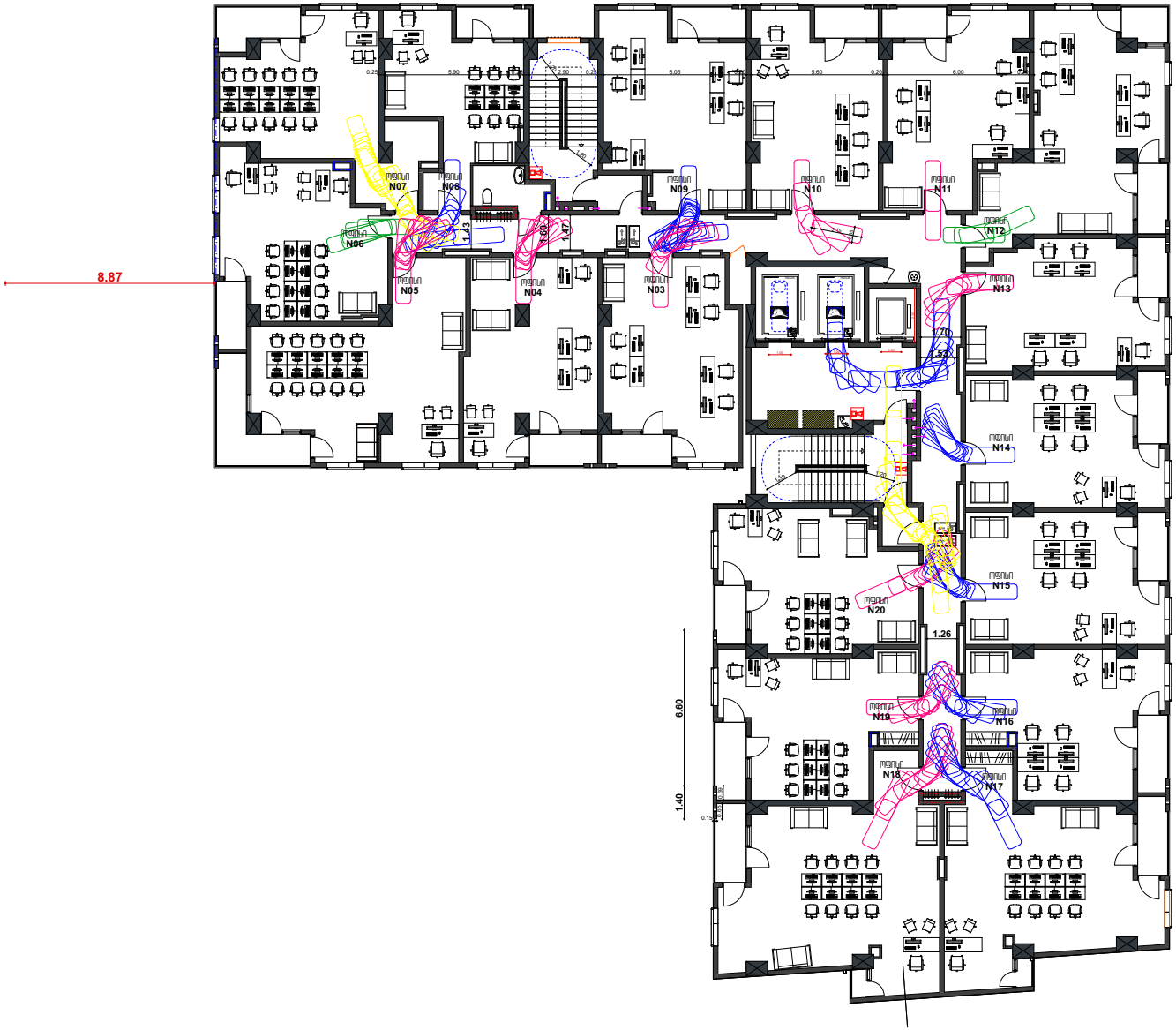

ᲗᲑᲘᲚᲘᲡᲘ 2021

ᲝᲑᲘᲔᲥᲢᲘᲡ ᲛᲘᲡᲐᲛᲐᲠᲗᲘ:
ᲗᲑᲘᲚᲘᲡᲘ. ᲛᲝᲡᲙᲝᲕᲘᲡ ᲒᲐᲛᲖᲘᲠᲘ №98 №98
01.17.12.003.170

ᲐᲠᲝᲔᲥᲢᲘᲡ ᲓᲐᲡᲐᲮᲔᲚᲔᲑᲐ:
ᲛᲠᲐᲕᲐᲚᲤᲣᲜᲥᲪᲘᲣᲠᲘ ᲨᲔᲜᲝᲑᲐ

ᲨᲨᲛᲐ ᲛᲘᲡᲐᲜᲐᲮᲕᲔᲚᲝᲛᲝᲑᲐ

ᲜᲐᲮᲐᲖᲘᲡ ᲓᲐᲡᲐᲮᲔᲚᲔᲑᲐ:
ᲮᲘᲐᲜᲣᲠᲘ ᲓᲔᲠᲔᲤᲜᲘᲡ ᲒᲔᲒᲛᲐ

ᲓᲔᲠᲔᲤᲐᲜᲘ ᲡᲐᲙᲐᲪᲘᲡ ᲛᲝᲫᲠᲐᲝᲑᲐ

ᲔᲥᲡᲞᲚᲘᲙᲐᲪᲘᲐ:

ᲨᲔᲜᲘᲨᲕᲜᲐ:

ᲓᲐᲛᲙᲕᲔᲗᲘ:
ᲜᲘᲜᲝ ᲜᲐᲓᲘᲠᲐᲫᲔ

ᲐᲠᲝᲔᲥᲢᲘᲡ ᲐᲕᲢᲝᲠᲘ:
ᲒᲘᲝᲠᲒᲘ ᲒᲘᲠᲩᲐᲙᲐᲨᲕᲘᲚᲘ

ᲡᲐᲔᲥᲡᲞᲔᲠᲢᲝ ᲨᲔᲤᲐᲡᲔᲑᲘᲡ ᲐᲕᲢᲝᲠᲘ:
ᲜᲘᲙᲝᲚᲝᲖ ᲓᲝᲜᲐᲫᲔ

ᲢᲔᲚ. 101 102
artegony@gmail.com

1:120	A3	021

ᲢᲘᲞᲘᲣᲠᲘ ᲓᲔᲠᲔᲤᲐᲜᲘ ᲡᲐᲪᲮᲝᲕᲠᲔᲑᲔᲚᲘ ᲡᲐᲠᲗᲣᲚᲔᲑᲖᲔ

ᲡᲐᲙᲐᲪᲘᲡ ᲛᲝᲫᲠᲐᲝᲑᲐ ᲙᲐᲠᲔᲑᲨᲘ



თბილისი 2021

ობიექტის მისამართი:
თბილისი, მოსკოვის გამზირი №9ბ №9გ
01.17.12.003.170

პროექტის დასახელება:
მრავალფუნქციური შენობა

შშმა მისაწვდომობა

ნახაზის დასახელება:
ტიპიური საცხოვრებელი სახრთულის გეგმა

ექსპლიკაცია:

შენიშვნა:

დამკვეთი:
ნუგზარ ნებიერიძე

პროექტის ავტორი:
გიორგი ზირაქაშვილი

საქსაპერტო შეფასების ავტორი:
ნიკოლოზ ღონაძე

ტელ. 101 102
artegony@gmail.com

1:120	A3	022

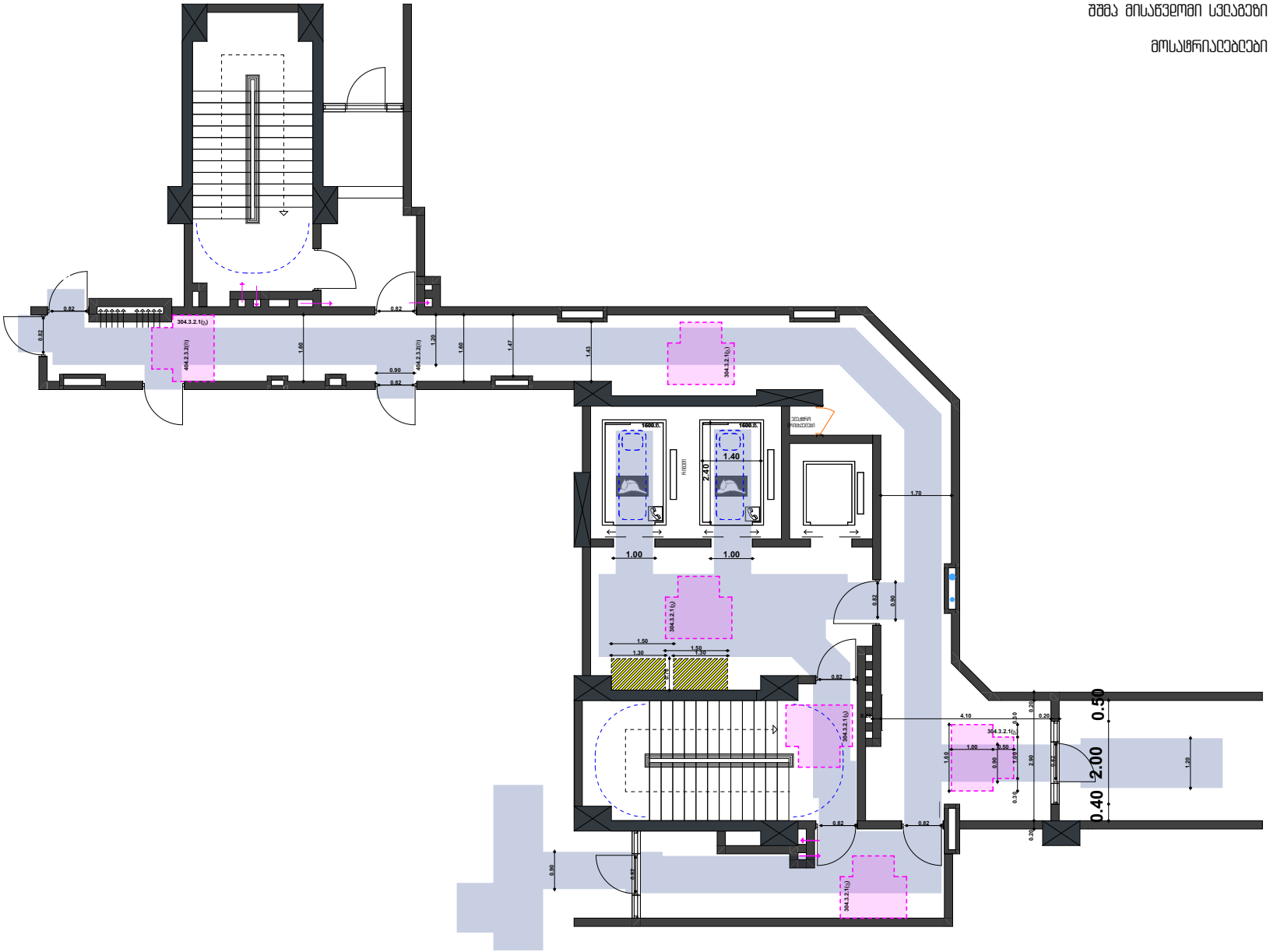

ᲓᲔᲠᲔᲤᲐᲜᲘ
ᲨᲔᲛᲐ ᲛᲘᲡᲐᲬᲕᲓᲝᲛᲘ ᲡᲕᲚᲔᲑᲔᲖᲔ

ᲛᲝᲡᲐᲡᲬᲠᲘᲐᲕᲔᲑᲔᲚᲘ

ᲗᲑᲘᲚᲘᲡᲘ 2021

ᲝᲑᲘᲔᲥᲢᲘᲡ ᲛᲘᲡᲐᲛᲐᲠᲗᲘ:
ᲗᲑᲘᲚᲘᲡᲘ. ᲛᲝᲡᲙᲝᲕᲘᲡ ᲒᲐᲛᲖᲘᲠᲘ №98 №98
01.77.12.003.710

ᲐᲠᲝᲔᲥᲢᲘᲡ ᲓᲐᲡᲐᲮᲔᲚᲔᲑᲐ:
ᲛᲠᲐᲕᲐᲚᲤᲣᲜᲥᲪᲘᲣᲠᲘ ᲨᲔᲜᲝᲑᲐ

ᲨᲔᲛᲐ ᲛᲘᲡᲐᲬᲕᲓᲝᲛᲝᲑᲐ

ᲜᲐᲮᲐᲖᲘᲡ ᲓᲐᲡᲐᲮᲔᲚᲔᲑᲐ:
ᲞᲘᲠᲕᲔᲚᲘ ᲡᲐᲠᲗᲣᲚᲘᲡ ᲒᲔᲒᲛᲐ
+0.00 = 419.30

ᲓᲔᲠᲔᲤᲐᲜᲘ

ᲔᲥᲡᲞᲚᲘᲙᲐᲪᲘᲐ:

ᲨᲔᲜᲘᲨᲕᲜᲐ:

ᲓᲐᲛᲙᲕᲔᲗᲘ:
ᲜᲣᲒᲖᲐᲠ ᲜᲐᲑᲘᲔᲠᲘᲫᲔ

ᲐᲠᲝᲔᲥᲢᲘᲡ ᲐᲕᲢᲝᲠᲘ:
ᲒᲘᲝᲠᲒᲘ ᲖᲘᲠᲐᲥᲐᲫᲔᲘᲚᲘ

ᲡᲐᲔᲥᲡᲞᲔᲠᲢᲝ ᲨᲔᲤᲐᲡᲔᲑᲘᲡ ᲐᲕᲢᲝᲠᲘ:
ᲜᲘᲙᲝᲚᲝᲖ ᲓᲝᲜᲐᲫᲔ

ᲢᲔᲚ.
artegony@gmail.com

1:100	A3	023

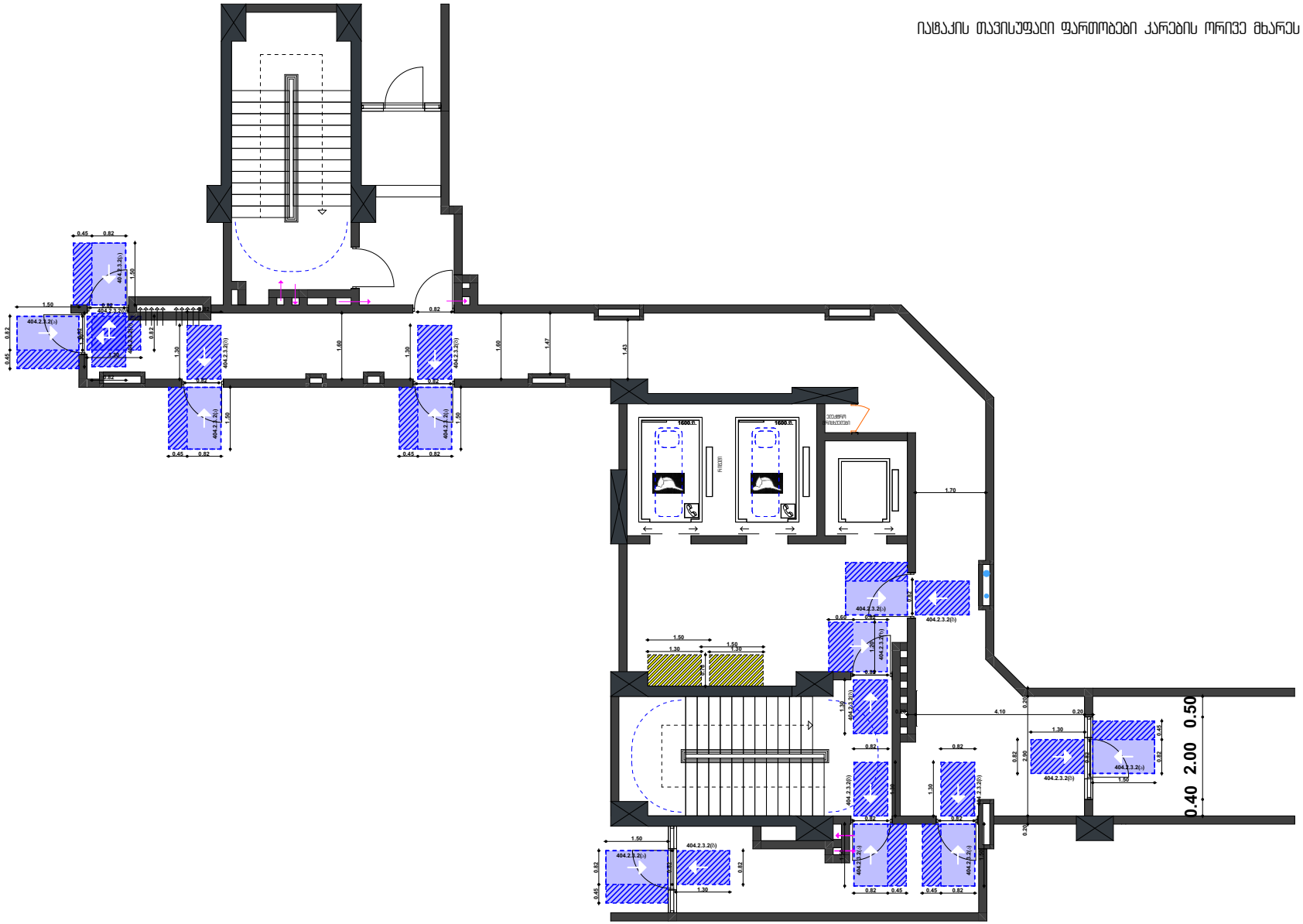

ᲓᲔᲠᲔᲤᲐᲜᲘ

იაფაკის თავისუფალი ფართობები კარების ორივე მხარეს

თბილისი 2021

ობიექტის მისამართი:
თბილისი. მოსკოვის გამზირი №9 №9ბ
01.17.12.003.170

პროექტის დასახელება:
მრავალფუნქციური შენობა

შშმა მისაწვდომობა

ნახაზის დასახელება:
პირველი სართულის გეგმა
+0.00 = 479.30

ᲓᲔᲠᲔᲤᲐᲜᲘ

ექსპლიკაცია:

შენიშვნა:

დამკვეთი:
ნუგზარ ნებიერიძე

პროექტის ავტორი:
გიორგი ზირაქაშვილი

საქსაერთო შეფასების ავტორი:
ნიკოლოზ დონაძე

ვიკ 101 102
artegony@gmail.com

1:100	A3	024

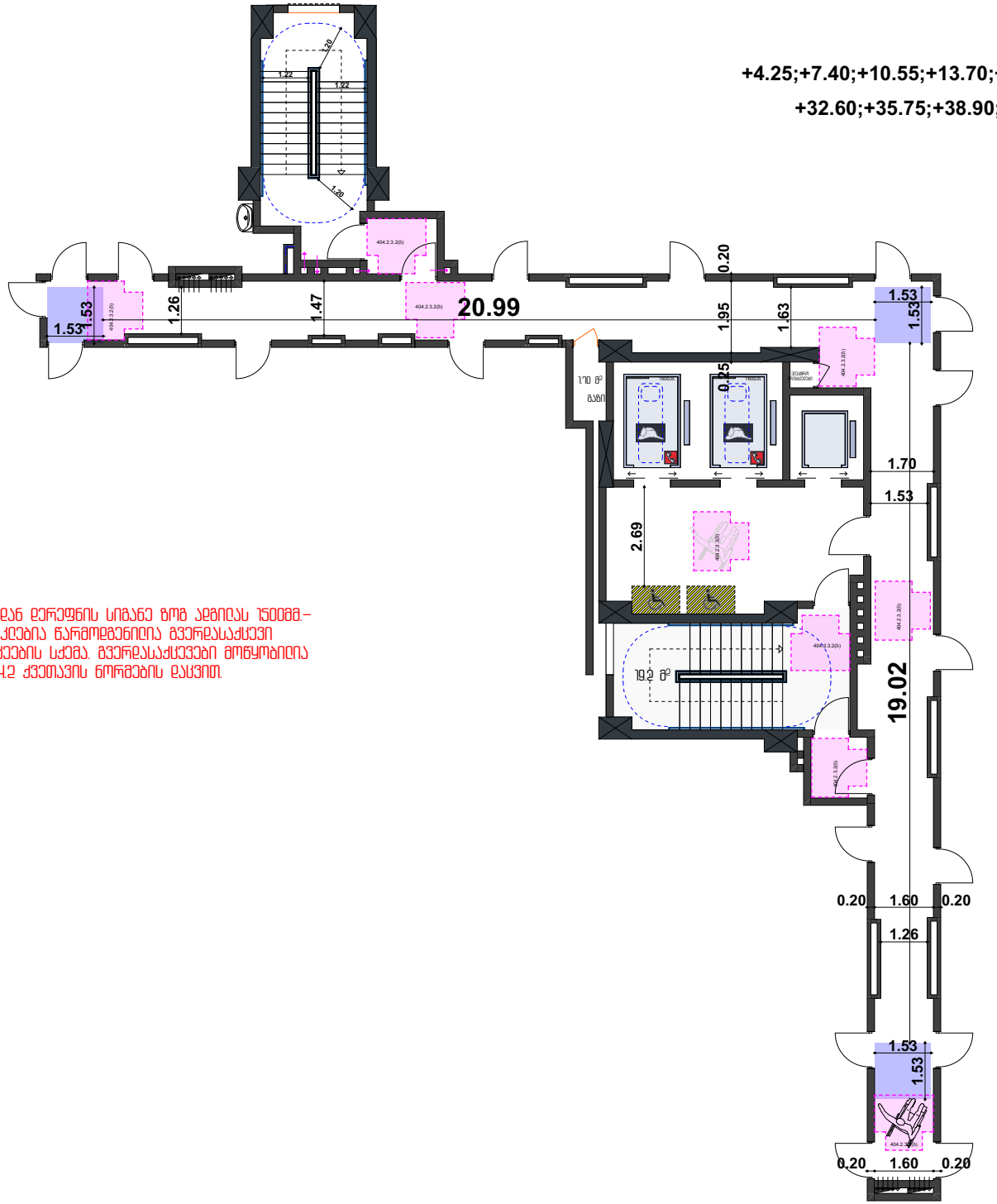

ვინაიდან დერეფნის სიგანე ზომა აღემატება 1500მმ.-ზე ნაკლებია წარმოდგენილია გვერდასაქცევი სივრცეების სქემა. გვერდასაქცევები მოწყობილია ქქმ.5.4.2 ქვეთავის ნორმების დაცვით.

ტიპიური დერეფანი

+4.25;+7.40;+10.55;+13.70;+16.85;+20.00;+23.15;+26.30;+29.45;
+32.60;+35.75;+38.90;+42.05;+45.20;+48.35;+51.50;+54.65

გვერდასავლები სივრცე

მოსაცდრიაღებები

თბილისი 2021

ობიექტის მისამართი:
თბილისი. მოსკოვის გამზირი №98 №98
01.17.12.003.170

პროექტის დასახელება:
მრავალფუნქციური შენობა

შშმა მისაწვდომობა

ნახაზის დასახელება:
ტიპიური დერეფნის გეგმა

დერეფანი

ექსპლიკაცია:

შენიშვნა:

დამკვეთი:
ნუგზარ ნებიერიძე

პროექტის ავტორი:
გიორგი ზირაქაშვილი

საქსაერთო შეფასების ავტორი:
ნიკოლოზ დონაძე

ტელ. 599 102
artegony@gmail.com

1:120	A3	025

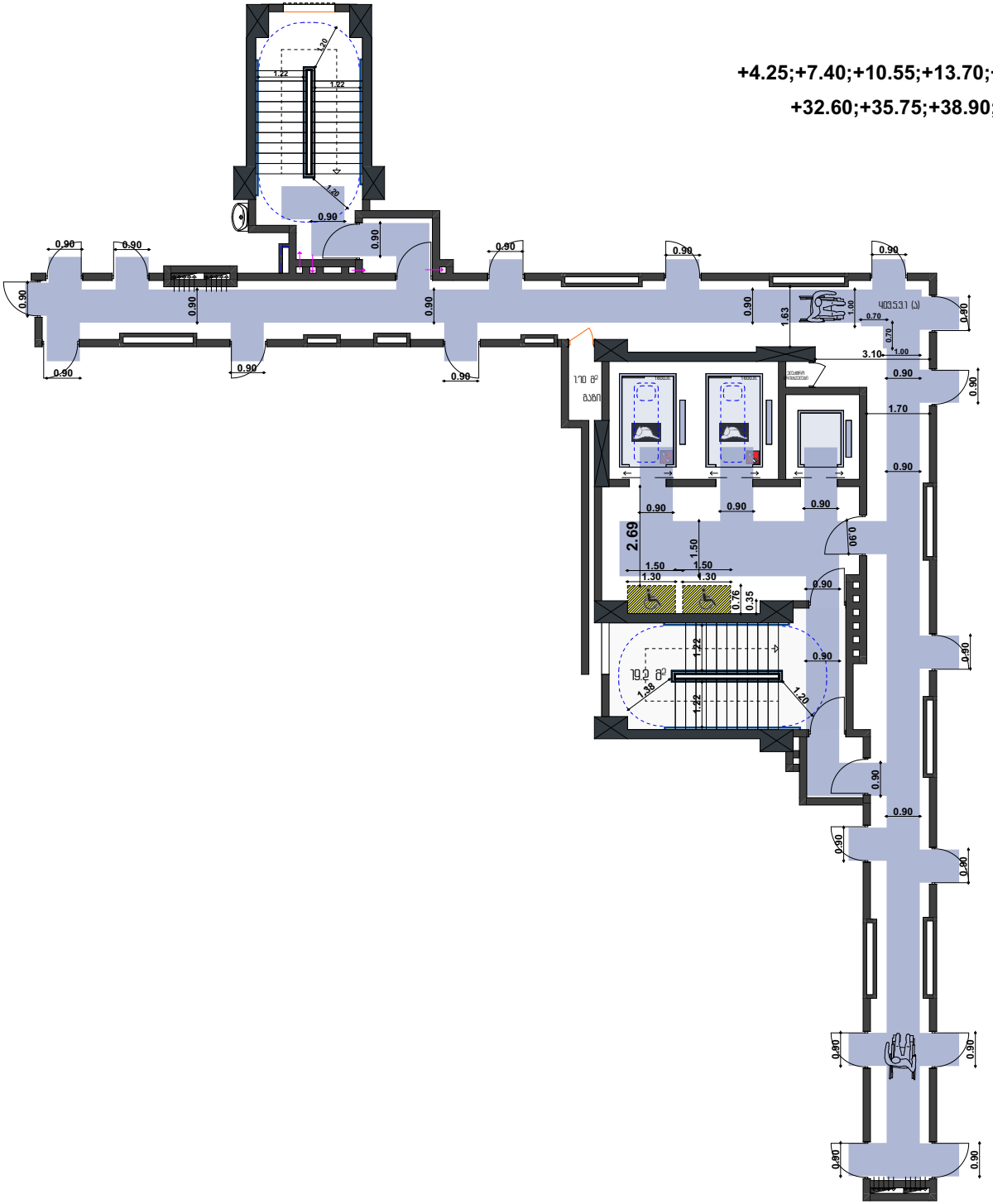

ტიპიური დერეფანი

+4.25;+7.40;+10.55;+13.70;+16.85;+20.00;+23.15;+26.30;+29.45;
+32.60;+35.75;+38.90;+42.05;+45.20;+48.35;+51.50;+54.65

შშმა მისაწვდომი სველაგეზი

დერეფნის სიგანე ბევრად მეტია ოუმცა მოსახვევში პირობითად დაშვებულია კედ.5.3.1(ა) ნახაზის შესაბამისი ხაქმა.

თბილისი 2021

ობიექტის მისამართი:
თბილისი. მოსკოვის გამზირი №9ბ №9ბ
01.17.12.003.170

პროექტის დასახელება:
მრავალფუნქციური შენობა

შშმა მისაწვდომობა

ნახაზის დასახელება:
ტიპიური დერეფნის გეგმა

დერეფანი

ექსპლიკაცია:

შენიშვნა:

დამკვეთი:
ნუგზარ ნებიერიძე

პროექტის ავტორი:
გიორგი ზირაქაშვილი

საქსაერთო შეფასების ავტორი:
ნიკოლოზ ღონაძე

ელ. ფოსტა
artegony@gmail.com

1:120	A3	026

ტიპიური დერეფანი

+4.25;+7.40;+10.55;+13.70;+16.85;+20.00;+23.15;+26.30;+29.45;
+32.60;+35.75;+38.90;+42.05;+45.20;+48.35;+51.50;+54.65

კიბის, კიბის ცამბაურების, ლიფტის ფოიეს და ერთეულებში შესასვლელი კარების ზომები

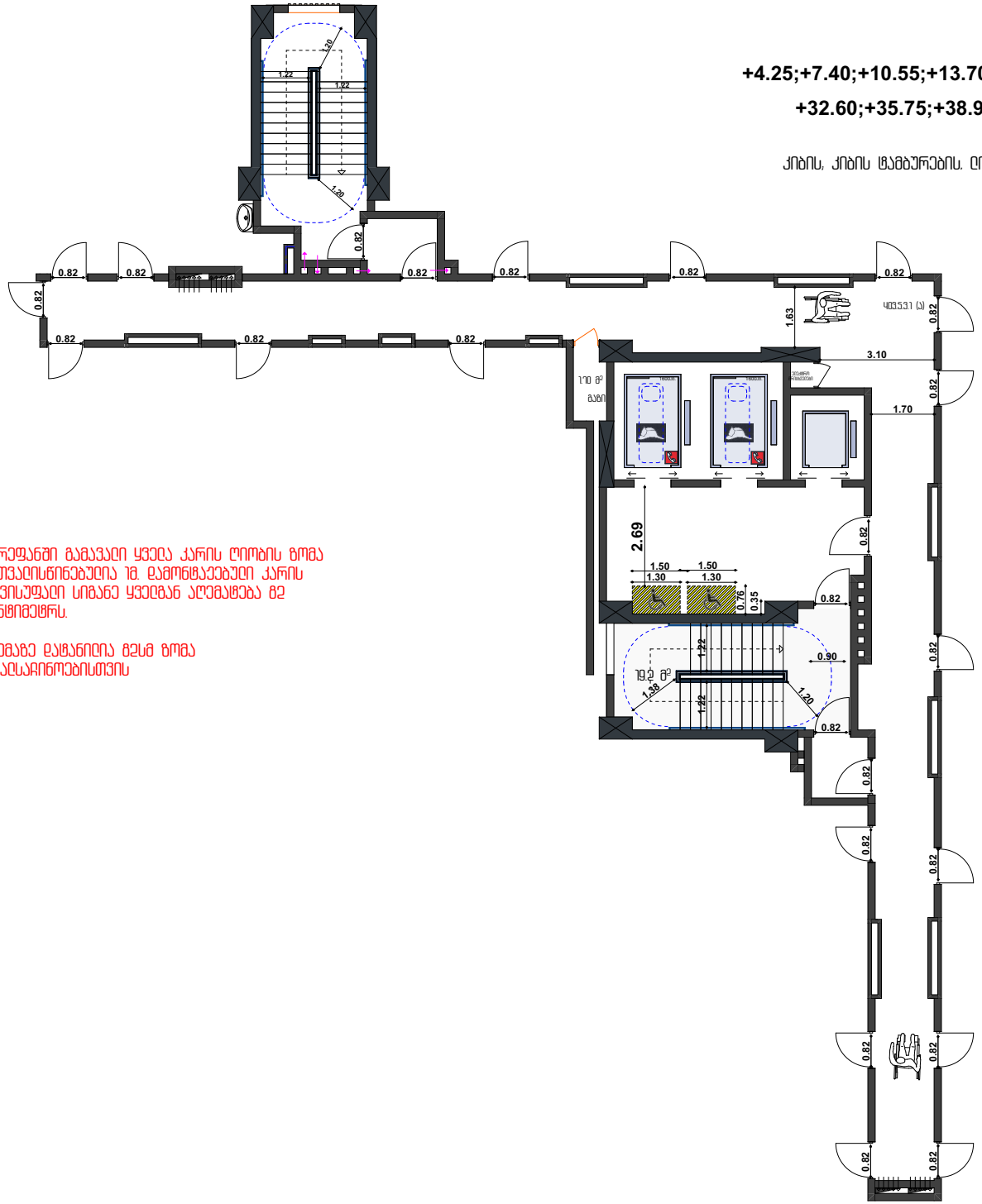

დერეფანში გამავალი ყველა კარის ღიობის ზომა გათვალისწინებულია 1მ. დამონტაჟებული კარის თავისუფალი სიგანე ყველგან აღემატება 0.8 სანქიმეტრს.

სქემაზე დატანილია მხოლ ზომა თვალსაჩინოებისთვის

თბილისი 2021

ობიექტის მისამართი:
თბილისი, მოსკოვის გამზირი №96 №98
01.17.12.003.170

პროექტის დასახელება:
მრავალფუნქციური შენობა

შშმა მისაწვდომობა

ნახაზის დასახელება:
ტიპიური დერეფნის გეგმა

დერეფანი

ექსპლიკაცია:

შენიშვნა:

დამკვეთი:
ნუგზარ ნებიერიძე

პროექტის ავტორი:
გიორგი ზირაქაშვილი

სპეციალური შეფასების ავტორი:
ნიკოლოზ ლონაძე

ელ. ფოსტა
artegony@gmail.com

1:120	A3	027

ტიპიური დერეფანი

+4.25;+7.40;+10.55;+13.70;+16.85;+20.00;+23.15;+26.30;+29.45;
+32.60;+35.75;+38.90;+42.05;+45.20;+48.35;+51.50;+54.65

კიბის, კიბის ცამბურების, ლიფტის ფოიეს და ერთეულებში შესასვლელი კარების ზომები

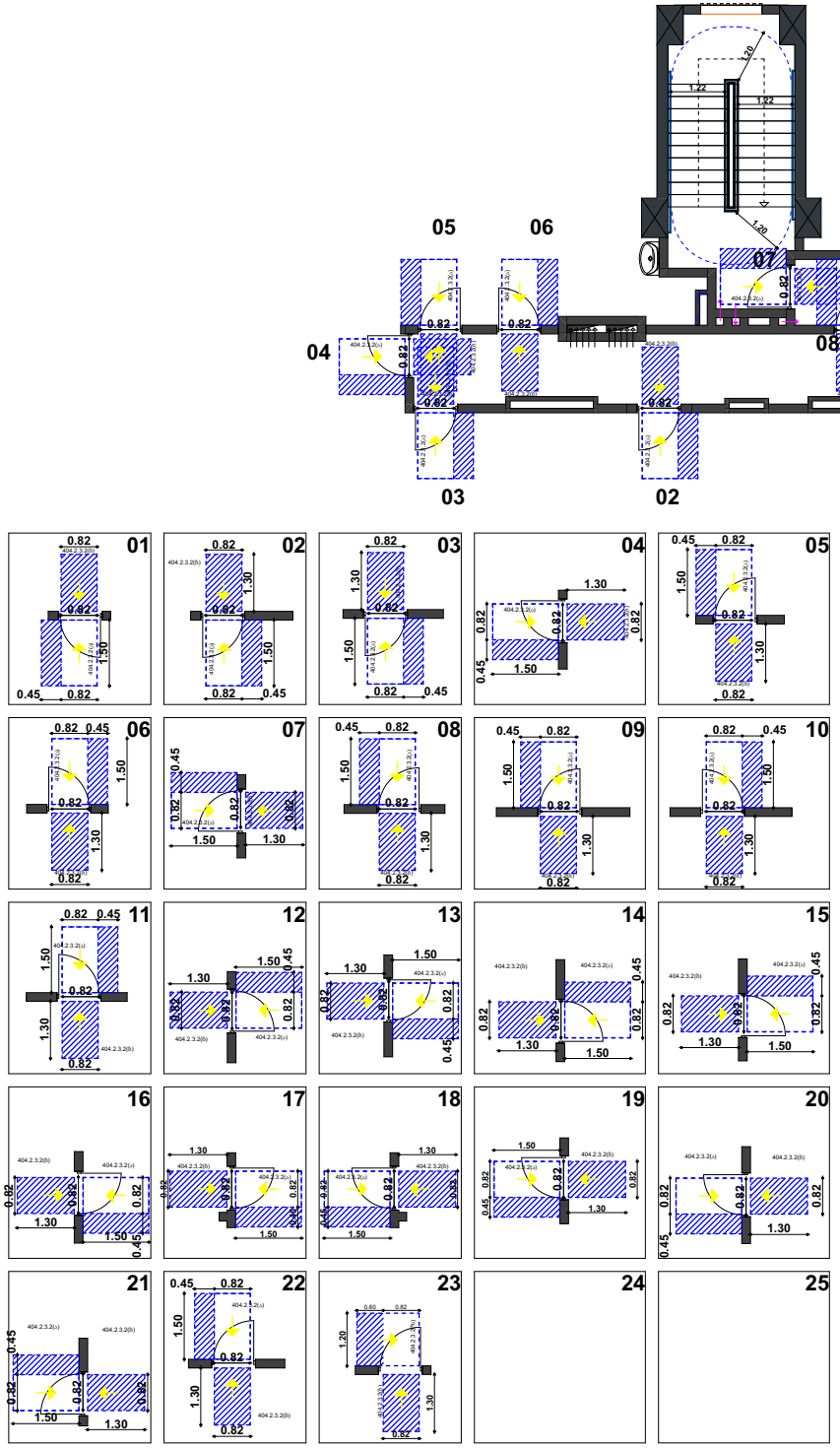

ყველა კარის ორივე მხარეს იატაკის თავისუფალი არეალის ნახაზები გამოცალკევებულია ცალკე ვინაიდან ერთიან ნახაზზე გადაფარვა ხდება და გარჩევა ჭირს.

ნომრები მინიჭებულია მხოლოდ ამ გვერდზე პირობითად და გამოიყენება გეგმასა და ცალკე გამოცალკევებულ კარებს შორის კავშირის დასადგენად.

თბილისი 2021

ობიექტის მისამართი:
თბილისი. მოსკოვის გამზირი №98 №98
01.17.12.003.170

პროექტის დასახელება:
მრავალფუნქციური შენობა

შშმა მისაწვდომობა

ნახაზის დასახელება:
ტიპიური დერეფნის გეგმა

დერეფანი

ექსპერტიზა:

შენიშვნა:

დამკვეთი:
ნუგზარ ნებიერიძე

პროექტის ავტორი:
გიორგი ზირაქაშვილი

სპეციალური შეფასების ავტორი:
ნიკოლოზ ლონგაძე

ელ. ფოსტა
artegony@gmail.com

1:120	A3	028

ოფისი N1

მისაწვდომი სივრცეები

+0.00 = 419.30

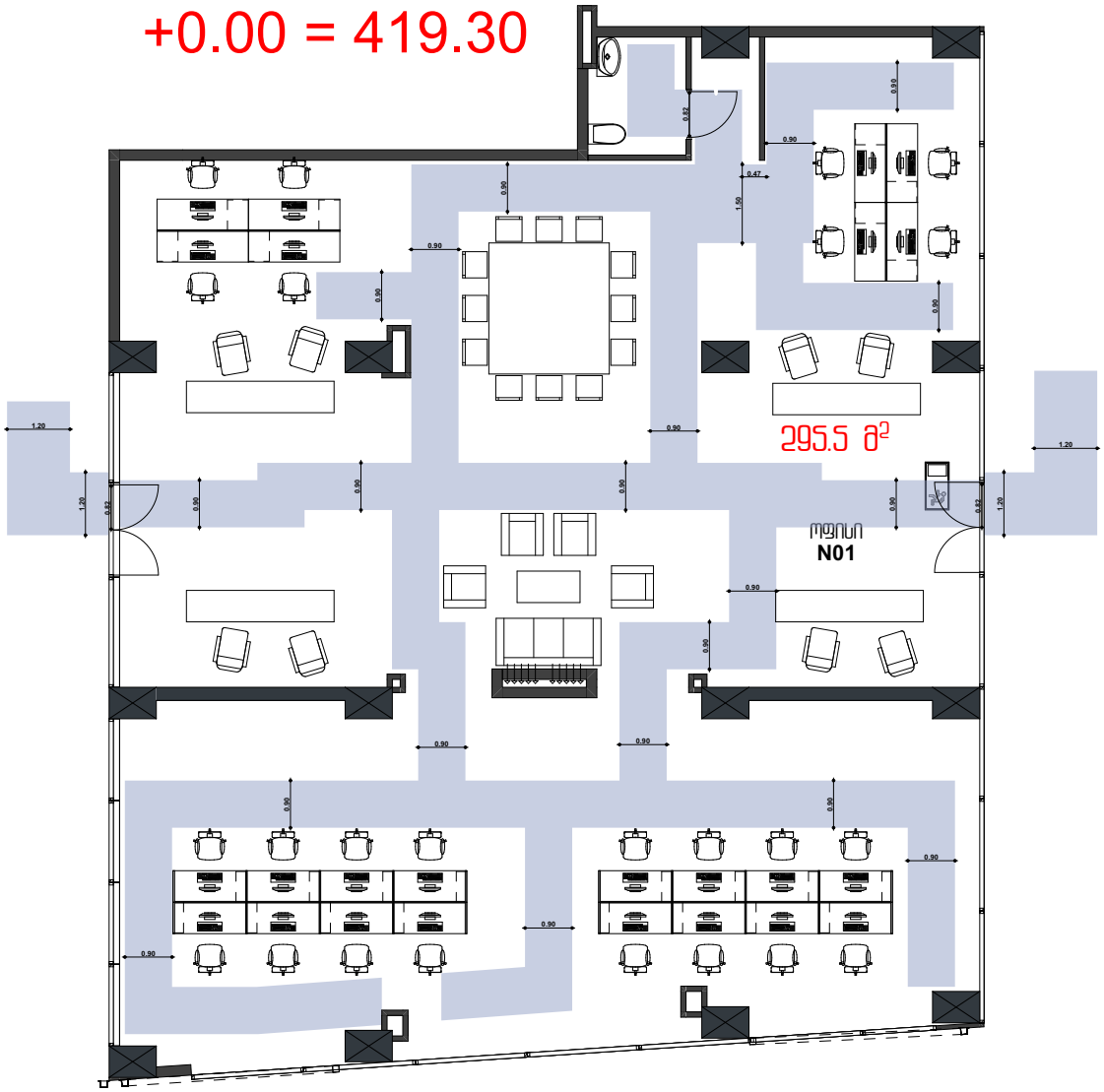

თბილისი 2021

ობიექტის მისამართი:
თბილისი, მოსკოვის გამზირი N9ბ N9გ
01.17.12.003.170

პროექტის დასახელება:
მრავალფუნქციური შენობა

შშმა მისაწვდომობა

ნახაზის დასახელება:
პირველი სართულის გეგმა
+0.00 = 419.30

ოფისი N1

ექსპლიკაცია:

შენიშვნა:

დამკვეთი:
ნუგზარ ნებიერიძე

პროექტის ავტორი:
გიორგი ზირაქაშვილი

საკონსტრუქციო ნაწილის ავტორი:
ნიკოლოზ დონაძე

ტელ. 599 11 1122
artegony@gmail.com

1:100	A3	029

ოფისი N1

შშმპ მოსატრიალებელი

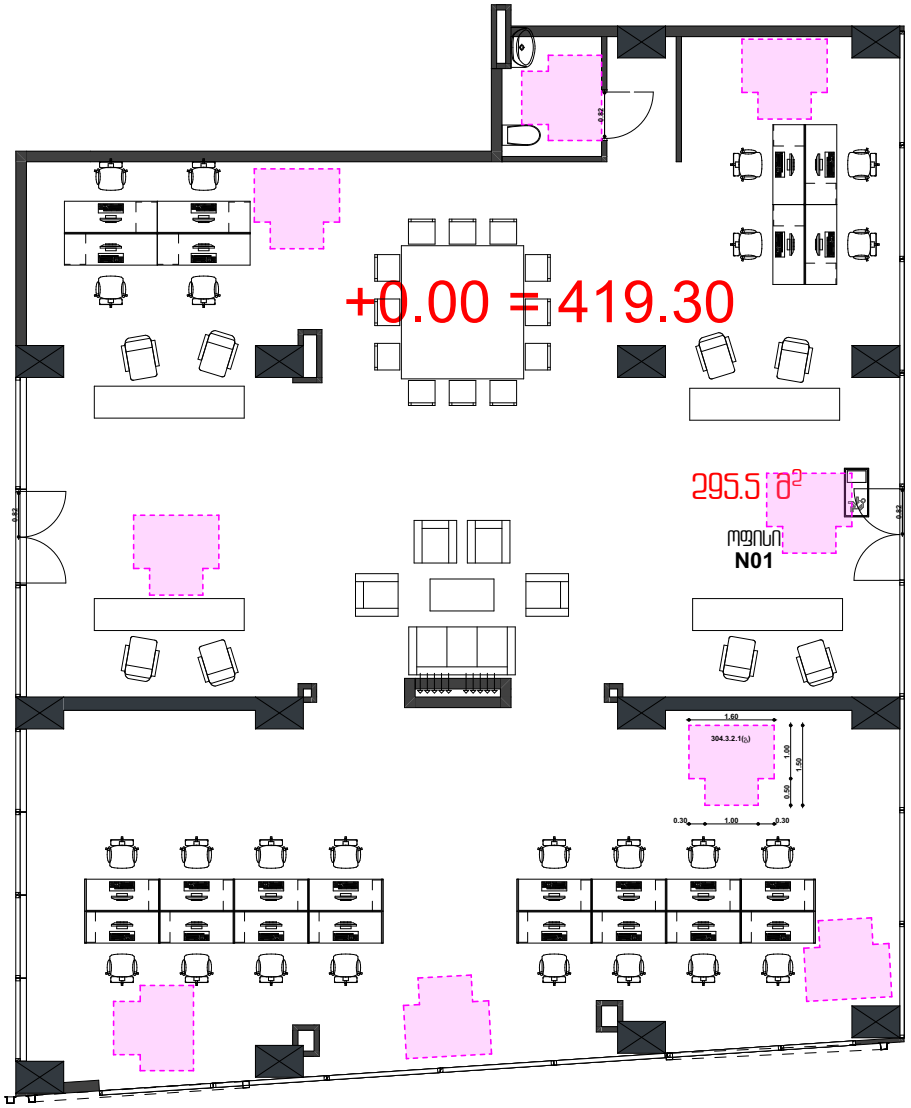

თბილისი 2021

ობიექტის მისამართი:
თბილისი, მოსკოვის გამზირი №9ბ №9გ
01.17.12.003.170

პროექტის დასახელება:
მრავალფუნქციური შენობა

შშმპ მისაწვდომობა

ნახაზის დასახელება:
პირველი სართულის გეგმა
+0.00 = 419.30

შშმპ
მოსატრიალებელი

ექსპლიკაცია:

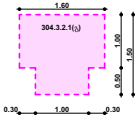

გამოყენებული მოსატრიალებელი

შენიშვნა:

დამკვეთი:
ნუგზარ ნებიერიძე

პროექტის ავტორი:
გიორგი ზირაქაშვილი

საქსაერთო შეფასების ავტორი:
ნიკოლოზ ღონაძე

ვეფ ფოს ფიდ
artegony@gmail.com

1:100	A3	030

ოფისი N1

იატაკის თავისუფალი ფართობები კარის ორივე მხარეს

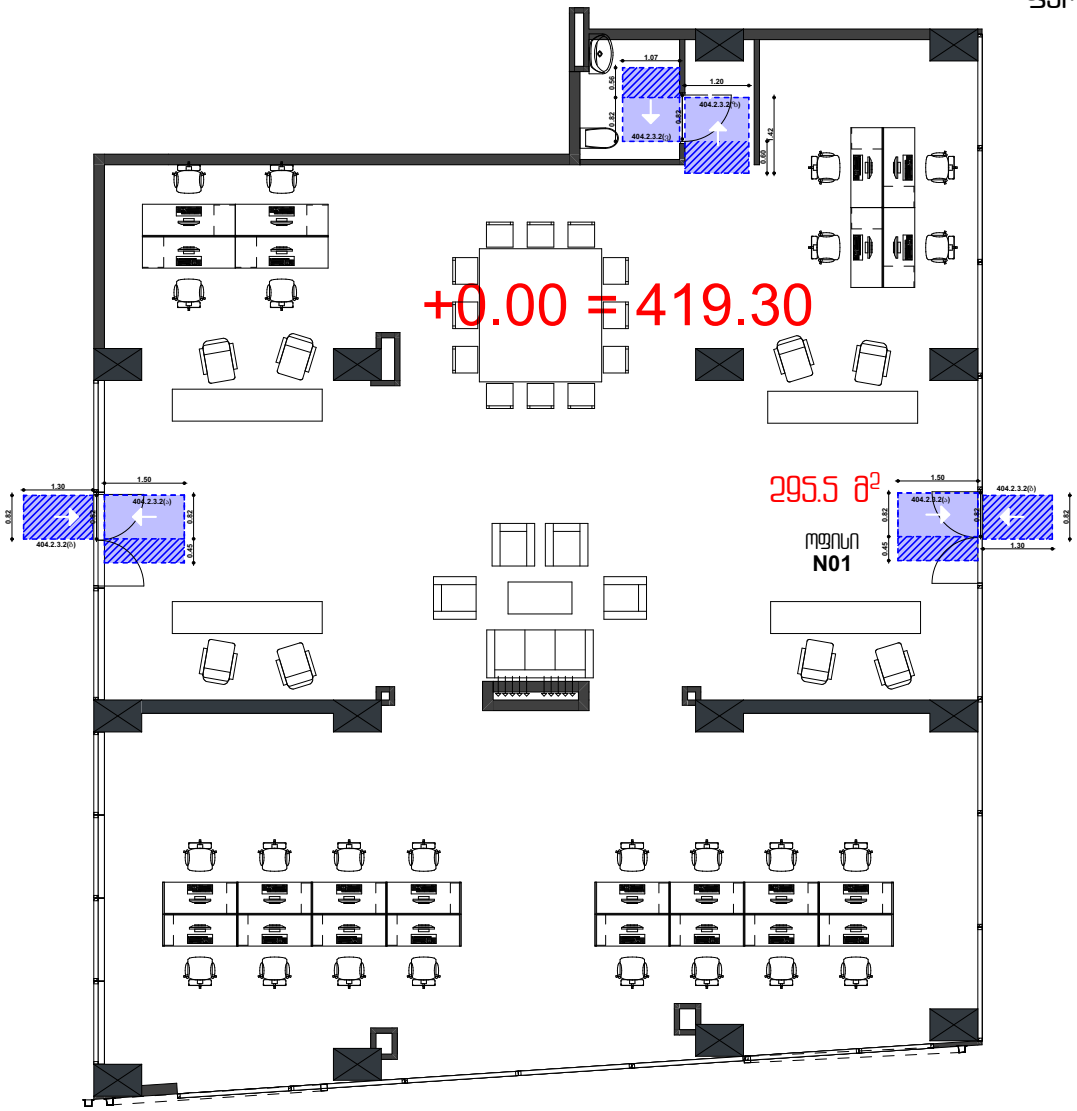

თბილისი 2021

ობიექტის მისამართი:
თბილისი. მოსკოვის გამზირი N9ბ N9ბ
01.17.12.003.170

პროექტის დასახელება:
მრავალფუნქციური შენობა

შშმა მისაწვდომობა

ნახაზის დასახელება:
პირველი სართულის გეგმა
+0.00 = 419.30

თავისუფალი იატაკის ზედაპირები კარებთან

ექსპლიკაცია:

შენიშვნა:

დამკვეთი:
ნუგზარ ნებიერიძე

პროექტის ავტორი:
გიორგი ზირაქაშვილი

საექსპერტო შეფასების ავტორი:
ნიკოლოზ ლონაძე

ვრც 101 102
artegony@gmail.com

1:100	A3	031

ოფისი N2

მისაწვდომი სივრცეები

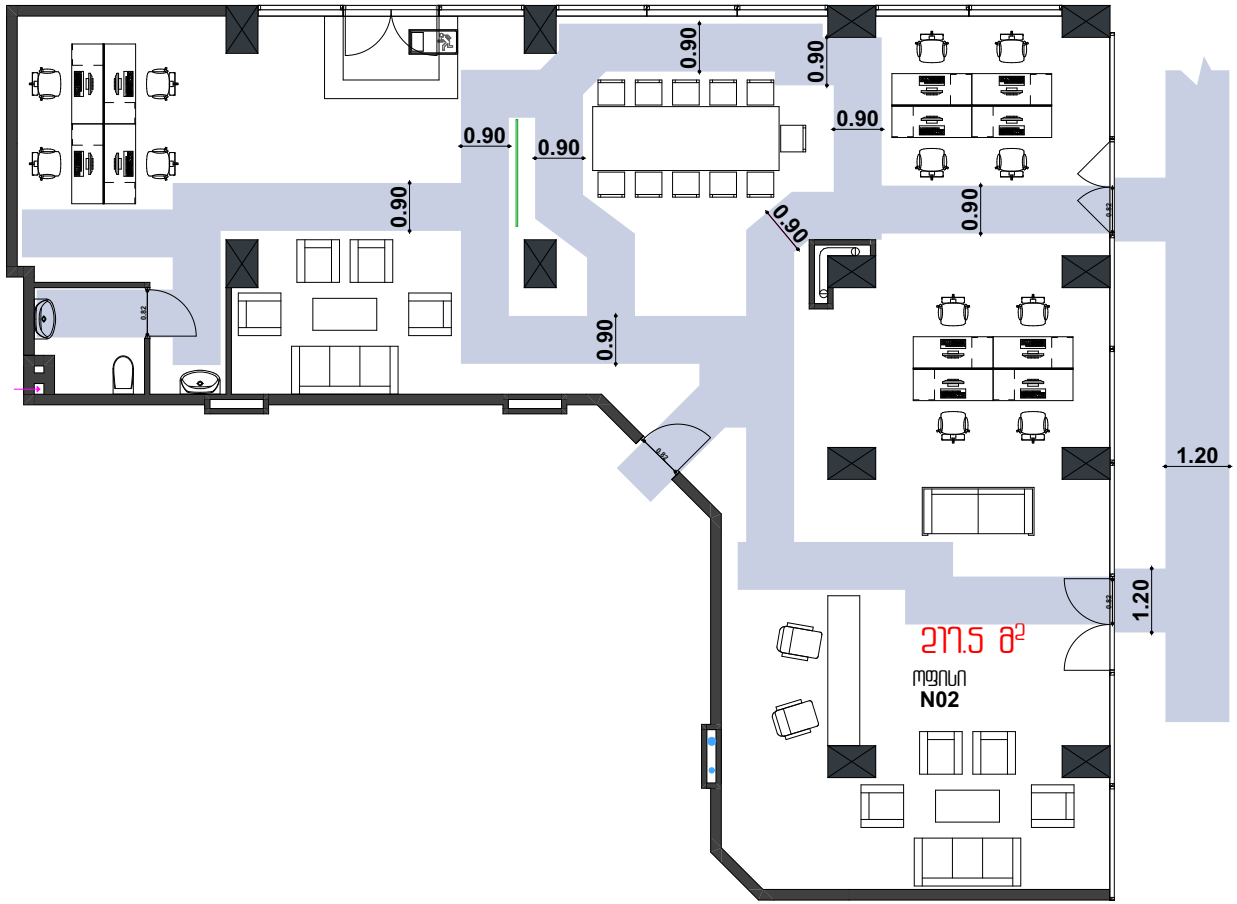

თბილისი 2021

ობიექტის მისამართი:
თბილისი, მოსკოვის გამზირი №9ბ №9გ
01.17.12.003.170

პროექტის დასახელება:
მრავალფუნქციური შენობა

შშმა მისაწვდომობა

ნახაზის დასახელება:
პირველი სართულის გეგმა
+0.00 = 419.30

ოფისი N2

ექსპლიკაცია:

შენიშვნა:

დამკვეთი:
ნუგზარ ნებიერიძე

პროექტის ავტორი:
გიორგი ზირაქაშვილი

საქსაერთო შეფასების ავტორი:
ნიკოლოზ ღონაძე

ვეპ 101 102
artegony@gmail.com

1:100	A3	032

ოფისი N2

შშმპ მოსაწრიალებელი



თბილისი 2021

ობიექტის მისამართი:
თბილისი, მოსკოვის გამზირი N9ბ N9გ
01.17.12.003.170

პროექტის დასახელება:
მრავალფუნქციური შენობა

შშმპ მისაწვდომობა

ნახაზის დასახელება:
პირველი სართულის გეგმა
+0.00 = 419.30

შშმპ მოსაწრიალებელი

ექსპლიკაცია:

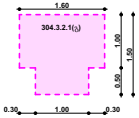

გამოყენებული მოსაწრიალებელი

შენიშვნა:

დამკვეთი:
ნუგზარ ნებიერიძე

პროექტის ავტორი:
გიორგი ზირაქაშვილი

საექსპერტო შეფასების ავტორი:
ნიკოლოზ ღონაძე

ტელ. 101 1102
artegony@gmail.com

1:100	A3	033

ოფისი N2

იატაკის თავისუფალი ფართობები კარის ორივე მხარეს

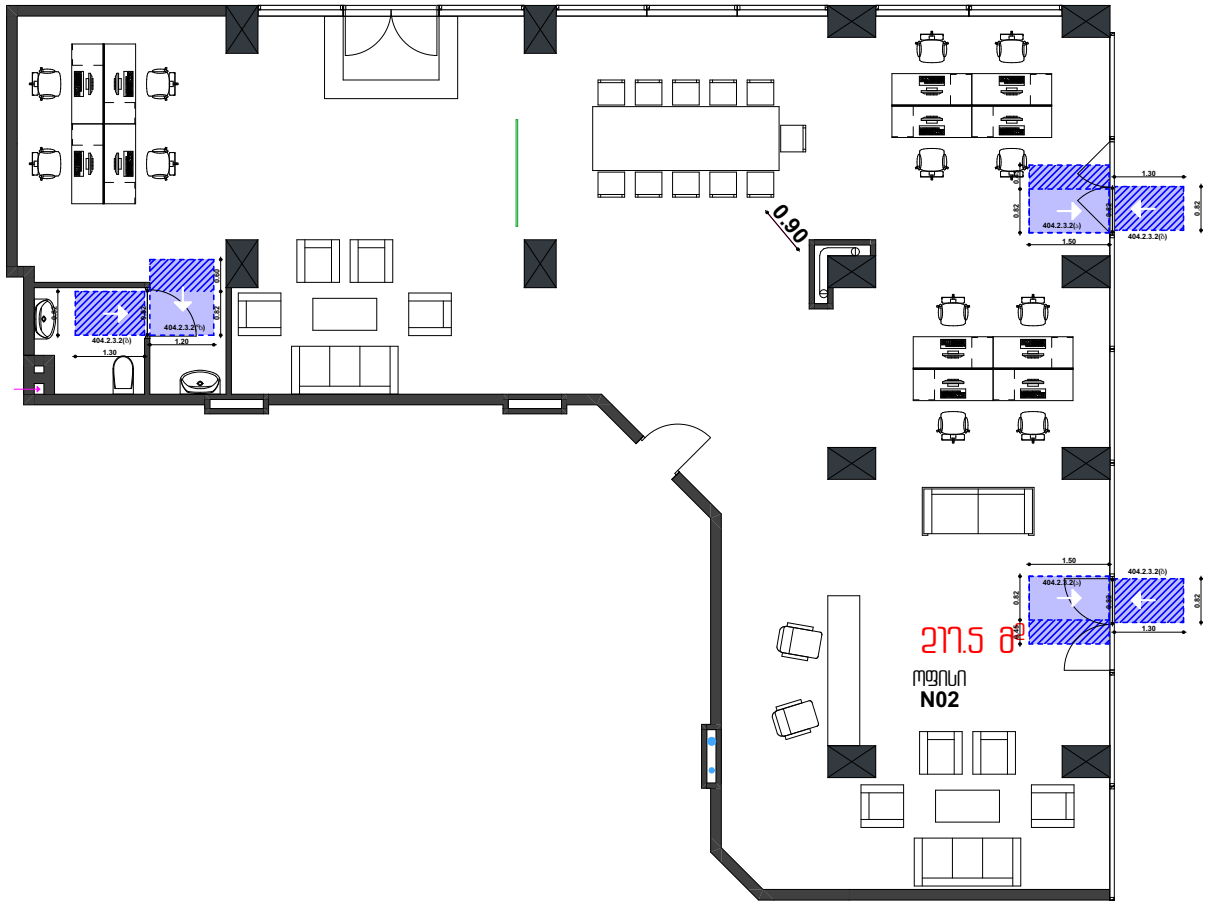

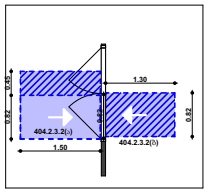

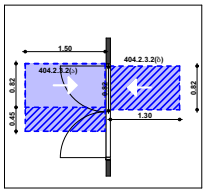

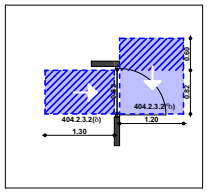

თბილისი 2021

ობიექტის მისამართი:
თბილისი, მოსკოვის გამზირი N9ბ N9გ
01.17.12.003.170

პროექტის დასახელება:
მრავალფუნქციური შენობა

შშმა მისაწვდომობა

ნახაზის დასახელება:
პირველი სართულის გეგმა
+0.00 = 419.30

თავისუფალი იატაკის ზედაპირები კარებთან

ექსპლიკაცია:

შენიშვნა:

დამკვეთი:
ნუგზარ ნებიერიძე

პროექტის ავტორი:
გიორგი ზირაქაშვილი

სპეციალური შეფასების ავტორი:
ნიკოლოზ ლონაძე

ვეფ 101 102
artegony@gmail.com

1:100	A3	034

შშმა მისაწვდომობა

ბინა N003
"ა" ერთეული

მისაწვდომი სვლაგეზი

ბინა
N003

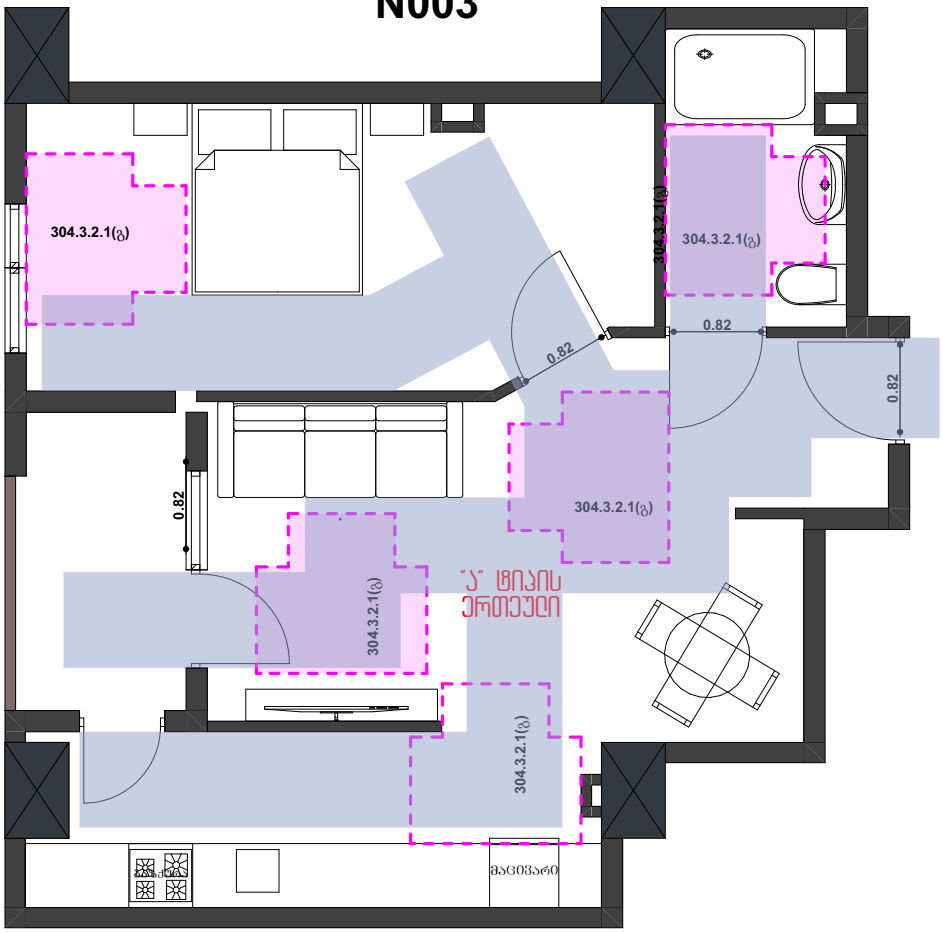

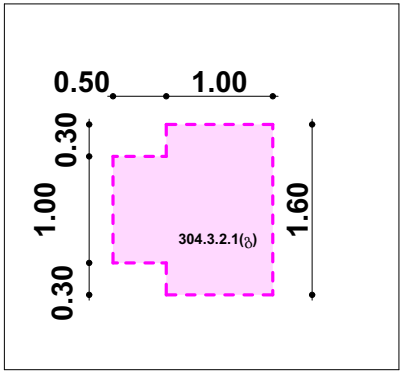

თბილისი 2021

ობიექტის მისამართი:
თბილისი, მოსკოვის გამზირი N9ბ N9ბ
01.17.12.003.170

პროექტის დასახელება:
მრავალფუნქციური შენობა

შშმა მისაწვდომობა

ნახაზის დასახელება:
პირველი სართულის გეგმა
+0.00 = 419.30

შენიშვნა:

დამკვეთი:
ნუგზარ ნებიერიძე

პროექტის ავტორი:
გიორგი ზირაქაშვილი

საქმიანერთო შეფასების ავტორი:
ნიკოლოზ ლონაძე

ვარ 101 102
artegony@gmail.com

1:50	A3	035

ბინა N003

"ა" ტიპის ერთეული

შშმა მისაწვდომობა

ბინა N003 "ა" ერთეული

იატაკის თავისუფალი არეალები კარების ორივე მხარეს

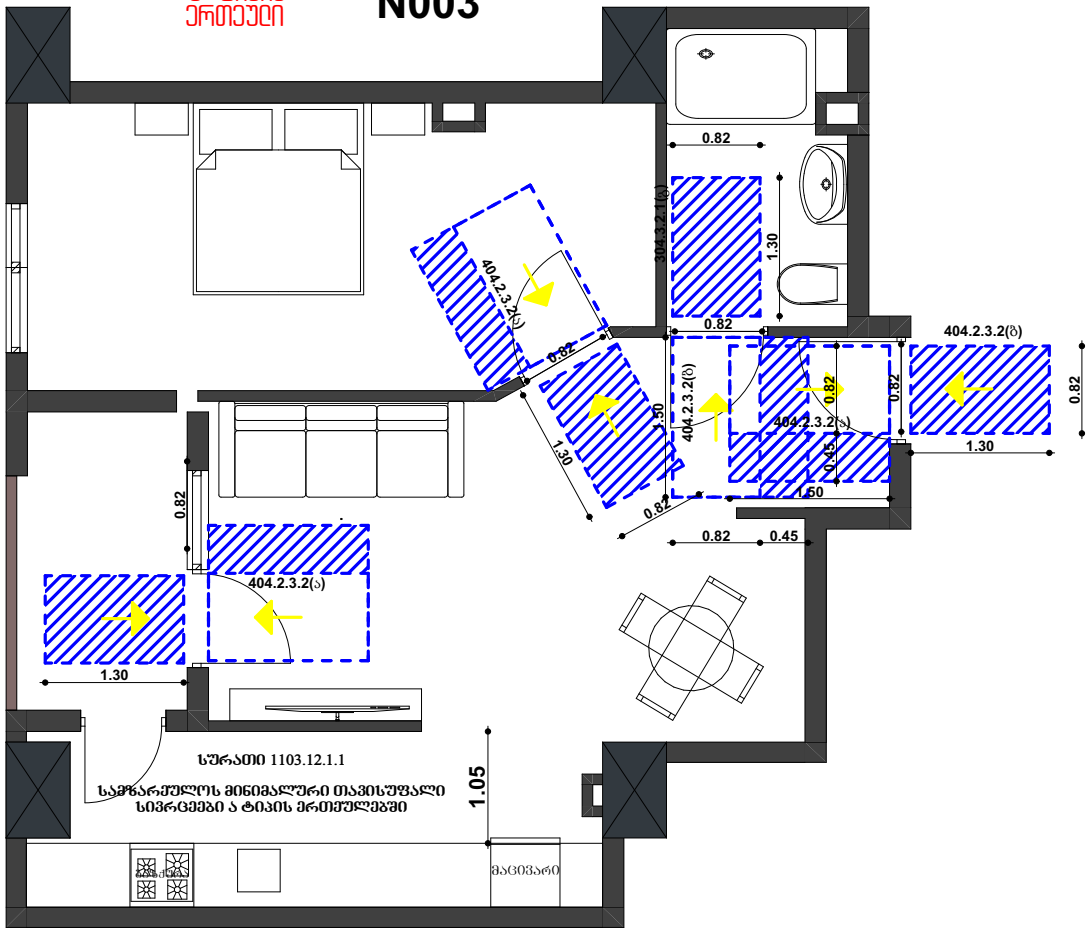

მთავარი კარი

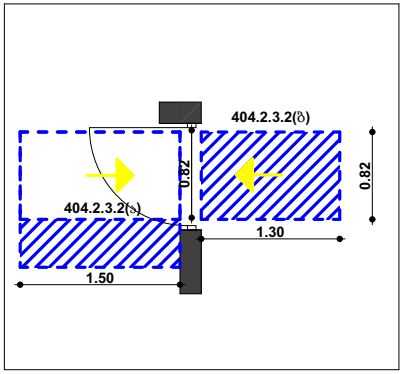

ტუალეტის კარი

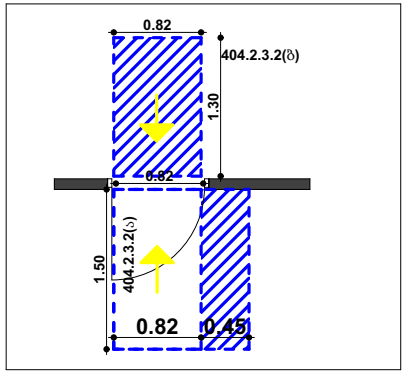

საძინებლის კარი

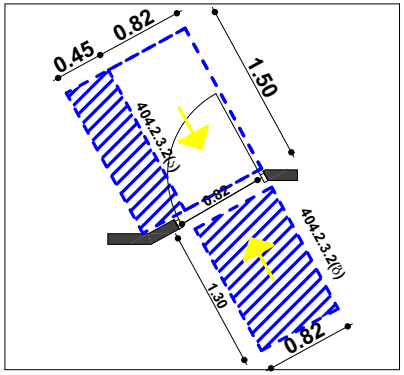

აივნის კარი

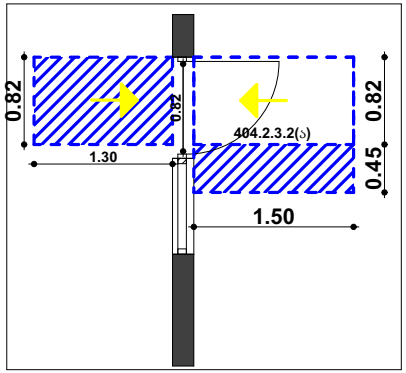

თბილისი 2021

ობიექტის მისამართი:
თბილისი, მოსკოვის გამზირი №9ბ №9გ
01.17.12.003.710

პროექტის დასახელება:
მრავალფუნქციური შენობა

შშმა მისაწვდომობა

ნახაზის დასახელება:
პირველი სართულის გეგმა
+0.00 = 479.30

შენიშვნა:

დამკვეთი:
ნუგზარ ნებიერიძე

პროექტის ავტორი:
გიორგი ზირაქაშვილი

საექსპერტო შეფასების ავტორი:
ნიკოლოზ ლონაძე

ვეფ 101 102
artegony@gmail.com

1:50	A3	036

შშმა მისაწვდომობა

ბინა №016; 034; 046; 070
"ა" ერთეული

მისაწვდომი სივრცეები
მოსაცრიელებლები

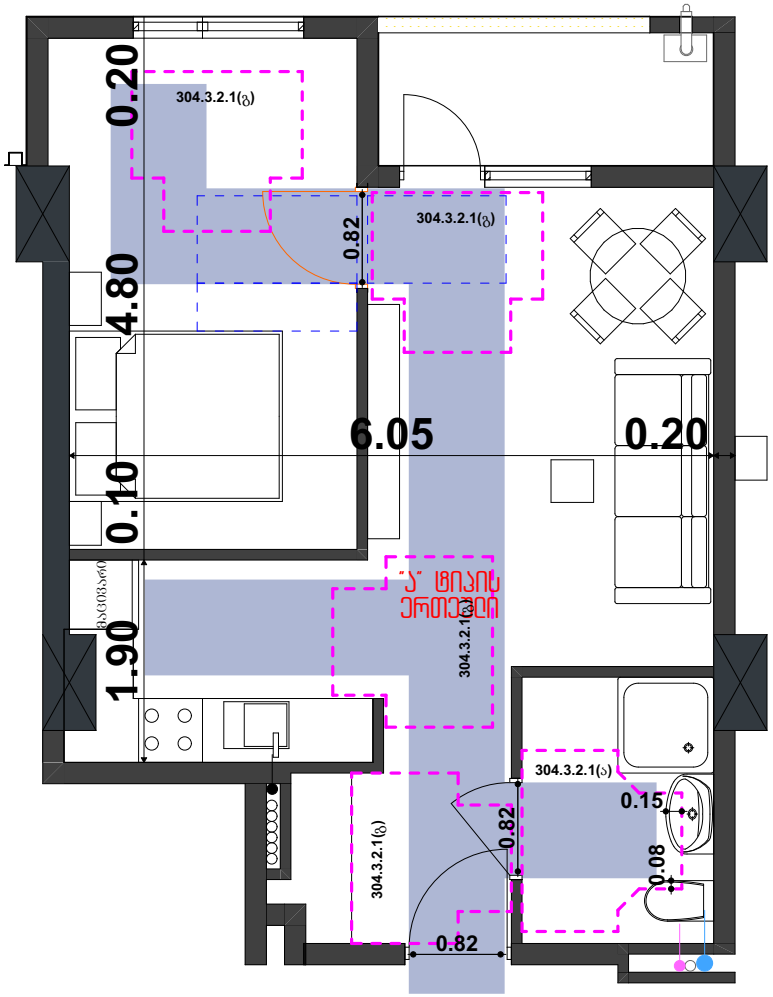

იატაკის თავისუფალი არეალები ყველა კარის ორივე მხარეს

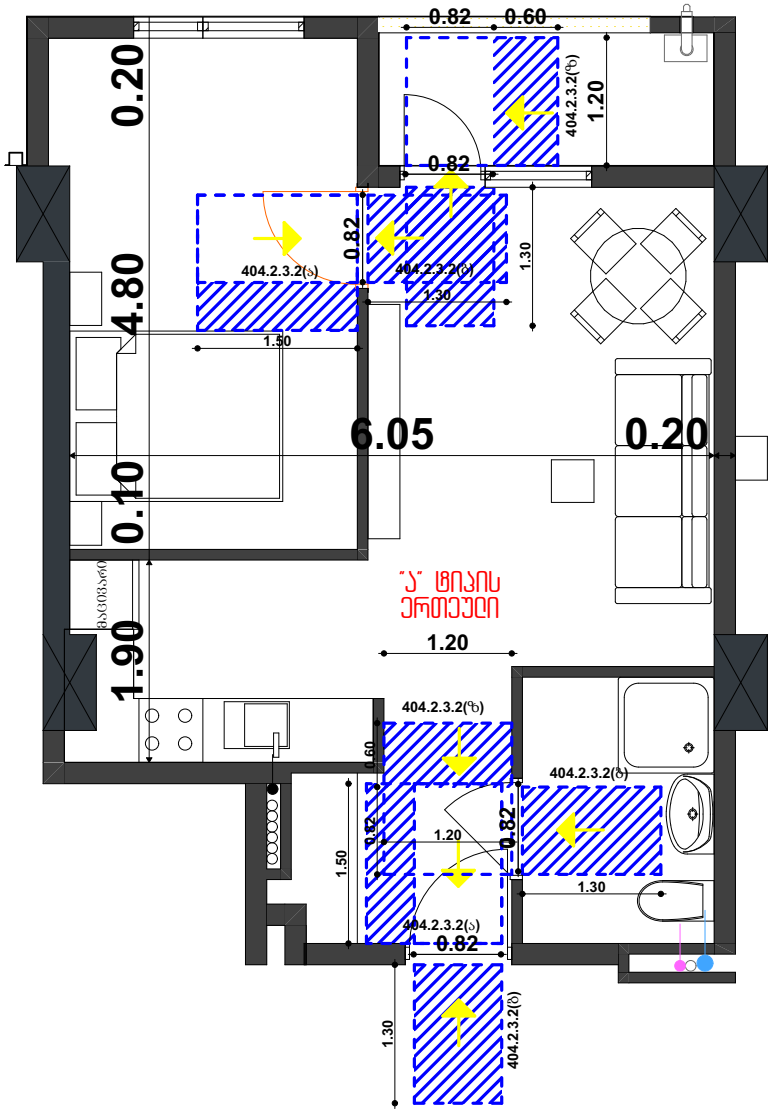

ობიექტის მისამართი:
თბილისი, მოსკოვის გამზირი №9ბ №9გ
01.17.12.003.710

პროექტის დასახელება:
მრავალფუნქციური შენობა

შშმა მისაწვდომობა

ნახაზის დასახელება:

შენიშვნა:

დამკვეთი:
ნუგზარ ნებიერიძე

პროექტის ავტორი:
გიორგი ზირაქაშვილი

საკონსტრუქციო შეფასების ავტორი:
ნიკოლოზ ლონაძე

artegony@gmail.com

1:50	A3	037

შშმა მისაწვდომობა

ბინა N016; 034; 046; 070

"ა" ერთეული

მთავარი შესასვლელი კარი

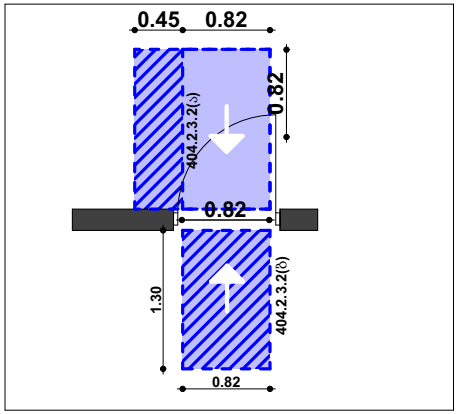

ტუალეტის კარი

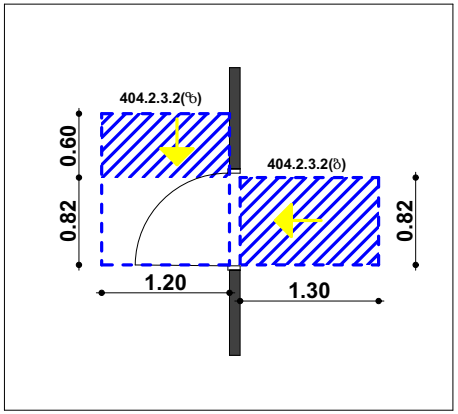

საძიენებლის კარი

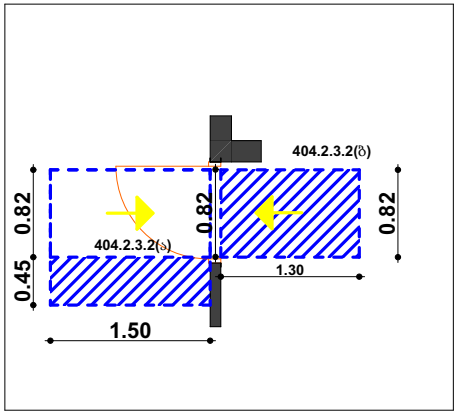

მოსაცრიალებელი

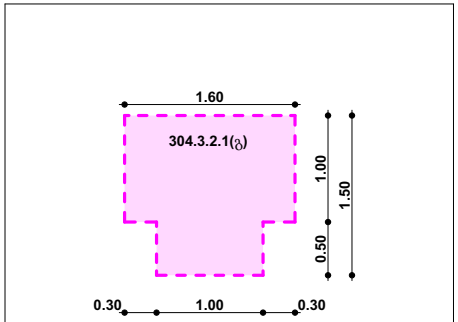

გამოკყენებული მოსაცრიალებელი

მოსაცრიალებელი

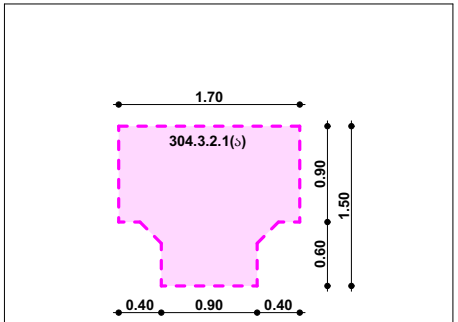

გამოკყენებული მოსაცრიალებელი

აივნის კარი

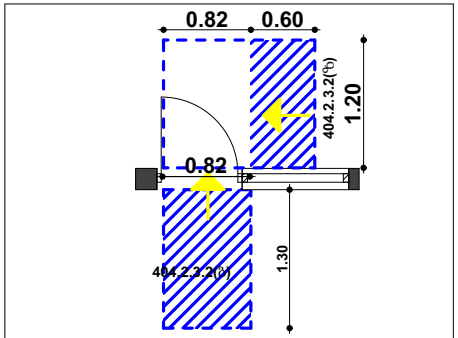

თბილისი 2021

ობიექტის მისამართი:
თბილისი, მოსკოვის გამზირი №9ბ №9გ
01.17.12.003.170

პროექტის დასახელება:

მრავალფუნქციური შენობა

შშმა მისაწვდომობა

ნახაზის დასახელება:

შენიშვნა:

დამკვეთი:
ნუგზარ ნებიერიძე

პროექტის ავტორი:
გიორგი ზირაქაშვილი

საქმიანობის ავტორი:
ნიკოლოზ ლონაძე

ტელ. 101 102
artegony@gmail.com

1:50	A3	038

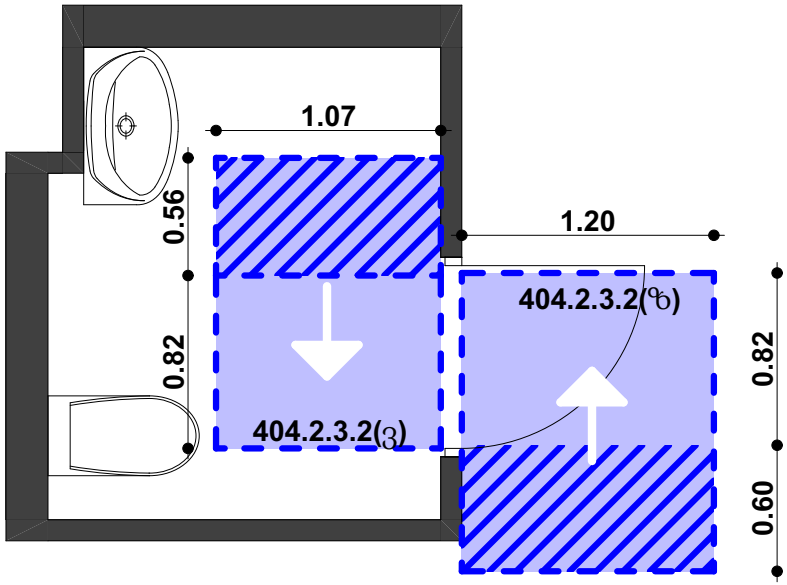

იატაკის თავისუფალი ფართობები კარის ორივე მხარეს

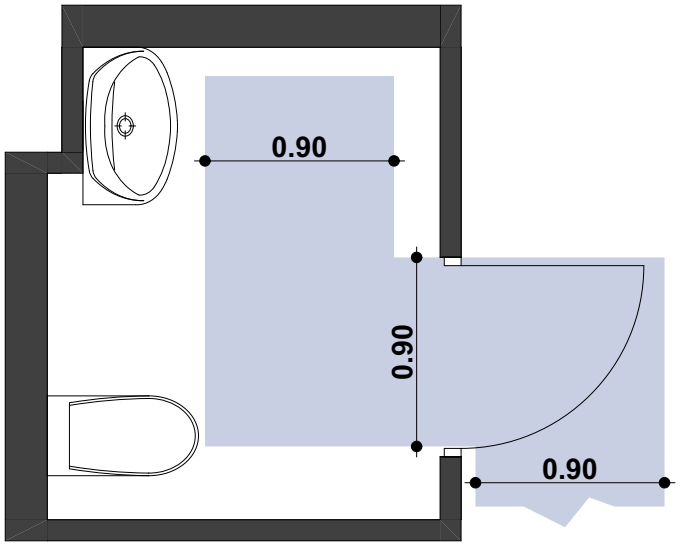

შშმპ მისაწვდომი სველგეზი

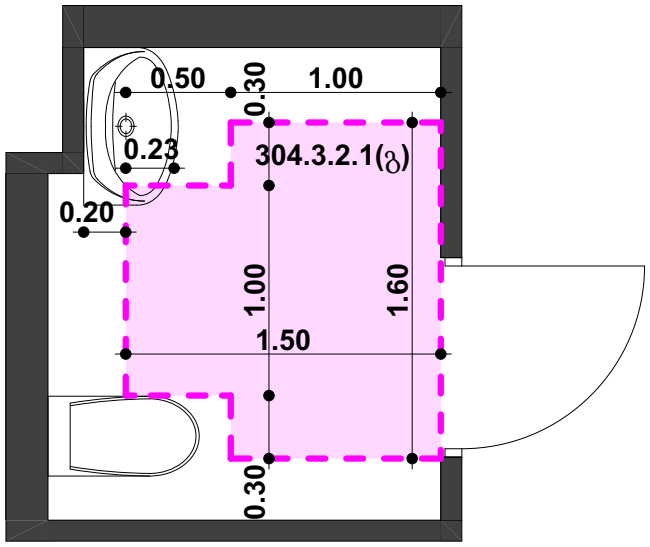

მოსაცდრიალებელი

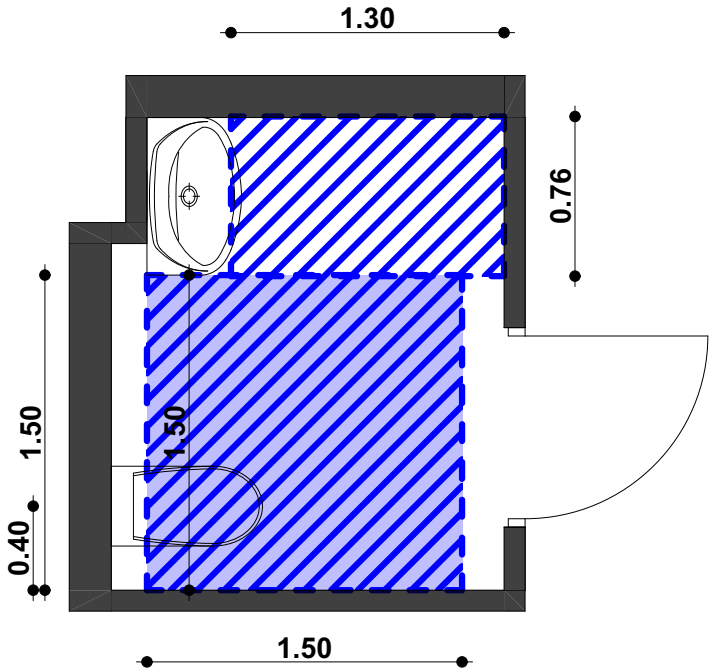

იატაკის თავისუფალი ფართობები მოწყობილობებთან

გადაფარვა ხელსაბანით 25სმ.-ზე ნაკლები

თბილისი 2021

ობიექტის მისამართი:
თბილისი, მოსკოვის გამზირი №9ბ №9ბ
01.17.12.003.710

პროექტის დასახელება:
მრავალფუნქციური შენობა

შშმპ მისაწვდომობა

ნახაზის დასახელება:
პირველი სართულის გეგმა
+0.00 = 419.30

ოფისი №1
შშმპ მისაწვდომი
ტუალეტი

ექსპერტიზა:

შენიშვნა:

დამკვეთი:
ნუგზარ ნებიერიძე

პროექტის ავტორი:
გიორგი ზირაქაშვილი

სპეციალური შეფასების ავტორი:
ნიკოლოზ ღონაძე

ტელ. 591 102
artegony@gmail.com

1:25	A3	039

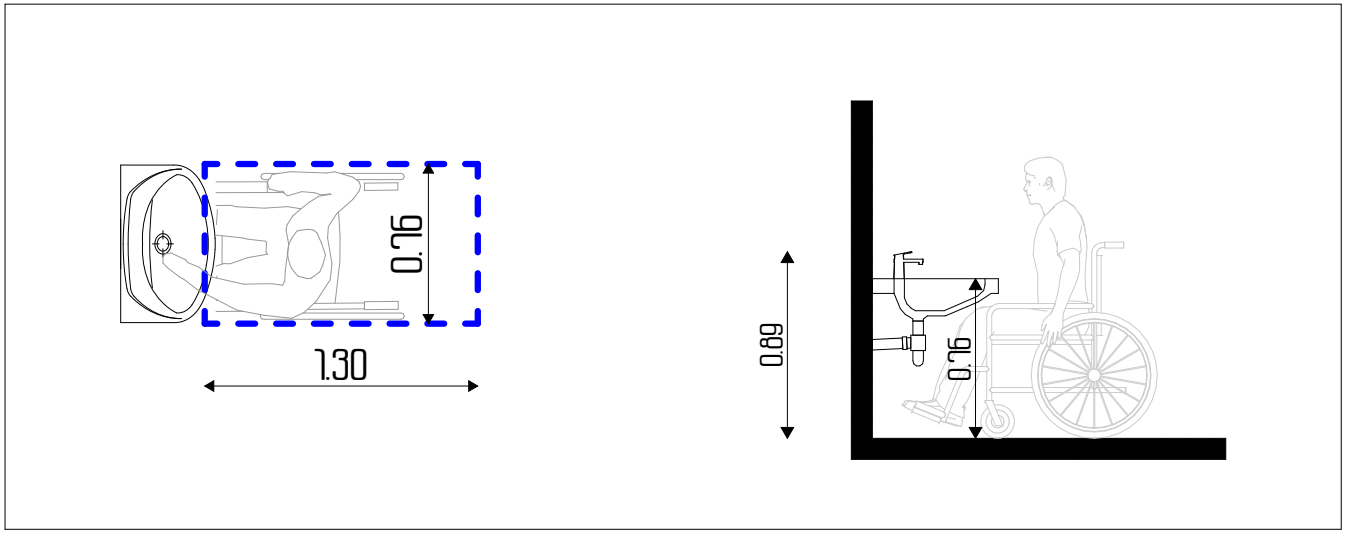

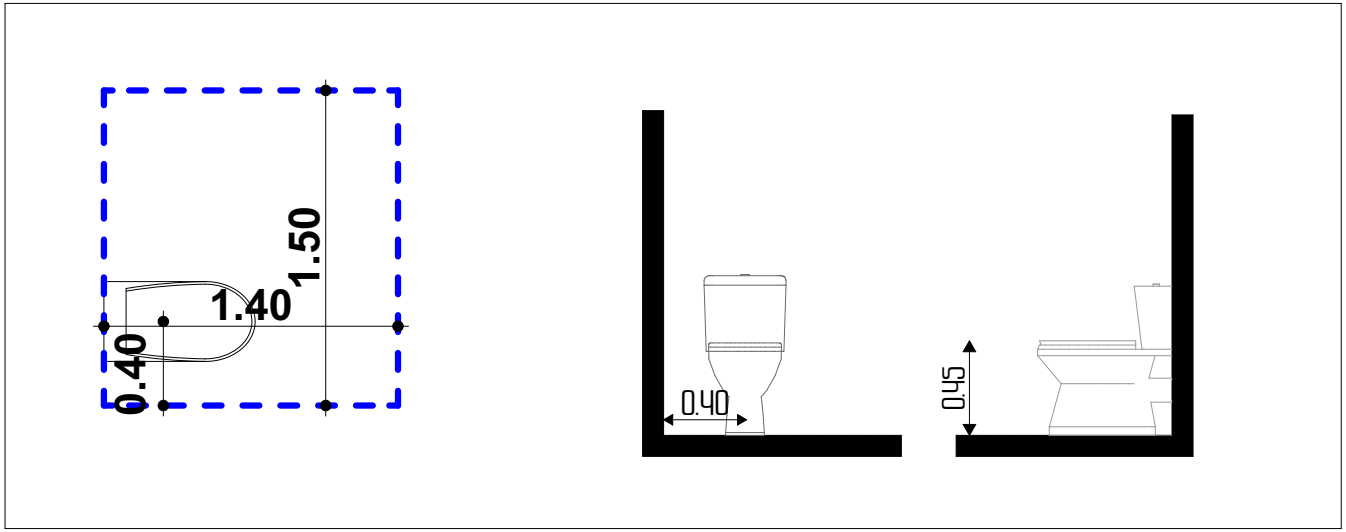

თბილისი 2021

ობიექტის მისამართი:
თბილისი, მოსკოვის გამზირი №9ბ №9ბ
01.17.12.003.170

პროექტის დასახელება:
მრავალფუნქციური შენობა

შშმპ მისაწვდომობა

ნახაზის დასახელება:
პირველი სართულის გეგმა
+0.00 = 419.30

ოფისი №1
შშმპ მისაწვდომი
ტუალეტი

ექსპლიკაცია:

შენიშვნა:

დამკვეთი:
ნუგზარ ნებიერიძე

პროექტის ავტორი:
გიორგი ზირაქაშვილი

სპეციალური შეფასების ავტორი:
ნიკოლოზ ლონაძე

ს"ჯ 301 102
artegony@gmail.com

1:25	A3	040

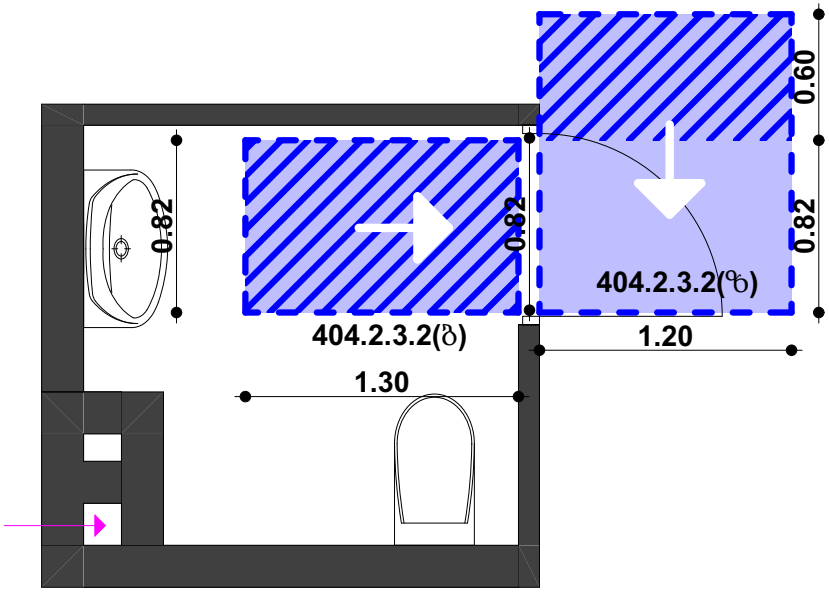

იატაკის თავისუფალი ფართობები კარის ორივე მხარეს

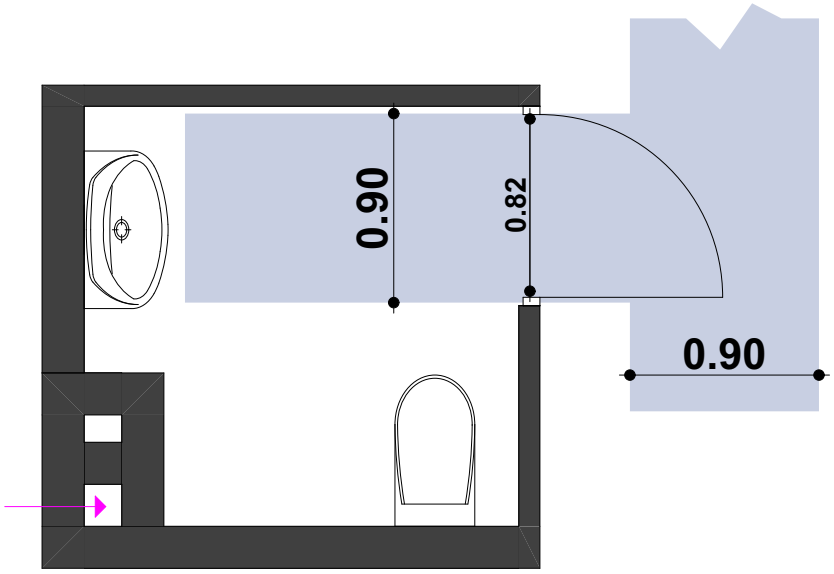

შშმპ მისაწვდომი სველგეზი

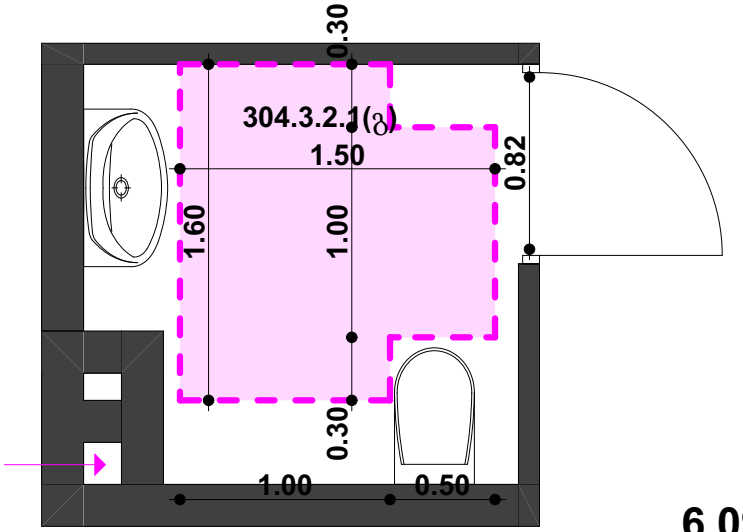

მოსაცდელებელი

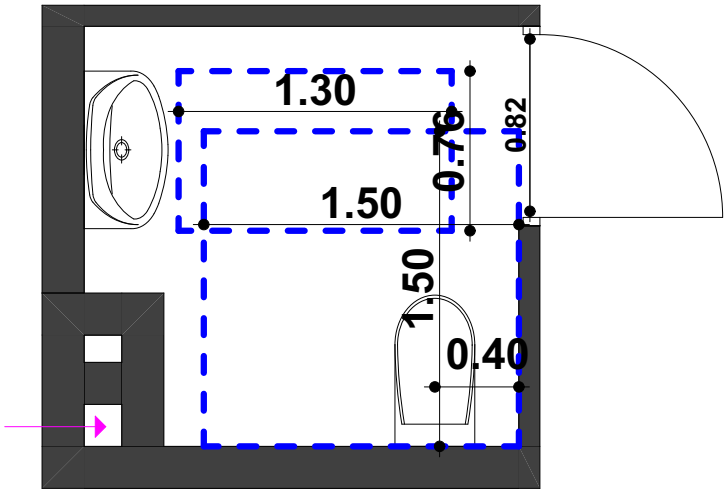

6.09

იატაკის თავისუფალი ფართობები მოწყობილობებთან

თბილისი 2021

ობიექტის მისამართი:
თბილისი, მოსკოვის გამზირი №9ბ №9ბ
01.17.12.003.710

პროექტის დასახელება:
მრავალფუნქციური შენობა

შშმპ მისაწვდომობა

ნახაზის დასახელება:
პირველი სართულის გეგმა
+0.00 = 419.30

ოფისი №2
შშმპ მისაწვდომი
ტუალეტი

ექსპლიკაცია:

შენიშვნა:

დამკვეთი:
ნუგზარ ნებიერიძე

პროექტის ავტორი:
გიორგი ზირაქაშვილი

სპეციალური შეფასების ავტორი:
ნიკოლოზ დონაძე

ვ/ყ №1 №2
artegony@gmail.com

1:25	A3	041

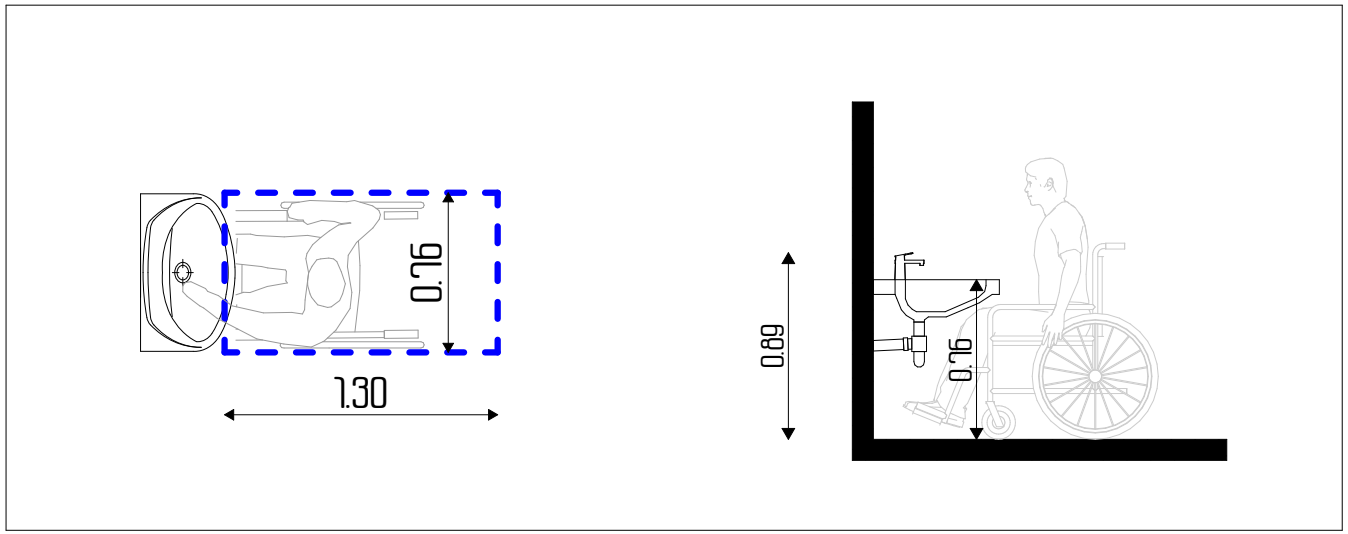

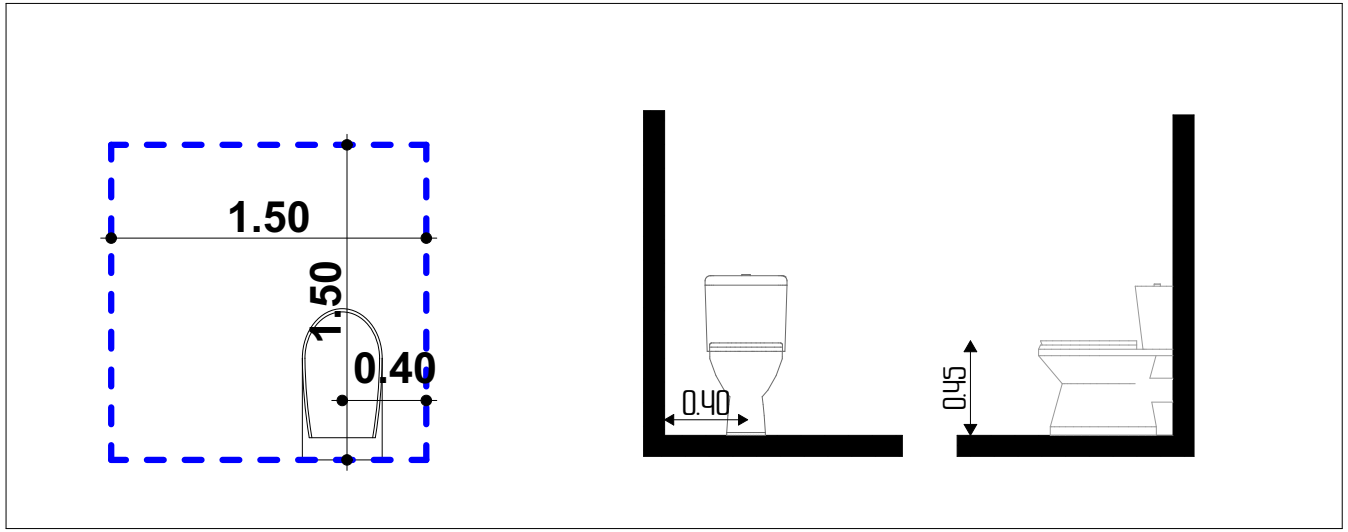

თბილისი 2021

ობიექტის მისამართი:
თბილისი, მოსკოვის გამზირი №9ბ №9ბ
01.17.12.003.710

პროექტის დასახელება:
მრავალფუნქციური შენობა

შშმპ მისაწვდომობა

ნახაზის დასახელება:
პირველი სართულის გეგმა
+0.00 = 419.30

ოფისი №2
შშმპ მისაწვდომი
ტუალეტი

ექსპლიკაცია:

შენიშვნა:

დამკვეთი:
ნუგზარ ნებიერიძე

პროექტის ავტორი:
გიორგი ზირაქაშვილი

სპეციალური შეფასების ავტორი:
ნიკოლოზ ღონაძე

ტელ. 591 102
artegony@gmail.com

1:25	A3	042

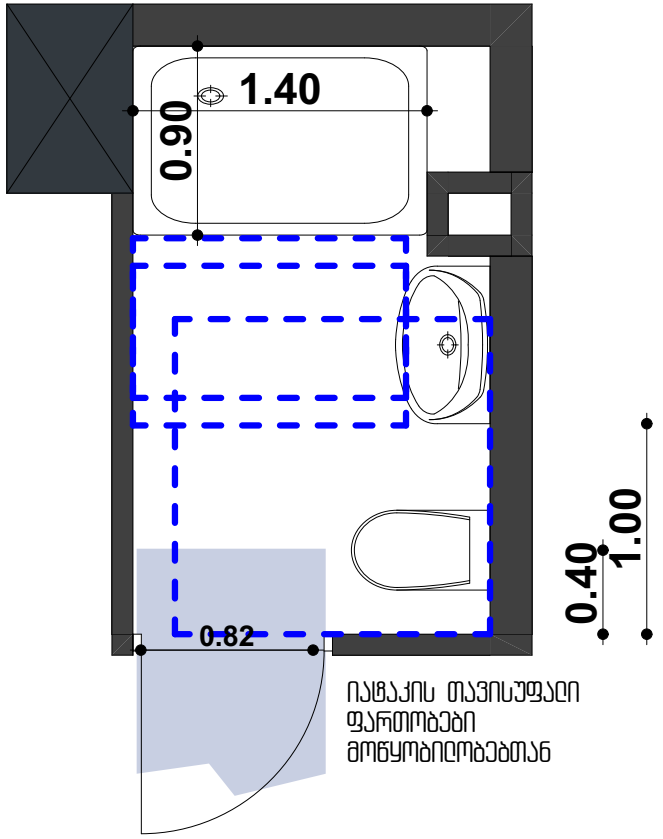

იატაკის თავისუფალი ფართობები მოწყობილობებთან

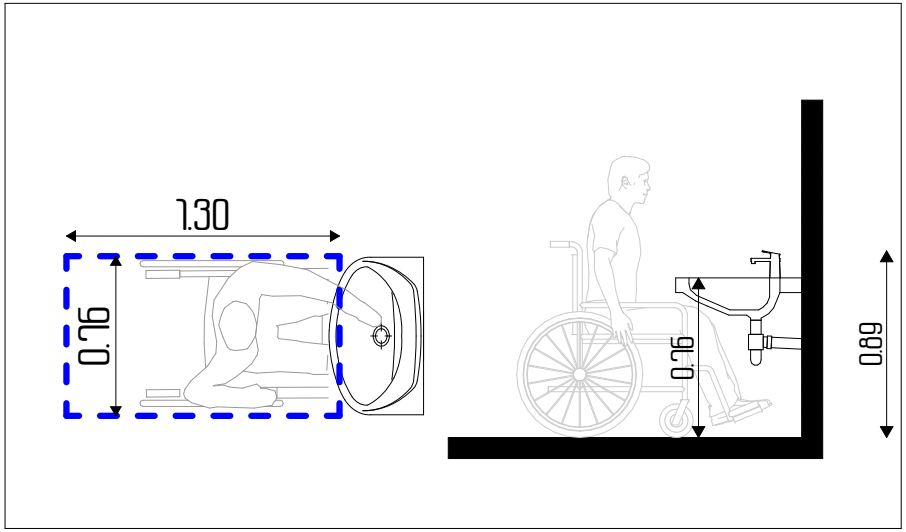

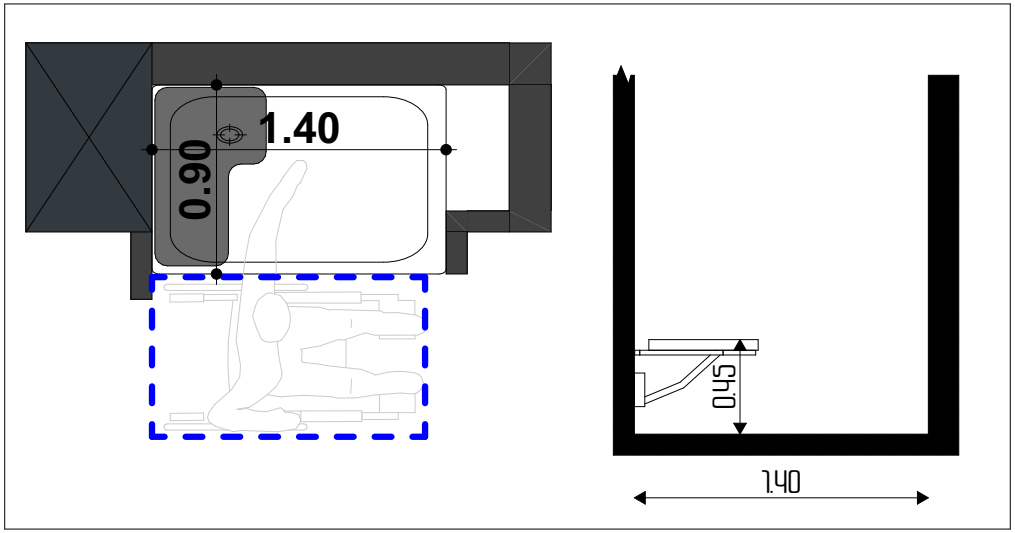

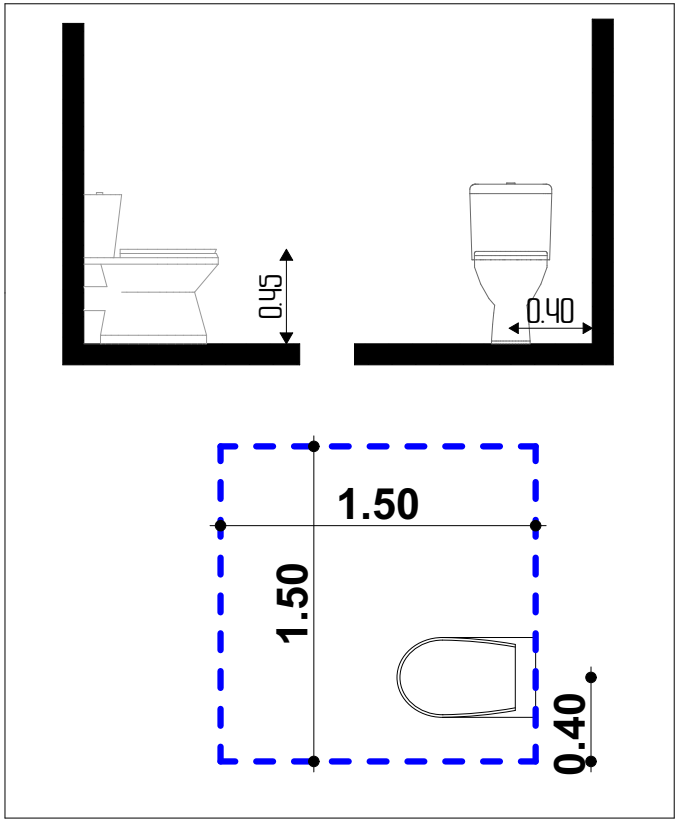

თბილისი 2021

ობიექტის მისამართი:
თბილისი. მოსკოვის გამზირი №9ბ №9ბ
01.17.12.003.710

პროექტის დასახელება:
მრავალფუნქციური შენობა

შშმპ მისაწვდომობა

ნახაზის დასახელება:
პირველი სართულის გეგმა
+0.00 = 419.30

შშმპ მისაწვდომობა
"პ" ერთეული
საშხაპე და ტუალეტი
ბინა №003

დამკვეთი:
ნუგზარ ნებიერიძე

პროექტის ავტორი:
გიორგი ზირაქაშვილი

სპეციალური შეფასების ავტორი:
ნიკოლოზ ლონაძე

577 101 102
artegony@gmail.com

1:25	A3	043

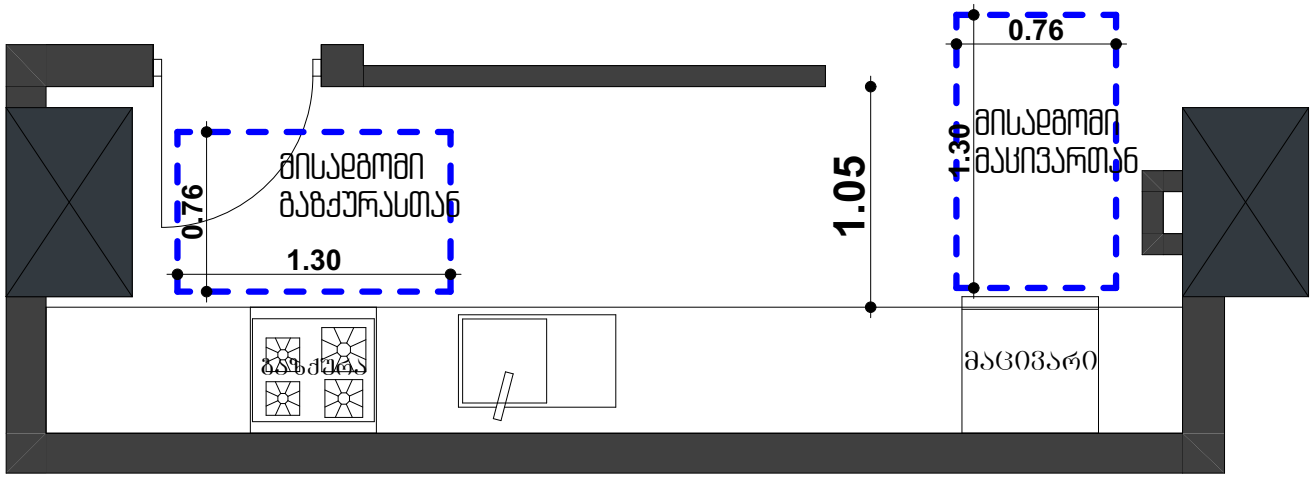

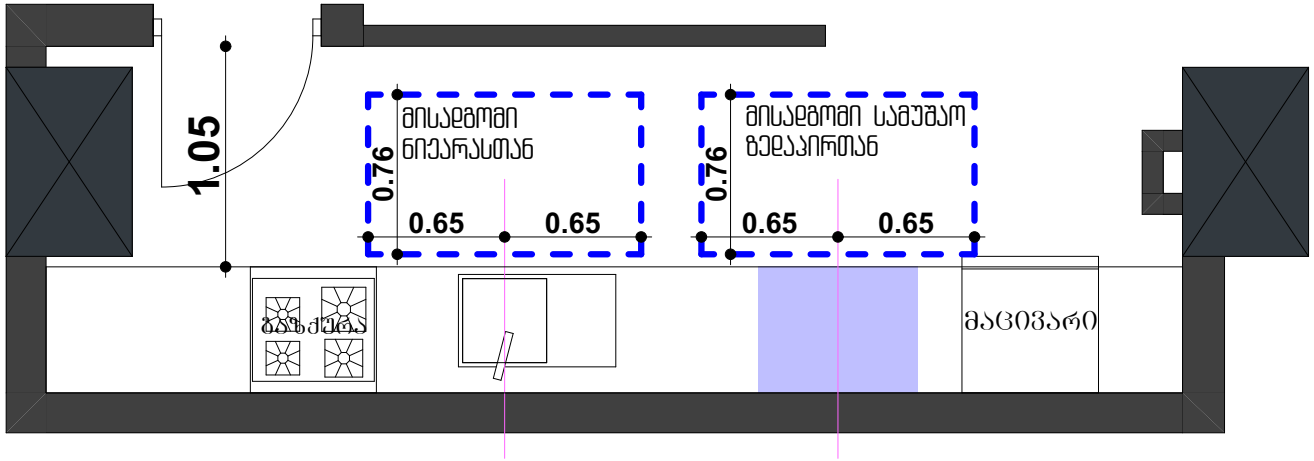

თბილისი 2021

ობიექტის მისამართი:
თბილისი, მოსკოვის გამზირი №9ბ №9ბ
01.17.12.003.170

პროექტის დასახელება:
მრავალფუნქციური შენობა

შშმპ მისაწვდომობა

ნახაზის დასახელება:
პირველი სართულის გეგმა
+0.00 = 419.30

შშმპ მისაწვდომობა
"ა" ტიპის ერთეული
სამზარეულო

ნახატი 1103.12.1.1

სამზარეულოს მინიმალური თავისუფალი სივრცეები ა ტიპის ერთეულებში

დამკვეთი:
ნუგზარ ნებიერიძე

პროექტის ავტორი:
გიორგი ზირაქაშვილი

სპეციალური შეფასების ავტორი:
ნიკოლოზ ლონაძე

577 101 102
artegony@gmail.com

1:25	A3	044

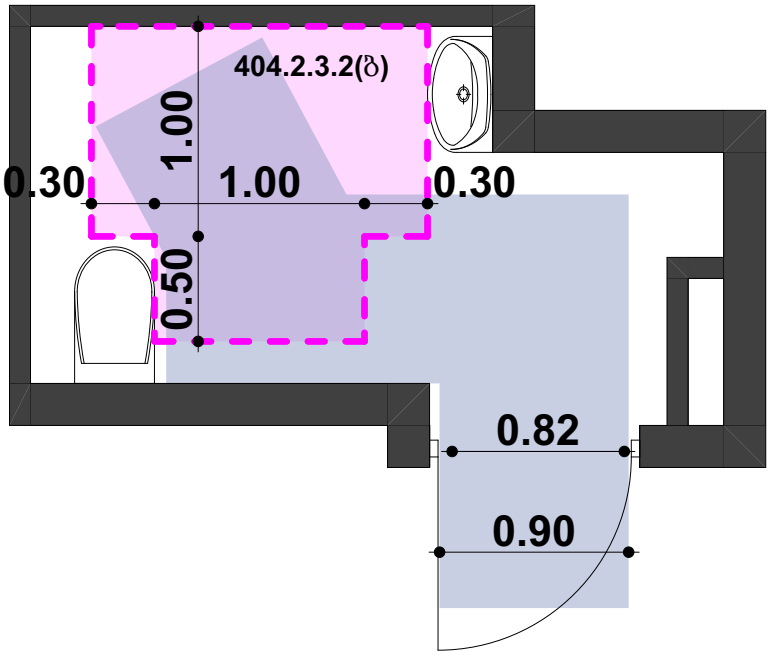

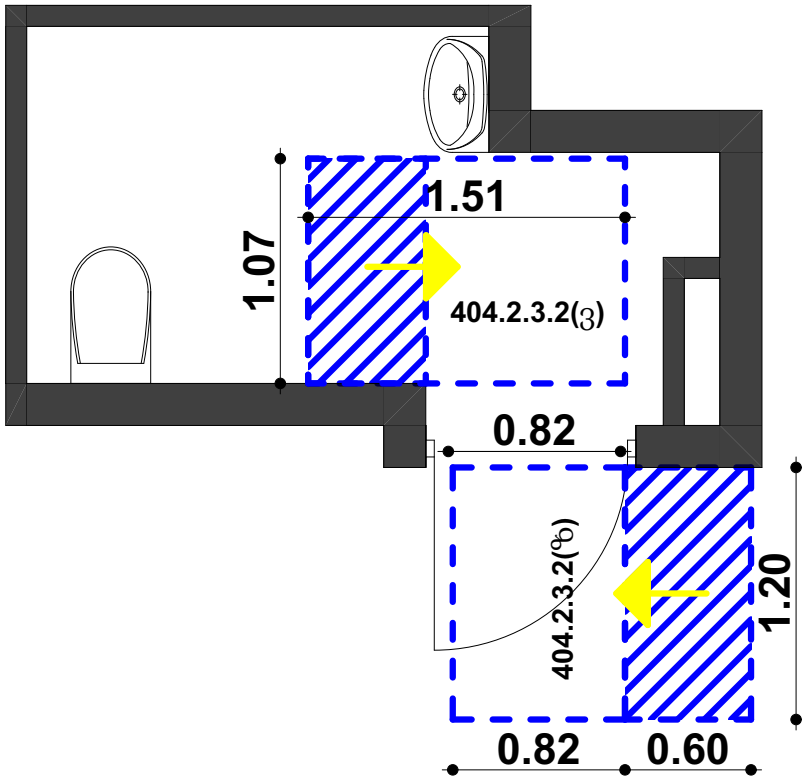

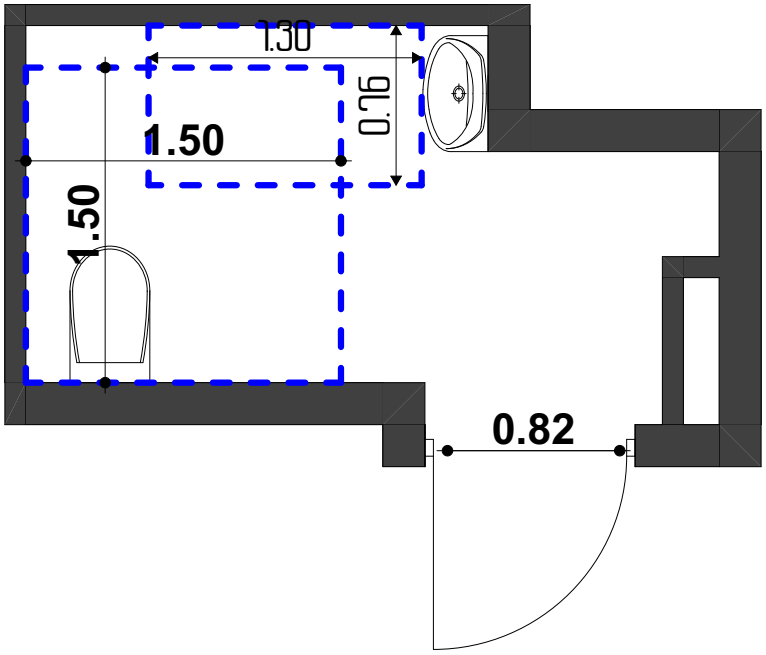

თბილისი 2021

ობიექტის მისამართი:
თბილისი, მოსკოვის გამზირი №9ბ №9ბ
01.17.12.003.710

პროექტის დასახელება:
მრავალფუნქციური შენობა

შშმა მისაწვდომობა

ნახაზის დასახელება:
შშმა მისაწვდომობა

თამანშრომელთა ტუალეტი

მისაწვდომი ერთეული

+4.25
+7.40
+10.55

დამკვეთი:
ნუგზარ ნებიერიძე

პროექტის ავტორი:
გიორგი ზირაქაშვილი

სპეციალური შეფასების ავტორი:
ნიკოლოზ ლონაძე

577 101 102
artegony@gmail.com

1:25	A3	045

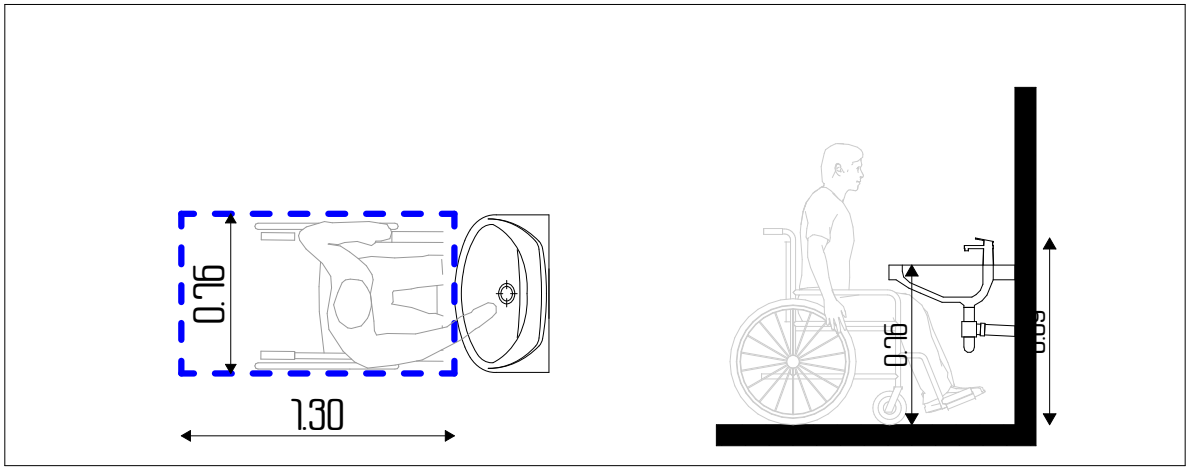

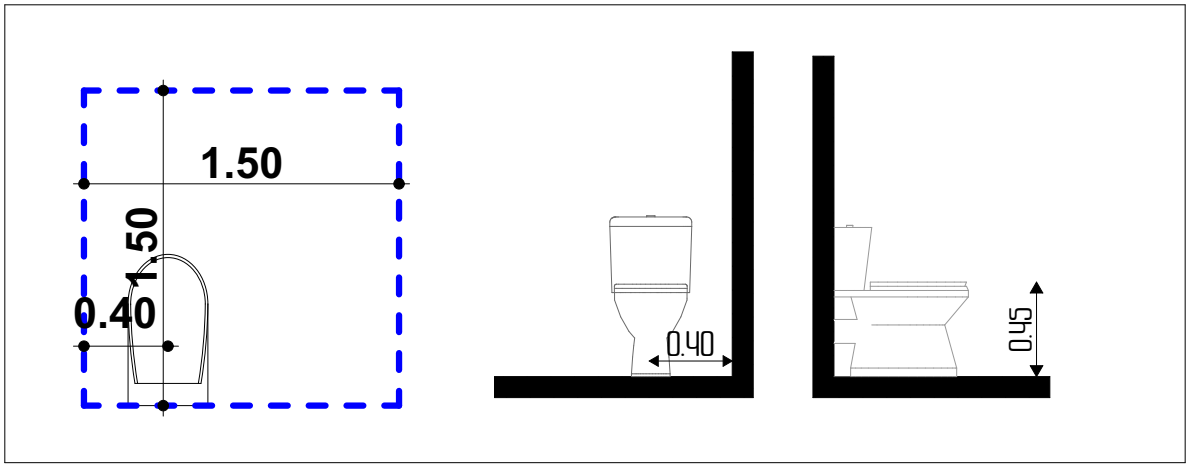

თბილისი 2021

ობიექტის მისამართი:
თბილისი, მოსკოვის გამზირი №9ბ №9ბ
01.17.12.003.710

პროექტის დასახელება:
მრავალფუნქციური შენობა

შშმპ მისაწვდომობა

ნახაზის დასახელება:
შშმპ მისაწვდომობა

თამანშრომელთა ტუალეტი

მისაწვდომი ერთეული

+4.25
+7.40
+10.55

დამკვეთი:
ნუგზარ ნებიერიძე

პროექტის ავტორი:
გიორგი ზირაქაშვილი

სპეციალური შეფასების ავტორი:
ნიკოლოზ ღონაძე

577 101 102
artegony@gmail.com

1:25	A3	046

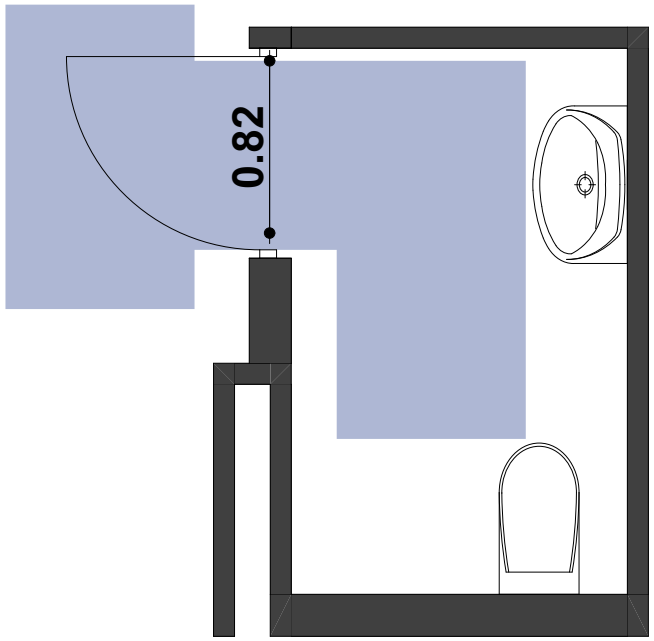

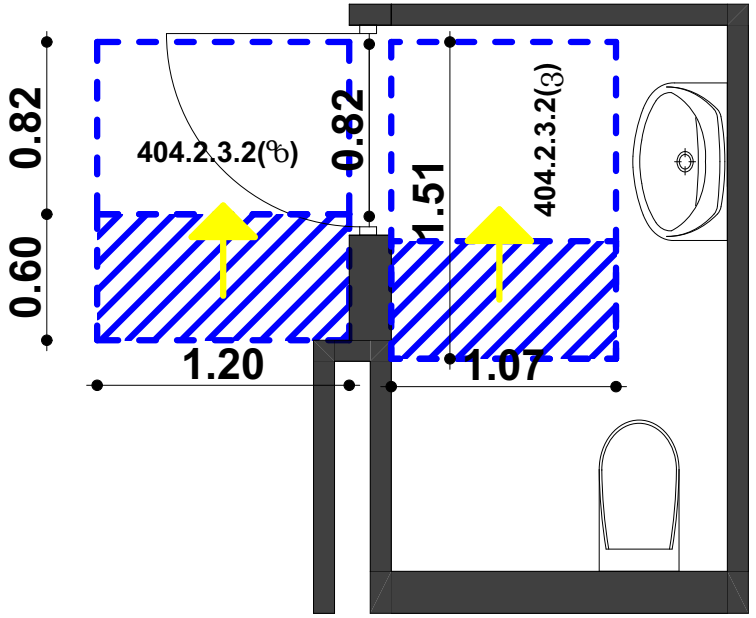

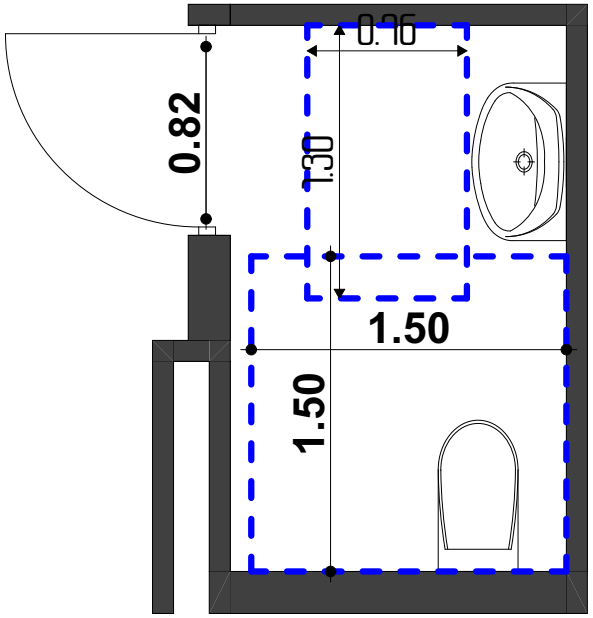

თბილისი 2021

ობიექტის მისამართი:
თბილისი. მოსკოვის გამზირი №9ბ №9ბ
01.17.12.003.710

პროექტის დასახელება:

მრავალფუნქციური შენობა

შშმა მისაწვდომობა

ნახაზის დასახელება:

შშმა მისაწვდომობა

თამანშრომელთა ტუალეტი

მისაწვდომი ერთეული

+13.70

დამკვეთი:
ნუგზარ ნებიერიძე

პროექტის ავტორი:
გიორგი ზირაქაშვილი

სპეციალური შეფასების ავტორი:
ნიკოლოზ ღონაძე

577 101 102
artegony@gmail.com

1:25	A3	047

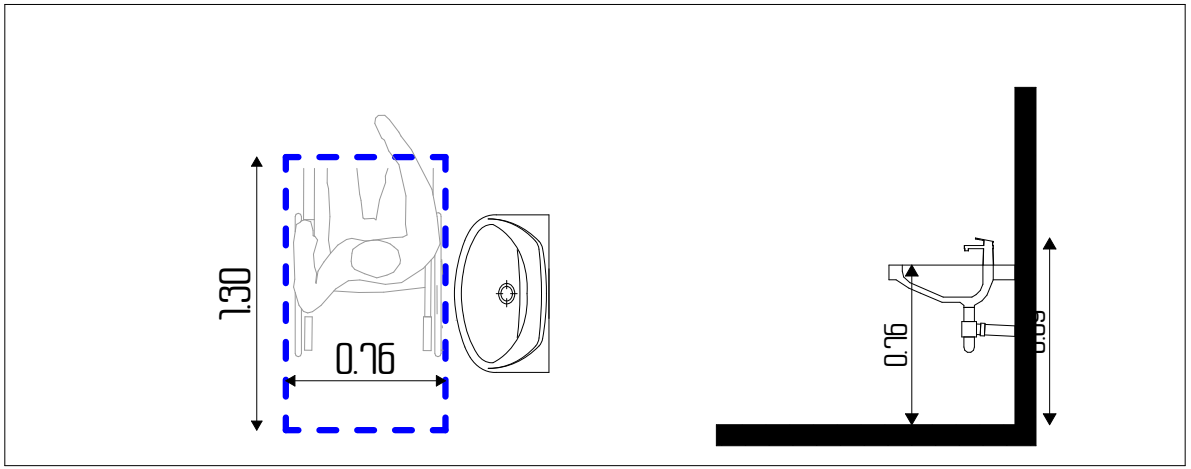

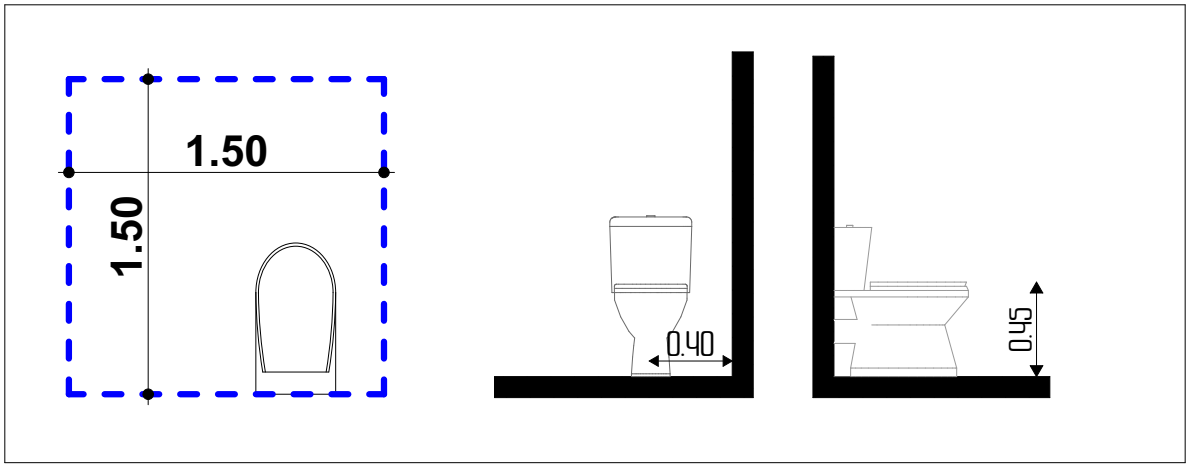

თბილისი 2021

ობიექტის მისამართი:
თბილისი. მოსკოვის გამზირი №9ბ №9ბ
01.17.12.003.710

პროექტის დასახელება:

მრავალფუნქციური შენობა

შშმპ მისაწვდომობა

ნახაზის დასახელება:

შშმპ მისაწვდომობა

თამაშრომელთა ტუალეტი

მისაწვდომი ერთეული

+13.70

დამკვეთი:
ნუგზარ ნებიერიძე

პროექტის ავტორი:
გიორგი ზირაქაშვილი

სპეციალური შეფასების ავტორი:
ნიკოლოზ ლონაძე

577 101 102
artegony@gmail.com

1:25	A3	048

შშმა მისაწვდომი სველგებები

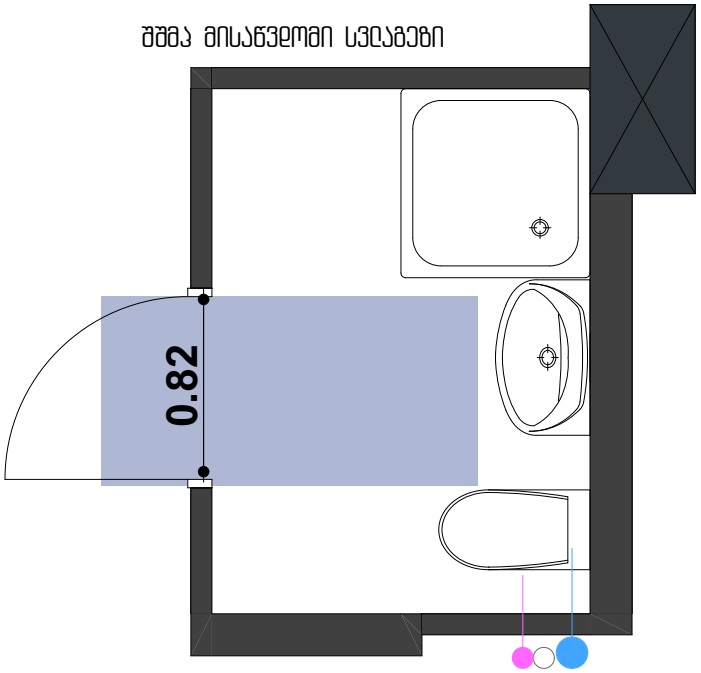

იატაკის თავისუფალი ფართობები კარის ორივე მხარეს

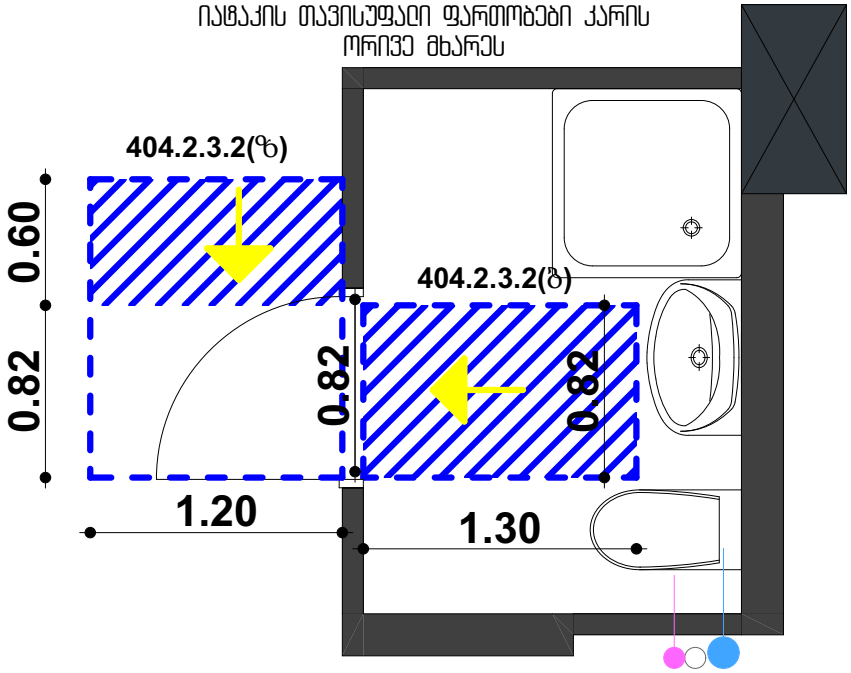

მოსაცდელებელი

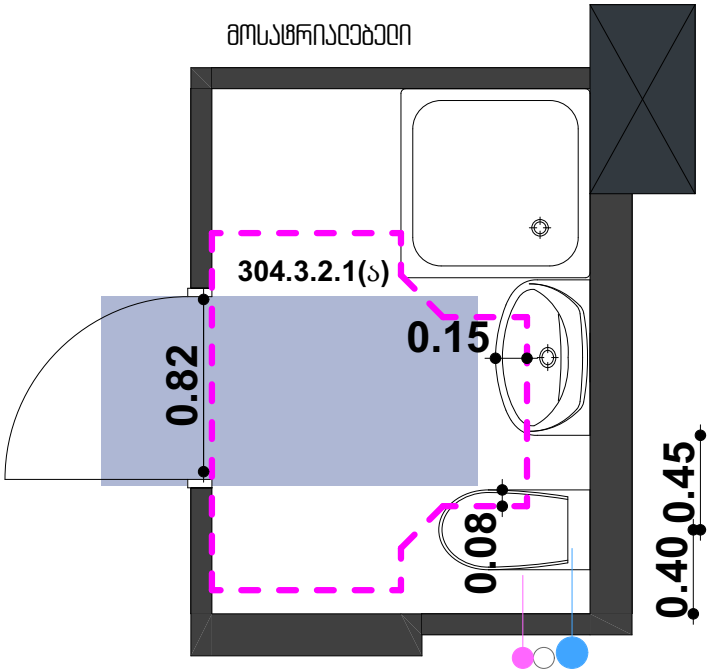

იატაკის თავისუფალი ფართობები მოწყობილობებთან

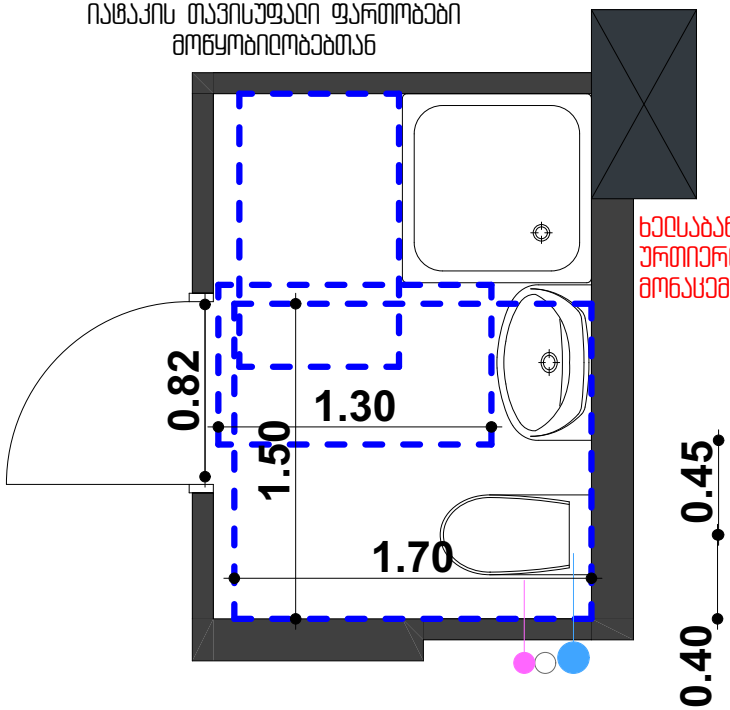

ხელსაბანი ნიჟარის და უნიტაზის ურთიერთება 1103.11.2.4(გ) სურათის მონაცემებს

თბილისი 2021

ობიექტის მისამართი:
თბილისი. მოსკოვის გამზირი №9ბ №9ბ 01.17.12.003.170

პროექტის დასახელება:
მრავალფუნქციური შენობა

შშმა მისაწვდომობა

ნახაზის დასახელება:
შშმა მისაწვდომობა "ა" ერთეული საშხაპე და ტუალეტი

ბინა
№016; 034; 046; 070

დამკვეთი:
ნუგზარ ნებიერიძე

პროექტის ავტორი:
გიორგი ზირაქაშვილი

სპეციალური შეფასების ავტორი:
ნიკოლოზ დონაძე

577 101 102
artegony@gmail.com

1:25	A3	049

მოსატრიალებლის გადაფარვისას დაცულია 306 ქვეთავში მოთხოვნილი ზომები მუხლის სიმაღლისთვის

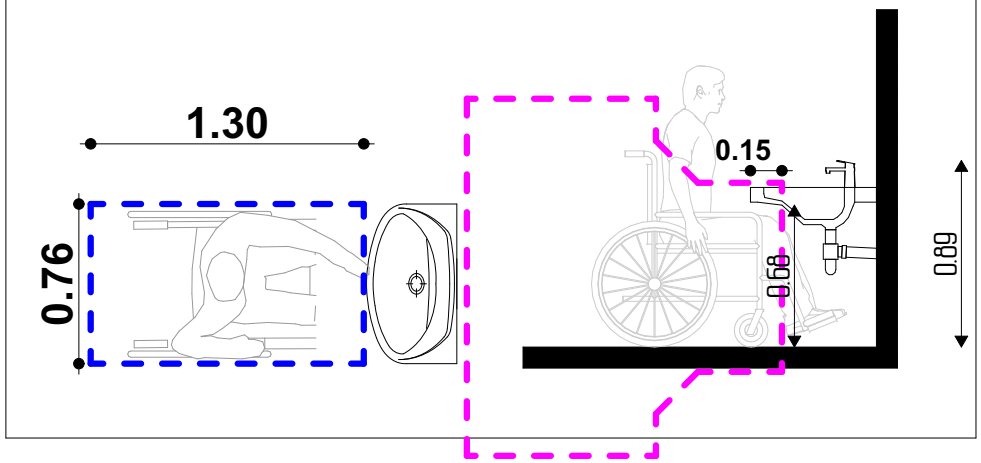

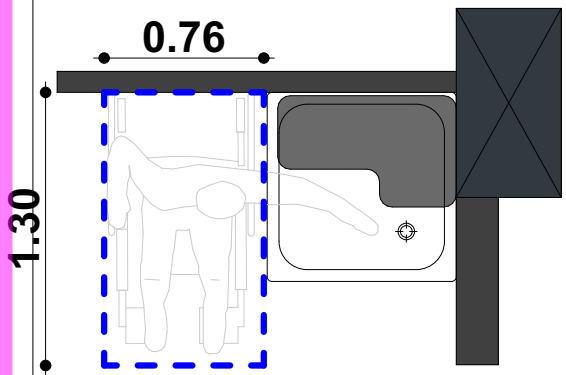

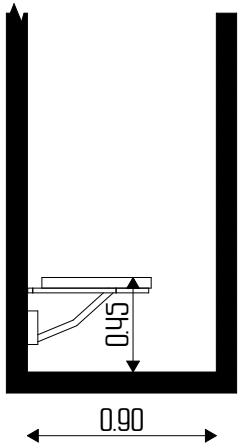

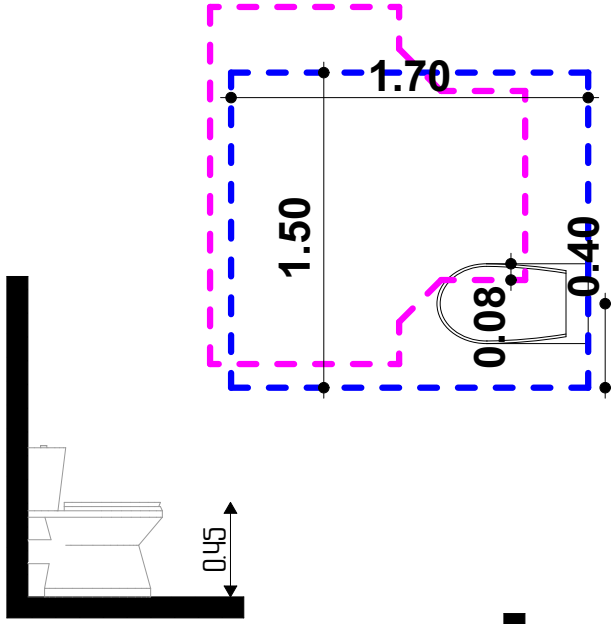

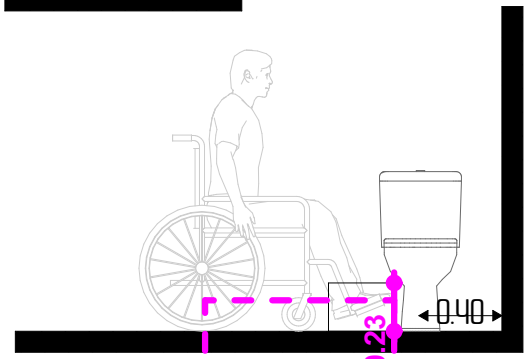

მოსატრიალებლის გადაფარვა უნიტაზით შეესაბამება 304.3.2.11ქვეთავის პირობებს და იცავს 306.3 ქვეთავის ზომებს თითის ფალანგებისთვის.

თბილისი 2021

ობიექტის მისამართი:
თბილისი. მოსკოვის გამზირი №9ბ №9ბ 01.17.12.003.170

პროექტის დასახელება:
მრავალფუნქციური შენობა

შშმა მისაწვდომობა

ნახაზის დასახელება:
შშმა მისაწვდომობა "ა" ერთეული საშხაპე და ტუალეტი

ბინა
№016; 034; 046; 070

დამკვეთი:
ნუგზარ ნებიერიძე

პროექტის ავტორი:
გიორგი ზირაქაშვილი

სპეციალური შეფასების ავტორი:
ნიკოლოზ ღონაძე

577 101 102
artegony@gmail.com

1:25	A3	050

მისაწვდომი სველგეზი და თავისუფალი იატაკის არეალი ნიჟარასთან

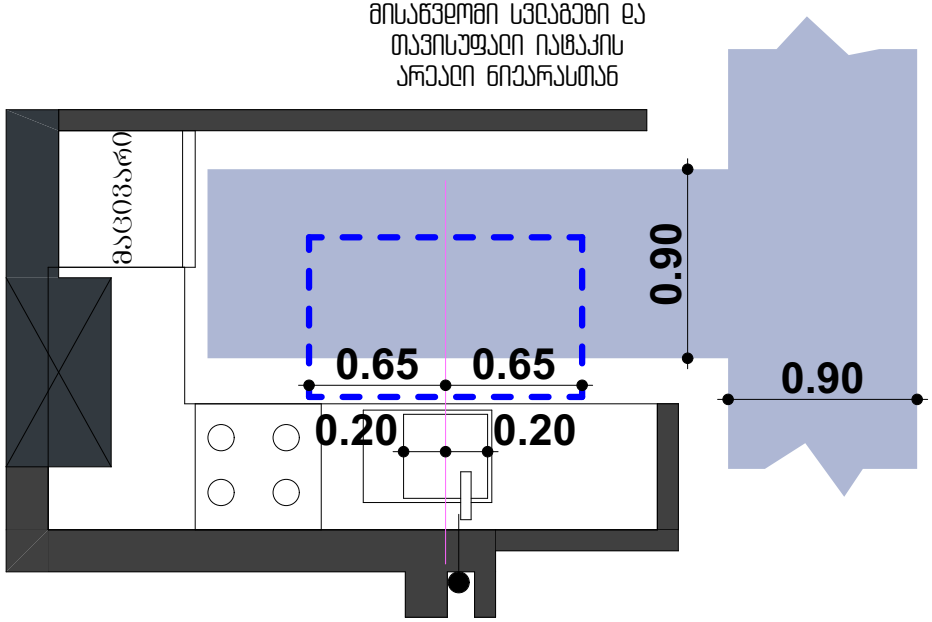

იატაკის თავისუფალი არეალი გაზქურასთან და მაცივართან

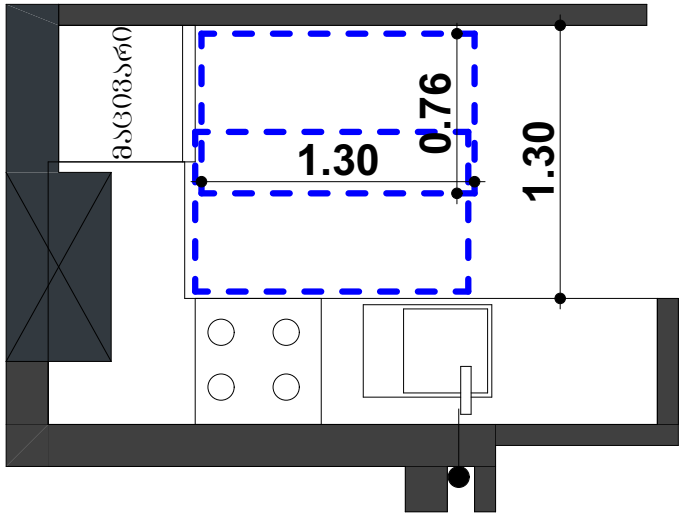

იატაკის თავისუფალი არეალი საჭმელის მოსამზადებელი ზედაპირთან

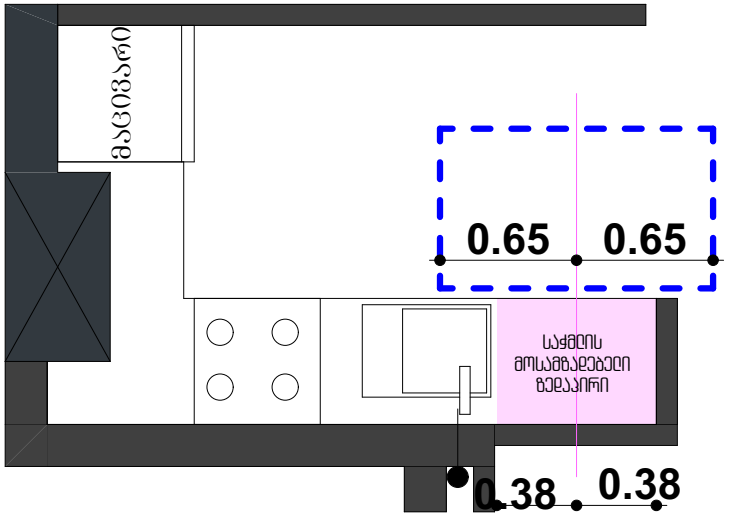

თბილისი 2021

ობიექტის მისამართი:
თბილისი, მოსკოვის გამზირი №9ბ №9ბ 01.17.12.003.170

პროექტის დასახელება:
მრავალფუნქციური შენობა

შშმპ მისაწვდომობა

ნახაზის დასახელება:
შშმპ მისაწვდომობა "პ" ერთეული სამზარეულო

ბინა
№016; 034; 046; 070

დამკვეთი:
ნუგზარ ნებიერიძე

პროექტის ავტორი:
გიორგი ზირაქაშვილი

სპეციალური შეფასების ავტორი:
ნიკოლოზ დონაძე

ტელ. 591 101 102
artegony@gmail.com

1:25	A3	051

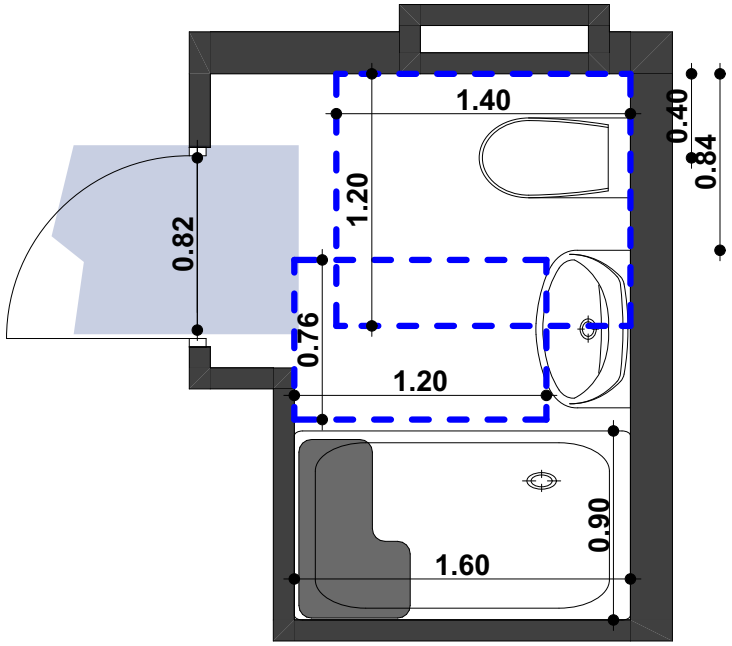

იატაკის თავისუფალი ფართობები მოწყობილობებთან

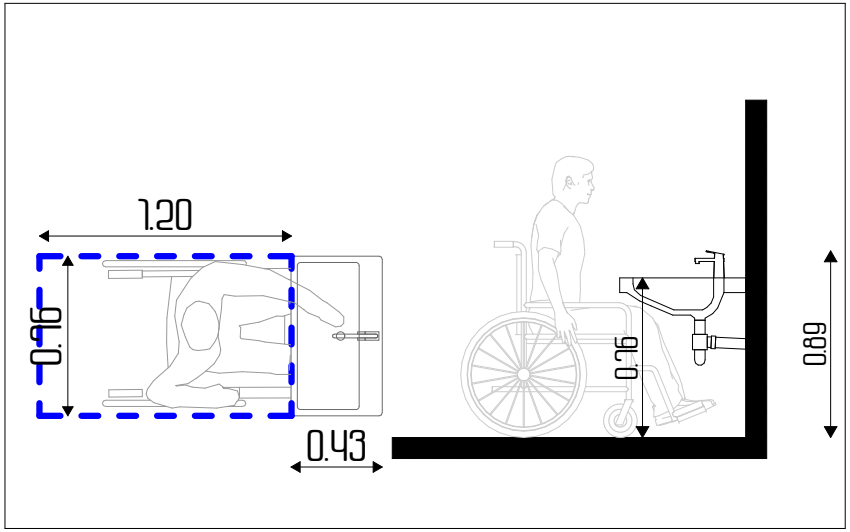

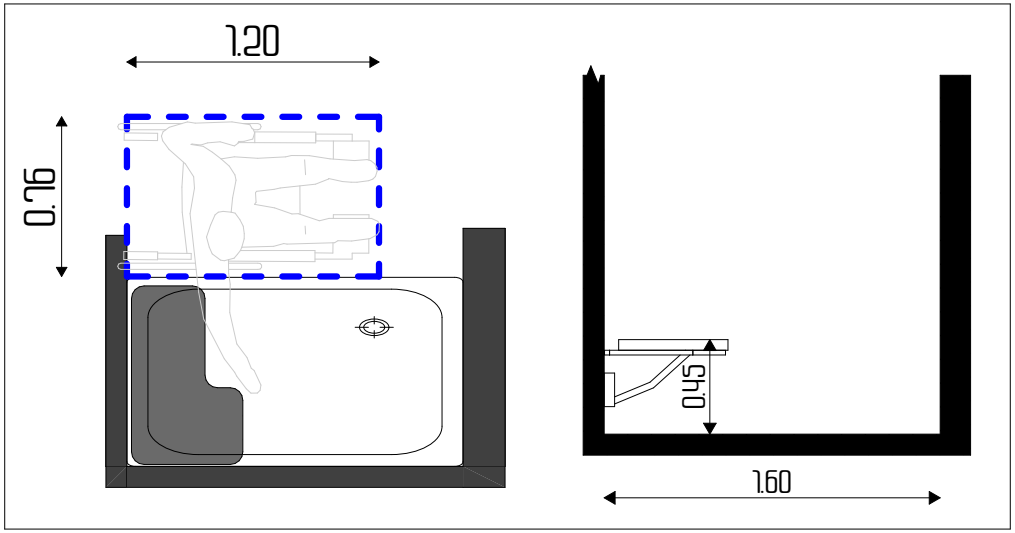

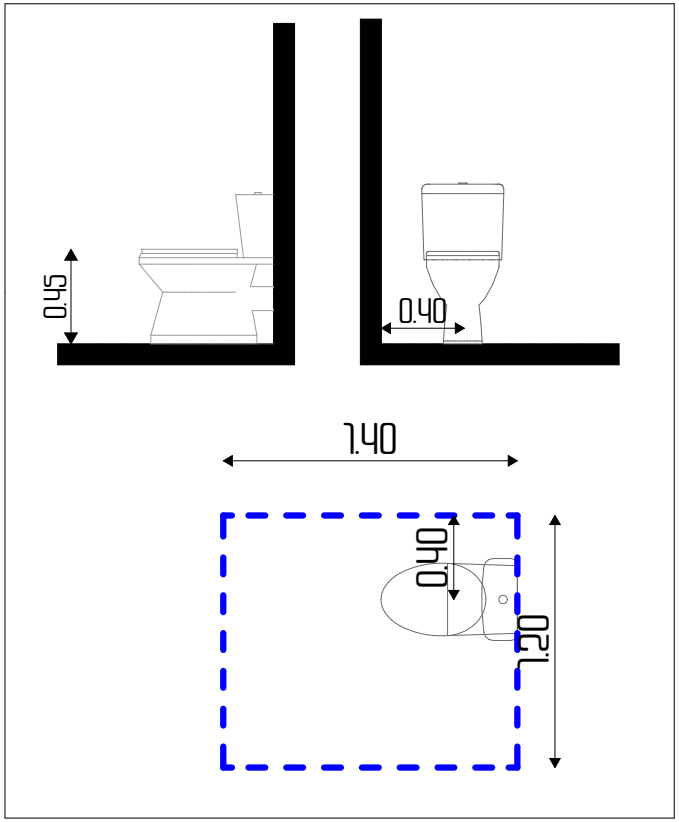

თბილისი 2021

ობიექტის მისამართი:
თბილისი, მოსკოვის გამზირი №9ბ №9ბ
01.17.12.003.710

პროექტის დასახელება:
მრავალფუნქციური შენობა

შშმპ მისაწვდომობა

ნახაზის დასახელება:
პირველი სართულის გეგმა
+0.00 = 419.30

შშმპ მისაწვდომობა
"ბ" ერთეული
საშხაპე და ტუალეტი
ბინა №001

დამკვეთი:
ნუგზარ ნებიერიძე

პროექტის ავტორი:
გიორგი ზირაქაშვილი

სპეციალური შეფასების ავტორი:
ნიკოლოზ ღონაძე

577 101 102
artegony@gmail.com

1:25	A3	052

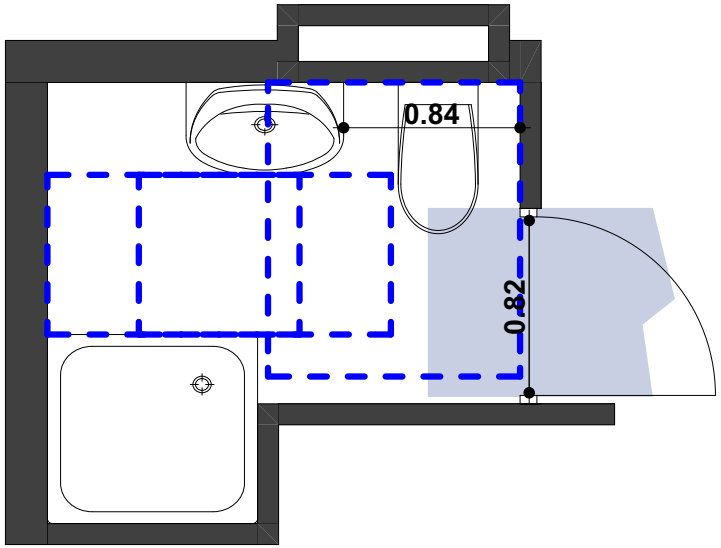

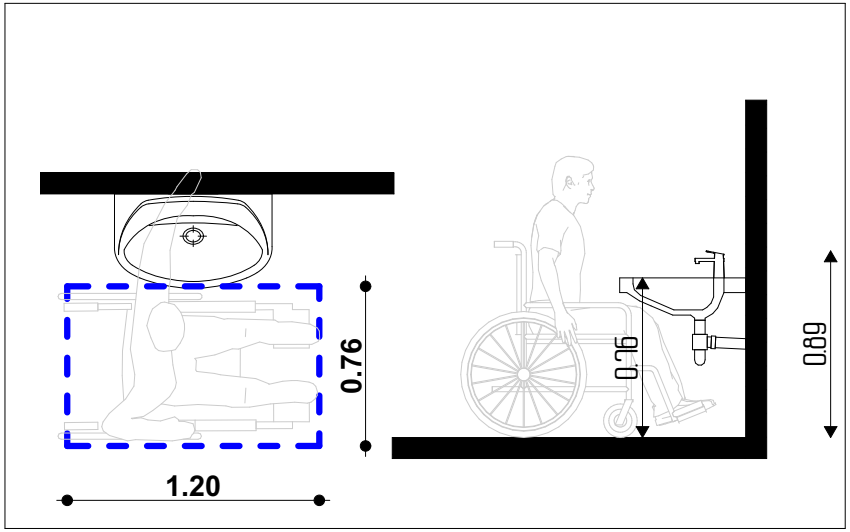

იატაკის თავისუფალი
ფართობები
მოწყობილობებთან

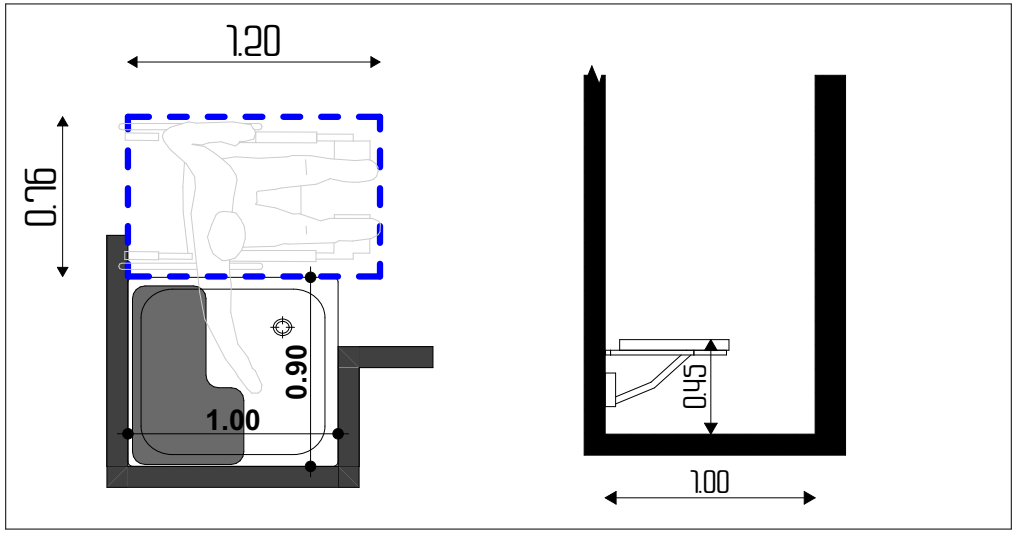

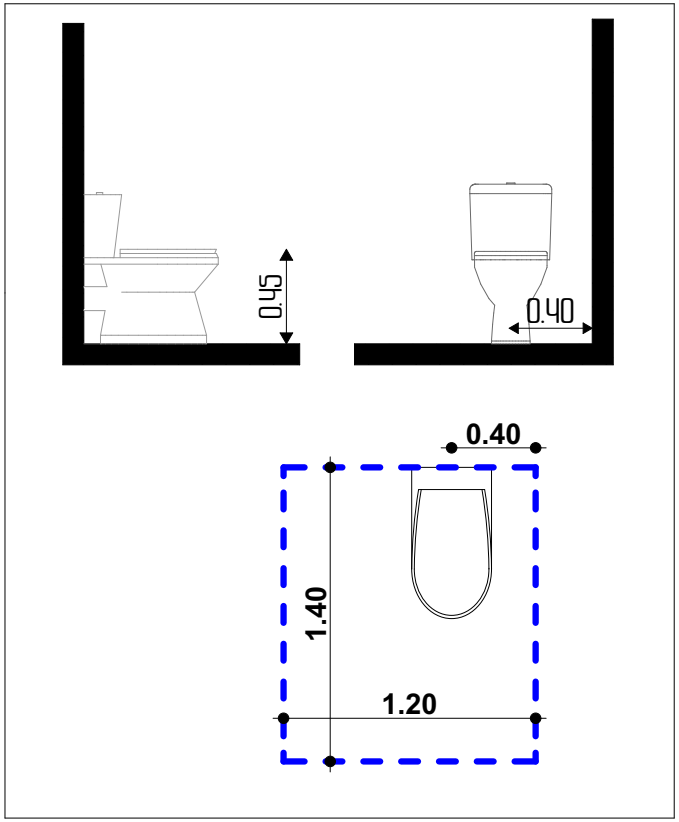

თბილისი 2021

ობიექტის მისამართი:
თბილისი. მოსკოვის გამზირი №9ბ №9ბ
01.17.12.003.170

პროექტის დასახელება:
მრავალფუნქციური შენობა

შშმპ მისაწვდომობა

ნახაზის დასახელება:
პირველი სართულის გეგმა
+0.00 = 419.30

შშმპ მისაწვდომობა
"ბ" ერთეული
საშხაპე და ტუალეტი
ბინა №002

დამკვეთი:
ნუგზარ ნებიერიძე

პროექტის ავტორი:
გიორგი ზირაქაშვილი

სპეციალური შეფასების ავტორი:
ნიკოლოზ დონაძე

ტელ: 591 102
artegony@gmail.com

1:25	A3	053

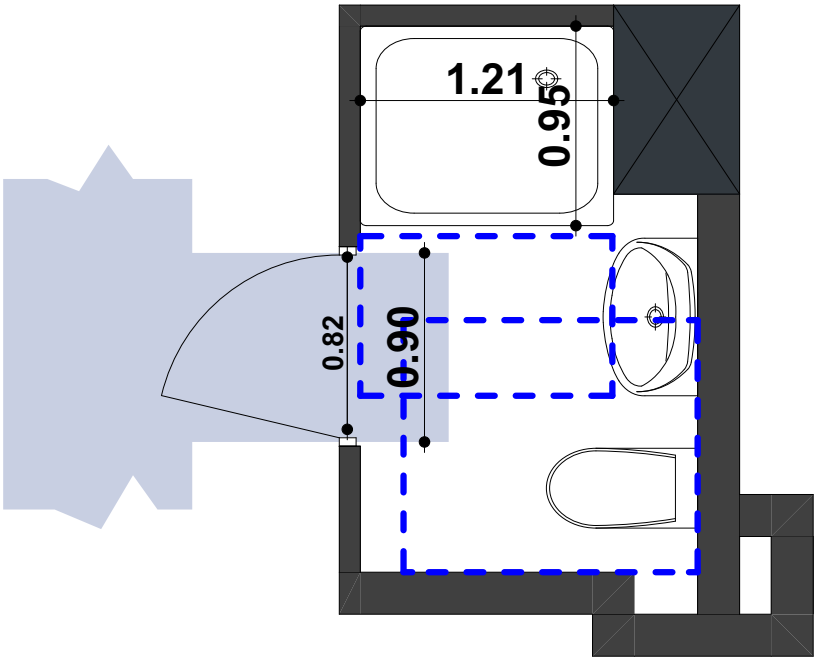

იატაკის თავისუფალი
ფართობები
მოწყობილობებთან

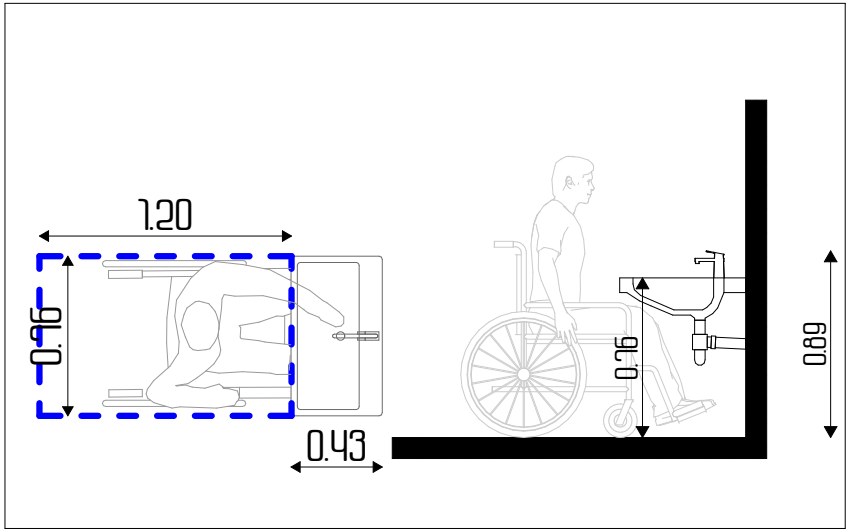

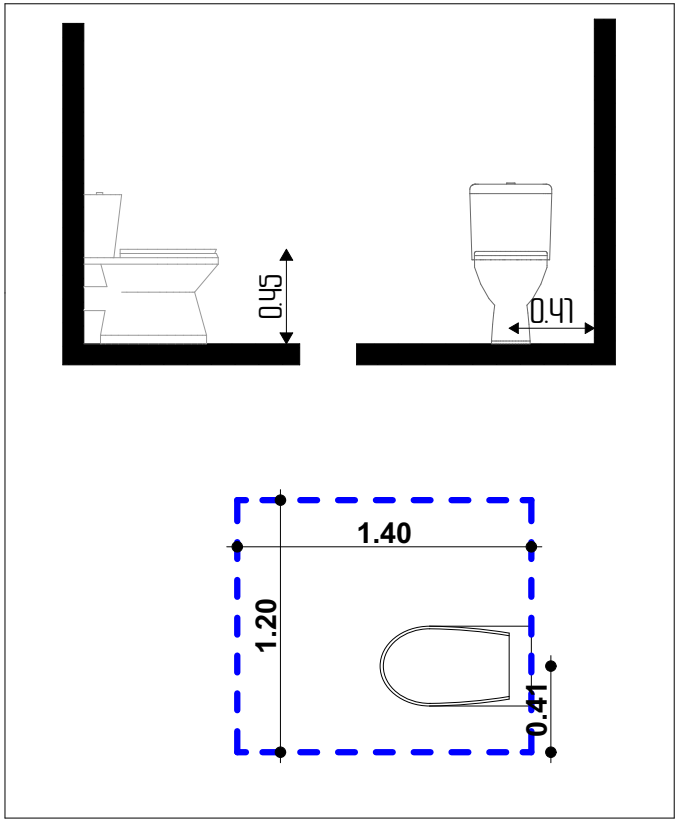

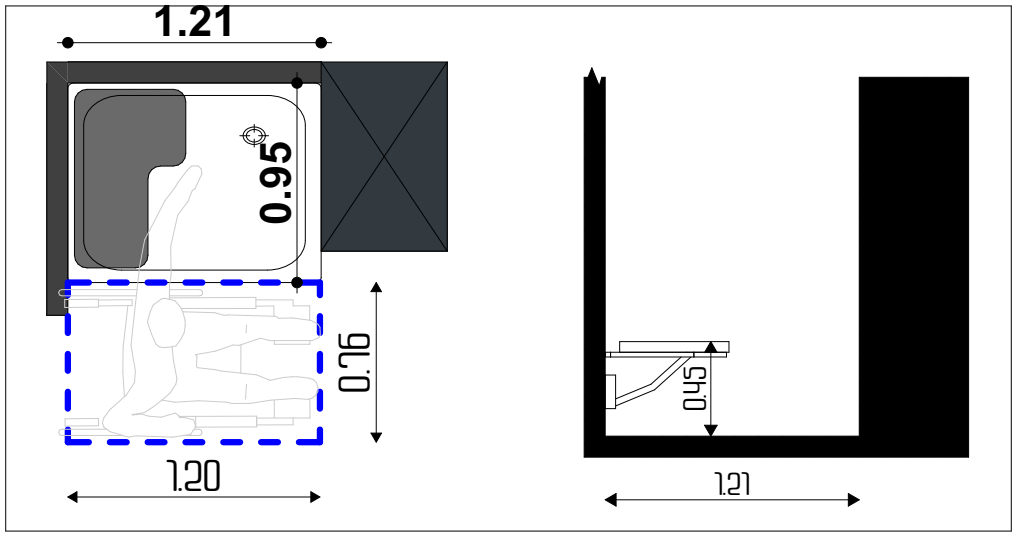

თბილისი 2021

ობიექტის მისამართი:
თბილისი. მოსკოვის გამზირი №9ბ №9ბ
01.17.12.003.710

პროექტის დასახელება:
მრავალფუნქციური შენობა

შშმპ მისაწვდომობა

ნახაზის დასახელება:
პირველი სართულის გეგმა
+0.00 = 419.30

შშმპ მისაწვდომობა
"ბ" ერთეული
საშხაპე და ტუალეტი
ბინა №004

დამკვეთი:
ნუგზარ ნებიერიძე

პროექტის ავტორი:
გიორგი ზირაქაშვილი

სპეციალური შეფასების ავტორი:
ნიკოლოზ ღონაძე

ტელ: 591 101 102
artegony@gmail.com

1:25	A3	054

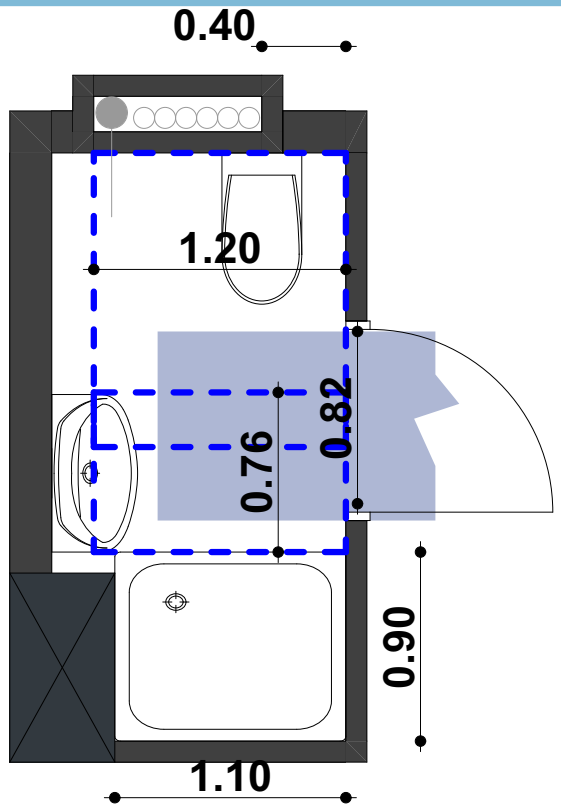

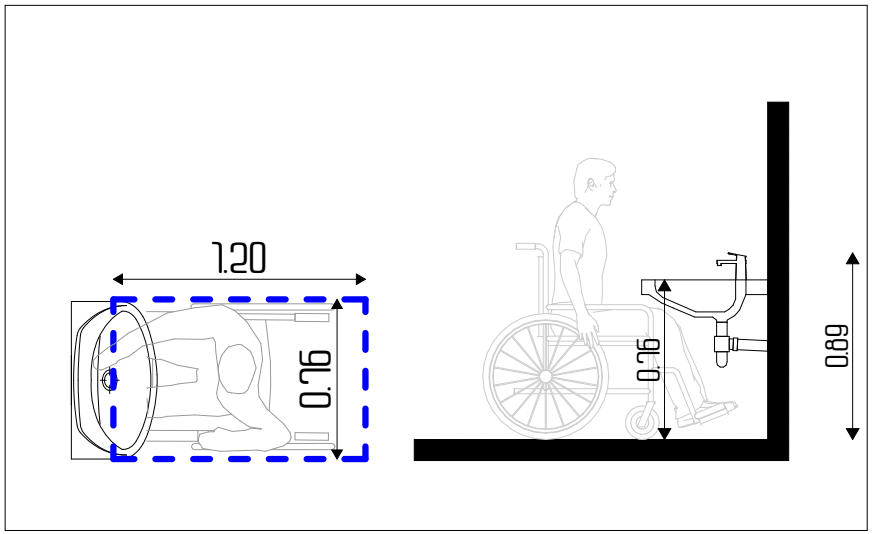

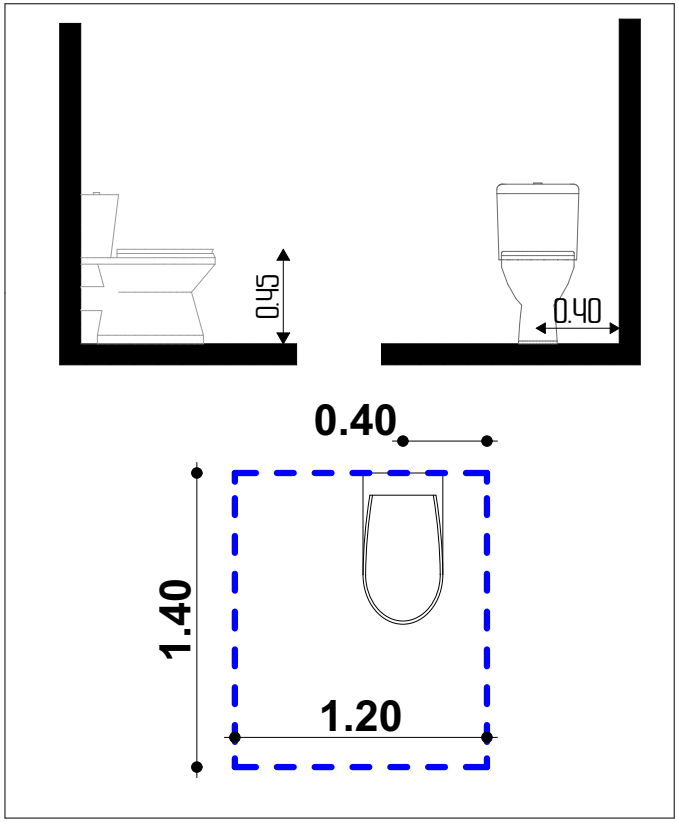

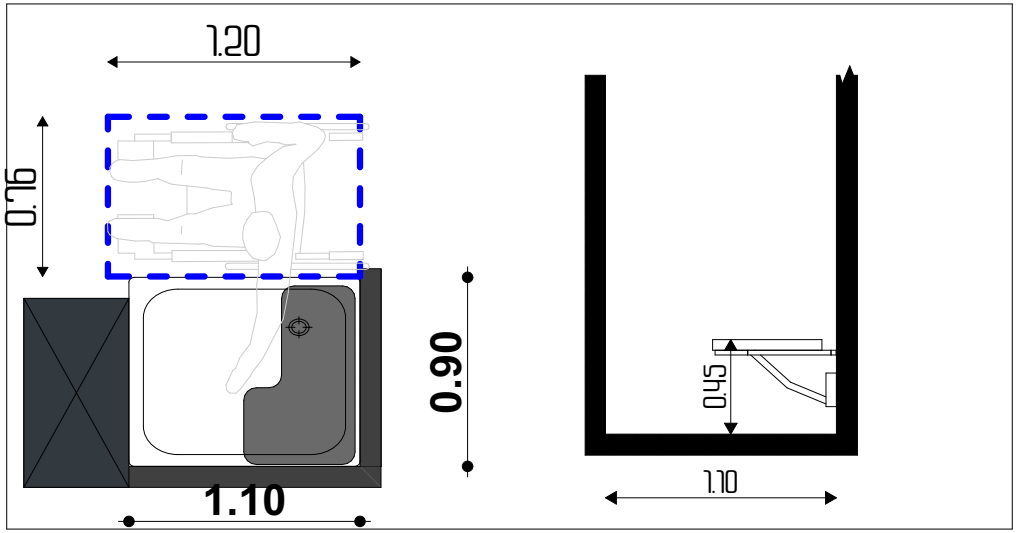

თბილისი 2021

ობიექტის მისამართი:
თბილისი, მოსკოვის გამზირი №9ბ №9ბ
01.17.12.003.710

პროექტის დასახელება:
მრავალფუნქციური შენობა

შშმა მისაწვდომობა

ნახაზის დასახელება:
შშმა მისაწვდომობა
"ბ" ერთეული
საშხაპე და ტუალეტი

ბინა
№010; 028; 040;
064; 082; 100;
118; 136; 154;
172; 190; 208

დამკვეთი:
ნუგზარ ნებიერიძე

პროექტის ავტორი:
გიორგი ზირაქაშვილი

სპეციალური შეფასების ავტორი:
ნიკოლოზ ლონაძე

577 101 102
artegony@gmail.com

1:25	A3	055

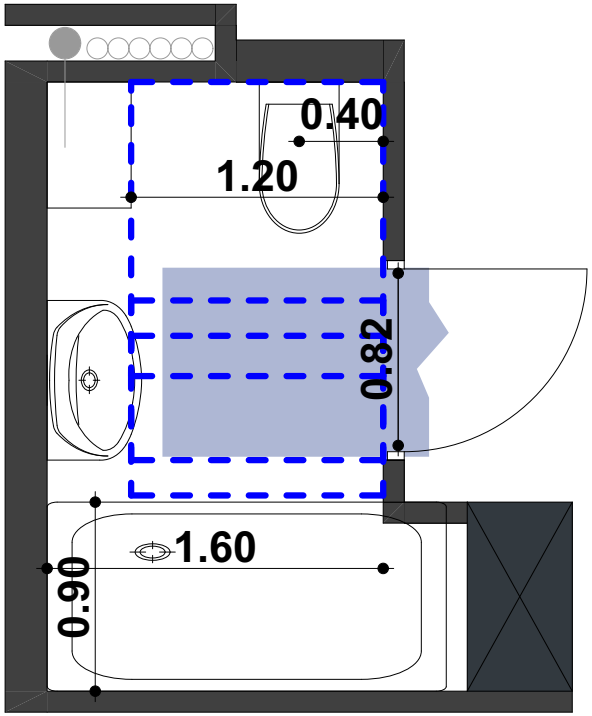

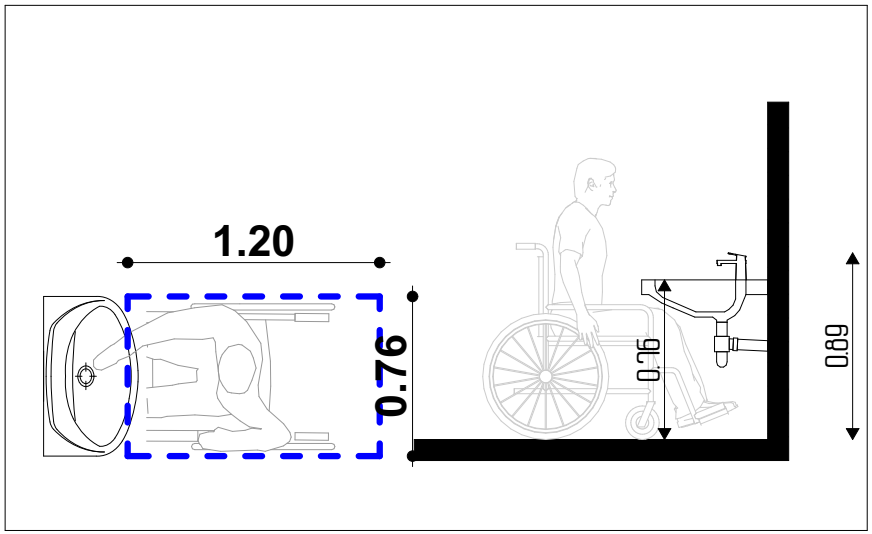

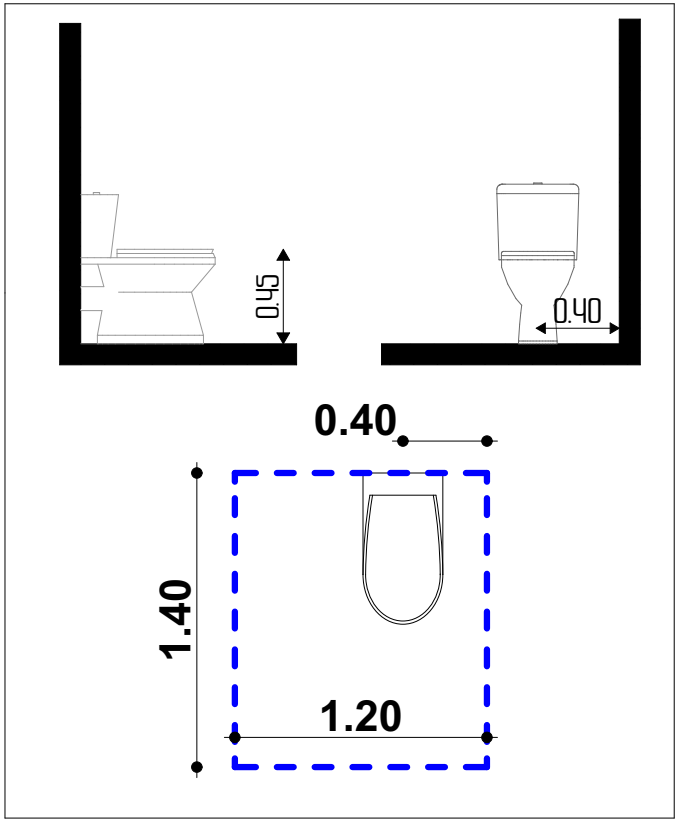

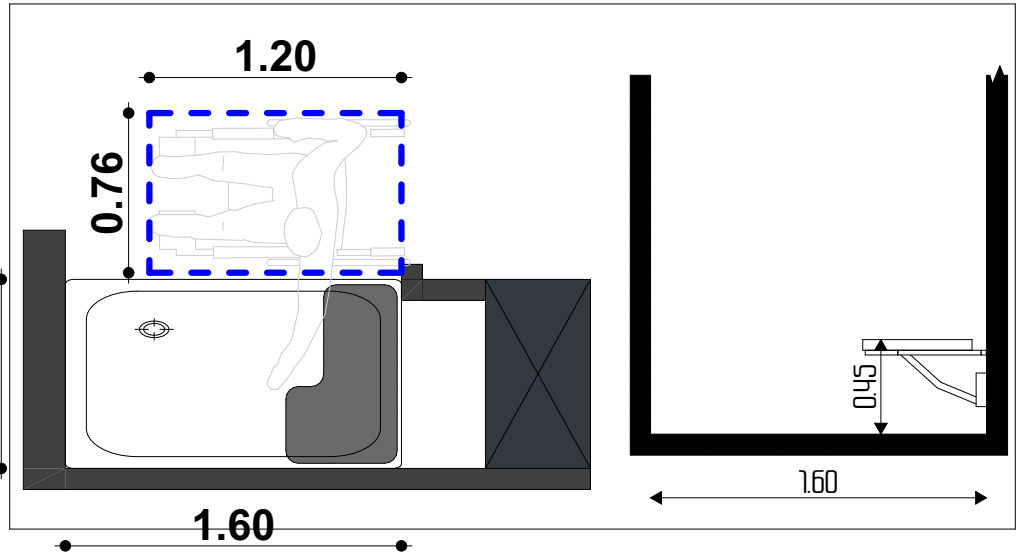

თბილისი 2021

ობიექტის მისამართი:
თბილისი, მოსკოვის გამზირი №9ბ №9ბ
01.17.12.003.710

პროექტის დასახელება:
მრავალფუნქციური შენობა

შშმპ მისაწვდომობა

ნახაზის დასახელება:
შშმპ მისაწვდომობა
"ბ" ერთეული
საშხაპე და ტუალეტი

ბინა
№011; 029; 041;
065; 083; 101;
119; 137; 155;
173; 191; 209

დამკვეთი:
ნუგზარ ნებიერიძე

პროექტის ავტორი:
გიორგი ზირაქაშვილი

სპეციალური შეფასების ავტორი:
ნიკოლოზ ღონაძე

577 101 102
artegony@gmail.com

1:25	A3	056

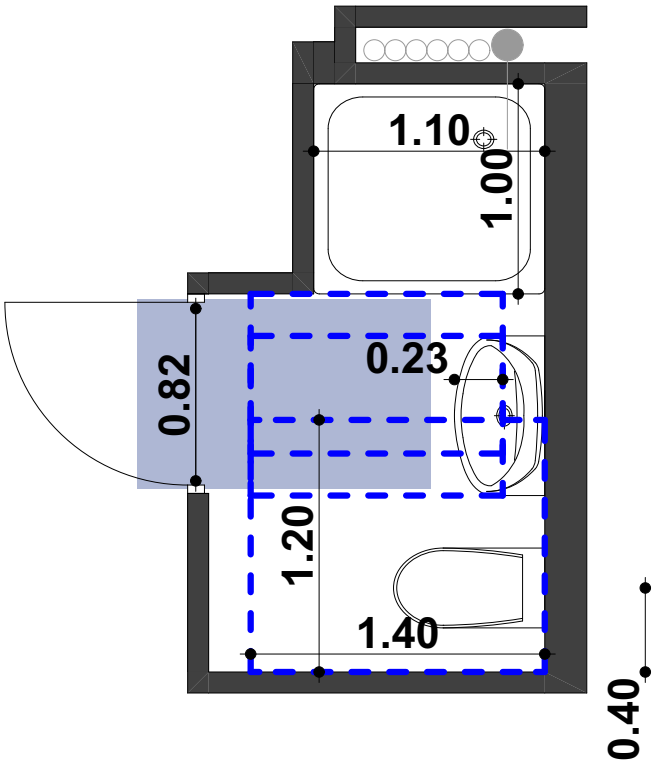

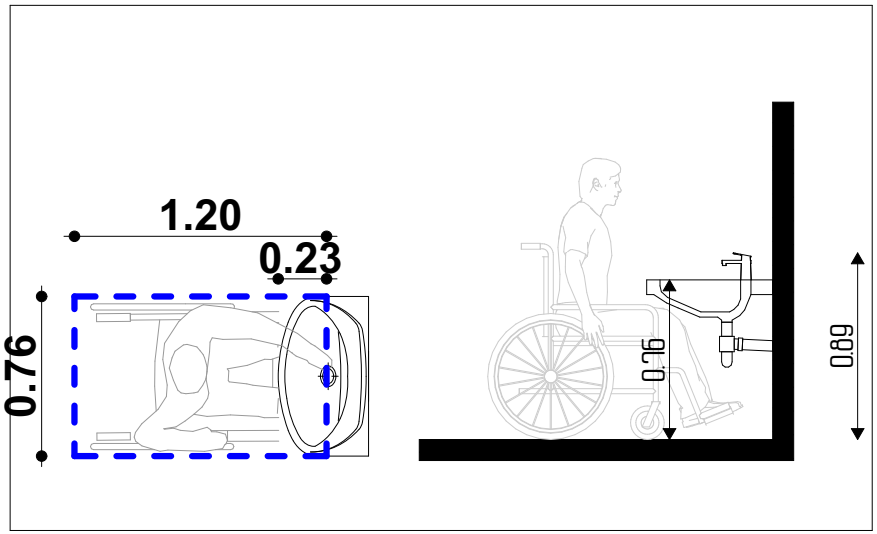

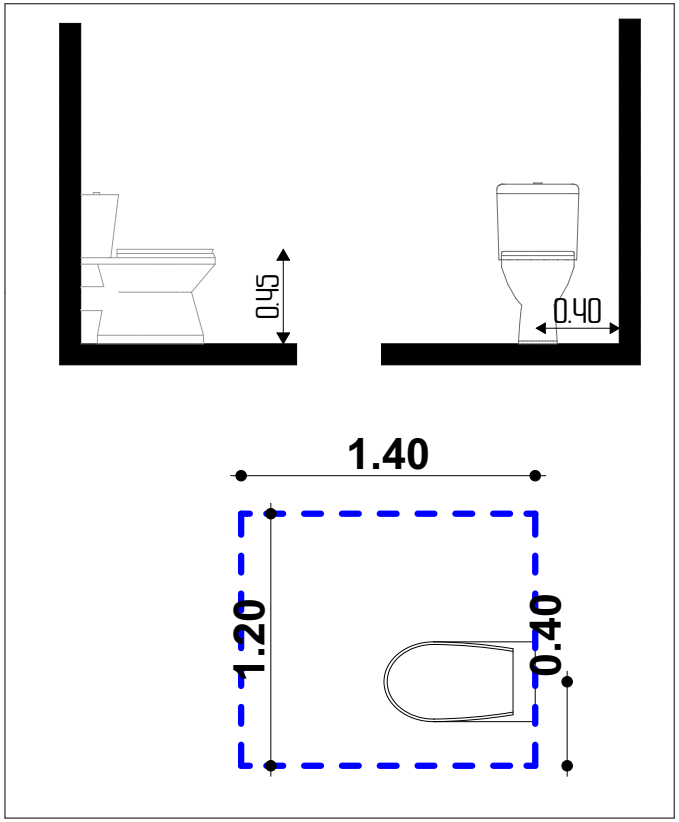

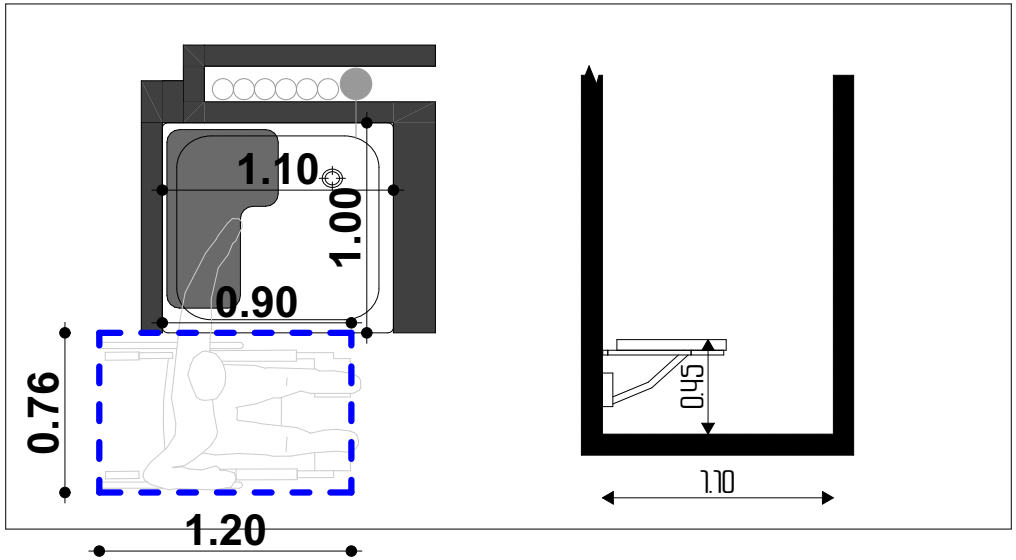

თბილისი 2021

ობიექტის მისამართი:
თბილისი, მოსკოვის გამზირი №9ბ №9ბ
01.17.12.003.710

პროექტის დასახელება:
მრავალფუნქციური შენობა

შშმა მისაწვდომობა

ნახაზის დასახელება:
შშმა მისაწვდომობა
"ბ" ერთეული
საშხაპე და ტუალეტი

ბინა
№012; 030; 042;
066; 084; 102;
120; 138; 156;
174; 192; 210

დამკვეთი:
ნუგზარ ნებიერიძე

პროექტის ავტორი:
გიორგი ზირაქაშვილი

სანქსაერტო შეფასების ავტორი:
ნიკოლოზ დონაძე

577 101 102
artegony@gmail.com

1:25	A3	057

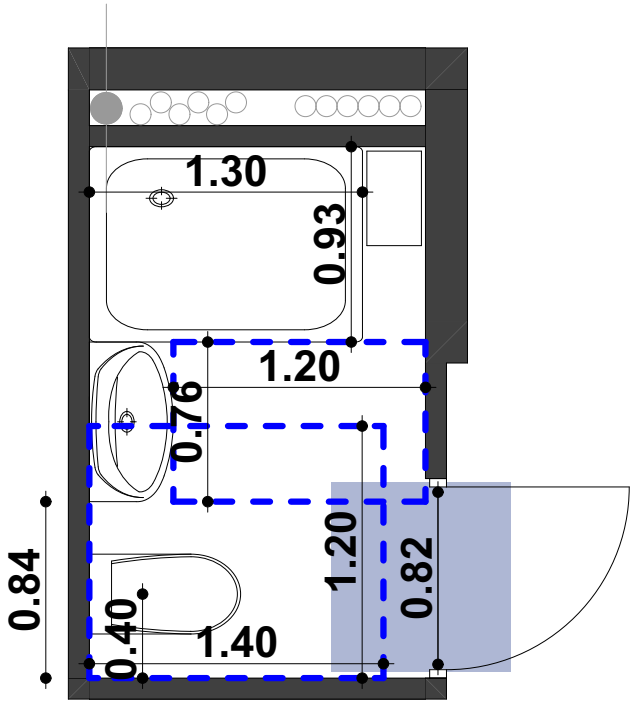

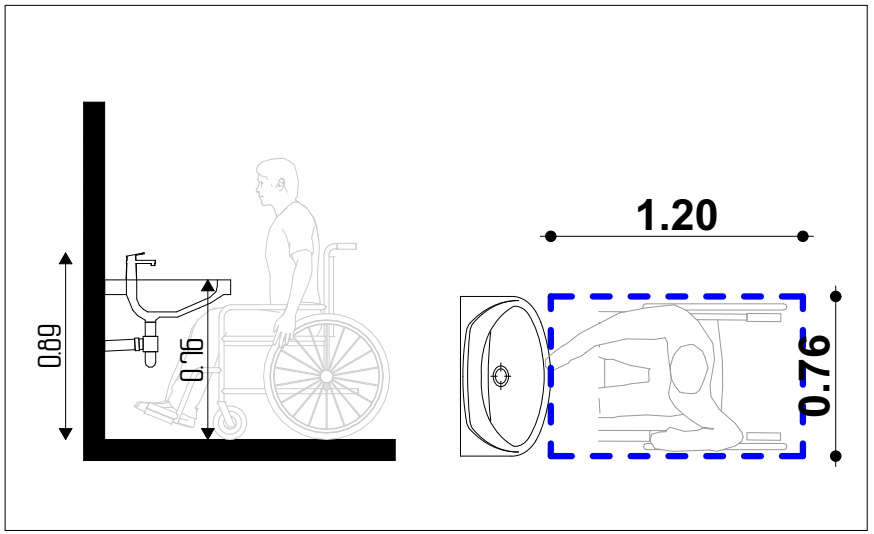

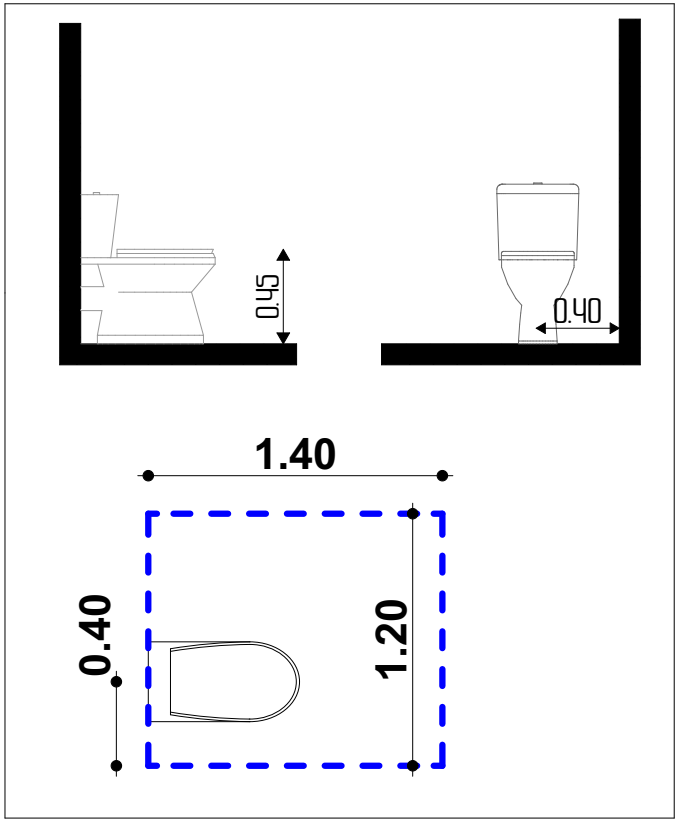

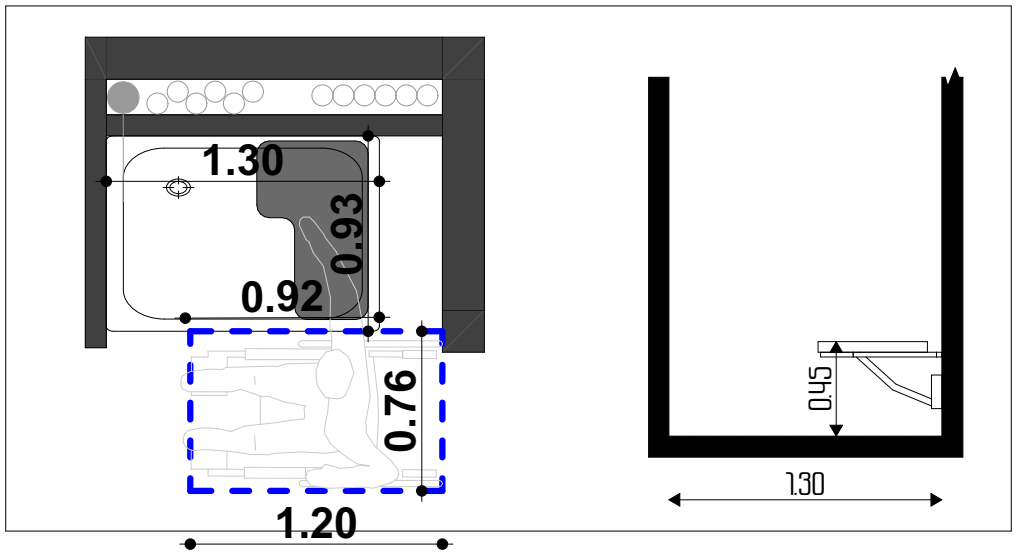

თბილისი 2021

ობიექტის მისამართი:
თბილისი, მოსკოვის გამზირი №9ბ №9ბ
01.17.12.003.710

პროექტის დასახელება:
მრავალფუნქციური შენობა

შშმა მისაწვდომობა

ნახაზის დასახელება:
შშმა მისაწვდომობა
"ბ" ერთეული
საშხაპე და ტუალეტი

ბინა
№013; 031; 043;
067; 085; 103;
123; 139; 157;
175; 193; 211

დამკვეთი:
ნუგზარ ნებიერიძე

პროექტის ავტორი:
გიორგი ზირაქაშვილი

სპეციალური შეფასების ავტორი:
ნიკოლოზ ღონაძე

577 101 102
artegony@gmail.com

1:25	A3	058

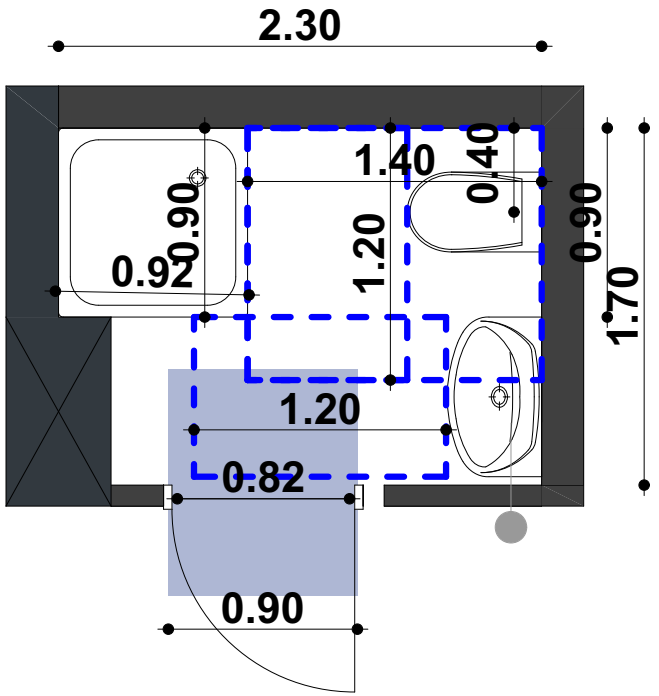

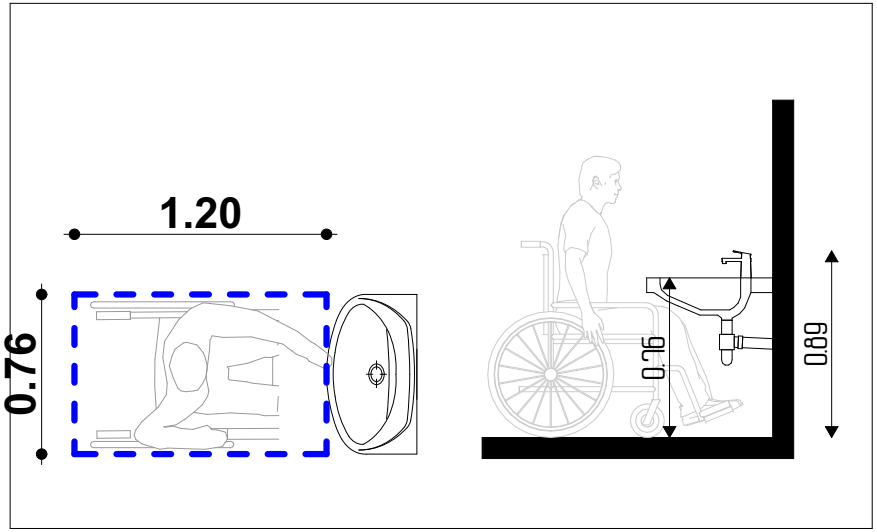

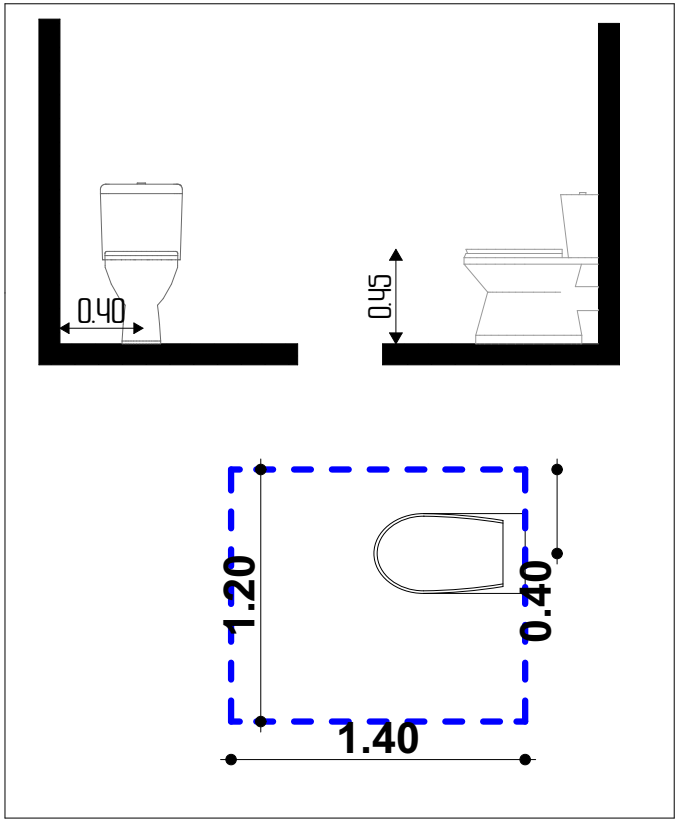

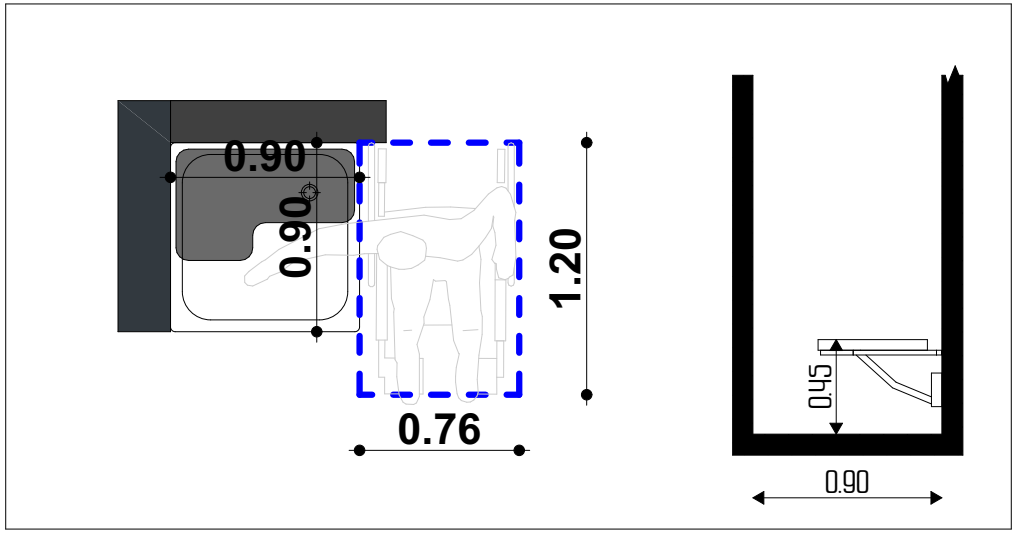

თბილისი 2021

ობიექტის მისამართი:
თბილისი. მოსკოვის გამზირი №9ბ №9ბ
01.17.12.003.710

პროექტის დასახელება:

მრავალფუნქციური შენობა

შშმა მისაწვდომობა

ნახაზის დასახელება:

შშმა მისაწვდომობა "ბ" ერთეული საშხაპე და ტუალეტი

ბინა
№014; 032; 044;
068; 086; 104;
124; 140; 158;
176; 194; 212

დამკვეთი:
ნუგზარ ნებიერიძე

პროექტის ავტორი:
გიორგი ზირაქაშვილი

სანქსაერტო შეფასების ავტორი:
ნიკოლოზ ლონაძე

ვ"ყ. 101 102
artegony@gmail.com

1:25	A3	059

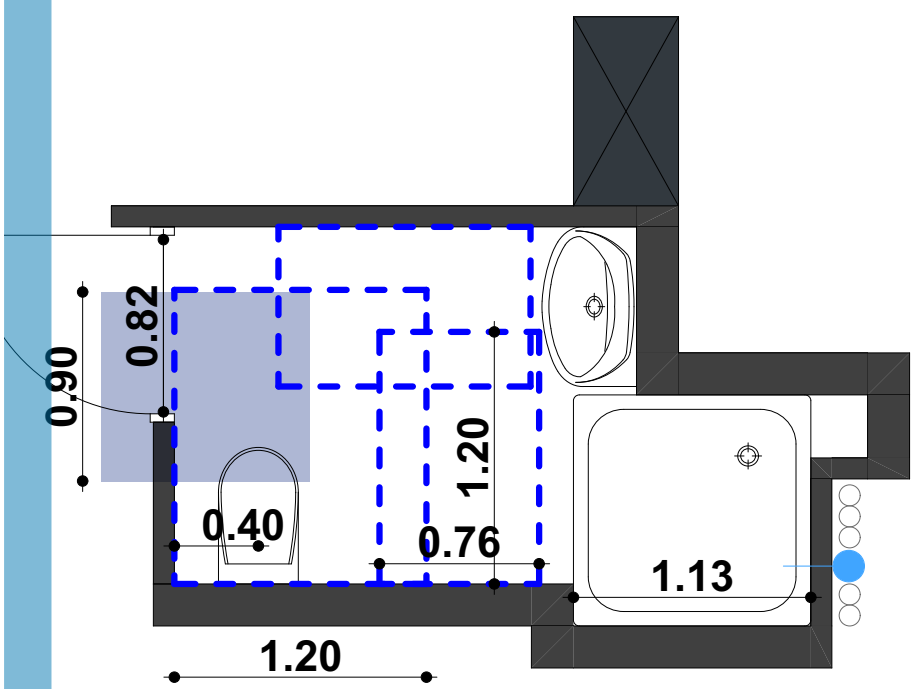

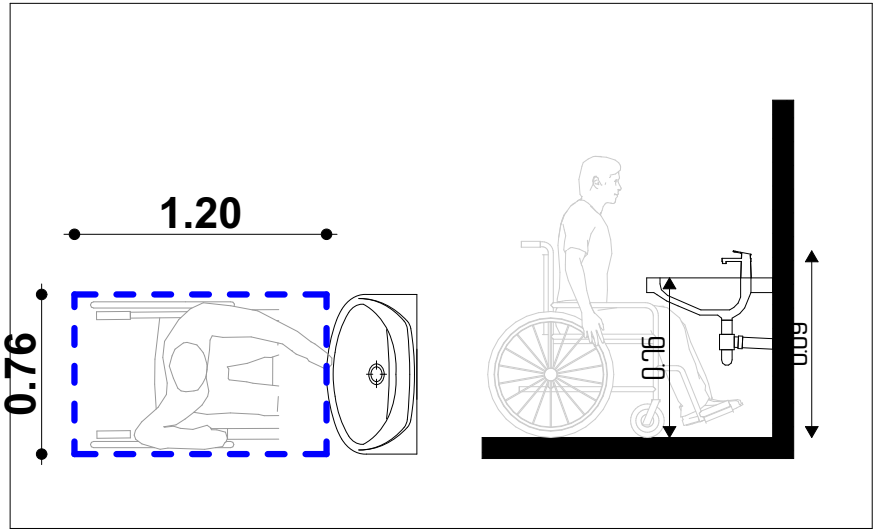

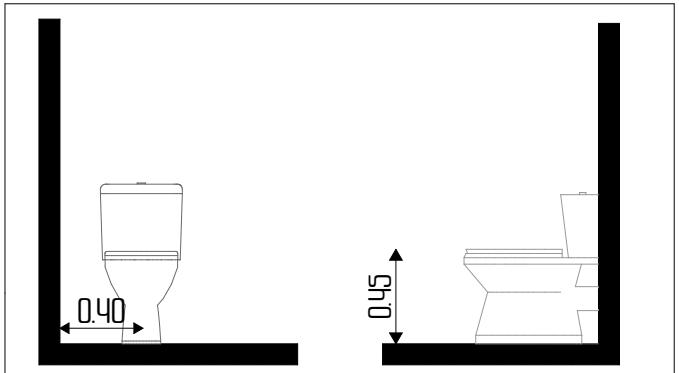

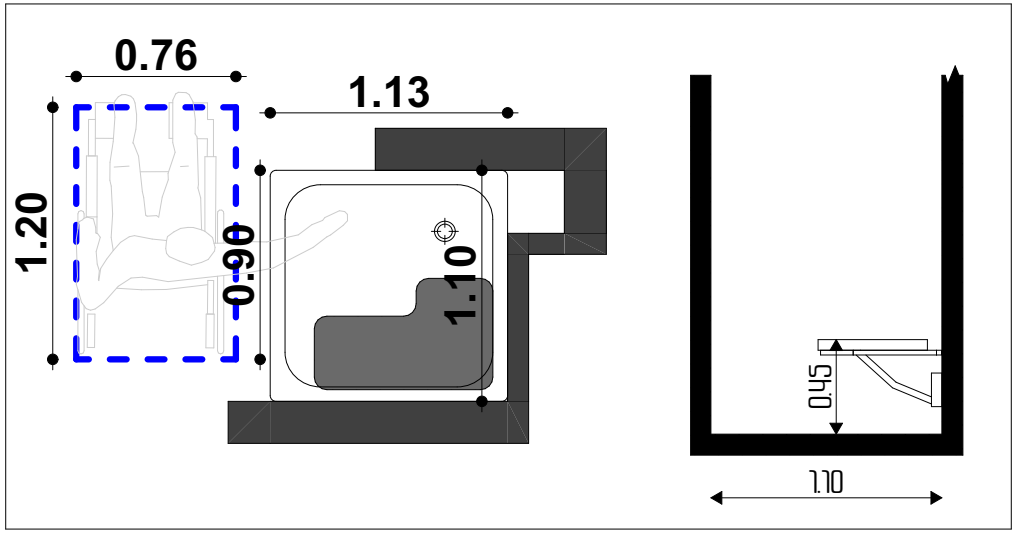

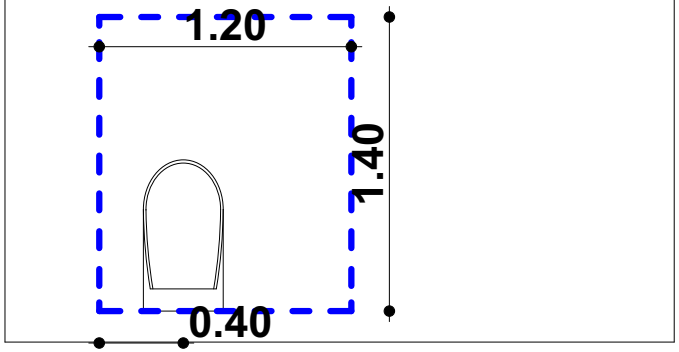

თბილისი 2021

ობიექტის მისამართი:
თბილისი, მოსკოვის გამზირი №9ბ №9ბ
01.17.12.003.710

პროექტის დასახელება:
მრავალფუნქციური შენობა

შშმპ მისაწვდომობა

ნახაზის დასახელება:
შშმპ მისაწვდომობა
"ბ" ერთეული
საშხაპე და ტუალეტი

ბინა
№015; 033; 045;
069; 087; 105;
125; 141; 159;
177; 195; 213

დამკვეთი:
ნუგზარ ნებიერიძე

პროექტის ავტორი:
გიორგი ზირაქაშვილი

სპეციალური შეფასების ავტორი:
ნიკოლოზ ღონაძე

ტელ. 591 102
artegony@gmail.com

1:25	A3	060

შშმა მისაწვდომი სველგებები

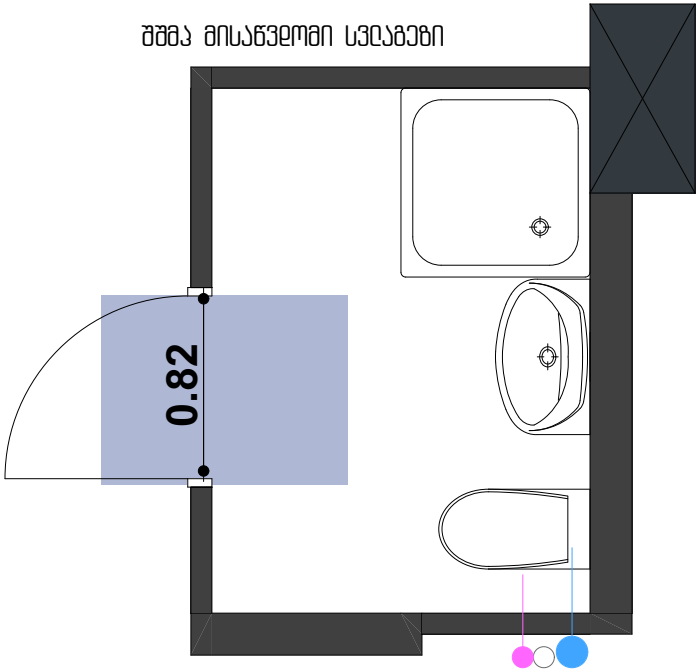

იატაკის თავისუფალი ფართობები მოწყობილობებთან

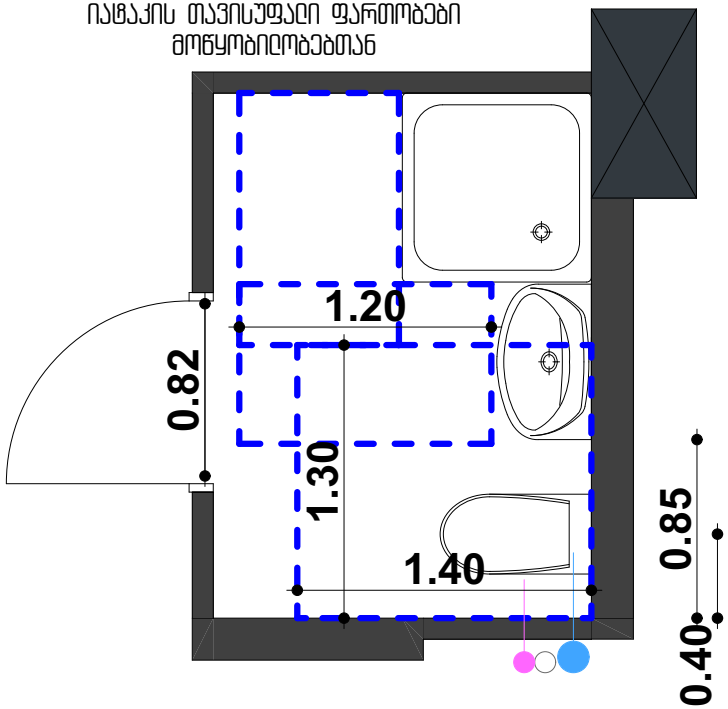

ხელსაბანი ნიჟარის და უნიტაზის ურთიერთება შეესაბამება ბ ერთეულის მოთხოვნებსსურათი 1104.11.3.1.2(ე)

თბილისი 2021

ობიექტის მისამართი:
თბილისი. მოსკოვის გამზირი №36 №36 01.11.12.003.110

პროექტის დასახელება:
მრავალფუნქციური შენობა

შშმა მისაწვდომობა

ნახაზის დასახელება:
შშმა მისაწვდომობა
"ბ" ერთეული
საშხაპე და ტუალეტი

ბინა
088; 106; 126; 142; 160; 178; 196; 214

დამკვეთი:
ნუგზარ ნებიერიძე

პროექტის ავტორი:
გიორგი ზირაქაშვილი

სპეციალური შეფასების ავტორი:
ნიკოლოზ ლონაძე

ტელ. 591 101 102
artegony@gmail.com

1:25	A3	061

მოსახერხებლების გადაფარვისას დაცულია ვინ ქვეთავში მოთხოვნილი ზომები მუხლის სიმაღლისთვის

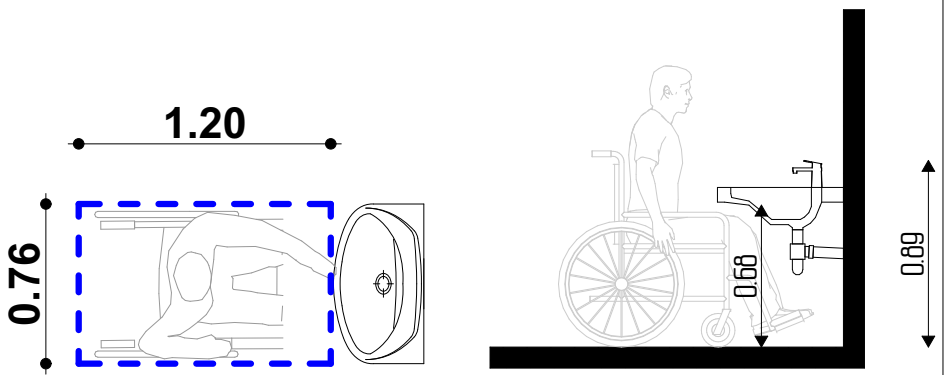

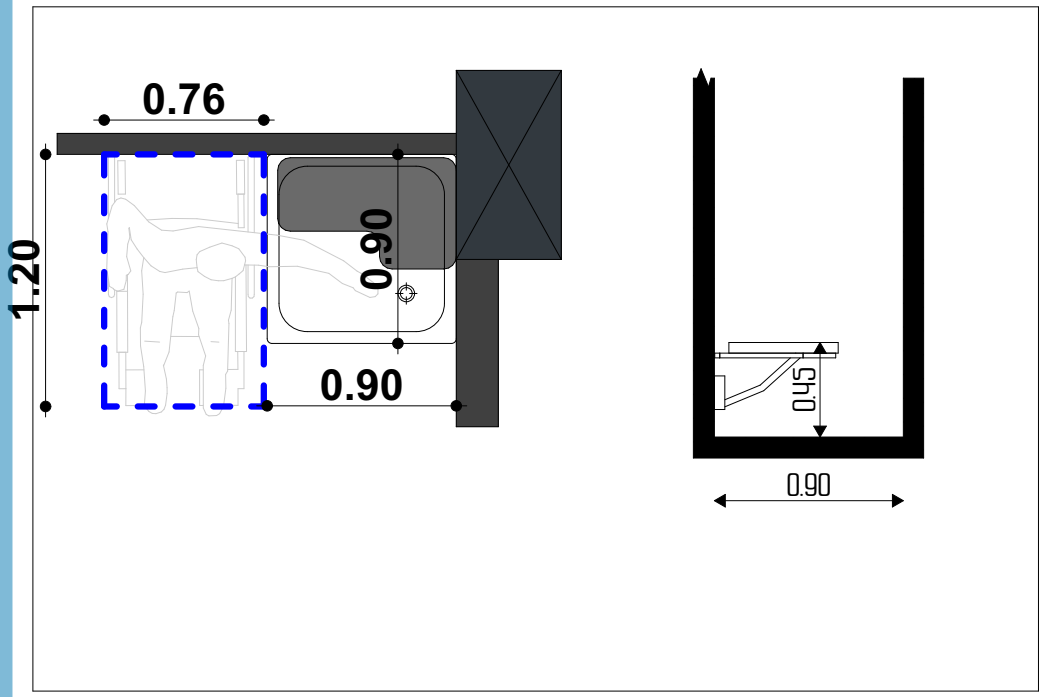

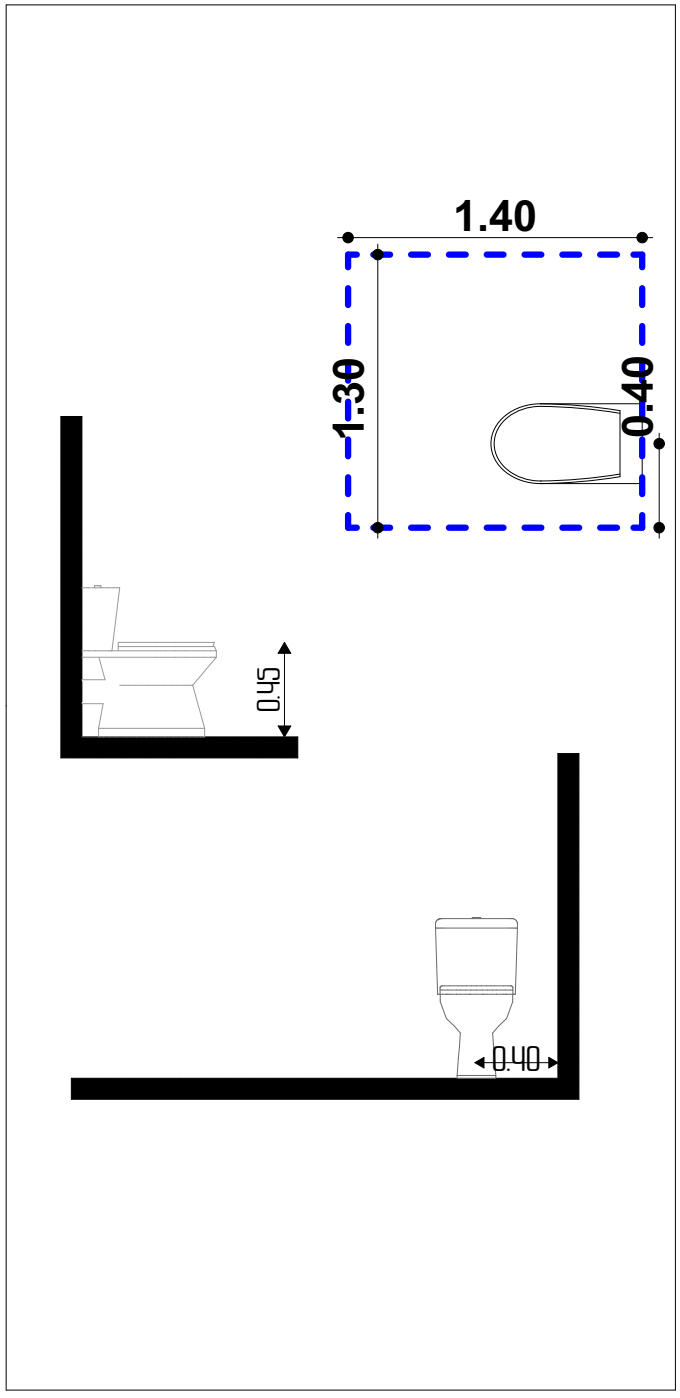

თბილისი 2021

ობიექტის მისამართი:
თბილისი. მოსკოვის გამზირი №9ბ №9ბ
01.17.12.003.170

პროექტის დასახელება:
მრავალფუნქციური შენობა

შშმპ მისაწვდომობა

ნახაზის დასახელება:
შშმპ მისაწვდომობა
"ბ" ერთეული
საშხაპე და ტუალეტი

ბინა
088; 106; 126; 142; 160;
178; 196; 214

დამკვეთი:
ნუგზარ ნებიერიძე

პროექტის ავტორი:
გიორგი ზირაქაშვილი

სპეციალური შეფასების ავტორი:
ნიკოლოზ ღონაძე

577 101 102
artegony@gmail.com

1:25	A3	062

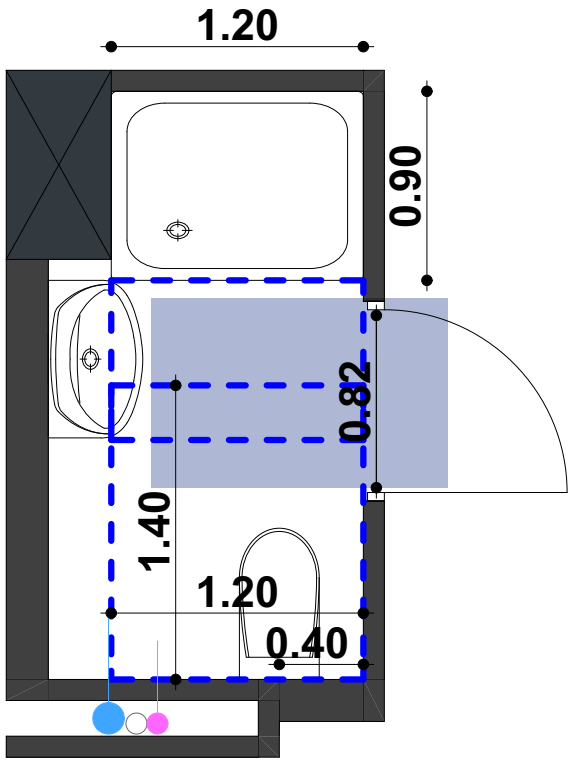

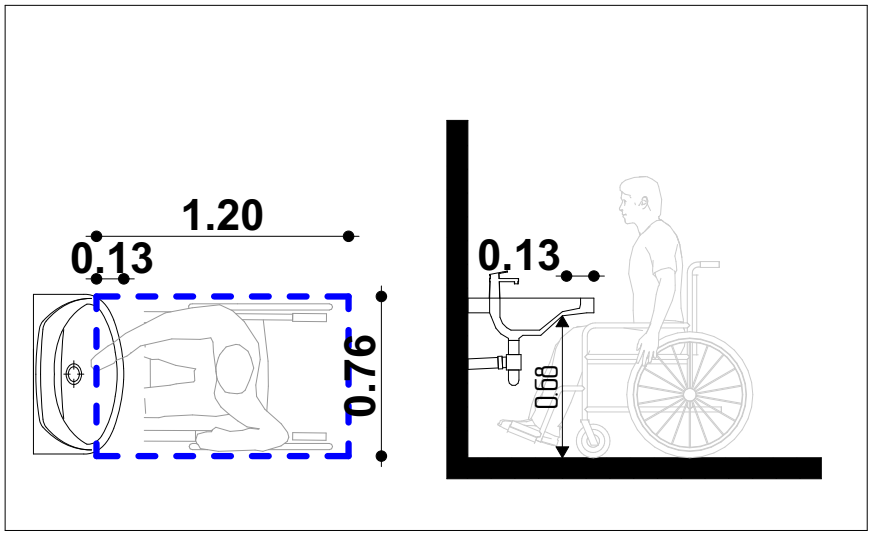

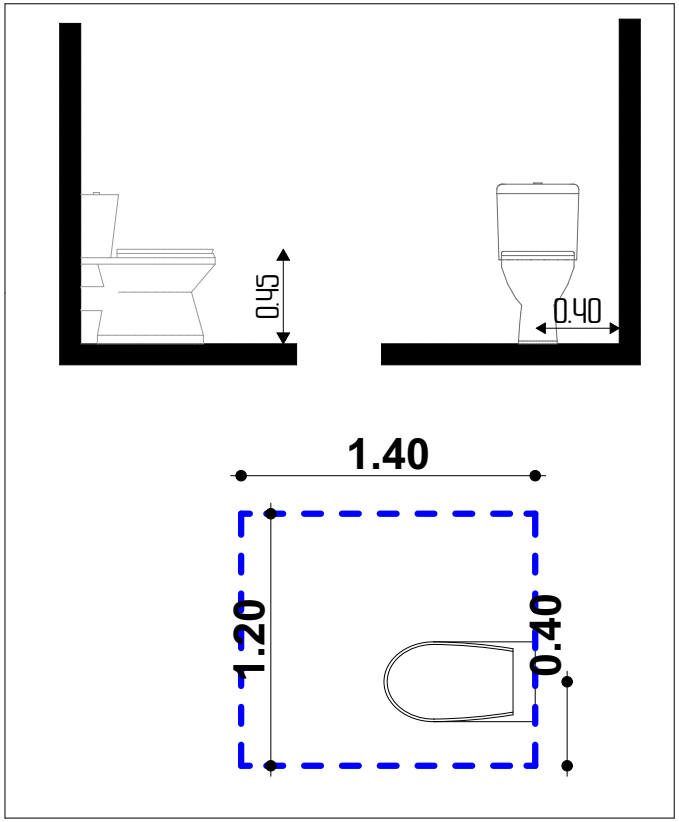

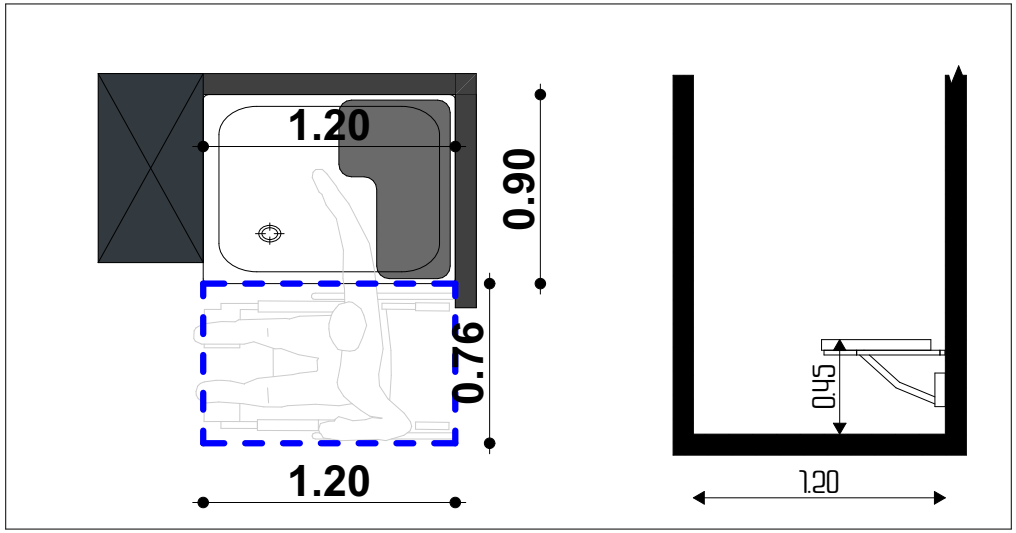

თბილისი 2021

ობიექტის მისამართი:
თბილისი, მოსკოვის გამზირი №9ბ №9ბ
01.17.12.003.170

პროექტის დასახელება:

მრავალფუნქციური შენობა

შშმა მისაწვდომობა

ნახაზის დასახელება:

შშმა მისაწვდომობა "ბ" ერთეული საშხაპე და ტუალეტი

ბინა
N017; 035; 047;
071; 089; 107;
127; 143; 161;
179; 197; 215

დამკვეთი:
ნუგზარ ნებიერიძე

პროექტის ავტორი:
გიორგი ზირაქაშვილი

სპეციალური შეფასების ავტორი:
ნიკოლოზ ლონაძე

ტელ: 591 101 102
artegony@gmail.com

1:25	A3	063

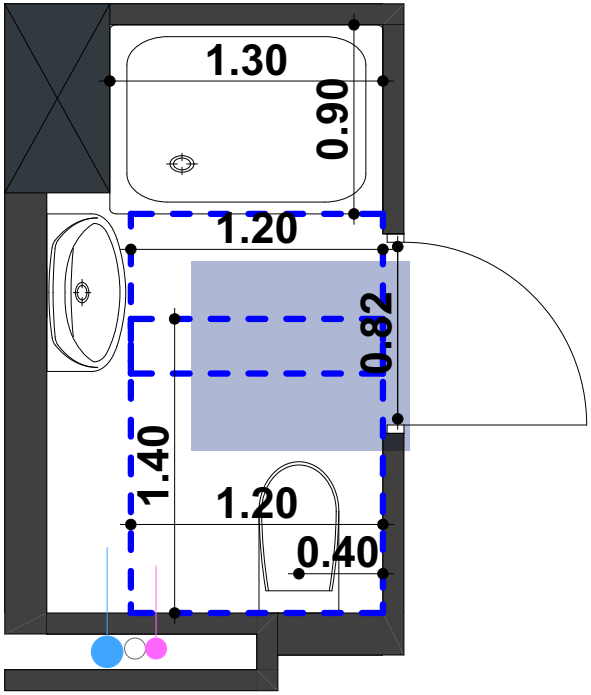

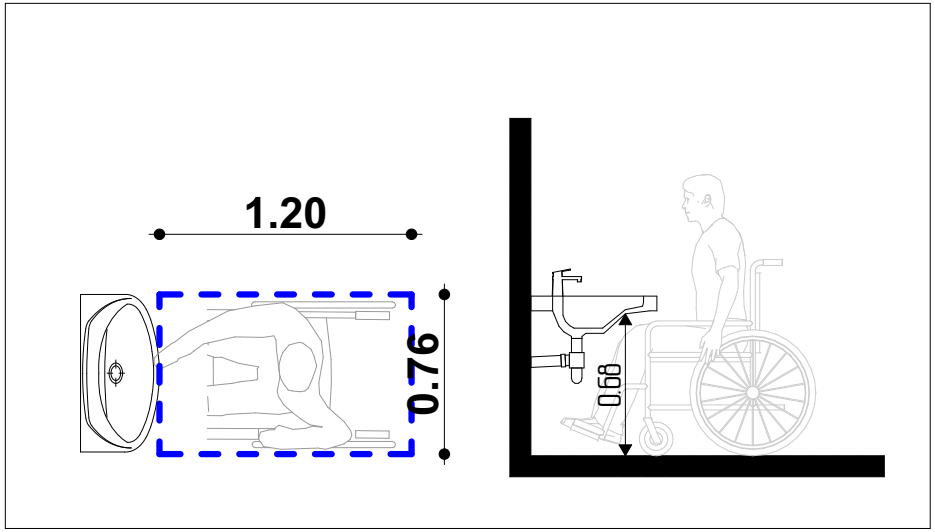

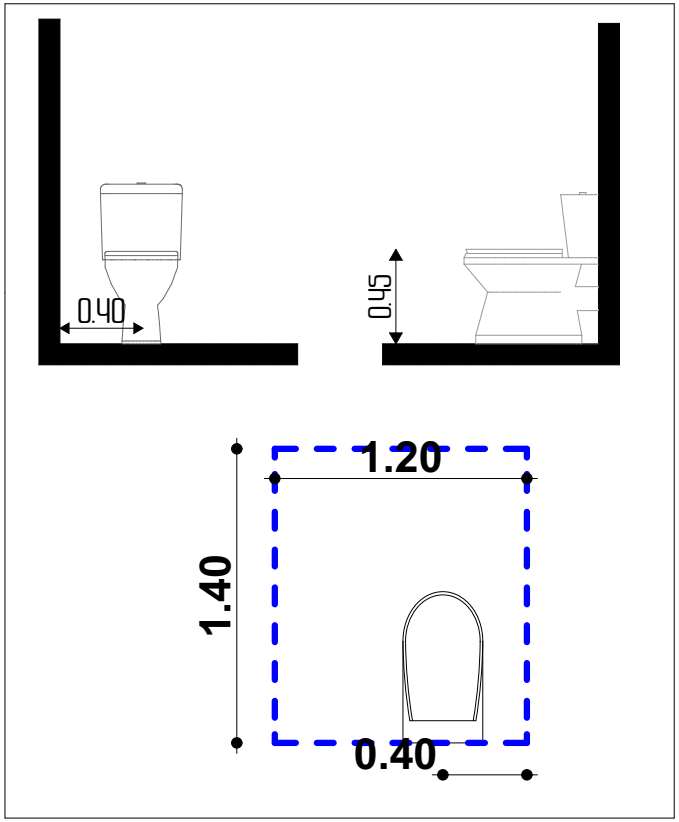

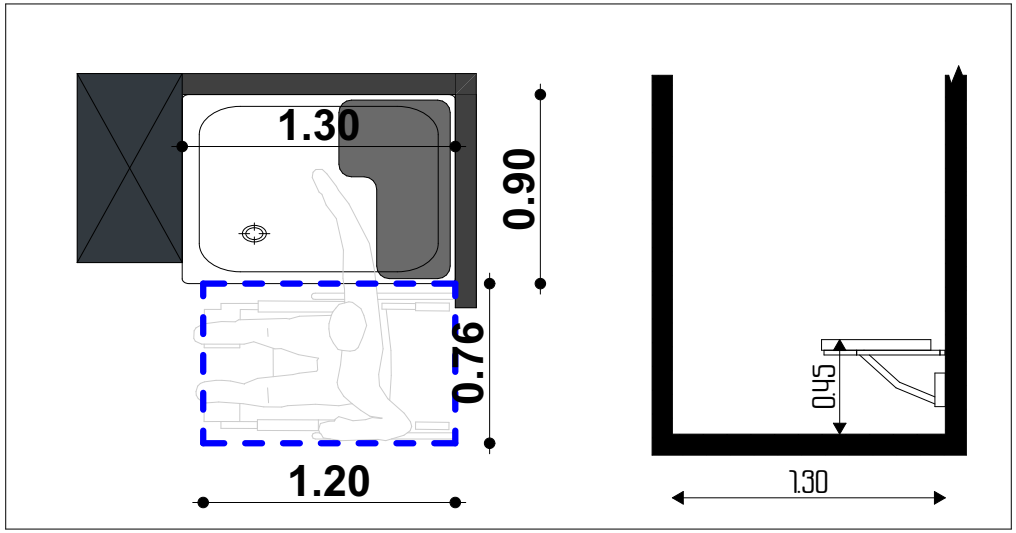

თბილისი 2021

ობიექტის მისამართი:
თბილისი, მოსკოვის გამზირი №9ბ №9ბ
01.17.12.003.710

პროექტის დასახელება:

მრავალფუნქციური შენობა

შშმა მისაწვდომობა

ნახაზის დასახელება:

შშმა მისაწვდომობა "ბ" ერთეული საშხაპე და ტუალეტი

ბინა
№018; 036; 048;
072; 090; 108;
128; 144; 162;
180; 198; 216

დამკვეთი:
ნუგზარ ნებიერიძე

პროექტის ავტორი:
გიორგი ზირაქაშვილი

სპეციალური შეფასების ავტორი:
ნიკოლოზ ლონაძე

ტელ: 101 102
artegony@gmail.com

1:25	A3	064

თბილისი 2021

ობიექტის მისამართი:
თბილისი. მოსკოვის გამზირი №9ბ №9ბ
01.17.12.003.710

პროექტის დასახელება:
მრავალფუნქციური შენობა

შშმა მისაწვდომობა

ნახაზის დასახელება:
შშმა მისაწვდომობა
"ბ" ერთეული
საშხაპე და ტუალეტი

ბინა
№019; 037; 049;
073; 091; 109;
129; 145; 163;
181; 199; 217

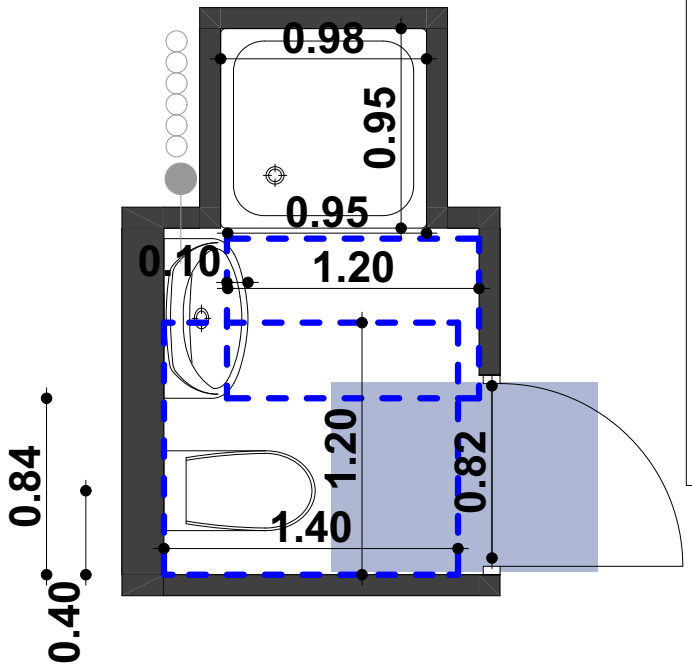

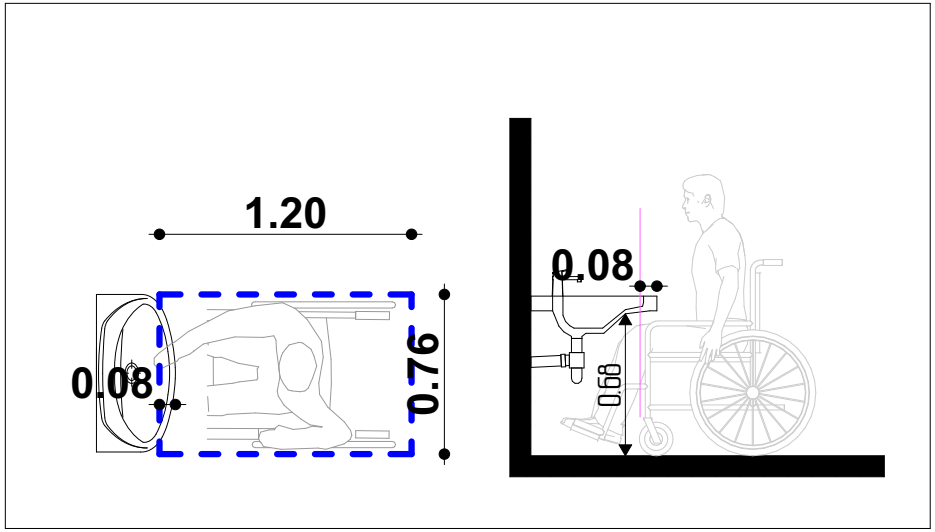

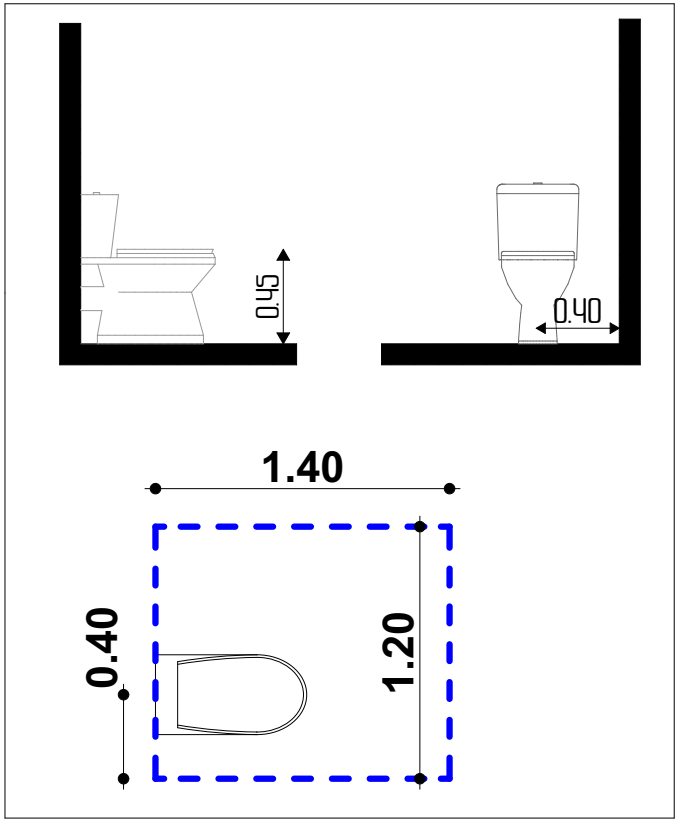

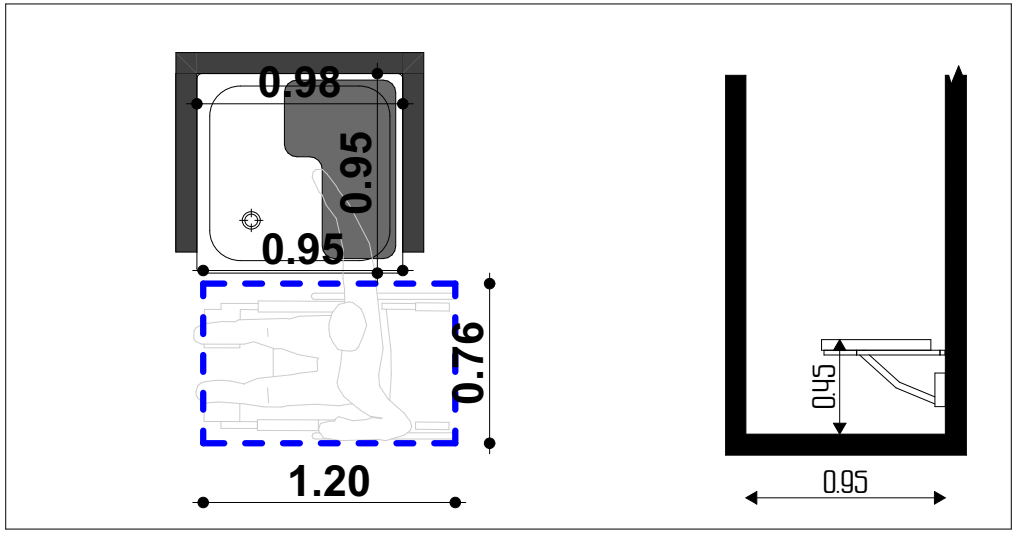

დამკვეთი:
ნუგზარ ნებიერიძე

პროექტის ავტორი:
გიორგი ზირაქაშვილი

სპეციალური შეფასების ავტორი:
ნიკოლოზ ღონაძე

ტელ: 591 102
artegony@gmail.com

1:25	A3	065

თბილისი 2021

ობიექტის მისამართი:
თბილისი. მოსკოვის გამზირი №9ბ №9ბ
01.17.12.003.710

პროექტის დასახელება:
მრავალფუნქციური შენობა

შშმა მისაწვდომობა

ნახაზის დასახელება:
შშმა მისაწვდომობა
"ბ" ერთეული
საშხაპე და ტუალეტი

ბინა
№020; 038; 050;
074; 092; 110;
130; 146; 164;
182; 200; 218

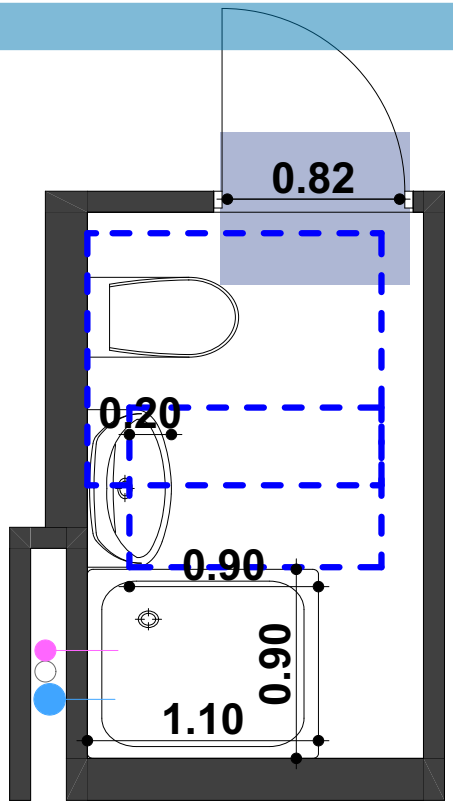

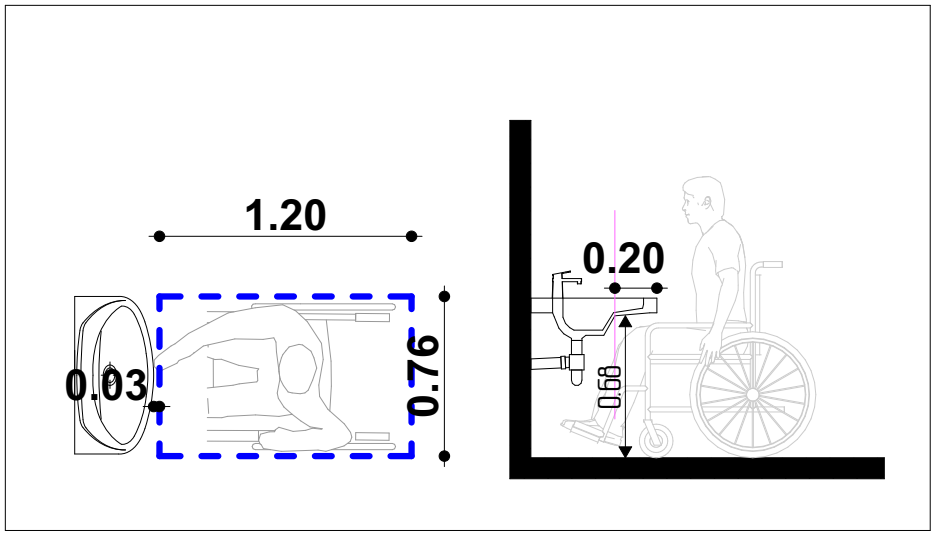

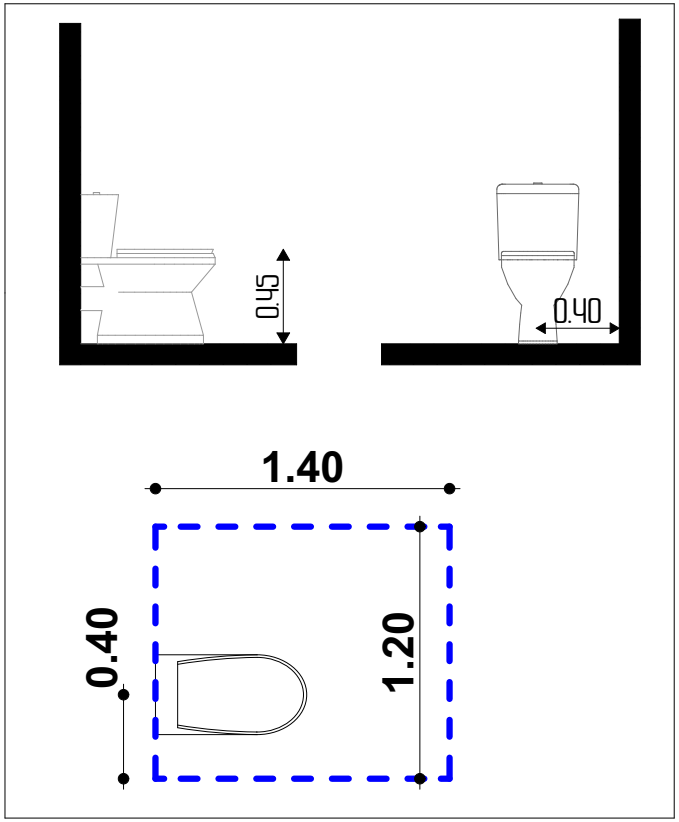

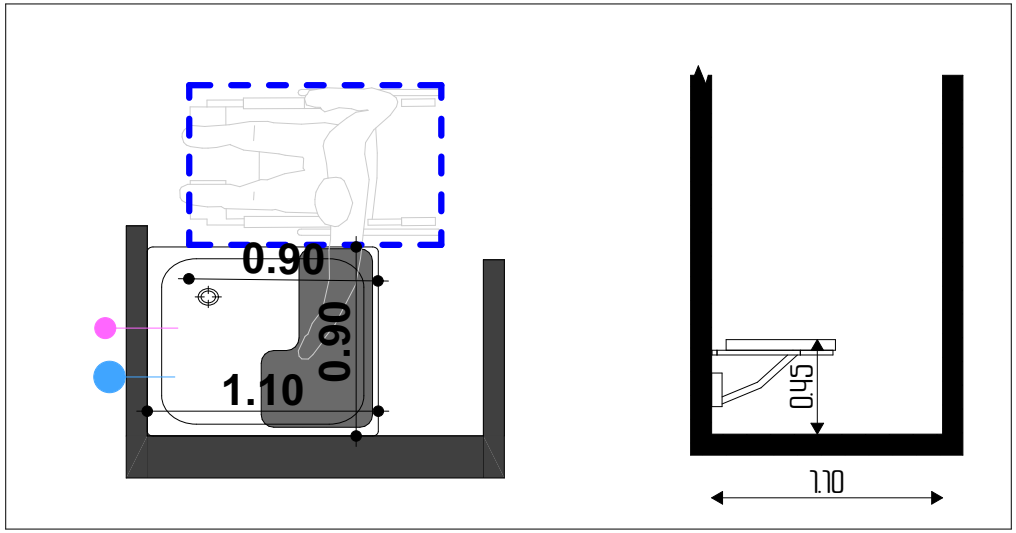

დამკვეთი:
ნუგზარ ნებიერიძე

პროექტის ავტორი:
გიორგი ზირაქაშვილი

სპეციალური შეფასების ავტორი:
ნიკოლოზ ღონაძე

577 101 102
artegony@gmail.com

1:25	A3	066

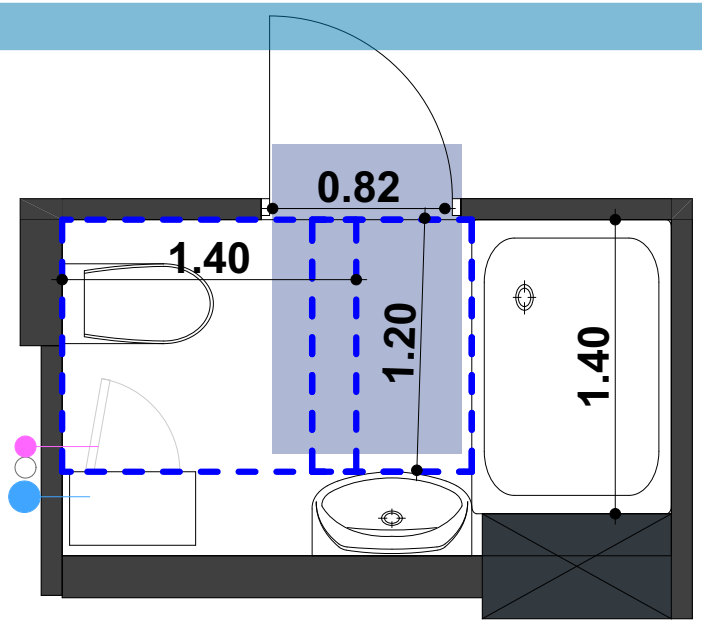

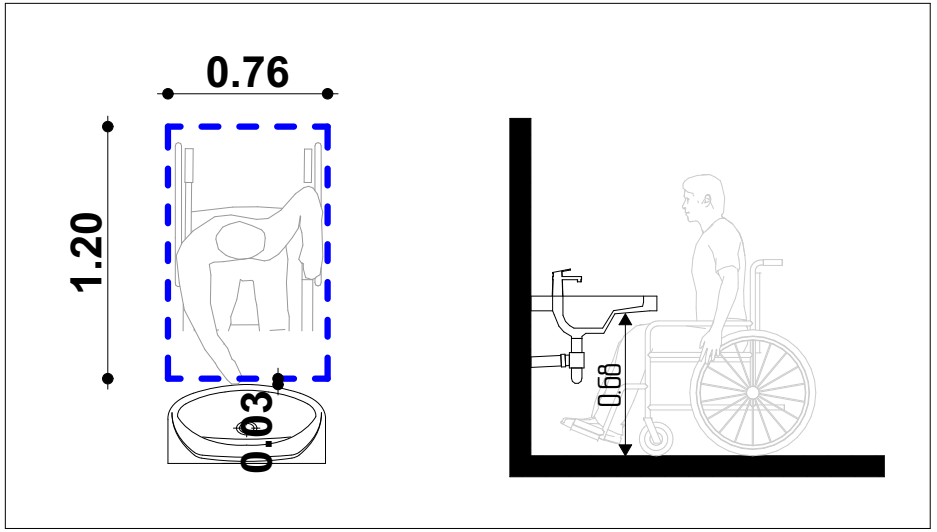

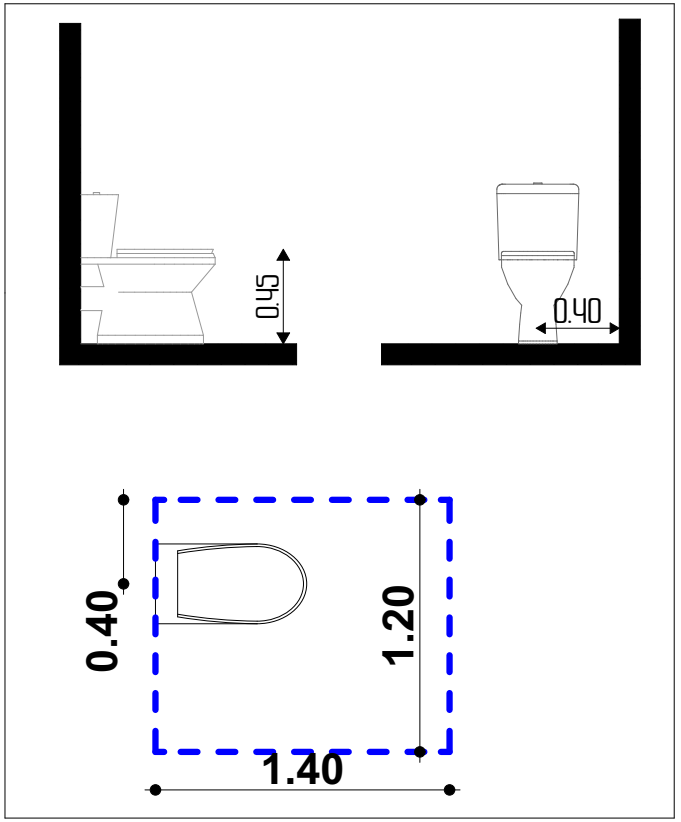

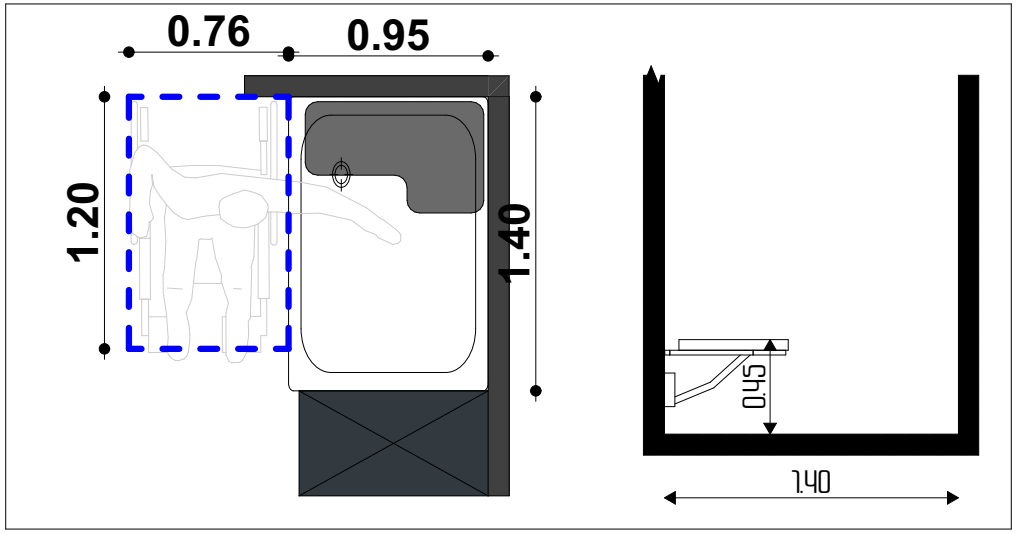

თბილისი 2021

ობიექტის მისამართი:
თბილისი. მოსკოვის გამზირი №9ბ №9ბ
01.17.12.003.710

პროექტის დასახელება:
მრავალფუნქციური შენობა

შშმა მისაწვდომობა

ნახაზის დასახელება:
შშმა მისაწვდომობა
"ბ" ერთეული
საშხაპე და ტუალეტი

ბინა
№021; 039; 051;
075; 093; 111;
131; 147; 165;
183; 201; 219

დამკვეთი:
ნუგზარ ნებიერიძე

პროექტის ავტორი:
გიორგი ზირაქაშვილი

სპეციალური შეფასების ავტორი:
ნიკოლოზ ღონაძე

577 101 102
artegony@gmail.com

1:25	A3	067

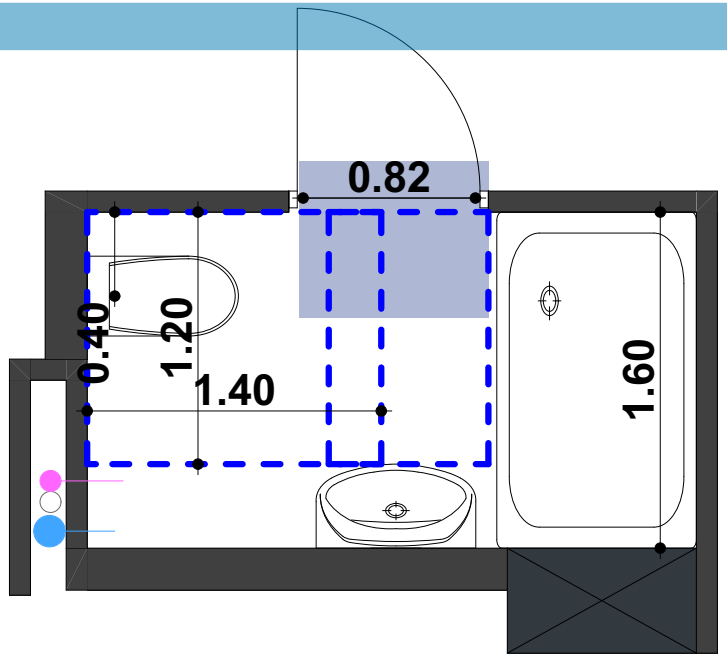

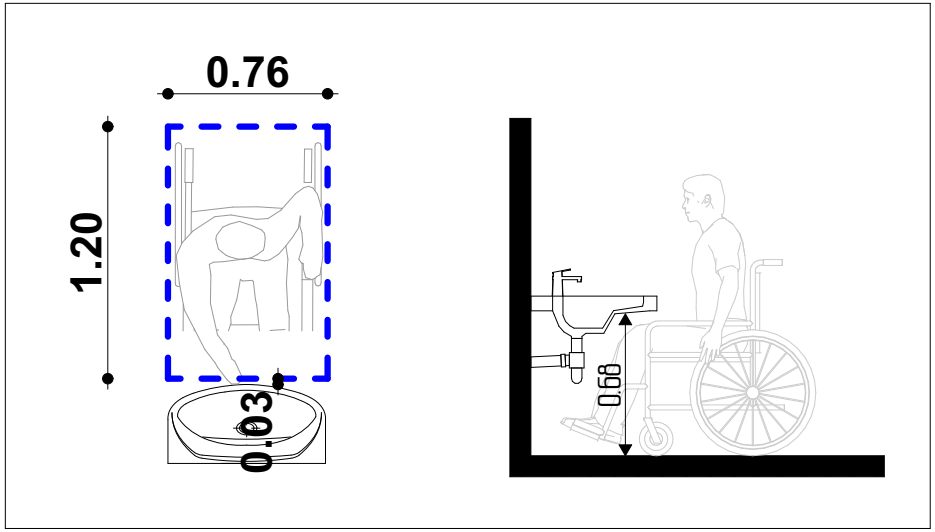

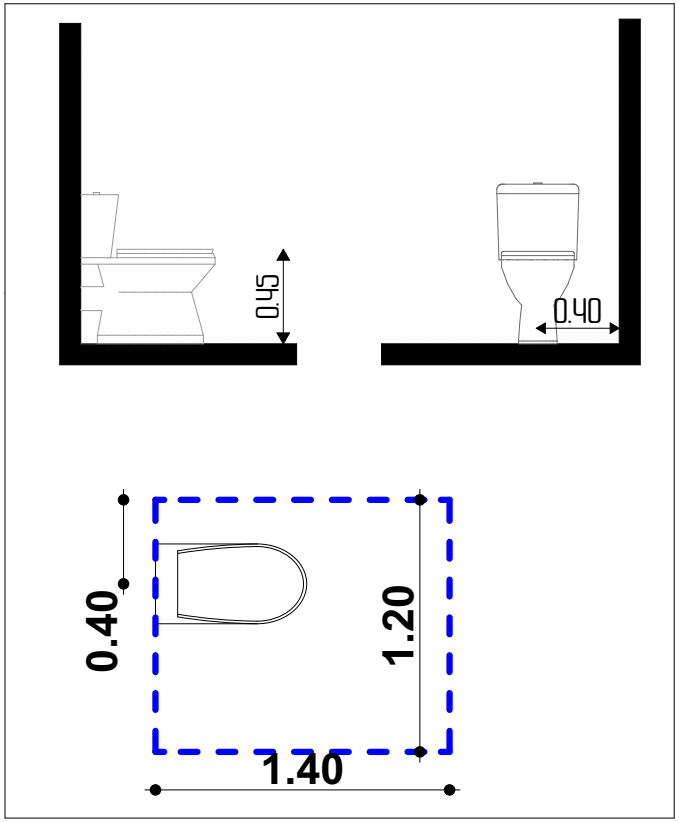

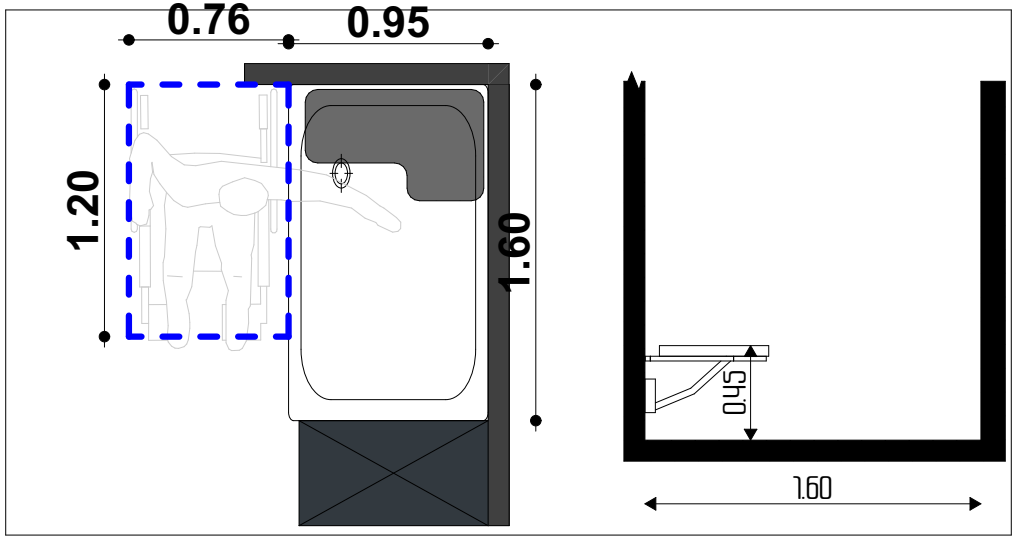

თბილისი 2021

ობიექტის მისამართი:
თბილისი, მოსკოვის გამზირი №9ბ №9ბ
01.17.12.003.710

პროექტის დასახელება:

მრავალფუნქციური შენობა

შშმა მისაწვდომობა

ნახაზის დასახელება:

შშმა მისაწვდომობა "ბ" ერთეული საშხაპე და ტუალეტი

ბინა
№022; 040; 052;
076; 094; 112;
132; 148; 166;
184; 202; 220

დამკვეთი:
ნუგზარ ნებიერიძე

პროექტის ავტორი:
გიორგი ზირაქაშვილი

სპეციალური შეფასების ავტორი:
ნიკოლოზ ღონაძე

577 101 102
artegony@gmail.com

1:25	A3	068

თბილისი 2021

ობიექტის მისამართი:
თბილისი. მოსკოვის გამზირი №9ბ №9ბ
01.17.12.003.170

პროექტის დასახელება:
მრავალფუნქციური შენობა

შშმა მისაწვდომობა

ნახაზის დასახელება:
შშმა მისაწვდომობა
"ბ" ერთეული
საშხაპე და ტუალეტი

ბინა
№023; 041; 053;
077; 095; 113;
133; 149; 167;
185; 203; 221

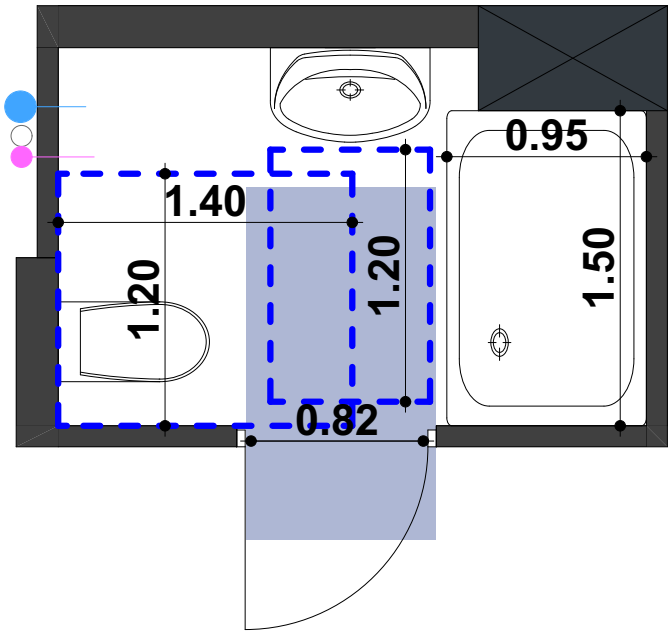

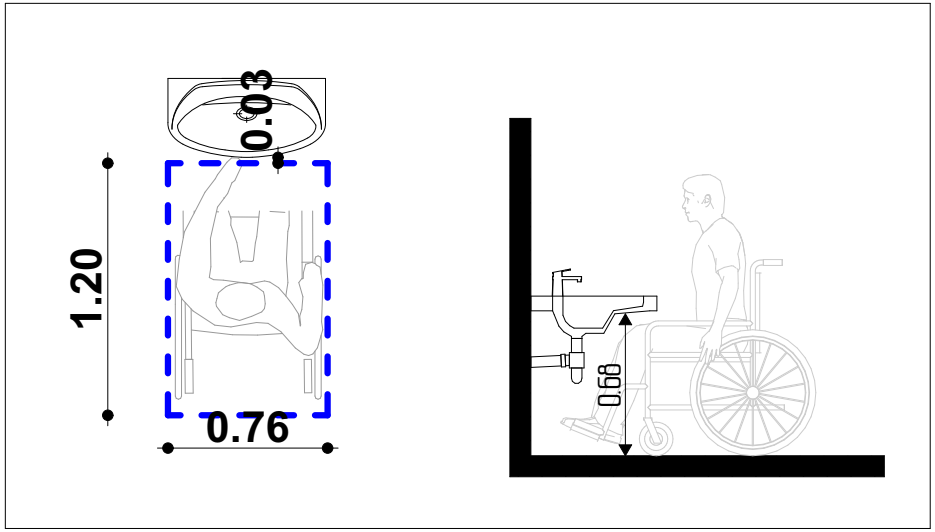

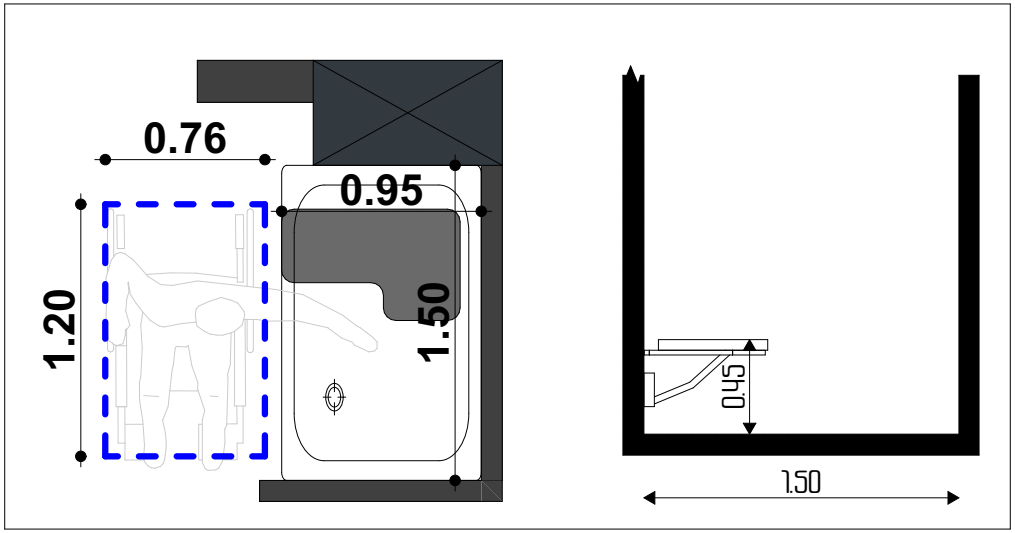

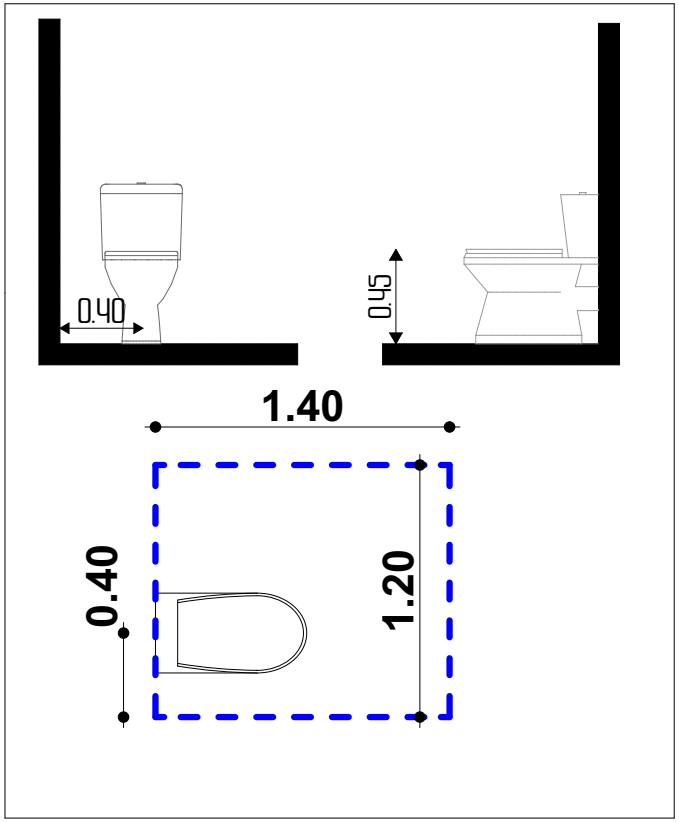

დამკვეთი:
ნუგზარ ნებიერიძე

პროექტის ავტორი:
გიორგი ზირაქაშვილი

სანქსაერცო შეფასების ავტორი:
ნიკოლოზ ღონაძე

5"4 101 102
artegony@gmail.com

1:25	A3	069

თბილისი 2021

ობიექტის მისამართი:
თბილისი. მოსკოვის გამზირი №9ბ №9ბ
01.17.12.003.710

პროექტის დასახელება:
მრავალფუნქციური შენობა

შშმა მისაწვდომობა

ნახაზის დასახელება:
შშმა მისაწვდომობა
"ბ" ერთეული
საშხაპე და ტუალეტი

ბინა
№024; 042; 054;
078; 096; 114;
134; 150; 168;
186; 204; 222

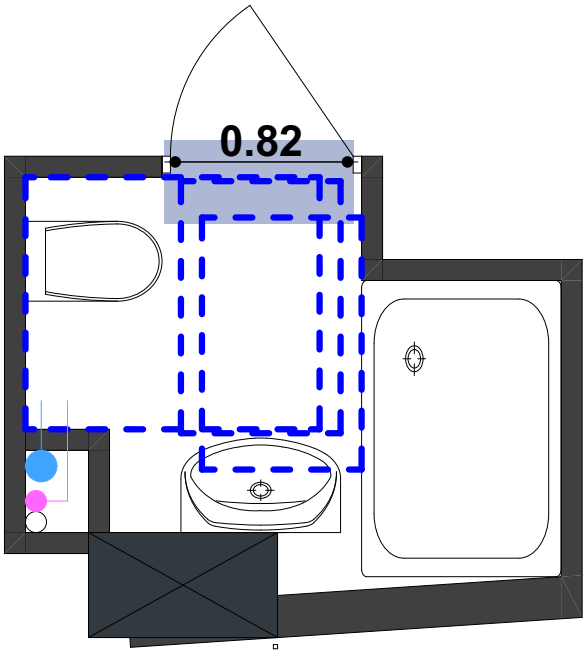

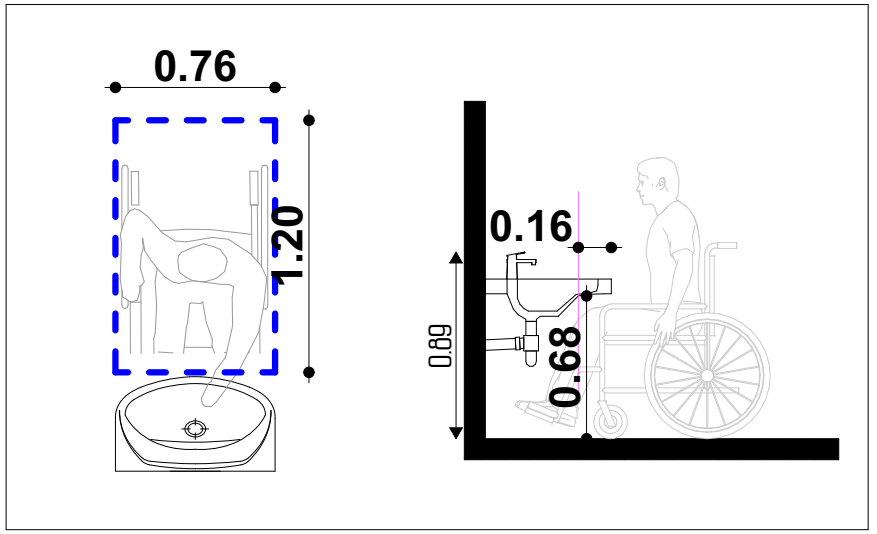

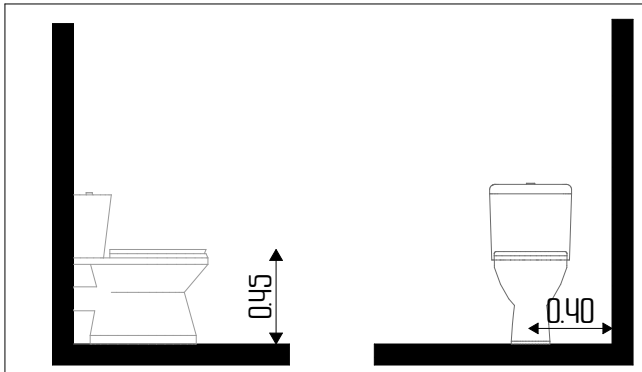

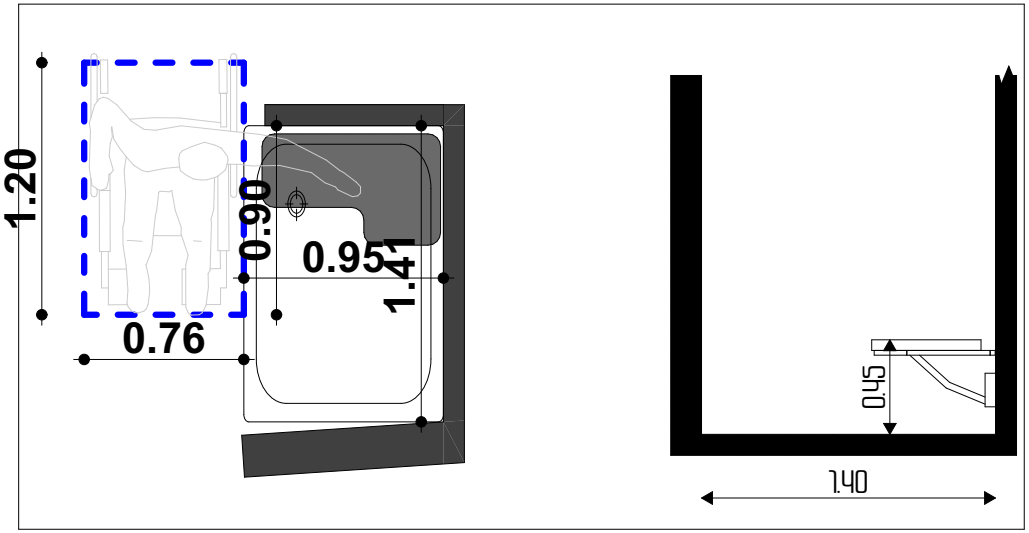

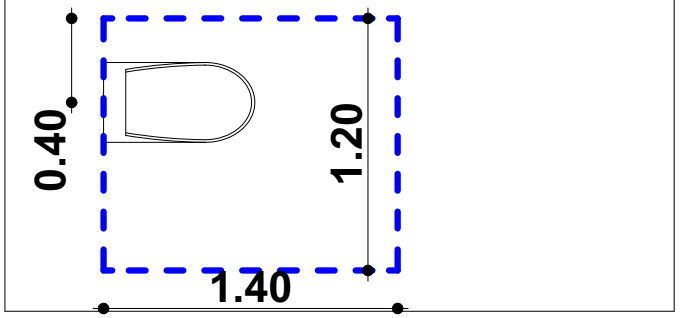

დამკვეთი:
ნუგზარ ნებიერიძე

პროექტის ავტორი:
გიორგი ზირაქაშვილი

სანქსაერცო შეფასების ავტორი:
ნიკოლოზ ღონაძე

ვ"ყ 101 102
artegony@gmail.com

1:25	A3	070

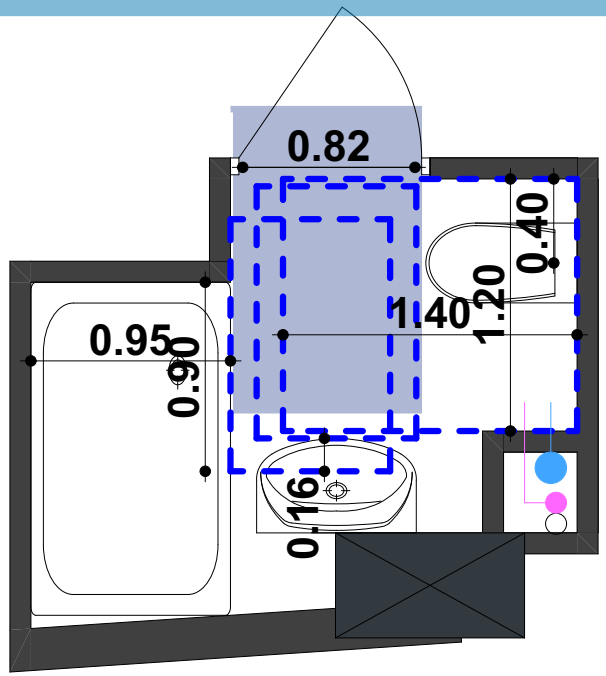

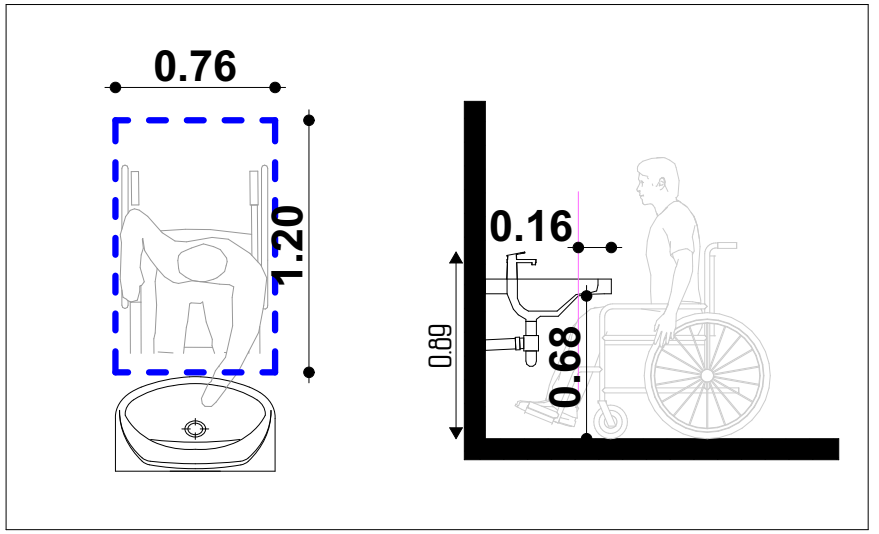

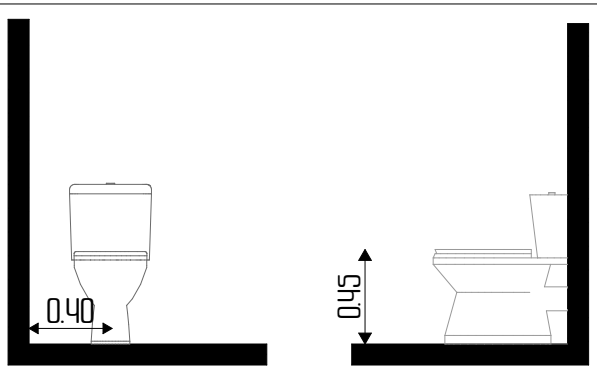

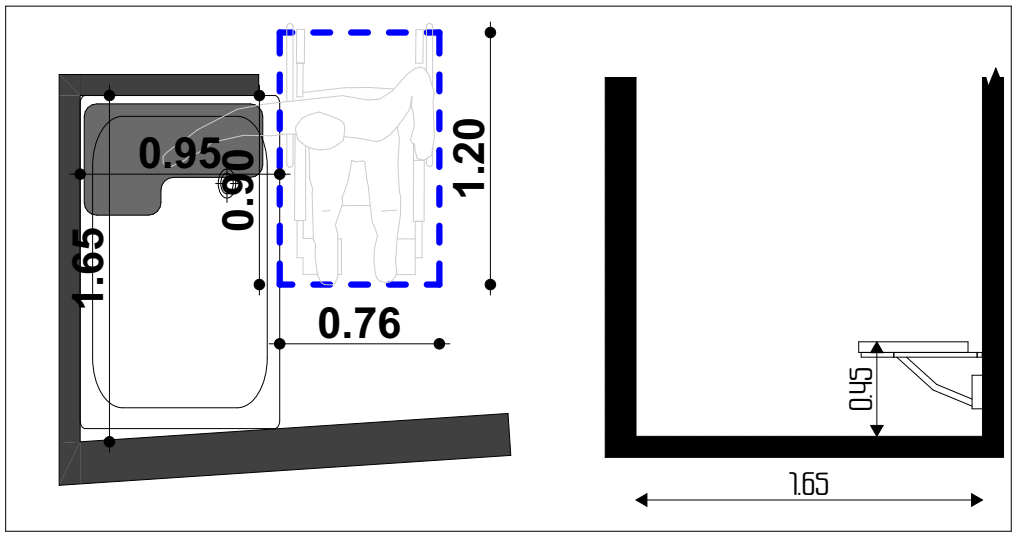

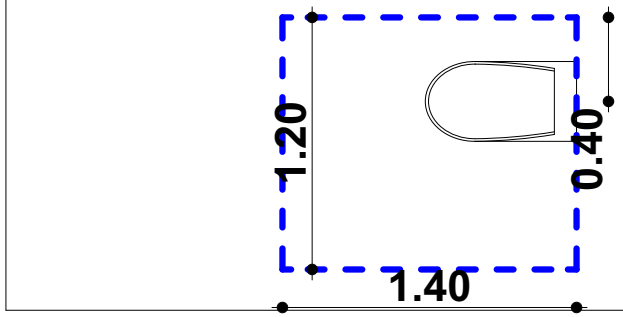

თბილისი 2021

ობიექტის მისამართი:
თბილისი, მოსკოვის გამზირი №9ბ №9ბ
01.17.12.003.170

პროექტის დასახელება:
მრავალფუნქციური შენობა

შშმა მისაწვდომობა

ნახაზის დასახელება:
შშმა მისაწვდომობა
"ბ" ერთეული
საშხაპე და ტუალეტი

ბინა
№025; 043; 055;
079; 097; 115;
135; 151; 169;
187; 205; 223

დამკვეთი:
ნუგზარ ნებიერიძე

პროექტის ავტორი:
გიორგი ზირაქაშვილი

სპეციალური შეფასების ავტორი:
ნიკოლოზ დონაძე

577 101 102
artegony@gmail.com

1:25	A3	071

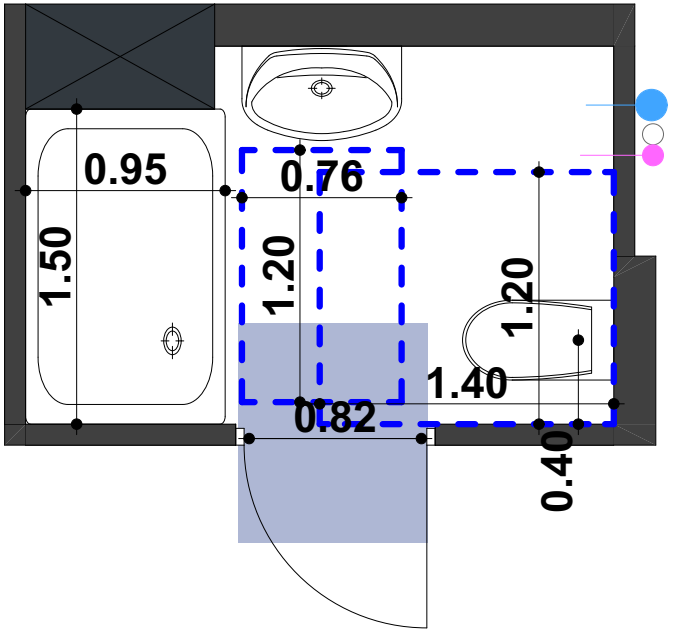

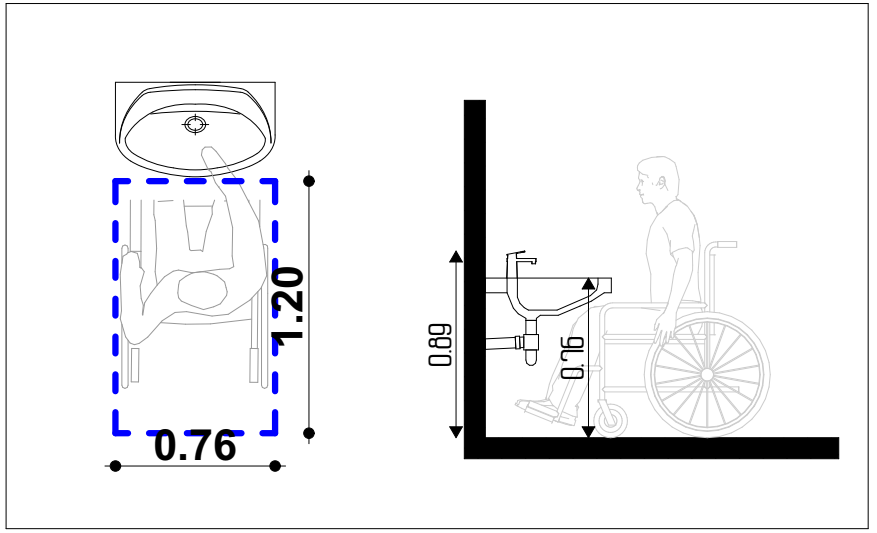

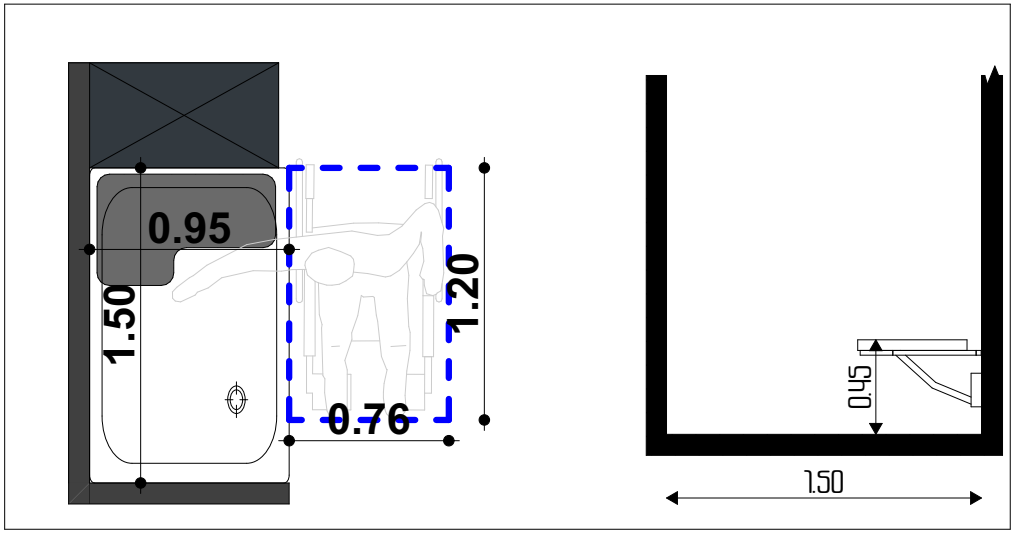

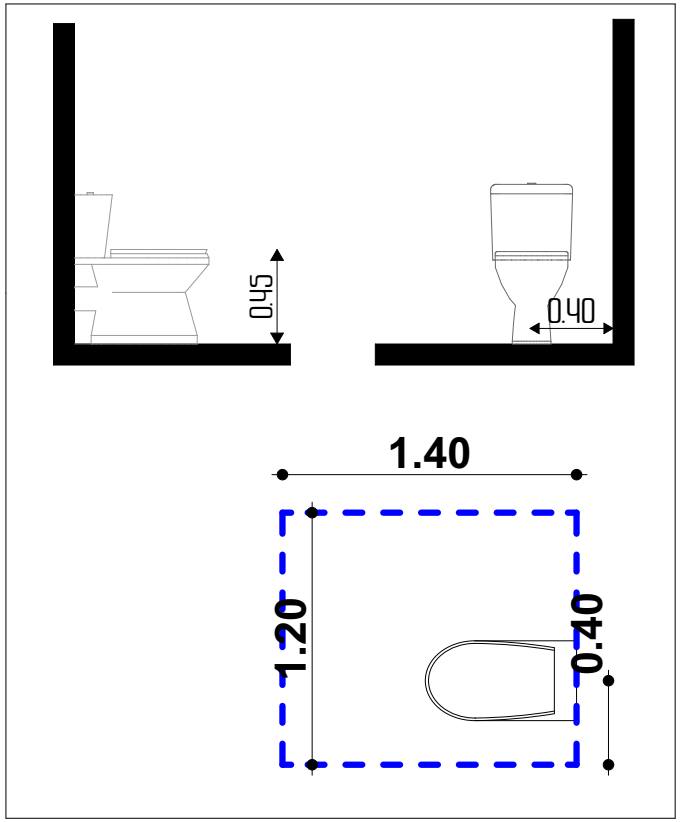

თბილისი 2021

ობიექტის მისამართი:
თბილისი, მოსკოვის გამზირი №9ბ №9ბ
01.17.12.003.710

პროექტის დასახელება:
მრავალფუნქციური შენობა

შშმა მისაწვდომობა

ნახაზის დასახელება:
შშმა მისაწვდომობა
"ბ" ერთეული
საშხაპე და ტუალეტი

ბინა
№026; 044; 056;
080; 098; 116;
136; 152; 170;
188; 206; 224

დამკვეთი:
ნუგზარ ნებიერიძე

პროექტის ავტორი:
გიორგი ზირაქაშვილი

სანქსაერტო შეფასების ავტორი:
ნიკოლოზ ღონაძე

577 101 102
artegony@gmail.com

1:25	129	072

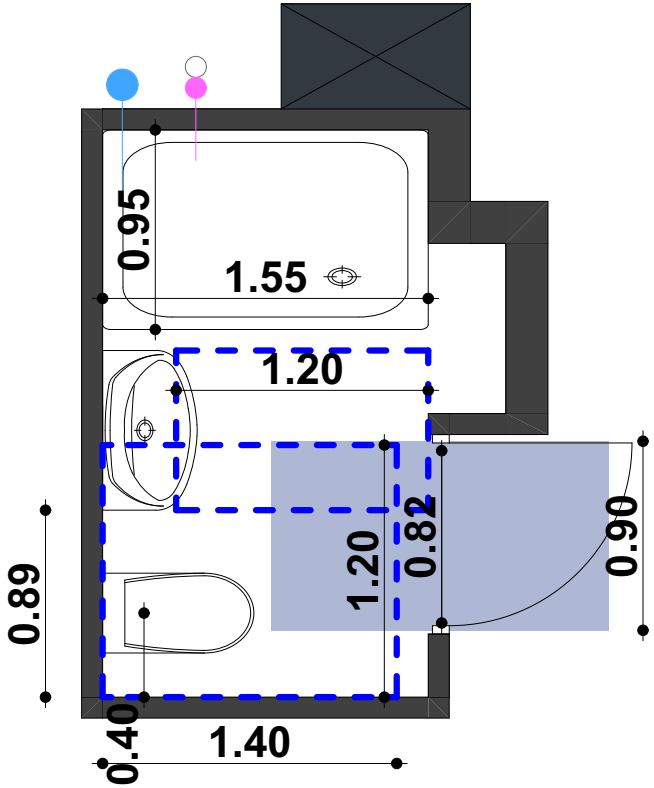

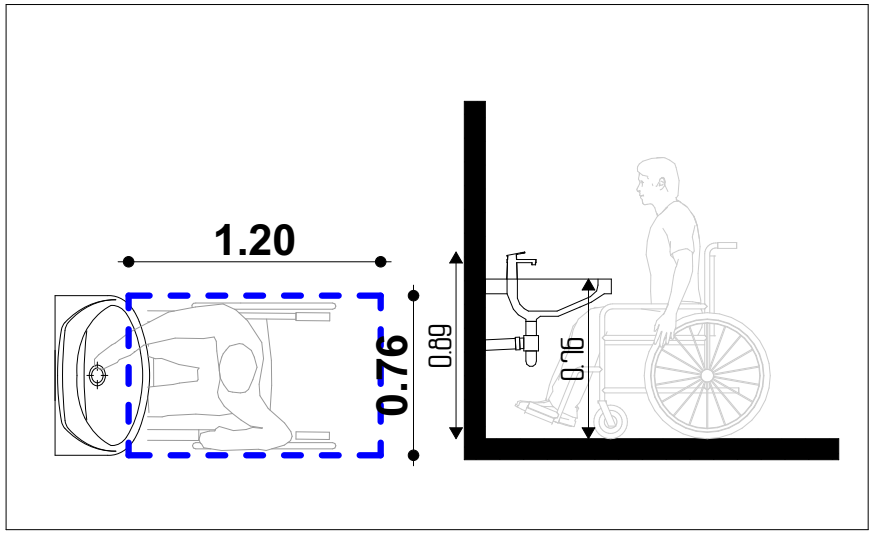

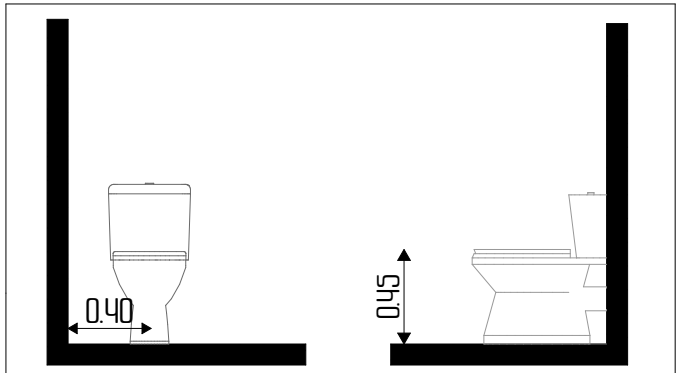

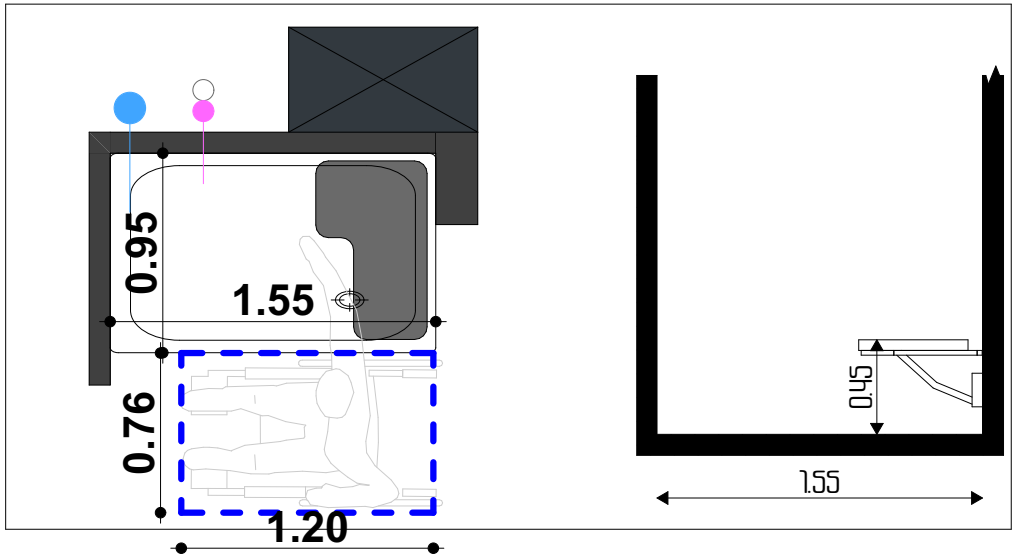

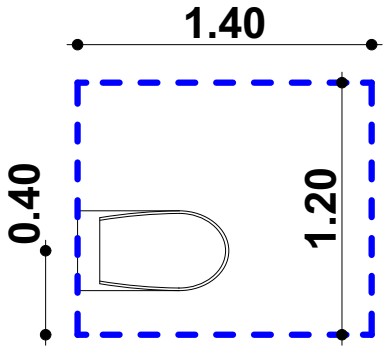

თბილისი 2021

ობიექტის მისამართი:
თბილისი, მოსკოვის გამზირი №9ბ №9ბ
01.17.12.003.710

პროექტის დასახელება:

მრავალფუნქციური შენობა

შშმა მისაწვდომობა

ნახაზის დასახელება:

შშმა მისაწვდომობა
"ბ" ერთეული
საშხაპე და ტუალეტი

ბინა
№027; 045; 057;
081; 099; 117;
137; 153; 171;
189; 207; 225

დამკვეთი:
ნუგზარ ნებიერიძე

პროექტის ავტორი:
გიორგი ზირაქაშვილი

სანიტარული შეფასების ავტორი:
ნიკოლოზ ღონაძე

577 101 102
artegony@gmail.com

1:25	A3	073

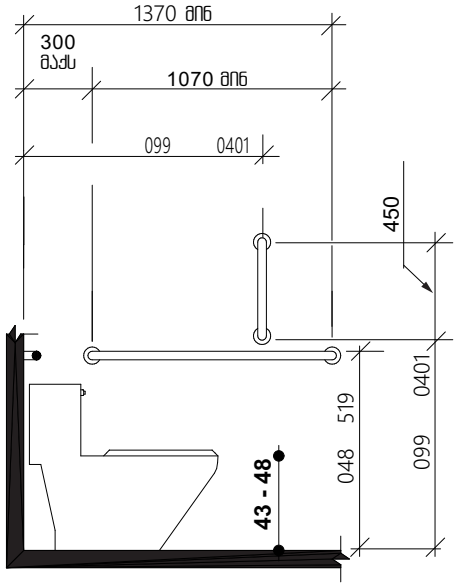

სურათი 604.5.1
უნიტაზთან დამოტბაკებული ხელმოსაჭიდი
ძელი მვერდითა კედელზე

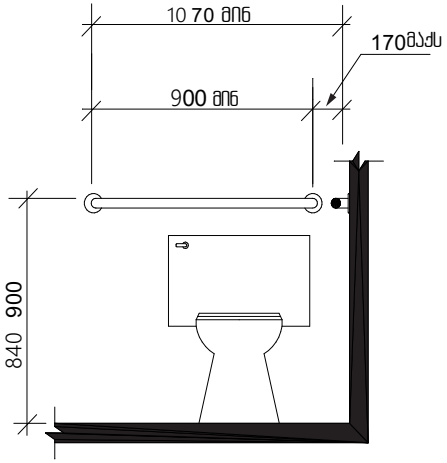

სურათი 604.5.2
უნიტაზთან დამოტბაკებული ხელმოსაჭიდი
ძელი უკანა კედელზე

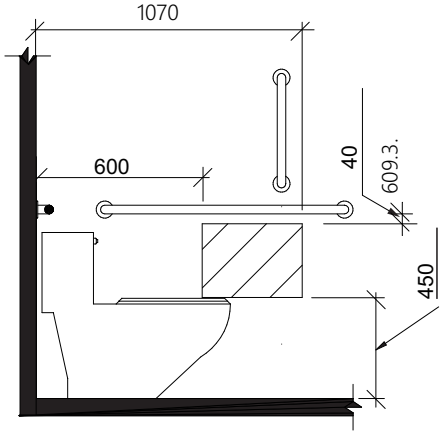

სურათი 604.7.1(ა)
დისპენსერის ჭრილის მდებარეობა –
გამოშვერილი დისპენსერი ხელმოსაჭირო
ძელის ქვემოთ

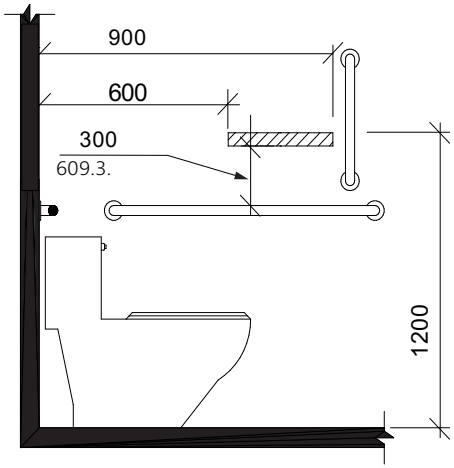

სურათი 604.7.1(ბ)
დისპენსერის ჭრილის მდებარეობა –
გამოშვერილი დისპენსერი ხელმოსაჭირო
ძელის ზემოთ

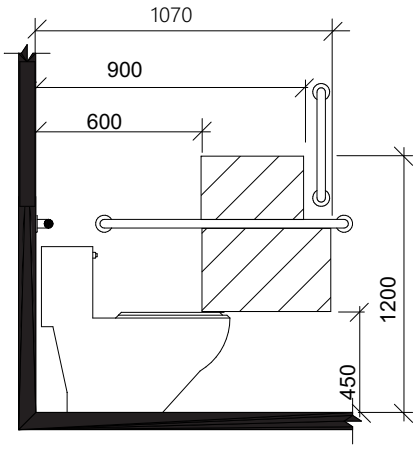

სურათი 604.7.1(გ)
დისპენსერის ჭრილის მდებარეობა –
შეწეული დისპენსერი

თბილისი 2021

ობიექტის მისამართი:
თბილისი, მოსკოვის გამზირი №9ბ №9გ
01.17.12.003.170

პროექტის დასახელება:
მრავალფუნქციური შენობა

შშმპ მისაწვდომობა

ნახაზის დასახელება:
იდუსტრაციები
მისაწვდომობის ეროვნული
რეგლამენტის შესაბამისად

დამკვეთი:
ნუგზარ ნებიერიძე

პროექტის ავტორი:
გიორგი ზირაქაშვილი

სპეციალური შეფასების ავტორი:
ნიკოლოზ დონაძე

577 101 102
artegony@gmail.com

1:25	A3	074