VERSION 1

APRIL 27, 2023

მრავალფუნქციური კომპლექსი

მისამართი: ქ. თბილისი, ერისთავის ქუჩა N 4, (ს.კ. # 01.12.12.002.222)

მზიდი კონსტრუქციების სივრცითი ანგარიში

შეასრულა: ბ. მათითაიშვილი ----------

Matitaishvilibeka@gmail.com

მრავალფუნქციური კომპლექსის სივრცითი ანგარიში

შენობა გაანგარიშებულია სასრულ ელემენტთა მეთოდით პროგრამა „LIRA-SAPR 2013“-ის გამოყენებით, საქართველოში მოქმედი ნორმების შესაბამისად. საანგარიშო სქემა აგებულია არქიტექტურული პროექტის მიხედვით.

საანგარიშო მოდელს აქვს შემდეგი სახე:

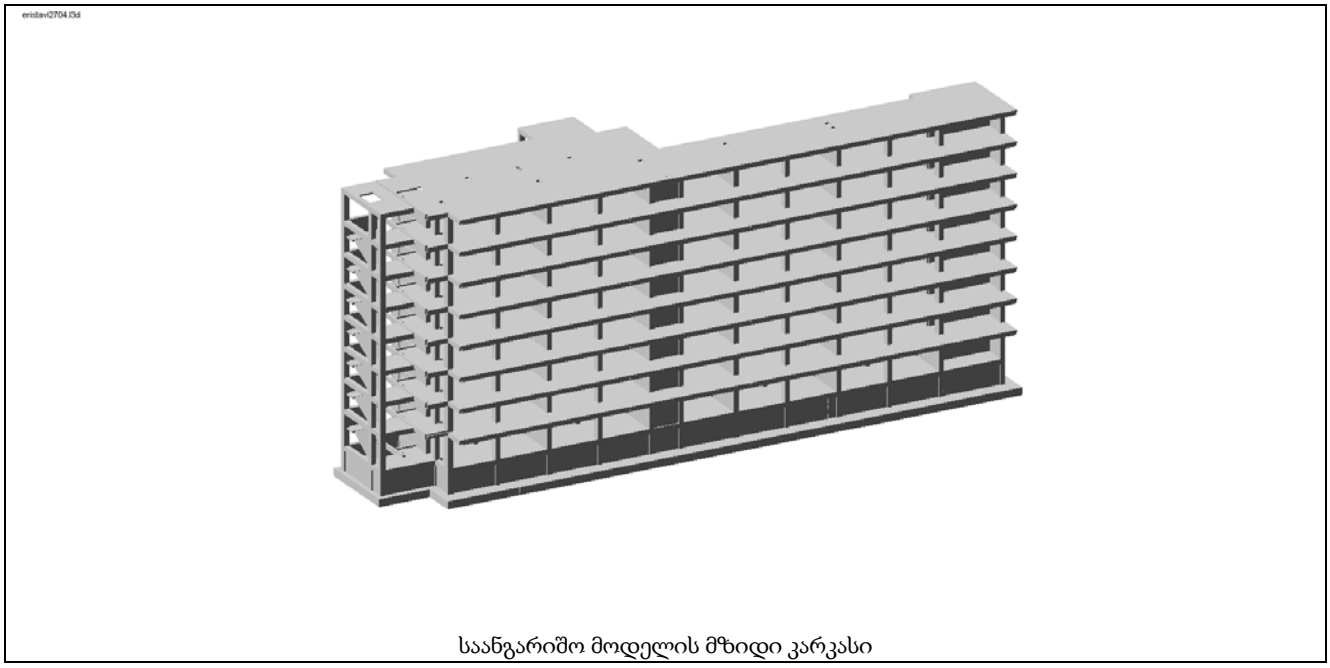

საანგარიშო მოდელის მზიდი კარკასი

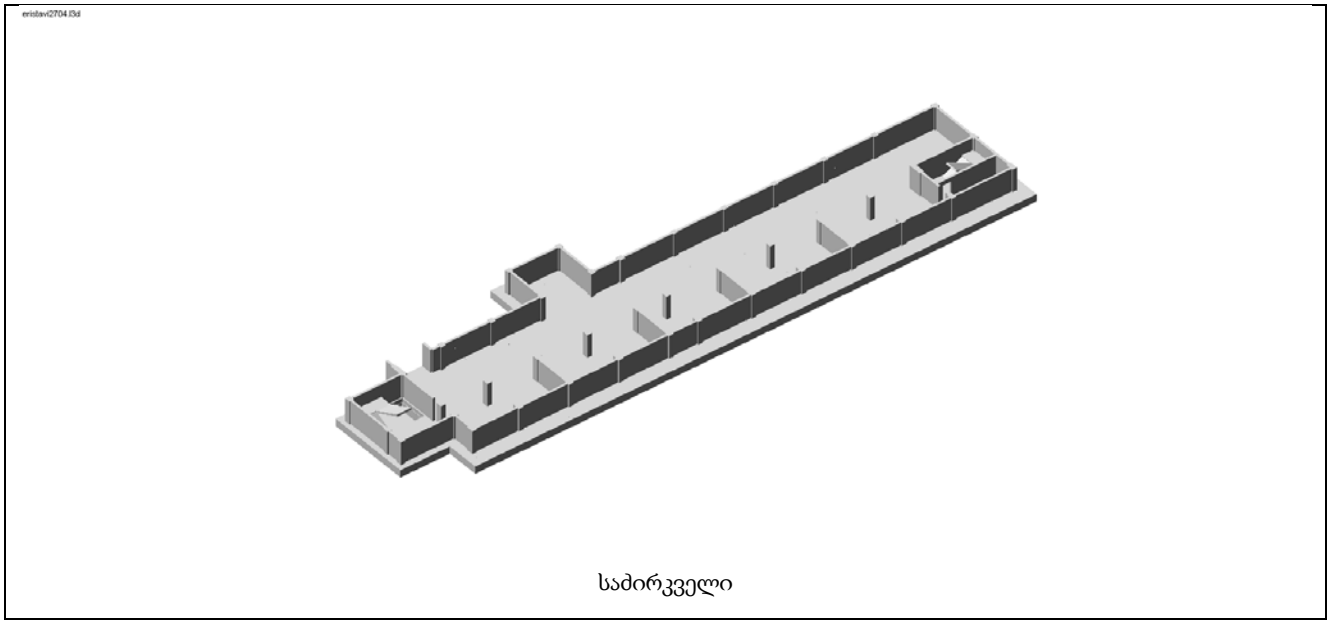

საძირკველი

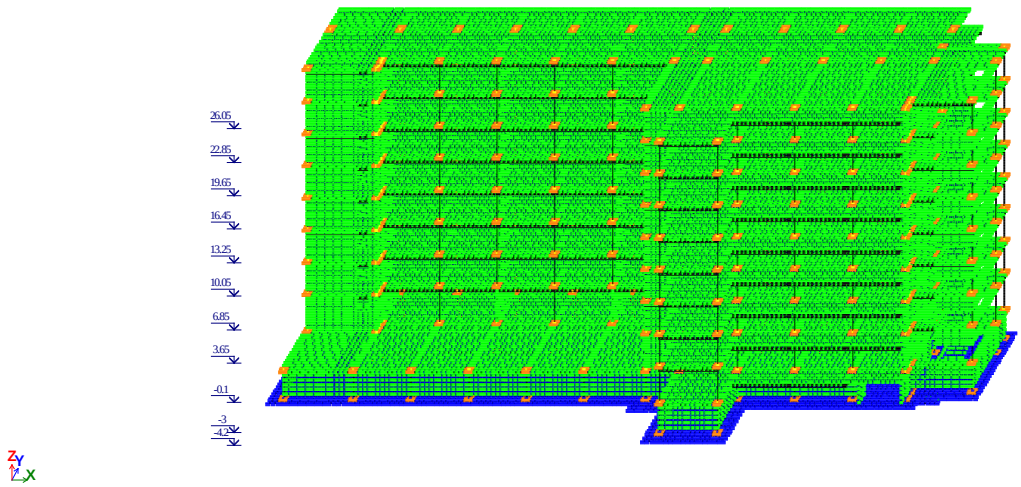

საანგარიშო მოდელი პროგრამა „LIRA-SAPR 2013“-ში

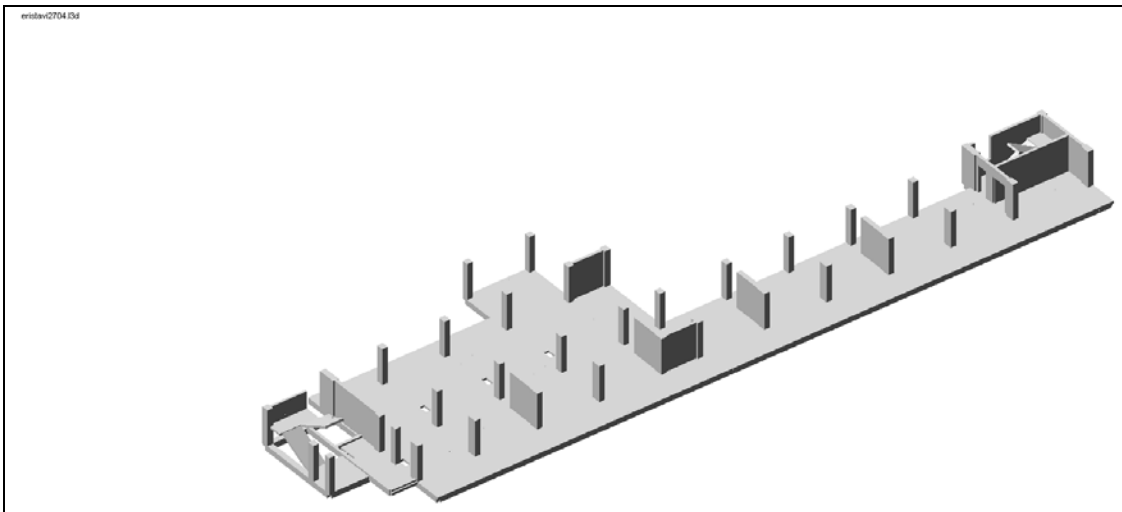

ტიპიური სართულის საანგარიშო სქემა

დატვირთვები:

1) მუმივი დატვირთვა - საკუთარი წონა:
   1.1) რკინაბეტონის კონსტრუქცია, გენერირდება ავტომატურად, მოცულობითი წონა 2,5 ტ/მ³, გადატვირთვის კოეფიციენტი $\gamma_f = 1.1$ (თანახმად СНиП 2.01.07-85* პუნქტი 2,2).
   1.2) ბლოკის კედლები და ვიტრაჟები, გათვალისწინებულია ხაზობრივი დატვირთვის სახით სართულის დონეზე, კედლების სისქე მიიღება არიქტექტურული პროექტის მიხედვით, მოცულობითი წონა 1.45 ტ/მ³, გადატვირთვის კოეფიციენტი $\gamma_f = 1.1$.
   1.3) იატაკების წონა, იატაკის მოწყობა:

ფენა	სისქე	მოცულობითი წონა	დატვირთვა ტ/მ²	გადატვირთვის კოეფიციენტი	საანგარიშ დატვირთვა
ცემენტის იატაკი	0.08	2.5 ტ/მ³	0.2	1.1	0.22
იზოლაციის ფენა	-	-	0.01	1.1	0.011
იატაკი (ხის)	0.02	0.8 ტ/მ³	0.016	1.1	0.018
				ჯამი	0.25

2) ხანგრძლივი დატვირთვა:
   2.1) ტიხრები, განაწილებული დატვირთვა - 0.12 ტ/მ², გადატვირთვის კოეფიციენტით 1.2.

3) დროებითი დატვირთვა:

სართული	ნორმატიული მნიშვნელობა	ნორმატიული დოკუმენტი	გადატვირთვის კოეფიციენტი	საანგარიშო დატვირთვა
სამზარეულო, აივნები	0.2 ტ/მ²	СНиП 2.01.07-85* პუნქტი 3.2.2	1.2	0.24
ტიპიური სართული ბინებში	0.15 ტ/მ²	СНиП 2.01.07-85* პუნქტი 3.2.2	1.3	0.195
ტიპიური სართულის კიბეები დერეფანი,	0.3 ტ/მ²	СНиП 2.01.07-85* პუნქტი 3.2.2	1.2	0.36
ბოლო სართულის ფილა	0.05 ტ/მ²	ᲡᲜ 01.05-08 ცხრილი 17, პუნქტი 57		0.08

4) სეისმური დატვირთვა

4.1) თანახმად პნ 01.01-09, გრუნტის კატეგორია II, (აჩქარება 0.17g):

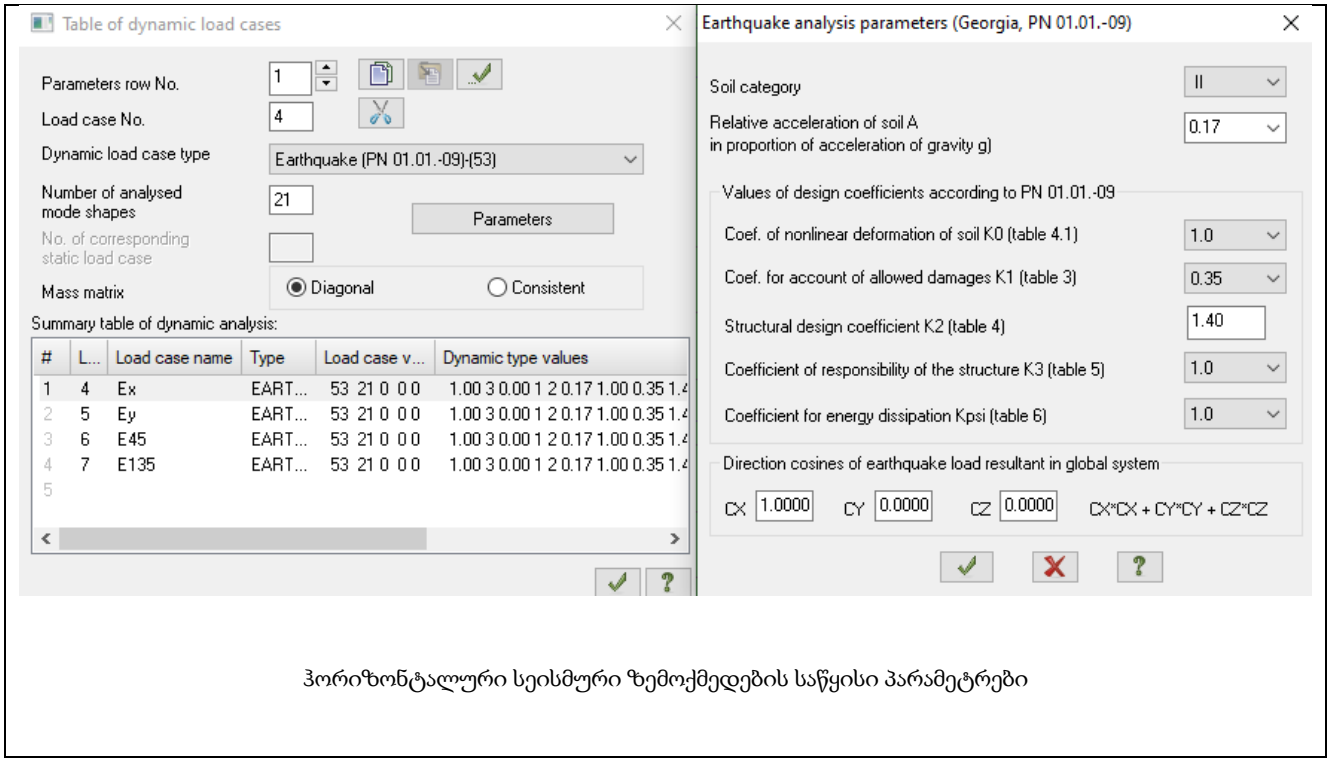

ჰორიზონტალური სეისმური ზემოქმედების საწყისი პარამეტრები

თანახმად საქართველოში მოქმედი ნორმის პნ 01.01-09, საანგარიშო სტატიკური დატვირთვები მრავლდება შემდეგ თანწყობის კოეფიციენტებზე :

მუდმივი - 0,9;

ხანგრძლივი - 0,8;

დროებითი - 0,5;

სეისმური დატვირთვა გათვალისწინებულია , ოთხი მიმართულებით 0°, 90° , 45° ,135° , X ღერძის მიმართ.

შენობის არმირება გაანგარიშებულია ძალვათა შეხამებებზე თანახმად СНиП 2.01.07-85* შემდეგი საწყისი მონაცემებით:

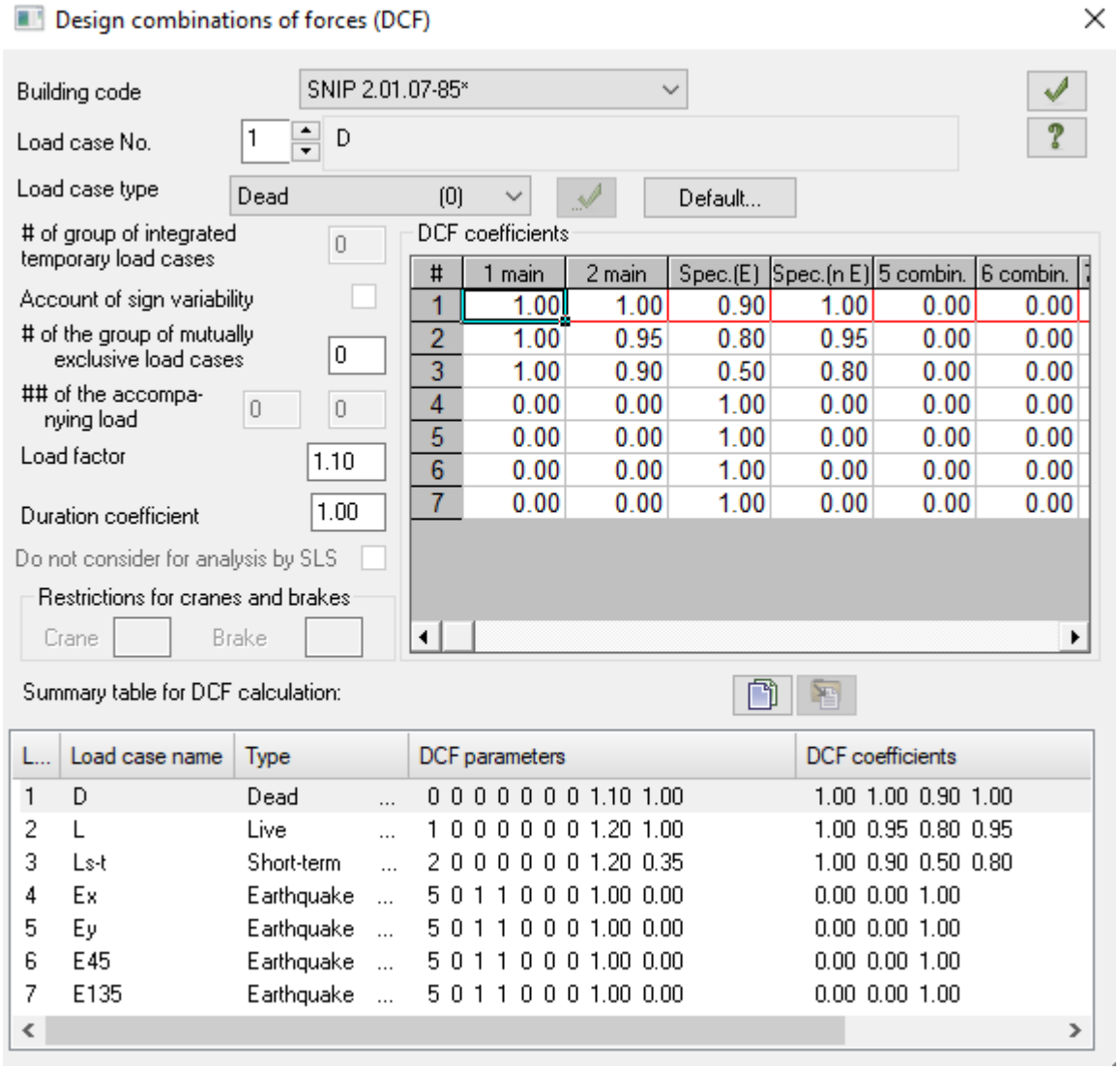

დეფორმაციებისთვის დათვლილია ასევე დატვირთვათა ხუთი შეხამება, შემდეგი მონაცემებით:

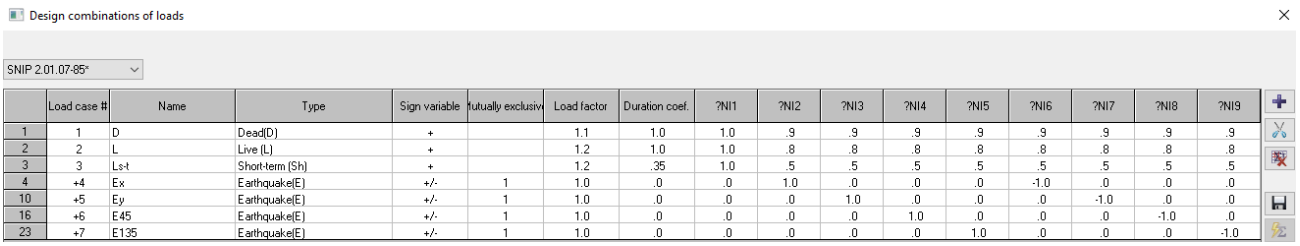

საანგარიშო სქემაში გამოყენებულია შემდეგი სიხისტეები:

Stif.type	Name	Parameters
1	Rect. bar 1 X 1 (AXIS)	Ro=0.01,E=1,GF=0
		B=1,H=1
2	Rect. bar 1 X 1 (XISTI)	Ro=0.01,E=1,GF=0
		B=1,H=1
3	Rect. bar 1 X 1 (LOAD)	Ro=0.01,E=1,GF=0
		B=1,H=1
4	Rect. bar 50 X 50 (COLUMN)	Ro=2.75,E=3e+006,GF=0
		B=50,H=50
5	Rect. bar 80 X 50 (COLUMN)	Ro=2.75,E=3e+006,GF=0
		B=80,H=50
6	Rect. bar 60 X 50 (COLUMN)	Ro=2.75,E=3e+006,GF=0
		B=60,H=50
7	Rect. bar 50 X 32 (BEAM)	Ro=2.75,E=3e+006,GF=0
		B=50,H=32
8	Rect. bar 25 X 32 (BEAM)	Ro=2.75,E=3e+006,GF=0
		B=25,H=32
9	Rect. bar 25 X 50 (BEAM)	Ro=2.75,E=3e+006,GF=0
		B=25,H=50
11	Plate H 18 (SLAB)	E=3e+006,V=0.2,H=18,Ro=2.75
12	Plate H 18 (STAIR)	E=3e+006,V=0.2,H=18,Ro=2.75
13	Plate H 20 (RC WALL)	E=3e+006,V=0.2,H=20,Ro=2.75
14	Plate H 20 (SLAB)	E=3e+006,V=0.2,H=20,Ro=2.75
15	Plate H 25 (RC WALL)	E=3e+006,V=0.2,H=25,Ro=2.75
16	Plate H 25 (DIAPHRAGM)	E=3e+006,V=0.2,H=25,Ro=2.75
17	Plate H 40 (RC WALL)	E=3e+006,V=0.2,H=40,Ro=2.75
18	Plate H 50 (COLUMN)	E=3e+006,V=0.2,H=50,Ro=2.75
19	Plate H 60 (FD SLAB)	E=3e+006,V=0.2,H=60,Ro=2.75
20	Plate H 60 (RC WALL)	E=3e+006,V=0.2,H=60,Ro=2.75
21	Plate H 80 (FD SLAB)	E=3e+006,V=0.2,H=80,Ro=2.75

გაანგარიშების შედეგები

გადაადგილება Z ღერძის მიმართ:

(ზემოთ განხილული დატვირთვათა შეხამების ცხრილის შესაბამისად) 1 შეხამება

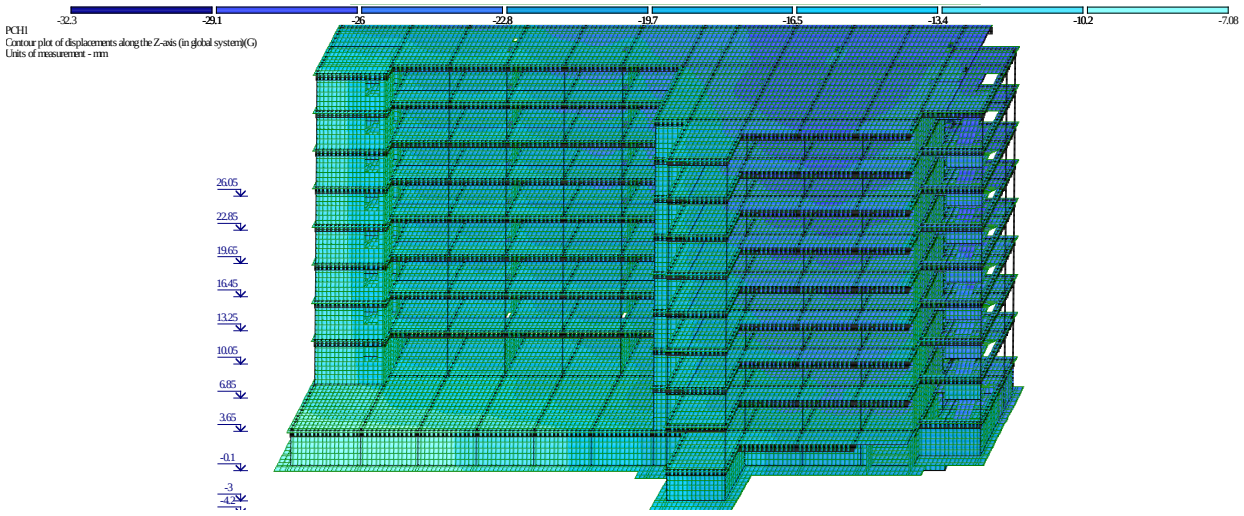

გადაადგილება X ღერძის მიმართ:

(ზემოთ განხილული დატვირთვათა შეხამების ცხრილის შესაბამისად) 2 შეხამება

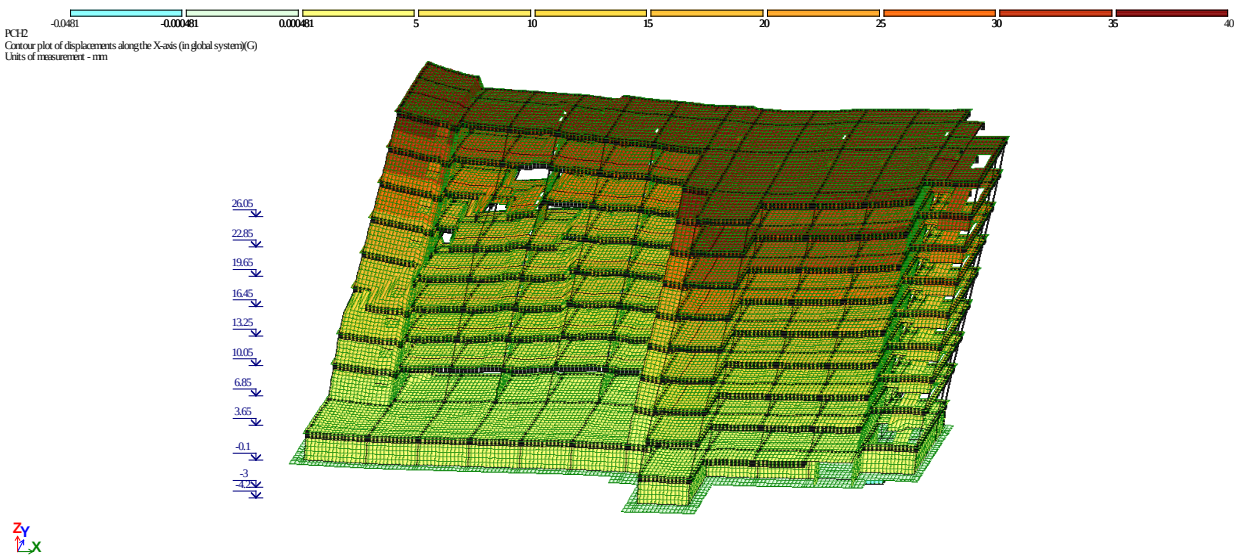

(ზემოთ განხილული დატვირთვათა შეხამების ცხრილის შესაბამისად) 6 შეხამება

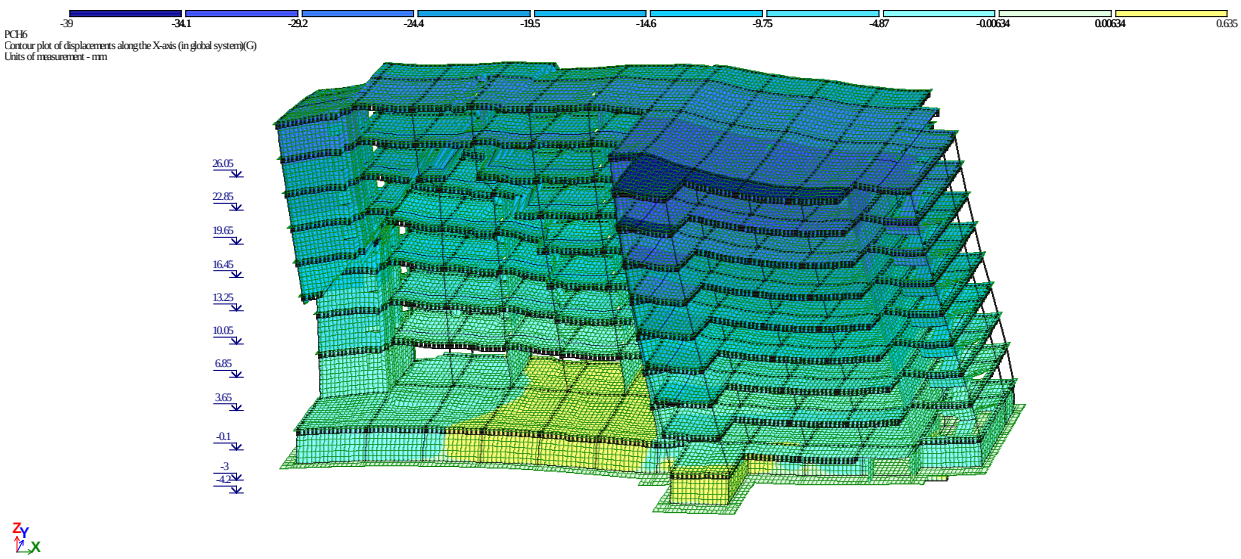

გადაადგილება Y ღერძის მიმართ:

(ზემოთ განხილული დატვირთვათა შეხამების ცხრილის შესაბამისად) 3 შეხამება

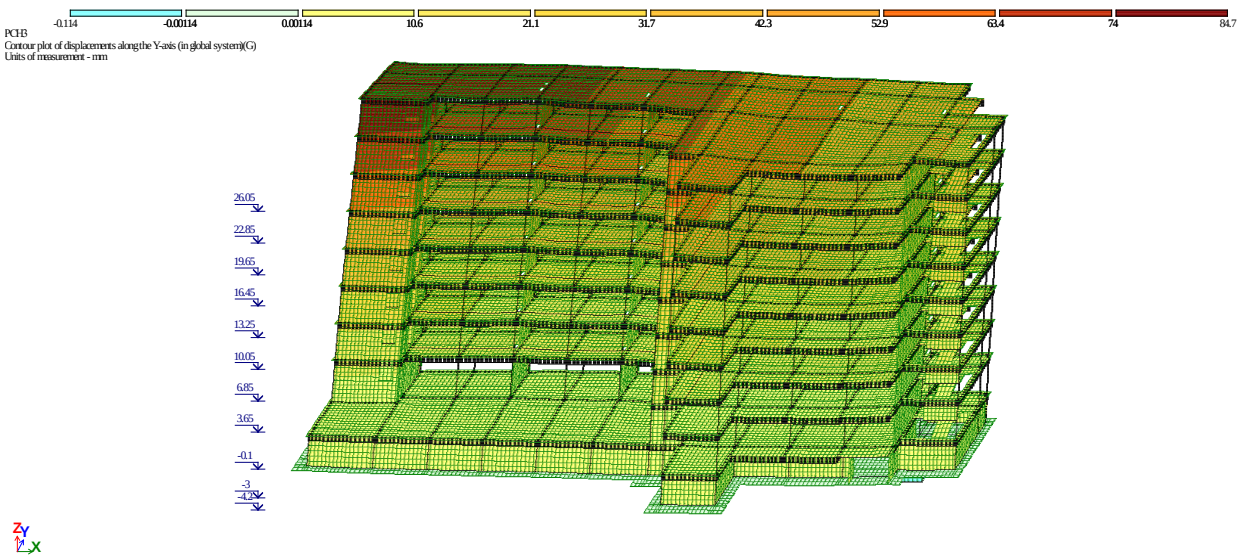

(ზემოთ განხილული დატვირთვათა შეხამების ცხრილის შესაბამისად) 7 შეხამება

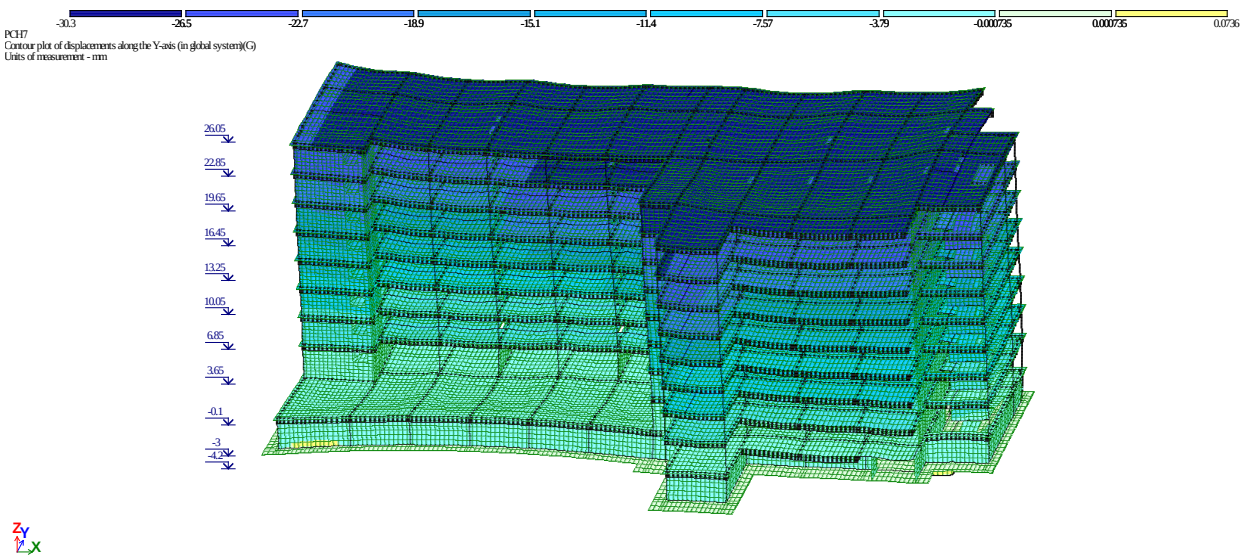

მოდალური ანალიზის შედეგები:

EIGENVALUES, FREQUENCIES, PERIODS OF VIBRATIONS, LOAD CASES 4_

:No.:	EIGEN VALUES	FREQUENCIES rad/s	FREQUENCIES Hz	PERIODS s	DISTRIBUTION : COEFFICIENT	MODAL MASS %	
1	0.145251	6.88	1.10	0.9122	-0.808215	0.1	0.1
2	0.121515	8.23	1.31	0.7631	-26.893955	61.9	61.9
3	0.111453	8.97	1.43	0.6999	-8.925689	6.8	68.8
4	0.044725	22.36	3.56	0.2809	1.018139	0.1	68.8
5	0.041495	24.10	3.84	0.2606	-0.177353	0.0	68.8
6	0.037378	26.75	4.26	0.2347	0.394468	0.0	68.9
7	0.033370	29.97	4.77	0.2096	1.892002	0.3	69.2
8	0.030361	32.94	5.24	0.1907	5.125575	2.2	71.4
9	0.029229	34.21	5.45	0.1836	10.101768	8.7	80.1
10	0.026342	37.96	6.04	0.1654	0.004084	0.0	80.1
11	0.024115	41.47	6.60	0.1514	1.984646	0.3	80.5
12	0.023617	42.34	6.74	0.1483	-1.532776	0.2	80.7
13	0.021932	45.60	7.26	0.1377	1.067934	0.1	80.8
14	0.019699	50.76	8.08	0.1237	0.129423	0.0	80.8
15	0.019194	52.10	8.30	0.1205	0.584517	0.0	80.8
16	0.018550	53.91	8.58	0.1165	0.438128	0.0	80.8
17	0.017394	57.49	9.15	0.1092	-1.143970	0.1	80.9
18	0.016733	59.76	9.52	0.1051	-4.880703	2.0	83.0

19	0.016456	60.77	9.68	0.1033	2.315944	0.5	83.4
20	0.016131	61.99	9.87	0.1013	0.157565	0.0	83.4
21	0.016035	62.36	9.93	0.1007	0.104379	0.0	83.4
22	0.016005	62.48	9.95	0.1005	0.003393	0.0	83.4
23	0.015951	62.69	9.98	0.1002	-0.731819	0.0	83.5
24	0.015938	62.74	9.99	0.1001	-0.071064	0.0	83.5
25	0.015926	62.79	10.00	0.1000	-0.500174	0.0	83.5
26	0.015147	66.02	10.51	0.0951	-0.305651	0.0	83.5

EIGENVALUES, FREQUENCIES, PERIODS OF VIBRATIONS, LOAD CASES 5_

No.	EIGEN VALUES	FREQUENCIES		PERIODS	DISTRIBUTION COEFFICIENT	MODAL MASS	
		rad/s	Hz	s		%	
1	0.145251	6.88	1.10	0.9122	27.994625	67.1	67.1
2	0.121515	8.23	1.31	0.7631	-2.086925	0.4	67.4
3	0.111453	8.97	1.43	0.6999	3.711207	1.2	68.6
4	0.044725	22.36	3.56	0.2809	0.801825	0.1	68.7
5	0.041495	24.10	3.84	0.2606	0.596718	0.0	68.7
6	0.037378	26.75	4.26	0.2347	-1.197666	0.1	68.8
7	0.033370	29.97	4.77	0.2096	0.544313	0.0	68.8
8	0.030361	32.94	5.24	0.1907	-10.418800	9.3	78.1
9	0.029229	34.21	5.45	0.1836	5.981663	3.1	81.2
10	0.026342	37.96	6.04	0.1654	0.806656	0.1	81.2
11	0.024115	41.47	6.60	0.1514	-2.329124	0.5	81.7
12	0.023617	42.34	6.74	0.1483	1.044446	0.1	81.8
13	0.021932	45.60	7.26	0.1377	-0.118402	0.0	81.8
14	0.019699	50.76	8.08	0.1237	-2.971119	0.8	82.6
15	0.019194	52.10	8.30	0.1205	-2.828058	0.7	83.2
16	0.018550	53.91	8.58	0.1165	-0.985844	0.1	83.3
17	0.017394	57.49	9.15	0.1092	-0.317233	0.0	83.3
18	0.016733	59.76	9.52	0.1051	-2.243280	0.4	83.8
19	0.016456	60.77	9.68	0.1033	-3.430183	1.0	84.8
20	0.016131	61.99	9.87	0.1013	1.644823	0.2	85.0
21	0.016035	62.36	9.93	0.1007	-0.494695	0.0	85.0
22	0.016005	62.48	9.95	0.1005	-0.016865	0.0	85.0
23	0.015951	62.69	9.98	0.1002	2.280088	0.4	85.5
24	0.015938	62.74	9.99	0.1001	0.018625	0.0	85.5
25	0.015926	62.79	10.00	0.1000	1.149592	0.1	85.6
26	0.015147	66.02	10.51	0.0951	-0.805962	0.1	85.6

EIGENVALUES, FREQUENCIES, PERIODS OF VIBRATIONS, LOAD CASES 6_

No.	EIGEN VALUES	FREQUENCIES		PERIODS	DISTRIBUTION COEFFICIENT	MODAL MASS	
		rad/s	Hz	s		%	
1	0.145251	6.88	1.10	0.9122	19.226576	31.6	31.6
2	0.121515	8.23	1.31	0.7631	-20.490097	35.9	67.5
3	0.111453	8.97	1.43	0.6999	-3.685932	1.2	68.7
4	0.044725	22.36	3.56	0.2809	1.286887	0.1	68.9
5	0.041495	24.10	3.84	0.2606	0.296613	0.0	68.9
6	0.037378	26.75	4.26	0.2347	-0.568106	0.0	68.9
7	0.033370	29.97	4.77	0.2096	1.722600	0.3	69.1
8	0.030361	32.94	5.24	0.1907	-3.744430	1.2	70.3
9	0.029229	34.21	5.45	0.1836	11.372292	11.1	81.4

10	0.026342	37.96	6.04	0.1654	0.573360	0.0	81.4
11	0.024115	41.47	6.60	0.1514	-0.244014	0.0	81.4
12	0.023617	42.34	6.74	0.1483	-0.345044	0.0	81.4
13	0.021932	45.60	7.26	0.1377	0.671302	0.0	81.5
14	0.019699	50.76	8.08	0.1237	-2.009692	0.3	81.8
15	0.019194	52.10	8.30	0.1205	-1.586764	0.2	82.0
16	0.018550	53.91	8.58	0.1165	-0.387436	0.0	82.1
17	0.017394	57.49	9.15	0.1092	-1.033144	0.1	82.2
18	0.016733	59.76	9.52	0.1051	-5.037153	2.2	84.3
19	0.016456	60.77	9.68	0.1033	-0.788460	0.1	84.4
20	0.016131	61.99	9.87	0.1013	1.274629	0.1	84.5
21	0.016035	62.36	9.93	0.1007	-0.276055	0.0	84.5
22	0.016005	62.48	9.95	0.1005	-0.009528	0.0	84.5
23	0.015951	62.69	9.98	0.1002	1.095093	0.1	84.6
24	0.015938	62.74	9.99	0.1001	-0.037072	0.0	84.6
25	0.015926	62.79	10.00	0.1000	0.459373	0.0	84.6
26	0.015147	66.02	10.51	0.0951	-0.786079	0.1	84.7

EIGENVALUES, FREQUENCIES, PERIODS OF VIBRATIONS, LOAD CASES 7_

No.	EIGEN VALUES	FREQUENCIES		PERIODS	DISTRIBUTION COEFFICIENT	MODAL MASS	
		rad/s	Hz	s		%	
1	0.145251	6.88	1.10	0.9122	20.369402	35.5	35.5
2	0.121515	8.23	1.31	0.7631	17.538322	26.3	61.8
3	0.111453	8.97	1.43	0.6999	8.935114	6.8	68.6
4	0.044725	22.36	3.56	0.2809	-0.152775	0.0	68.6
5	0.041495	24.10	3.84	0.2606	0.547393	0.0	68.7
6	0.037378	26.75	4.26	0.2347	-1.125889	0.1	68.8
7	0.033370	29.97	4.77	0.2096	-0.952716	0.1	68.9
8	0.030361	32.94	5.24	0.1907	-10.992063	10.3	79.2
9	0.029229	34.21	5.45	0.1836	-2.911746	0.7	79.9
10	0.026342	37.96	6.04	0.1654	0.567586	0.0	80.0
11	0.024115	41.47	6.60	0.1514	-3.050330	0.8	80.7
12	0.023617	42.34	6.74	0.1483	1.822322	0.3	81.0
13	0.021932	45.60	7.26	0.1377	-0.838771	0.1	81.1
14	0.019699	50.76	8.08	0.1237	-2.192699	0.4	81.5
15	0.019194	52.10	8.30	0.1205	-2.413279	0.5	82.0
16	0.018550	53.91	8.58	0.1165	-1.006955	0.1	82.1
17	0.017394	57.49	9.15	0.1092	0.584446	0.0	82.1
18	0.016733	59.76	9.52	0.1051	1.864227	0.3	82.4
19	0.016456	60.77	9.68	0.1033	-4.063237	1.4	83.8
20	0.016131	61.99	9.87	0.1013	1.051831	0.1	83.9
21	0.016035	62.36	9.93	0.1007	-0.423648	0.0	83.9
22	0.016005	62.48	9.95	0.1005	-0.014326	0.0	83.9
23	0.015951	62.69	9.98	0.1002	2.129894	0.4	84.3
24	0.015938	62.74	9.99	0.1001	0.063415	0.0	84.3
25	0.015926	62.79	10.00	0.1000	1.166626	0.1	84.4
26	0.015147	66.02	10.51	0.0951	-0.353884	0.0	84.5

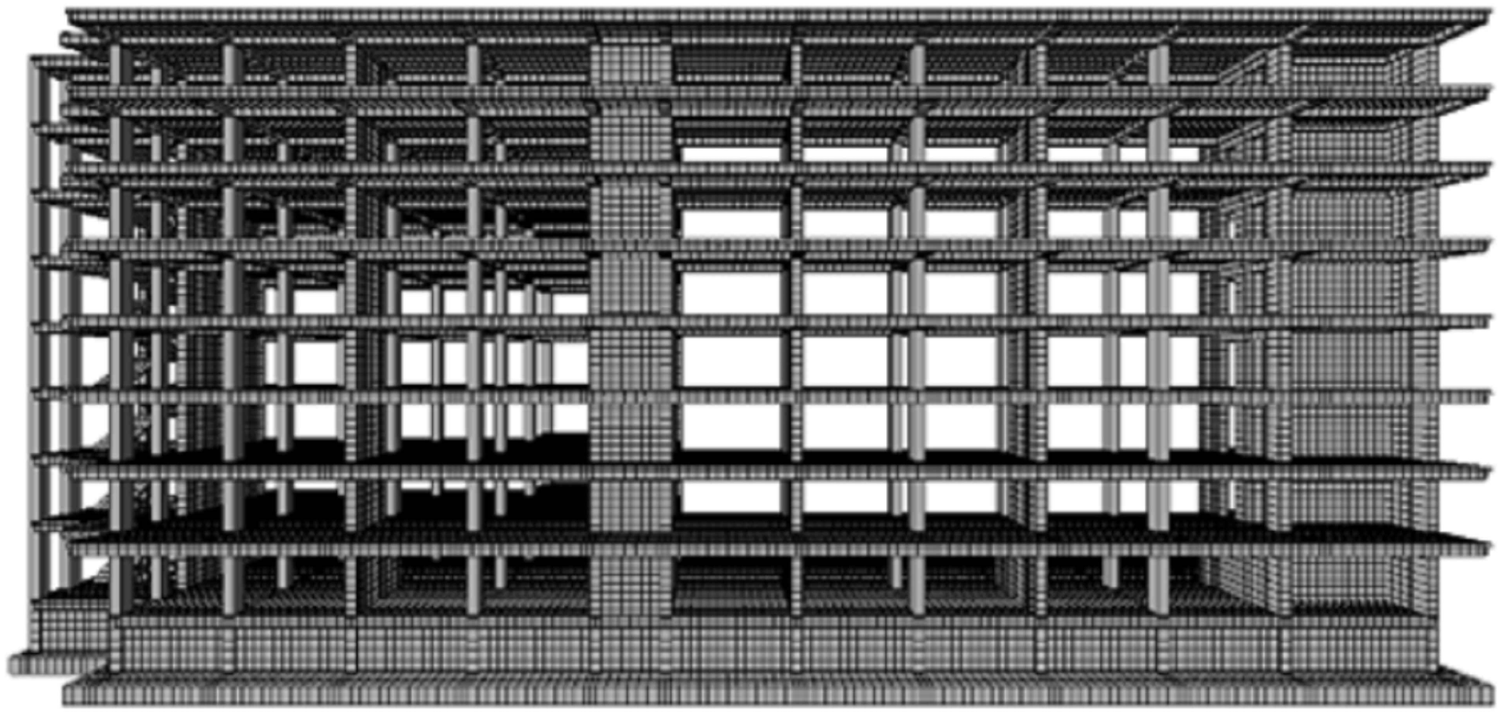

ქალაქი თბილისი, ერისთავის ქუჩა №4
(ს.კ.01.12.12.002.022)
მრავალფუნქციური კომპლექსი .

FACTORY OF ENGINEERING

კონსტრუქციული ნაწილი

(სქემატური დიზაინი)

თბილისი 2023 წ.

ม๑๓.	๔ ๖ ๒ ๖ ๑ ๓ ๑ ๖ ๖
002	๕๖๖๖๒๒๒ ๕๖๓๓๒๓๓๓๓
003	๓๕๕๓๓๓๓

განმარტებითი ბარათი

ქ. თბილისი,ერისთავის ქუჩა № Ყ (ს.კ.01.12.12.002.022), მრავალფუნქციური კომპლექსის კონსტრუქციული ნაწილისათვის.

მრავალფუნქციური კომპლექსი გეგმაში მარკუთხა მოხაზულობისაა, მაქსიმალური გაბარიტული ზომებით ღერძებში Lxb=65.20x15.52 მ. შენობა ცხრა სართულიანია რომლიც წარმოადგეს რკინაბეტონის კარკასულ ნაგებობას. ვერტიკალური მზიდი ელემენტებია რკინაბეტონის მონოლითური სვეტები, დიაფრაგმები და კედლები, სვეტების განივი კვეთებია bxh=50x50; 60X50; 80X50; 1Ყ50X50; 1550X50 სმ. დიაფრაგმის და კედლის განივი კბეთებია 25; Ყ0 სმ.

გადახურვად გამოყენებულია მონოლითური რკინაბეტონის წიბოვანი (რიგელიანი)ფილები, ფილა სისქით 18; 20 სმ. რიგელების განივკვეთის ზომებია bxh=50x50; 25x50;25xყ0 სმ. შენობის პერიმეტრზე ჩარჩოებს შორის ნაწილში, რომელიც ივსება წყობით, გამოყენებულია კემზის წვრილი საკედლე ბლოკი სისქით 30 სმ. წყობის ხსნარის მარკად მიღებული იქნას M50 მარკის ცემენტ-ქვიშის ხსნარი.

შენობის საძირკველი წარმოადგენს მონოლითური რკინაბეტონის ფილას, სისქით 80 სმ.

გეოლოგიური დასკვნიდან გამომდინარე საძირკვლის ფუძედ მიღებულია სგე-II, (იხ. გეოლოგია) კენჭნაროვანი გრუნტი, რომლის საანგარიშო წინაღობა R=Ყ.5 კგძ/სმ2. საძირკვლის ძირზე ეწყობა 10 სმ. სისქის ბეტონის მომზადება კლასით „B.-15”. რომლის ქვეშაც ეწყობა მდინარის ხვინჭის ბალიში H=100სმ, რომელიც უნდა დაიყაროს 20 სმ-იან ფენებად და თითოეული ფენა უნდა დაიტკეპნოს მექანიკური სატკეპნი საშუალებით. საძირკვლის ფუძე აუცილებელია მიიღოს ინჟინერ-გეოლოგმა.

რკინაბეტონის კონსტრუქცია გრუნტთან შეხების ადგილებში შეიღებოს ცხელი ბიტუმის ფენით ორჯერ.

კონსტრუქციებისათვის ბეტონის სიმტკიცის კლასი „B.-25” , ხოლო არმატურის კლასი A500C, A2Ყ0C.

პროექტში გათვალისწინებულია შემდეგი კლიმატური მონაცემები:

ქარის ჩქაროსნული ნორმატიული დაწნევა - w = 50.0 კგ/მ2.
თოვლის ნორმატიული დატვირთვა - S = 50.0 კგ/მ2.
საანგარიშო სეისმირი ზემოქმედება - J = 8 ბალი. ჰორიზონტალური აჩქარება 0.17 .

შენობა გაანგარიშებულია ავტომატური საანგარიშო კომპლექსის “Лира-САПР -2013”*(versia R3)* -ის საშუალებით.

პროექტი შედგენილია დღეისათვის მოქმედი სამშენებლო ნორმებისა და წესების საფუძველზე.

FACTORY OF ENGINEERING

" ფექტორი ოვ ენჯინიარინგ "
საიდენტიფიკაციო კოდი
Ყ33647565
Structural Engineering Service
TBILISI | GEO | +995 597 711 122 FOE.GE

NOT FOR CONSTRUCTION

NOTICE
This document and its contents are the copyright of the designer. Any party receiving this document does so in confidence and agrees that information contained herein shall not be published in whole or in part or disclosed to others without the express prior written consent of FE. Do not Scale. All dimensions to be checked on site. All information on these drawings are for aesthetic content only

stamp | approval

key plan

note

no date issue
issues | revisions

" პროჯექტ გრუპი "
client

ქალაქი თბილისი, ერისთავის ქუჩა №Ყ
(ს.კ.01.12.12.002.022)
address

მრავალფუნქციური კომპლექსი
projeqt

განმარტებითი ბარათი
sheet title

project no: 2023002 2023

director: ბ. მათითაიშვილი
architect by: რ. სულავა
head.str.engeener by:
str.engeener by: ბ. მათითაიშვილი
checked by:

scale: 1:100 A3 component
კ-003
sheet no.

ქვაბულის გეგმა
მ. 1:200

1 2 3 ч 5 6 7 8 9 10 11 12 13

431.84 431.82 431.90 431.87 431.97 431.94 431.85 432.01 432.17 432.11 432.15 432.14 432.36 432.24 432.49 432.51 432.71 432.77 432.65 432.64 432.47

6650 5500 5500 5500 5500 5500 5900 3200 5500 5500 5500 5100 5850 65200

ნაბურღი ხიმინჯი ᲓᲙᲘᲡᲒ
ბიჯი 600

-4,800
427,20

432.0

1

15520 6450 4500 4570 2600 1900 5400 1050

ა ბ გ გ* დ

432.32 432.30 432.65 432.42 432.46 432.51 432.38 432.43 432.54

544 619

NOTE
This document and its contents are the copyright of the designer. Any party receiving this document does so in confidence and agrees that this document and its contents shall not be published in whole or in part or disclosed to others without the express prior written consent of FE. Do not scale. All dimensions to be checked on site. All information on these drawings are for aesthetic content only

NOT FOR CONSTRUCTION

FE FACTORY OF ENGINEERING

"ფაქტორი ოვ ენჯინიერინგ"
საინჟინრო მომსახურება
Structural Engineering Service
TBILISI | GEO | +995 597 711 122 FOE.GE

stamp | approval

key plan

note

no date issue
issues | revisions

client "პროექტ ბრიჯი"

address ქალაქი თბილისი, ერისთავის ქუჩა №4 (ს.კ.01.12.12.002.022)

projekt ქვაბულის გამაგრება

sheet title

project no: 2023002 2023

director: ბ. ბითიოშვილი

architect by: რ. სეფაშვა

head.str.engeener by:

str.engeener by: ბ. ბითიოშვილი

checked by:

scale: 1:200 A3 component

sheet no J-005

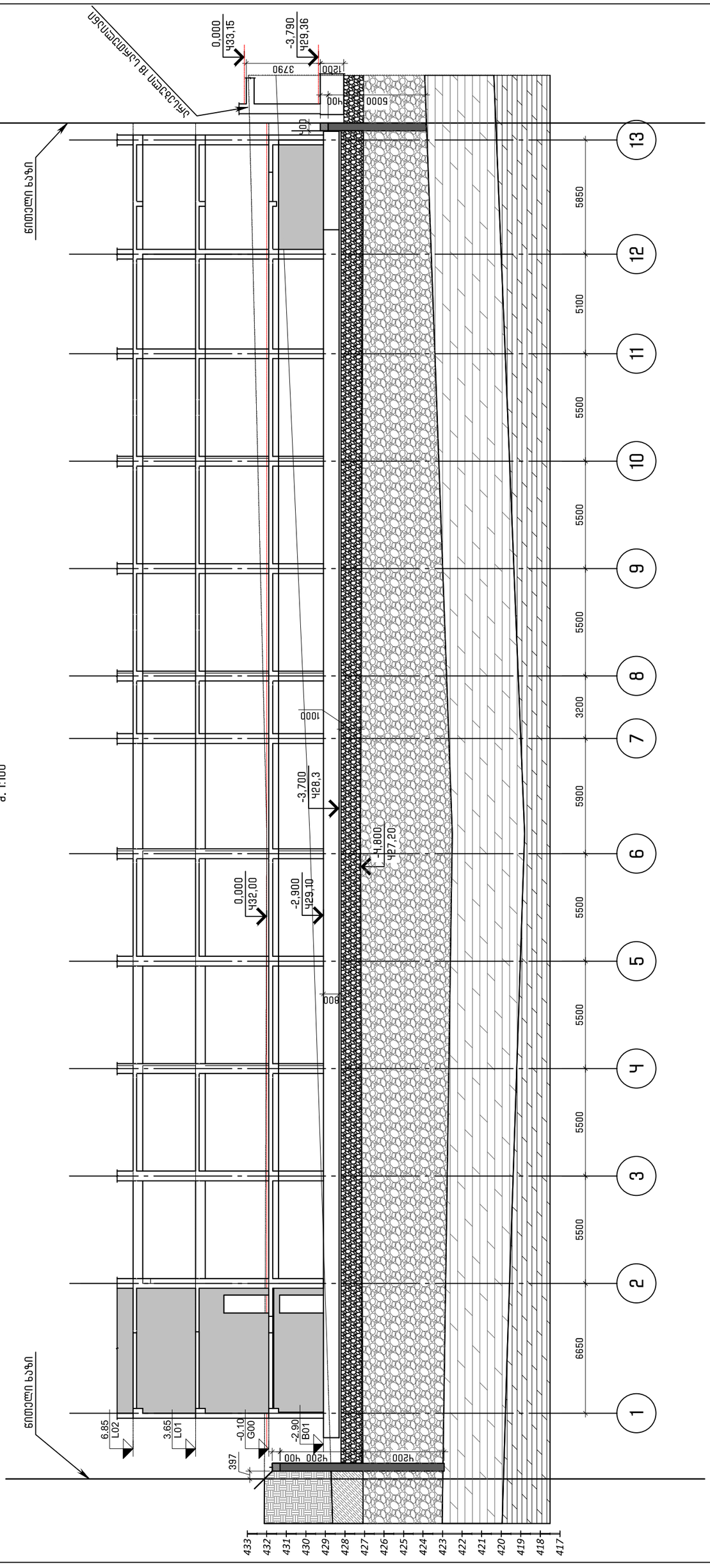

stamp | approval

key plan

note

no date issue
issues | revisions

client
„ ᲐᲡᲐᲨᲔᲜᲔᲑᲔᲚᲘ ᲐᲓᲒᲘᲚᲘ „

address
ᲐᲡᲐᲨᲔᲜᲔᲑᲚᲘᲡ ᲛᲘᲜᲘᲪᲘᲞᲐᲚᲘᲢᲔᲢᲘᲡ ᲐᲓᲒᲘᲚᲘᲡ ᲛᲘᲡᲐᲛᲐᲠᲗᲘ, ᲓᲔᲜᲛᲐᲠᲙᲘᲡ ᲥᲣᲩᲐ №4
(ს.კ.01.12.002.022)

project
ᲒᲐᲜᲐᲨᲔᲜᲔᲑᲘᲡ ᲛᲘᲖᲜᲘᲡ ᲐᲜᲐᲚᲘᲖᲘ ᲛᲘᲬᲘᲡ ᲥᲕᲔᲨ ᲛᲝᲜᲘᲢᲝᲠᲘᲜᲒᲘᲡ ᲡᲘᲡᲢᲔᲛᲘᲡ ᲛᲝᲬᲧᲝᲑᲘᲚᲝᲑᲘᲗ

sheet title
ჭრილი 1-1

project no: 2023002 2023

director: გ. ბერიძე
architect by: ნ. ჩაჩუა

head.str.engeneer by:

str.engeneer by: გ. ბერიძე
checked by:

scale: 1:200 A3 component

sheet no
J-006

NOT FOR CONSTRUCTION

NOTICE
This document and its contents are the copyright of the designer. Any party receiving this document does so in confidence and agrees that information contained herein shall not be published in whole or in part or disclosed to others without the express prior written consent of FE. Do not scale. All dimensions to be checked on site. All information on these drawings are for aesthetic content only

FACTORY OF ENGINEERING
„ ᲒᲐᲜᲐᲨᲔᲜᲔᲑᲔᲚᲘ ᲛᲔᲡᲐᲛᲔ ᲡᲐᲮᲔᲚᲛᲬᲘᲤᲝ ᲡᲐᲛᲡᲐᲮᲣᲠᲘ ᲘᲜᲯᲘᲜᲔᲠᲘᲜᲒᲘᲡ ᲡᲐᲛᲡᲐᲮᲣᲠᲘ „
Structural Engineering Service
TBILISI | GEO | +995 597 711 122 FOE.GE

ჭრილი 2-2
მ. 1:100

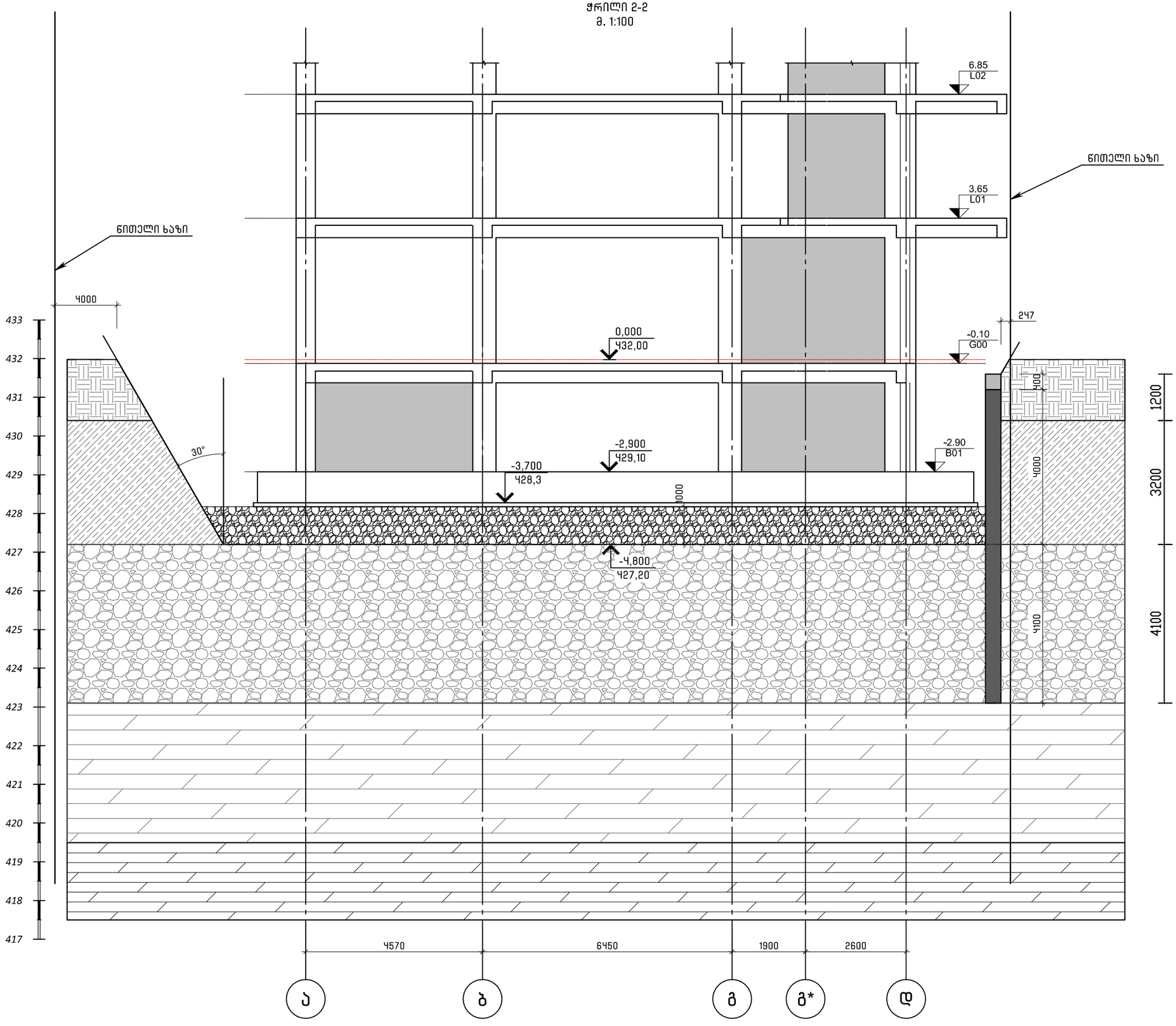

FACTORY OF ENGINEERING

" ფაქტორი ოვ ენჯინიარინგ "
საიდენტიფიკაციო კოდი
435647565

Structural Engineering Service

TBILISI | GEO | +995 597 711 122 FOE.GE

NOT FOR CONSTRUCTION

NOTICE
This document and its contents are the copyright of the designer. Any party receiving this document does so in confidence and agrees that information contained herein shall not be published in whole or in part or disclosed to others without the express prior written consent of FE. Do not Scale. All dimensions to be checked on site. All information on these drawings are for aesthetic content only

stamp | approval

key plan

note

no date issue
issues | revisions

" პროექტ გრეკი "
client

ქალაქი თბილისი, ერისთავის ქუჩა №4
(ს.კ.01.12.12.002.022)
address

მრავალფუნქციური კომპლექსი
projeqt

ჭრილი 2-2
sheet title

project no: 2023002 2023

director: ბ. მათითაიშვილი
architect by: რ. სულავა
head.str.engeener by:
str.engeener by: ბ. მათითაიშვილი
checked by:

scale: 1:100 A3 component

კ-007
sheet no.

ბეტონის ქვა
მ. 1:20

ბეტონის კედელი
მ. 1:20

ბეტონის ბეჭედი ანძით
მ. 1:20

no	date	issue

issues | revisions

„ ვაკის ბაღის ქუჩა “

client

ქალაქ თბილისის მთავრობა, ეროვნული ბანკის N#4
(ს.კ.01.12.002.022)

address

ბეტონის ანძა

project

ბინების, მ.ანძების

sheet title

2023

project no: 2023002

მ. ბერიძე

director:

მ. ბერიძე

architect by:

head.str.engeneer by:

მ. ბერიძე

str.engeneer by:

checked by:

1:200 A3 component

scale:

J-008

sheet no.

NOT FOR CONSTRUCTION

NOTICE

This document and its contents are the copyright of the designer. Any party receiving this document does so in confidence and agrees that information contained herein shall not be published in whole or in part or disclosed to others without the express prior written consent of FE. Do not Scale. All dimensions to be checked on site. All information on these drawings are for aesthetic content only

stamp | approval

key plan

note

no date issue

issues | revisions

FACTORY OF ENGINEERING

„ ვაკის ბაღის ქუჩა “

ს.ნ.ტ.ი.ს.ტ.ი.ს.ტ.ი.ს

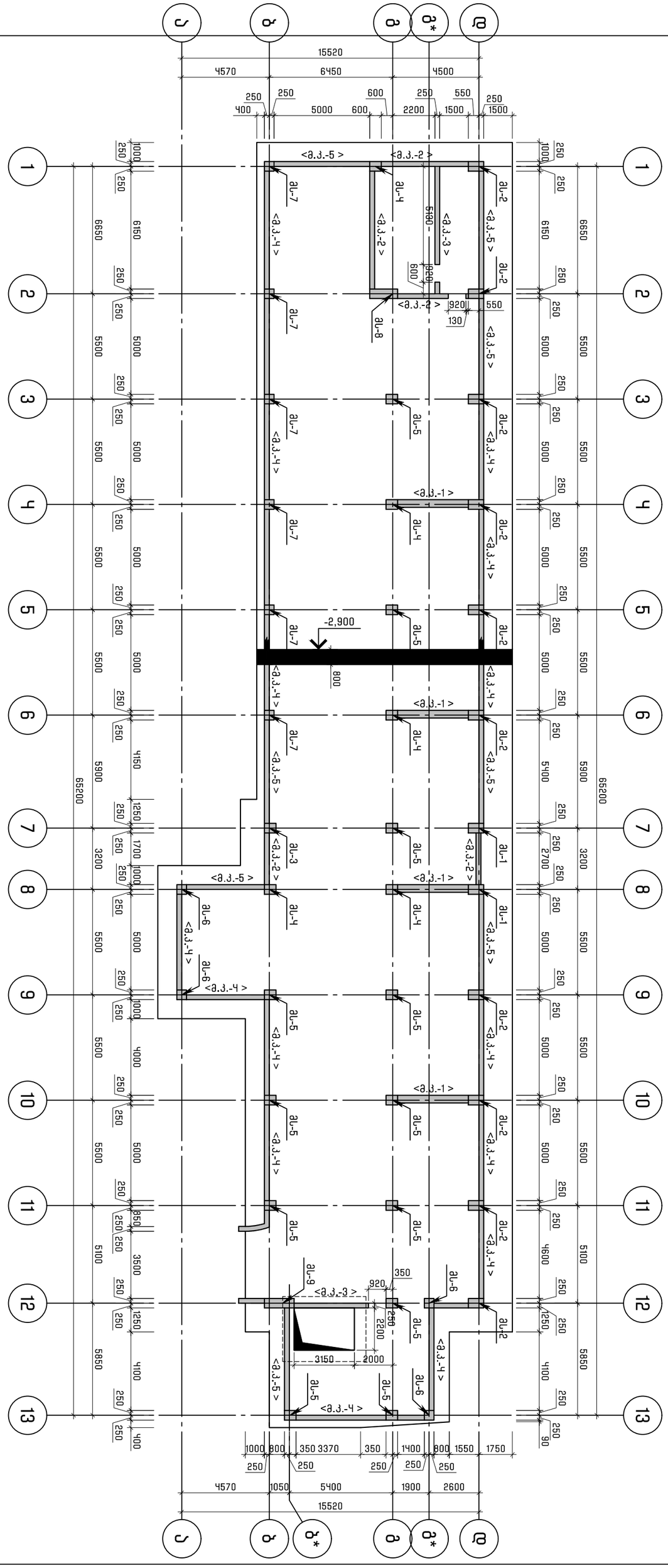

საძირკვლის ფილის საყალიბო გეგმა -2.90 ნიშნულზე.
a 1:200

FACTORY OF ENGINEERING

" ფექტორი ოვ ენჯინიარინგ "
საიდენტიფიკაციო კოდი
433647565

Structural Engineering Service

TBILISI | GEO | +995 597 711 122 FOE.GE

NOT FOR CONSTRUCTION

NOTICE
This document and its contents are the copyright of the designer. Any party receiving this document does so in confidence and agrees that information contained herein shall not be published in whole or in part or disclosed to others without the express prior written consent of FE. Do not Scale. All dimensions to be checked on site. All information on these drawings are for aesthetic content only

stamp | approval

key plan

note

no date issue
issues | revisions

" პროექტ გრუპი "
client

ქალაქი თბილისი, ერისთავის ქუჩა №4
(ს.კ.01.12.12.002.022)
address

მრავალფუნქციური კომპლექსი
projeqt

საძირკვლის ფილის საყალიბო გეგმა -2.90
sheet title

project no: 2023002 2023

director: ბ. მათითაიშვილი
architect by: რ. სულავა
head.str.engeener by:
str.engeener by: ბ. მათითაიშვილი
checked by:

scale: 1:200 A3 component

კ-101
sheet no.

საძირკვლის ფილის არმირების გეგმა -2.90 ნიშნულზე (ქვედა ბადე Y მიმართ.)
მ. 1:200

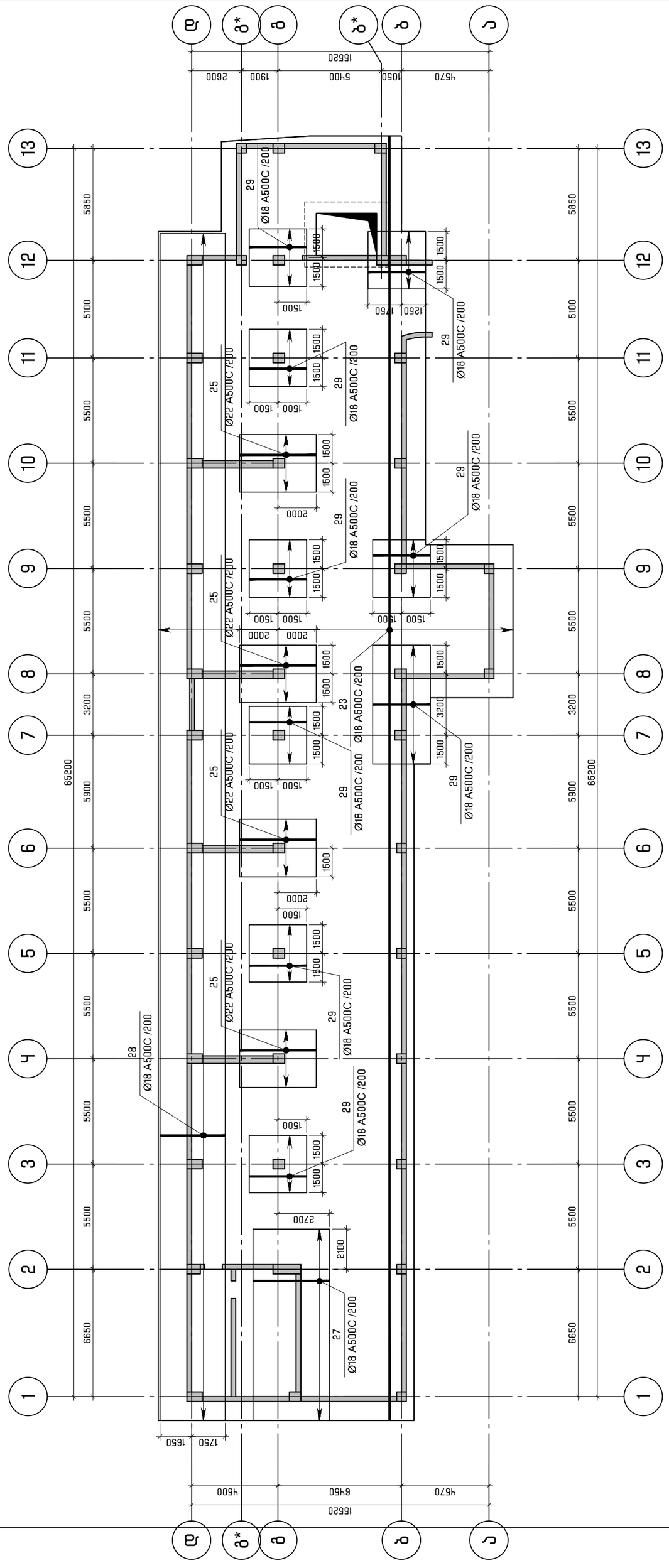

stamp | approval	
key plan	
note	
no date issue issues | revisions	
client „ ᲐᲡᲐᲛᲑᲚᲔᲑᲘᲡ ᲛᲨᲔᲜᲔᲑᲚᲝᲑᲘᲡ ᲐᲒᲔᲜᲢᲝ“	
address ᲐᲡᲐᲛᲑᲚᲔᲑᲘᲡ ᲛᲨᲔᲜᲔᲑᲚᲝᲑᲘᲡ ᲐᲒᲔᲜᲢᲝᲡ ᲙᲝᲛᲞᲚᲔᲥᲡᲘ №4 (ს.კ.01.12.002.022)	
project ᲛᲠᲐᲕᲐᲚᲡᲐᲠᲗᲣᲚᲘᲐᲜᲘ ᲛᲘᲬᲘᲡ ᲥᲕᲔᲨᲔ ᲡᲐᲪᲮᲝᲝᲑᲘᲡ ᲙᲝᲛᲞᲚᲔᲥᲡᲘ	
sheet title ᲡᲐᲫᲘᲠᲙᲕᲚᲘᲡ ᲤᲘᲚᲘᲡ ᲐᲠᲛᲘᲠᲔᲑᲘᲡ ᲒᲔᲒᲛᲐ გ-2.90	
project no: 2023002 2023	
director: გ. ბაქრაძე architect by: მ. ცქიტაიშვილი	
head.str.engeneer by:	
str.engeneer by: გ. ბაქრაძე checked by:	
scale: 1:200 A3 component sheet no კ-102	

„ ᲤᲐᲥᲢᲝᲠᲘ ᲛᲘ ᲘᲜᲟᲘᲜᲔᲠᲘᲜᲒᲘ “
ᲡᲢᲠᲣᲥᲢᲣᲠᲣᲚᲘ ᲘᲜᲟᲘᲜᲔᲠᲘᲜᲒᲘᲡ ᲡᲔᲠᲕᲘᲡᲘ
ᲗᲑᲘᲚᲘᲡᲘ | GEO | +995 597 711 122 FOE.GE
Structural Engineering Service

NOT FOR CONSTRUCTION
NOTICE
This document and its contents are the copyright of the designer. Any party receiving this document does so in confidence and agrees that information contained herein shall not be published in whole or in part or disclosed to others without the express prior written consent of FE. Do not scale. All dimensions to be checked on site. All information on these drawings are for aesthetic content only

საძირკვლის ფილის არმირების გეგმა -2.90 ნიშნულზე (ჯვედს არა X ემიარო.)
a. 1:200

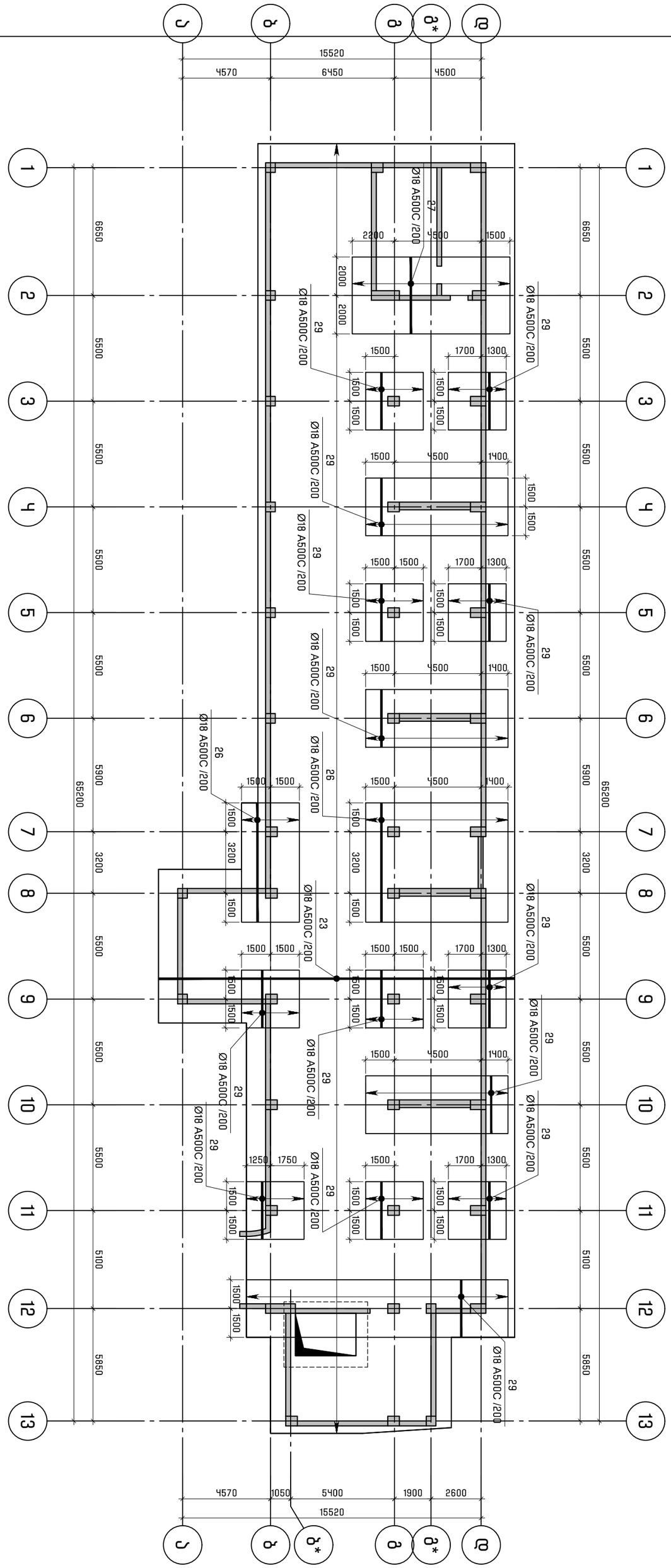

FACTORY OF ENGINEERING

" ფექტორი ოვ ენჯინიარინგ "
საიდენტიფიკაციო კოდი
433647565

Structural Engineering Service

TBILISI | GEO | +995 597 711 122 FOE.GE

NOT FOR CONSTRUCTION

NOTICE
This document and its contents are the copyright of the designer. Any party receiving this document does so in confidence and agrees that information contained herein shall not be published in whole or in part or disclosed to others without the express prior written consent of FE. Do not Scale. All dimensions to be checked on site. All information on these drawings are for aesthetic content only

stamp | approval

key plan

note

no date issue
issues | revisions

" პროექტ ბრუკი "
client

ქალაქი თბილისი, ერისთავის ქუჩა №4
(ს.კ.01.12.12.002.022)
address

მრავალფუნქციური კომპლექსი
projeqt

საძირკვლის ფილის არმირების გეგმა -2.90
sheet title

project no: 2023002 2023

director: ბ. მათითაიშვილი
architect by: რ. სულავა
head.str.engeener by:
str.engeener by: ბ. მათითაიშვილი
checked by:

scale: 1:200 A3 component

კ-103
sheet no

საძირკვლის ფილის არმირების გეგმა -2.90 ნიშნულზე (ჩაფდა შრის X Y მიმართულ.)
მ. 1:200

key plan

note

issues | revisions

no	date	issue

client

„ ᲐᲡᲐᲛᲑᲚᲔᲐ ᲓᲐᲡᲐᲮᲚᲔᲑᲐ “

address

ᲥᲐᲠᲗᲣᲚᲘ ᲡᲐᲛᲗᲠᲔᲖᲝ ᲙᲝᲛᲞᲚᲔᲥᲡᲘ, ᲡᲐᲜᲐᲞᲘᲠᲝ ᲖᲝᲜᲐ
ქკრ №4
(ს.კ.01.12.12.002.022)

project

ᲛᲠᲐᲕᲐᲚᲤᲣᲜᲥᲪᲘᲣᲠᲘ ᲛᲘᲖᲜᲘᲡ ᲨᲔᲜᲝᲑᲐ
ᲑᲝᲡᲢᲜᲘᲡ ᲡᲐᲛᲐᲠᲗᲚᲘᲡ ᲥᲣᲩᲐ №90
ᲑᲝᲡᲢᲜᲘᲡ ᲡᲐᲛᲐᲠᲗᲚᲘᲡ ᲥᲣᲩᲐ №88

sheet title

ᲑᲝᲡᲢᲜᲘᲡ ᲡᲐᲛᲐᲠᲗᲚᲘᲡ ᲥᲣᲩᲐ №90 -2.90

project no: 2023002 2023

director: გ. ბაქრაძე

architect by: მ. ცქიტიშვილი

head.str.engeneer by:

str.engeneer by: გ. ბაქრაძე

checked by:

scale: 1:200 A3 component

sheet no

J-104

FACTORY OF ENGINEERING

„ შპს ფაქტორი ინჟინერინგი “
ქალაქი თბილისი, ცენტრალური რაიონი
ზ.ფიროსმანის ქუჩა №2
(+995 577 11 12 22)

Structural Engineering Service

TBILISI | GEO | +995 597 711 122 FOE.GE

NOTICE
This document and its contents are the copyright of the designer. Any party reciving this document does so in consitance and agrees that information contained herein shall not be published in whole or in part or disclosed to others without the express prior written consent of FE Do not Scale. All dimensions to be checked on site. All information on these drawings are for aesthetic content only

NOT FOR CONSTRUCTION

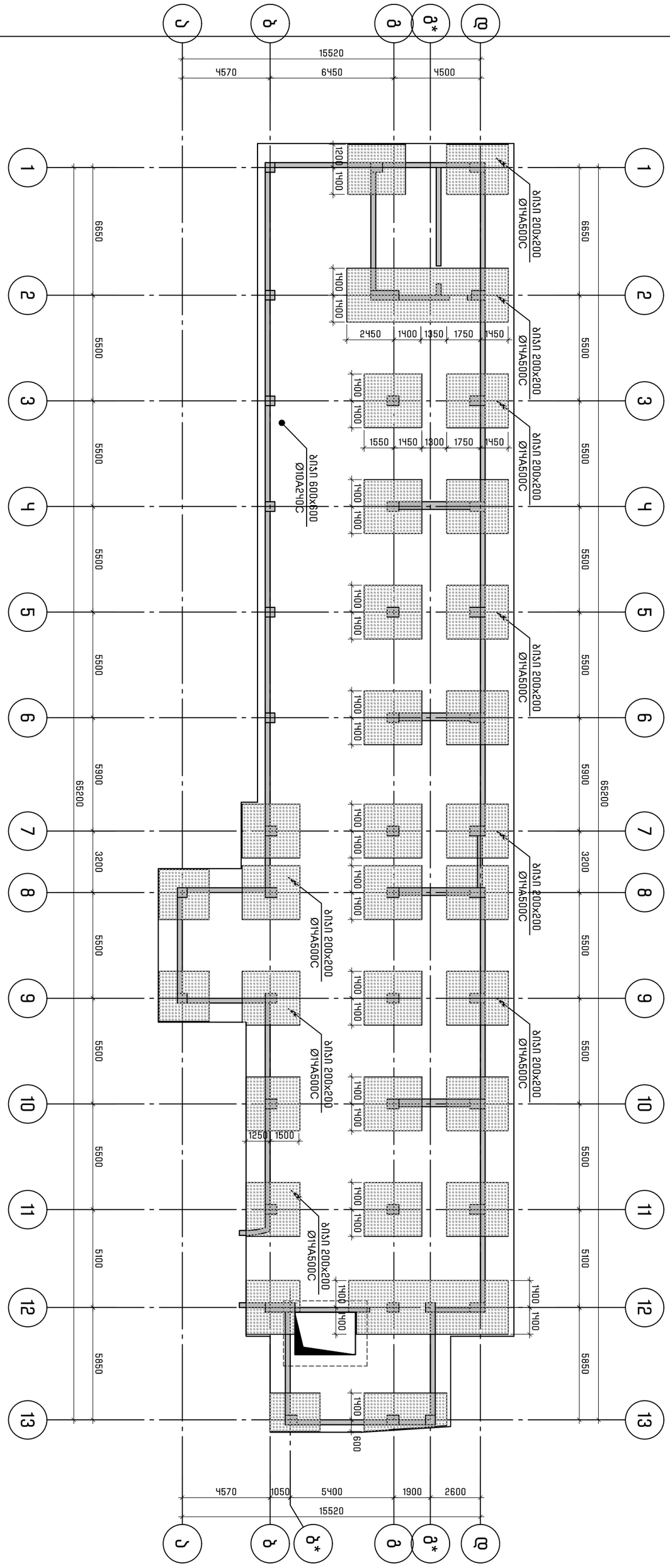

საძირკვლის ფილის განივი არმირების გეგმა -2.90 ნიშნულზე.
მ. 1:200

FACTORY OF ENGINEERING

" ფექტორი ოვ ენჯინიარინგ "
საიდენტიფიკაციო კოდი
433647565

Structural Engineering Service

TBILISI | GEO | +995 597 711 122 FOE.GE

NOT FOR CONSTRUCTION

NOTICE
This document and its contents are the copyright of the designer. Any party receiving this document does so in confidence and agrees that information contained herein shall not be published in whole or in part or disclosed to others without the express prior written consent of FE. Do not Scale. All dimensions to be checked on site. All information on these drawings are for aesthetic content only

stamp | approval

key plan

note

no date issue
issues | revisions

" პროჯექტ ბრუკი "
client

ქალაქი თბილისი, ერისთავის ქუჩა №4
(ს.კ.01.12.12.002.022)
address

მრავალფუნქციური კომპლექსი
projeqt

საძირკვლის ფილის განივი არმირების გეგმა -2.90
sheet title

project no: 2023002 2023

director: ბ. მათითაიშვილი
architect by: რ. სულავა
head.str.engeener by:
str.engeener by: ბ. მათითაიშვილი
checked by:

scale: 1:200 A3 component

კ-105
sheet no.

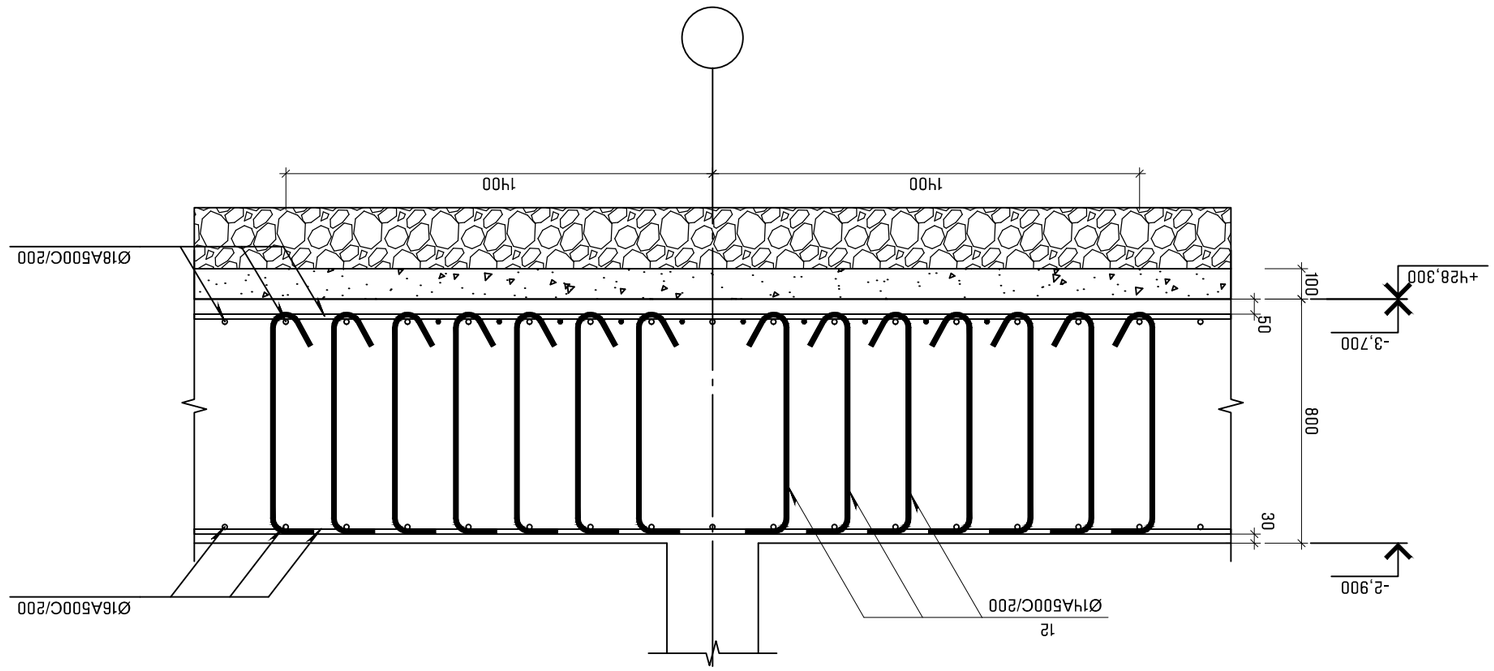

разр 1-1
м. 1:20

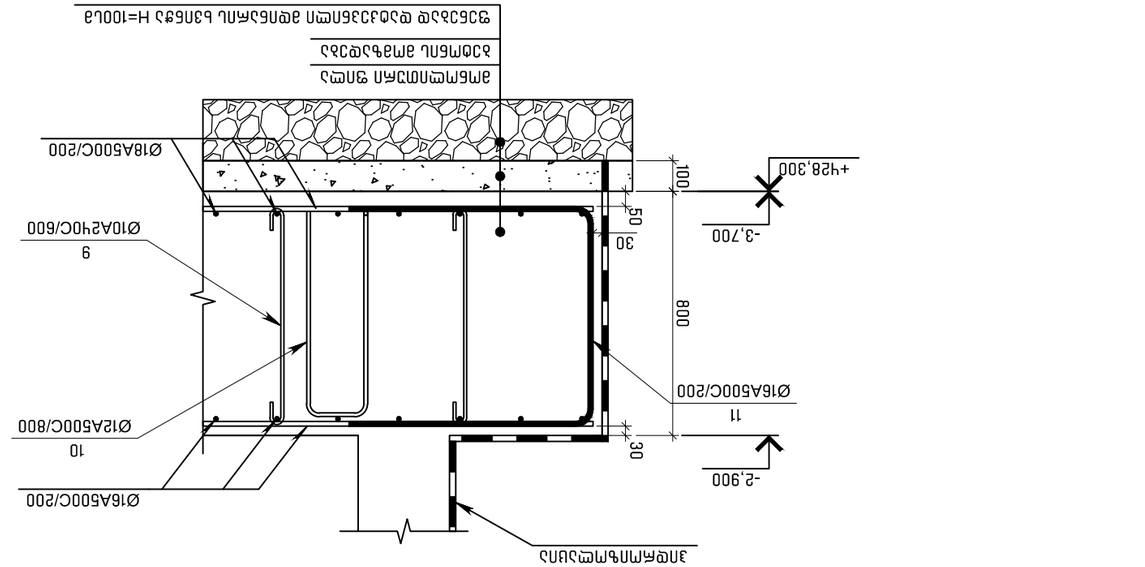

разр 2-2
м. 1:20

no	date issue
issues | revisions	
client	" ЗАД Фабрика Бетон "
address	гр. Пловдив, ул. Христо Ботев 25 ДДС № 4 (ц.з.01.12.12.002.022)
project	Изграждане на монолитна стоманобетонна конструкция за производствена сграда
sheet title	Напречни разрези 1-1 и 2-2
project no:	2023002 2023
director:	инж. Васил Петров
architect by:	арх. Мария Иванова
head.str.engeneer by:	
str.engeneer by:	инж. Васил Петров
checked by:	
scale:	1:100 A3 component
sheet no.	Ж-106
key plan	
note	

no	date issue
issues | revisions	

stamp | approval	

NOT FOR CONSTRUCTION

NOTICE
This document and its contents are the copyright of the designer. Any party receiving this document, close so in confidence and agrees that information contained herein shall not be published in whole or in part or disclosed to others without the express prior written consent of FE. Do not Scale. All dimensions to be checked on site. All information on these drawings are for aesthetic content only

FACTORY OF ENGINEERING
"Фабрика за инженеринг" ЕООД
ул. Христо Ботев 25
тел. 032/677565
Structural Engineering Service
TBILISI | GEO | +995 597 711 122 FOE.GE

client

" ვპპპ ᲛᲐᲜᲥᲐᲜᲘᲡ ᲛᲐᲠᲗᲕᲘᲡ ᲡᲐᲛᲡᲐᲮᲣᲠᲘ "
ᲘᲐᲠ ᲜᲐᲛ
(ს.პ.01.12.12.002.022)

address

ᲛᲐᲜᲥᲐᲜᲘᲡ ᲛᲐᲠᲗᲕᲘᲡ ᲡᲐᲛᲡᲐᲮᲣᲠᲘᲡ ᲨᲔᲜᲝᲑᲘᲡ ᲞᲠᲝᲔᲥᲢᲘ

project

ᲙᲝᲜᲡᲢᲠᲣᲥᲪᲘᲣᲚᲘ ᲜᲐᲬᲘᲚᲔᲑᲘ

sheet title

project no: 2023002 2023

director: გ. ჯაფარიძე

architect by: ნ. ცოცხალი

head.str.engeneer by:

str.engeneer by: გ. ჯაფარიძე

checked by:

scale: 1:100 A3 component

J-107

sheet no.

Structural Engineering Service

TBILISI | GEO | +995 597 711 122 FOE.GE

NOT FOR CONSTRUCTION

NOTICE

This document and its contents are the copyright of this designer. Any party receiving this document does so in confidence and agrees that information contained herein shall not be published in whole or in part or disclosed to others without the express prior written consent of FE. Do not Scale. All dimensions to be checked on site. All information on these drawings are for aesthetic content only

stamp | approval

key plan

note

no	date	issue
issues | revisions		

" ვპპპ ᲛᲐᲜᲥᲐᲜᲘᲡ ᲛᲐᲠᲗᲕᲘᲡ ᲡᲐᲛᲡᲐᲮᲣᲠᲘ "

ᲯᲔᲛᲘ 1-1
მ. 1:20

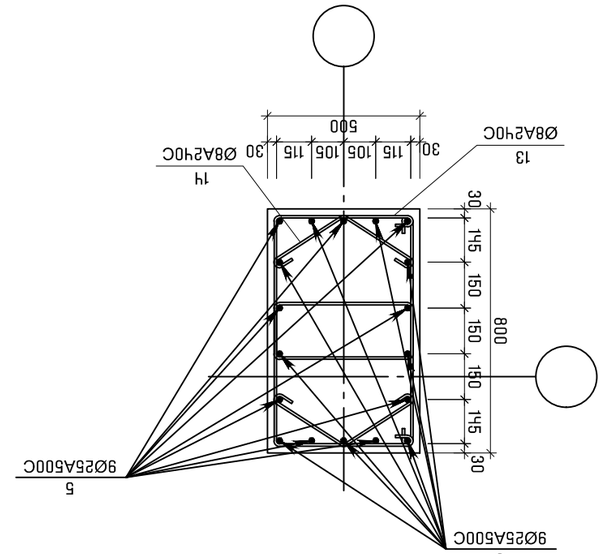

ᲯᲔᲛᲘ 2-2
მ. 1:20

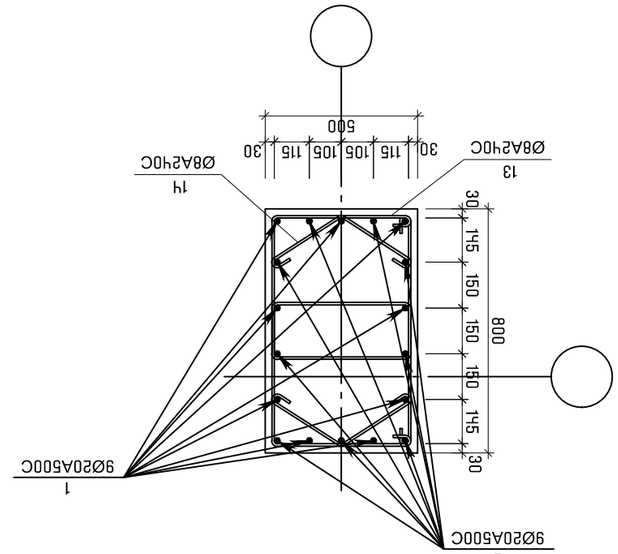

ᲯᲔᲛᲘ 3-3
მ. 1:20

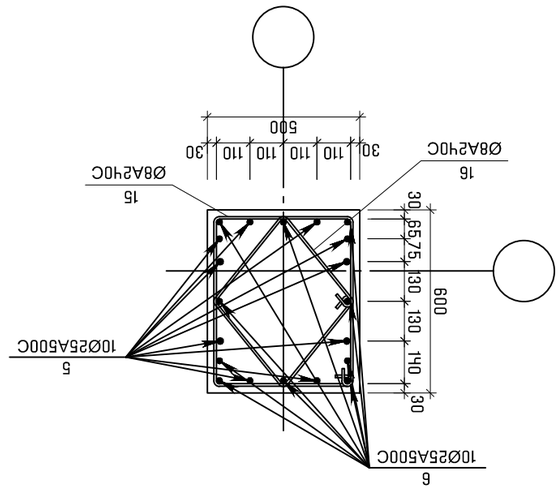

ᲯᲔᲛᲘ ᲐᲚ-1 ᲛᲐᲒᲘᲡᲢᲠᲐᲚᲣᲠᲘ ᲐᲠᲛᲐᲢᲣᲠᲐ
(2 ცალი)
მ. 1:20

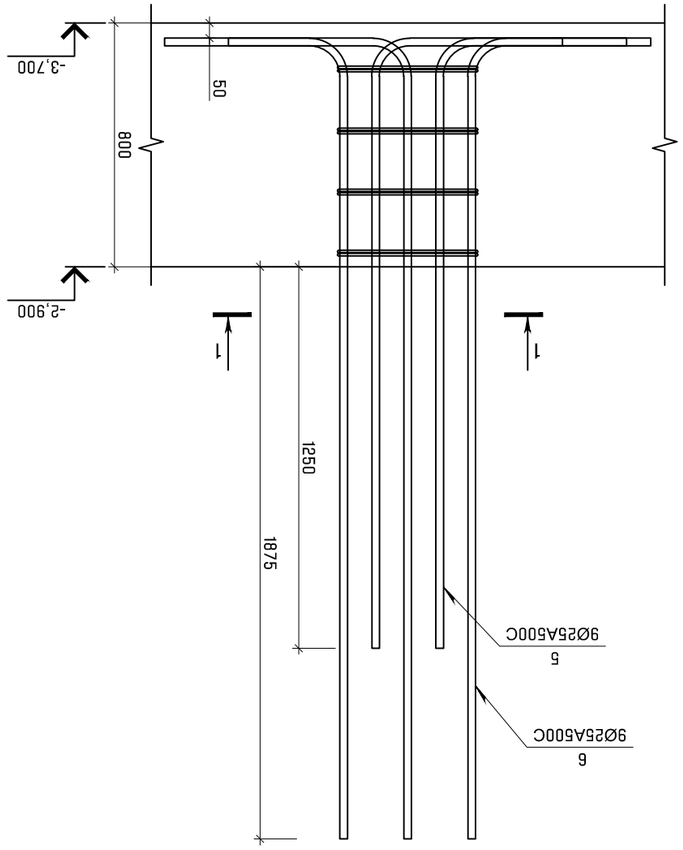

ᲯᲔᲛᲘ ᲐᲚ-2 ᲛᲐᲒᲘᲡᲢᲠᲐᲚᲣᲠᲘ ᲐᲠᲛᲐᲢᲣᲠᲐ
(10 ცალი)
მ. 1:20

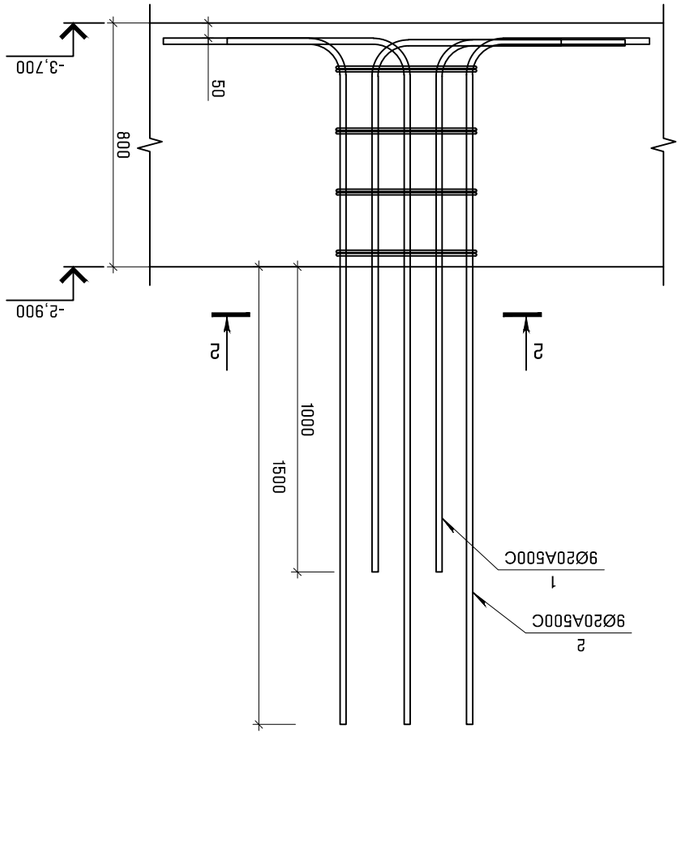

ᲯᲔᲛᲘ ᲐᲚ-3 ᲛᲐᲒᲘᲡᲢᲠᲐᲚᲣᲠᲘ ᲐᲠᲛᲐᲢᲣᲠᲐ
(1 ცალი)
მ. 1:20

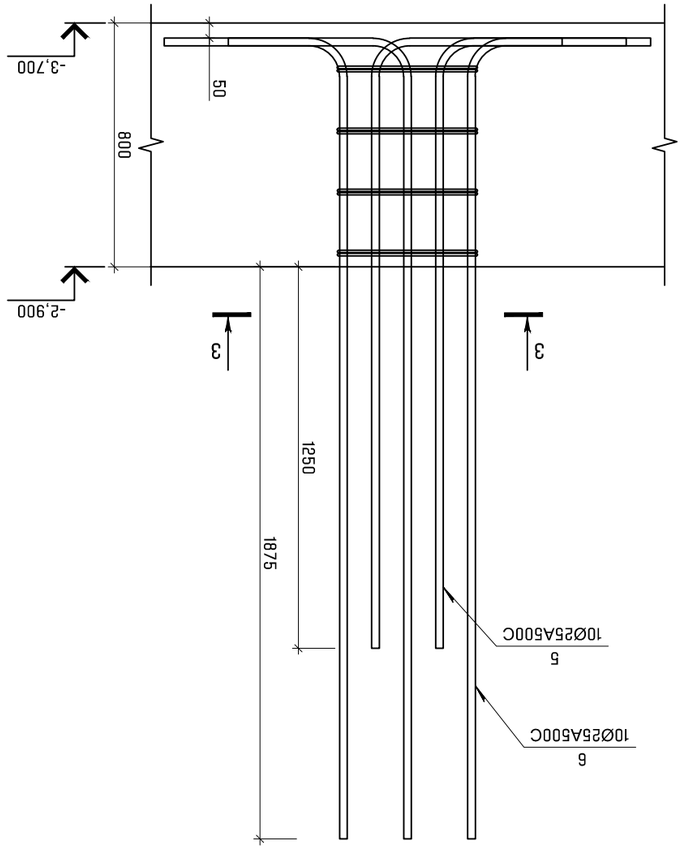

არმატურის ნაშვერი მს-4
(5 ცალი)
მ. 1:20

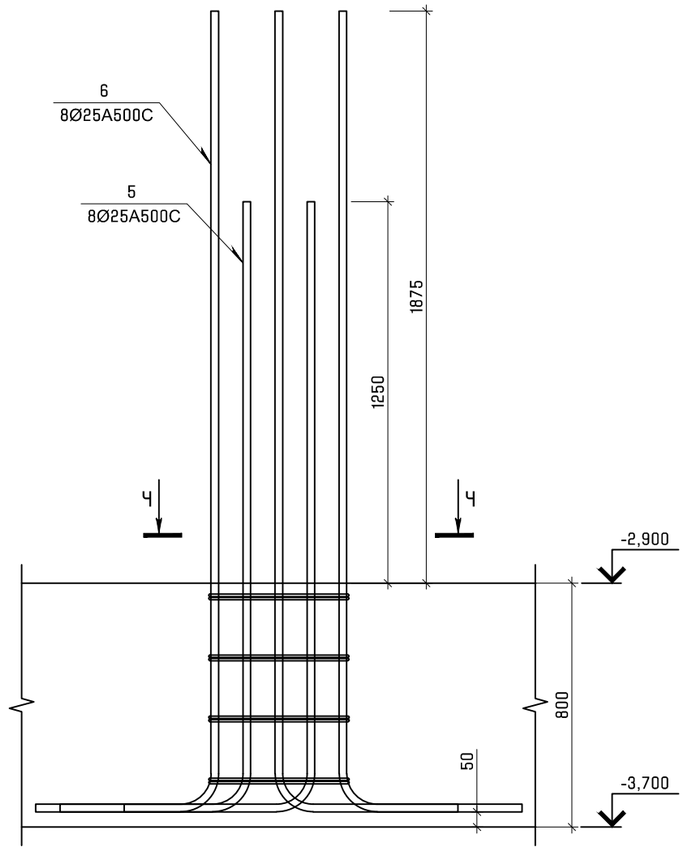

არმატურის ნაშვერი მს-5
(12 ცალი)
მ. 1:20

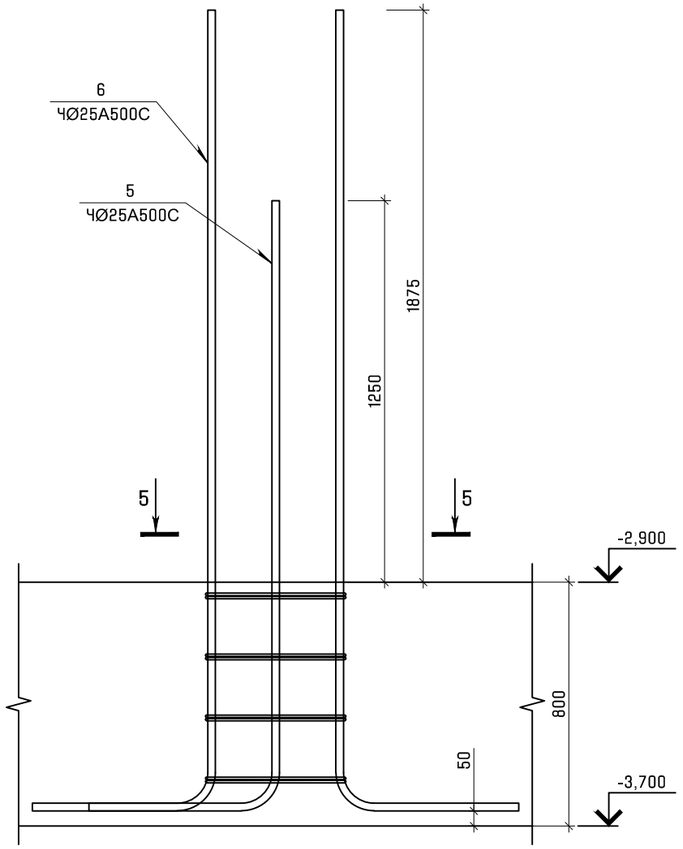

არმატურის ნაშვერი მს-6
(4 ცალი)
მ. 1:20

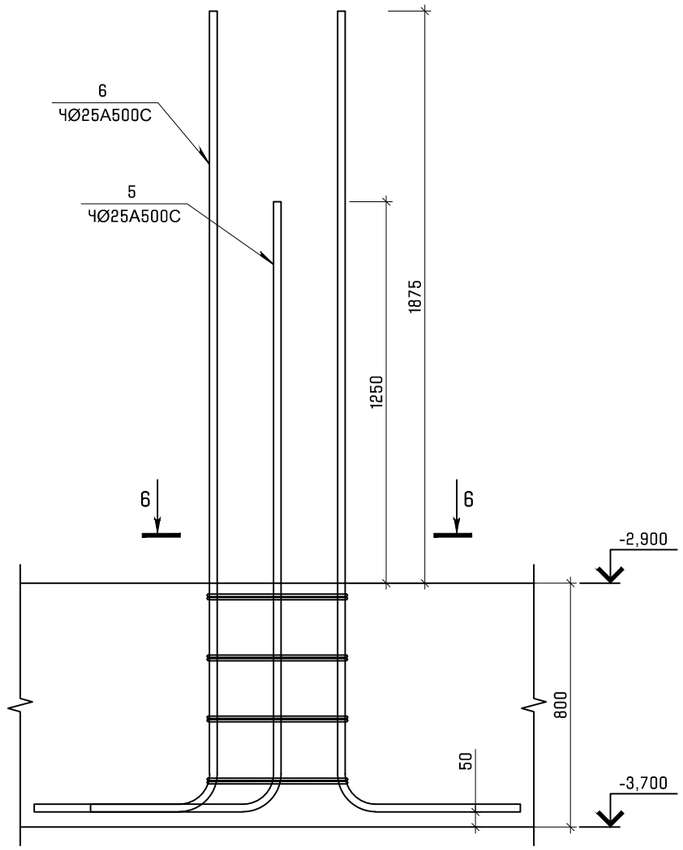

კვეთი 4-4
მ. 1:20

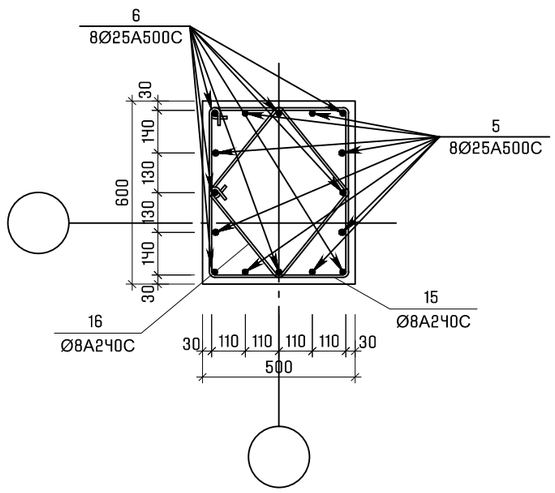

კვეთი 5-5
მ. 1:20

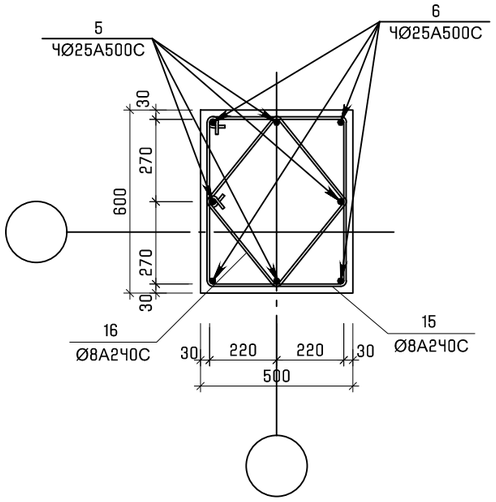

კვეთი 6-6
მ. 1:20

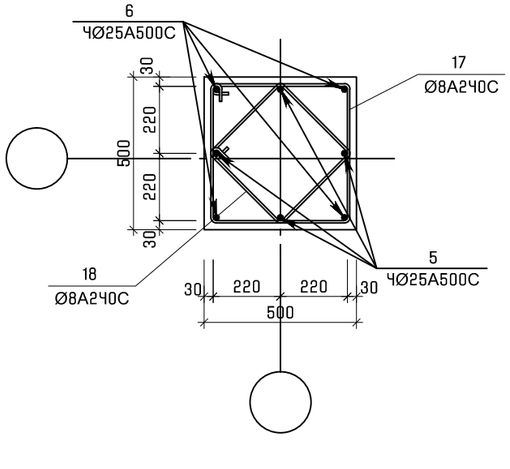

FACTORY OF ENGINEERING

" ფექტორი ოვ ენჯინიარინგ "
საიდენტიფიკაციო კოდი
433647565

Structural Engineering Service

TBILISI | GEO | +995 597 711 122 FOE.GE

NOT FOR CONSTRUCTION

NOTICE
This document and its contents are the copyright of the designer. Any party receiving this document does so in confidence and agrees that information contained herein shall not be published in whole or in part or disclosed to others without the express prior written consent of FE. Do not Scale. All dimensions to be checked on site. All information on these drawings are for aesthetic content only

stamp | approval

key plan

note

no date issue
issues | revisions

" პროექტ გრეკი "
client

ქალაქი თბილისი, ერისთავის ქუჩა №4
(ს.კ.01.12.12.002.022)
address

მრავალფუნქციური კომპლექსი
projeqt

ნაშვერები
sheet title

project no: 2023002 2023

director: ბ. მათითაიშვილი
architect by: რ. სულავა
head.str.engeener by:
str.engeener by: ბ. მათითაიშვილი
checked by:

scale: 1:100 A3 component

კ-108
sheet no.

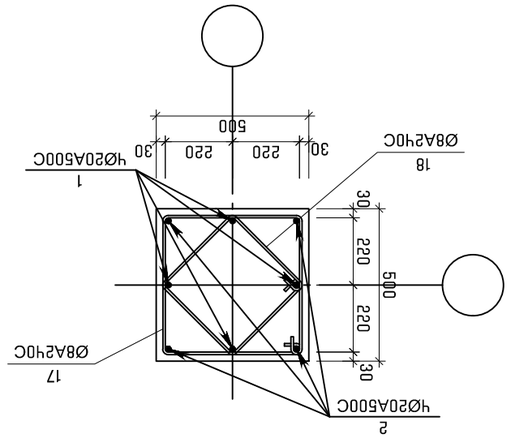

ქანძრის 7-7
მ. 1:20

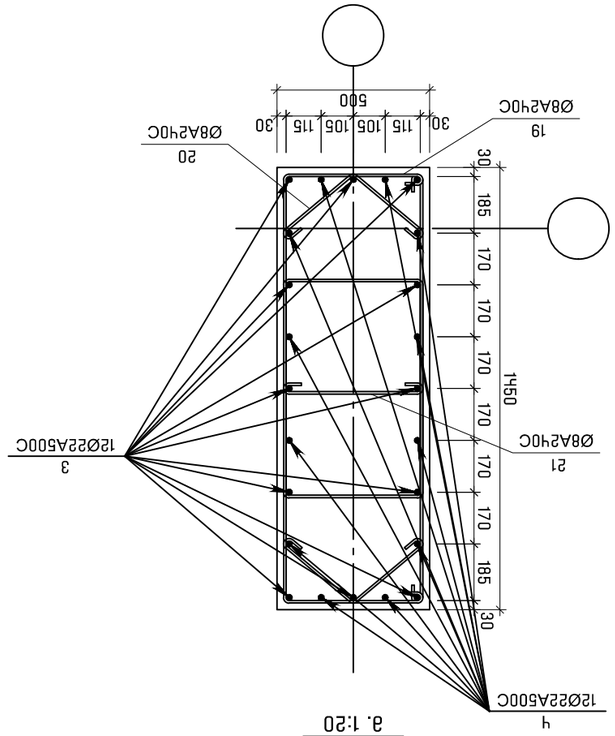

ქანძრის 8-8
მ. 1:20

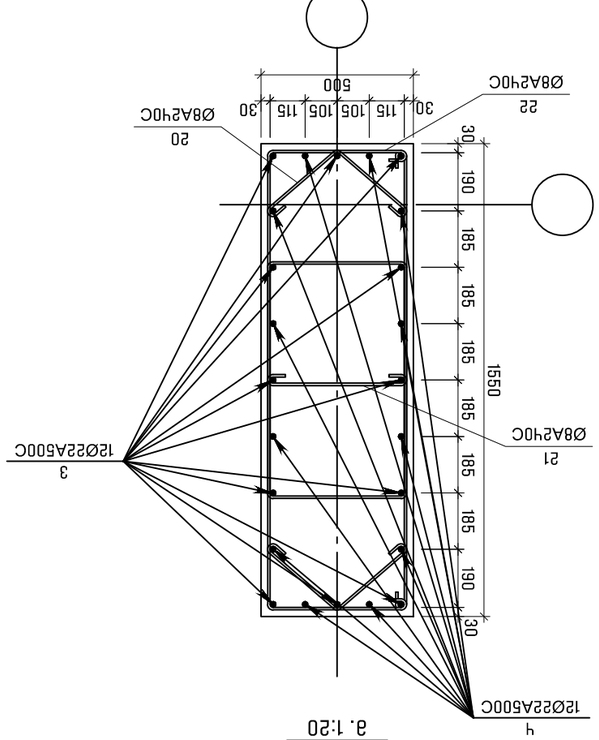

ქანძრის 9-9
მ. 1:20

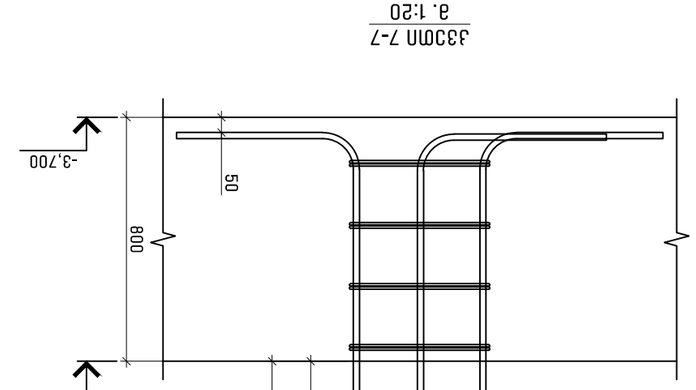

ქანძრის ბლ-7
(6 ცალი)
მ. 1:20

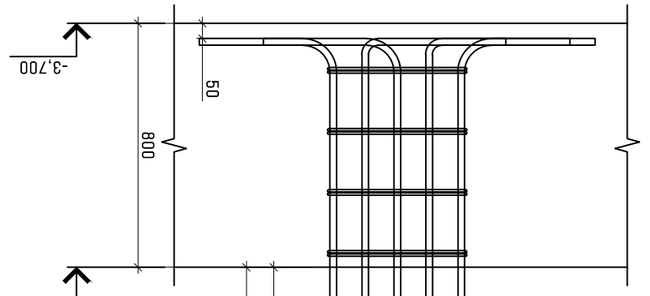

ქანძრის ბლ-8
(1 ცალი)
მ. 1:20

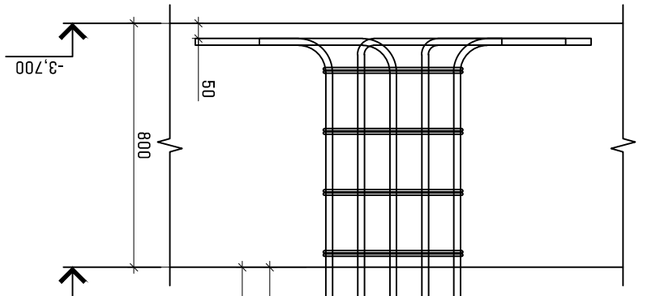

ქანძრის ბლ-9
(1 ცალი)
მ. 1:20

client	"ვაკის მეტრო"
address	ვაკის მეტროსადგურის ტექნიკური ინფრასტრუქტურა, ნაკვეთი ნომერი 1 (ს.კ.01.12.12.002.022)
project	ვაკის მეტროსადგურის ტექნიკური ინფრასტრუქტურა
sheet title	ნახაზები
project no:	2023002 2023
director:	გ. ჯაფარიძე
architect by:	მ. ცქიტიშვილი
head.str.engeneer by:	
str.engeneer by:	გ. ჯაფარიძე
checked by:	
scale:	1:100 A3 component
sheet no.	J-109

issues | revisions

no	date	issue

note

key plan

stamp | approval

NOT FOR CONSTRUCTION
NOTICE
This document and its contents are the copyright of the designer. Any party receiving this document does so in confidence and agrees that information contained herein shall not be published in whole or in part or disclosed to others without the express prior written consent of FE. Do not Scale. All dimensions to be checked on site. All information on these drawings are for aesthetic content only

Structural Engineering Service
TBILISI | GEO | +995 597 711 122 FOE.GE

FACTORY OF ENGINEERING

ანძა ნომერი 1-ის ნაჭრის დეტალი
a. 1:20

ანძა ნომერი 1-ის ნაჭრის დეტალი 3.3-2; 3.3-5
a. 1:20

ანძა ნომერი 1-ის ნაჭრის დეტალი 3.3-3; 3.3-4
a. 1:20

no	date	issue
issues | revisions		

" ვაკის მე 36ნმანძ63 "
ს.ა.ფ.ე.ბ.ნ.ა.ნ.ი.ნ.ი ა.ფ.ი
v336v7565

Structural Engineering Service

TBILISI | GEO | +995 597 71 122 FOE.GE

NOT FOR CONSTRUCTION

NOTICE

This document and its contents are the copyright of the designer. Any party receiving this document does so in confidence and agrees that information contained herein shall not be published in whole or in part or disclosed to others without the express prior written consent of FE. Do not Scale. All dimensions to be checked on site. All information on these drawings are for aesthetic content only

stamp | approval

key plan

note

no	date	issue
issues | revisions		

" ვაკის მე 36ნმანძ63 "
ს.ა.ფ.ე.ბ.ნ.ა.ნ.ი.ნ.ი ა.ფ.ი
v336v7565

Structural Engineering Service

TBILISI | GEO | +995 597 71 122 FOE.GE

client	" ვაკის მე 36ნმანძ63 "
address	ვაკის ავენიუ #14, ვაკის რაიონი, თბილისი (ს.კ.01.12.002.022)
project	ანძა ნომერი 1-ის ნაჭრის დეტალი
sheet title	
project no:	2023002 2023
director:	ა. ფიფიანი
architect by:	ო. ცოფაძე
head.str.engeneer by:	
str.engeneer by:	ა. ფიფიანი
checked by:	
scale:	1:100 A3 component
sheet no.	J-110

კვეთი 10-10
მ. 1:20

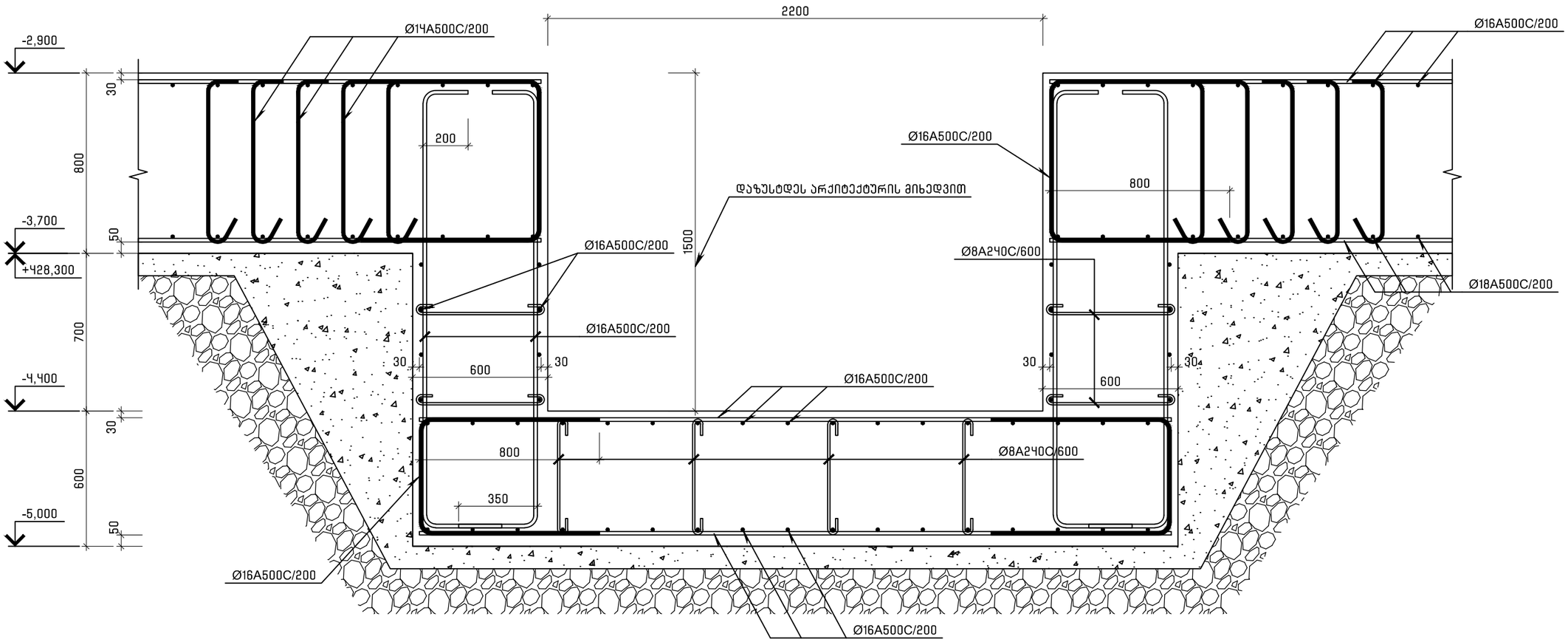

FACTORY OF ENGINEERING

" ფექტორი ოვ ენჯინიარინგ "
საიდენტიფიკაციო კოდი
433647565

Structural Engineering Service

TBILISI | GEO | +995 597 711 122 FOE.GE

NOT FOR CONSTRUCTION

NOTICE
This document and its contents are the copyright of the designer. Any party receiving this document does so in confidence and agrees that information contained herein shall not be published in whole or in part or disclosed to others without the express prior written consent of FE. Do not Scale. All dimensions to be checked on site. All information on these drawings are for aesthetic content only

stamp | approval

key plan

note

no date issue
issues | revisions

" პროექტ გრუპი "
client

ქალაქი თბილისი, ერისთავის ქუჩა №4
(ს.კ.01.12.12.002.022)
address

მრავალფუნქციური კომპლექსი
projeqt

კვეთი 10-10
sheet title

project no: 2023002 2023

director: ბ. მათითაიშვილი
architect by: რ. სულავა
head.str.engeener by:
str.engeener by: ბ. მათითაიშვილი
checked by:

scale: 1:100 A3 component

კ-111
sheet no.

ეკ.ზომა	ეკლასი	ეკლასი	ერთ.წონა	ერთეულის წონა -ის ჩათვლით 2.90 ნიშნული	ეკლასი	ეკლასი
				ჯამური		
				ფასიანი		
			B25 ბეტონი		745	მ³
			B15 ბეტონი		95	მ³
			ფასიანი ბეტონის ნარევის ტიპი			
1	ГОСТ Р 52544-2006	⌀20 A500C L=2000	114	4.93	562.0	
2	ГОСТ Р 52544-2006	⌀20 A500C L=2500	114	6.17	703.4	
3	ГОСТ Р 52544-2006	⌀22 A500C L=2750	24	8.21	197.0	
4	ГОСТ Р 52544-2006	⌀22 A500C L=2200	24	6.56	157.4	
5	ГОСТ Р 52544-2006	⌀25 A500C L=2500	132	9.63	1271.2	
6	ГОСТ Р 52544-2006	⌀25 A500C L=3130	132	12.06	1591.9	
7	ГОСТ Р 52544-2006	⌀12 A500C L=1450	1183	1.29	1526.1	
8	ГОСТ Р 52544-2006	⌀12 A500C L=1750	1183	1.55	1833.7	
9	ГОСТ 5781-82*	⌀10 A240 L=875	1710	0.54	923.4	
10	ГОСТ Р 52544-2006	⌀12 A500C L=2040	1450	1.81	2624.5	
11	ГОСТ Р 52544-2006	⌀16 A500C L=2300	910	3.63	3303.3	
12	ГОСТ Р 52544-2006	⌀14 A500C L=1000	7350	1.21	8893.5	
13	ГОСТ 5781-82*	⌀8 A240 L=2020	96	0.80	76.8	
14	ГОСТ 5781-82*	⌀8 A240 L=770	96	0.30	28.8	
15	ГОСТ 5781-82*	⌀8 A240 L=2160	72	0.85	61.2	
16	ГОСТ 5781-82*	⌀8 A240 L=1680	72	0.66	47.5	
17	ГОСТ 5781-82*	⌀8 A240 L=1960	40	0.77	30.8	
18	ГОСТ 5781-82*	⌀8 A240 L=1520	40	0.60	24.0	
19	ГОСТ 5781-82*	⌀8 A240 L=3200	8	1.26	10.1	
20	ГОСТ 5781-82*	⌀8 A240 L=820	16	0.32	5.1	
21	ГОСТ 5781-82*	⌀8 A240 L=640	8	0.25	2.0	
22	ГОСТ 5781-82*	⌀8 A240 L=3360	8	1.33	10.6	
23	ГОСТ Р 52544-2006	⌀18 A500C L=10223.8 м		2.00	20427.1	
24	ГОСТ Р 52544-2006	⌀16 A500C L=10223.8 м		1.58	16133.1	
25	ГОСТ Р 52544-2006	⌀22 A500C L=4000	64	11.94	763.9	
26	ГОСТ Р 52544-2006	⌀18 A500C L=6200	54	12.39	668.9	
27	ГОСТ Р 52544-2006	⌀18 A500C L=4000	93	7.99	743.3	
28	ГОСТ Р 52544-2006	⌀18 A500C L=3400	311	6.79	2112.7	
29	ГОСТ Р 52544-2006	⌀18 A500C L=3000	503	5.99	3015.0	
30	ГОСТ Р 52544-2006	⌀16 A500C L=6000	19	9.47	179.9	
31	ГОСТ Р 52544-2006	⌀16 A500C L=5000	111	7.89	875.8	
32	ГОСТ Р 52544-2006	⌀16 A500C L=4000	100	6.31	631.2	
33	ГОСТ Р 52544-2006	⌀16 A500C L=3000	25	4.73	118.3	

FACTORY OF ENGINEERING

"ფაბრიკა ინჟინერინგი"
სტრუქტურული სამსახური
+995 597 711 122 FOE.GE

Structural Engineering Service

TBILISI | GEO | +995 597 711 122 FOE.GE

NOT FOR CONSTRUCTION

NOTICE
This document and its contents are the copyright of the designer. Any party receiving this document does so in confidence and agrees that information contained herein shall not be published in whole or in part or disclosed to others without the express prior written consent of FE. Do not Scale. All dimensions to be checked on site. All information on these drawings are for aesthetic content only

stamp | approval

key plan

note

no date issue
issues | revisions

"არქიტექტ ბრაუნი"
client

ქალაქი თბილისი, ვარისობის ქუჩა №4
(ს.კ.01.12.12.002.022)
address

მრავალფუნქციური კომპლექსი
projeqt

საქონლის ფერმის საძოვრის
sheet title

project no: 20230002 2023

director: ბ. ბაითიაშვილი

architect by: ო. სულავა

head.str.engeener by:

str.engeener by: ბ. ბაითიაშვილი

checked by:

scale: 1:100 A3 component

sheet no. Ж-112

"ფაქტორი ინჟინერინგი"
შპს "FACTORY OF ENGINEERING"
Structural Engineering Service
TBILISI | GEO | +995 597 711 122 FOE.GE

NOTICE
NOT FOR CONSTRUCTION
This document and its contents are the copyright of the author and may not be used without permission. Any confidence, any party that this information contained herein shall not be published in whole or in part or disclosed to others without the express prior written consent of FE. Any unauthorised reuse or modification of this information on these drawings are for aesthetic content only

stamp | approval

key plan

note

no	date	issue
issues	revisions	

project

"პარკსაუნა ბრიჯი"

client

ქალაქი თბილისი, ვარკეთილი III მასივი, კვარტალი N#4
(ს.კ.01.12.12.002.022)

address

მონოლითური რკინაბეტონის ფეხით ხიდი
მდ. ვერეს 3.65

sheet title

2023002 2023

project no:

director: ბ. ბერიძე

architect by: ნ. ტურნავა

head.str.engeener by:

str.engeener by: ბ. ბერიძე

checked by:

scale: 1:200 A3 component

sheet no

ქ-201

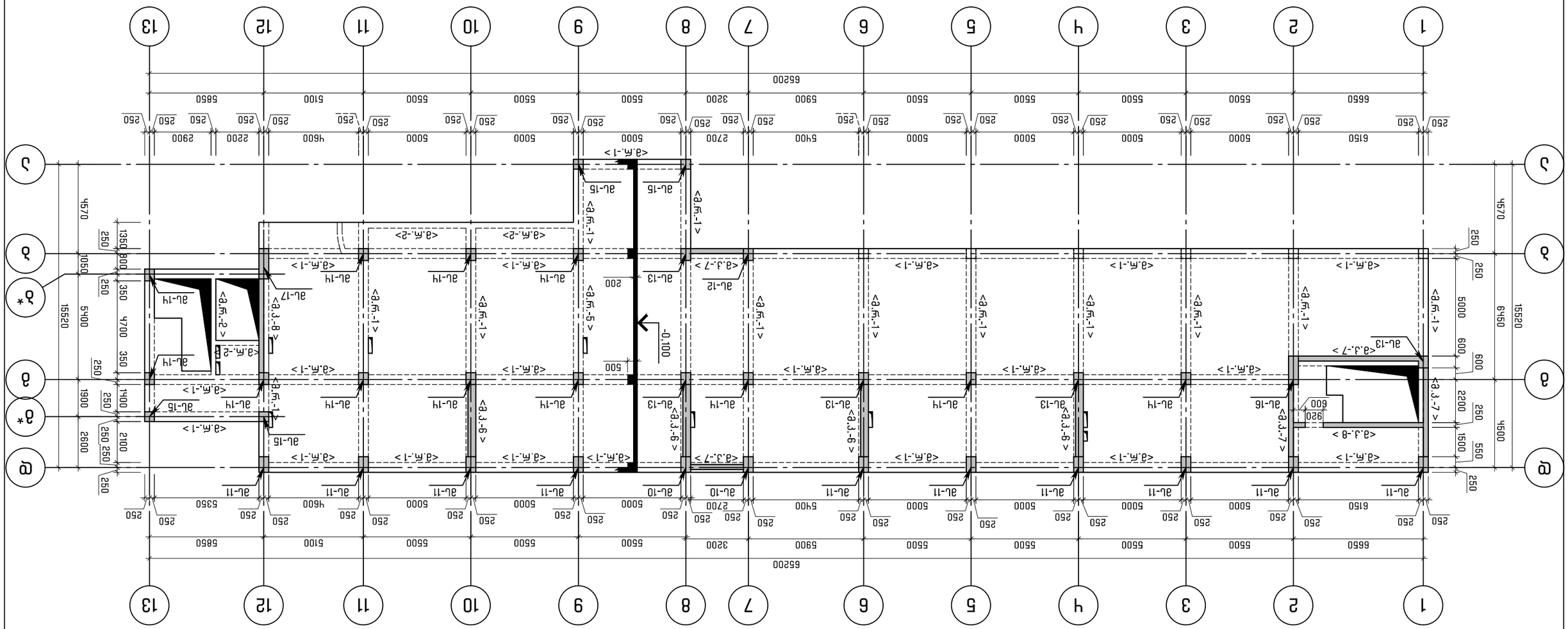

ასლების გადაღება ან გამოყენება მხოლოდ ავტორის ნებართვით.
მ. 1:200

მატიანური ფილის არმირების ბლოკი -0.10 ნიშნულზე (ქვედა ბადე X Y მიმართულ.)
მ. 1:200

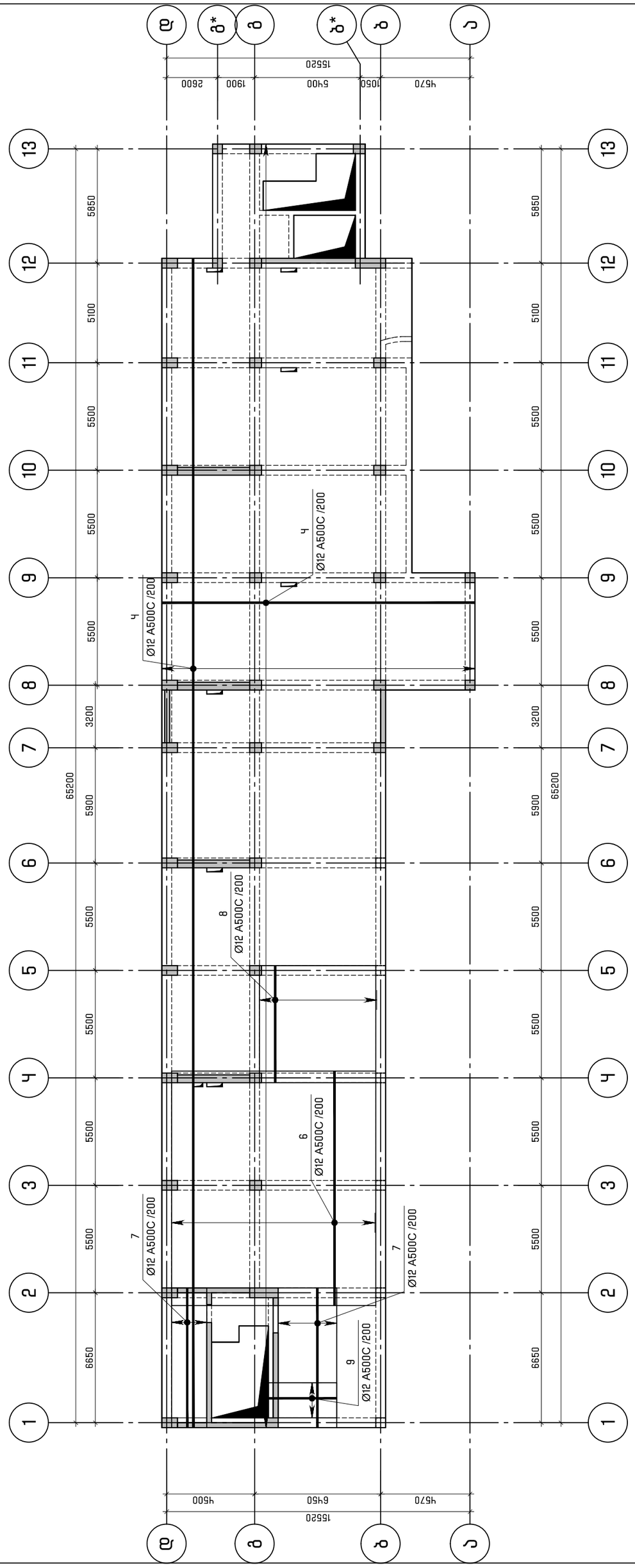

key plan	
note	
no date issue issues | revisions	
client	„ ᲐᲠᲪᲐ ᲓᲔᲪᲐᲚᲛᲐ “
address	ᲚᲐᲚᲘᲡᲛᲐᲜᲘ, ᲡᲐᲜᲘᲛᲔᲓᲘᲝ ᲣᲠᲑᲐᲜᲘᲖᲔᲑᲣᲚᲘ ᲢᲔᲠᲘᲢᲝᲠᲘᲐ ქ.ᲜᲐ 27ᲐᲪ (ს.კ.01.12.002.022)
project	ᲛᲠᲐᲕᲐᲚᲤᲣᲜᲥᲪᲘᲣᲠᲘ ᲛᲘᲖᲜᲘᲡ ᲙᲝᲛᲞᲚᲔᲥᲡᲘ
sheet title	ᲛᲐᲢᲘᲐᲜᲣᲠᲘ ᲤᲘᲚᲘᲡ ᲐᲠᲛᲘᲠᲔᲑᲘᲡ ᲑᲚᲝᲙᲘ -0.10 ᲛᲐᲠᲗᲕᲘᲗᲘ
project no: 2023002 2023	
director: ბ. ᲛᲐᲠᲗᲘᲜᲔᲜᲒᲔᲠᲘ	
architect by: მ. ᲪᲘᲪᲘᲨᲕᲘᲚᲘ	
head.str.engeneer by:	
str.engeneer by: ბ. ᲛᲐᲠᲗᲘᲜᲔᲜᲒᲔᲠᲘ	
checked by:	
scale: 1:200 A3 component	
sheet no J-202	

FACTORY OF ENGINEERING

„ ᲤᲐᲥᲢᲝᲠᲘ ᲝᲤ ᲘᲜᲟᲘᲜᲔᲠᲘᲜᲒᲘ “
ᲡᲐᲜᲐᲓᲘᲠᲝ ᲞᲘᲠᲘ
435647565

Structural Engineering Service

TBILISI | GEO | +995 597 711 122 FOE.GE

NOTICE
This document and its contents are the copyright of the designer. Any party reciving this document does so in confidence and agrees that itsmaterial contained herein shall not be published in whole or in part or disclosed to others without the express prior written consent of FE. Do not Scale. All dimensions to be checked on site. All information on these drawings are for aesthetic content only

NOT FOR CONSTRUCTION

stamp | approval

"ფაქტორი ინჟინერინგის"
სამშენებლო ექსპერტიზის ჯგუფი
995577339

Structural Engineering Service

TBILISI | GEO | +995 597 711 122 FOE.GE

NOTICE
NOT FOR CONSTRUCTION
This document and its contents are the copyright of the designer. Any party receiving this information contained herein in confidence, any party to whom this information is disclosed shall not be published in whole or in part or disclosed to others without the express prior written consent of FE. All rights reserved. Any breach will be subject to legal action. All information on these drawings are for aesthetic content only

stamp | approval

key plan

note

no	date	issue
issues	revisions	

client
"პროსპექტი"

address
ქ.თბილისი, ისანი-სამგორის რაიონი
ქუჩა №14
(ს.კ.01.12.12.002.022)

project
ბინათმშენებლობა ფილიალი პროსპექტში

sheet title
მე10-0.00

project no: 2023002 2023

director: ბ. ბასილაძე

architect by: ბ. ბასილაძე

head.str.engeener by:

str.engeener by: ბ. ბასილაძე

checked by:

scale: 1:200 A3 component

sheet no
ქ-203

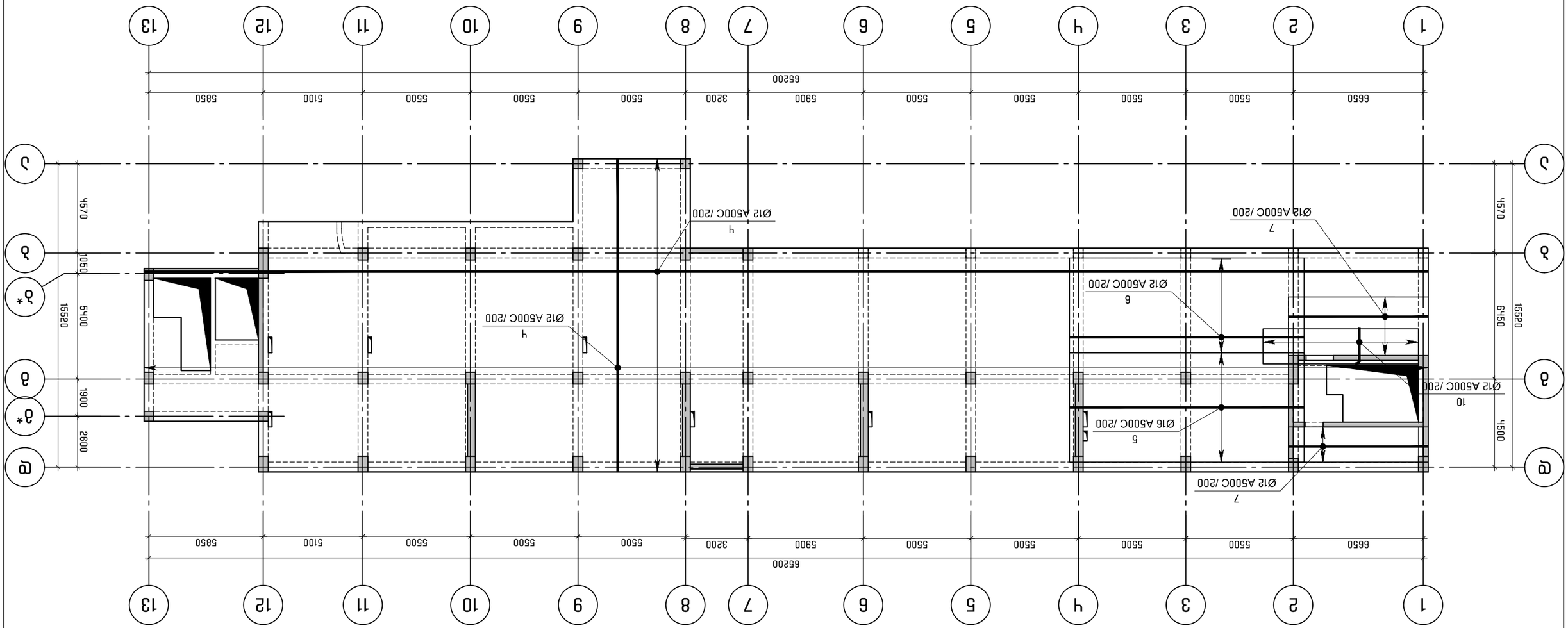

ფილიალის ბინათმშენებლობის პროექტის ფილიალის ბინათმშენებლობის პროექტის ფილიალის ბინათმშენებლობის პროექტის

კვეთი 1-1
მ. 1:20

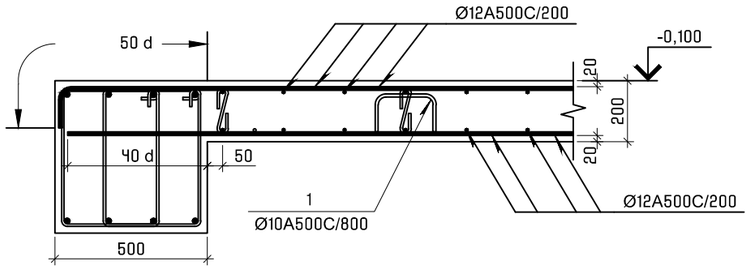

კვეთი 2-2
მ. 1:20

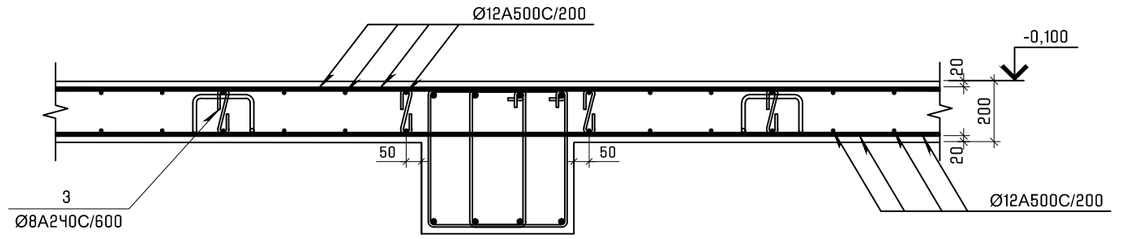

კვეთი 3-3
მ. 1:20

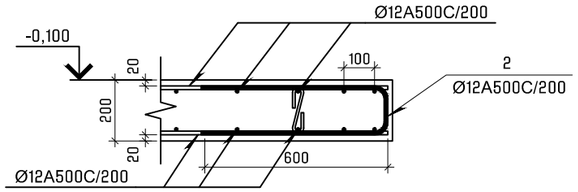

პოზ.	შენიშვნა	დასახელება	რაოდ	მასა კგ	მასა სულ კგ
		გადახურვის ფილა -0.10 ნიშნულზე			
		მასალები			
		ბეტონი B25		150.5	მ^3
		არმატურის ნაკეთობები			
1	ГОСТ Р 52544–2006	ф10 A500C L=950	1170	0.59	690.3
2	ГОСТ Р 52544–2006	ф12 A500C L=1360	52	1.21	62.9
3	ГОСТ 5781–82*	ф8 A240 L=310	2080	0.12	249.6
4	ГОСТ Р 52544–2006	ф12 A500C L=16517.1 м		0.89	14667.2
5	ГОСТ Р 52544–2006	ф16 A500C L=12000	29	18.94	549.1
6	ГОСТ Р 52544–2006	ф12 A500C L=12000	78	10.66	831.2
7	ГОСТ Р 52544–2006	ф12 A500C L=7150	52	6.35	330.2
8	ГОСТ Р 52544–2006	ф12 A500C L=6000	31	5.33	165.2
9	ГОСТ Р 52544–2006	ф12 A500C L=3500	10	3.11	31.1
10	ГОСТ Р 52544–2006	ф12 A500C L=1955	41	1.74	71.2

Detail list		
პოზ.	ესკიზი [მმ.]	სიგრძე [მმ.]
①	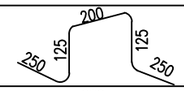	950
②	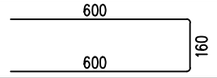	1360

FACTORY OF ENGINEERING

" ფაქტორი ოვ ენჯინიარინგ "
საიდენტიფიკაციო კოდი
433647565

Structural Engineering Service

TBILISI | GEO | +995 597 711 122 FOE.GE

NOT FOR CONSTRUCTION

NOTICE
This document and its contents are the copyright of the designer. Any party receiving this document does so in confidence and agrees that information contained herein shall not be published in whole or in part or disclosed to others without the express prior written consent of FE. Do not Scale. All dimensions to be checked on site. All information on these drawings are for aesthetic content only

stamp | approval

key plan

note

no date issue
issues | revisions

" პროექტ მრუვი "
client

ქალაქი თბილისი, ერისთავის ქუჩა №4
(ს.კ.01.12.12.002.022)
address

მრავალფუნქციური კომპლექსი
projeqt

გადახურვის ფილის კვეთები და სპეციფიკაცია -0.10
sheet title

project no: 2023002 2023

director: ბ. მათითაიშვილი
architect by: რ. სულავა
head.str.engeener by:
str.engeener by: ბ. მათითაიშვილი
checked by:

scale: 1:100 A3 component

კ-204
sheet no.

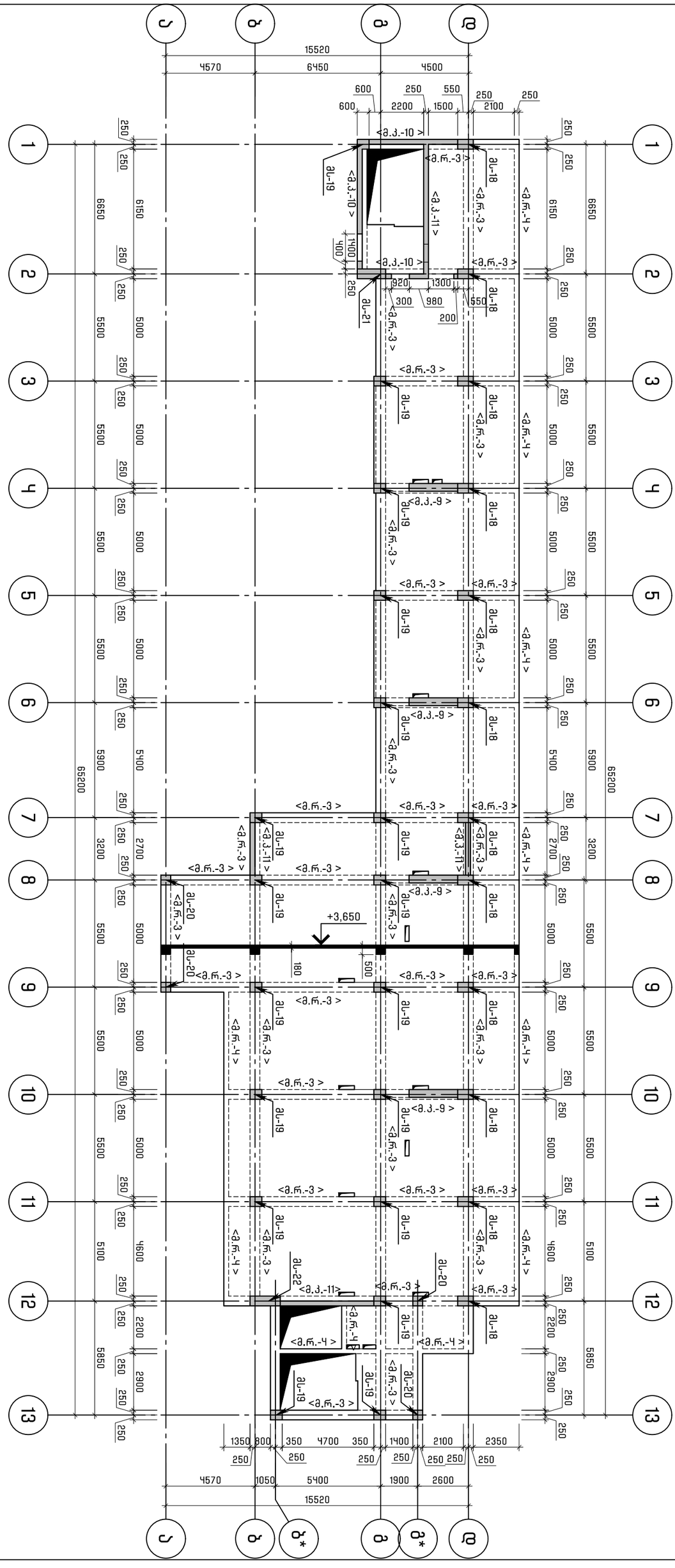

გადახურვის ფილის საყალიბე გეგმა 3.65 ნიშნულზე.
ა. 1:200

FACTORY OF ENGINEERING

" ფექტორი ოვ ენჯინიარინგ "
საიდენტიფიკაციო კოდი
433647565

Structural Engineering Service

TBILISI | GEO | +995 597 711 122 FOE.GE

NOT FOR CONSTRUCTION

NOTICE
This document and its contents are the copyright of the designer. Any party receiving this document does so in confidence and agrees that information contained herein shall not be published in whole or in part or disclosed to others without the express prior written consent of FE. Do not Scale. All dimensions to be checked on site. All information on these drawings are for aesthetic content only

stamp | approval

key plan

note

no date issue
issues | revisions

" პროექტ გრუპი "
client

ქალაქი თბილისი, ერისთავის ქუჩა №4
(ს.კ.01.12.12.002.022)
address

მრავალფუნქციური კომპლექსი
projeqt

გადახურვის ფილის საყალიბე გეგმა 3.65
sheet title

project no: 2023002 2023

director: ბ. მათითაიშვილი
architect by: რ. სულავა
head.str.engeener by:
str.engeener by: ბ. მათითაიშვილი
checked by:

scale: 1:200 A3 component

კ-205
sheet no.

მე-5 ნიშნულზე (ძველი მრავ X Y მიმართ.)
მ. 1:200

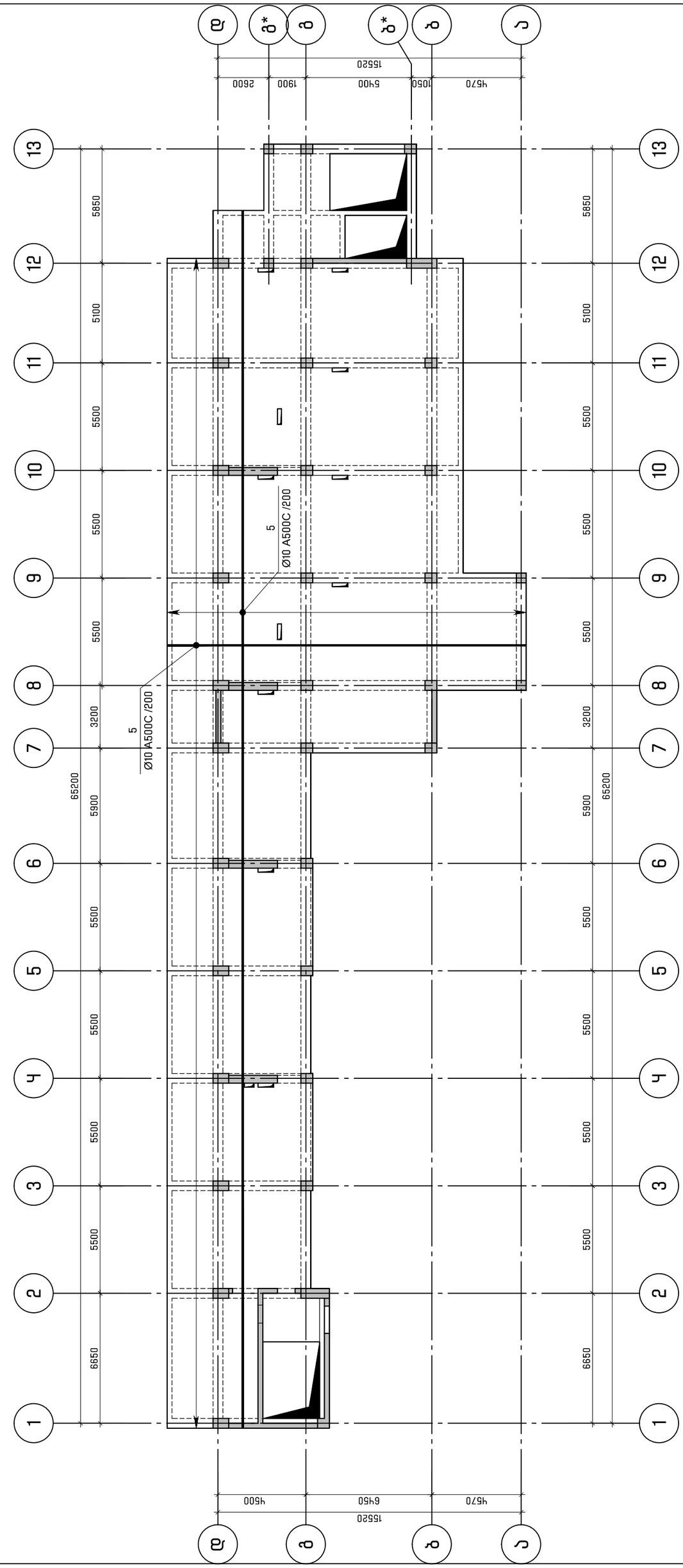

key plan

note

issues | revisions

no date issue

client
„ ᲐᲡᲐᲛᲑᲚᲔᲑᲘᲡ ᲛᲔᲠᲘᲜᲒᲘᲡ ᲐᲠᲮᲘᲢᲔᲥᲢᲣᲠᲣᲚᲘ ᲑᲘᲣᲠᲝ ᲨᲞᲡ

address
ᲗᲑᲘᲚᲘᲡᲘ, ᲓᲣᲛᲑᲐᲠᲔᲕᲘᲡ ᲥᲣᲩᲐ №4
(ს.კ.01.12.002.022)

project
ᲛᲠᲐᲕᲐᲚᲤᲣᲜᲥᲪᲘᲣᲠᲘ ᲛᲘᲖᲜᲘᲗ ᲓᲐᲒᲔᲒᲛᲘᲚᲘ ᲡᲐᲪᲮᲝᲕᲠᲔᲑᲚᲝ ᲙᲝᲛᲞᲚᲔᲥᲡᲘ

sheet title
ᲐᲠᲥᲘᲢᲔᲥᲢᲣᲠᲣᲚᲘ ᲒᲐᲛᲝᲡᲐᲮᲣᲚᲔᲑᲐ
ᲐᲮᲐᲚᲘ 3.65

project no: 2023002 2023

director: გ. ბაქრაძე
architect by: მ. ცქიტიშვილი

head.str.engeneer by:

str.engeneer by: გ. ბაქრაძე

checked by:

scale: 1:200 A3 component

sheet no
ა-206

stamp | approval

FACTORY OF ENGINEERING
„ შპს ფაქტორი ინჟინერინგ სერვისი “
საიდენტიფიკაციო კოდი 413647565
Structural Engineering Service
TBILISI | GEO | +995 597 711 122 FOE.GE

NOT FOR CONSTRUCTION

NOTICE
This document and its contents are the copyright of the designer. Any party receiving this document does so in confidence and agrees that information contained herein shall not be published in whole or in part or disclosed to others without the express prior written consent of FE. Do not Scale. All dimensions to be checked on site. All information on these drawings are for geodetic content only

გადახურვის ფილის არმირების გეგმა 3.65 ნიშნულზე (ზედა შრე X Y მიმართ.)
მ. 1:100

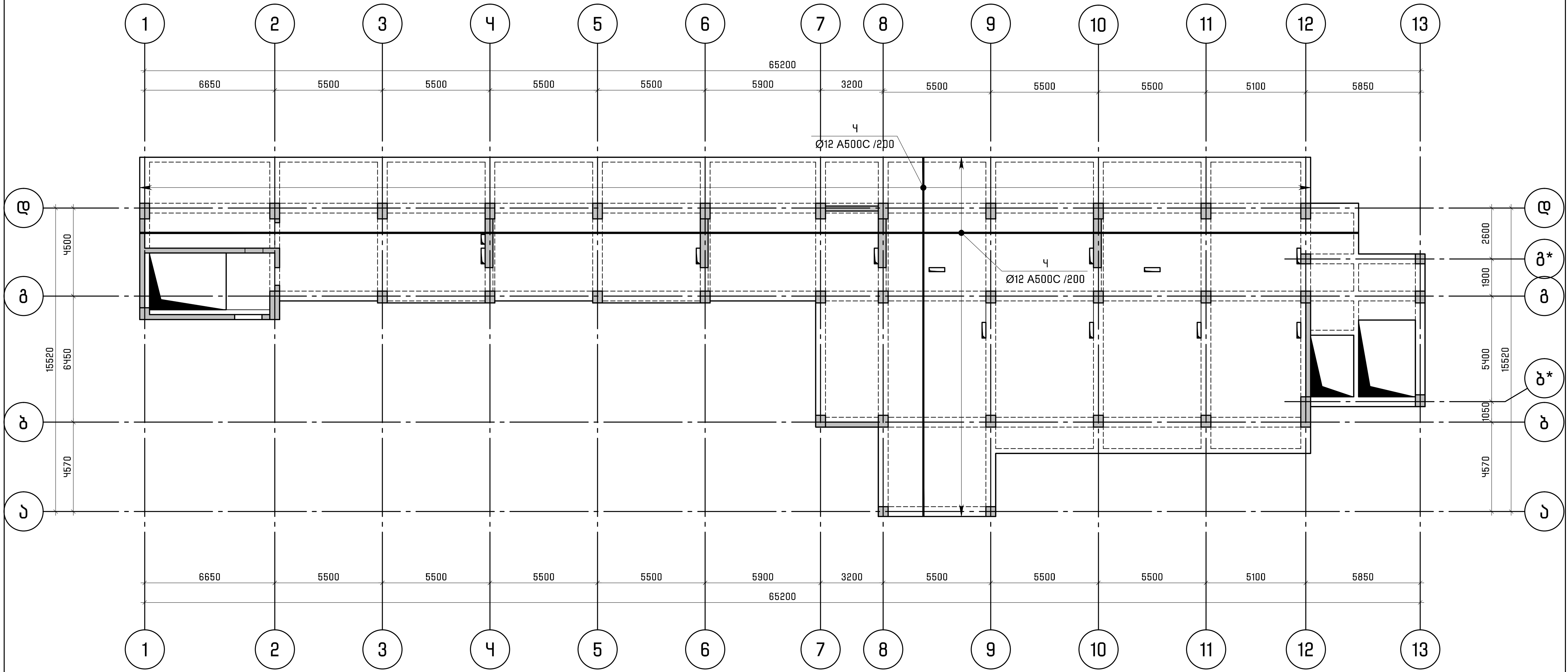

FACTORY OF ENGINEERING

" ფაქტორი ოვ ენჯინირინგ "
საიდენტიფიკაციო კოდი
433647565

Structural Engineering Service

TBILISI | GEO | +995 597 711 122 FOE.GE

NOT FOR CONSTRUCTION

NOTICE
This document and its contents are the copyright of the designer. Any party receiving this document does so in confidence and agrees that information contained herein shall not be published in whole or in part or disclosed to others without the express prior written consent of FE. Do not Scale. All dimensions to be checked on site. All information on these drawings are for aesthetic content only

stamp | approval

key plan

note

no date issue
issues | revisions

" პროჯექტ გრუპი "
client

ქალაქი თბილისი, ურისთავის ქუჩა №4
(ს.კ.01.12.12.002.022)
address

მრავალფუნქციური კომპლექსი
projeqt

გადახურვის ფილის არმირების გეგმა 3.65
sheet title

project no: 2023002 2023

director: ბ. მათიაშვილი
architect by: რ. სალუკვა
head.str.engeener by:
str.engeener by: ბ. მათიაშვილი
checked by:
scale: 1:200 A3 component
sheet no. კ-207

კვეთი 1-1
მ. 1:20

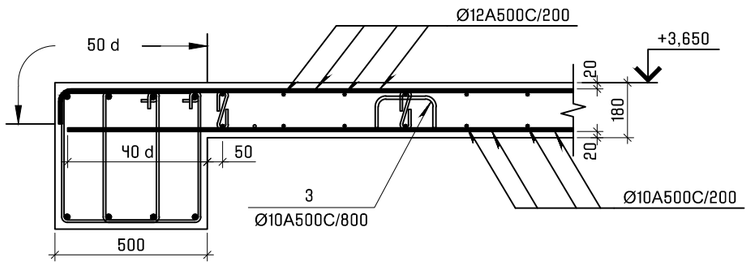

კვეთი 2-2
მ. 1:20

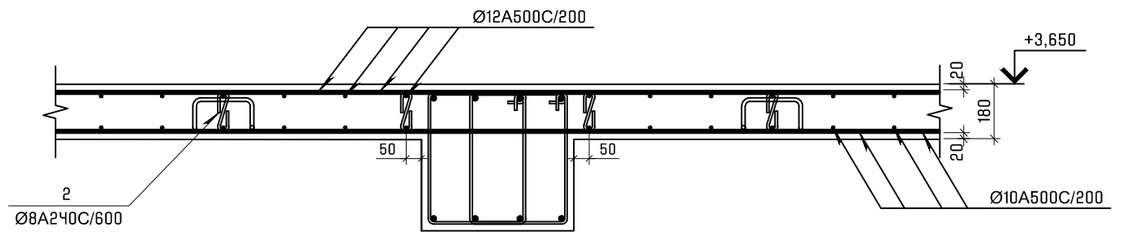

კვეთი 3-3
მ. 1:20

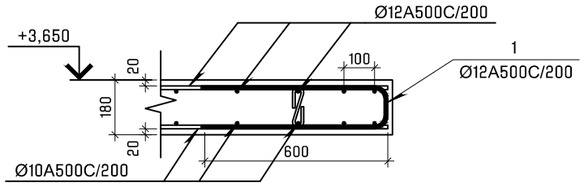

პოზ.	შენიშვნა	დასახელება	რაოდ	მასა კგ	მასა სულ კგ
		გადახურვის ფილა 3.65 ნიშნულზე			
		მასალები			
		ბეტონი B25		123	$მ^3$
		არმატურის ნაკეთობები			
1	ГОСТ Р 52544–2006	ф12 A500C L=1340	70	1.19	83.3
2	ГОСТ 5781–82*	ф8 A240 L=310	1896	0.12	227.5
3	ГОСТ Р 52544–2006	ф10 A500C L=910	1060	0.56	593.6
4	ГОСТ Р 52544–2006	ф12 A500C L=7508.2 м		0.89	6667.3
5	ГОСТ Р 52544–2006	ф10 A500C L=7508.2 м		0.62	4625.1

Detail list

პოზ.	ესკიზი [მმ.]	სიგრძე [მმ.]
①	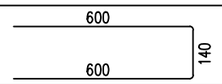	1340
③	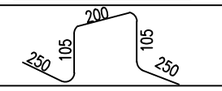	910

FACTORY OF ENGINEERING

" ფაქტორი ოვ ენჯინიარინგ "
სამშენებლო კომპანია
435647565

Structural Engineering Service

TBILISI | GEO | +995 597 711 122 FOE.GE

NOT FOR CONSTRUCTION

NOTICE
This document and its contents are the copyright of the designer. Any party receiving this document does so in confidence and agrees that information contained herein shall not be published in whole or in part or disclosed to others without the express prior written consent of FE. Do not Scale. All dimensions to be checked on site. All information on these drawings are for aesthetic content only

stamp | approval

key plan

note

no date issue
issues | revisions

" პროექტ მრუვი "
client

ქალაქი თბილისი, ერისთავის ქუჩა №4
(ს.კ.01.12.12.002.022)
address

მრავალფუნქციური კომპლექსი
projeqt

გადახურვის ფილის კვეთები და სპეციფიკაცია 3.65
sheet title

project no: 2023002 2023

director: ბ. მათითაიშვილი
architect by: რ. სულავა
head.str.engeener by:
str.engeener by: ბ. მათითაიშვილი
checked by:

scale: 1:100 A3 component

კ-208
sheet no.

მეორადი ფილის საყალიბე
მ. 1:200

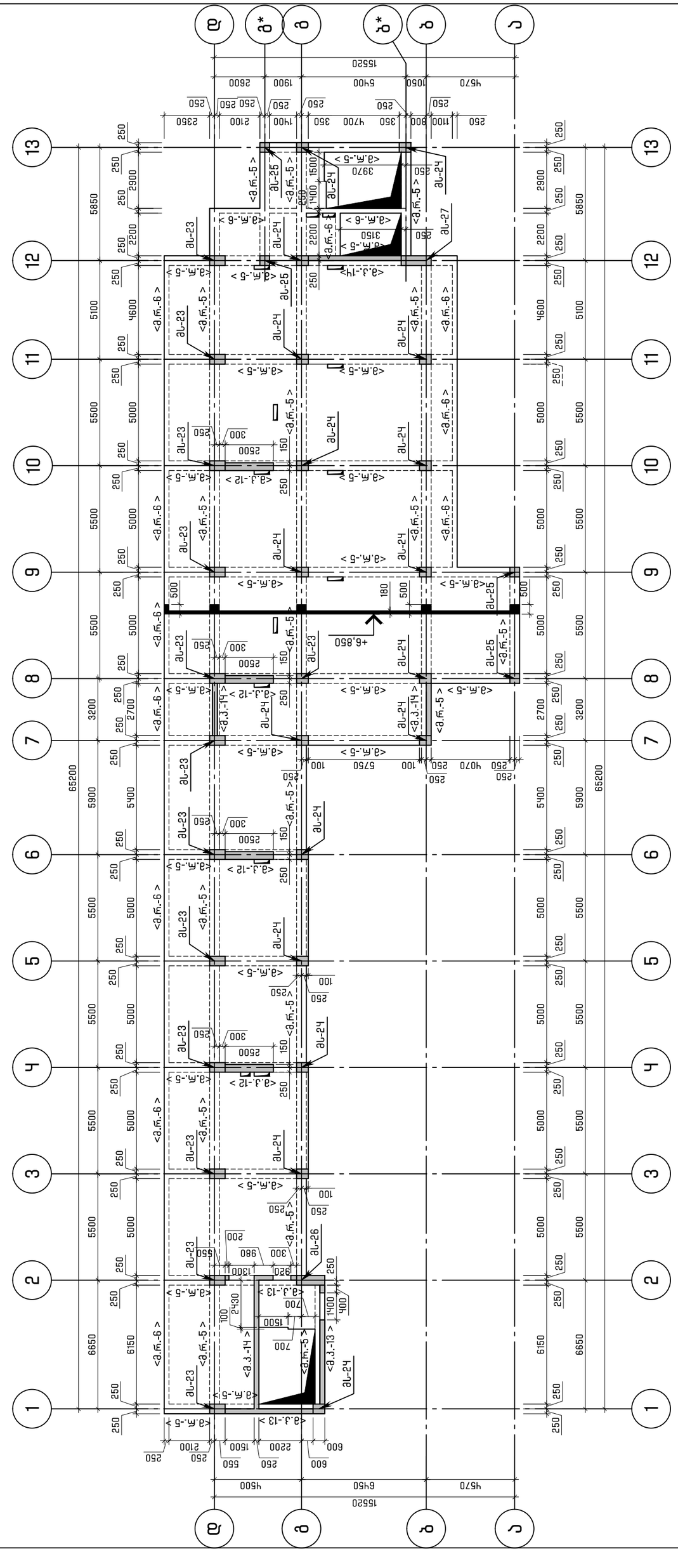
1
2
3
4
5
6
7
8
9
10
11
12
13
ა
ბ
გ
დ
ე
ვ
ზ
თ
ი
კ
ლ
მ
65200
15520
6650
6150
5400
5900
6500
6450
5700
5500
5000
250
2700
3200
2500
2900
5850
2200
5100
4600
2100
1900
2600
1900
5100
1050
2350
1100
800
350
700
1500
1600
2200
1400
2430
1300
980
920
2500
1500
2200
2100
550
600
100
180
150
300
200
400
1400
700
1500
2430
100
+6.850
+6.850
+6.850

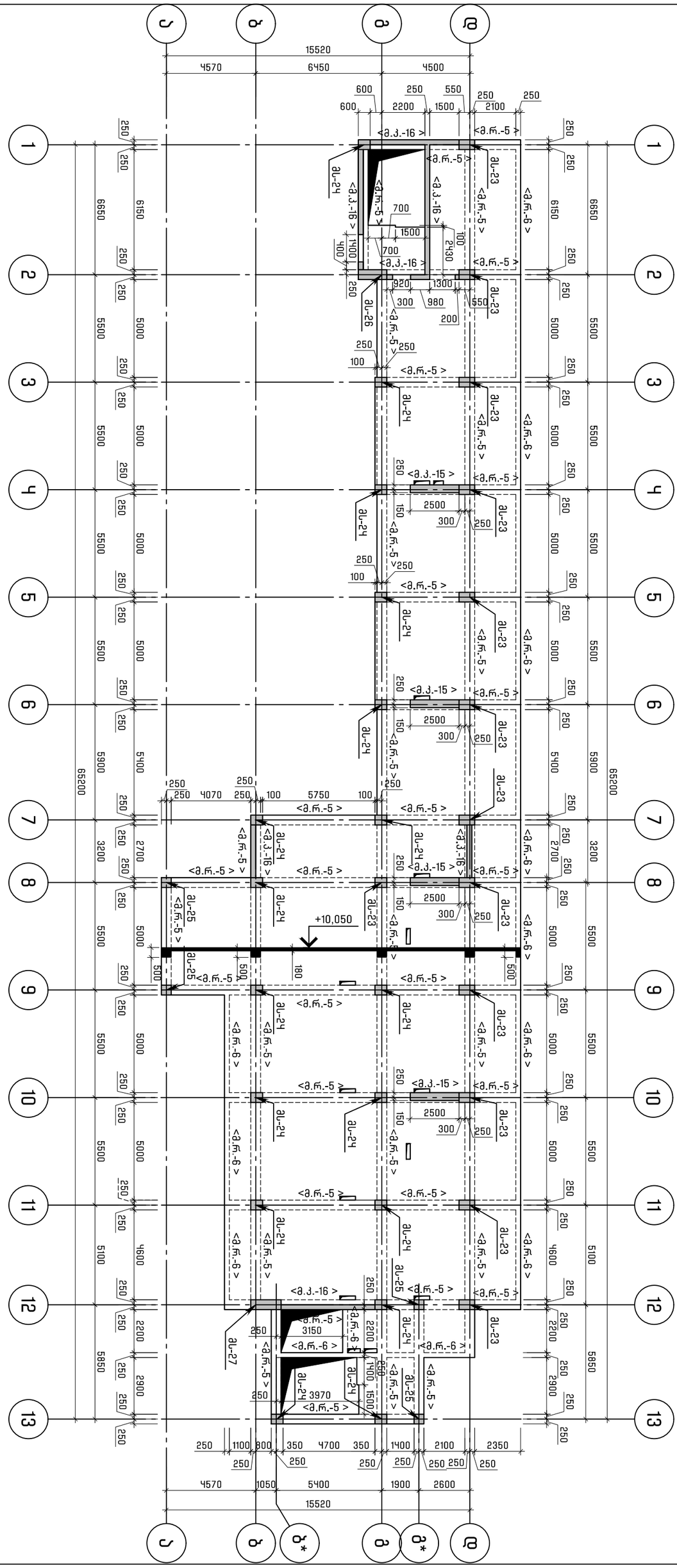

ბადისებური ფილის საყალიბე
ა. 1:200

FACTORY OF ENGINEERING

" ფექტორი ოვ ენჯინიარინგ "
საიდენტიფიკაციო კოდი
433647565

Structural Engineering Service

TBILISI | GEO | +995 597 711 122 FOE.GE

NOT FOR CONSTRUCTION

NOTICE
This document and its contents are the copyright of the designer. Any party receiving this document does so in confidence and agrees that information contained herein shall not be published in whole or in part or disclosed to others without the express prior written consent of FE. Do not Scale. All dimensions to be checked on site. All information on these drawings are for aesthetic content only

stamp | approval

key plan

note

no date issue
issues | revisions

" პროექტ მრუკი "
client

ქალაქი თბილისი, ერისთავის ქუჩა №4ა
(ს.კ.01.12.12.002.022)
address

მრავალფუნქციური კომპლექსი
projeqt

მადახურვის ფილის საყალიბე მეშმა 10.05
sheet title

project no: 2023002 2023

director: ბ. მათითაიშვილი
architect by: რ. სულავა
head.str.engeener by:
str.engeener by: ბ. მათითაიშვილი
checked by:

scale: 1:200 A3 component

კ-210
sheet no

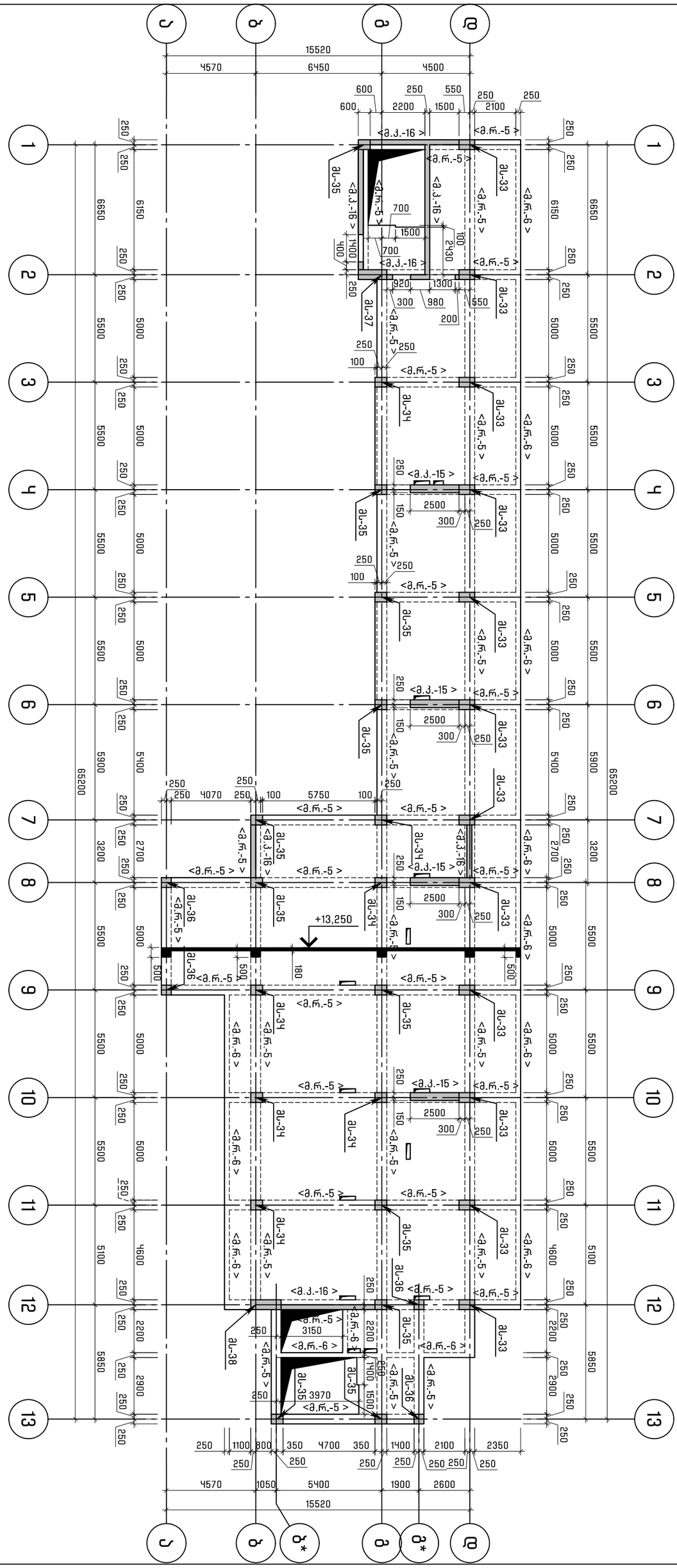

FACTORY OF ENGINEERING

" ფექტორი ოვ ენჯინიარინგ "
საიდენტიფიკაციო კოდი
433647565

Structural Engineering Service

TBILISI | GEO | +995 597 711 122 FOE.GE

NOT FOR CONSTRUCTION

NOTICE
This document and its contents are the copyright of the designer. Any party receiving this document does so in confidence and agrees that information contained herein shall not be published in whole or in part or disclosed to others without the express prior written consent of FE. Do not Scale. All dimensions to be checked on site. All information on these drawings are for aesthetic content only

stamp | approval

key plan

note

no date issue
issues | revisions

" პროექტ მრუკი "
client

ქალაქი თბილისი, ერისთავის ქუჩა №4
(ს.კ.01.12.12.002.022)
address

მრავალფუნქციური კომპლექსი
projeqt

მადახურვის ფილის საყალიბე მეგმა 13.25
sheet title

project no: 2023002 2023

director: ბ. მათითაიშვილი
architect by: რ. სულავა
head.str.engeener by:
str.engeener by: ბ. მათითაიშვილი
checked by:

scale: 1:200 A3 component

კ-211
sheet no

მადახურვის ფილის საყალიბე მეგმა 13.25 ნიშნულზე.
მ. 1:200

მატყლისჯვრის ციხის საყრდენი კედლის ანაზომი. მ. 1:200

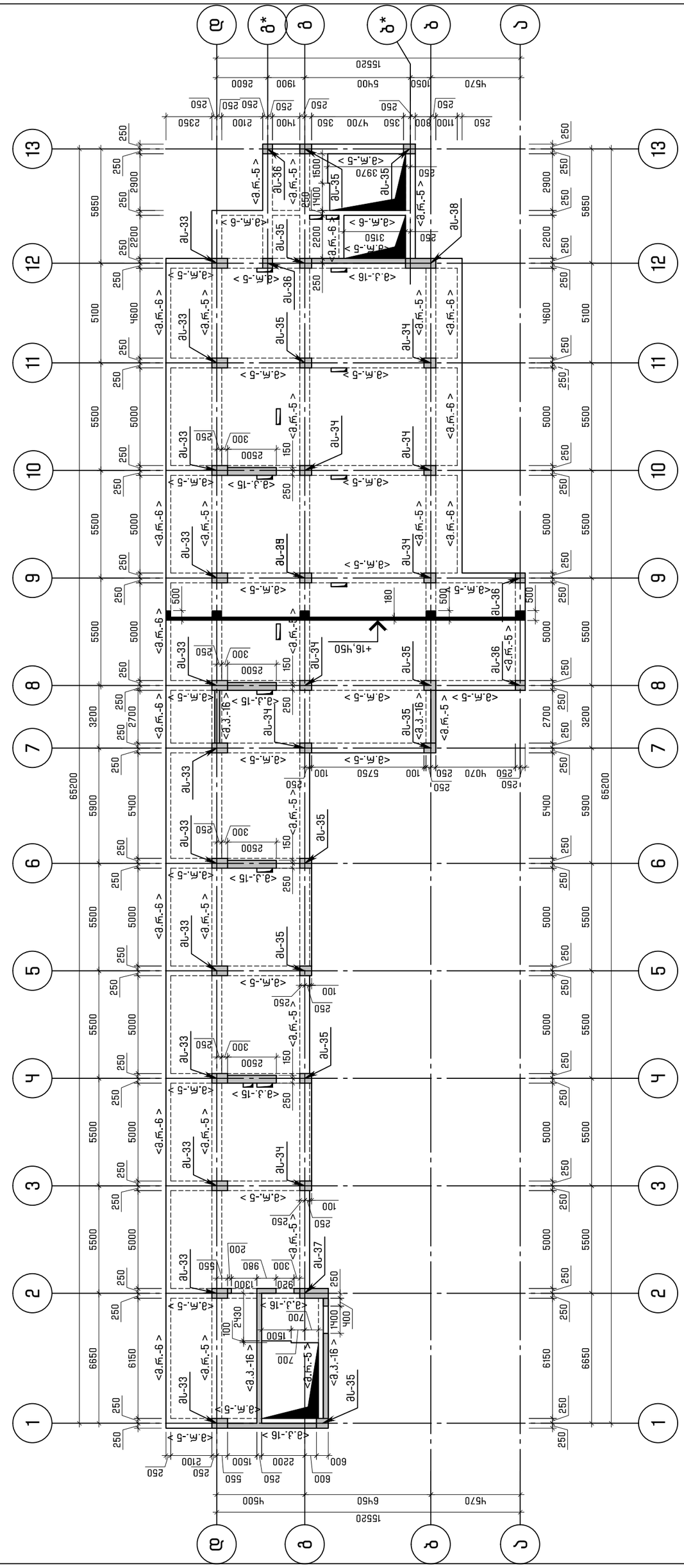

stamp | approval	
key plan	
note	
no date issue issues | revisions	
client " ჯამშაგი მცირე ჰესების კასკადი კჰპ №4 (ს.კ.01.12.12.002.022)	
address ბაბანეულის ხეობის ეროვნული პარკის ტერიტორია	
project მატყლისჯვრის ციხის საყრდენი კედლის ანაზომი	
sheet title მატყლისჯვრის ციხის საყრდენი კედლის ანაზომი 16.45	
project no: 2023002 2023	
director: ბ. ბაბუნაშვილი architect by: მ. ცუცქირი	
head.str.engener by:	
str.engener by: ბ. ბაბუნაშვილი checked by:	
scale: 1:200 A3 component sheet no ა-212	

" ჯეოსტრუქტურალ ინჟინირინგ სერვისი "
ს.ნ.ს 405619243 ქ.თბილისი
Structural Engineering Service
TBILISI | GEO | +995 597 711 122 FOE.GE

NOT FOR CONSTRUCTION

NOTICE
This document and its contents are the copyright of the designer. Any party reading this document does so in consideration and agrees that information contained herein shall not be published in whole or in part or disclosed to others without the express prior written consent of FE. Do not Scale. All dimensions to be checked on site. All information on these drawings are for aesthetic content only

"ფაქტორინგ ჯორჯიან ლიმიტედ"
ს/კ 404826570, ქ.თბილისი, ვაკის რაიონი, ი.ჭავჭავაძის გამზ. №4
(ს.კ.01.12.12.002.022)

client "ფორტისვიდი ჯორჯია"

project "ფორტისვიდი ჯორჯიას" ახალი საოფისე შენობა
ქ.თბილისი, ვაკის რაიონი, ი.ჭავჭავაძის გამზ. №4
(ს.კ.01.12.12.002.022)

address

no	date	issue
issues | revisions		

stamp | approval

key plan

note

NOTICE
This document and its contents are the copyright of the author. Any party receiving this information enclosed in confidence, any party that this information contained herein shall not be published in whole or in part or disclosed to others without the express prior written consent of FE. Do not scale this drawing. Only figured dimensions to be taken. All information on these drawings are for aesthetic content only.

NOT FOR CONSTRUCTION

TBILISI | GEO | +995 597 711 122 FOE.GE

Structural Engineering Service

"ფაქტორინგ ჯორჯიან ლიმიტედ"
ს/კ 404826570

FACTORY OF ENGINEERING

sheet title: ბეტონის ფილის ჩაღრმავებების განლაგების სქემა

project no: 2023002 2023

director: ბ. გაბუნიას

architect by: ნ. ტაბატაძე

head.str.engeener by:

str.engeener by: ბ. გაბუნია

checked by:

scale: 1:200 A3 component

sheet no: ქ-213

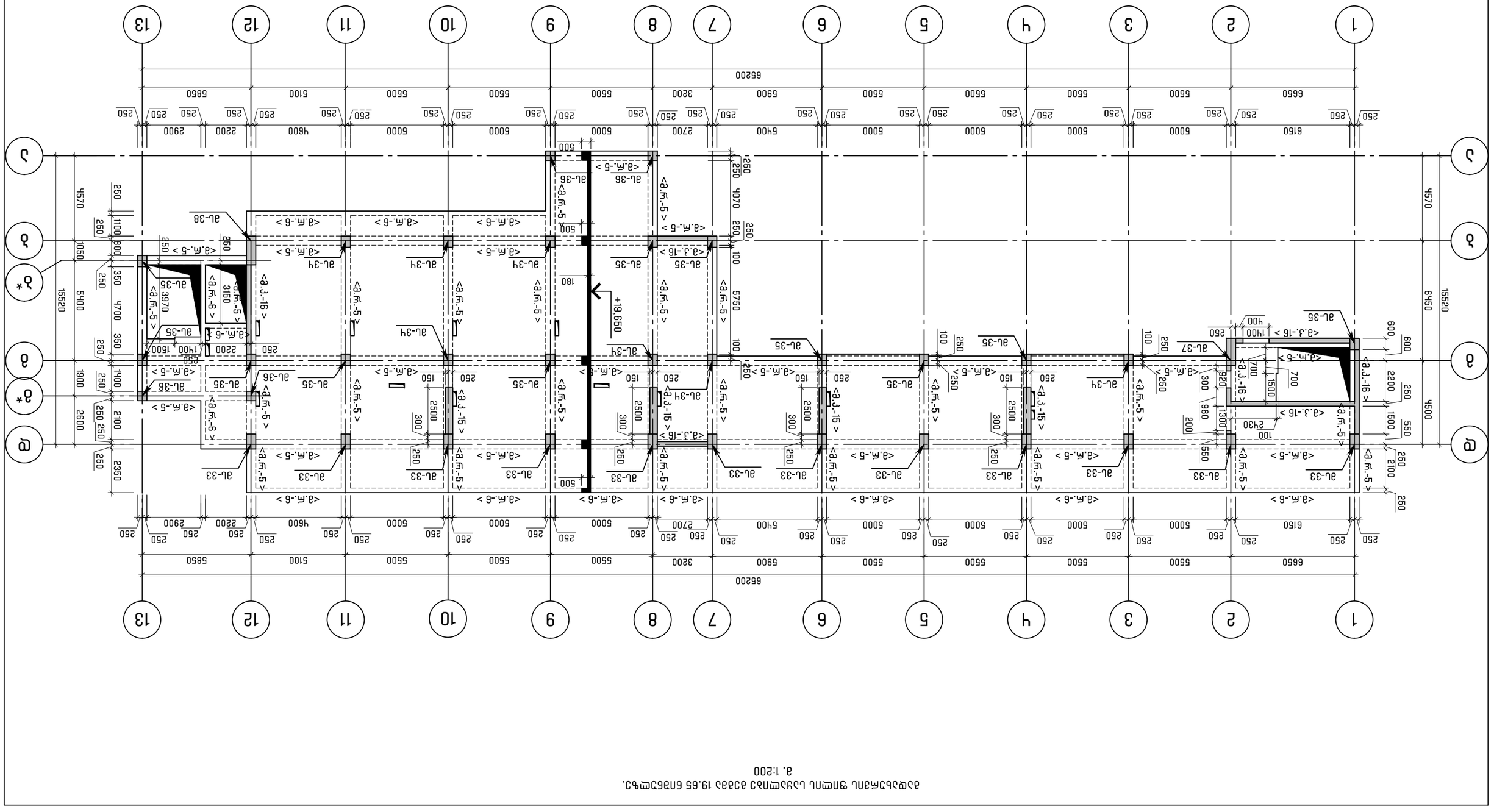
1 2 3 4 5 6 7 8 9 10 11 12 13
А Б В Г Д Е
65200
6650 6150 5000 5400 2700 3200 5900 5500 5100 4600 2200 2900 5850
250
15520
6450
4570
+19,650
500
180
100
250
2100
2360
2600
1900
1400
350
4700
5400
1050
800
1100
1500
1400
2200
550
1300
980
700
2430
1500
600
2200
2500
5750
3160
3970
<ბ.ფ.-5>
<ბ.ჯ.-15>
<ბ.ჯ.-16>
<ბ.ჩ.-5>
<ა.ჯ.-5>
<ა.ჩ.-5>
<ა.ჯ.-6>
<ა.ჩ.-6>
<ა.ჯ.-16>
<ა.ჩ.-16>
<ა.ჯ.-15>
<ა.ჩ.-15

გადახურვის ფილის საყალიბე გეგმა 22.85
მ. 1:200

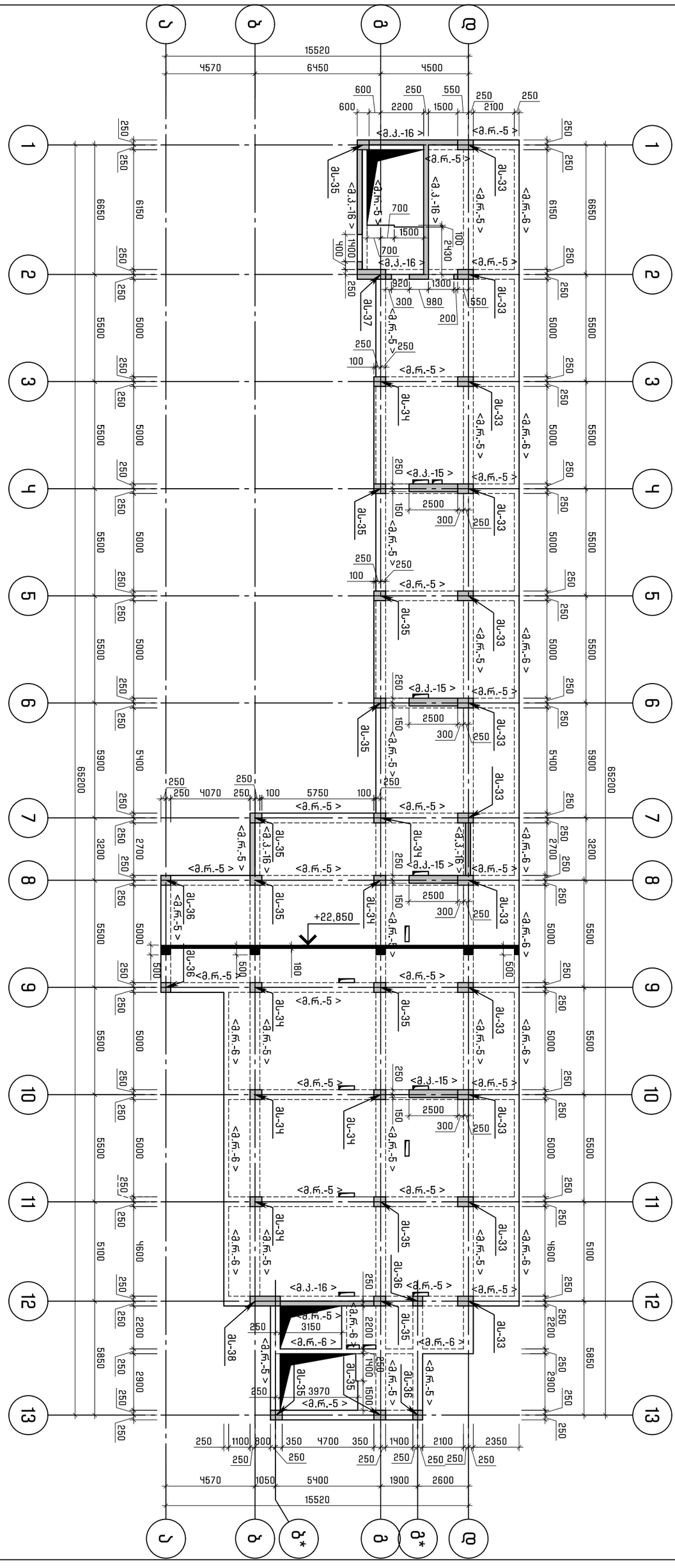

FACTORY OF ENGINEERING

" ფექტორი ოვ ენჯინიარინგ "
საიდენტიფიკაციო კოდი
433647565

Structural Engineering Service

TBILISI | GEO | +995 597 711 122 FOE.GE

NOT FOR CONSTRUCTION

NOTICE
This document and its contents are the copyright of the designer. Any party receiving this document does so in confidence and agrees that information contained herein shall not be published in whole or in part or disclosed to others without the express prior written consent of FE. Do not Scale. All dimensions to be checked on site. All information on these drawings are for aesthetic content only

stamp | approval

key plan

note

no date issue
issues | revisions

" პროექტ გრუპი "
client

ქალაქი თბილისი, ერისთავის ქუჩა №4
(ს.კ.01.12.12.002.022)
address

მრავალფუნქციური კომპლექსი
projeqt

გადახურვის ფილის საყალიბე გეგმა 22.85
sheet title

project no: 2023002 2023

director: ბ. მათითაიშვილი
architect by: რ. სულავა
head.str.engeener by:
str.engeener by: ბ. მათითაიშვილი
checked by:

scale: 1:200 A3 component

კ-214
sheet no.

მასშტაბური ფილის არმირების ბადის 6.85.....22.85 ნიშნულისთვის (ქვედა ბარი X Y მიმართ.)
მ. 1:200

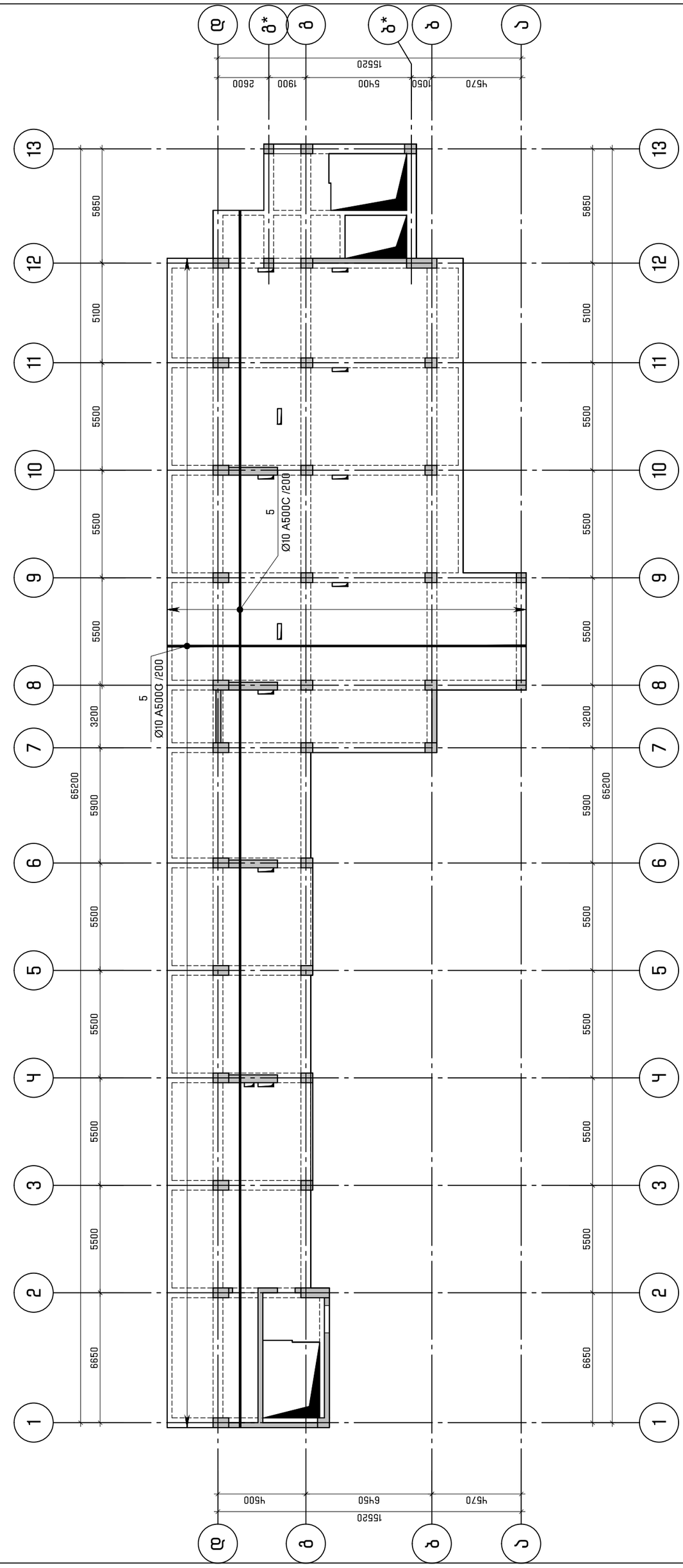

key plan

note

no	date	issue
issues | revisions		

client

„ პარკინგის მშენებლობა ვაკის რაიონში, ი.ჭავჭავაძის გამზირი №4 (ს.კ.01.12.12.002.022)

address

მასშტაბური ფილის არმირების ბადის 6.85.....22.85 ნიშნულისთვის (ქვედა ბარი X Y მიმართ.)

sheet title

project no: 2023002 2023

director: მ. ბაქრაძე

architect by: ნ. ცქიტიშვილი

head.str.engeneer by:

str.engeneer by: მ. ბაქრაძე

checked by:

scale: 1:200 A3 component

sheet no J-215

stamp | approval

NOTICE
This document and its contents are the copyright of the designer. Any party reciving this document does so in confidence and agrees that it/contents contained herein shall not be published in whole or in part or disclosed to others without the express prior written consent of FE. Do not Scale. All dimensions to be checked on site. All information on these drawings are for aesthetic content only

NOT FOR CONSTRUCTION

FACTORY OF ENGINEERING
„ ფაქტორი ინჟინერინგ სერვისი “
Structural Engineering Service
TBILISI | GEO | +995 597 711 122 FOE.GE

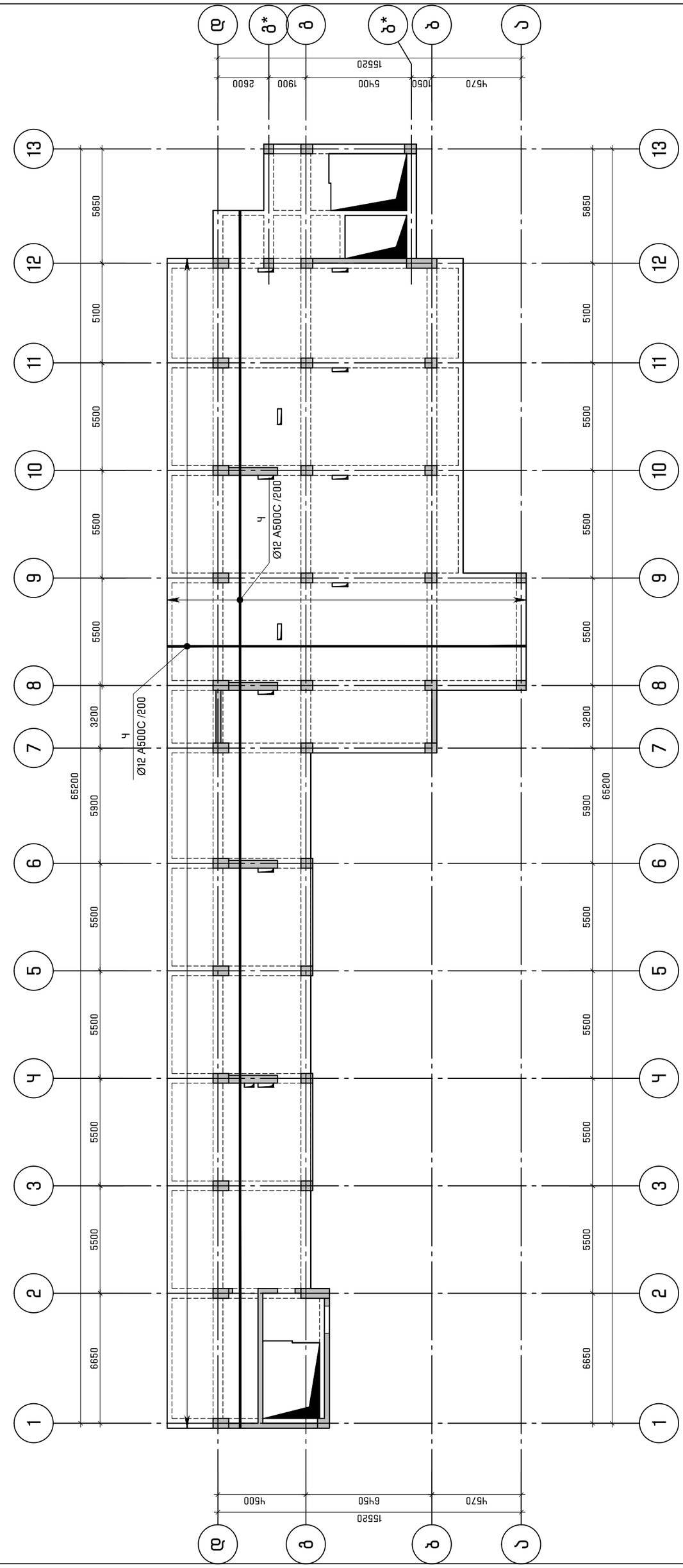

ბეტონის ფილის არმირების ბეჭდვა 6.85.....22.85 ნიშნულზე (ზემდე შრე X Y მიმართ.)
მ. 1:100

key plan

note

no date issue
issues | revisions

client
„ ᲐᲡᲐᲛᲑᲚᲔᲔᲑᲘ ᲓᲐ ᲙᲝᲛᲔᲠᲪᲘᲣᲚᲘ ᲪᲔᲜᲢᲠᲘ "
ᲐᲚᲐᲖᲐᲜᲘᲡ ᲛᲔᲠᲪᲮᲐᲚᲘᲡ ᲥᲣᲩᲐ №4
(ს.კ.01.12.002.022)

address

ᲛᲝᲜᲘᲢᲝᲠᲘᲜᲒᲘᲡ ᲡᲘᲡᲢᲔᲛᲘᲡ ᲛᲝᲬᲧᲝᲑᲘᲚᲝᲑᲘᲡ ᲓᲐ ᲐᲕᲢᲝᲛᲐᲢᲘᲖᲐᲪᲘᲘᲡ ᲡᲘᲡᲢᲔᲛᲘᲡ ᲛᲐᲠᲗᲕᲐ

project

ᲑᲔᲢᲝᲜᲘᲡ ᲤᲘᲚᲘᲡ ᲐᲠᲛᲐᲢᲣᲠᲘᲡ ᲒᲐᲜᲚᲐᲒᲔᲑᲘᲡ ᲜᲘᲨᲜᲣᲚᲘ 6.85.....22.85
ᲑᲔᲢᲝᲜᲘᲡ ᲤᲘᲚᲘᲡ ᲐᲠᲛᲐᲢᲣᲠᲘᲡ ᲒᲐᲜᲚᲐᲒᲔᲑᲘᲡ ᲜᲘᲨᲜᲣᲚᲘ 6.85.....22.85

sheet title

project no: 2023002 2023

director: მ. ᲑᲐᲚᲐᲫᲔ
architect by: ნ. ᲮᲣᲪᲘᲨᲕᲘᲚᲘ

head.str.engeneer by:

str.engeneer by: მ. ᲑᲐᲚᲐᲫᲔ

checked by:

scale: 1:200 A3 component

J-216

sheet no

FACTORY OF ENGINEERING

„ შპს ფაბრიკა ინჟინერინგ სერვისი "
ს/ნ 413647565

Structural Engineering Service

TBILISI | GEO | +995 597 711 122 FOE.GE

NOT FOR CONSTRUCTION

NOTICE
This document and its contents are the copyright of the designer. Any party reading this document does so in consideration and agrees that information contained herein shall not be published in whole or in part or disclosed to others without the express prior written consent of FE. Do not Scale. All dimensions to be checked on site. All information on these drawings are for aesthetic content only

stamp | approval

Эмҍ.	Зазбпвзбэ	ᴆ ɔ ʟ ɔ ь ɔ ɯ ɔ ɔ ɔ	ᴆɯɾɥɯ	ᴆɔʟɔ ɟᴆ	ᴆɔʟɔ ʟɔɯ ɟᴆ
		ᴆɔᴆᴆɔʟɔᵷᴍɜпʟ ᵷпɯᵷɔ 6.85....22.85 бпᴆбɔɯɔɔъᵷɔ			
		ᴆɔʟɔɯɔɜпɹ			
		ᴆɔᴆɯбп Б25		123	ᵹ³
		ɹᴍᴆᵷᴆᴍʟ бɔɔᴆмᴆɔɜпɹ			
1	ГОСТ Р 52544–2006	ᵩ12 А500С L=1340	70	1.19	83.3
2	ГОСТ 5781–82*	ᵩ8 А240 L=310	1890	0.12	226.8
3	ГОСТ Р 52544–2006	ᵩ10 А500С L=910	1060	0.56	593.6
4	ГОСТ Р 52544–2006	ᵩ12 А500С L=7501.5 м		0.89	6661.3
5	ГОСТ Р 52544–2006	ᵩ10 А500С L=7504.8 м		0.62	4623.0

Эмҍ.	Эɔʟɔ ɜпᵷɯ [ᵷᵷ.]	Lпᵷᴍᴆɔ [ᵷᵷ.]
①	600 600 140	13ч0
③	200 105 250 105 250	910

Detail list

Ɉɜɔɯ 1-1
ᵷ. 1:20

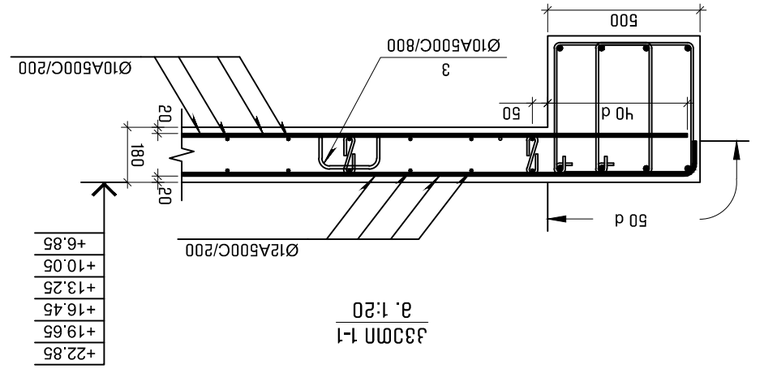

Ɉɜɔɯ 2-2
ᵷ. 1:20

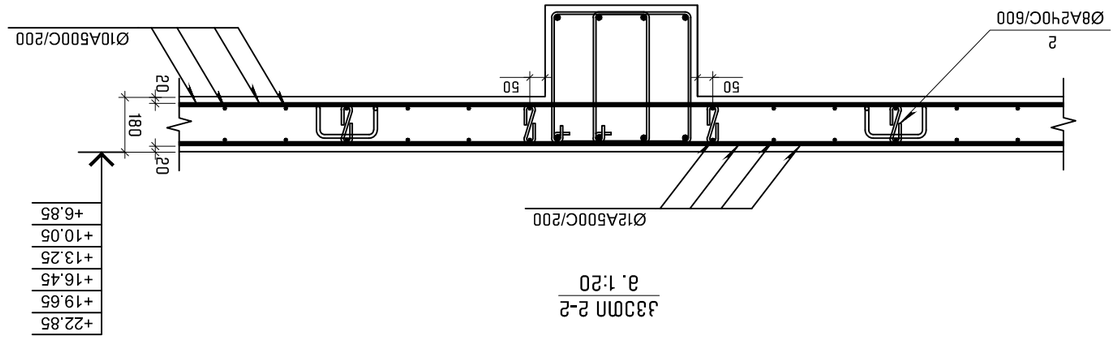

Ɉɜɔɯ 3-3
ᵷ. 1:20

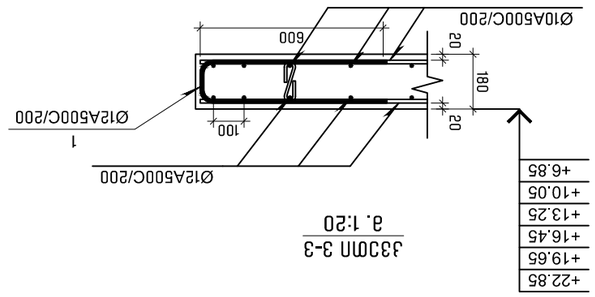

director:	ə. ɜɔɯɔɔɔɜɔɜɜɔɯɲ	
architect by:	ᴍ. Ɉɯɔɜɔ	
head.str.engeener by:		
str.engeener by:	ə. ɜɔɯɔɔɔɜɔɜɜɔɯɲ	
checked by:		
scale:	1:100 A3 component	
	Ɉ-217	
sheet no.		

project no:	2023002	2023
sheet title		

ᵷɔɜɔʟɔᵷɜпʟ ɯɔɯпʟ ɹɜɯɔɔпʟ
ɯɔ ʟɔɜɔпɯɔпɔɜпɔ ᵷ.ᵷᵷ.....22.85

project

ᵷɜɯɔɔɔɜɜɔɯɯɔɯɔʟпᵷᴍɜɯɔɜɔʟпᴍɜɯɔɜɔɔɜɔɜɔɔɔ

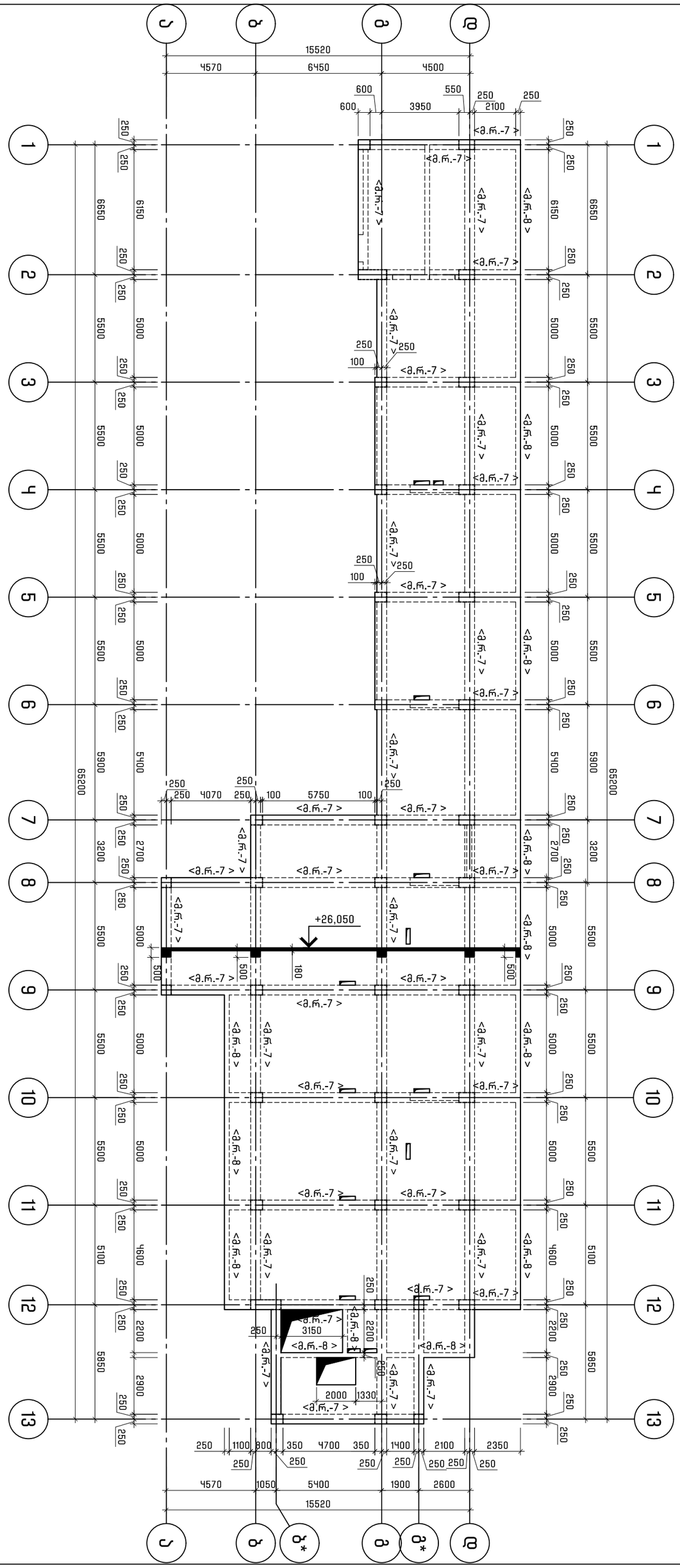

გადახურვის ფილის საყალიბე გეგმა 26.05 ნიშნულზე.
მ. 1:200

FACTORY OF ENGINEERING

" ფექტორი ოვ ენჯინიარინგ "
საიდენტიფიკაციო კოდი
433647565

Structural Engineering Service

TBILISI | GEO | +995 597 711 122 FOE.GE

NOT FOR CONSTRUCTION

NOTICE
This document and its contents are the copyright of the designer. Any party receiving this document does so in confidence and agrees that information contained herein shall not be published in whole or in part or disclosed to others without the express prior written consent of FE. Do not Scale. All dimensions to be checked on site. All information on these drawings are for aesthetic content only

stamp | approval

key plan

note

no date issue
issues | revisions

" პროექტ გრუპი "
client

ქალაქი თბილისი, ერისთავის ქუჩა №4
(ს.კ.01.12.12.002.022)
address

მრავალფუნქციური კომპლექსი
projeqt

გადახურვის ფილის საყალიბე გეგმა 26.05
sheet title

project no: 2023002 2023

director: ბ. მათითაიშვილი
architect by: რ. სულავა
head.str.engeener by:
str.engeener by: ბ. მათითაიშვილი
checked by:

scale: 1:200 A3 component

კ-218
sheet no.

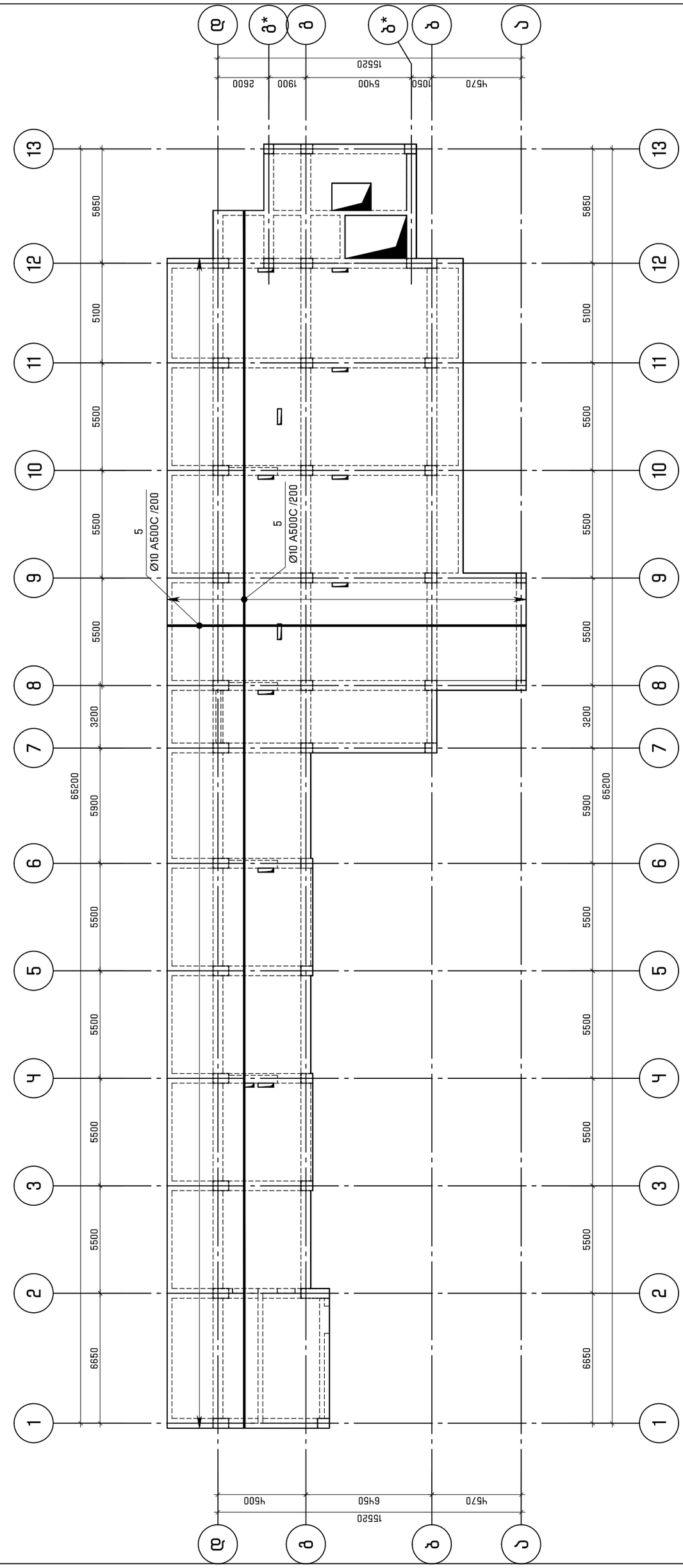

ბეტონის ფილის არმირების გეგმა 26.05 ნიშნულზე (ქვედა ბრე X Y მიმართ.)
მ. 1:200

key plan

note

no	date	issue
issues | revisions		

client

„ აპარატების ქარხანა "

address

ალექსიდის ქ., ისანი-სამგორის რაიონი
კვ№ 2.3
(ს.კ.01.12.12.002.022)

project

მაღალსართულიანი ვიწრომასშტაბიანი საცხოვრებელი კორპუსი 3.65
მასშტაბი 1:200

sheet title

2023 project no: 20230002

director: გ. ბახტაძე

architect by: მ. ცქიტიშვილი

head.str.engeneer by:

str.engeneer by: გ. ბახტაძე

checked by:

scale: 1:200 A3 component

J-219 sheet no.

FACTORY OF ENGINEERING

„ ფაბრიკა ინჟინერინგი მპს "
ცენტრალური ოფისი
433647565

Structural Engineering Service

TBILISI | GEO | +995 597 711 122 FOE.GE

NOT FOR CONSTRUCTION

NOTICE
This document and its contents are the copyright of the designer. Any party receiving this document does so in confidence and agrees that information contained herein shall not be published in whole or in part or disclosed to others without the express prior written consent of FE. Do not Scale. All dimensions to be checked on site. All information on these drawings are for aesthetic content only

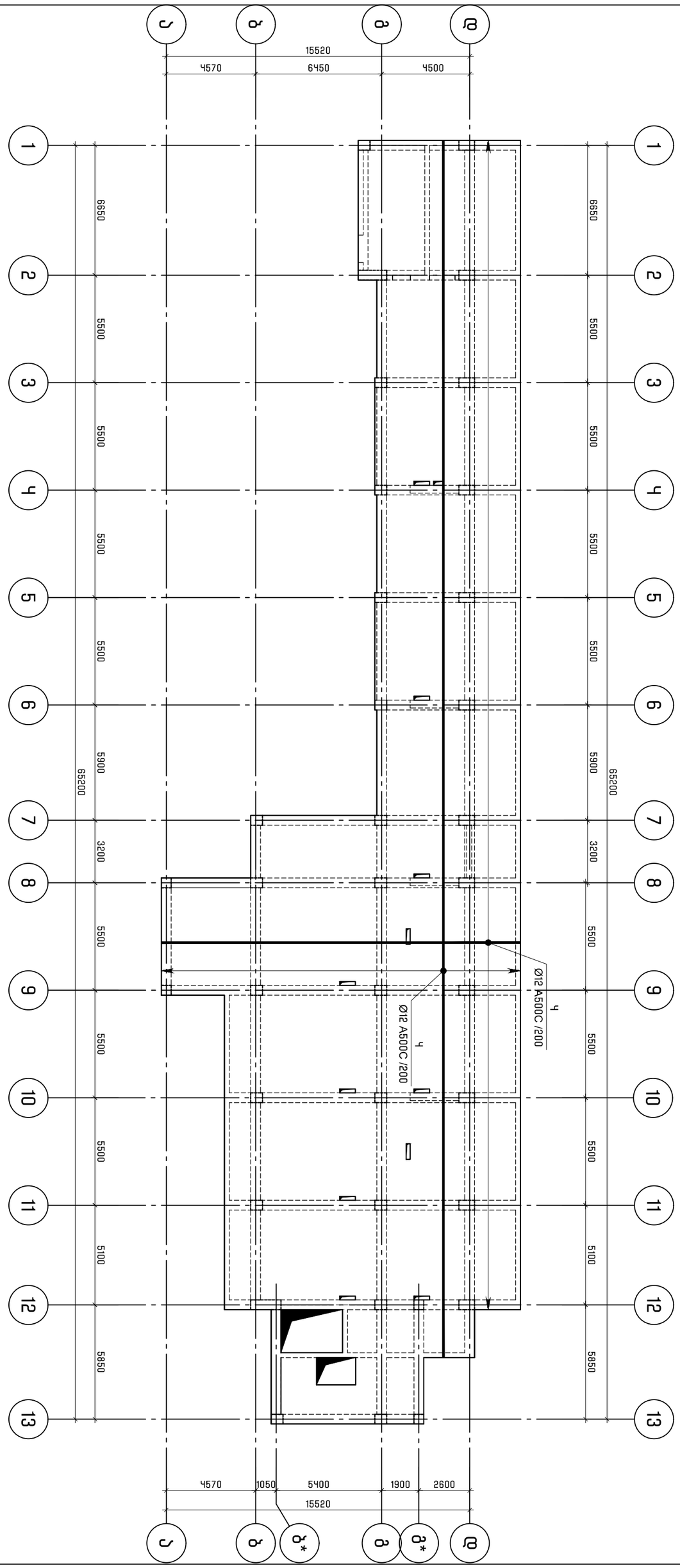

ბეტონის ფილის არმირების გეგმა 26.05 ნიშნულზე (ღერძი გრძ X Y მიმართ.)
მ. 1:100

FACTORY OF ENGINEERING

" ფექტორი ოვ ენჯინიარინგ "
საიდენტიფიკაციო კოდი
433647565

Structural Engineering Service

TBILISI | GEO | +995 597 711 122 FOE.GE

NOT FOR CONSTRUCTION

NOTICE
This document and its contents are the copyright of the designer. Any party receiving this document does so in confidence and agrees that information contained herein shall not be published in whole or in part or disclosed to others without the express prior written consent of FE. Do not Scale. All dimensions to be checked on site. All information on these drawings are for aesthetic content only

stamp | approval

key plan

note

no date issue
issues | revisions

" პროექტ გრუპი "
client

ქალაქი თბილისი, ერისთავის ქუჩა №4
(ს.კ.01.12.12.002.022)
address

მრავალფუნქციური კომპლექსი
projeqt

გადახურვის ფილის არმირების გეგმა 3.65
sheet title

project no: 2023002 2023

director: ბ. მათითაიშვილი
architect by: რ. სულავა
head.str.engeener by:
str.engeener by: ბ. მათითაიშვილი
checked by:

scale: 1:200 A3 component

კ-220
sheet no.

კვეთი 1-1
მ. 1:20

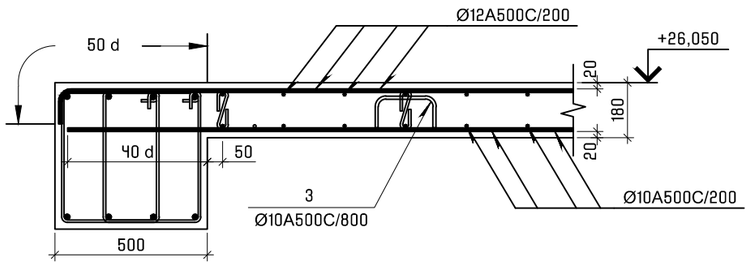

კვეთი 2-2
მ. 1:20

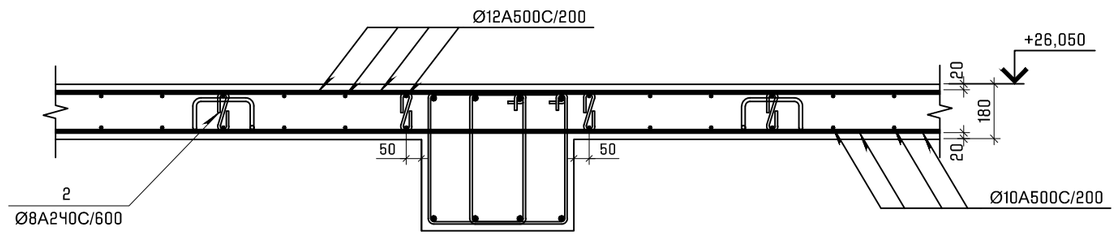

კვეთი 3-3
მ. 1:20

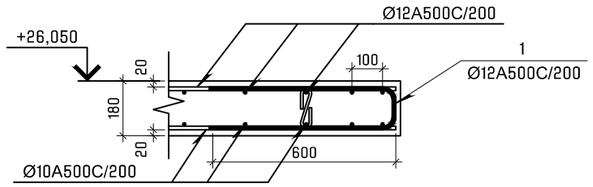

პოზ.	შენიშვნა	დასახელება	რაოდ	მასა კგ	მასა სულ კგ
		გადახურვის ფილა 26.05 ნიშნულზე			
		მასალები			
		ბეტონი B25		126.5	მ^3
		არმატურის ნაკეთობები			
1	ГОСТ Р 52544–2006	ф12 A500C L=1340	24	1.19	28.6
2	ГОСТ 5781–82*	ф8 A240 L=310	1950	0.12	234.0
3	ГОСТ Р 52544–2006	ф10 A500C L=910	1090	0.56	610.4
4	ГОСТ Р 52544–2006	ф12 A500C L=7727.5 м		0.89	6862.0
5	ГОСТ Р 52544–2006	ф10 A500C L=7727.5 м		0.62	4760.1

Detail list		
პოზ.	ესკიზი [მმ.]	სიგრძე [მმ.]
①	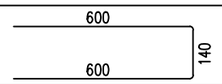	1340
③	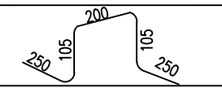	910

FACTORY OF ENGINEERING

" ფაქტორი ოვ ენჯინიარინგ "
საიდენტიფიკაციო კოდი
433647565

Structural Engineering Service

TBILISI | GEO | +995 597 711 122 FOE.GE

NOT FOR CONSTRUCTION

NOTICE
This document and its contents are the copyright of the designer. Any party receiving this document does so in confidence and agrees that information contained herein shall not be published in whole or in part or disclosed to others without the express prior written consent of FE. Do not Scale. All dimensions to be checked on site. All information on these drawings are for aesthetic content only

stamp | approval

key plan

note

no date issue
issues | revisions

" პროექტ მრუვი "
client

ქალაქი თბილისი, ერისთავის ქუჩა №4
(ს.კ.01.12.12.002.022)
address

მრავალფუნქციური კომპლექსი
projeqt

გადახურვის ფილის კვეთები და სპეციფიკაცია 26.05
sheet title

project no: 2023002 2023

director: ბ. მათითაიშვილი
architect by: რ. სულავა
head.str.engeener by:
str.engeener by: ბ. მათითაიშვილი
checked by:

scale: 1:100 A3 component

კ-221
sheet no.

არმატურის ღეროების გადაბმის ტიპიური ფრაგმენტი გადახურვის ფილაში
მ. 1:20

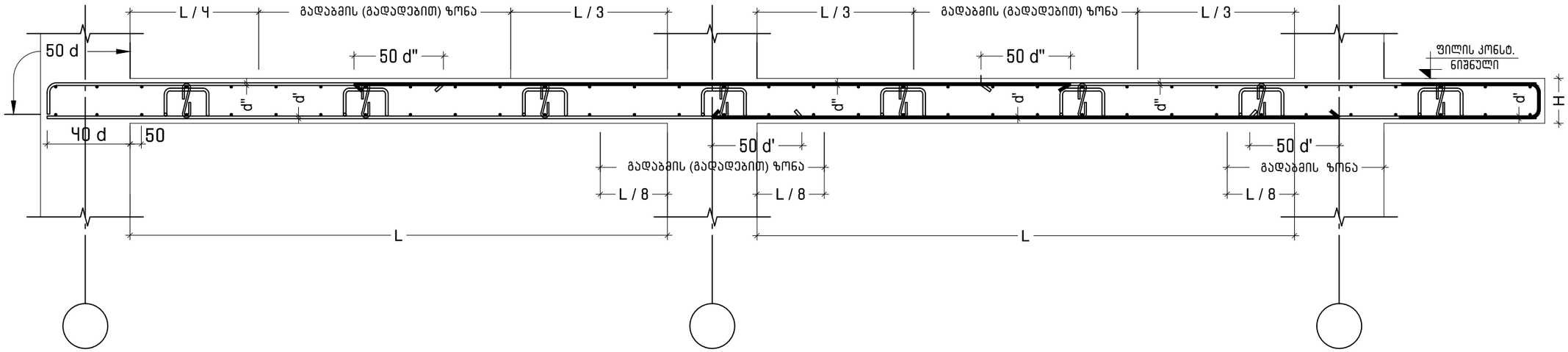

ღიობის გაძლიერება
მ. 1:20

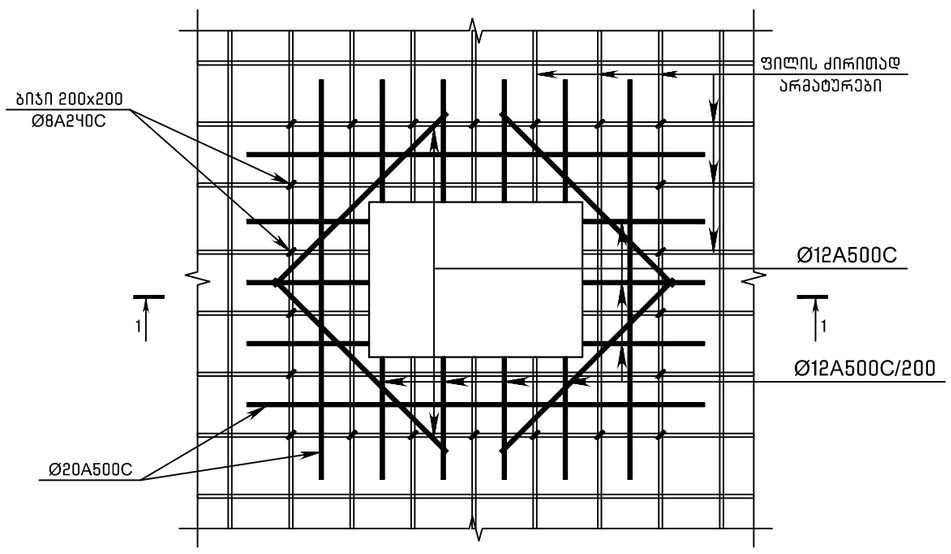

კვეთი 1-1
მ. 1:20

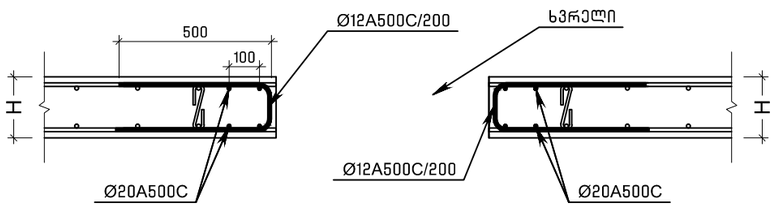

პირგადადებით შეერთების დეტალი გეგმაში
მ. 1:20

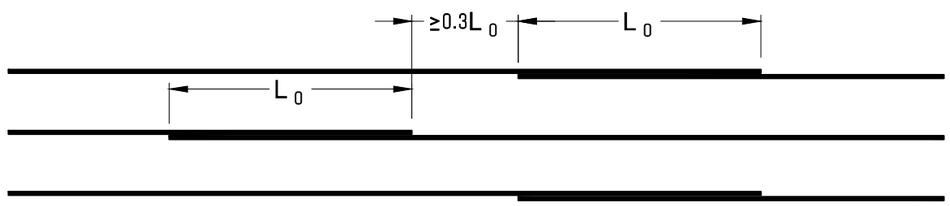

" ფექტორი ოვ ენჯინიარინგ "
საიდენტიფიკაციო კოდი
433647565
Structural Engineering Service
TBILISI | GEO | +995 597 711 122 FOE.GE

NOT FOR CONSTRUCTION

NOTICE
This document and its contents are the copyright of the designer. Any party receiving this document does so in confidence and agrees that information contained herein shall not be published in whole or in part or disclosed to others without the express prior written consent of FE. Do not Scale. All dimensions to be checked on site. All information on these drawings are for oesthetic content only

stamp | approval

key plan

note

no date issue
issues | revisions

" პროჯექტ გრუპი "
client

ქალაქი თბილისი, ერისთავის ქუჩა №4
(ს.კ.01.12.12.002.022)
address

მრავალფუნქციური კომპლექსი
projeqt

არმატურის ღეროების გადაბმის ტიპიური ფრაგმენტი .
sheet title

project no: 2023002 2023

director: ბ. მათითაიშვილი
architect by: რ. სულავა
head.str.engeener by:
str.engeener by: ბ. მათითაიშვილი
checked by:

scale: 1:100 A3 component

კ-222
sheet no.

მონოლითური სვეტი მს-1
(2 ცალი)
მ. 1:25

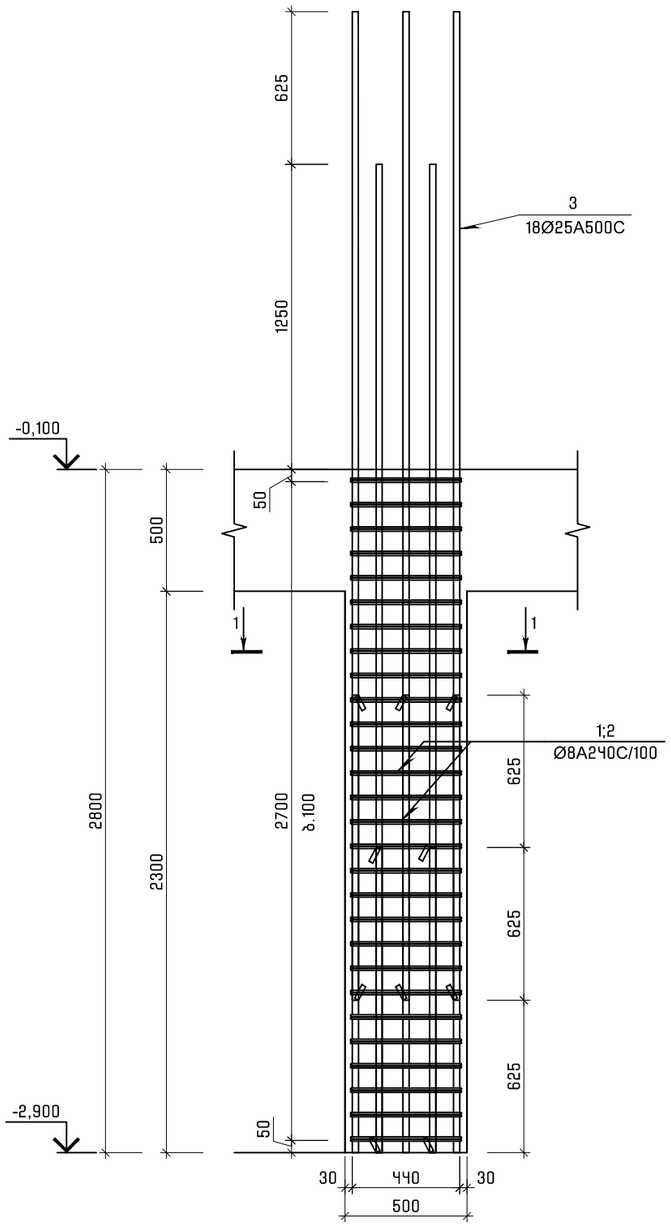

მონოლითური სვეტი მს-2
(10 ცალი)
მ. 1:25

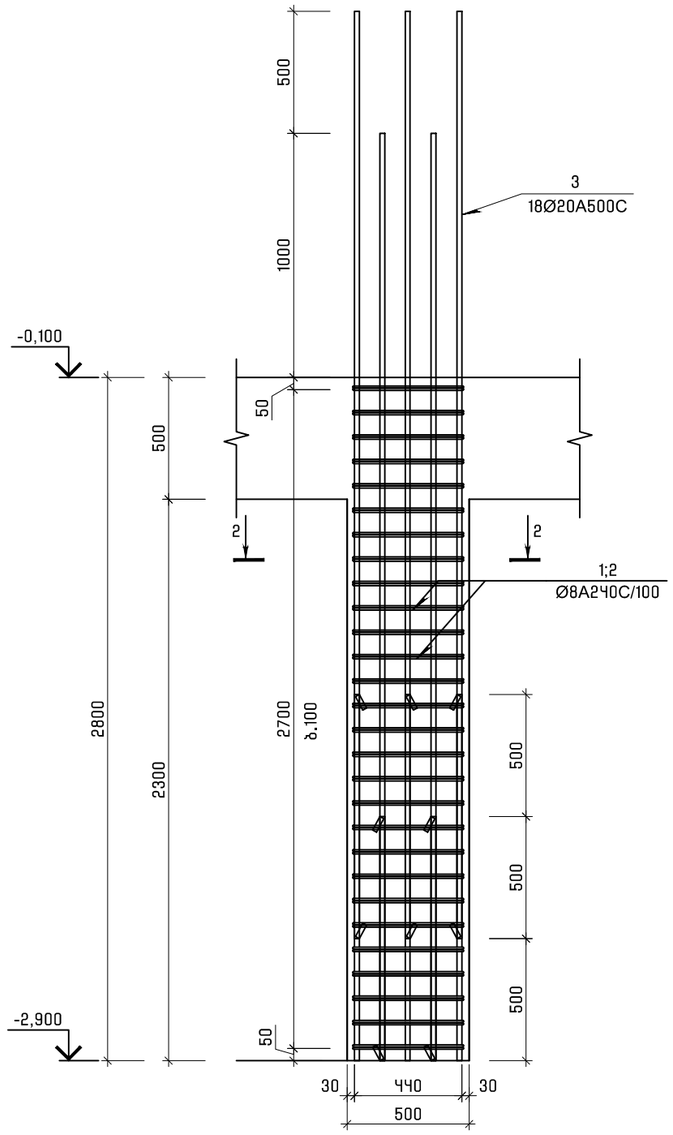

FACTORY OF ENGINEERING

" ფექტორი ოვ ენჯინიარინგ "
საიდენტიფიკაციო კოდი
433647565

Structural Engineering Service

TBILISI | GEO | +995 597 711 122 FOE.GE

NOT FOR CONSTRUCTION

NOTICE
This document and its contents are the copyright of the designer. Any party receiving this document does so in confidence and agrees that information contained herein shall not be published in whole or in part or disclosed to others without the express prior written consent of FE. Do not Scale. All dimensions to be checked on site. All information on these drawings are for aesthetic content only

stamp | approval

key plan

note

no date issue
issues | revisions

" პროაექტ გრუპი "
client

ქალაქი თბილისი, ერისთავის ქუჩა №4
(ს.კ.01.12.12.002.022)
address

მრავალფუნქციური კომპლექსი
projeqt

მს-1; მს-2
sheet title

project no: 2023002 2023

director: ბ. მათითაიშვილი
architect by: რ. სულავა
head.str.engeener by:
str.engeener by: ბ. მათითაიშვილი
checked by:

scale: 1:100 A3 component

კ-301
sheet no.

კვეთი 1-1
მ. 1:20

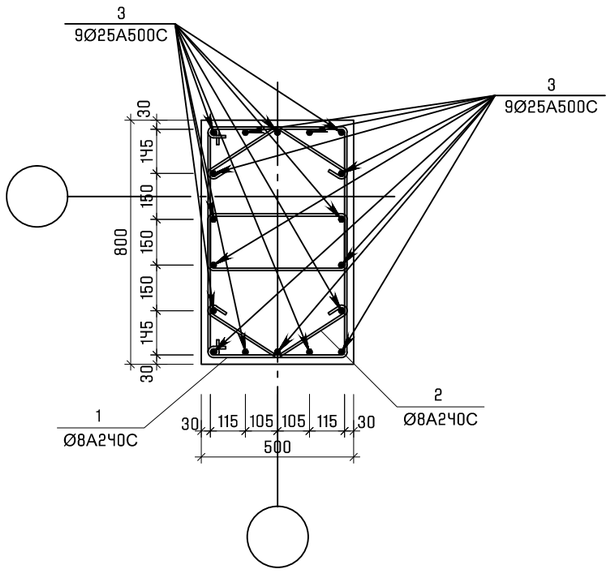

კვეთი 2-2
მ. 1:20

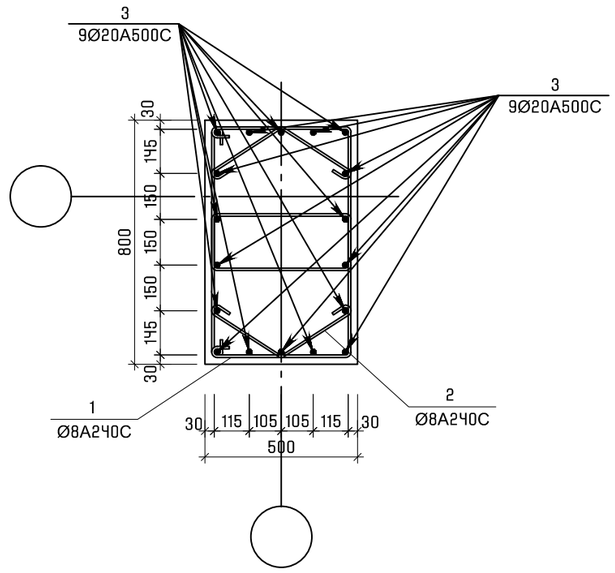

პოზ.	შენიშვნა	დასახელება	რაოდ	მასა კგ	მასა სულ კგ
		მს-1			
		მასალები			
		ბეტონი B25		2	მ³
		არმატურის ნაკეთობები			
1	ГОСТ 5781-82*	Ø8 A240 L=2020	112	0.80	89.6
2	ГОСТ 5781-82*	Ø8 A240 L=770	112	0.30	33.6
3	ГОСТ Р 52544-2006	Ø25 A500C L=4050	36	15.60	561.6

პოზ.	შენიშვნა	დასახელება	რაოდ	მასა კგ	მასა სულ კგ
		მს-2			
		მასალები			
		ბეტონი B25		9.5	მ³
		არმატურის ნაკეთობები			
1	ГОСТ 5781-82*	Ø8 A240 L=2020	560	0.80	448.0
2	ГОСТ 5781-82*	Ø8 A240 L=770	560	0.30	168.0
3	ГОСТ Р 52544-2006	Ø20 A500C L=3800	180	9.37	1686.6

Detail list

პოზ.	ესკიზი [მმ.]	სიგრძე [მმ.]
①	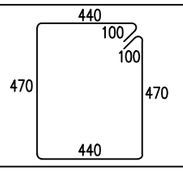	2020
②	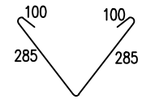	770

FACTORY OF ENGINEERING

" ფაქტორი ოვ ენჯინიარინგ "
საიდენტიფიკაციო კოდი
433647565

Structural Engineering Service

TBILISI | GEO | +995 597 711 122 FOE.GE

NOT FOR CONSTRUCTION

NOTICE
This document and its contents are the copyright of the designer. Any party receiving this document does so in confidence and agrees that information contained herein shall not be published in whole or in part or disclosed to others without the express prior written consent of FE. Do not Scale. All dimensions to be checked on site. All information on these drawings are for aesthetic content only

stamp | approval

key plan

note

no date issue
issues | revisions

" პროექტ გრუპი "
client

ქალაქი თბილისი, ერისთავის ქუჩა №4
(ს.კ.01.12.12.002.022)
address

მრავალფუნქციური კომპლექსი
projeqt

სვეტების კვეთები,
სვეტების სპეციფიკაცია
sheet title

project no: 2023002 2023

director: ბ. მათითაიშვილი
architect by: რ. სულავა
head.str.engeener by:
str.engeener by: ბ. მათითაიშვილი
checked by:

scale: 1:100 A3 component

კ-302
sheet no.

მონოლითური სვეტი მს-3
(1 ცალი)
მ. 1:25

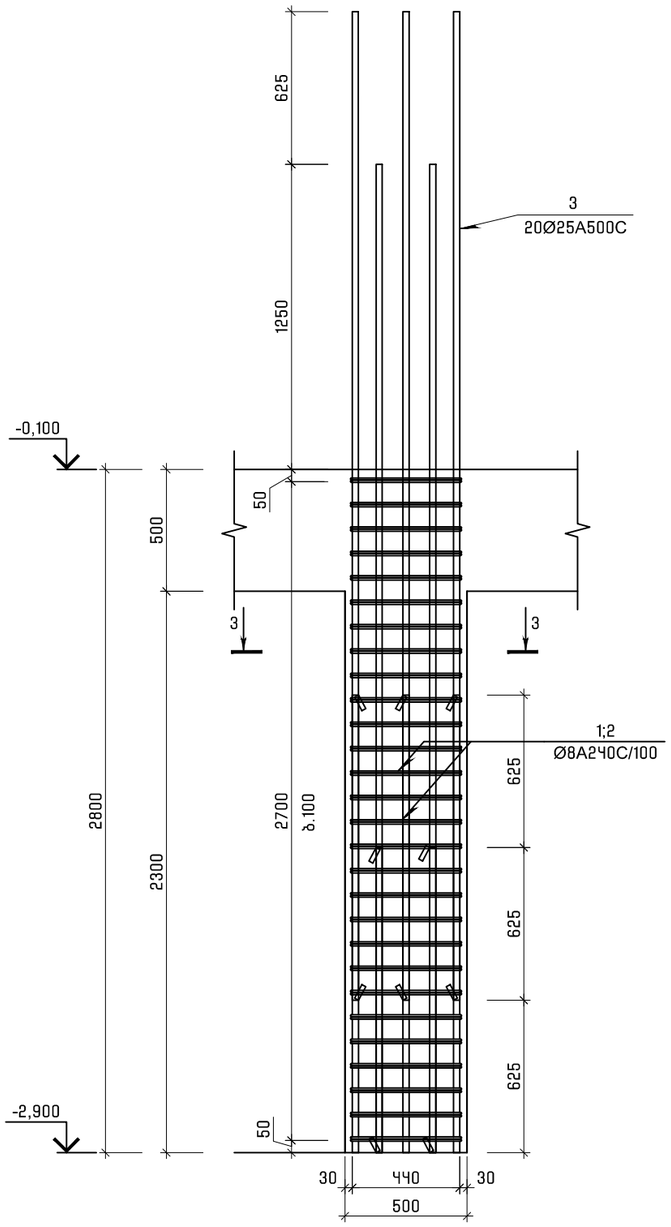

მონოლითური სვეტი მს-4
(5 ცალი)
მ. 1:25

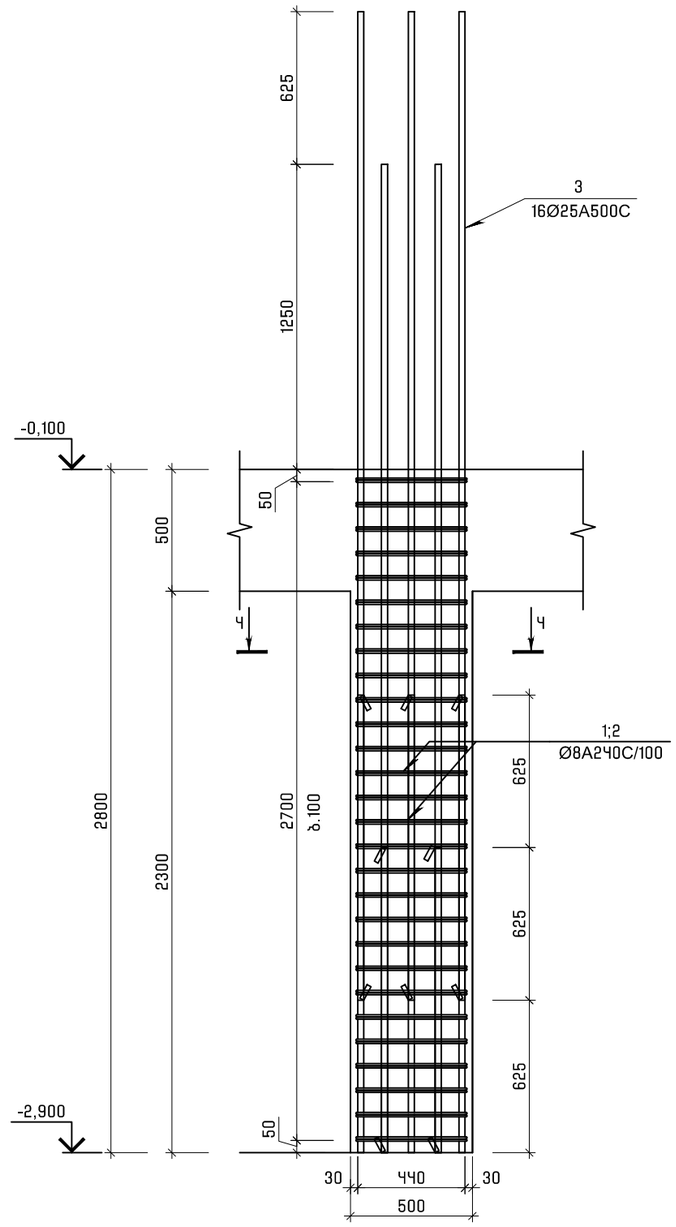

FACTORY OF ENGINEERING

" ფექტორი ოვ ენჯინიარინგ "
საიდენთიფიკაციო კოდი
433647565

Structural Engineering Service

TBILISI | GEO | +995 597 711 122 FOE.GE

NOT FOR CONSTRUCTION

NOTICE
This document and its contents are the copyright of the designer. Any party receiving this document does so in confidence and agrees that information contained herein shall not be published in whole or in part or disclosed to others without the express prior written consent of FE. Do not Scale. All dimensions to be checked on site. All information on these drawings are for aesthetic content only

stamp | approval

key plan

note

no date issue
issues | revisions

" პროექტ გრუპი "
client

ქალაქი თბილისი, ერისთავის ქუჩა №4
(ს.კ.01.12.12.002.022)
address

მრავალფუნქციური კომპლექსი
projeqt

მს-3; მს-4
sheet title

project no: 2023002 2023

director: ბ. მათითაიშვილი
architect by: რ. სულავა
head.str.engeener by:
str.engeener by: ბ. მათითაიშვილი
checked by:

scale: 1:100 A3 component

კ-303
sheet no.

კვეთი 3-3
მ. 1:20

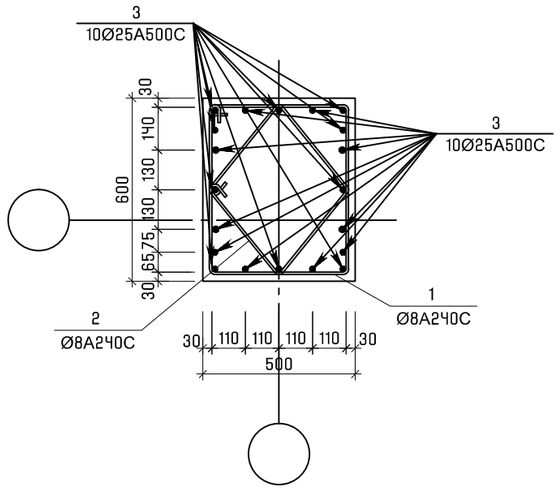

კვეთი 4-4
მ. 1:20

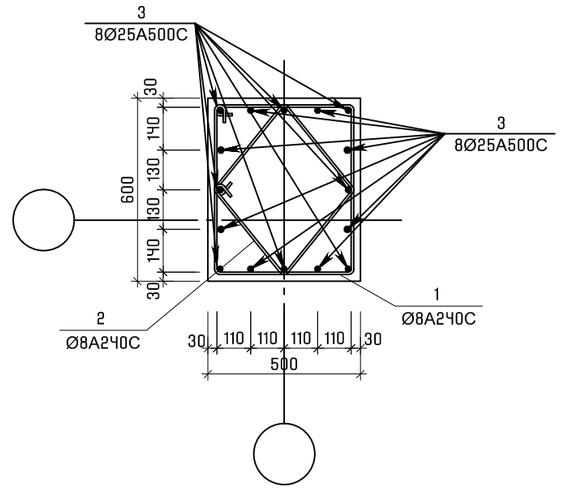

პოზ.	შენიშვნა	დასახელება	რაოდ	მასა კგ	მასა სულ კგ
		მს-3			
		მასალები			
		ბეტონი B25		0,5	მ^3
		არმატურის ნაკეთობები			
1	ГОСТ 5781-82*	Ø8 A240 L=2160	28	0.85	23.8
2	ГОСТ 5781-82*	Ø8 A240 L=1680	28	0.66	18.5
3	ГОСТ Р 52544-2006	Ø25 A500C L=4050	20	15.60	312.0

პოზ.	შენიშვნა	დასახელება	რაოდ	მასა კგ	მასა სულ კგ
		მს-4			
		მასალები			
		ბეტონი B25		3,5	მ^3
		არმატურის ნაკეთობები			
1	ГОСТ 5781-82*	Ø8 A240 L=2160	140	0.85	119.0
2	ГОСТ 5781-82*	Ø8 A240 L=1680	140	0.66	92.4
3	ГОСТ Р 52544-2006	Ø25 A500C L=4050	80	15.60	1248.0

Detail list

პოზ.	ესკიზი [მმ.]	სიგრძე [მმ.]
①	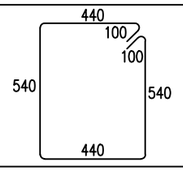	2160
②	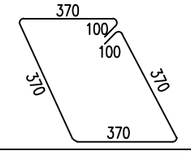	1680

FACTORY OF ENGINEERING

" ფექტორი ოვ ენჯინიარინგ "
საიდენტიფიკაციო კოდი
433647565

Structural Engineering Service

TBILISI | GEO | +995 597 711 122 FOE.GE

NOT FOR CONSTRUCTION

NOTICE
This document and its contents are the copyright of the designer. Any party receiving this document does so in confidence and agrees that information contained herein shall not be published in whole or in part or disclosed to others without the express prior written consent of FE. Do not Scale. All dimensions to be checked on site. All information on these drawings are for aesthetic content only

stamp | approval

key plan

note

no date issue
issues | revisions

" პროექტ მრეკი "
client

ქალაქი თბილისი, ერისთავის ქუჩა №4
(ს.კ.01.12.12.002.022)
address

მრავალფუნქციური კომპლექსი
projeqt

სვეტების კვეთები,
სვეტების სპეციფიკაცია
sheet title

project no: 2023002 2023

director: ბ. მათითაიშვილი
architect by: რ. სულავა
head.str.engeener by:
str.engeener by: ბ. მათითაიშვილი
checked by:

scale: 1:100 A3 component

კ-304
sheet no.

მონოლითური სვეტი მს-5
(12 ცალი)
მ. 1:25

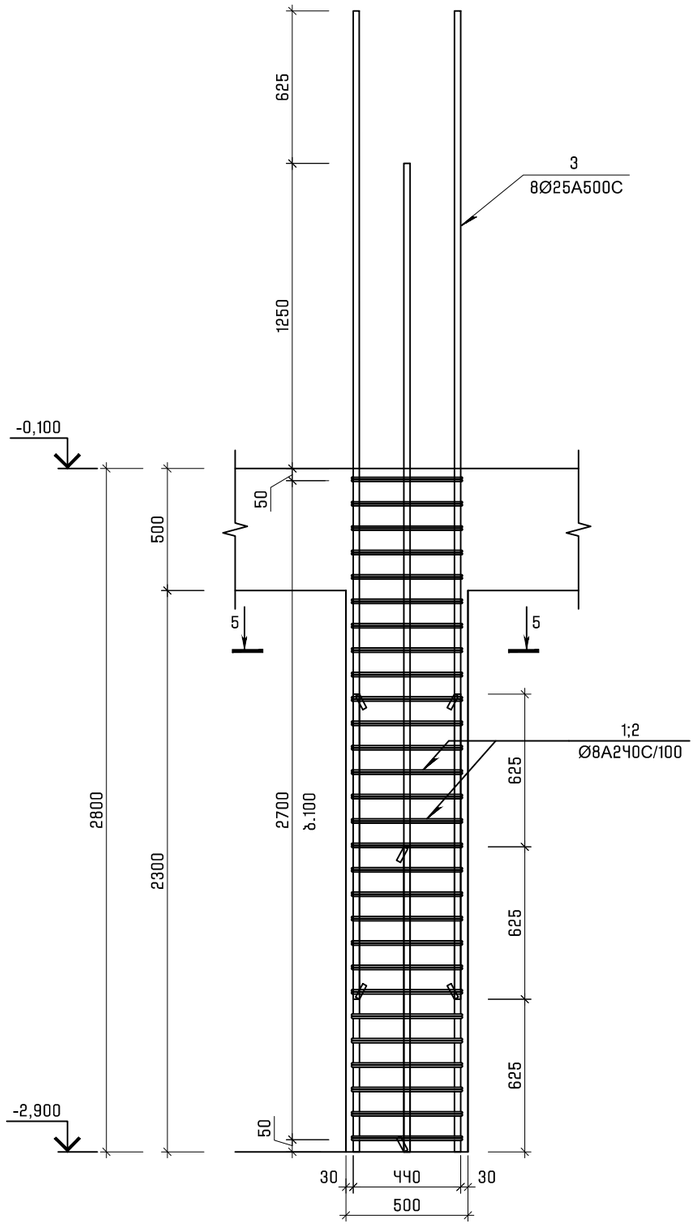

მონოლითური სვეტი მს-6
(4 ცალი)
მ. 1:25

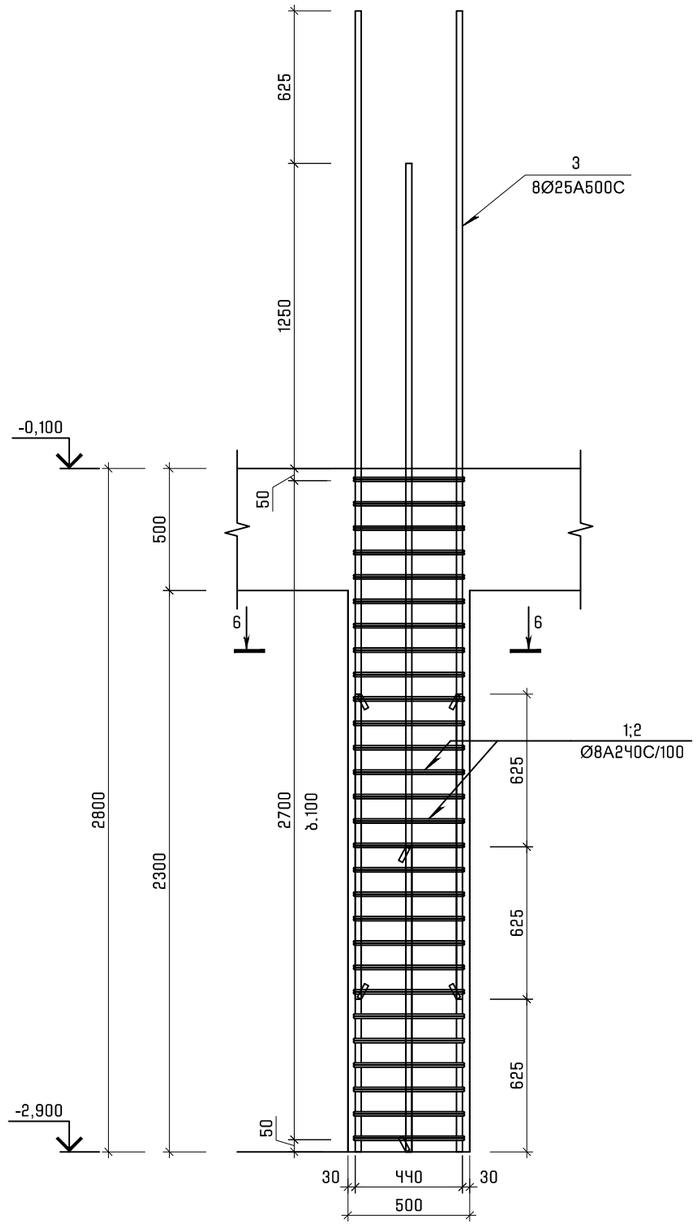

FACTORY OF ENGINEERING

" ფექტორი ოვ ენჯინიარინგ "
საიდენტიფიკაციო კოდი
433647565

Structural Engineering Service

TBILISI | GEO | +995 597 711 122 FOE.GE

NOT FOR CONSTRUCTION

NOTICE
This document and its contents are the copyright of the designer. Any party receiving this document does so in confidence and agrees that information contained herein shall not be published in whole or in part or disclosed to others without the express prior written consent of FE. Do not Scale. All dimensions to be checked on site. All information on these drawings are for aesthetic content only

stamp | approval

key plan

note

no date issue
issues | revisions

" პროჯექტ მრუვი "
client

ქალაქი თბილისი, ერისთავის ქუჩა №4
(ს.კ.01.12.12.002.022)
address

მრავალფუნქციური კომპლექსი
projeqt

მს-5; მს-6
sheet title

project no: 2023002 2023

director: ბ. მათითაიშვილი
architect by: რ. სულავა
head.str.engeener by:
str.engeener by: ბ. მათითაიშვილი
checked by:

scale: 1:100 A3 component

კ-305
sheet no.

კვეთი 5-5
მ. 1:20

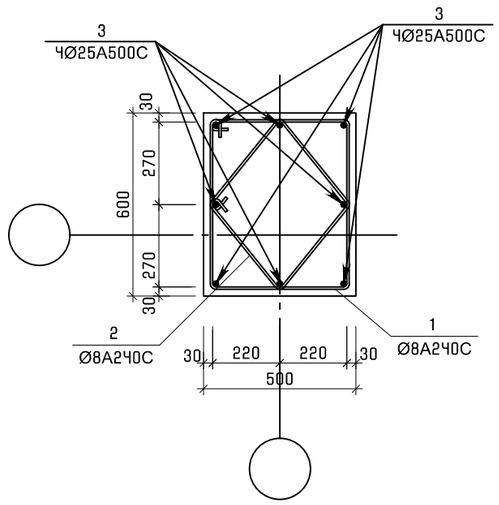

კვეთი 6-6
მ. 1:20

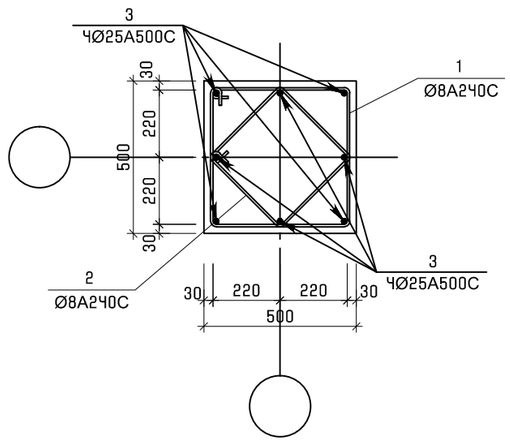

პოზ.	შენიშვნა	დასახელება	რაოდ	მასა კგ	მასა სულ კგ
		მს-5			
		მასალები			
		ბეტონი B25		8,5	მ³
		არმატურის ნაკეთობები			
1	ГОСТ 5781–82*	Ø8 A240 L=2160	336	0.85	285.6
2	ГОСТ 5781–82*	Ø8 A240 L=1680	336	0.66	221.8
3	ГОСТ Р 52544–2006	Ø25 A500C L=4050	96	15.60	1497.6

Detail list		
პოზ.	ესკიზი [მმ.]	სიგრძე [მმ.]
①	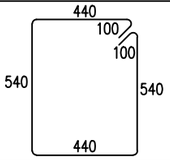	2160
②	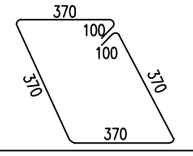	1680

პოზ.	შენიშვნა	დასახელება	რაოდ	მასა კგ	მასა სულ კგ
		მს-6			
		მასალები			
		ბეტონი B25		2.5	მ³
		არმატურის ნაკეთობები			
1	ГОСТ 5781–82*	Ø8 A240 L=1960	112	0.77	86.2
2	ГОСТ 5781–82*	Ø8 A240 L=1520	112	0.60	67.2
3	ГОСТ Р 52544–2006	Ø25 A500C L=4050	32	15.60	1497.6

Detail list		
პოზ.	ესკიზი [მმ.]	სიგრძე [მმ.]
①	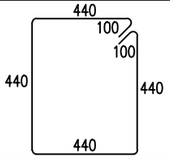	1960
②	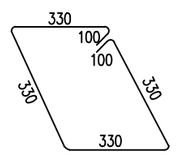	1520

FACTORY OF ENGINEERING

" ფექტორი ოვ ენჯინიარინგ "
საიდენტიფიკაციო კოდი
433647565

Structural Engineering Service

TBILISI | GEO | +995 597 711 122 FOE.GE

NOT FOR CONSTRUCTION

NOTICE
This document and its contents are the copyright of the designer. Any party receiving this document does so in confidence and agrees that information contained herein shall not be published in whole or in part or disclosed to others without the express prior written consent of FE. Do not Scale. All dimensions to be checked on site. All information on these drawings are for aesthetic content only

stamp | approval

key plan

note

no date issue
issues | revisions

" პროექტ მრუეი "
client

ქალაქი თბილისი, ერისთავის ქუჩა №4
(ს.კ.01.12.12.002.022)
address

მრავალფუნქციური კომპლექსი
projeqt

სვეტების კვეთები,
სვეტების სპეციფიკაცია
sheet title

project no: 2023002 2023

director: ბ. მათითაიშვილი
architect by: რ. სულავა
head.str.engeener by:
str.engeener by: ბ. მათითაიშვილი
checked by:

scale: 1:100 A3 component

კ-306
sheet no.

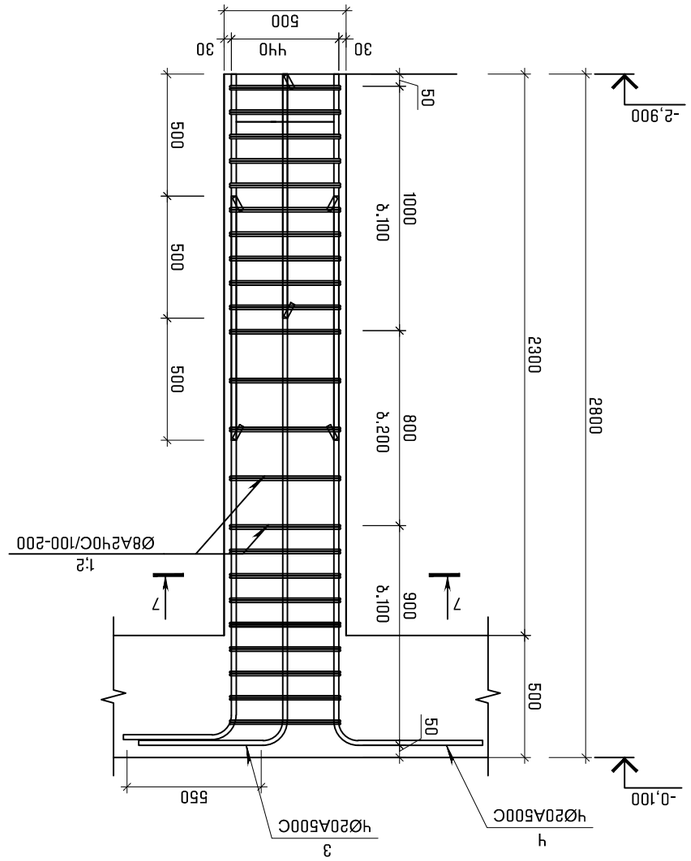

армирование ленточного фундамента эль-7
(в уровне)
э. 1:25

no	date issue
issues | revisions	
client	" Завод фасадных материалов "
address	Грузия, Тбилиси, ул. Ильи Чавчавадзе N#4 (ს.ქ.01.12.12.002.022)
project	армирование ленточного фундамента эль-7
sheet title	эль-7:
project no:	2023002 2023
director:	э. Элиашвили
architect by:	м. Цицишвили
head.str.engeneer by:	
str.engeneer by:	э. Элиашвили
checked by:	
scale:	1:100 A3 component
sheet no.	Э-307

no	date issue
issues | revisions	
client	" Завод фасадных материалов "
address	Грузия, Тбилиси, ул. Ильи Чавчавадзе N#4 (ს.ქ.01.12.12.002.022)
project	армирование ленточного фундамента эль-7
sheet title	эль-7:
project no:	2023002 2023
director:	э. Элиашвили
architect by:	м. Цицишвили
head.str.engeneer by:	
str.engeneer by:	э. Элиашвили
checked by:	
scale:	1:100 A3 component
sheet no.	Э-307

note

key plan

stamp | approval

FACTORY OF ENGINEERING

" ფაქტორი ინჟინერინგის სამსახური "

Structural Engineering Service

TBILISI | GEO | +995 597 711 122 FOE.GE

NOT FOR CONSTRUCTION

NOTICE
This document and its contents are the copyright of the designer. Any party receiving this document does so in confidence and agrees that information contained herein shall not be published in whole or in part or disclosed to others without the express prior written consent of FE. Do not Scale. All dimensions to be checked on site. All information on these drawings are for aesthetic content only

კვეთი 7-7
მ. 1:20

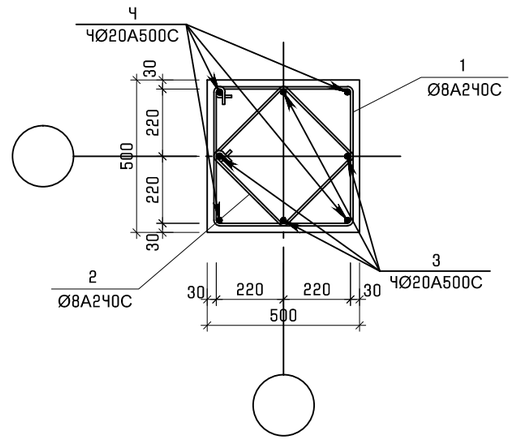

პოზ.	შენიშვნა	დასახელება	რაოდ	მასა კგ	მასა სულ კგ
		მს-7			
		მასალები			
		ბეტონი B25		3,5	მ^3
		არმატურის ნაკეთობები			
1	ГОСТ 5781–82*	Ø8 A240 L=1960	144	0.77	110.9
2	ГОСТ 5781–82*	Ø8 A240 L=1520	144	0.60	86.4
3	ГОСТ Р 52544–2006	Ø20 A500C L=3300	24	8.14	195.4
4	ГОСТ Р 52544–2006	Ø20 A500C L=2800	24	6.90	165.6

Detail list

პოზ.	ესკიზი [მმ.]	სიგრძე [მმ.]
①	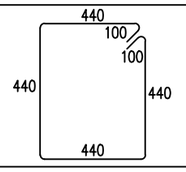	1960
②	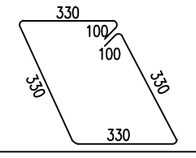	1520

FACTORY OF ENGINEERING

" ფექტორი ოვ ენჯინიარინგ "
საიდენტიფიკაციო კოდი
433647565

Structural Engineering Service

TBILISI | GEO | +995 597 711 122 FOE.GE

NOT FOR CONSTRUCTION

NOTICE
This document and its contents are the copyright of the designer. Any party receiving this document does so in confidence and agrees that information contained herein shall not be published in whole or in part or disclosed to others without the express prior written consent of FE. Do not Scale. All dimensions to be checked on site. All information on these drawings are for aesthetic content only

stamp | approval

key plan

note

no date issue
issues | revisions

" პროჯექტ გრუპი "
client

ქალაქი თბილისი, ერისთავის ქუჩა №4
(ს.კ.01.12.12.002.022)
address

მრავალფუნქციური კომპლექსი
projeqt

სვეტების კვეთები,
სვეტების სპეციფიკაცია
sheet title

project no: 2023002 2023

director: ბ. მათითაიშვილი
architect by: რ. სულავა
head.str.engeener by:
str.engeener by: ბ. მათითაიშვილი
checked by:

scale: 1:100 A3 component

კ-308
sheet no.

მონოლითური სვეტი მს-8
(1 ცალი)
მ. 1:25

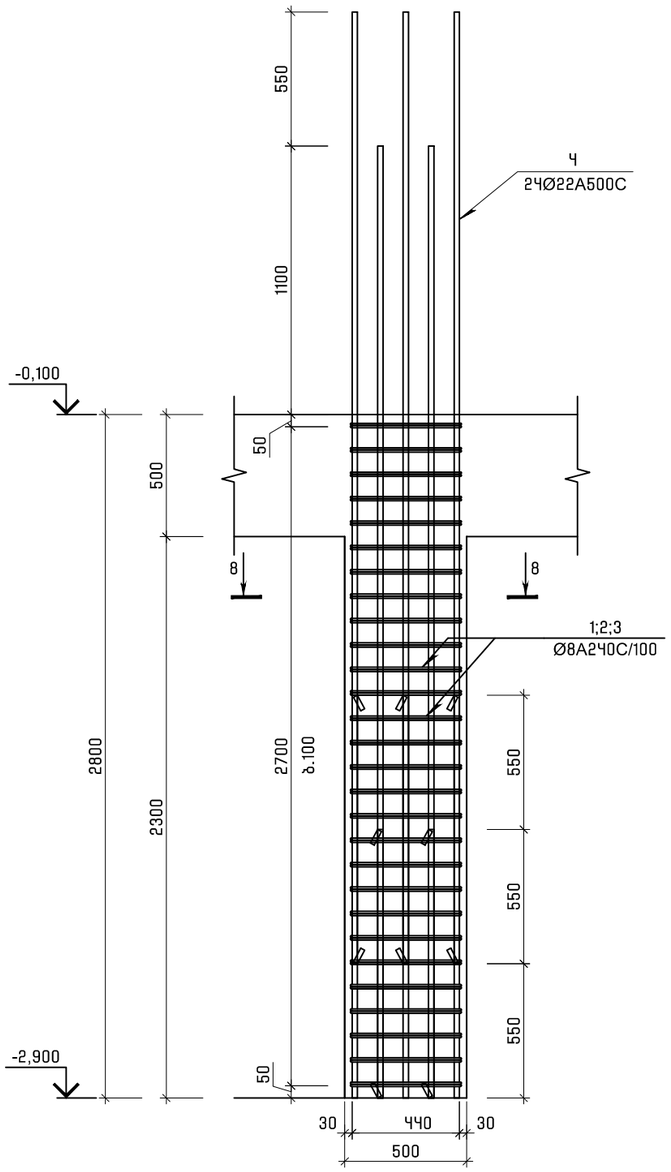

მონოლითური სვეტი მს-9
(1 ცალი)
მ. 1:25

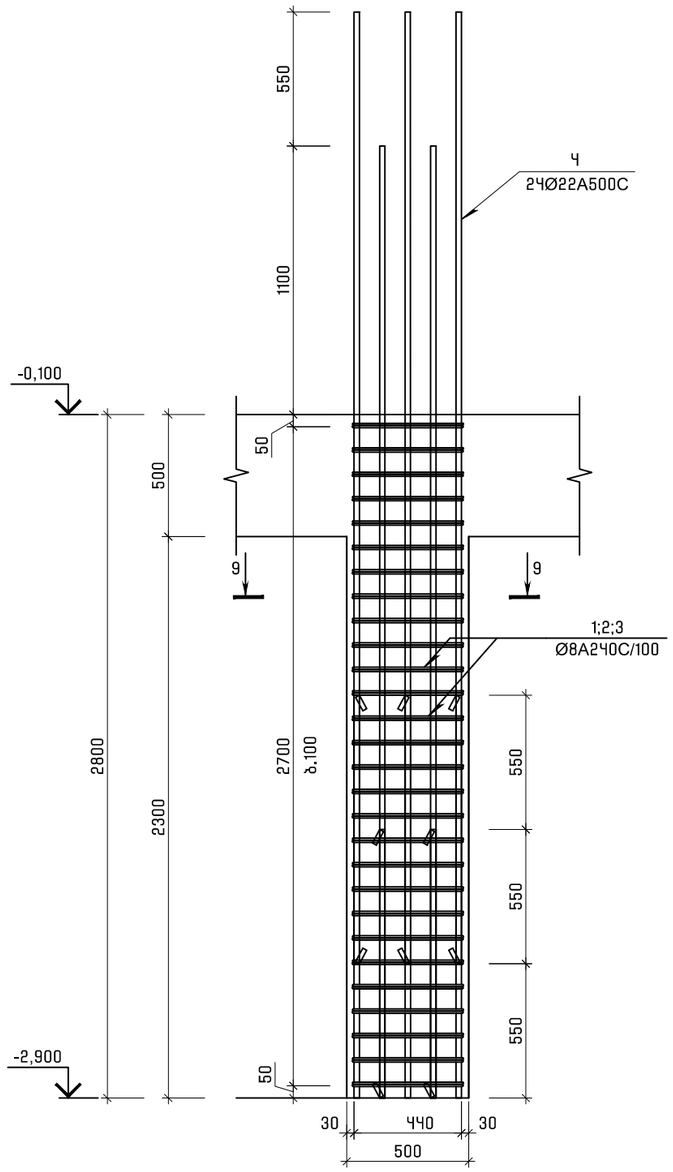

FACTORY OF ENGINEERING

" ფექტორი ოვ ენჯინიარინგ "
საიდენტიფიკაციო კოდი
433647565

Structural Engineering Service

TBILISI | GEO | +995 597 711 122 FOE.GE

NOT FOR CONSTRUCTION

NOTICE
This document and its contents are the copyright of the designer. Any party receiving this document does so in confidence and agrees that information contained herein shall not be published in whole or in part or disclosed to others without the express prior written consent of FE. Do not Scale. All dimensions to be checked on site. All information on these drawings are for aesthetic content only

stamp | approval

key plan

note

no date issue
issues | revisions

" პროჯექტ გრუპი "
client

ქალაქი თბილისი, ერისთავის ქუჩა №4
(ს.კ.01.12.12.002.022)
address

მრავალფუნქციური კომპლექსი
projeqt

მს-8; მს-9
sheet title

project no: 2023002 2023

director: ბ. მათითაიშვილი
architect by: რ. სულავა
head.str.engeener by:
str.engeener by: ბ. მათითაიშვილი
checked by:

scale: 1:100 A3 component

კ-309
sheet no.

კვეთი 8-8
მ. 1:20

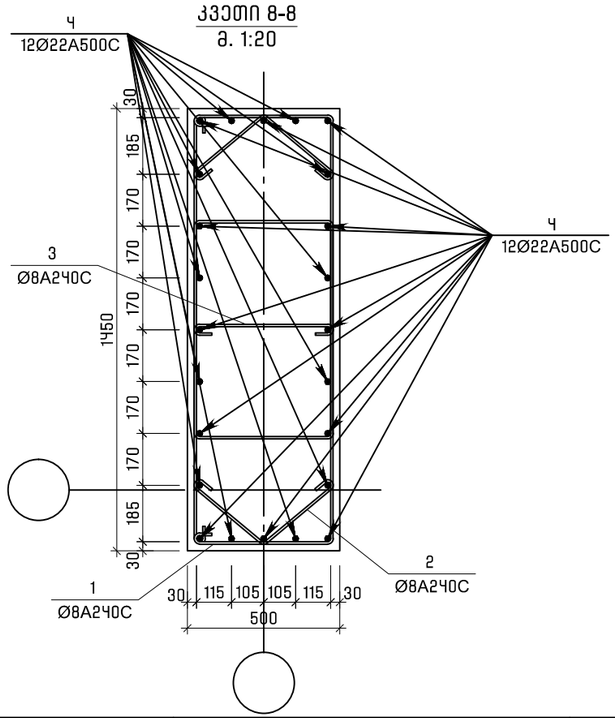

კვეთი 9-9
მ. 1:20

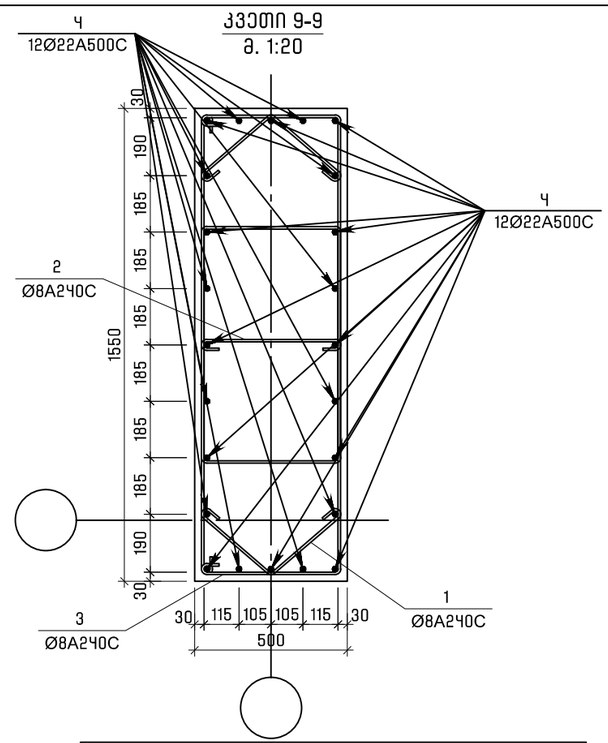

პოზ.	შენიშვნა	დასახელება	რაოდ	მასა კგ	მასა სულ კგ
		მს-8			
		მასალები			
		ბეტონი B25		2	მ³
		არმატურის ნაკეთობები			
1	ГОСТ 5781-82*	⌀8 A240 L=3200	56	1.26	70.6
2	ГОСТ 5781-82*	⌀8 A240 L=820	56	0.32	17.9
3	ГОСТ 5781-82*	⌀8 A240 L=640	28	0.25	7.0
4	ГОСТ Р 52544-2006	⌀22 A500C L=3900	24	11.64	279.4

პოზ.	შენიშვნა	დასახელება	რაოდ	მასა კგ	მასა სულ კგ
		მს-9			
		მასალები			
		ბეტონი B25		2	მ³
		არმატურის ნაკეთობები			
1	ГОСТ 5781-82*	⌀8 A240 L=820	56	0.32	17.9
2	ГОСТ 5781-82*	⌀8 A240 L=640	28	0.25	7.0
3	ГОСТ 5781-82*	⌀8 A240 L=3360	56	1.33	74.5
4	ГОСТ Р 52544-2006	⌀22 A500C L=3900	24	11.64	279.4

Detail list

პოზ.	ესკიზი [მმ.]	სიგრძე [მმ.]
①	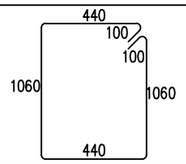	3200
②	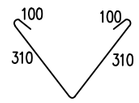	820
③	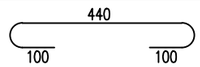	640
③	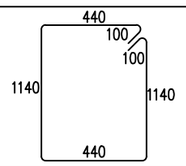	3360

FACTORY OF ENGINEERING

" ფექტორი ოვ ენჯინიარინგ "
საიდენტიფიკაციო კოდი
433647565

Structural Engineering Service

TBILISI | GEO | +995 597 711 122 FOE.GE

NOT FOR CONSTRUCTION

NOTICE
This document and its contents are the copyright of the designer. Any party receiving this document does so in confidence and agrees that information contained herein shall not be published in whole or in part or disclosed to others without the express prior written consent of FE. Do not Scale. All dimensions to be checked on site. All information on these drawings are for aesthetic content only

stamp | approval

key plan

note

no date issue
issues | revisions

" პროექტ გრუპი "
client

ქალაქი თბილისი, ერისთავის ქუჩა №4
(ს.კ.01.12.12.002.022)
address

მრავალფუნქციური კომპლექსი
projeqt

სვეტების კვეთები,
სვეტების სპეციფიკაცია
sheet title

project no: 2023002 2023

director: ბ. მათითაიშვილი
architect by: რ. სულავა
head.str.engeener by:
str.engeener by: ბ. მათითაიშვილი
checked by:

scale: 1:100 A3 component

კ-310
sheet no.

მონოლითური სვეტი მს-10
(2 ცალი)
მ. 1:25

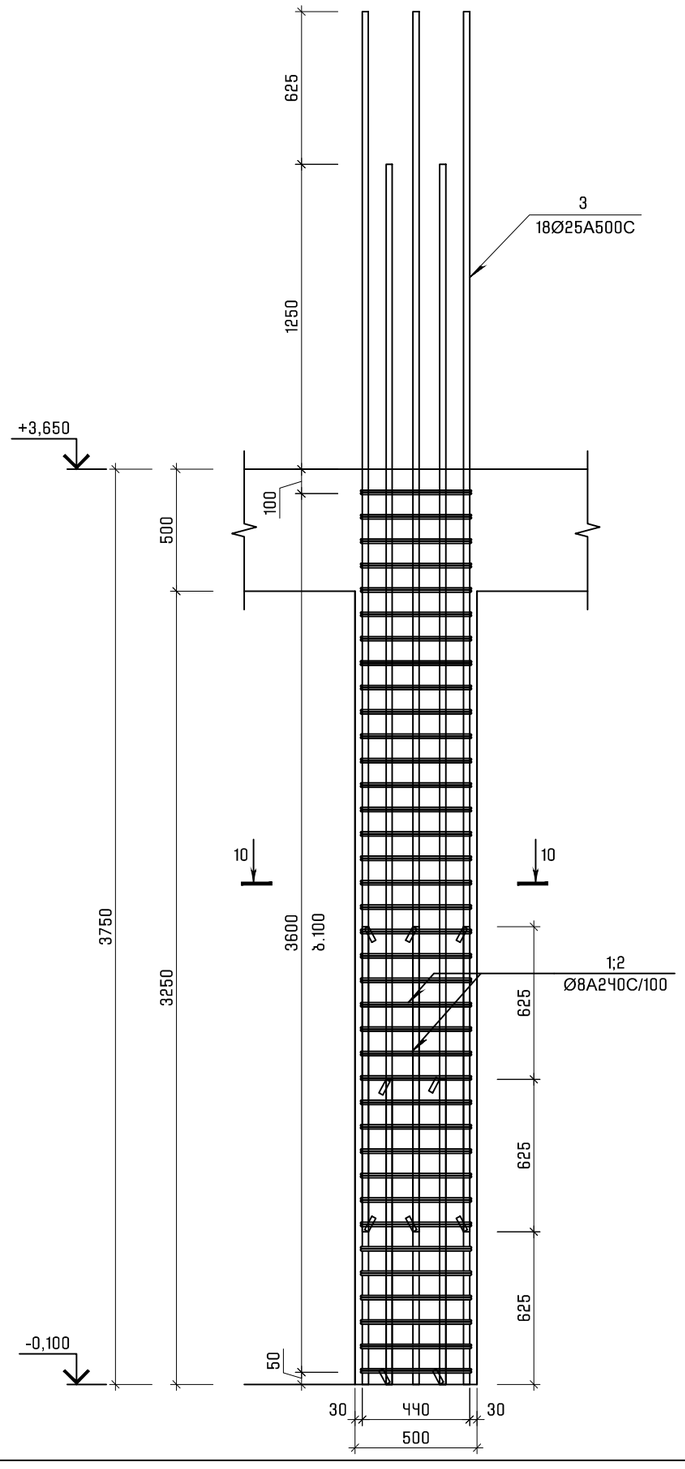

მონოლითური სვეტი მს-11
(10 ცალი)
მ. 1:25

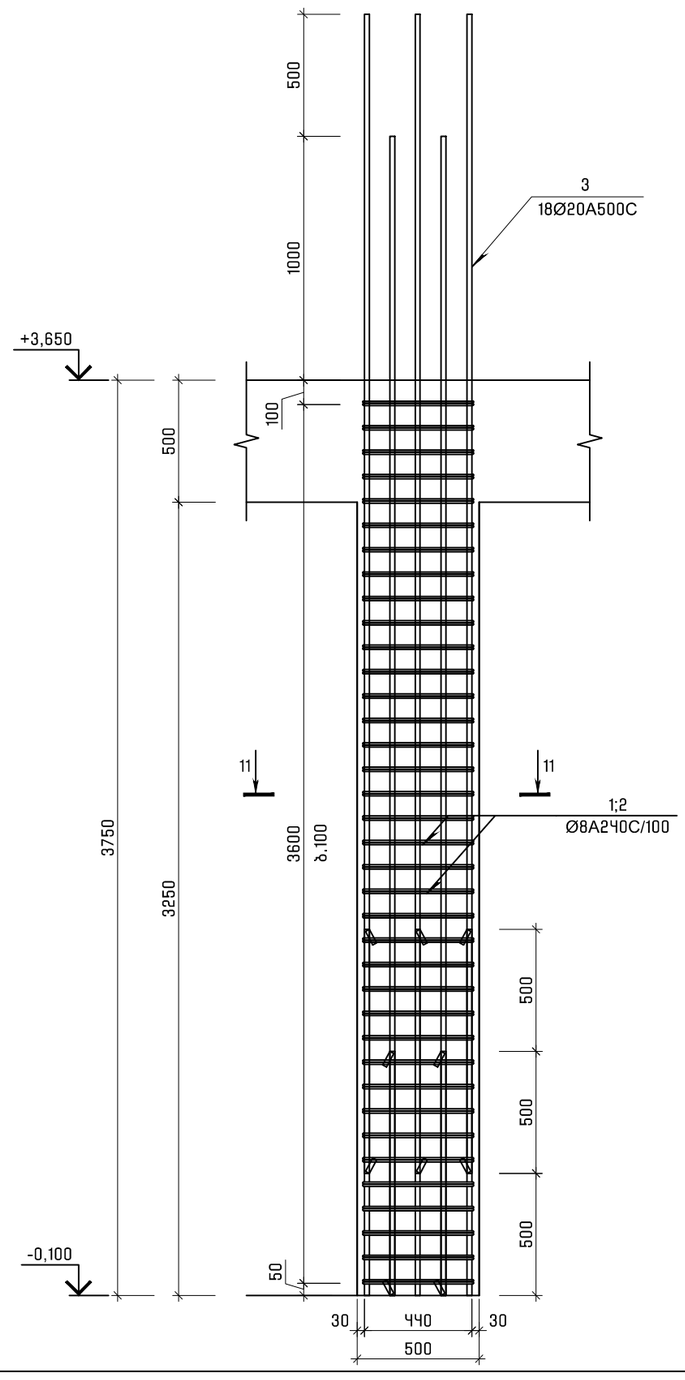

FACTORY OF ENGINEERING

" ფექტორი ოვ ენჯინიარინგ "
საიდენტიფიკაციო კოდი
433647565

Structural Engineering Service

TBILISI | GEO | +995 597 711 122 FOE.GE

NOT FOR CONSTRUCTION

NOTICE
This document and its contents are the copyright of the designer. Any party receiving this document does so in confidence and agrees that information contained herein shall not be published in whole or in part or disclosed to others without the express prior written consent of FE. Do not Scale. All dimensions to be checked on site. All information on these drawings are for aesthetic content only

stamp | approval

key plan

note

no date issue
issues | revisions

" პროჯექტ გრუპი "
client

ქალაქი თბილისი, ერისთავის ქუჩა №4
(ს.კ.01.12.12.002.022)
address

მრავალფუნქციური კომპლექსი
projeqt

მს-10; მს-11
sheet title

project no: 2023002 2023

director: ბ. მათითაიშვილი
architect by: რ. სულავა
head.str.engeener by:
str.engeener by: ბ. მათითაიშვილი
checked by:

scale: 1:100 A3 component

კ-311
sheet no.

კვეთი 10-10
მ. 1:20

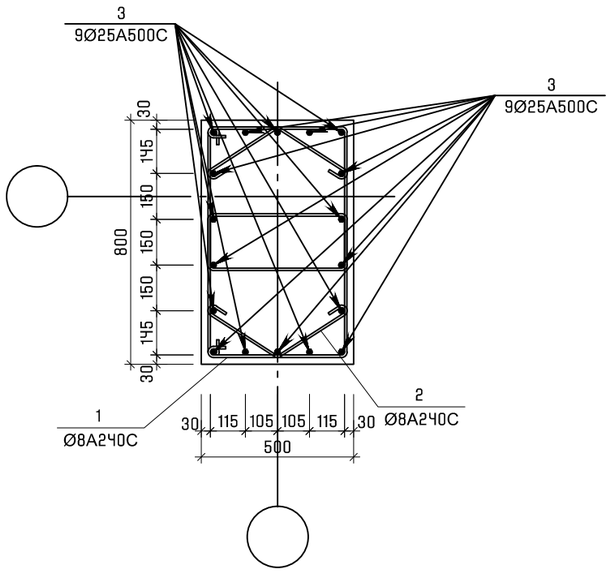

კვეთი 11-11
მ. 1:20

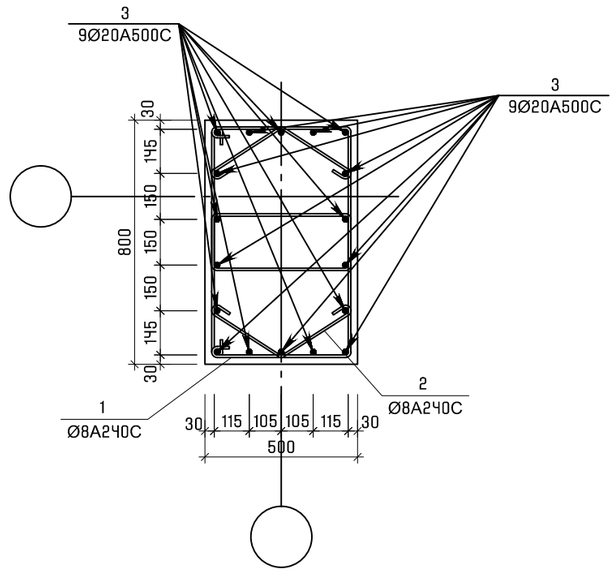

პოზ.	შენიშვნა	დასახელება	რაოდ	მასა კგ	მასა სულ კგ
		მს-10			
		მასალები			
		ბეტონი B25		2.5	მ³
		არმატურის ნაკეთობები			
1	ГОСТ 5781-82*	Ø8 A240 L=2020	148	0.80	118.4
2	ГОСТ 5781-82*	Ø8 A240 L=770	148	0.30	44.4
3	ГОСТ Р 52544-2006	Ø25 A500C L=5000	36	19.27	693.7

პოზ.	შენიშვნა	დასახელება	რაოდ	მასა კგ	მასა სულ კგ
		მს-11			
		მასალები			
		ბეტონი B25		4	მ³
		არმატურის ნაკეთობები			
1	ГОСТ 5781-82*	Ø8 A240 L=2020	740	0.80	592.0
2	ГОСТ 5781-82*	Ø8 A240 L=770	740	0.30	222.0
3	ГОСТ Р 52544-2006	Ø20 A500C L=4750	180	11.71	2107.8

Detail list

პოზ.	ესკიზი [მმ.]	სიგრძე [მმ.]
①	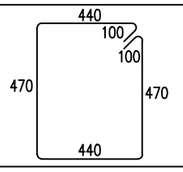	2020
②	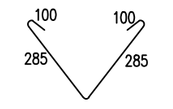	770

FACTORY OF ENGINEERING

" ფაქტორი ოვ ენჯინიარინგ "
საიდენტიფიკაციო კოდი
433647565

Structural Engineering Service

TBILISI | GEO | +995 597 711 122 FOE.GE

NOT FOR CONSTRUCTION

NOTICE
This document and its contents are the copyright of the designer. Any party receiving this document does so in confidence and agrees that information contained herein shall not be published in whole or in part or disclosed to others without the express prior written consent of FE. Do not Scale. All dimensions to be checked on site. All information on these drawings are for aesthetic content only

stamp | approval

key plan

note

no date issue
issues | revisions

" პროექტ მრეჟი "
client

ქალაქი თბილისი, ერისთავის ქუჩა №4
(ს.კ.01.12.12.002.022)
address

მრავალფუნქციური კომპლექსი
projeqt

სვეტების კვეთები,
სვეტების სპეციფიკაცია
sheet title

project no: 2023002 2023

director: ბ. მათითაიშვილი
architect by: რ. სულავა
head.str.engeener by:
str.engeener by: ბ. მათითაიშვილი
checked by:

scale: 1:100 A3 component

კ-312
sheet no.

მონოლითური სვეტი მს-12
(1 ცალი)
მ. 1:25

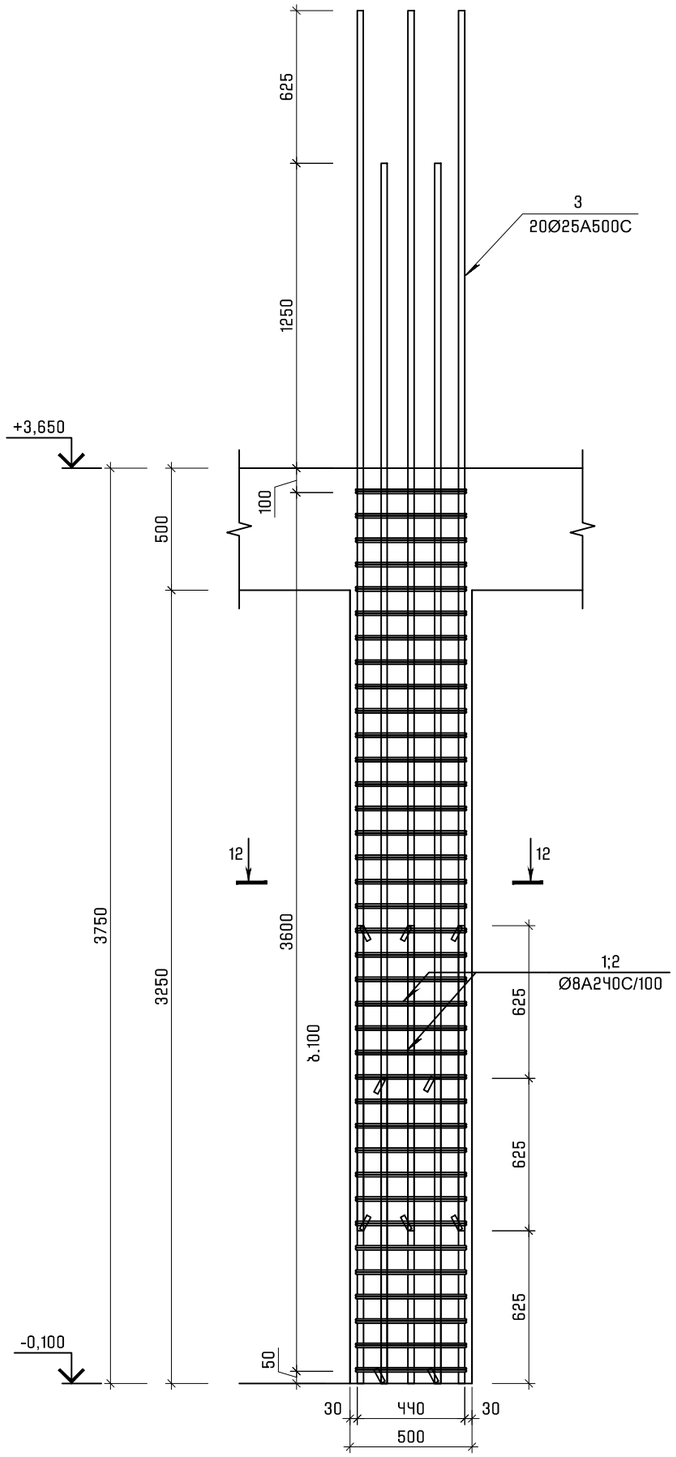

მონოლითური სვეტი მს-13
(5 ცალი)
მ. 1:25

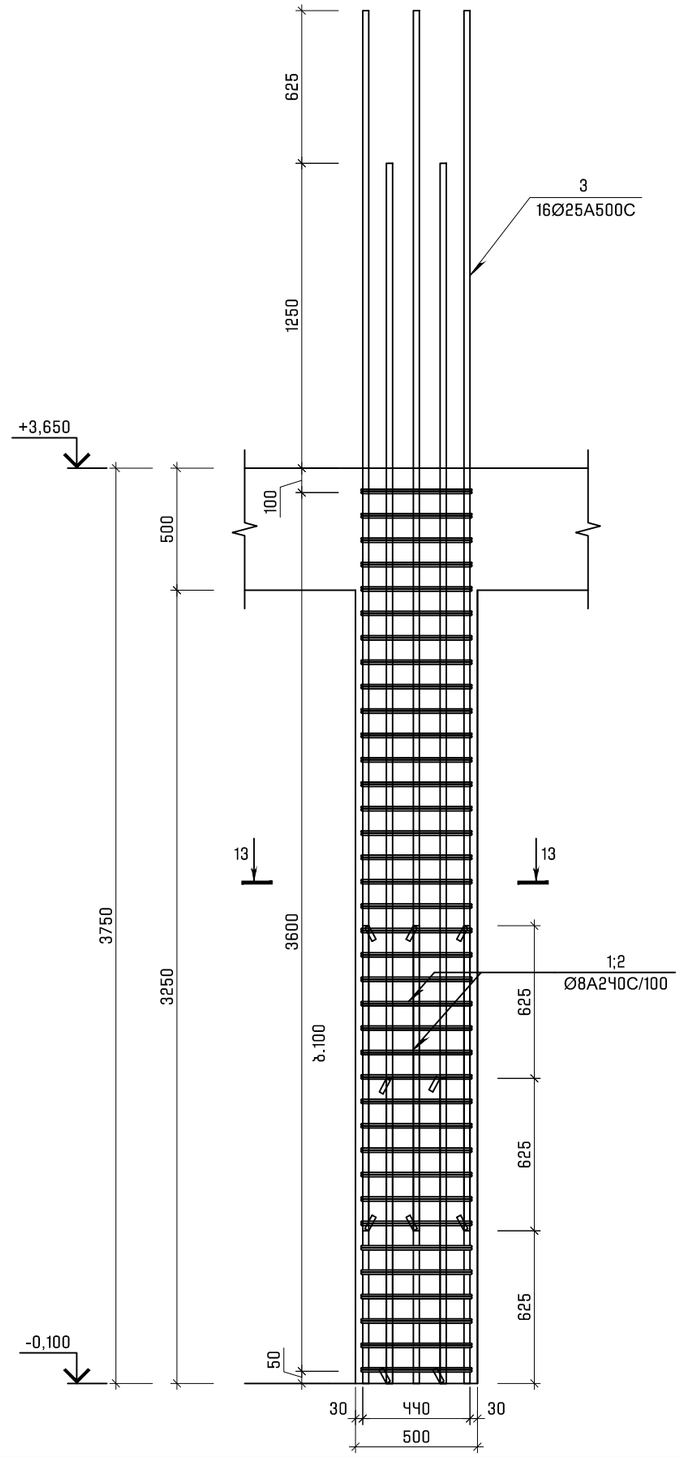

FACTORY OF ENGINEERING

" ფექტორი ოვ ენჯინიარინგ "
საიდენტიფიკაციო კოდი
433647565

Structural Engineering Service

TBILISI | GEO | +995 597 711 122 FOE.GE

NOT FOR CONSTRUCTION

NOTICE
This document and its contents are the copyright of the designer. Any party receiving this document does so in confidence and agrees that information contained herein shall not be published in whole or in part or disclosed to others without the express prior written consent of FE. Do not Scale. All dimensions to be checked on site. All information on these drawings are for aesthetic content only

stamp | approval

key plan

note

no date issue
issues | revisions

" პროჯექტ გრუპი "
client

ქალაქი თბილისი, ერისთავის ქუჩა №4
(ს.კ.01.12.12.002.022)
address

მრავალფუნქციური კომპლექსი
projeqt

მს-12; მს-13
sheet title

project no: 2023002 2023

director: ბ. მათითაიშვილი
architect by: რ. სულავა
head.str.engeener by:
str.engeener by: ბ. მათითაიშვილი
checked by:

scale: 1:100 A3 component

ჯ-313
sheet no.

კვეთი 12-12
მ. 1:20

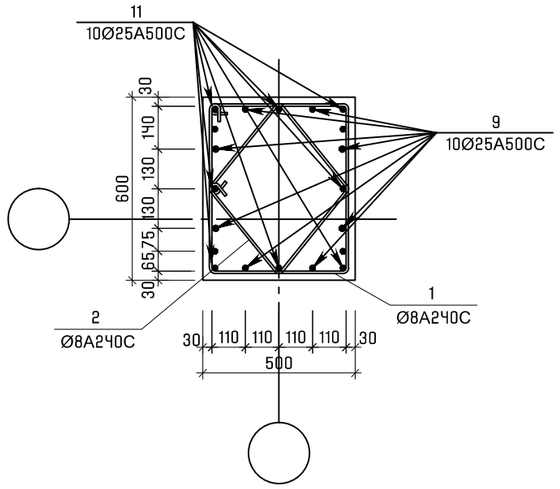

კვეთი 13-13
მ. 1:20

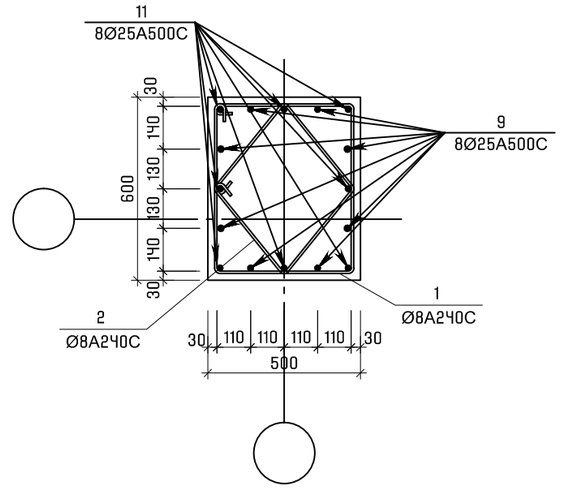

პოზ.	შენიშვნა	დასახელება	რაოდ	მასა კგ	მასა სულ კგ
		მს-12			
		მასალები			
		ბეტონი B25		1	მ³
		არმატურის ნაკეთობები			
1	ГОСТ 5781-82*	ф8 A240 L=2160	37	0.85	31.4
2	ГОСТ 5781-82*	ф8 A240 L=1680	37	0.66	24.4
3	ГОСТ Р 52544-2006	ф25 A500C L=5000	20	19.27	385.4

პოზ.	შენიშვნა	დასახელება	რაოდ	მასა კგ	მასა სულ კგ
		მს-13			
		მასალები			
		ბეტონი B25		5	მ³
		არმატურის ნაკეთობები			
1	ГОСТ 5781-82*	ф8 A240 L=2160	185	0.85	157.3
2	ГОСТ 5781-82*	ф8 A240 L=1680	185	0.66	122.1
3	ГОСТ Р 52544-2006	ф25 A500C L=5000	80	19.27	1541.6

Detail list

პოზ.	ესკიზი [მმ.]	სიგრძე [მმ.]
①	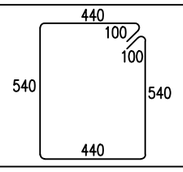	2160
②	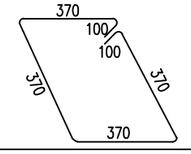	1680

FACTORY OF ENGINEERING

" ფექტორი ოვ ენჯინიარინგ "
საიდენტიფიკაციო კოდი
433647565

Structural Engineering Service

TBILISI | GEO | +995 597 711 122 FOE.GE

NOT FOR CONSTRUCTION

NOTICE
This document and its contents are the copyright of the designer. Any party receiving this document does so in confidence and agrees that information contained herein shall not be published in whole or in part or disclosed to others without the express prior written consent of FE. Do not Scale. All dimensions to be checked on site. All information on these drawings are for aesthetic content only

stamp | approval

key plan

note

no date issue
issues | revisions

" პროექტ მრუვი "
client

ქალაქი თბილისი, ერისთავის ქუჩა №4
(ს.კ.01.12.12.002.022)
address

მრავალფუნქციური კომპლექსი
projeqt

სვეტების კვეთები,
სვეტების სპეციფიკაცია
sheet title

project no: 2023002 2023

director: ბ. მათითაიშვილი
architect by: რ. სულავა
head.str.engeener by:
str.engeener by: ბ. მათითაიშვილი
checked by:

scale: 1:100 A3 component

კ-314
sheet no.

მონოლითური სვეტი მს-14
(12 ცალი)
მ. 1:25

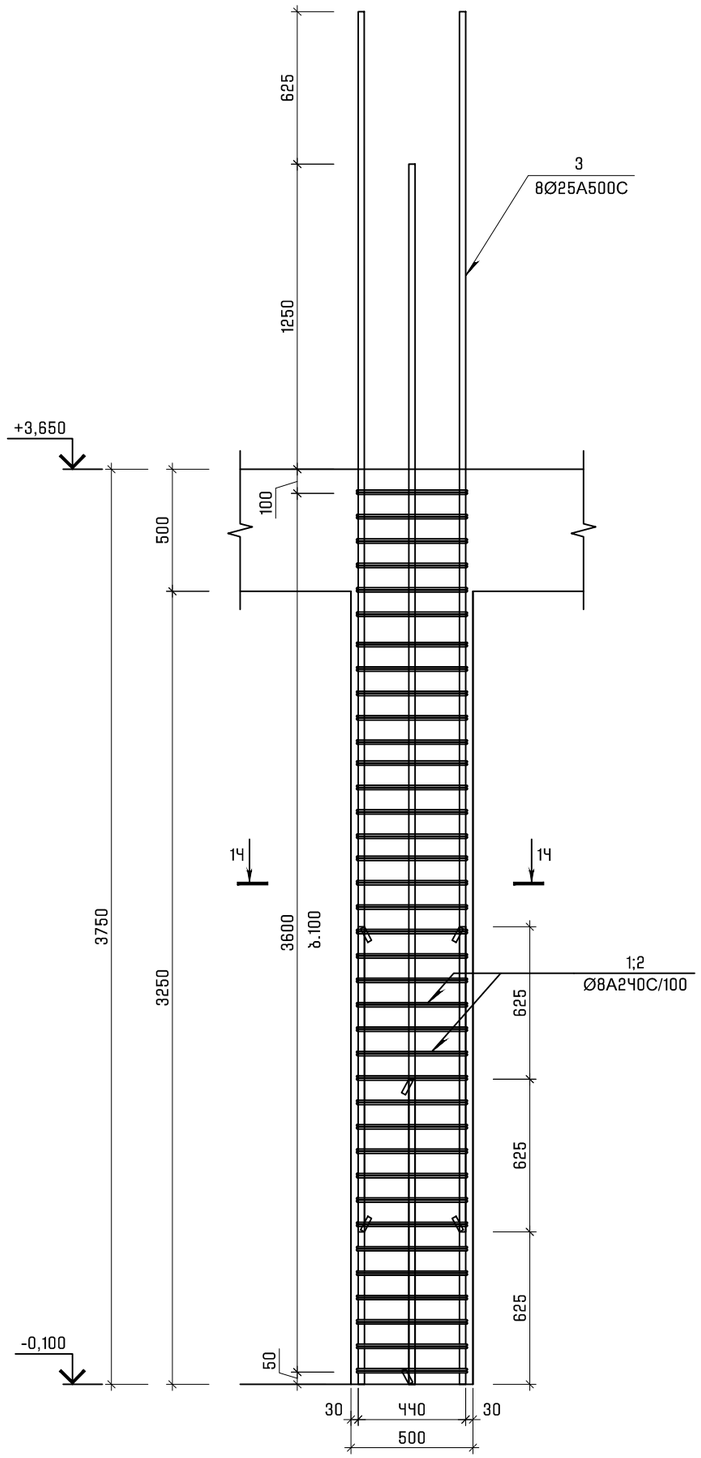

მონოლითური სვეტი მს-15
(4 ცალი)
მ. 1:25

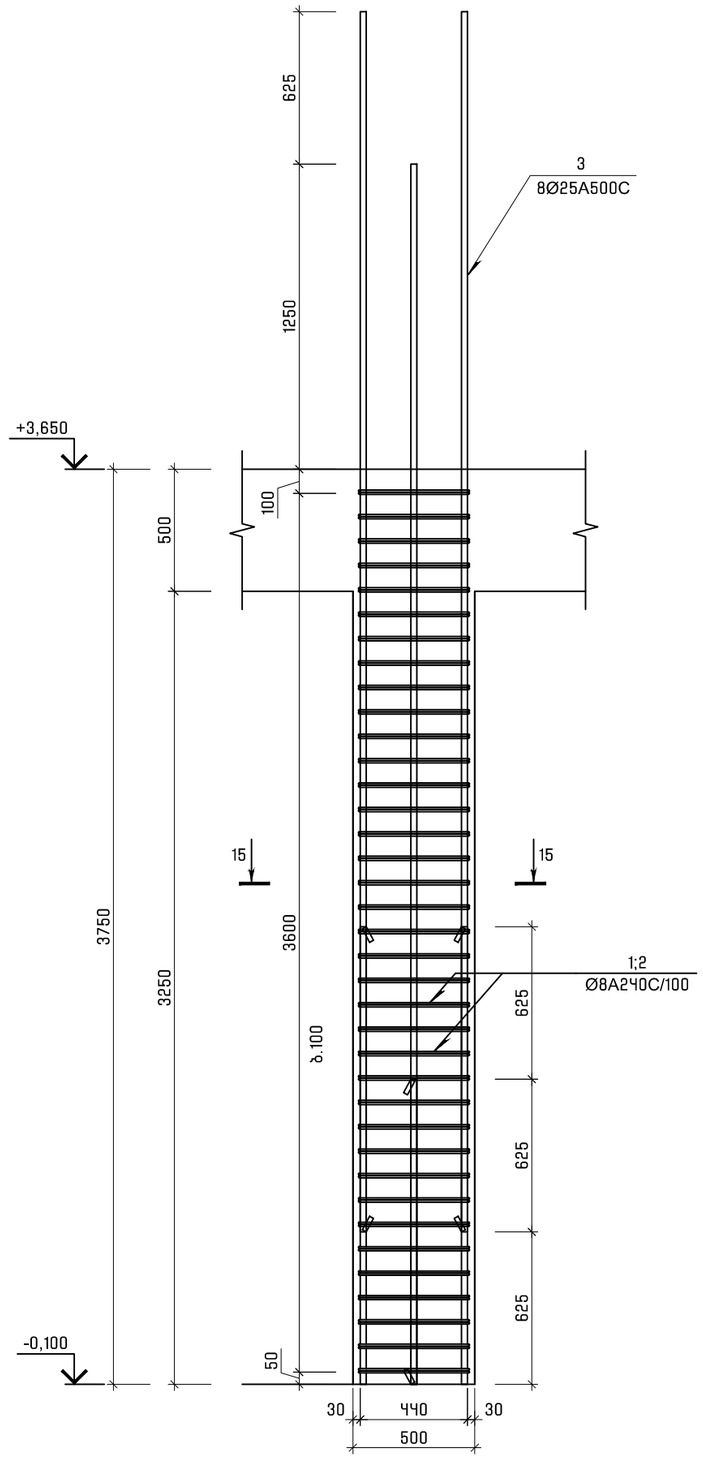

FACTORY OF ENGINEERING

" ფექტორი ოვ ენჯინიარინგ "
საიდენთიფიკაციო კოდი
433647565

Structural Engineering Service

TBILISI | GEO | +995 597 711 122 FOE.GE

NOT FOR CONSTRUCTION

NOTICE
This document and its contents are the copyright of the designer. Any party receiving this document does so in confidence and agrees that information contained herein shall not be published in whole or in part or disclosed to others without the express prior written consent of FE. Do not Scale. All dimensions to be checked on site. All information on these drawings are for aesthetic content only

stamp | approval

key plan

note

no date issue
issues | revisions

" პროექტ გრუპი "
client

ქალაქი თბილისი, ერისთავის ქუჩა №4
(ს.კ.01.12.12.002.022)
address

მრავალფუნქციური კომპლექსი
projeqt

მს-14; მს-15
sheet title

project no: 2023002 2023

director: ბ. მათითაიშვილი
architect by: რ. სულავა
head.str.engeener by:
str.engeener by: ბ. მათითაიშვილი
checked by:

scale: 1:100 A3 component

კ-315
sheet no.

კვეთი 14-14
მ. 1:20

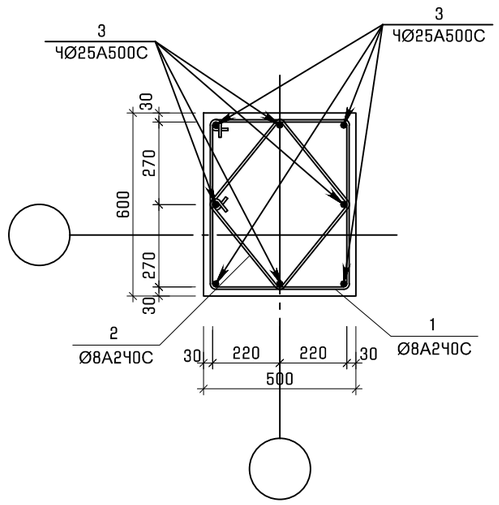

კვეთი 15-15
მ. 1:20

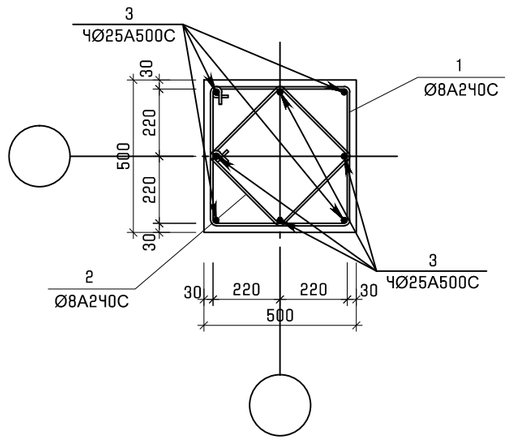

პოზ.	შენიშვნა	დასახელება	რაოდ	მასა კგ	მასა სულ კგ
		მს-14			
		მასალები			
		ბეტონი B25		12	მ³
		არმატურის ნაკეთობები			
1	ГОСТ 5781-82*	ф8 A240 L=2160	444	0.85	377.4
2	ГОСТ 5781-82*	ф8 A240 L=1680	444	0.66	293.0
3	ГОСТ Р 52544-2006	ф25 A500C L=5000	96	19.27	1849.9

Detail list

პოზ.	ესკიზი [მმ.]	სიგრძე [მმ.]
①	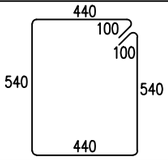	2160
②	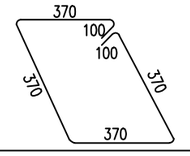	1680

პოზ.	შენიშვნა	დასახელება	რაოდ	მასა კგ	მასა სულ კგ
		მს-15			
		მასალები			
		ბეტონი B25		3.5	მ³
		არმატურის ნაკეთობები			
1	ГОСТ 5781-82*	ф8 A240 L=1960	148	0.77	114.0
2	ГОСТ 5781-82*	ф8 A240 L=1520	148	0.60	88.8
3	ГОСТ Р 52544-2006	ф25 A500C L=5000	32	19.27	616.6

Detail list

პოზ.	ესკიზი [მმ.]	სიგრძე [მმ.]
①	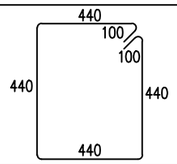	1960
②	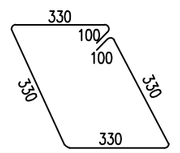	1520

FACTORY OF ENGINEERING

" ფაქტორი ოვ ენჯინიარინგ "
საიდენტიფიკაციო კოდი
433647565

Structural Engineering Service

TBILISI | GEO | +995 597 711 122 FOE.GE

NOT FOR CONSTRUCTION

NOTICE
This document and its contents are the copyright of the designer. Any party receiving this document does so in confidence and agrees that information contained herein shall not be published in whole or in part or disclosed to others without the express prior written consent of FE. Do not Scale. All dimensions to be checked on site. All information on these drawings are for aesthetic content only

stamp | approval

key plan

note

no date issue
issues | revisions

" პროექტ მრუეი "
client

ქალაქი თბილისი, ერისთავის ქუჩა №4
(ს.კ.01.12.12.002.022)
address

მრავალფუნქციური კომპლექსი
projeqt

სვეტების კვეთები,
სვეტების სპეციფიკაცია
sheet title

project no: 2023002 2023

director: ბ. მათითაიშვილი
architect by: რ. სულავა
head.str.engeener by:
str.engeener by: ბ. მათითაიშვილი
checked by:

scale: 1:100 A3 component

კ-316
sheet no.

მონოლითური სვეტი მს-16
(1 ცალი)
მ. 1:25

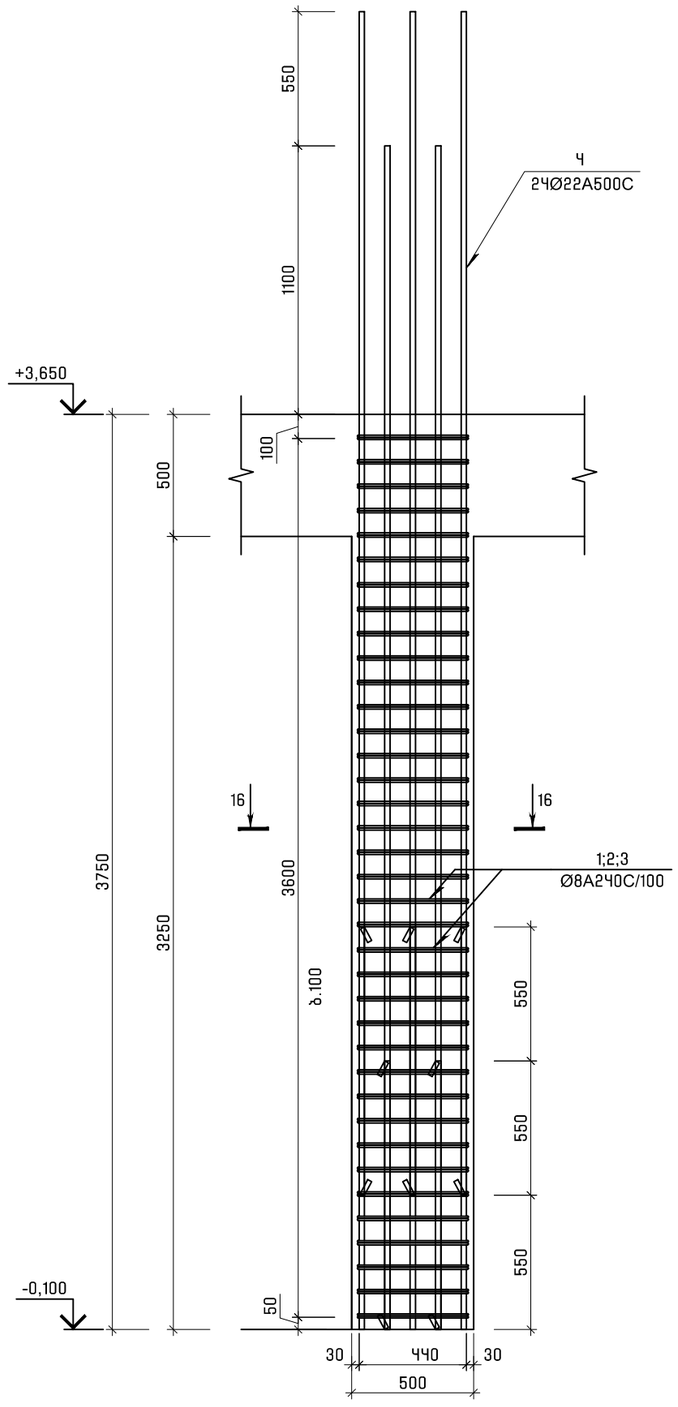

მონოლითური სვეტი მს-17
(1 ცალი)
მ. 1:25

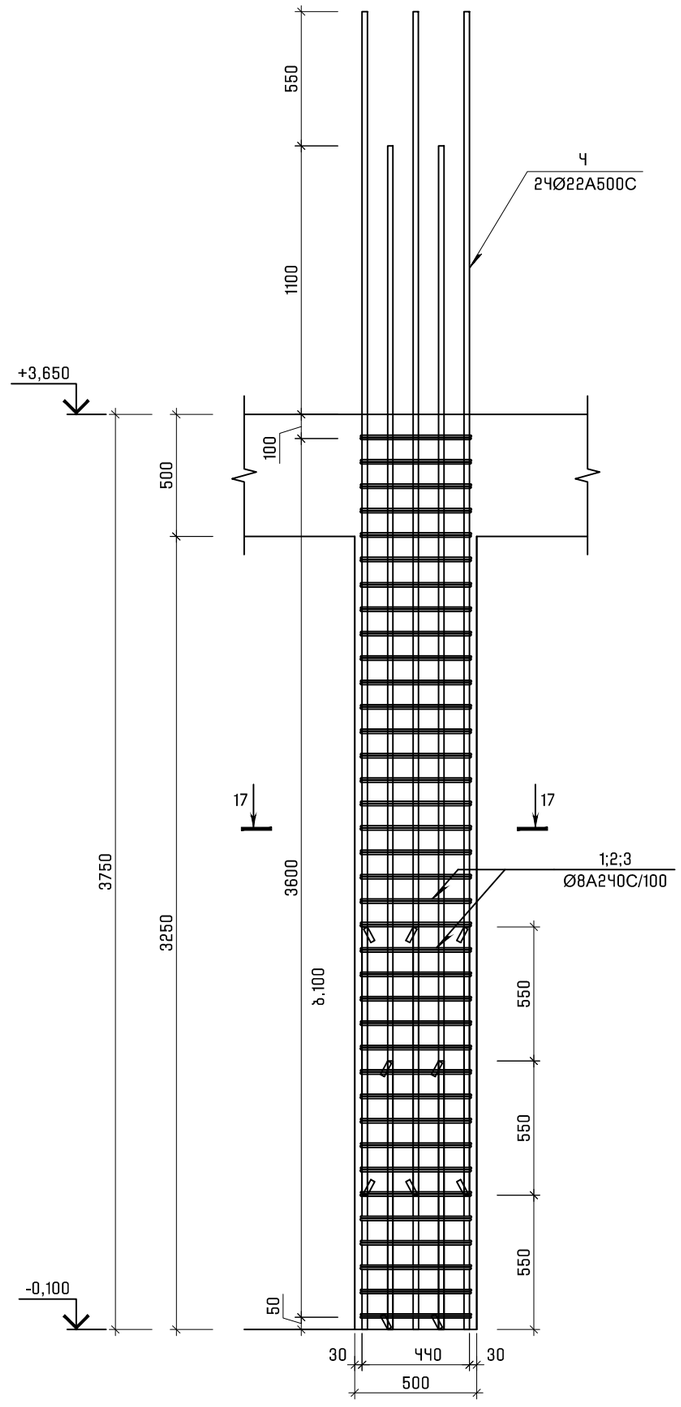

FACTORY OF ENGINEERING

" ფექტორი ოვ ენჯინიარინგ "
საიდენტიფიკაციო კოდი
433647565

Structural Engineering Service

TBILISI | GEO | +995 597 711 122 FOE.GE

NOT FOR CONSTRUCTION

NOTICE
This document and its contents are the copyright of the designer. Any party receiving this document does so in confidence and agrees that information contained herein shall not be published in whole or in part or disclosed to others without the express prior written consent of FE. Do not Scale. All dimensions to be checked on site. All information on these drawings are for aesthetic content only

stamp | approval

key plan

note

no date issue
issues | revisions

" პროჯექტ გრუპი "
client

ქალაქი თბილისი, ერისთავის ქუჩა №4
(ს.კ.01.12.12.002.022)
address

მრავალფუნქციური კომპლექსი
projeqt

მს-16; მს-17
sheet title

project no: 2023002 2023

director: ბ. მათითაიშვილი
architect by: რ. სულავა
head.str.engeener by:
str.engeener by: ბ. მათითაიშვილი
checked by:

scale: 1:100 A3 component

ჯ-317
sheet no.

კვეთი 16-16
მ. 1:20

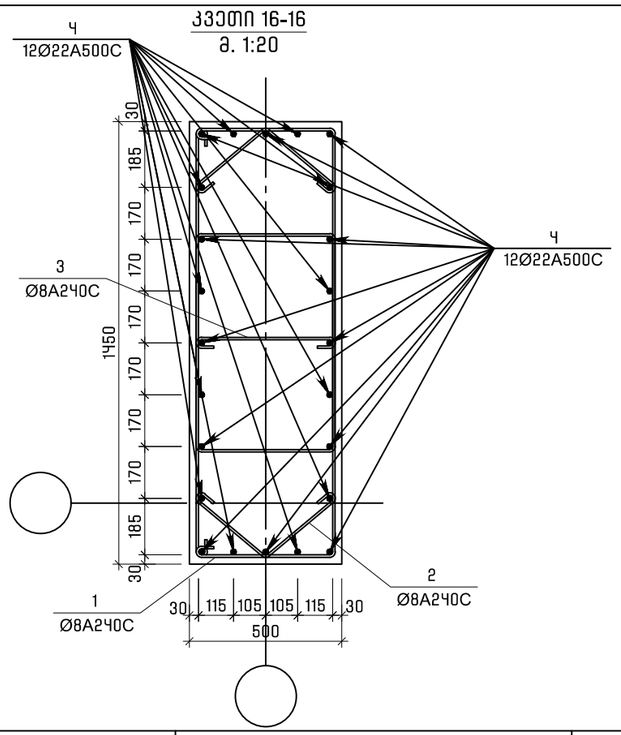

კვეთი 17-17
მ. 1:20

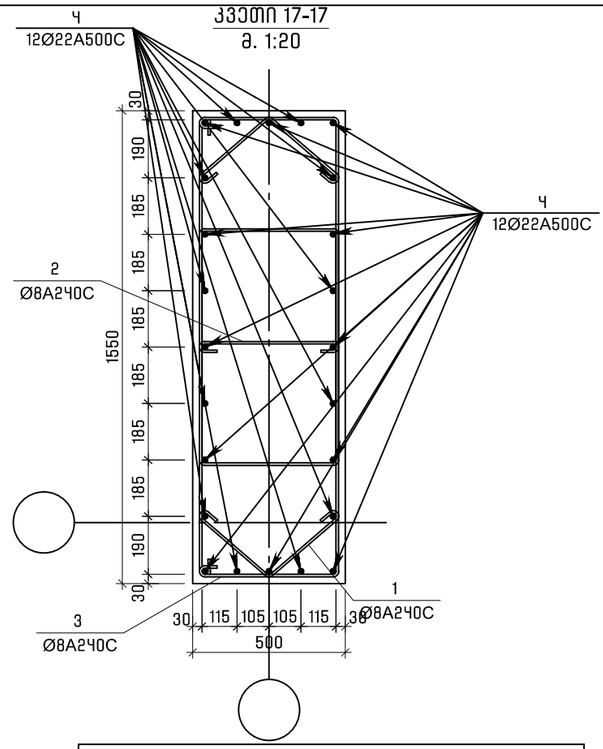

პოზ.	შენიშვნა	დასახელება	რაოდ	მასა კგ	მასა სულ კგ
		მს-16			
		მასალები			
		ბეტონი B25		2.5	$მ^3$
		არმატურის ნაკეთობები			
1	ГОСТ 5781–82*	⌀8 A240 L=3200	74	1.26	93.2
2	ГОСТ 5781–82*	⌀8 A240 L=820	74	0.32	23.7
3	ГОСТ 5781–82*	⌀8 A240 L=640	37	0.25	9.3
4	ГОСТ Р 52544–2006	⌀22 A500C L=4850	24	14.47	347.3

პოზ.	შენიშვნა	დასახელება	რაოდ	მასა კგ	მასა სულ კგ
		მს-17			
		მასალები			
		ბეტონი B25		2.5	$მ^3$
		არმატურის ნაკეთობები			
1	ГОСТ 5781–82*	⌀8 A240 L=820	74	0.32	23.7
2	ГОСТ 5781–82*	⌀8 A240 L=640	37	0.25	9.3
3	ГОСТ 5781–82*	⌀8 A240 L=3360	74	1.33	98.4
4	ГОСТ Р 52544–2006	⌀22 A500C L=4850	24	14.47	347.3

Detail list

პოზ.	ესკიზი [მმ.]	სიმძრძე [მმ.]
①	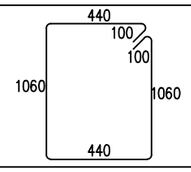	3200
②	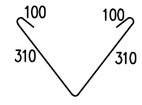	820
③	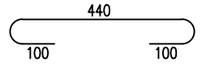	640
③	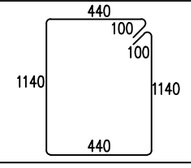	3360

FACTORY OF ENGINEERING

" ფექტორი ოვ ენჯინიარინგ "
საიდენტიფიკაციო კოდი
433647565

Structural Engineering Service

TBILISI | GEO | +995 597 711 122 FOE.GE

NOT FOR CONSTRUCTION

NOTICE
This document and its contents are the copyright of the designer. Any party receiving this document does so in confidence and agrees that information contained herein shall not be published in whole or in part or disclosed to others without the express prior written consent of FE. Do not Scale. All dimensions to be checked on site. All information on these drawings are for aesthetic content only

stamp | approval

key plan

note

no date issue
issues | revisions

" პროექტ გრუპი "
client

ქალაქი თბილისი, ერისთავის ქუჩა №4
(ს.კ.01.12.12.002.022)
address

მრავალფუნქციური კომპლექსი
projeqt

სვეტების კვეთები,
სვეტების სპეციფიკაცია
sheet title

project no: 2023002 2023

director: ბ. მათითაიშვილი
architect by: რ. სულავა
head.str.engeener by:
str.engeener by: ბ. მათითაიშვილი
checked by:

scale: 1:100 A3 component

კ-318
sheet no.

მონოლითური სვეტი მს-18
(12 ცალი)
მ. 1:25

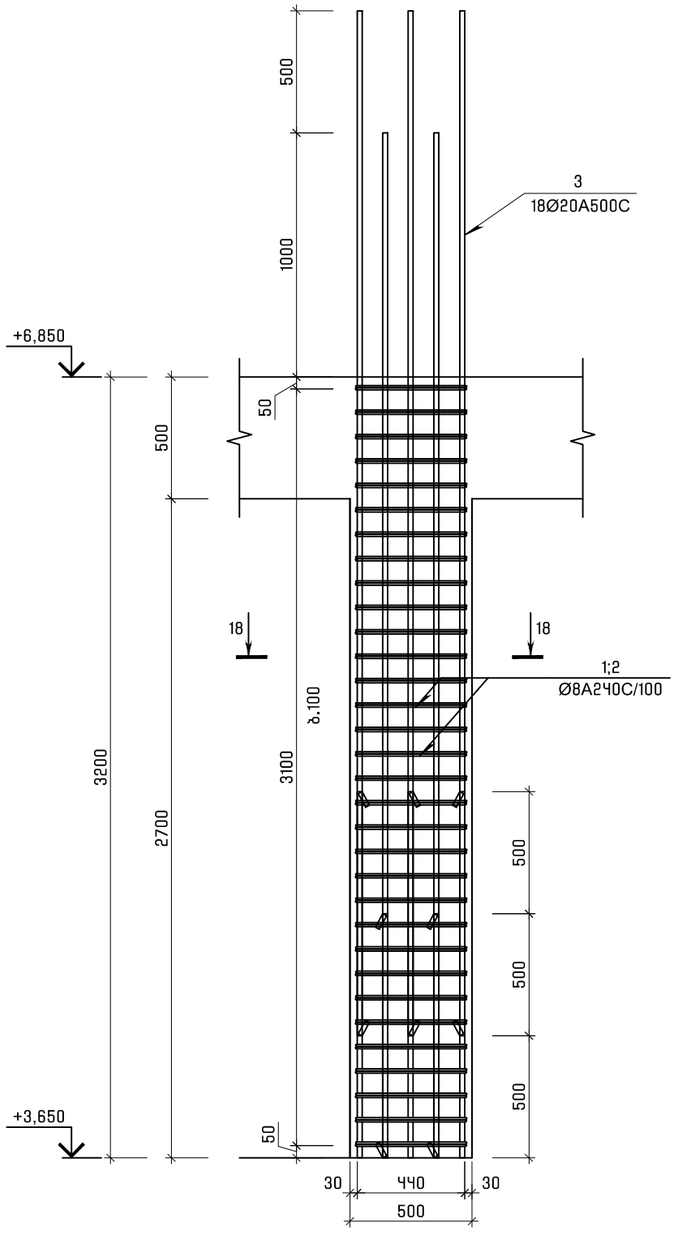

" ფექტორი ოვ ენჯინიარინგ "
საიდენთიფიკაციო კოდი
435647565

Structural Engineering Service

TBILISI | GEO | +995 597 711 122 FOE.GE

NOT FOR CONSTRUCTION

NOTICE
This document and its contents are the copyright of the designer. Any party receiving this document does so in confidence and agrees that information contained herein shall not be published in whole or in part or disclosed to others without the express prior written consent of FE. Do not Scale. All dimensions to be checked on site. All information on these drawings are for aesthetic content only

stamp | approval

key plan

note

no date issue
issues | revisions

" პროჯექტ გრუპი "
client

ქალაქი თბილისი, ერისთავის ქუჩა №4
(ს.კ.01.12.12.002.022)
address

მრავალფუნქციური კომპლექსი
projeqt

მს-18;
sheet title

project no: 2023002 2023

director: ბ. მათითაიშვილი
architect by: რ. სულავა
head.str.engeener by:
str.engeener by: ბ. მათითაიშვილი
checked by:

scale: 1:100 A3 component

კ-319
sheet no.

კვეთი 18-18
მ. 1:20

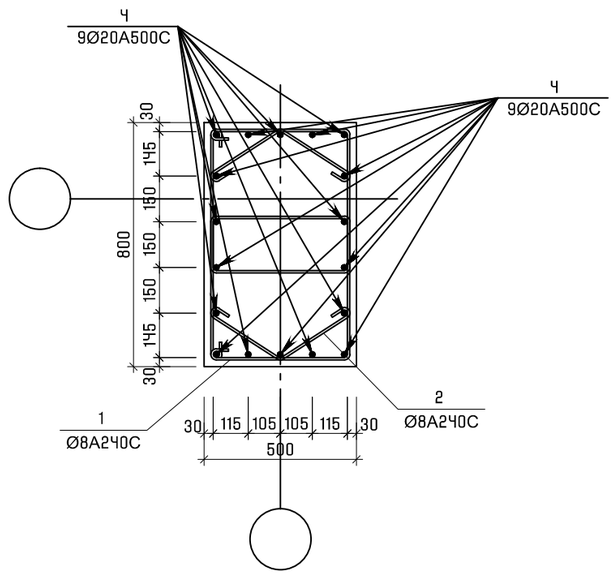

პოზ.	შენიშვნა	დასახელება	რაოდ	მასა კგ	მასა სულ კგ
		მს-18			
		მასალები			
		ბეტონი B25		13	მ^3
		არმატურის ნაკეთობები			
1	ГОСТ 5781-82*	Ø8 A240 L=2020	768	0.80	614.4
2	ГОСТ 5781-82*	Ø8 A240 L=770	768	0.30	230.4
3	ГОСТ Р 52544-2006	Ø20 A500C L=4200	216	10.36	2237.8

Detail list

პოზ.	ესკიზი [მმ.]	სიგრძე [მმ.]
①	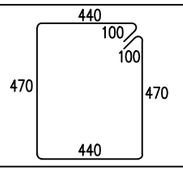	2020
②	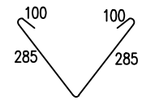	770

FACTORY OF ENGINEERING

" ფექტორი ოვ ენჯინიარინგ "
საიდენტიფიკაციო კოდი
433647565

Structural Engineering Service

TBILISI | GEO | +995 597 711 122 FOE.GE

NOT FOR CONSTRUCTION

NOTICE
This document and its contents are the copyright of the designer. Any party receiving this document does so in confidence and agrees that information contained herein shall not be published in whole or in part or disclosed to others without the express prior written consent of FE. Do not Scale. All dimensions to be checked on site. All information on these drawings are for aesthetic content only

stamp | approval

key plan

note

no date issue
issues | revisions

" პროექტ მრეკი "
client

ქალაქი თბილისი, ერისთავის ქუჩა №4
(ს.კ.01.12.12.002.022)
address

მრავალფუნქციური კომპლექსი
projeqt

სვეტების კვეთები,
სვეტების სპეციფიკაცია
sheet title

project no: 2023002 2023

director: ბ. მათითაიშვილი
architect by: რ. სულავა
head.str.engeener by:
str.engeener by: ბ. მათითაიშვილი
checked by:

scale: 1:100 A3 component

კ-320
sheet no.

მონოლითური სვეტი მს-19
(18 ცალი)
მ. 1:25

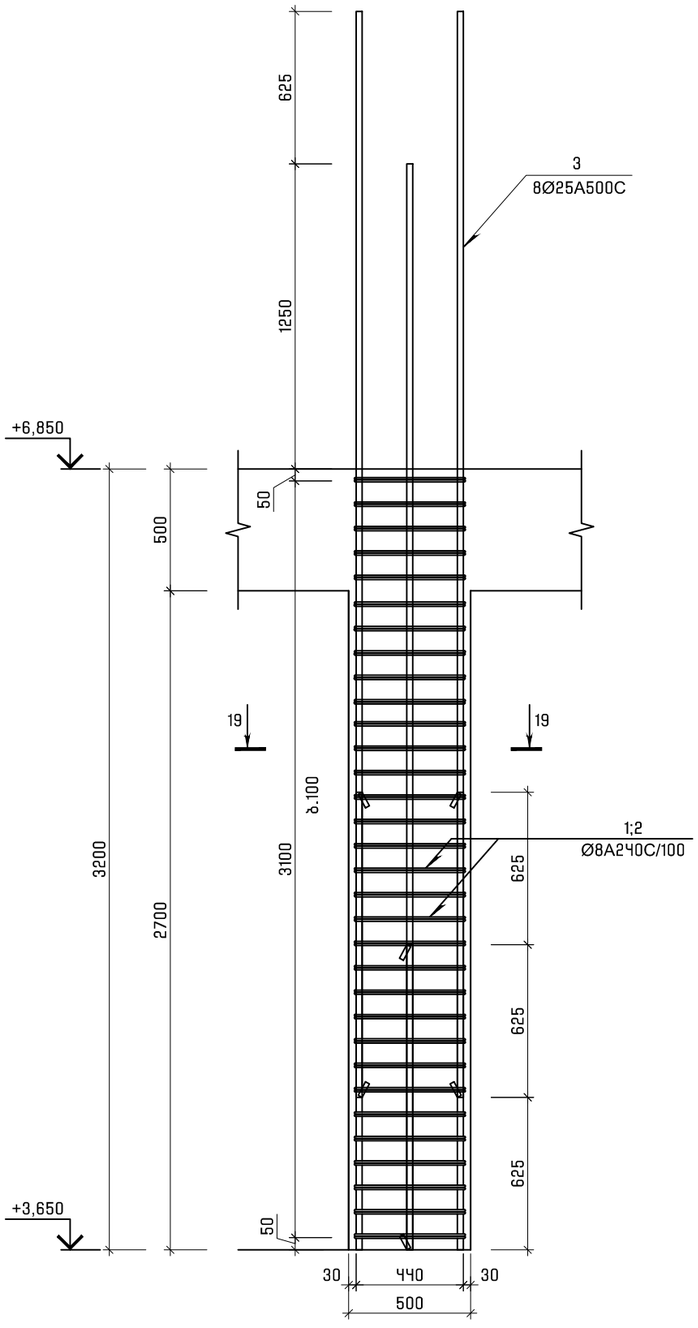

მონოლითური სვეტი მს-20
(4 ცალი)
მ. 1:25

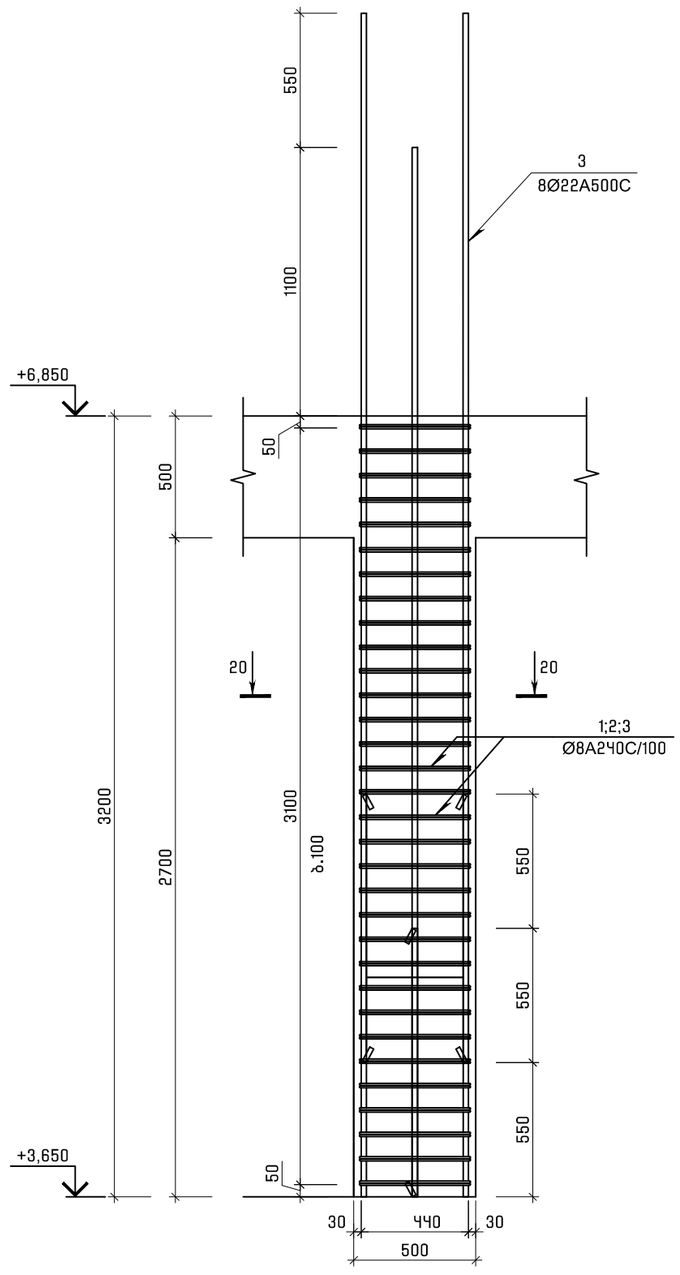

FACTORY OF ENGINEERING

" ფექტორი ოვ ენჯინიარინგ "
საიდენთიფიკაციო კოდი
433647565

Structural Engineering Service

TBILISI | GEO | +995 597 711 122 FOE.GE

NOT FOR CONSTRUCTION

NOTICE
This document and its contents are the copyright of the designer. Any party receiving this document does so in confidence and agrees that information contained herein shall not be published in whole or in part or disclosed to others without the express prior written consent of FE. Do not Scale. All dimensions to be checked on site. All information on these drawings are for aesthetic content only

stamp | approval

key plan

note

no date issue
issues | revisions

" პროექტ გრუპი "
client

ქალაქი თბილისი, ერისთავის ქუჩა №4
(ს.კ.01.12.12.002.022)
address

მრავალფუნქციური კომპლექსი
projeqt

მს-19; მს-20
sheet title

project no: 2023002 2023

director: ბ. მათითაიშვილი
architect by: რ. სულავა
head.str.engeener by:
str.engeener by: ბ. მათითაიშვილი
checked by:

scale: 1:100 A3 component

კ-321
sheet no.

კვეთი 19-19
მ. 1:20

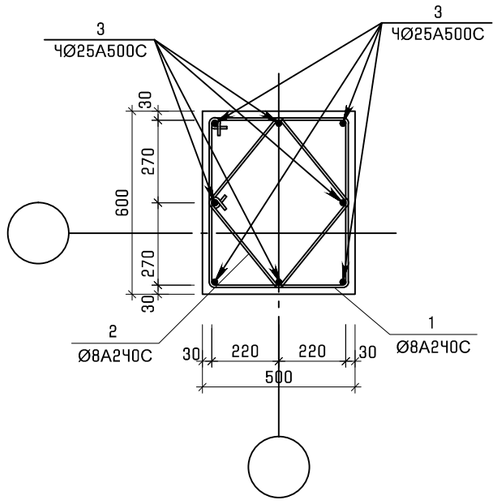

კვეთი 20-20
მ. 1:20

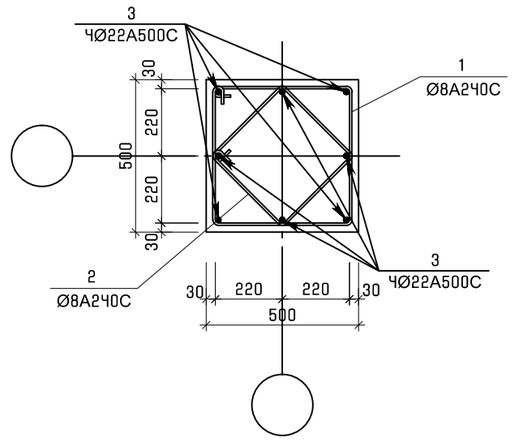

პოზ.	შენიშვნა	დასახელება	რაოდ	მასა კგ	მასა სულ კგ
		მს-19			
		მასალები			
		ბეტონი B25		14.5	მ³
		არმატურის ნაკეთობები			
1	ГОСТ 5781-82*	⌀8 A240 L=2160	576	0.85	489.6
2	ГОСТ 5781-82*	⌀8 A240 L=1680	576	0.66	380.2
3	ГОСТ Р 52544-2006	⌀25 A500C L=4450	144	17.15	2469.6

Detail list

პოზ.	ესკიზი [მმ.]	სიგრძე [მმ.]
①	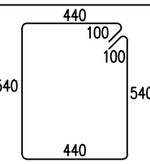	2160
②	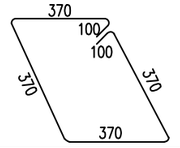	1680

პოზ.	შენიშვნა	დასახელება	რაოდ	მასა კგ	მასა სულ კგ
		მს-20			
		მასალები			
		ბეტონი B25		3	მ³
		არმატურის ნაკეთობები			
1	ГОСТ 5781-82*	⌀8 A240 L=1960	128	0.77	98.6
2	ГОСТ 5781-82*	⌀8 A240 L=1520	128	0.60	76.8
3	ГОСТ Р 52544-2006	⌀22 A500C L=4300	32	12.83	410.6

Detail list

პოზ.	ესკიზი [მმ.]	სიგრძე [მმ.]
①	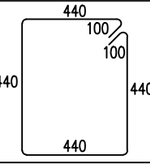	1960
②	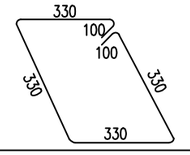	1520

FACTORY OF ENGINEERING

" ფექტორი ოვ ენჯინიარინგ "
საიდენტიფიკაციო კოდი
433647565

Structural Engineering Service

TBILISI | GEO | +995 597 711 122 FOE.GE

NOT FOR CONSTRUCTION

NOTICE
This document and its contents are the copyright of the designer. Any party receiving this document does so in confidence and agrees that information contained herein shall not be published in whole or in part or disclosed to others without the express prior written consent of FE. Do not Scale. All dimensions to be checked on site. All information on these drawings are for aesthetic content only

stamp | approval

key plan

note

no date issue
issues | revisions

" პროექტ გრუპი "
client

ქალაქი თბილისი, ერისთავის ქუჩა №4
(ს.კ.01.12.12.002.022)
address

მრავალფუნქციური კომპლექსი
projeqt

სვეტების კვეთები,
სვეტების სპეციფიკაცია
sheet title

project no: 2023002 2023

director: ბ. მათითაიშვილი
architect by: რ. სულავა
head.str.engeener by:
str.engeener by: ბ. მათითაიშვილი
checked by:

scale: 1:100 A3 component

კ-322
sheet no.

მონოლითური სვეტი მს-21
(1 ცალი)
მ. 1:25

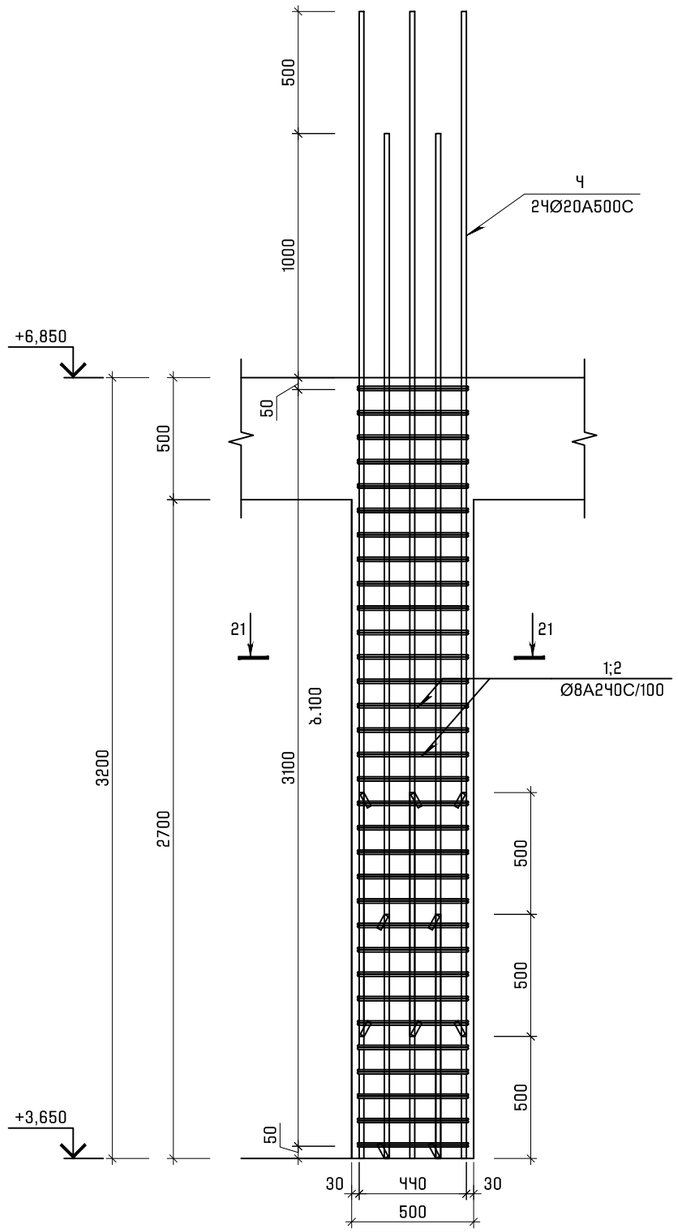

მონოლითური სვეტი მს-22
(1 ცალი)
მ. 1:25

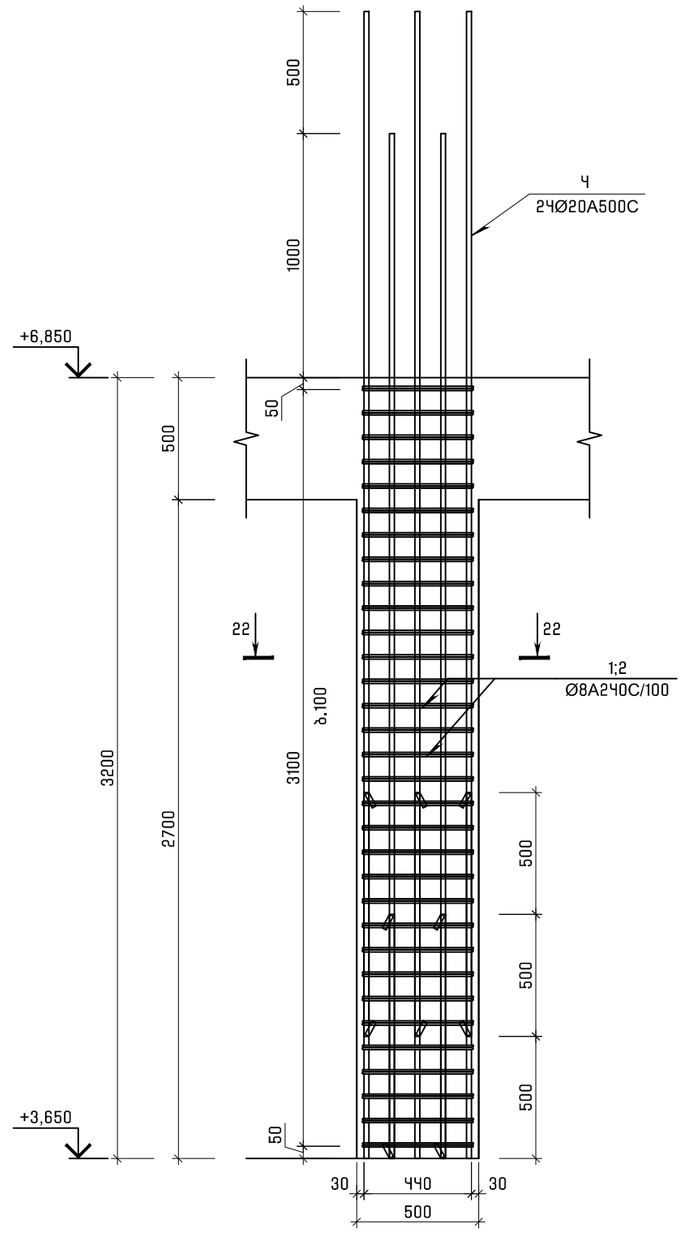

" ფექტორი ოვ ენჯინიარინგ "
საიდენტიფიკაციო კოდი
433647565

Structural Engineering Service

TBILISI | GEO | +995 597 711 122 FOE.GE

NOT FOR CONSTRUCTION

NOTICE
This document and its contents are the copyright of the designer. Any party receiving this document does so in confidence and agrees that information contained herein shall not be published in whole or in part or disclosed to others without the express prior written consent of FE. Do not Scale. All dimensions to be checked on site. All information on these drawings are for aesthetic content only

stamp | approval

key plan

note

no date issue
issues | revisions

" პროჯექტ მრუვი "
client

ქალაქი თბილისი, ერისთავის ქუჩა №4
(ს.კ.01.12.12.002.022)
address

მრავალფუნქციური კომპლექსი
projeqt

მს-21; მს-22
sheet title

project no: 2023002 2023

director: ბ. მათითაიშვილი
architect by: რ. სულავა
head.str.engeener by:
str.engeener by: ბ. მათითაიშვილი
checked by:

scale: 1:100 A3 component

კ-323
sheet no.

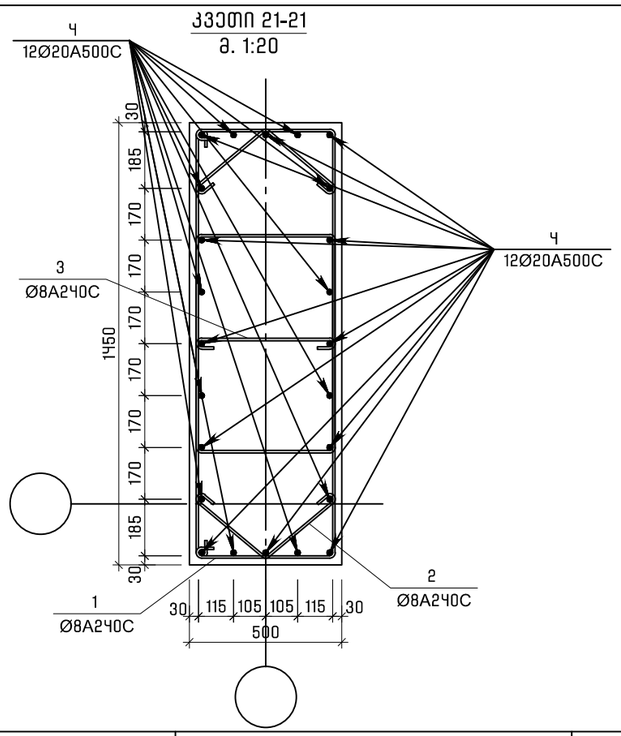

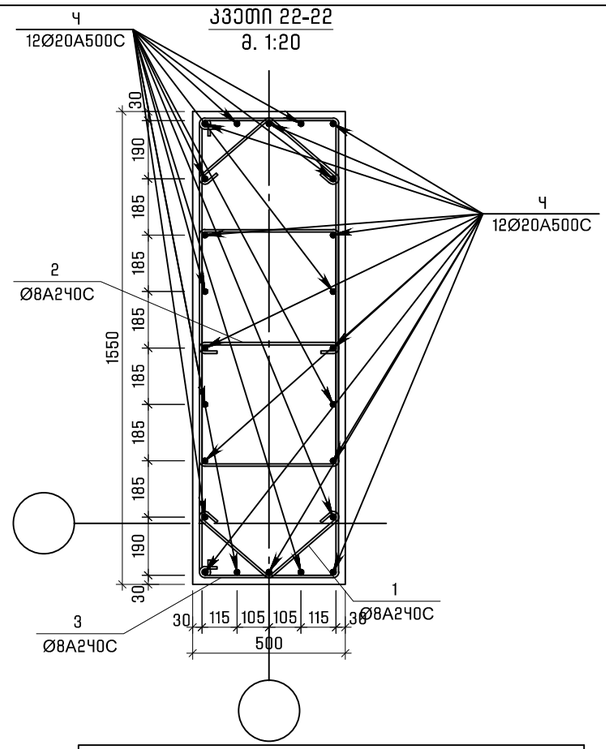

პოზ.	შენიშვნა	დასახელება	რაოდ	მასა კგ	მასა სულ კგ
		მს-21			
		მასალები			
		ბეტონი B25		2	$მ^3$
		არმატურის ნაკეთობები			
1	ГОСТ 5781-82*	Ø8 A240 L=3200	64	1.26	80.6
2	ГОСТ 5781-82*	Ø8 A240 L=820	64	0.32	20.5
3	ГОСТ 5781-82*	Ø8 A240 L=640	32	0.25	8.0
4	ГОСТ Р 52544-2006	Ø20 A500C L=4200	24	10.36	248.6

პოზ.	შენიშვნა	დასახელება	რაოდ	მასა კგ	მასა სულ კგ
		მს-22			
		მასალები			
		ბეტონი B25		2	$მ^3$
		არმატურის ნაკეთობები			
1	ГОСТ 5781-82*	Ø8 A240 L=820	64	0.32	20.5
2	ГОСТ 5781-82*	Ø8 A240 L=640	32	0.25	8.0
3	ГОСТ 5781-82*	Ø8 A240 L=3360	64	1.33	85.1
4	ГОСТ Р 52544-2006	Ø20 A500C L=4200	24	10.36	248.6

Detail list

პოზ.	ესკიზი [მმ.]	სიმძრძე [მმ.]
①	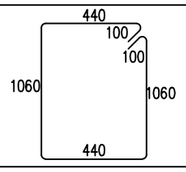	3200
②	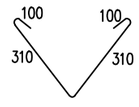	820
③	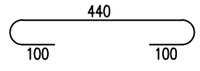	640
③	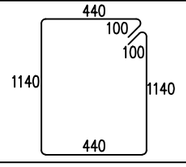	3360

FACTORY OF ENGINEERING

" ფექტორი ოვ ენჯინიარინგ "
საიდენტიფიკაციო კოდი
433647565

Structural Engineering Service

TBILISI | GEO | +995 597 711 122 FOE.GE

NOT FOR CONSTRUCTION

NOTICE
This document and its contents are the copyright of the designer. Any party receiving this document does so in confidence and agrees that information contained herein shall not be published in whole or in part or disclosed to others without the express prior written consent of FE. Do not Scale. All dimensions to be checked on site. All information on these drawings are for aesthetic content only

stamp | approval

key plan

note

no date issue
issues | revisions

" პროექტ გრუპი "
client

ქალაქი თბილისი, ერისთავის ქუჩა №4
(ს.კ.01.12.12.002.022)
address

მრავალფუნქციური კომპლექსი
projeqt

სვეტების კვეთები,
სვეტების სპეციფიკაცია
sheet title

project no: 2023002 2023

director: ბ. მათითაიშვილი
architect by: რ. სულავა
head.str.engeener by:
str.engeener by: ბ. მათითაიშვილი
checked by:

scale: 1:100 A3 component

კ-324
sheet no.

მონოლითური სვეტი მს-23
(12 ცალი)
მ. 1:25

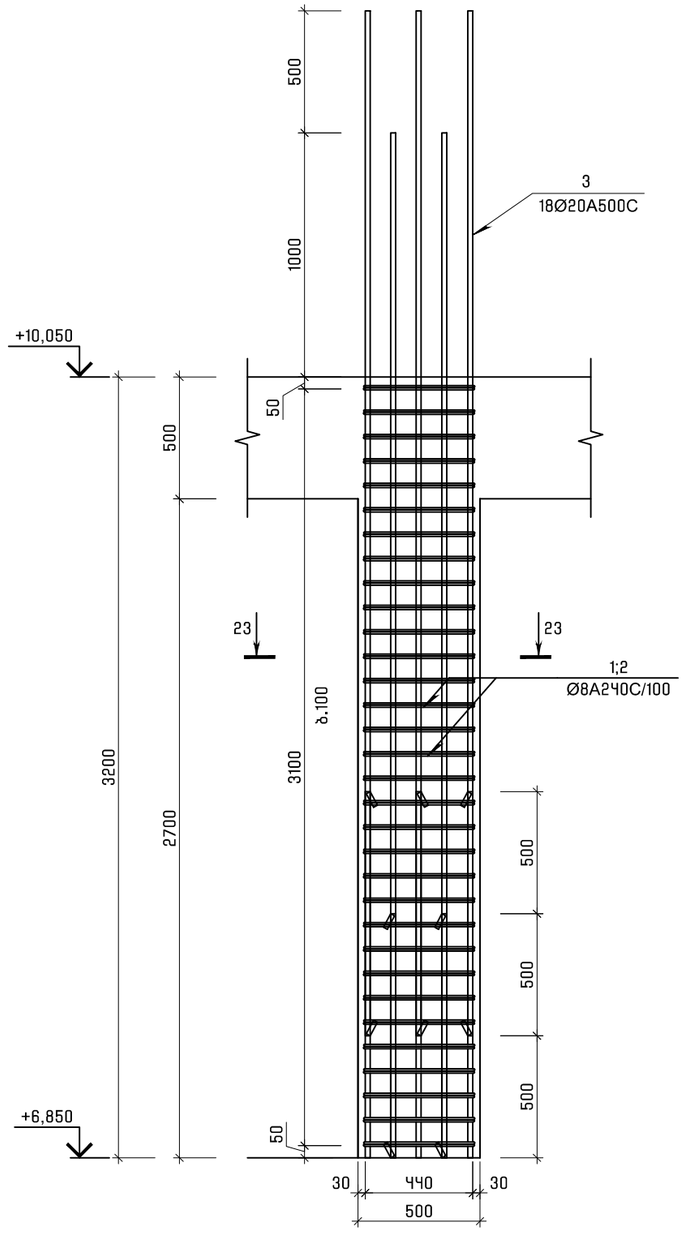

" ფექტორი ოვ ენჯინიარინგ "
საიდენთიფიკაციო კოდი
433647565

Structural Engineering Service

TBILISI | GEO | +995 597 711 122 FOE.GE

NOT FOR CONSTRUCTION

NOTICE
This document and its contents are the copyright of the designer. Any party receiving this document does so in confidence and agrees that information contained herein shall not be published in whole or in part or disclosed to others without the express prior written consent of FE. Do not Scale. All dimensions to be checked on site. All information on these drawings are for aesthetic content only

stamp | approval

key plan

note

no date issue
issues | revisions

" პროჯექტ გრუპი "
client

ქალაქი თბილისი, ერისთავის ქუჩა №4
(ს.კ.01.12.12.002.022)
address

მრავალფუნქციური კომპლექსი
projeqt

მს-23;
sheet title

project no: 2023002 2023

director: ბ. მათითაიშვილი
architect by: რ. სულავა
head.str.engeener by:
str.engeener by: ბ. მათითაიშვილი
checked by:

scale: 1:100 A3 component

კ-325
sheet no.

კვეთი 23-23
მ. 1:20

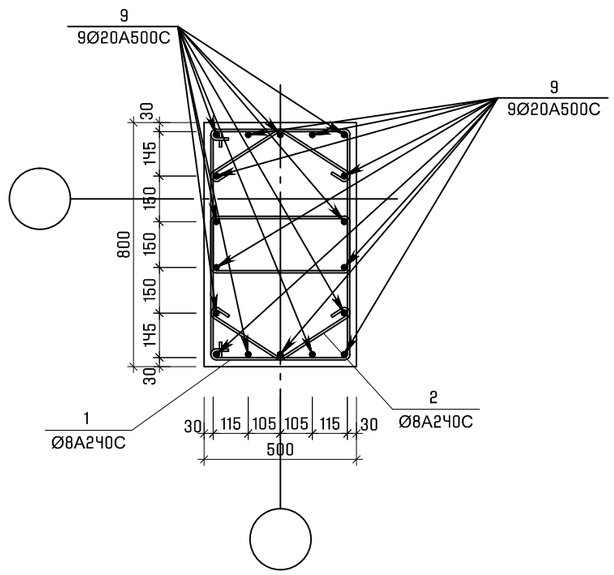

პოზ.	შენიშვნა	დასახელება	რაოდ	მასა კგ	მასა სულ კგ
		მს-23			
		მასალები			
		ბეტონი B25		13	მ^3
		არმატურის ნაკეთობები			
1	ГОСТ 5781-82*	Ø8 A240 L=2020	768	0.80	614.4
2	ГОСТ 5781-82*	Ø8 A240 L=770	768	0.30	230.4
3	ГОСТ Р 52544-2006	Ø20 A500C L=4200	216	10.36	2237.8

Detail list

პოზ.	ესკიზი [მმ.]	სიგრძე [მმ.]
①	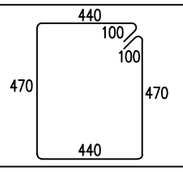	2020
②	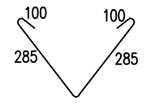	770

FACTORY OF ENGINEERING

" ფექტორი ოვ ენჯინიარინგ "
საიდენტიფიკაციო კოდი
433647565

Structural Engineering Service

TBILISI | GEO | +995 597 711 122 FOE.GE

NOT FOR CONSTRUCTION

NOTICE
This document and its contents are the copyright of the designer. Any party receiving this document does so in confidence and agrees that information contained herein shall not be published in whole or in part or disclosed to others without the express prior written consent of FE. Do not Scale. All dimensions to be checked on site. All information on these drawings are for oesthetic content only

stamp | approval

key plan

note

no date issue
issues | revisions

" პროექტ მრეკი "
client

ქალაქი თბილისი, ერისთავის ქუჩა №4
(ს.კ.01.12.12.002.022)
address

მრავალფუნქციური კომპლექსი
projeqt

სვეტების კვეთები,
სვეტების სპეციფიკაცია
sheet title

project no: 2023002 2023

director: ბ. მათითაიშვილი
architect by: რ. სულავა
head.str.engeener by:
str.engeener by: ბ. მათითაიშვილი
checked by:

scale: 1:100 A3 component

კ-326
sheet no.

მონოლითური სვეტი მს-24
(18 ცალი)
მ. 1:25

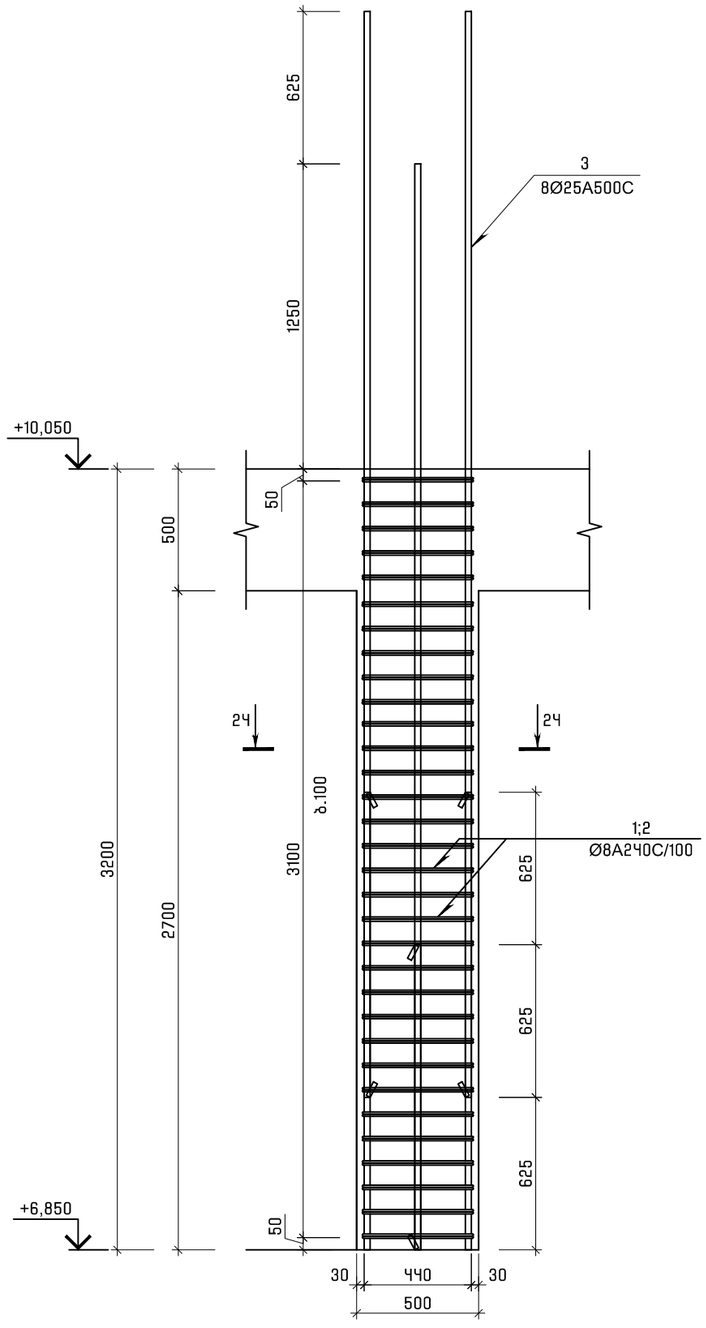

მონოლითური სვეტი მს-25
(4 ცალი)
მ. 1:25

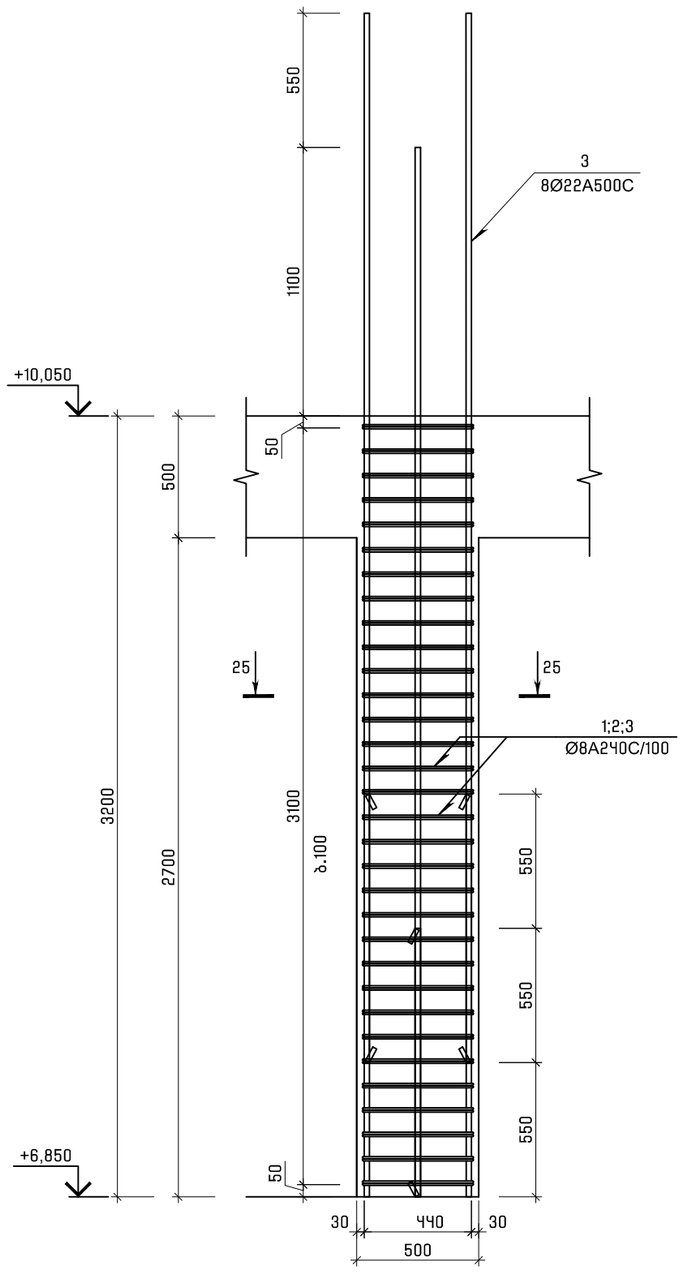

FACTORY OF ENGINEERING

" ფექტორი ოვ ენჯინიარინგ "
საიდენთიფიკაციო კოდი
433647565

Structural Engineering Service

TBILISI | GEO | +995 597 711 122 FOE.GE

NOT FOR CONSTRUCTION

NOTICE
This document and its contents are the copyright of the designer. Any party receiving this document does so in confidence and agrees that information contained herein shall not be published in whole or in part or disclosed to others without the express prior written consent of FE. Do not Scale. All dimensions to be checked on site. All information on these drawings are for oesthetic content only

stamp | approval

key plan

note

no date issue
issues | revisions

" პროექტ გრეკი "
client

ქალაქი თბილისი, ერისთავის ქუჩა №4
(ს.კ.01.12.12.002.022)
address

მრავალფუნქციური კომპლექსი
projeqt

მს-24; მს-25
sheet title

project no: 2023002 2023

director: ბ. მათითაიშვილი
architect by: რ. სულავა
head.str.engeener by:
str.engeener by: ბ. მათითაიშვილი
checked by:

scale: 1:100 A3 component

კ-327
sheet no.

კვეთი 24-24
მ. 1:20

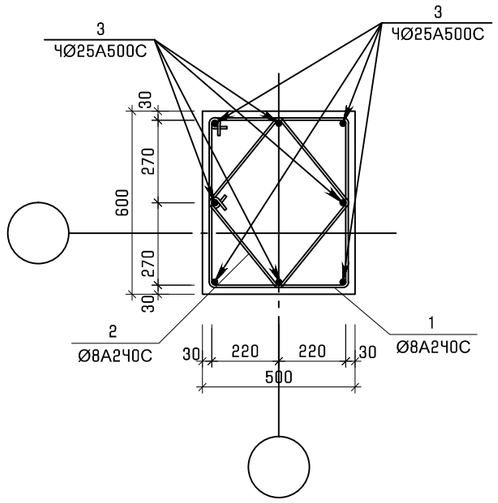

კვეთი 25-25
მ. 1:20

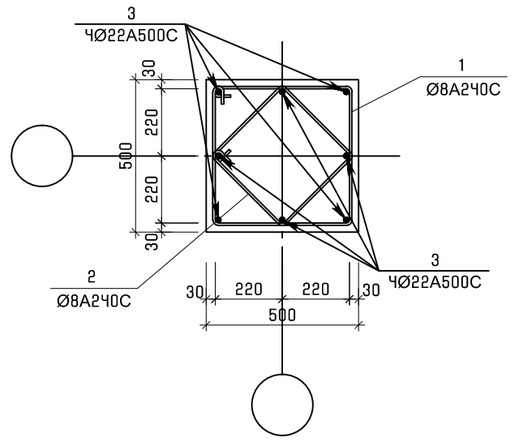

პოზ.	შენიშვნა	დასახელება	რაოდ	მასა კგ	მასა სულ კგ
		მს-24			
		მასალები			
		ბეტონი B25		14.5	მ³
		არმატურის ნაკეთობები			
1	ГОСТ 5781-82*	⌀8 A240 L=2160	576	0.85	489.6
2	ГОСТ 5781-82*	⌀8 A240 L=1680	576	0.66	380.2
3	ГОСТ Р 52544-2006	⌀25 A500C L=4450	144	17.15	2469.6

Detail list		
პოზ.	ესკიზი [მმ.]	სიგრძე [მმ.]
①	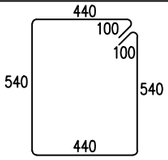	2160
②	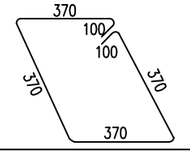	1680

პოზ.	შენიშვნა	დასახელება	რაოდ	მასა კგ	მასა სულ კგ
		მს-25			
		მასალები			
		ბეტონი B25		3	მ³
		არმატურის ნაკეთობები			
1	ГОСТ 5781-82*	⌀8 A240 L=1960	128	0.77	98.6
2	ГОСТ 5781-82*	⌀8 A240 L=1520	128	0.60	76.8
3	ГОСТ Р 52544-2006	⌀22 A500C L=4300	32	12.83	410.6

Detail list		
პოზ.	ესკიზი [მმ.]	სიგრძე [მმ.]
①	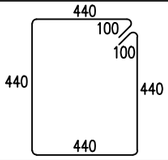	1960
②	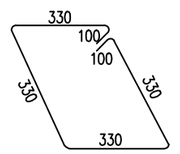	1520

FACTORY OF ENGINEERING

" ფექტორი ოვ ენჯინიარინგ "
საიდენტიფიკაციო კოდი
433647565

Structural Engineering Service

TBILISI | GEO | +995 597 711 122 FOE.GE

NOT FOR CONSTRUCTION

NOTICE
This document and its contents are the copyright of the designer. Any party receiving this document does so in confidence and agrees that information contained herein shall not be published in whole or in part or disclosed to others without the express prior written consent of FE. Do not Scale. All dimensions to be checked on site. All information on these drawings are for aesthetic content only

stamp | approval

key plan

note

no date issue
issues | revisions

" პროექტ გრუპი "
client

ქალაქი თბილისი, ერისთავის ქუჩა №4
(ს.კ.01.12.12.002.022)
address

მრავალფუნქციური კომპლექსი
projeqt

სვეტების კვეთები,
სვეტების სპეციფიკაცია
sheet title

project no: 2023002 2023

director: ბ. მათითაიშვილი
architect by: რ. სულავა
head.str.engeener by:
str.engeener by: ბ. მათითაიშვილი
checked by:

scale: 1:100 A3 component

კ-328
sheet no.

მონოლითური სვეტი მს-26
(1 ცალი)
მ. 1:25

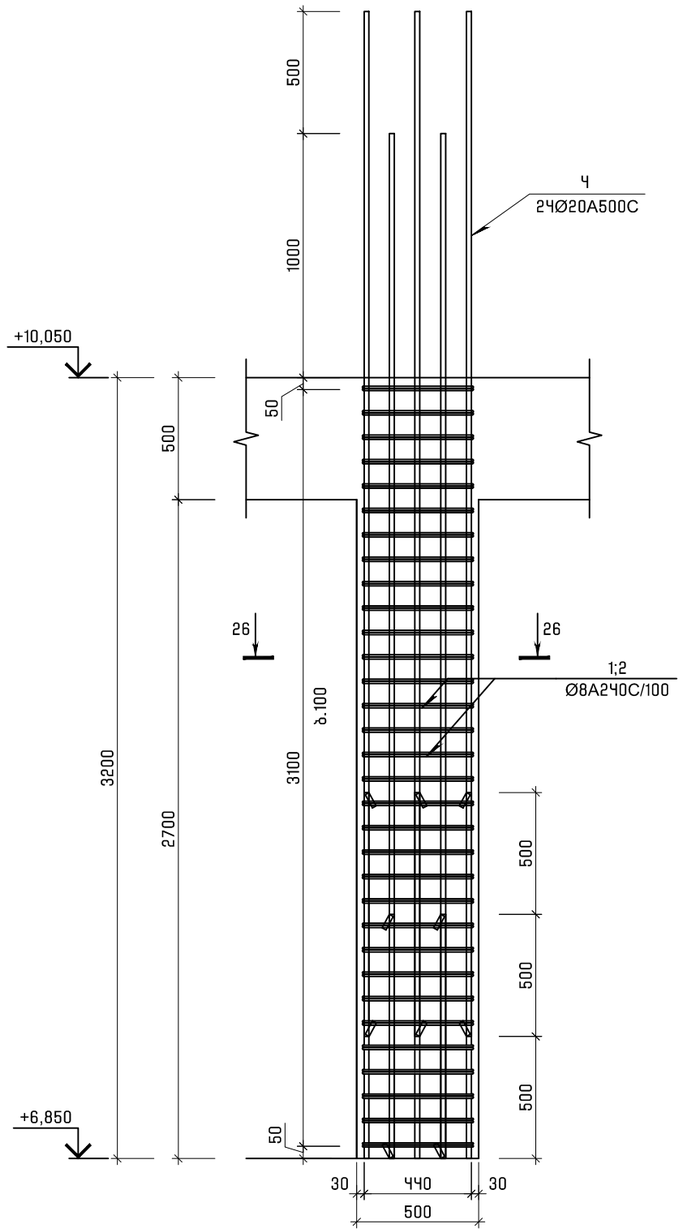

მონოლითური სვეტი მს-27
(1 ცალი)
მ. 1:25

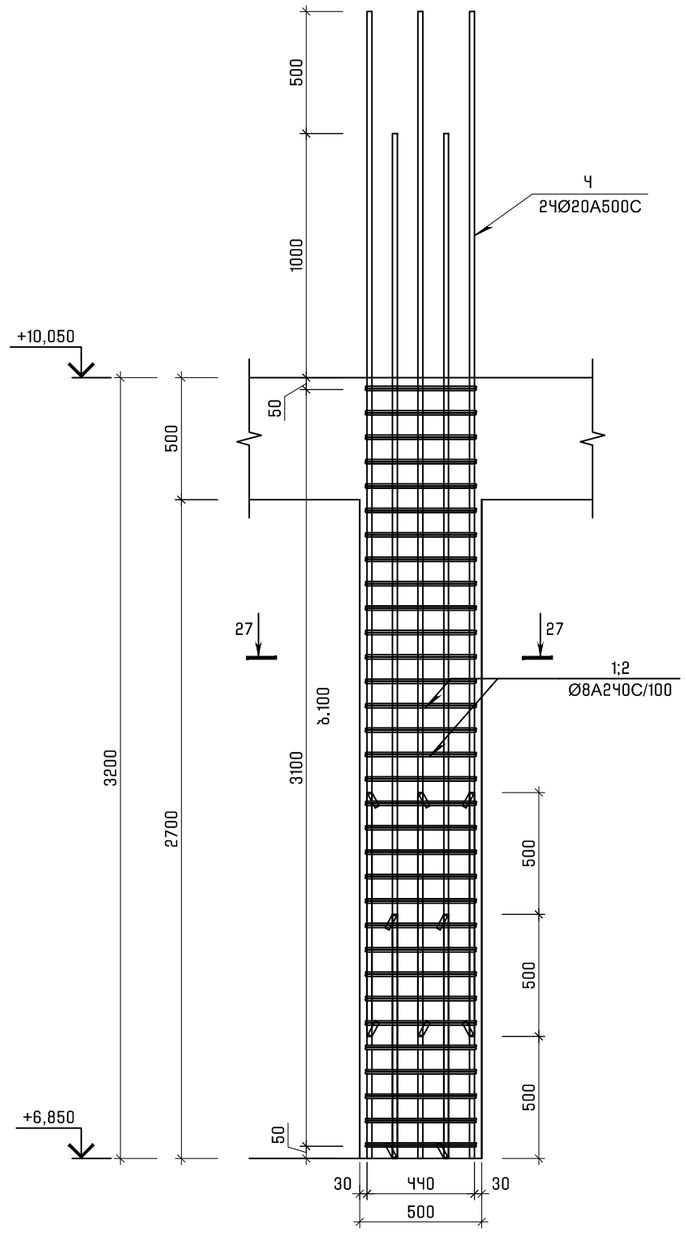

FACTORY OF ENGINEERING

" ფექტორი ოვ ენჯინიარინგ "
საიდენთიფიკაციო კოდი
435647565

Structural Engineering Service

TBILISI | GEO | +995 597 711 122 FOE.GE

NOT FOR CONSTRUCTION

NOTICE
This document and its contents are the copyright of the designer. Any party receiving this document does so in confidence and agrees that information contained herein shall not be published in whole or in part or disclosed to others without the express prior written consent of FE. Do not Scale. All dimensions to be checked on site. All information on these drawings are for aesthetic content only

stamp | approval

key plan

note

no date issue
issues | revisions

" პროჯექტ გრუპი "
client

ქალაქი თბილისი, ერისთავის ქუჩა №4
(ს.კ.01.12.12.002.022)
address

მრავალფუნქციური კომპლექსი
projeqt

მს-26; მს-27
sheet title

project no: 2023002 2023

director: ბ. მათითაიშვილი
architect by: რ. სულავა
head.str.engeener by:
str.engeener by: ბ. მათითაიშვილი
checked by:

scale: 1:100 A3 component

კ-329
sheet no.

კვეთი 26-26
მ. 1:20

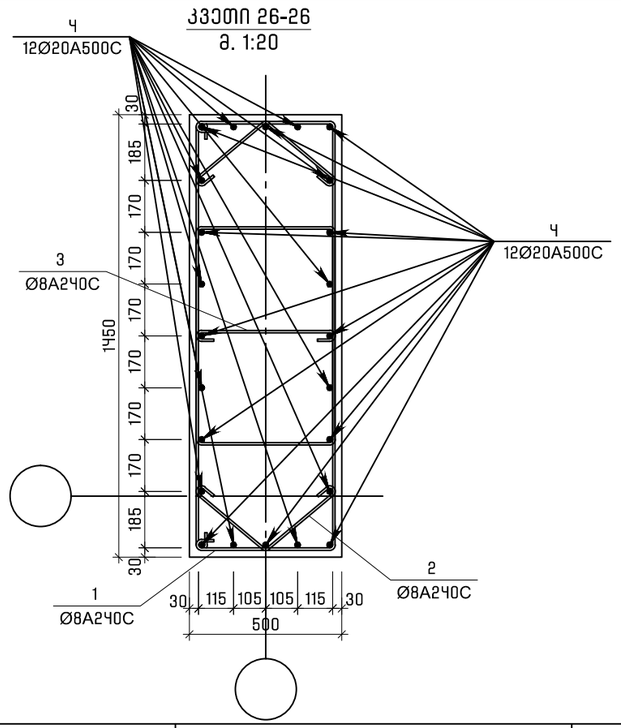

კვეთი 27-27
მ. 1:20

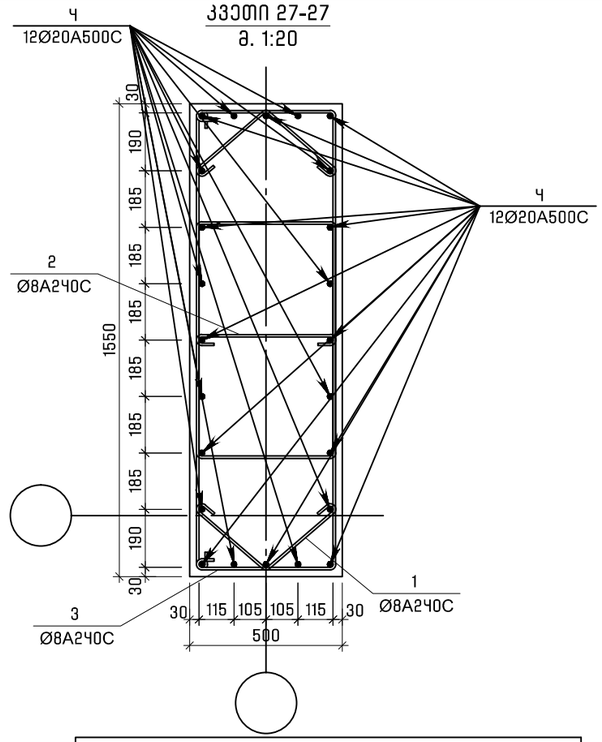

პოზ.	შენიშვნა	დასახელება	რაოდ	მასა კგ	მასა სულ კგ
		მს-26			
		მასალები			
		ბეტონი B25		2	$მ^3$
		არმატურის ნაკეთობები			
1	ГОСТ 5781–82*	Ø8 A240 L=3200	64	1.26	80.6
2	ГОСТ 5781–82*	Ø8 A240 L=820	64	0.32	20.5
3	ГОСТ 5781–82*	Ø8 A240 L=640	32	0.25	8.0
4	ГОСТ Р 52544–2006	Ø20 A500C L=4200	24	10.36	248.6

პოზ.	შენიშვნა	დასახელება	რაოდ	მასა კგ	მასა სულ კგ
		მს-27			
		მასალები			
		ბეტონი B25		2	$მ^3$
		არმატურის ნაკეთობები			
1	ГОСТ 5781–82*	Ø8 A240 L=820	64	0.32	20.5
2	ГОСТ 5781–82*	Ø8 A240 L=640	32	0.25	8.0
3	ГОСТ 5781–82*	Ø8 A240 L=3360	64	1.33	85.1
4	ГОСТ Р 52544–2006	Ø20 A500C L=4200	24	10.36	248.6

Detail list

პოზ.	ესკიზი [მმ.]	სიმძიმე [მმ.]
①	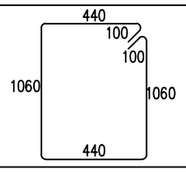	3200
②	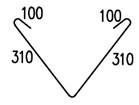	820
③	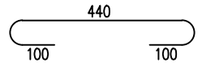	640
③	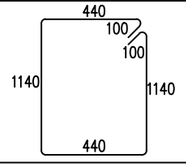	3360

FACTORY OF ENGINEERING

" ფექტორი ოვ ენჯინიარინგ "
საიდენტიფიკაციო კოდი
433647565

Structural Engineering Service

TBILISI | GEO | +995 597 711 122 FOE.GE

NOT FOR CONSTRUCTION

NOTICE
This document and its contents are the copyright of the designer. Any party receiving this document does so in confidence and agrees that information contained herein shall not be published in whole or in part or disclosed to others without the express prior written consent of FE. Do not Scale. All dimensions to be checked on site. All information on these drawings are for aesthetic content only

stamp | approval

key plan

note

no date issue
issues | revisions

" პროექტ გრუპი "
client

ქალაქი თბილისი, ერისთავის ქუჩა №4
(ს.კ.01.12.12.002.022)
address

მრავალფუნქციური კომპლექსი
projeqt

სვეტების კვეთები,
სვეტების სპეციფიკაცია
sheet title

project no: 2023002 2023

director: ბ. მათითაიშვილი
architect by: რ. სულავა
head.str.engeener by:
str.engeener by: ბ. მათითაიშვილი
checked by:

scale: 1:100 A3 component

კ-330
sheet no.

მონოლითური სვეტი მს-28
(12 ცალი)
მ. 1:25

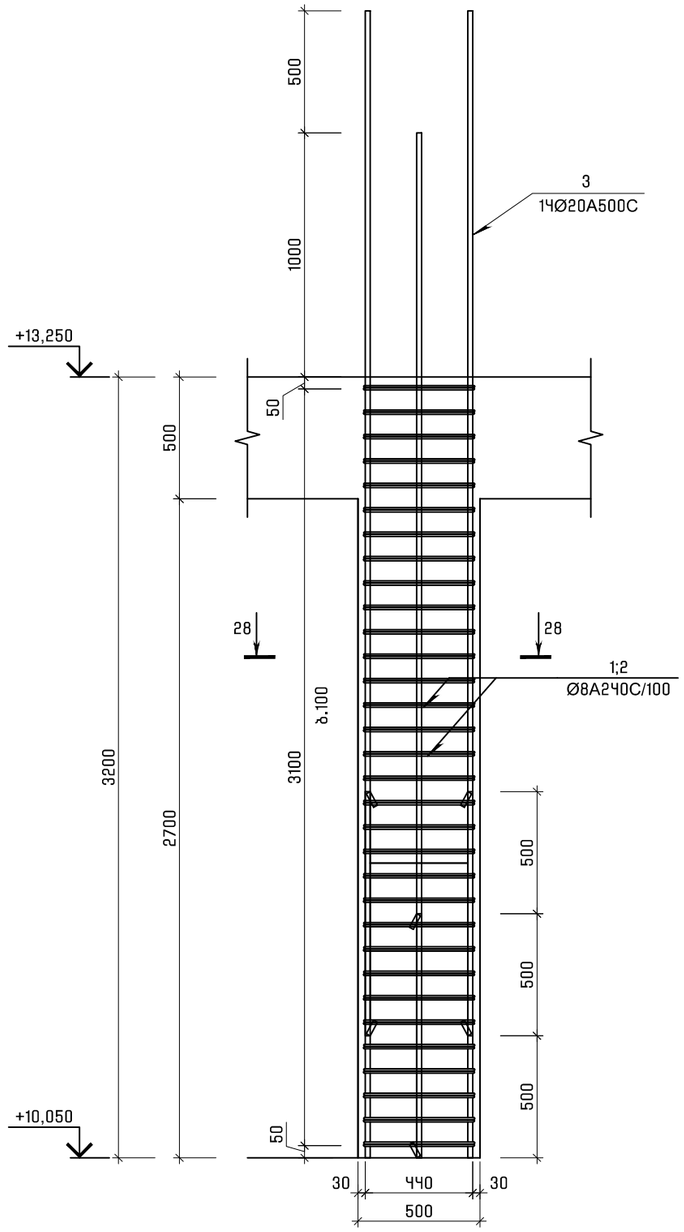

" ფექტორი ოვ ენჯინიარინგ "
საიდენთიფიკაციო კოდი
433647565

Structural Engineering Service

TBILISI | GEO | +995 597 711 122 FOE.GE

NOT FOR CONSTRUCTION

NOTICE
This document and its contents are the copyright of the designer. Any party receiving this document does so in confidence and agrees that information contained herein shall not be published in whole or in part or disclosed to others without the express prior written consent of FE. Do not Scale. All dimensions to be checked on site. All information on these drawings are for aesthetic content only

stamp | approval

key plan

note

no date issue
issues | revisions

" პროჯექტ გრუპი "
client

ქალაქი თბილისი, ერისთავის ქუჩა №4
(ს.კ.01.12.12.002.022)
address

მრავალფუნქციური კომპლექსი
projeqt

მს-28;
sheet title

project no: 2023002 2023

director: ბ. მათითაიშვილი
architect by: რ. სულავა
head.str.engeener by:
str.engeener by: ბ. მათითაიშვილი
checked by:

scale: 1:100 A3 component

კ-331
sheet no.

კვეთი 28-28
მ. 1:20

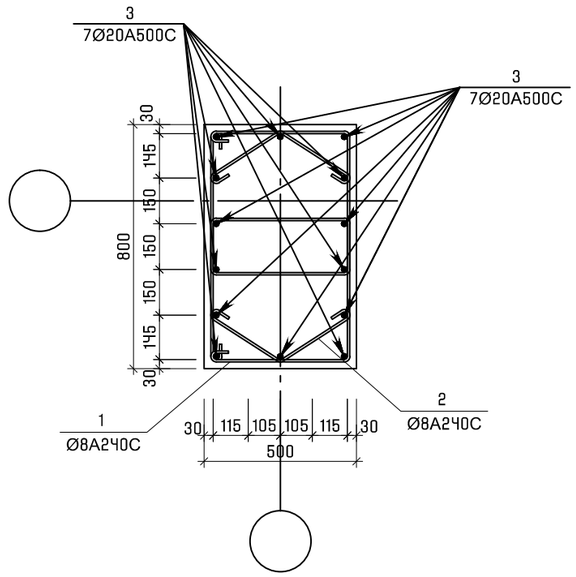

პოზ.	შენიშვნა	დასახელება	რაოდ	მასა კგ	მასა სულ კგ
		მს-28			
		მასალები			
		ბეტონი B25		13	მ^3
		არმატურის ნაკეთობები			
1	ГОСТ 5781–82*	Ø8 A240 L=2020	768	0.80	614.4
2	ГОСТ 5781–82*	Ø8 A240 L=770	768	0.30	230.4
3	ГОСТ Р 52544–2006	Ø20 A500C L=4200	168	10.36	1740.5

Detail list

პოზ.	ესკიზი [მმ.]	სიგრძე [მმ.]
①	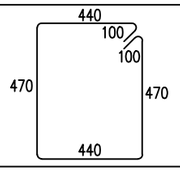	2020
②	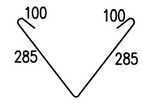	770

FACTORY OF ENGINEERING

" ფექტორი ოვ ენჯინიარინგ "
საიდენტიფიკაციო კოდი
433647565

Structural Engineering Service

TBILISI | GEO | +995 597 711 122 FOE.GE

NOT FOR CONSTRUCTION

NOTICE
This document and its contents are the copyright of the designer. Any party receiving this document does so in confidence and agrees that information contained herein shall not be published in whole or in part or disclosed to others without the express prior written consent of FE. Do not Scale. All dimensions to be checked on site. All information on these drawings are for aesthetic content only

stamp | approval

key plan

note

no date issue
issues | revisions

" პროექტ მრეკი "
client

ქალაქი თბილისი, ერისთავის ქუჩა №4
(ს.კ.01.12.12.002.022)
address

მრავალფუნქციური კომპლექსი
projeqt

სვეტების კვეთები,
სვეტების სპეციფიკაცია
sheet title

project no: 2023002 2023

director: ბ. მათითაიშვილი
architect by: რ. სულავა
head.str.engeener by:
str.engeener by: ბ. მათითაიშვილი
checked by:

scale: 1:100 A3 component

კ-332
sheet no.

მონოლითური სვეტი მს-29
(18 ცალი)
მ. 1:25

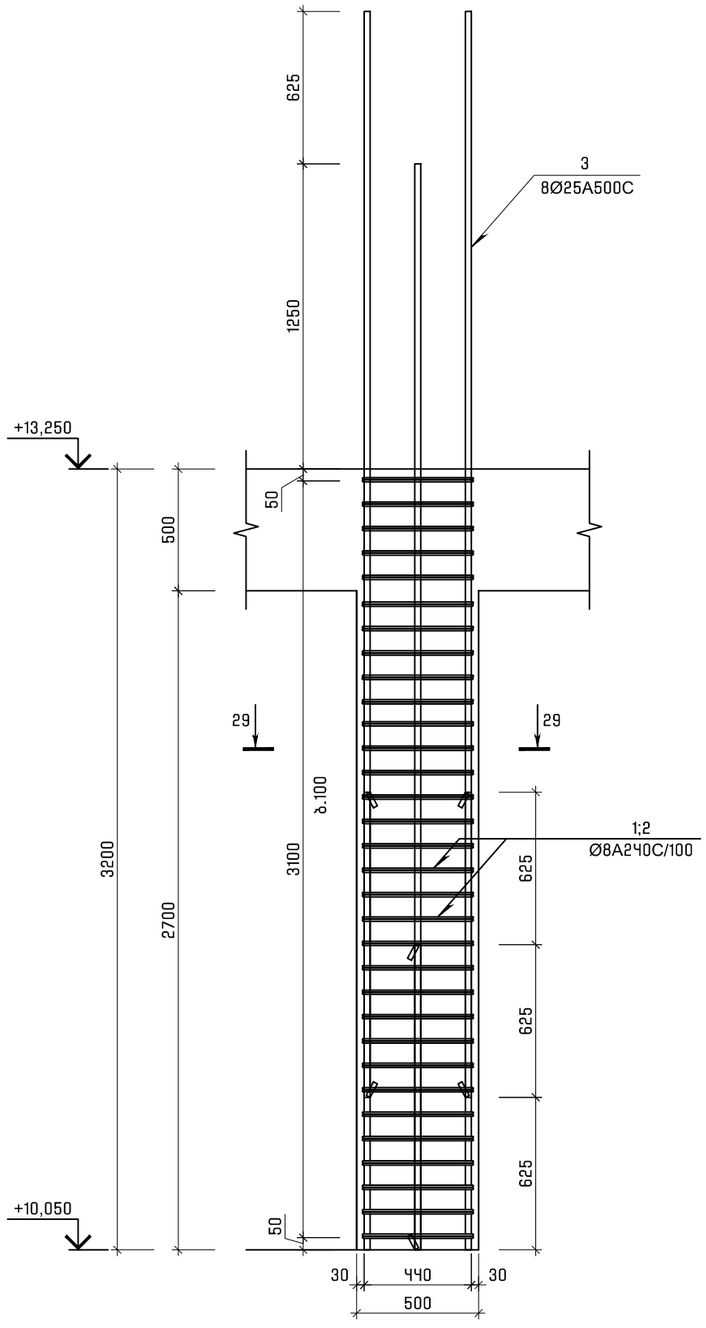

მონოლითური სვეტი მს-30
(4 ცალი)
მ. 1:25

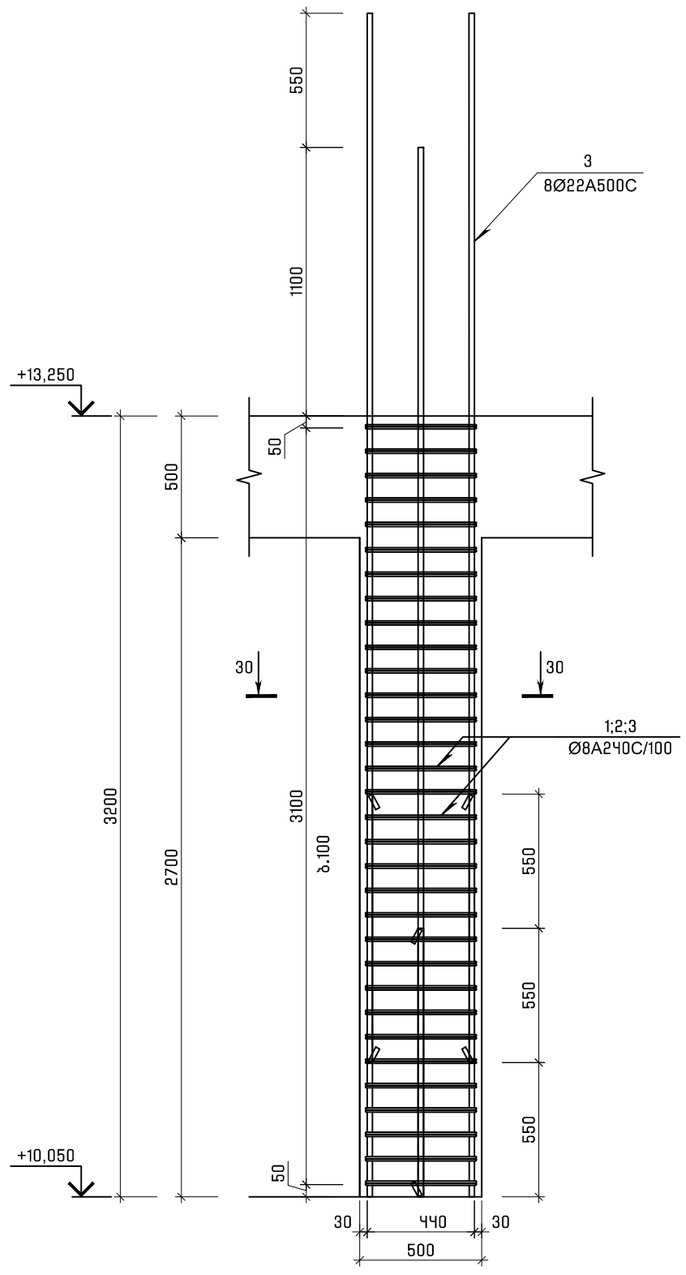

FACTORY OF ENGINEERING

" ფექტორი ოვ ენჯინიარინგ "
საიდენთიფიკაციო კოდი
433647565

Structural Engineering Service

TBILISI | GEO | +995 597 711 122 FOE.GE

NOT FOR CONSTRUCTION

NOTICE
This document and its contents are the copyright of the designer. Any party receiving this document does so in confidence and agrees that information contained herein shall not be published in whole or in part or disclosed to others without the express prior written consent of FE. Do not Scale. All dimensions to be checked on site. All information on these drawings are for aesthetic content only

stamp | approval

key plan

note

no date issue
issues | revisions

" პროექტ გრეკი "
client

ქალაქი თბილისი, ერისთავის ქუჩა №4
(ს.კ.01.12.12.002.022)
address

მრავალფუნქციური კომპლექსი
projeqt

მს-29; მს-30
sheet title

project no: 2023002 2023

director: ბ. მათითაიშვილი
architect by: რ. სულავა
head.str.engeener by:
str.engeener by: ბ. მათითაიშვილი
checked by:

scale: 1:100 A3 component

კ-333
sheet no.

კვეთი 29-29
მ. 1:20

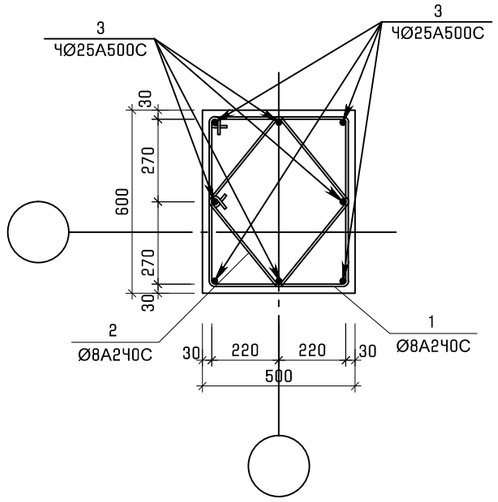

კვეთი 30-30
მ. 1:20

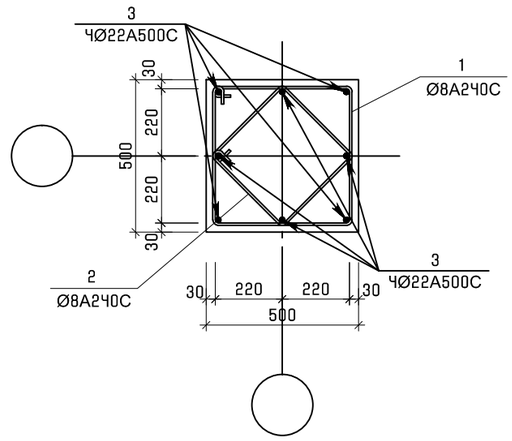

პოზ.	შენიშვნა	დასახელება	რაოდ	მასა კგ	მასა სულ კგ
		მს-29			
		მასალები			
		ბეტონი B25		14.5	$მ^3$
		არმატურის ნაკეთობები			
1	ГОСТ 5781-82*	Ø8 A240 L=2160	576	0.85	489.6
2	ГОСТ 5781-82*	Ø8 A240 L=1680	576	0.66	380.2
3	ГОСТ Р 52544-2006	Ø25 A500C L=4450	32	17.15	548.8

Detail list		
პოზ.	ესკიზი [მმ.]	სიგრძე [მმ.]
①	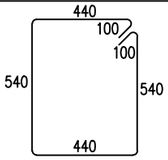	2160
②	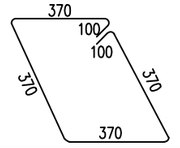	1680

პოზ.	შენიშვნა	დასახელება	რაოდ	მასა კგ	მასა სულ კგ
		მს-30			
		მასალები			
		ბეტონი B25		3	$მ^3$
		არმატურის ნაკეთობები			
1	ГОСТ 5781-82*	Ø8 A240 L=1960	128	0.77	98.6
2	ГОСТ 5781-82*	Ø8 A240 L=1520	128	0.60	76.8
3	ГОСТ Р 52544-2006	Ø22 A500C L=4300	32	12.83	410.6

Detail list		
პოზ.	ესკიზი [მმ.]	სიგრძე [მმ.]
①	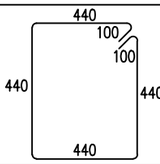	1960
②	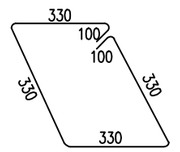	1520

FACTORY OF ENGINEERING

" ფექტორი ოვ ენჯინიარინგ "
საიდენტიფიკაციო კოდი
433647565

Structural Engineering Service

TBILISI | GEO | +995 597 711 122 FOE.GE

NOT FOR CONSTRUCTION

NOTICE
This document and its contents are the copyright of the designer. Any party receiving this document does so in confidence and agrees that information contained herein shall not be published in whole or in part or disclosed to others without the express prior written consent of FE. Do not Scale. All dimensions to be checked on site. All information on these drawings are for aesthetic content only

stamp | approval

key plan

note

no date issue
issues | revisions

" პროექტ გრუპი "
client

ქალაქი თბილისი, ერისთავის ქუჩა №4
(ს.კ.01.12.12.002.022)
address

მრავალფუნქციური კომპლექსი
projeqt

სვეტების კვეთები,
სვეტების სპეციფიკაცია
sheet title

project no: 2023002 2023

director: ბ. მათითაიშვილი
architect by: რ. სულავა
head.str.engeener by:
str.engeener by: ბ. მათითაიშვილი
checked by:

scale: 1:100 A3 component

კ-334
sheet no.

მონოლითური სვეტი მს-31
(1 ცალი)
მ. 1:25

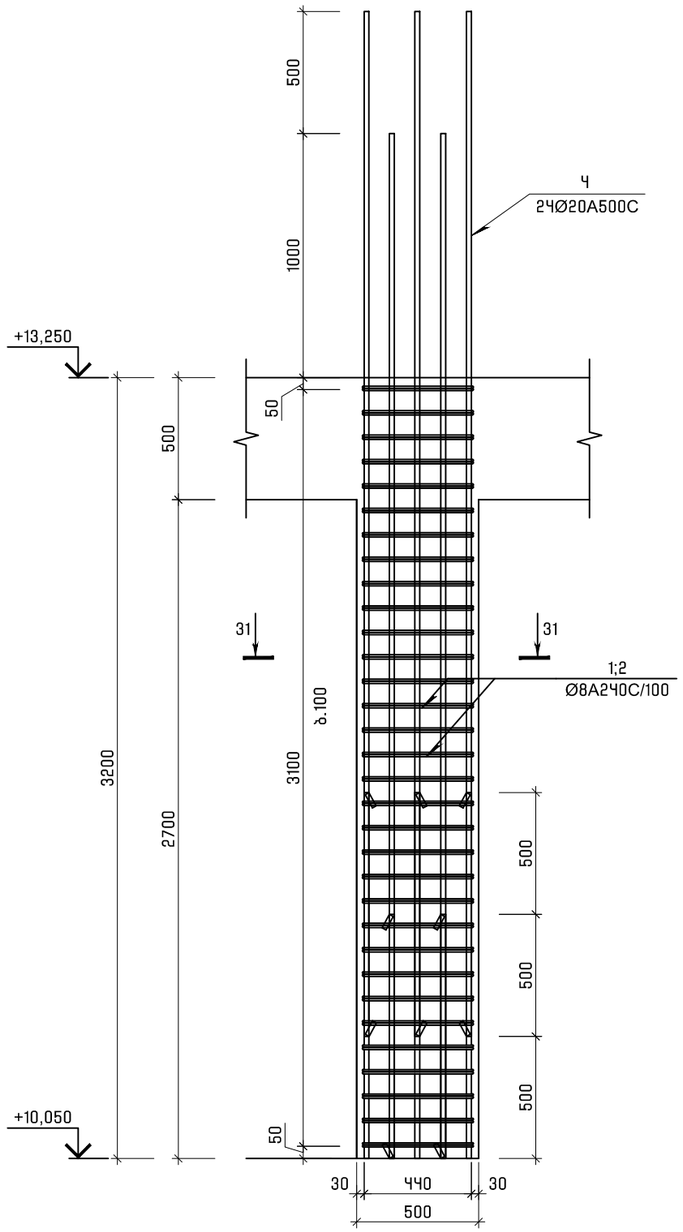

მონოლითური სვეტი მს-32
(1 ცალი)
მ. 1:25

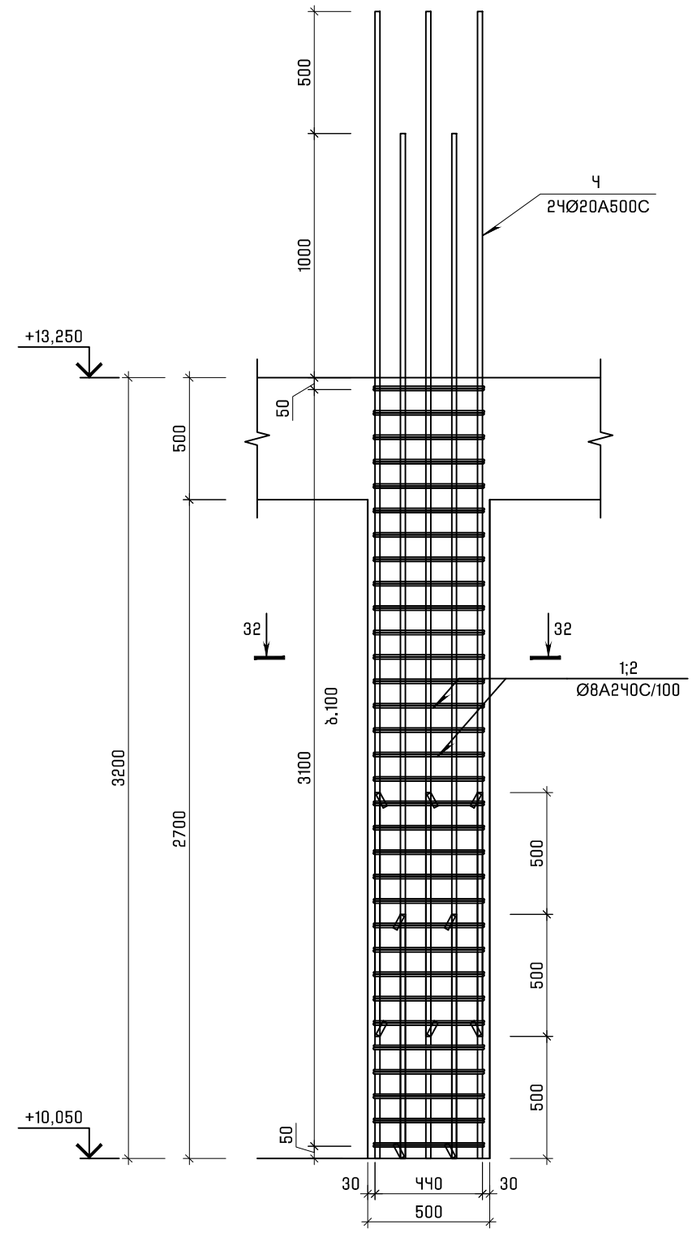

" ფექტორი ოვ ენჯინიარინგ "
საიდენთიფიკაციო კოდი
433647565

Structural Engineering Service

TBILISI | GEO | +995 597 711 122 FOE.GE

NOT FOR CONSTRUCTION

NOTICE
This document and its contents are the copyright of the designer. Any party receiving this document does so in confidence and agrees that information contained herein shall not be published in whole or in part or disclosed to others without the express prior written consent of FE. Do not Scale. All dimensions to be checked on site. All information on these drawings are for aesthetic content only

stamp | approval

key plan

note

no date issue
issues | revisions

" პროჯექტ გრუპი "
client

ქალაქი თბილისი, ერისთავის ქუჩა №4
(ს.კ.01.12.12.002.022)
address

მრავალფუნქციური კომპლექსი
projeqt

მს-31; მს-32
sheet title

project no: 2023002 2023

director: ბ. მათითაიშვილი
architect by: რ. სულავა
head.str.engeener by:
str.engeener by: ბ. მათითაიშვილი
checked by:

scale: 1:100 A3 component

კ-335
sheet no.

კვეთი 31-31
მ. 1:20

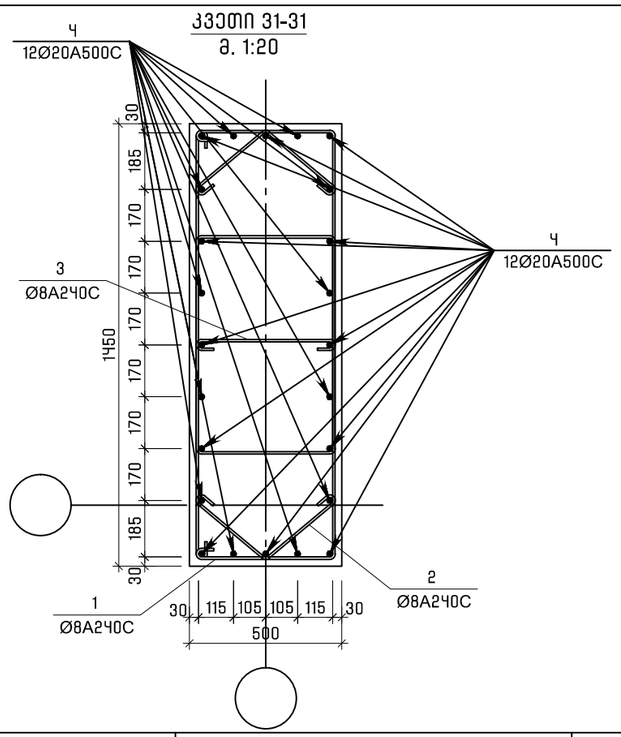

კვეთი 32-32
მ. 1:20

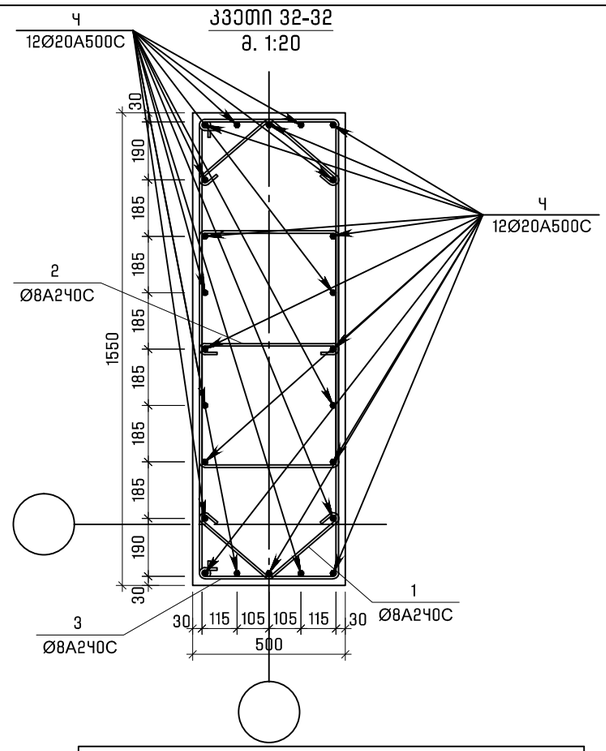

პოზ.	შენიშვნა	დასახელება	რაოდ	მასა კგ	მასა სულ კგ
		მს-31			
		მასალები			
		ბეტონი B25		2	მ³
		არმატურის ნაკეთობები			
1	ГОСТ 5781-82*	Ø8 A240 L=3200	64	1.26	80.6
2	ГОСТ 5781-82*	Ø8 A240 L=820	64	0.32	20.5
3	ГОСТ 5781-82*	Ø8 A240 L=640	32	0.25	8.0
4	ГОСТ Р 52544-2006	Ø20 A500C L=4200	24	10.36	248.6

პოზ.	შენიშვნა	დასახელება	რაოდ	მასა კგ	მასა სულ კგ
		მს-32			
		მასალები			
		ბეტონი B25		2	მ³
		არმატურის ნაკეთობები			
1	ГОСТ 5781-82*	Ø8 A240 L=820	64	0.32	20.5
2	ГОСТ 5781-82*	Ø8 A240 L=640	32	0.25	8.0
3	ГОСТ 5781-82*	Ø8 A240 L=3360	64	1.33	85.1
4	ГОСТ Р 52544-2006	Ø20 A500C L=4200	24	10.36	248.6

Detail list

პოზ.	ესკიზი [მმ.]	სიგრძე [მმ.]
①	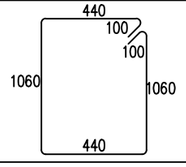	3200
②	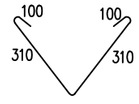	820
③	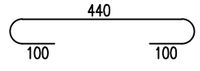	640
③	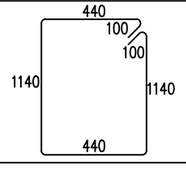	3360

FACTORY OF ENGINEERING

" ფაქტორი ოვ ენჯინიარინგ "
საიდენტიფიკაციო კოდი
433647565

Structural Engineering Service

TBILISI | GEO | +995 597 711 122 FOE.GE

NOT FOR CONSTRUCTION

NOTICE
This document and its contents are the copyright of the designer. Any party receiving this document does so in confidence and agrees that information contained herein shall not be published in whole or in part or disclosed to others without the express prior written consent of FE. Do not Scale. All dimensions to be checked on site. All information on these drawings are for aesthetic content only

stamp | approval

key plan

note

no date issue
issues | revisions

" პროექტ გრუპი "
client

ქალაქი თბილისი, ერისთავის ქუჩა №4
(ს.კ.01.12.12.002.022)
address

მრავალფუნქციური კომპლექსი
projeqt

სვეტების კვეთები,
სვეტების სპეციფიკაცია
sheet title

project no: 2023002 2023

director: ბ. მათითაიშვილი
architect by: რ. სულავა
head.str.engeener by:
str.engeener by: ბ. მათითაიშვილი
checked by:

scale: 1:100 A3 component

კ-336
sheet no.

მონოლითური სვეტი მს-33
(12 ცალი)
მ. 1:25

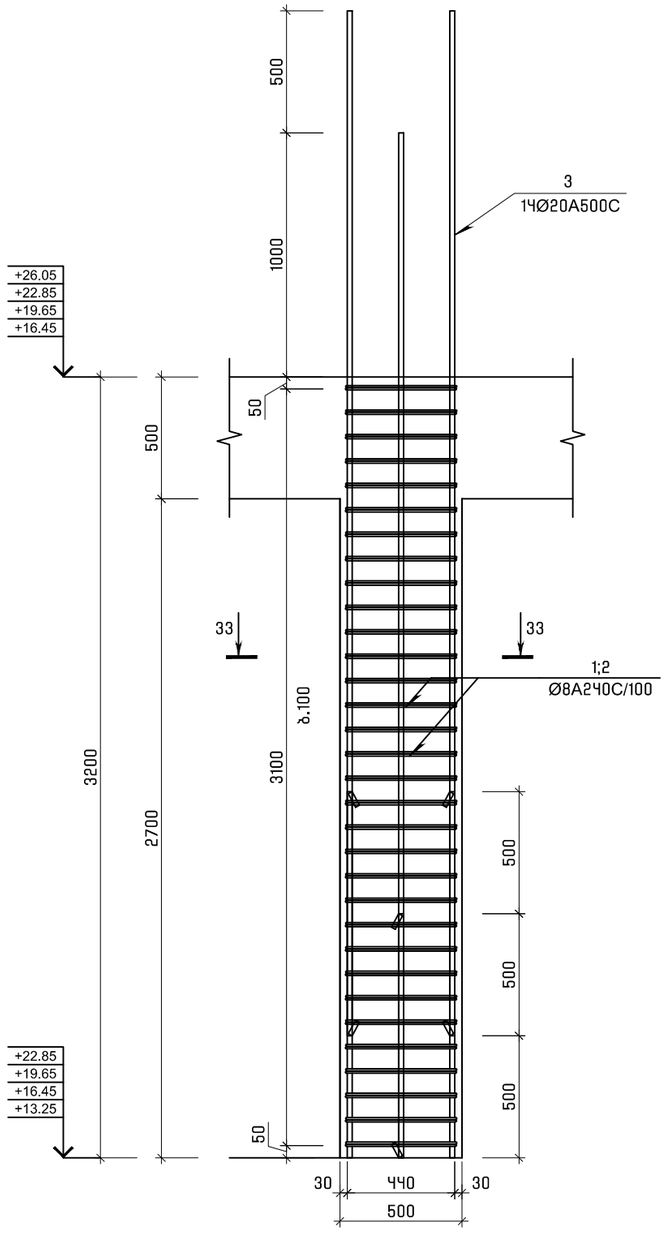

FACTORY OF ENGINEERING

" ფექტორი ოვ ენჯინიარინგ "
საიდენთიფიკაციო კოდი
433647565

Structural Engineering Service

TBILISI | GEO | +995 597 711 122 FOE.GE

NOT FOR CONSTRUCTION

NOTICE
This document and its contents are the copyright of the designer. Any party receiving this document does so in confidence and agrees that information contained herein shall not be published in whole or in part or disclosed to others without the express prior written consent of FE. Do not Scale. All dimensions to be checked on site. All information on these drawings are for aesthetic content only

stamp | approval

key plan

note

no date issue
issues | revisions

" პროჯექტ გრუპი "
client

ქალაქი თბილისი, ერისთავის ქუჩა №4
(ს.კ.01.12.12.002.022)
address

მრავალფუნქციური კომპლექსი
projeqt

მს-33;
sheet title

project no: 2023002 2023

director: ბ. მათითაიშვილი
architect by: რ. სულავა
head.str.engeener by:
str.engeener by: ბ. მათითაიშვილი
checked by:

scale: 1:100 A3 component

კ-337
sheet no.

კვეთი 33-33
მ. 1:20

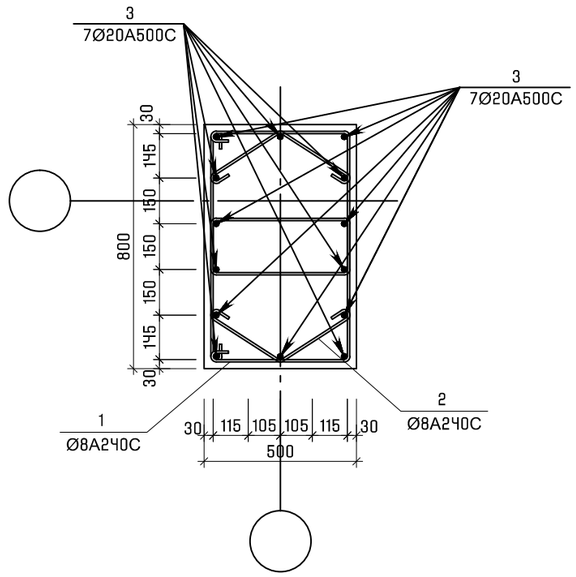

პოზ.	შენიშვნა	დასახელება	რაოდ	მასა კგ	მასა სულ კგ
		მს-33			
		მასალები			
		ბეტონი B25		13	მ^3
		არმატურის ნაკეთობები			
1	ГОСТ 5781-82*	Ø8 A240 L=2020	768	0.80	614.4
2	ГОСТ 5781-82*	Ø8 A240 L=770	768	0.30	230.4
3	ГОСТ Р 52544-2006	Ø20 A500C L=4200	168	10.36	1740.5

Detail list

პოზ.	ესკიზი [მმ.]	სიგრძე [მმ.]
①	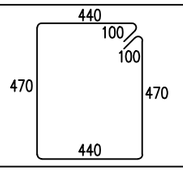	2020
②	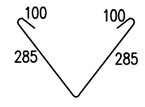	770

FACTORY OF ENGINEERING

" ფექტორი ოვ ენჯინიარინგ "
საიდენტიფიკაციო კოდი
433647565

Structural Engineering Service

TBILISI | GEO | +995 597 711 122 FOE.GE

NOT FOR CONSTRUCTION

NOTICE
This document and its contents are the copyright of the designer. Any party receiving this document does so in confidence and agrees that information contained herein shall not be published in whole or in part or disclosed to others without the express prior written consent of FE. Do not Scale. All dimensions to be checked on site. All information on these drawings are for aesthetic content only

stamp | approval

key plan

note

no date issue
issues | revisions

" პროექტ მრეკი "
client

ქალაქი თბილისი, ერისთავის ქუჩა №4
(ს.კ.01.12.12.002.022)
address

მრავალფუნქციური კომპლექსი
projeqt

სვეტების კვეთები,
სვეტების სპეციფიკაცია
sheet title

project no: 2023002 2023

director: ბ. მათითაიშვილი
architect by: რ. სულავა
head.str.engeener by:
str.engeener by: ბ. მათითაიშვილი
checked by:

scale: 1:100 A3 component

კ-338
sheet no.

მონოლითური სვეტი მს-3ყ
(7 ცალი)
მ. 1:25

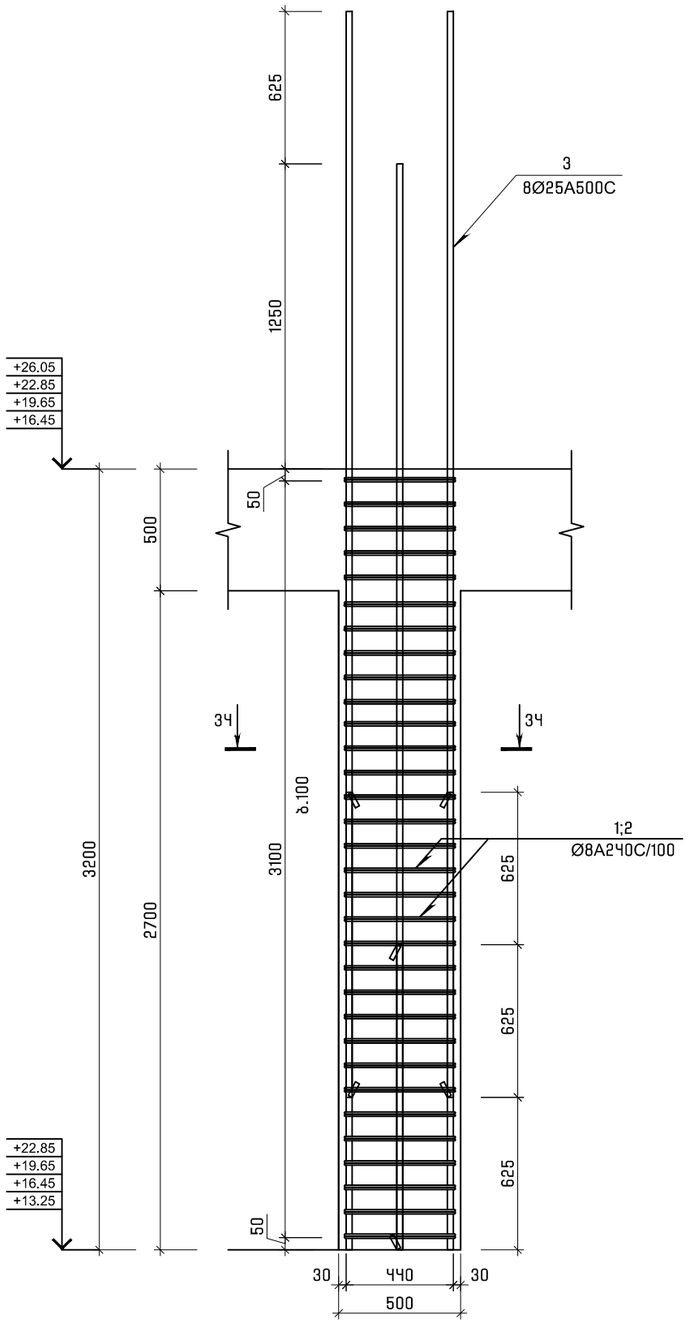

მონოლითური სვეტი მს-35
(11 ცალი)
მ. 1:25

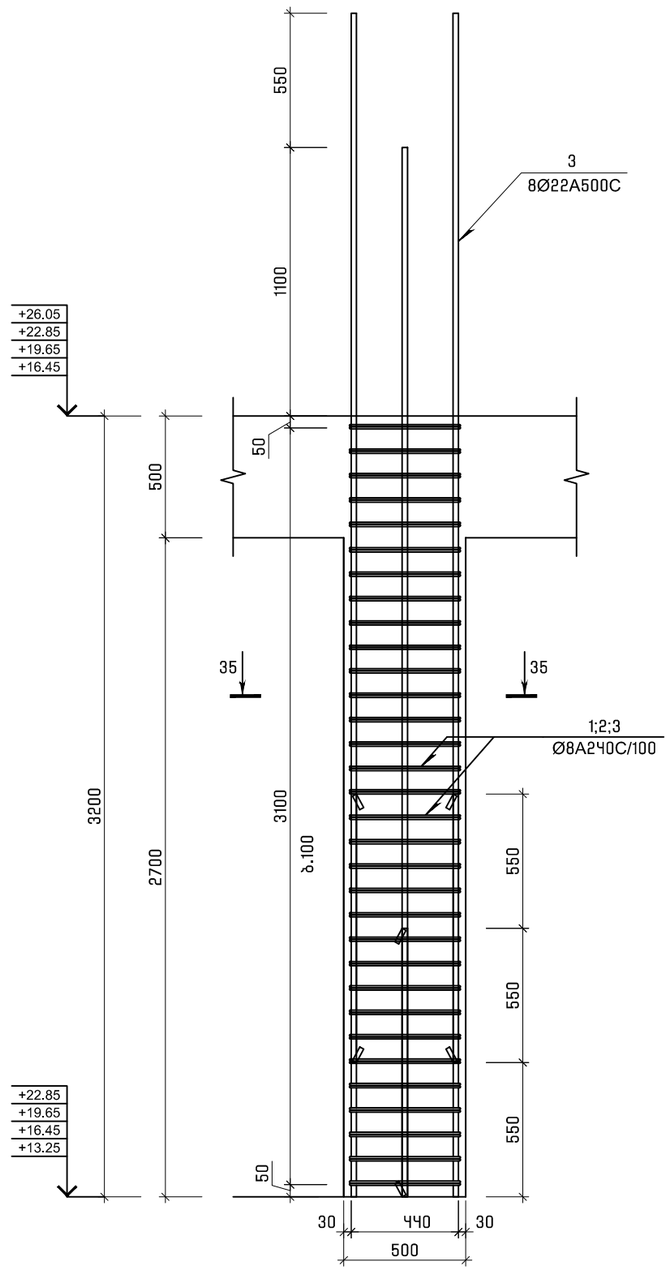

FACTORY OF ENGINEERING

" ფექტორი ოვ ენჯინიარინგ "
საიდენთიფიკაციო კოდი
433647565

Structural Engineering Service

TBILISI | GEO | +995 597 711 122 FOE.GE

NOT FOR CONSTRUCTION

NOTICE
This document and its contents are the copyright of the designer. Any party receiving this document does so in confidence and agrees that information contained herein shall not be published in whole or in part or disclosed to others without the express prior written consent of FE. Do not Scale. All dimensions to be checked on site. All information on these drawings are for aesthetic content only

stamp | approval

key plan

note

no date issue
issues | revisions

" პროექტ გრუპი "
client

ქალაქი თბილისი, ერისთავის ქუჩა №4
(ს.კ.01.12.12.002.022)
address

მრავალფუნქციური კომპლექსი
projeqt

მს-3ყ; მს-35
sheet title

project no: 2023002 2023

director: ბ. მათითაიშვილი
architect by: რ. სულავა
head.str.engeener by:
str.engeener by: ბ. მათითაიშვილი
checked by:

scale: 1:100 A3 component

კ-339
sheet no.

კვეთი 34-34
მ. 1:20

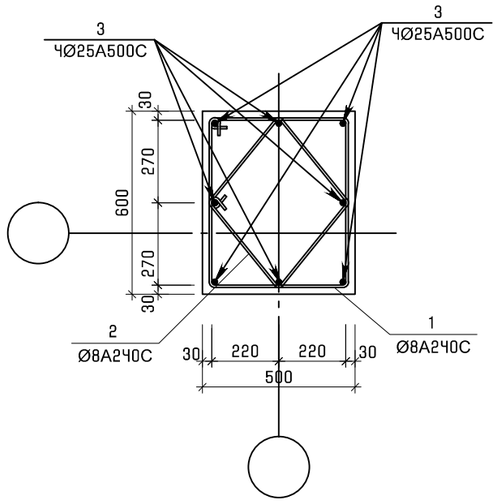

კვეთი 35-35
მ. 1:20

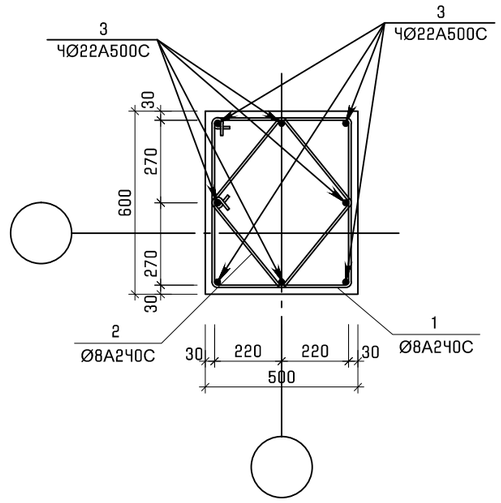

პოზ.	შენიშვნა	დასახელება	რაოდ	მასა კგ	მასა სულ კგ
		მს-34			
		მასალები			
		ბეტონი B25		5.5	მ³
		არმატურის ნაკეთობები			
1	ГОСТ 5781-82*	⌀8 A240 L=2160	224	0.85	190.4
2	ГОСТ 5781-82*	⌀8 A240 L=1680	224	0.66	147.8
3	ГОСТ Р 52544-2006	⌀25 A500C L=4450	56	17.15	960.4

პოზ.	შენიშვნა	დასახელება	რაოდ	მასა კგ	მასა სულ კგ
		მს-35			
		მასალები			
		ბეტონი B25		6.5	მ³
		არმატურის ნაკეთობები			
1	ГОСТ 5781-82*	⌀8 A240 L=2160	352	0.85	299.2
2	ГОСТ 5781-82*	⌀8 A240 L=1680	352	0.66	232.3
3	ГОСТ Р 52544-2006	⌀22 A500C L=4300	88	12.83	1129.0

Detail list

პოზ.	ესკიზი [მმ.]	სიგრძე [მმ.]
①	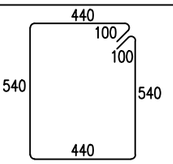	2160
②	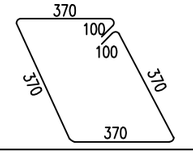	1680

FACTORY OF ENGINEERING

" ფექტორი ოვ ენჯინიარინგ "
საიდენტიფიკაციო კოდი
433647565

Structural Engineering Service

TBILISI | GEO | +995 597 711 122 FOE.GE

NOT FOR CONSTRUCTION

NOTICE
This document and its contents are the copyright of the designer. Any party receiving this document does so in confidence and agrees that information contained herein shall not be published in whole or in part or disclosed to others without the express prior written consent of FE. Do not Scale. All dimensions to be checked on site. All information on these drawings are for aesthetic content only

stamp | approval

key plan

note

no date issue
issues | revisions

" პროექტ გრუპი "
client

ქალაქი თბილისი, ერისთავის ქუჩა №4
(ს.კ.01.12.12.002.022)
address

მრავალფუნქციური კომპლექსი
projeqt

სვეტების კვეთები,
სვეტების სპეციფიკაცია
sheet title

project no: 2023002 2023

director: ბ. მათითაიშვილი
architect by: რ. სულავა
head.str.engeener by:
str.engeener by: ბ. მათითაიშვილი
checked by:

scale: 1:100 A3 component

კ-340
sheet no.

მონოლითური სვეტი მს-36
(4 ცალი)
მ. 1:25

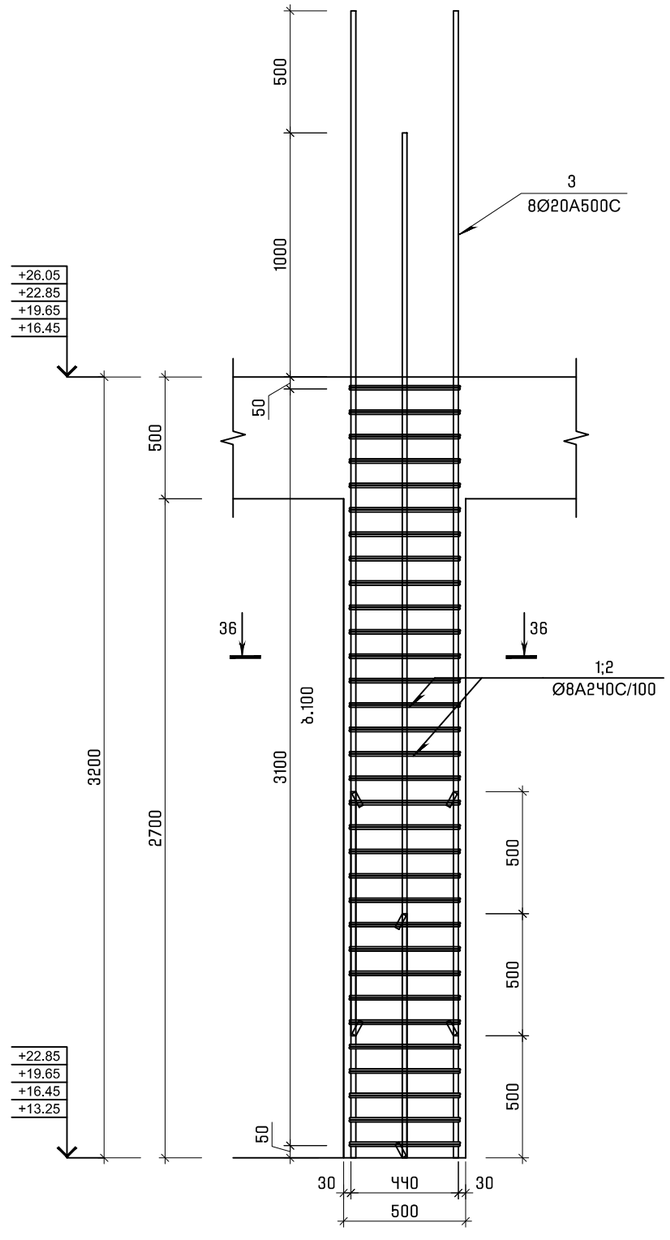

FACTORY OF ENGINEERING

" ფექტორი ოვ ენჯინიარინგ "
საიდენტიფიკაციო კოდი
433647565

Structural Engineering Service

TBILISI | GEO | +995 597 711 122 FOE.GE

NOT FOR CONSTRUCTION

NOTICE
This document and its contents are the copyright of the designer. Any party receiving this document does so in confidence and agrees that information contained herein shall not be published in whole or in part or disclosed to others without the express prior written consent of FE. Do not Scale. All dimensions to be checked on site. All information on these drawings are for aesthetic content only

stamp | approval

key plan

note

no date issue
issues | revisions

" პროჯექტ გრუპი "
client

ქალაქი თბილისი, ერისთავის ქუჩა №4
(ს.კ.01.12.12.002.022)
address

მრავალფუნქციური კომპლექსი
projeqt

მს-36;
sheet title

project no: 2023002 2023

director: ბ. მათითაიშვილი
architect by: რ. სულავა
head.str.engeener by:
str.engeener by: ბ. მათითაიშვილი
checked by:

scale: 1:100 A3 component

კ-341
sheet no.

კვეთი 36-36
მ. 1:20

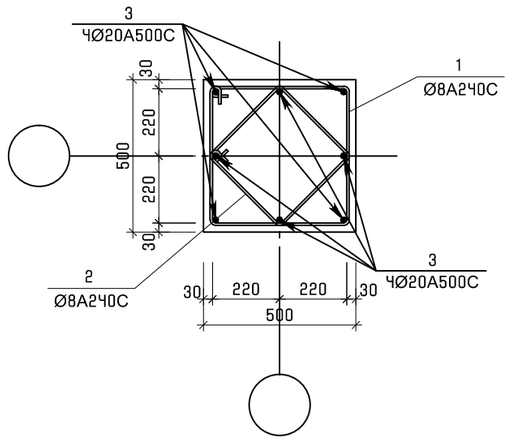

Detail list		
პოზ.	ესკიზი [მმ.]	სიგრძე [მმ.]
①	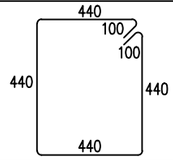	1960
②	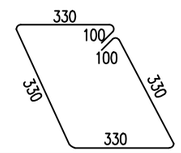	1520

პოზ.	შენიშვნა	დასახელება	რაოდ	მასა კგ	მასა სულ კგ
		მს-36			
		მასალები			
		ბეტონი B25		3	$მ^3$
		არმატურის ნაკეთობები			
1	ГОСТ 5781–82*	Ø8 A240 L=1960	128	0.77	98.6
2	ГОСТ 5781–82*	Ø8 A240 L=1520	128	0.60	76.8
3	ГОСТ Р 52544–2006	Ø20 A500C L=4200	32	10.36	331.5

" ფექტორი ოვ ენჯინიარინგ "
საიდენთიფიკაციო კოდი
435647565

Structural Engineering Service

TBILISI | GEO | +995 597 711 122 FOE.GE

NOT FOR CONSTRUCTION

NOTICE
This document and its contents are the copyright of the designer. Any party receiving this document does so in confidence and agrees that information contained herein shall not be published in whole or in part or disclosed to others without the express prior written consent of FE. Do not Scale. All dimensions to be checked on site. All information on these drawings are for oesthetic content only

stamp | approval

key plan

note

no date issue
issues | revisions

" პროჯექტ გრუპი "
client

ქალაქი თბილისი, ერისთავის ქუჩა №4
(ს.კ.01.12.12.002.022)
address

მრავალფუნქციური კომპლექსი
projeqt

სვეტების კვეთები,
სვეტების სპეციფიკაცია
sheet title

project no: 2023002 2023

director: ბ. მათითაიშვილი
architect by: რ. სულავა
head.str.engeener by:
str.engeener by: ბ. მათითაიშვილი
checked by:

scale: 1:100 A3 component

კ-342
sheet no.

მონოლითური სვეტი მს-37
(1 ცალი)
მ. 1:25

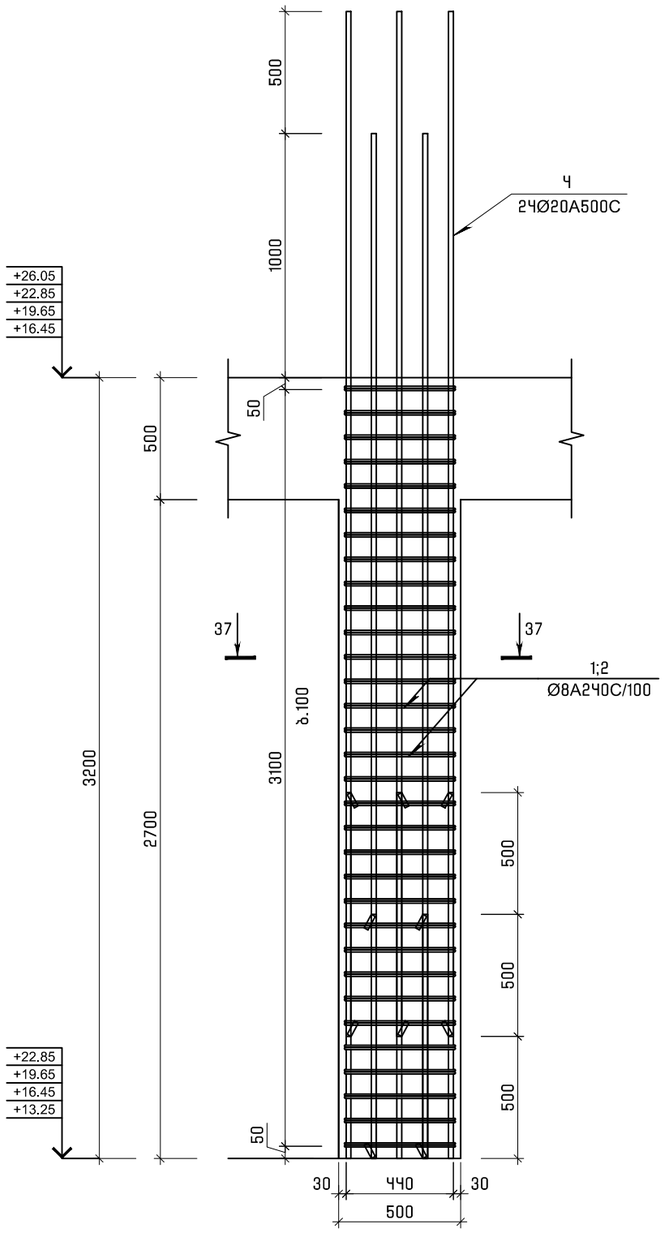

მონოლითური სვეტი მს-38
(1 ცალი)
მ. 1:25

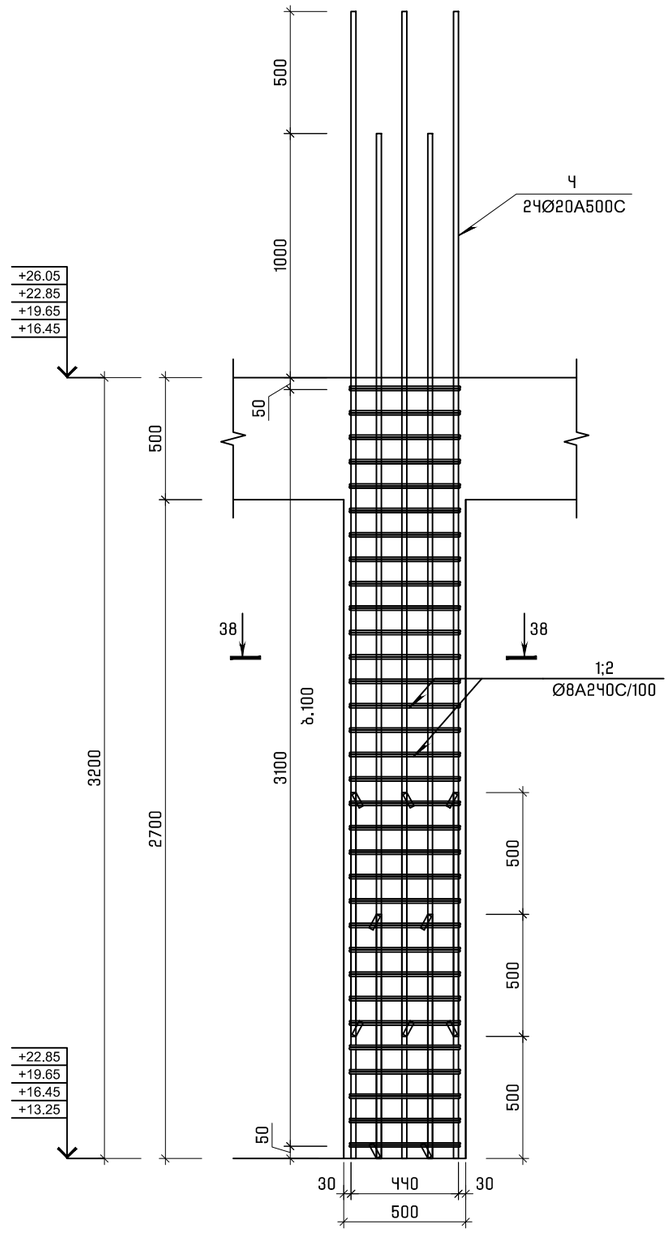

FACTORY OF ENGINEERING

" ფექტორი ოვ ენჯინიარინგ "
საიდენტიფიკაციო კოდი
433647565

Structural Engineering Service

TBILISI | GEO | +995 597 711 122 FOE.GE

NOT FOR CONSTRUCTION

NOTICE
This document and its contents are the copyright of the designer. Any party receiving this document does so in confidence and agrees that information contained herein shall not be published in whole or in part or disclosed to others without the express prior written consent of FE. Do not Scale. All dimensions to be checked on site. All information on these drawings are for aesthetic content only

stamp | approval

key plan

note

no date issue
issues | revisions

" პროჯექტ გრუპი "
client

ქალაქი თბილისი, ერისთავის ქუჩა №4
(ს.კ.01.12.12.002.022)
address

მრავალფუნქციური კომპლექსი
projeqt

მს-37; მს-38
sheet title

project no: 2023002 2023

director: ბ. მათითაიშვილი
architect by: რ. სულავა
head.str.engeener by:
str.engeener by: ბ. მათითაიშვილი
checked by:

scale: 1:100 A3 component

კ-343
sheet no.

კვეთი 37-37
მ. 1:20

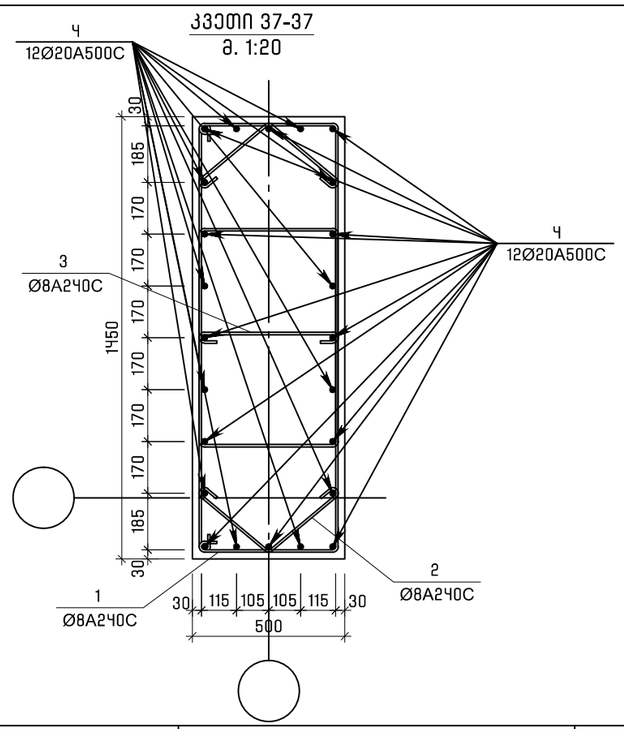

კვეთი 38-38
მ. 1:20

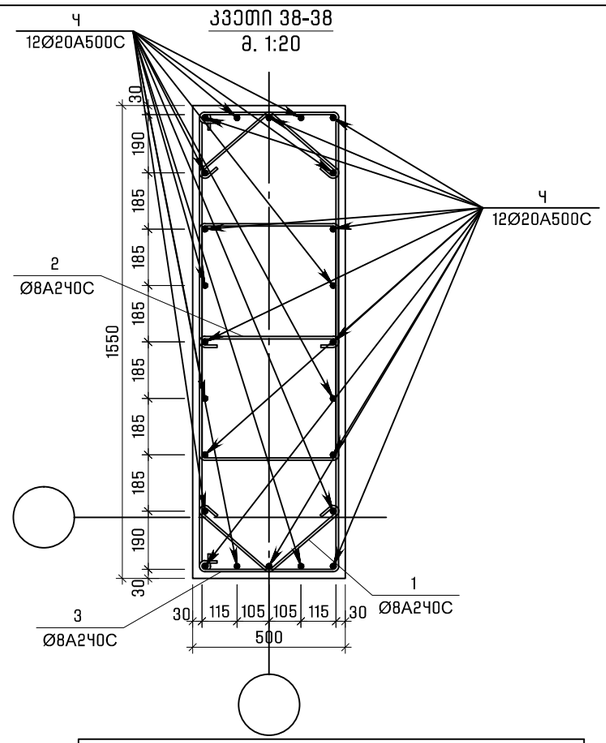

პოზ.	შენიშვნა	დასახელება	რაოდ	მასა კგ	მასა სულ კგ
		მს-37			
		მასალები			
		ბეტონი B25		2	მ³
		არმატურის ნაკეთობები			
1	ГОСТ 5781-82*	Ø8 A240 L=3200	64	1.26	80.6
2	ГОСТ 5781-82*	Ø8 A240 L=820	64	0.32	20.5
3	ГОСТ 5781-82*	Ø8 A240 L=640	32	0.25	8.0
4	ГОСТ Р 52544-2006	Ø20 A500C L=4200	24	10.36	248.6

პოზ.	შენიშვნა	დასახელება	რაოდ	მასა კგ	მასა სულ კგ
		მს-38			
		მასალები			
		ბეტონი B25		2	მ³
		არმატურის ნაკეთობები			
1	ГОСТ 5781-82*	Ø8 A240 L=820	64	0.32	20.5
2	ГОСТ 5781-82*	Ø8 A240 L=640	32	0.25	8.0
3	ГОСТ 5781-82*	Ø8 A240 L=3360	64	1.33	85.1
4	ГОСТ Р 52544-2006	Ø20 A500C L=4200	24	10.36	248.6

Detail list

პოზ.	ესკიზი [მმ.]	სიგრძე [მმ.]
①	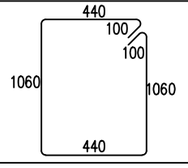	3200
②	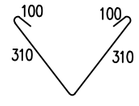	820
③	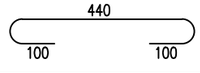	640
③	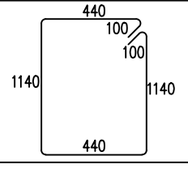	3360

FACTORY OF ENGINEERING

" ფექტორი ოვ ენჯინიარინგ "
საიდენტიფიკაციო კოდი
433647565

Structural Engineering Service

TBILISI | GEO | +995 597 711 122 FOE.GE

NOT FOR CONSTRUCTION

NOTICE
This document and its contents are the copyright of the designer. Any party receiving this document does so in confidence and agrees that information contained herein shall not be published in whole or in part or disclosed to others without the express prior written consent of FE. Do not Scale. All dimensions to be checked on site. All information on these drawings are for aesthetic content only

stamp | approval

key plan

note

no	date	issue

issues | revisions

" პროექტ გრუპი "
client

ქალაქი თბილისი, ერისთავის ქუჩა №4
(ს.კ.01.12.12.002.022)
address

მრავალფუნქციური კომპლექსი
projeqt

სვეტების კვეთები,
სვეტების სპეციფიკაცია
sheet title

project no: 2023002 2023

director: ბ. მათითაიშვილი
architect by: რ. სულავა
head.str.engeener by:
str.engeener by: ბ. მათითაიშვილი
checked by:

scale: 1:100 A3 component

კ-344
sheet no.

მონოლითური რიგელი მრ-1
მ. 1:20

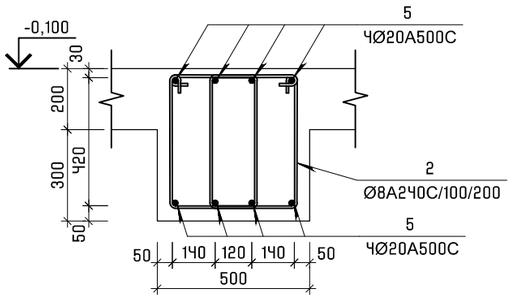

მონოლითური რიგელი მრ-1*
მ. 1:20

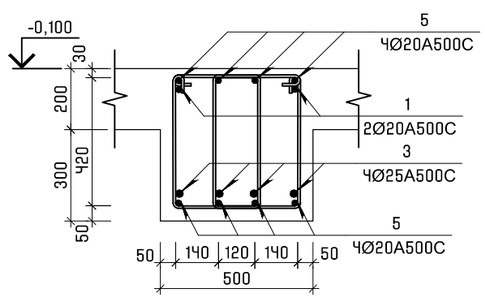

მონოლითური რიგელი მრ-2
მ. 1:20

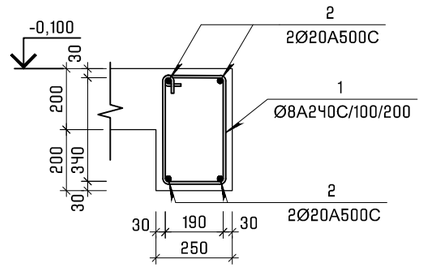

პოზ.	შენიშვნა	დ ა ს ა ხ ე ლ ე ბ ა	რაოდ	მასა კგ	მასა სულ კგ
		მრ-1			
		მასალები			
		ბეტონი B25		52.5	მ³
		არმატურის ნაკეთობები			
1	ГОСТ Р 52544–2006	Ø20 A500C L=3000	32	7.40	236.8
2	ГОСТ 5781–82*	Ø8 A240 L=1620	4660	0.64	2982.4
3	ГОСТ Р 52544–2006	Ø25 A500C L=3000	20	11.56	231.2
4	ГОСТ Р 52544–2006	Ø20 A500C L=8000	2	19.73	39.5
5	ГОСТ Р 52544–2006	Ø20 A500C L=3080.0 м		2.47	7595.3

პოზ.	შენიშვნა	დ ა ს ა ხ ე ლ ე ბ ა	რაოდ	მასა კგ	მასა სულ კგ
		მრ-2			
		მასალები			
		ბეტონი B25		1	მ³
		არმატურის ნაკეთობები			
1	ГОСТ 5781–82*	Ø8 A240 L=1240	126	0.49	61.7
2	ГОСТ Р 52544–2006	Ø20 A500C L=76.0 м		2.47	187.4

Detail list

პოზ.	ესკიზი [მმ.]	სიგრძე [მმ.]
①	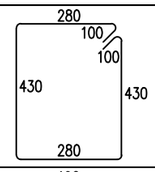	1620
①	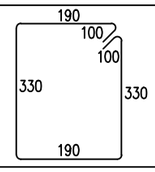	1240

FACTORY OF ENGINEERING

" ფექტორი ოვ ენჯინიარინგ "
საიდენტიფიკაციო კოდი
433647565

Structural Engineering Service

TBILISI | GEO | +995 597 711 122 FOE.GE

NOT FOR CONSTRUCTION

NOTICE
This document and its contents are the copyright of the designer. Any party receiving this document does so in confidence and agrees that information contained herein shall not be published in whole or in part or disclosed to others without the express prior written consent of FE. Do not Scale. All dimensions to be checked on site. All information on these drawings are for aesthetic content only

stamp | approval

key plan

note

no date issue
issues | revisions

" პროექტ გრუპი "
client

ქალაქი თბილისი, ერისთავის ქუჩა №4
(ს.კ.01.12.12.002.022)
address

მრავალფუნქციური კომპლექსი
projeqt

მრ-1; მრ-2
sheet title

project no: 2023002 2023

director: ბ. მათითაიშვილი
architect by: რ. სულავა
head.str.engeener by:
str.engeener by: ბ. მათითაიშვილი
checked by:

scale: 1:100 A3 component

კ-401
sheet no.

დამხმარე რიგების ქვედა ზონის დაძაბვის ფრაგმენტი -0.10 ნიშნულზე
მ. 1:200

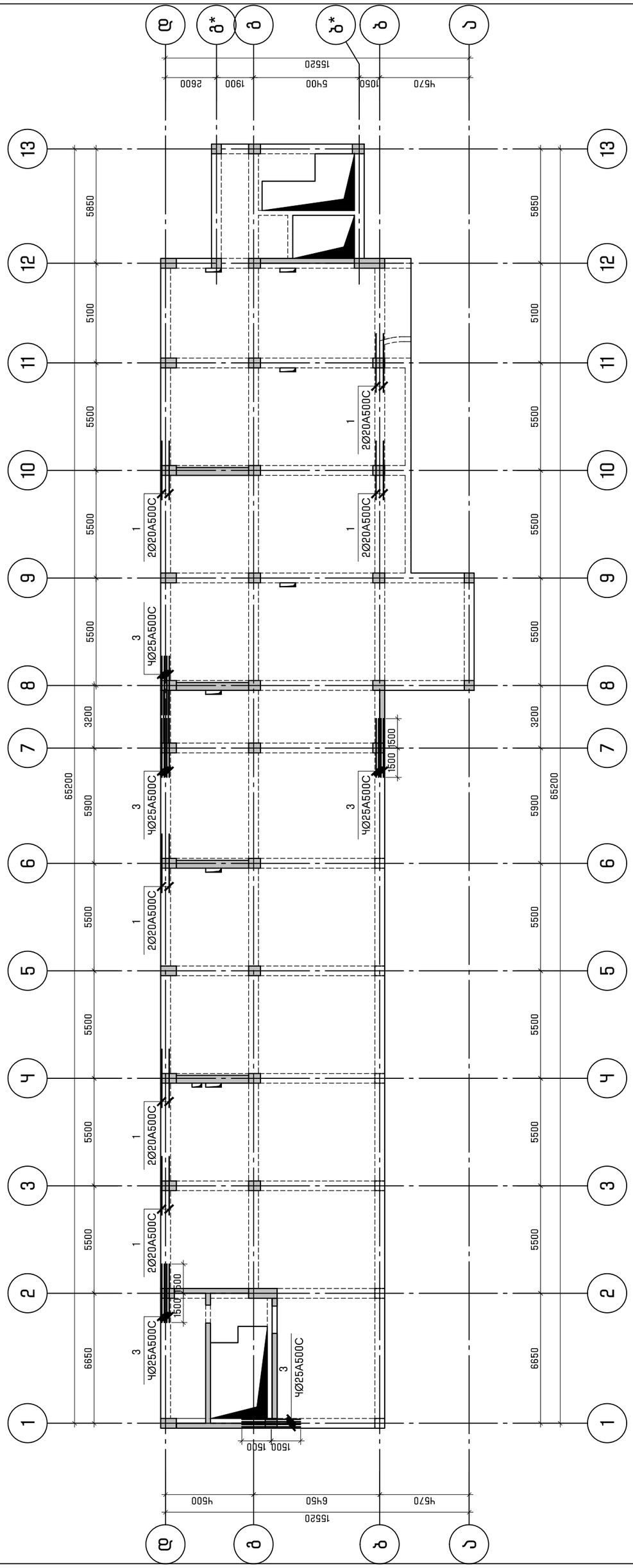

FACTORY OF ENGINEERING
" ფაქტორი ინჟინერინგი "
სტრუქტურული მომსახურება
Structural Engineering Service
TBILISI | GEO | +995 597 711 122 FOE.GE

NOT FOR CONSTRUCTION
NOTICE
This document and its contents are the copyright of the designer. Any party receiving this document does so in confidence and agrees that information contained herein shall not be published in whole or in part or disclosed to others without the express prior written consent of FE. Do not Scale. All dimensions to be checked on site. All information on these drawings are for aesthetic content only

stamp | approval

key plan

note

no	date	issue
issues | revisions		

client

" ა.პ.ს ფაქტორი "

address

ქ.თბილისი, ისანი-სამგორის რაიონი
კვ.I N#4
(ს.კ.01.12.12.002.022)

ამაღლებული მონოლითური რკინაბეტონის ნაგებობა
ბლოკი ა-ის ქვედა ზონის დაძაბვის ფრაგმენტი
ნიშნული -0.10

sheet title

project no:	2023002	2023
director:	გ. ბაქრაძე	
architect by:	მ. ცქიტიშვილი	
head.str.engeener by:		
str.engeener by:	გ. ბაქრაძე	
checked by:		
scale:	1:200 A3	component

sheet no

Д-402

ფილების არმირების ქვედა ბადის დასაბეტონებელი ფენის -0.10 ნიშნულზე
მ. 1:200

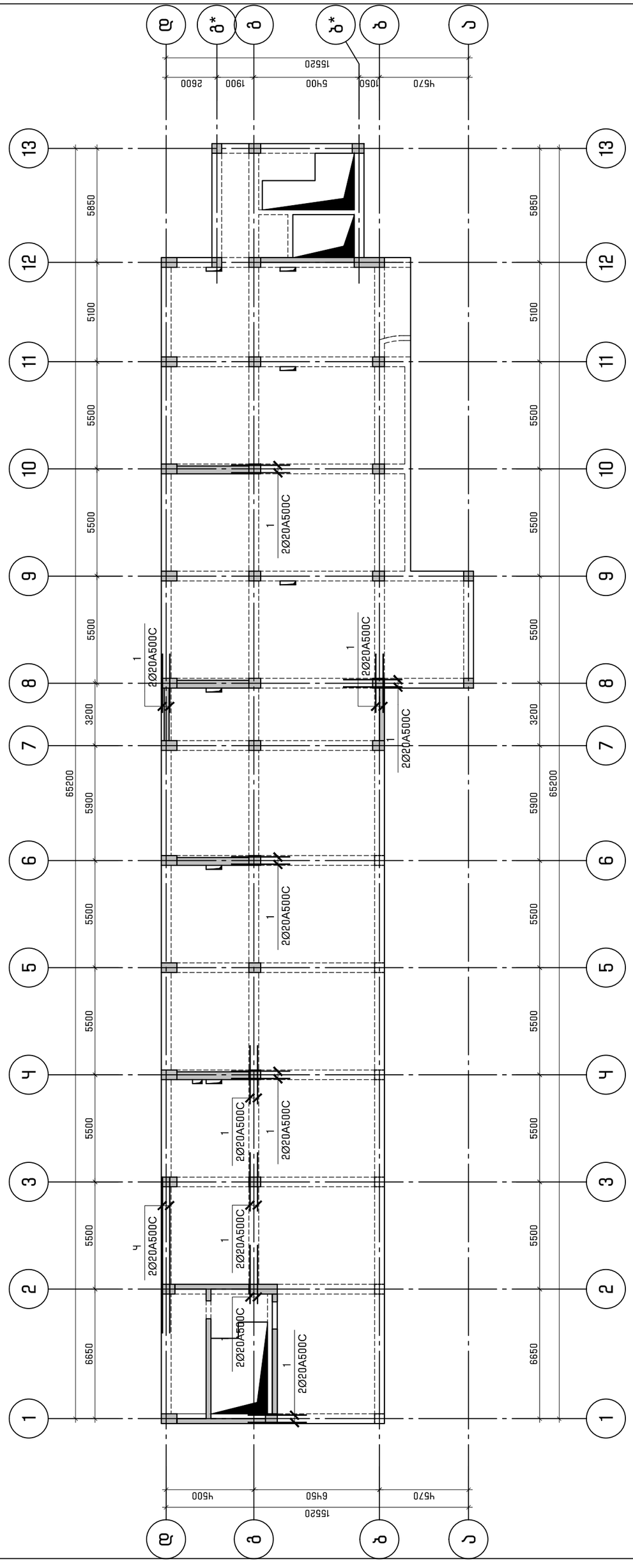

key plan

note

no	date	issue
issues | revisions		

client

„ ᲔᲙᲝᲜᲝᲛᲘᲙᲣᲠᲘ ᲖᲝᲜᲘᲡ ᲣᲫᲠᲐᲕᲐᲓ ᲛᲝᲛᲬᲧᲐᲑᲘ ᲡᲐᲛᲬᲐᲠᲝᲔᲑᲘ ᲐᲠᲔᲜᲐ ᲐᲜᲐᲜᲘᲐ ᲛᲔᲠᲐᲑᲘᲨᲕᲘᲚᲘ ᲓᲐ ᲛᲔᲒᲝᲑᲠᲔᲑᲘ ᲛᲘᲡᲘ ᲛᲔᲣᲦᲚᲔᲝᲑᲘᲡ ᲙᲝᲛᲞᲚᲔᲥᲡᲘᲡ ᲛᲨᲔᲜᲔᲑᲚᲝᲑᲐ ᲓᲐ ᲙᲔᲗᲘᲚᲓᲐᲮᲛᲘᲡᲐᲙᲔᲜ ᲛᲘᲛᲐᲠᲗᲣᲚᲘ ᲞᲠᲝᲔᲥᲢᲘ “

address

ᲗᲑᲘᲚᲘᲡᲘ, ᲓᲘᲓᲣᲑᲔᲡ ᲛᲗᲐᲡ ᲛᲔᲠᲝᲗᲔ ᲤᲐᲜᲘᲡ ᲥᲣᲩᲐ №4
(ს.კ.01.12.002.022)

project

ᲛᲠᲐᲕᲐᲚᲤᲣᲜᲥᲪᲘᲣᲠᲘ ᲛᲘᲖᲜᲘᲡ ᲙᲝᲛᲞᲚᲔᲥᲡᲘᲡ ᲛᲨᲔᲜᲔᲑᲚᲝᲑᲐ ᲓᲐ ᲙᲔᲗᲘᲚᲓᲐᲮᲛᲘᲡᲐᲙᲔᲜ ᲛᲘᲛᲐᲠᲗᲣᲚᲘ ᲞᲠᲝᲔᲥᲢᲘ

sheet title

ფილების არმირების ქვედა ბადის დასაბეტონებელი ფენის -0.10 ნიშნულზე

project no: 2023002 2023

director: მ. ბაქრაძე

architect by: მ. ბაქრაძე

head.str.engeneer by:

str.engeneer by: მ. ბაქრაძე

checked by:

scale: 1:200 A3 component

sheet no J-103

stamp | approval

NOTICE
This document and its contents are the copyright of the designer. Any party receiving this document does so in connection and agrees that information contained herein shall not be published in whole or in part or disclosed to others without the express prior written consent of FE. Do not Scale. All dimensions to be checked on site. All information on these drawings are for aesthetic content only

NOT FOR CONSTRUCTION

FACTORY OF ENGINEERING
„ შპს ფაქტორი ინჟინერინგ სერვისი “
საიდენტიფიკაციო კოდი 413647565
Structural Engineering Service
TBILISI | GEO | +995 597 711 122 FOE.GE

მონოლითური რიგელი მრ-3
მ. 1:20

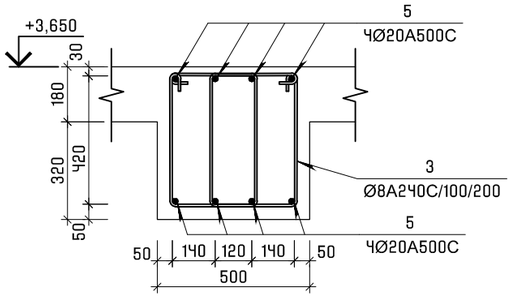

მონოლითური რიგელი მრ-3*
მ. 1:20

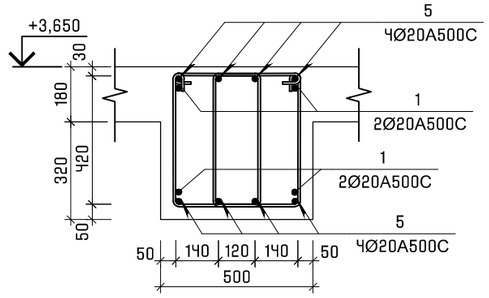

მონოლითური რიგელი მრ-Ч
მ. 1:20

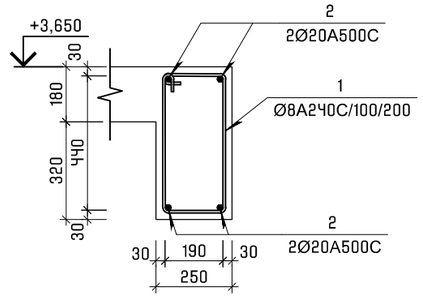

პოზ.	შენიშვნა	დასახელება	რაოდ	მასა კგ	მასა სულ კგ
		მრ-3			
		მასალები			
		ბეტონი B25		51	მ^3
		არმატურის ნაკეთობები			
1	ГОСТ Р 52544–2006	ф20 A500C L=3000	64	7.40	473.6
2	ГОСТ Р 52544–2006	ф20 A500C L=2000	4	4.93	19.7
3	ГОСТ 5781–82*	ф8 A240 L=1620	4220	0.64	2700.8
4	ГОСТ Р 52544–2006	ф20 A500C L=6000	2	14.80	29.6
5	ГОСТ Р 52544–2006	ф20 A500C L=2787.8 м		2.47	6874.8

პოზ.	შენიშვნა	დასახელება	რაოდ	მასა კგ	მასა სულ კგ
		მრ-4			
		მასალები			
		ბეტონი B25		7	მ^3
		არმატურის ნაკეთობები			
1	ГОСТ 5781–82*	ф8 A240 L=1440	580	0.57	330.6
2	ГОСТ Р 52544–2006	ф20 A500C L=352.0 м		2.47	868.0

Detail list

პოზ.	ესკიზი [მმ.]	სიგრძე [მმ.]
②	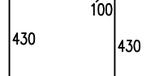	2000
③	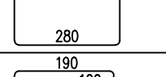	1620
①	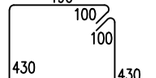	1440

FACTORY OF ENGINEERING

" ფექტორი ოვ ენჯინიარინგ "
საიდენტიფიკაციო კოდი
433647565

Structural Engineering Service

TBILISI | GEO | +995 597 711 122 FOE.GE

NOT FOR CONSTRUCTION

NOTICE
This document and its contents are the copyright of the designer. Any party receiving this document does so in confidence and agrees that information contained herein shall not be published in whole or in part or disclosed to others without the express prior written consent of FE. Do not Scale. All dimensions to be checked on site. All information on these drawings are for aesthetic content only

stamp | approval

key plan

note

no date issue
issues | revisions

" პროექტ გრუპი "
client

ქალაქი თბილისი, ერისთავის ქუჩა №4
(ს.კ.01.12.12.002.022)
address

მრავალფუნქციური კომპლექსი
projeqt

მრ-3; მრ-4
sheet title

project no: 2023002 2023

director: ბ. მათითაიშვილი
architect by: რ. სულავა
head.str.engeener by:
str.engeener by: ბ. მათითაიშვილი
checked by:

scale: 1:100 A3 component

კ-404
sheet no.

მონოლითური რიგელის ქვედა შრის დამატებითი არმირების გეგმა 3.65 ნიშნულზე

მ. 1:200

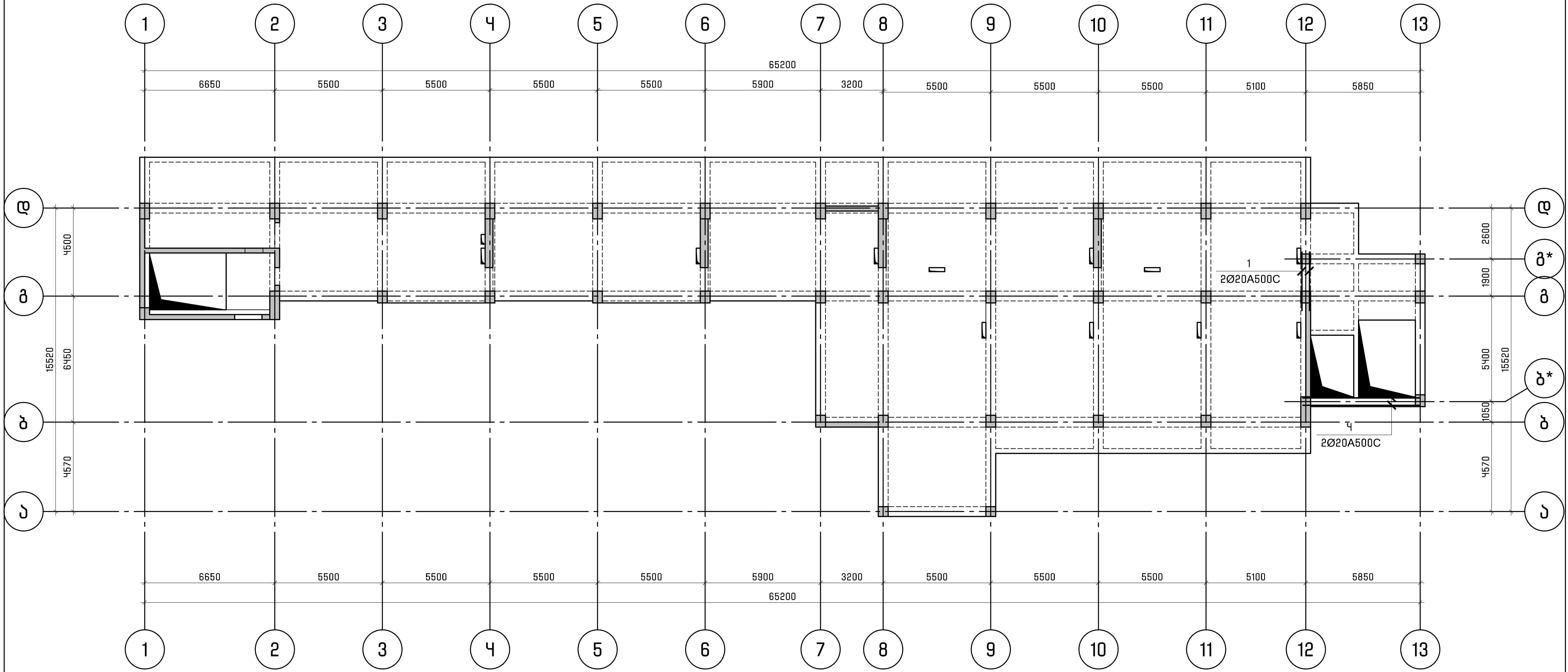

" ფაქტორი ოფ ინჟინერინგ "
საიდენტიფიკაციო კოდი
433647565

FACTORY OF ENGINEERING

Structural Engineering Service

TBILISI | GEO | +995 597 711 122 FOE.GE

NOT FOR CONSTRUCTION

NOTICE
This document and its contents are the copyright of the designer. Any party receiving this document does so in confidence and agrees that information contained herein shall not be published in whole or in part or disclosed to others without the express prior written consent of FE. Do not Scale. All dimensions to be checked on site. All information on these drawings are for aesthetic content only

stamp | approval

key plan

note

no date issue
issues | revisions

" პროჯექტ გრუპი "

client

ქალაქი თბილისი, ვარკეთილის ქუჩა №4
(ს.კ.01.12.12.002.022)

address

მრავალფუნქციური კომპლექსი

projeqt

მონოლითური რიგელის ქვედა შრის დამატებითი არმირების გეგმა 3.65

sheet title

project no: 2023002 2023

director: ბ. ბათიაშვილი

architect by: რ. სალუკვაძე

head.str.engeener by:

str.engeener by: ბ. ბათიაშვილი

checked by:

scale: 1:200 A3 component

sheet no. კ-405

მონოლითური რიგელის ზედა შრის დამატებითი არმირების გეგმა 3.65 ნიშნულზე
მ. 1:200

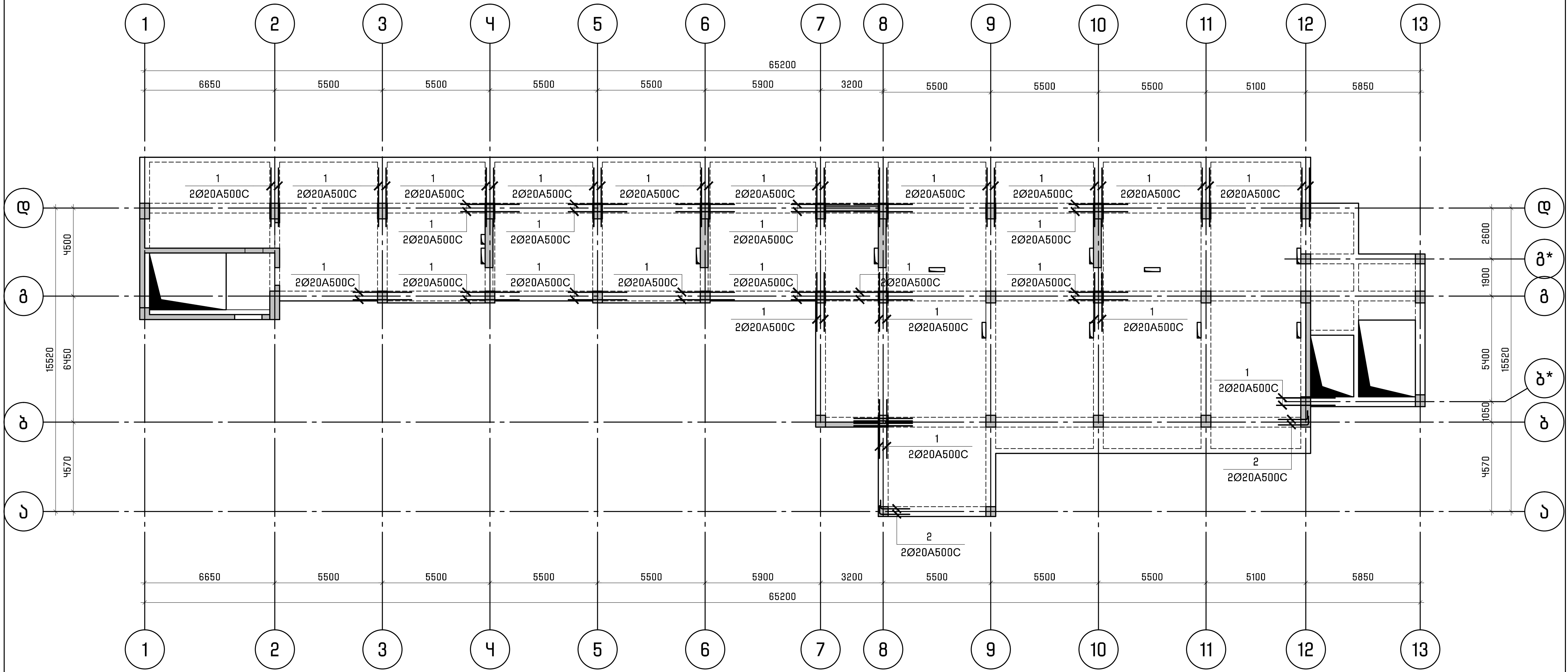

FE
FACTORY OF ENGINEERING

" ფექტორი ოვ ენჯინიარინგ "
საიდენტიფიკაციო კოდი
433647565

Structural Engineering Service

TBILISI | GEO | +995 597 711 122 FOE.GE

NOT FOR CONSTRUCTION

NOTICE
This document and its contents are the copyright of the designer. Any party receiving this document does so in confidence and agrees that information contained herein shall not be published in whole or in part or disclosed to others without the express prior written consent of FE. Do not Scale. All dimensions to be checked on site. All information on these drawings are for aesthetic content only

stamp | approval

key plan

note

no date issue
issues | revisions

" პროჯექტ გრუპი "
client

ქალაქი თბილისი, ერისთავის ქუჩა №4
(ს.კ.01.12.12.002.022)
address

მრავალფუნქციური კომპლექსი
projeqt

მონოლითური რიგელის ზედა შრის დამატებითი არმირების გეგმა 3.65
sheet title

project no: 2023002 2023

director: ბ. მათითაიშვილი

architect by: რ. სულავა

head.str.engeener by:

str.engeener by: ბ. მათითაიშვილი

checked by:

scale: 1:200 A3 component

კ-406
sheet no

მონოლითური რიგელი მრ-5
მ. 1:20

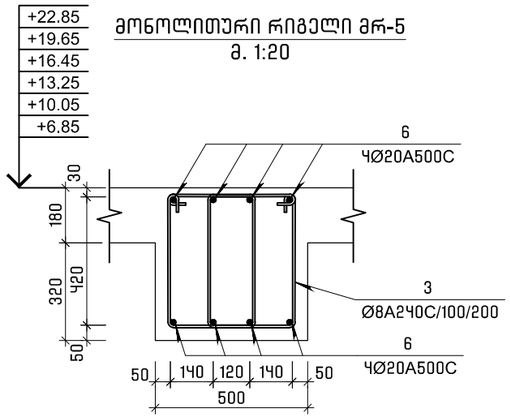

მონოლითური რიგელი მრ-5*
მ. 1:20

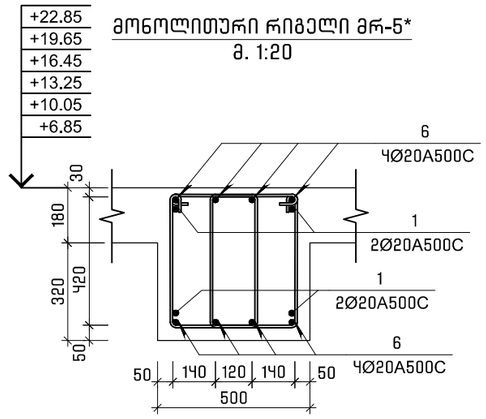

მონოლითური რიგელი მრ-6
მ. 1:20

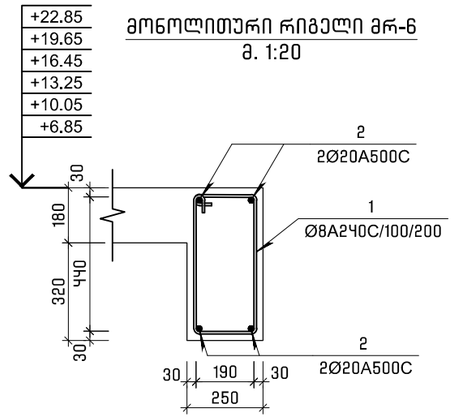

პოზ.	შენიშვნა	დასახელება	რაოდ	მასა კგ	მასა სულ კგ
		მრ-5			
		მასალები			
		ბეტონი B25		51	მ^3
		არმატურის ნაკეთობები			
1	ГОСТ Р 52544–2006	ф20 A500C L=3000	56	7.40	414.4
2	ГОСТ Р 52544–2006	ф20 A500C L=2000	6	4.93	29.6
3	ГОСТ 5781–82*	ф8 A240 L=1620	4220	0.64	2700.8
4	ГОСТ Р 52544–2006	ф20 A500C L=8000	2	19.73	39.5
5	ГОСТ Р 52544–2006	ф20 A500C L=6000	2	14.80	29.6
6	ГОСТ Р 52544–2006	ф20 A500C L=2787.8 м		2.47	6874.8

პოზ.	შენიშვნა	დასახელება	რაოდ	მასა კგ	მასა სულ კგ
		მრ-6			
		მასალები			
		ბეტონი B25		7	მ^3
		არმატურის ნაკეთობები			
1	ГОСТ 5781–82*	ф8 A240 L=1440	580	0.57	330.6
2	ГОСТ Р 52544–2006	ф20 A500C L=352.0 м		2.47	868.0

Detail list

პოზ.	ესკიზი [მმ.]	სიგრძე [მმ.]
②	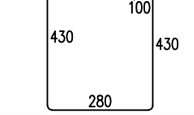	2000
③	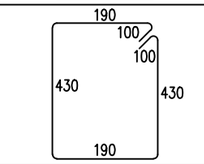	1620
①		1440

FACTORY OF ENGINEERING

" ფექტორი ოვ ენჯინიარინგ "
საიდენტიფიკაციო კოდი
433647565

Structural Engineering Service

TBILISI | GEO | +995 597 711 122 FOE.GE

NOT FOR CONSTRUCTION

NOTICE
This document and its contents are the copyright of the designer. Any party receiving this document does so in confidence and agrees that information contained herein shall not be published in whole or in part or disclosed to others without the express prior written consent of FE. Do not Scale. All dimensions to be checked on site. All information on these drawings are for aesthetic content only

stamp | approval

key plan

note

no date issue
issues | revisions

" პროჯექტ გრუპი "
client

ქალაქი თბილისი, ერისთავის ქუჩა №4
(ს.კ.01.12.12.002.022)
address

მრავალფუნქციური კომპლექსი
projeqt

მრ-5; მრ-6
sheet title

project no: 2023002 2023

director: ბ. მათითაიშვილი
architect by: რ. სულავა
head.str.engeener by:
str.engeener by: ბ. მათითაიშვილი
checked by:

scale: 1:100 A3 component

კ-407
sheet no.

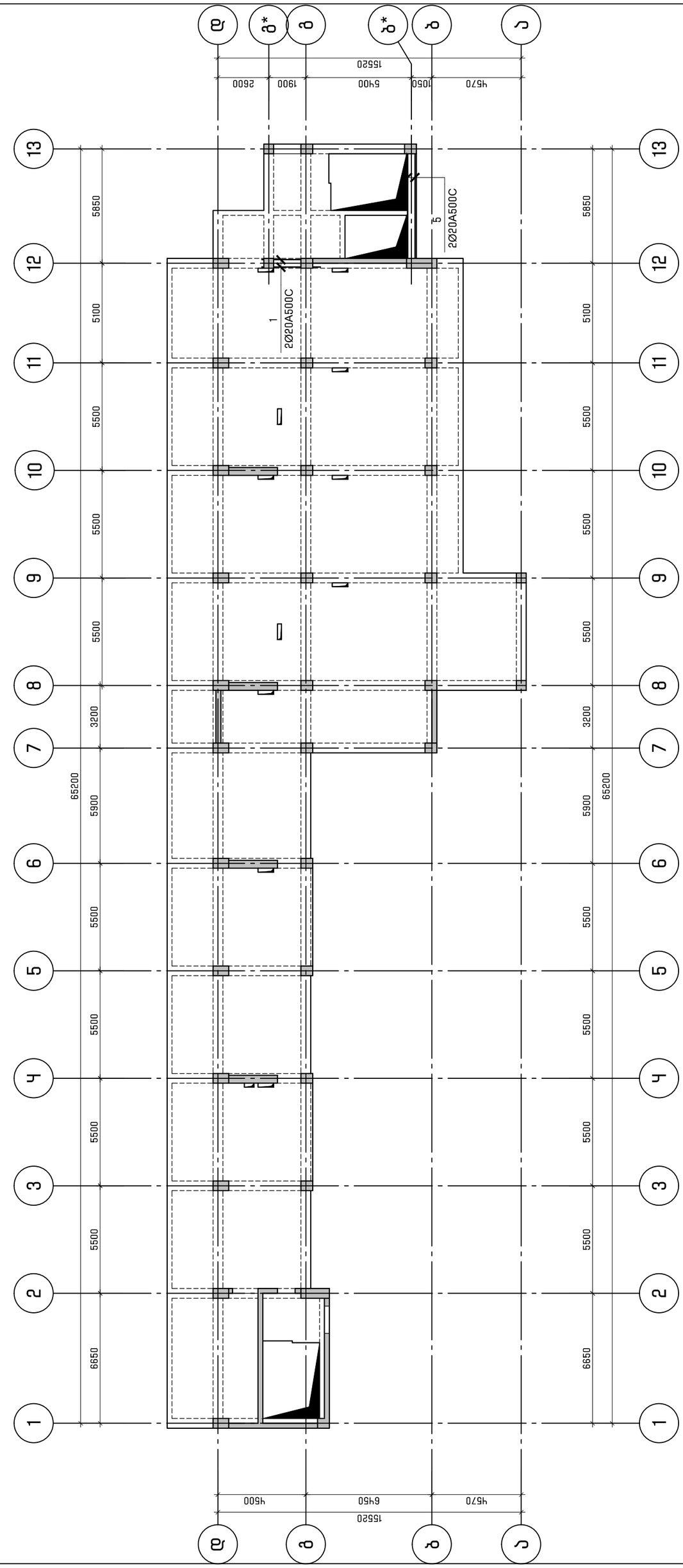

არმატურის რიგების ჯვრედა ბრუნი დეტალური ასრული 6.85.....22.85 ნიმუშებზე
მ. 1:200

key plan

note

no	date	issue
issues | revisions		

client

„ ᲐᲜᲐᲒᲐ ᲓᲔᲕᲔᲚᲝᲞᲛᲔᲜᲢᲘ “
ᲐᲚᲐᲖᲐᲜᲘᲡ ᲛᲐᲦᲐᲚᲘ ᲙᲝᲜᲡᲢᲠᲣᲥᲪᲘᲘᲡ ᲙᲝᲛᲞᲚᲔᲥᲡᲘ
ᲙᲐᲠᲐᲓᲐᲜᲘ №4
(ს.კ.01.12.002.022)

address

ᲛᲠᲐᲕᲐᲚᲤᲣᲜᲥᲪᲘᲣᲠᲘ ᲛᲘᲖᲜᲘᲡ ᲙᲝᲜᲪᲔᲠᲢᲘᲡ ᲛᲔᲠᲕᲔ

მონოლითური რიგელის ზედა შრის დამატებითი არმირების გეგმა 6.85......22.85 ნიშნულებზე
მ. 1:200

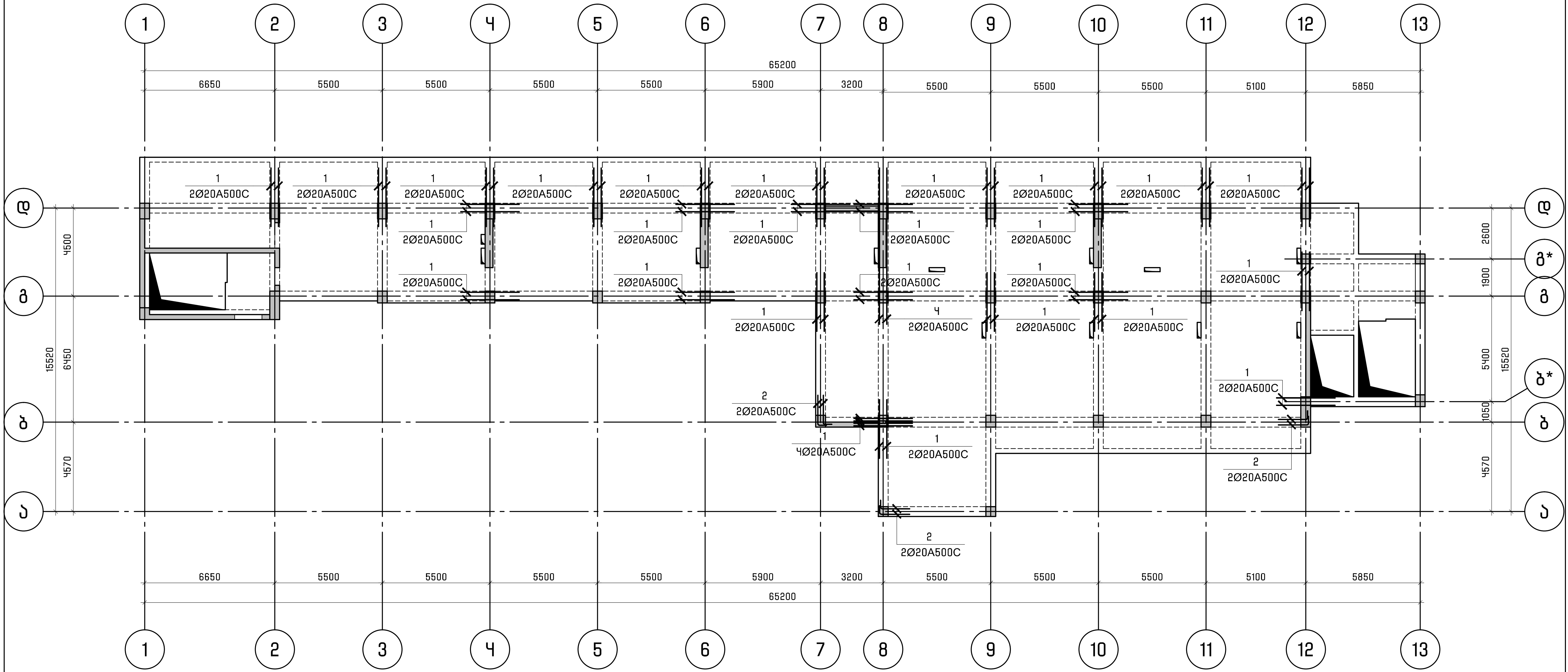

FACTORY OF ENGINEERING
Structural Engineering Service
TBILISI | GEO | +995 597 711 122 FOE.GE

NOT FOR CONSTRUCTION

stamp | approval

key plan

note

no date issue
issues | revisions

client

ქალაქი თბილისი, ერისთავის ქუჩა №4
(ს.კ.01.12.12.002.022)
address

მრავალფუნქციური კომპლექსი
project

მონოლითური რიგელის ზედა შრის დამატებითი არმირების გეგმა 6.85......22.85
sheet title

project no: 2023002 2023

director: ბ. მათითაიშვილი

architect by:

head.str.engeener by:

str.engeener by: ბ. მათითაიშვილი

checked by:

scale: 1:200 A3 component

sheet no. კ-409

მონოლითური რიგელი მრ-7
მ. 1:20

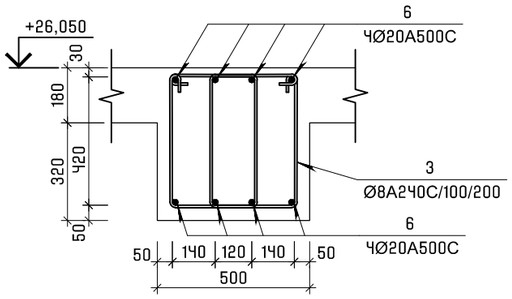

მონოლითური რიგელი მრ-7*
მ. 1:20

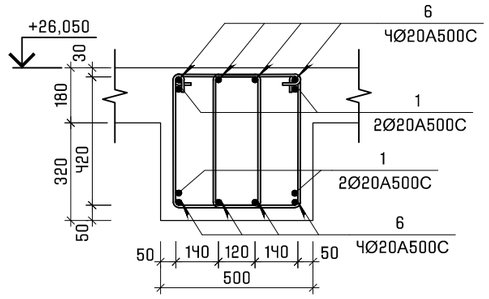

მონოლითური რიგელი მრ-8
მ. 1:20

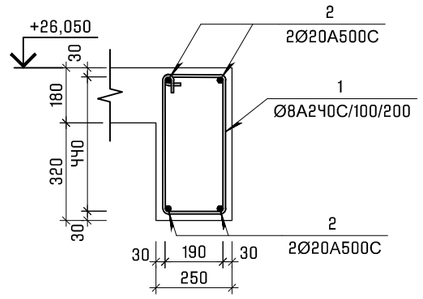

პოზ.	შენიშვნა	დასახელება	რაოდ	მასა კგ	მასა სულ კგ
		მრ-7			
		მასალები			
		ბეტონი B25		51	$მ^3$
		არმატურის ნაკეთობები			
1	ГОСТ Р 52544–2006	⌀20 A500C L=3000	56	7.40	414.4
2	ГОСТ Р 52544–2006	⌀20 A500C L=2000	6	4.93	29.6
3	ГОСТ 5781–82*	⌀8 A240 L=1620	4220	0.64	2700.8
4	ГОСТ Р 52544–2006	⌀20 A500C L=8000	2	19.73	39.5
5	ГОСТ Р 52544–2006	⌀20 A500C L=6000	2	14.80	29.6
6	ГОСТ Р 52544–2006	⌀20 A500C L=2787.8 м		2.47	6874.8

პოზ.	შენიშვნა	დასახელება	რაოდ	მასა კგ	მასა სულ კგ
		მრ-8			
		მასალები			
		ბეტონი B25		7	$მ^3$
		არმატურის ნაკეთობები			
1	ГОСТ 5781–82*	⌀8 A240 L=1440	580	0.57	330.6
2	ГОСТ Р 52544–2006	⌀20 A500C L=352.0 м		2.47	868.0

Detail list		
პოზ.	ესკიზი [მმ.]	სიგრძე [მმ.]
②	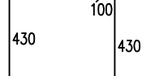	2000
③	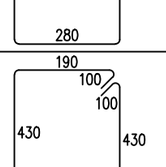	1620
①	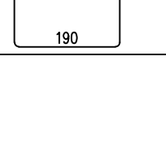	1440

" ფექტორი ოვ ენჯინიარინგ "
საიდენტიფიკაციო კოდი
433647565

Structural Engineering Service

TBILISI | GEO | +995 597 711 122 FOE.GE

NOT FOR CONSTRUCTION

NOTICE
This document and its contents are the copyright of the designer. Any party receiving this document does so in confidence and agrees that information contained herein shall not be published in whole or in part or disclosed to others without the express prior written consent of FE. Do not Scale. All dimensions to be checked on site. All information on these drawings are for oesthetic content only

stamp | approval

key plan

note

no date issue
issues | revisions

" პროჯექტ გრუპი "
client

ქალაქი თბილისი, ერისთავის ქუჩა №4
(ს.კ.01.12.12.002.022)
address

მრავალფუნქციური კომპლექსი
projeqt

მრ-7; მრ-8
sheet title

project no: 2023002 2023

director: ბ. მათითაიშვილი
architect by: რ. სულავა
head.str.engeener by:
str.engeener by: ბ. მათითაიშვილი
checked by:

scale: 1:100 A3 component

კ-410
sheet no.

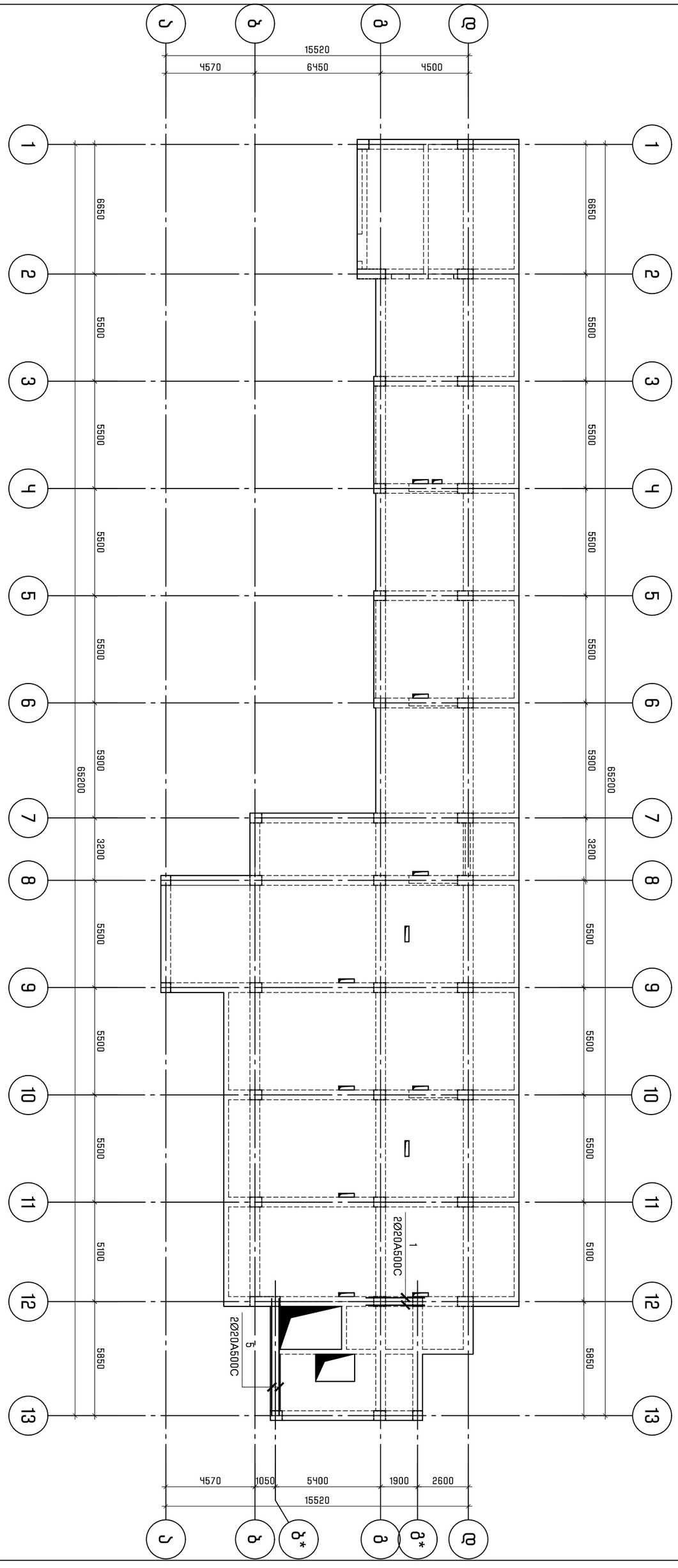

მოცულობითი რიგელის ქვედა შრის დამატებითი არმირების მეშმა 26.05 ნიშნულზე
a. 1:200

FACTORY OF ENGINEERING

" ფექტორი ოვ ენჯინიარინგ "
საიდენტიფიკაციო კოდი
433647565

Structural Engineering Service

TBILISI | GEO | +995 597 711 122 FOE.GE

NOT FOR CONSTRUCTION

NOTICE
This document and its contents are the copyright of the designer. Any party receiving this document does so in confidence and agrees that information contained herein shall not be published in whole or in part or disclosed to others without the express prior written consent of FE. Do not Scale. All dimensions to be checked on site. All information on these drawings are for aesthetic content only

stamp | approval

key plan

note

no date issue
issues | revisions

" პროექტ ბრუკი "
client

ქალაქი თბილისი, ერისთავის ქუჩა №4
(ს.კ.01.12.12.002.022)
address

მრავალფუნქციური კომპლექსი
projeqt

მონოლითური რიგელის ქვედა შრის დამატებითი არმირების მეშმა 26.05
sheet title

project no: 2023002 2023

director: ბ. მათითაიშვილი
architect by: რ. სულავა
head.str.engeener by:
str.engeener by: ბ. მათითაიშვილი
checked by:

scale: 1:200 A3 component

კ-411
sheet no.

მონოლითური რიგელის ზედა შრის დამატებითი არმირების გეგმა 26.05 ნიშნულზე
მ. 1:200

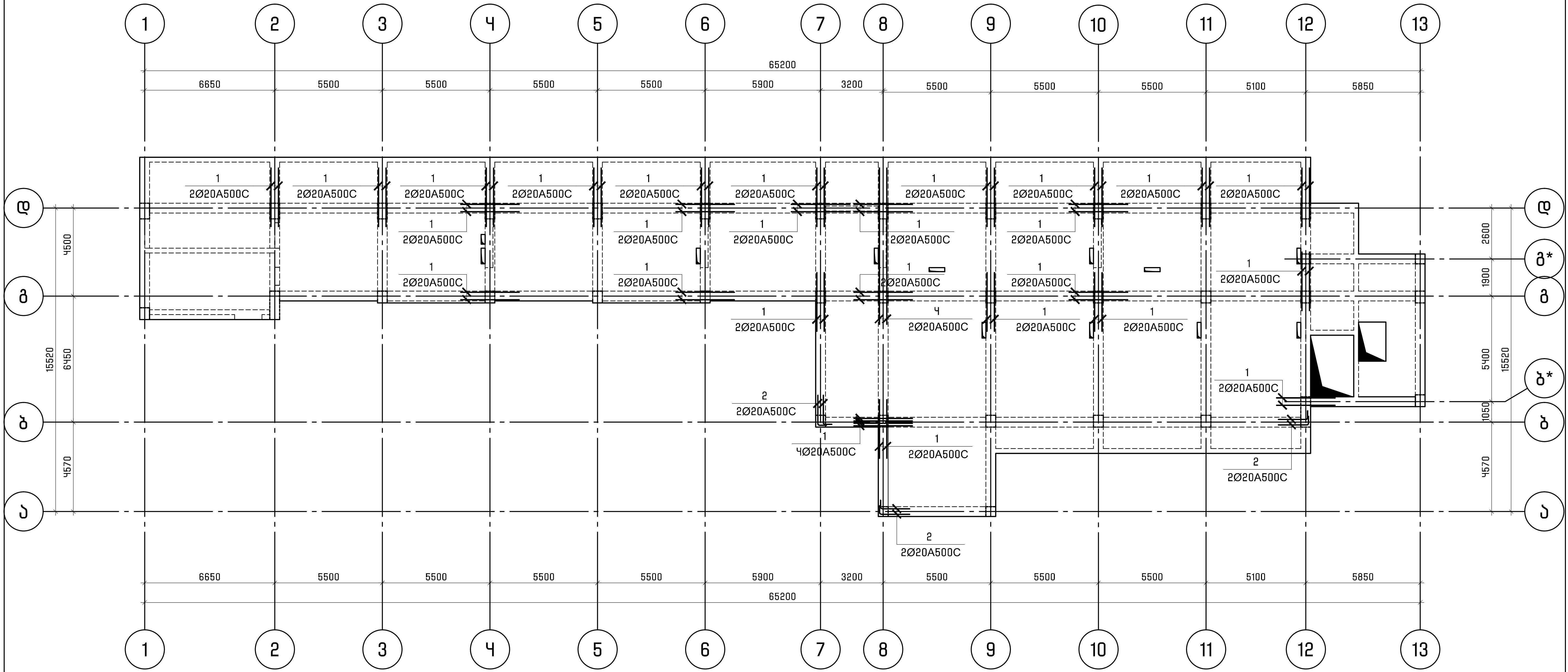

" ფაქტორი ოფ ენჯინირინგი "
საიდენტიფიკაციო კოდი
433647565
Structural Engineering Service
TBILISI | GEO | +995 597 711 122 FOE.GE

FACTORY OF ENGINEERING

NOT FOR CONSTRUCTION

NOTICE: This document and its contents are the copyright of the designer. Any party receiving this document does so in confidence and agrees that information contained herein shall not be published in whole or in part or disclosed to others without the express prior written consent of FE. Do not Scale. All dimensions to be checked on site. All information on these drawings are for aesthetic content only

stamp | approval

key plan

note

no date issue
issues | revisions

client: " კროსპექ გრუპი "

address: ქალაქი თბილისი, კრწანისის ქუჩა №4 (ს.კ.01.12.12.002.022)

projeqt: მრავალფუნქციური კომპლექსი

sheet title: მონოლითური რიგელის ზედა შრის დამატებითი არმირების გეგმა 26.05

project no: 2023002 2023

director: ბ. გათიაშვილი

architect by: რ. სულავა

head.str.engeener by:

str.engeener by: ბ. გათიაშვილი

checked by:

scale: 1:200 A3 component

sheet no: კ-412

რიგელების დაარმირების ტიპიური ფრაგმენტი
მ. 1:20

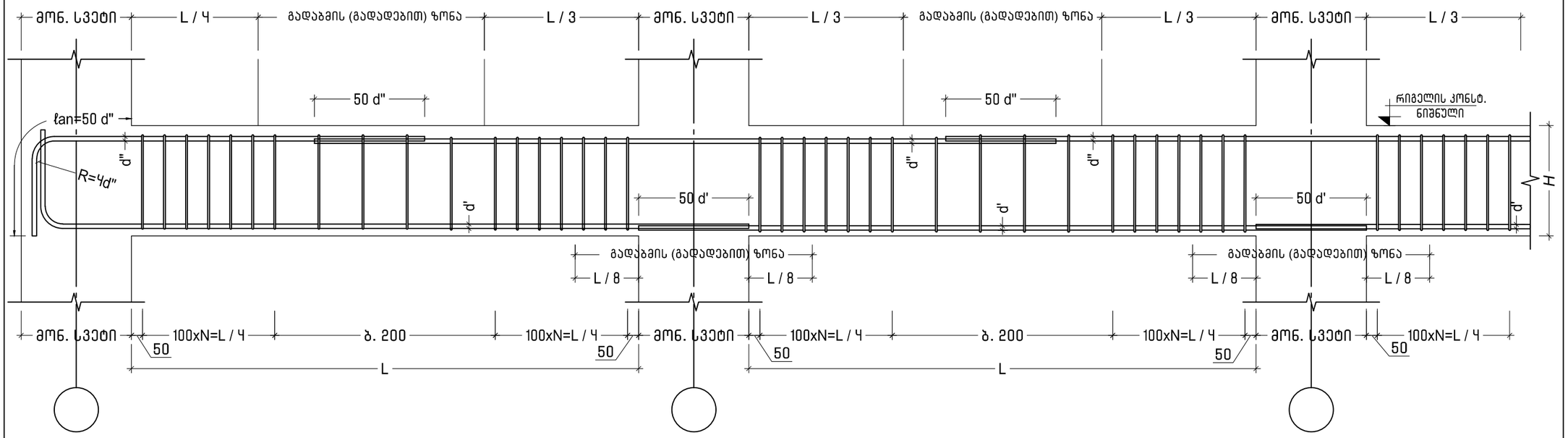

რიგელების არმატურის გადადებით გადაბმის დეტალი გეგმაში
მ. 1:20

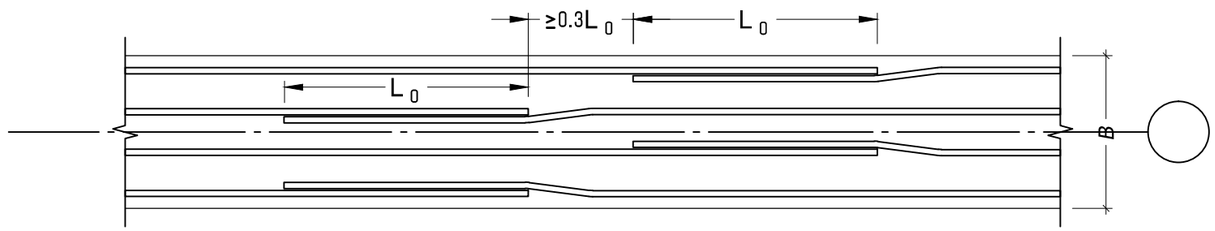

რიგელის და რიგელის შეერთების ასევე რიგელიდან სვეტის დაწყების დეტალი ჭრილში
მ. 1:20

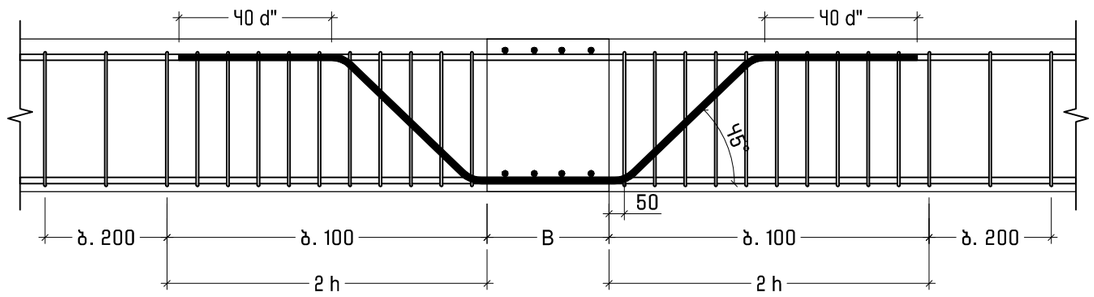

FACTORY OF ENGINEERING

" ფექტორი ოვ ენჯინიარინგ "
საიდენტიფიკაციო კოდი
433647565

Structural Engineering Service

TBILISI | GEO | +995 597 711 122 FOE.GE

NOT FOR CONSTRUCTION

NOTICE
This document and its contents are the copyright of the designer. Any party receiving this document does so in confidence and agrees that information contained herein shall not be published in whole or in part or disclosed to others without the express prior written consent of FE. Do not Scale. All dimensions to be checked on site. All information on these drawings are for aesthetic content only

stamp | approval

key plan

note

no date issue
issues | revisions

" პროჯექტ გრუპი "
client

ქალაქი თბილისი, ერისთავის ქუჩა №4
(ს.კ.01.12.12.002.022)
address

მრავალფუნქციური კომპლექსი
projeqt

რიგელის დაარმირების ტიპიური ფრაგმენტი
sheet title

project no: 2023002 2023

director: ბ. მათითაიშვილი
architect by: რ. სულავა
head.str.engeener by:
str.engeener by: ბ. მათითაიშვილი
checked by:

scale: 1:100 A3 component

კ-413
sheet no.

მონოლითური კედელი მკ-1
მ. 1:20

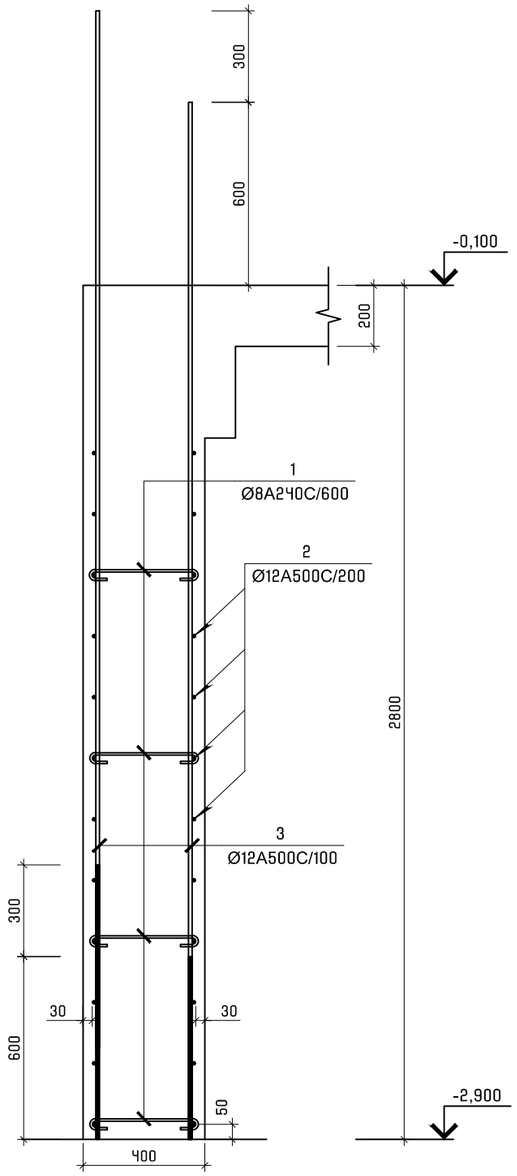

მონოლითური კედელი მკ-2
მ. 1:20

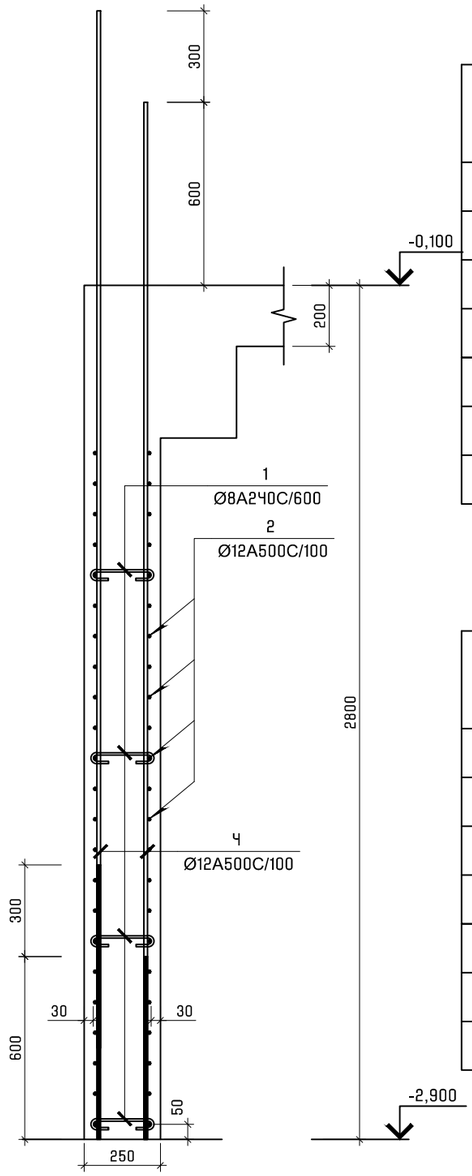

პოზ.	შენიშვნა	დასახელება	რაოდ	მასა კგ	მასა სულ კგ
		მონოლითური კედელი მკ-1			
		მასალები			
		ბეტონი B25		13.5	$მ^3$
		არმატურის ნაკეთობები			
1	ГОСТ 5781-82*	ф8 A240 L=490	100	0.19	19.0
2	ГОСТ Р 52544-2006	ф12 A500C L=390.7 м		0.89	347.0
3	ГОСТ Р 52544-2006	ф12 A500C L=3400	296	3.02	893.9

პოზ.	შენიშვნა	დასახელება	რაოდ	მასა კგ	მასა სულ კგ
		მონოლითური კედელი მკ-2			
		მასალები			
		ბეტონი B25		7	$მ^3$
		არმატურის ნაკეთობები			
1	ГОСТ 5781-82*	ф8 A240 L=340	78	0.13	10.1
2	ГОСТ Р 52544-2006	ф12 A500C L=592.0 м		0.89	525.7
3	ГОСТ Р 52544-2006	ф12 A500C L=3400	234	3.02	706.5

FACTORY OF ENGINEERING
" ფექტორი ოვ ენჯინიარინგ "
საიდენტიფიკაციო კოდი
435647565
Structural Engineering Service
TBILISI | GEO | +995 597 711 122 FOE.GE

NOT FOR CONSTRUCTION

NOTICE
This document and its contents are the copyright of the designer. Any party receiving this document does so in confidence and agrees that information contained herein shall not be published in whole or in part or disclosed to others without the express prior written consent of FE. Do not Scale. All dimensions to be checked on site. All information on these drawings are for aesthetic content only

stamp | approval

key plan

note

no date issue
issues | revisions

" პროექტ გრუპი "
client

ქალაქი თბილისი, ერისთავის ქუჩა №4
(ს.კ.01.12.12.002.022)
address

მრავალფუნქციური კომპლექსი
projeqt

მკ-1; მკ-2
sheet title

project no: 2023002 2023

director: ბ. მათითაიშვილი
architect by: რ. სულავა
head.str.engeener by:
str.engeener by: ბ. მათითაიშვილი
checked by:

scale: 1:100 A3 component

კ-501
sheet no.

მონოლითური კედელი მკ-3
მ. 1:20

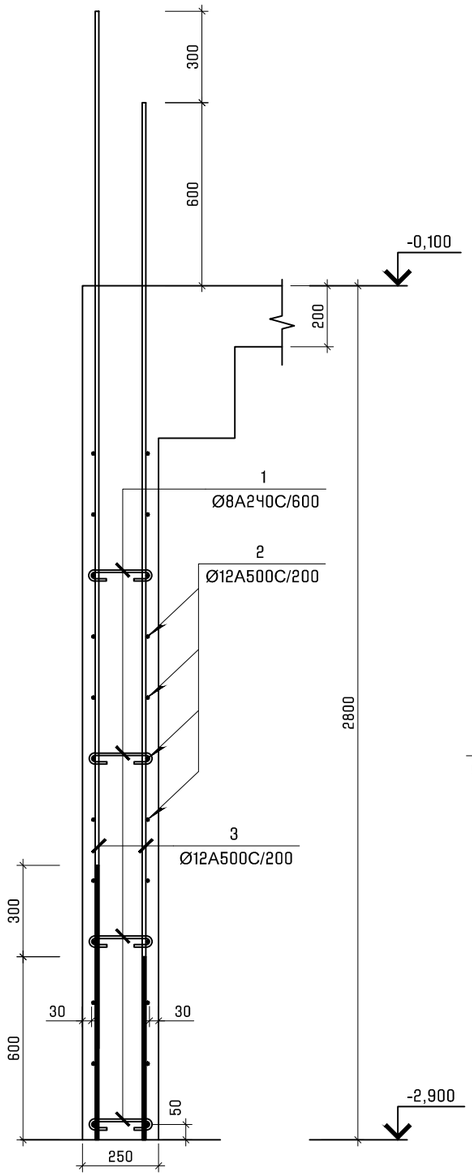

მონოლითური კედელი მკ-4
მ. 1:20

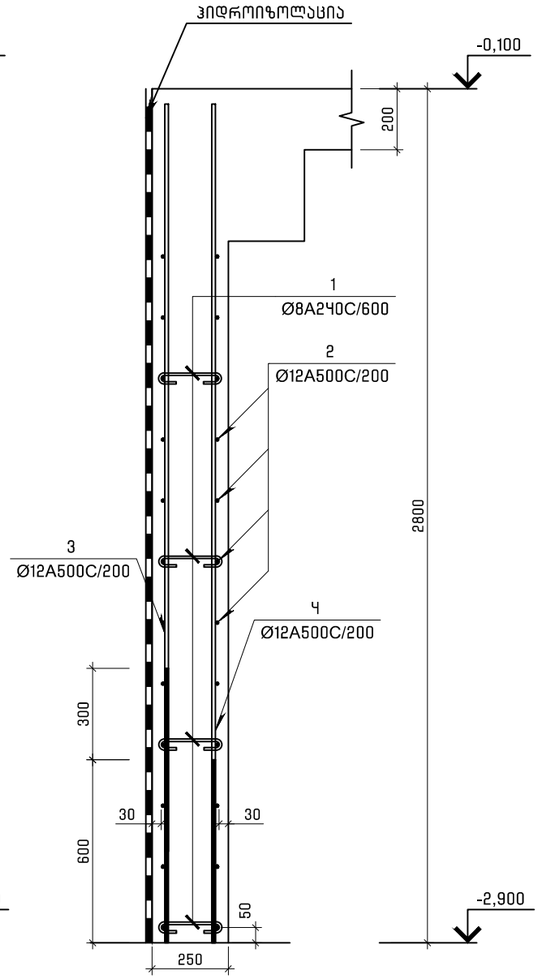

პოზ.	შენიშვნა	დასახელება	რაოდ	მასა კგ	მასა სულ კგ
		მონოლითური კედელი მკ-4			
		მასალები			
		ბეტონი B25		5.5	მ^3
		არმატურის ნაკეთობები			
1	ГОСТ 5781–82*	ф8 A240 L=340	60	0.13	7.8
2	ГОСТ Р 52544–2006	ф12 A500C L=240.2 м		0.89	213.3
3	ГОСТ Р 52544–2006	ф12 A500C L=3400	92	3.02	277.8

პოზ.	შენიშვნა	დასახელება	რაოდ	მასა კგ	მასა სულ კგ
		მონოლითური კედელი მკ-3			
		მასალები			
		ბეტონი B25		53	მ^3
		არმატურის ნაკეთობები			
1	ГОСТ 5781–82*	ф8 A240 L=340	610	0.13	79.3
2	ГОСТ Р 52544–2006	ф12 A500C L=2415.6 м		0.89	2145.1
3	ГОСТ Р 52544–2006	ф12 A500C L=2450	456	2.18	992.1
4	ГОСТ Р 52544–2006	ф12 A500C L=2750	456	2.44	1113.6

FACTORY OF ENGINEERING

" ფექტორი ოვ ენჯინიარინგ "
საიდენტიფიკაციო კოდი
433647565

Structural Engineering Service

TBILISI | GEO | +995 597 711 122 FOE.GE

NOT FOR CONSTRUCTION

NOTICE
This document and its contents are the copyright of the designer. Any party receiving this document does so in confidence and agrees that information contained herein shall not be published in whole or in part or disclosed to others without the express prior written consent of FE. Do not Scale. All dimensions to be checked on site. All information on these drawings are for aesthetic content only

stamp | approval

key plan

note

no date issue
issues | revisions

" პროჯექტ მრუჯი "
client

ქალაქი თბილისი, ერისთავის ქუჩა №4
(ს.კ.01.12.12.002.022)
address

მრავალფუნქციური კომპლექსი
projeqt

მკ-3; მკ-4
sheet title

project no: 2023002 2023

director: ბ. მათითაიშვილი
architect by: რ. სულავა
head.str.engeener by:
str.engeener by: ბ. მათითაიშვილი
checked by:

scale: 1:100 A3 component

კ-502
sheet no.

მონოლითური კედელი მკ-5
მ. 1:20

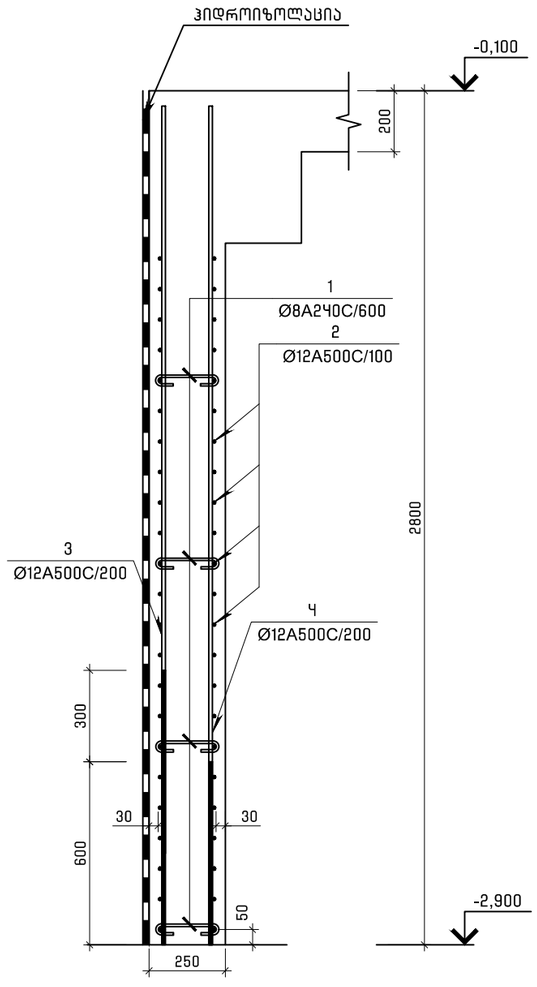

პოზ.	შენიშვნა	დასახელება	რაოდ	მასა კგ	მასა სულ კგ
		მონოლითური კედელი მკ-5			
		მასალები			
		ბეტონი B25		24	მ^3
		არმატურის ნაკეთობები			
1	ГОСТ 5781-82*	ф8 A240 L=340	276	0.13	35.9
2	ГОСТ Р 52544-2006	ф12 A500C L=2094.8 м		0.89	1860.2
3	ГОСТ Р 52544-2006	ф12 A500C L=2450	414	2.18	900.7
4	ГОСТ Р 52544-2006	ф12 A500C L=2750	414	2.44	1011.0

FACTORY OF ENGINEERING

" ფექტორი ოვ ენჯინიარინგ "
საიდენტიფიკაციო კოდი
433647565

Structural Engineering Service

TBILISI | GEO | +995 597 711 122 FOE.GE

NOT FOR CONSTRUCTION

NOTICE
This document and its contents are the copyright of the designer. Any party receiving this document does so in confidence and agrees that information contained herein shall not be published in whole or in part or disclosed to others without the express prior written consent of FE. Do not Scale. All dimensions to be checked on site. All information on these drawings are for oesthetic content only

stamp | approval

key plan

note

no date issue
issues | revisions

" პროჯექტ გრუპი "
client

ქალაქი თბილისი, ერისთავის ქუჩა №4
(ს.კ.01.12.12.002.022)
address

მრავალფუნქციური კომპლექსი
projeqt

მკ-5
sheet title

project no: 2023002 2023

director: ბ. მათითაიშვილი
architect by: რ. სულავა
head.str.engeener by:
str.engeener by: ბ. მათითაიშვილი
checked by:

scale: 1:100 A3 component

კ-503
sheet no.

მონოლითური კედელი მკ-6
მ. 1:20

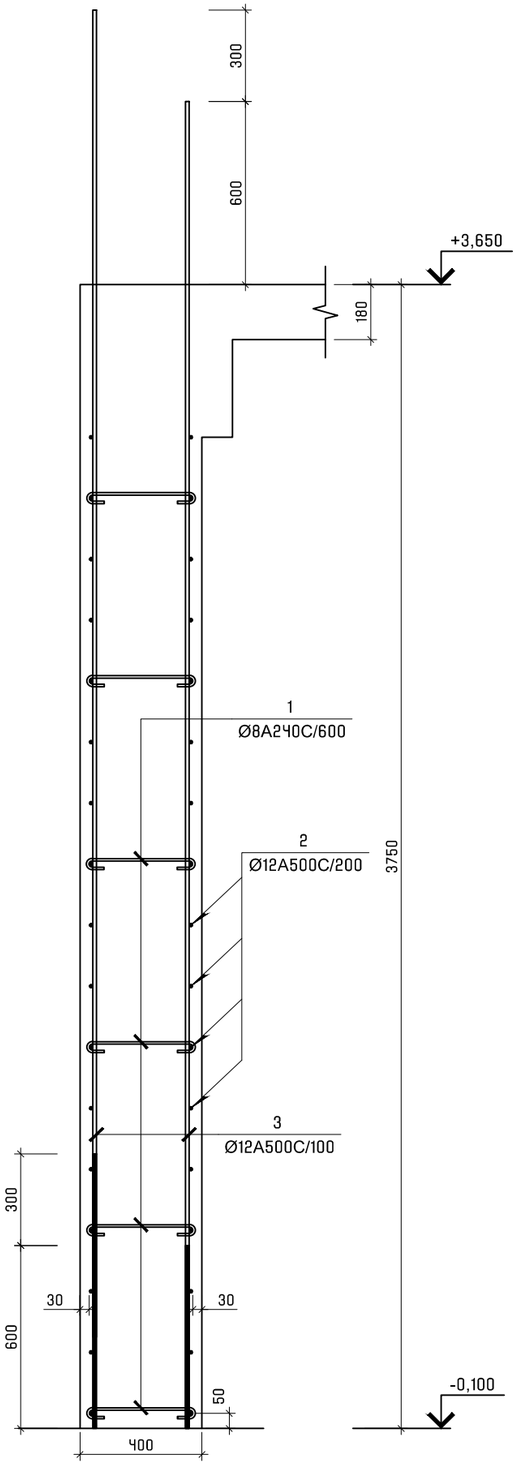

მონოლითური კედელი მკ-7
მ. 1:20

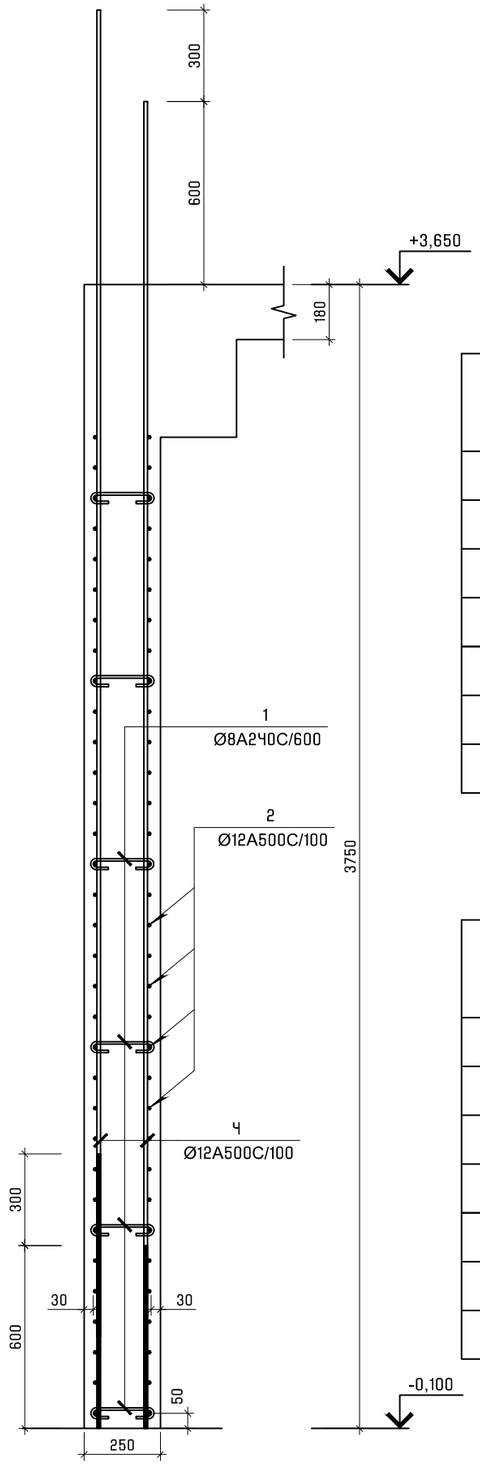

პოზ.	შენიშვნა	დასახელება	რაოდ	მასა კგ	მასა სულ კგ
		მონოლითური კედელი მკ-6			
		მასალები			
		ბეტონი B25		19.5	$მ^3$
		არმატურის ნაკეთობები			
1	ГОСТ 5781-82*	ф8 A240 L=490	150	0.19	28.5
2	ГОСТ Р 52544-2006	ф12 A500C L=553.5 м		0.89	491.5
3	ГОСТ Р 52544-2006	ф12 A500C L=4350	296	3.86	1142.6

პოზ.	შენიშვნა	დასახელება	რაოდ	მასა კგ	მასა სულ კგ
		მონოლითური კედელი მკ-7			
		მასალები			
		ბეტონი B25		16	$მ^3$
		არმატურის ნაკეთობები			
1	ГОСТ 5781-82*	ф8 A240 L=340	198	0.13	25.7
2	ГОСТ Р 52544-2006	ф12 A500C L=1437.5 м		0.89	1276.5
3	ГОСТ Р 52544-2006	ф12 A500C L=4350	396	3.86	1529.7

FACTORY OF ENGINEERING
" ფექტორი ოვ ენჯინიარინგ "
საიდენტიფიკაციო კოდი
435647565
Structural Engineering Service
TBILISI | GEO | +995 597 711 122 FOE.GE

NOT FOR CONSTRUCTION
NOTICE
This document and its contents are the copyright of the designer. Any party receiving this document does so in confidence and agrees that information contained herein shall not be published in whole or in part or disclosed to others without the express prior written consent of FE. Do not Scale. All dimensions to be checked on site. All information on these drawings are for oesthetic content only

stamp | approval

key plan

note

no date issue
issues | revisions

" პროექტ გრუპი "
client

ქალაქი თბილისი, ერისთავის ქუჩა №4
(ს.კ.01.12.12.002.022)
address

მრავალფუნქციური კომპლექსი
projeqt

მკ-6; მკ-7
sheet title

project no: 2023002 2023

director: ბ. მათითაიშვილი
architect by: რ. სულავა
head.str.engeener by:
str.engeener by: ბ. მათითაიშვილი
checked by:

scale: 1:100 A3 component

კ-504
sheet no.

მონოლითური კედელი მკ-8
მ. 1:20

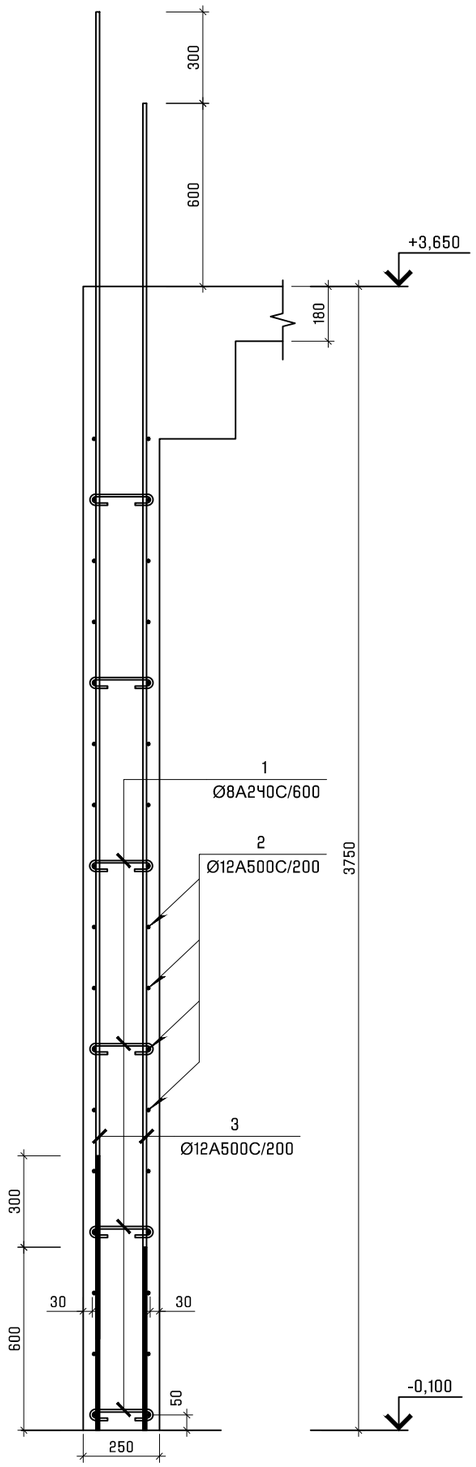

პოზ.	შენიშვნა	დ ა ს ა ხ ე ლ ე ბ ა	რაოდ	მასა კგ	მასა სულ კგ
		მონოლითური კედელი მკ-8			
		მასალები			
		ბეტონი B25		9.5	მ^3
		არმატურის ნაკეთობები			
1	ГОСТ 5781-82*	ф8 A240 L=340	117	0.13	15.2
2	ГОСТ Р 52544-2006	ф12 A500C L=437.6 м		0.89	388.6
3	ГОСТ Р 52544-2006	ф12 A500C L=4350	120	3.86	463.2

FACTORY OF ENGINEERING

" ფექტორი ოვ ენჯინიარინგ "
საიდენტიფიკაციო კოდი
433647565

Structural Engineering Service

TBILISI | GEO | +995 597 711 122 FOE.GE

NOT FOR CONSTRUCTION

NOTICE
This document and its contents are the copyright of the designer. Any party receiving this document does so in confidence and agrees that information contained herein shall not be published in whole or in part or disclosed to others without the express prior written consent of FE. Do not Scale. All dimensions to be checked on site. All information on these drawings are for aesthetic content only

stamp | approval

key plan

note

no date issue
issues | revisions

" პროექტ გრუპი "
client

ქალაქი თბილისი, ერისთავის ქუჩა №4
(ს.კ.01.12.12.002.022)
address

მრავალფუნქციური კომპლექსი
projeqt

მკ-8;
sheet title

project no: 2023002 2023

director: ბ. მათითაიშვილი
architect by: რ. სულავა
head.str.engeener by:
str.engeener by: ბ. მათითაიშვილი
checked by:

scale: 1:100 A3 component

კ-505
sheet no.

მონოლითური კედელი მკ-9
მ. 1:20

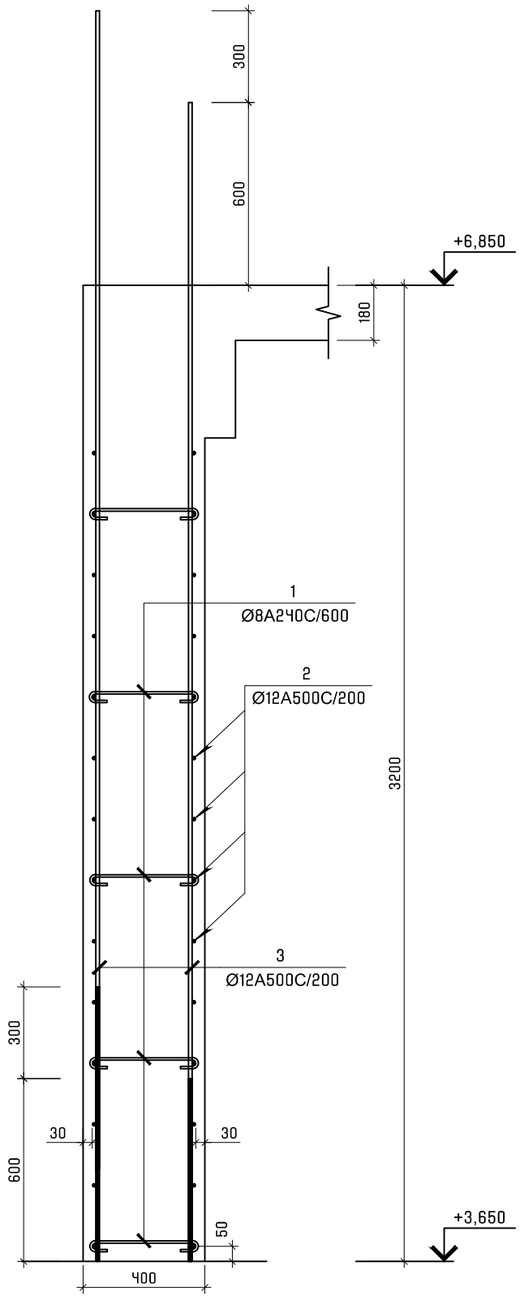

მონოლითური კედელი მკ-10
მ. 1:20

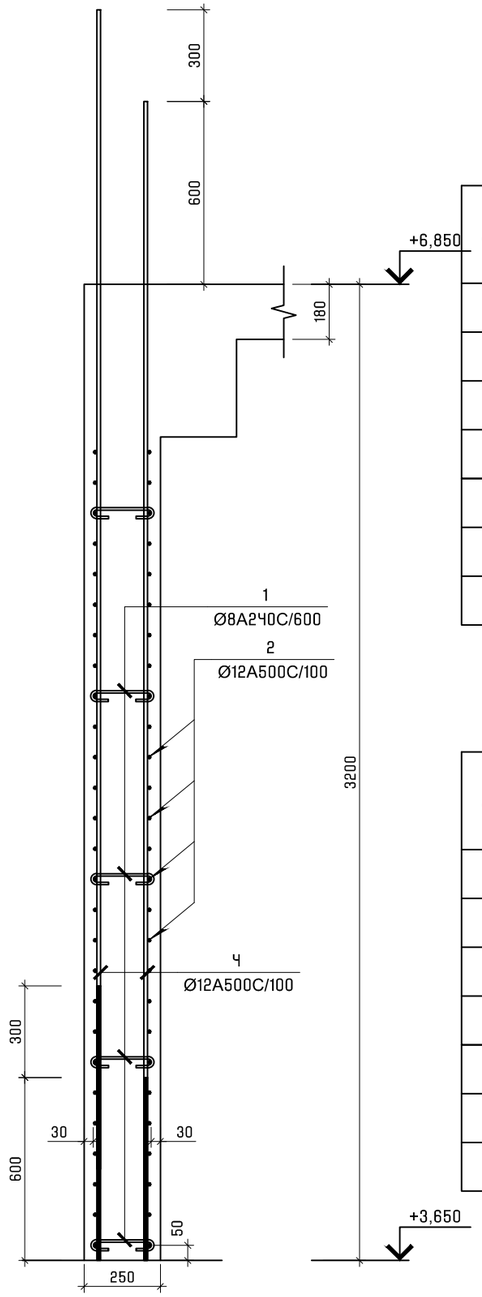

პოზ.	შენიშვნა	დასახელება	რაოდ	მასა კგ	მასა სულ კგ
		მონოლითური კედელი მკ-9			
		მასალები			
		ბეტონი B25		11	$მ^3$
		არმატურის ნაკეთობები			
1	ГОСТ 5781-82*	ф8 A240 L=490	90	0.19	17.1
2	ГОСТ Р 52544-2006	ф12 A500C L=308.0 м		0.89	273.5
3	ГОСТ Р 52544-2006	ф12 A500C L=3800	100	3.37	337.0

პოზ.	შენიშვნა	დასახელება	რაოდ	მასა კგ	მასა სულ კგ
		მონოლითური კედელი მკ-10			
		მასალები			
		ბეტონი B25		10	$მ^3$
		არმატურის ნაკეთობები			
1	ГОСТ 5781-82*	ф8 A240 L=340	120	0.13	15.6
2	ГОСТ Р 52544-2006	ф12 A500C L=855.4 м		0.89	759.6
3	ГОСТ Р 52544-2006	ф12 A500C L=3800	288	3.37	971.8

FACTORY OF ENGINEERING

" ფექტორი ოვ ენჯინიარინგ "
საიდენტიფიკაციო კოდი
435647565

Structural Engineering Service

TBILISI | GEO | +995 597 711 122 FOE.GE

NOT FOR CONSTRUCTION

NOTICE
This document and its contents are the copyright of the designer. Any party receiving this document does so in confidence and agrees that information contained herein shall not be published in whole or in part or disclosed to others without the express prior written consent of FE. Do not Scale. All dimensions to be checked on site. All information on these drawings are for aesthetic content only

stamp | approval

key plan

note

no date issue
issues | revisions

" პროექტ გრუპი "
client

ქალაქი თბილისი, ერისთავის ქუჩა №4
(ს.კ.01.12.12.002.022)
address

მრავალფუნქციური კომპლექსი
projeqt

მკ-9; მკ-10
sheet title

project no: 2023002 2023

director: ბ. მათითაიშვილი
architect by: რ. სულავა
head.str.engeener by:
str.engeener by: ბ. მათითაიშვილი
checked by:

scale: 1:100 A3 component

კ-506
sheet no.

მონოლითური კედელი მკ-11
მ. 1:20

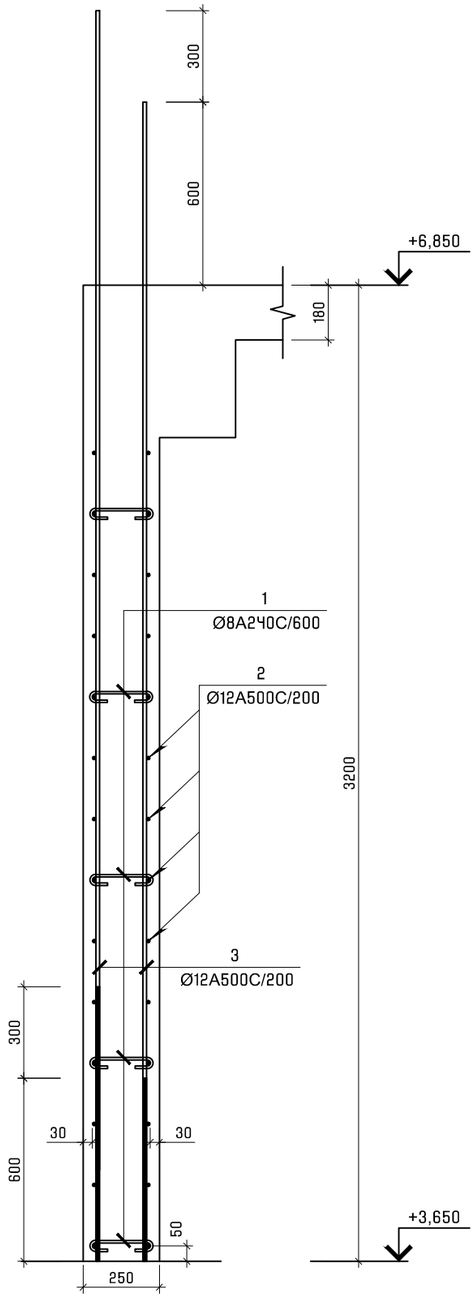

პოზ.	შენიშვნა	დასახელება	რაოდ	მასა კგ	მასა სულ კგ
		მონოლითური კედელი მკ-11			
		მასალები			
		ბეტონი B25		11.5	$მ^3$
		არმატურის ნაკეთობები			
1	ГОСТ 5781-82*	ф8 A240 L=340	140	0.13	18.2
2	ГОСТ Р 52544-2006	ф12 A500C L=526.7 м		0.89	467.7
3	ГОСТ Р 52544-2006	ф12 A500C L=3800	172	3.37	579.6

FACTORY OF ENGINEERING

" ფაქტორი ოვ ენჯინიარინგ "
საიდენტიფიკაციო კოდი
433647565

Structural Engineering Service

TBILISI | GEO | +995 597 711 122 FOE.GE

NOT FOR CONSTRUCTION

NOTICE
This document and its contents are the copyright of the designer. Any party receiving this document does so in confidence and agrees that information contained herein shall not be published in whole or in part or disclosed to others without the express prior written consent of FE. Do not Scale. All dimensions to be checked on site. All information on these drawings are for aesthetic content only

stamp | approval

key plan

note

no date issue
issues | revisions

client
" პროექტ გრუპი "

address
ქალაქი თბილისი, ერისთავის ქუჩა №4
(ს.კ.01.12.12.002.022)

projeqt
მრავალფუნქციური კომპლექსი

sheet title
მკ-11;

project no: 2023002 2023

director: ბ. მათითაიშვილი
architect by: რ. სულავა
head.str.engeener by:
str.engeener by: ბ. მათითაიშვილი
checked by:

scale: 1:100 A3 component

sheet no.
კ-507

მონოლითური კედელი მკ-12
მ. 1:20

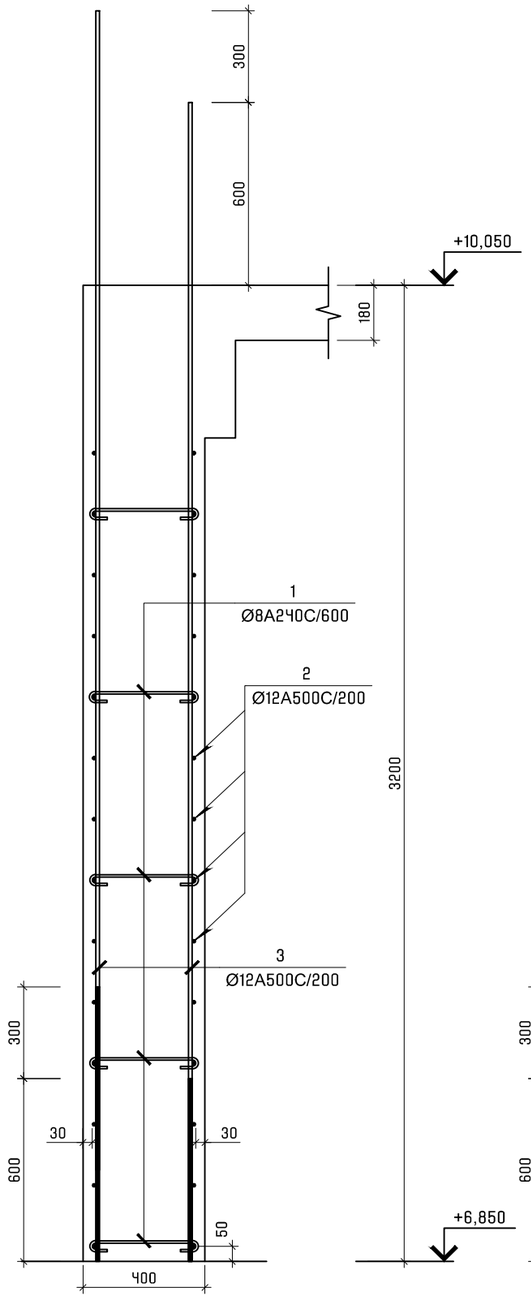

მონოლითური კედელი მკ-13
მ. 1:20

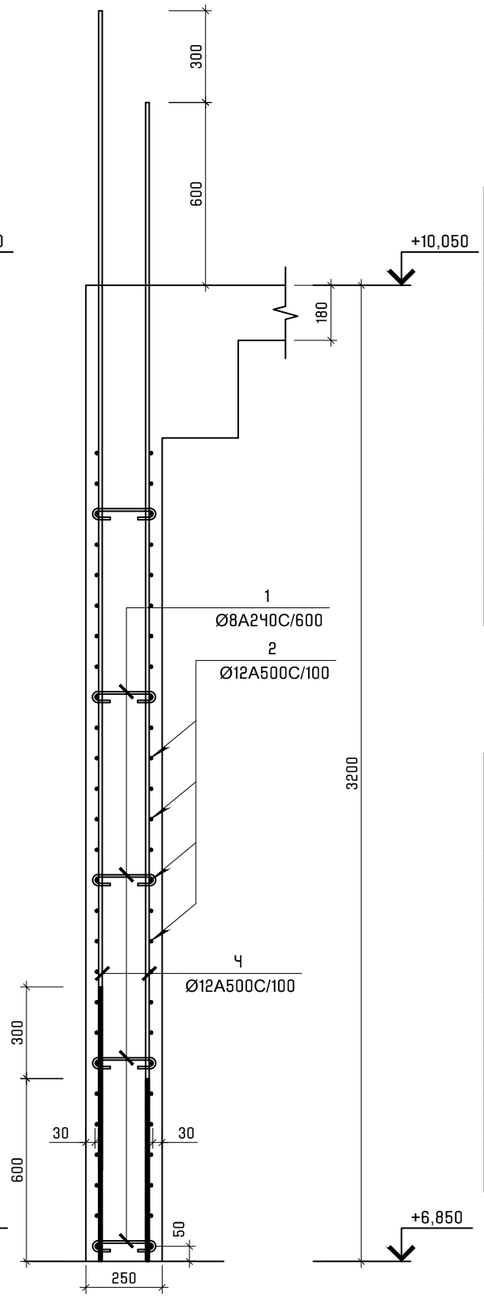

პოზ.	შენიშვნა	დასახელება	რაოდ	მასა კგ	მასა სულ კგ
		მონოლითური კედელი მკ-12			
		მასალები			
		ბეტონი B25		11	$მ^3$
		არმატურის ნაკეთობები			
1	ГОСТ 5781-82*	ф8 A240 L=490	90	0.19	17.1
2	ГОСТ Р 52544-2006	ф12 A500C L=308.0 м		0.89	273.5
3	ГОСТ Р 52544-2006	ф12 A500C L=3800	100	3.37	337.0

პოზ.	შენიშვნა	დასახელება	რაოდ	მასა კგ	მასა სულ კგ
		მონოლითური კედელი მკ-13			
		მასალები			
		ბეტონი B25		10	$მ^3$
		არმატურის ნაკეთობები			
1	ГОСТ 5781-82*	ф8 A240 L=340	180	0.13	23.4
2	ГОСТ Р 52544-2006	ф12 A500C L=855.4 м		0.89	759.6
3	ГОСТ Р 52544-2006	ф12 A500C L=3800	288	3.37	971.8

FACTORY OF ENGINEERING

" ფექტორი ოვ ენჯინიარინგ "
საიდენტიფიკაციო კოდი
435647565

Structural Engineering Service

TBILISI | GEO | +995 597 711 122 FOE.GE

NOT FOR CONSTRUCTION

NOTICE
This document and its contents are the copyright of the designer. Any party receiving this document does so in confidence and agrees that information contained herein shall not be published in whole or in part or disclosed to others without the express prior written consent of FE. Do not Scale. All dimensions to be checked on site. All information on these drawings are for aesthetic content only

stamp | approval

key plan

note

no date issue
issues | revisions

" პროექტ გრუპი "
client

ქალაქი თბილისი, ერისთავის ქუჩა №4
(ს.კ.01.12.12.002.022)
address

მრავალფუნქციური კომპლექსი
projeqt

მკ-12; მკ-13
sheet title

project no: 2023002 2023

director: ბ. მათითაიშვილი
architect by: რ. სულავა
head.str.engeener by:
str.engeener by: ბ. მათითაიშვილი
checked by:

scale: 1:100 A3 component

კ-508
sheet no.

მონოლითური კედელი მკ-14
მ. 1:20

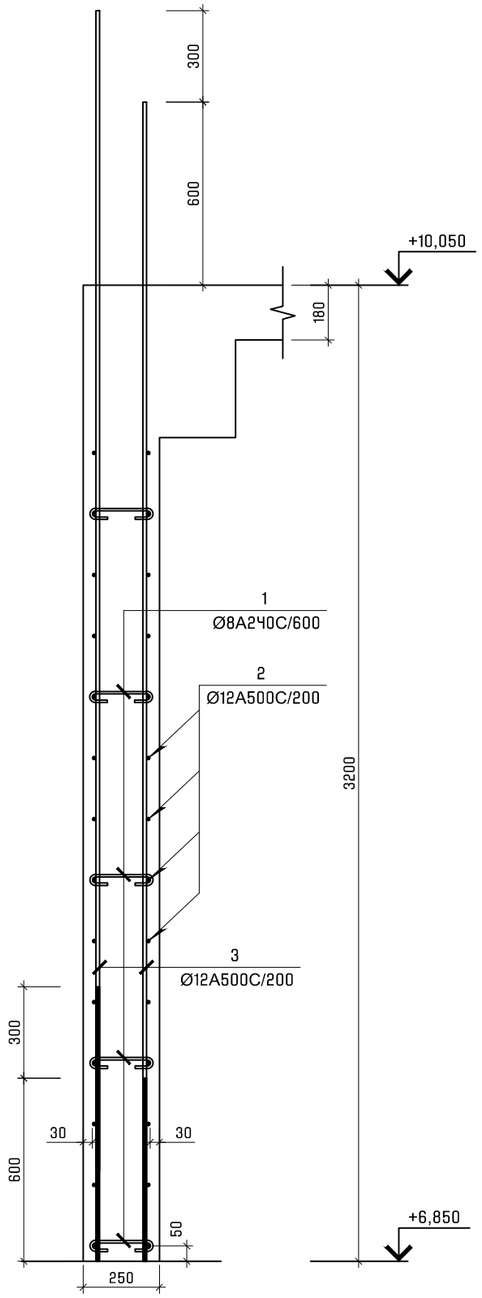

პოზ.	შენიშვნა	დასახელება	რაოდ	მასა კგ	მასა სულ კგ
		მონოლითური კედელი მკ-14			
		მასალები			
		ბეტონი B25		11	მ^3
		არმატურის ნაკეთობები			
1	ГОСТ 5781-82*	ф8 A240 L=340	140	0.13	18.2
2	ГОСТ Р 52544-2006	ф12 A500C L=526.7 м		0.89	467.7
3	ГОСТ Р 52544-2006	ф12 A500C L=3800	172	3.37	579.6

" ფექტორი ოვ ენჯინიარინგ "
საიდენტიფიკაციო კოდი
433647565

Structural Engineering Service

TBILISI | GEO | +995 597 711 122 FOE.GE

NOT FOR CONSTRUCTION

NOTICE
This document and its contents are the copyright of the designer. Any party receiving this document does so in confidence and agrees that information contained herein shall not be published in whole or in part or disclosed to others without the express prior written consent of FE. Do not Scale. All dimensions to be checked on site. All information on these drawings are for aesthetic content only

stamp | approval

key plan

note

no date issue
issues | revisions

" პროექტ გრუპი "
client

ქალაქი თბილისი, ერისთავის ქუჩა №4
(ს.კ.01.12.12.002.022)
address

მრავალფუნქციური კომპლექსი
projeqt

მკ-14;
sheet title

project no: 2023002 2023

director: ბ. მათითაიშვილი
architect by: რ. სულავა
head.str.engeener by:
str.engeener by: ბ. მათითაიშვილი
checked by:

scale: 1:100 A3 component

კ-509
sheet no.

მონოლითური კედელი მკ-15
მ. 1:20

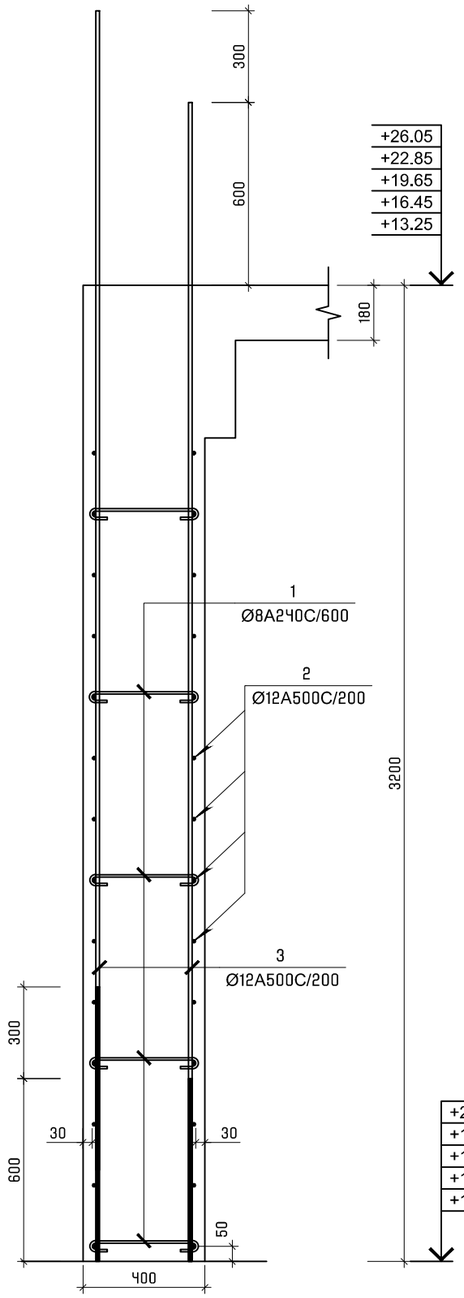

მონოლითური კედელი მკ-16
მ. 1:20

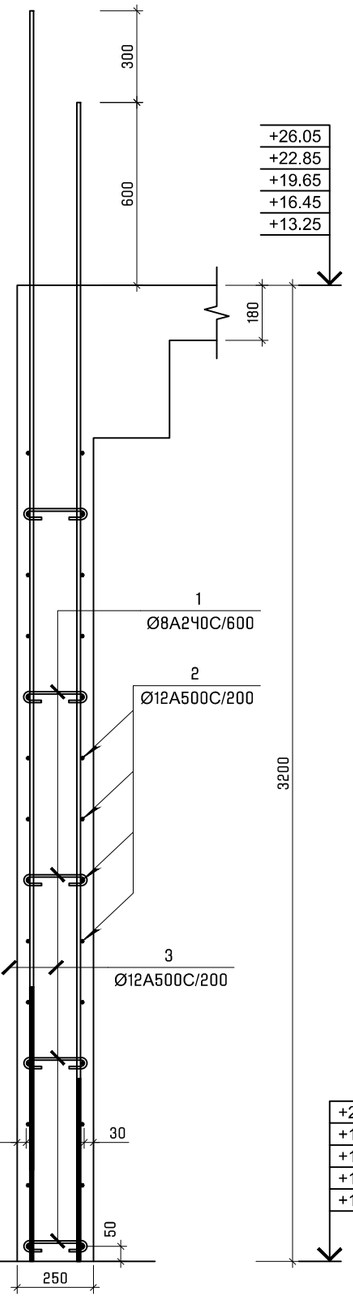

პოზ.	შენიშვნა	დასახელება	რაოდ	მასა კგ	მასა სულ კგ
		მონოლითური კედელი მკ-15			
		მასალები			
		ბეტონი B25		11	$მ^3$
		არმატურის ნაკეთობები			
1	ГОСТ 5781-82*	ф8 A240 L=490	90	0.19	17.1
2	ГОСТ Р 52544-2006	ф12 A500C L=308.0 м		0.89	273.5
3	ГОСТ Р 52544-2006	ф12 A500C L=3800	100	3.37	337.0

პოზ.	შენიშვნა	დასახელება	რაოდ	მასა კგ	მასა სულ კგ
		მონოლითური კედელი მკ-16			
		მასალები			
		ბეტონი B25		21.2	$მ^3$
		არმატურის ნაკეთობები			
1	ГОСТ 5781-82*	ф8 A240 L=340	260	0.13	33.8
2	ГОСТ Р 52544-2006	ф12 A500C L=970.2 м		0.89	861.5
3	ГОСТ Р 52544-2006	ф12 A500C L=3800	320	3.37	1078.4

FACTORY OF ENGINEERING
" ფექტორი ოვ ენჯინიარინგ "
საიდენტიფიკაციო კოდი
433647565
Structural Engineering Service
TBILISI | GEO | +995 597 711 122 FOE.GE

NOT FOR CONSTRUCTION

NOTICE
This document and its contents are the copyright of the designer. Any party receiving this document does so in confidence and agrees that information contained herein shall not be published in whole or in part or disclosed to others without the express prior written consent of FE. Do not Scale. All dimensions to be checked on site. All information on these drawings are for aesthetic content only

stamp | approval

key plan

note

no date issue
issues | revisions

" პროექტ მრუვი "
client

ქალაქი თბილისი, ერისთავის ქუჩა №4
(ს.კ.01.12.12.002.022)
address

მრავალფუნქციური კომპლექსი
projeqt

მკ-15; მკ-16
sheet title

project no: 2023002 2023

director: ბ. მათითაიშვილი
architect by: რ. სულავა
head.str.engeener by:
str.engeener by: ბ. მათითაიშვილი
checked by:

scale: 1:100 A3 component

კ-510
sheet no.

კიბე N1-ის გეგმა -2.90 და -0.10 ნიშნულებს შორის.
მ. 1:50

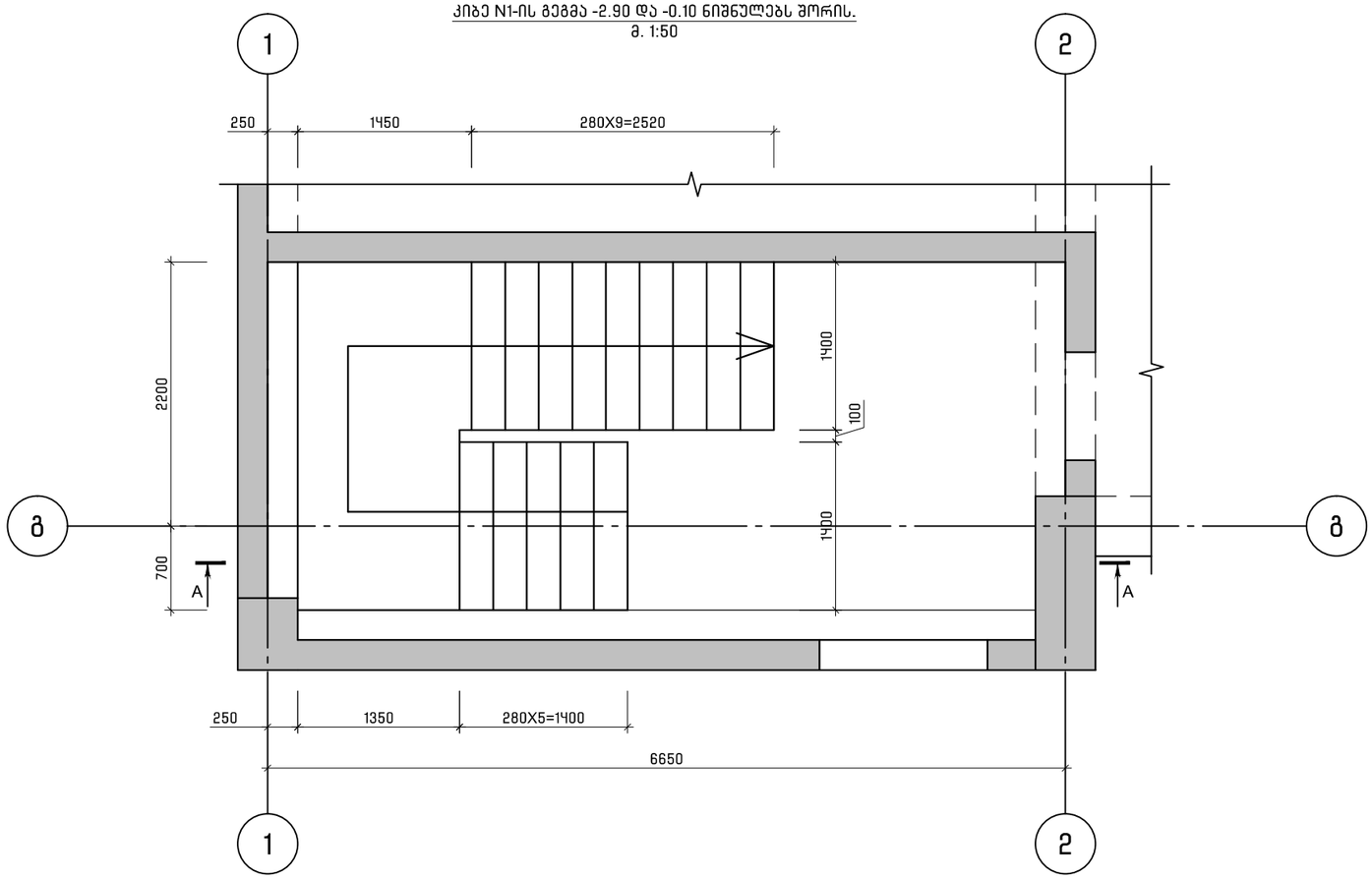

კიბე N1-ის გეგმა -0.10 და 3.65 ნიშნულებს შორის.
მ. 1:50

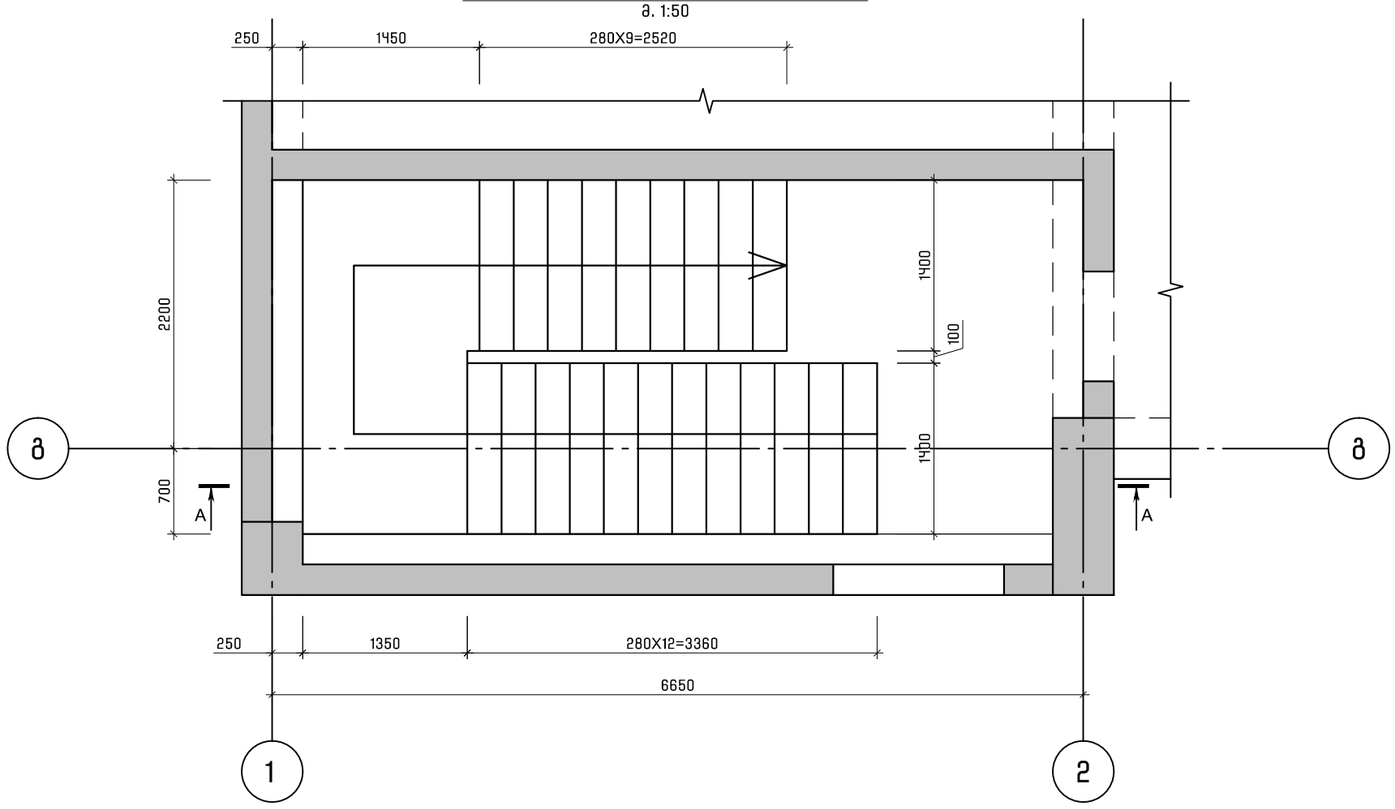

FACTORY OF ENGINEERING

" ფექტორი ოვ ენჯინიარინგ "
საიდენტიფიკაციო კოდი
433647565

Structural Engineering Service

TBILISI | GEO | +995 597 711 122 FOE.GE

NOT FOR CONSTRUCTION

NOTICE
This document and its contents are the copyright of the designer. Any party receiving this document does so in confidence and agrees that information contained herein shall not be published in whole or in part or disclosed to others without the express prior written consent of FE. Do not Scale. All dimensions to be checked on site. All information on these drawings are for oesthetic content only

stamp | approval

key plan

note

no date issue
issues | revisions

" პროჯექტ გრუპი "
client

ქალაქი თბილისი, ერისთავის ქუჩა №4
(ს.კ.01.12.12.002.022)
address

მრავალფუნქციური კომპლექსი
projeqt

კიბე N-1
sheet title

project no: 2023002 2023

director: ბ. მათითაიშვილი
architect by: რ. სულავა
head.str.engeener by:
str.engeener by: ბ. მათითაიშვილი
checked by:

scale: 1:100 A3 component

კ-601
sheet no.

კიბე N1-ის გეგმა 3.65 და 22.85 ნიშნულებს შორის.
მ. 1:50

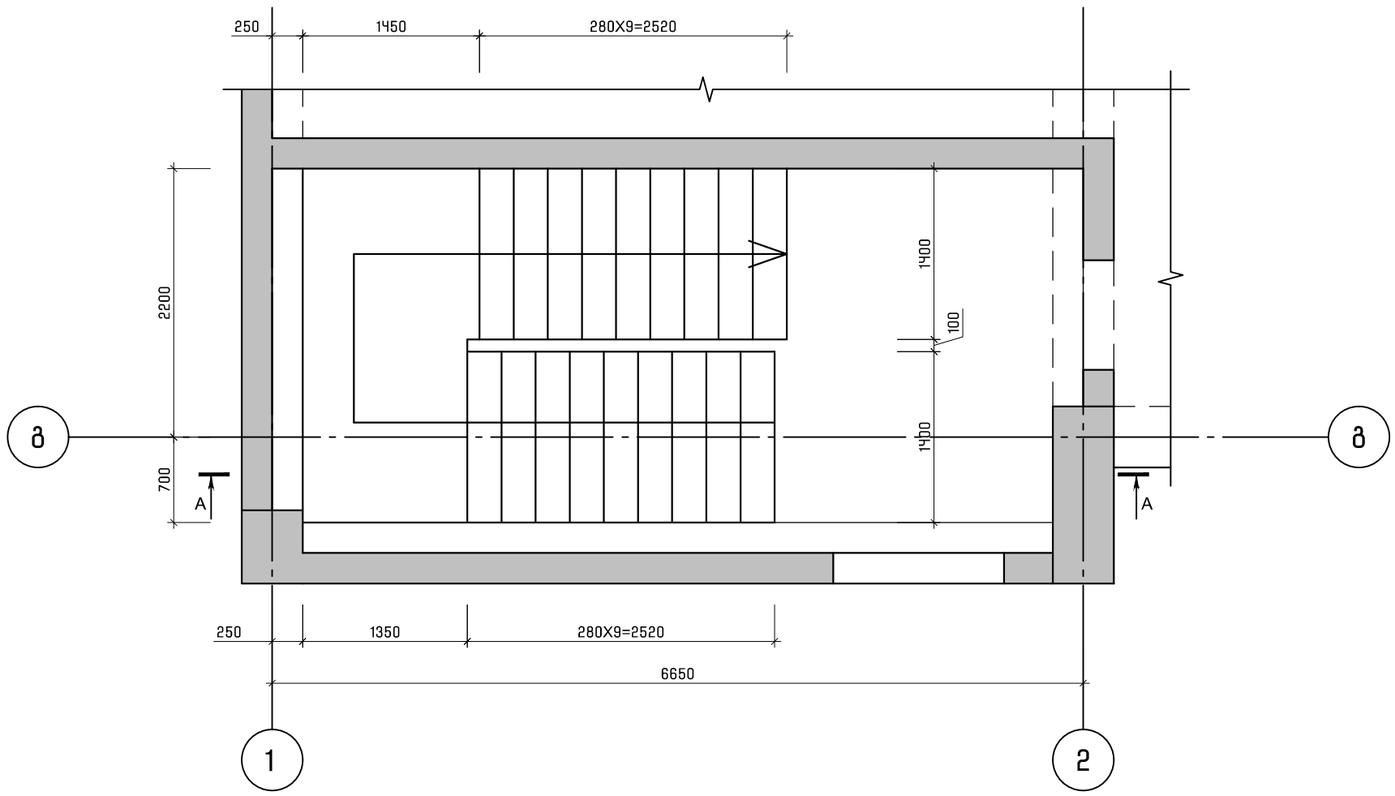

FACTORY OF ENGINEERING

" ფექტორი ოვ ენჯინიარინგ "
საიდენთიფიკაციო კოდი
433647565

Structural Engineering Service

TBILISI | GEO | +995 597 711 122 FOE.GE

NOT FOR CONSTRUCTION

NOTICE
This document and its contents are the copyright of the designer. Any party receiving this document does so in confidence and agrees that information contained herein shall not be published in whole or in part or disclosed to others without the express prior written consent of FE. Do not Scale. All dimensions to be checked on site. All information on these drawings are for aesthetic content only

stamp | approval

key plan

note

no date issue
issues | revisions

" პროჯექტ გრუპი "
client

ქალაქი თბილისი, ერისთავის ქუჩა №4
(ს.კ.01.12.12.002.022)
address

მრავალფუნქციური კომპლექსი
projeqt

კიბე N-1
sheet title

project no: 2023002 2023

director: ბ. მათითაიშვილი
architect by: რ. სულავა
head.str.engeener by:
str.engeener by: ბ. მათითაიშვილი
checked by:

scale: 1:100 A3 component

კ-602
sheet no.

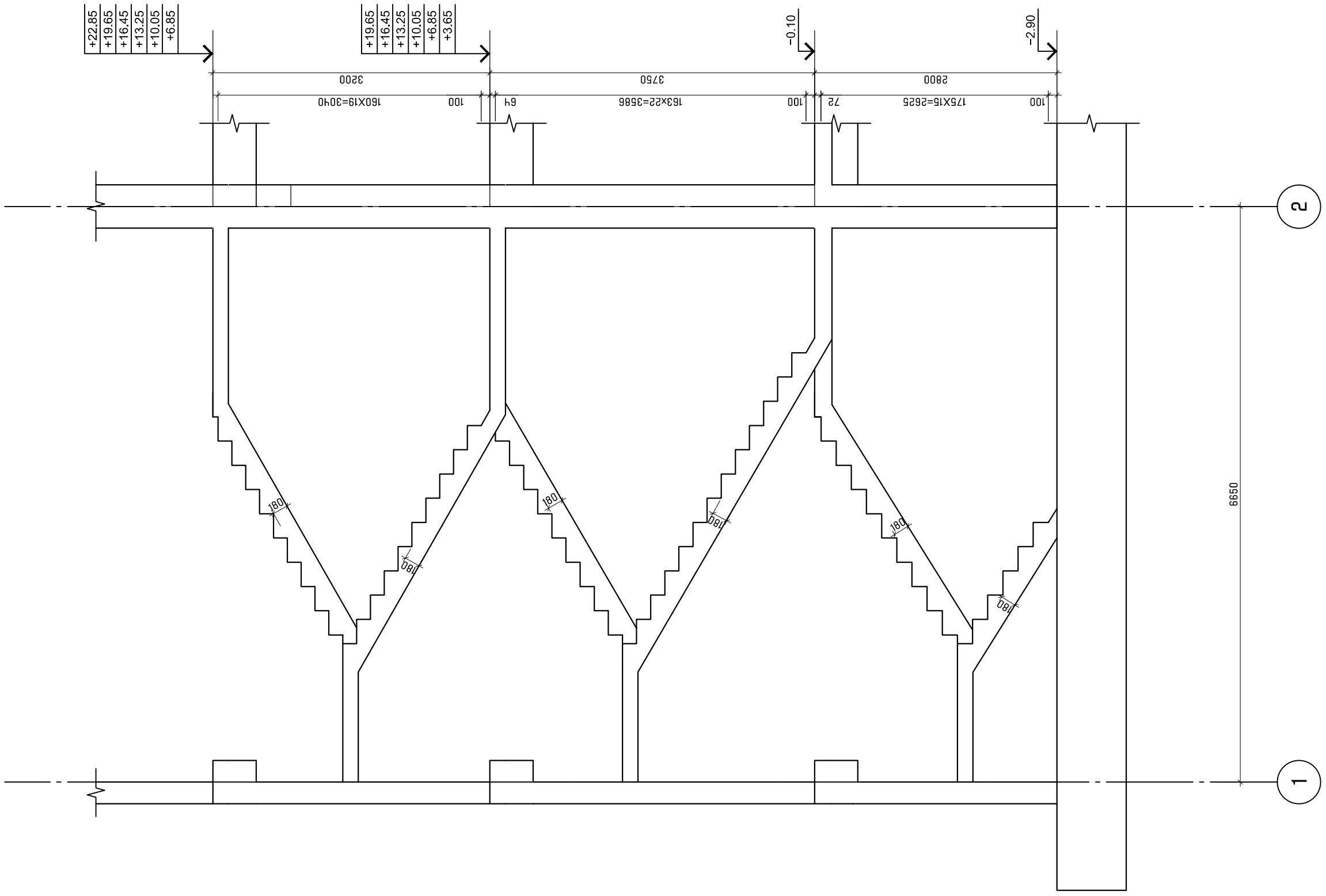

კიბე N1-ის ჭრილი A-A.
მ. 1:50

FACTORY OF ENGINEERING

" ფექტორი ოვ ენჯინიარინგ "
საიდენტიფიკაციო კოდი
435647565

Structural Engineering Service

TBILISI | GEO | +995 597 711 122 FOE.GE

NOT FOR CONSTRUCTION

NOTICE
This document and its contents are the copyright of the designer. Any party receiving this document does so in confidence and agrees that information contained herein shall not be published in whole or in part or disclosed to others without the express prior written consent of FE. Do not Scale. All dimensions to be checked on site. All information on these drawings are for aesthetic content only

stamp | approval

key plan

note

no date issue
issues | revisions

" პროექტ გრუპი "
client

ქალაქი თბილისი, ერისთავის ქუჩა №4
(ს.კ.01.12.12.002.022)
address

მრავალფუნქციური კომპლექსი
projeqt

კიბე N-1 ჭრილი A-A
sheet title

project no: 2023002 2023

director: ბ. მათითაიშვილი
architect by: რ. სულავა
head.str.engeener by:
str.engeener by: ბ. მათითაიშვილი
checked by:

scale: 1:100 A3 component

კ-603
sheet no.

კიბე N2-ის გეგმა -2.90 და -0.10 ნიშნულებს შორის.
მ. 1:50

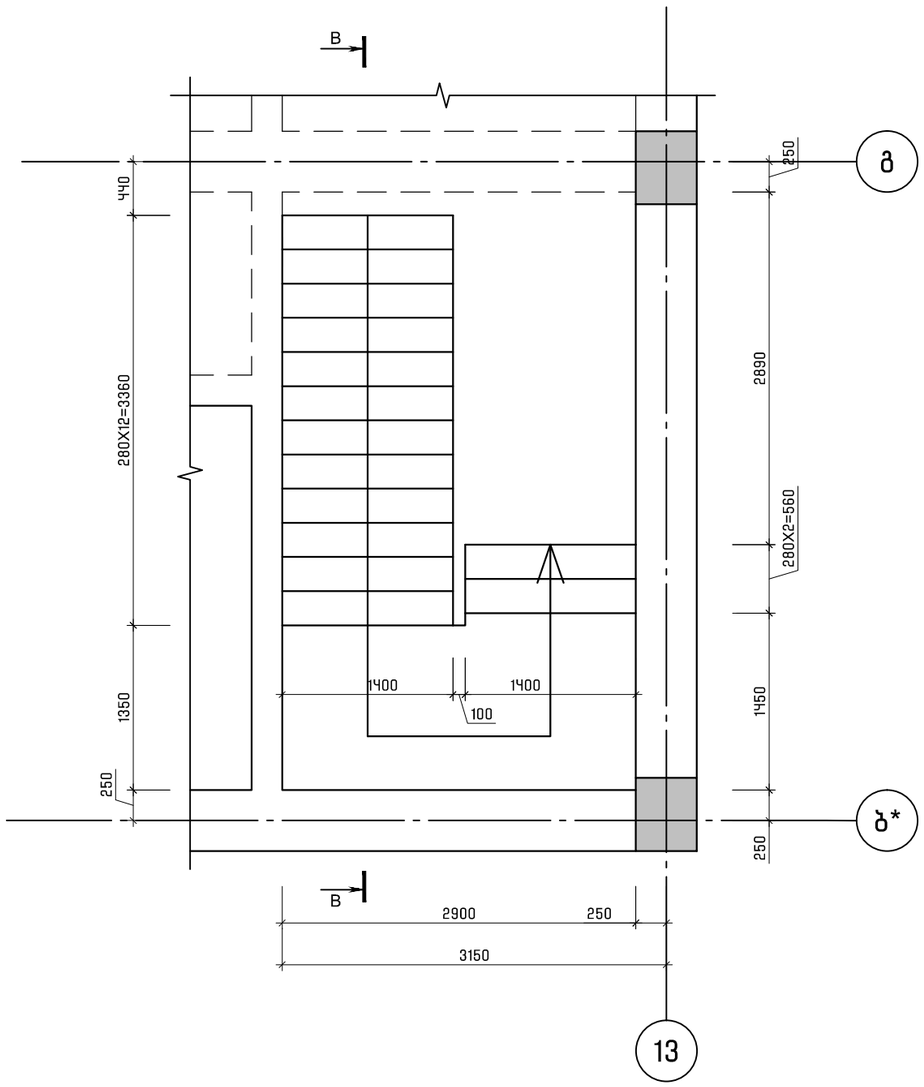

კიბე N2-ის გეგმა -0.10 და 3.65 ნიშნულებს შორის.
მ. 1:50

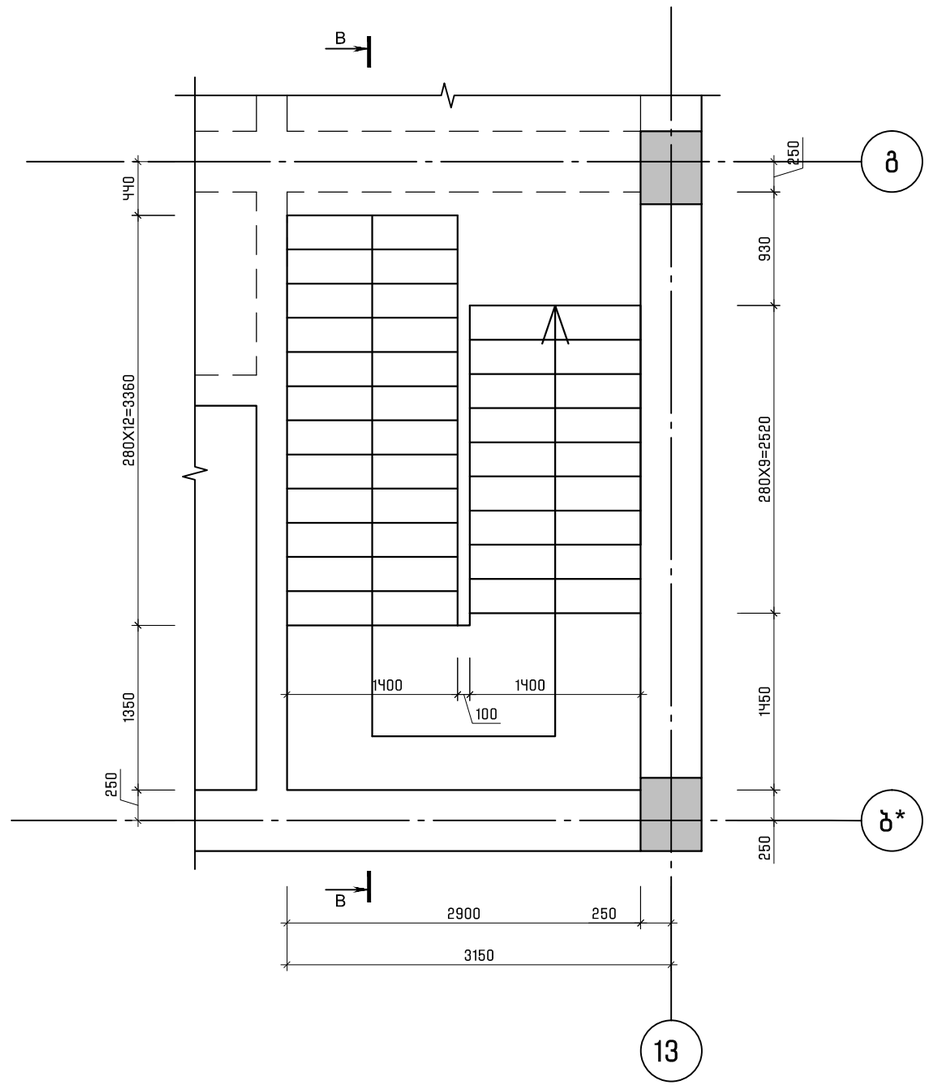

" ფექტორი ოვ ენჯინიარინგ "
საიდენტიფიკაციო კოდი
433647565

Structural Engineering Service

TBILISI | GEO | +995 597 711 122 FOE.GE

NOT FOR CONSTRUCTION

NOTICE
This document and its contents are the copyright of the designer. Any party receiving this document does so in confidence and agrees that information contained herein shall not be published in whole or in part or disclosed to others without the express prior written consent of FE. Do not Scale. All dimensions to be checked on site. All information on these drawings are for aesthetic content only

stamp | approval

key plan

note

no date issue
issues | revisions

" პროჯექტ გრუპი "
client

ქალაქი თბილისი, ერისთავის ქუჩა №4
(ს.კ.01.12.12.002.022)
address

მრავალფუნქციური კომპლექსი
projeqt

კიბე N-2
sheet title

project no: 2023002 2023

director: ბ. მათითაიშვილი
architect by: რ. სულავა
head.str.engeener by:
str.engeener by: ბ. მათითაიშვილი
checked by:

scale: 1:100 A3 component

კ-604
sheet no.

კიბე N2-ის გეგმა 3.65 და 22.85 ნიშნულებს შორის.
მ. 1:50

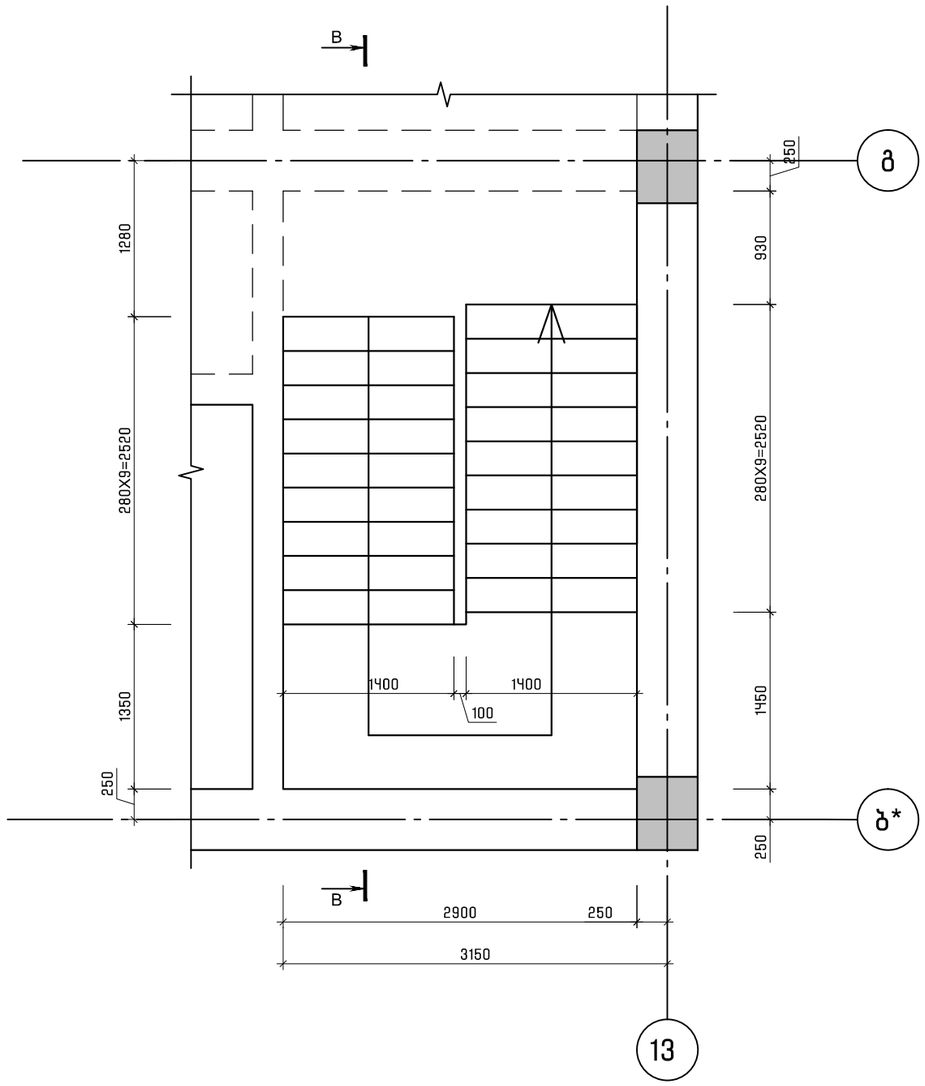

FACTORY OF ENGINEERING
" ფექტორი ოვ ენჯინიარინგ "
საიდენტიფიკაციო კოდი
433647565
Structural Engineering Service
TBILISI | GEO | +995 597 711 122 FOE.GE

NOT FOR CONSTRUCTION

NOTICE
This document and its contents are the copyright of the designer. Any party receiving this document does so in confidence and agrees that information contained herein shall not be published in whole or in part or disclosed to others without the express prior written consent of FE. Do not Scale. All dimensions to be checked on site. All information on these drawings are for aesthetic content only

stamp | approval

key plan

note

no date issue
issues | revisions

" პროჯექტ გრუპი "
client

ქალაქი თბილისი, ერისთავის ქუჩა №4
(ს.კ.01.12.12.002.022)
address

მრავალფუნქციური კომპლექსი
projeqt

კიბე N-2
sheet title

project no: 2023002 2023

director: ბ. მათითაიშვილი
architect by: რ. სულავა
head.str.engeener by:
str.engeener by: ბ. მათითაიშვილი
checked by:

scale: 1:100 A3 component

კ-605
sheet no.

კიბე N2-ის ჭრილი B-B.
მ. 1:50

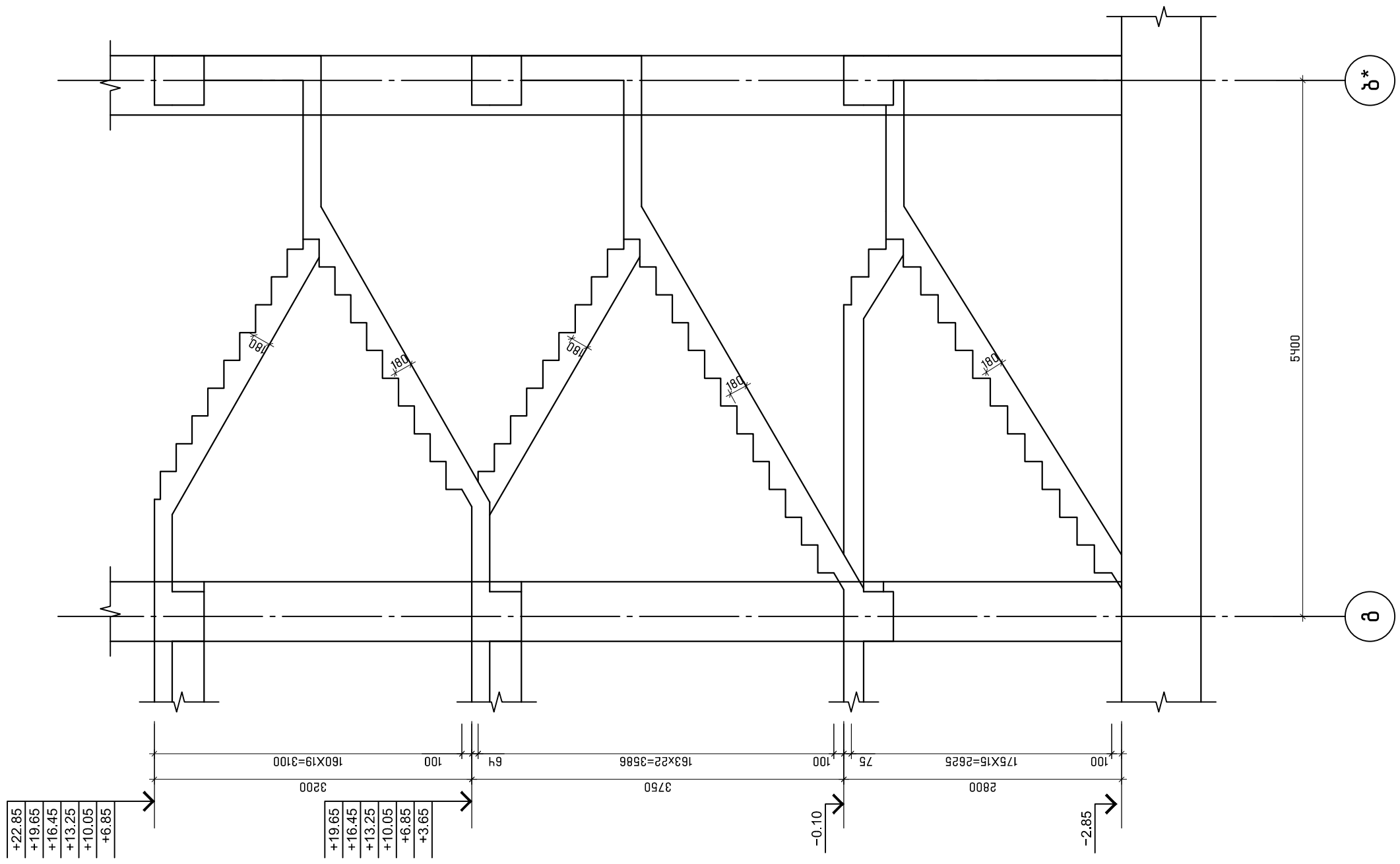

FACTORY OF ENGINEERING

" ფექტორი ოვ ენჯინიარინგ "
საიდენტიფიკაციო კოდი
435647565

Structural Engineering Service

TBILISI | GEO | +995 597 711 122 FOE.GE

NOT FOR CONSTRUCTION

NOTICE
This document and its contents are the copyright of the designer. Any party receiving this document does so in confidence and agrees that information contained herein shall not be published in whole or in part or disclosed to others without the express prior written consent of FE. Do not Scale. All dimensions to be checked on site. All information on these drawings are for aesthetic content only

stamp | approval

key plan

note

no date issue
issues | revisions

" პროჯექტ მრუჯი "
client

ქალაქი თბილისი, ერისთავის ქუჩა №4
(ს.კ.01.12.12.002.022)
address

მრავალფუნქციური კომპლექსი
projeqt

კიბე N-2 ჭრილი B-B
sheet title

project no: 2023002 2023

director: ბ. მათითაიშვილი
architect by: რ. სულავა
head.str.engeener by:
str.engeener by: ბ. მათითაიშვილი
checked by:

scale: 1:100 A3 component

კ-606
sheet no.

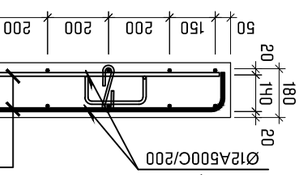

узел 5
а. 1:20

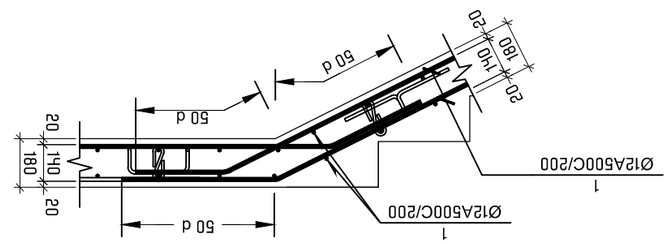

узел 3
а. 1:20

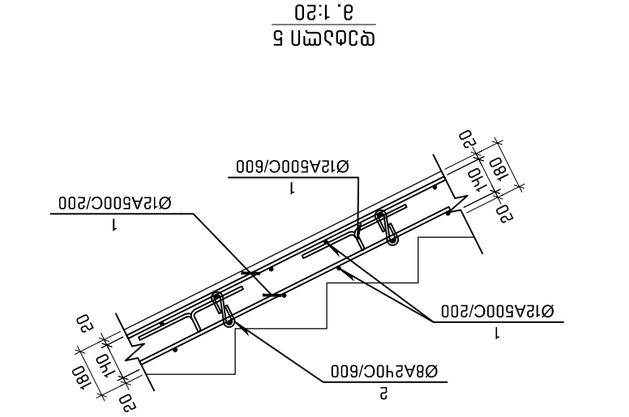

узел 1
а. 1:20

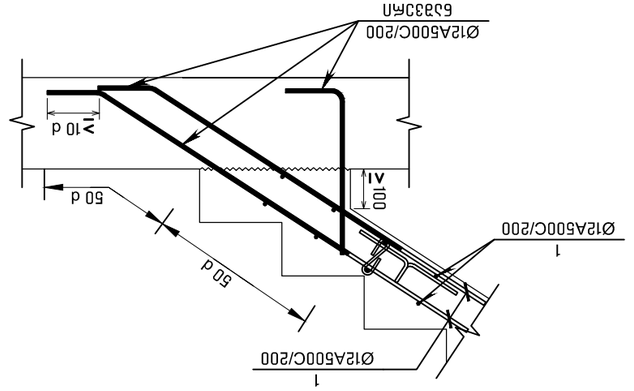

узел 4
а. 1:20

узел 2 по
а. 1:20

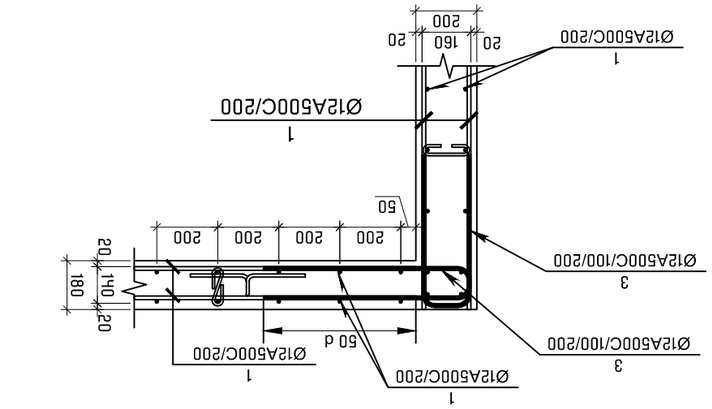

узел 6
а. 1:20

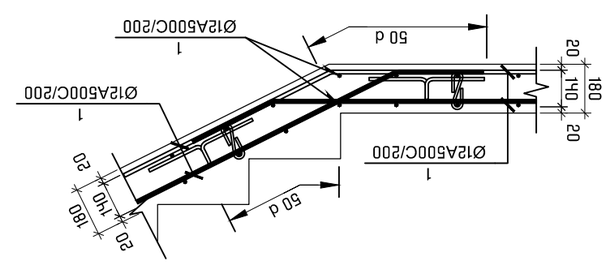

узел 7
а. 1:20

client	" ЗАСЛОН ФАСАД "
address	ЗАСТРОЙКА ЖИЛИЩНА СГРАДА, ПЛАНИНСКО ЗЕЛЕНО ЛОЗЕ УЛ. 3.01.12.12.002.022) ДЪЛ. №4
project	ЗАСТРОЙКА ЖИЛИЩНА СГРАДА С ПОДЗЕМЕН ГАРАЖ
sheet title	ДЕТАЙЛ ЗЗЗПЛ
project no:	2023002 2023
director:	а. ЗДПЛАНИРАНЕ
architect by:	ЕЛ. ЦЕНЗЗЗ
head.str.engeneer by:	
str.engeneer by:	а. ЗДПЛАНИРАНЕ
checked by:	
scale:	1:100 A3 component
sheet no.	J-607

no	date	issue
issues | revisions		

key plan

note

stamp | approval

" ЗДРАВЕОПАЗНА ИНЖЕНЕРИНГ "
ЦЕНТРОВЕНЗИЯ ДЪЛЖИНА
ч3336ч7565
Structural Engineering Service
TBLISI | GEO | +995 597 711 122 FOE.GE

NOTICE
This document and its contents are the copyright of the designer. Any party receiving this document does so in confidence and agrees that information contained herein shall not be published in whole or in part or disclosed to others without the express prior written consent of FE. Do not Scale. All dimensions to be checked on site. All information on these drawings are for aesthetic content only

NOT FOR CONSTRUCTION

პანდუსის გეგმა -2.80 ნიშნულზე.
მ. 1:50

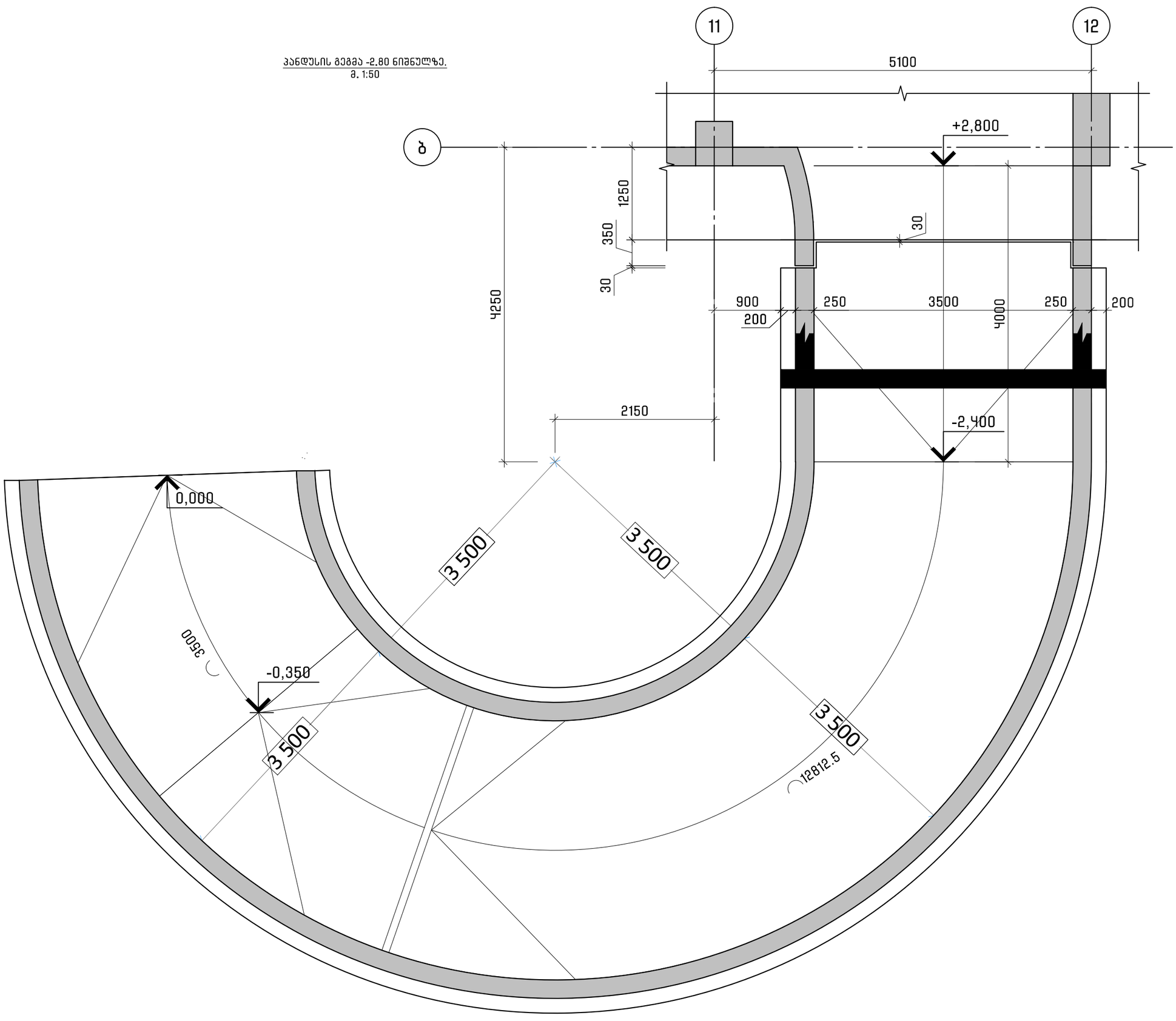

FACTORY OF ENGINEERING

" ფექტორი ოვ ენჯინიარინგ "
საიდენთიფიკაციო კოდი
435647565

Structural Engineering Service

TBILISI | GEO | +995 597 711 122 FOE.GE

NOT FOR CONSTRUCTION

NOTICE
This document and its contents are the copyright of the designer. Any party receiving this document does so in confidence and agrees that information contained herein shall not be published in whole or in part or disclosed to others without the express prior written consent of FE. Do not Scale. All dimensions to be checked on site. All information on these drawings are for aesthetic content only

stamp | approval

key plan

note

no date issue
issues | revisions

" პროექტ გრუპი "
client

ქალაქი თბილისი, ერისთავის ქუჩა №4
(ს.კ.01.12.12.002.022)
address

მრავალფუნქციური კომპლექსი
projeqt

პამდუსი
sheet title

project no: 2023002 2023

director: ბ. მათითაიშვილი
architect by: რ. სულავა
head.str.engeener by:
str.engeener by: ბ. მათითაიშვილი
checked by:

scale: 1:100 A3 component

კ-801
sheet no.

პანდუსის გეგმა 0.00 ნიშნულზე.
მ. 1:50

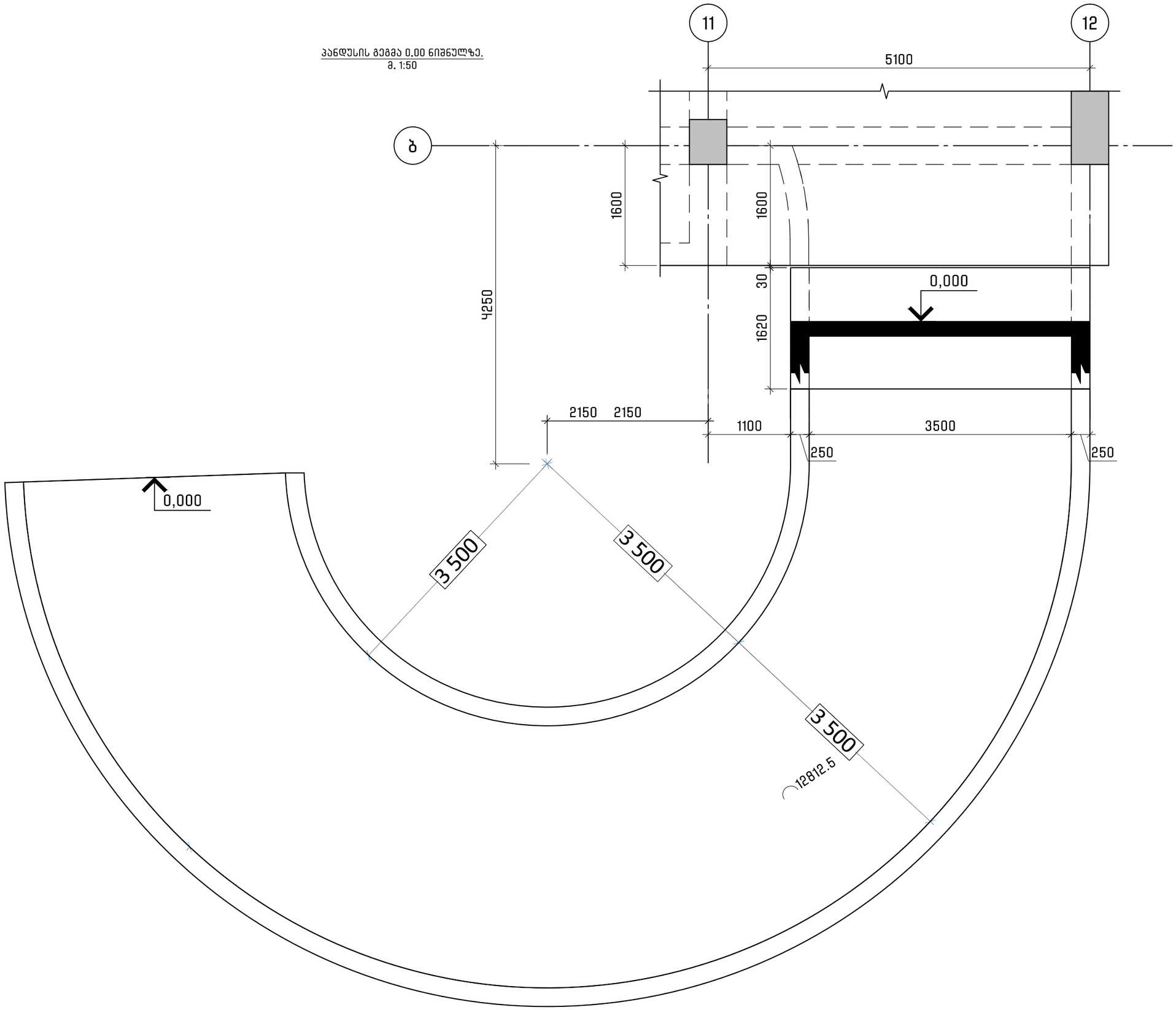

FACTORY OF ENGINEERING

" ფექტორი ოვ ენჯინიარინგ "
საიდენთიფიკაციო კოდი
433647565

Structural Engineering Service

TBILISI | GEO | +995 597 711 122 FOE.GE

NOT FOR CONSTRUCTION

NOTICE
This document and its contents are the copyright of the designer. Any party receiving this document does so in confidence and agrees that information contained herein shall not be published in whole or in part or disclosed to others without the express prior written consent of FE. Do not Scale. All dimensions to be checked on site. All information on these drawings are for aesthetic content only

stamp | approval

key plan

note

no date issue
issues | revisions

" პროჯექტ გრუპი "
client

ქალაქი თბილისი, ერისთავის ქუჩა №4
(ს.კ.01.12.12.002.022)
address

მრავალფუნქციური კომპლექსი
projeqt

პამდუსი
sheet title

project no: 2023002 2023

director: ბ. მათითაიშვილი
architect by: რ. სულავა
head.str.engeener by:
str.engeener by: ბ. მათითაიშვილი
checked by:

scale: 1:100 A3 component

კ-802
sheet no.

მზიდი და თვითმზიდი კედლის და კუთხის დაარმირება

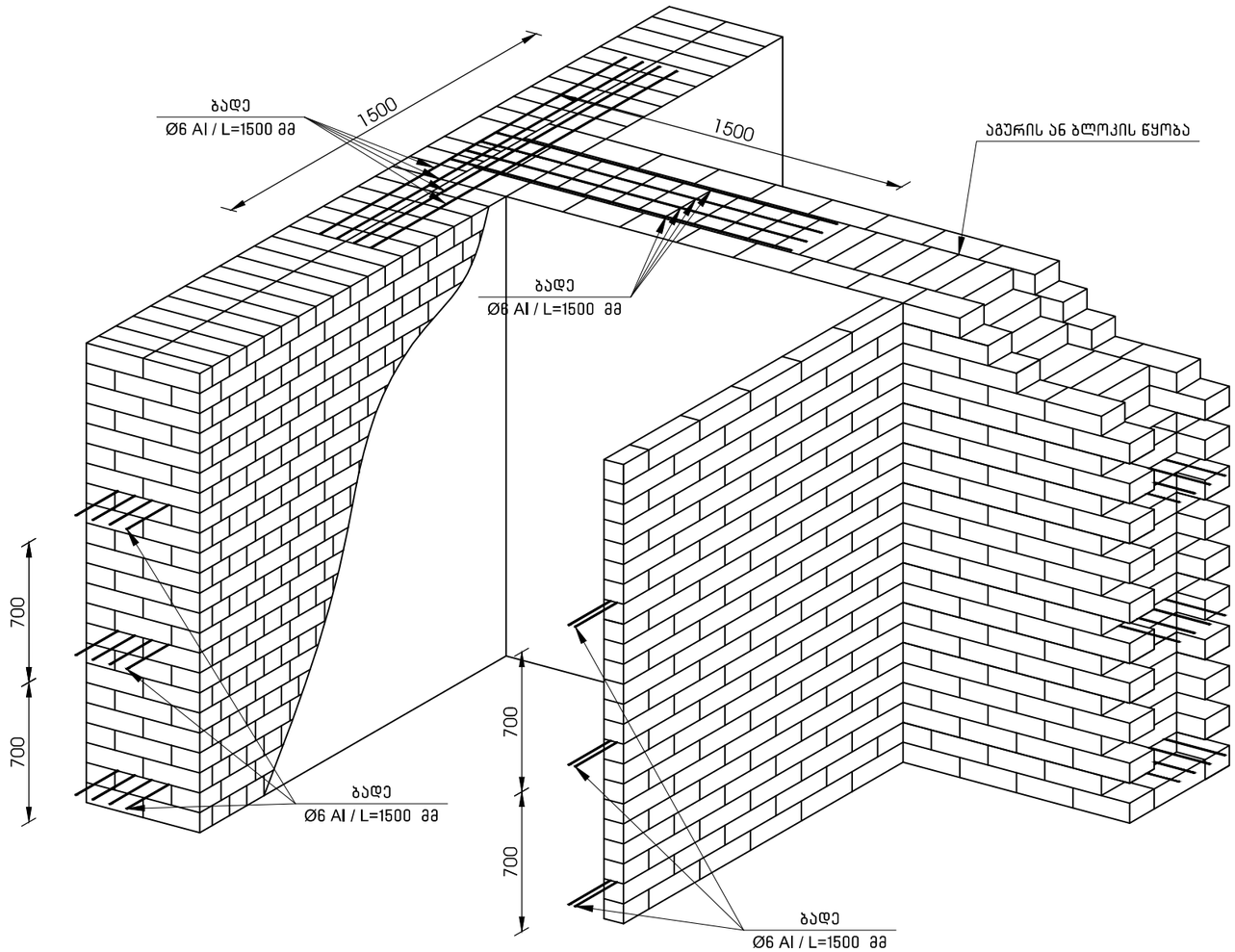

კედლის წყობის დასაშვები გადახრა ვერტიკალური სიბრტყიდან: ერთ სართულზე 10 მმ, მთელ შენობაზე - 30 მმ

კედლის შეერთება სვეტებთან

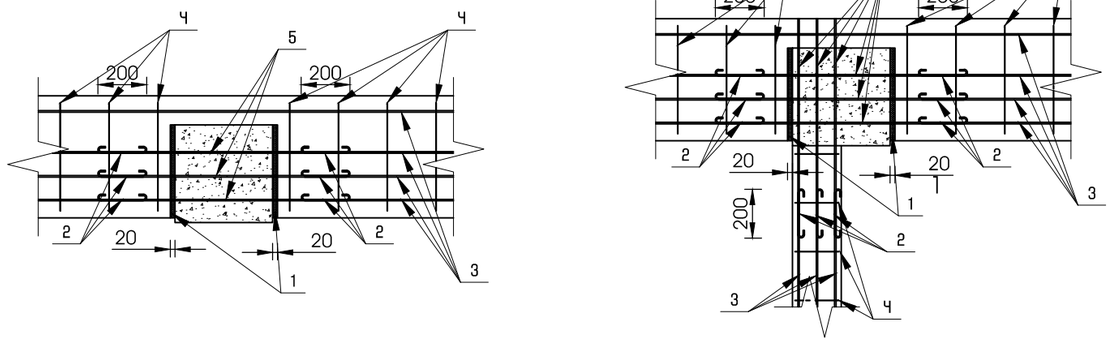

კედლის მოწყობა მონოლითური კოჭის ქვეშ

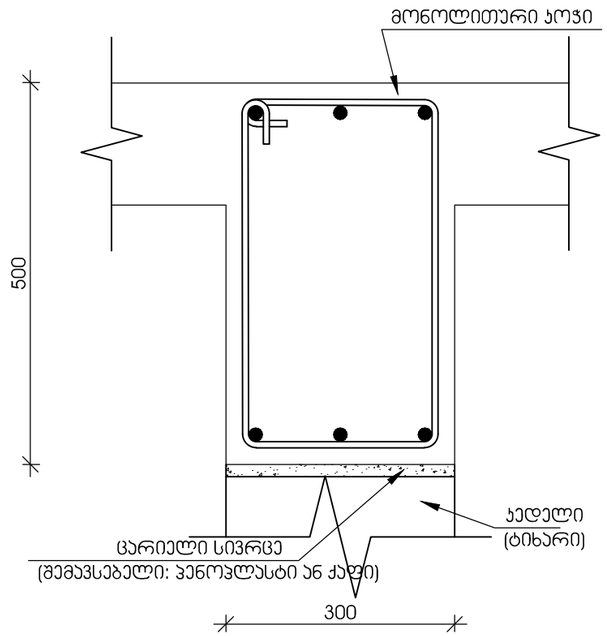

ზღუდარის მოწყობის შემთხვევაში, იგი დაარმირდეს 3Ø14 A500C არმატურით. ჩამოდება კედელზე მიიღება 350 მმ. 1.5 მ-ზე ნაკლები ღიობის შემთხვევაში -250მმ.

1) შემავსებელი (პენოპლასტი ან ქაფი)
2) ზედდება
3) გრძივი არმატურა Ø6 A-I ვერტიკალური ბიჯით 700მმ
4) განივი არმატურა Ø6 A-I მაქსიმალური ბიჯით 400მმ
5) დგარში არმატურის გამონაშვერები Ø6 A-I

FACTORY OF ENGINEERING

" ფექტორი ოფ ენჯინიარინგ "
საიდენტიფიკაციო კოდი
433647565

Structural Engineering Service

TBILISI | GEO | +995 597 711 122 FOE.GE

NOT FOR CONSTRUCTION

NOTICE
This document and its contents are the copyright of the designer. Any party receiving this document does so in confidence and agrees that information contained herein shall not be published in whole or in part or disclosed to others without the express prior written consent of FE. Do not Scale. All dimensions to be checked on site. All information on these drawings are for aesthetic content only

stamp | approval

key plan

note

no date issue
issues | revisions

" პროჯექტ გრუპი "
client

ქალაქი თბილისი, ერისთავის ქუჩა №4
(ს.კ.01.12.12.002.022)
address

მრავალფუნქციური კომპლექსი
projeqt

მზიდი და თვითმზიდი კედლის მოწყობის კვანძები
sheet title

project no: 2023002 2023

director: ბ. მათითაიშვილი
architect by: რ. სულავა
head.str.engeener by:
str.engeener by: ბ. მათითაიშვილი
checked by:

scale: 1:100 A3 component

კ-803
sheet no.