CUBICON©

DESIGN & BUILDING ENGINEERING

2020

WWW.CUBICON.GE

სასტუმრო "Hilton Canopy"

ქ.თბილისი კ.აფხაზის 29 ს/კ (01.18.03.048.033)

სტრუქტურული დიზაინი

სატენდერო დოკუმენტაცია - (TD)

2020

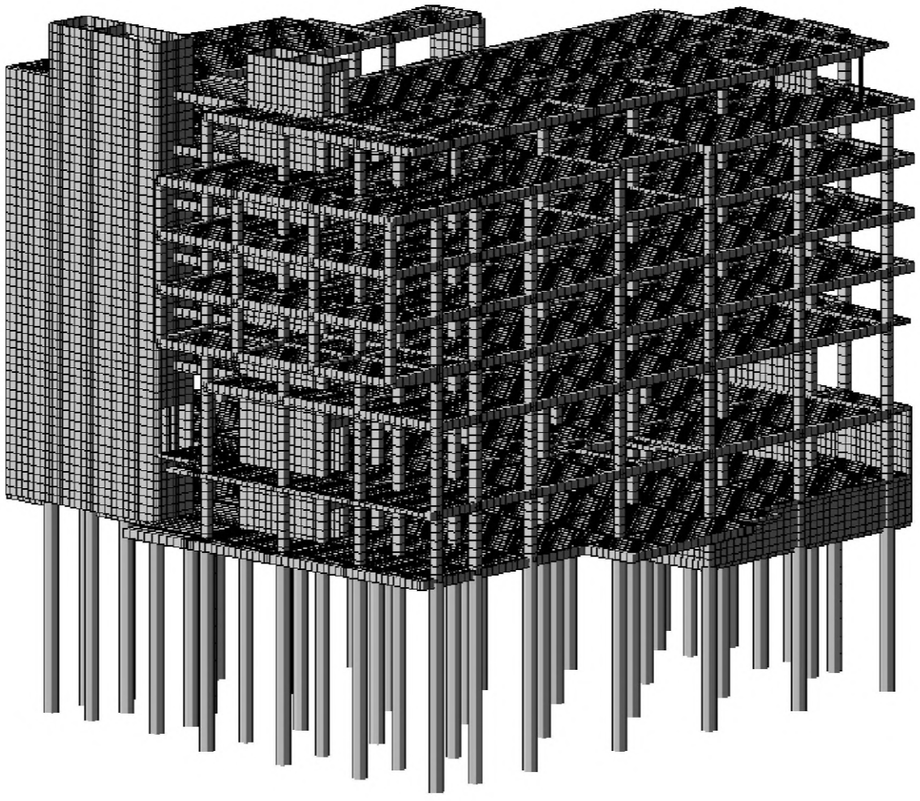

საილუსტრაციო

დირექტორი:	ს. პაპაშვილი
პრ. წამყ. კონსტრუქტორი:	მ. საჯაია
მათ. მოდელირება:	კ. ჩხიკვაძე
CAD მენეჯერი:	ნ. სახელაშვილი
კონსტრუქტორი:	დ. ზურაბიშვილი
კონსტრუქტორი:	ბ. გვარლიანი

© შ.პ.ს. „კუბიკონი“
მარშალ გელოვანის გამზ. 13
0159, თბილისი,საქართველო,

+995 591 116 444 / INFO@CUBICON.GE/WWW.CUBICON.GE

© "CUBICON" LTD
13, MARSHAL GELOVANI AVE,
0159, TBILISI, GEORGIA,

ნახაზების ჩამონათვალი

ნახაზების დასახელება	კოდი	REVISION				
ჩამონათვალი	S - 0001	--	--	--	--	--
განმარტებითი ბარათი	S - 0002	--	--	--	--	--
პირობითი აღნიშვნები	S - 0003	--	--	--	--	--
საანგარიშო მოდელი სივრცითი ხედები	S - 0004	--	--	--	--	--
საანგარიშო მოდელი სივრცითი ხედები 2	S - 0005	--	--	--	--	--
მასალის ამოკრეფა	S - 0006	--	--	--	--	--
ქვაბულის გეგმა	S - 1001	--	--	--	--	--
ფოლადის განმბაჯენი მილების მოწყობის გეგმა	S - 1002	--	--	--	--	--
ჭრილი B; კვანძი I; E.P.1; კვეთი c	S - 1003	--	--	--	--	--
ქვაბულის რკ.ბ.ხიმინჯის სქემატური მოწყობის კვანძი	S - 1004	--	--	--	--	--
კვეთი a; b; ესკიზი; სპეციფიკაცია	S - 1005	--	--	--	--	--
საძირკვლის ხიმინჯების მოწყობის გეგმა - 1	S - 1101	01	--	--	--	--
ხიმინჯი P.1; ხიმინჯის კარკასი P.R.C.-1	S - 1102	01	--	--	--	--
საძირკვლის ხიმინჯების მოწყობის გეგმა 2	S - 1103	01	--	--	--	--
ხიმინჯი P.2; ხიმინჯის კარკასი P.R.C.-2	S - 1104	01	--	--	--	--
კვეთი a; b; ესკიზები; ხიმინჯების სპეციფიკაცია	S - 1105	01	--	--	--	--
საძირკვლის ფილის საყალიბე გეგმა -6.65 ნიშნულებზე	S - 1106	--	--	--	--	--
საძირკვლის ფილის არმირების გეგმა -6.65 ნიშნ. ქვ. შრე X	S - 1107	--	--	--	--	--
საძირკვლის ფილის არმირების გეგმა -6.65 ნიშნ. ქვ. შრე Y	S - 1108	--	--	--	--	--
საძირკვლის ფილის არმირების გეგმა -6.65 ნიშნ. (ზ. შრე X)	S - 1109	--	--	--	--	--
საძირკვლის ფილის არმირების გეგმა -6.65 ნიშნ. (ზ. შრე Y)	S - 1110	--	--	--	--	--
საძირკვლის ფილის განივი არმირების გეგმა -6.65 ნიშნ.	S - 1111	--	--	--	--	--
საძირკვლის ფილიდან ნაშვერების განლაგების გეგმა	S - 1112	--	--	--	--	--
საძირკვლის ფილის საყალიბე გეგმა -4.00 ნიშნულზე	S - 1113	--	--	--	--	--
საძირკვლის ფილის არმ. გეგმა -4.00 ნიშნ. ქვ.შრე X ღ.	S - 1114	--	--	--	--	--
საძირკვლის ფილის არმ. გეგმა -4.00 ნიშნ. ქვ.შრე Y ღ.	S - 1115	--	--	--	--	--
საძირკვლის ფილის არმ. გეგმა -4.00 ნიშნ. ზ.შრე X ღ.	S - 1116	--	--	--	--	--
საძირკვლის ფილის არმ. გეგმა -4.00 ნიშნ. (ზ.შრე Y ღ.)	S - 1117	--	--	--	--	--
საძირკვლის ფილის არმ. გეგმა -4.00 ნიშნ.(განივი ღეროები)	S - 1118	--	--	--	--	--
საძირკვლის ფილიდან ნაშვერების განლაგების გეგმა	S - 1119	--	--	--	--	--
კვეთი a; b; c; d	S - 1120	--	--	--	--	--
კვეთი e; f; ესკიზები	S - 1121	--	--	--	--	--
კვეთი g; h; j	S - 1122	--	--	--	--	--
კვანძი - I; -II; ესკიზები; საძირკვლის სპეციფიკაცია	S - 1123	--	--	--	--	--
რკ.ბ.კედელი R.C.W.1; ესკიზი	S - 1201	--	--	--	--	--
R.C.W.-3; -4;	S - 1202	--	--	--	--	--
R.C.W.5; მონ.კედლების სპეციფიკაცია	S - 1203	--	--	--	--	--
ფილის საყალიბე გეგმა -0.10 ნიშნულზე	S - 2101	--	--	--	--	--
ფილის არმირების გეგმა -0.10 ნიშნულზე (ქვედა შრე X)	S - 2102	--	--	--	--	--
ფილის არმირების გეგმა -0.10 ნიშნულზე (ქვედა შრე Y)	S - 2103	--	--	--	--	--
ფილის არმირების გეგმა -0.10 ნიშნულზე (ზედა შრე X)	S - 2104	--	--	--	--	--
ფილის არმირების გეგმა -0.10 ნიშნულზე (ზედა შრე Y)	S - 2105	--	--	--	--	--
ფილის განივი კარკასების განლაგების გეგმა -0.10 ნიშნულზე	S - 2106	--	--	--	--	--
ფილის საყალიბე გეგმა 3.10 და 1.80 ნიშნულებზე	S - 2107	--	--	--	--	--
ფილის არმირების გეგმა 3.10-1.80 ნიშნ.(ქვედა შრე X Y)	S - 2108	--	--	--	--	--
ფილის არმირების გეგმა 3.10-1.80 ნიშნ.(ზედა შრე X Y)	S - 2109	--	--	--	--	--
ფილის საყალიბე გეგმა 5.00 ნიშნულზე	S - 2110	--	--	--	--	--
ფილის არმირების გეგმა 5.00 ნიშნულზე (ქვედა შრე X)	S - 2111	--	--	--	--	--
ფილის არმირების გეგმა 5.00 ნიშნულზე (ქვედა შრე Y)	S - 2112	--	--	--	--	--
ფილის არმირების გეგმა 5.00 ნიშნულზე (ზედა შრე X)	S - 2113	--	--	--	--	--
ფილის არმირების გეგმა 5.00 ნიშნულზე (ზედა შრე Y)	S - 2114	--	--	--	--	--
ფილის განივი კარკასების განლაგების გეგმა 5.00 ნიშნულზე	S - 2115	--	--	--	--	--
ფილის საყალიბე გეგმა 8.20 ნიშნულებზე	S - 2116	--	--	--	--	--
ფილის არმირების გეგმა 8.20 ნიშნ.(ქვედა შრე X)	S - 2117	--	--	--	--	--
ფილის არმირების გეგმა 8.20 ნიშნ.(ქვედა შრე Y)	S - 2118	--	--	--	--	--
ფილის არმირების გეგმა 8.20 ნიშნ.(ზედა შრე X)	S - 2119	--	--	--	--	--
ფილის არმირების გეგმა 8.20 ნიშნ.(ზედა შრე Y)	S - 2120	--	--	--	--	--
ფილის განივი კარკასების მოწყ. გეგმა 8.20 ნიშნ.	S - 2121	--	--	--	--	--
ფილის საყალიბე გეგმა 11.40 ნიშნულებზე	S - 2122	--	--	--	--	--
ფილის არმირების გეგმა 11.40 ნიშნ.(ქვედა შრე X)	S - 2123	--	--	--	--	--
ფილის არმირების გეგმა 11.40 ნიშნ.(ქვედა შრე Y)	S - 2124	--	--	--	--	--
ფილის არმირების გეგმა 11.40 ნიშნ.(ზედა შრე X)	S - 2125	--	--	--	--	--
ფილის არმირების გეგმა 11.40 ნიშნ.(ზედა შრე Y)	S - 2126	--	--	--	--	--
ფილის განივი კარკასების მოწყ. გეგმა 11.40 ნიშნ.	S - 2127	--	--	--	--	--
ფილის საყალიბე გეგმა 14.60 ნიშნულებზე	S - 2128	--	--	--	--	--
ფილის საყალიბე გეგმა 17.80 ნიშნულებზე	S - 2129	--	--	--	--	--
ფილის არმირების გეგმა 14.60; 17.80 ნიშნ.(ქვედა შრე X)	S - 2130	--	--	--	--	--
ფილის არმირების გეგმა 14.60; 17.80 ნიშნ.(ქვედა შრე Y)	S - 2131	--	--	--	--	--
ფილის არმირების გეგმა 14.60; 17.80 ნიშნ.(ზედა შრე X)	S - 2132	--	--	--	--	--
ფილის არმირების გეგმა 14.60; 17.80 ნიშნ.(ზედა შრე Y)	S - 2133	--	--	--	--	--
ფილის განივი კარკასების მოწყ. გეგმა 14.60; 17.80 ნიშნ.	S - 2134	--	--	--	--	--
ფილის საყალიბე გეგმა 21.00 ნიშნულზე	S - 2135	--	--	--	--	--
ფილის არმირების გეგმა 21.00 ნიშნულზე (ქვედა შრე X)	S - 2136	--	--	--	--	--
ფილის არმირების გეგმა 21.00 ნიშნულზე (ქვედა შრე Y)	S - 2137	--	--	--	--	--
ფილის არმირების გეგმა 21.00 ნიშნულზე (ზედა შრე X)	S - 2138	--	--	--	--	--
ფილის არმირების გეგმა 21.00 ნიშნულზე (ზედა შრე Y)	S - 2139	--	--	--	--	--
ფილის განივი კარკასების განლაგების გეგმა 21.00 ნიშნულზე	S - 2140	--	--	--	--	--
ფილის საყალიბე გეგმა 24.20 ნიშნულზე	S - 2141	--	--	--	--	--
ფილის არმირების გეგმა 24.20 ნიშნულზე (ქვედა შრე X Y)	S - 2142	--	--	--	--	--
ფილის არმირების გეგმა 24.20 ნიშნულზე (ზედა შრე X Y)	S - 2143	--	--	--	--	--
გადახურვის ფილის კვეთები a; b; c; d	S - 2144	--	--	--	--	--
სვეტი C.1	S - 3001	--	--	--	--	--
სვეტი C.2	S - 3002	--	--	--	--	--
სვეტი C.3; C.4	S - 3003	--	--	--	--	--
სვეტი C.5; C.6; C.7	S - 3004	--	--	--	--	--
სვეტი C.8	S - 3005	--	--	--	--	--
სვეტების სპეციფიკაცია; ესკიზები	S - 3006	--	--	--	--	--
SH.W.-1; 2; 3	S - 3101	--	--	--	--	--
SH.W.-4; 5; 6; 7;	S - 3102	--	--	--	--	--
SH.W.-8; 9; 10; 11;	S - 3103	--	--	--	--	--
SH.W.-12; 13; 14	S - 3104	--	--	--	--	--
B.M.1; 2	S - 4001	--	--	--	--	--
B.M.3; 4; 5	S - 4002	--	--	--	--	--
კვეთი a; b	S - 4003	--	--	--	--	--
მონ.რკ.ბ. სვ.-ის და გარე შემომზღუდავი კედლების მიერთების სქემა	S - 8001	--	--	--	--	--
ტიხრების დამაგრების და ზღუდარების მოწყობის ტიპ. სქემები	S - 8002	--	--	--	--	--

შენიშვნა:
NOTE:

No	Date	Revision	Issued by
----	----	----	----
----	----	----	----
----	----	----	----
----	----	----	----
----	----	----	----

სიტუაციური სქემა
KEY PLAN

მისამართი
ADDRESS
ქ.თბილისი კ.აფხაზის 29 ს/კ
(01.18.03.048.033)

პროექტი
PROJECT
სასტუმრო "Hilton Canopy"

ნახაზი
DRWG.
ჩამონათვალი

CUBICON
DESIGN & BUILDING ENGINEERING
შპს "კუბიკონი", თბილისი, მარშალ გელოვანის გამზ. 13
ტელ: (+995 591) 116444 www.cubicon.ge

მთავარი კონსტრუქტორი: LEAD STRUCTURAL ENGINEER:	შეასრულა: ISSUED BY:	შეამოწმა APPROVED BY:
მ. საჯაია	DZ	MS
	ფაილი FILE LIST OF DWG	პროექტის №: PROJECT No 170P20
	ფორმატი PAPER SIZE A3	მასშტაბი SCALE 1:1
ნახ.კოდი DRWG. No S - 0001	კორექტ. REVISION 00	სტადია STATUS TD

07.12.2020

1. ზოგადი

- ობ. მისამართი - ქ.თბილისი კ.აფხაზის 29 ს/კ (01.18.03.048.033)
- დამკვეთი - შპს "ძველი ქუჩა"
- არქიტექტურული ნაწილი - შპს "შალვა მიქელაძის არქიტექტურული კაბინეტი"
- საინჟინრო გეოლოგია - შპს "გეოტექსერვისი"
- შენობა-ნაგებობის კლასი (#57_2009/03/24) - IV

2. საინჟინრო გეოლოგია და დაფუძნების პირობები, ქვაბული

2.1 საძირკვლის ფუძედ მიჩნეული გრუნტის მახასიათებლები:

- დასახელება - კლდოვანი ქანები (სუსტად გამოფიტული, ნაპრალოვანი, ქვიშაქვების (60%) და გამოფიტული, დანაპრალიანებული თხელშრეებრივი არგილიტების (40%) მორიგეობა, შრეების დახრის კუთხე 40-50°.
- საანგარიშო წინაღობა Rc=10.62 მპა (108.26 კგძ/სმ²);
- სიმკვრივე ρ=2.35 გრ/სმ³
- დასკვნა - მშენებლობისთვის გამოყოფილ უბანზე და მის ირგვლივ არ აღინიშნება საშიში გეოლოგიური პროცესები და მათი ჩასახვა არც მომავალშია მოსალოდნელი, იგი იმყოფება დამაკმაყოფილებელ საინჟინრო-გეოლოგიურ პირობებში;
- გრუნტის კატეგორია სეისმური თვისებების მიხედვით - II (ᲡᲜ 01.01.-09 ცხ.#1);
- ხელოვნური ფუძე - ხიმინჯების შემკრავი როსტვერკის ფილის ქვეშ, ბეტონის მომზადების მოწყობამდე - საჭიროა ორ ეტაპად დაინყაროს მდინარის ხვინჭა სულ 30(სმ.)-ის სიმაღლეზე და თითოეული ფენა დაიტკეპნოს. დატკეპნა მოხდეს 15 სმ-იან შრეებად. გამკვრივების კოეფიციენტი უნდა იყოს K=95-98 %, პირობითი საანგარიშო წინაღობა არანაკლებ R_0=3.0 კგძ/სმ²;
- რეკომენდირებული გრუნტის მახასიათებლებია: სიმკვრივე ρ= 2.0 გრ/სმ³; დეფორმსციის მოდული E=400 კგძ/სმ²; შინაბანი ხახუნის კუთხე j=30.5; ხვედრითი შეჭიდულობა C=0.02 კგძ/სმ²;
- გრუნტის წყალი - სამშენებლო ტერიტორიაზე გრუნტის წყალი გამოვლენილი არის;
- ქვაბული - ქვაბულის გვერდების დამუშავება მოხდეს გრუნტების ბუნებრივი ქანობის კუთხით.
- გავლენა მიმდებარე შენობაზე/ნაგებობაზე - რაიმე სახის კონსტრუქციული ღონისძიება.

3. უსაფრთხოება

- მშენებლობის პროცესი წარიმართოს საქართველოს მთავრობის 2007 წლის 28 მარტის #62 დადგენილების მოთხოვნების შესაბამისად და მკაცრად იქნას დაცული უსაფრთხოების წესები.

4. მასალები

- მასალების ანტიკოროზიული და ხანძარსაწინააღმდეგო დაცვა - შესრულდეს ნორმების СНиП 2.01.02-85* და СНиП 2.03.11-85 მოთხოვნების შესაბამისად;
- ბეტონი - შენობის მზიდ კონსტრუქციებში გამოყენებულია ბეტონი კლასით - B25, საძირკვლის ქვეშ გამოყენებულია ბეტონის მომზადება B15 (ГОСТ 25192 - 2012);
- არმატურა - შენობის რკ.ბეტონის ელემენტებში გამოყენებულია არმატურა კლასით - A500C; A240C. (ДСТУ 3760-98);
- ნაგლინული ფოლადი - (პროექტში ფოლადის მზიდი კონსტრუქციების შემთხვევაში) ფოლადის კონსტრუქციების პროექტი დამუშავებულია КМ-ის სტადიაზე, რომლის საფუძველზე მუშავდება სტადია КМД. ფოლადის ფასონური პროფილები შერჩეულია ევრონორმებით ხოლო ფურცლოვანი ფოლადი ГОСТ-ით. ევრონორმებით შერჩეული პროფილებისთვის მასალად მიღებულია Fe E235, ხოლო ГОСТ-ით გათვალისწინებული პროფილებისთვის - C235;

შედუღებები გათვალისწინებულია Э42А ტიპის ელექტროდებით (ГОСТ 6467 - 75*); კოლონებისა და რიგელების შეერთების ადგილებში (ხისტ კვანძებში) ზედა და ქვედა ზედების სამონტაჟო შედუღება კოლონებთან უნდა განხორციელდეს ГОСТ 5264-80 -ის ტიპი Т6-ის მოთხოვნების დაცვით;

მიღებული იქნეს: შედუღების სიგრძედ არანაკლები 50 მმ, სისქედ - არანაკლები შესადუღებელი ელემენტების მინიმალური სისქე (ზოგ კვანძებში მითითებულია კონკრეტული შედუღების ნაკერის კათეტის სისქე).;

КМД-ში კვანძების კონსტრუირება (შედუღების ნაკერის სიგრძე და სისქე, ფურცლების ზომები ...) ხდება КМ-ში დანიშნული პროფილებისა და ძალვების საფუძველზე;

КМ-ის სტადიაზე მოცემული ფოლადის ხარჯი შეიძლება შეიცვალოს და მისი საბოლოო რაოდენობა განისაზღვრება სტადია КМД-ს შედგენისას;

მონტაჟის შემდეგ კონსტრუქციები უნდა დაიფაროს ანტიკოროზიული საღებავით.

- ხე - აუცილებელია ხის ელემენტებში გამოყენებული იყოს გამომშრალი მასალა (გამოშრობის 20%-ზე ნაკლები ტენიანობით), სასურველია დამუშავდეს წყალში ხსნადი ანტისეპტიკით და ხანძარმედეგი დაფარვით -ე.წ. ანტიპირენებით;
- საკედლე და სატიხრე მასალა - შენობის კონტურზე კედლების შევსება მოხდება მსუბუქი სამშენებლო ბლოკებით მარკით არანაკლებ M 50-ისა, მოცულობითი წონით არაუმეტეს 1200 კგ./მ³. ქვიშა-ცემენტის ხსნარზე, მარკით არანაკლებ M 50-ისა; წყობის ღერძულ გაჭიმვაზე დროებითი წინაღობის (ნორმალური შეჭიდულობის) სიდიდე უნდა იყოს არანაკლებ 1.2კგ.ძ/სმ²-სა
- ჰიდროიზოლაცია - შენობის კედლები რომლებიც შეხებაში არის გრუნტთან დაიფაროს ჰიდროსაიზოლაციო შრით, (ჰიდროიზოლაციის ტიპი განისაზღვროს დამკვეთთან შეთანხმებით);
- სამშენებლო მასალების ხარისხის კონტროლი:
  - სამშენებლო მოედანზე აუცილებელია განხორციელდეს სამშენებლო მასალების სისტემატური კონტროლი. მშენებლობაზე შემოზიდულ მასალებს თან უნდა ახლდეს მმწარმოებლის ხარისხის დამადასტურებელი დოკუმენტი (პასპორტი) რომელშიც მითითებული იქნება ტექნიკური მახასიათებლები, მაგ: მასალის სიმტკიცის ზღვარი, ყინვამედეგობის მაჩვენებელი და სხვა.
  - ბეტონის სამუშაოების წარმოებისას მშრალი და ცხელი კლიმატის პირობებში 25°C-ზე მეტი ჰაერის ტემპერატურისა და 50%-ზე ნაკლები ფარდობითი ტენიანობისას გამოყენებულ იქნას ცემენტები, რომელთა სამარკო სიმტკიცე არანაკლებ 20%-ით სჭარბობს ბეტონის საპროექტო მარკას.
  - ახლადჩაწყობილი ბეტონი დაცული უნდა იქნას მექანიკური დაზიანებისგან (და/ან ზემოქმედებისგან), მზის სხივების პირდაპირი მოხვედრისგან, ყინვისგან, ქარისგან. პროექტში მითითებული სიმტკიცის 75%-ის მიღწევამდე ბეტონის სტრუქტურა ადვილად იმსხვრევა, აქედან გამომდინარე აღნიშნული სიმტკიცის მირნევამდე აუცილებელია მკაცრად დაცული იქნას ტემპერატურის და ტენიანობის რეჟიმი;

5. კლიმატოლოგია და დატვირთვები

- ჩაყინვის სიღრმე - 0.00 მ (ᲡᲜ 01.05-08);
- ქარი - W0 = 33.0 კგ/მ² (ᲡᲜ 1.0508);
- თოვლი - q = 50.0 კგ/მ² (ᲡᲜ 01.0508);
- სტატიკური მუდმივი - 200 კგ/მ² (ბინები); 100 კგ/მ² (ავტოსადგომი, კიბე);
- სტატიკური დროებითი - 200 კგძ/მ² (ბინები); 400 კგძ/მ² (გავტოსადგომი); 360 კგძ/მ² (კიბე);
- სეისმურობა - საქართველოს ტერიტორიის სეისმური საშიშროების რუქის მიხედვით ქ. თბილისი იმყოფება 8 ბ. სეისმურ ზონაში (სკალა MSK64), ჰორიზონტალური აჩქარება - 0.17 (სეისმურობის კოეფიციენტი);

6. მათ. მოდელირება (გაანგარიშება)

- «Lira - САПР 2013» (ვერსია R3) პროგრამული კომპლექსის მეშვეობით, სასრული ელემენტების მეთოდის საფუძველზე. შენობის საანგარიშო მოდელი შედგენილია არქიტექტურული ნახაზების მიხედვით.
- გაანგარიშებაში მიღებულია შემდეგი დატვირთვები:
  - სტატიკური მუდმივი;
  - სტატიკური დროებითი ხანგრძლივი;
  - სტატიკური დროებითი ხანმოკლე;
  - სეისმური X მიმართულებას;
  - სეისმური Y მიმართულებას;
  - სეისმური Z მიმართულებას;
  - სეისმური დიაგონალური 45° მიმართულება;
  - სეისმური დიაგონალური 135° მიმართულება;
- გათვალისწინებულია საკუთარი რხევების 30 ფორმა.
- სეისმური ზემოქმედების ანგარიშისას მასების მონაწილეობის ფაქტორი შეადგენს 80-85%;
- შენობის საკუთარი რხევის პერიოდები: T1=1.17 წმ. T2=1.0 წმ. T3=0.9 წმ.;
- საძირკვლის ძირზე საშუალო წნევა საანგარიშო დატვირთვათა ძირითადი შეხამებისას შეადგენს - 20 ტ/მ²;

7. შენობის აღწერილობა

- პირობითი საპროექტო ნიშნული 0.00 - (არის პირველი სართულის იატაკის დონე) შეესაბამება აბსოლიტურ ნიშნულს 403.46
- კონსტრუქციული სქემა - შენობა ხისტკვანძებიან მონოლითური რკ.ბეტონის ჩარჩო-კავშირებიან სისტემას წარმოადგენს;
- სართულიანობა - 7 მიწისზედა სართ.;
- სარდაფი (გარაჟი) - 2 მიწისქვეშა სართული.;
- შენობის მიახლოებითი გაბარიტული ზომები - 32 X 45 მ. (ღერძებში), გეგმაში არასტანდარტული ცვლადი ფორმის;
- საძირკველი - მონოლითური რკ.ბეტონის Ø80სმ. ხიმინჯები როსტვერკის ფილით (50სმ. სისქის) შეკრული 0.00 დონეზე
- კონსტრუქციული ელემენტები (სართ. გადახურვის ფილა, სვეტი, რიგელი, ა.შ.)
  - სართულშუა გადახურვის ფილა - 20-22 სმ.
  - რიგელები - 50X50(h)სმ.
  - სვეტები - 50X50 სმ.;
  - კიბე - მონოლითური რკ.ბეტონის;
  - მონოლითური რკ.ბეტონის კედლები - 20; 25; 30; 40; 50 სმ.;
  - სახურავი - ნაწილი ე.წ. ბრტყელი გადახურვა, ნაწილი ქანობიანი.
  - პარაპეტი - მონ. რკ.ბეტონის, 20 სმ.;

8. შენიშვნები

- ქვაბულის გვერდები მოეწყობა გრუნტის ბუნებრივი დახრის კუთხით, ასეთ შემთხვევაში ქვაბულის გაბარიტული ზომები სცდება ტერიტორიის წითელ ხაზებს, ამიტომ საჭიროა ქვაბულის შემოთავაზებული წესით სამუშაოების დაწყებამდე დამკვეთმა მიიღოს სათანადო თანხმობა ან გადაწყვეტილება ქვაბულის გვერდების გამაგრების შესახებ.
- საძირკვლის ფუძე აუცილებელია მიიღოს ინჟ. გეოლოგმა.
- მიწის სამუშაოთა წარმოებისას დაცული უნდა იყოს СНиП 3.02.01-87 ЗЕМЛЯНЫЕ СООРУЖЕНИЯ,ОСНОВАНИЯ И ФУНДАМЕНТЫ 10.1÷10.5 ᲮᲣᲜᲯᲔᲑᲘᲡ მოთხოვნები;
- შენობის ღერძების დაკვალვა განხორციელდეს არქიტექტურული ნახაზების შესაბამისად;
- ნახაზებში აღმოჩენილი შეუსაბამობის, არქიტექტურულ ნახაზებთან შეუსაბამობის და/ან საინჟინრო-გეოლოგიური ნაწილის ადგილზე არსებულ სიტუაციასთან შეუსაბამობის შემთხვევაში - აუცილებლად ეცნობოს პროექტის ავტორს;
- არმატურების მოღუნვა განხორციელდეს ცივად გაცხელების გარეშე;
- რკ.ბეტონის კონსტრუქციებს (ფილები,რიგელები) მიეცეს სამშენებლო აწევა „შუაში მალის“ 1/250;
- თუ სადმე ბლოკის წყობის სიმაღლის და სიგანის ფარდობა (H/W) აღემატება 12-ს აუცილებელია შუალედური რკ.ბეტონის სარტყელის მოწყობა;

9. გამოყენებული ლიტერატურა

- (ᲡᲜ 01.01-09) - სეისმომედეგი მშენებლობა
- (ᲡᲜ 03.01-09) - ბეტონისა და რკინაბეტონის კონსტრუქციები
- (ᲡᲜ 02.01-08) - შენობების და ნაგებობების ფუძეები
- (ᲡᲜ 01.05-08) - სამშენებლო კლიმატოლოგია
- СНиП 2.02.03-85 _ Свайные фундаменты
- СНиП 2.01.07-85* _ Нагрузки и воздействия
- СНиП II-23-81* _ Стальные конструкции
- СНиП II -22-81 _ каменные и армокаменные конструкции
- EN1992-1; EN1998-1 - ევროკოდი

10. პროფესიული პასუხისმგებლობის დაზღვევა

- პოლისი #PAI/C-024264/19

შენიშვნა:
NOTE:

----	----	----	----
----	----	----	----
----	----	----	----
----	----	----	----
----	----	----	----
No	Date	Revision	Issued by

სიტუაციური სქემა
KEY PLAN

მისამართი
ADDRESS
ქ.თბილისი კ.აფხაზის 29 ს/კ
(01.18.03.048.033)

პროექტი
PROJECT
სასტუმრო "Hilton Canopy"

ნახაზი
DRWG.
განმარტებითი ბარათი

CUBICON DESIGN & BUILDING ENGINEERING
შპს "კუბიკონი", თბილისი, მარშალ გელოვანის გამზ. 13
ტელ: (+995 591) 116444 www.cubicon.ge

მთავარი კონსტრუქტორი: LEAD STRUCTURAL ENGINEER: მ. საჯაია	გაცემულია: ISSUED BY: DZ	შეამოწმა APPROVED BY: MS
	ფაილი FILE EXPL.NOTE	პროექტის №: PROJECT No 170P20
	ფორმატი PAPER SIZE A3	მასშტაბი SCALE 1:1
ნახ.კოდი DRWG. No S - 0002	კორექტ. REVISION 00	სტადია STATUS TD

07.12.2020

პირობითი აღნიშვნები:
General Legend:

- არსებული კონსტრუქცია
- Existing Wall

- დასაშლელი კონსტრუქცია
- Demolition Wall

- კვეთი ბეტონის ელემენტზე
- Section on concrete element

- კვეთი რკ.ბ. ელემენტზე
- Section on r.c. element

- მონოლითური რკ.ბეტონის ელემენტი (კონსტრუქცია)
- Monolitic r.c. element (Structural)

- ბლოკის წყობა
- Block Masonry

- აგურის წყობა
- Brick Masonry

- ბეტონის მომზადება
- Concrete Preparation

- ქვიშა
- SAND

- ხვინჭა
- Ballast

- ღორღი
- Gravel

- გრუნტი
- Soil

- ნაყარი გრუნტი
- Filled soil

- ძირითადი ქანი
- Main rock

- ჰიდროიზოლაცია
- Waterproofing

- პოლიეთილენის ფენა
- Polyethylene layer

- ქვაბულის ფერდი
- Trench side

- დაბეტონების დონე
- Pouring Level

- "ქარხნული" შედუღება
- "Factory" Welding

- ადგილობრივი შედუღება
- Local Welding

22 / [8]
- ნაშვერების პოზიცია
- Dowels Position
- ნაშვერების რაოდენობა
- Dowels Quantity

h_0 / h_1
- მანძილი ფილიდან ღიობამდე
- Distance From the Slab to the Openings
- ღიობის სიმაღლე
- Opening Height

-1.10
- კედლის ზედაპირის ნიშნული
- Wall top level

3.20
- ელემენტის კონსტრუქციული ნიშნული
- Structural level of the element

-2.70 / (427.85)
- საპროექტო ნიშნული
- Design Level
- აბსოლიტური ნიშნული
- Elevation (Height above mean sea level)

415.60 / 422.25
- წითელი ნიშნული
- Red Level
- შავი ნიშნული
- Black Level

30(50)
- კვეთში ეს აღნიშვნა მუთითებს, რომ ურთიერთგადამკვეთ რიგელებს აქვთ სხვადასხვა სისქის (ბეტონის) დაამცავი ზონა
- This legend in section mentions that beams have diffenrent concrete coat thickness

A / S - 100
- ჭრილი ან კვეთის დასახელება
- Section Name
- ფურცლის ნომერი
- Sheet Number

II / S - 100
- კვანძის ნომერი
- Detail Number
- ფურცლის ნომერი
- Sheet Number

არმატურის აღნიშვნა:
Rebar Marking:

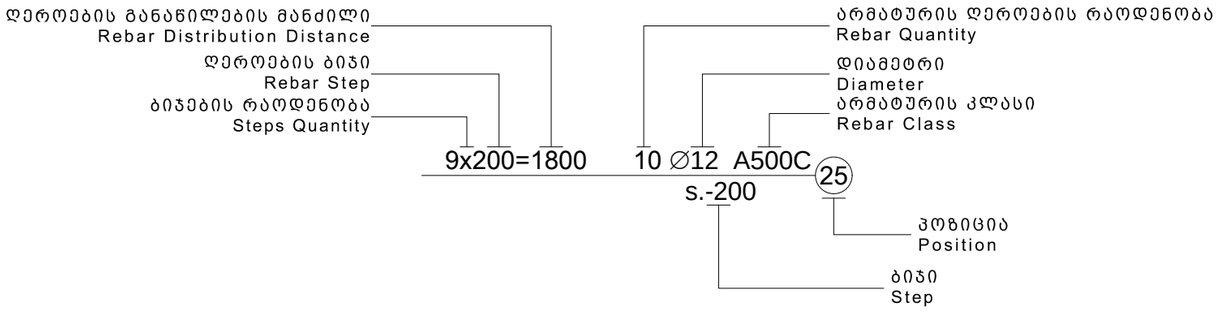

აბრევიატურა
List of Abbreviations

C.O.S.	- დაიჭრას ადგილზე - Cut on Site
V.S.	- დაზუსტდეს ადგილზე - Verify on Site
C.	- მონოლითური სვეტი - Column
BM.	- მონოლითური რიგელი - Reinforced Concrete Beam
SH.W.	- სიხისტის დიაფრაგმა - Shear wall
R.C.W.	- მონოლითური კედელი - Reinforced Concrete wall
G.B.	- რანდკოჭი (ან როსტვერკის კოჭი) - Ground Beam
P.	- ხიმინჯი - Pile
S.F.	- წერტილოვანი საძირკველი - Spread Footing
C.F.	- ლენტური საძირკველი - Continuous Footing
B.S.C.	- არმატურის მოც. კარკასი - Bar Space Cage
P.R.C.	- ხიმინჯის კარკასი - Pile Reinforcement Cage
C.R.	- კარკასი (სიბრტყითი) - Cage of Reinforcement
MESH	- არმატურის ბადე - Rebar Mesh
U.	- პარაპეტი - Upstand
ST.C.	- ლითონის სვეტი - Steel Column
ST.G.	- ლითონის მთავარი კოჭი - Steel Girder
ST.B.	- ლითონის კოჭი - Steel Beam
ST.T.	- ლითონის წამწე - Steel Truss
ST.V.B.	- ლითონის ვერტიკალური კავშირი - Steel Vertical Bracing
ST.H.B.	- ლითონის ჰორიზონტალური კავშირი - Steel Horizontal Bracing
C.B.	- შედგენილი კოჭი - Composite Beam
E.P.	- ჩასატანებელი დეტალი - Embedded Part

სამშენებლო ფაზების აბრევიატურა
Construction phases abbreviations

სქემატური დიზაინი - (S.D.)
Schematic Design

დიზაინის განვითარების სტ. - (D.D.)
Design Development

სატენდერო დოკუმენტაცია - (T.D.)
Tender Documentation

სამშენებლო დოკუმენტაცია - (C.D.)
Construction Documents

მშენებლობის ფაზა (ზედამხედველობა) - (C.P.)
Construction Phase

შენიშვნა:
NOTE:

No	Date	Revision	Issued by
----	----	----	----
----	----	----	----
----	----	----	----
----	----	----	----
----	----	----	----

სიტუაციური სქემა
KEY PLAN

მისამართი
ADDRESS
ქ.თბილისი კ.აფხაზის 29 ს/კ
(01.18.03.048.033)

პროექტი
PROJECT
სასტუმრო "Hilton Canopy"

ნახაზი
DRWG.
პირობითი აღნიშვნები

CUBICON
DESIGN & BUILDING ENGINEERING
შპს "კუბიკონი", თბილისი, მარშალ გელოვანის ბაღმ. 13
ტელ: (+995 591) 116444 www.cubicon.ge

მთავარი კონსტრუქტორი: LEAD STRUCTURAL ENGINEER:	შეასრულა: ISSUED BY:	შეამოწმა APPROVED BY:
მ. საჯაია	-	-
	ფაილი FILE LEGEND	პროექტის №: PROJECT No 170P20
	ფორმატი PAPER SIZE A3	მასშტაბი SCALE 1:1
ნახ.კოდი DRWG. No S - 0003	კორექტ. REVISION 00	სტადია STATUS TD

07.12.2020

hilton_VIII-2020_15.l3d

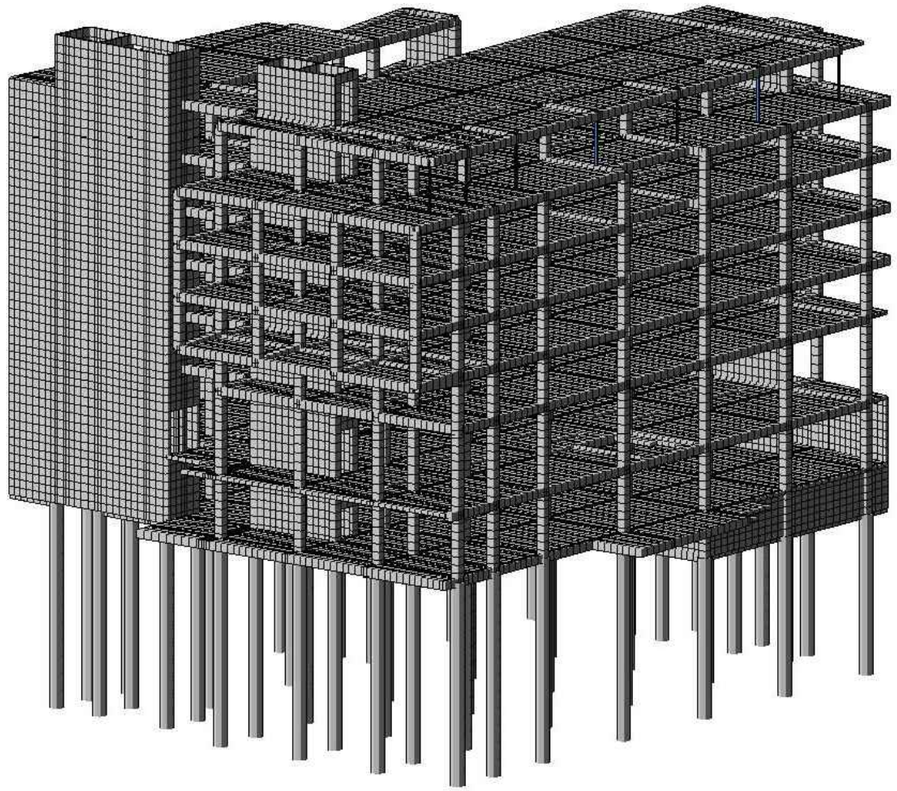

საილუსტრაციო

hilton_VIII-2020_15.l3d

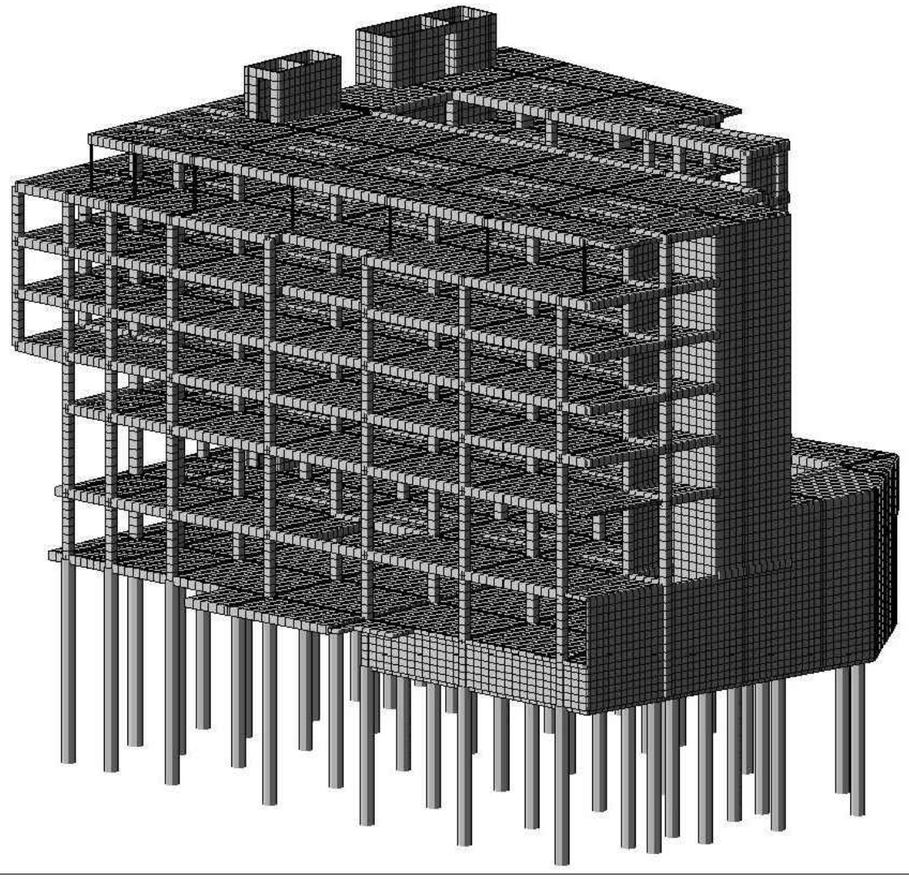

საილუსტრაციო

შენიშვნა:
NOTE:

No	Date	Revision	Issued by
----	----	----	----
----	----	----	----
----	----	----	----
----	----	----	----
----	----	----	----

სიტუაციური სქემა
KEY PLAN

მისამართი
ADDRESS
ქ.თბილისი კ.აფხაზის 29 ს/კ
(01.18.03.048.033)

პროექტი
PROJECT
სასტუმრო "Hilton Canopy"

ნახაზი
DRWG.
საანგარიშო მოდელი სივრცითი ხედები

CUBICON
DESIGN & BUILDING ENGINEERING
შპს "კუბიკონი", თბილისი, ი.ჭავჭავაძის გამზ. 55
ტელ: (+995 599) 323368 www.cubicon.ge

მთავარი კონსტრუქტორი: LEAD STRUCTURAL ENGINEER:	შესრულა: ISSUED BY:	შეამოწმა APPROVED BY:
მ. საჯაია	DZ	MS
	ფაილი FILE MAIN MOVEMENTS AND FORCES	პროექტის №: PROJECT No 170P20
	ფორმატი PAPER SIZE A3	მასშტაბი SCALE 1:1
ნახ.კოდი DRWG. No S - 0004	კორექტ. REVISION 00	სტადია STATUS TD

07.12.2020

hilton_VIII-2020_15.l3d

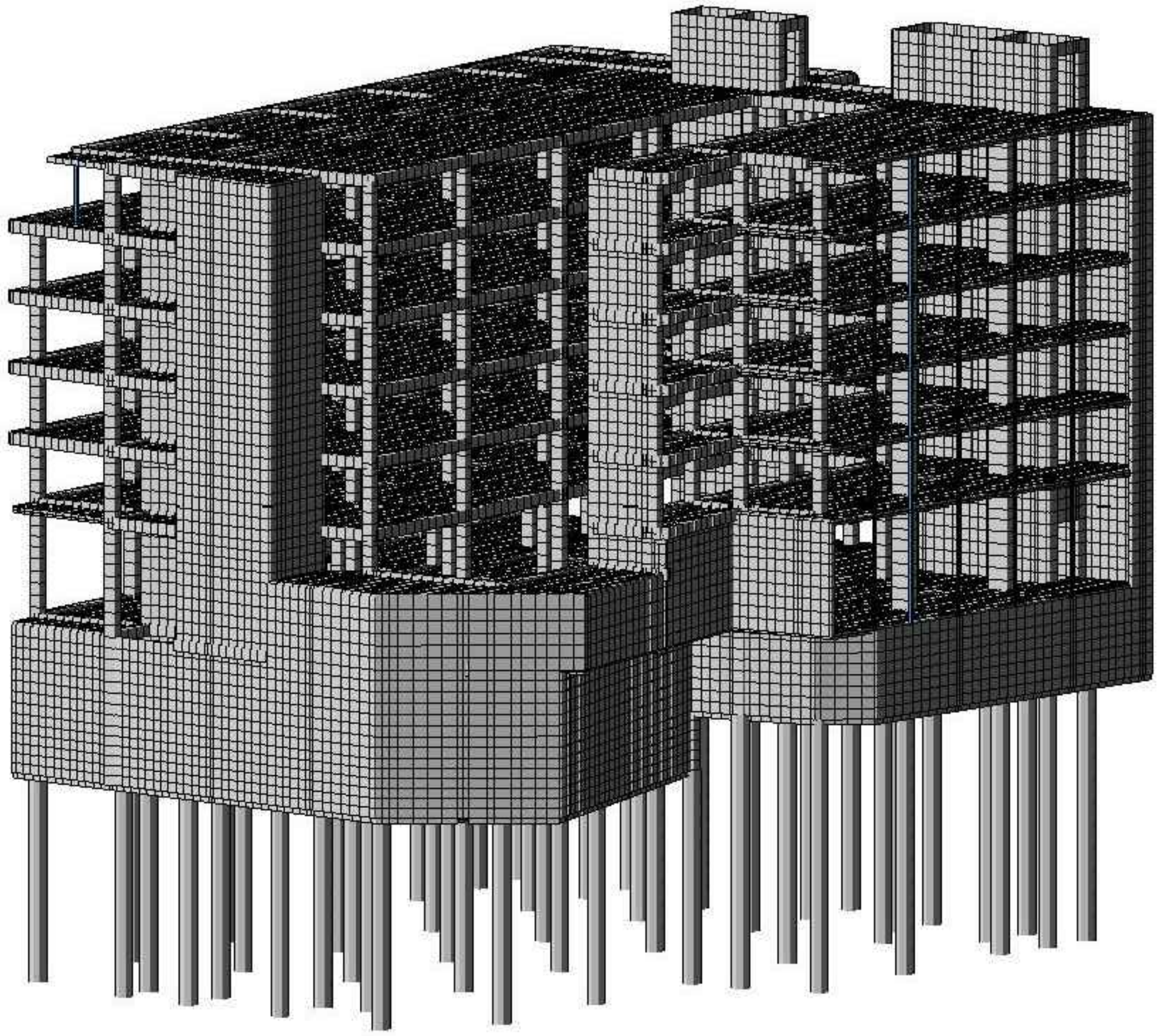

საილუსტრაციო

hilton_VIII-2020_15.l3d

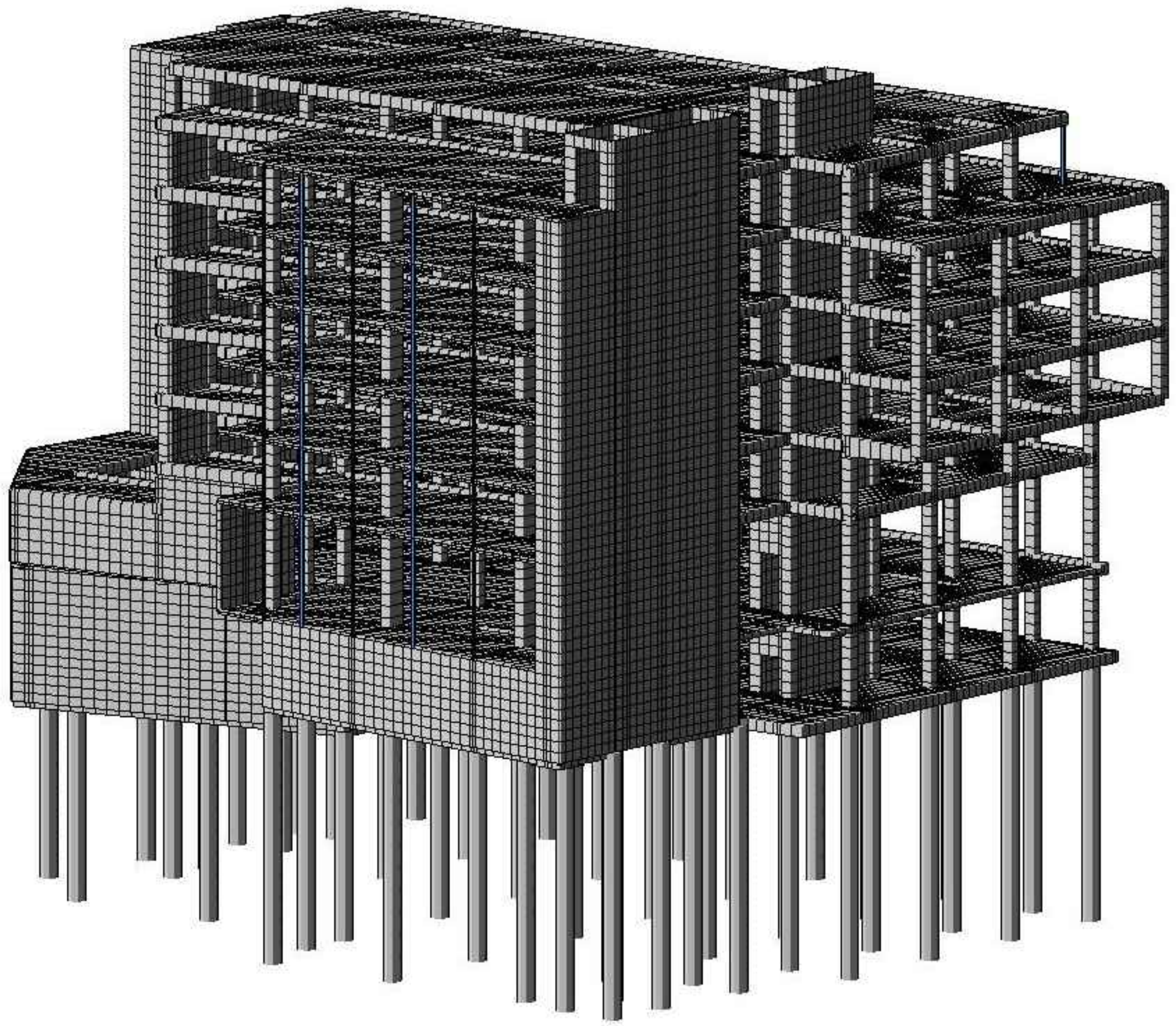

საილუსტრაციო

შენიშვნა:
NOTE:

No	Date	Revision	Issued by
----	----	----	----
----	----	----	----
----	----	----	----
----	----	----	----
----	----	----	----

სიტუაციური სქემა
KEY PLAN

მისამართი
ADDRESS
ქ.თბილისი კ.აფხაზის 29 ს/კ
(01.18.03.048.033)

პროექტი
PROJECT
სასტუმრო "Hilton Canopy"

ნახაზი
DRWG.
სანგარიშო მოდელი სივრცითი ხედები 2

CUBICON©
DESIGN & BUILDING ENGINEERING
შპს "კუბიკონი", თბილისი, ი.ჭავჭავაძის გამზ. 55
ტელ: (+995 599) 323368 www.cubicon.ge

მთავარი კონსტრუქტორი: LEAD STRUCTURAL ENGINEER:	შეასრულა: ISSUED BY:	შეამოწმა APPROVED BY:
მ. საჯაია	DZ	MS
	ფაილი FILE MAIN MOVEMENTS AND FORCES	პროექტის №: PROJECT No 170P20
	ფორმატი PAPER SIZE A3	მასშტაბი SCALE 1:1
ნახ.კოდი DRWG. No S - 0005	კორექტ. REVISION 00	სტადია STATUS TD

07.12.2020

07.12.2020

ბინის/სახლის ნომერი:	დასახლება:	ქალაქი:
29 ა.მაისის ქ. კვარტალი 3	ვაკე-საბურთალო	თბილისი
მისამართი		
ა.მაისის ქ. 29 კვ.3 (01.18.03.048.033)		
პროექტი		
"Hilton Canopy" ბაბუშვილის		
ნახაზის		
ფასადები		

ავტორი:	დასახელება:	
ARCHITECT	PROJECT	
ნახაზის ავტორი:	ფაილი	პროექტის N:
DRAWN BY:	FILE	PROJECT No.
DZ	A2	1:100
შემოწმებული:	ფორმატი	მასშტაბი
CHECKED BY:	PAPER SIZE	SCALE
MS	00	TD
დამტკიცებული:	რედაქცია	სტატუსი
APPROVED BY:	REVISION	STATUS
17DP20	S - 1001	

CUBICON
DESIGN & BUILDING ENGINEERING
ქ.თბილისი, ა.მაისის ქუჩა 29, კორპუსი 3, ბინა 13
ტელ: (+995 591) 116644 www.cubicon.ge

LEAD STRUCTURAL ENGINEER:	ISSUED BY:	APPROVED BY:
ა. ხაჩაპური	DZ	MS
ფაილის დასახელება	FOUNDATION PIT	

KEY PLAN

No.	Date	Revision	Issued by
----	----	----	----
----	----	----	----
----	----	----	----
----	----	----	----
----	----	----	----
----	----	----	----

NOTE:
2050850:

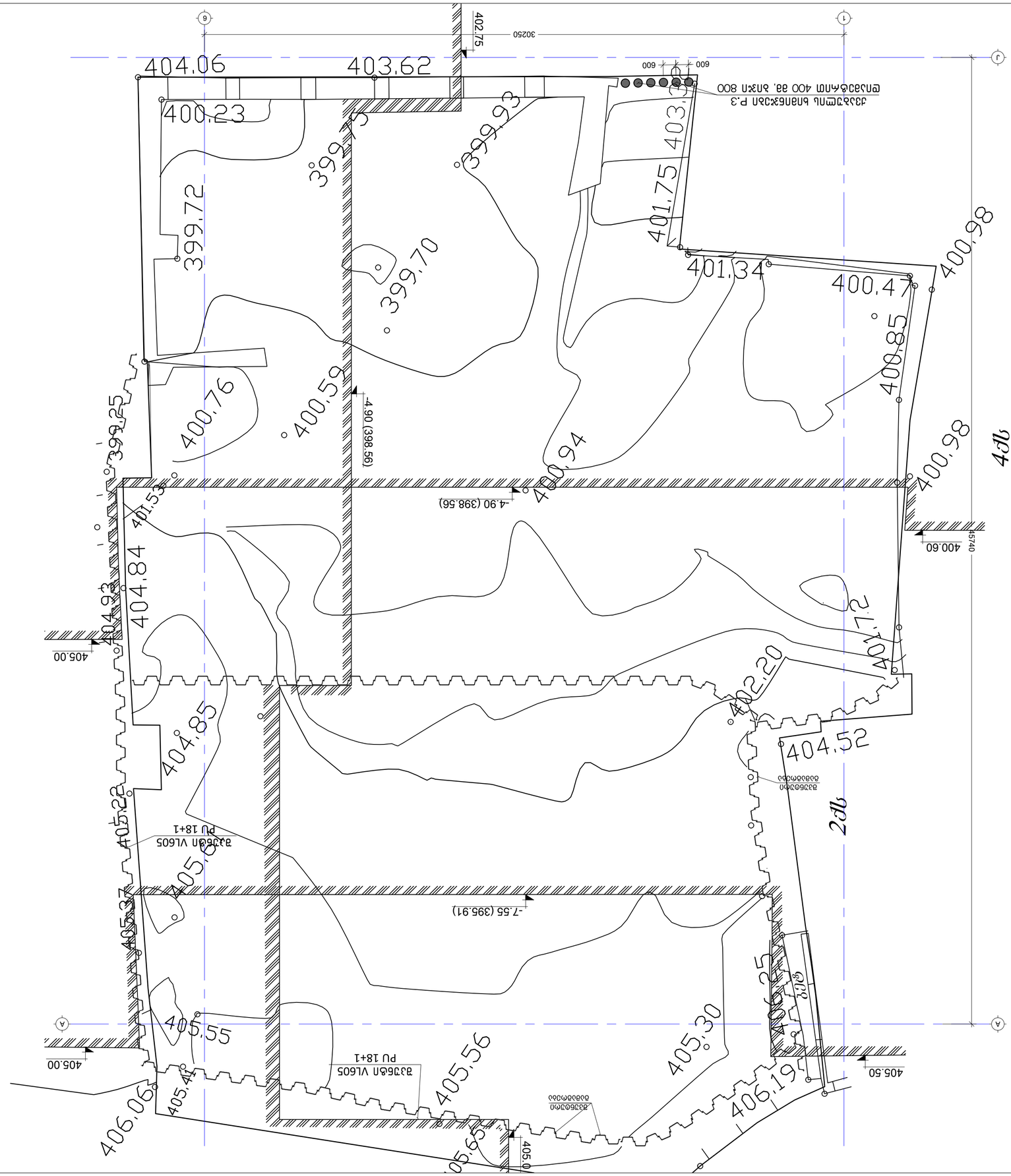
404.06
403.62
402.75
302.50
600
600
400.23
399.93
399.75
399.72
399.70
401.75
403.
401.34
400.47
400.98
400.85
400.98
400.76
400.59
399.25
400.94
4.90 (398.56)
4.90 (398.56)
401.53
404.84
404.93
405.00
404.85
405.22
405.00
405.37
405.61
405.55
405.41
406.06
405.56
405.30
405.65
405.0
402.20
401.72
404.52
405.25
405.50
406.19
400.60
15740
4.90
2.05
2.05
2.05

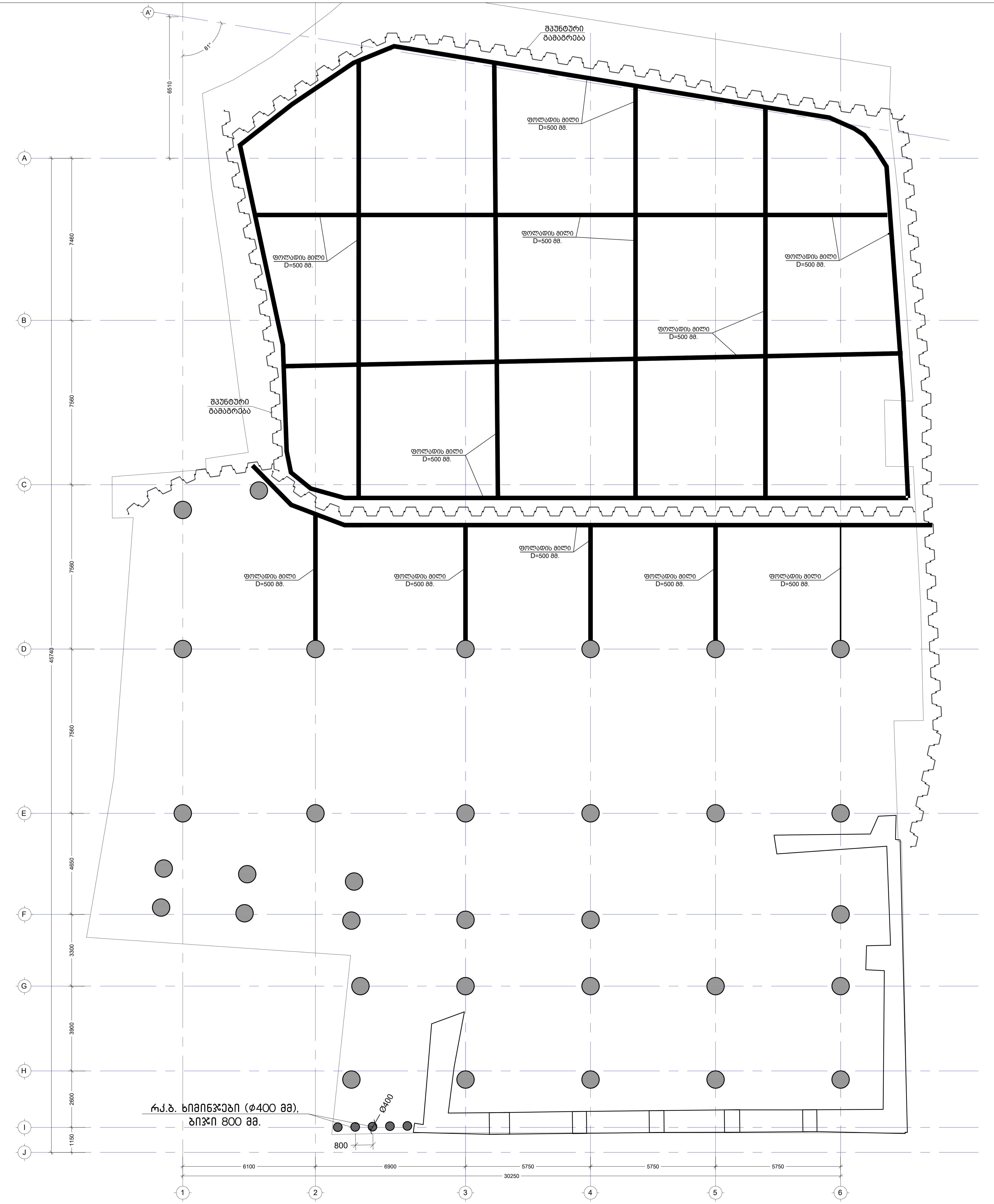

შენიშვნა:
NOTE:

No	Date	Revision	Issued by
----	----	----	----
----	----	----	----
----	----	----	----
----	----	----	----
----	----	----	----

სიტუაციური სქემა
KEY PLAN

მისამართი
ADDRESS
ქ.თბილისი კ.აფხაზის 29 ს/კ (01.18.03.048.033)

პროექტი
PROJECT
სასტუმრო "Hilton Canopy"

ნახაზი
DRWG.
ფოლადის განმბჯენი მილების მოწყობის გეგმა

CUBICON DESIGN & BUILDING ENGINEERING

შპს "კუბიკონი", თბილისი, მარშალ გელოვანის გამზ. 13
ტელ: (+995 591) 116444 www.cubicon.ge

მთავარი კონსტრუქტორი: LEAD STRUCTURAL ENGINEER:	შეასრულა: ISSUED BY:	შეამოწმა APPROVED BY:
მ. საჯაია	DZ	MS
	ფაილი FILE FOUNDATION PIT	პროექტის №: PROJECT No 170P20
	ფორმატი PAPER SIZE A2	მასშტაბი SCALE 1:100
ნახ.კოდი DRWG. No S - 1002	კორექტ. REVISION 00	სტადია STATUS TD

07.12.2020

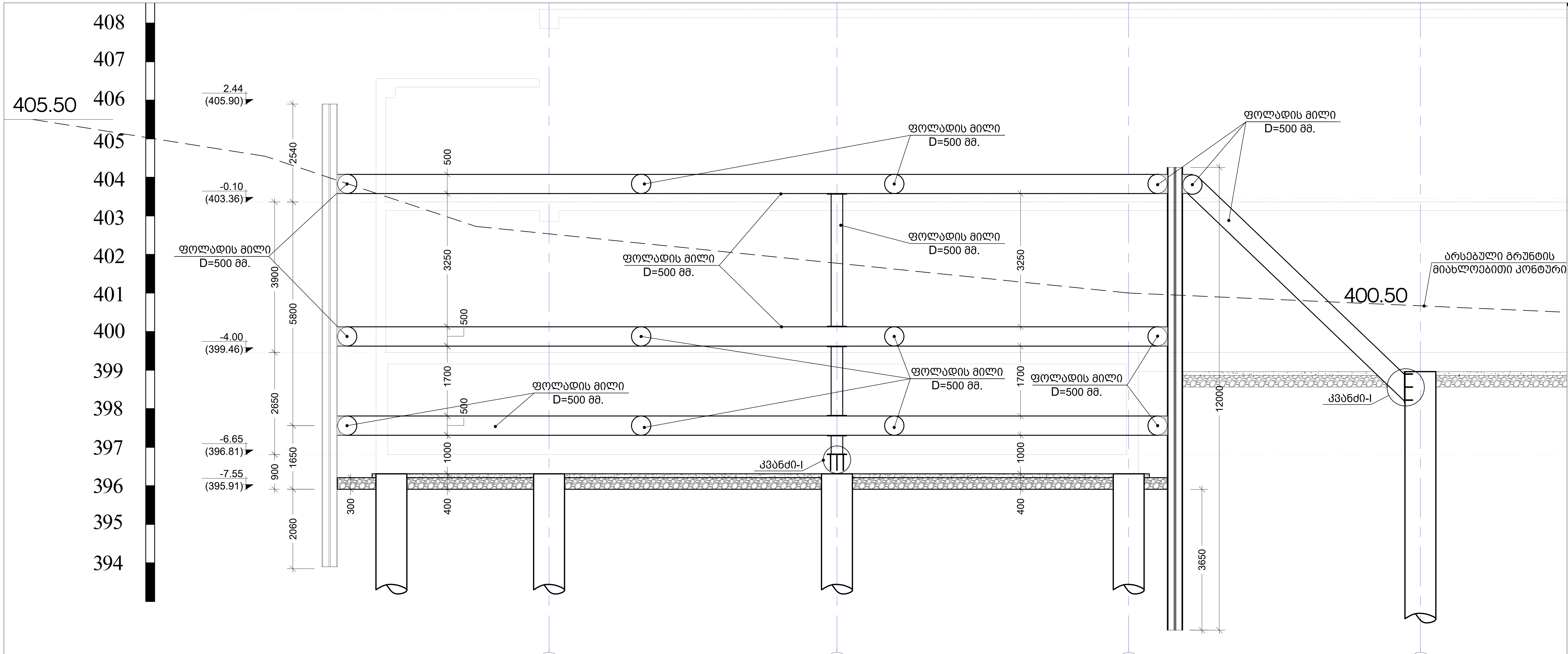

B ჭრილი
Scale: 1:80

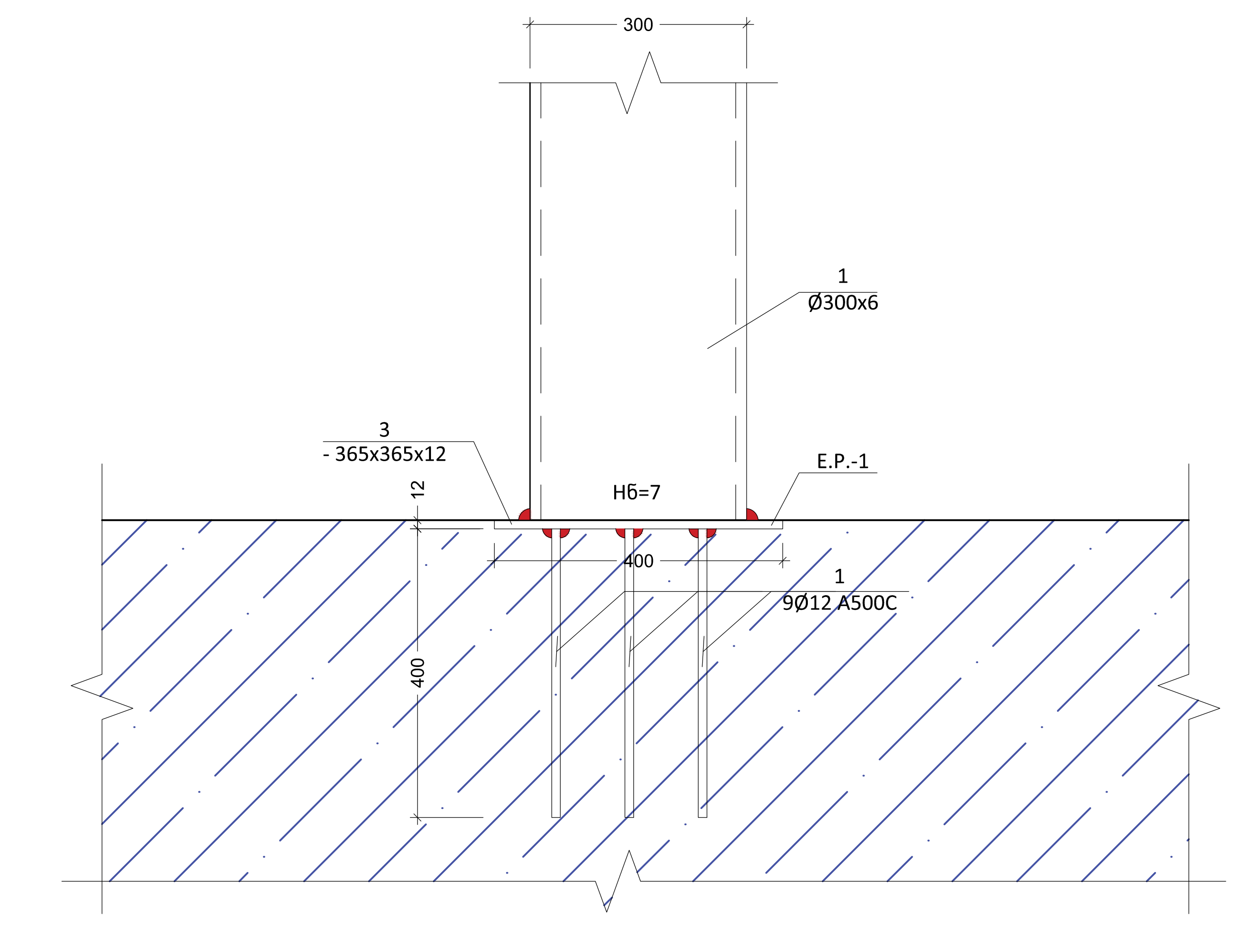

I ქვანძი
Scale: 1:10

мм

Обозначение типа соединения, способа сварки	Соединение арматуры с пластиной: до сварки	Соединение арматуры с пластиной: после сварки	Класс арматуры	$d_н$	s	D	g	β	$s/d_н$	α
T1—Мф T2—Рф	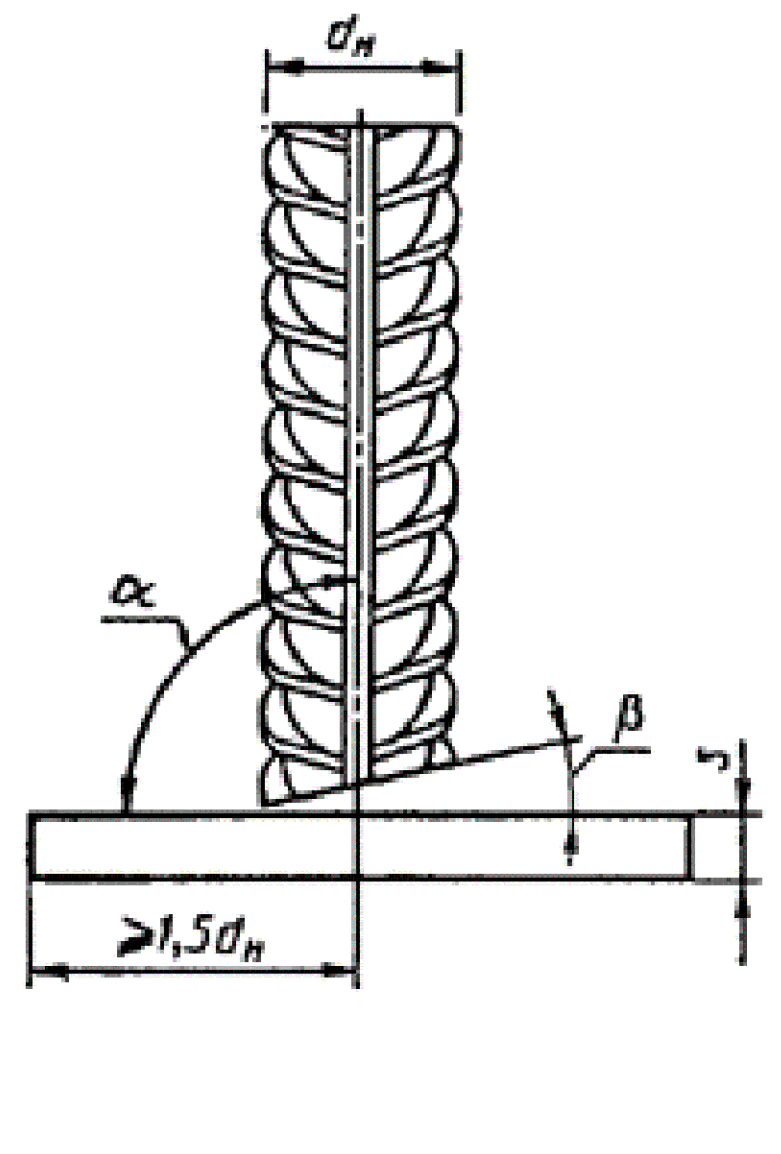	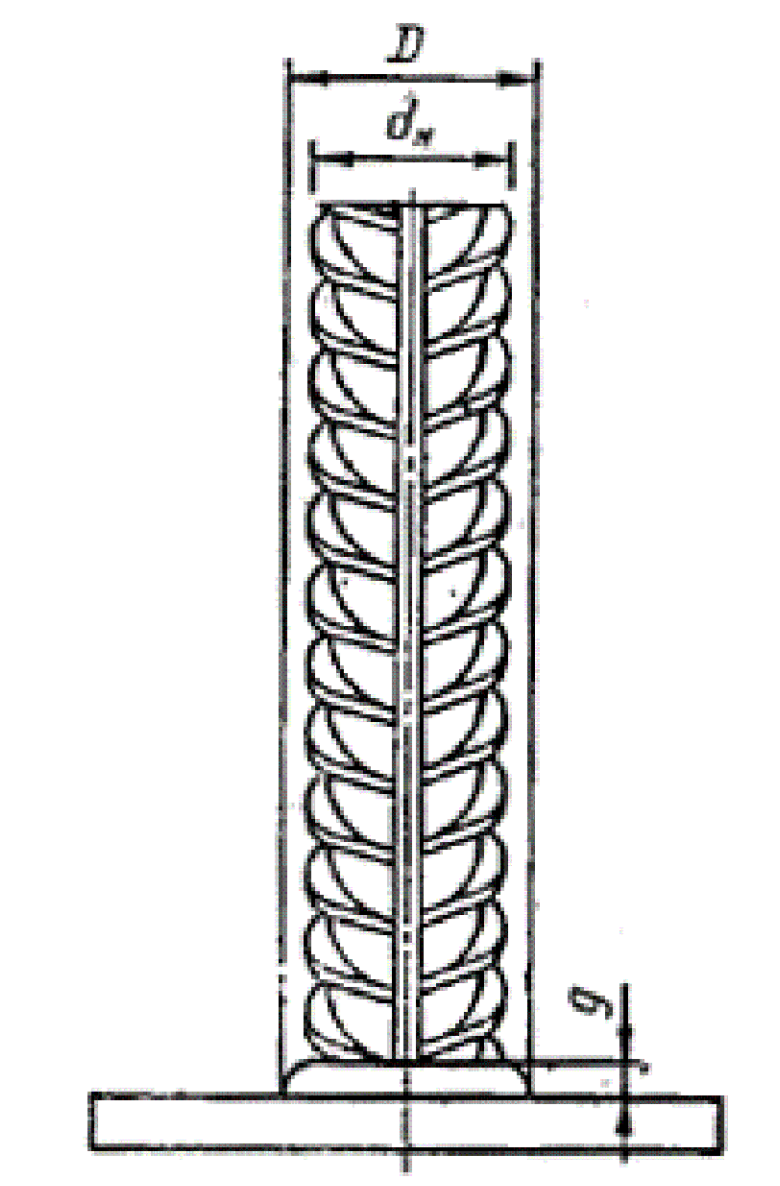	A-I	8—40	≥4	(1,5—2,5) $d_н$	3—10	≤15°	≥0,50	85—90°
			A-II	10—25					≥0,55	
				28—40					≥0,70	
			A-III	8—25	≥6				≥0,65	
				28—40					≥0,75	
			Ат-IIIC	10—18					≥0,65	

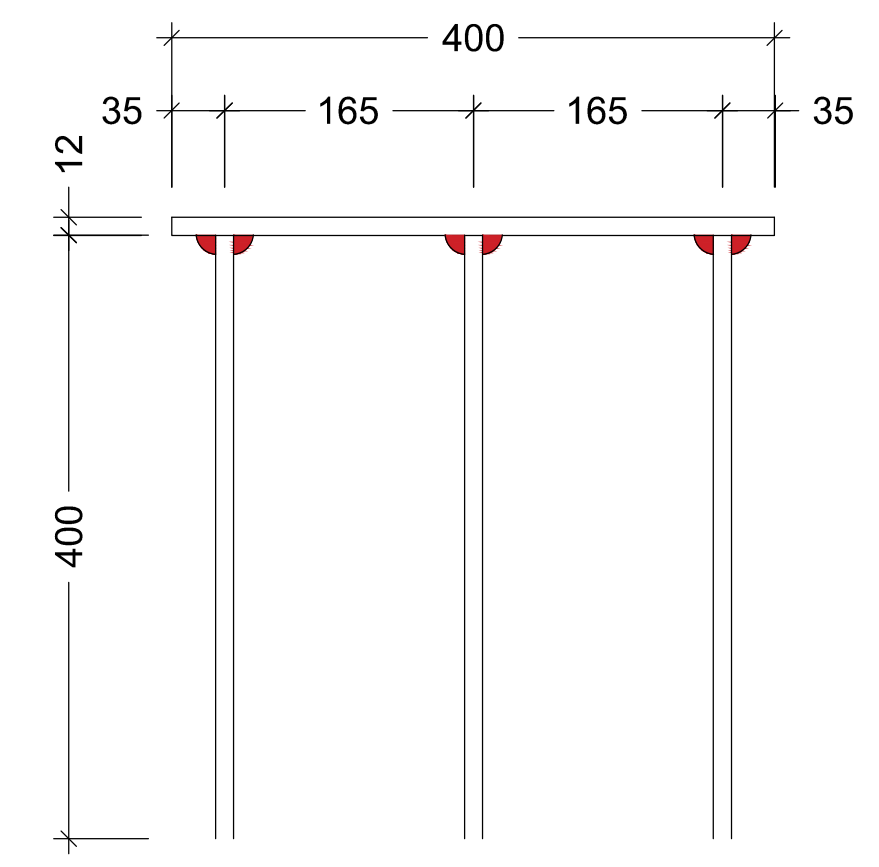

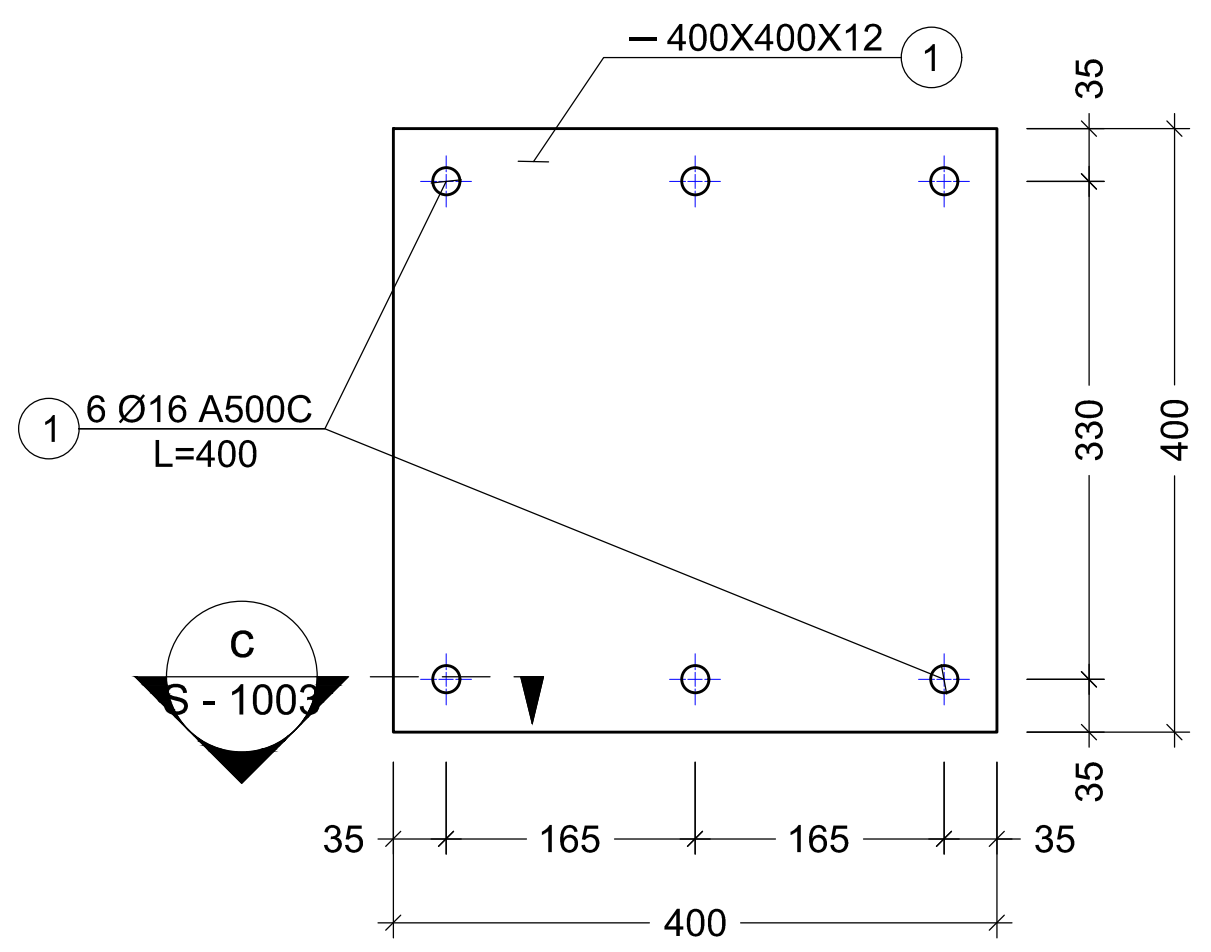

1 E.P.
Scale: 1:10

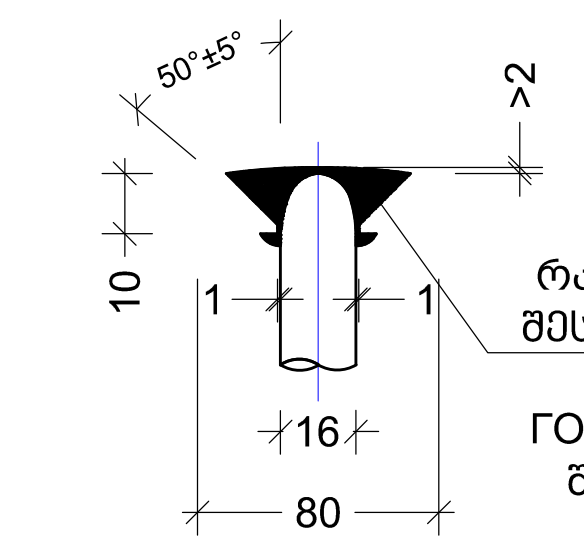

რკალური ელ. შედუღება
მესრულდეს განტრუებულ
ნახვრეტში
ГОСТ 14098-91 მიხედვით .
შედუღების ტიპი T1-T2

c კვეთი
Scale: 1:5

შენიშვნა:
NOTE:

No	Date	Revision	Issued by
----	----	----	----
----	----	----	----
----	----	----	----
----	----	----	----
----	----	----	----

საკვანძო გეგმა
KEY PLAN

მისამართი
ADDRESS
ქ.თბილისი კ.აფხაზის 29
ს/კ (01.18.03.048.033)

პროექტი
PROJECT
სასტუმრო "Hilton Canopy"

ნახაზი
DRWG.
ჭრილი B; ქვანძი I; E.P.1; კვეთი c

CUBICON
DESIGN & BUILDING ENGINEERING

წამყვანი კონსტრუქტორი: LEAD STRUCTURAL ENGINEER: გ. ხაბაია
შეასრულა: ISSUED BY: DZ
დაამოწმა: APPROVED BY: MS
ფაილი FILE: FOUNDATION PIT
პროექტის №: PROJECT №: 170P20
ფორმატი PAPER SIZE: A2
მასშტაბი SCALE: 1:100
ნახ.ნომერი DRWG. No: S - 1003
ვერსია REVISION: 00
სტატუსი STATUS: TD
07.12.2020

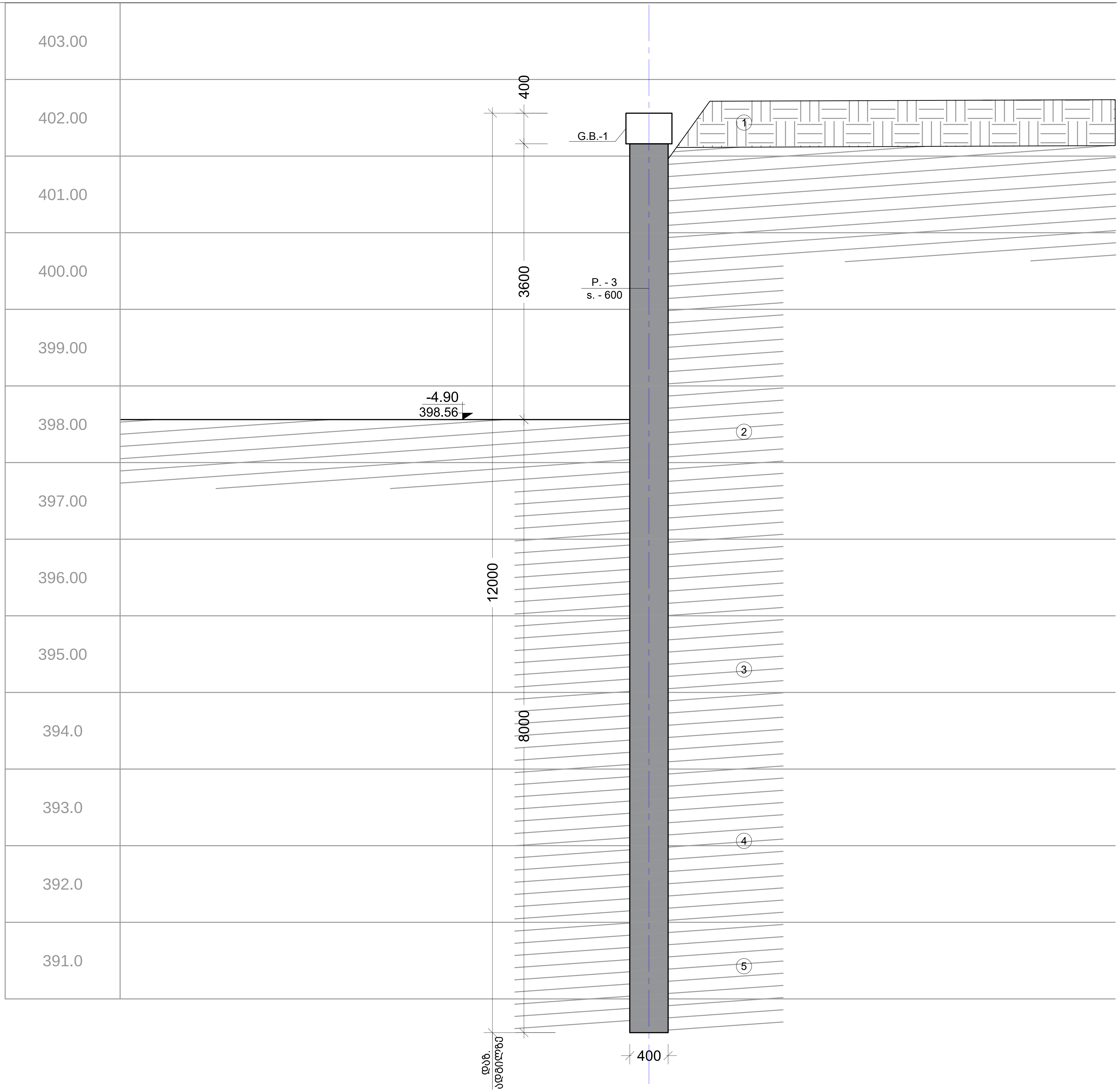

შენიშვნა:
NOTE:

----	----	----	----
----	----	----	----
----	----	----	----
----	----	----	----
----	----	----	----
No	Date	Revision	Issued by

სიტუაციური სქემა
KEY PLAN

მისამართი ADDRESS	ქ.თბილისი კ.აფხაზის 29 ს/კ (01.18.03.048.033)
პროექტი PROJECT	სასტუმრო "Hilton Canopy"
ნახაზი DRWG.	ქვაბულის რკ.ბ.ხიმინჯის სქემატური მოწყობის კვანძი

CUBICON DESIGN & BUILDING ENGINEERING

შპს "კუბიკონი", თბილისი, მარშალ გელოვანის გამზ. 13
ტელ: (+995 591) 116444 www.cubicon.ge

მთავარი კონსტრუქტორი: LEAD STRUCTURAL ENGINEER:	შეასრულა: ISSUED BY:	შეამოწმა APPROVED BY:
მ. საჯაია	DZ	MS
	ფაილი FILE: FOUNDATION PIT	პროექტის №: PROJECT No: 170P20
	ფორმატი PAPER SIZE: A3	მასშტაბი SCALE: 1:100
ნახ.კოდი DRWG. No: S - 1004	კორექტ. REVISION: 00	სტადია STATUS: TD

07.12.2020

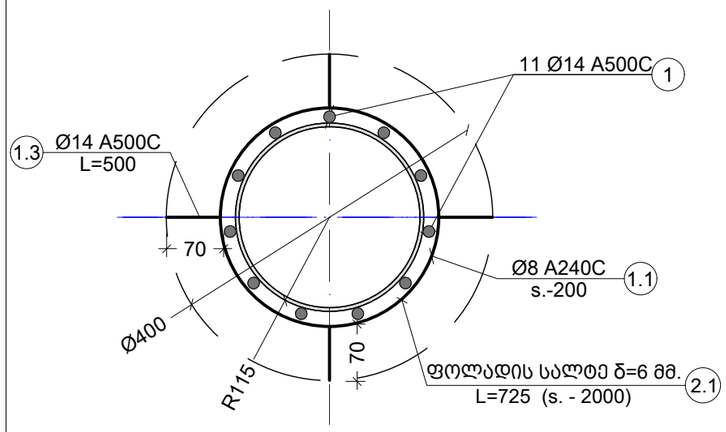

a კვეთი
Scale: 1:7.5

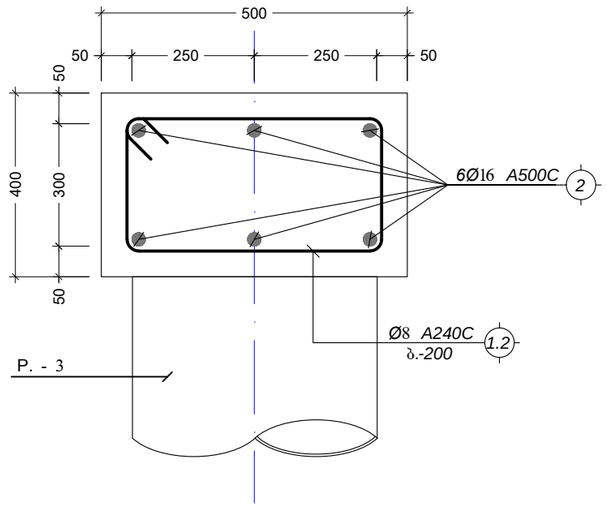

b კვეთი
Scale: 1:10

პოზ. №	ე ს კ ი ზ ი	L მმ
1.2	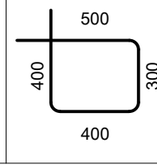	1600

კონსტრ. დასახ.	ელემენტის დასახ.	პოზ. №	დიამეტრი ან კვეთი (მმ)	ერთეულის სიგრძე (მმ.)	რაოდენობა (ც.)	საერთო სიგრძე (მ.)	საერთო წონა (კგ.)
ქვაბულის ხიმინჯი	P.3	1	Ø 14 A500C	12000	11 X 5	660	797
		2	Ø 14 A500C	დ.ა.	-	149	179
		1.1	Ø 8	დ.ა.	-	1600	631
		1.2	Ø 8 A240C	1600	20 X 5	160	63
		1.3	Ø 8 A240C	500	28 X 5	70	28
		მძიმე ბეტონი B25		V =	1.5 X 5	= 7.62 მ³	

ფოლადის მასალის ამოკრეფა

კონსტრუქციის დასახელება	ელემენტის მარკირება		პოზ. #	პროფილი	სტანდარტი	სიგრძე (მმ)	ერთ ელემენტზე			მთლიანად		ფოლადის მარკა
							რაოდენობა (ც.)	სიგრძე (მ.)	წონა (კგ.)	სიგრძე (მ.)	წონა (კგ.)	
ქვაბულის ხიმინჯი	P.-3	5 (ც)	1	— 100 X 6	ГОСТ 19903-74	725	7	5.1	23.9	25.4	119.5	Вст3кп2

შენიშვნა:
NOTE:

----	----	----	----
----	----	----	----
----	----	----	----
----	----	----	----
----	----	----	----
No	Date	Revision	Issued by

სიტუაციური სქემა
KEY PLAN

მისამართი
ADDRESS
ქ.თბილისი კ.აფხაზის 29 ს/კ (01.18.03.048.033)

პროექტი
PROJECT
სასტუმრო "Hilton Canopy"

ნახაზი
DRWG.
კვეთი a; b; ესკიზი; სპეციფიკაცია

CUBICON DESIGN & BUILDING ENGINEERING
შპს "კუბიკონი", თბილისი, მარშალ გელოვანის გამზ. 13
ტელ: (+995 591) 116444 www.cubicon.ge

მთავარი კონსტრუქტორი: LEAD STRUCTURAL ENGINEER:	შეასრულა: ISSUED BY:	შეამოწმა APPROVED BY:
მ. საჯაია	DZ	MS
	ფაილი FILE FOUNDATION PIT	პროექტის №: PROJECT No 170P20
	ფორმატი PAPER SIZE A3	მასშტაბი SCALE 1:100
ნახ.კოდი DRWG. No S - 1005	კორექტ. REVISION 00	სტადია STATUS TD

07.12.2020

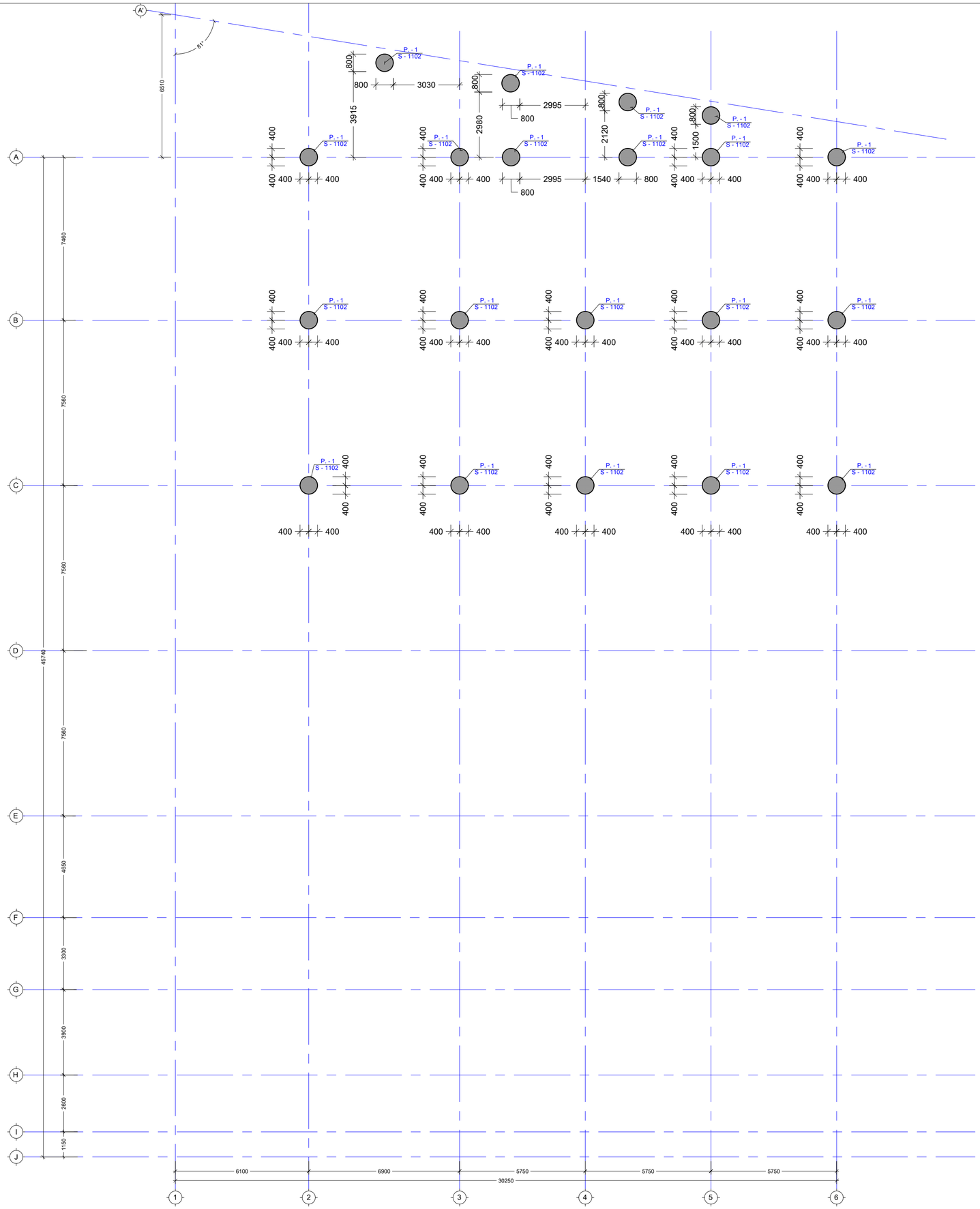

შენიშვნა:
NOTE:

No	Date	Revision	Issued by
----	----	----	----
----	----	----	----
----	----	----	----
----	----	----	----
01	29.09.2020	ხიმინჯების დამატება	DZ

საორიენტირო სქემა
KEY PLAN

მისამართი
ADDRESS
ქ.თბილისი კ.აფხაზის 29
ს/კ (01.18.03.048.033)

პროექტი
PROJECT
სასტუმრო "Hilton Canopy"

ნახაზი
DRWG.
საძირკვლის ხიმინჯების მოწყობის გეგმა - 1

CUBICON
DESIGN & BUILDING ENGINEERING
შპს "კუბიკონი", თბილისი, მარჯანიშვილის ქუჩა 13
ტელ: (+995 591) 116444 www.cubicon.ge

მთავარი კონსტრუქტორი: LEAD STRUCTURAL ENGINEER:	მასშტაბი: ISSUED BY:	მონიშნა APPROVED BY:
მ. სააკაია	DZ	MS
	ფაილი FILE: PILE - 1	პროექტის №: PROJECT № 170P20
	ფორმატი PAPER SIZE A2	მასშტაბი SCALE 1:100
ნახ.კოდი DRWG. No S - 1101	კორექტი REVISION 01	სტატუსი STATUS TD

07.12.2020

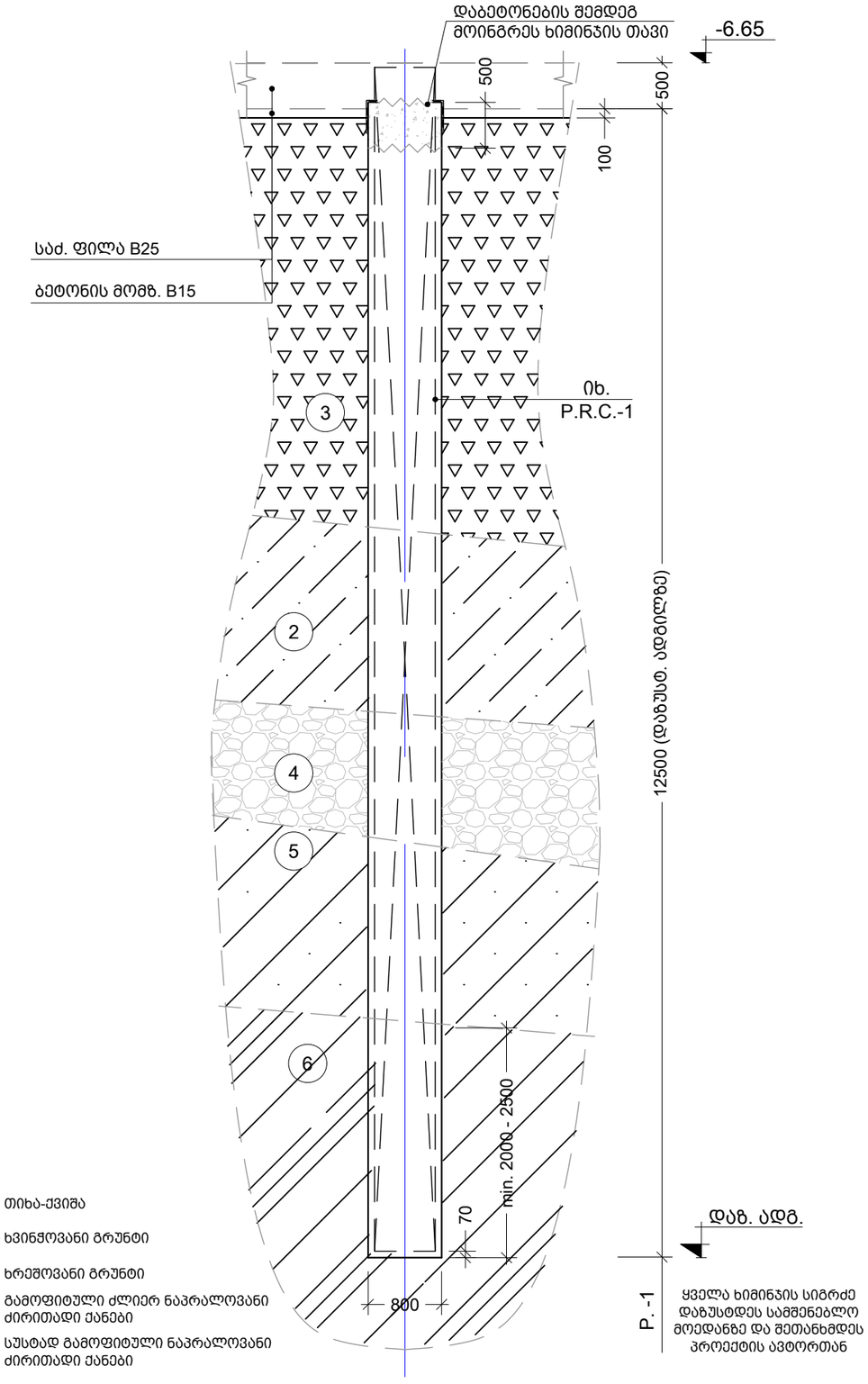

2 თიხა-ქვიშა

3 ხვინჭოვანი გრუნტი

4 ხრეშოვანი გრუნტი

5 გამოფიტული ძლიერ ნაპრალოვანი ძირითადი ქანები

6 სუსტად გამოფიტული ნაპრალოვანი ძირითადი ქანები

1 P.
Scale: 1:60

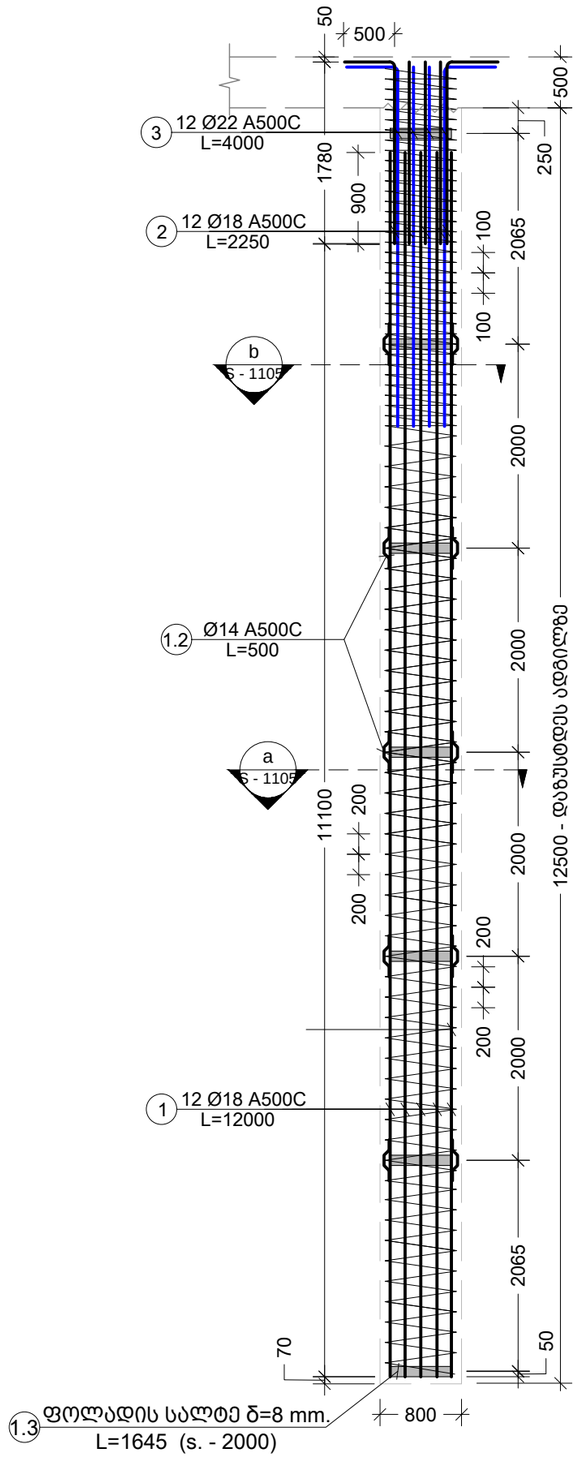

რკ/ბ ხიმინჯების სიგრძის ცვალებადობიდან გამომდინარე, კარკასებში მუშა არმატურის ღეროების გადაბმის ზონის სიგრძე განისაზღვროს პირობით ≥50d. და არმატურის პოზიციები დაზუსტდეს ადგილზე.

1 P.R.C.
Scale: 1:60

შენიშვნა:
NOTE:

----	----	----	----
----	----	----	----
----	----	----	----
----	----	----	----
01	29.09.2020	ხიმინჯების დამატება	DZ
No	Date	Revision	Issued by

სიტუაციური სქემა
KEY PLAN

მისამართი ADDRESS: ქ.თბილისი კ.აფხაზის 29 ს/კ (01.18.03.048.033)

პროექტი PROJECT: სასტუმრო "Hilton Canopy"

ნახაზი DRWG.: ხიმინჯი P.1; ხიმინჯის კარკასი P.R.C.-1

CUBICON DESIGN & BUILDING ENGINEERING
შპს "კუბიკონი", თბილისი, მარშალ გელოვანის ბაძგ. 13
ტელ: (+995 591) 116444 www.cubicon.ge

მთავარი კონსტრუქტორი: LEAD STRUCTURAL ENGINEER: მ. საჯაია	შეასრულა: ISSUED BY: DZ	შეამოწმა APPROVED BY: MS
	ფაილი FILE PILE - 1	პროექტის №: PROJECT No 170P20
	ფორმატი PAPER SIZE A3	მასშტაბი SCALE 1:50
ნახ.კოდი DRWG. No S - 1102	კორექტ. REVISION 01	სტადია STATUS TD

07.12.2020

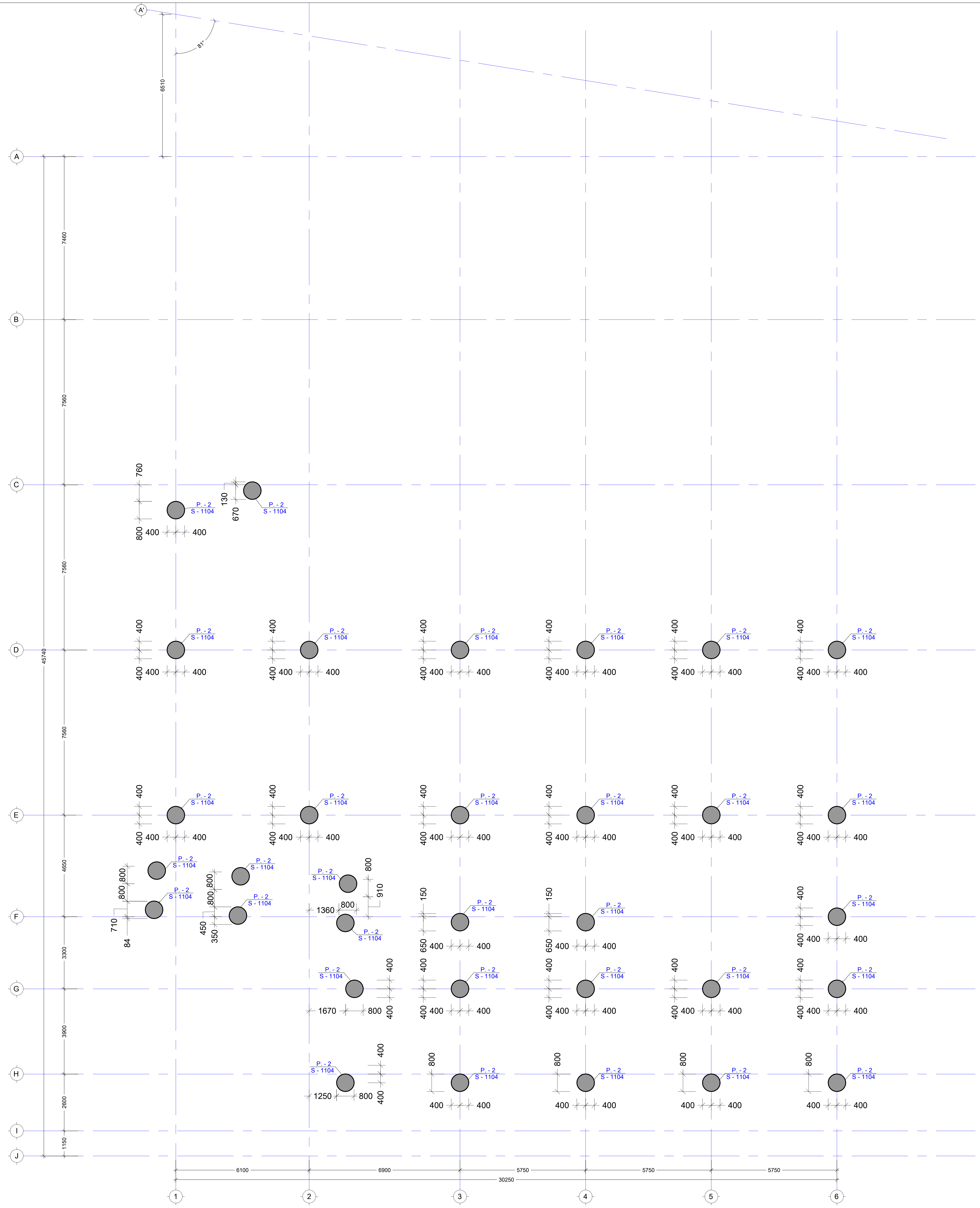

შენიშვნა:
NOTE:

No	Date	Revision	Issued by
----	----	----	----
----	----	----	----
----	----	----	----
----	----	----	----
01	29.09.2020	ხიმინჯების დამატება	DZ

სიტუაციური სქემა
KEY PLAN

მისამართი
ADDRESS
ქ.თბილისი კ.აფხაზის 29 ს/კ (01.18.03.048.033)

პროექტი
PROJECT
სასტუმრო "Hilton Canopy"

ნახაზი
DRWG.
საძირკვლის ხიმინჯების მოწყობის გეგმა 2

CUBICON
DESIGN & BUILDING ENGINEERING
შპს "კუბიკონი", თბილისი, მარშალ გელოვანის გამზ. 13
ტელ: (+995 591) 116444 www.cubicon.ge

მთავარი კონსტრუქტორი: LEAD STRUCTURAL ENGINEER:	შეასრულა: ISSUED BY:	შეამოწმა APPROVED BY:
მ. საჯაია	DZ	MS
	ფაილი FILE PILE - 2	პროექტის №: PROJECT No 170P20
	ფორმატი PAPER SIZE A2	მასშტაბი SCALE 1:100
ნახ.კოდი DRWG. No S - 1103	კორექტ. REVISION 01	სტადია STATUS TD

07.12.2020

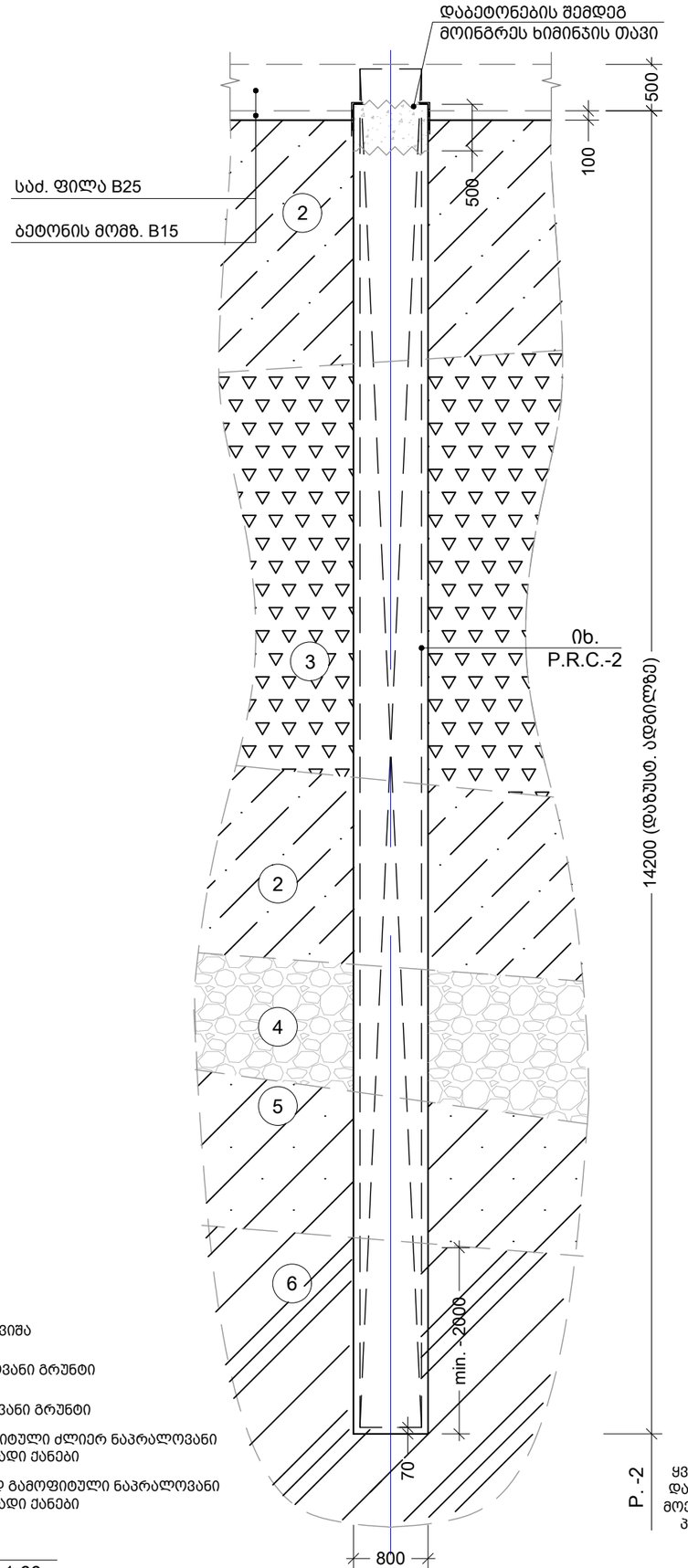

2 თიხა-ქვიშა

3 ხვინჭოვანი გრუნტი

4 ხრეშოვანი გრუნტი

5 გამოფიტული ძლიერ ნაპრალოვანი ძირითადი ქანები

6 სუსტად გამოფიტული ნაპრალოვანი ძირითადი ქანები

2 P.
Scale: 1:60

დაზ. ადგ.

P. -2

ყველა ხიმინჯის სიგრძე დაზუსტდეს სამშენებლო მოედანზე და შეთანხმდეს პროექტის ავტორთან

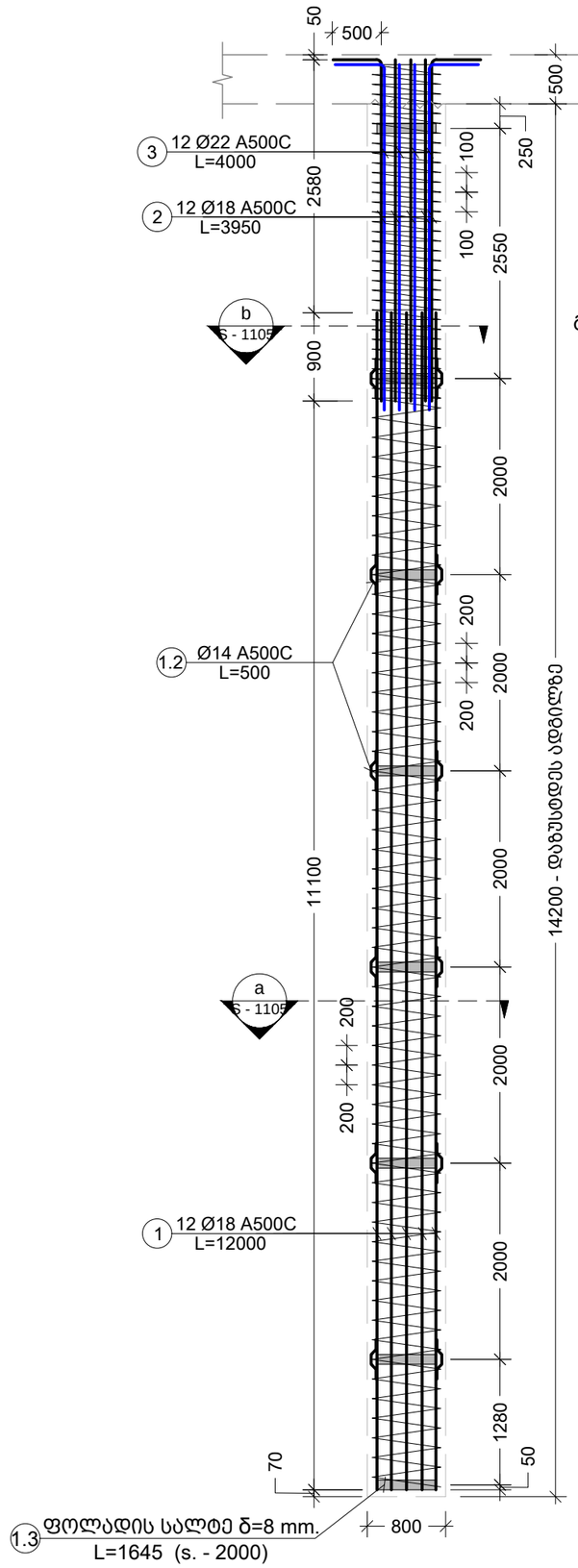

რკ/ბ ხიმინჯების სიგრძის ცვალებადობიდან გამომდინარე, კარკასებში მუშა არმატურის ღეროების გადაბმის ზონის სიგრძე განისაზღვროს პირობით ≥50d. და არმატურის პოზიციები დაზუსტდეს ადგილზე.

2 P.R.C.
Scale: 1:60

შენიშვნა:
NOTE:

No	Date	Revision	Issued by
----	----	----	----
----	----	----	----
----	----	----	----
----	----	----	----
01	29.09.2020	ხიმინჯების დამატება	DZ

საიტუაციური სქემა
KEY PLAN

მისამართი
ADDRESS: ქ.თბილისი კ.აფხაზის 29 ს/კ (01.18.03.048.033)

პროექტი
PROJECT: სასტუმრო "Hilton Canopy"

ნახაზი
DRWG.: ხიმინჯი P.2; ხიმინჯის კარკასი P.R.C.-2

CUBICON DESIGN & BUILDING ENGINEERING
შპს "კუბიკონი", თბილისი, ი.ჭავჭავაძის გამზ. 55
ტელ: (+995 599) 323368 www.cubicon.ge

მთავარი კონსტრუქტორი: LEAD STRUCTURAL ENGINEER:	შეასრულა: ISSUED BY:	შეამოწმა APPROVED BY:
მ. საჯაია	DZ	MS
	ფაილი FILE: PILE - 2	პროექტის №: PROJECT No: 170P20
	ფორმატი PAPER SIZE: A3	მასშტაბი SCALE: 1:50
ნახ.კოდი DRWG. No: S - 1104	კორექტ. REVISION: 01	სტადია STATUS: TD

07.12.2020

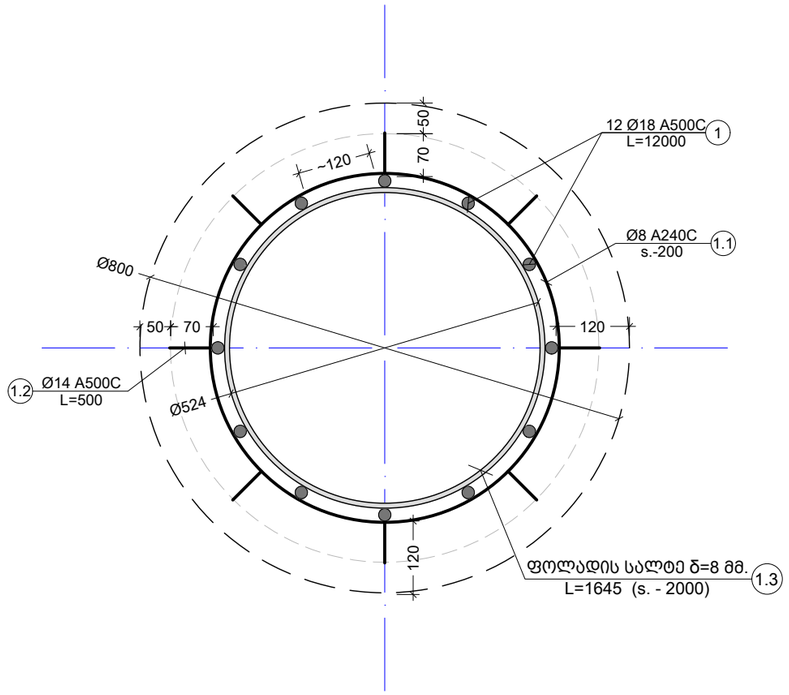

a კვეთი
Scale: 1:10

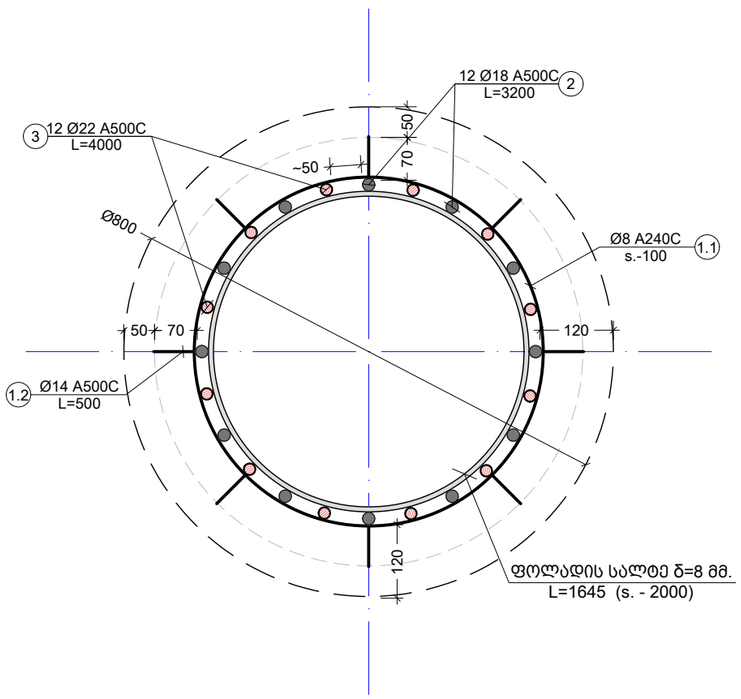

b კვეთი
Scale: 1:10

კონსტრ. დასახ.	ელემენტის დასახ.	პოზ. №	დიამეტრი ან კვეთი (მმ)	ერთეულის სიგრძე (მმ.)	რაოდენობა (ც.)	საერთო სიგრძე (მ.)	საერთო წონა (კგ.)
ხიმინჯი	P.1	1	Ø 18 A500C	12000	12 X 20	2880	5750
		2	Ø 18 A500C	2250	12 X 20	540	1078
		3	Ø 22 A500C	4000	12 X 20	960	2863
		1.1	Ø 8 A240C	დ.ა.	-	5067	1998
		1.2	Ø 14 A500C	500	60 X 20	600	725
		მძიმე ბეტონი B25		V =	6.6 X 20	= 132.60 მ³	
	P.2	1	Ø 18 A500C	12000	12 X 33	4752	9488
		2	Ø 18 A500C	3950	12 X 33	1564	3123
		3	Ø 22 A500C	4000	12 X 33	1584	4724
		1.1	Ø 8 A240C	დ.ა.	-	8711	3436
		1.2	Ø 14 A500C	500	72 X 33	1188	1435
		მძიმე ბეტონი B25		V =	7.8 X 33	= 255.82 მ³	

ფოლადის მასალის ამოკრეფა

კონსტრუქციის დასახელება	ელემენტის მარკირება		პოზ. #	პროფილი	სტანდარტი	სიგრძე (მმ)	ერთ ელემენტზე: რაოდენობა (ც.)	ერთ ელემენტზე: სიმძიმე (მ.)	ერთ ელემენტზე: წონა (კგ.)	მთლიანად: სიგრძე (მ.)	მთლიანად: წონა (კგ.)	ფოლადის მარკა
ხიმინჯი	P.-1	20 (ც)	1.3	— 100 X 8	ГОСТ 19903-74	1645	7	11.5	72.3	230.3	1446.3	Вст3кп2
	P.-2	33 (ც)	1.3	— 100 X 8	ГОСТ 19903-74	1645	8	13.2	82.6	434.3	2727.3	Вст3кп2

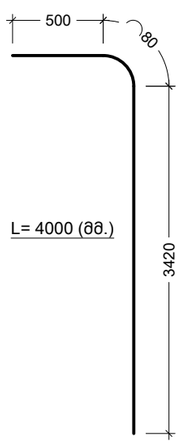

სულ რ-ბა: 12x47=564 ც.

3 ესკიზი
Scale: 1:10

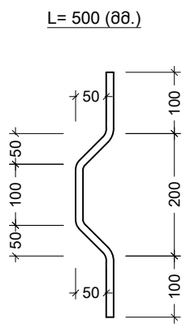

სულ რ-ბა: 12x47=564 ც.

1.2 ესკიზი
Scale: 1:10

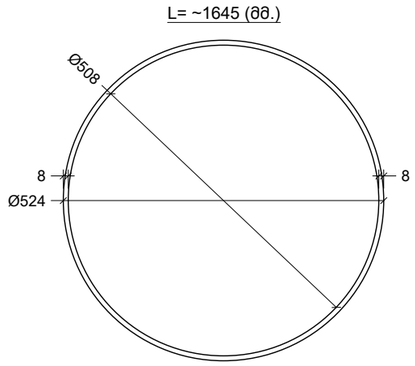

სულ რ-ბა: 8x47=376 ც.

1.3 ესკიზი
Scale: 1:10

შენიშვნა:
NOTE:

No	Date	Revision	Issued by
----	----	----	----
----	----	----	----
----	----	----	----
----	----	----	----
01	29.09.2020	ხიმინჯების დამატება	DZ

სიტუაციური სქემა
KEY PLAN

მისამართი ADDRESS: ქ.თბილისი კ.აფხაზის 29 ს/კ (01.18.03.048.033)

პროექტი PROJECT: სასტუმრო "Hilton Canopy"

ნახაზი DRWG.: კვეთი a; b; ესკიზები; ხიმინჯების სპეციფიკაცია

CUBICON DESIGN & BUILDING ENGINEERING
შპს "კუბიკონი", თბილისი, მარშალ გელოვანის გამზ. 13
ტელ: (+995 591) 116444 www.cubicon.ge

მთავარი კონსტრუქტორი: LEAD STRUCTURAL ENGINEER: მ. საჯაია	შესრულა: ISSUED BY: DZ	შეამოწმა APPROVED BY: MS	
	ფაილი FILE: PILE - 2	პროექტის №: PROJECT No 170P20	
	ფორმატი PAPER SIZE A3	მასშტაბი SCALE 1:10	
ნახ.კოდი DRWG. No S - 1105	კორექტ. REVISION 01	სტადია STATUS TD	07.12.2020

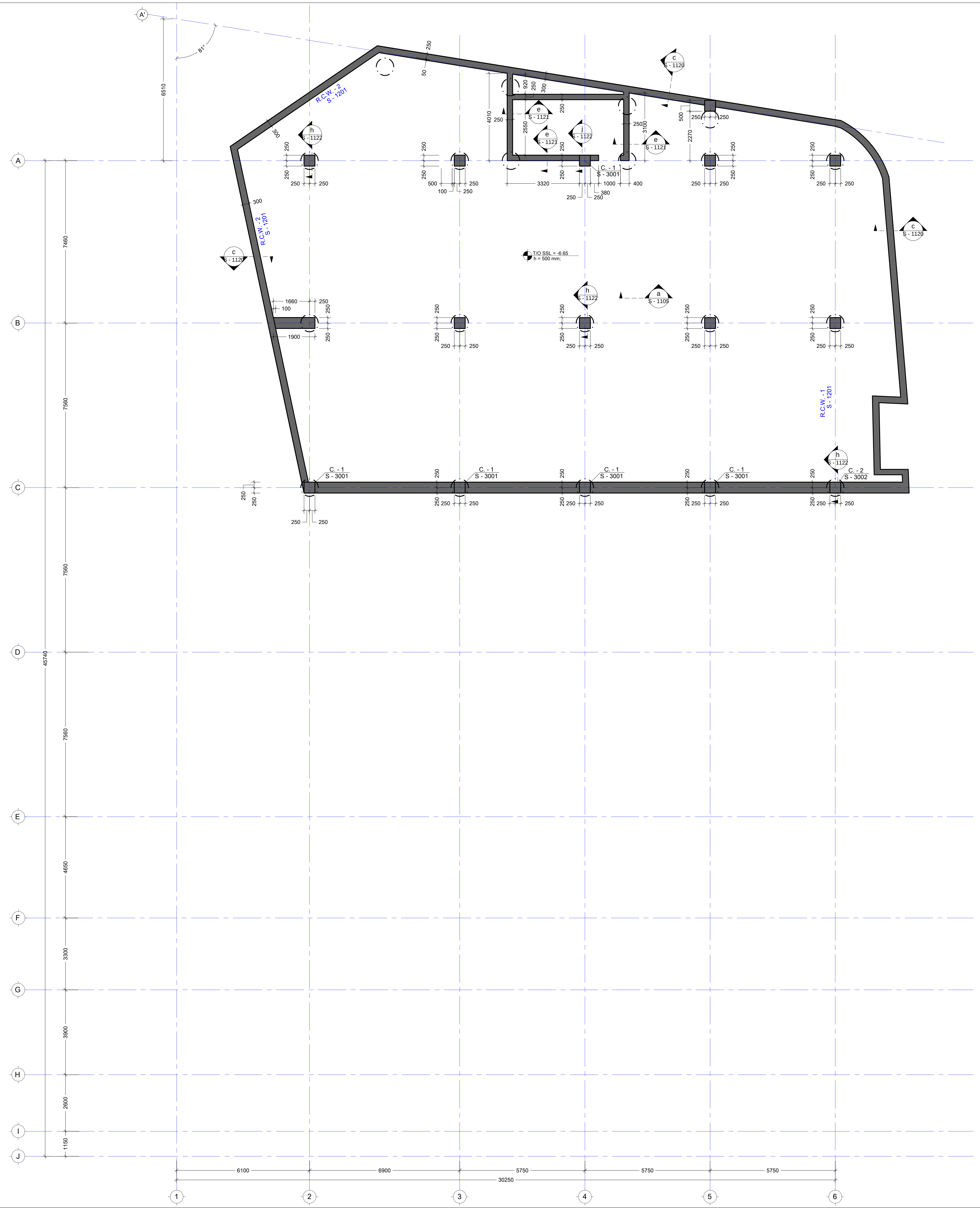

შენიშვნა:
NOTE:

No	Date	Revision	Issued by
----	----	----	----
----	----	----	----
----	----	----	----
----	----	----	----
----	----	----	----

სიტუაციური სქემა
KEY PLAN

მისამართი
ADDRESS
ქ.თბილისი კ.აფხაზის 29
ს/კ (01.18.03.048.033)

პროექტი
PROJECT
სასტუმრო "Hilton Canopy"

ნახაზი
DRWG.
საძირკვლის ფილის საყალიბე გეგმა -6.65 ნიშნულებზე

CUBICON DESIGN & BUILDING ENGINEERING
შპს "კუბიკონი", თბილისი, მარშალ გელოვანის გამზ. 13
ტელ: (+995 591) 116444 www.cubicon.ge

მთავარი კონსტრუქტორი: LEAD STRUCTURAL ENGINEER:	შეასრულა: ISSUED BY:	შეამოწმა APPROVED BY:
მ. საჯაია	DZ	MS
	ფაილი FILE FOUNDATION FORMWORK	პროექტის №: PROJECT No 170P20
	ფორმატი PAPER SIZE A2	მასშტაბი SCALE 1:100
ნახ.კოდი DRWG. No S - 1106	კორექტ. REVISION 00	სტადია STATUS TD

07.12.2020

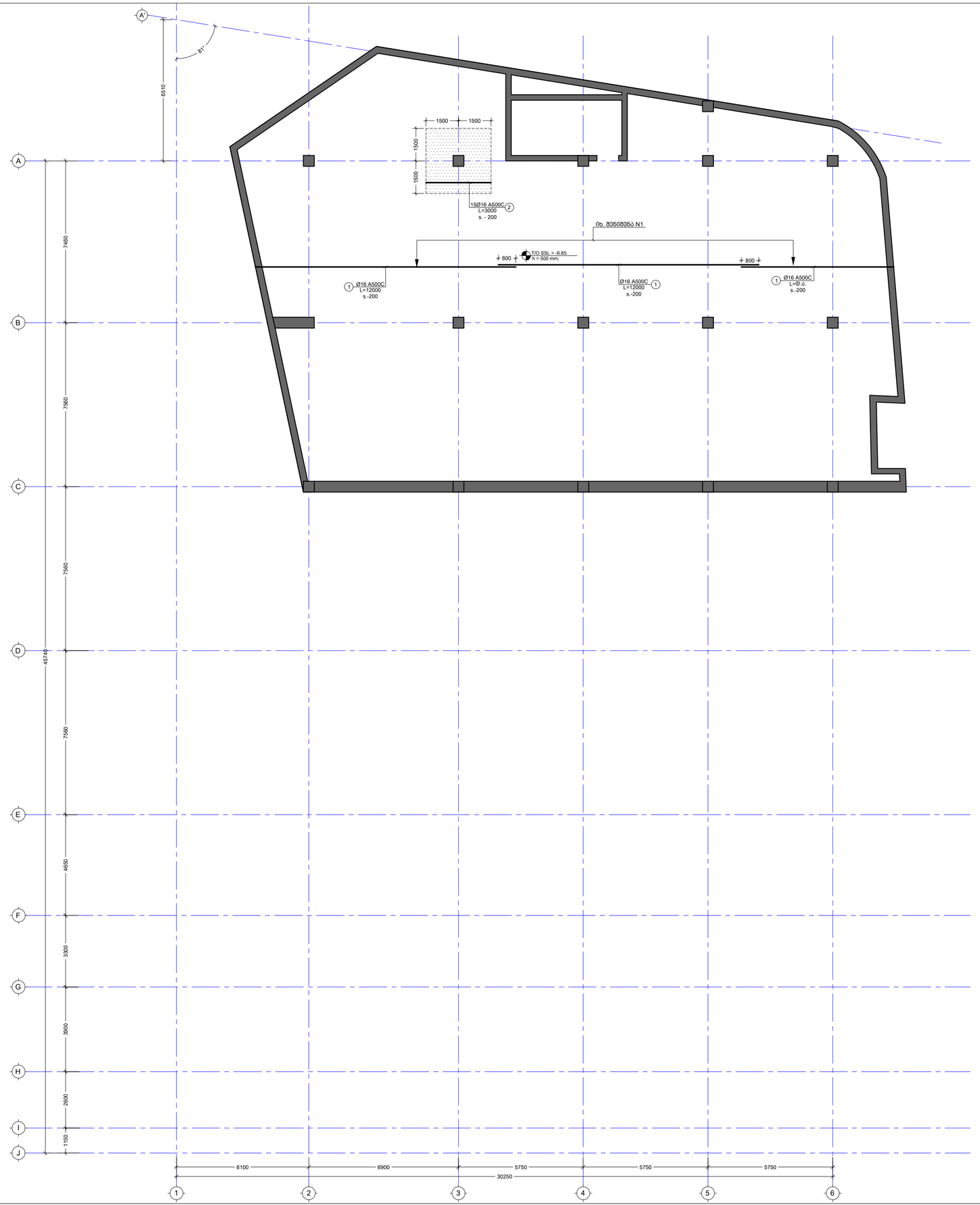

შენიშვნა:
NOTE:

1. ყოველი შემდეგი რიგი შესრულდეს პუზიციების ადგილმონაცვლეობით.
2. კვეთების მარკირება იხილეთ სახახლიბე გეგმაზე.

No	Date	Revision	Issued by
----	----	----	----
----	----	----	----
----	----	----	----
----	----	----	----
----	----	----	----

საორიენტაციო სქემა
KEY PLAN

მისამართი
ADDRESS
ქ.თბილისი კ.აფხაზის 29
ს/კ (01.18.03.048.033)

პროექტი
PROJECT
სასტუმრო "Hilton Canopy"

ნახაზი
DRWG.
სბმირკვლის ფილის არმირების გეგმა -6.65 ნიშნ. ქვ. შრე X

CUBICON
DESIGN & BUILDING ENGINEERING
შპს "ქუბიკონი", თბილისი, მარშალ გელოვანის ბაზრ. 13
ტელ: (+995 591) 116444 www.cubicon.ge

მთავარი კონსტრუქტორი: LEAD STRUCTURAL ENGINEER:	შესრულებულ: ISSUED BY:	შემოწმდა APPROVED BY:
მ. საბაიია	DZ	MS
	ფაილი FILE FOUNDATION FORMWORK	პროექტის №: PROJECT No 170P20
	ფორმატი PAPER SIZE A2	მასშტაბი SCALE 1:100
ნახ.კოდი DRWG. No S - 1107	კორექტ. REVISION 00	სტადია STATUS TD

07.12.2020

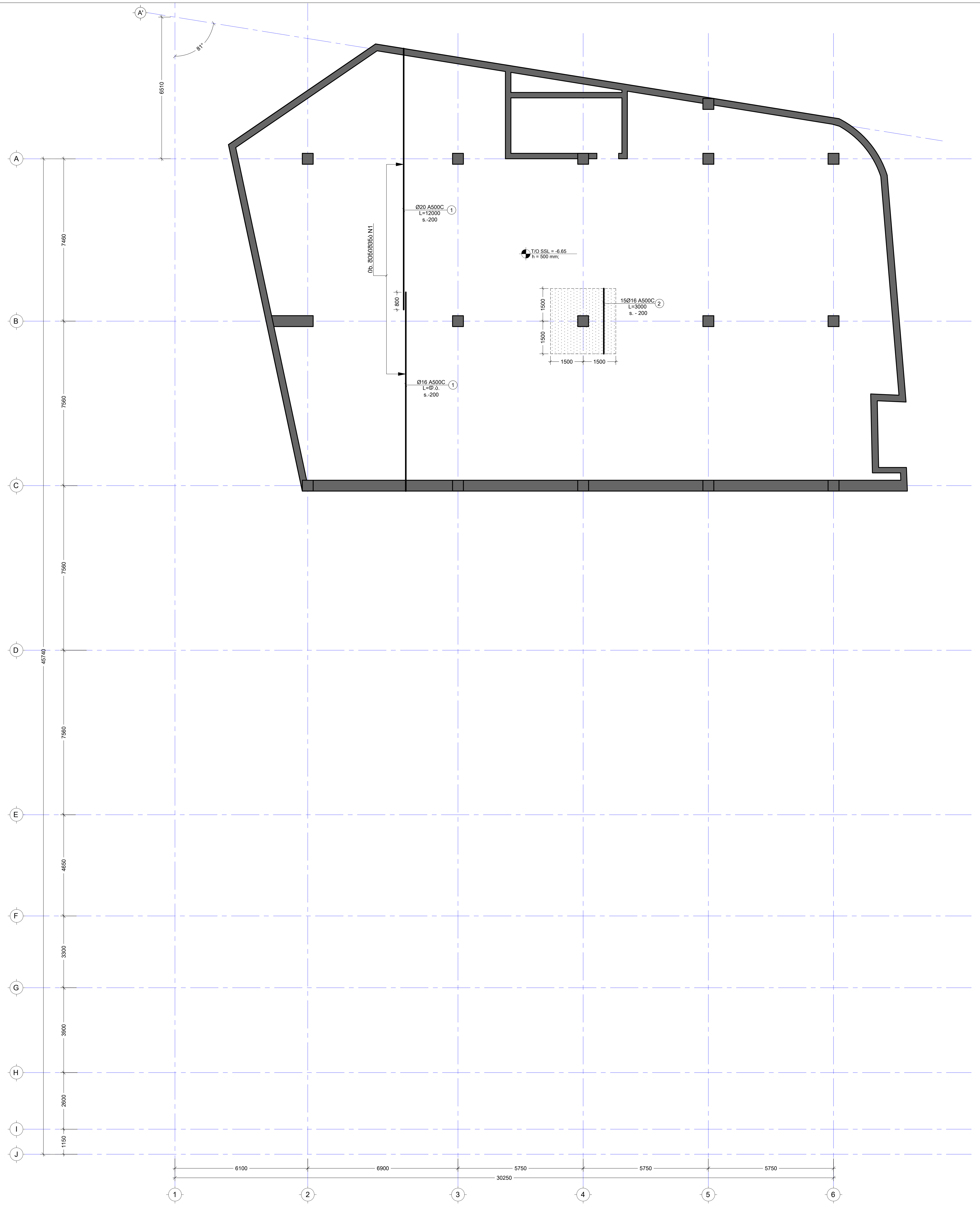

შენიშვნა:
NOTE:

1. ყოველი შემდეგი რიგი შესრულდეს პოზიციების ადგილმონაცვლეობით.
2. კვეთების მარკირება იხილეთ საყალიბე გეგმაზე.

No	Date	Revision	Issued by
----	----	----	----
----	----	----	----
----	----	----	----
----	----	----	----
----	----	----	----

სიტუაციური სქემა
KEY PLAN

მისამართი
ADDRESS
ქ.თბილისი კ.აფხაზის 29 ს/კ (01.18.03.048.033)

პროექტი
PROJECT
სასტუმრო "Hilton Canopy"

ნახაზი
DRWG.
საძირკვლის ფილის არმირების გეგმა -6.65 ნიშნ. ქვ. შრე Y

CUBICON© DESIGN & BUILDING ENGINEERING
შპს "კუბიკონი", თბილისი, მარშალ გელოვანის გამზ. 13
ტელ: (+995 591) 116444 www.cubicon.ge

მთავარი კონსტრუქტორი: LEAD STRUCTURAL ENGINEER:	შეასრულა: ISSUED BY:	შეამოწმა APPROVED BY:
მ. საჯაია	DZ	MS
	ფაილი FILE: FOUNDATION FORMWORK	პროექტის №: PROJECT No: 170P20
	ფორმატი PAPER SIZE: A2	მასშტაბი SCALE: 1:100
ნახ.კოდი DRWG. No: S - 1108	კორექტ. REVISION: 00	სტადია STATUS: TD

07.12.2020

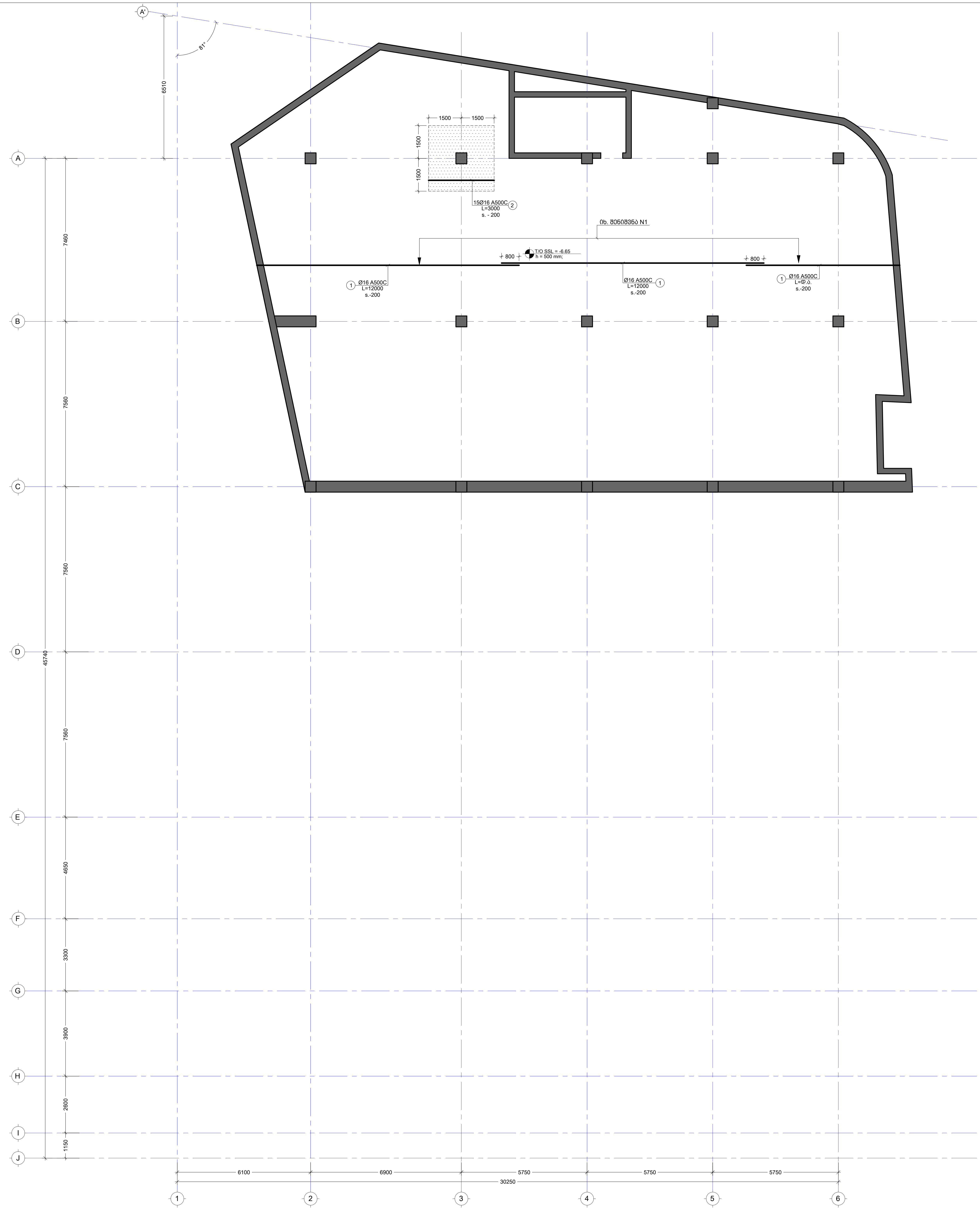

შენიშვნა:
NOTE:

1. ყოველი შემდეგი რიგი შესრულდეს პოზიციების ადგილმონაცვლეობით.
2. კვეთების მარკირება იხილეთ საყალიბე გეგმაზე.

No	Date	Revision	Issued by

სიტუაციური სქემა
KEY PLAN

მისამართი ADDRESS	ქ.თბილისი კ.აფხაზის 29 ს/კ (01.18.03.048.033)
პროექტი PROJECT	სასტუმრო "Hilton Canopy"
ნახაზი DRWG.	საძირკვლის ფილის არმირების გეგმა -6.65 ნიშნ. (ზ. შრე X)

CUBICON©
DESIGN & BUILDING ENGINEERING
შპს "კუბიკონი", თბილისი, მარშალ გელოვანის გამზ. 13
ტელ: (+995 591) 116444 www.cubicon.ge

მთავარი კონსტრუქტორი: LEAD STRUCTURAL ENGINEER:	შეასრულა: ISSUED BY:	შეამოწმა APPROVED BY:
მ. საჯაია	DZ	MS
	ფაილი FILE FOUNDATION FORMWORK	პროექტის №: PROJECT No 170P20
	ფორმატი PAPER SIZE A2	მასშტაბი SCALE 1:100
ნახ.კოდი DRWG. No S - 1109	კორექტ. REVISION 00	სტადია STATUS TD

07.12.2020

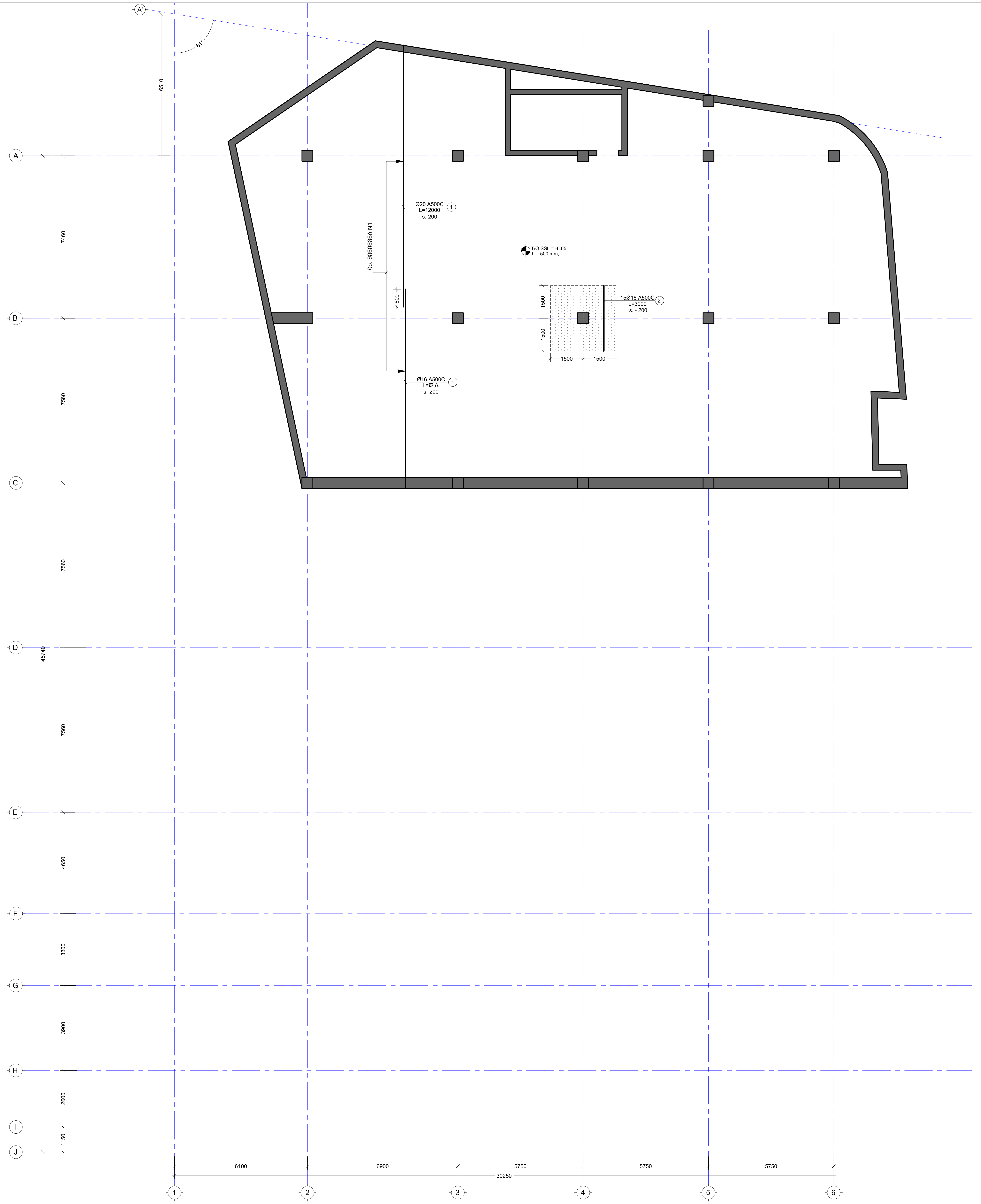

შენიშვნა:
NOTE:

1. ყოველი შემდეგი რიგი შესრულდეს პოზიციების ადგილმონაცვლეობით.
2. კვეთების მარკირება იხილეთ საყალიბე გეგმაზე.

No	Date	Revision	Issued by
----	----	----	----
----	----	----	----
----	----	----	----
----	----	----	----
----	----	----	----

სიტუაციური სქემა
KEY PLAN

მისამართი
ADDRESS
ქ.თბილისი კ.აფხაზის 29
ს/კ (01.18.03.048.033)

პროექტი
PROJECT
სასტუმრო "Hilton Canopy"

ნახაზი
DRWG.
საძირკვლის ფილის არმირების გეგმა -6.65 ნიშნ. (ზ. შრე Y)

CUBICON©
DESIGN & BUILDING ENGINEERING
შპს "კუბიკონი", თბილისი, მარშალ გელოვანის გამზ. 13
ტელ: (+995 591) 116444 www.cubicon.ge

მთავარი კონსტრუქტორი: LEAD STRUCTURAL ENGINEER:	შეასრულა: ISSUED BY:	შეამოწმა APPROVED BY:
მ. საჯაია	DZ	MS
	ფაილი FILE FOUNDATION FORMWORK	პროექტის №: PROJECT No 170P20
	ფორმატი PAPER SIZE A2	მასშტაბი SCALE 1:100
ნახ.კოდი DRWG. No S - 1110	კორექტ. REVISION 00	სტადია STATUS TD

07.12.2020

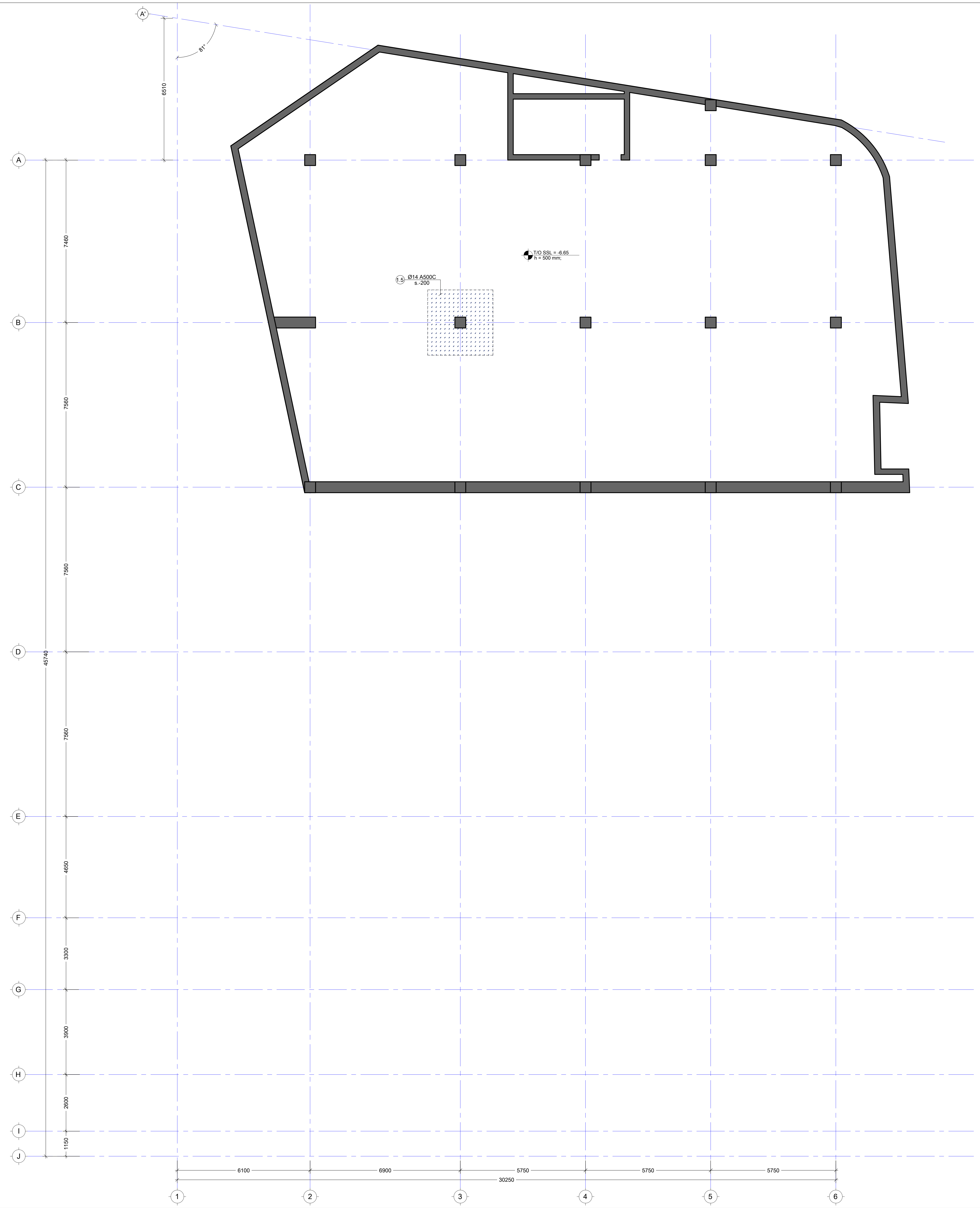

შენიშვნა:
NOTE:

No	Date	Revision	Issued by
----	----	----	----
----	----	----	----
----	----	----	----
----	----	----	----
----	----	----	----

სიტუაციური სქემა
KEY PLAN

მისამართი
ADDRESS
ქ.თბილისი კ.აფხაზის 29
ს/კ (01.18.03.048.033)

პროექტი
PROJECT
სასტუმრო "Hilton Canopy"

ნახაზი
DRWG.
საძირკვლის ფილის განივი არმირების გეგმა -6.65 ნიშნ.

CUBICON
DESIGN & BUILDING ENGINEERING
შპს "კუბიკონი", თბილისი, მარშალ გელოვანის გამზ. 13
ტელ: (+995 591) 116444 www.cubicon.ge

მთავარი კონსტრუქტორი: LEAD STRUCTURAL ENGINEER:	შეასრულა: ISSUED BY:	შეამოწმა APPROVED BY:
მ. საჯაია	DZ	MS
	ფაილი FILE FOUNDATION FORMWORK	პროექტის №: PROJECT No 170P20
	ფორმატი PAPER SIZE A2	მასშტაბი SCALE 1:100
ნახ.კოდი DRWG. No S - 1111	კორექტ. REVISION 00	სტადია STATUS TD

07.12.2020

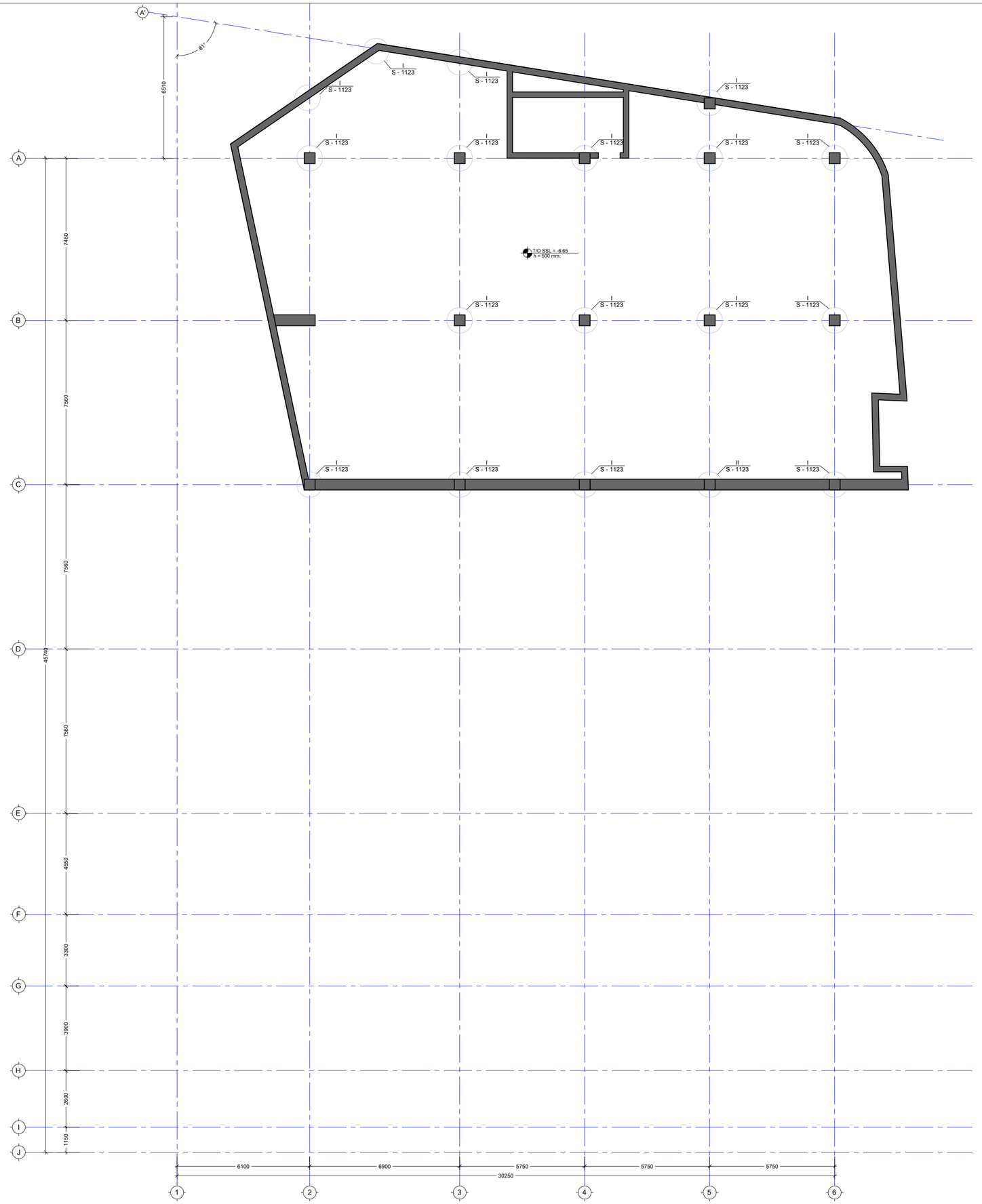

შენიშვნა:
NOTE:

No	Date	Revision	Issued by
----	----	----	----
----	----	----	----
----	----	----	----
----	----	----	----
----	----	----	----

სიტუაციური სქემა
KEY PLAN

მისამართი
ADDRESS
ქ.თბილისი კ.აფხაზის 29
ს/კ (01.18.03.048.033)

პროექტი
PROJECT
სასტუმრო "Hilton Canopy"

ნახაზი
DRWG.
საძირკვლის ფილიდან ნაშვერების ბანლაგების გეგმა

CUBICON
DESIGN & BUILDING ENGINEERING
შპს "ქუბიკონი", თბილისი, მარჯან დელოვანის ქუჩა. 13
ტელ: (+995 591) 116444 www.cubicon.ge

მთავარი კონსტრუქტორი: LEAD STRUCTURAL ENGINEER:	მეასრულა: ISSUED BY:	მეაგორება APPROVED BY:
მ. სამაია	DZ	MS
	ფაილი FILE FOUNDATION FORMWORK	პროექტის №: PROJECT № 170P20
	ფორმატი PAPER SIZE A2	მასშტაბი SCALE 1:100
ნახ.კოდი DRWG. No S - 1112	კორექტ. REVISION 00	სტატუსი STATUS TD

07.12.2020

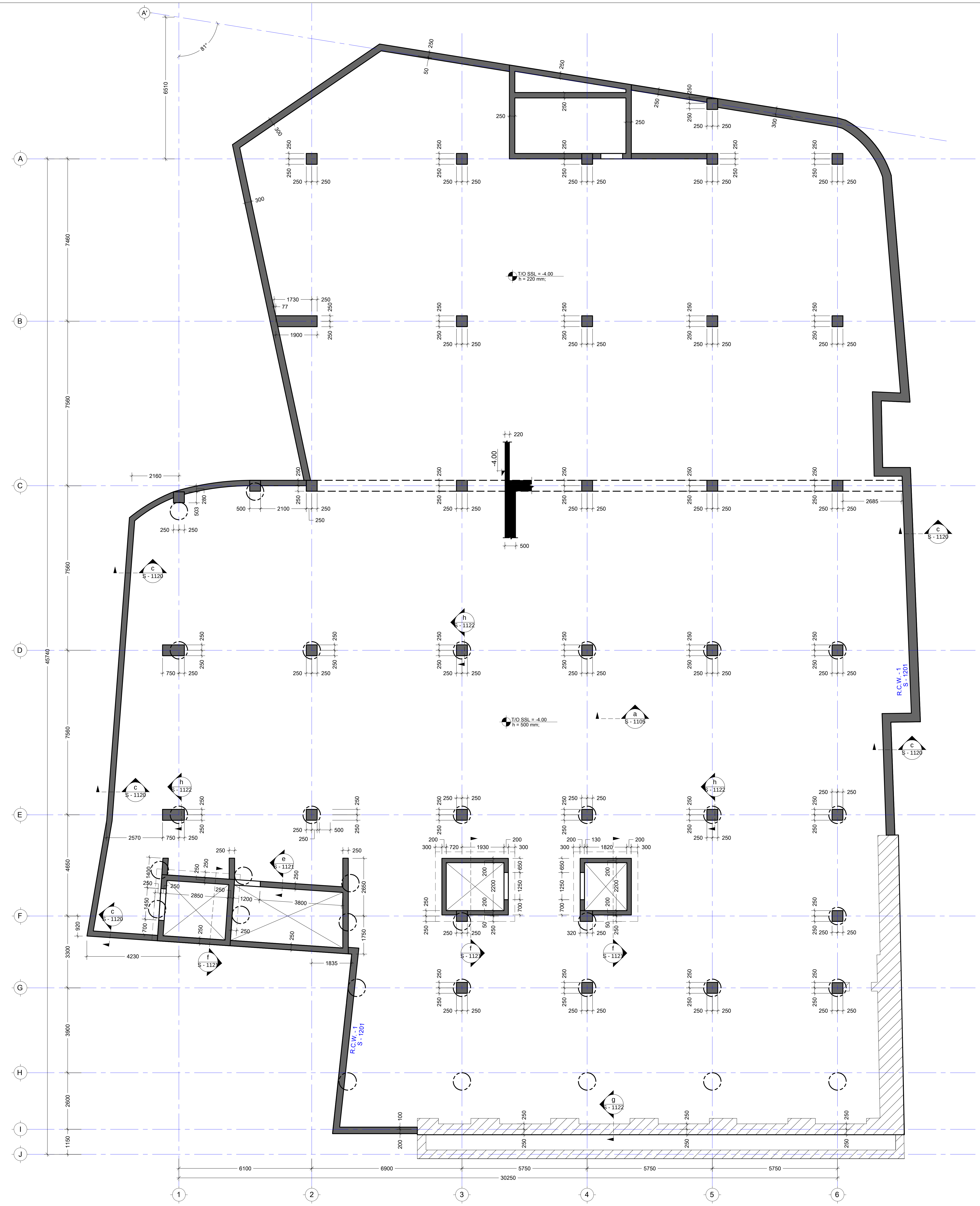

შენიშვნა:
NOTE:

No	Date	Revision	Issued by
----	----	----	----
----	----	----	----
----	----	----	----
----	----	----	----
----	----	----	----

სიტუაციური სქემა
KEY PLAN

მისამართი
ADDRESS
ქ.თბილისი კ.აფხაზის 29
ს/კ (01.18.03.048.033)

პროექტი
PROJECT
სასტუმრო "Hilton Canopy"

ნახაზი
DRWG.
საძირკვლის ფილის საყალიბე გეგმა -4.00 ნიშნულზე

CUBICON
DESIGN & BUILDING ENGINEERING
შპს "კუბიკონი", თბილისი, მარშალ გელოვანის გამზ. 13
ტელ: (+995 591) 116444 www.cubicon.ge

მთავარი კონსტრუქტორი: LEAD STRUCTURAL ENGINEER:	შეასრულა: ISSUED BY:	შეამოწმა APPROVED BY:
მ. საჯაია	DZ	MS
	ფაილი FILE FOUNDATION FORMWORK_2	პროექტის №: PROJECT No 170P20
	ფორმატი PAPER SIZE A2	მასშტაბი SCALE 1:100
ნახ.კოდი DRWG. No S - 1113	კორექტ. REVISION 00	სტადია STATUS TD

07.12.2020

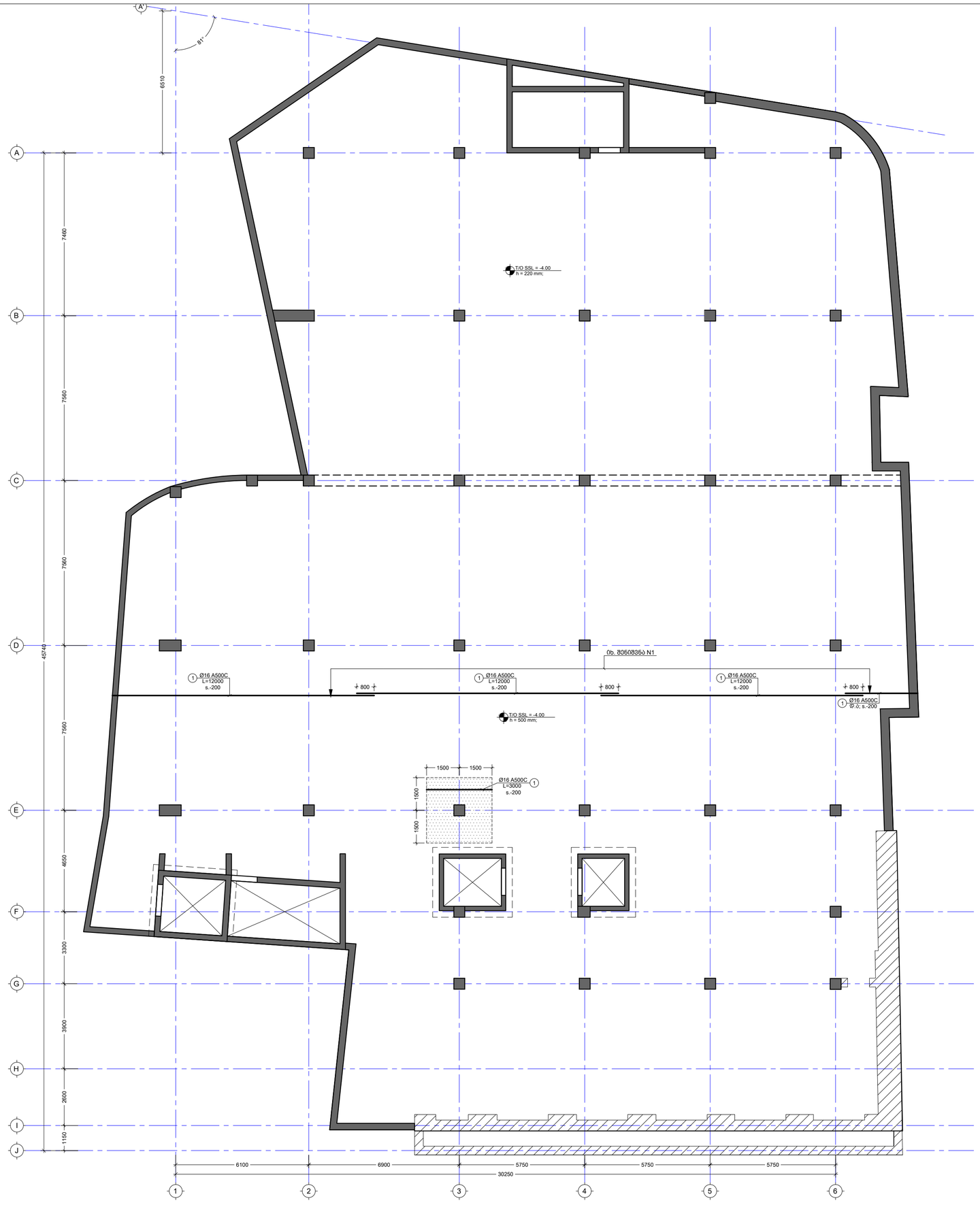

შენიშვნა:
NOTE:

1. ყოველი შემდეგი რიგი შესრულდეს პუზიციების ადგილმონაცვლეობით.
2. კვეთების მარკირება იხილეთ სახაზებე მეგმაზე.

No	Date	Revision	Issued by
----	----	----	----
----	----	----	----
----	----	----	----
----	----	----	----
----	----	----	----

საორიენტირო სქემა
KEY PLAN

მისამართი
ADDRESS
ქ.თბილისი კ.აფხაზის 29
ს/კ (01.18.03.048.033)

პროექტი
PROJECT
სასტუმრო "Hilton Canopy"

ნახაზი
DRWG.
საძირკვლის ფილის არმ. გეგმა -4.00 ნიშნ.
ქვ.შრე X ღ.

CUBICON
DESIGN & BUILDING ENGINEERING
შპს "ქუბიკონი", თბილისი, მარშალ გელოვანის ბაზრ. 13
ტელ: (+995 591) 116444 www.cubicon.ge

მთავარი კონსტრუქტორი: LEAD STRUCTURAL ENGINEER:	გასაცემად: ISSUED BY:	შეამოწმა APPROVED BY:
მ. სამაია	DZ	MS
	ფაილი FILE FOUNDATION FORMWORK_2	პროექტის №: PROJECT No. 170P20
	ფორმატი PAPER SIZE A2	მასშტაბი SCALE 1:100
ნახ.კოდი DRWG. No S - 1114	კორექტ. REVISION 00	სტატუსი STATUS TD

01.12.2020

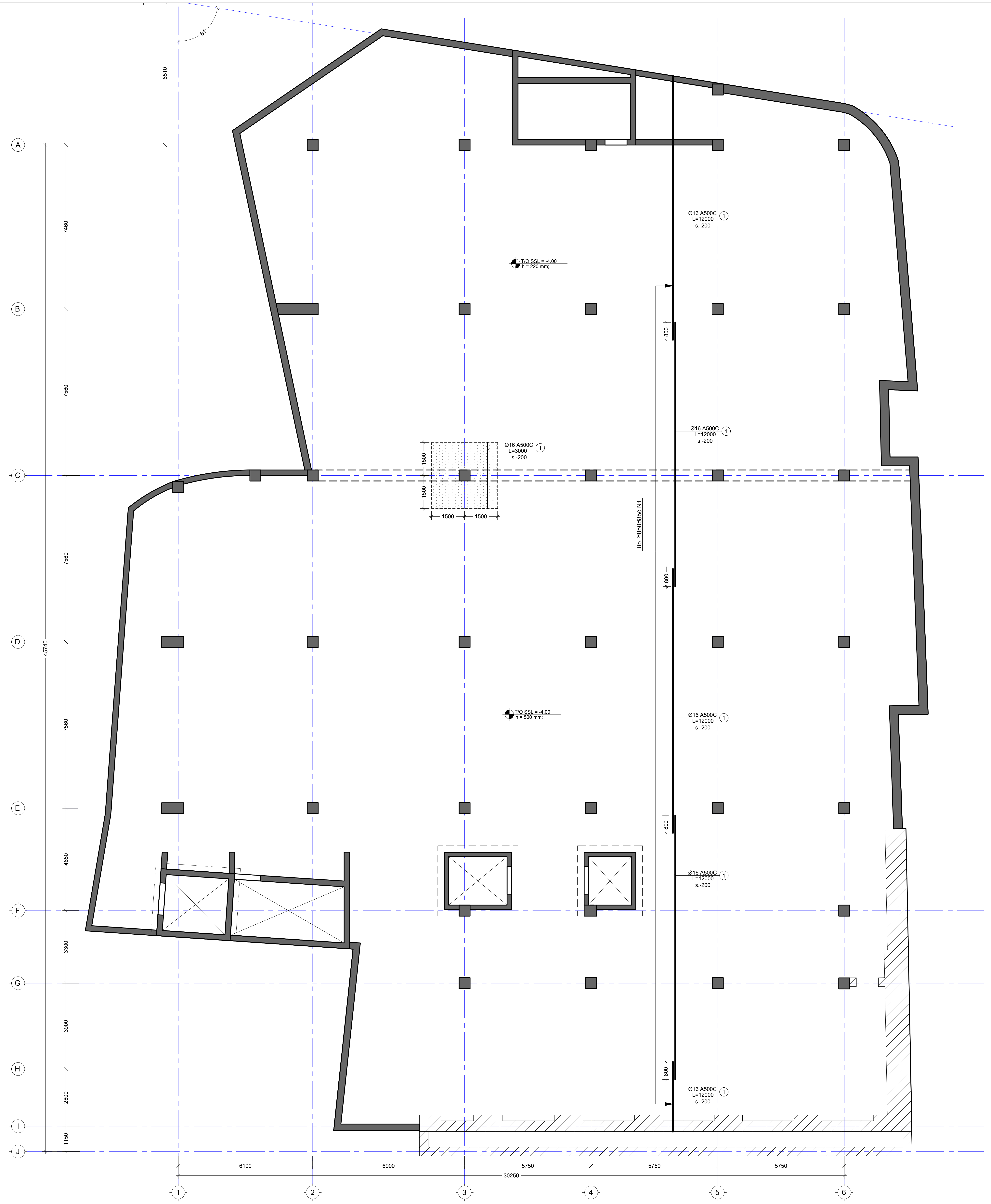

შენიშვნა:
NOTE:

1. ყოველი შემდეგი რიგი შესრულდეს პოზიციების ადგილმონაცვლეობით.
2. კვეთების მარკირება იხილეთ საყალიბე გეგმაზე.

----	----	----	----
----	----	----	----
----	----	----	----
----	----	----	----
----	----	----	----
No	Date	Revision	Issued by

სიტუაციური სქემა
KEY PLAN

მისამართი
ADDRESS
ქ.თბილისი კ.აფხაზის 29
ს/კ (01.18.03.048.033)

პროექტი
PROJECT
სასტუმრო "Hilton Canopy"

ნახაზი
DRWG.
საძირკვლის ფილის არმ. გეგმა -4.00 ნიშნ. ქვ.შრე Y ღ.

CUBICON© DESIGN & BUILDING ENGINEERING

შპს "კუბიკონი", თბილისი, მარშალ გელოვანის გამზ. 13
ტელ: (+995 591) 116444 www.cubicon.ge

მთავარი კონსტრუქტორი: LEAD STRUCTURAL ENGINEER:	შეასრულა: ISSUED BY:	შეამოწმა APPROVED BY:
მ. საჯაია	DZ	MS
	ფაილი FILE FOUNDATION FORMWORK_2	პროექტის №: PROJECT No 170P20
	ფორმატი PAPER SIZE A2	მასშტაბი SCALE 1:100
ნახ.კოდი DRWG. No S - 1115	კორექტ. REVISION 00	სტადია STATUS TD

07.12.2020

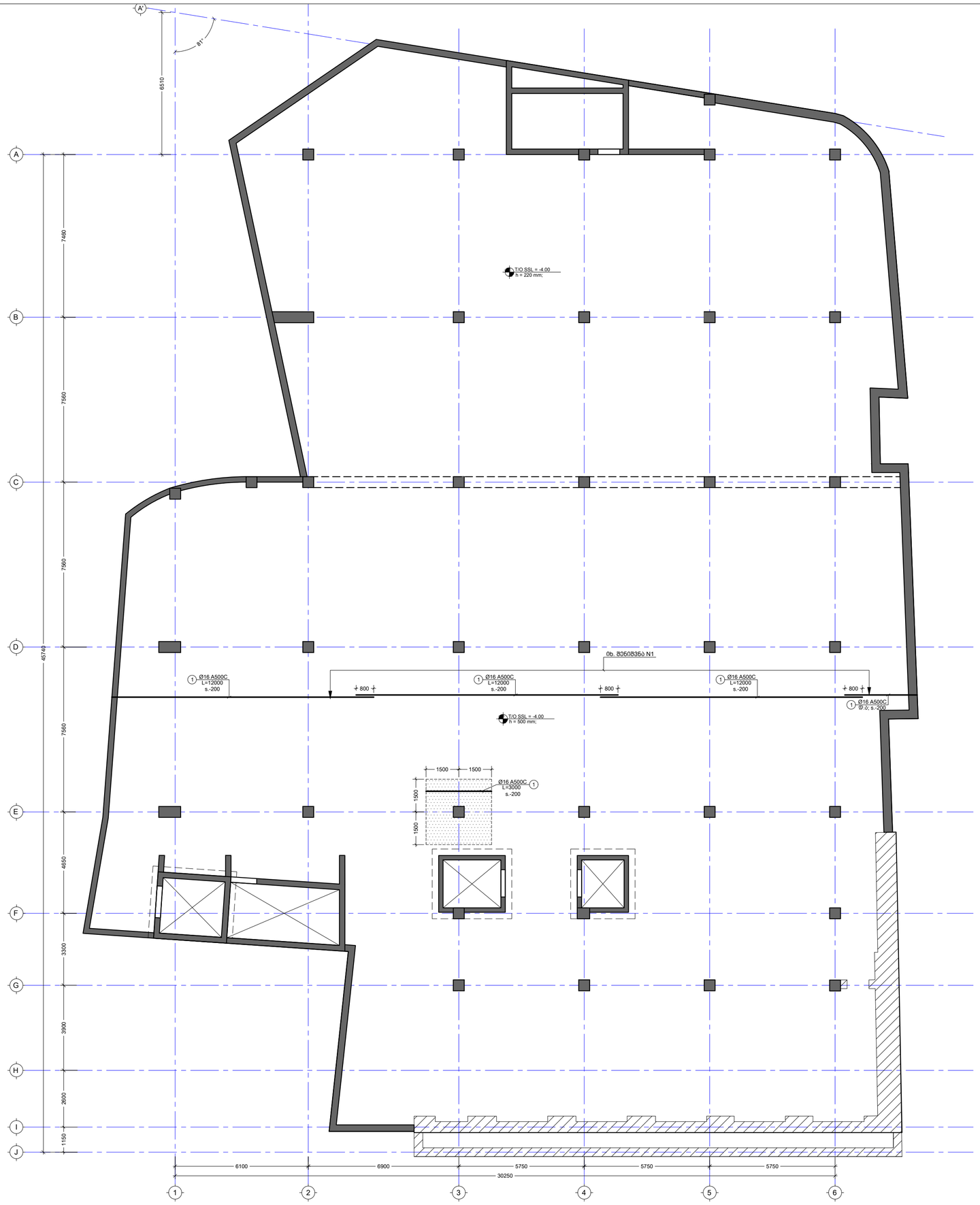

შენიშვნა:
NOTE:

1. ყოველი შემდეგი რიგი შესრულდეს პუზიციების ადგილმონაცვლეობით.
2. კვეთების მარკირება იხილეთ სახალიბე გეგმაზე.

No	Date	Revision	Issued by
----	----	----	----
----	----	----	----
----	----	----	----
----	----	----	----
----	----	----	----

სიტუაციური სქემა
KEY PLAN

მისამართი ADDRESS: ქ.თბილისი კ.აფხაზის 29 ს/კ (01.18.03.048.033)

პროექტი PROJECT: სასტუმრო "Hilton Canopy"

ნახაზი DRWG.: საძირკვლის ფილის არმ. გეგმა -4.00 ნიშნ. ზ.შრე X ღ.

CUBICON DESIGN & BUILDING ENGINEERING
მპს "ქუბიქონი", თბილისი, მარშალ გელოვანის ბაზრ. 13
ტელ: (+995 591) 116444 www.cubicon.ge

მთავარი კონსტრუქტორი: LEAD STRUCTURAL ENGINEER:	გამოსულია: ISSUED BY:	მოწონებულ APPROVED BY:
მ. საბაძი	DZ	MS
	ფაილი FILE: FOUNDATION FORMWORK_2	პროექტის №: PROJECT: 170P20
	ფორმატი PAPER SIZE: A2	მასშტაბი SCALE: 1:100
ნახ.კოდი DRWG. No: S - 1116	კორექტ. REVISION: 00	სტატუსი STATUS: TD

07.12.2020

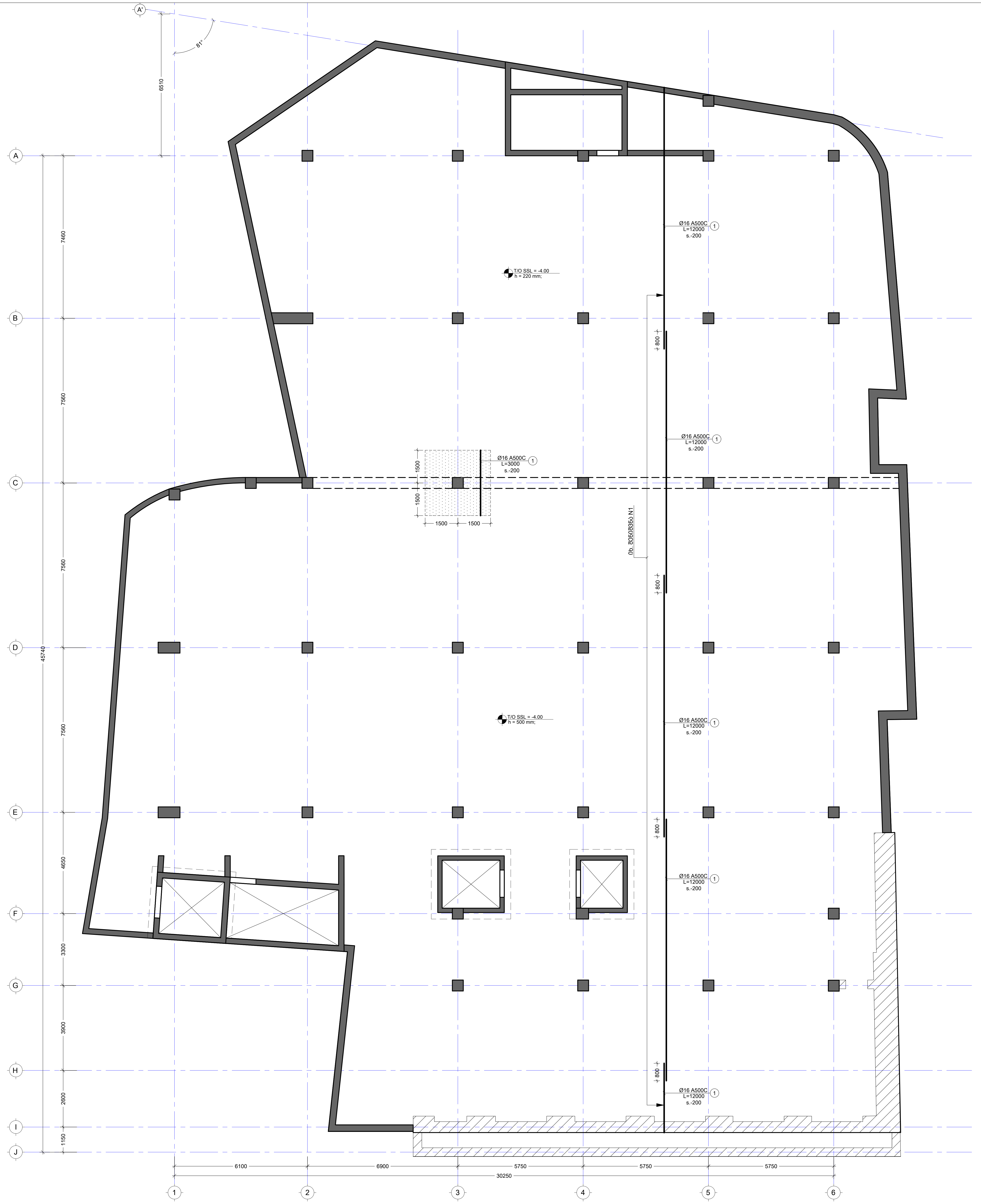

შენიშვნა:
NOTE:

1. ყოველი შემდეგი რიგი შესრულდეს პოზიციების ადგილმონაცვლეობით.
2. კვეთების მარკირება იხილეთ საყალიბე გეგმაზე.

No	Date	Revision	Issued by

სიტუაციური სქემა
KEY PLAN

მისამართი
ADDRESS
ქ.თბილისი კ.აფხაზის 29 ს/კ (01.18.03.048.033)

პროექტი
PROJECT
სასტუმრო "Hilton Canopy"

ნახაზი
DRWG.
საძირკვლის ფილის არმ. გეგმა -4.00 ნიშნ. (ზ.შრე Y ღ.)

CUBICON©
DESIGN & BUILDING ENGINEERING
შპს "კუბიკონი", თბილისი, მარშალ გელოვანის გამზ. 13
ტელ: (+995 591) 116444 www.cubicon.ge

მთავარი კონსტრუქტორი: LEAD STRUCTURAL ENGINEER:	შეასრულა: ISSUED BY:	შეამოწმა APPROVED BY:
მ. საჯაია	DZ	MS
	ფაილი FILE FOUNDATION FORMWORK_2	პროექტის №: PROJECT No 170P20
	ფორმატი PAPER SIZE A2	მასშტაბი SCALE 1:100
ნახ.კოდი DRWG. No S - 1117	კორექტ. REVISION 00	სტადია STATUS TD

07.12.2020

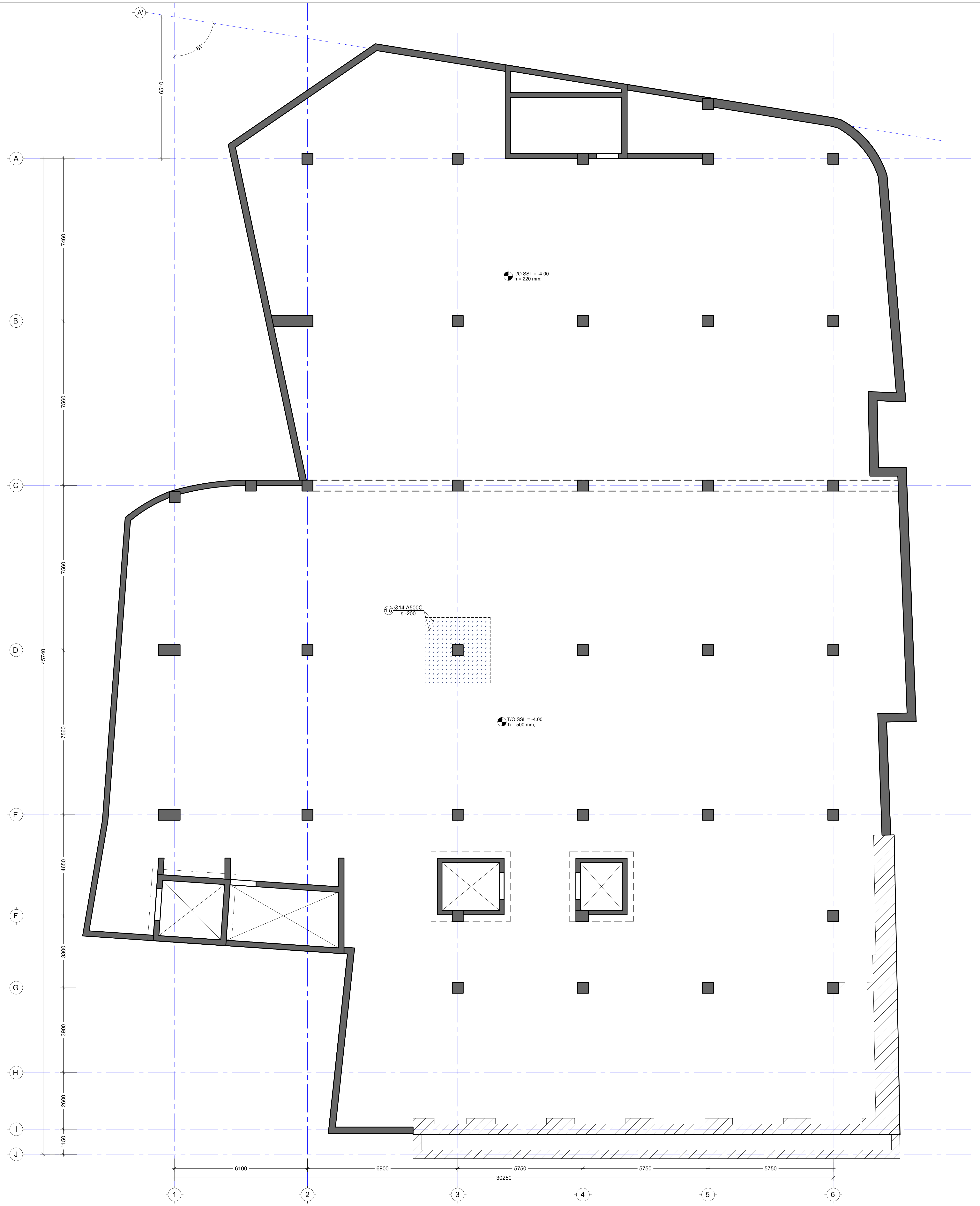

შენიშვნა:
NOTE:

No	Date	Revision	Issued by

სიტუაციური სქემა
KEY PLAN

მისამართი
ADDRESS
ქ.თბილისი კ.აფხაზის 29
ს/კ (01.18.03.048.033)

პროექტი
PROJECT
სასტუმრო "Hilton Canopy"

ნახაზი
DRWG.
საძირკვლის ფილის არმ. გეგმა -4.00 ნიშნ.(განივი ღეროები)

CUBICON©
DESIGN & BUILDING ENGINEERING

შპს "კუბიკონი", თბილისი, მარშალ გელოვანის გამზ. 13
ტელ: (+995 591) 116444 www.cubicon.ge

მთავარი კონსტრუქტორი: LEAD STRUCTURAL ENGINEER:	შეასრულა: ISSUED BY:	შეამოწმა APPROVED BY:
მ. საჯაია	DZ	MS
	ფაილი FILE FOUNDATION FORMWORK_2	პროექტის №: PROJECT No 170P20
	ფორმატი PAPER SIZE A2	მასშტაბი SCALE 1:100
ნახ.კოდი DRWG. No S - 1118	კორექტ. REVISION 00	სტადია STATUS TD

07.12.2020

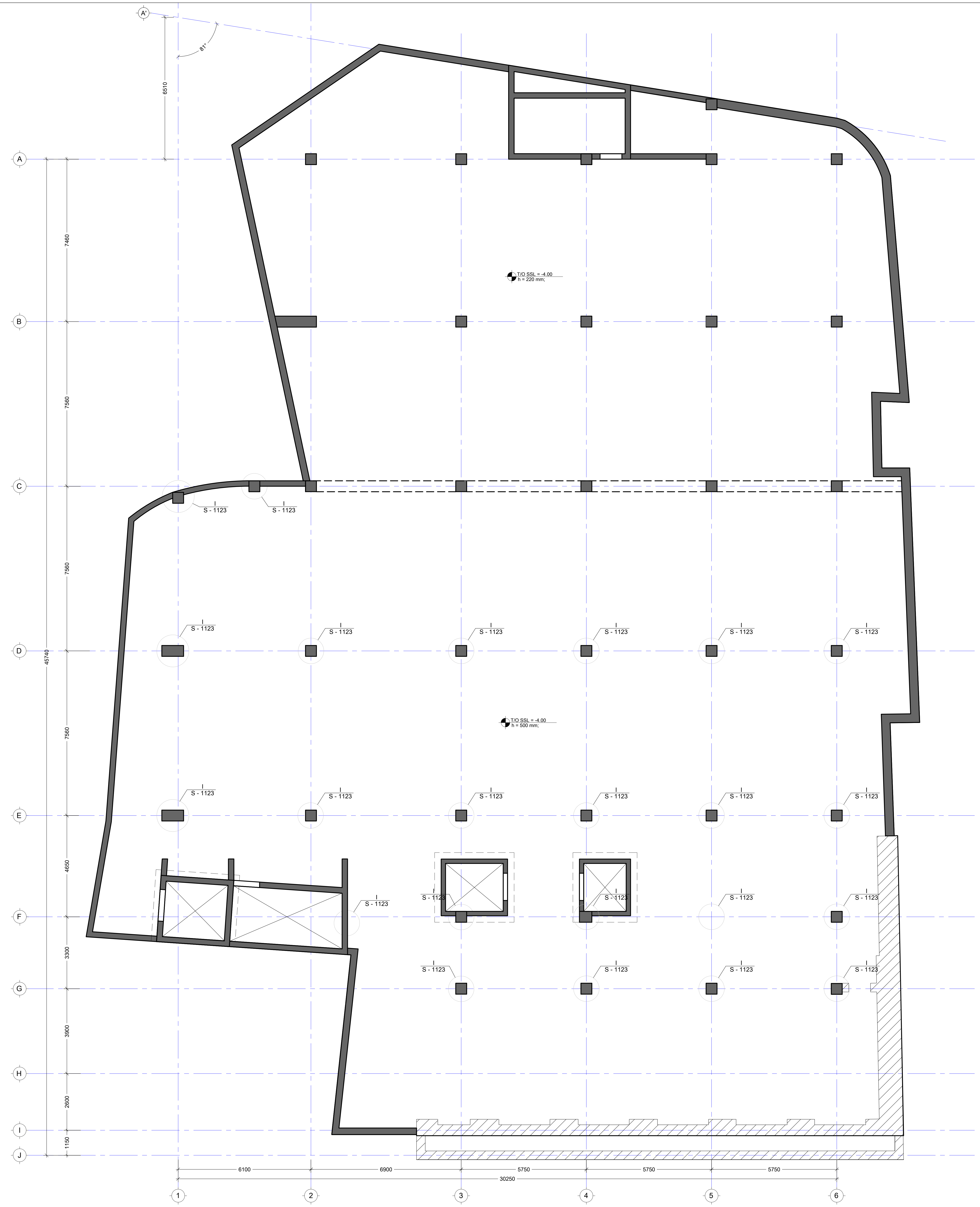

შენიშვნა:
NOTE:

No	Date	Revision	Issued by
----	----	----	----
----	----	----	----
----	----	----	----
----	----	----	----
----	----	----	----

სიტუაციური სქემა
KEY PLAN

მისამართი
ADDRESS
ქ.თბილისი კ.აფხაზის 29
ს/კ (01.18.03.048.033)

პროექტი
PROJECT
სასტუმრო "Hilton Canopy"

ნახაზი
DRWG.
საძირკვლის ფილიდან ნაშვერების განლაგების გეგმა

CUBICON©
DESIGN & BUILDING ENGINEERING
შპს "კუბიკონი", თბილისი, მარშალ გელოვანის გამზ. 13
ტელ: (+995 591) 116444 www.cubicon.ge

მთავარი კონსტრუქტორი: LEAD STRUCTURAL ENGINEER:	შეასრულა: ISSUED BY:	შეამოწმა APPROVED BY:
მ. საჯაია	DZ	MS
	ფაილი FILE: FOUNDATION FORMWORK_2	პროექტის №: PROJECT No: 170P20
	ფორმატი PAPER SIZE: A2	მასშტაბი SCALE: 1:100
ნახ.კოდი DRWG. No: S - 1119	კორექტ. REVISION: 00	სტადია STATUS: TD

07.12.2020

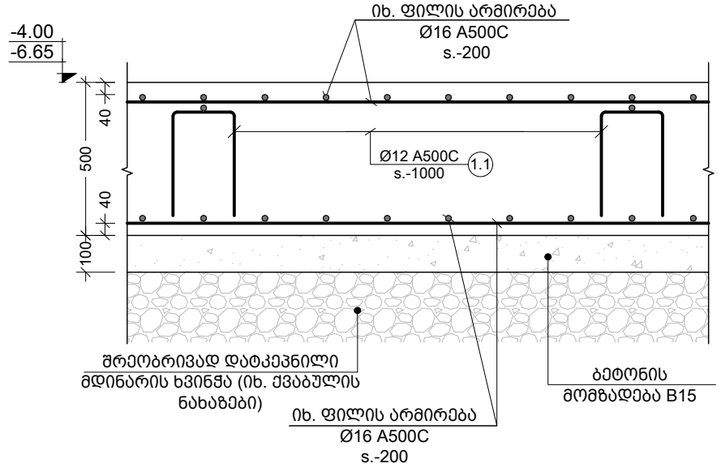

a კვეთი
Scale: 1:20

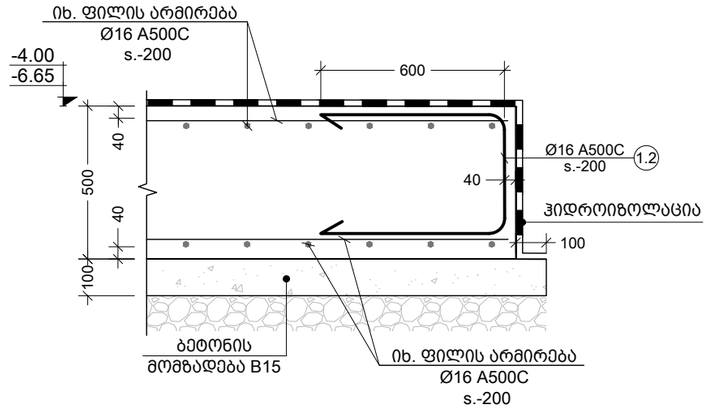

b კვეთი
Scale: 1:20

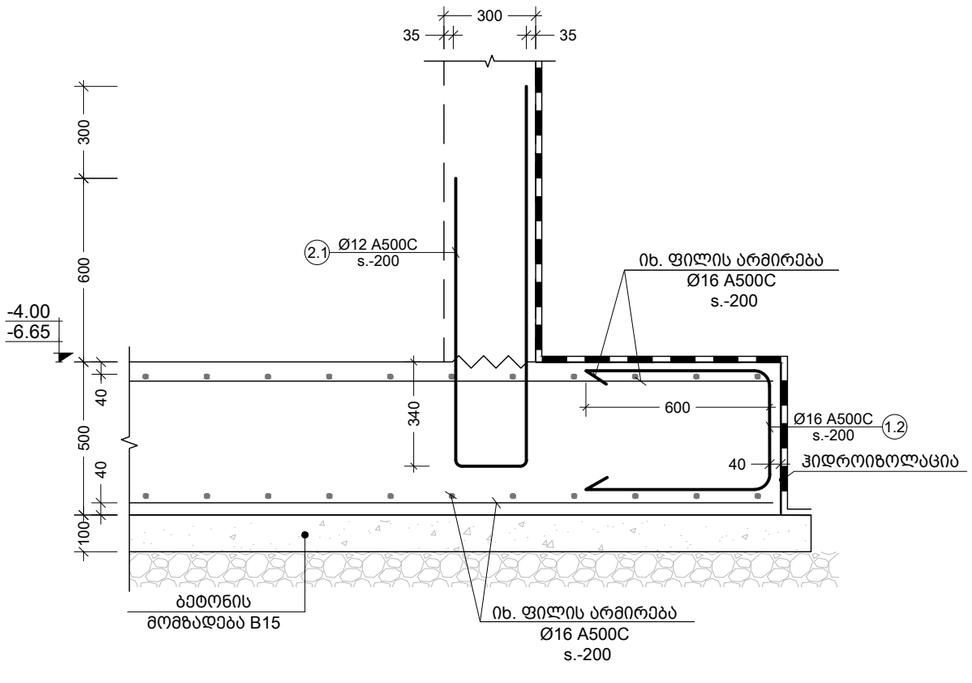

c კვეთი
Scale: 1:20

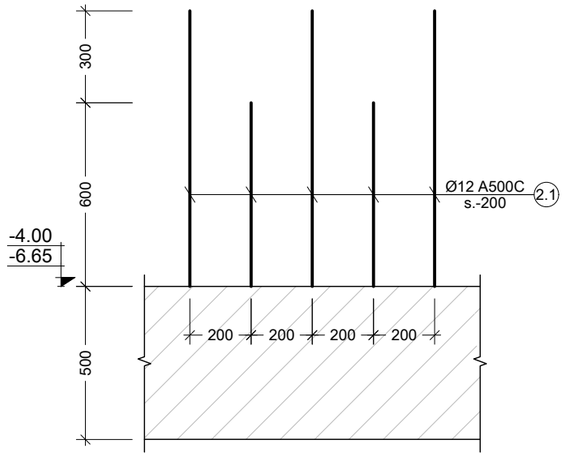

d კვეთი
Scale: 1:20

შენიშვნა:
NOTE:

No	Date	Revision	Issued by
----	----	----	----
----	----	----	----
----	----	----	----
----	----	----	----
----	----	----	----
----	----	----	----

სიტუაციური სქემა
KEY PLAN

მისამართი
ADDRESS
ქ.თბილისი კ.აფხაზის 29 ს/კ
(01.18.03.048.033)

პროექტი
PROJECT
სასტუმრო "Hilton Canopy"

ნახაზი
DRWG.
კვეთი a; b; c; d

CUBICON
DESIGN & BUILDING ENGINEERING
შპს "კუბიკონი", თბილისი, ი.მაჭავარიანის ქ.მ. 55
ტელ: (+995 599) 323368 www.cubicon.ge

მთავარი კონსტრუქტორი: LEAD STRUCTURAL ENGINEER:	შეასრულა: ISSUED BY:	შეამოწმა APPROVED BY:
მ. საჯაია	DZ	MS
	ფაილი FILE FDN.SECT	პროექტის №: PROJECT No 170P20
	ფორმატი PAPER SIZE A3	მასშტაბი SCALE 1:10
ნახ.კოდი DRWG. No S - 1120	კორექტ. REVISION 00	სტადია STATUS TD

07.12.2020

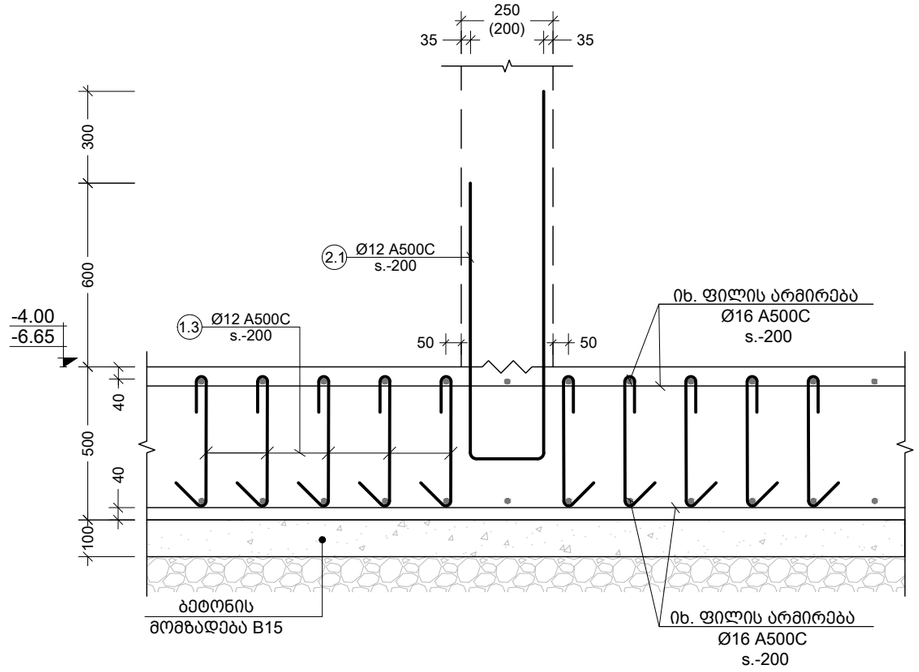

e კვეთი
Scale: 1:20

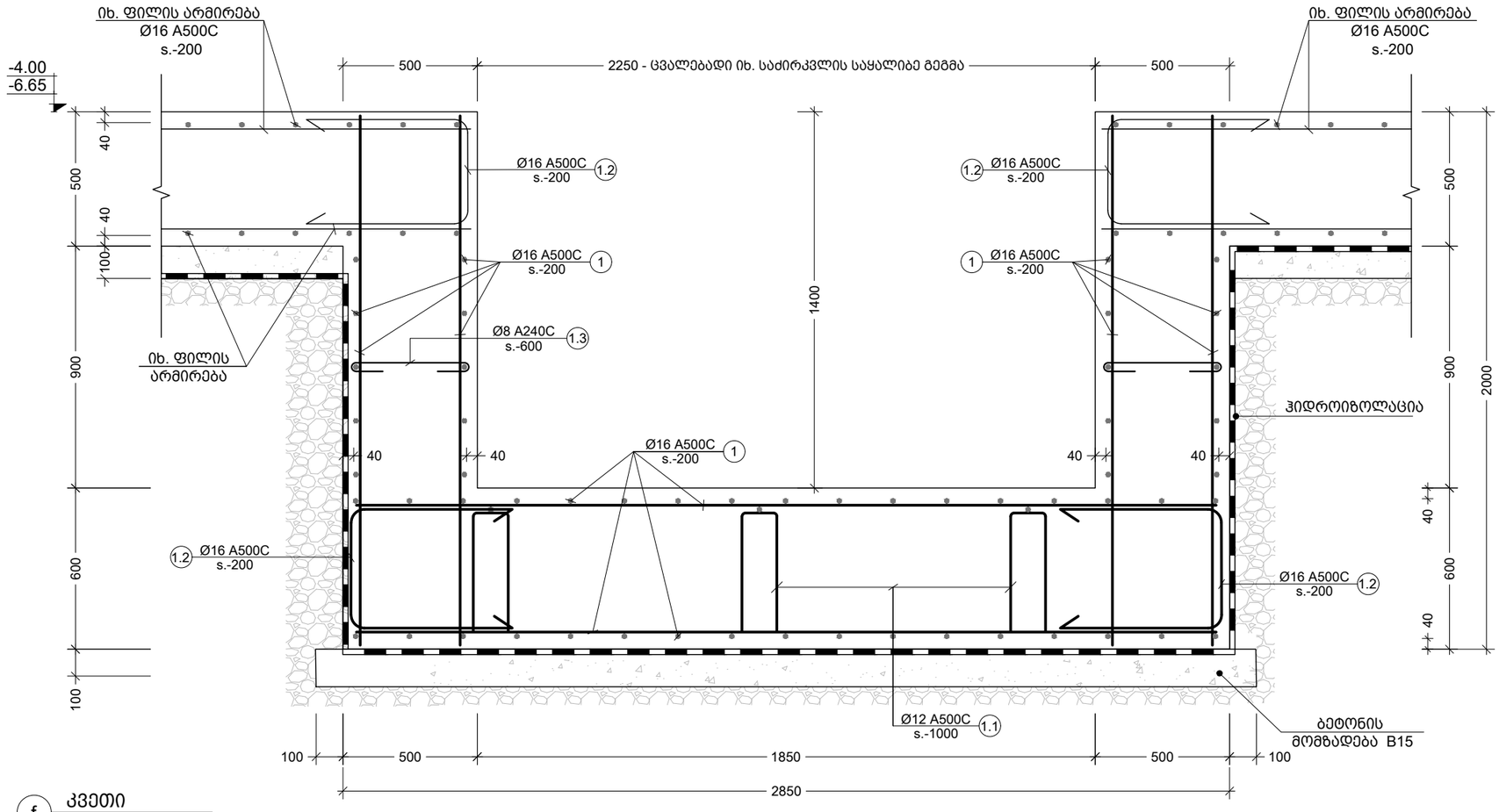

f კვეთი
Scale: 1:20

პოზ. №	ესკიზი	L მმ
1.6	R=4d, 1700, 500	2200
1.7	R=4d, 2300, 500	2800
1.8	R=4d, 2000, 500	2500
1.9	R=4d, 1500, 500	2000
2.1	R=4d, 1300, 500	1800
2.2	1450, R=3d, 1150, 190	2790

შენიშვნა:
NOTE:

No	Date	Revision	Issued by
----	----	----	----
----	----	----	----
----	----	----	----
----	----	----	----
----	----	----	----

სიტუაციური სქემა
KEY PLAN

მისამართი
ADDRESS
ქ.თბილისი კ.აფხაზის 29 ს/კ
(01.18.03.048.033)

პროექტი
PROJECT
სასტუმრო "Hilton Canopy"

ნახაზი
DRWG.
კვეთი e; f; ესკიზები

CUBICON DESIGN & BUILDING ENGINEERING
შპს "კუბიკონი", თბილისი, ი.მაჭავარიანის ბაში. 55
ტელ: (+995 599) 323368 www.cubicon.ge

მთავარი კონსტრუქტორი: LEAD STRUCTURAL ENGINEER:	შეასრულა: ISSUED BY:	შეამოწმა APPROVED BY:
მ. საჯაია	DZ	MS
ფაილი FILE FDN.SECT		პროექტის №: PROJECT No 170P20
ფორმატი PAPER SIZE A3		მასშტაბი SCALE 1:10
ნახ.კოდი DRWG. No S - 1121	კორექტ. REVISION 00	სტადია STATUS TD

07.12.2020

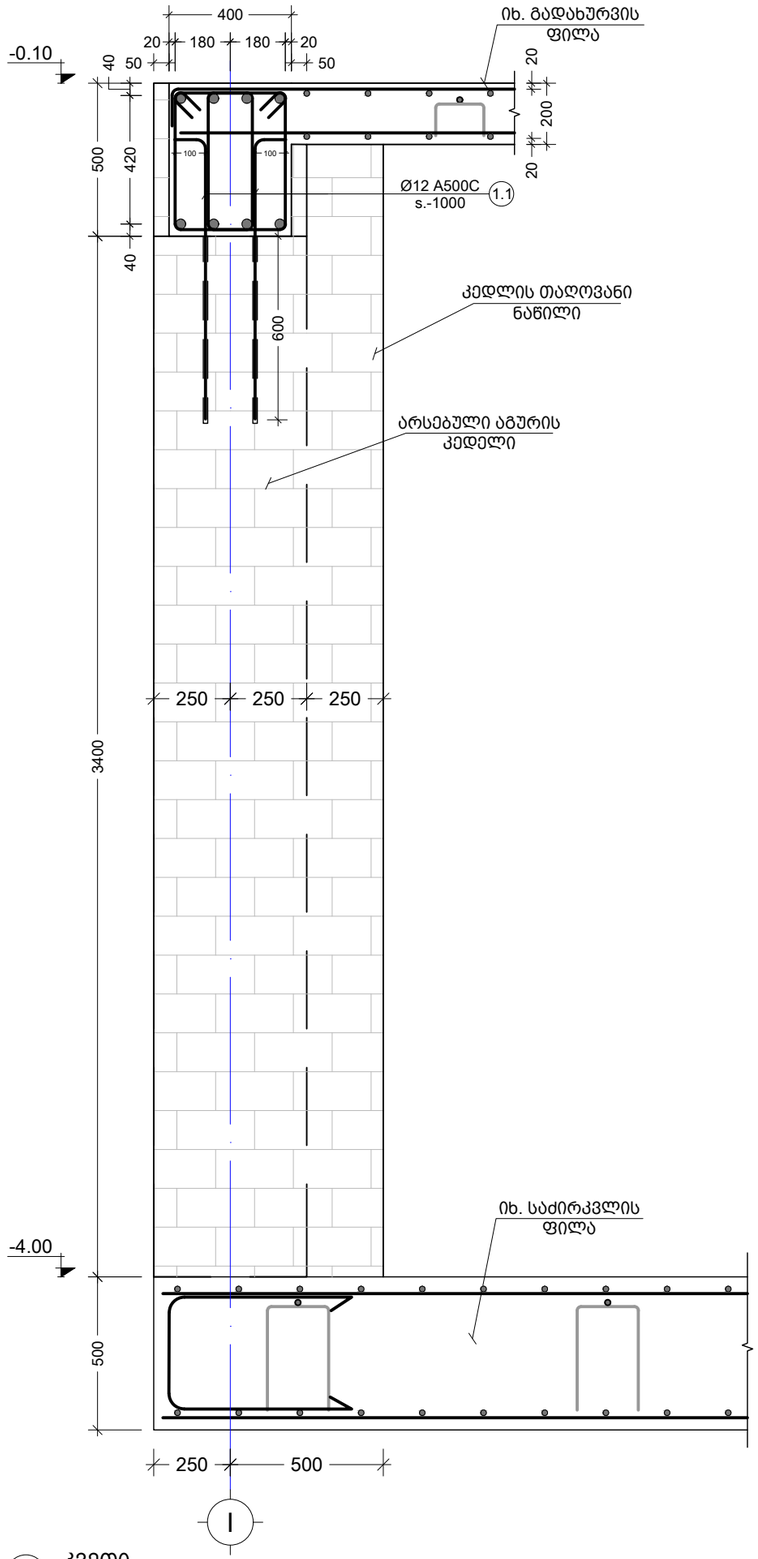

g კვეთი
Scale: 1:20

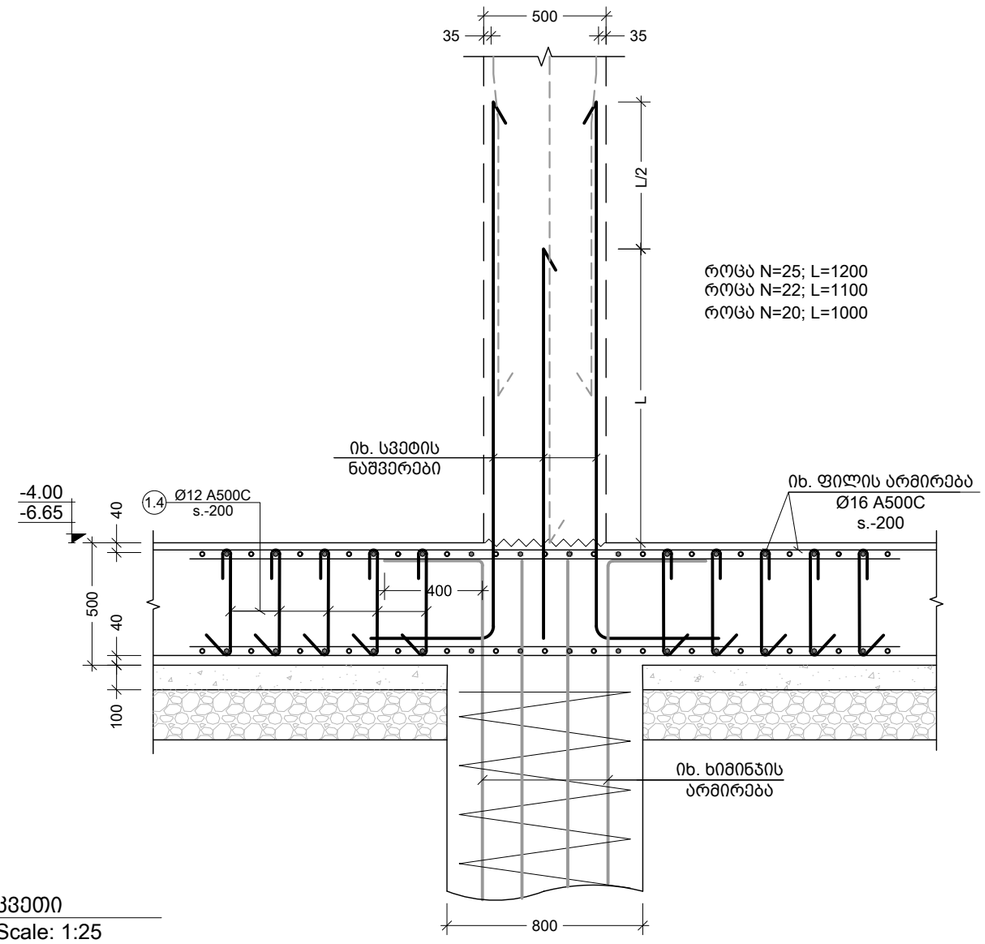

h კვეთი
Scale: 1:25

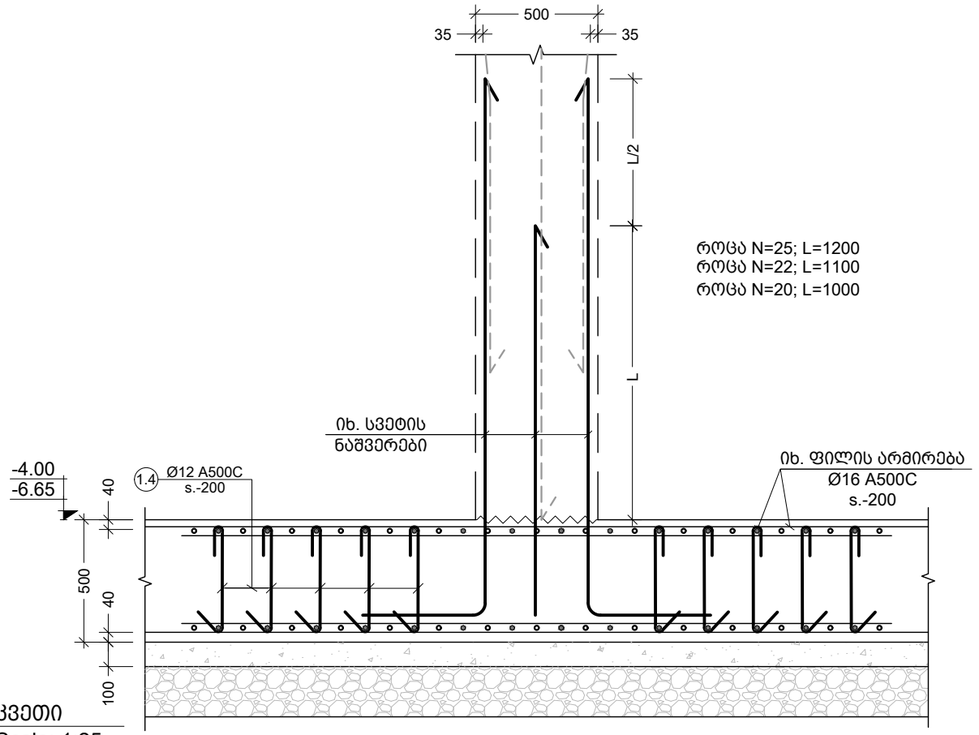

j კვეთი
Scale: 1:25

შენიშვნა:
NOTE:

No	Date	Revision	Issued by
----	----	----	----
----	----	----	----
----	----	----	----
----	----	----	----
----	----	----	----
----	----	----	----

სიტუაციური სქემა
KEY PLAN

მისამართი
ADDRESS
ქ.თბილისი კ.აფხაზის 29 ს/კ
(01.18.03.048.033)

პროექტი
PROJECT
სასტუმრო "Hilton Canopy"

ნახაზი
DRWG.
კვეთი g; h; j

CUBICON
DESIGN & BUILDING ENGINEERING
შპს "კუბიკონი", თბილისი, ი.მაჩაბლის ბაზა. 55
ტელ: (+995 599) 323368 www.cubicon.ge

მთავარი კონსტრუქტორი: LEAD STRUCTURAL ENGINEER: მ. საჯაია	შეასრულა: ISSUED BY: DZ	შეამოწმა APPROVED BY: MS	
	ფაილი FILE FDN.SECT	პროექტის №: PROJECT No 170P20	
	ფორმატი PAPER SIZE A3	მასშტაბი SCALE 1:25	
ნახ.კოდი DRWG. No S - 1122	კორექტ. REVISION 00	სტადია STATUS TD	

07.12.2020

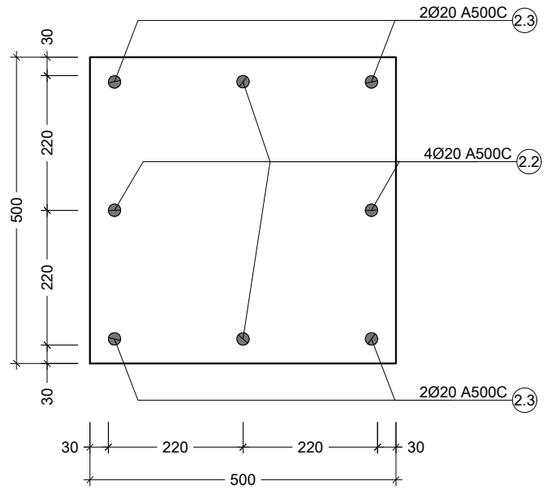

I კვანძი
Scale: 1:10

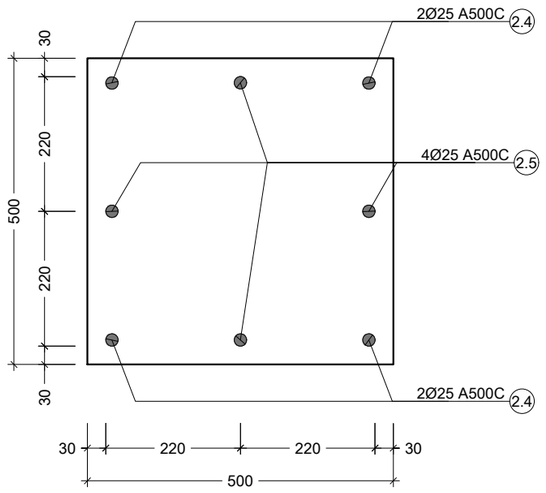

II კვანძი
Scale: 1:10

პოზ. №	ესკიზი	L მმ
1.1	200, 440, 440, 350, 350	1780
1.2	600, 520, 600	1720
1.3	420, 100, 100	620
1.4	100, 520, 100	720
1.5	1450, R=3d, 1150, 240	2840

პოზ. №	ესკიზი	L მმ
1.6	R=4d, 1700, 500	2200
1.7	R=4d, 2300, 500	2800
1.8	R=4d, 2000, 500	2500
1.9	R=4d, 1500, 500	2000
2.1	R=4d, 1300, 500	1800
2.2	1450, R=3d, 1150, 190	2790

შენიშვნა:
NOTE:

No	Date	Revision	Issued by
----	----	----	----
----	----	----	----
----	----	----	----
----	----	----	----
----	----	----	----

სიტუაციური სქემა
KEY PLAN

მისამართი
ADDRESS
ქ.თბილისი კ.აფხაზის 29 ს/კ (01.18.03.048.033)

პროექტი
PROJECT
სასტუმრო "Hilton Canopy"

ნახაზი
DRWG.
კვანძი - I; -II; ესკიზები; საძირკვლის სპეციფიკაცია

CUBICON DESIGN & BUILDING ENGINEERING
შპს "კუბიკონი", თბილისი, ი.ჭავჭავაძის ტაძ. 55
ტელ: (+995 599) 323368 www.cubicon.ge

მთავარი კონსტრუქტორი: LEAD STRUCTURAL ENGINEER:	შესრულა: ISSUED BY:	შეამოწმა APPROVED BY:
მ. საჯაია	DZ	MS
	ფაილი FILE FDN.SECT	პროექტის №: PROJECT No 170P20
	ფორმატი PAPER SIZE A3	მასშტაბი SCALE 1:10
ნახ.კოდი DRWG. No S - 1123	კორექტ. REVISION 00	სტადია STATUS TD

07.12.2020

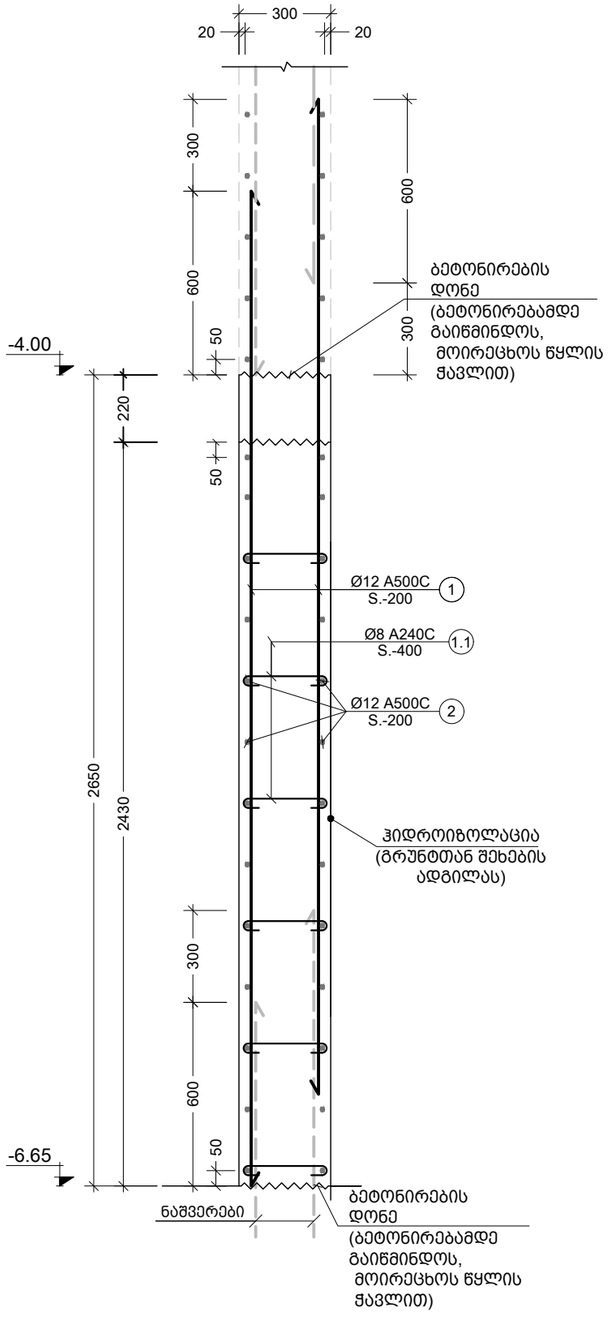

1 R.C.W.
Scale: 1:20

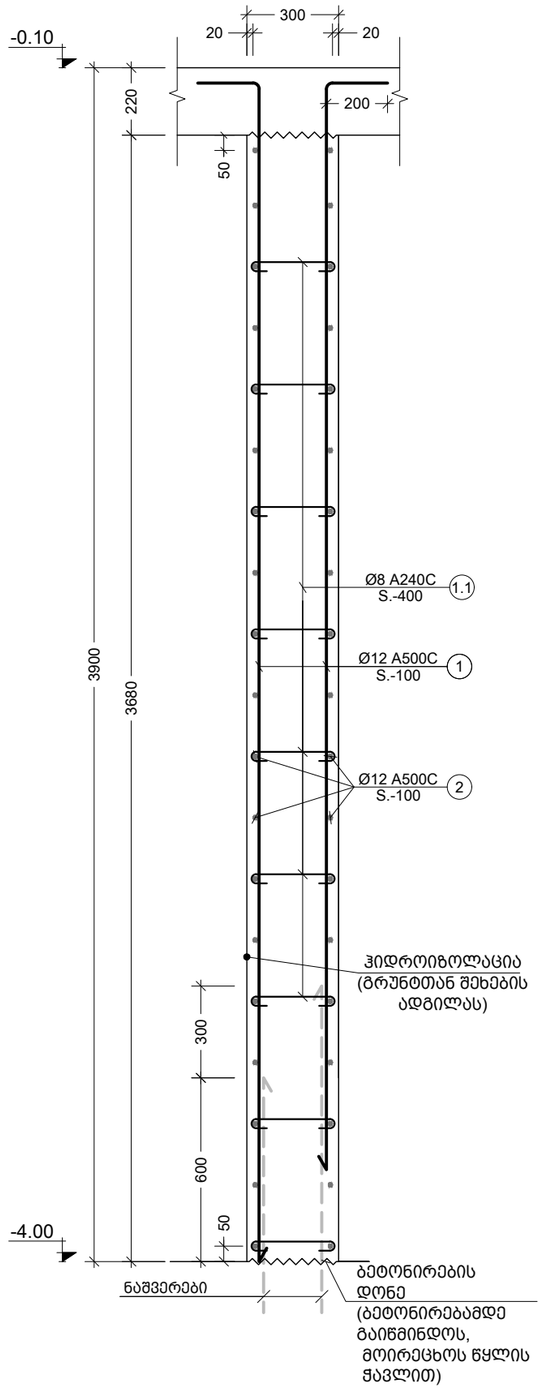

2 R.C.W.
Scale: 1:20

პოზ. №	ესკიზი	L მმ
1.1	200 (100, 100)	400

შენიშვნა:
NOTE:

----	----	----	----
----	----	----	----
----	----	----	----
----	----	----	----
----	----	----	----
No	Date	Revision	Issued by

სიტუაციური სქემა
KEY PLAN

მისამართი
ADDRESS
ქ.თბილისი კ.აფხაზის 29 ს/კ
(01.18.03.048.033)

პროექტი
PROJECT
სასტუმრო "Hilton Canopy"

ნახაზი
DRWG.
რკ.ბ. კედელი R.C.W.1; ესკიზი

CUBICON
DESIGN & BUILDING ENGINEERING
შპს "კუბიკონი", თბილისი, ი.ჭავჭავაძის ბაში. 55
ტელ: (+995 599) 323368 www.cubicon.ge

მთავარი კონსტრუქტორი: LEAD STRUCTURAL ENGINEER:	შეასრულა: ISSUED BY:	შეამოწმა APPROVED BY:
მ. საჯაია	DZ	MS
ფაილი FILE R.C.W.		პროექტის №: PROJECT No 170P20
ფორმატი PAPER SIZE		მასშტაბი SCALE
	A3	1:20
ნახ.კოდი DRWG. No	კორექტ. REVISION	სტადია STATUS
S - 1201	00	TD

07.12.2020

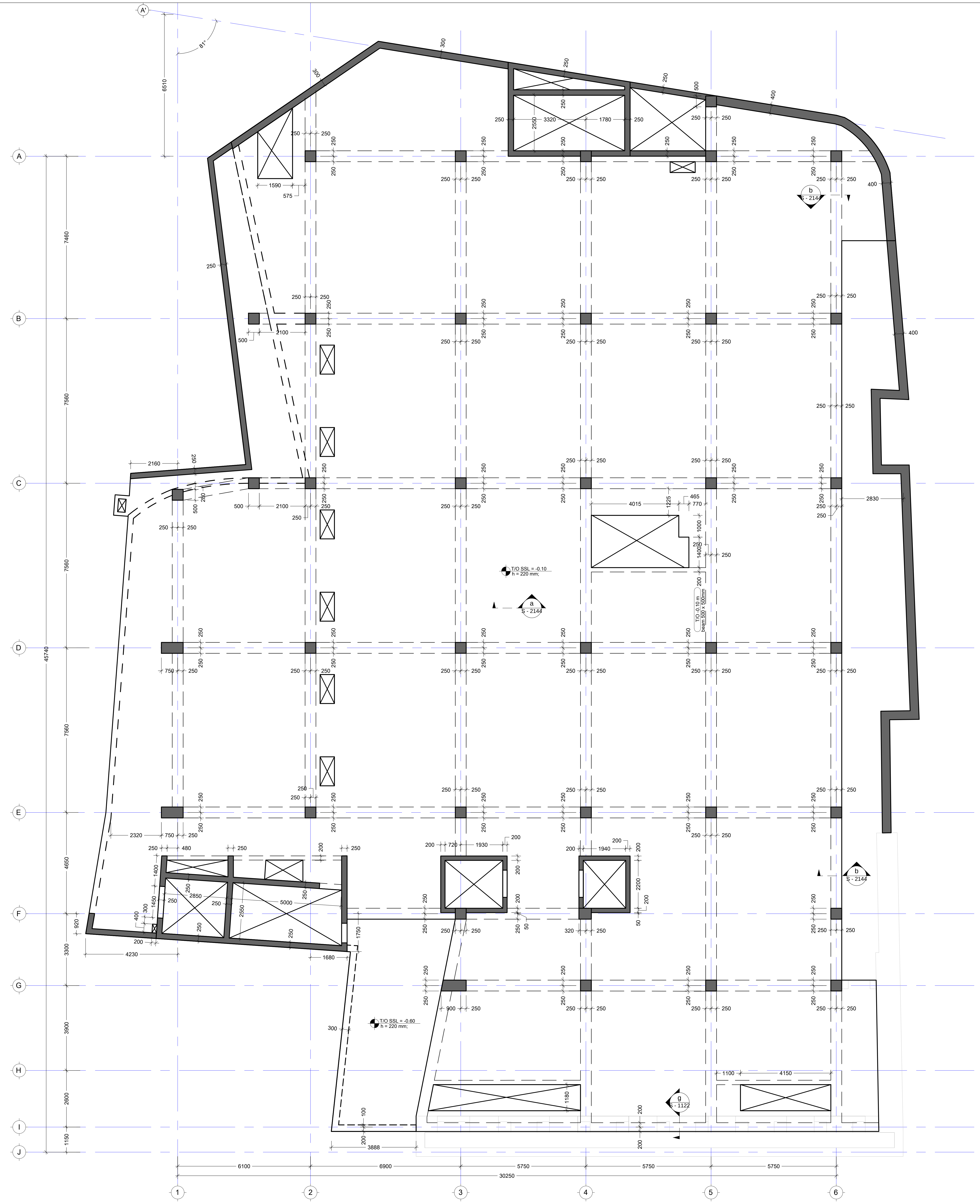

შენიშვნა:
NOTE:

No	Date	Revision	Issued by
----	----	----	----
----	----	----	----
----	----	----	----
----	----	----	----
----	----	----	----

საინფორმაციო სქემა
KEY PLAN

მისამართი ADDRESS	ქ.თბილისი კ.აფხაზის 29 ს/კ (01.18.03.048.033)
პროექტი PROJECT	სასტუმრო "Hilton Canopy"
ნახაზი DRWG.	ფილის საყალიბე გეგმა -0.10 ნიშნულზე

CUBICON© DESIGN & BUILDING ENGINEERING

შპს "კუბიკონი", თბილისი, მარშალ გელოვანის გამზ. 13
ტელ: (+995 591) 116444 www.cubicon.ge

მთავარი კონსტრუქტორი: LEAD STRUCTURAL ENGINEER: მ. საჯაია	შეასრულა: ISSUED BY: DZ	შეამოწმა APPROVED BY: MS
	ფაილი FILE SL 000 FORMWORK	პროექტის №: PROJECT No 170P20
	ფორმატი PAPER SIZE A2	მასშტაბი SCALE 1:100
ნახ.კოდი DRWG. No S - 2101	კორექტ. REVISION 00	სტადია STATUS TD

07.12.2020

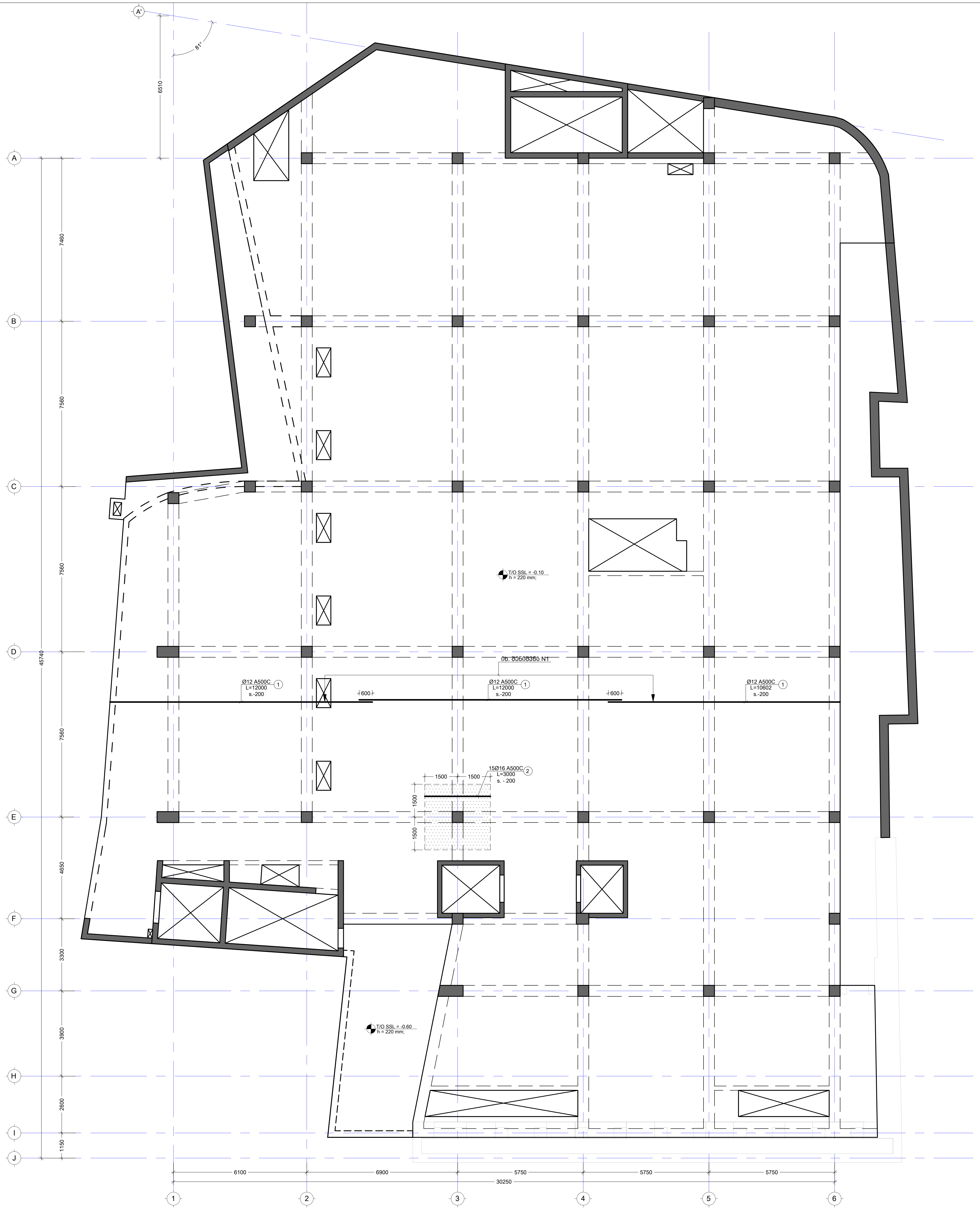

შენიშვნა:
NOTE:

1. ყოველი შემდეგი რიგი შესრულდეს პოზიციების ადგილმონაცვლეობით.
2. კვეთების მარკირება იხილეთ საყალიბე გეგმაზე.

No	Date	Revision	Issued by
----	----	----	----
----	----	----	----
----	----	----	----
----	----	----	----
----	----	----	----

სიტუაციური სქემა
KEY PLAN

მისამართი
ADDRESS
ქ.თბილისი კ.აფხაზის 29
ს/კ (01.18.03.048.033)

პროექტი
PROJECT
სასტუმრო "Hilton Canopy"

ნახაზი
DRWG.
ფილის არმირების გეგმა -0.10 ნიშნულზე
(ქვედა შრე X)

CUBICON
DESIGN & BUILDING ENGINEERING
შპს "კუბიკონი", თბილისი, მარშალ გელოვანის გამზ. 13
ტელ: (+995 591) 116444 www.cubicon.ge

მთავარი კონსტრუქტორი: LEAD STRUCTURAL ENGINEER:	შეასრულა: ISSUED BY:	შეამოწმა APPROVED BY:
მ. საჯაია	DZ	MS
	ფაილი FILE: SL 000 REINFORCEMENT	პროექტის №: PROJECT No: 170P20
	ფორმატი PAPER SIZE: A2	მასშტაბი SCALE: 1:100
ნახ.კოდი DRWG. No: S - 2102	კორექტ. REVISION: 00	სტადია STATUS: TD

07.12.2020

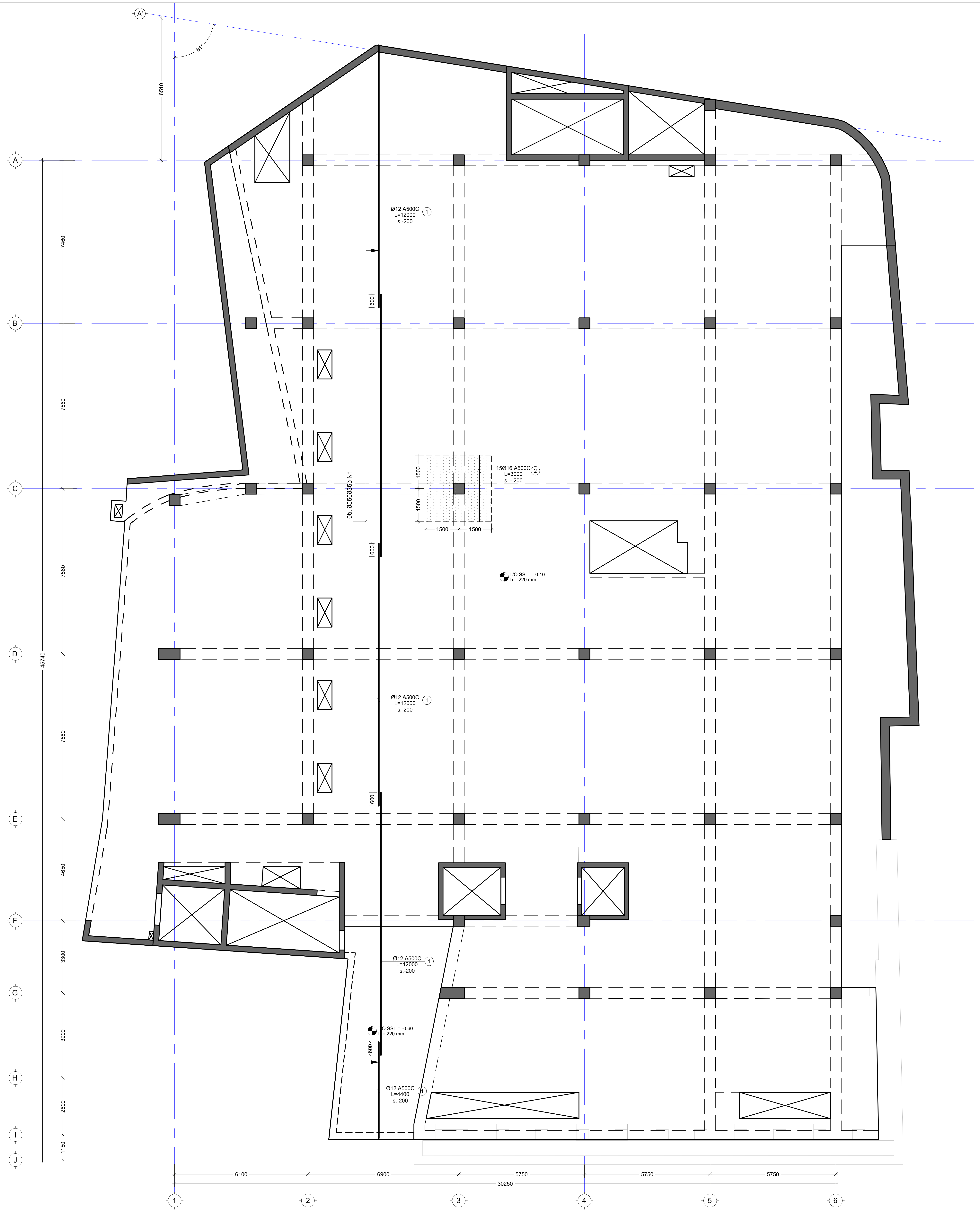

შენიშვნა:
NOTE:

1. ყოველი შემდეგი რიგი შესრულდეს პოზიციების ადგილმონაცვლეობით.
2. კვეთების მარკირება იხილეთ საყალიბე გეგმაზე.

No	Date	Revision	Issued by
----	----	----	----
----	----	----	----
----	----	----	----
----	----	----	----
----	----	----	----

სიტუაციური სქემა
KEY PLAN

მისამართი
ADDRESS
ქ.თბილისი კ.აფხაზის 29
ს/კ (01.18.03.048.033)

პროექტი
PROJECT
სასტუმრო "Hilton Canopy"

ნახაზი
DRWG.
ფილის არმირების გეგმა -0.10 ნიშნულზე
(ქვედა შრე Y)

CUBICON©
DESIGN & BUILDING ENGINEERING
შპს "კუბიკონი", თბილისი, მარშალ გელოვანის გამზ. 13
ტელ: (+995 591) 116444 www.cubicon.ge

მთავარი კონსტრუქტორი: LEAD STRUCTURAL ENGINEER:	შეასრულა: ISSUED BY:	შეამოწმა APPROVED BY:
მ. საჯაია	DZ	MS
	ფაილი FILE SL 000 REINFORCEMENT	პროექტის №: PROJECT No 170P20
	ფორმატი PAPER SIZE A2	მასშტაბი SCALE 1:100
ნახ.კოდი DRWG. No S - 2103	კორექტ. REVISION 00	სტადია STATUS TD

07.12.2020

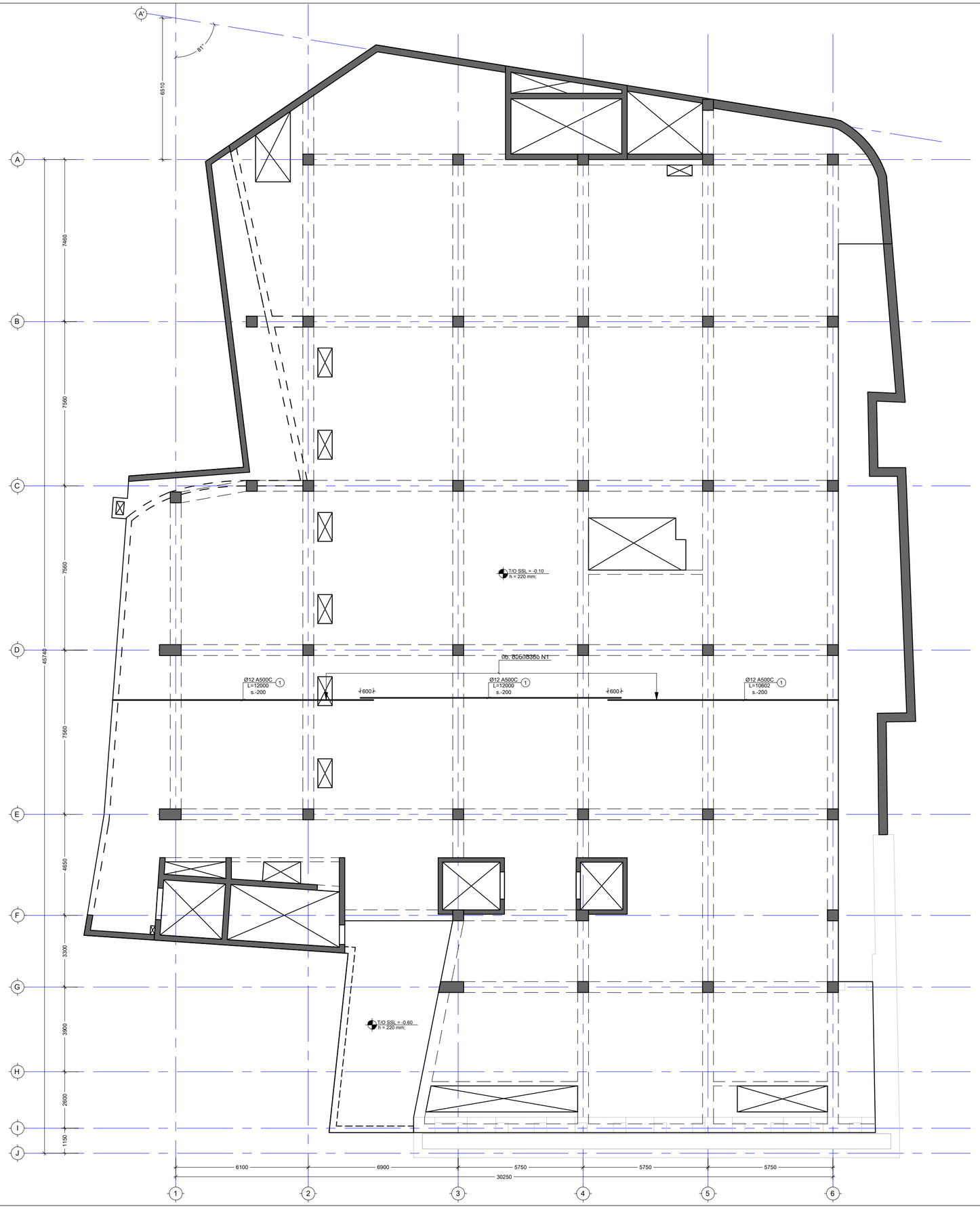

შენიშვნა:
NOTE:

1. ყოველი შემდეგი რიგი შესრულდეს პუზიციების ადგილმონაცვლეობით.
2. ქვემების მარკირება იხილეთ სახალიბე გეგმაზე.

----	----	----	----
----	----	----	----
----	----	----	----
----	----	----	----
----	----	----	----
No	Date	Revision	Issued by

სიტუაციური სქემა
KEY PLAN

მისამართი
ADDRESS
ქ.თბილისი კ.აფხაზის 29
ს/კ (01.18.03.048.033)

პროექტი
PROJECT
სასტუმრო "Hilton Canopy"

ნახაზი
DRWG.
ფილის არმირების გეგმა -0.10 ნიშნულზე (ზედა შრე X)

CUBICON
DESIGN & BUILDING ENGINEERING
მის "ქუბიკონი", თბილისი, მარშალ გელოვანის ბაზრ. 13
ტელ: (+995 591) 116444 www.cubicon.ge

მთავარი კონსტრუქტორი: LEAD STRUCTURAL ENGINEER: მ. საბაძე	მასალა: ISSUED BY: DZ	მასშტაბი APPROVED BY: MS
	ფაილი FILE SL 000 REINFORCEMENT	პროექტის №: PROJECT 170P20
	ფორმატი PAPER SIZE A2	მასშტაბი SCALE 1:100
ნახ.კოდი DRWG. No S - 2104	კორექტ. REVISION 00	სტატუსი STATUS TD

07.12.2020

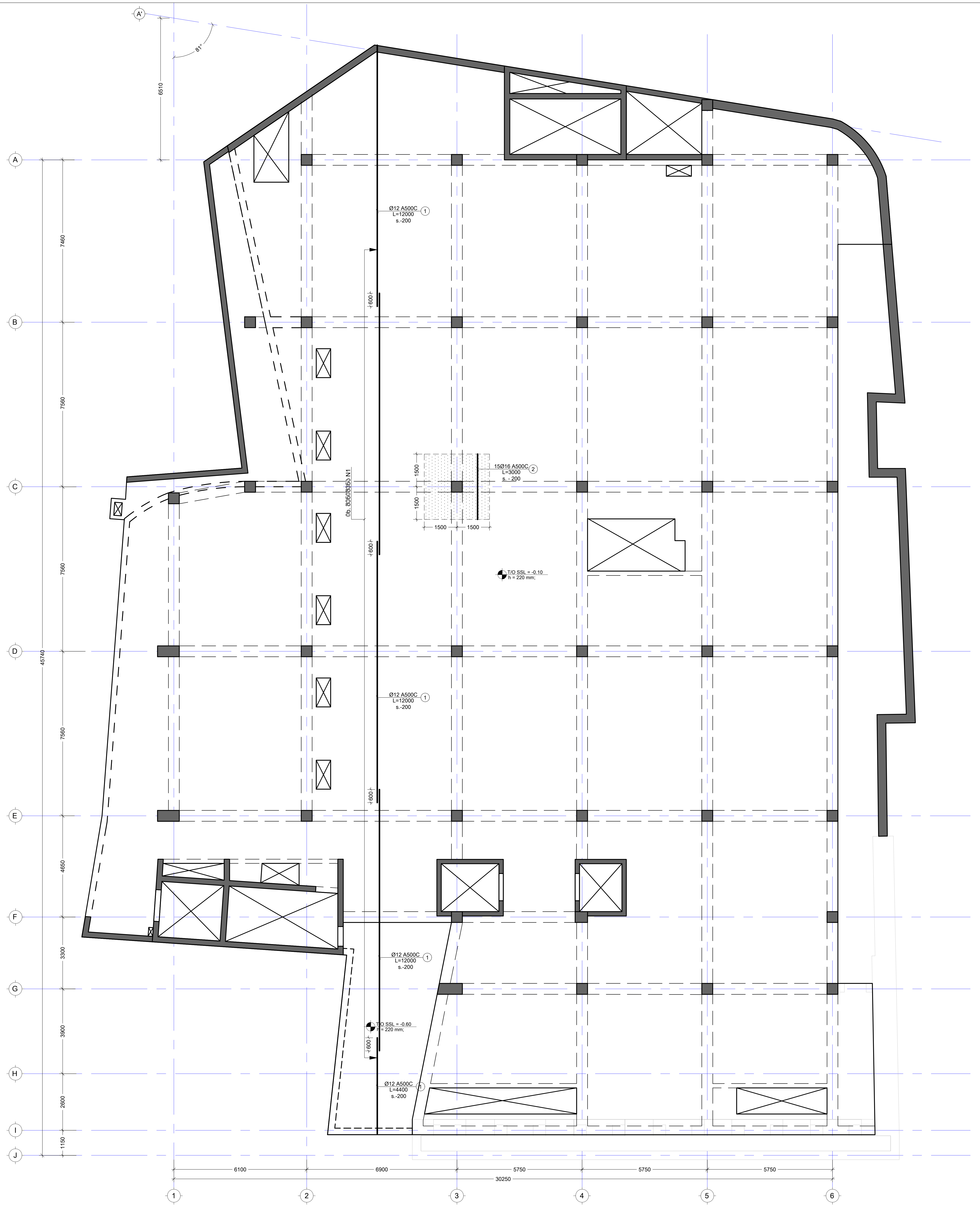

შენიშვნა:
NOTE:

1. ყოველი შემდეგი რიგი შესრულდეს პოზიციების ადგილმონაცვლეობით.
2. კვეთების მარკირება იხილეთ საყალიბე გეგმაზე.

No	Date	Revision	Issued by
----	----	----	----
----	----	----	----
----	----	----	----
----	----	----	----
----	----	----	----

სიტუაციური სქემა
KEY PLAN

მისამართი
ADDRESS
ქ.თბილისი კ.აფხაზის 29
ს/კ (01.18.03.048.033)

პროექტი
PROJECT
სასტუმრო "Hilton Canopy"

ნახაზი
DRWG.
ფილის არმირების გეგმა -0.10 ნიშნულზე (ზედა შრე Y)

CUBICON©
DESIGN & BUILDING ENGINEERING

შპს "კუბიკონი", თბილისი, მარშალ გელოვანის გამზ. 13
ტელ: (+995 591) 116444 www.cubicon.ge

მთავარი კონსტრუქტორი: LEAD STRUCTURAL ENGINEER: მ. საჯაია	შეასრულა: ISSUED BY: DZ	შეამოწმა APPROVED BY: MS
	ფაილი FILE SL 000 REINFORCEMENT	პროექტის №: PROJECT No 170P20
	ფორმატი PAPER SIZE A2	მასშტაბი SCALE 1:100
ნახ.კოდი DRWG. No S - 2105	კორექტ. REVISION 00	სტადია STATUS TD

07.12.2020

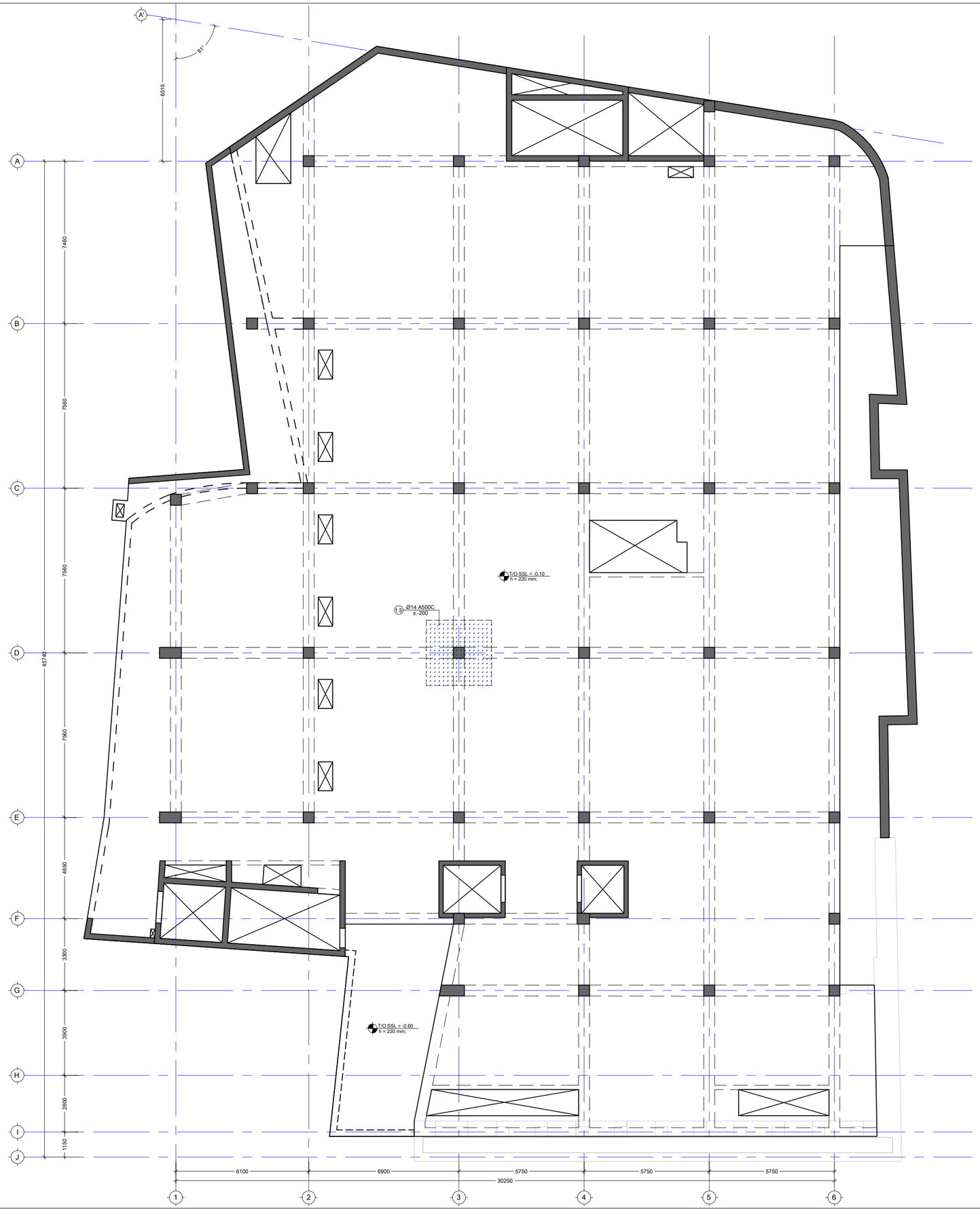

შენიშვნა:
NOTE:

No	Date	Revision	Issued by
----	----	----	----
----	----	----	----
----	----	----	----
----	----	----	----
----	----	----	----

საკვანძო სქემა
KEY PLAN

მისამართი
ADDRESS
ქ.თბილისი კ.აფხაზის 29
ს/კ (01.18.03.048.033)

პროექტი
PROJECT
სასტუმრო "Hilton Canopy"

ნახაზი
DRWG.
ფილის განივი კარკასების განლაგების გეგმა -0.10 ნიშნულზე

CUBICON DESIGN & BUILDING ENGINEERING
მპს "ქუბიკონი", თბილისი, მარგალ გელოვანის ბიბნ. 13
ტელ: (+995 591) 116444 www.cubicon.ge

მთავარი კონსტრუქტორი: LEAD STRUCTURAL ENGINEER:	შესრულება: ISSUED BY:	შეამოწმა APPROVED BY:
მ. საბაძე	DZ	MS
	ფაილი FILE: SL 000 REINFORCEMENT	პროექტის №: PROJECT: 170P20
	ფორმატი PAPER SIZE: A2	მასშტაბი SCALE: 1:100
ნახ.კოდი DRWG. No: S - 2106	კორექც. REVISION: 00	სტადია STATUS: TD

07.12.2020

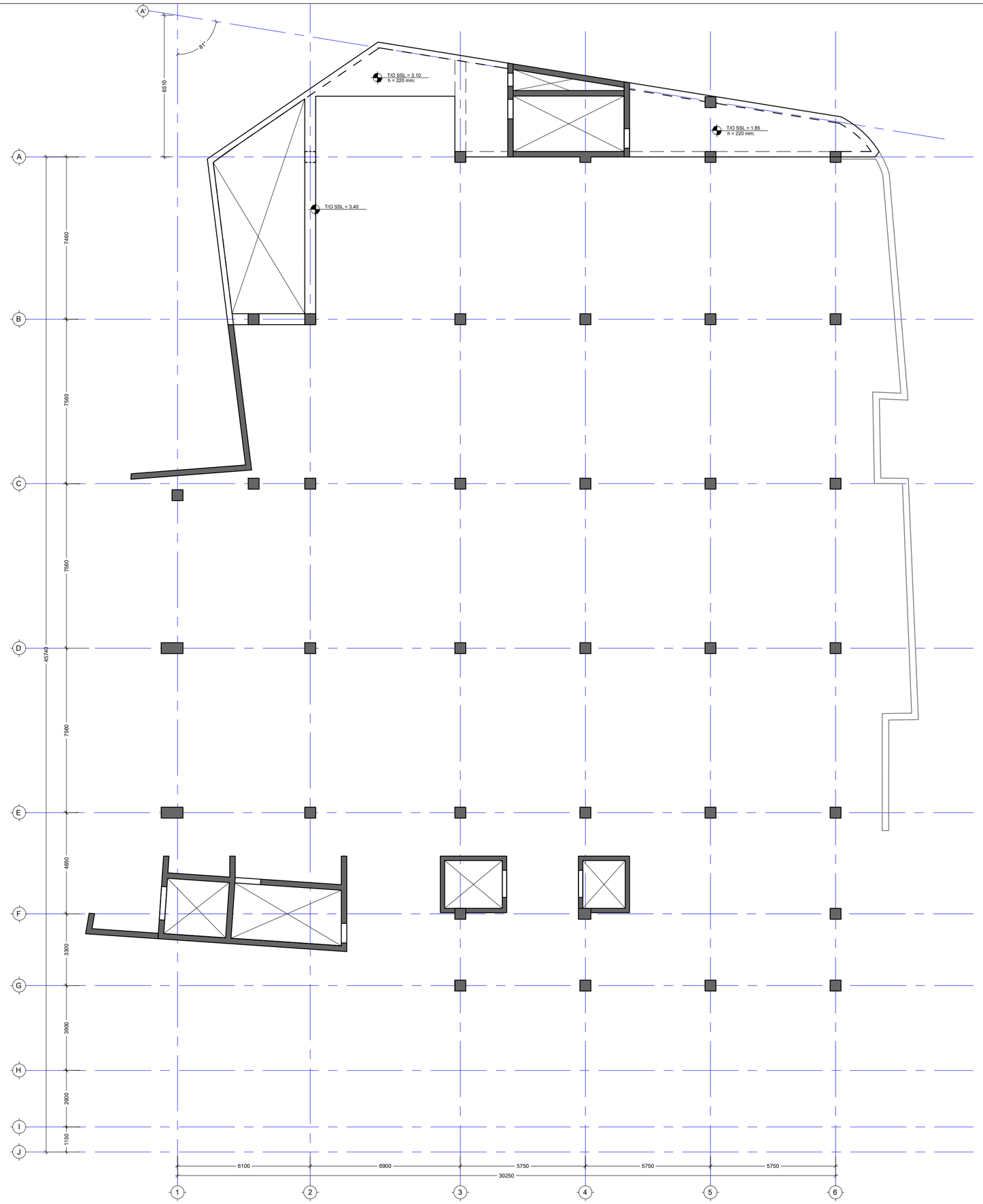

შენიშვნა:
NOTE:

No	Date	Revision	Issued by
----	----	----	----
----	----	----	----
----	----	----	----
----	----	----	----
----	----	----	----
----	----	----	----

სიტუაციური სქემა
KEY PLAN

მისამართი
ADDRESS
ქ.თბილისი კ.აფხაზის 29
ს/კ (01.18.03.048.033)

პროექტი
PROJECT
სასტუმრო "Hilton Canopy"

ნახაზი
DRWG.
ფილის საყალიბე გემის 3.10 და 1.80 ნიშნულებზე

CUBICON
DESIGN & BUILDING ENGINEERING
მას "ქუბიკონი", თბილისი, მარშალ გელოვანის ბიბ. 13
ტელ: (+995 591) 116444 www.cubicon.ge

მთავარი კონსტრუქტორი: LEAD STRUCTURAL ENGINEER:	შესრულება: ISSUED BY:	შეამოწმა APPROVED BY:
მ. საბაია	DZ	MS
	ფაილი FILE SL 000 FORMWORK - COPY	პროექტის №: PROJECT No 170P20
	ფორმატი PAPER SIZE A2	მასშტაბი SCALE 1:100
ნახ.კოდი DRWG. No S - 2107	კორექტ. REVISION 00	სტადია STATUS TD

07.12.2020

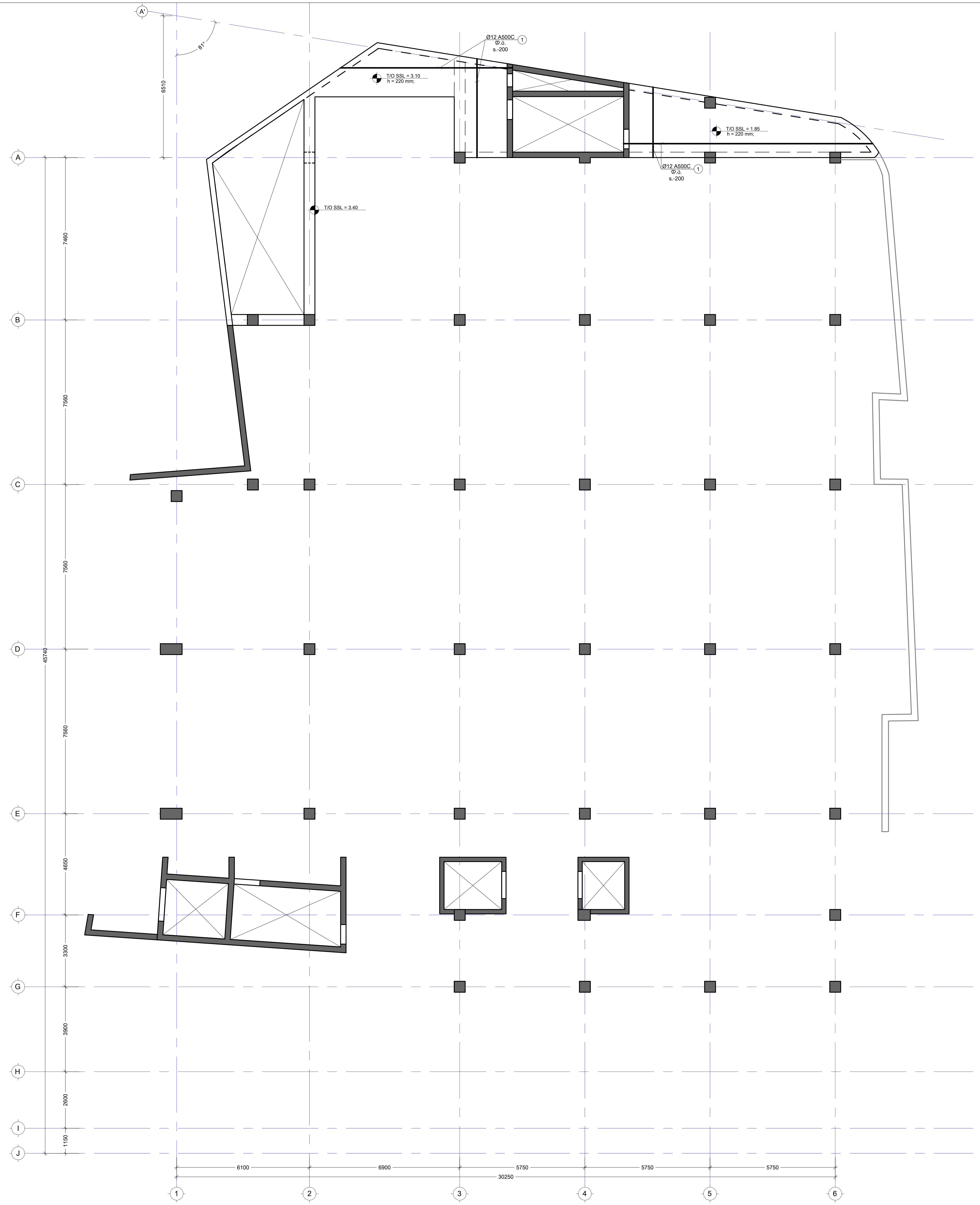

შენიშვნა:
NOTE:

1. ყოველი შემდეგი რიგი შესრულდეს პოზიციების ადგილმონაცვლეობით.
2. კვეთების მარკირება იხილეთ საყალიბე გეგმაზე.

No	Date	Revision	Issued by
----	----	----	----
----	----	----	----
----	----	----	----
----	----	----	----
----	----	----	----

სიტუაციური სქემა
KEY PLAN

მისამართი
ADDRESS
ქ.თბილისი კ.აფხაზის 29 ს/კ (01.18.03.048.033)

პროექტი
PROJECT
სასტუმრო "Hilton Canopy"

ნახაზი
DRWG.
ფილის არმირების გეგმა 3.10-1.80 ნიშნ.(ქვედა შრე X Y)

CUBICON©
DESIGN & BUILDING ENGINEERING
შპს "კუბიკონი", თბილისი, მარშალ გელოვანის გამზ. 13
ტელ: (+995 591) 116444 www.cubicon.ge

მთავარი კონსტრუქტორი: LEAD STRUCTURAL ENGINEER:	შეასრულა: ISSUED BY:	შეამოწმა APPROVED BY:
მ. საჯაია	DZ	MS
	ფაილი FILE SL 000 REINFORCEMENT - COPY	პროექტის №: PROJECT No 170P20
	ფორმატი PAPER SIZE A2	მასშტაბი SCALE 1:100
ნახ.კოდი DRWG. No S - 2108	კორექტ. REVISION 00	სტადია STATUS TD

07.12.2020

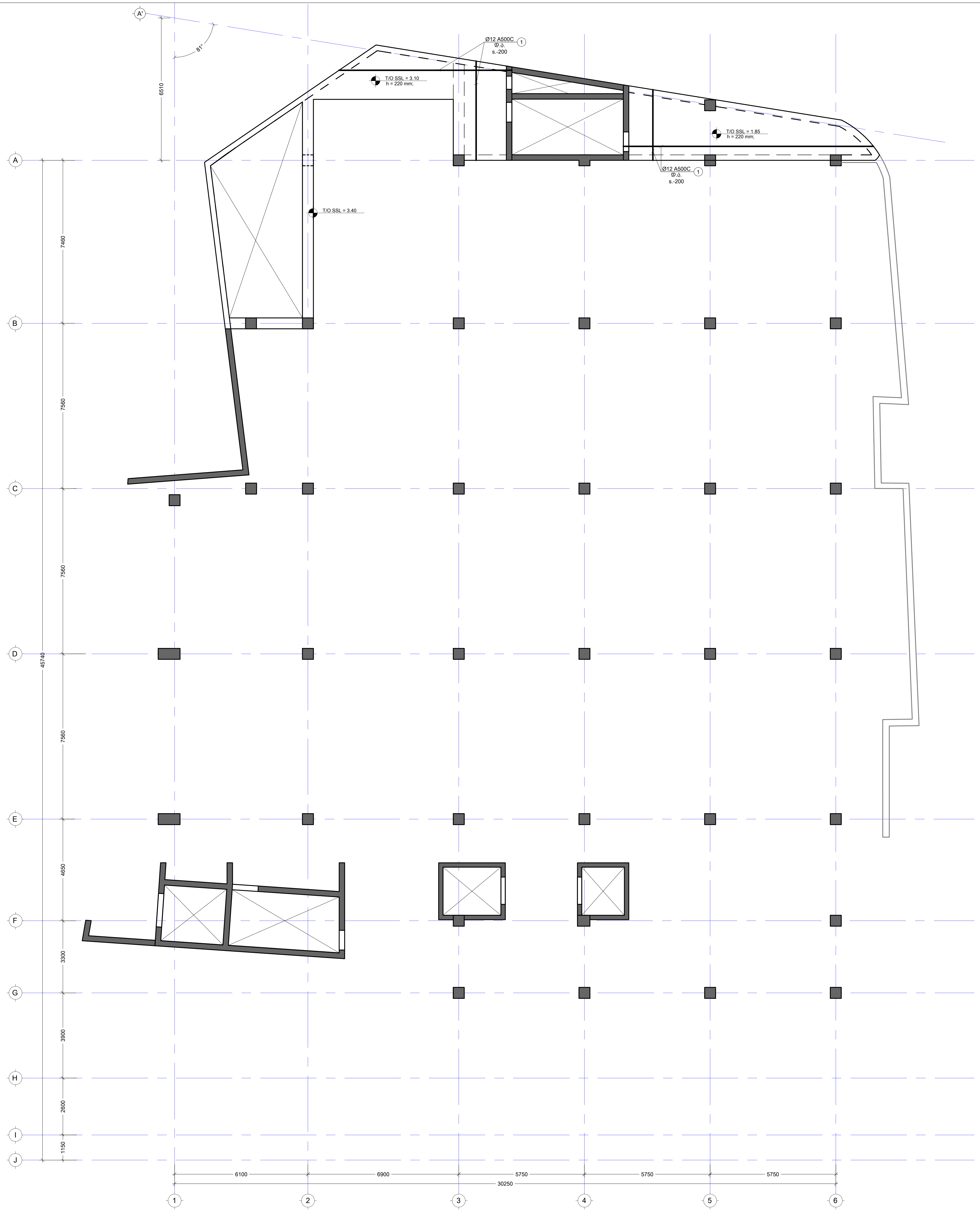

შენიშვნა:
NOTE:

1. ყოველი შემდეგი რიგი შესრულდეს პოზიციების ადგილმონაცვლეობით.
2. კვეთების მარკირება იხილეთ საყალიბე გეგმაზე.

No	Date	Revision	Issued by
----	----	----	----
----	----	----	----
----	----	----	----
----	----	----	----
----	----	----	----

სიტუაციური სქემა
KEY PLAN

მისამართი
ADDRESS
ქ.თბილისი კ.აფხაზის 29
ს/კ (01.18.03.048.033)

პროექტი
PROJECT
სასტუმრო "Hilton Canopy"

ნახაზი
DRWG.
ფილის არმირების გეგმა 3.10-1.80 ნიშნ.(ზედა შრე X Y)

CUBICON©
DESIGN & BUILDING ENGINEERING

შპს "კუბიკონი", თბილისი, მარშალ გელოვანის გამზ. 13
ტელ: (+995 591) 116444 www.cubicon.ge

მთავარი კონსტრუქტორი: LEAD STRUCTURAL ENGINEER:	შეასრულა: ISSUED BY:	შეამოწმა APPROVED BY:
მ. საჯაია	DZ	MS
	ფაილი FILE SL 000 REINFORCEMENT - COPY	პროექტის №: PROJECT No 170P20
	ფორმატი PAPER SIZE A2	მასშტაბი SCALE 1:100
ნახ.კოდი DRWG. No S - 2109	კორექტ. REVISION 00	სტადია STATUS TD

07.12.2020

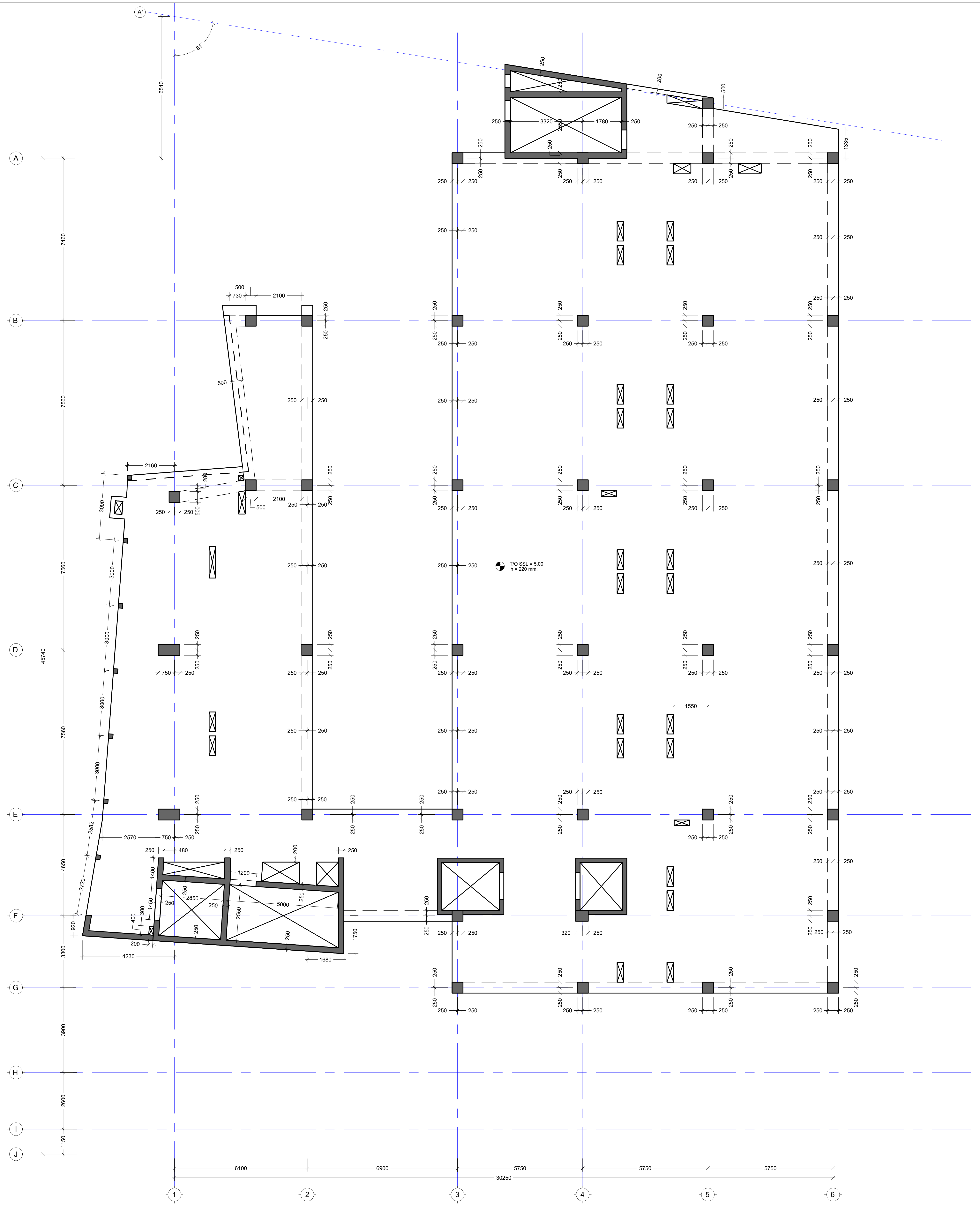

შენიშვნა:
NOTE:

No	Date	Revision	Issued by
----	----	----	----
----	----	----	----
----	----	----	----
----	----	----	----
----	----	----	----

სიტუაციური სქემა
KEY PLAN

მისამართი
ADDRESS
ქ.თბილისი კ.აფხაზის 29 ს/კ (01.18.03.048.033)

პროექტი
PROJECT
სასტუმრო "Hilton Canopy"

ნახაზი
DRWG.
ფილის საყალიბე გეგმა 5.00 ნიშნულზე

CUBICON©
DESIGN & BUILDING ENGINEERING
შპს "კუბიკონი", თბილისი, მარშალ გელოვანის გამზ. 13
ტელ: (+995 591) 116444 www.cubicon.ge

მთავარი კონსტრუქტორი: LEAD STRUCTURAL ENGINEER:	შეასრულა: ISSUED BY:	შეამოწმა APPROVED BY:
მ. საჯაია	DZ	MS
	ფაილი FILE: SL 001 FORMWORK	პროექტის №: PROJECT No: 170P20
	ფორმატი PAPER SIZE: A2	მასშტაბი SCALE: 1:100
ნახ.კოდი DRWG. No: S - 2110	კორექტ. REVISION: 00	სტადია STATUS: TD

07.12.2020

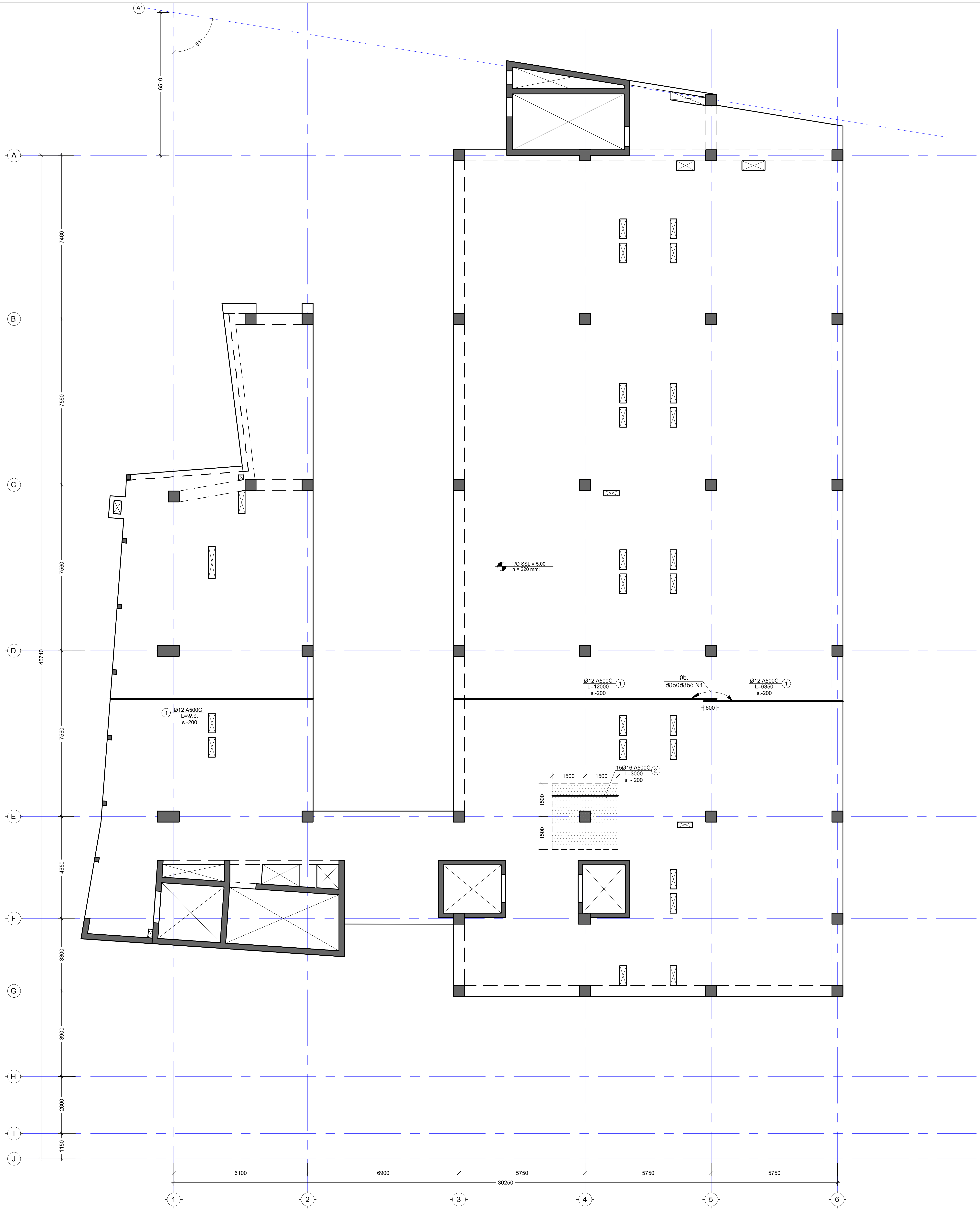

შენიშვნა:
NOTE:

1. ყოველი შემდეგი რიგი შესრულდეს პოზიციების ადგილმონაცვლეობით.
2. კვეთების მარკირება იხილეთ საყალიბე გეგმაზე.

No	Date	Revision	Issued by
----	----	----	----
----	----	----	----
----	----	----	----
----	----	----	----
----	----	----	----

სიტუაციური სქემა
KEY PLAN

მისამართი
ADDRESS
ქ.თბილისი კ.აფხაზის 29
ს/კ (01.18.03.048.033)

პროექტი
PROJECT
სასტუმრო "Hilton Canopy"

ნახაზი
DRWG.
ფილის არმირების გეგმა 5.00 ნიშნულზე
(ქვედა შრე X)

CUBICON
DESIGN & BUILDING ENGINEERING

შპს "კუბიკონი", თბილისი, მარშალ გელოვანის გამზ. 13
ტელ: (+995 591) 116444 www.cubicon.ge

მთავარი კონსტრუქტორი: LEAD STRUCTURAL ENGINEER:	შეასრულა: ISSUED BY:	შეამოწმა APPROVED BY:
მ. საჯაია	DZ	MS
	ფაილი FILE SL 001 REINFORCEMENT	პროექტის №: PROJECT No 170P20
	ფორმატი PAPER SIZE A2	მასშტაბი SCALE 1:100
ნახ.კოდი DRWG. No S - 2111	კორექტ. REVISION 00	სტადია STATUS TD

07.12.2020

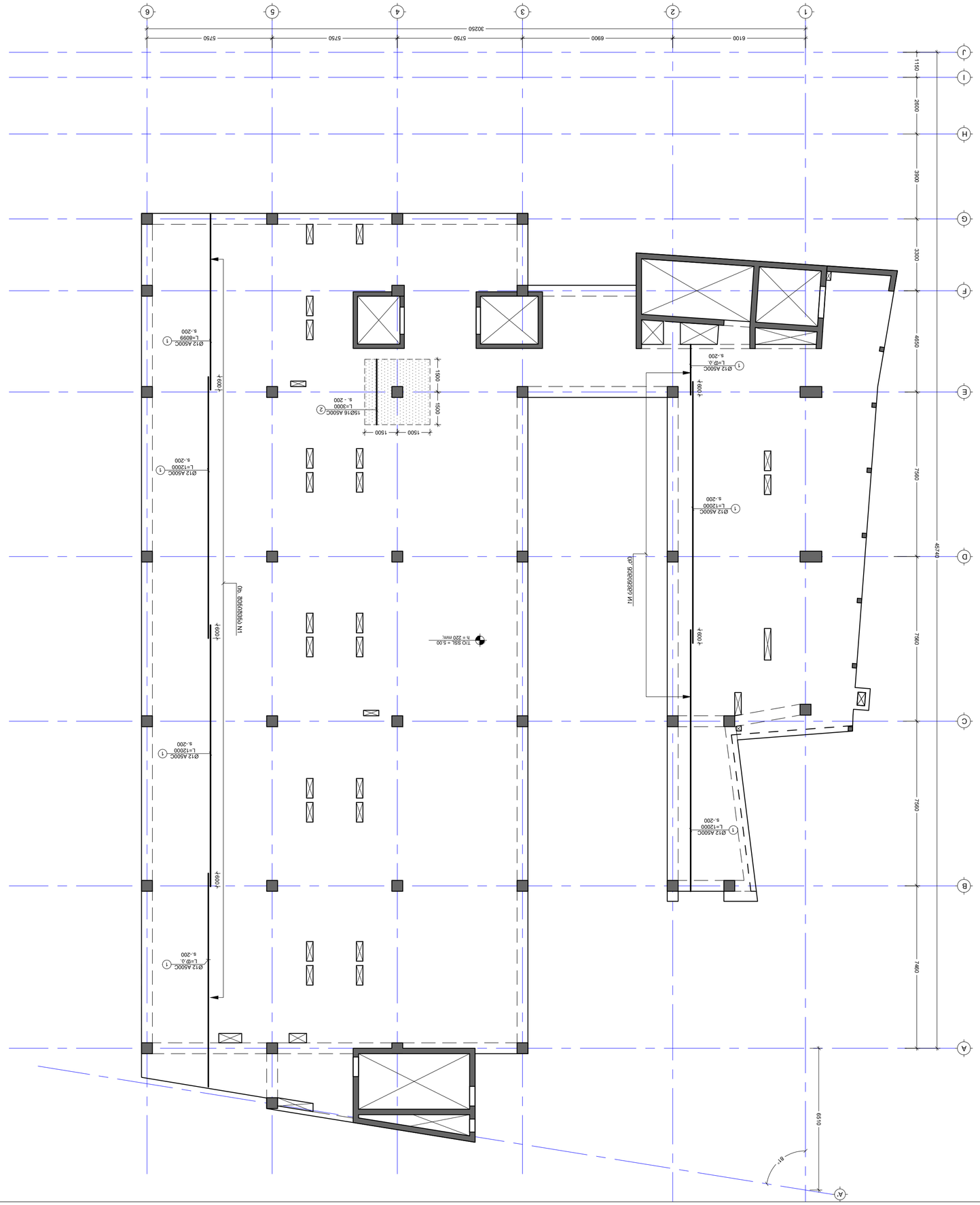

NOTE:

1. ყოველი ზომები უნდა შემოწმდეს ადგილზე მშენებლობის დაწყებამდე.
2. ცვლილებების შესახებ დაუყოვნებლივ უნდა ეცნობოს ავტორს.

No	Date	Revision	Issued by
----	----	----	----
----	----	----	----
----	----	----	----
----	----	----	----
----	----	----	----
----	----	----	----

KEY PLAN

ბინა/ოფისი "Hilton Canopy"
PROJECT

ვაკე-საბურთალოს ა.ო. (01.18.03.048.033)
ADDRESS

ქ.თბილისი, ვაკე-საბურთალოს ა.ო. ნაკვეთი 29

ARCHITECTURAL

ARCHITECTURAL ENGINEER:

CONSTRUCTURAL ENGINEER:

LEAD STRUCTURAL ENGINEER:

ISSUED BY:	DZ	MS
APPROVED BY:		

ბ. სამება
PROJECT

PROJECT No.	170P20
SCALE	1:100
PAPER SIZE	A2
STATUS	TD
DRWG. No	S - 2112

FILE	01_SL
REINFORCEMENT	
REVISION	00

CUBICON
DESIGN & BUILDING ENGINEERING
ა(ა+ბ)ა, ბ.ჩოლოყაშვილის გამზ.13
ტელ: (+995 591) 116444 www.cubicon.ge

02.12.2020

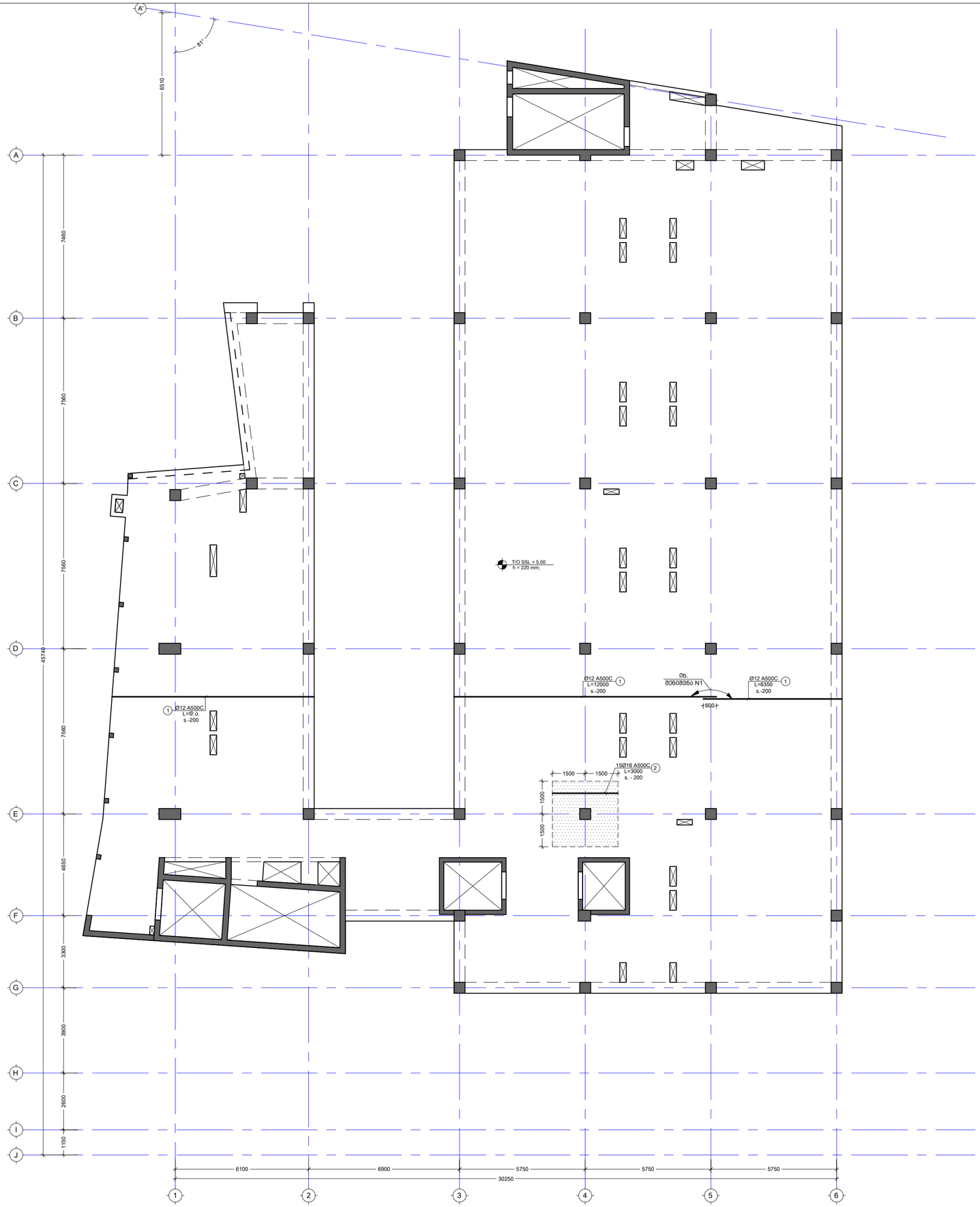

შენიშვნა:
NOTE:

1. ყოველი შემდეგი რიგი შესრულდეს პუზიციების ადგილმონაცვლეობით.
2. კვეთების მარკირება იხილეთ სახყალიბე ნეგმაზე.

No	Date	Revision	Issued by
----	----	----	----
----	----	----	----
----	----	----	----
----	----	----	----
----	----	----	----

საორიენტაციო სქემა
KEY PLAN

მისამართი
ADDRESS
ქ.თბილისი კ.აფხაზის 29
ს/კ (01.18.03.048.033)

პროექტი
PROJECT
სასტუმრო "Hilton Canopy"

ნახაზი
DRWG.
ფილის არმირების ნეგმა 5.00 ნიშნულზე (ზედა შრე X)

CUBICON DESIGN & BUILDING ENGINEERING
მპს "კუბიკონი", თბილისი, მარშალ გელოვანის ბაზრ. 13
ტელ: (+995 591) 116444 www.cubicon.ge

მთავარი კონსტრუქტორი: LEAD STRUCTURAL ENGINEER:	შესრულა: ISSUED BY:	შეამოწმა APPROVED BY:
მ. საბაძია	DZ	MS
ფაილი FILE: SL_001 REINFORCEMENT		პროექტის №: PROJECT No: 170P20
ფორმატი PAPER SIZE	A2	მასშტაბი SCALE: 1:100
ნახ.კოდი DRWG. No: S - 2113	კორექც. REVISION: 00	სტატუსი STATUS: TD

07.12.2020

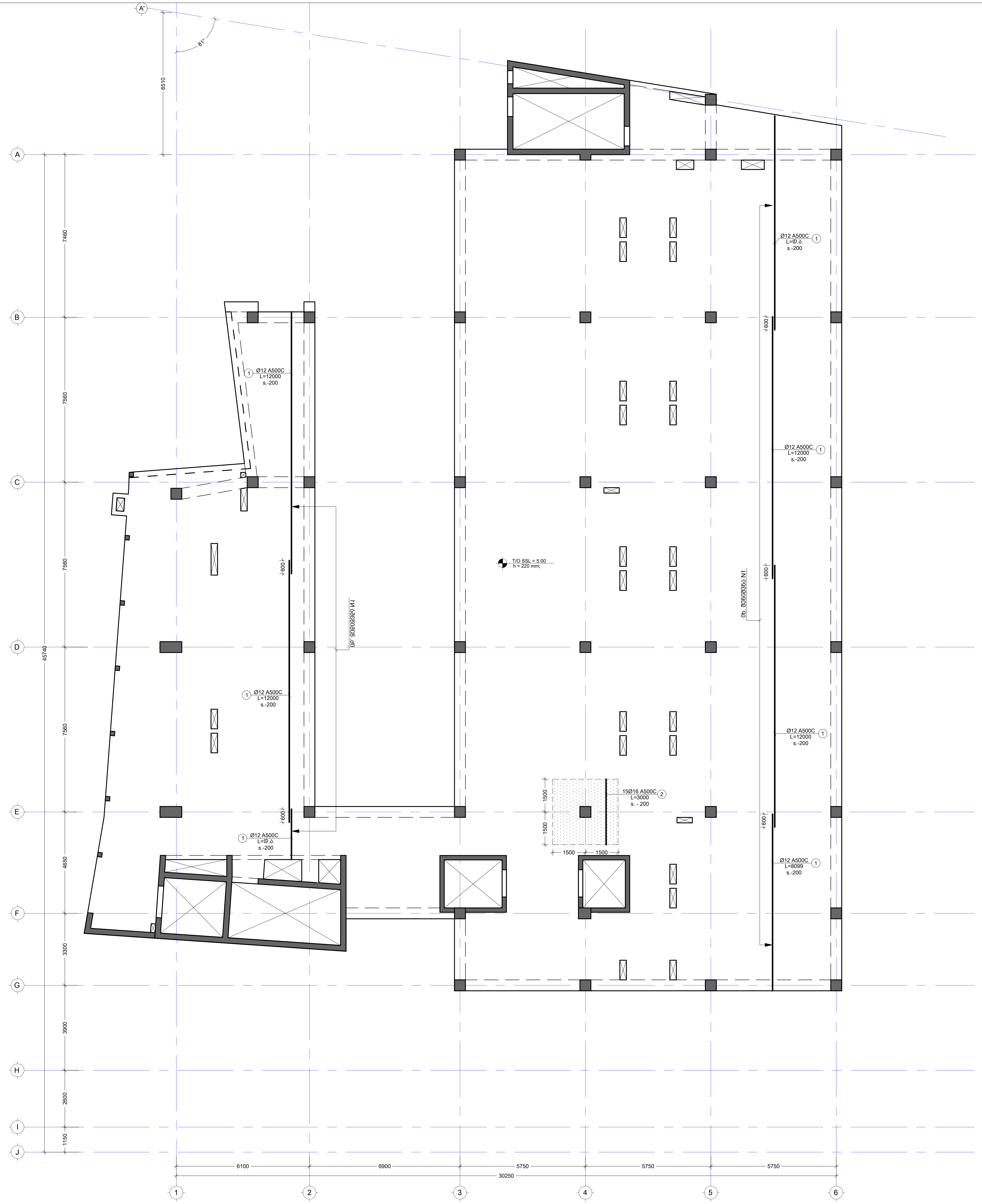

შენიშვნა:
NOTE:

1. ყოველი შემდეგი რიგი შესრულდეს პოზიციების ადგილმონაცვლეობით.
2. კვეთების მარკირება იხილეთ საყალიბე გეგმაზე.

No	Date	Revision	Issued by
----	----	----	----
----	----	----	----
----	----	----	----
----	----	----	----
----	----	----	----

სიტუაციური სქემა
KEY PLAN

მისამართი
ADDRESS
ქ.თბილისი კ.აფხაზის 29
ს/კ (01.18.03.048.033)

პროექტი
PROJECT
სასტუმრო "Hilton Canopy"

ნახაზი
DRWG.
ფილის არმირების გეგმა 5.00 ნიშნულზე
(ზედა შრე Y)

CUBICON
DESIGN & BUILDING ENGINEERING
შპს "კუბიკონი", თბილისი, მარშალ გელოვანის გამზ. 13
ტელ: (+995 591) 116444 www.cubicon.ge

მთავარი კონსტრუქტორი: LEAD STRUCTURAL ENGINEER:	შეასრულა: ISSUED BY:	შეამოწმა APPROVED BY:
მ. საჯაია	DZ	MS
	ფაილი FILE SL 001 REINFORCEMENT	პროექტის №: PROJECT No 170P20
	ფორმატი PAPER SIZE A2	მასშტაბი SCALE 1:100
ნახ.კოდი DRWG. No S - 2114	კორექტ. REVISION 00	სტადია STATUS TD

07.12.2020

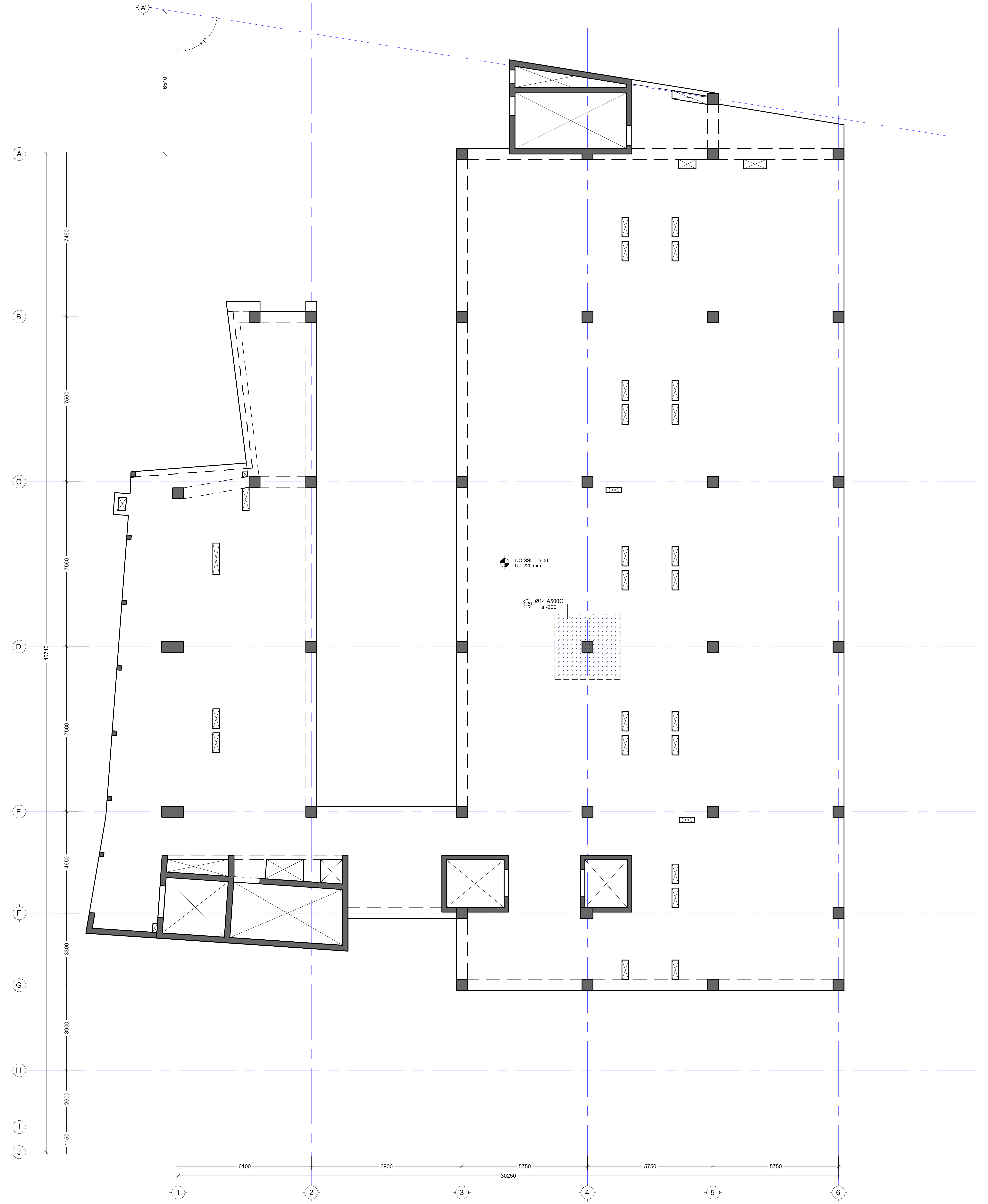

შენიშვნა:
NOTE:

No	Date	Revision	Issued by
----	----	----	----
----	----	----	----
----	----	----	----
----	----	----	----
----	----	----	----

სიტუაციური სქემა
KEY PLAN

მისამართი
ADDRESS
ქ.თბილისი კ.აფხაზის 29
ს/კ (01.18.03.048.033)

პროექტი
PROJECT
სასტუმრო "Hilton Canopy"

ნახაზი
DRWG.
ფილის განივი კარკასების განლაგების გეგმა 5.00 ნიშნულზე

DESIGN & BUILDING ENGINEERING
შპს "კუბიკონი", თბილისი, მარშალ გელოვანის გამზ. 13
ტელ: (+995 591) 116444 www.cubicon.ge

მთავარი კონსტრუქტორი: LEAD STRUCTURAL ENGINEER:	შეასრულა: ISSUED BY:	შეამოწმა APPROVED BY:
მ. საჯაია	DZ	MS
	ფაილი FILE: SL 001 REINFORCEMENT	პროექტის №: PROJECT No: 170P20
	ფორმატი PAPER SIZE: A2	მასშტაბი SCALE: 1:100
ნახ.კოდი DRWG. No: S - 2115	კორექტ. REVISION: 00	სტადია STATUS: TD

07.12.2020

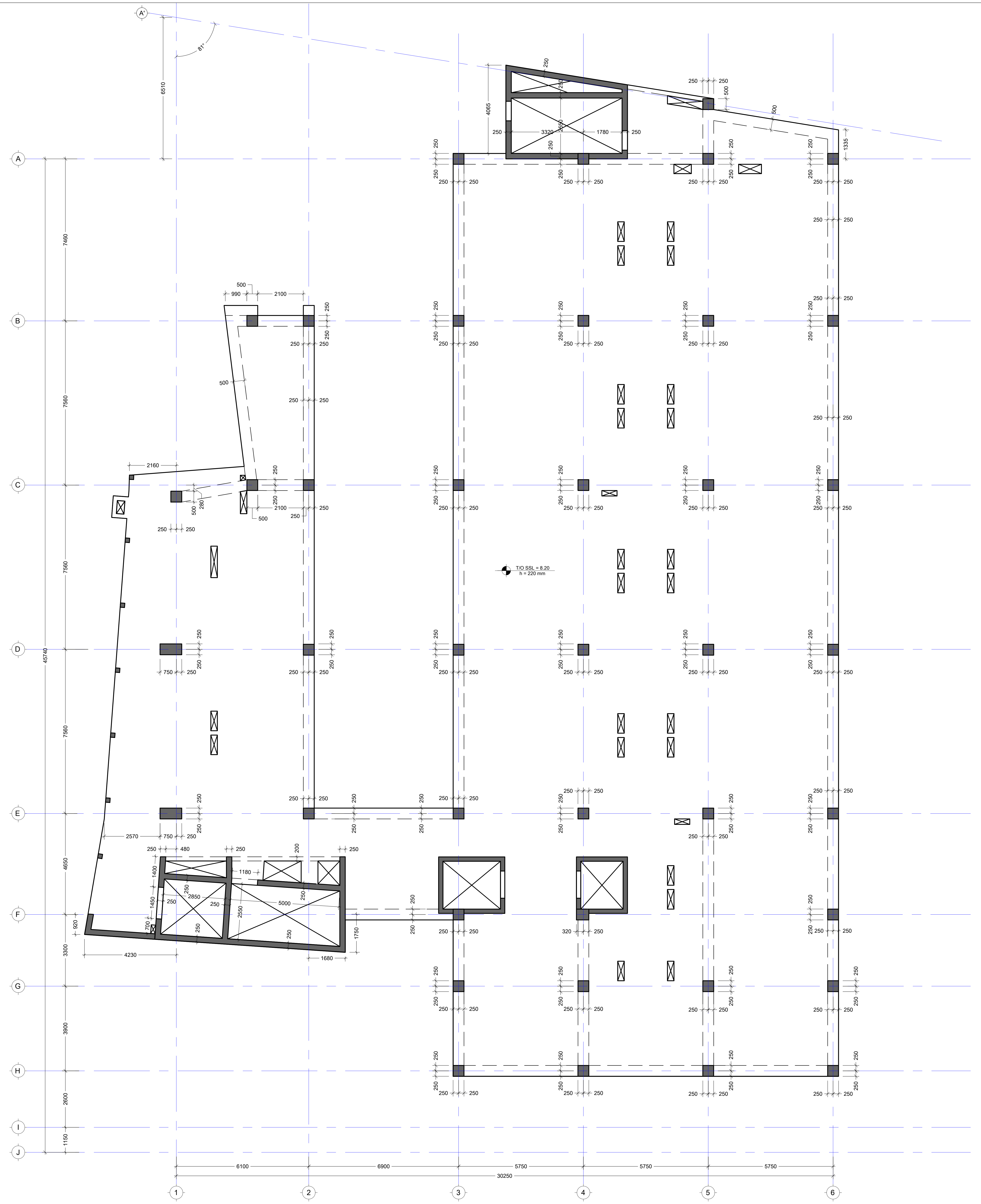

შენიშვნა:
NOTE:

----	----	----	----
----	----	----	----
----	----	----	----
----	----	----	----
----	----	----	----
No	Date	Revision	Issued by

სიტუაციური სქემა
KEY PLAN

მისამართი
ADDRESS
ქ.თბილისი კ.აფხაზის 29
ს/კ (01.18.03.048.033)

პროექტი
PROJECT
სასტუმრო "Hilton Canopy"

ნახაზი
DRWG.
ფილის საყალიბე გეგმა 8.20 ნიშნულებზე

CUBICON©
DESIGN & BUILDING ENGINEERING
შპს "კუბიკონი", თბილისი, მარშალ გელოვანის გამზ. 13
ტელ: (+995 591) 116444 www.cubicon.ge

მთავარი კონსტრუქტორი: LEAD STRUCTURAL ENGINEER:	შეასრულა: ISSUED BY:	შეამოწმა APPROVED BY:
მ. საჯაია	DZ	MS
	ფაილი FILE: SL 002 FORMWORKS	პროექტის №: PROJECT No: 170P20
	ფორმატი PAPER SIZE: A2	მასშტაბი SCALE: 1:100
ნახ.კოდი DRWG. No: S - 2116	კორექტ. REVISION: 00	სტადია STATUS: TD

07.12.2020

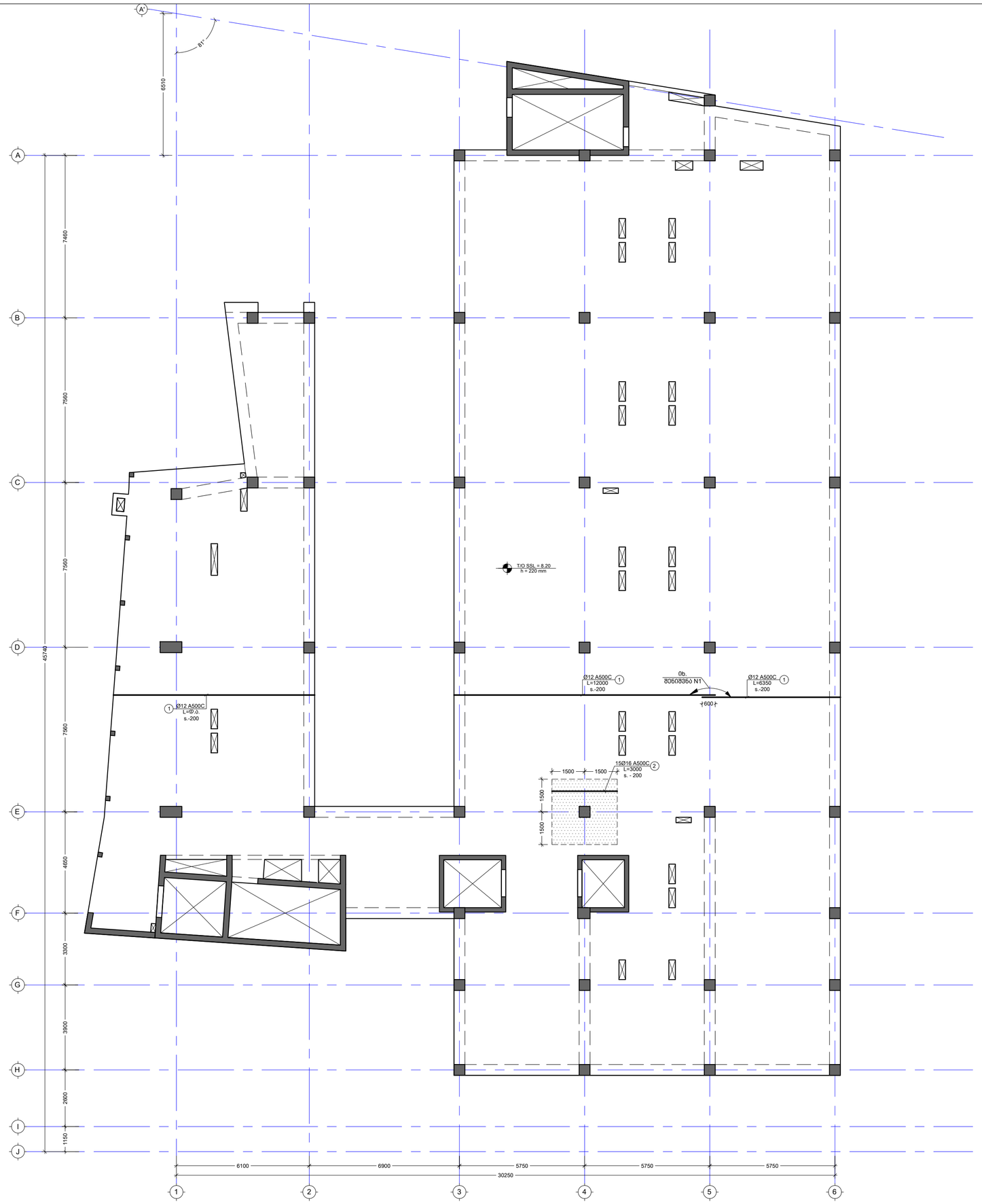

შენიშვნა:
NOTE:

1. ყოველი შემდეგი რიგი შესრულდეს პუზიციების ადგილმონაცვლეობით.
2. კვეთების მარკირება იხილეთ სახყალიბე ნაგებობაზე.

No	Date	Revision	Issued by
----	----	----	----
----	----	----	----
----	----	----	----
----	----	----	----
----	----	----	----

საორიენტაციო სქემა
KEY PLAN

მისამართი
ADDRESS
ქ.თბილისი კ.აფხაზის 29
ს/კ (01.18.03.048.033)

პროექტი
PROJECT
სასტუმრო "Hilton Canopy"

ნახაზი
DRWG.
ფილის არმირების ნაგების 8.20 ნიშნ.(ქვედა შრე X)

CUBICON
DESIGN & BUILDING ENGINEERING
შპს "ქუბიკონი", თბილისი, მარუბნის ფერდობების ბაზის 13
ტელ: (+995 591) 116444 www.cubicon.ge

მთავარი კონსტრუქტორი: LEAD STRUCTURAL ENGINEER:	შესრულება: ISSUED BY:	შემოწმება APPROVED BY:
მ. საჯაია	DZ	MS
	ფაილი FILE SL 002 REINFORCEMENT	პროექტის №: PROJECT No 170P20
	ფორმატი PAPER SIZE A2	მასშტაბი SCALE 1:100
ნახ.კოდი DRWG. No S - 2117	კორექტ. REVISION 00	სტატუსი STATUS TD

07.12.2020

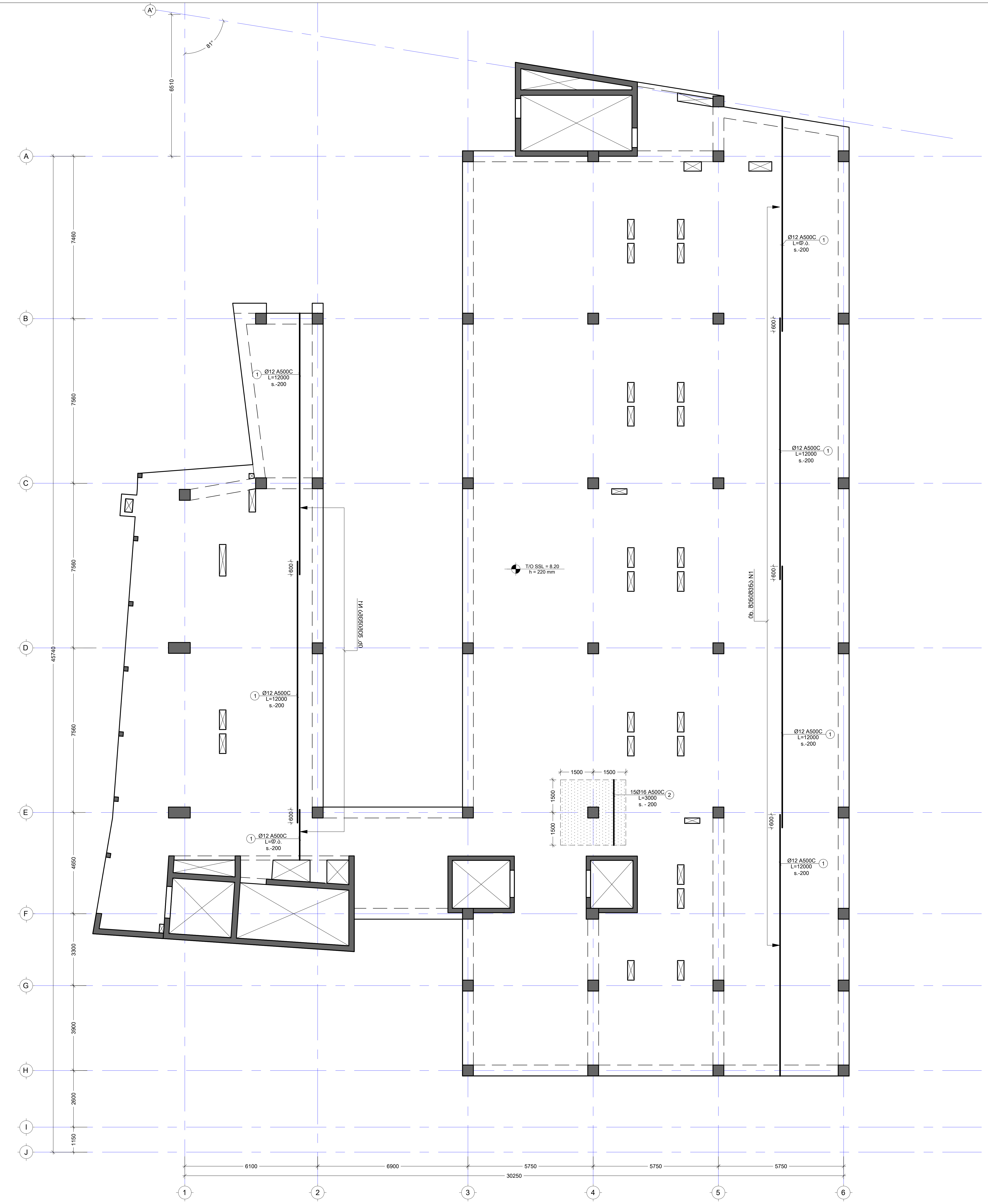

შენიშვნა:
NOTE:

1. ყოველი შემდეგი რიგი შესრულდეს პოზიციების ადგილმონაცვლეობით.
2. კვეთების მარკირება იხილეთ საყალიბე გეგმაზე.

No	Date	Revision	Issued by
----	----	----	----
----	----	----	----
----	----	----	----
----	----	----	----
----	----	----	----

სიტუაციური სქემა
KEY PLAN

მისამართი
ADDRESS
ქ.თბილისი კ.აფხაზის 29 ს/კ (01.18.03.048.033)

პროექტი
PROJECT
სასტუმრო "Hilton Canopy"

ნახაზი
DRWG.
ფილის არმირების გეგმა 8.20 ნიშნ.(ქვედა შრე Y)

CUBICON©
DESIGN & BUILDING ENGINEERING
შპს "კუბიკონი", თბილისი, მარშალ გელოვანის გამზ. 13
ტელ: (+995 591) 116444 www.cubicon.ge

მთავარი კონსტრუქტორი: LEAD STRUCTURAL ENGINEER:	შეასრულა: ISSUED BY:	შეამოწმა APPROVED BY:
მ. საჯაია	DZ	MS
	ფაილი FILE SL 002 REINFORCEMENT	პროექტის №: PROJECT No 170P20
	ფორმატი PAPER SIZE A2	მასშტაბი SCALE 1:100
ნახ.კოდი DRWG. No S - 2118	კორექტ. REVISION 00	სტადია STATUS TD

07.12.2020

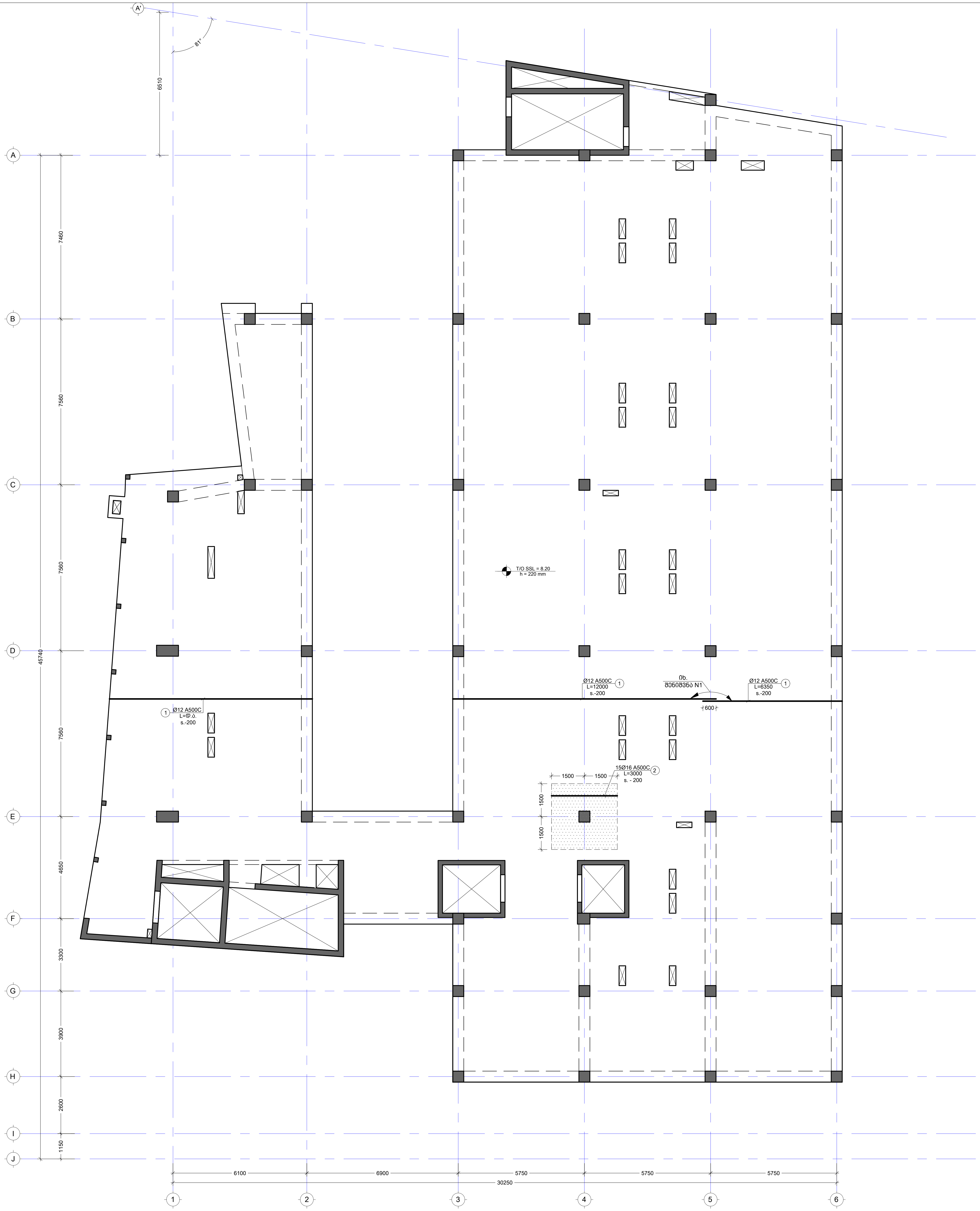

შენიშვნა:
NOTE:

1. ყოველი შემდეგი რიგი შესრულდეს პოზიციების ადგილმონაცვლეობით.
2. კვეთების მარკირება იხილეთ საყალიბე გეგმაზე.

No	Date	Revision	Issued by

სიტუაციური სქემა
KEY PLAN

მისამართი
ADDRESS
ქ.თბილისი კ.აფხაზის 29
ს/კ (01.18.03.048.033)

პროექტი
PROJECT
სასტუმრო "Hilton Canopy"

ნახაზი
DRWG.
ფილის არმირების გეგმა 8.20 ნიშნ.(ზედა შრე X)

CUBICON©
DESIGN & BUILDING ENGINEERING
შპს "კუბიკონი", თბილისი, მარშალ გელოვანის გამზ. 13
ტელ: (+995 591) 116444 www.cubicon.ge

მთავარი კონსტრუქტორი: LEAD STRUCTURAL ENGINEER:	შეასრულა: ISSUED BY:	შეამოწმა APPROVED BY:
მ. საჯაია	DZ	MS
	ფაილი FILE: SL 002 REINFORCEMENT	პროექტის №: PROJECT No: 170P20
	ფორმატი PAPER SIZE: A2	მასშტაბი SCALE: 1:100
ნახ.კოდი DRWG. No: S - 2119	კორექტ. REVISION: 00	სტადია STATUS: TD

07.12.2020

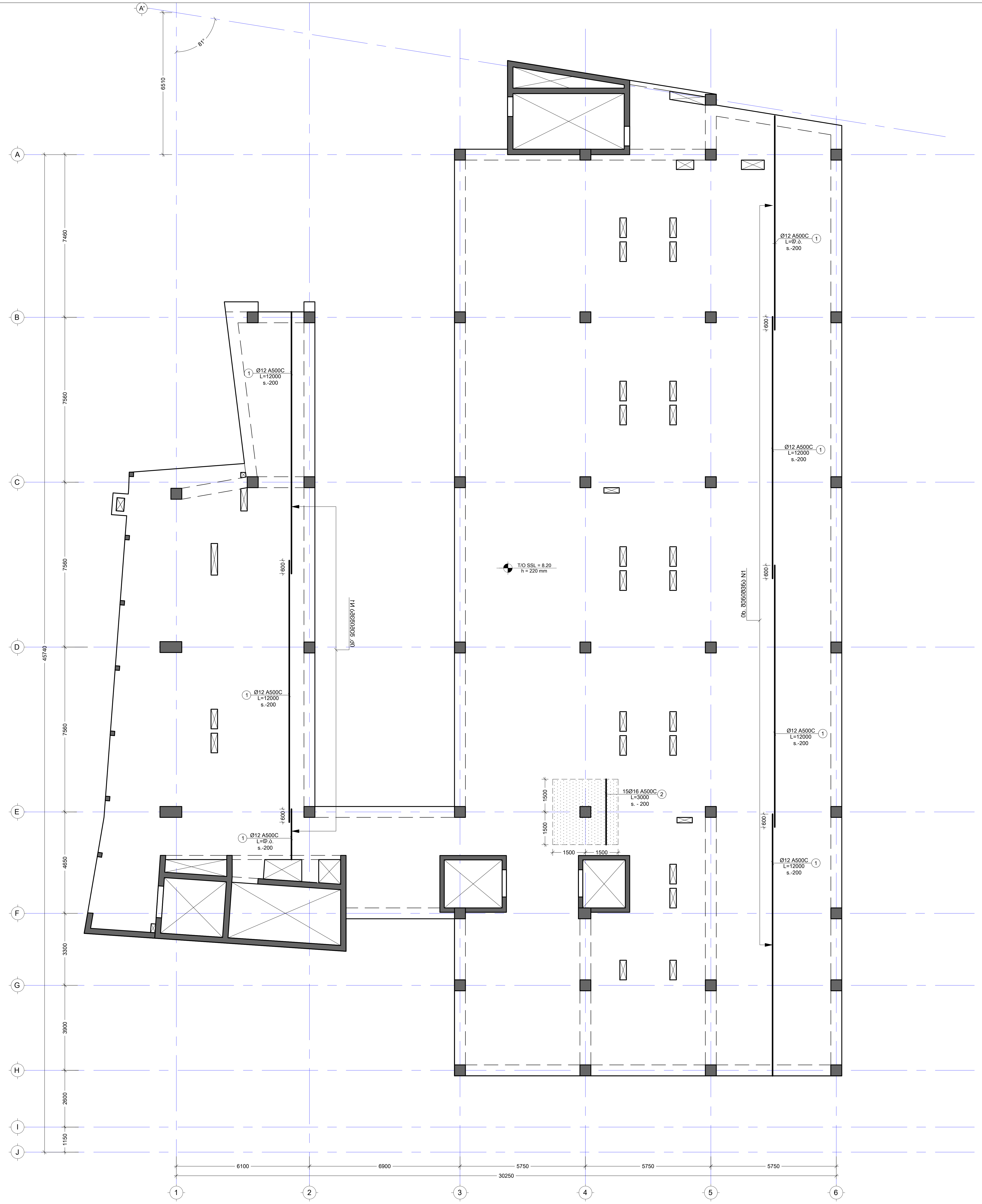

შენიშვნა:
NOTE:

1. ყოველი შემდეგი რიგი შესრულდეს პოზიციების ადგილმონაცვლეობით.
2. კვეთების მარკირება იხილეთ საყალიბე გეგმაზე.

No	Date	Revision	Issued by
====	====	====	====
====	====	====	====
====	====	====	====
====	====	====	====
====	====	====	====

სიტუაციური სქემა
KEY PLAN

მისამართი
ADDRESS
ქ.თბილისი კ.აფხაზის 29 ს/კ (01.18.03.048.033)

პროექტი
PROJECT
სასტუმრო "Hilton Canopy"

ნახაზი
DRWG.
ფილის არმირების გეგმა 8.20 ნიშნ.(ზედა შრე Y)

CUBICON DESIGN & BUILDING ENGINEERING
შპს "კუბიკონი", თბილისი, მარშალ გელოვანის გამზ. 13
ტელ: (+995 591) 116444 www.cubicon.ge

მთავარი კონსტრუქტორი: LEAD STRUCTURAL ENGINEER:	შეასრულა: ISSUED BY:	შეამოწმა APPROVED BY:
მ. საჯაია	DZ	MS
	ფაილი FILE SL 002 REINFORCEMENT	პროექტის №: PROJECT No 170P20
	ფორმატი PAPER SIZE A2	მასშტაბი SCALE 1:100
ნახ.კოდი DRWG. No S - 2120	კორექტ. REVISION 00	სტადია STATUS TD

07.12.2020

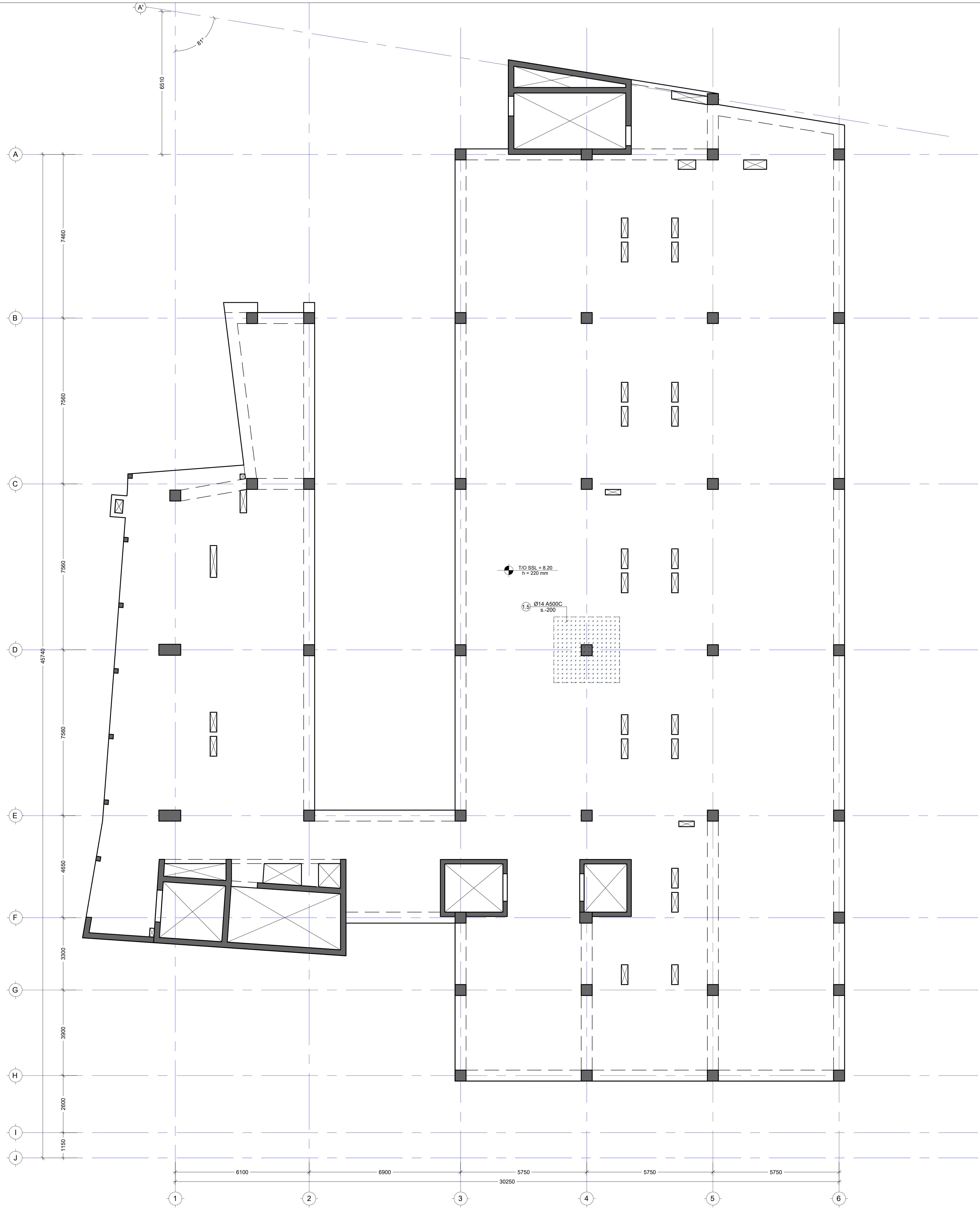

შენიშვნა:
NOTE:

----	----	----	----
----	----	----	----
----	----	----	----
----	----	----	----
----	----	----	----
No	Date	Revision	Issued by

სიტუაციური სქემა
KEY PLAN

მისამართი
ADDRESS
ქ.თბილისი კ.აფხაზის 29
ს/კ (01.18.03.048.033)

პროექტი
PROJECT
სასტუმრო "Hilton Canopy"

ნახაზი
DRWG.
ფილის განივი კარკასების მოწყ. გეგმა 8.20 ნიშნ.

CUBICON©
DESIGN & BUILDING ENGINEERING
შპს "კუბიკონი", თბილისი, მარშალ გელოვანის გამზ. 13
ტელ: (+995 591) 116444 www.cubicon.ge

მთავარი კონსტრუქტორი: LEAD STRUCTURAL ENGINEER:	შეასრულა: ISSUED BY:	შეამოწმა APPROVED BY:
მ. საჯაია	DZ	MS
	ფაილი FILE SL 002 REINFORCEMENT	პროექტის №: PROJECT No 170P20
	ფორმატი PAPER SIZE A2	მასშტაბი SCALE 1:100
ნახ.კოდი DRWG. No S - 2121	კორექტ. REVISION 00	სტადია STATUS TD

07.12.2020

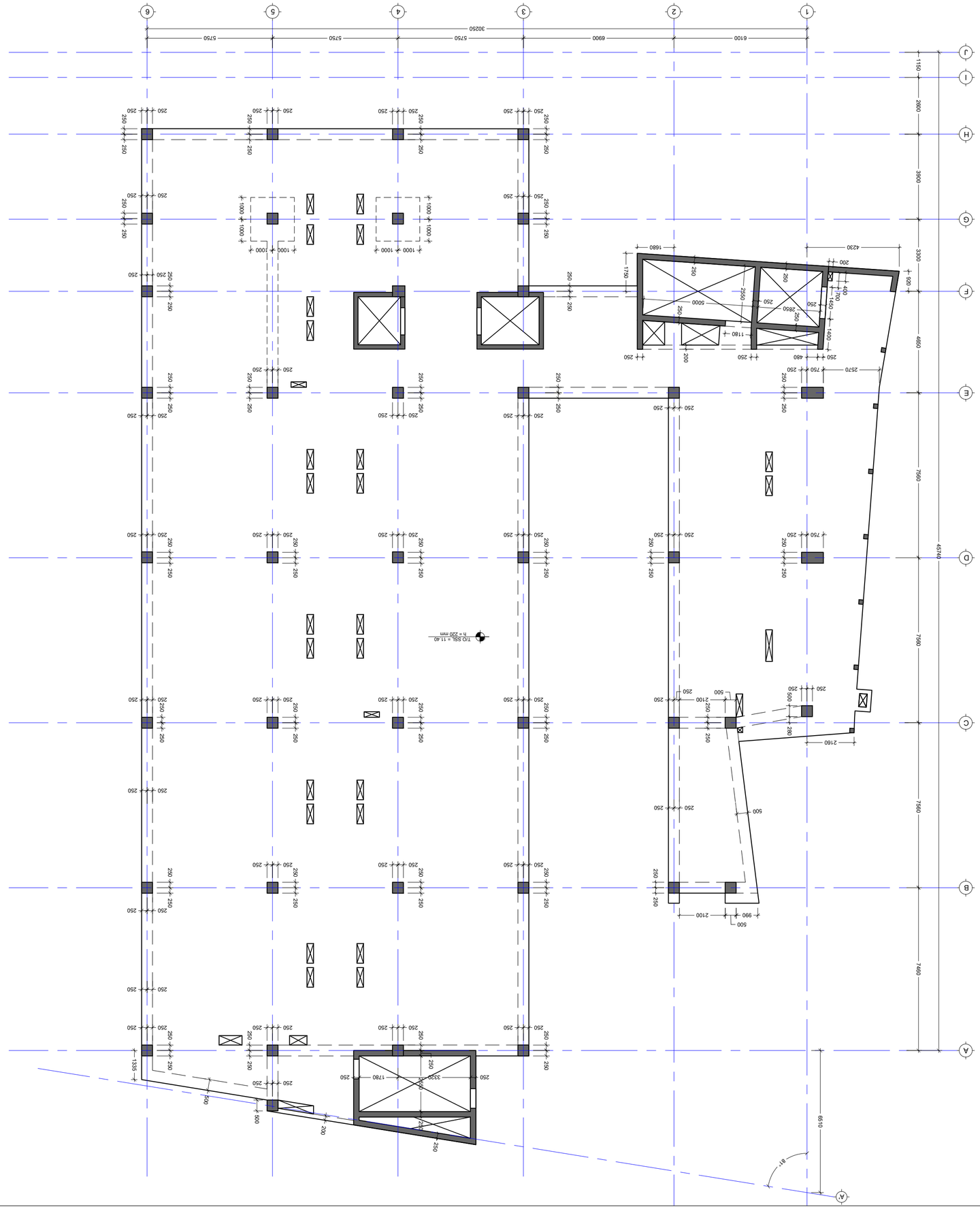

NOTE:
8060286:

ბინის/ობიექტის ADDRESS	ქ.თბილისი ქ.ზვიადის 29 ს/კ (01.18.03.048.033)		
პროექტის PROJECT	სასტუმრო "Hilton Canopy"		
ნახაზის DRWG.	ფილების სადების 11.40 მარკირების		



შენიშვნა:
NOTE:

1. ყოველი შემდეგი რიგი შესრულდეს პუზიციების ადგილმონაცვლეობით.
2. კვეთების მარკირება იხილეთ სახახლიბე გეგმაზე.

No	Date	Revision	Issued by
----	----	----	----
----	----	----	----
----	----	----	----
----	----	----	----
----	----	----	----

სიტუაციური სქემა
KEY PLAN

მისამართი
ADDRESS
ქ.თბილისი კ.აფხაზის 29
ს/კ (01.18.03.048.033)

პროექტი
PROJECT
სასტუმრო "Hilton Canopy"

ნახაზი
DRWG.
ფილის არმირების გეგმა 11.40 ნიშნ.(ქვედა შრე X)

CUBICON
DESIGN & BUILDING ENGINEERING
მპს "ქუბიქონი", თბილისი, მირზაან გელოვანის ბაზრ. 13
ტელ: (+995 591) 116444 www.cubicon.ge

მთავარი კონსტრუქტორი: LEAD STRUCTURAL ENGINEER:	შესრულება: ISSUED BY:	შემოწმება APPROVED BY:
მ. საბაძია	DZ	MS
	ფაილი FILE SL 003 REINFORCEMENT	პროექტის №: PROJECT No. 170P20
	ფორმატი PAPER SIZE A2	მასშტაბი SCALE 1:100
ნახ.კოდი DRWG. No S - 2123	კორექტ. REVISION 00	სტატუსი STATUS TD

07.12.2020

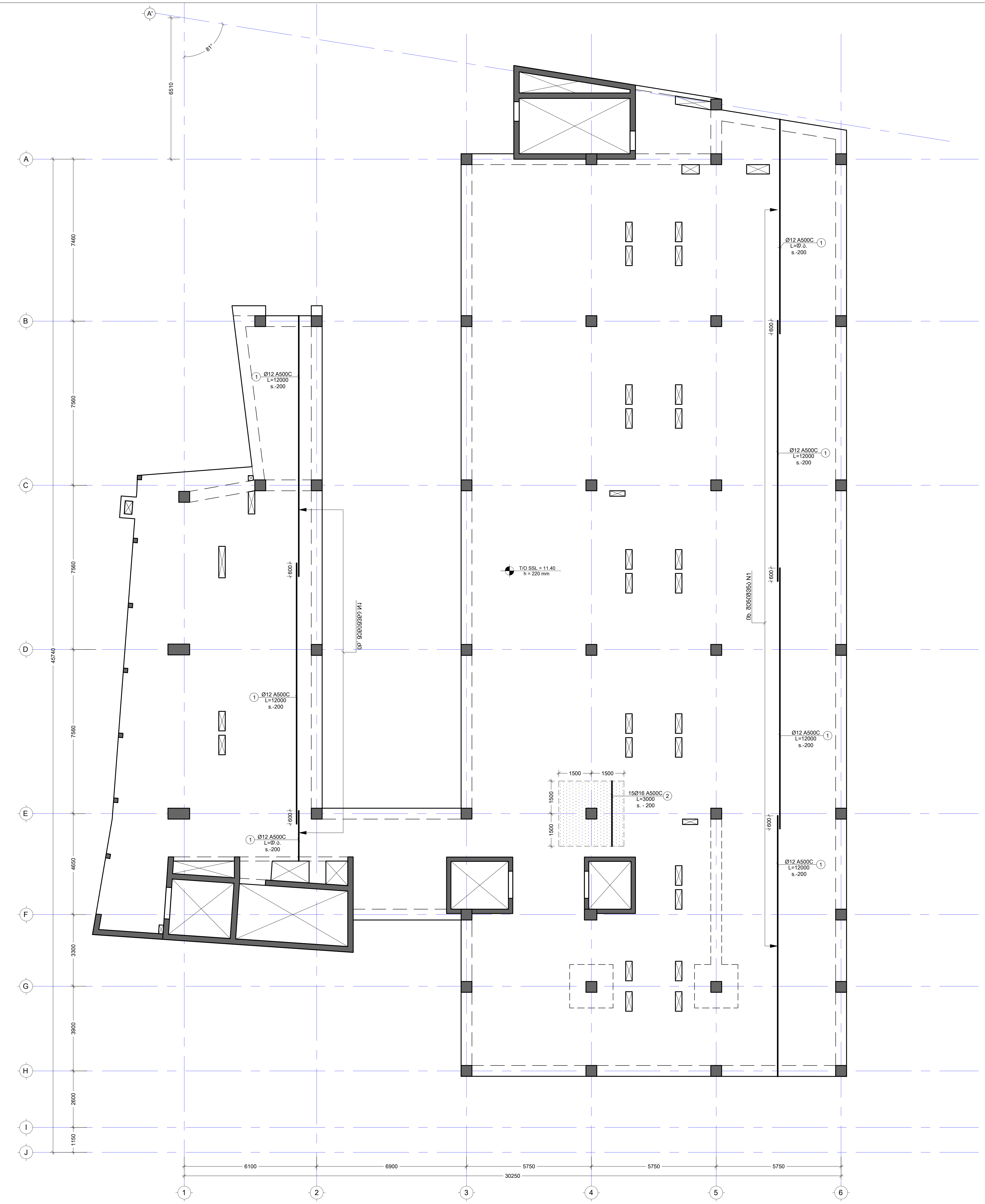

შენიშვნა:
NOTE:

1. ყოველი შემდეგი რიგი შესრულდეს პოზიციების ადგილმონაცვლეობით.
2. კვეთების მარკირება იხილეთ საყალიბე გეგმაზე.

----	----	----	----
----	----	----	----
----	----	----	----
----	----	----	----
----	----	----	----
No	Date	Revision	Issued by

სიტუაციური სქემა
KEY PLAN

მისამართი
ADDRESS
ქ.თბილისი კ.აფხაზის 29 ს/კ (01.18.03.048.033)

პროექტი
PROJECT
სასტუმრო "Hilton Canopy"

ნახაზი
DRWG.
ფილის არმირების გეგმა 11.40 ნიშნ.(ქვედა შრე Y)

CUBICON
DESIGN & BUILDING ENGINEERING

შპს "კუბიკონი", თბილისი, მარშალ გელოვანის გამზ. 13
ტელ: (+995 591) 116444 www.cubicon.ge

მთავარი კონსტრუქტორი: LEAD STRUCTURAL ENGINEER: მ. საჯაია	შეასრულა: ISSUED BY: DZ	შეამოწმა APPROVED BY: MS
	ფაილი FILE SL 003 REINFORCEMENT	პროექტის №: PROJECT No 170P20
	ფორმატი PAPER SIZE A2	მასშტაბი SCALE 1:100
ნახ.კოდი DRWG. No S - 2124	კორექტ. REVISION 00	სტადია STATUS TD

07.12.2020

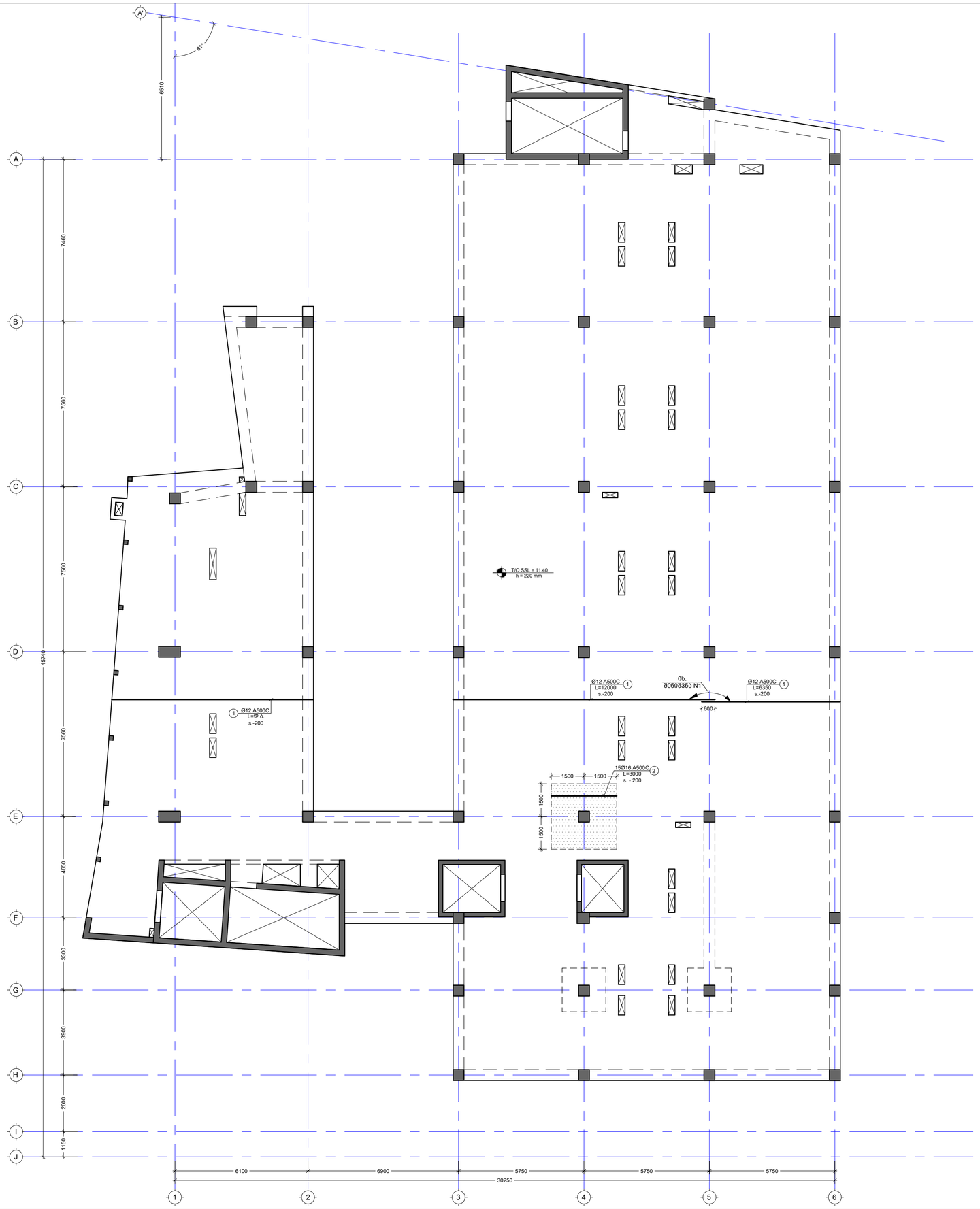

შენიშვნა:
NOTE:

1. ყოველი შემდეგი რიგი შესრულდეს პუზიციების ადგილმონაცვლეობით.
2. კვეთების მარკირება იხილეთ სახყალიბე ნაგებობებზე.

No	Date	Revision	Issued by
----	----	----	----
----	----	----	----
----	----	----	----
----	----	----	----
----	----	----	----
----	----	----	----

სიტუაციური სქემა
KEY PLAN

მისამართი
ADDRESS
ქ.თბილისი კ.აფხაზის 29
ს/კ (01.18.03.048.033)

პროექტი
PROJECT
სასტუმრო "Hilton Canopy"

ნახაზი
DRWG.
ფილის არმირების ნაგების 11.40 ნიშნ.(ზედა შრე X)

CUBICON DESIGN & BUILDING ENGINEERING
მუნ "ვაკე-საბურთალო", თბილისი, მარჯან ფეიქრიშვილის ქუჩა 13
ტელ: (+995 591) 116444 www.cubicon.ge

მთავარი კონსტრუქტორი: LEAD STRUCTURAL ENGINEER:	გამცემი: ISSUED BY:	მოწონება APPROVED BY:
მ. საბაიია	DZ	MS
	ფაილი FILE SL 003 REINFORCEMENT	პროექტის №: PROJECT 170P20
	ფორმატი PAPER SIZE A2	მასშტაბი SCALE 1:100
ნახ.კოდი DRWG. No S - 2125	კორექტ. REVISION 00	სტატუსი STATUS TD

07.12.2020

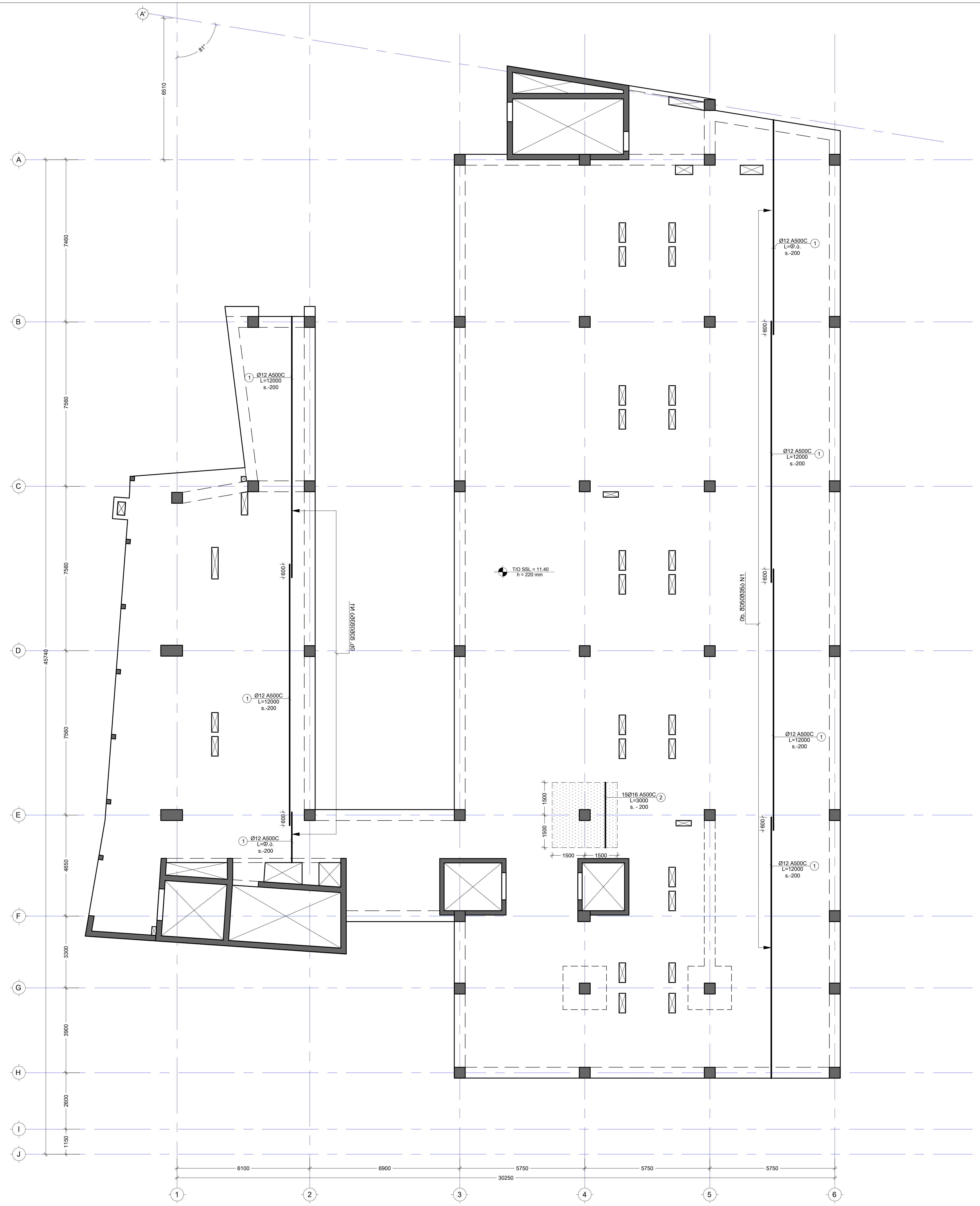

შენიშვნა:
NOTE:

1. ყოველი შემდეგი რიგი შესრულდეს პოზიციების ადგილმონაცვლეობით.
2. კვეთების მარკირება იხილეთ საყალიბე გეგმაზე.

No	Date	Revision	Issued by
----	----	----	----
----	----	----	----
----	----	----	----
----	----	----	----
----	----	----	----

სიტუაციური სქემა
KEY PLAN

მისამართი
ADDRESS
ქ.თბილისი კ.აფხაზის 29 ს/კ (01.18.03.048.033)

პროექტი
PROJECT
სასტუმრო "Hilton Canopy"

ნახაზი
DRWG.
ფილის არმირების გეგმა 11.40 ნიშნ.(ზედა შრე Y)

CUBICON
DESIGN & BUILDING ENGINEERING
შპს "კუბიკონი", თბილისი, მარშალ გელოვანის გამზ. 13
ტელ: (+995 591) 116444 www.cubicon.ge

მთავარი კონსტრუქტორი: LEAD STRUCTURAL ENGINEER:	შეასრულა: ISSUED BY:	შეამოწმა APPROVED BY:
მ. საჯაია	DZ	MS
	ფაილი FILE: SL 003 REINFORCEMENT	პროექტის №: PROJECT No: 170P20
	ფორმატი PAPER SIZE: A2	მასშტაბი SCALE: 1:100
ნახ.კოდი DRWG. No: S - 2126	კორექტ. REVISION: 00	სტადია STATUS: TD

07.12.2020

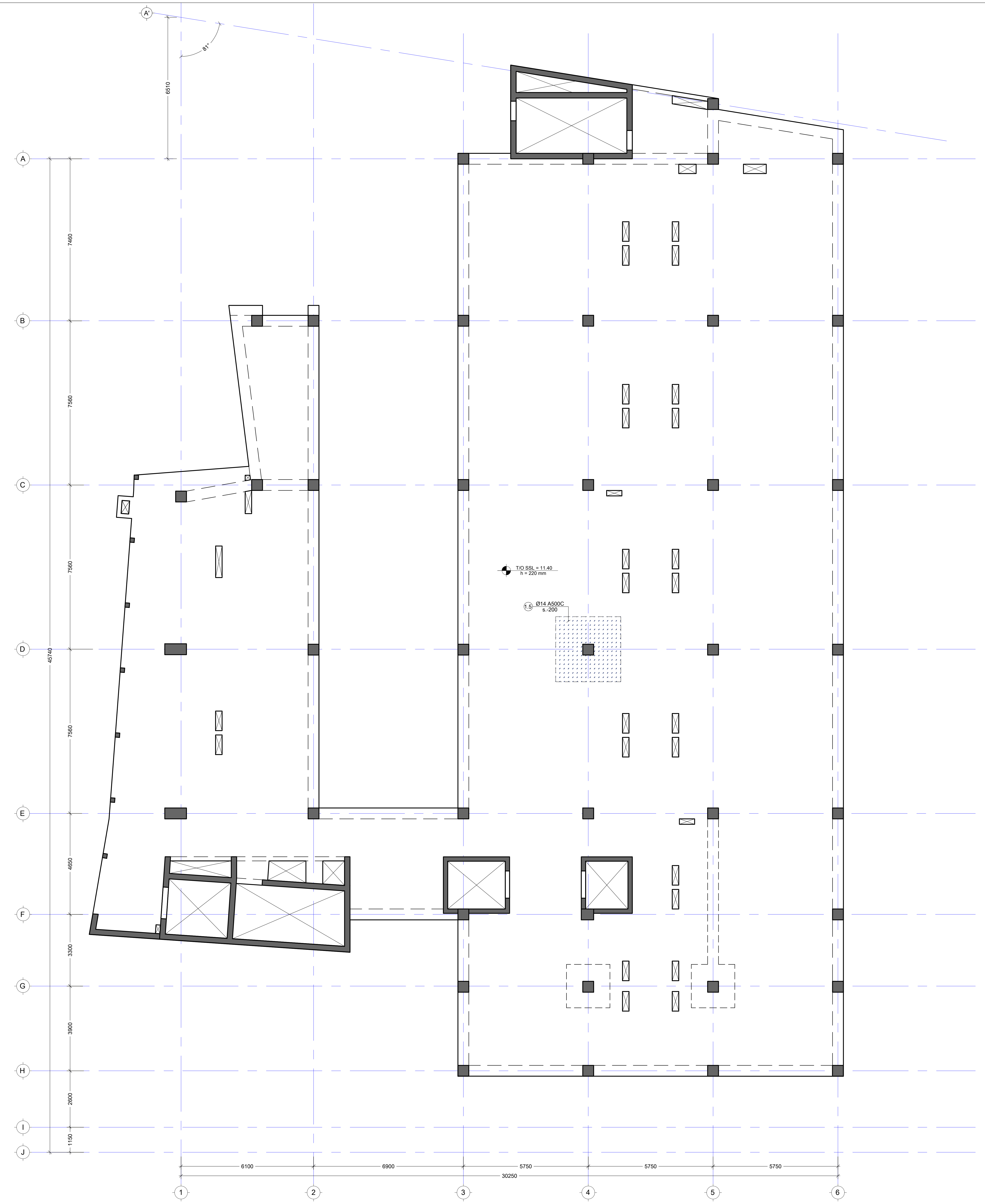

შენიშვნა:
NOTE:

----	----	----	----
----	----	----	----
----	----	----	----
----	----	----	----
----	----	----	----
No	Date	Revision	Issued by

სიტუაციური სქემა
KEY PLAN

მისამართი
ADDRESS
ქ.თბილისი კ.აფხაზის 29
ს/კ (01.18.03.048.033)

პროექტი
PROJECT
სასტუმრო "Hilton Canopy"

ნახაზი
DRWG.
ფილის განივი კარკასების მოწყ. გეგმა 11.40 ნიშნ.

CUBICON©
DESIGN & BUILDING ENGINEERING
შპს "კუბიკონი", თბილისი, მარშალ გელოვანის გამზ. 13
ტელ: (+995 591) 116444 www.cubicon.ge

მთავარი კონსტრუქტორი: LEAD STRUCTURAL ENGINEER:	შეასრულა: ISSUED BY:	შეამოწმა APPROVED BY:
მ. საჯაია	DZ	MS
	ფაილი FILE SL 003 REINFORCEMENT	პროექტის №: PROJECT No 170P20
	ფორმატი PAPER SIZE A2	მასშტაბი SCALE 1:100
ნახ.კოდი DRWG. No S - 2127	კორექტ. REVISION 00	სტადია STATUS TD

07.12.2020

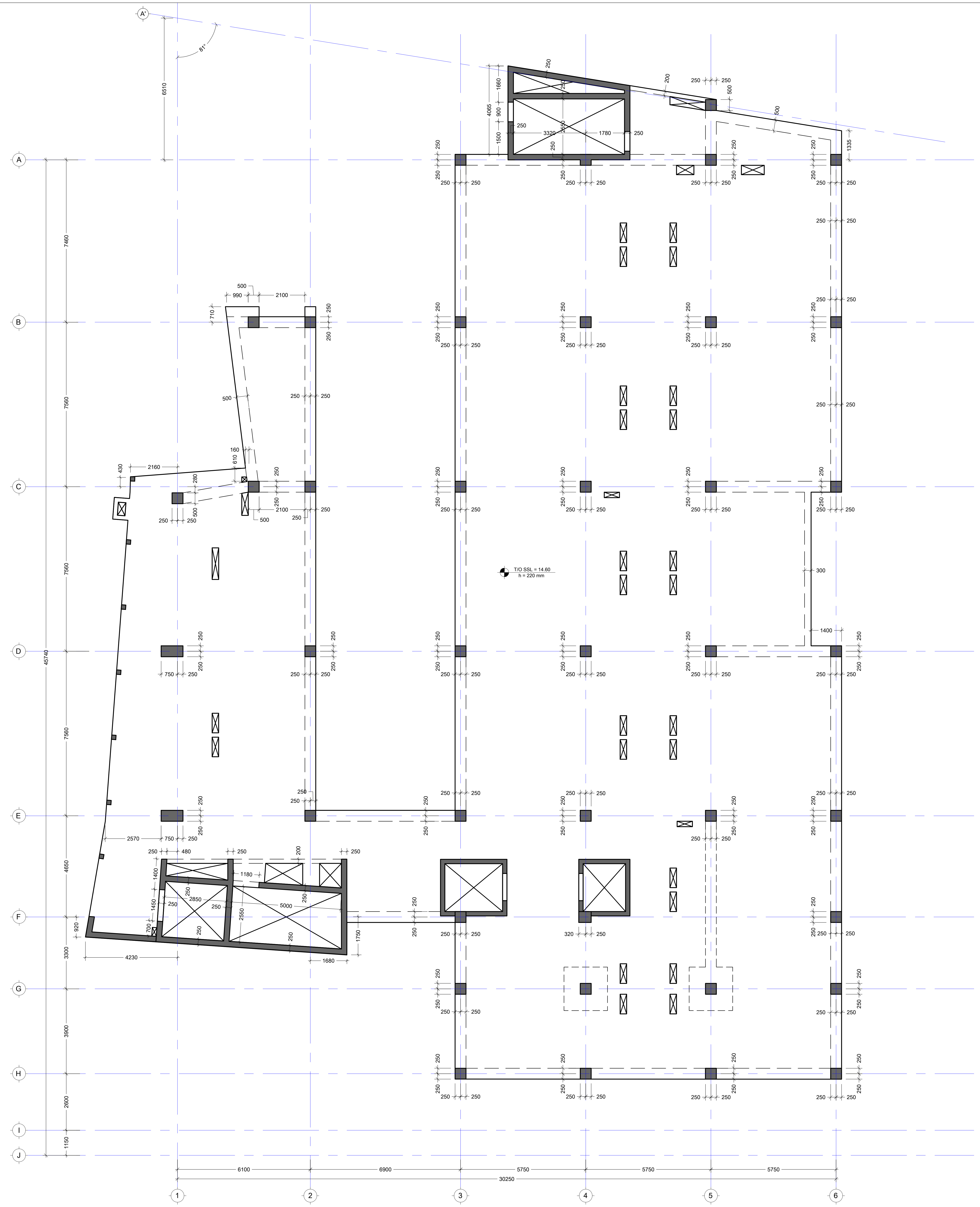

შენიშვნა:
NOTE:

No	Date	Revision	Issued by

სიტუაციური სქემა
KEY PLAN

მისამართი ADDRESS	ქ.თბილისი კ.აფხაზის 29 ს/კ (01.18.03.048.033)
პროექტი PROJECT	სასტუმრო "Hilton Canopy"
ნახაზი DRWG.	ფილის საყალიბე გეგმა 14.60 ნიშნულებზე

CUBICON DESIGN & BUILDING ENGINEERING
შპს "კუბიკონი", თბილისი, მარშალ გელოვანის გამზ. 13
ტელ: (+995 591) 116444 www.cubicon.ge

მთავარი კონსტრუქტორი: LEAD STRUCTURAL ENGINEER:	შეასრულა: ISSUED BY:	შეამოწმა APPROVED BY:
მ. საჯაია	DZ	MS
	ფაილი FILE SL 004 FORMWORKS	პროექტის №: PROJECT No 170P20
	ფორმატი PAPER SIZE A2	მასშტაბი SCALE 1:100
ნახ.კოდი DRWG. No S - 2128	კორექტ. REVISION 00	სტადია STATUS TD

07.12.2020

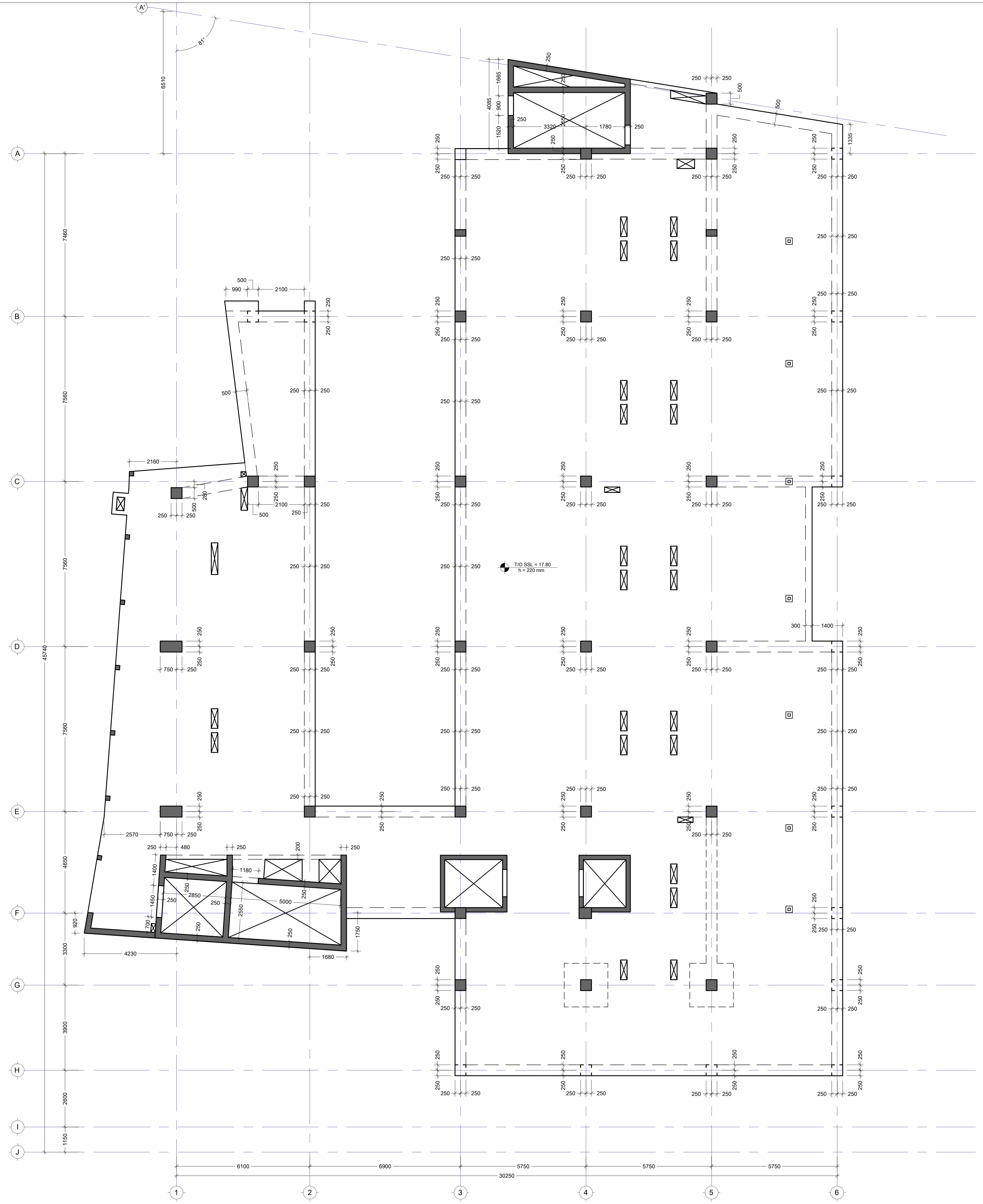

შენიშვნა:
NOTE:

No	Date	Revision	Issued by
----	----	----	----
----	----	----	----
----	----	----	----
----	----	----	----
----	----	----	----

სიტუაციური სქემა
KEY PLAN

მისამართი
ADDRESS
ქ.თბილისი კ.აფხაზის 29
ს/კ (01.18.03.048.033)

პროექტი
PROJECT
სასტუმრო "Hilton Canopy"

ნახაზი
DRWG.
ფილის საყალიბე გეგმა 17.80 ნიშნულებზე

CUBICON
DESIGN & BUILDING ENGINEERING
შპს "კუბიკონი", თბილისი, მარშალ გელოვანის გამზ. 13
ტელ: (+995 591) 116444 www.cubicon.ge

მთავარი კონსტრუქტორი: LEAD STRUCTURAL ENGINEER:	შეასრულა: ISSUED BY:	შეამოწმა APPROVED BY:
მ. საჯაია	DZ	MS
	ფაილი FILE: SL 005 FORMWORKS	პროექტის №: PROJECT No: 170P20
	ფორმატი PAPER SIZE: A2	მასშტაბი SCALE: 1:100
ნახ.კოდი DRWG. No: S - 2129	კორექტ. REVISION: 00	სტადია STATUS: TD

07.12.2020

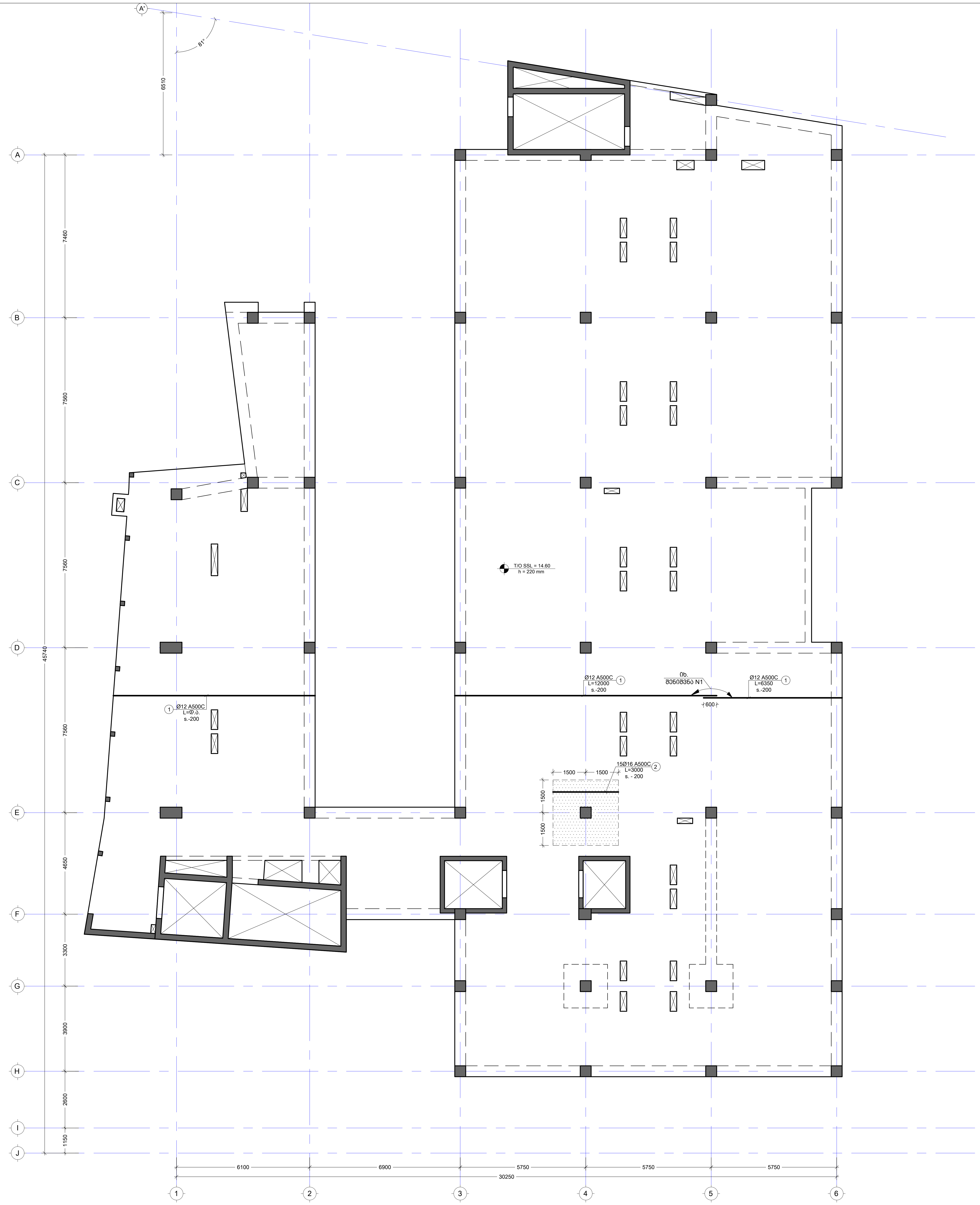

შენიშვნა:
NOTE:

1. ყოველი შემდეგი რიგი შესრულდეს პოზიციების ადგილმონაცვლეობით.
2. კვეთების მარკირება იხილეთ საყალიბე გეგმაზე.

No	Date	Revision	Issued by

სიტუაციური სქემა
KEY PLAN

მისამართი
ADDRESS
ქ.თბილისი კ.აფხაზის 29 ს/კ (01.18.03.048.033)

პროექტი
PROJECT
სასტუმრო "Hilton Canopy"

ნახაზი
DRWG.
ფილის არმირების გეგმა 14.60; 17.80 ნიშნ.(ქვედა შრე X)

CUBICON
DESIGN & BUILDING ENGINEERING
შპს "კუბიკონი", თბილისი, მარშალ გელოვანის გამზ. 13
ტელ: (+995 591) 116444 www.cubicon.ge

მთავარი კონსტრუქტორი: LEAD STRUCTURAL ENGINEER:	შეასრულა: ISSUED BY:	შეამოწმა APPROVED BY:
მ. საჯაია	DZ	MS
	ფაილი FILE SL 004-005 REINFORCEMENT	პროექტის №: PROJECT No 170P20
	ფორმატი PAPER SIZE A2	მასშტაბი SCALE 1:100
ნახ.კოდი DRWG. No S - 2130	კორექტ. REVISION 00	სტადია STATUS TD

07.12.2020

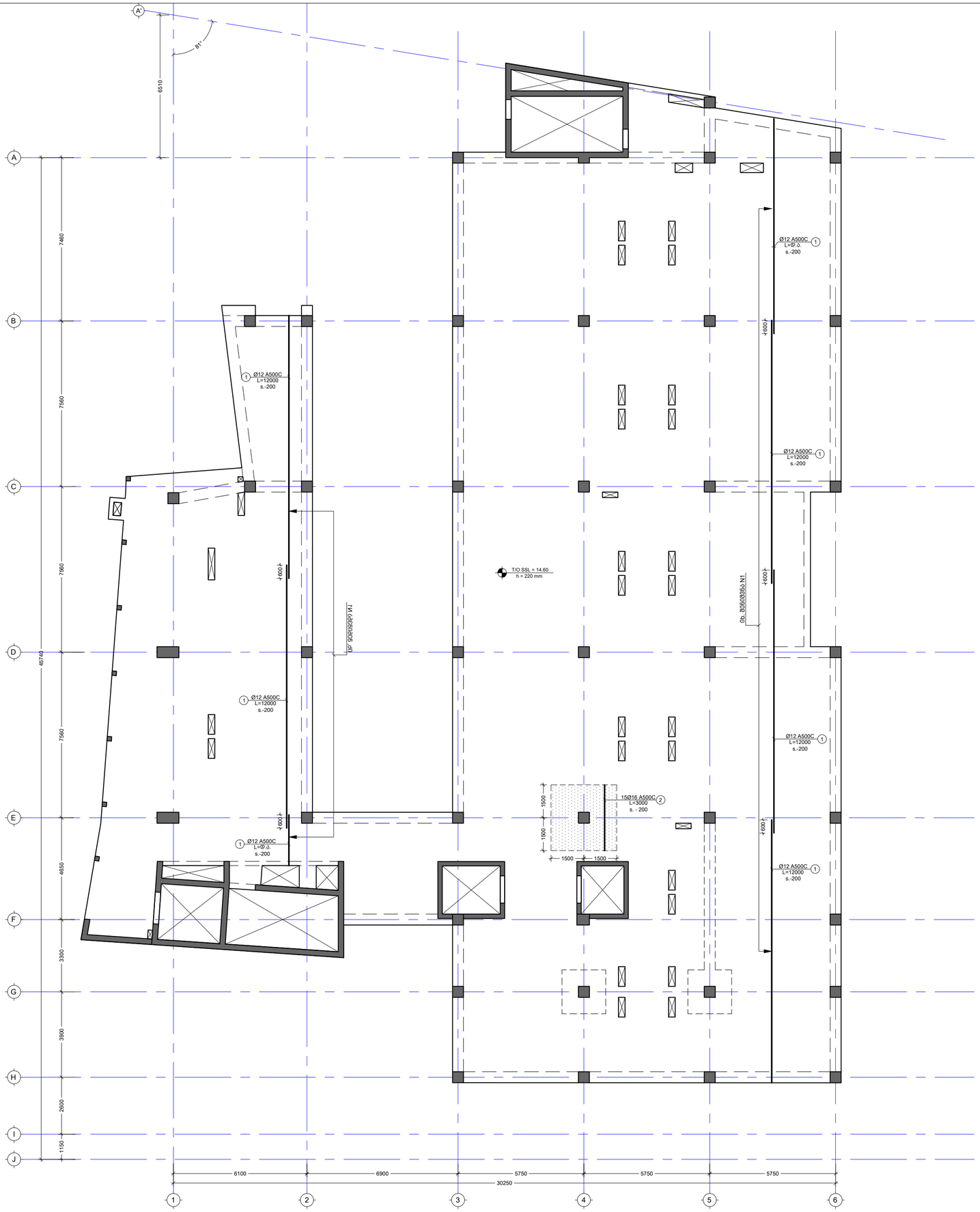

შენიშვნა:
NOTE:

1. ყოველი შემდეგი რიგი შესრულდეს პუზიციების ადგილმონაცვლეობით.
2. კვეთების მარკირება იხილეთ სახახლიბე გეგმაზე.

No	Date	Revision	Issued by
----	----	----	----
----	----	----	----
----	----	----	----
----	----	----	----
----	----	----	----

სიტუაციური სქემა
KEY PLAN

მისამართი
ADDRESS
ქ.თბილისი კ.აფხაზის 29
ს/კ (01.18.03.048.033)

პროექტი
PROJECT
სასტუმრო "Hilton Canopy"

ნახაზი
DRWG.
ფილის არმირების გეგმა 14.60; 17.80 ნიშნ.(ქვედა შრე Y)

CUBICON
DESIGN & BUILDING ENGINEERING
შპს "ქუბიკონი", თბილისი, მარჯანიშვილის ქუჩა 13
ტელ: (+995 591) 116444 www.cubicon.ge

მთავარი კონსტრუქტორი: LEAD STRUCTURAL ENGINEER:	გამცემი: ISSUED BY:	დამტკიცება APPROVED BY:
მ. საბაძია	DZ	MS
	ფაილი FILE SL 004-005 REINFORCEMENT	პროექტის №: PROJECT No. 170P20
	ფორმატი PAPER SIZE A2	მასშტაბი SCALE 1:100
ნახ.კოდი DRWG. No S - 2131	კორექტ. REVISION 00	სტატუსი STATUS TD

07.12.2020

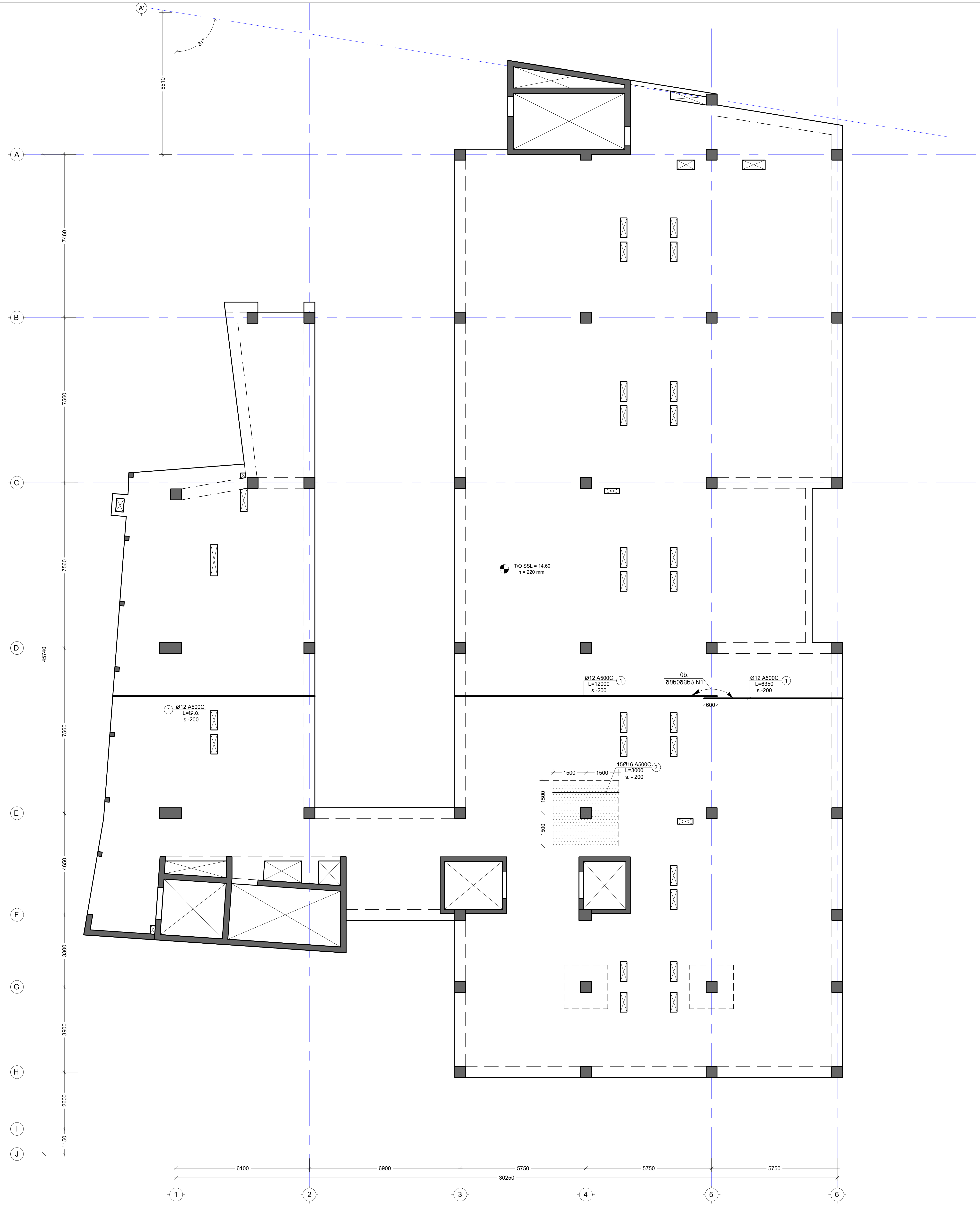

შენიშვნა:
NOTE:

1. ყოველი შემდეგი რიგი შესრულდეს პოზიციების ადგილმონაცვლეობით.
2. კვეთების მარკირება იხილეთ საყალიბე გეგმაზე.

----	----	----	----
----	----	----	----
----	----	----	----
----	----	----	----
----	----	----	----
No	Date	Revision	Issued by

სიტუაციური სქემა
KEY PLAN

მისამართი
ADDRESS
ქ.თბილისი კ.აფხაზის 29
ს/კ (01.18.03.048.033)

პროექტი
PROJECT
სასტუმრო "Hilton Canopy"

ნახაზი
DRWG.
ფილის არმირების გეგმა 14.60; 17.80 ნიშნ.(ზედა შრე X)

CUBICON©
DESIGN & BUILDING ENGINEERING

შპს "კუბიკონი", თბილისი, მარშალ გელოვანის გამზ. 13
ტელ: (+995 591) 116444 www.cubicon.ge

მთავარი კონსტრუქტორი: LEAD STRUCTURAL ENGINEER:	შეასრულა: ISSUED BY:	შეამოწმა APPROVED BY:
მ. საჯაია	DZ	MS
	ფაილი FILE SL 004-005 REINFORCEMENT	პროექტის №: PROJECT No 170P20
	ფორმატი PAPER SIZE A2	მასშტაბი SCALE 1:100
ნახ.კოდი DRWG. No S - 2132	კორექტ. REVISION 00	სტადია STATUS TD

07.12.2020

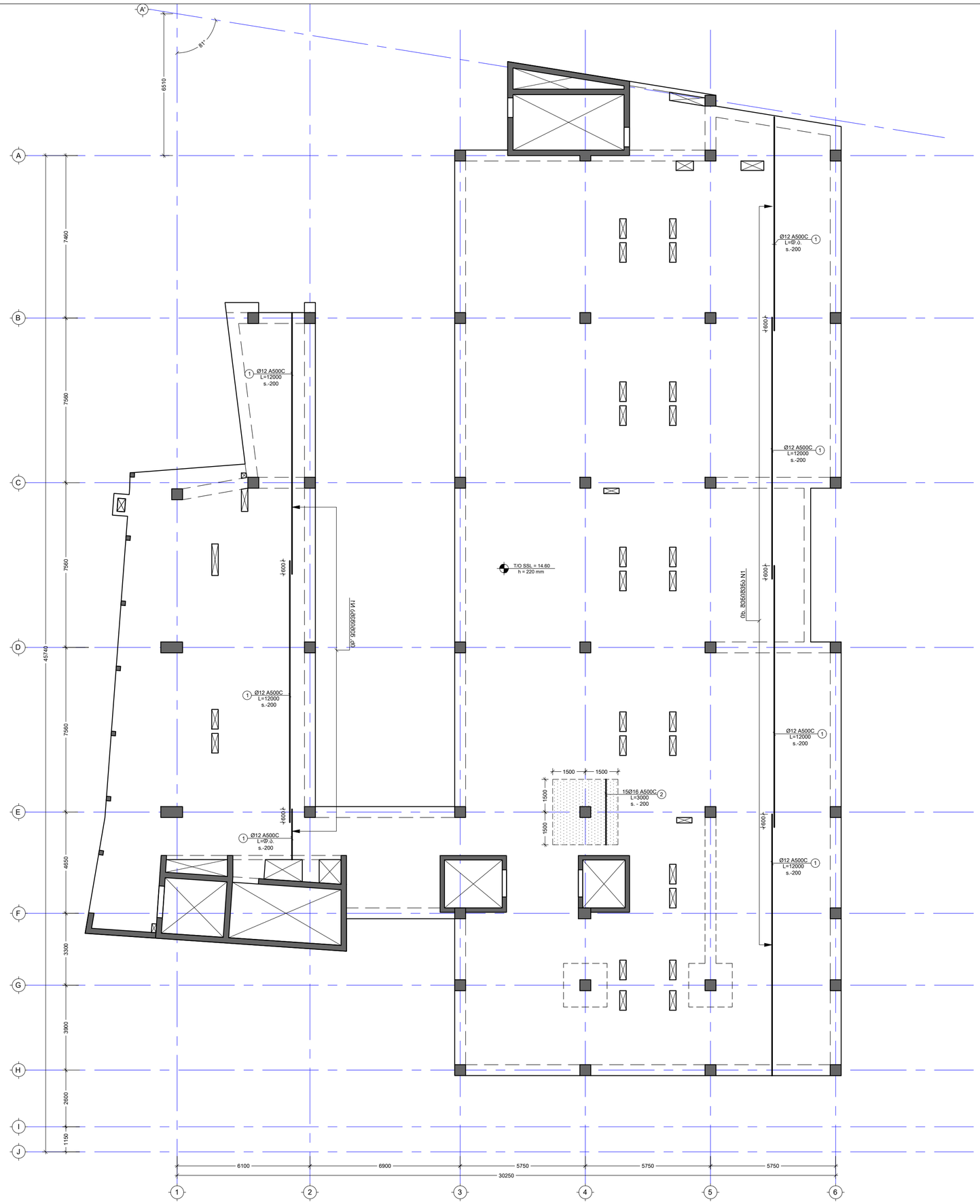
A'
A
B
C
D
E
F
G
H
I
J
1
2
3
4
5
6
61°
6510
7460
7560
7560
4740
7560
4650
3300
3900
2600
1150
6100
6900
5750
5750
5750
30250
Ø12 A500C
L=12000
s.-200
Ø12 A500C
L=Ø.ა.
s.-200
+600
+609
+609
+609
+600
+600
+600

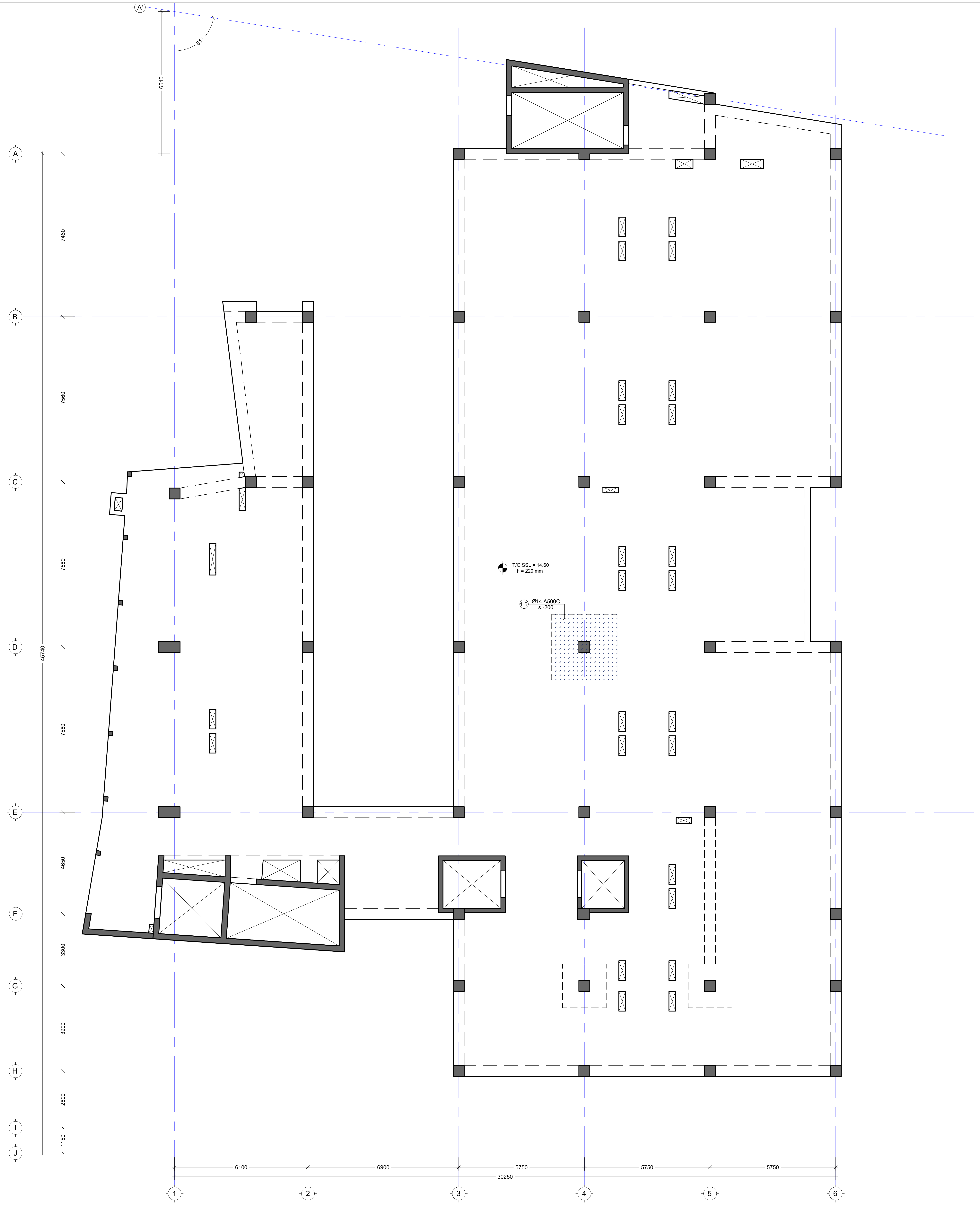

შენიშვნა:
NOTE:

No	Date	Revision	Issued by
----	----	----	----
----	----	----	----
----	----	----	----
----	----	----	----
----	----	----	----

სიტუაციური სქემა
KEY PLAN

მისამართი
ADDRESS
ქ.თბილისი კ.აფხაზის 29 ს/კ (01.18.03.048.033)

პროექტი
PROJECT
სასტუმრო "Hilton Canopy"

ნახაზი
DRWG.
ფილის განივი კარკასების მოწყ. გეგმა 14.60; 17.80 ნიშნ.

CUBICON DESIGN & BUILDING ENGINEERING
შპს "კუბიკონი", თბილისი, მარშალ გელოვანის გამზ. 13
ტელ: (+995 591) 116444 www.cubicon.ge

მთავარი კონსტრუქტორი: LEAD STRUCTURAL ENGINEER:	შეასრულა: ISSUED BY:	შეამოწმა APPROVED BY:
მ. საჯაია	DZ	MS
	ფაილი FILE SL 004-005 REINFORCEMENT	პროექტის №: PROJECT No 170P20
	ფორმატი PAPER SIZE A2	მასშტაბი SCALE 1:100
ნახ.კოდი DRWG. No S - 2134	კორექტ. REVISION 00	სტადია STATUS TD

07.12.2020

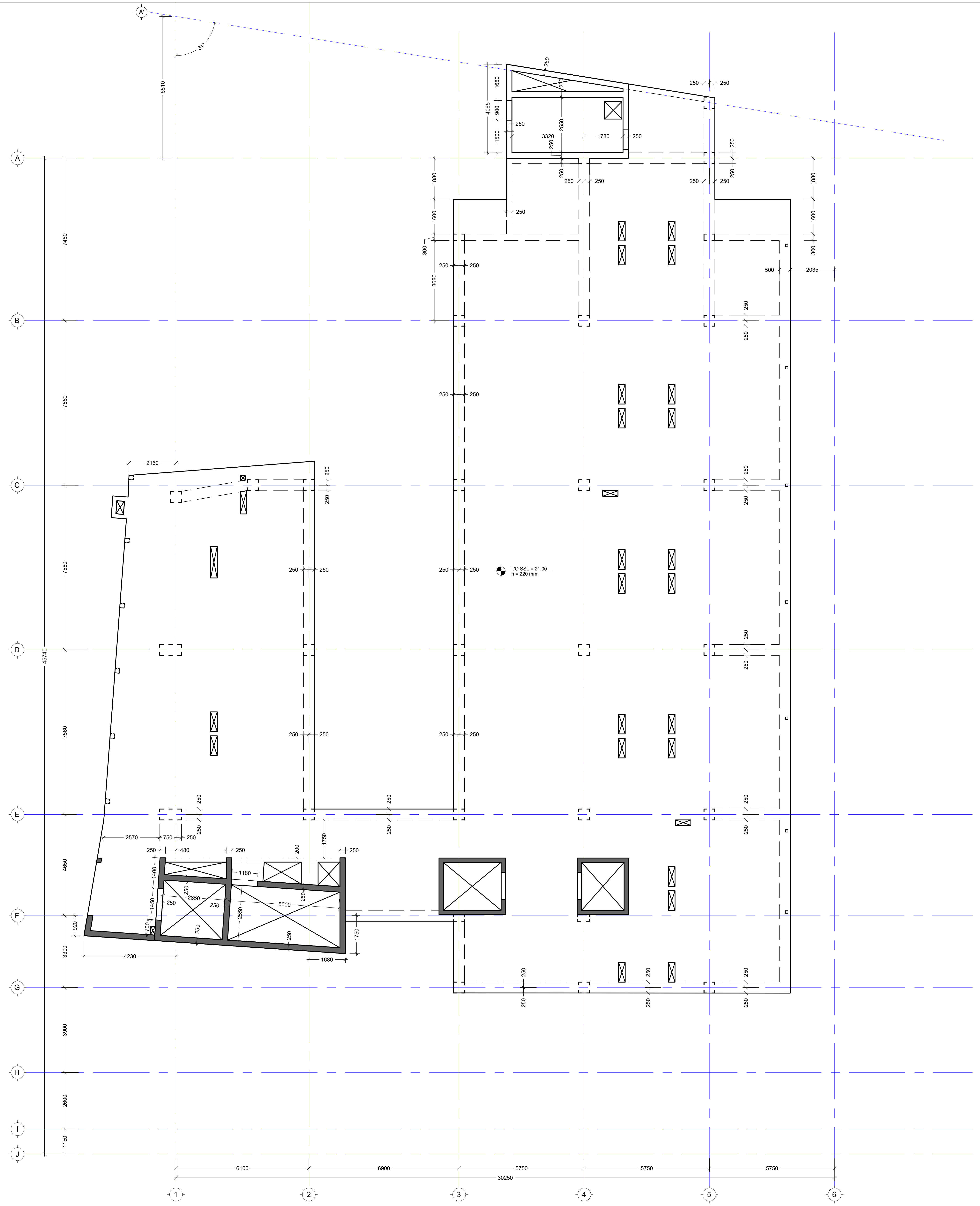

შენიშვნა:
NOTE:

No	Date	Revision	Issued by

სიტუაციური სქემა
KEY PLAN

მისამართი ADDRESS	ქ.თბილისი კ.აფხაზის 29 ს/კ (01.18.03.048.033)
პროექტი PROJECT	სასტუმრო "Hilton Canopy"
ნახაზი DRWG.	ფილის საყალიბე გეგმა 21.00 ნიშნულზე

CUBICON©
DESIGN & BUILDING ENGINEERING
შპს "კუბიკონი", თბილისი, მარშალ გელოვანის გამზ. 13
ტელ: (+995 591) 116444 www.cubicon.ge

მთავარი კონსტრუქტორი: LEAD STRUCTURAL ENGINEER:	შეასრულა: ISSUED BY:	შეამოწმა APPROVED BY:
მ. საჯაია	DZ	MS
	ფაილი FILE SL 006 FORMWORK	პროექტის №: PROJECT No 170P20
	ფორმატი PAPER SIZE A2	მასშტაბი SCALE 1:100
ნახ.კოდი DRWG. No S - 2135	კორექტ. REVISION 00	სტადია STATUS TD

07.12.2020

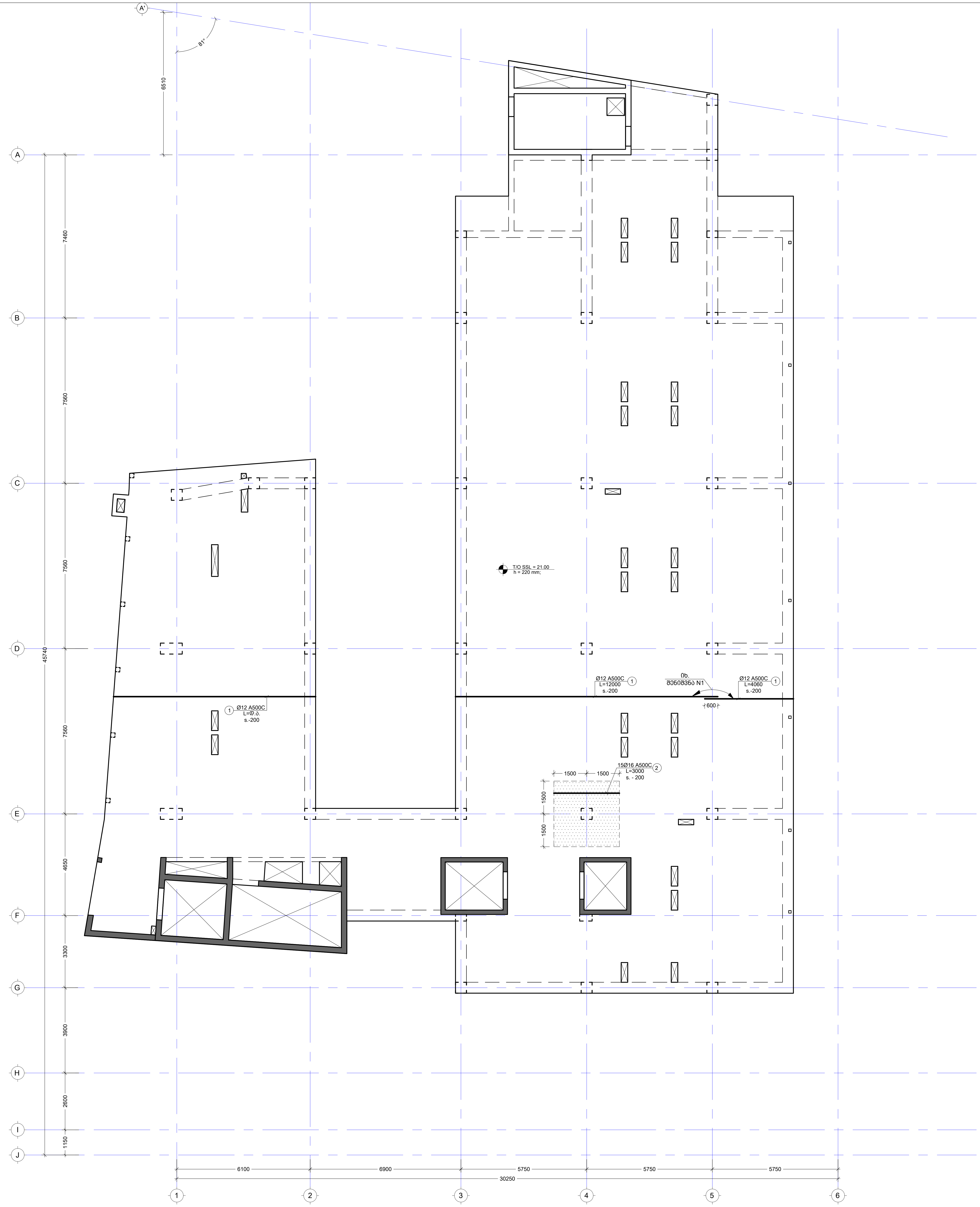

შენიშვნა:
NOTE:

1. ყოველი შემდეგი რიგი შესრულდეს პოზიციების ადგილმონაცვლეობით.
2. კვეთების მარკირება იხილეთ საყალიბე გეგმაზე.

No	Date	Revision	Issued by

სიტუაციური სქემა
KEY PLAN

მისამართი ADDRESS	ქ.თბილისი კ.აფხაზის 29 ს/კ (01.18.03.048.033)
პროექტი PROJECT	სასტუმრო "Hilton Canopy"
ნახაზი DRWG.	ფილის არმირების გეგმა 21.00 ნიშნულზე (ქვედა შრე X)

CUBICON©
DESIGN & BUILDING ENGINEERING

შპს "კუბიკონი", თბილისი, მარშალ გელოვანის გამზ. 13
ტელ: (+995 591) 116444 www.cubicon.ge

მთავარი კონსტრუქტორი: LEAD STRUCTURAL ENGINEER: მ. საჯაია	შეასრულა: ISSUED BY: DZ	შეამოწმა APPROVED BY: MS
	ფაილი FILE SL 006 REINFORCEMENT	პროექტის №: PROJECT No 170P20
	ფორმატი PAPER SIZE A2	მასშტაბი SCALE 1:100
ნახ.კოდი DRWG. No S - 2136	კორექტ. REVISION 00	სტადია STATUS TD

07.12.2020

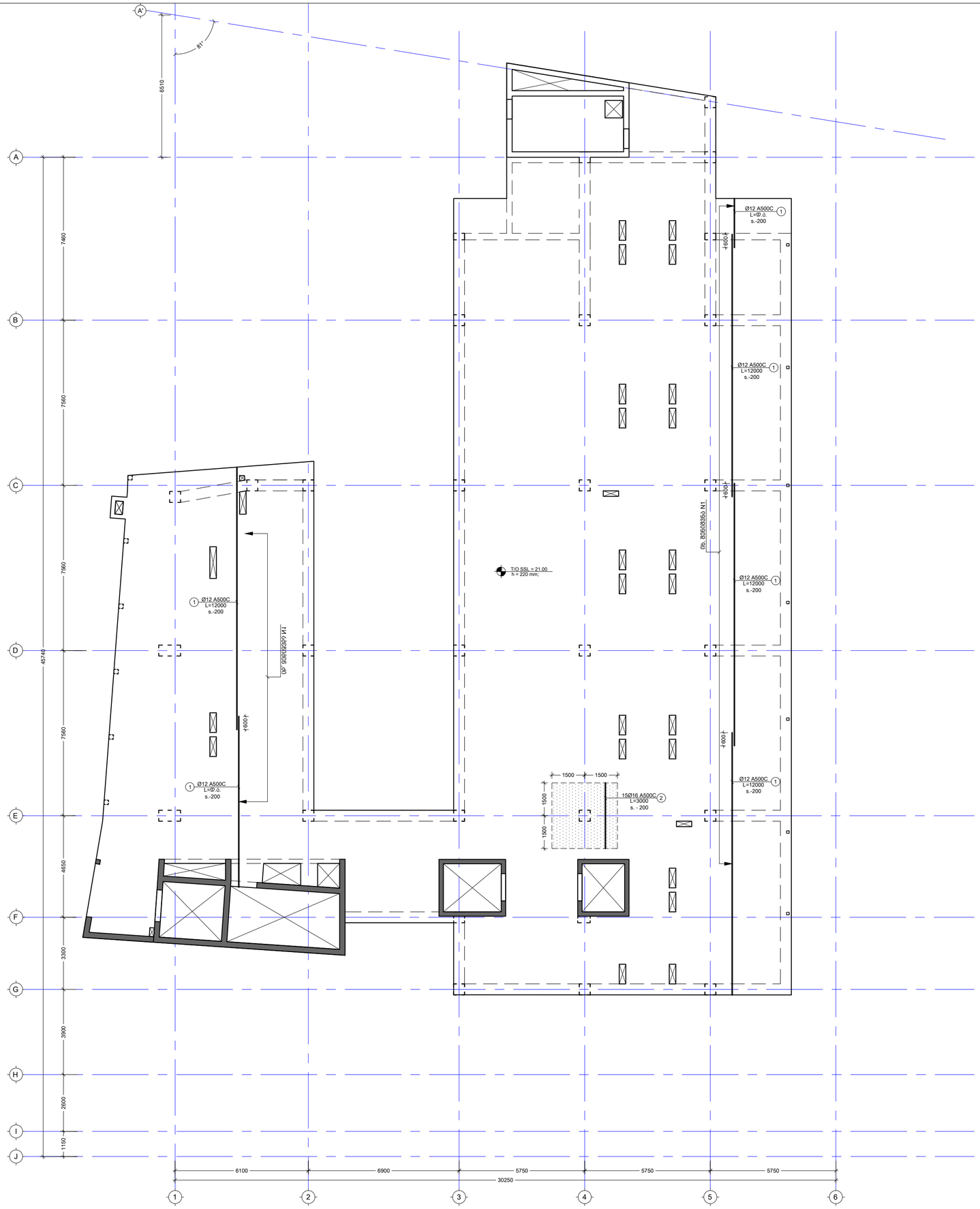

შენიშვნა:
NOTE:

1. ყოველი შემდეგი რიგი შესრულდეს პუზიციების ადგილმონაცვლეობით.
2. კვეთების მარკირება იხილეთ სახყალიბე ტეხმაზე.

No	Date	Revision	Issued by
----	----	----	----
----	----	----	----
----	----	----	----
----	----	----	----
----	----	----	----

საორიენტირო სქემა
KEY PLAN

მისამართი
ADDRESS
ქ.თბილისი კ.აფხაზის 29
ს/კ (01.18.03.048.033)

პროექტი
PROJECT
სასტუმრო "Hilton Canopy"

ნახაზი
DRWG.
ფილის არმირების ტეხმა 21.00 ნიშნულზე (ქვედა ზრე Y)

CUBICON
DESIGN & BUILDING ENGINEERING
შპს "კუბიკონი", თბილისის, მარჯანიშვილის ქუჩა 13
ტელ: (+995 591) 116444 www.cubicon.ge

მთავარი კონსტრუქტორი: LEAD STRUCTURAL ENGINEER:	გამოშვება: ISSUED BY:	დამოწმება APPROVED BY:
მ. სააკია	DZ	MS
	ფაილი FILE SL 006 REINFORCEMENT	პროექტის №: PROJECT No 170P20
	ფორმატი PAPER SIZE A2	მასშტაბი SCALE 1:100
ნახ.კოდი DRWG. No S - 2137	კორექტი REVISION 00	სტატუსი STATUS TD

07.12.2020

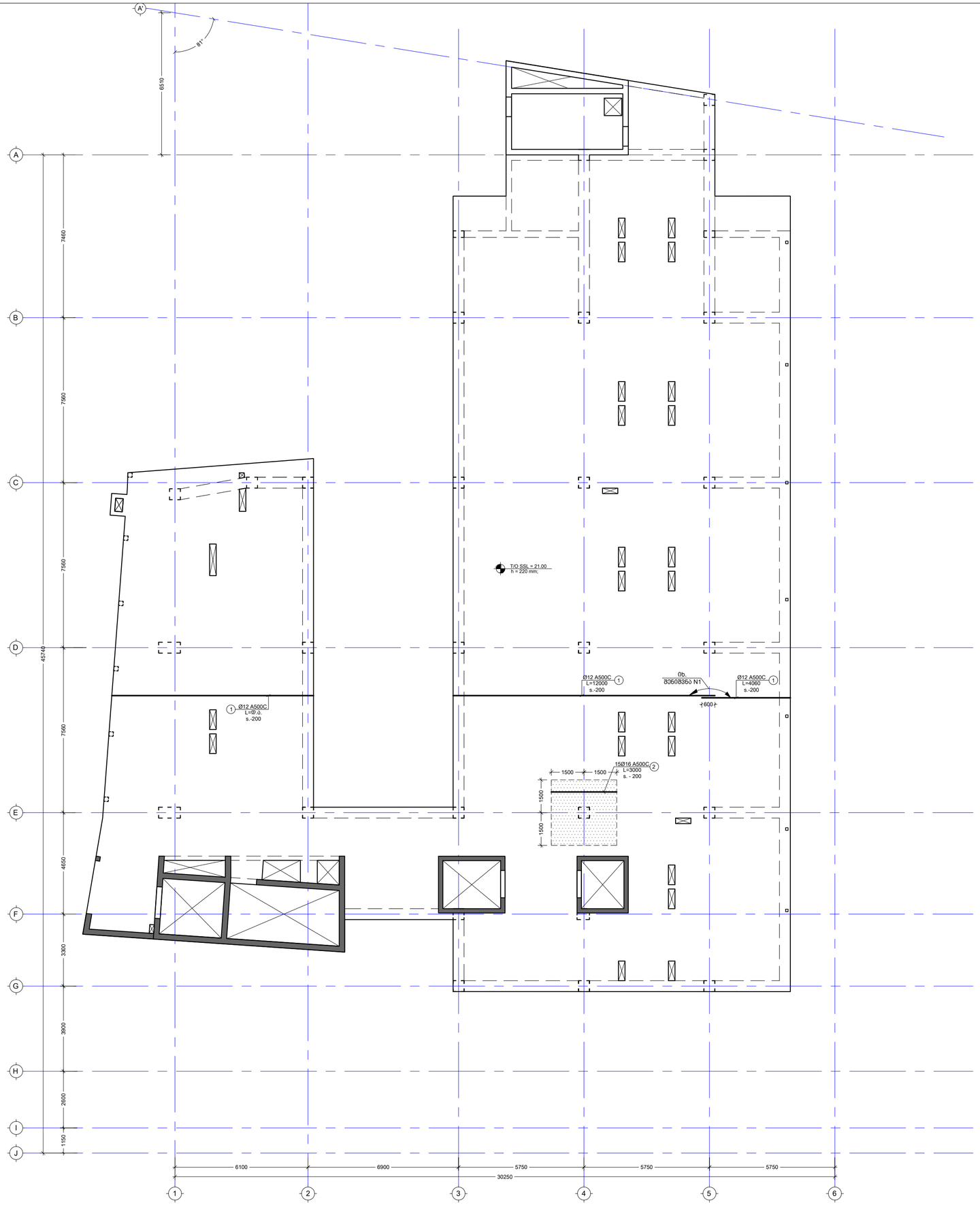

შენიშვნა:
NOTE:

1. ყოველი შემდეგი რიგი შესრულდეს პუზიციების ადგილმონაცვლეობით.
2. კვეთების მარკირება იხილეთ სახყალიბე ტეხმაზე.

No	Date	Revision	Issued by
----	----	----	----
----	----	----	----
----	----	----	----
----	----	----	----
----	----	----	----

სიტუაციური სქემა
KEY PLAN

მისამართი
ADDRESS
ქ.თბილისი კ.აფხაზის 29
ს/კ (01.18.03.048.033)

პროექტი
PROJECT
სასტუმრო "Hilton Canopy"

ნახაზი
DRWG.
ფილის არმირების ტეხმა 21.00 ნიშნულზე (ზედა შრე X)

CUBICON
DESIGN & BUILDING ENGINEERING
მპს "კუბიკონი", თბილისი, მარშალ გელოვანის ბაზრ. 13
ტელ: (+995 591) 116444 www.cubicon.ge

მთავარი კონსტრუქტორი: LEAD STRUCTURAL ENGINEER:	შესრულება: ISSUED BY:	შეამოწმა APPROVED BY:
მ. საბაძია	DZ	MS
ფაილი FILE SL_006 REINFORCEMENT		პროექტის №: PROJECT No. 170P20
ფორმატი PAPER SIZE	A2	მასშტაბი SCALE 1:100
ნახ.კოდი DRWG. No	კორექტ. REVISION	სტატუსი STATUS
S - 2138	00	TD

07.12.2020

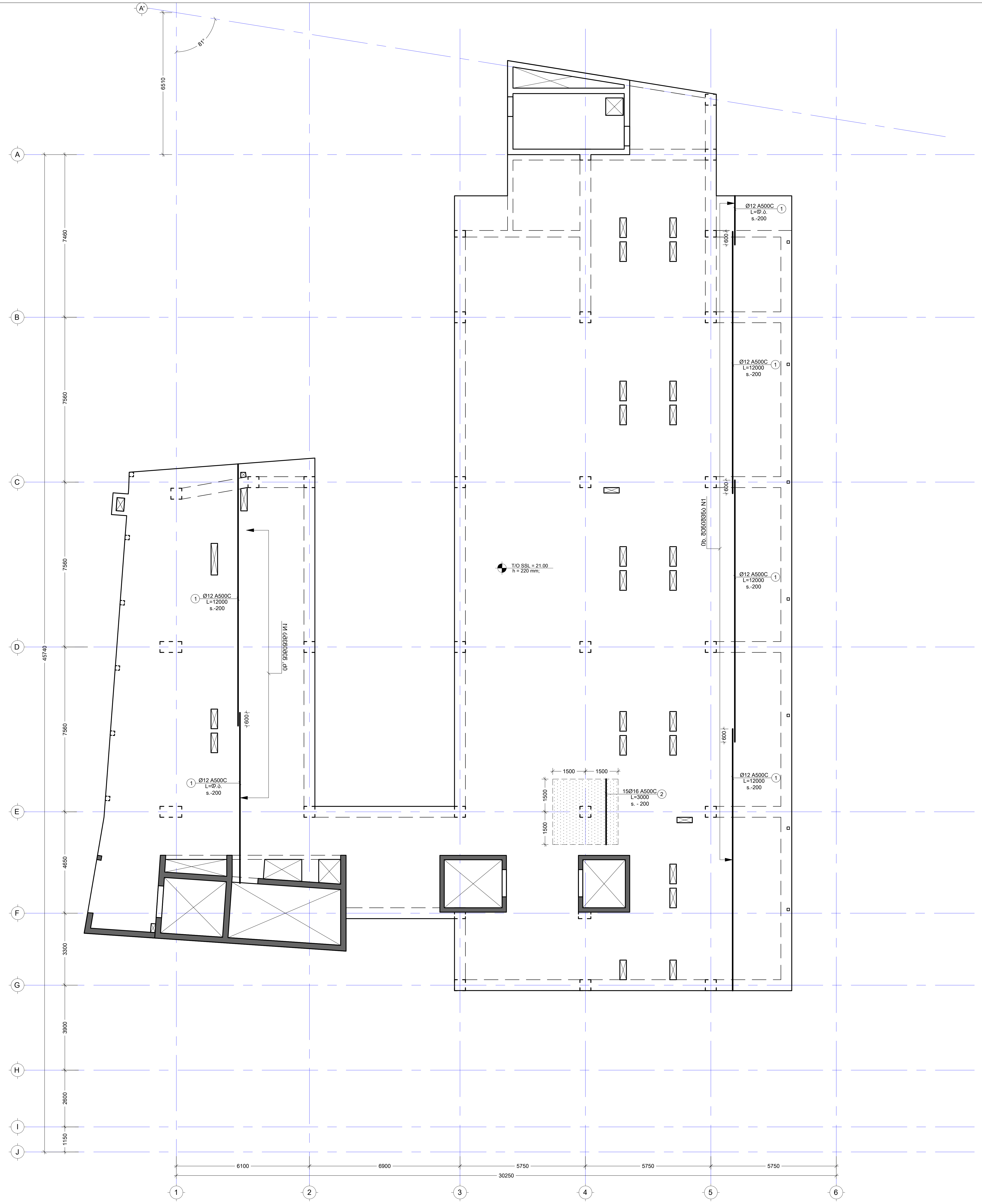

შენიშვნა:
NOTE:

1. ყოველი შემდეგი რიგი შესრულდეს პოზიციების ადგილმონაცვლეობით.
2. კვეთების მარკირება იხილეთ საყალიბე გეგმაზე.

No	Date	Revision	Issued by

სიტუაციური სქემა
KEY PLAN

მისამართი
ADDRESS
ქ.თბილისი კ.აფხაზის 29 ს/კ (01.18.03.048.033)

პროექტი
PROJECT
სასტუმრო "Hilton Canopy"

ნახაზი
DRWG.
ფილის არმირების გეგმა 21.00 ნიშნულზე (ზედა შრე Y)

CUBICON©
DESIGN & BUILDING ENGINEERING

შპს "კუბიკონი", თბილისი, მარშალ გელოვანის გამზ. 13
ტელ: (+995 591) 116444 www.cubicon.ge

მთავარი კონსტრუქტორი: LEAD STRUCTURAL ENGINEER:	შეასრულა: ISSUED BY:	შეამოწმა APPROVED BY:
მ. საჯაია	DZ	MS
	ფაილი FILE SL 006 REINFORCEMENT	პროექტის №: PROJECT No 170P20
	ფორმატი PAPER SIZE A2	მასშტაბი SCALE 1:100
ნახ.კოდი DRWG. No S - 2139	კორექტ. REVISION 00	სტადია STATUS TD

07.12.2020

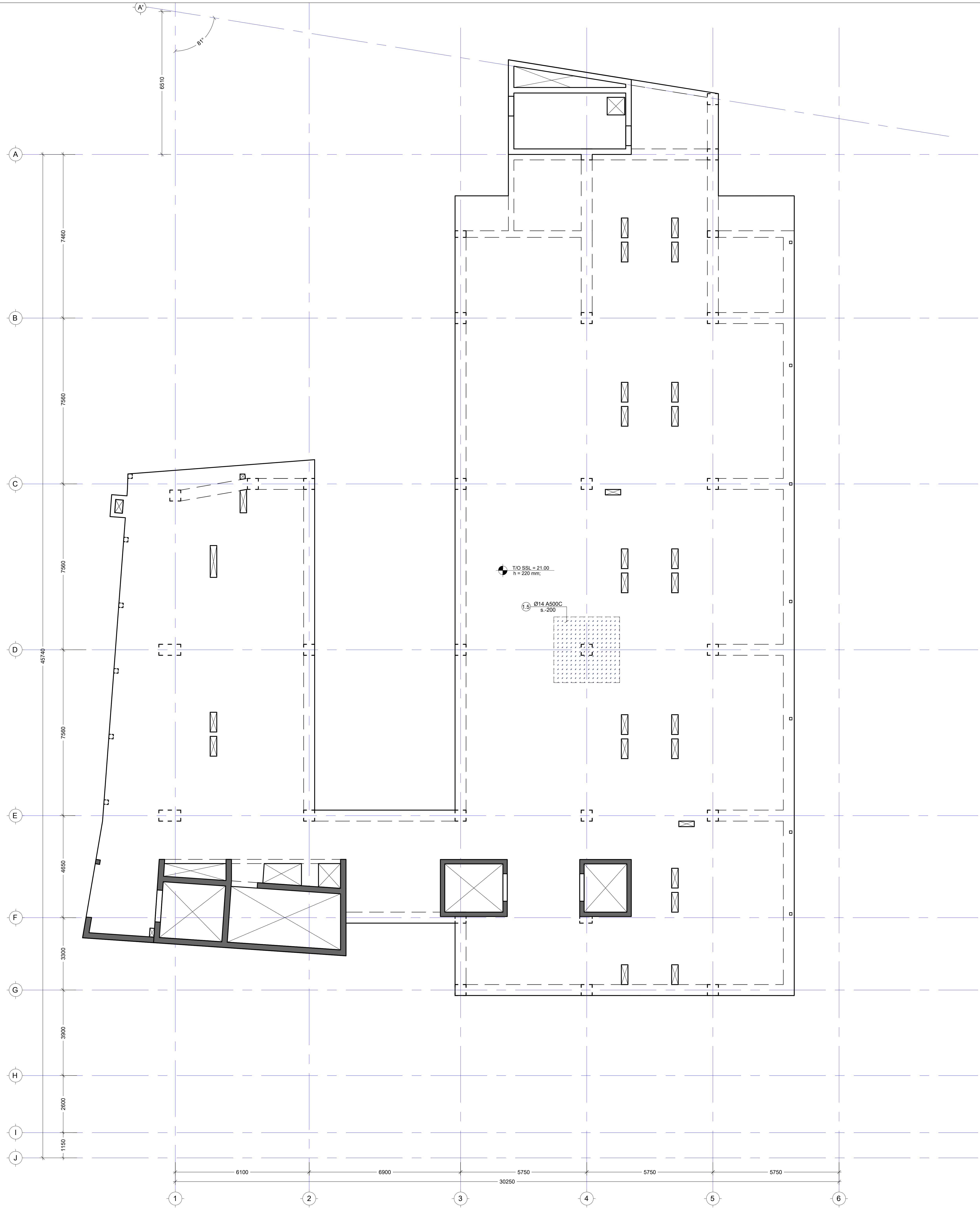

შენიშვნა:
NOTE:

No	Date	Revision	Issued by
----	----	----	----
----	----	----	----
----	----	----	----
----	----	----	----
----	----	----	----

სიტუაციური სქემა
KEY PLAN

მისამართი
ADDRESS
ქ.თბილისი კ.აფხაზის 29 ს/კ (01.18.03.048.033)

პროექტი
PROJECT
სასტუმრო "Hilton Canopy"

ნახაზი
DRWG.
ფილის განივი კარკასების განლაგების გეგმა 21.00 ნიშნულზე

CUBICON
DESIGN & BUILDING ENGINEERING
შპს "კუბიკონი", თბილისი, მარშალ გელოვანის გამზ. 13
ტელ: (+995 591) 116444 www.cubicon.ge

მთავარი კონსტრუქტორი: LEAD STRUCTURAL ENGINEER:	შეასრულა: ISSUED BY:	შეამოწმა APPROVED BY:
მ. საჯაია	DZ	MS
	ფაილი FILE: SL 006 REINFORCEMENT	პროექტის №: PROJECT No: 170P20
	ფორმატი PAPER SIZE: A2	მასშტაბი SCALE: 1:100
ნახ.კოდი DRWG. No: S - 2140	კორექტ. REVISION: 00	სტადია STATUS: TD

07.12.2020

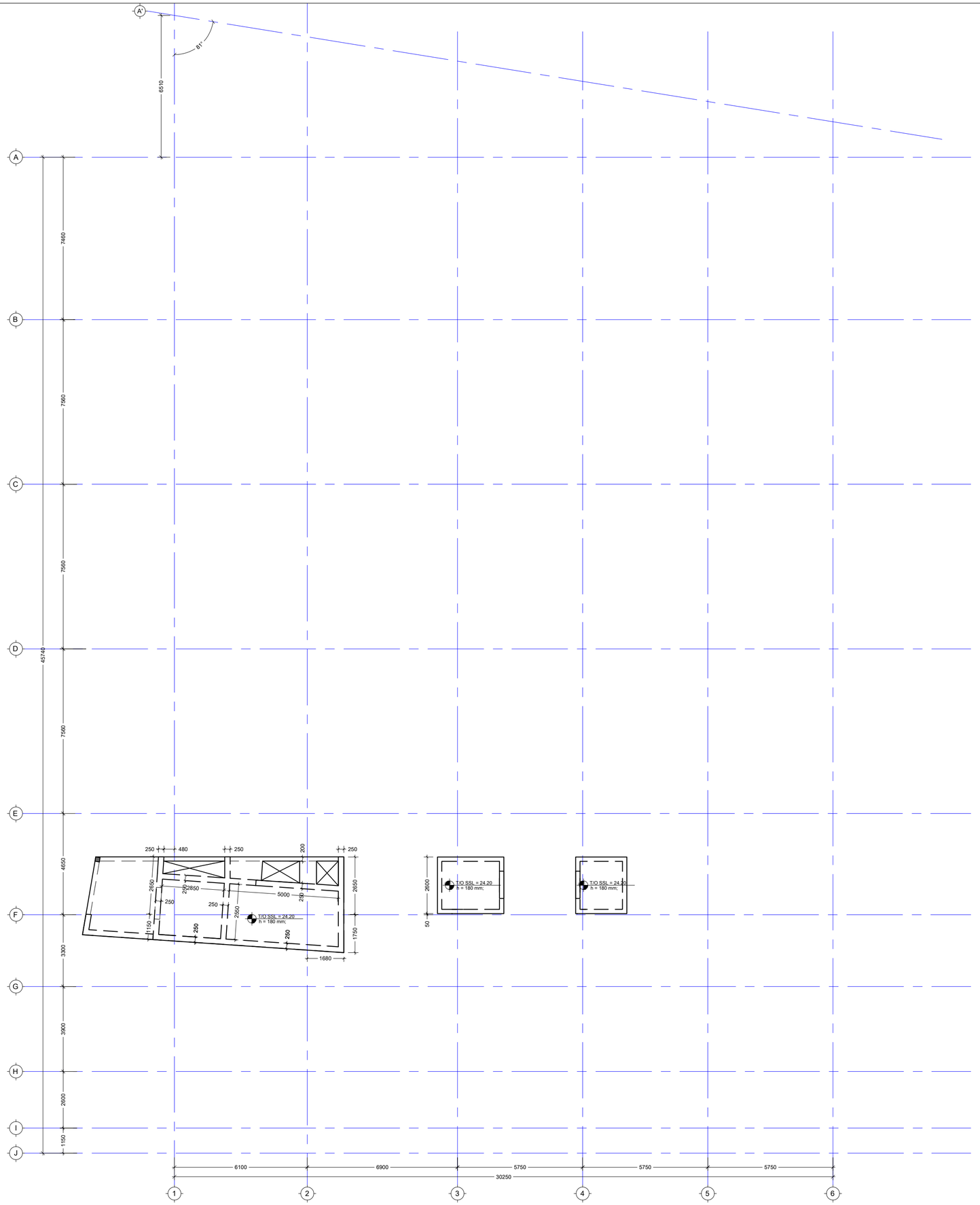

შენიშვნები:
NOTE:

No	Date	Revision	Issued by
----	----	----	----
----	----	----	----
----	----	----	----
----	----	----	----
----	----	----	----

სიტუაციური სქემა
KEY PLAN

მისამართი
ADDRESS
ქ.თბილისი კ.აფხაზის 29
ს/კ (01.18.03.048.033)

პროექტი
PROJECT
სასტუმრო "Hilton Canopy"

ნახაზი
DRWG.
ფილის საყალიბე გეგმა 24.20 ნიშნულზე

CUBICON DESIGN & BUILDING ENGINEERING
შპს "კუბიკონი". თბილისი, მარჯანი გელოვანის ბაზრ. 13
ტელ: (+995 591) 116444 www.cubicon.ge

მთავარი კონსტრუქტორი: LEAD STRUCTURAL ENGINEER:	მესრულებ: ISSUED BY:	შემოწმდა APPROVED BY:
მ. საბაძია	DZ	MS
ფაილი FILE: SL 007 FORMWORK		პროექტის №: PROJECT No: 170P20
ფორმატი PAPER SIZE:	A2	მასშტაბი SCALE: 1:100
ნახ.კოდი DRWG. No: S - 2141	კორექტ. REVISION: 00	სტატუს STATUS: TD

07.12.2020

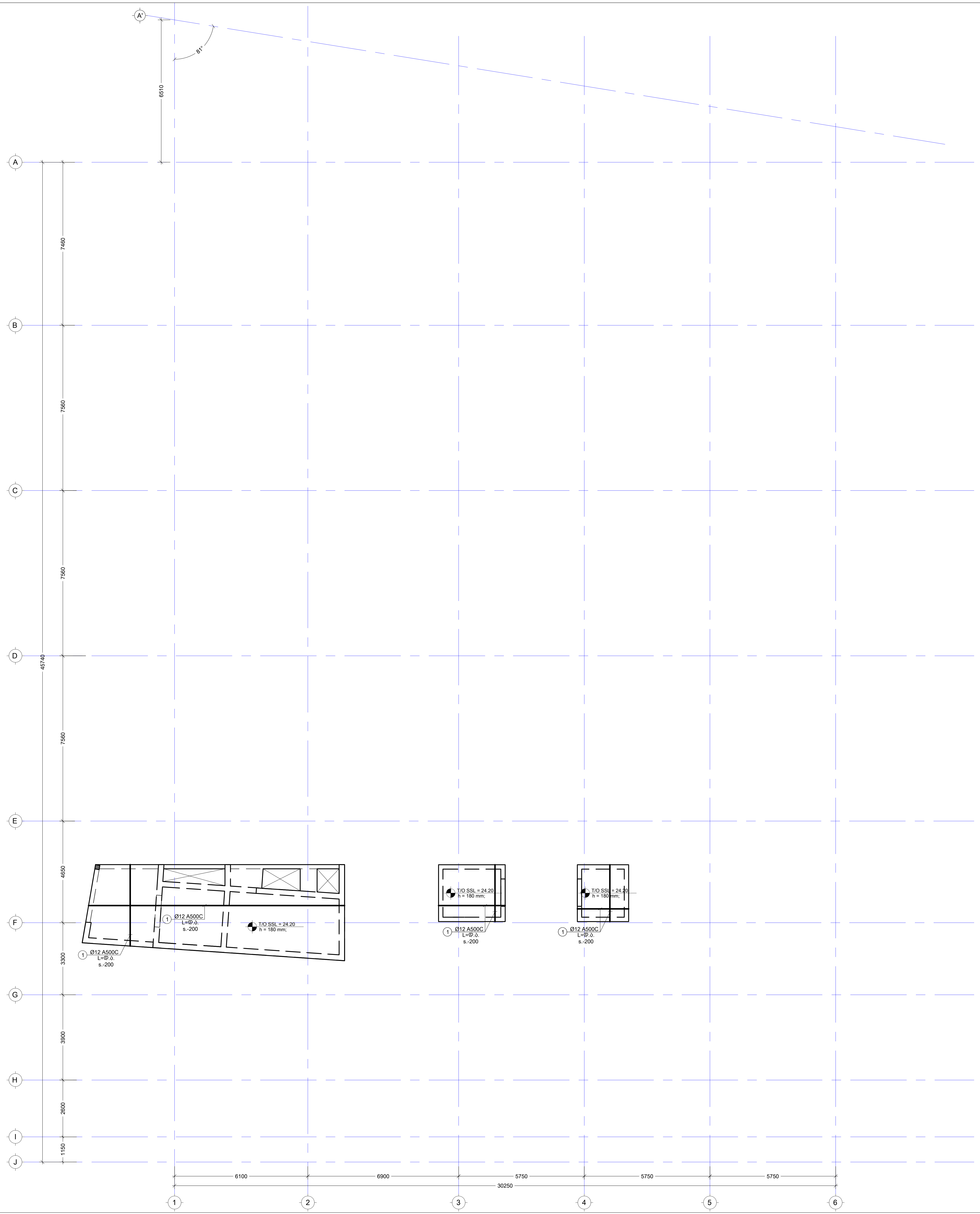

შენიშვნა:
NOTE:

1. ყოველი შემდეგი რიგი შესრულდეს პოზიციების ადგილმონაცვლეობით.
2. კვეთების მარკირება იხილეთ საყალიბე გეგმაზე.

No	Date	Revision	Issued by
----	----	----	----
----	----	----	----
----	----	----	----
----	----	----	----
----	----	----	----

სიტუაციური სქემა
KEY PLAN

მისამართი
ADDRESS
ქ.თბილისი კ.აფხაზის 29
ს/კ (01.18.03.048.033)

პროექტი
PROJECT
სასტუმრო "Hilton Canopy"

ნახაზი
DRWG.
ფილის არმირების გეგმა 24.20 ნიშნულზე
(ქვედა შრე X Y)

CUBICON©
DESIGN & BUILDING ENGINEERING
შპს "კუბიკონი", თბილისი, მარშალ გელოვანის გამზ. 13
ტელ: (+995 591) 116444 www.cubicon.ge

მთავარი კონსტრუქტორი: LEAD STRUCTURAL ENGINEER:	შეასრულა: ISSUED BY:	შეამოწმა APPROVED BY:
მ. საჯაია	DZ	MS
	ფაილი FILE SL 007 REINFORCEMENT	პროექტის №: PROJECT No 170P20
	ფორმატი PAPER SIZE A2	მასშტაბი SCALE 1:100
ნახ.კოდი DRWG. No S - 2142	კორექტ. REVISION 00	სტადია STATUS TD

07.12.2020

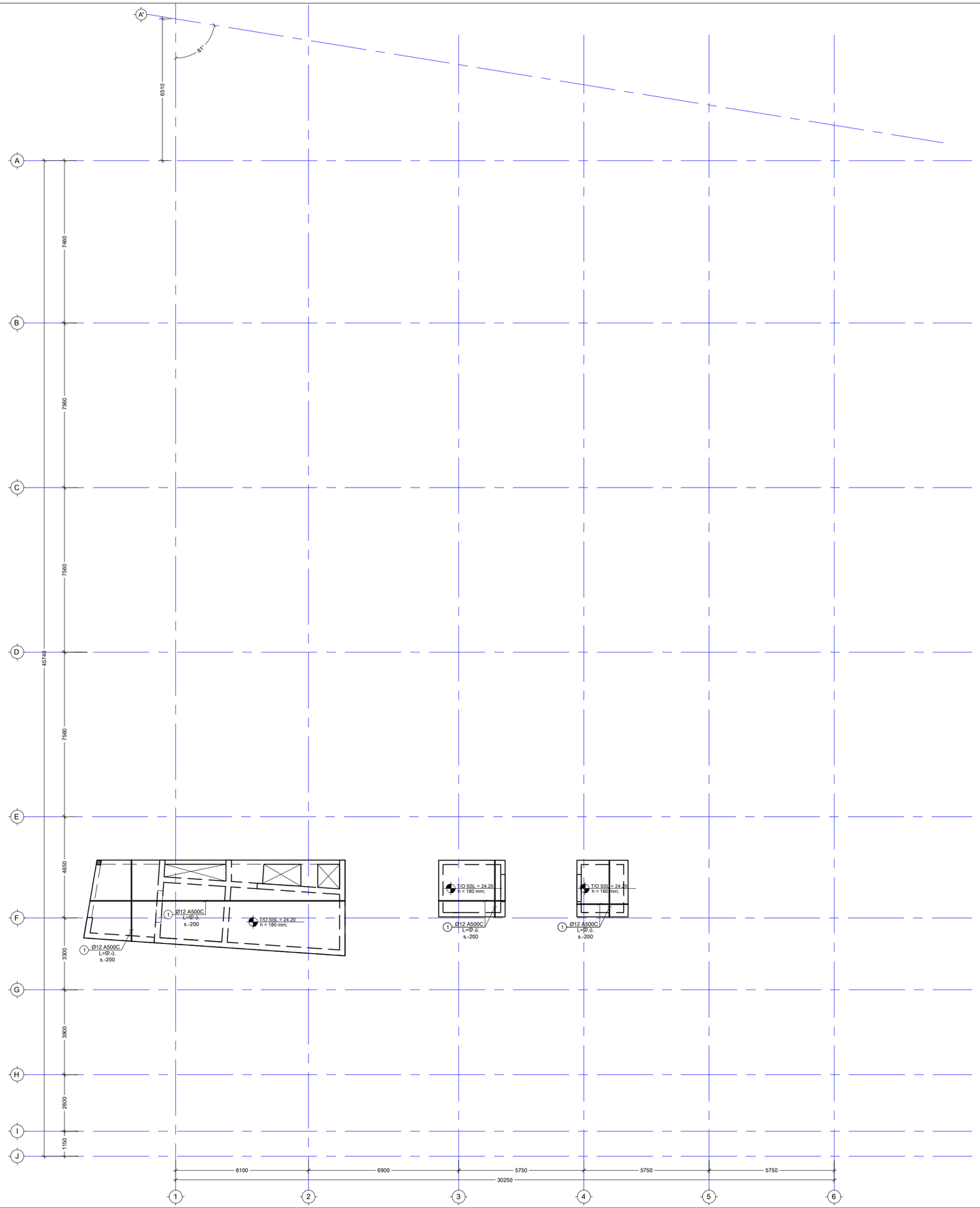

შენიშვნა:
NOTE:

1. ყოველი შემდეგი რიგი შესრულდეს პუნქციების ადგილმონაცვლეობით.
2. ქვეთების მარკირება იხილეთ სახალიბე გეგმაზე.

No	Date	Revision	Issued by
----	----	----	----
----	----	----	----
----	----	----	----
----	----	----	----
----	----	----	----

სიტუაციური სქემა
KEY PLAN

მისამართი
ADDRESS
ქ.თბილისი კ.აფხაზის 29
ს/კ (01.18.03.048.033)

პროექტი
PROJECT
სასტუმრო "Hilton Canopy"

ნახაზი
DRWG.
ფილის არმირების გეგმა 24.20 ნიშნულზე (ბეტა შრე X Y)

CUBICON
DESIGN & BUILDING ENGINEERING
მპს "ქუბიკონი", თბილისი, მარჯანიშვილის ქუჩა. 13
ტელ: (+995 591) 116444 www.cubicon.ge

მთავარი კონსტრუქტორი: LEAD STRUCTURAL ENGINEER:	მასშტაბი: ISSUED BY:	მასშტაბი APPROVED BY:
მ. სააბია	DZ	MS
	ფაილი FILE SL 007 REINFORCEMENT	პროექტის №: PROJECT No. 170P20
	ფორმატი PAPER SIZE A2	მასშტაბი SCALE 1:100
ნახ.კოდი DRWG. No S - 2143	კორექტ. REVISION 00	სტატუსი STATUS TD

07.12.2020

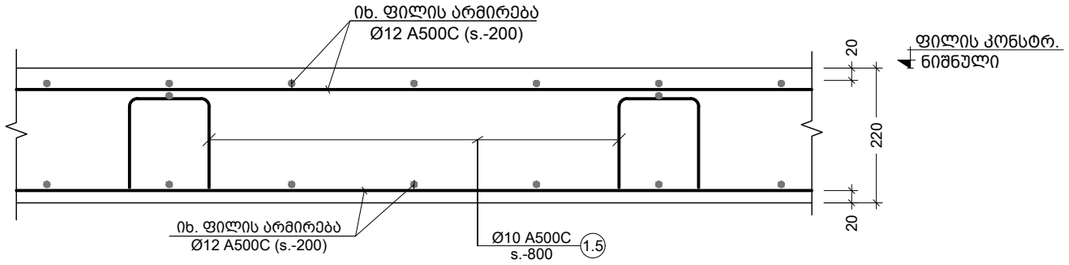

a კვეთი
Scale: 1:10

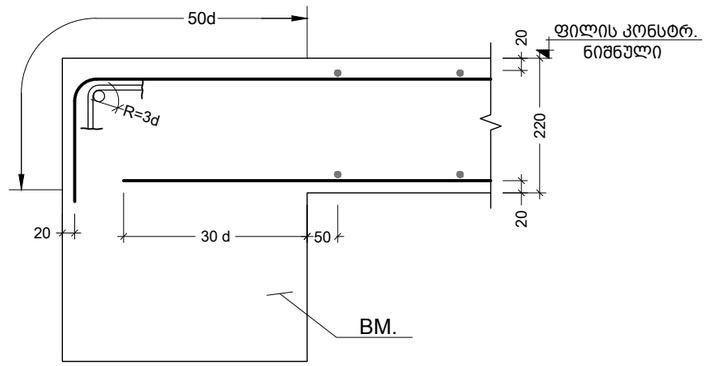

b კვეთი
Scale: 1:10

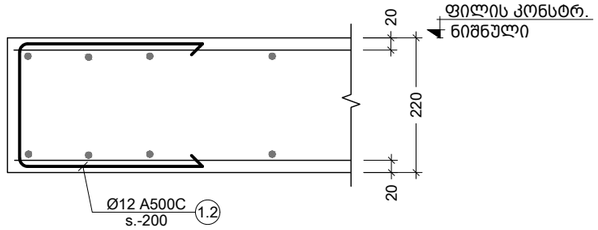

c კვეთი
Scale: 1:10

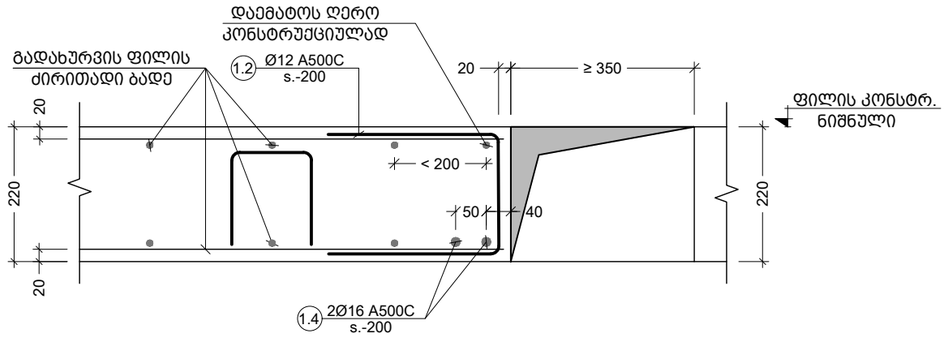

d კვეთი
Scale: 1:10

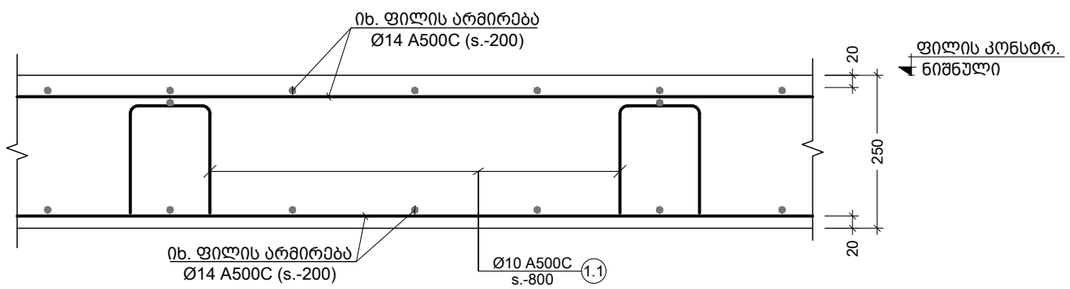

e კვეთი
Scale: 1:10

შენიშვნა:
NOTE:

1. კვეთები იხ. გადახურვის საყალიბე გეგმებზე

----	----	----	----
----	----	----	----
----	----	----	----
----	----	----	----
----	----	----	----
----	----	----	----
No	Date	Revision	Issued by

სიტუაციური სქემა
KEY PLAN

მისამართი
ADDRESS
ქ.თბილისი კ.აფხაზის 29 ს/კ
(01.18.03.048.033)

პროექტი
PROJECT
სასტუმრო "Hilton Canopy"

ნახაზი
DRWG.
გადახურვის ფილის კვეთები a; b; c; d

CUBICON
DESIGN & BUILDING ENGINEERING
შპს "კუბიკონი", თბილისი, ი.ჭავჭავაძის გამზ. 55
ტელ: (+995 599) 323368 www.cubicon.ge

მთავარი კონსტრუქტორი: LEAD STRUCTURAL ENGINEER:	შესრულა: ISSUED BY:	შეამოწმა APPROVED BY:
მ. საჯაია	DZ	MS
	ფაილი FILE SLAB SECT.	პროექტის №: PROJECT No 170P20
	ფორმატი PAPER SIZE A3	მასშტაბი SCALE 1:10
ნახ.კოდი DRWG. No S - 2144	კორექტ. REVISION 00	სტადია STATUS TD

07.12.2020

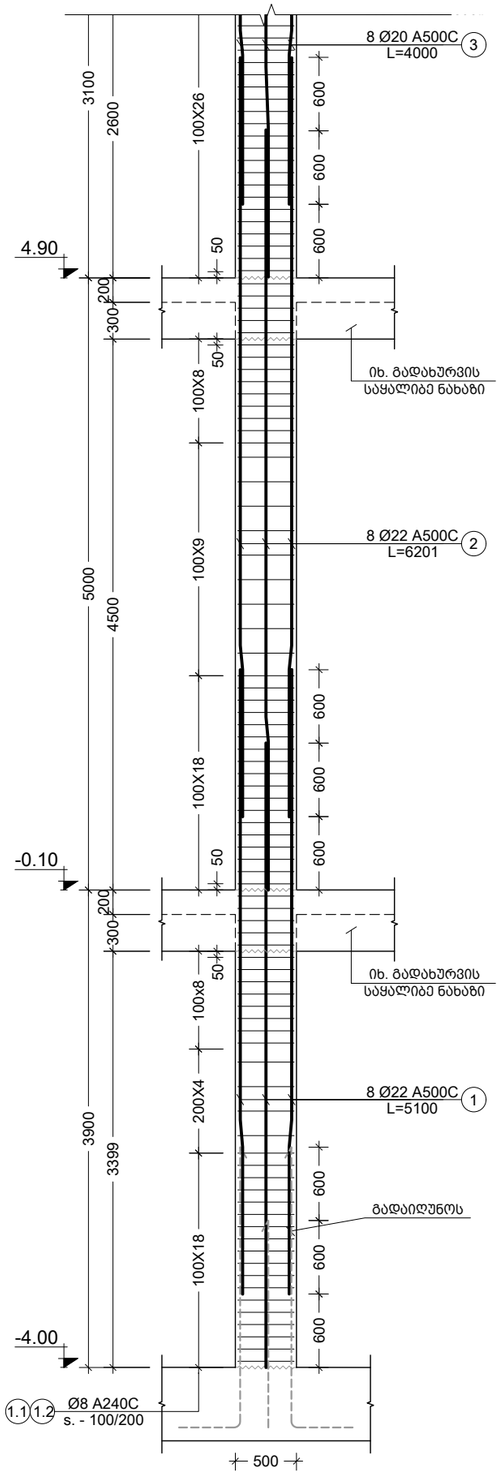

1 C.
Scale: 1:50

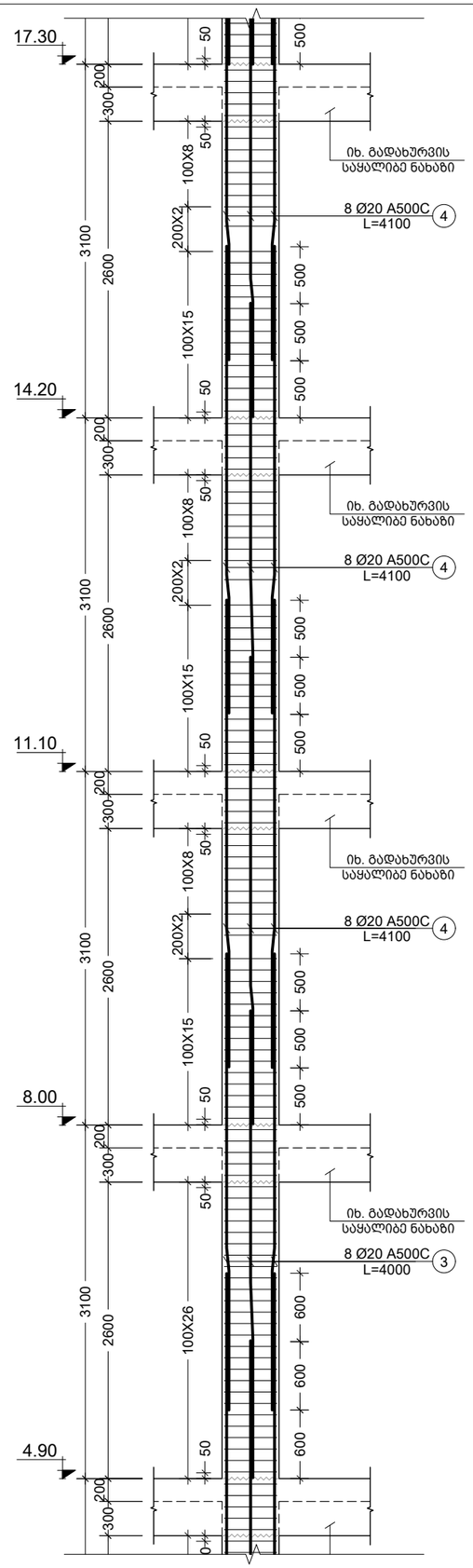

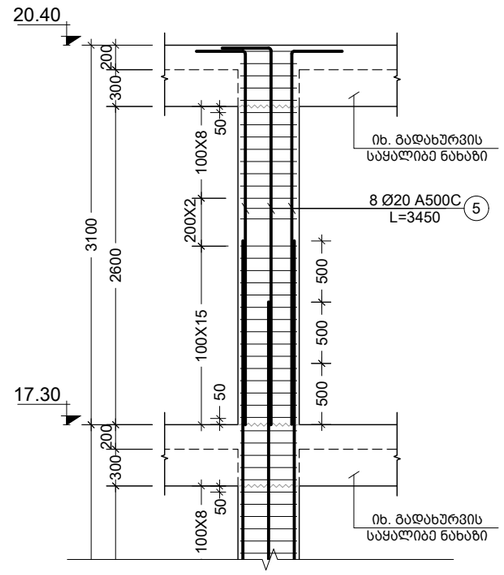

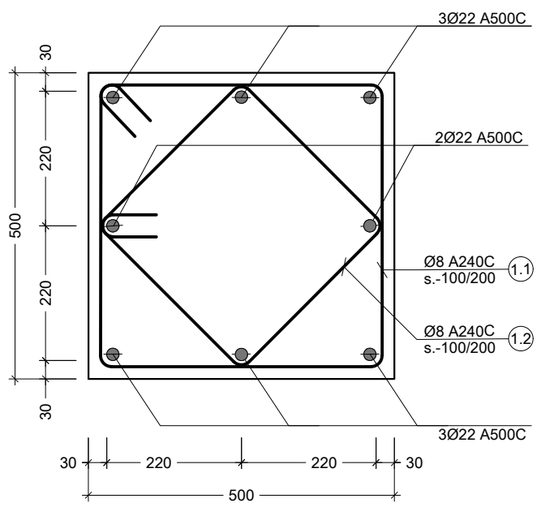

a კვეთი
Scale: 1:10

შენიშვნა:
NOTE:

----	----	----	----
----	----	----	----
----	----	----	----
----	----	----	----
----	----	----	----
No	Date	Revision	Issued by

სიტუაციური სქემა
KEY PLAN

მისამართი
ADDRESS
ქ.თბილისი კ.აფხაზის 29 ს/კ
(01.18.03.048.033)

პროექტი
PROJECT
სასტუმრო "Hilton Canopy"

ნახაზი
DRWG.
სვეტი C.1

CUBICON
DESIGN & BUILDING ENGINEERING
შპს "კუბიკონი", თბილისი, მარშალ გელოვანის ბაგე. 13
ტელ: (+995 591) 116444 www.cubicon.ge

მთავარი კონსტრუქტორი: LEAD STRUCTURAL ENGINEER: მ. საჯაია	შესრულა: ISSUED BY: DZ	შეამოწმა APPROVED BY: MS
	ფაილი FILE COLUMNS	პროექტის №: PROJECT No 170P20
	ფორმატი PAPER SIZE A3	მასშტაბი SCALE 1:50;1:10
ნახ.კოდი DRWG. No S - 3001	კორექტ. REVISION 00	სტადია STATUS TD

07.12.2020

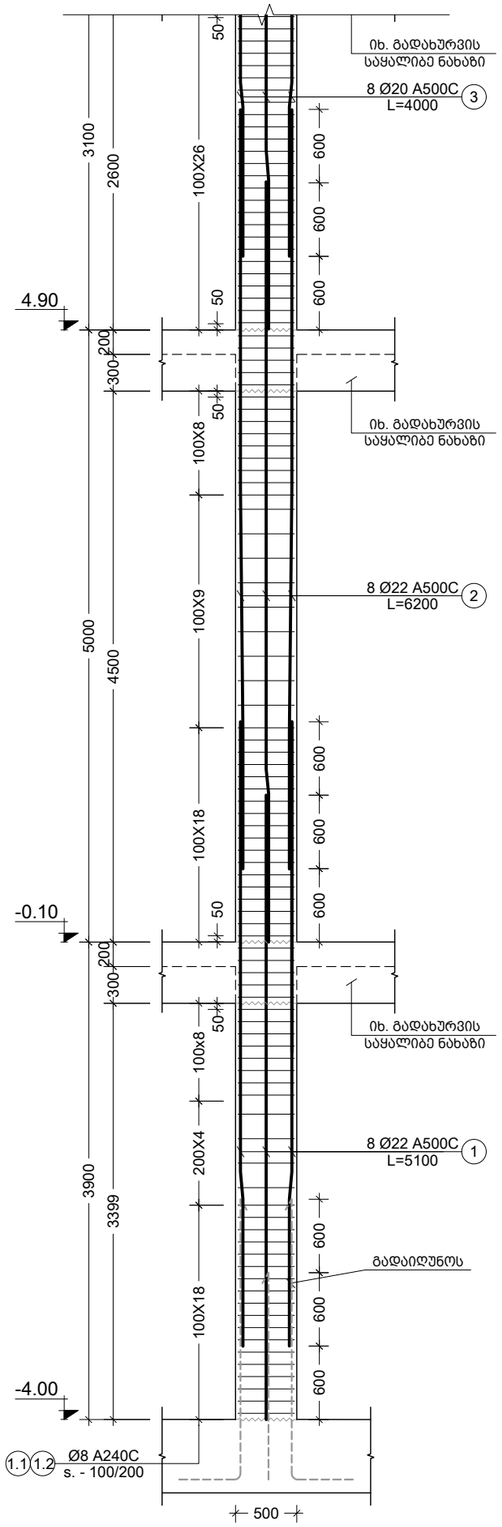

2 C.
Scale: 1:50

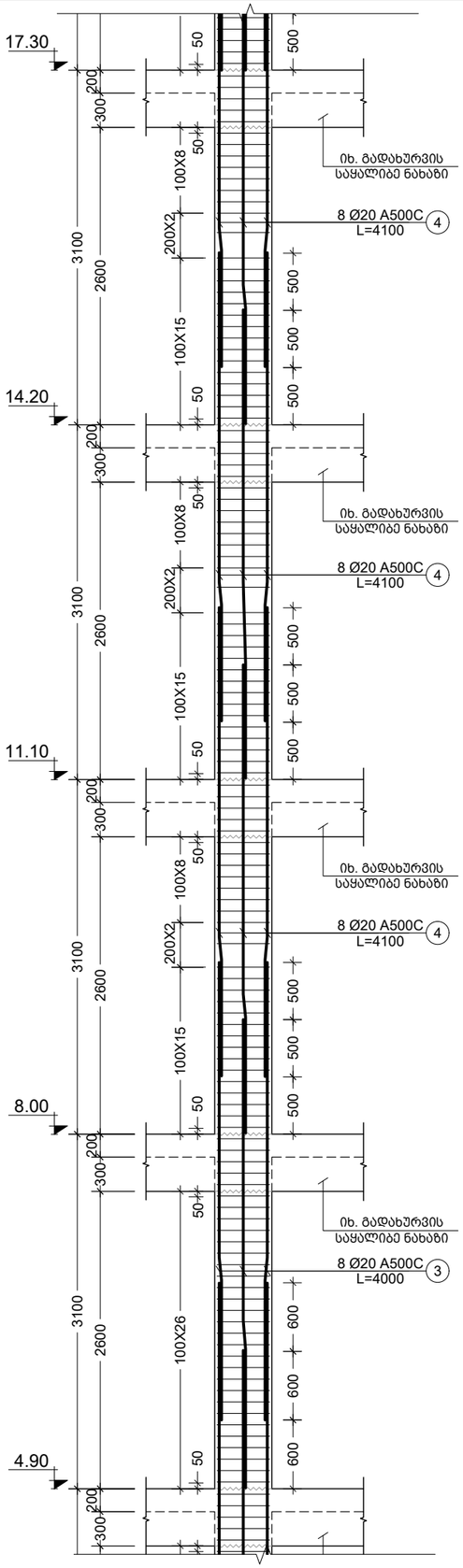

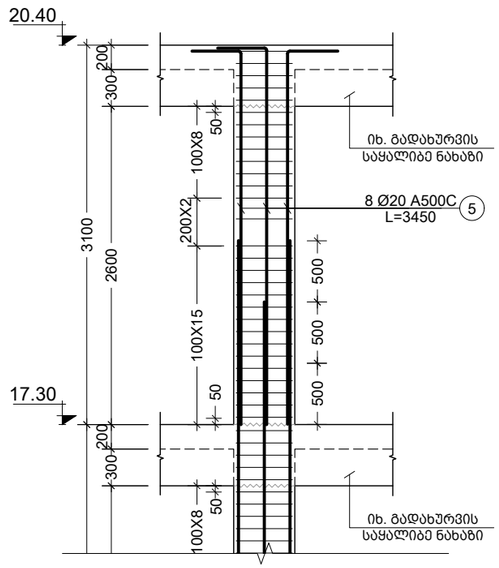

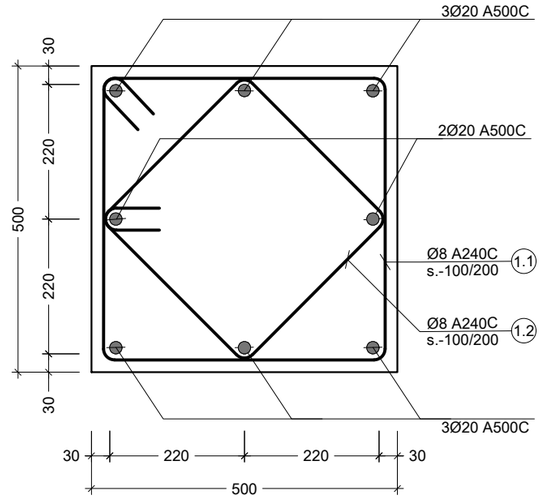

b კვეთი
Scale: 1:10

შენიშვნა:
NOTE:

No	Date	Revision	Issued by
----	----	----	----
----	----	----	----
----	----	----	----
----	----	----	----
----	----	----	----

სიტუაციური სქემა
KEY PLAN

მისამართი
ADDRESS
ქ.თბილისი კ.აფხაზის 29 ს/კ
(01.18.03.048.033)

პროექტი
PROJECT
სასტუმრო "Hilton Canopy"

ნახაზი
DRWG.
სვეტი C.2

CUBICON
DESIGN & BUILDING ENGINEERING
შპს "კუბიკონი", თბილისი, მარშალ გელოვანის ბაში. 13
ტელ: (+995 591) 116444 www.cubicon.ge

მთავარი კონსტრუქტორი: LEAD STRUCTURAL ENGINEER:	შეასრულა: ISSUED BY:	შეამოწმა APPROVED BY:
მ. საბაია	DZ	MS
	ფაილი FILE COLUMNS	პროექტის №: PROJECT No 170P20
	ფორმატი PAPER SIZE A3	მასშტაბი SCALE 1:50
ნახ.კოდი DRWG. No S - 3002	კორექტ. REVISION 00	სტადია STATUS TD

07.12.2020

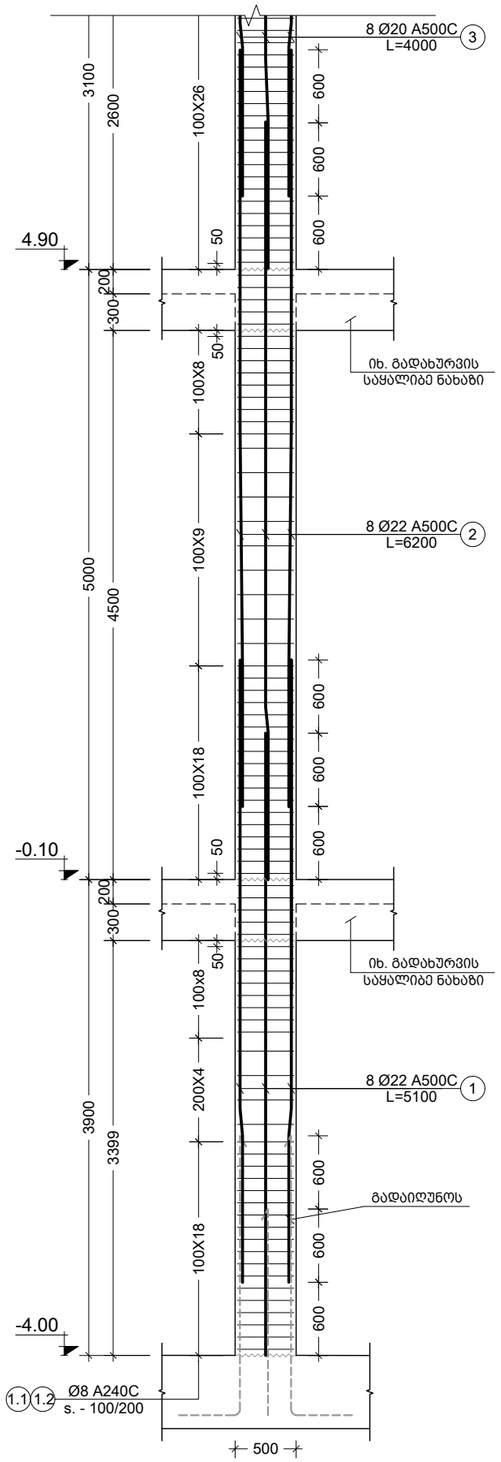

3 C.
Scale: 1:50

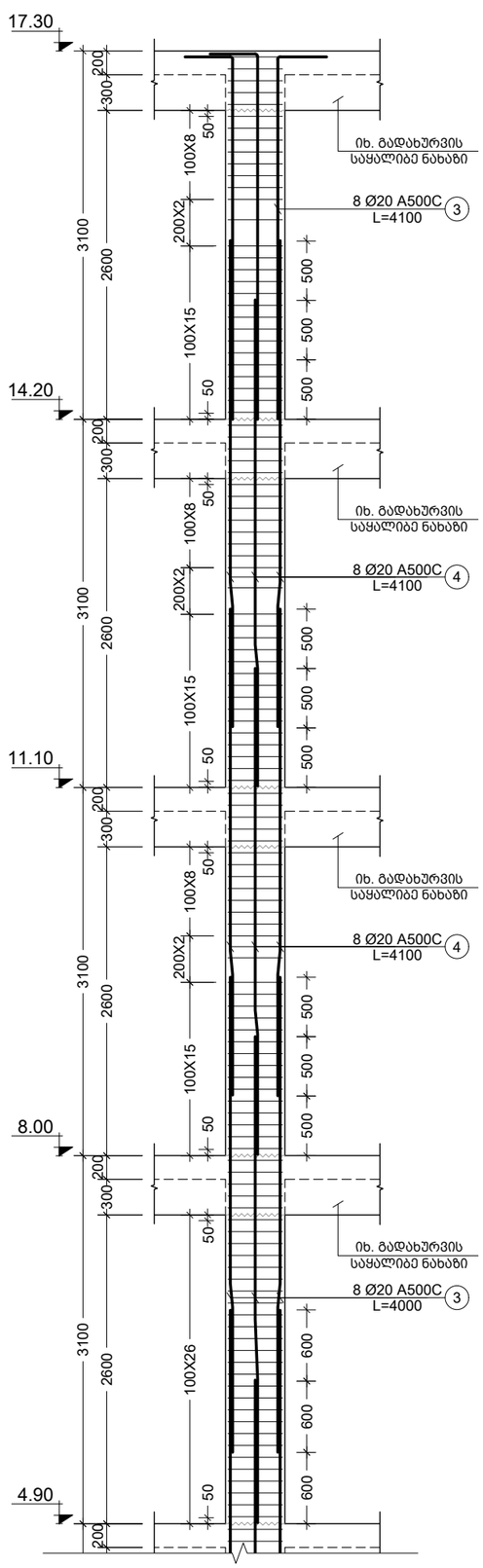

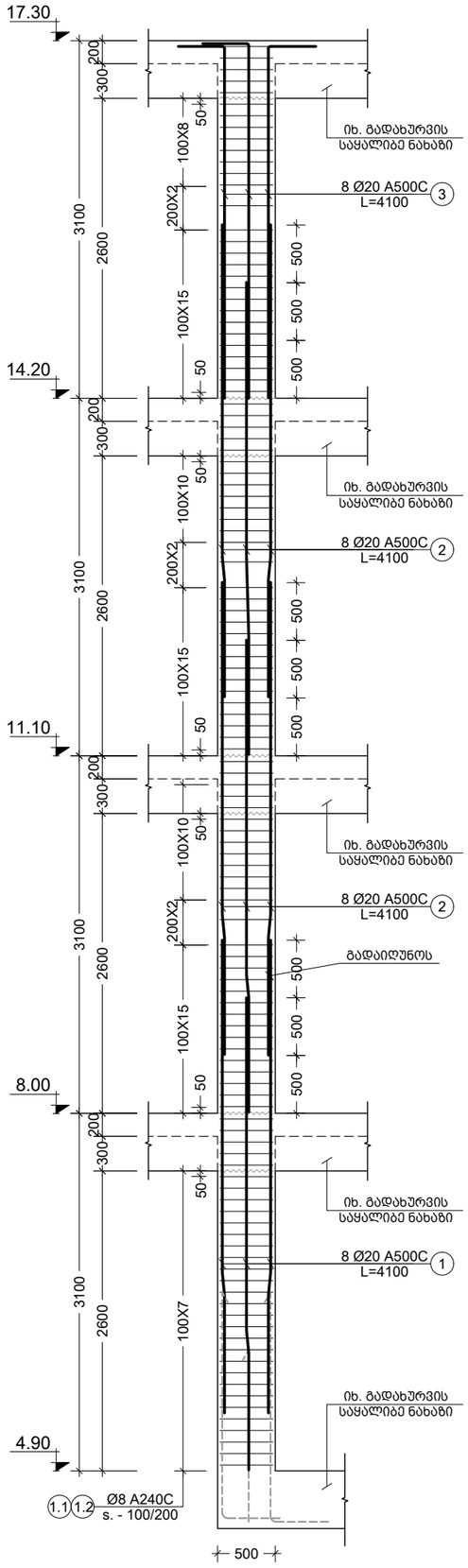

4 C.
Scale: 1:50

შენიშვნა:
NOTE:

----	----	----	----
----	----	----	----
----	----	----	----
----	----	----	----
----	----	----	----
No	Date	Revision	Issued by

სიტუაციური სქემა
KEY PLAN

მისამართი
ADDRESS
ქ.თბილისი კ.აფხაზის 29 ს/კ
(01.18.03.048.033)

პროექტი
PROJECT
სასტუმრო "Hilton Canopy"

ნახაზი
DRWG.
სვეტი C.3; C.4

CUBICON
DESIGN & BUILDING ENGINEERING
შპს "კუბიკონი", თბილისი, მარჯან მელოდინის ქუჩა. 13
ტელ: (+995 591) 116444 www.cubicon.ge

მთავარი კონსტრუქტორი: LEAD STRUCTURAL ENGINEER: მ. საჯაია	შესრულა: ISSUED BY: DZ	შეამოწმა APPROVED BY: MS
	ფაილი FILE COLUMNS	პროექტის №: PROJECT No 170P20
	ფორმატი PAPER SIZE A3	მასშტაბი SCALE 1:50
ნახ.კოდი DRWG. No S - 3003	კორექტ. REVISION 00	სტადია STATUS TD

07.12.2020

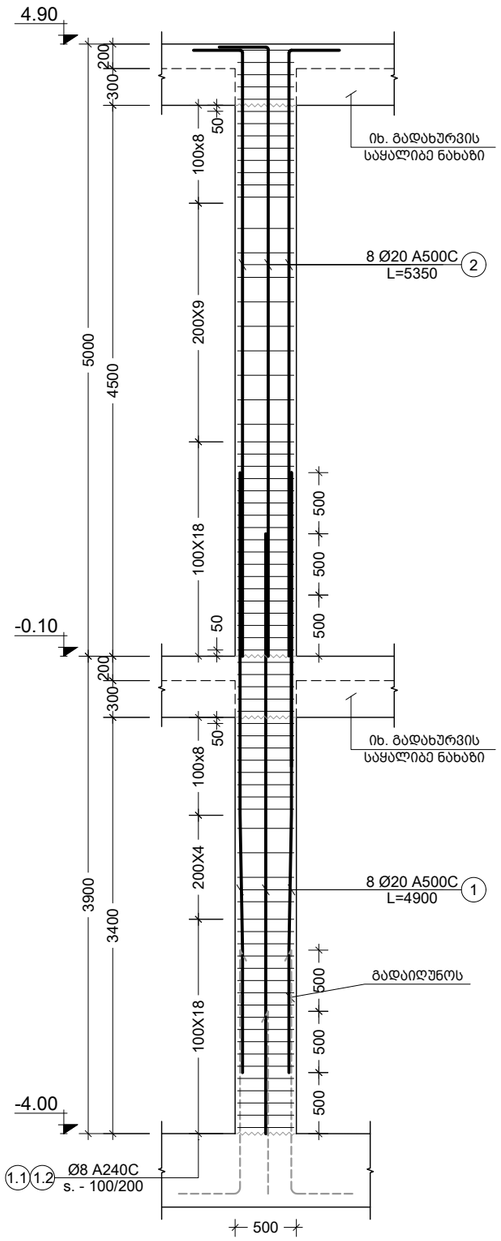

5 C.
Scale: 1:10

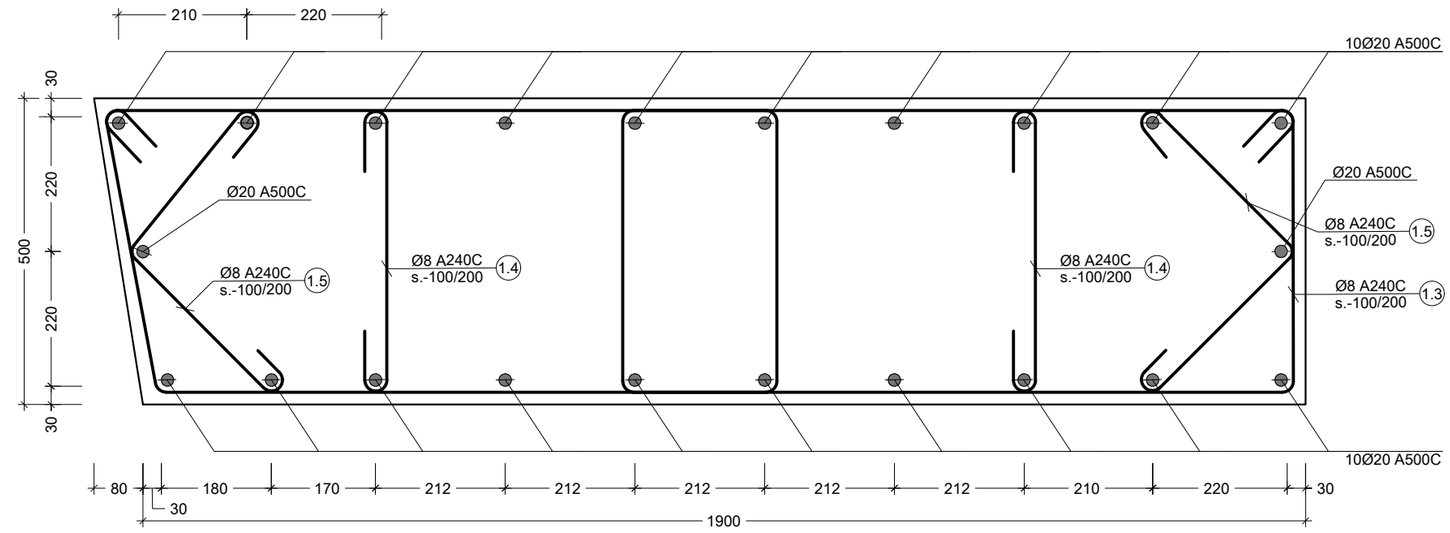

c სვეტი
Scale: 1:10

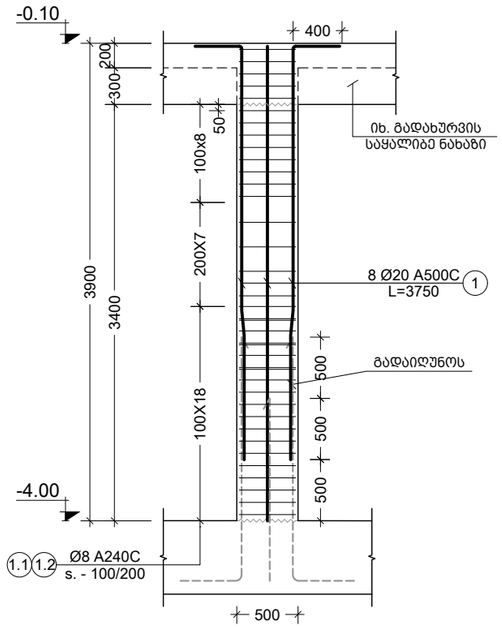

6 C.
Scale: 1:50

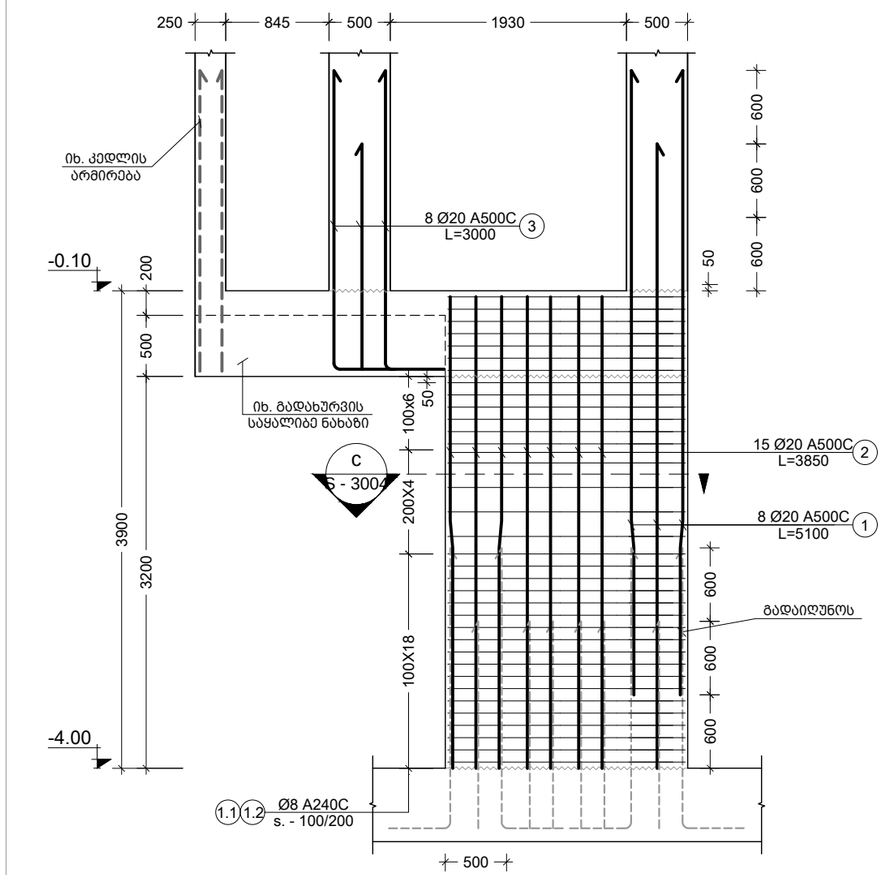

7 C.
Scale: 1:50

შენიშვნა:
NOTE:

----	----	----	----
----	----	----	----
----	----	----	----
----	----	----	----
----	----	----	----
No	Date	Revision	Issued by

სიტუაციური სქემა
KEY PLAN

მისამართი
ADDRESS
ქ.თბილისი კ.აფხაზის 29 ს/კ
(01.18.03.048.033)

პროექტი
PROJECT
სასტუმრო "Hilton Canopy"

ნახაზი
DRWG.
სვეტი C.5; C.6; C.7

CUBICON
DESIGN & BUILDING ENGINEERING
შპს "კუბიკონი", თბილისი, მარშალ გელოვანის გამზ. 13
ტელ: (+995 591) 116444 www.cubicon.ge

მთავარი კონსტრუქტორი: LEAD STRUCTURAL ENGINEER: მ. საჯაია	შეასრულა: ISSUED BY: DZ	შეამოწმა APPROVED BY: MS
	ფაილი FILE COLUMNS	პროექტის №: PROJECT No 170P20
	ფორმატი PAPER SIZE A3	მასშტაბი SCALE 1:50
ნახ.კოდი DRWG. No S - 3004	კორექტ. REVISION 00	სტადია STATUS TD

07.12.2020

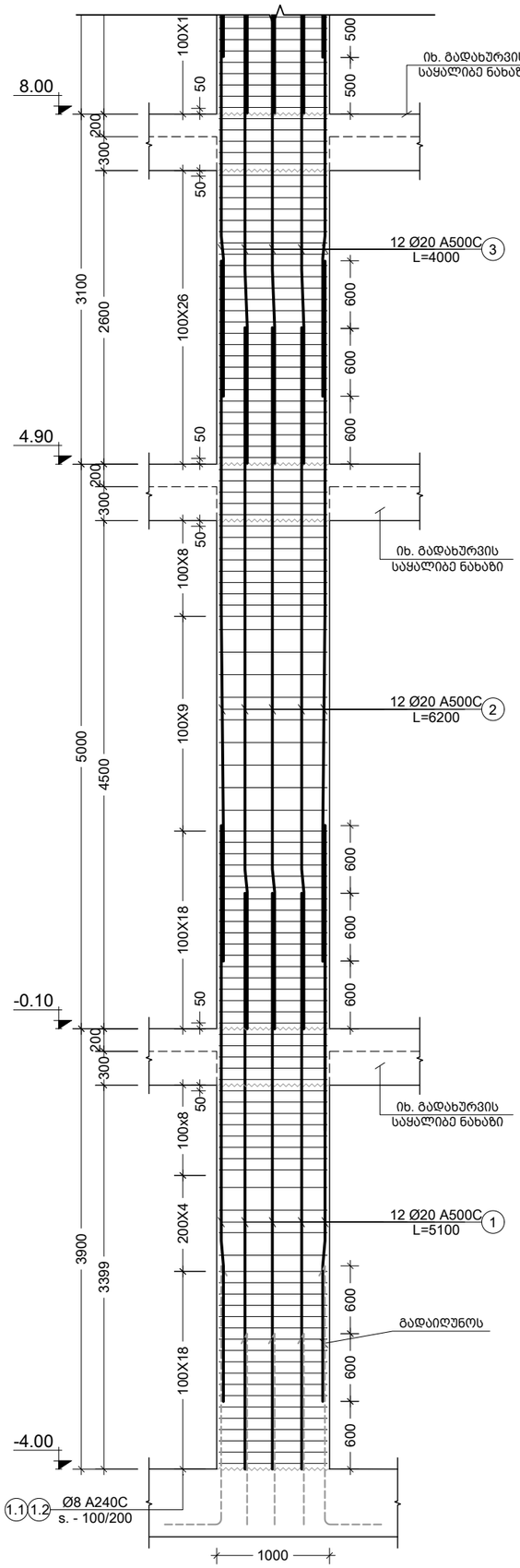

8 C.
Scale: 1:50

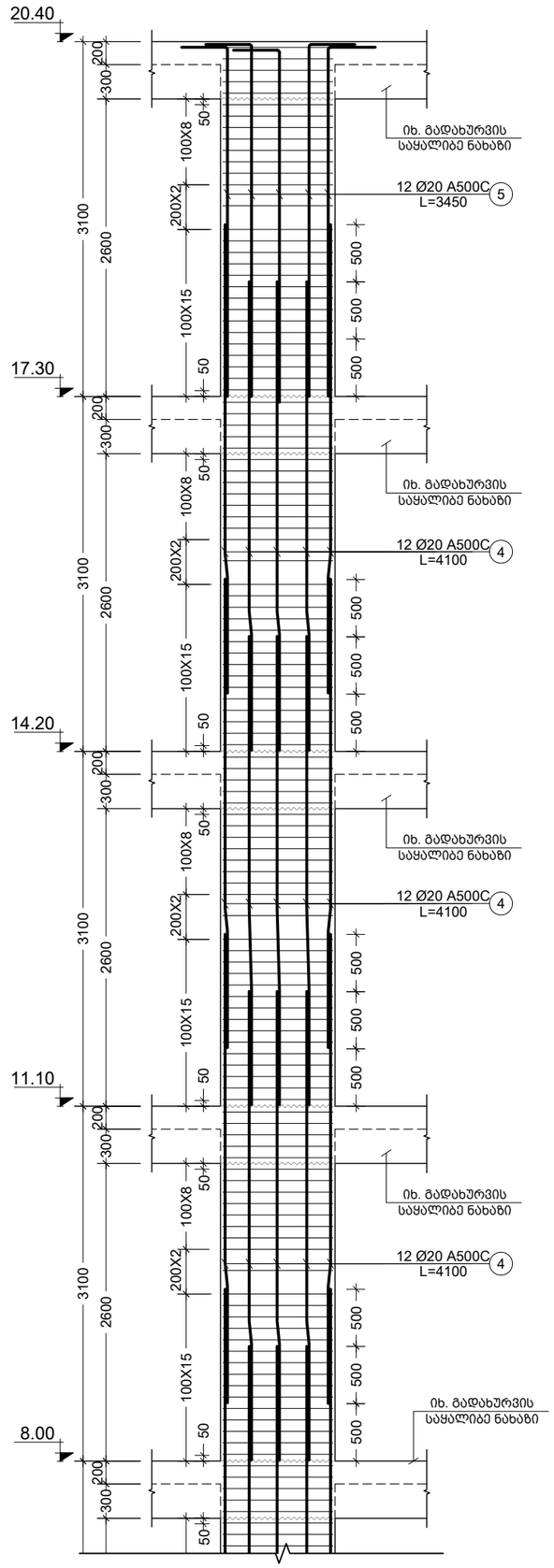

შენიშვნა:
NOTE:

----	----	----	----
----	----	----	----
----	----	----	----
----	----	----	----
----	----	----	----
No	Date	Revision	Issued by

სიტუაციური სქემა
KEY PLAN

მისამართი
ADDRESS
ქ.თბილისი კ.აფხაზის 29 ს/კ
(01.18.03.048.033)

პროექტი
PROJECT
სასტუმრო "Hilton Canopy"

ნახაზი
DRWG.
სვეტი C.8

CUBICON DESIGN & BUILDING ENGINEERING
შპს "კუბიკონი", თბილისი, მარშალ გელოვანის გამზ. 13
ტელ: (+995 591) 116444 www.cubicon.ge

მთავარი კონსტრუქტორი: LEAD STRUCTURAL ENGINEER:	შესრულა: ISSUED BY:	შეამოწმა APPROVED BY:
მ. საჯაია	DZ	MS
	ფაილი FILE COLUMNS	პროექტის №: PROJECT No 170P20
	ფორმატი PAPER SIZE A3	მასშტაბი SCALE 1:50
ნახ.კოდი DRWG. No S - 3005	კორექტ. REVISION 00	სტადია STATUS TD

07.12.2020

კონსტრ. დასახ. და ელემენტის დასახ. და რაოდენობა		პოზ. №	დიამეტრი ან კვეთი (მმ)	ერთეულის სიგრძე (მმ.)	ხარჯი მთლიანად		
					რაოდენობა (ც.)	სიგრძე (მ.)	წონა (კგ.)
სვეტების სპეციფიკაცია -0.10 ნიშნულზე	C. - 1 1 (ც.)	1	Ø 22 A500C	5600	8 X 1	44.80	134
		2	Ø 22 A500C	6000	8 X 1	48.00	143
		3	Ø 20 A500C	4100	40 X 1	164.00	404
		4	Ø 20 A500C	3450	8 X 1	27.60	68
		1.1	Ø 8 A240C	1960	270 X 1	529.20	209
		1.2	Ø 8 A240C	1520	270 X 1	410.40	162
		მძიმე ბეტონი B25 V = 24.2 X 1 = 24.20 მ³					
	C. - 2 1 (ც.)	1	Ø 22 A500C	5600	8 X 1	44.80	134
		2	Ø 22 A500C	6000	8 X 1	48.00	143
		3	Ø 20 A500C	4100	40 X 1	164.00	404
		4	Ø 20 A500C	3450	8 X 1	27.60	68
		1.1	Ø 8 A240C	1960	270 X 1	529.20	209
		1.2	Ø 8 A240C	1520	270 X 1	410.40	162
		მძიმე ბეტონი B25 V = X 1 = მ³					
	C. - 3 1 (ც.)	1	Ø 22 A500C	5600	8 X 7	313.60	935
		2	Ø 22 A500C	6000	8 X 7	336.00	1002
		3	Ø 20 A500C	4100	40 X 7	1148.00	2830
		4	Ø 20 A500C	3450	8 X 7	193.20	476
		1.1	Ø 8 A240C	1960	270 X 7	3704.40	1461
		1.2	Ø 8 A240C	1520	270 X 7	2872.80	1133
		მძიმე ბეტონი B25 V = X 7 = მ³					
	C. - 4 4 (ც.)	1	Ø 22 A500C	5600	8 X 4	179.20	534
		2	Ø 22 A500C	6000	8 X 4	192.00	573
		3	Ø 20 A500C	4100	40 X 4	656.00	1617
		4	Ø 20 A500C	3450	8 X 4	110.40	272
		1.1	Ø 8 A240C	1960	270 X 4	2116.80	835
		1.2	Ø 8 A240C	1520	270 X 4	1641.60	647
		მძიმე ბეტონი B25 V = X 4 = მ³					

კონსტრ. დასახ. და ელემენტის დასახ. და რაოდენობა		პოზ. №	დიამეტრი ან კვეთი (მმ)	ერთეულის სიგრძე (მმ.)	ხარჯი მთლიანად		
					რაოდენობა (ც.)	სიგრძე (მ.)	წონა (კგ.)
სვეტების სპეციფიკაცია -0.10 ნიშნულზე	C. - 5 4 (ც.)	1	Ø 20 A500C	4900	8 X 4	156.80	386
		2	Ø 20 A500C	5350	8 X 4	171.20	422
		1.1	Ø 8 A240C	1960	75 X 4	588.00	232
		1.2	Ø 8 A240C	1520	75 X 4	456.00	180
		მძიმე ბეტონი B25 V = 2.0 X 4 = 7.90 მ³					
	C. - 6 5 (ც.)	1	Ø 20 A500C	4450	8 X 5	178.00	439
		1.1	Ø 8 A240C	1960	38 X 5	372.40	147
		1.2	Ø 8 A240C	1520	38 X 5	288.80	114
		მძიმე ბეტონი B25 V = 1.0 X 5 = 5.13 მ³					
	C. - 7 1 (ც.)	1	Ø 20 A500C	5100	8 X 1	40.80	101
		2	Ø 20 A500C	3850	8 X 1	30.80	76
		3	Ø 20 A500C	3000	8 X 1	24.00	59
		1.1	Ø 8 A240C	1960	34 X 1	66.64	26
		1.2	Ø 8 A240C	1520	34 X 1	51.68	20
		მძიმე ბეტონი B25 V = 1.0 X 1 = 1.03 მ³					
	C. - 8 1 (ც.)	1	Ø 20 A500C	4450	8 X 1	35.60	88
		1.1	Ø 8 A240C	1960	38 X 1	74.48	29
		1.2	Ø 8 A240C	1520	38 X 1	57.76	23
		მძიმე ბეტონი B25 V = 1.0 X 1 = 1.03 მ³					

პოზ. №	ე ს კ ი ზ ი	L მმ
1.1	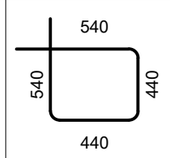	1960
1.2	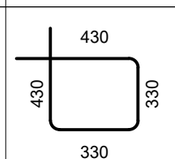	1520

შენიშვნა:
NOTE:

----	----	----	----
----	----	----	----
----	----	----	----
----	----	----	----
----	----	----	----
No	Date	Revision	Issued by

სიტუაციური სქემა
KEY PLAN

მისამართი
ADDRESS
ქ.თბილისი კ.აფხაზის 29 ს/კ (01.18.03.048.033)

პროექტი
PROJECT
სასტუმრო "Hilton Canopy"

ნახაზი
DRWG.
სვეტების სპეციფიკაცია; ესკიზები

CUBICON DESIGN & BUILDING ENGINEERING
შპს "კუბიკონი", თბილისი, მარშალ გელოვანის გამზ. 13
ტელ: (+995 591) 116444 www.cubicon.ge

მთავარი კონსტრუქტორი: LEAD STRUCTURAL ENGINEER:	შეასრულა: ISSUED BY:	შეამოწმა APPROVED BY:
მ. საჯაია	DZ	MS
	ფაილი FILE COLUMNS	პროექტის №: PROJECT No 170P20
	ფორმატი PAPER SIZE A3	მასშტაბი SCALE 1:10
ნახ.კოდი DRWG. No S - 3006	კორექტ. REVISION 00	სტადია STATUS TD

07.12.2020

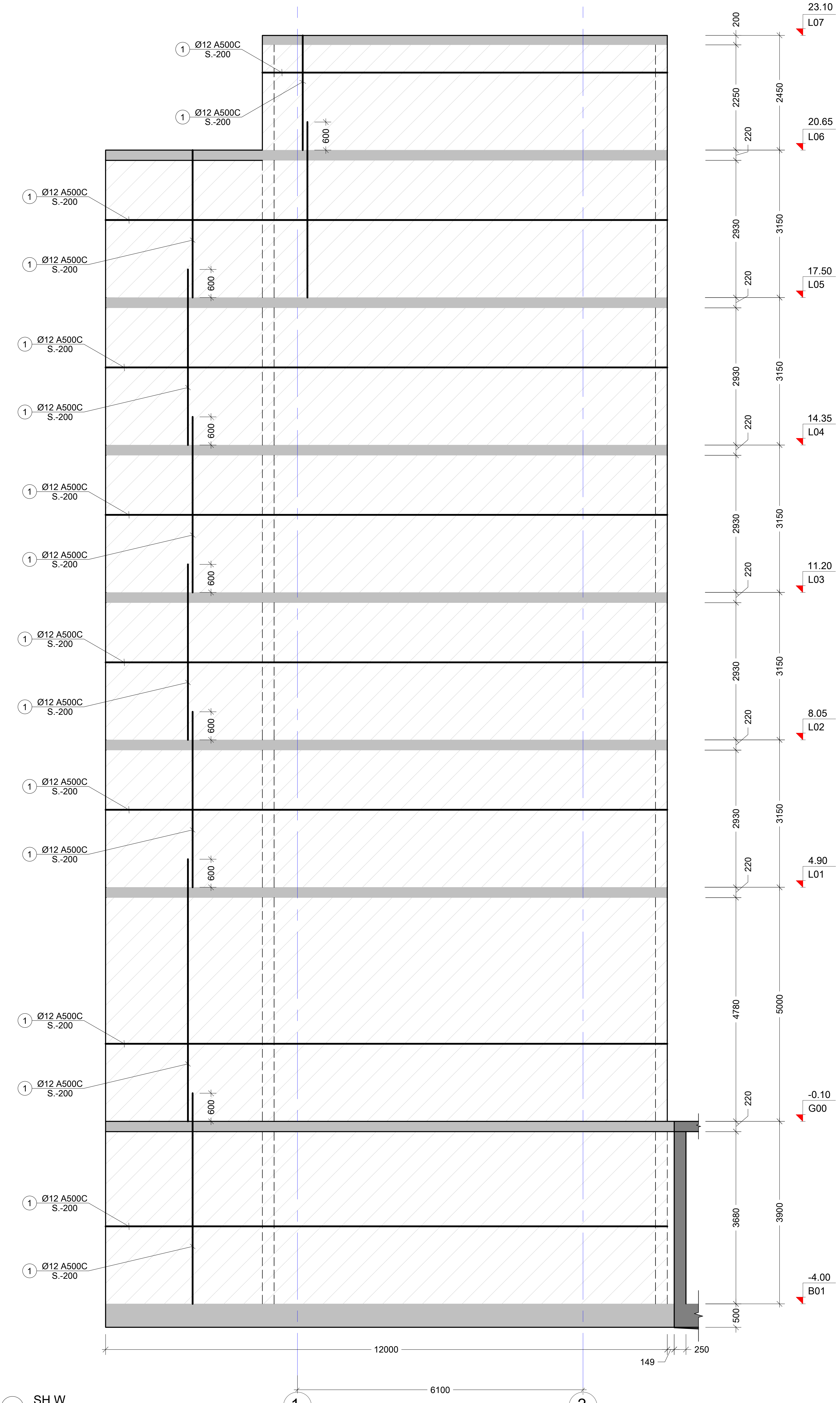

1 SH.W.
Scale: 1:75

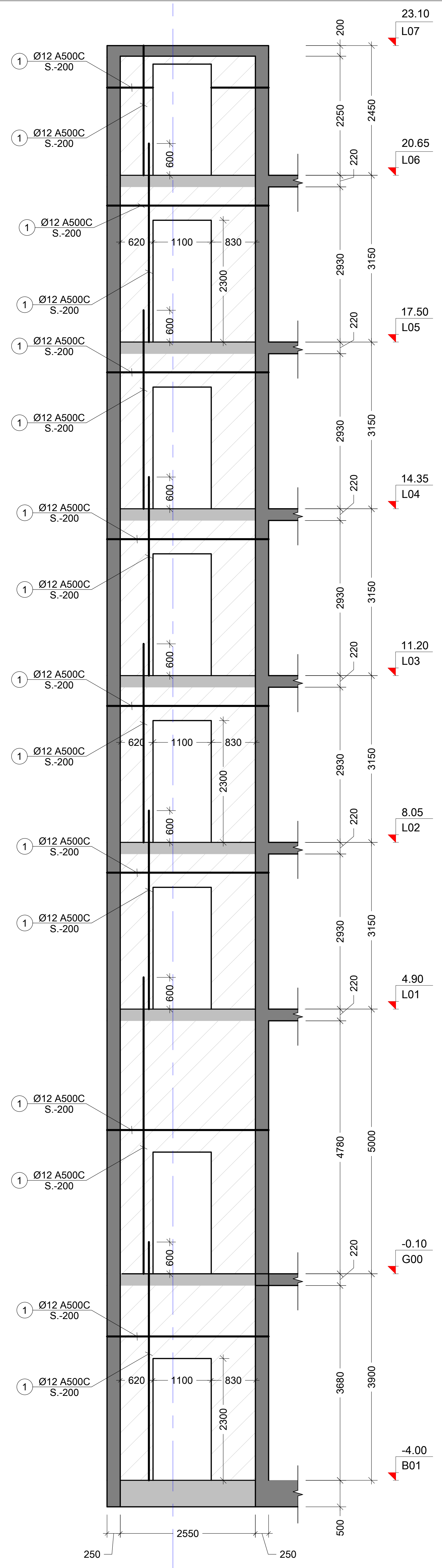

2 SH.W.
Scale: 1:75

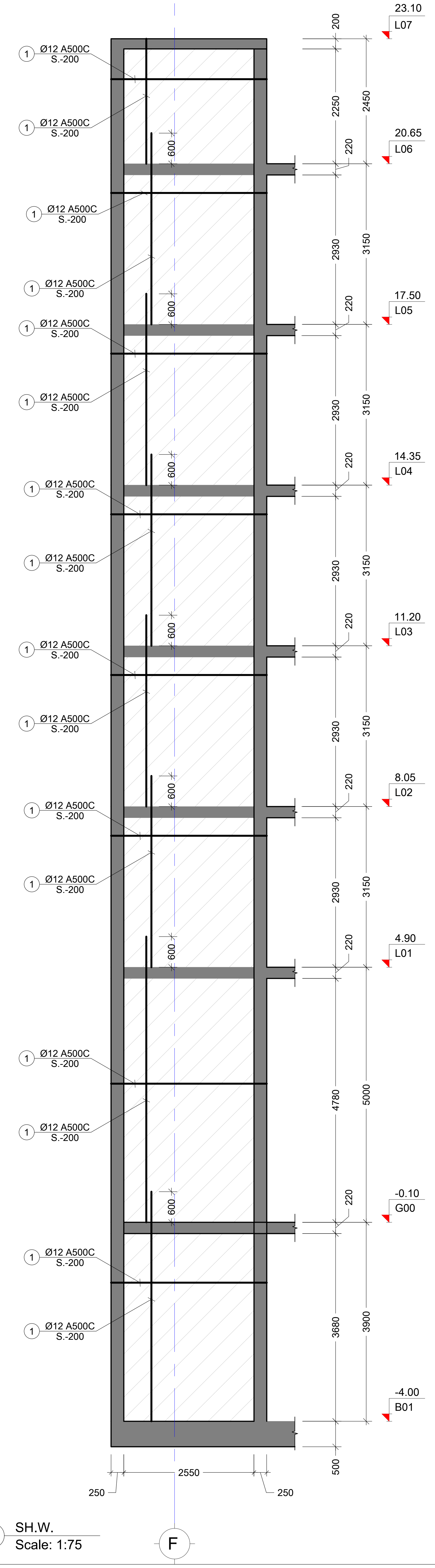

3 SH.W.
Scale: 1:75

შენიშვნა:
NOTE:

No	Date	Revision	Issued by
----	----	----	----
----	----	----	----
----	----	----	----
----	----	----	----
----	----	----	----

სიტუაციური სქემა
KEY PLAN

მისამართი
ADDRESS
ქ.თბილისი კ.აფხაზის 29
ს/კ (01.18.03.048.033)

პროექტი
PROJECT
სასტუმრო "Hilton Canopy"

ნახაზი
DRWG.
SH.W.-1; 2; 3

CUBICON
DESIGN & BUILDING ENGINEERING
შპს "კუბიკონი", თბილისი, მარშალ გელოვანის გამზ. 13
ტელ: (+995 591) 116444 www.cubicon.ge

მთავარი კონსტრუქტორი: LEAD STRUCTURAL ENGINEER:	შეასრულა: ISSUED BY:	შეამოწმა APPROVED BY:
მ. საჯაია	BG	MS
	ფაილი FILE: SHEAR WALL	პროექტის №: PROJECT No 170P20
	ფორმატი PAPER SIZE: A2	მასშტაბი SCALE: 1:75
ნახ.კოდი DRWG. No: S - 3101	კორექტ. REVISION: 00	სტადია STATUS: TD

07.12.2020

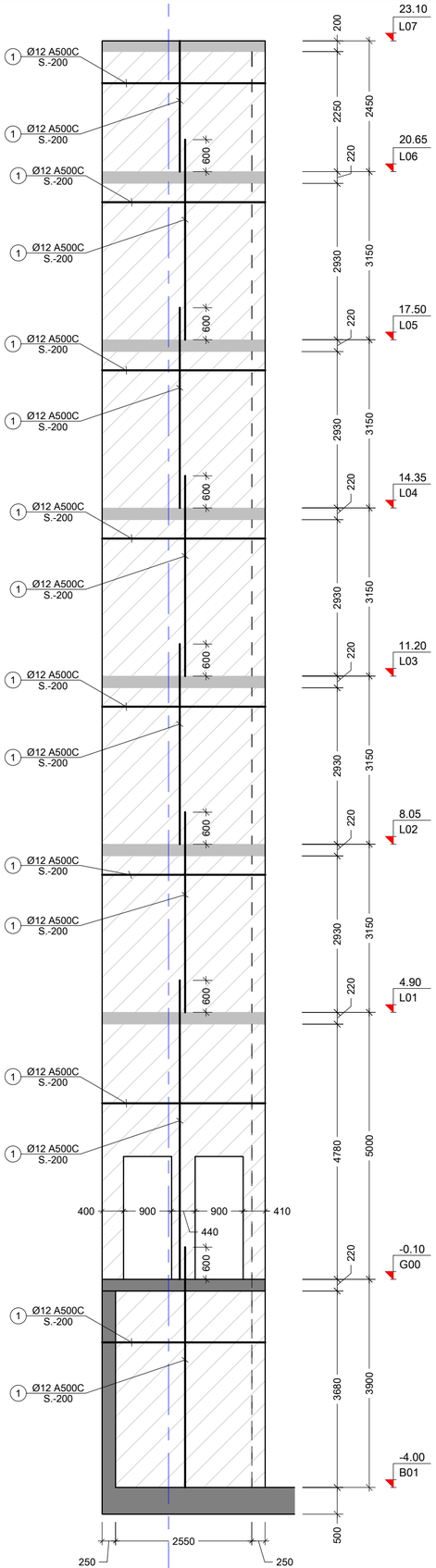

4 SH.W.
Scale: 1:75

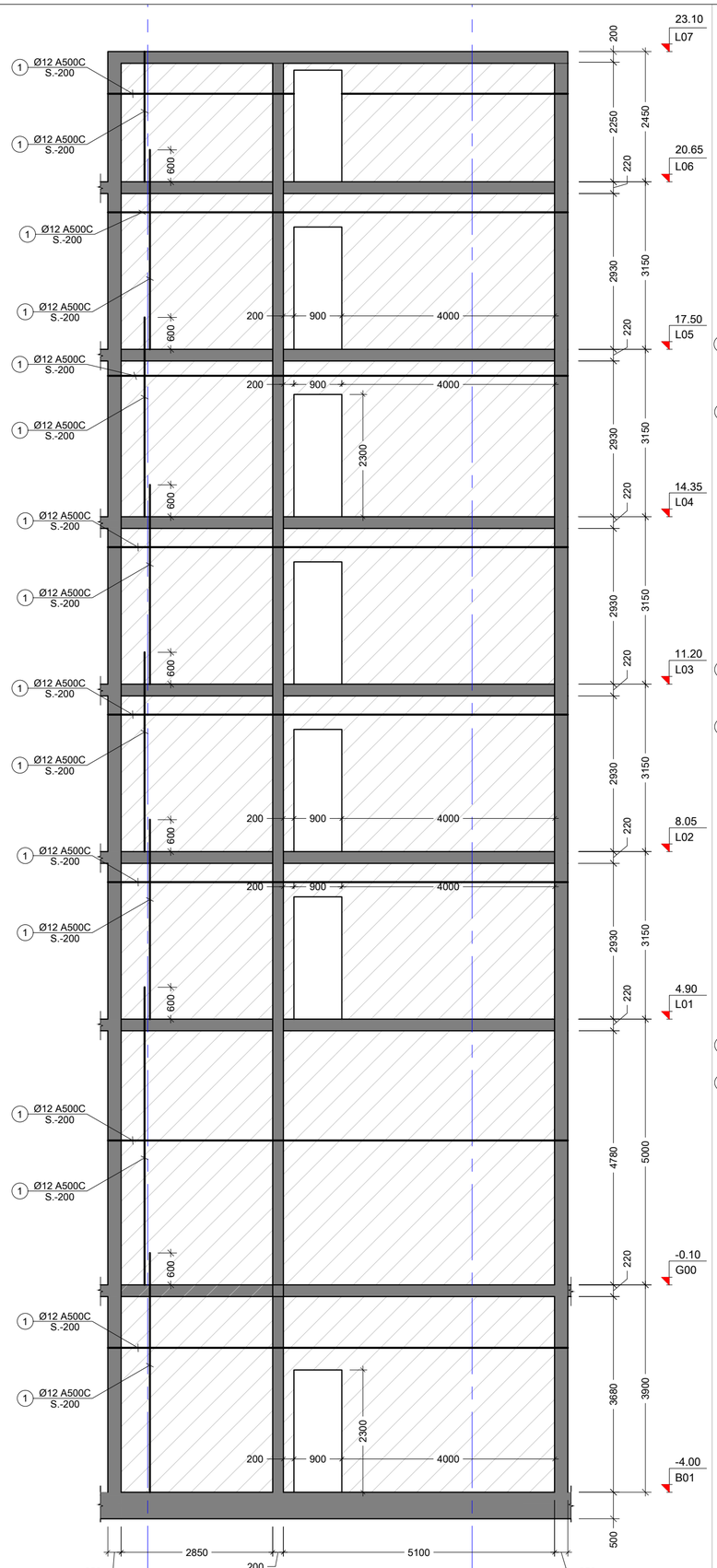

5 SH.W.
Scale: 1:75

1 2

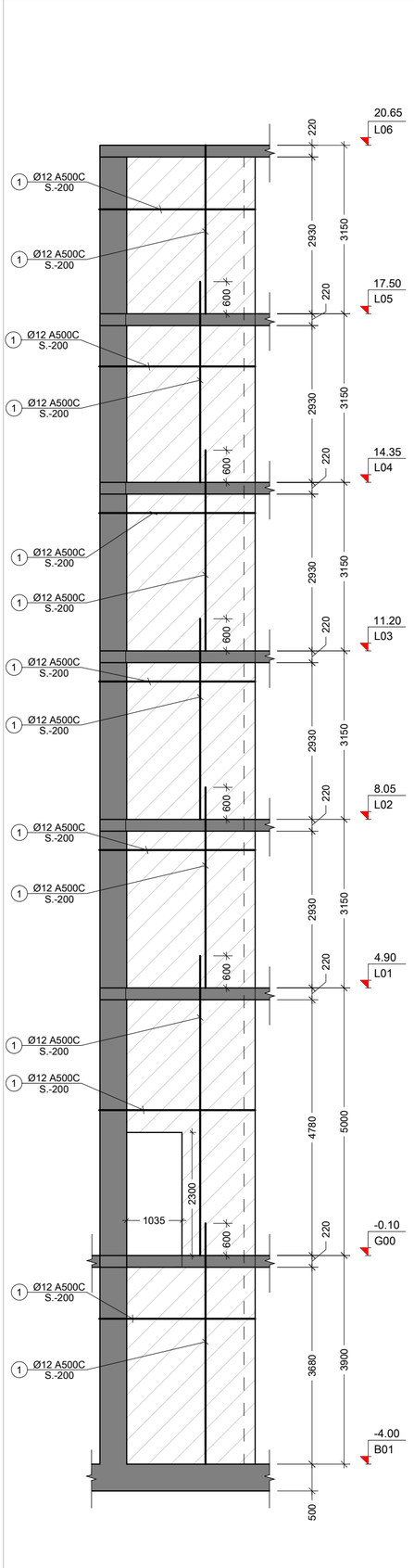

6 SH.W.
Scale: 1:75

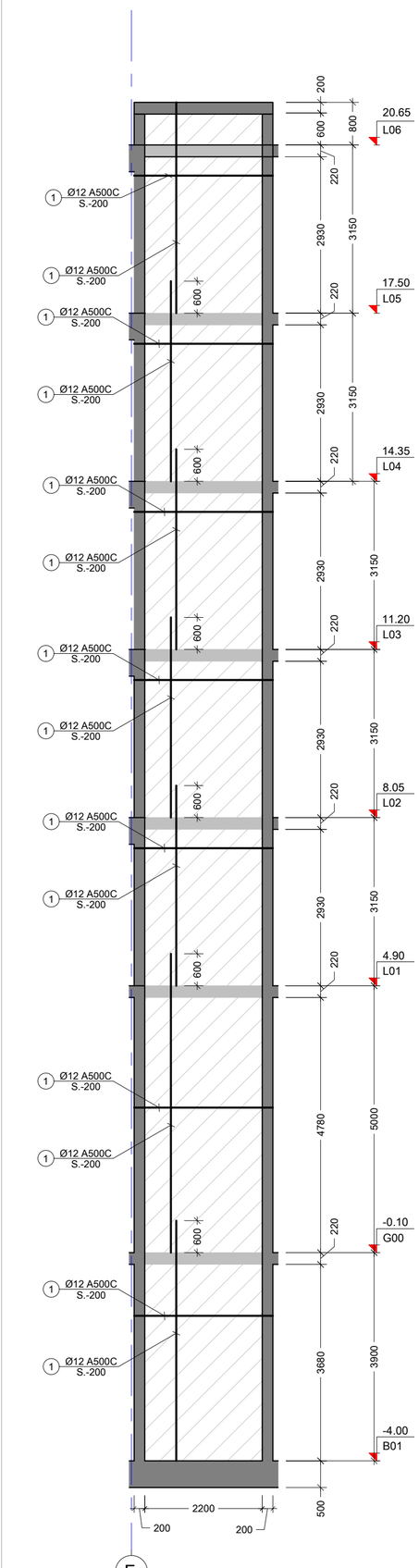

7 SH.W.
Scale: 1:75

F

შენიშვნა:
NOTE:

No	Date	Revision	Issued by
----	----	----	----
----	----	----	----
----	----	----	----
----	----	----	----
----	----	----	----
----	----	----	----

სიტუაციური სქემა
KEY PLAN

მისამართი
ADDRESS
ქ.თბილისი კ.აფხაზის 29
ს/კ (01.18.03.048.033)

პროექტი
PROJECT
სასტუმრო "Hilton Canopy"

ნახაზი
DRWG.
SH.W.-4; 5; 6; 7;

CUBICON
DESIGN & BUILDING ENGINEERING
მის "ქვაბისრი", თბილისი, ბარამულ ფელიანის ბაზრ. 13
ტელ: (+995 591) 116444 www.cubicon.ge

მთავარი კონსტრუქტორი: LEAD STRUCTURAL ENGINEER:	შემსრულა: ISSUED BY:	შემოწმდა APPROVED BY:	
გ. საბაძია	BG	MS	
	ფაილი FILE SHEAR WALL	პროექტის №: PROJECT	170P20
	ფორმატი PAPER SIZE	მასშტაბი SCALE	
	A2	1:75	
ნახ.კოდი DRWG. No	კორექტ. REVISION	სტატუსი STATUS	
S - 3102	00	TD	

07.12.2020

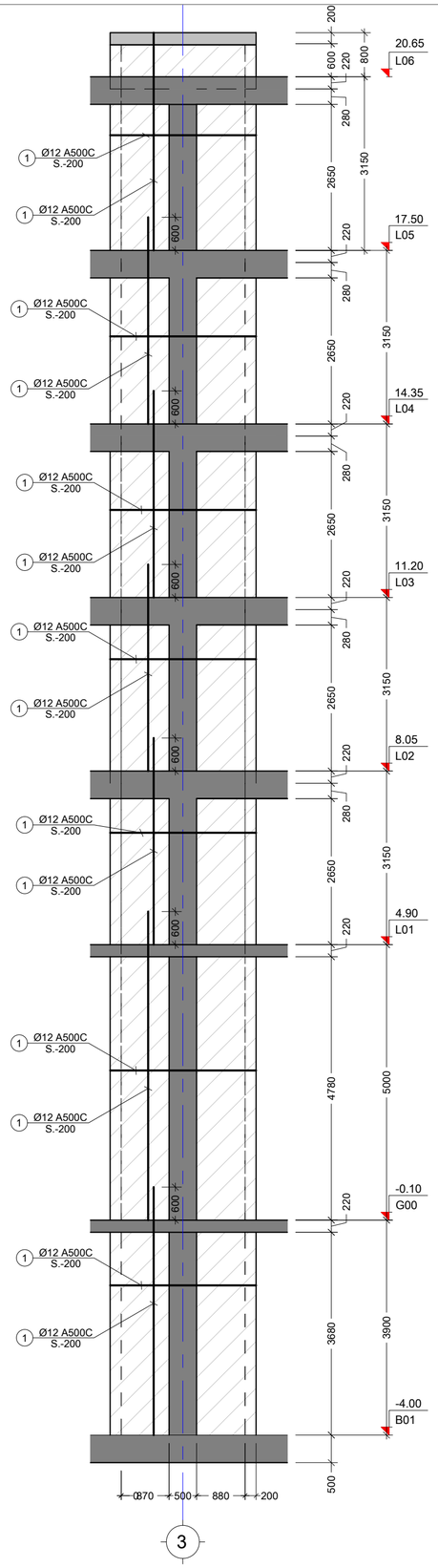

8 SH.W.
Scale: 1:75

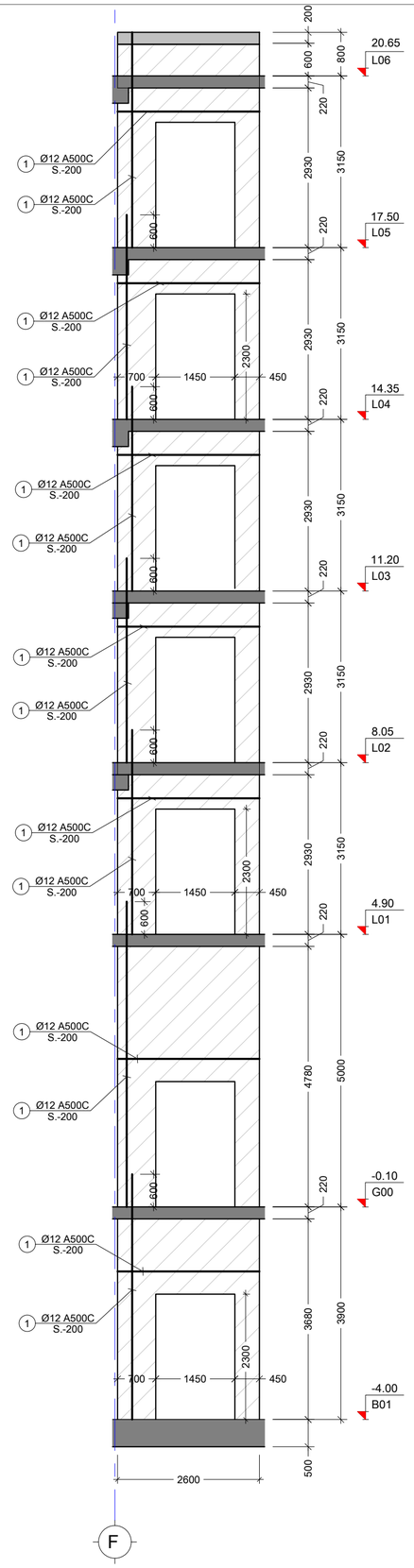

9 SH.W.
Scale: 1:75

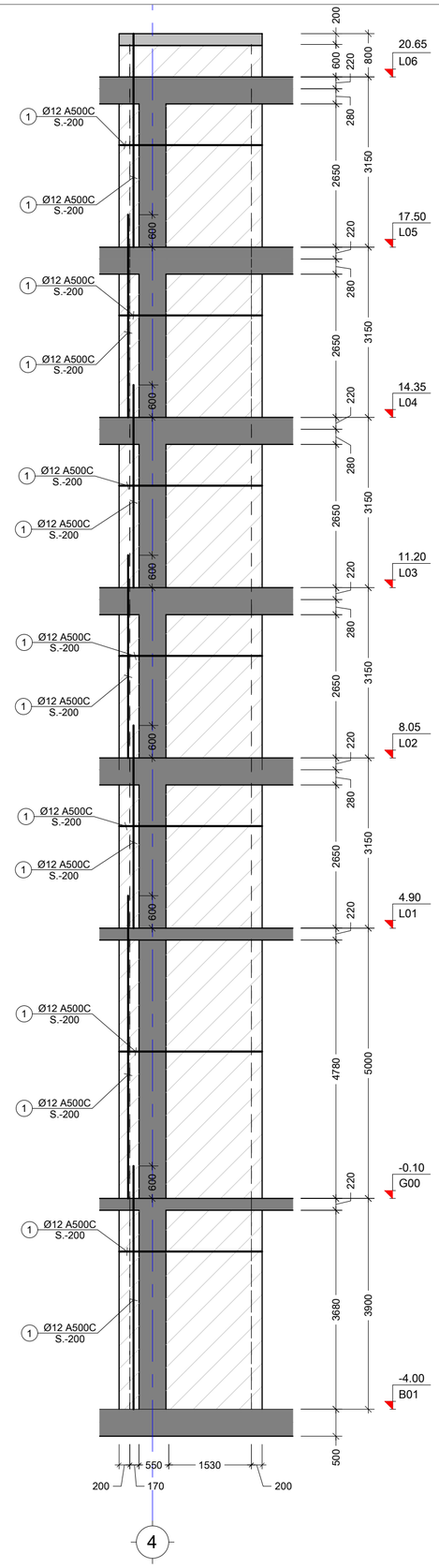

10 SH.W.
Scale: 1:75

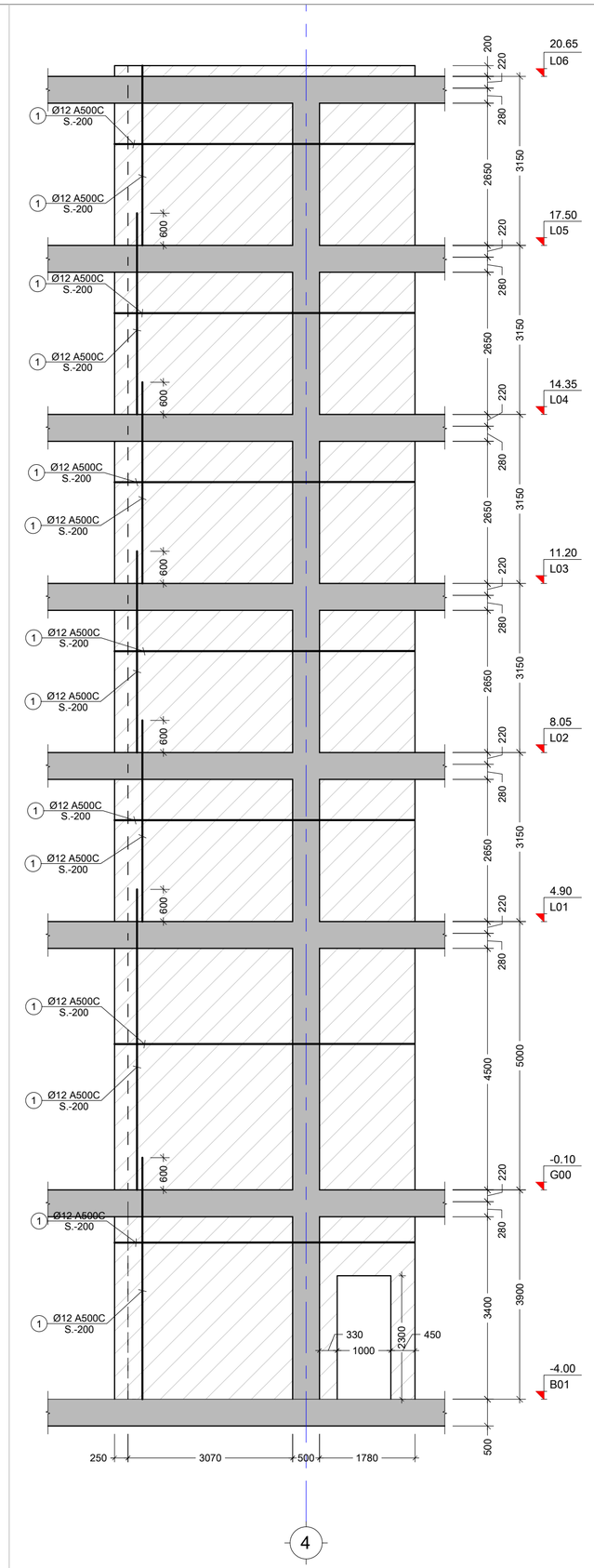

11 SH.W.
Scale: 1:75

შენიშვნა:
NOTE:

No	Date	Revision	Issued by
----	----	----	----
----	----	----	----
----	----	----	----
----	----	----	----
----	----	----	----
----	----	----	----

სიტუაციური სქემა
KEY PLAN

მისამართი
ADDRESS
ქ.თბილისი კ.აფხაზის 29
ს/კ (01.18.03.048.033)

პროექტი
PROJECT
სასტუმრო "Hilton Canopy"

ნახაზი
DRWG.
SH.W.-8; 9; 10; 11;

CUBICON
DESIGN & BUILDING ENGINEERING
მის "კავკასრნი", თბილისი, მარჯან დელოვანის ბაზრ. 13
ტელ: (+995 591) 116444 www.cubicon.ge

მთავარი კონსტრუქტორი: LEAD STRUCTURAL ENGINEER:	მასშტაბი: ISSUED BY:	მოამზადა APPROVED BY:
მ. საბაძია	BG	MS
	ფაილი FILE SHEAR WALL	პროექტის №: PROJECT No. 170P20
	ფორმატი PAPER SIZE A2	მასშტაბი SCALE 1:75
ნახ.კოდი DRWG. No S - 3103	კორექტ. REVISION 00	სტატუს STATUS TD

07.12.2020

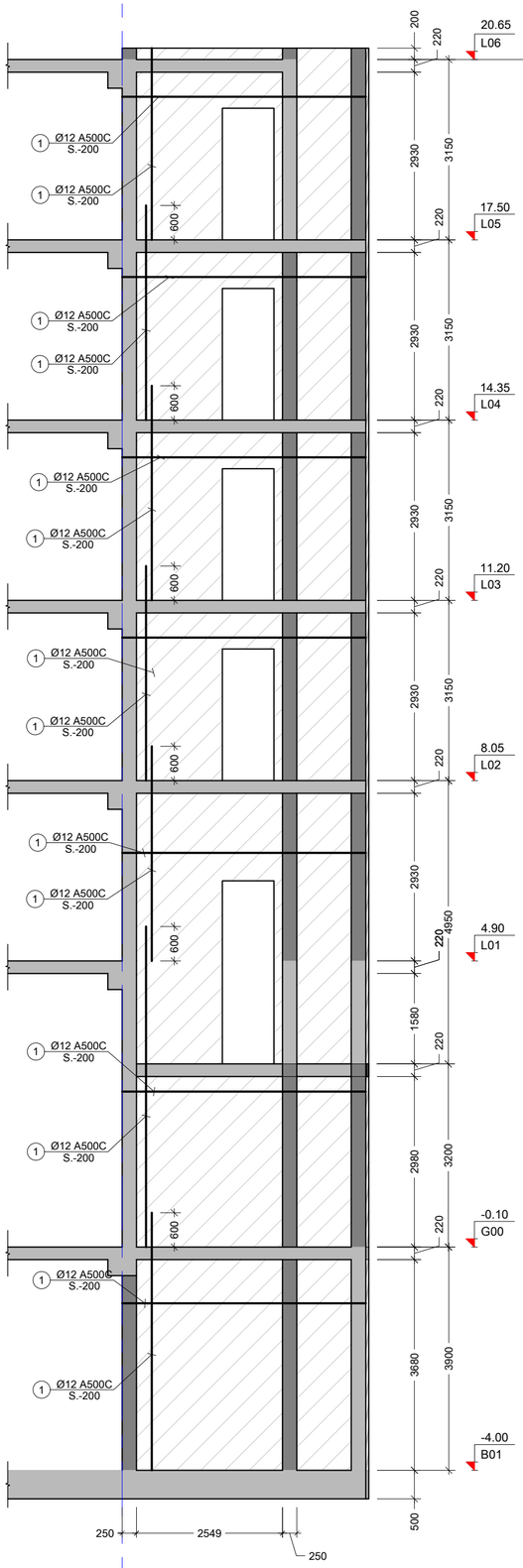

12 SH.W.
Scale: 1:75

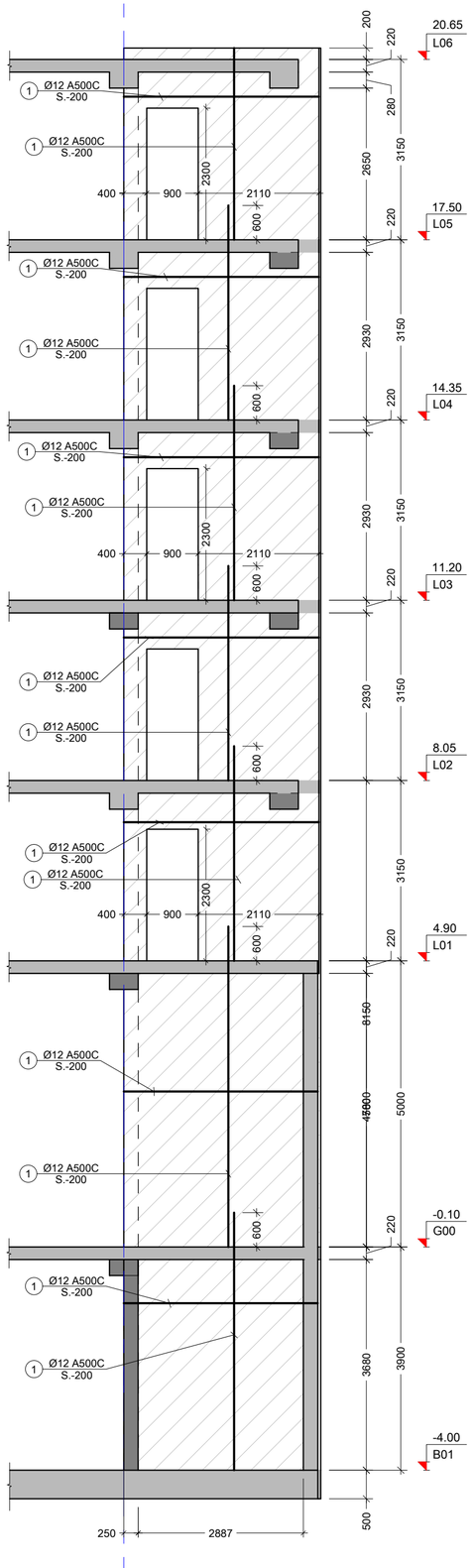

13 SH.W.
Scale: 1:75

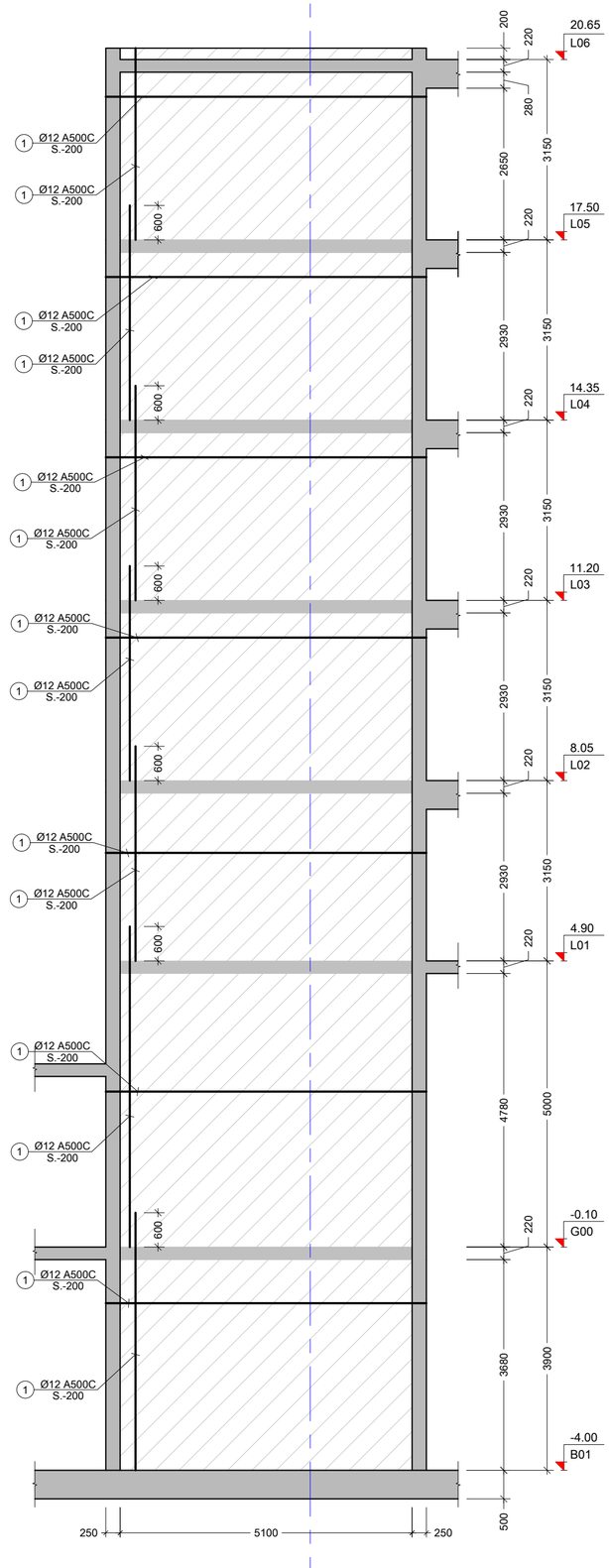

14 SH.W.
Scale: 1:75

შენიშვნა:
NOTE:

No	Date	Revision	Issued by
----	----	----	----
----	----	----	----
----	----	----	----
----	----	----	----
----	----	----	----
----	----	----	----

საკვანძო სქემა
KEY PLAN

მისამართი
ADDRESS
ქ.თბილისი კ.აფხაზის 29
ს/კ (01.18.03.048.033)

პროექტი
PROJECT
სასტუმრო "Hilton Canopy"

ნახაზი
DRWG.
SH.W.-12; 13; 14

CUBICON
DESIGN & BUILDING ENGINEERING
მის "ქუბიკონი", თბილისი, მარჯვენა ფერდობის ბაზრ. 13
ტელ: (+995 591) 116444 www.cubicon.ge

მთავარი კონსტრუქტორი: LEAD STRUCTURAL ENGINEER:	გამოშვება: ISSUED BY:	მოწონებ APPROVED BY:
მ. სებაძი	BG	MS
	ფაილი FILE: SHEAR WALL	პროექტის №: PROJECT No: 170P20
	ფორმატი PAPER SIZE: A2	მასშტაბი SCALE: 1:75
ნახ.კოდი DRWG. No: S - 3104	კორექტ. REVISION: 00	სტატუსი STATUS: TD

07.12.2020

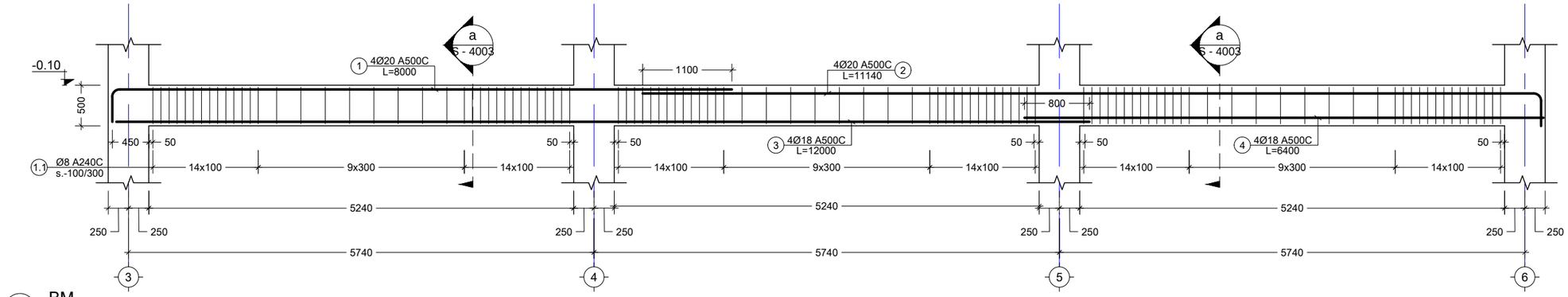

1 BM.
Scale: 1:60

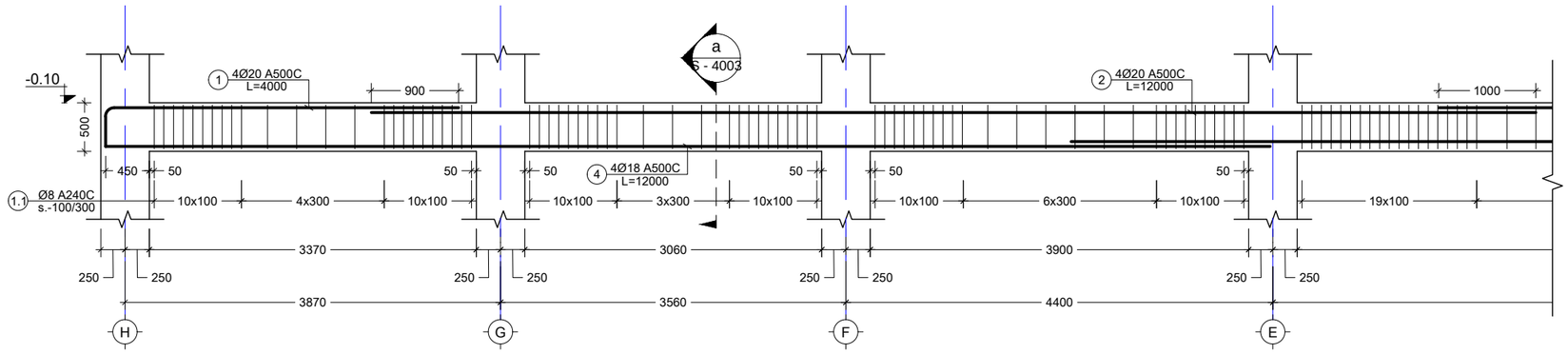

პოზ. №	ესკიზი	L მმ
1	7600, R=4d, 400	8000
2	10740, R=4d, 400	11140

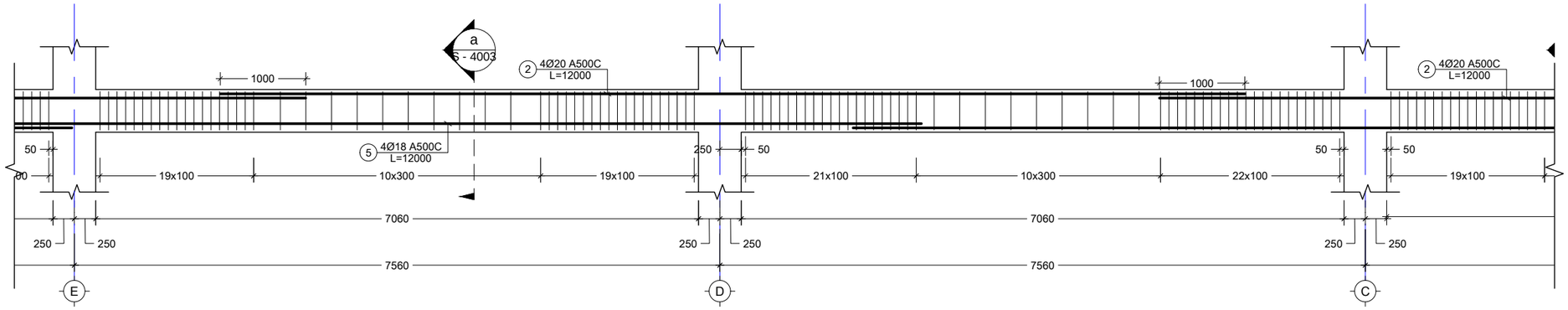

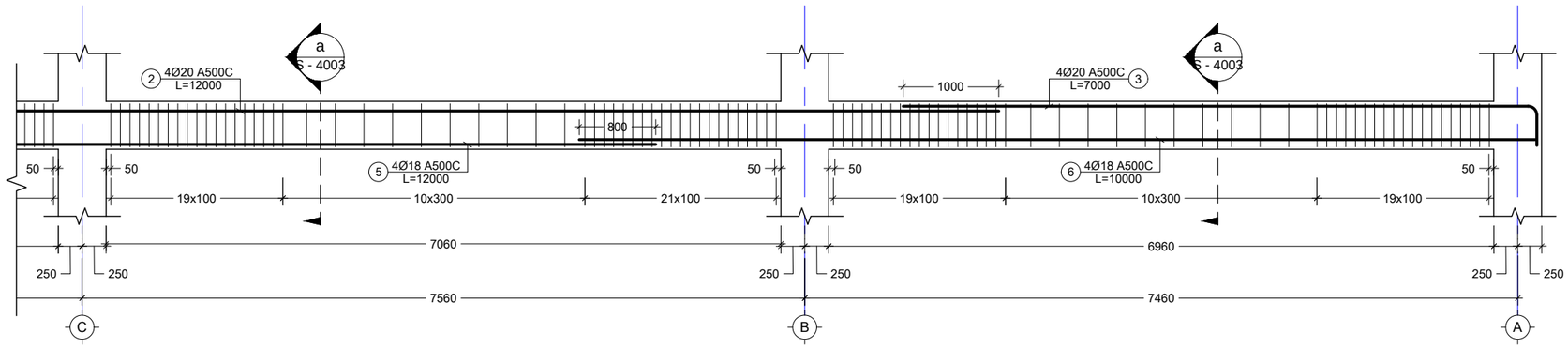

2 BM.
Scale: 1:60

პოზ. №	ესკიზი	L მმ
1	7600, R=4d, 400	8000
2	10740, R=4d, 400	11140

შენიშვნა:
NOTE:

1. ყოველი შემდეგი რიგი შესრულდეს პოზიციების ადგილმონაცვლეობით.
2. კვეთების მარკირება იხილეთ საყალიბე გეგმაზე.

No	Date	Revision	Issued by
----	----	----	----
----	----	----	----
----	----	----	----
----	----	----	----
----	----	----	----

სიტუაციური სქემა
KEY PLAN

მისამართი ADDRESS: ქ.თბილისი კ.აფხაზის 29 ს/კ (01.18.03.048.033)

პროექტი PROJECT: სასტუმრო "Hilton Canopy"

ნახაზი DRWG.: B.M.1; 2

CUBICON DESIGN & BUILDING ENGINEERING
შპს "კუბიკონი", თბილისი, მარშალ გელოვანის ბაში. 13
ტელ: (+995 591) 116444 www.cubicon.ge

მთავარი კონსტრუქტორი: LEAD STRUCTURAL ENGINEER:	შეასრულა: ISSUED BY:	შეამოწმა APPROVED BY:
მ. საბაია	DZ	MS
	ფაილი FILE: BEAM	პროექტის №: PROJECT No: 170P20
	ფორმატი PAPER SIZE: A3	მასშტაბი SCALE: 1:50
ნახ.კოდი DRWG. No: S - 4001	კორექტ. REVISION: 00	სტადია STATUS: TD

07.12.2020

Зтв. №	Узлов	L бв
1.1	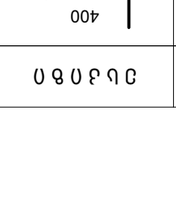	1660
1.2	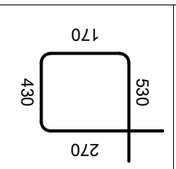	1400

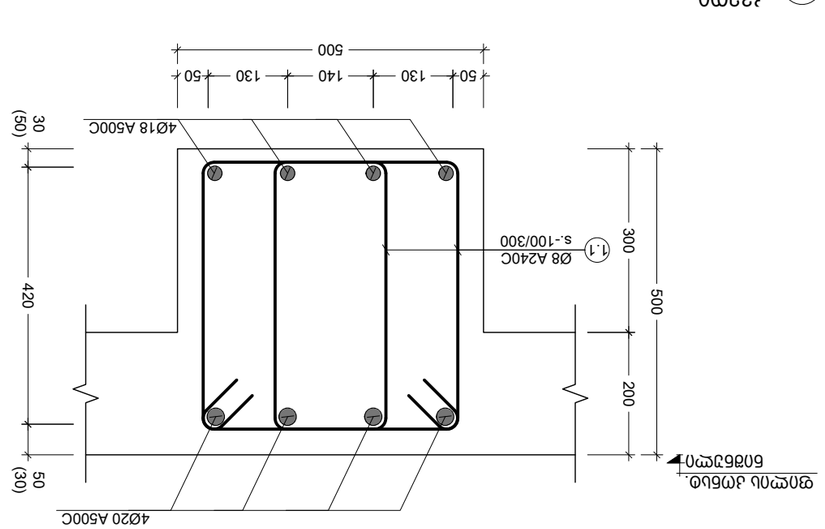

a Узлов
Scale: 1:10

b Узлов
Scale: 1:10

No	Date	Revision	Issued by
----	----	----	----
----	----	----	----
----	----	----	----
----	----	----	----
----	----	----	----

Здание Спортивного Комплекса
KEY PLAN

Здание:
NOTE:

Адрес здания
ADDRESS
г.Москва, ул.Зарядье 29 Б/3
(01.18.03.048.033)

Проект здания
PROJECT
Здание "Hilton Canopy"

Чертеж
DRWG.
Узлы a; b

CUBICON
DESIGN & BUILDING ENGINEERING
123610, г. Москва, Пресненская наб., д.10, стр.1, 13 этаж, офис 1364, 1365, 1366
тел.: (+995 591) 116444 www.cubicon.ge

Главный инженер проекта: LEAD STRUCTURAL ENGINEER:	Выпустил: ISSUED BY:	Проверил: APPROVED BY:
А. Шалвашвили	DZ	MS
Чертеж FILE	Проект №: PROJECT No	
BEAM	170P20	
Формат PAPER SIZE	Масштаб SCALE	
A3	1:10	
Дата. REVISION	Статус STATUS	
00	TD	
Лист №. DRWG. No		
S - 4003		

01.12.2020

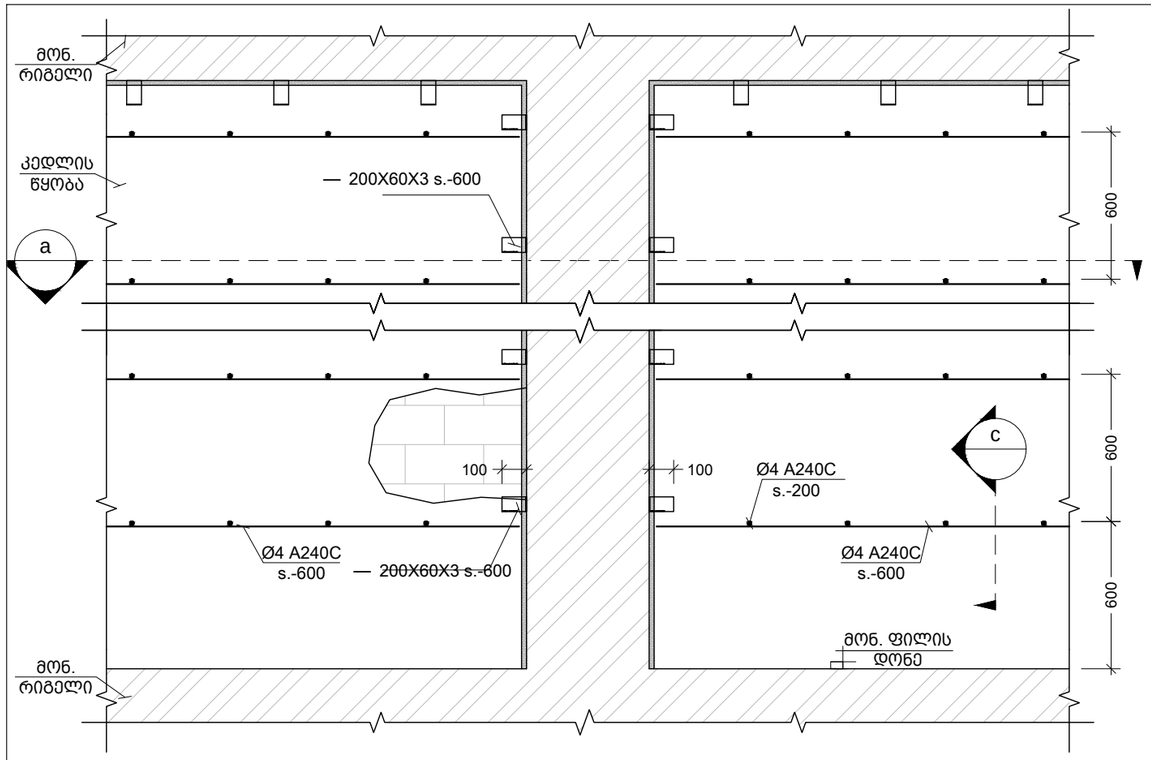

მონ. რ.ბ.-ის სვეტების და გარე შემომგზღუდავი კედლების მიერთების სქემა
Scale: 1:25

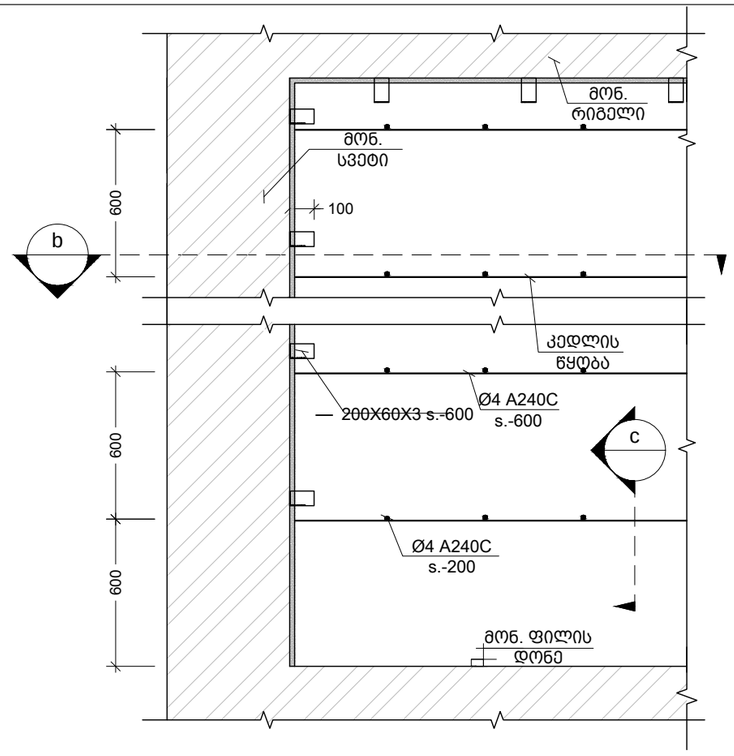

კუთხის სვეტებთან კედლების მიერთების კვანძი
Scale: 1:25

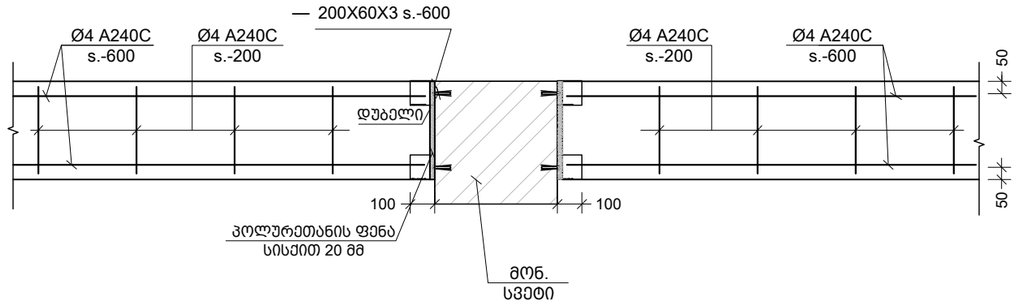

a კვეთი
Scale: 1:25

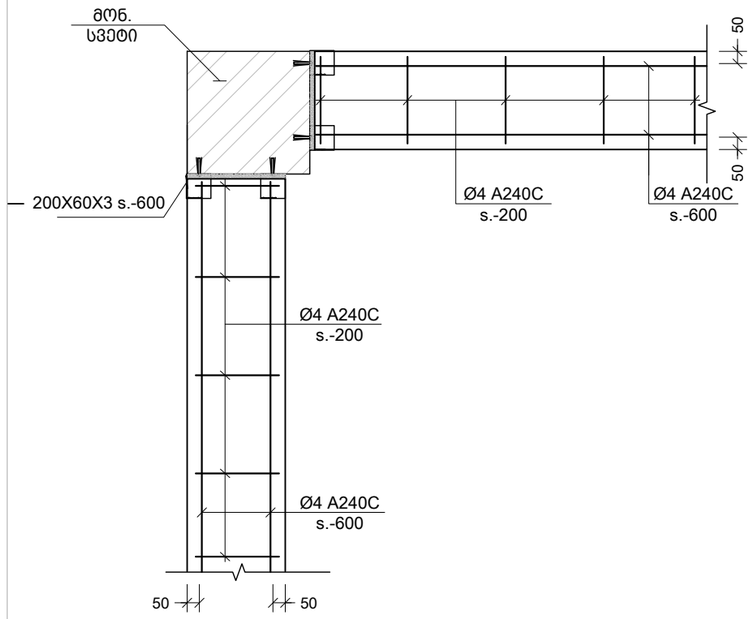

b კვეთი
Scale: 1:25

შენიშვნა:
NOTE:

No	Date	Revision	Issued by
----	----	----	----
----	----	----	----
----	----	----	----
----	----	----	----
----	----	----	----

სიტუაციური სქემა
KEY PLAN

მისამართი
ADDRESS
ქ.თბილისი კ.აფხაზის 29 ს/კ
(01.18.03.048.033)

პროექტი
PROJECT
სასტუმრო "Hilton Canopy"

ნახაზი
DRWG.

CUBICON
DESIGN & BUILDING ENGINEERING
მონ.რკ.ბ. სვ.-ის და გარე შემომგზღუდავი კედლების მიერთების სქემა

მთავარი კონსტრუქტორი: LEAD STRUCTURAL ENGINEER:	შეასრულა: ISSUED BY:	შეამოწმა APPROVED BY:
მ. საჯაია		
	ფაილი FILE R.C. COLUMN AND OUTSIDE WALL CONNECTION	პროექტის №: PROJECT No 170P20
	ფორმატი PAPER SIZE A3	მასშტაბი SCALE 1:10
ნახ.კოდი DRWG. No S - 8001	კორექტ. REVISION 00	სტადია STATUS TD

07.12.2020

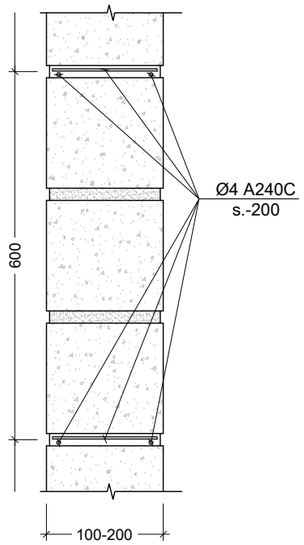

c კვეთი
Scale: 1:10

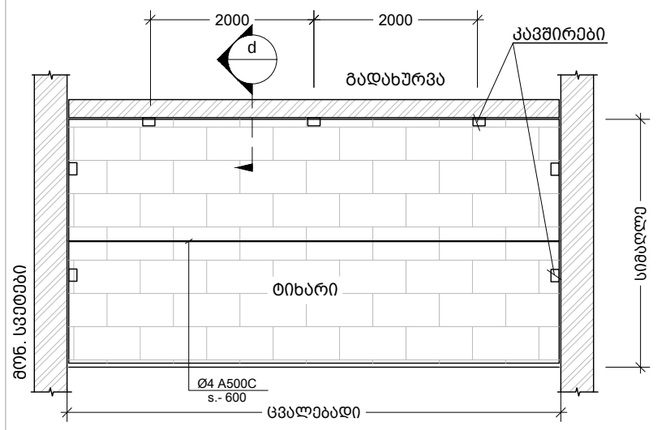

ტიხრების დამაგრების და არმირების ზოგადი სქემა
Scale: 1:100

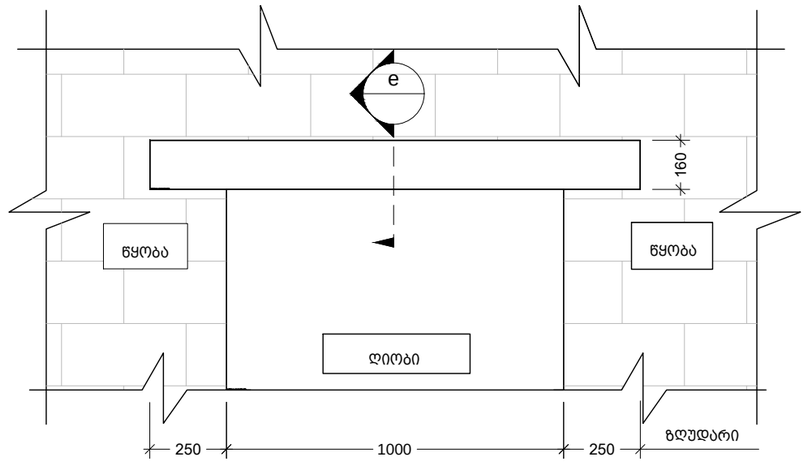

ზღუდარის მოწყობის ტიპიური სქემა
Scale: 1:20

d 100 მმ -იანი და 200 მმ -იანი ტიხრის გადახურვის ფილასთან და რიგელთან შეპირაპირების კვანძი
Scale: 1:10

e 95 მმ-იანი და 200 მმ-იანი ზღუდარის მოწყობის კვანძი
Scale: 1:10

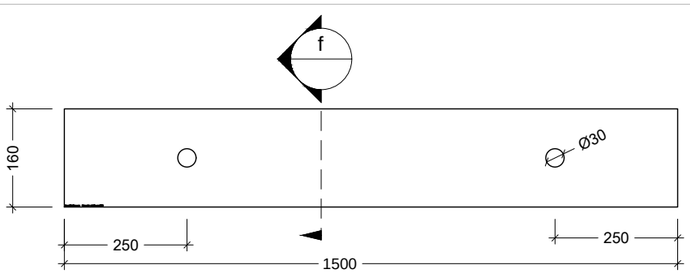

ზღუდარი
Scale: 1:10

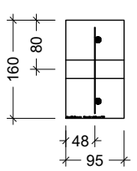

f კვეთი
Scale: 1:10

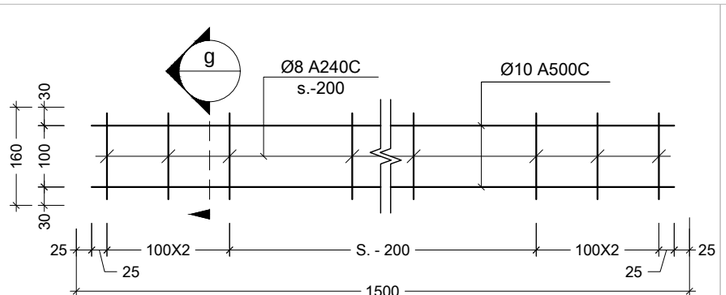

ზღუდარის კარკასი
Scale: 1:10

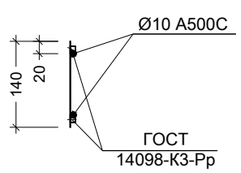

g კვეთი
Scale: 1:10

შენიშვნა:
NOTE:

1. ტიხრების დაარმირება და დამაგრება გადახურვებთან ხდება 2.0 მეტრზე მეტი სიგრძის ემთხვევაში.

----	----	----	----
----	----	----	----
----	----	----	----
----	----	----	----
----	----	----	----
No	Date	Revision	Issued by

სიტუაციური სქემა
KEY PLAN

მისამართი
ADDRESS
ქ.თბილისი კ.აფხაზის 29 ს/კ
(01.18.03.048.033)

პროექტი
PROJECT
სასტუმრო "Hilton Canopy"

ნახაზი
DRWG.
ტიხრების დამაგრების და ზღუდარების მოწყობის დან. სქემები

CUBICON DESIGN & BUILDING ENGINEERING
მას "კუბიკონი" დამკვეთს უფლება აქვს მისცეს 13 დღე: (+995 32) 2 00 13 00 info@cubicon.ge

მთავარი კონსტრუქტორი: LEAD STRUCTURAL ENGINEER: მ. საჯაია	შესრულა: ISSUED BY:	შეამოწმა APPROVED BY:
	ფაილი FILE PARTITION REINFORCING	პროექტის №: PROJECT No 170P20
	ფორმატი PAPER SIZE A3	მასშტაბი SCALE 1:10
ნახ.კოდი DRWG. No S - 8002	კორექტ. REVISION 00	სტატია STATUS TD

07.12.2020

პროექტის კონსტრუქციული ნაწილის ანგარიშის რეპორტი

პროექტის სახელი: სასტუმრო ჰილტონ-ქენოფი

მისამართი: ქ. თბილისი, კ.აფხაზის ქუჩა №29

საკადასტრო კოდი: 405214628

დამკვეთი: შპს „ძველი ქუჩა“

არქიტექტურა: შპს „შალვა მიქელაძის არქიტექტურული კაბინეტი“

შენობა-ნაგებობის კლასი: IV

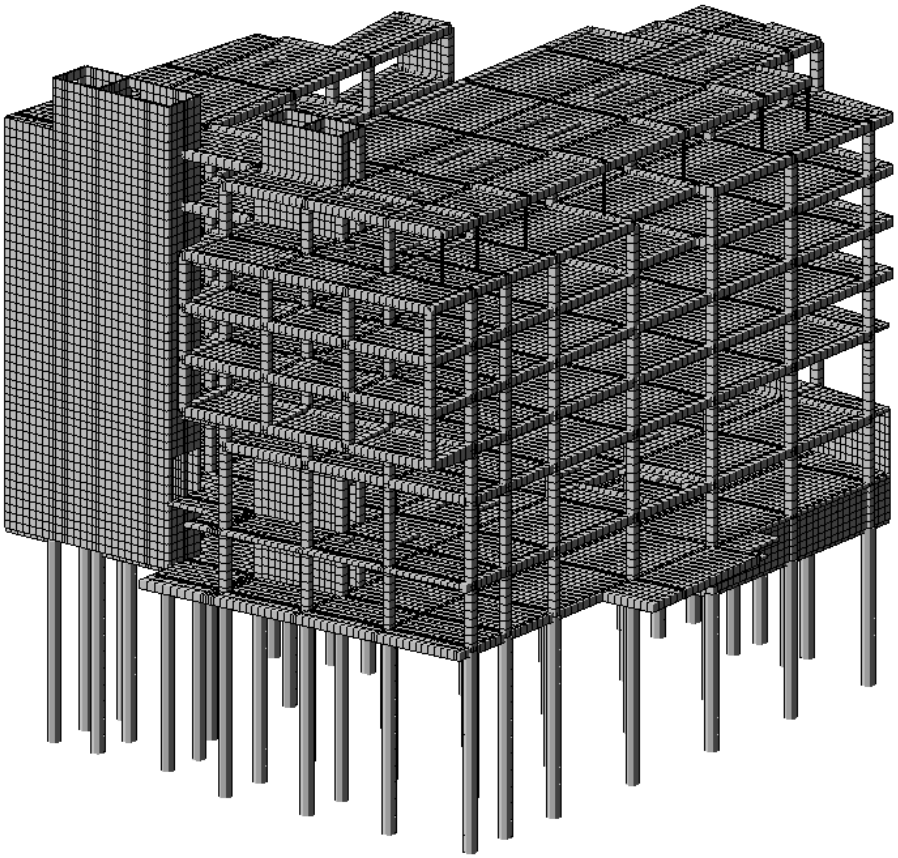

ანალიტიკური მოდელირება - კ. ჩხიკვაძე ხელმოწერა

სარჩევი

1. შესავალი 3
2. დატვირთვები 4
   2.1 მუდმივი 4
   2.2 დროებითი ხანგრძლივი 4
   2.3 დროებითი ხანმოკლე 4
   2.4 სეისმიკა 4
3. მასალები 5
   3.1 ბეტონი 5
   3.2 არმატურა 5
4. დატვირთვების თანწყობა 5
5. გადაადგილებები 6
   5.1 Z ღერძის მიმართ 6
   5.2. გადაადგილება X ღერძის მიმართ 6
   5.3 Y ღერძის მიმართ 7
6. განივი ძალა (N) 7
7. საძირკვლის ხიმინჯებზე საშუალო წნევა ძირითადი შეხამებისას 8
8. არმირება 8
   8.1 სვეტების არმირება 8
   8.2 რიგელების არმირება 9
   8.3 საძირკვლის არმირება (ქვედა შრე X მიმართ.) 9
   8.4 საძირკვლის არმირება (ქვედა შრე Y მიმართ.) 10
   8.5 საძირკვლის არმირება (ზედა შრე X მიმართ.) 10
   8.6 საძირკვლის არმირება (ზედა შრე Yმიმართ.) 11
   8.7 ტიპიური ფილის არმირება (ქვედა შრე X მიმართ.) 11
   8.8 ტიპიური ფილის არმირება (ქვედა შრე Y მიმართ.) 12
   8.9 ტიპიური ფილის არმირება (ზედა შრე X მიმართ.) 12
   8.10 ტიპიური ფილის არმირება (ზედა შრე Y მიმართ.) 13
9.პერიოდები 13
10. გამოყენებული ლიტერატურა 14

ანალიტიკური მოდელირება - კ. ჩხიკვაძე ხელმოწერა

1. შესავალი

ანალიტიკური მოდელი შექმნილია “LIRA-SAPR 2013 (R3)x64 _ის მეშვეობით, სასრული ელემენტების მეთოდის საფუძველზე.

აღნიშნული პროგრამული უზრუნველყოფით ჩვენ ვამოწმებთ:

- ანალიტიკური მოდელის სხვადასხვა დატვირთვების ზემოქმედებით მიღებული შედეგს.
- დატვირთვების თანწყობის შედეგებს
- სტრუქტურული ელემენტების კვეთებს
- სტრუქტურულ ელემენტებში არმირებას
- გადაადგილებებსა და დაძაბულ-დეფორმირებულ მდგომარეობებს

გაანგარიშებაში მიღებულია შემდეგი დატვირთვები:

- მუდმივი
- დროებითი ხანგრძლივი
- დროებითი ხანმოკლე
- სეისმიკა - X მიმართ.
- სეისმიკა - Y მიმართ.
- სეისმიკა - Z მიმართ.
- სეისმიკა 45 გრად.
- სეისმიკა 135 გრად.

კლიმატოლოგია

- ჩაყინვის სიღრმე - 0.00 მ (პნ. 01.05-08)
- ქარი - Wo = 33 კგ/მ² (პნ 1.0508)
- თოვლი - q = 50 კგ/მ² (პნ 01.0508)
- აჩქარება - 0.17

გაანგარიშება

- გათვალისწინებულია საკუთარი რხევის 30 ფორმა.
- სეისმური ზემოქმედების ანგარიშისას მასების მონაწილეობის ფაქტორი - 80-85 %.
- შენობის საკუთარი რხევის პერიოდები: T1 = 0.65 წმ. T2 = 0.661 წმ. T3 = 0.38 წმ.
- საძირკვლის ძირზე საშუალო წნევა საანგ. დატვირთვათა ძირითადი შეხამებისას შეადგენს - 19 ტ/მ²

საინჟინრო გეოლოგია

- დასახელება - კლდოვანი ქანები (სუსტად გამოფიტული, ნაპრალოვანი, ქვიშაქვების (60%) და გამოფიტული, დანაპრალიანებული თხელშრეებრივი არგილიტების (40%) მორიგეობა.
- საანგარიშო წინაღობა - Rc = 10.62 მპა (108.26 კგძ/სმ²)
- კუთრი წონა ρ = 2.35 ტ/მ²

ანალიტიკური მოდელირება - კ. ჩხიკვაძე ხელმოწერა

2. დატვირთვები

2.1 მუდმივი

- საკუთარი წონა
- საძირკველი - 100 კგ/მ²
- კიბის ბაქანი - 100 კგ/მ²
- გადახურვის ფილები - 240 კგ/მ²
- კიბის მარში - 350 კგ/მ²
- პერიმეტრის ტიხრები - 1000 კგ/მ²

2.2 დროებითი ხანგრძლივი

- გადახურვის ფილები - 250 კგ/მ²
- სახურავი - 500 კგ/მ²
- აუზი - 1500 კგ/მ²

2.3 დროებითი ხანმოკლე

- სახურავი - 100 კგ/მ²
- გადახურვის ფილები - 200 კგ/მ²
- აივანი - 240 კგ/მ²
- კიბის ბაქანი - 360 კგ/მ²
- კიბის მარში - 360 კგ/მ²
- ავტოსადგომი - 420 კგ/მ²

შენიშვნა: ჩამონათვალში მოცემულია ძირითადი დატვირთვები.

2.4 სეისმიკა

სეისმიკის ცხრილი შევსებულია (PN 01.01.-09)-(53) ის საფუძველზე.

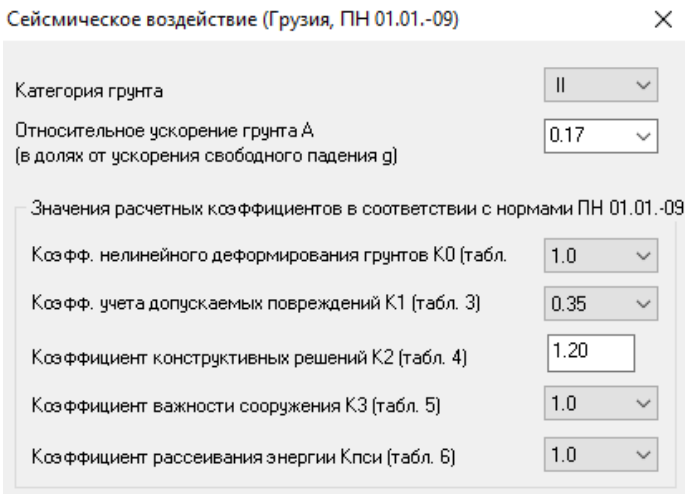

ანალიტიკური მოდელირება - კ. ჩხიკვაძე ხელმოწერა

3. მასალები

3.1 ბეტონი

- საძირკველი - B25 ≈ 327 კგ/სმ²
- გადახურვის ფილები - B25 ≈ 327 კგ/სმ²
- მონ. კედლები - B25 ≈ 327 კგ/სმ²
- სვეტები - B25 ≈ 327 კგ/სმ²
- რიგელები - B25 ≈ 327 კგ/სმ²
- კიბე - B25 ≈ 327 კგ/სმ²

შენიშვნა: მახასიათებელი მოცემულია კუბური სიმტკიცისთვის.

Таблица жесткостей

Тип жесткости	Имя	Параметры (сечения-(см) жесткости-(т,м) расп.вес-(т,м))
11	Брус 50 X 50 (svetebi	Ro=2.5,E=3e+006,GF=0
		B=50,H=50
12	рус 50 X 100 (svetebi	Ro=2.5,E=3e+006,GF=0
		B=50,H=100
13	рус 50 X 50 (rigelebi	Ro=2.5,E=3e+006,GF=0
		B=50,H=50
14	Брус 1 X 1 (fiqtiuri	Ro=0.0001,E=100,GF=0
		B=1,H=1
15	Брус 1 X 1 (fiqtiuri	Ro=0.0001,E=100,GF=0
		B=1,H=1
27	Брус **	Ro=2.5,E=3e+006,GF=0
		B=50,H=50
		L=3.9, B*=50,H*=90
28	рус 30 X 50 (rigelebi	Ro=2.5,E=3e+006,GF=0
		B=30,H=50
33	Брус 30 X 50 (svetebi	Ro=2.5,E=3e+006,GF=0
		B=30,H=50
16	ольцо 80 X 0 (ximinje	Ro=2.5,E=3e+006,GF=0
		D=80,d=0
1	50 (sadzirkvlis fila	E=3e+006,V=0.2,H=50,Ro=2.5
2	2 (gadaxurvi fila	E=3e+006,V=0.2,H=22,Ro=2.5
3	H 22 (gadaxurvi fi	E=3e+006,V=0.2,H=22,Ro=2.5
4	H 22 (gadaxurvi fi	E=3e+006,V=0.2,H=22,Ro=2.5
5	22 (gadaxurvi fila	E=3e+006,V=0.2,H=22,Ro=2.5
6	H 22 (gadaxurvi fi	E=3e+006,V=0.2,H=22,Ro=2.5
7	ина H 20 (kedeli nal	E=3e+006,V=0.2,H=20,Ro=2.5
8	Пластина H 20 (pilon	E=3e+006,V=0.2,H=20,Ro=2.5
9	стина H 20 (kedeli-c	E=3e+006,V=0.2,H=20,Ro=2.5
10	а H 20 (liftis kedel	E=3e+006,V=0.2,H=20,Ro=2.5
29	Пластина H 50 (pilon	E=3e+006,V=0.2,H=50,Ro=2.5
30	тина H 20 (betonis k	E=3e+006,V=0.2,H=20,Ro=2.5
31	ластина H 40 (kjapit	E=3e+006,V=0.2,H=40,Ro=2.5
32	иль "Молодечно" 120 x	q=0.0179692

3.2 არმატურა

- კლასი - A500C – R= 500 MPa.

Значение	X Продо...	Y Продо...	Попере...
Класс	A240C	A240C	A240C
Диаметры	6...40	6...40	6...40
Rs т/м**2	23000.0	23000.0	23000.0
Rsw т/м**2	18000.0	18000.0	18000.0
Rsc т/м**2	23000.0	23000.0	23000.0
Rs,ser т/...	24000.0	24000.0	24000.0
Es т/м**2	210000...	210000...	210000...

ანალიტიკური მოდელირება - კ. ჩხიკვაძე ხელმოწერა

4. დატვირთვების თანწყობა

СНиП2.01.07-85*

	N загруж.	Наименование	Вид	Знакоперем.	Взаимоискл.	Коэф. надежн.	Доля длительн.	1	2	3	4	5	6	7	8	9
1	1	mudmivi	Постоянное(П)	+		1.1	1.0	1.0	.9	.9	.9	.9	.9	.9	.9	.9
2	2	xangrdzlivi	Длительное(Д)	+		1.2	1.0	1.0	.8	.8	.8	.8	.8	.8	.8	.8
3	3	xanmolke	Кратковременное(К)	+		1.2	.35	1.0	.5	.5	.5	.5	.5	.5	.5	.5
4	+4	seismuri X	Сейсмика(С)	+/-	1	1.0	.0	.0	1.0	.0	.0	.0	-1.0	.0	.0	.0
10	+5	seismuri Y	Сейсмика(С)	+/-	1	1.0	.0	.0	.0	1.0	.0	.0	.0	-1.0	.0	.0
16	+6	seismuri XY	Сейсмика(С)	+/-	1	1.0	.0	.0	.0	.0	1.0	.0	.0	.0	-1.0	.0
23	+7	seismuri Z	Сейсмика(С)	+/-	1	1.0	.0	.0	.0	.0	.0	1.0	.0	.0	.0	-1.0

5. გადაადგილებები

5.1 Z ღერძის მიმართ

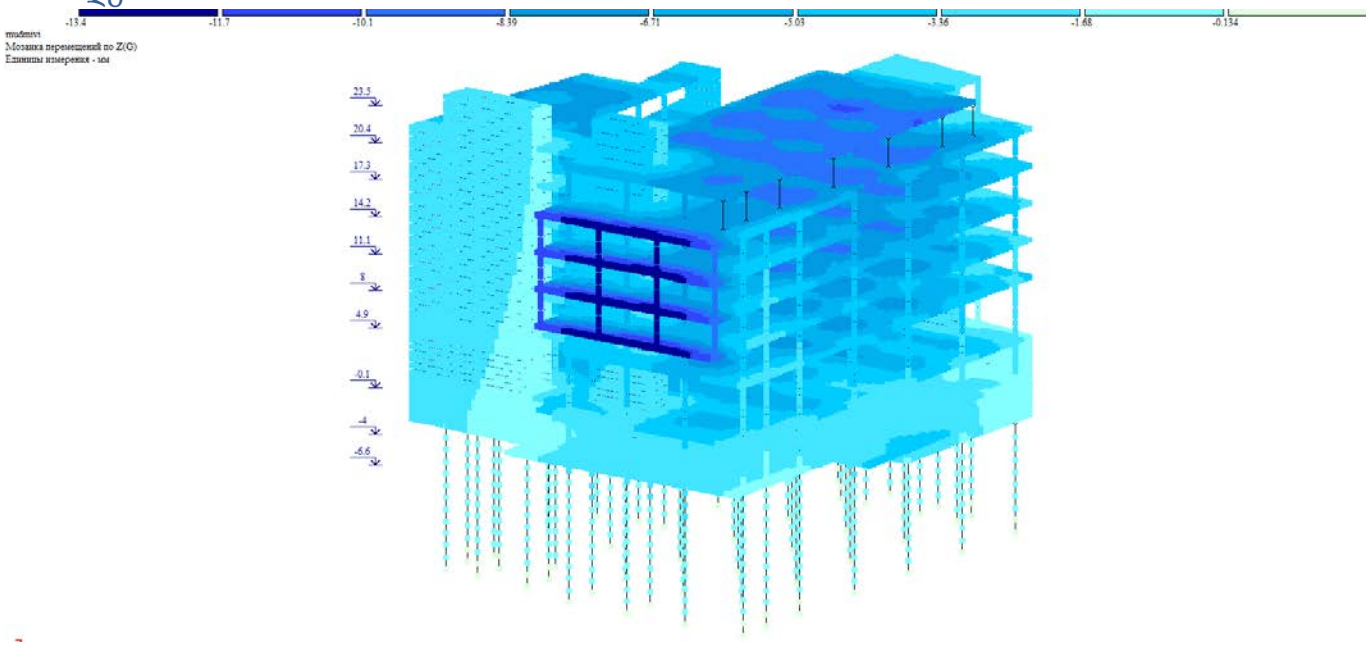

5.2. გადაადგილება X ღერძის მიმართ

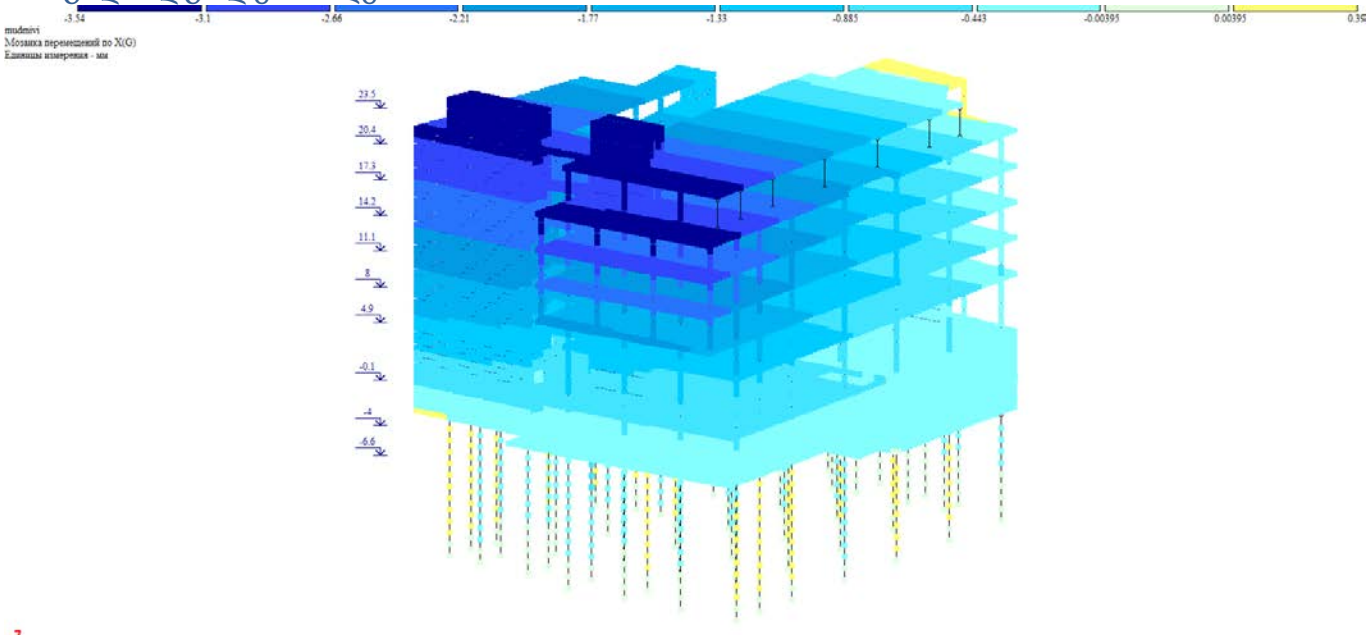

ანალიტიკური მოდელირება - კ. ჩხიკვაძე ხელმოწერა

5.3 Y ღერძის მიმართ

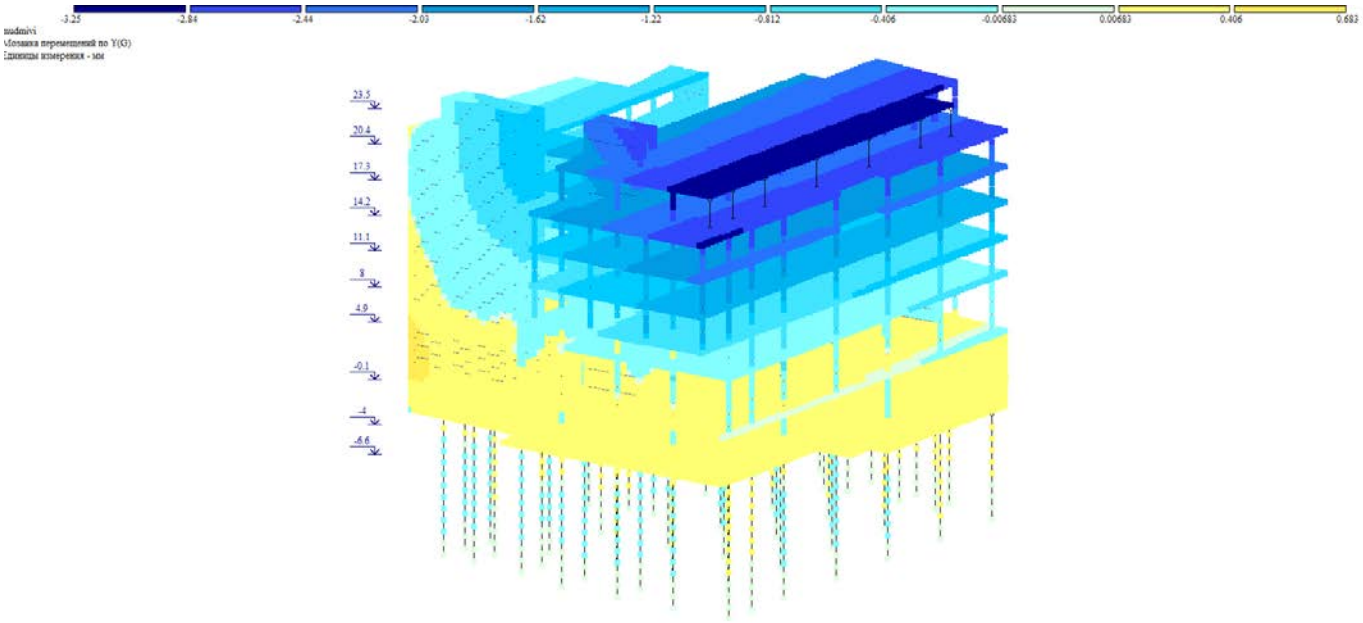

6. განივი ძალა (N)

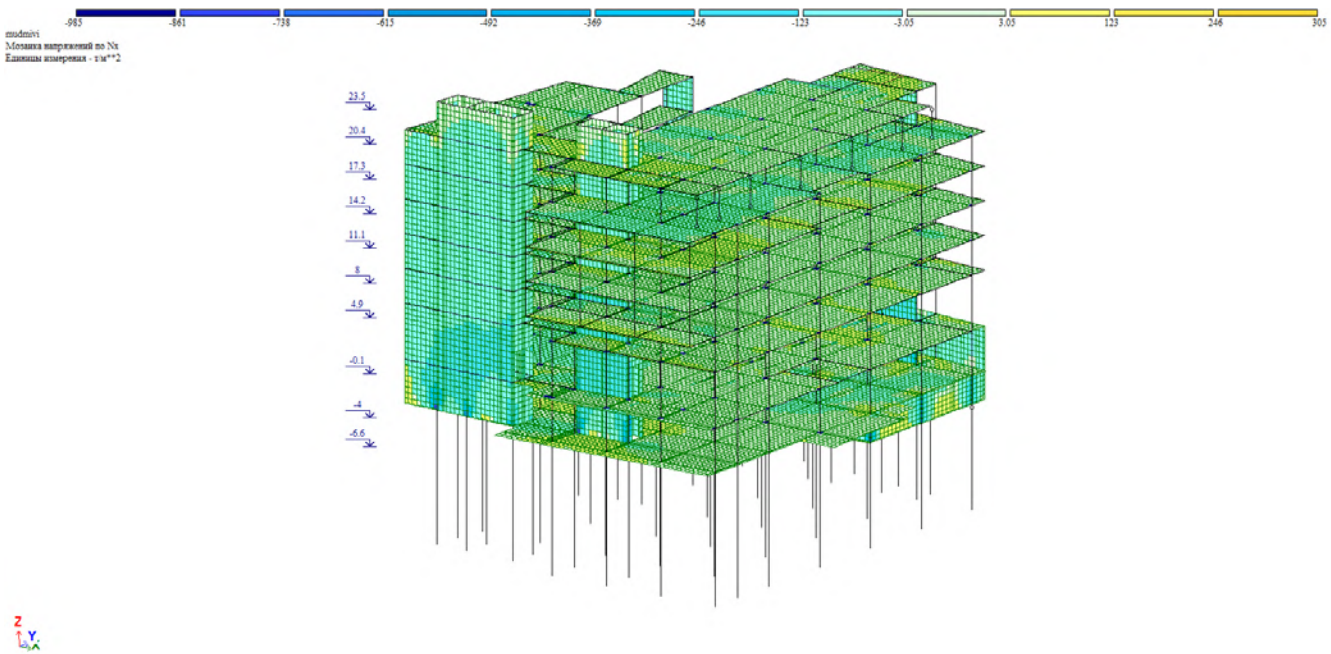

ანალიტიკური მოდელირება - კ. ჩხიკვაძე ხელმოწერა

7. საძირკვლის ხიმინჯებზე საშუალო წნევა ძირითადი შეხამებისას

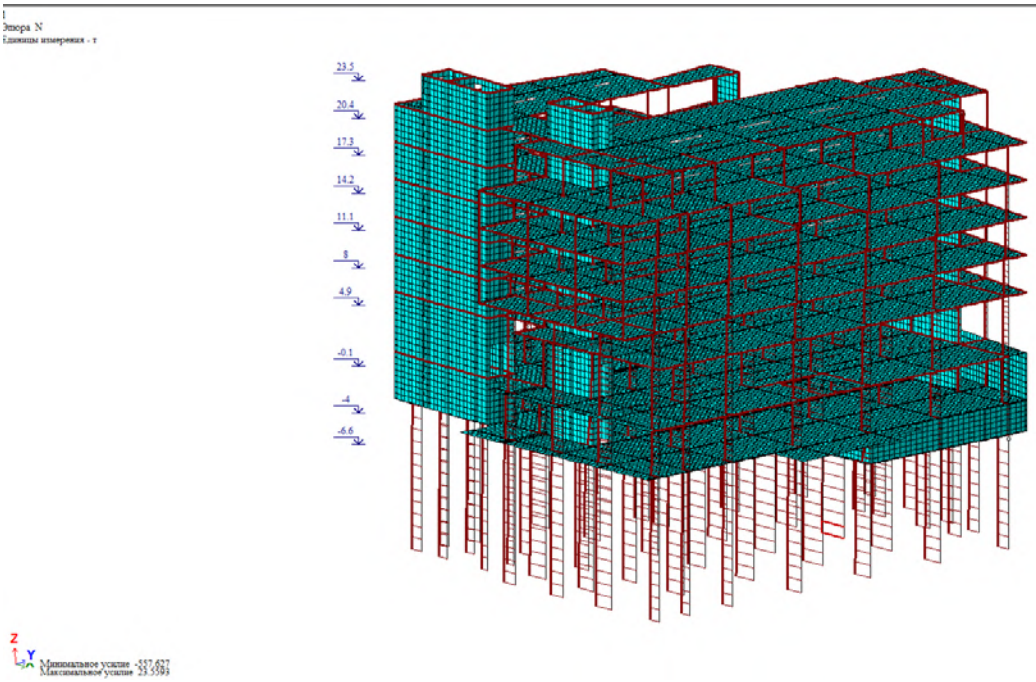

8. არმირება

8.1 სვეტების არმირება

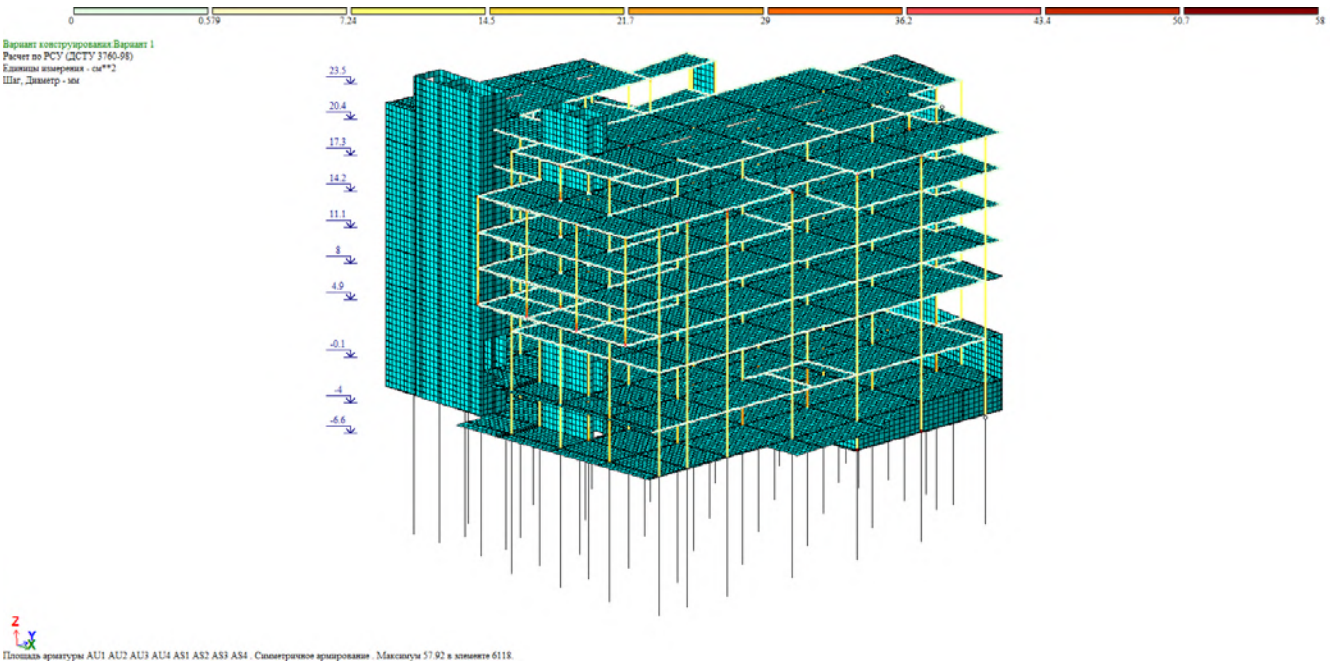

ანალიტიკური მოდელირება - კ. ჩხიკვაძე ხელმოწერა

8.2 რიგელების არმირება

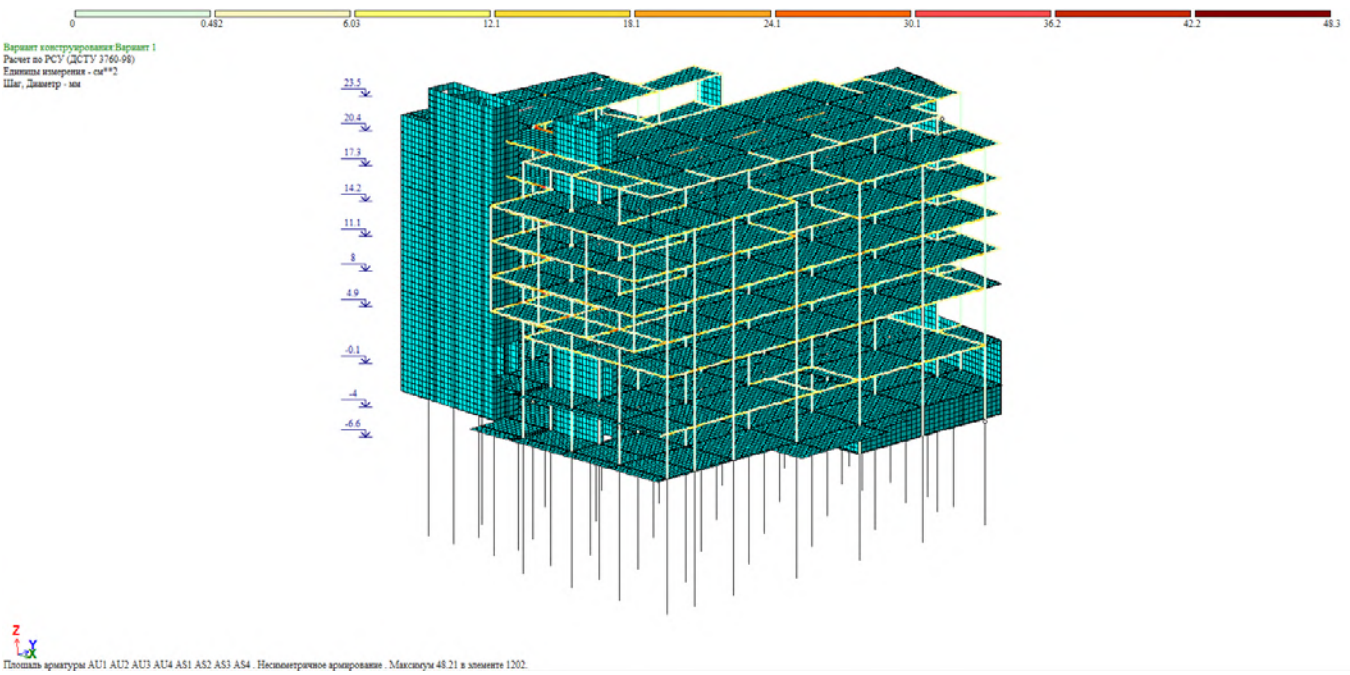

8.3 საძირკვლის არმირება (ქვედა შრე X მიმართ.)

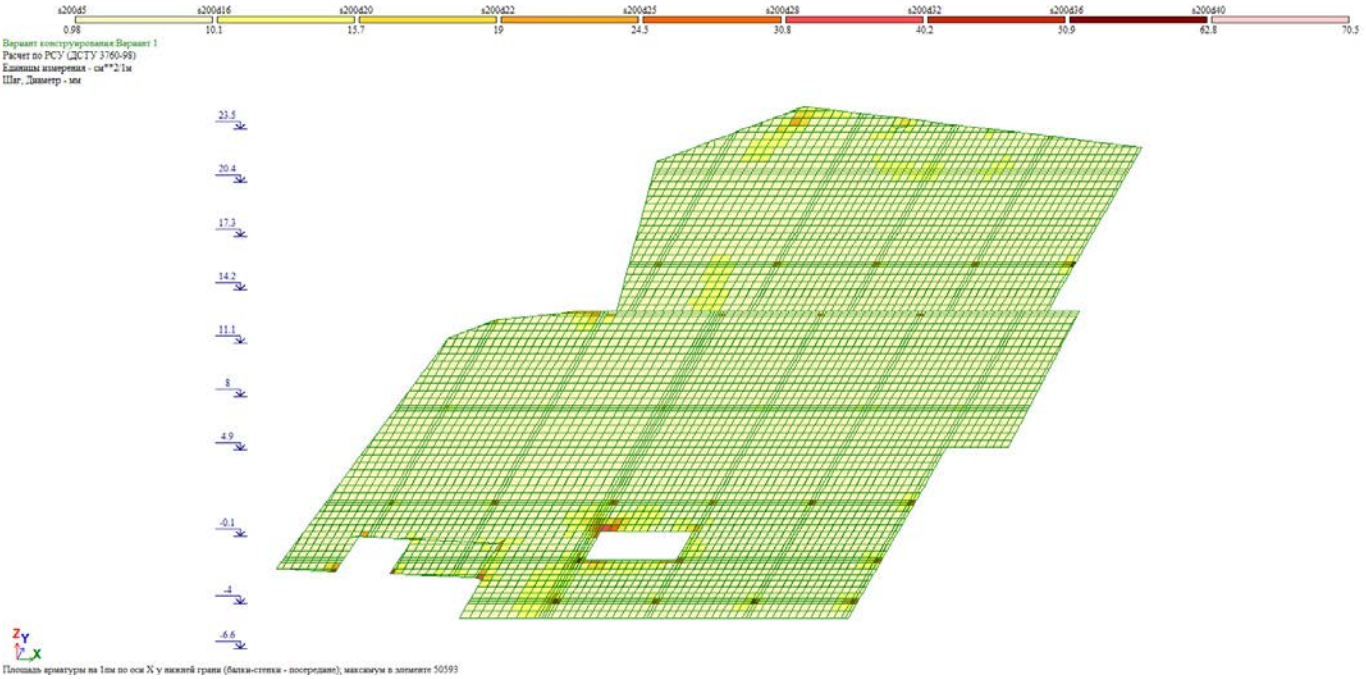

ანალიტიკური მოდელირება - კ. ჩხიკვაძე ხელმოწერა

8.4 საძირკვლის არმირება (ქვედა შრე Y მიმართ.)

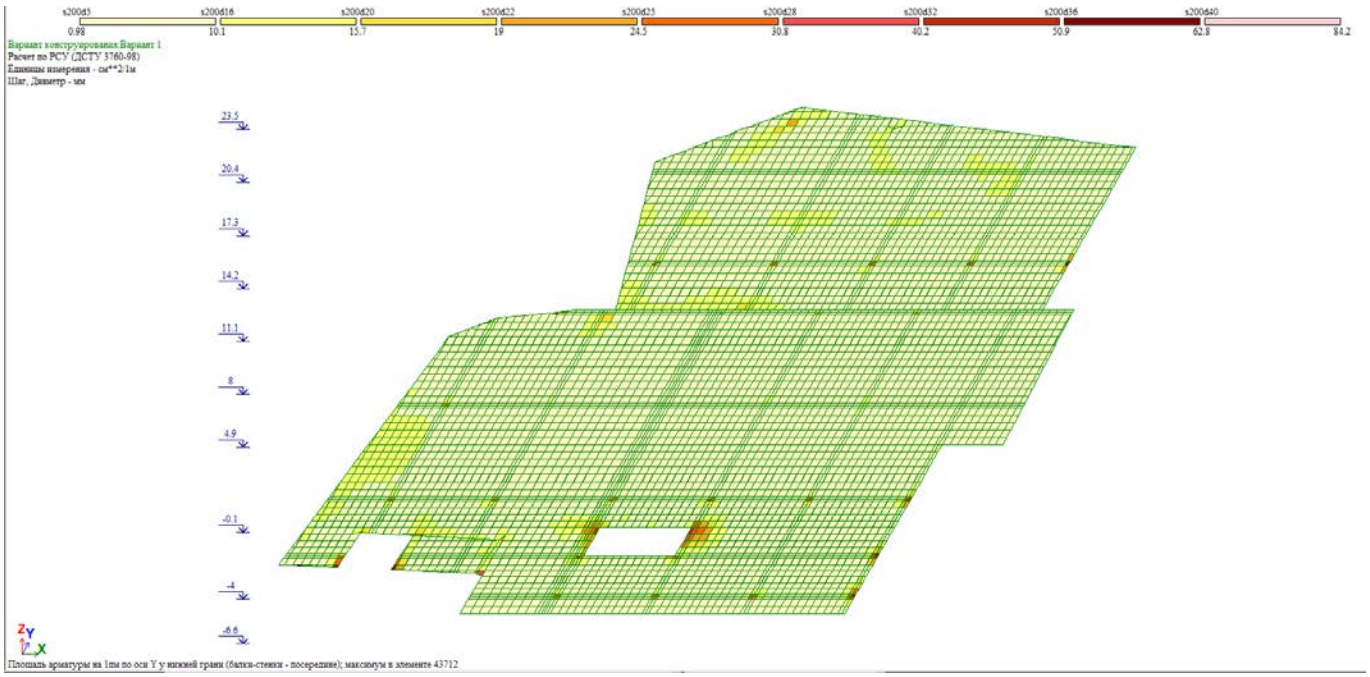

8.5 საძირკვლის არმირება (ზედა შრე X მიმართ.)

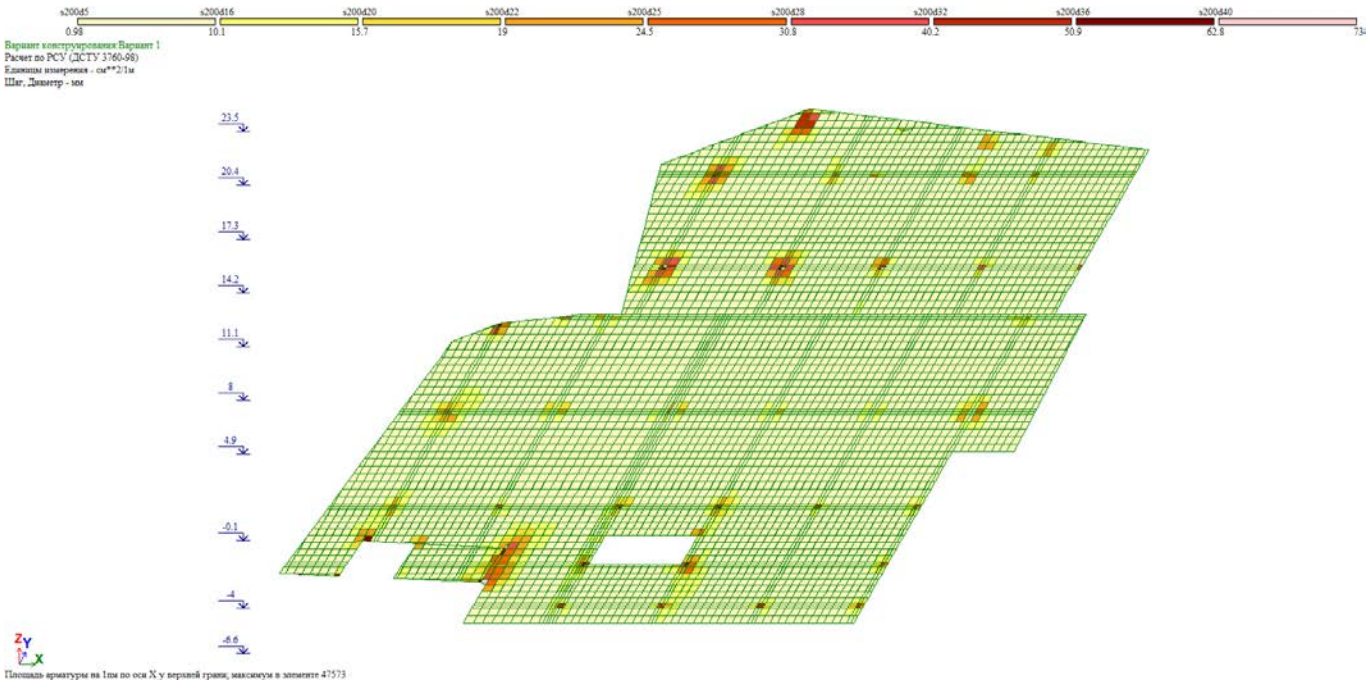

ანალიტიკური მოდელირება - კ. ჩხიკვაძე ხელმოწერა

8.6 საძირკვლის არმირება (ზედა შრე Y მიმართ.)

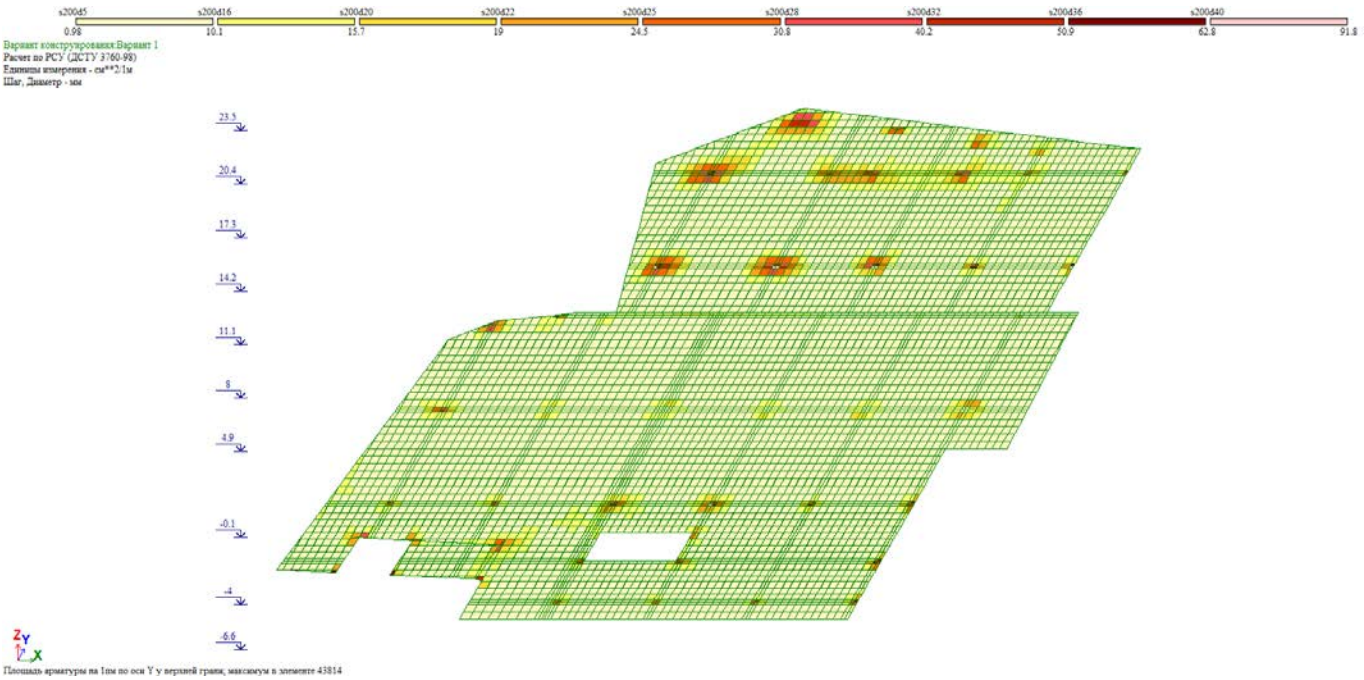

8.7 ტიპიური ფილის არმირება (ქვედა შრე X მიმართ.)

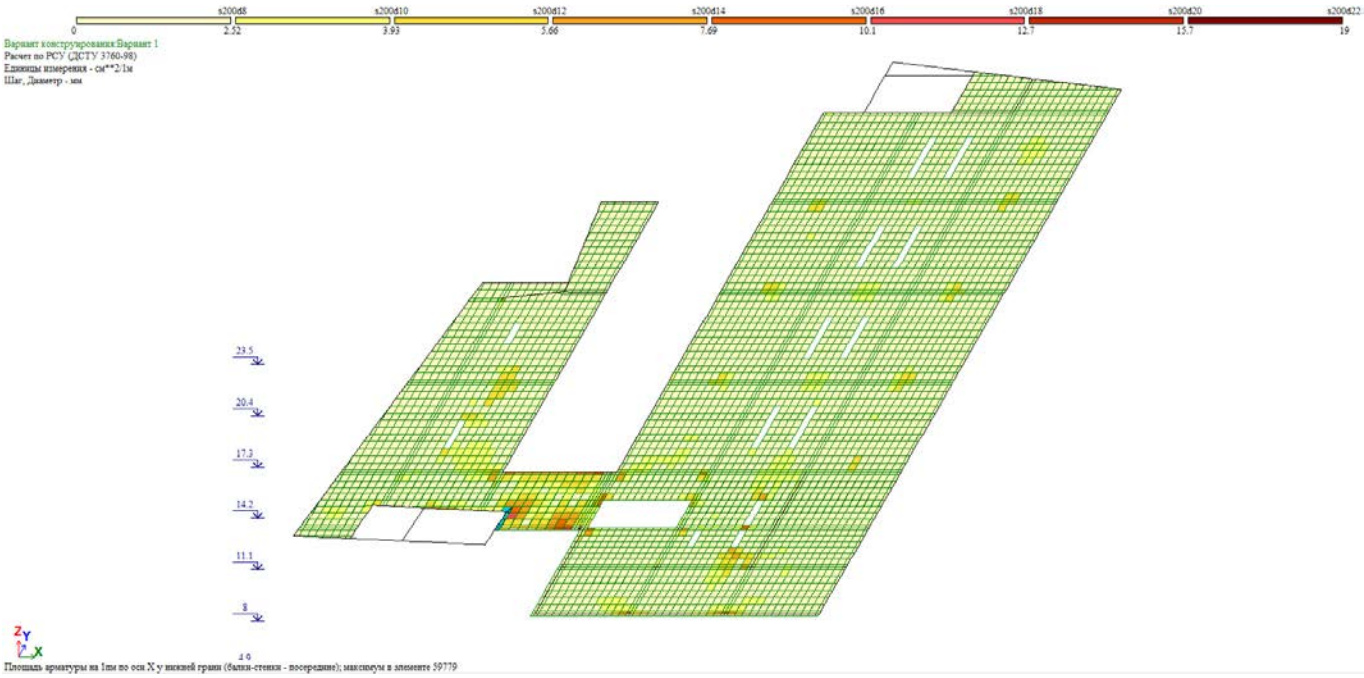

ანალიტიკური მოდელირება - კ. ჩხიკვაძე ხელმოწერა

8.8 ტიპიური ფილის არმირება (ქვედა შრე Y მიმართ.)

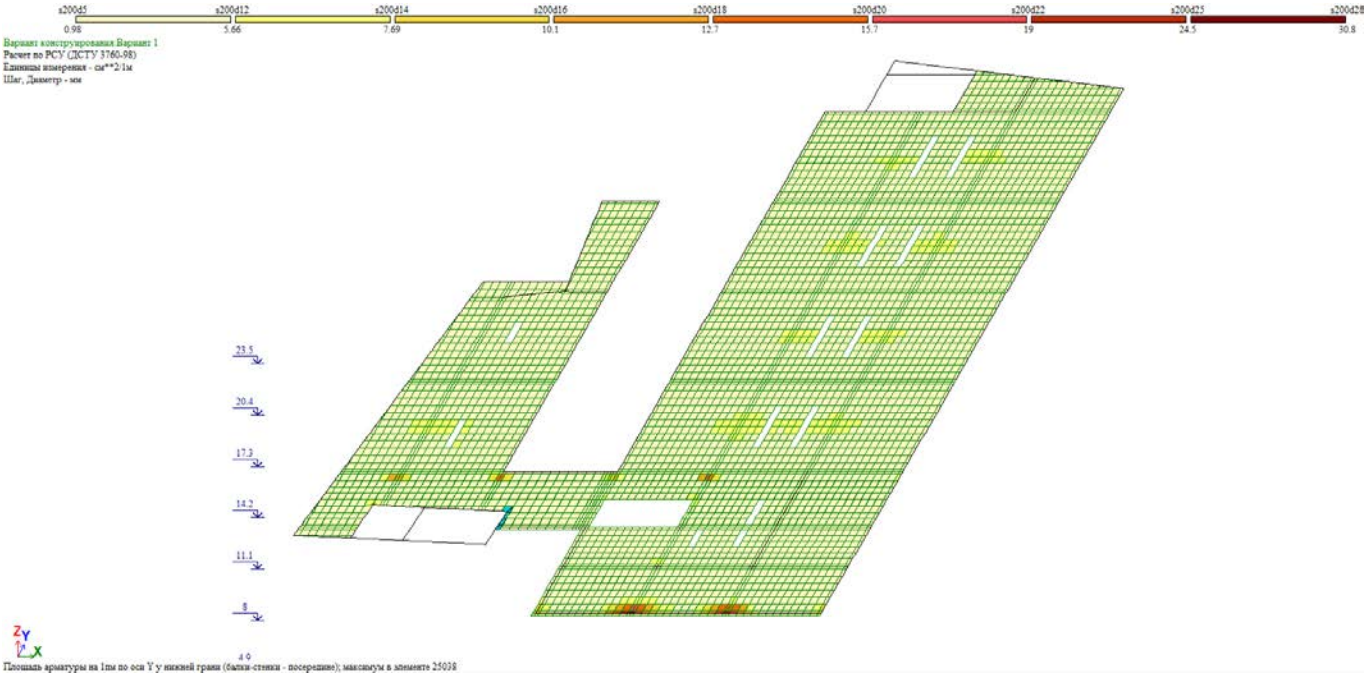

8.9 ტიპიური ფილის არმირება (ზედა შრე X მიმართ.)

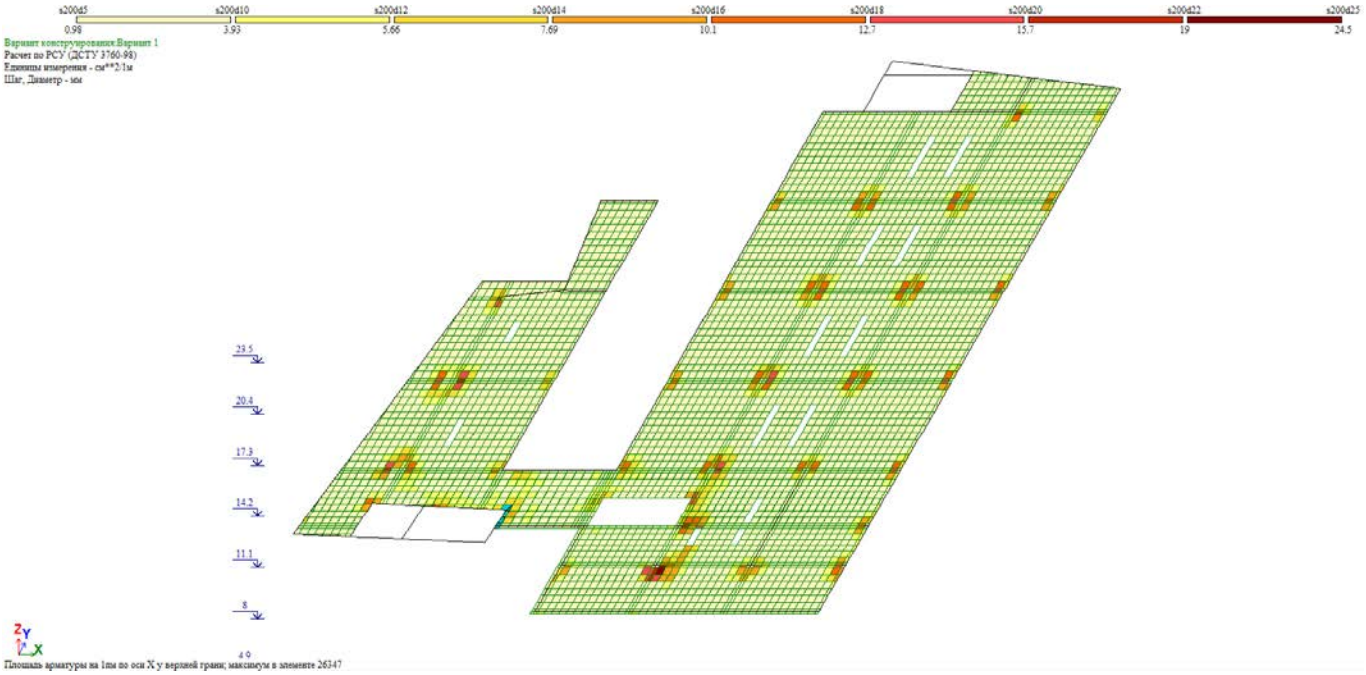

ანალიტიკური მოდელირება - კ. ჩხიკვაძე ხელმოწერა

8.10 ტიპიური ფილის არმირება (ზედა შრე Y მიმართ.)

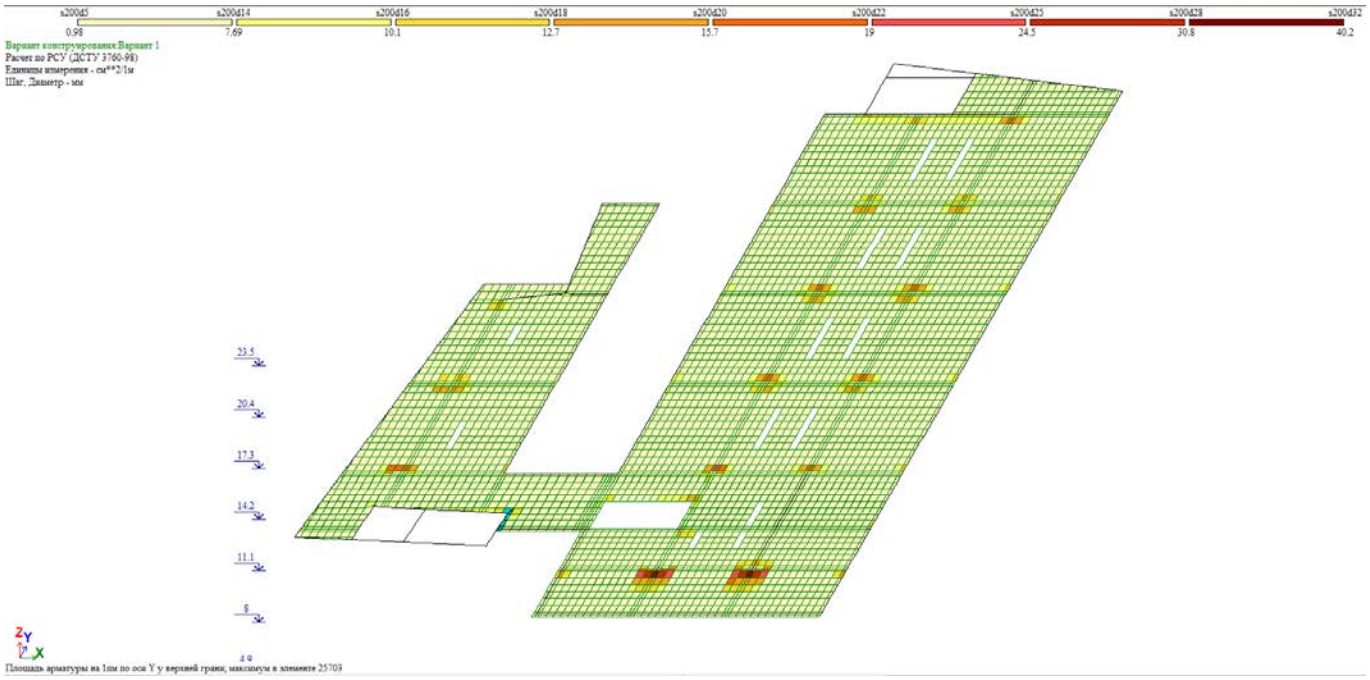

9.პერიოდები

№4 სტატიკური დატვირთვის დროს:

Частоты собственных колебаний

№ загруж	№ формы	Собст.значения	Частоты		Период (с)	Коэф.распред.	Мод.масса (%)	Сумма мод.масс (%)
			Круг.частота (рад/с)	Частота (Гц)				
4	1	0.163	6.143	0.978	1.023	7.806	4.358	4.358
4	2	0.142	7.032	1.119	0.894	32.830	77.076	81.434
4	3	0.123	8.109	1.291	0.775	- 10.112	7.313	88.747
4	4	0.062	16.125	2.566	0.390	7.492	4.014	92.761
4	5	0.062	16.134	2.568	0.389	1.530	0.168	92.928
4	6	0.047	21.382	3.403	0.294	- 7.919	4.484	97.412
4	7	0.041	24.251	3.860	0.259	- 1.575	0.177	97.590
4	8	0.030	33.306	5.301	0.189	0.021	0.000	97.590
4	9	0.029	34.914	5.557	0.180	0.026	0.000	97.590
4	10	0.027	37.254	5.929	0.169	- 0.089	0.001	97.590
4	11	0.025	39.359	6.264	0.160	0.130	0.001	97.592
4	12	0.025	39.616	6.305	0.159	0.250	0.004	97.596
4	13	0.025	40.223	6.402	0.156	0.179	0.002	97.598
4	14	0.024	41.332	6.578	0.152	- 0.053	0.000	97.598
4	15	0.024	42.452	6.756	0.148	0.836	0.050	97.648
4	16	0.023	42.859	6.821	0.147	- 0.152	0.002	97.650
4	17	0.023	43.254	6.884	0.145	0.221	0.004	97.654
4	18	0.022	46.053	7.330	0.136	0.079	0.000	97.654
4	19	0.022	46.207	7.354	0.136	0.015	0.000	97.654
4	20	0.021	46.904	7.465	0.134	0.020	0.000	97.654

№5 სტატიკური დატვირთვის დროს:

ანალიტიკური მოდელირება - კ. ჩხიკვაძე ხელმოწერა

Частоты собственных колебаний

№ загруж	№ формы	Собст.значения	Частоты		Период (с)	Коэф.распред.	Мод.масса (%)	Сумма мод.масс (%)
			Круг.частота (рад/с)	Частота (Гц)				
5	1	0.163	6.143	0.978	1.023	31.804	72.331	72.331
5	2	0.142	7.032	1.119	0.894	- 9.624	6.624	78.955
5	3	0.123	8.109	1.291	0.775	- 5.622	2.261	81.215
5	4	0.062	16.125	2.566	0.390	4.766	1.624	82.840
5	5	0.062	16.134	2.568	0.389	- 14.251	14.523	97.362
5	6	0.047	21.382	3.403	0.294	0.576	0.024	97.386
5	7	0.041	24.251	3.860	0.259	- 0.742	0.039	97.426
5	8	0.030	33.306	5.301	0.189	- 1.004	0.072	97.498
5	9	0.029	34.914	5.557	0.180	0.047	0.000	97.498
5	10	0.027	37.254	5.929	0.169	- 0.492	0.017	97.515
5	11	0.025	39.359	6.264	0.160	0.791	0.045	97.560
5	12	0.025	39.616	6.305	0.159	1.149	0.094	97.654
5	13	0.025	40.223	6.402	0.156	0.655	0.031	97.685
5	14	0.024	41.332	6.578	0.152	0.218	0.003	97.688
5	15	0.024	42.452	6.756	0.148	- 0.039	0.000	97.689
5	16	0.023	42.859	6.821	0.147	- 0.162	0.002	97.690
5	17	0.023	43.254	6.884	0.145	- 0.229	0.004	97.694
5	18	0.022	46.053	7.330	0.136	0.057	0.000	97.694
5	19	0.022	46.207	7.354	0.136	0.013	0.000	97.694
5	20	0.021	46.904	7.465	0.134	0.011	0.000	97.694

10. გამოყენებული ლიტერატურა

- (პნ 01.01-09) - სეისმომედეგი მშენებლობა
- (პნ 01.05-08) - სამშენებლო კლიმატოლოგია
- СНиП 2.01.07-85* _ Нагрузки и воздействия

ანალიტიკური მოდელირება - კ. ჩხიკვაძე ხელმოწერა