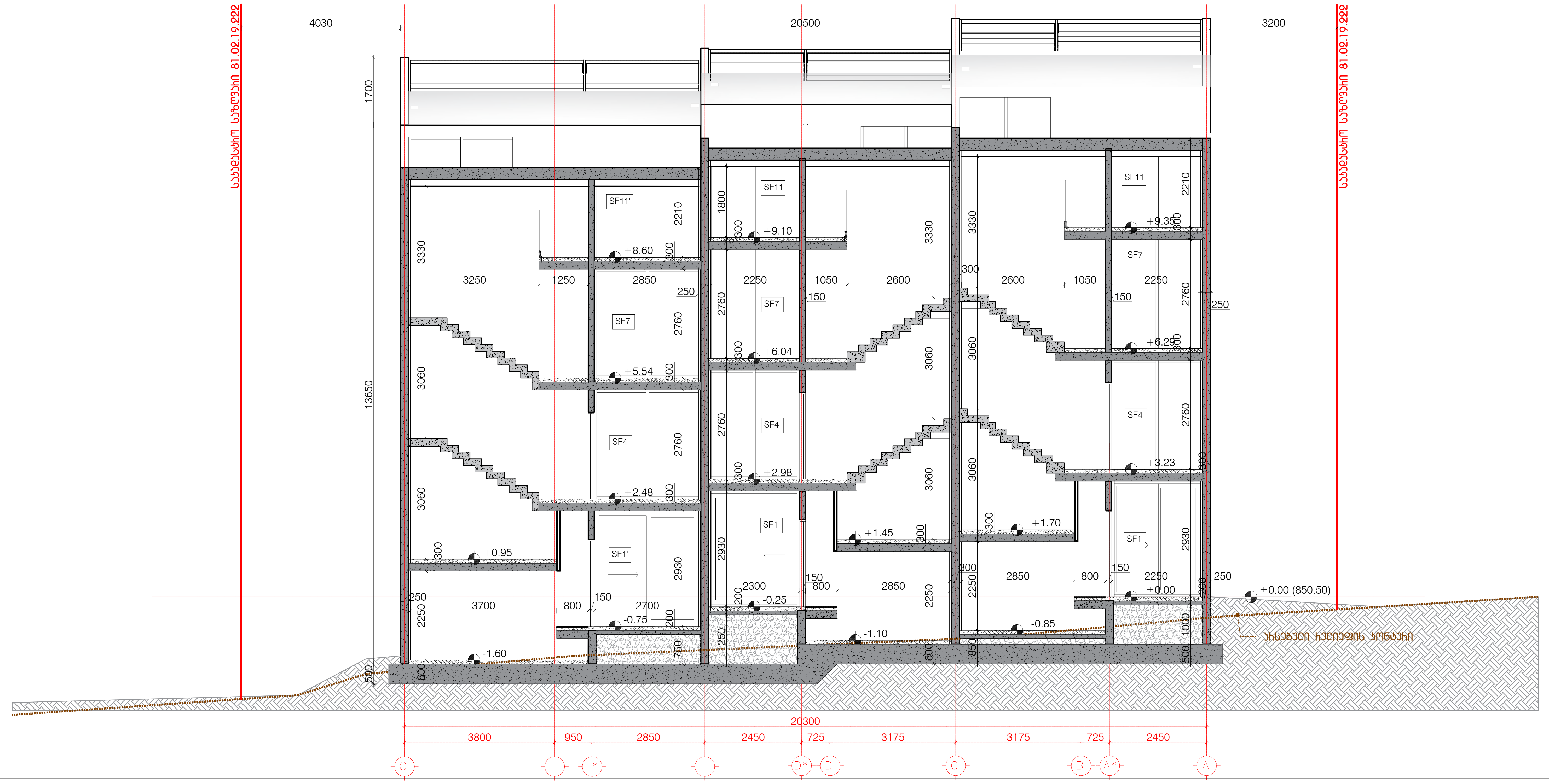

ჭრილი 1-1

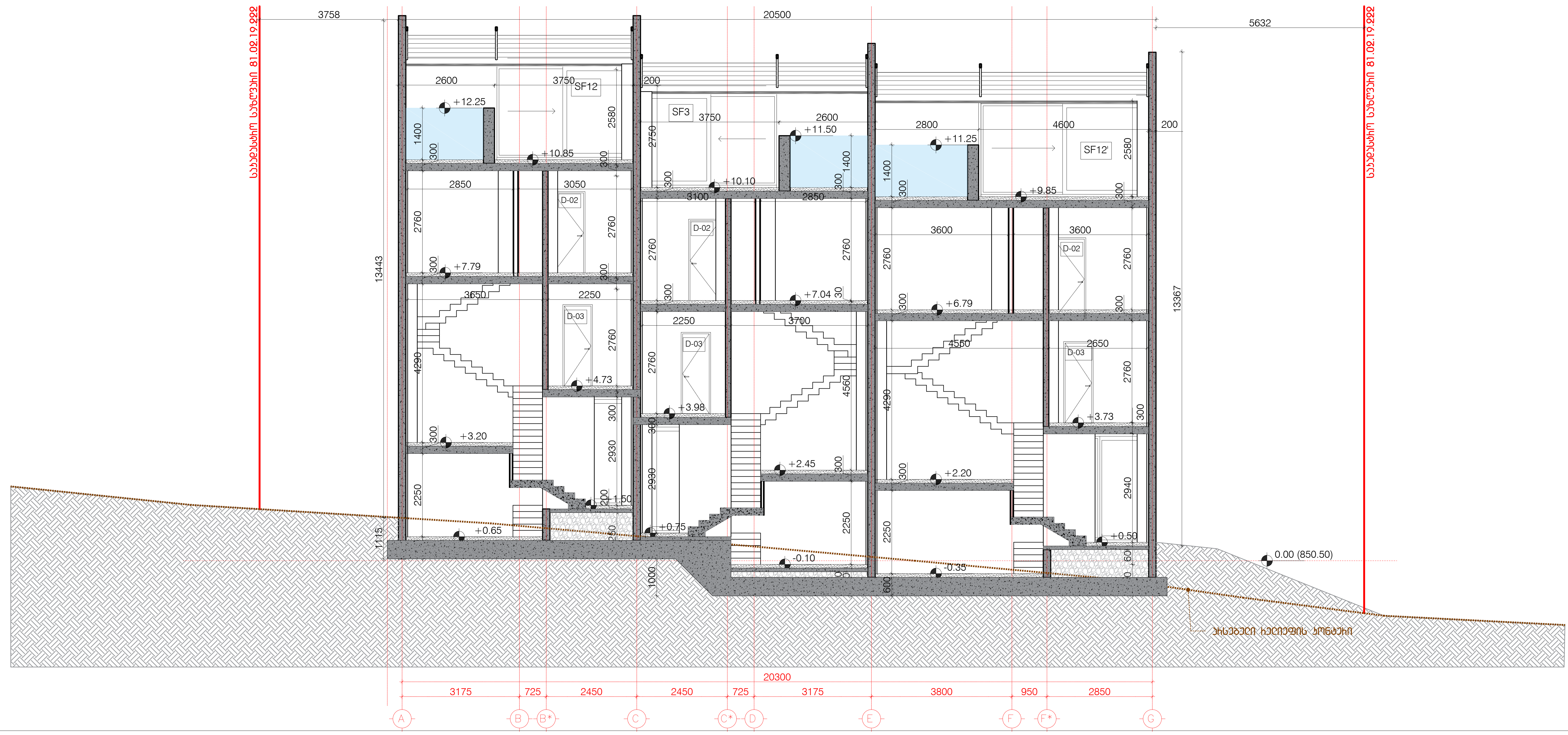

ჭრილი 1-2

პროექტის დასახელება	"ნავკისის ველი" მრავალბინიანი საცხოვრებელი სახლი ს.კ. 81.02.19.222
ექსპლიკაცია	
შენიშვნები და სიმბოლოები	
პროექტის ფოტო	
ნახაზის დასახელება	ჭრილები
მასშტაბი	1:100
მთ.არქიტექტორი	ი.აბაშიძე
არქიტექტორი	დ.შაფაქიძე
არქიტექტორი	თ.ტეხოვა
არქიტექტორი	თ.ფეიქრიშვილი
ვიზუალიზაცია	დ.კენჭოშვილი
თარიღი	2023.05.03
ფურცელი	A2
რევ.	გვერდი
00	000

ა-201

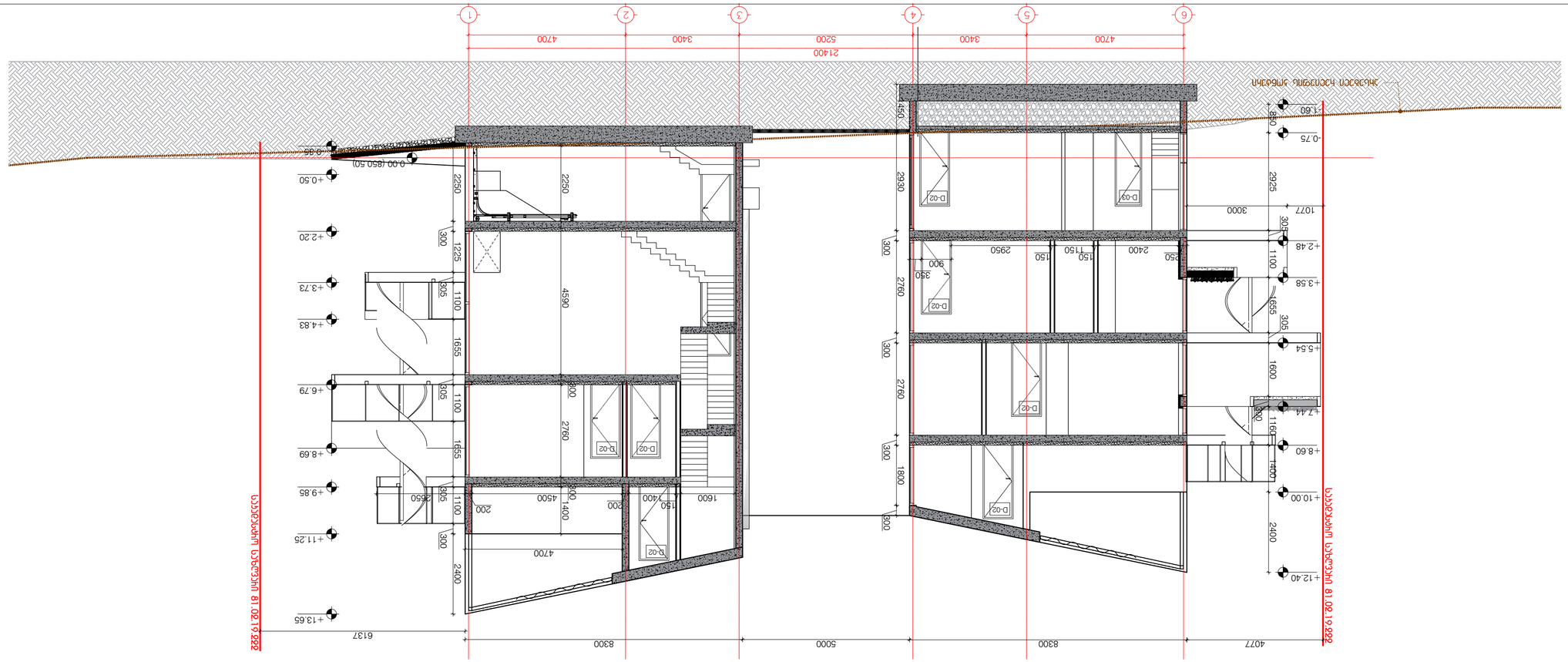

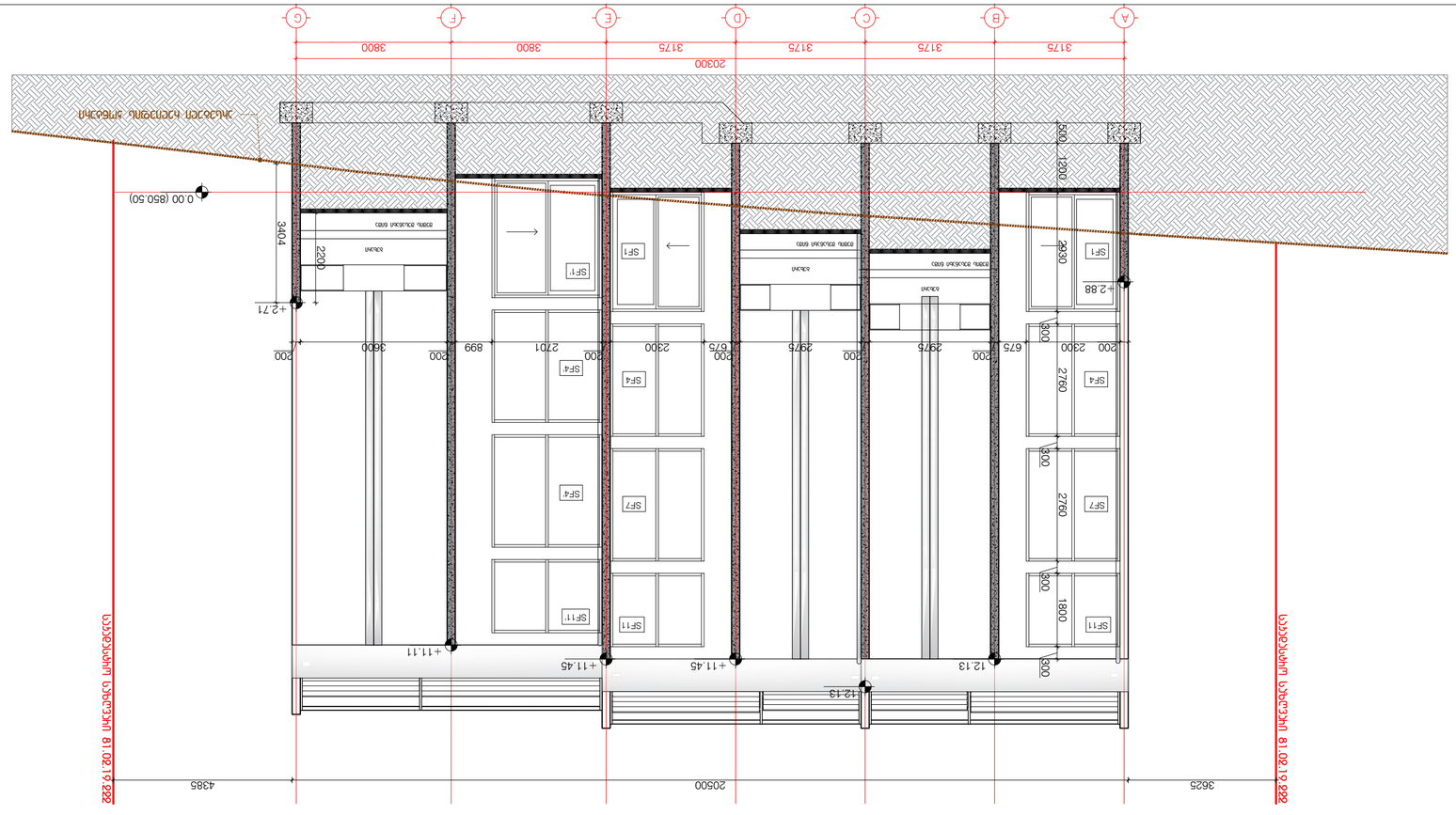

ԱՐՏԱՔԻՆ ԵՎ ԱՐՀԵՍՏԱՑԻՆ

ՀԱՄԱՅՆԱՆ ՔԱՂԱՔԱՇԻՆՈՒԹՅԱՆ ՆԱԽԱՐԱՐՈՒԹՅԱՆ

ՀԱՄԱՅՆՔԱՅԻՆ ՀԱՍՏԱՏՈՒԹՅՈՒՆ

ՀՀ, ՔԱՂԱՔ ԵՐԵՎԱ

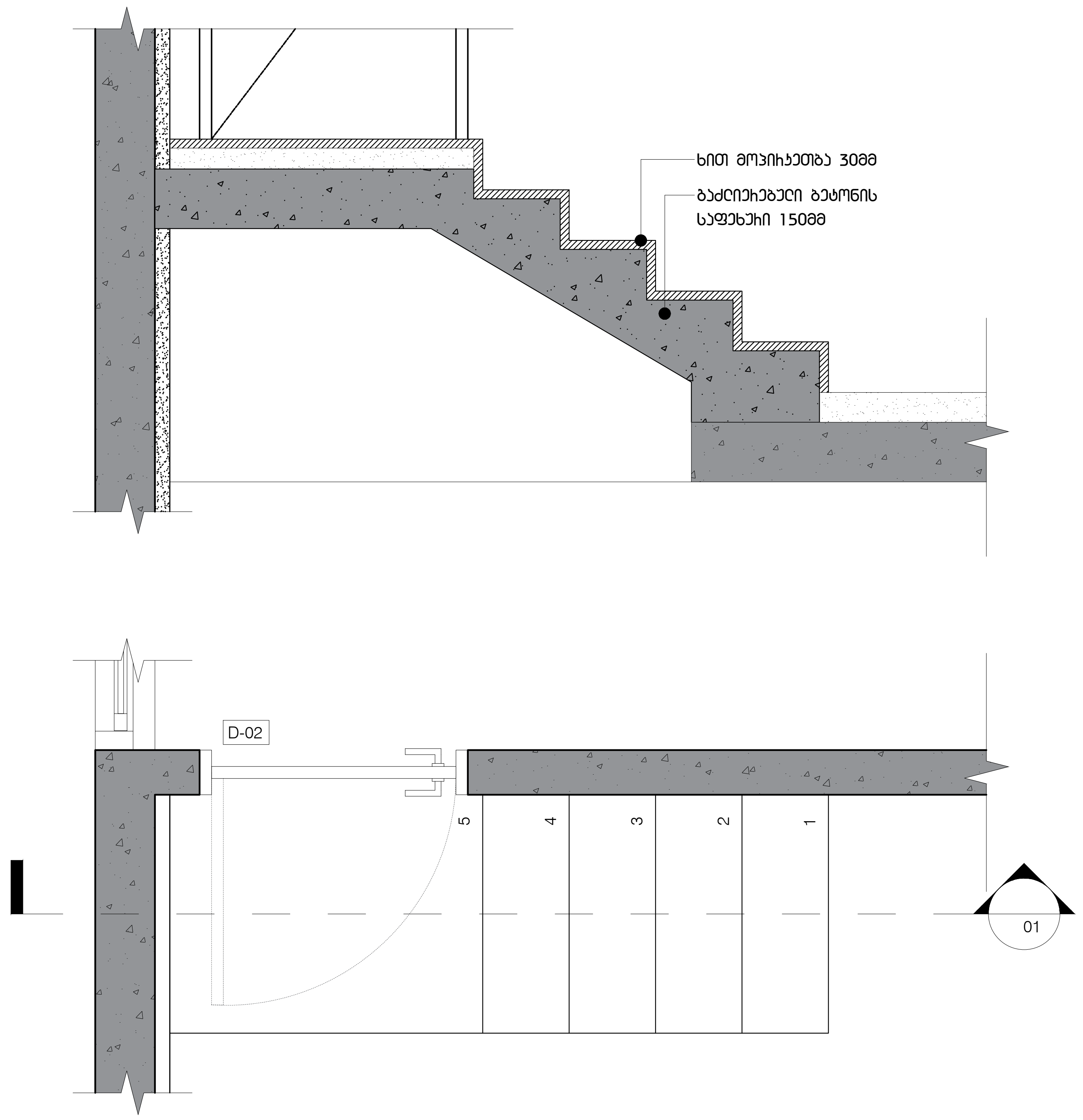

კიბე N5

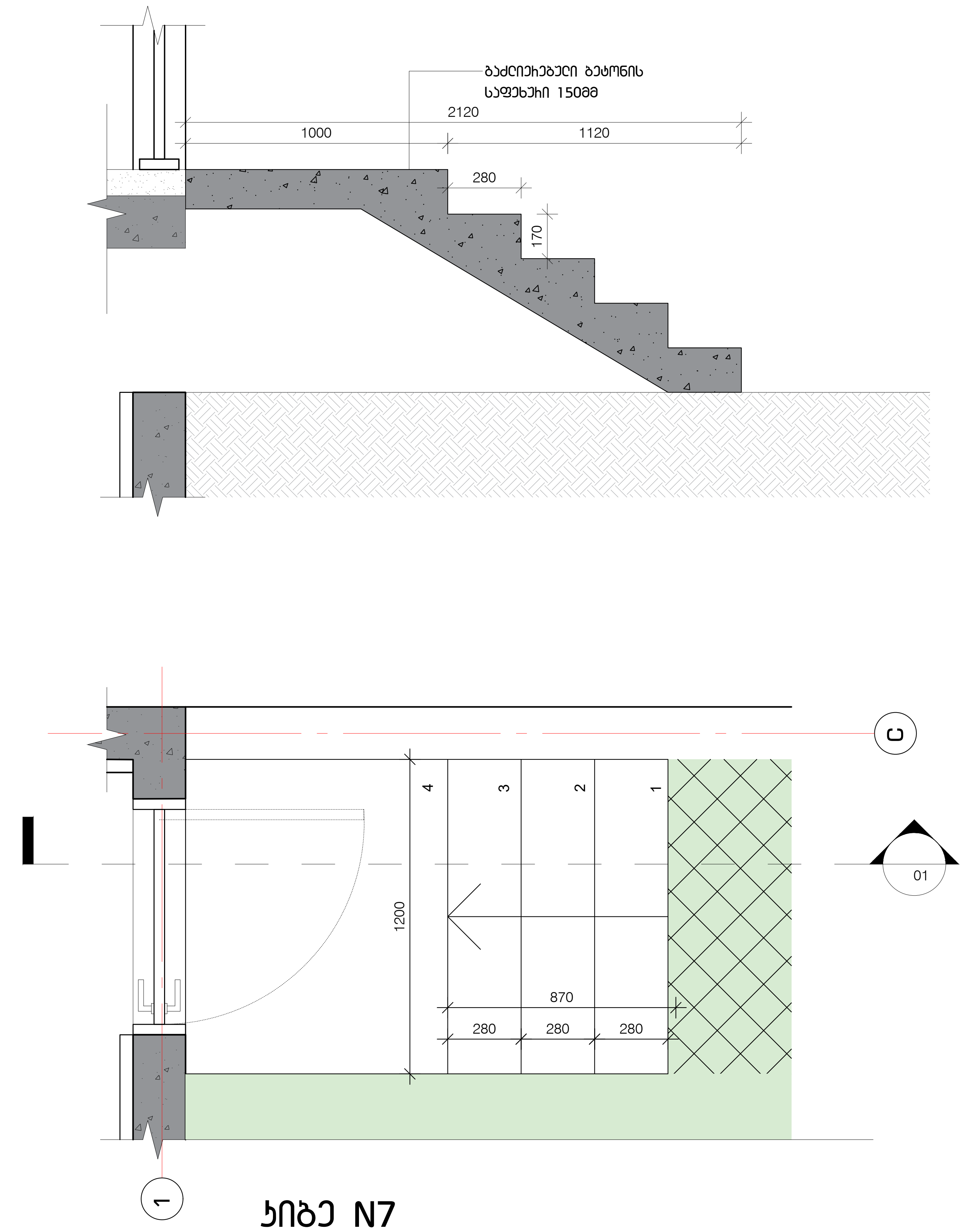

კიბე N7

პროექტის დასახელება

"წავკისის ველი"
მრავალბინიანი საცხოვრებელი
სახლი
ს.კ. 81.02.19.222

ექსპლიკაცია

შენიშვნები და სიმბოლოები

პროექტის ფოტო

ნახაზის დასახელება

კიბე

მასშტაბი	1:50
მთ.არქიტექტორი	ი.აბაშიძე
არქიტექტორი	ე.შაფაქიძე
არქიტექტორი	თ.ტეხოვა
არქიტექტორი	თ.ფეიქრიშვილი
ვიზუალიზაცია	ე.კენჭოშვილი

თარიღი 2023.05.03

ფურცელი A2

რევ.	გვერდი
00	000

ა-801

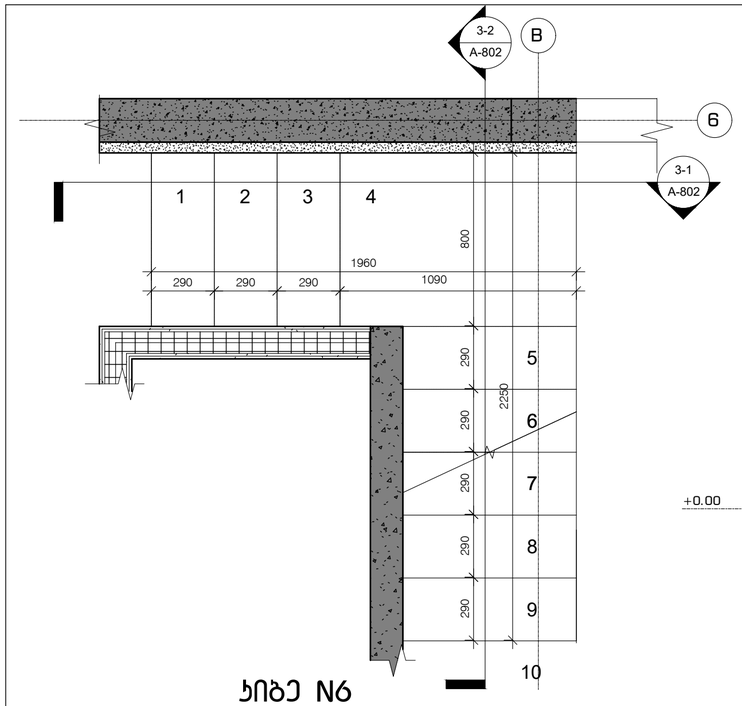

ჯიბე N6

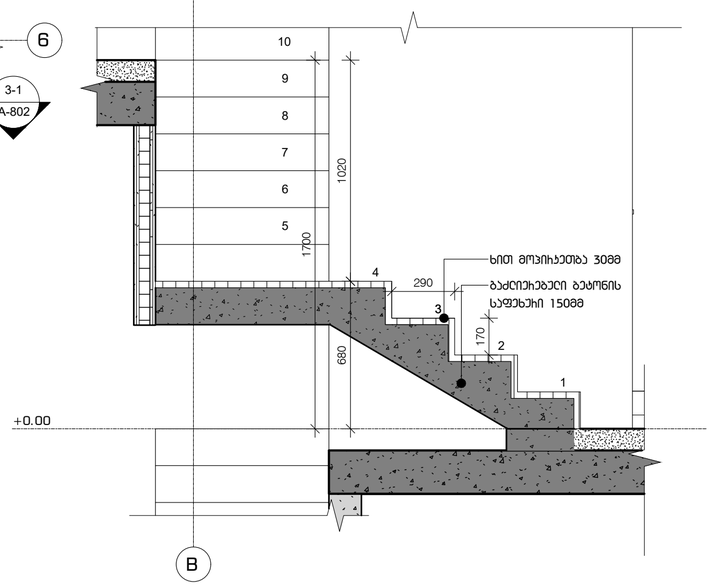

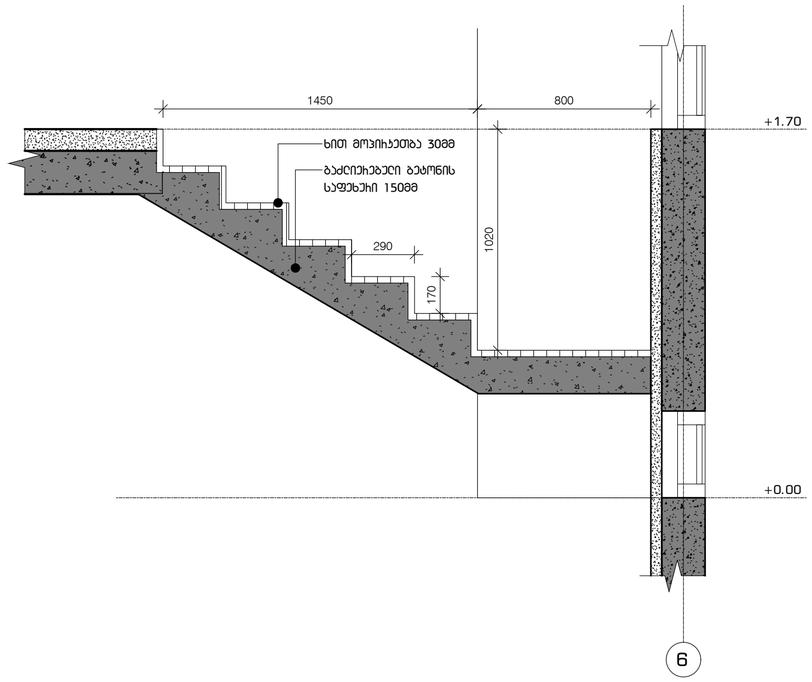

ჯიბე N4

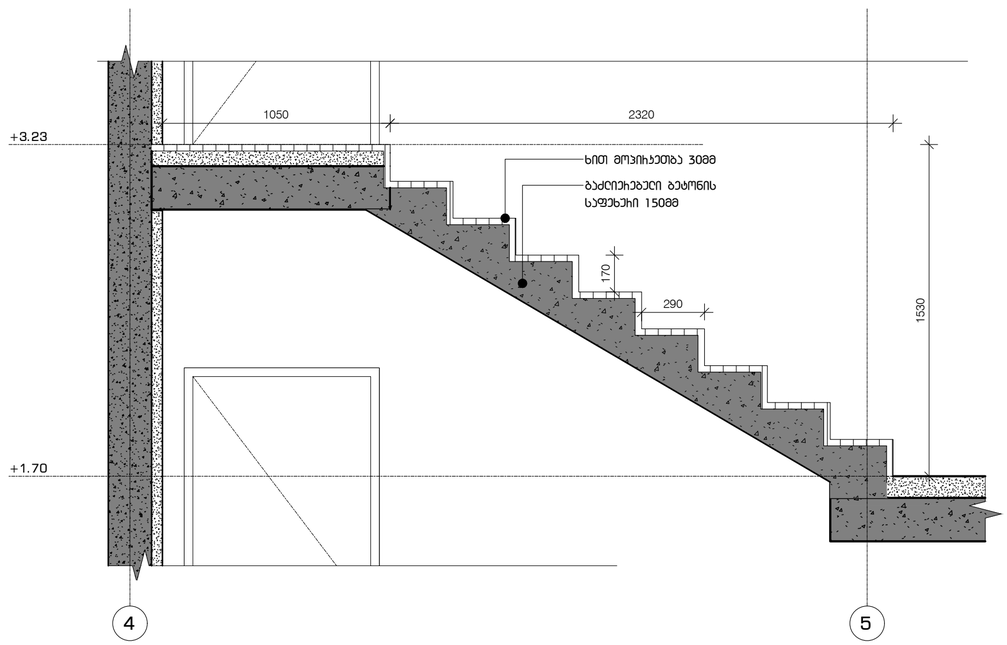

ობიექტის დასახელება

"ნავსადგურის ვილი"
მრავალბინიანი საცხოვრებელი
სახლი
ს.ს. 81.02.19.222

ობიექტის ავტორი

მონიშვნები და სიმბოლოები

ობიექტის ფოტო

ნახაზის დასახელება

ჯიბე

მასშტაბი	1:50
მთ.არქიტექტორი	ი.აბაშიძე
არქიტექტორი	ე.შენგელაძე
არქიტექტორი	თ.ტეხოვა
არქიტექტორი	თ.ფეიქრიშვილი
პროექტის ავტორი	ე.ჯენჭოშვილი

თარიღი 2023.05.03	ფურცელი A2
ჩევ. 00	ბევრი 000

Ა-801

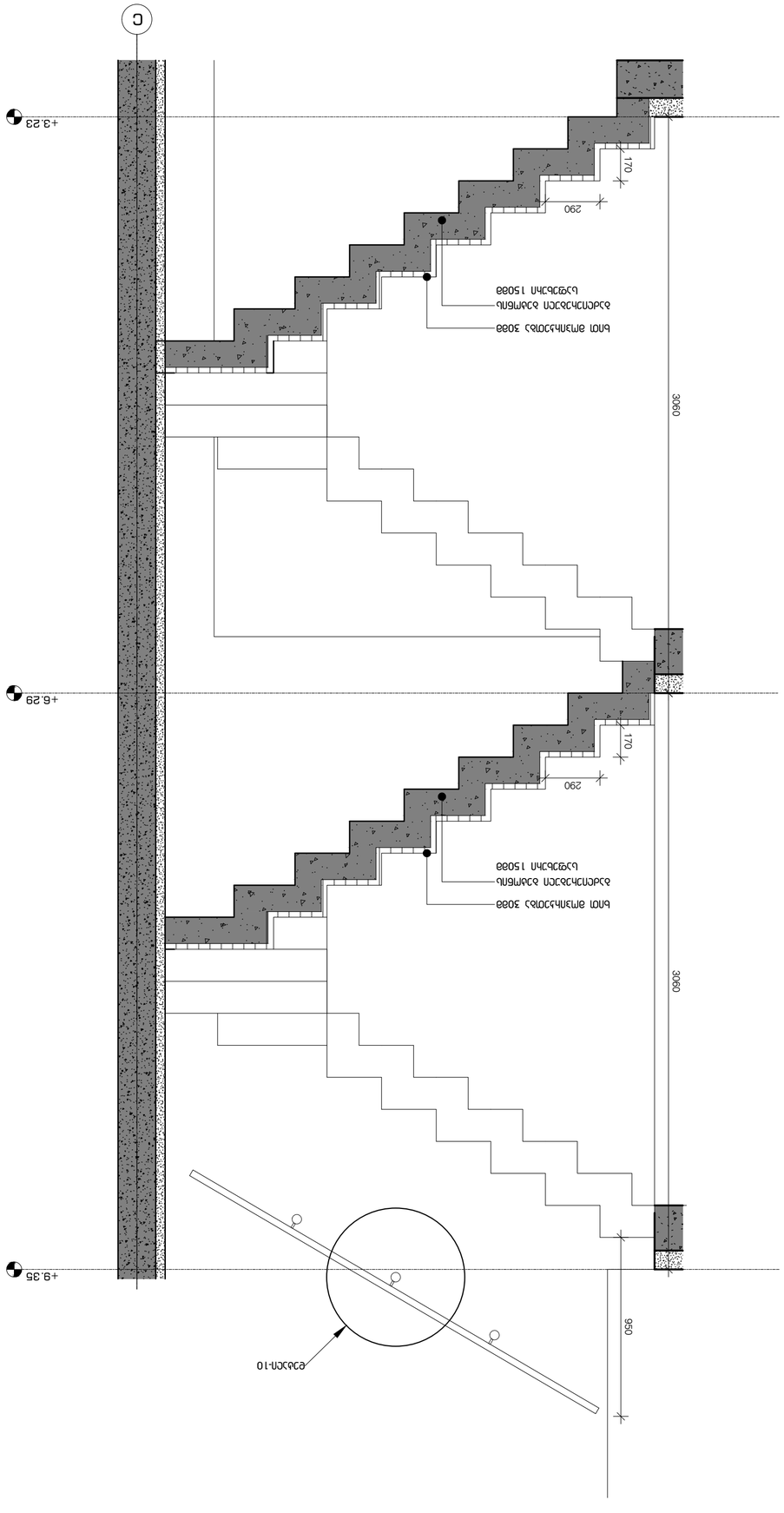

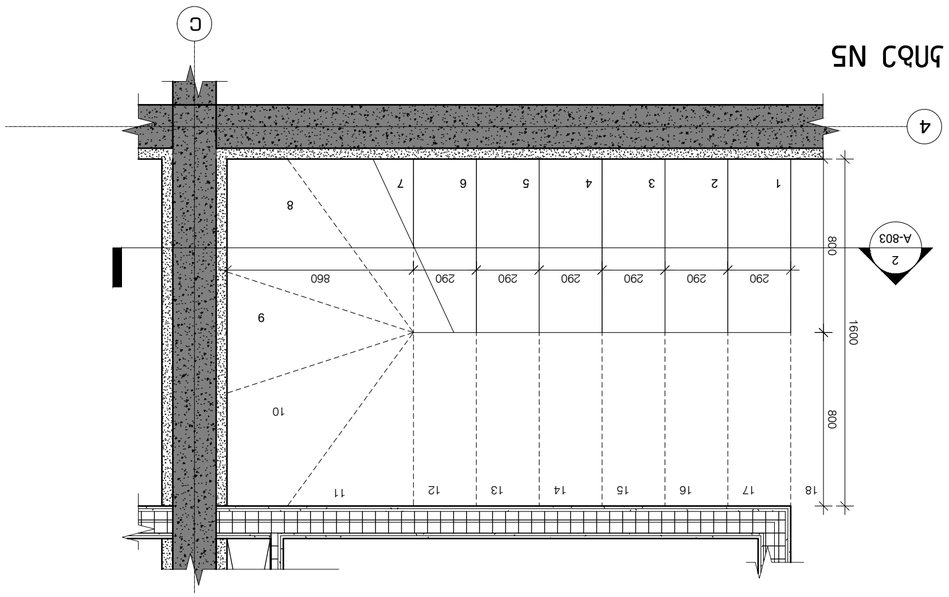

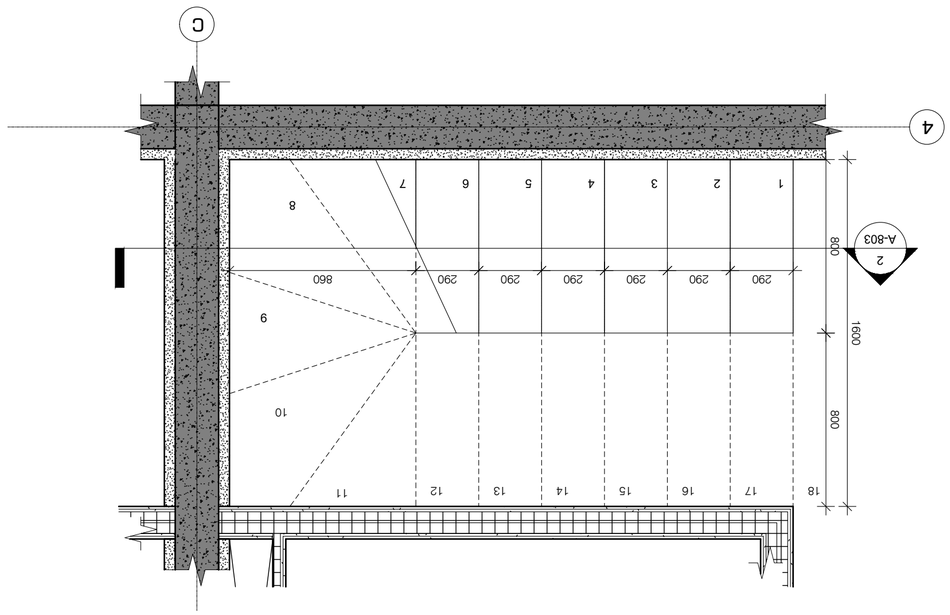

Лист №5

Формат	1:50
Разработал	Л.Зайцева
Проверил	Е.Зайцева
Н.контроль	Л.Зайцева
ГИП	Л.Зайцева
Н.контроль	Ю.Зайцева
Гл.специалист	Е.Зайцева

Изм.	Кол.уч.
00	000

Ш-801

Планировка квартир. Разрез 1-1

А2

ООО "Бизнес Эксперт"
Архитектурная мастерская Зайцева
Е.В.

Заказчик Кулагина Е.В.

Жилой дом

Копировал

Формат А4

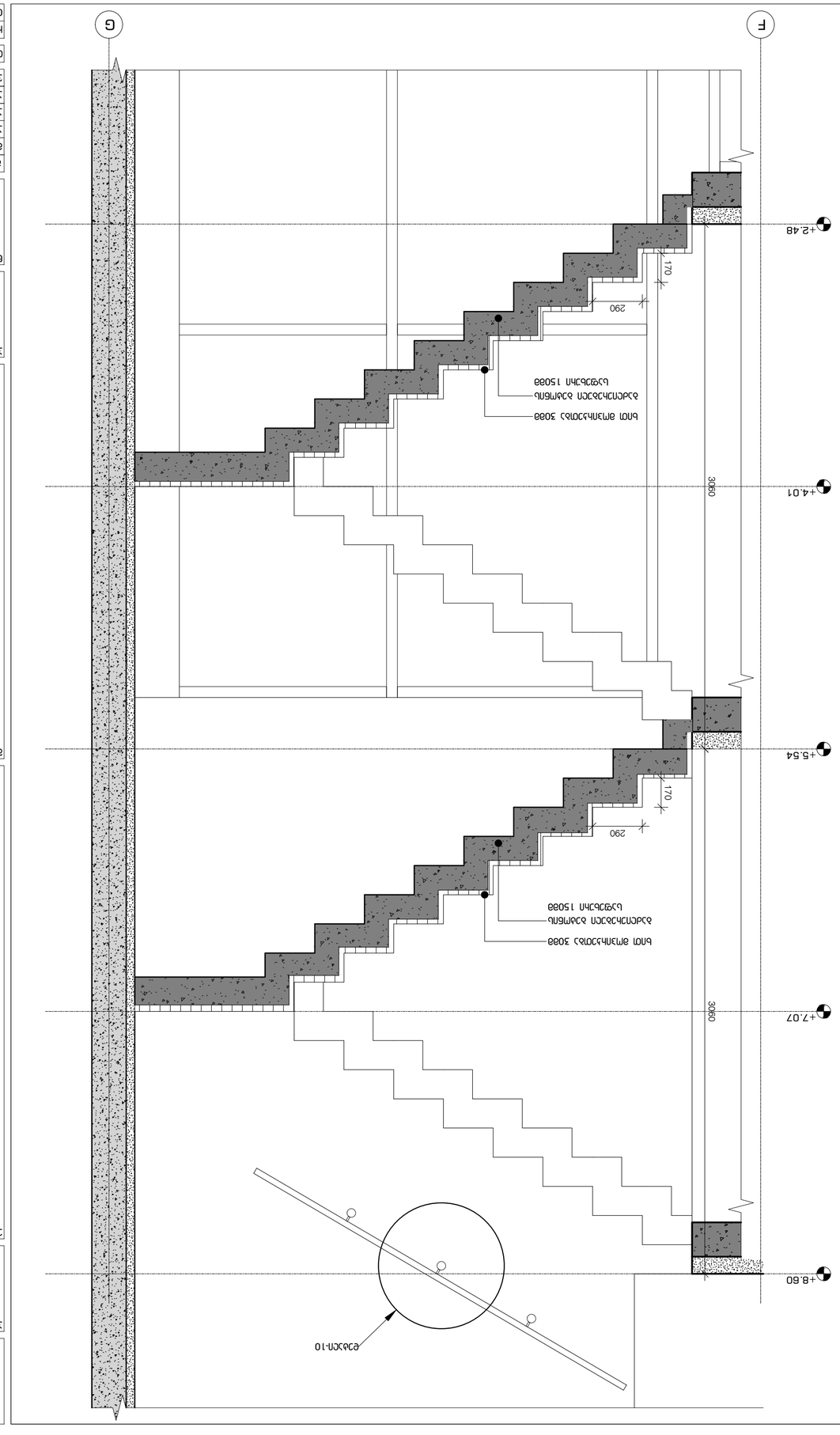

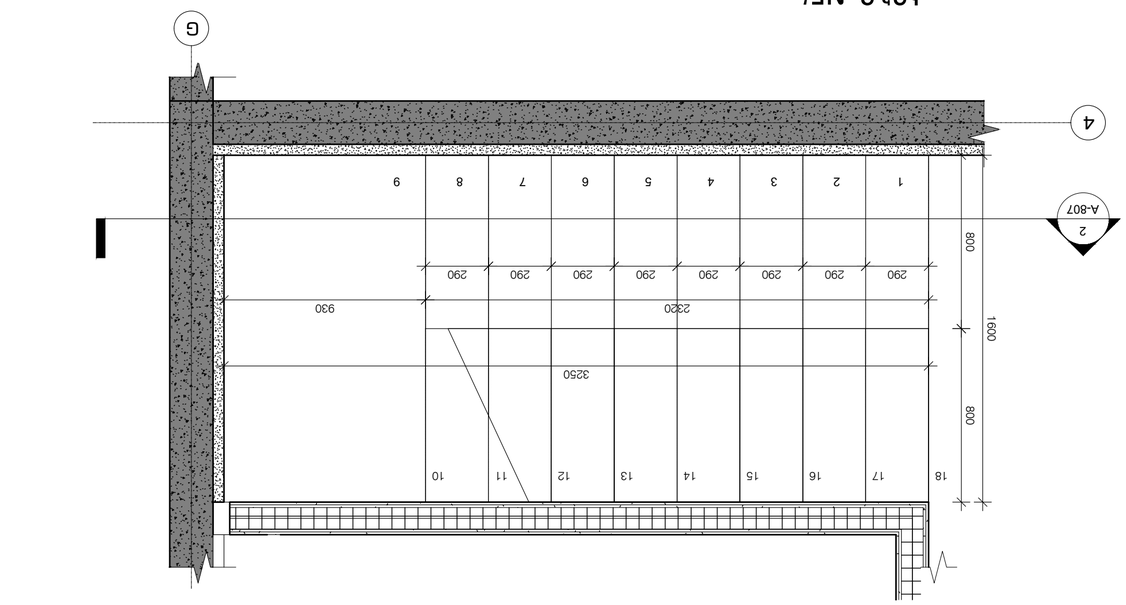

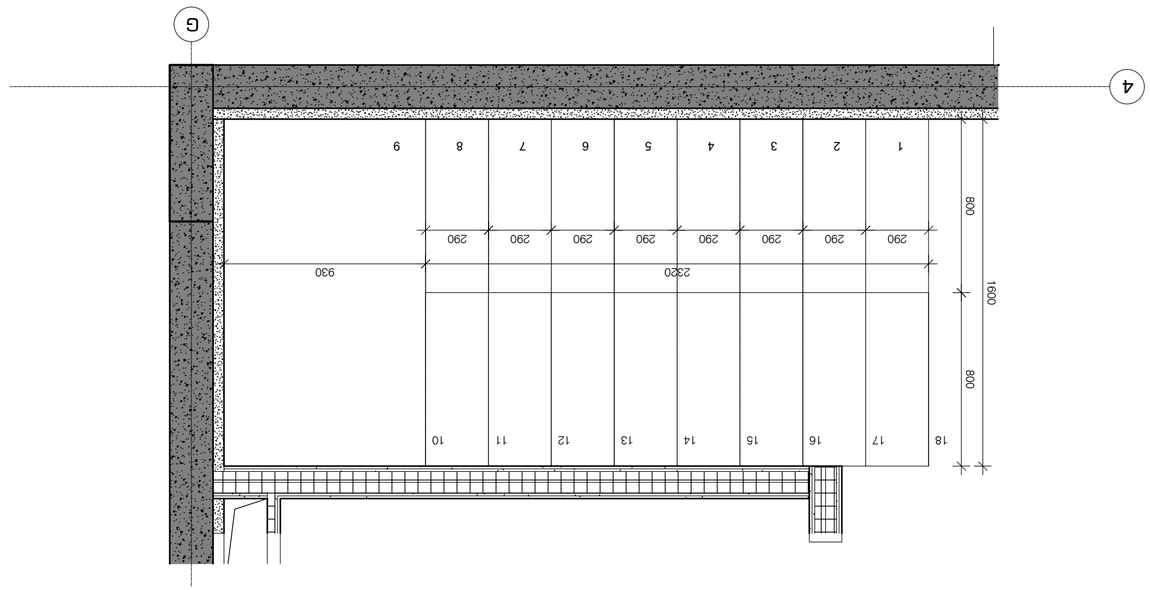

Лист №7

Стадия | Лист | Листов
Р | 1 | 1

Ведомость рабочих чертежей основного комплекта

Обозначение	Наименование	Примечание
АР1.ЭЛЕКТРОМОНТАЖ	Электромонтаж	

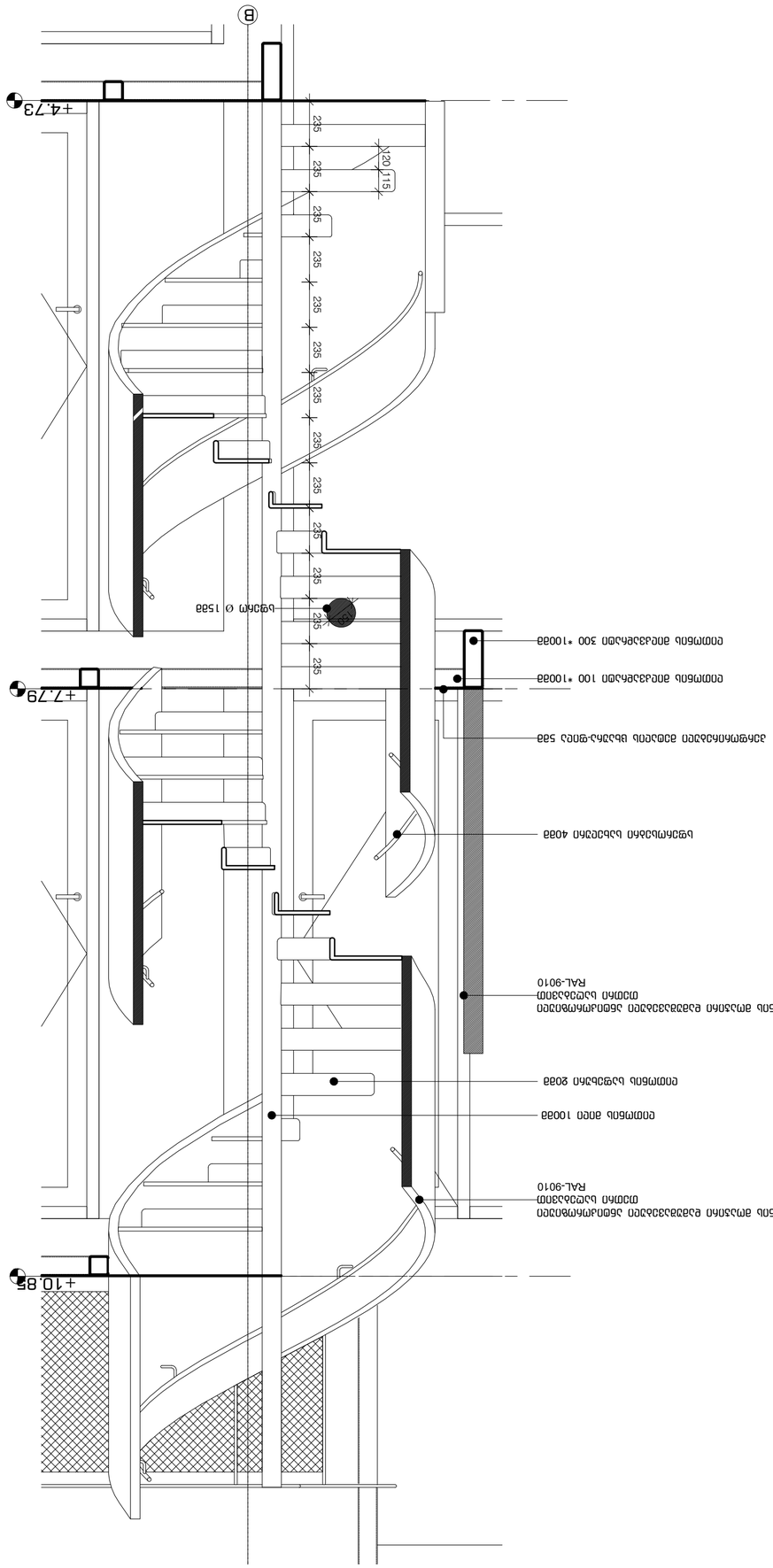
+4.73
+7.79
+10.85
235
120
115
Ø 152
Ø 152
Ø 152

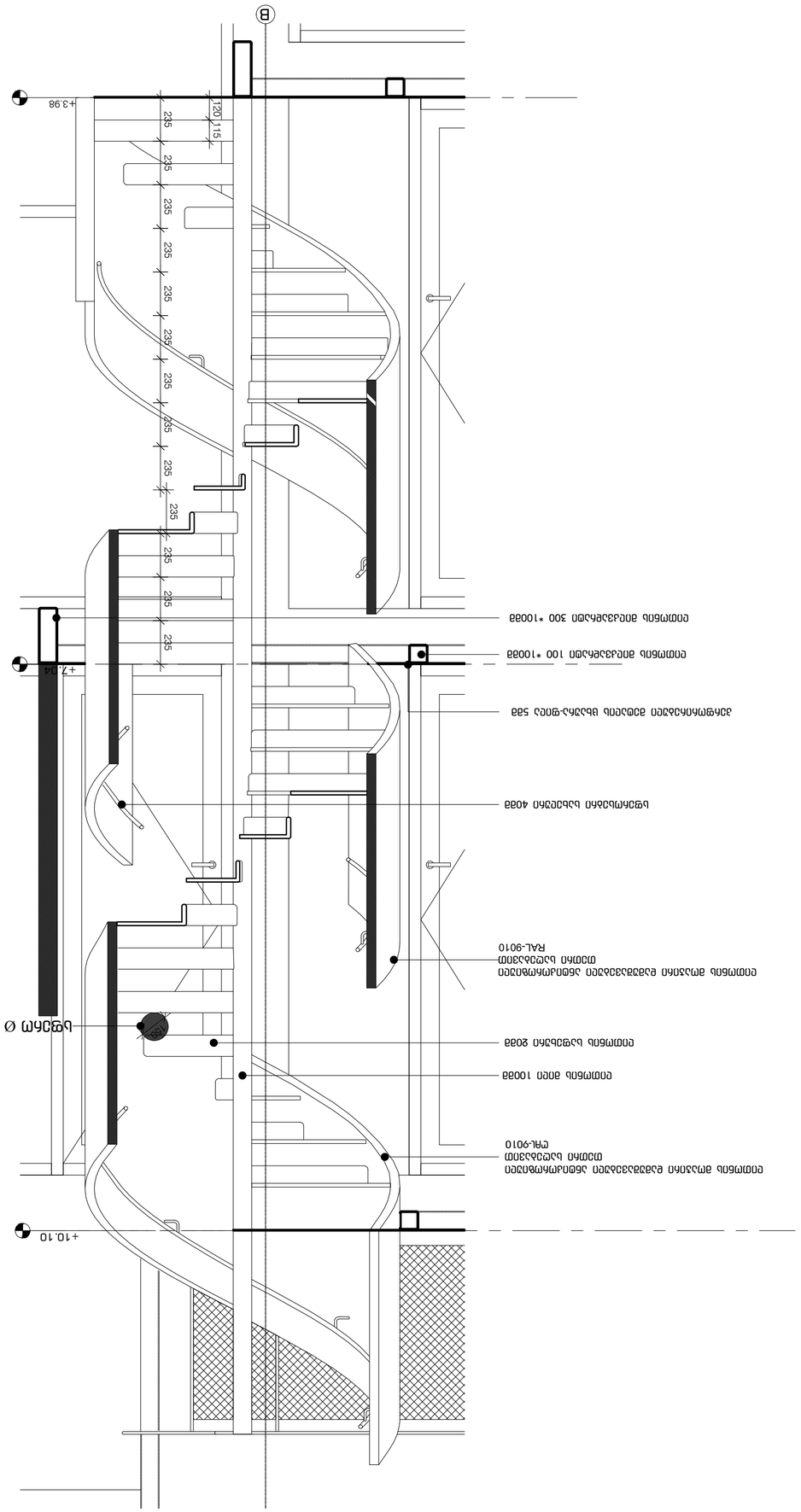

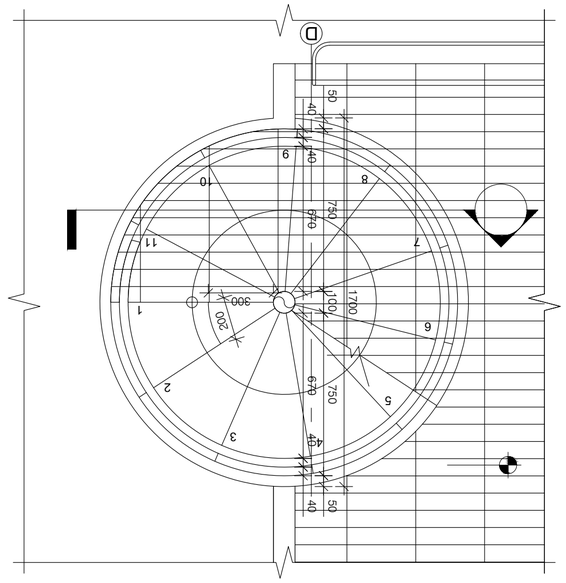

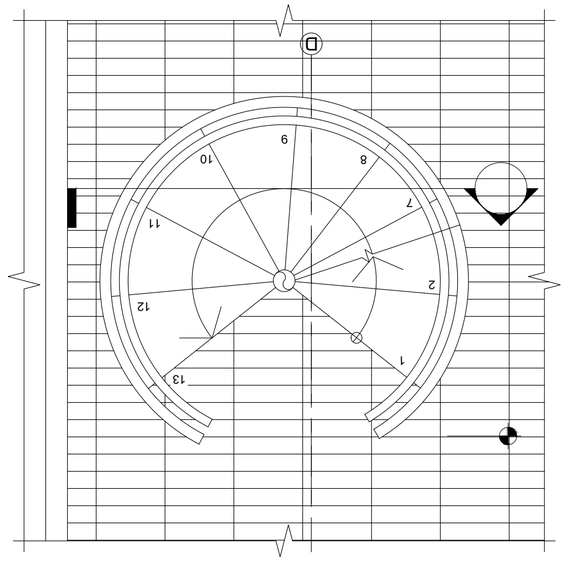

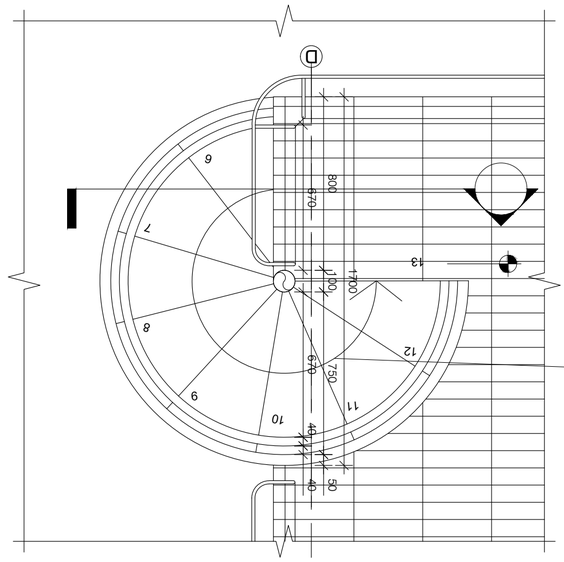

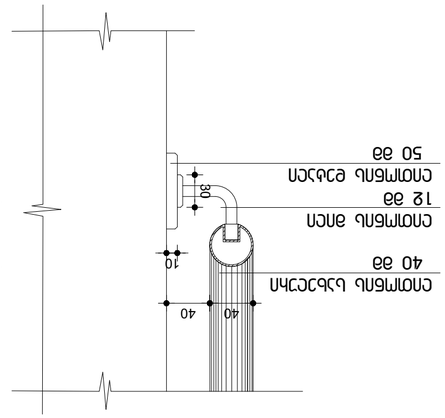

Бъзпънъ

Спомбънъ ансп
12 зв
Спомбънъ ръъъсп
50 зв

Спомбънъ ъъъсънп
40 зв

Бпсъзсъп ъмбъкъъмс ъпънъ ъп ъсъсъъъъъ спъъъпънъ ъпънъ ъ ъъъъъпънъ спъъъпънъ
зпъъ ъъ ъъъъпънъ спъъъпънъ

Ъ-806

Н33.	ъ33нвп
00	ООО

Спънпп 2023.05.03	ъъънъсп А2

Ъъъсвънъ	1:50
ъспъсъъъъ ънъъънъъъъъ	п.ъъ3вп2
ънънъъъънъъъ	е.ъъъъпсъ
ънънъъъънъ	от.ъъънъ
ънънъъъънъъъ	от.ъъънъпъъъъсп
ънънъъъънъъъ	е.ъъънъъъъсп

Спъъ

Ъпъ

Ънънъъъъъ ъъънъъъъъ

Ънънъъъъъ ъъънъъъъъ

ъъъъънъъъъъ ъъънъъъъъ

"Ъъъпънъ ъъсп"
ънъъъсънъпънъ ъъъънънъъъсп
ъъъсп
ъ.ъ. 81.02.19.222

Ъъъсспъъъъъ

ъъънъсп ъъънъъъъъ ъъънъъъъъ
ънъъъсънъпънъ ъъъънънъъъсп
ъъъсп

ъъънъсп ъъънъъъъъ ъъънъъъъъ
ънъъъсънъпънъ ъъъънънъъъсп
ъъъсп