არქიტექტურული ნაწილი

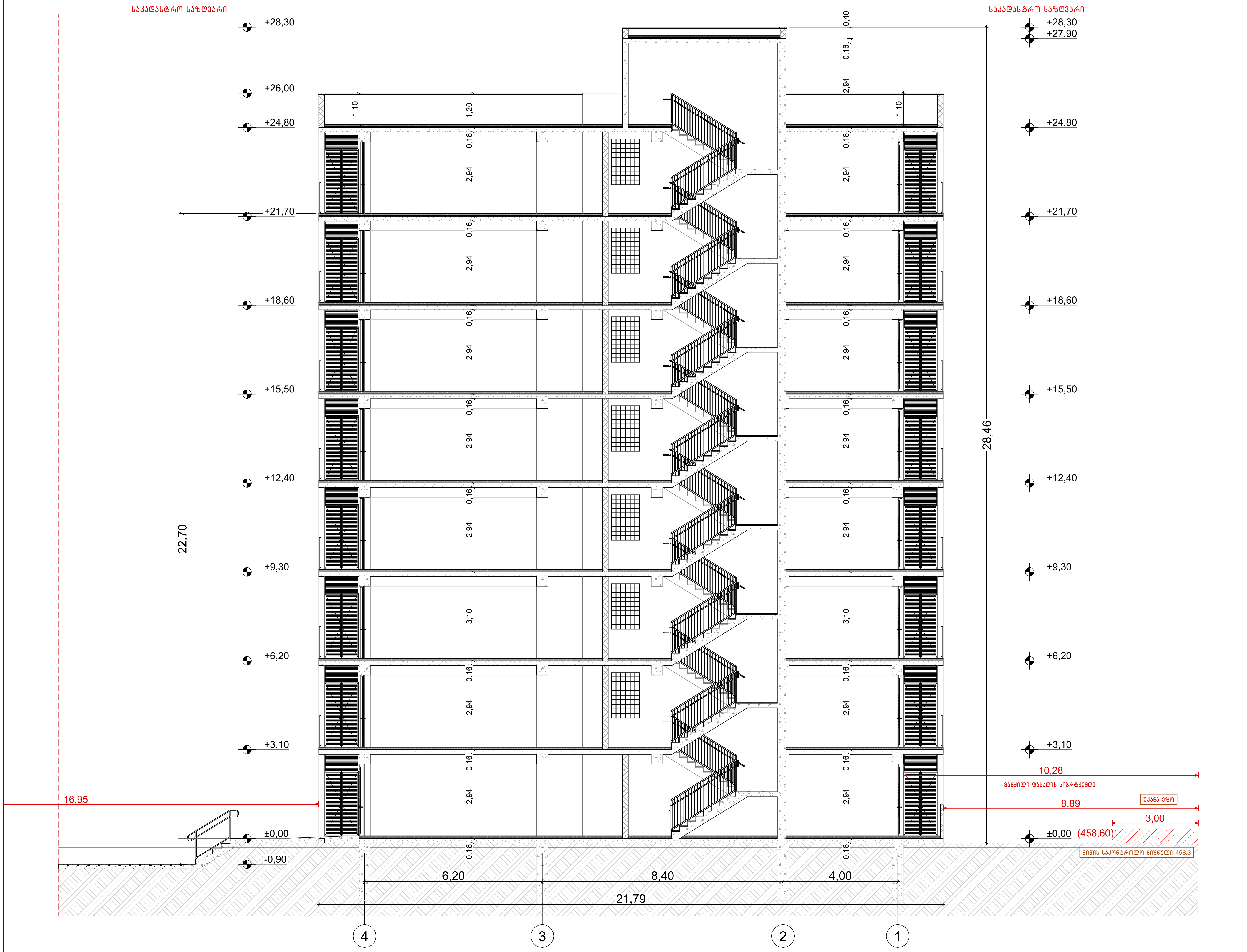

პირობითი ნიშნები

1	ჭრილის ხაზი
±0,00 / +0,10	იატაკის კონსტრუქციული ნიშნული იატაკის საპროექტო ნიშნული
	საკადასტრო საზღვარი
	ბეტონი
	ბლოკი
	ტიხარი
1,00 / 2,20	კარის ცეცხლმედეგობის ხარისხი

შენიშვნა

კონსტრუქციული ელემენტების ცეცხლმედეგობების ხარისხი ასევე უნდა დაზუსტდეს კონსტრუქციულ პროექტში "შენობა-ნაგებობის უსაფრთხოების წესები-ს 721 და 722 ქვეთავების მიხედვით".

მისამართი:	პროექტის სახელწოდება:	ავტორები:	მასშტაბი:	თარიღი:	ნახაზის დასახელება:	№
ქალაქი თბილისი, ვასო გოძიაშვილის IV შესახვევი, N 10 ს/კ 01.10.10.020.215	მრავალბინიანი საცხოვრებელი სახლი	ნ. სულხანიშვილი ლ. გერმანაშვილი	1:100 (0 1 2)	სექტემბერი	ჭრილი 1-1	A.01.17

Лист:	Листов:			
Разработал:	Проверил:	Н. контр.:	Масштаб:	№
Разрез 2–2			1:100	A.01.18

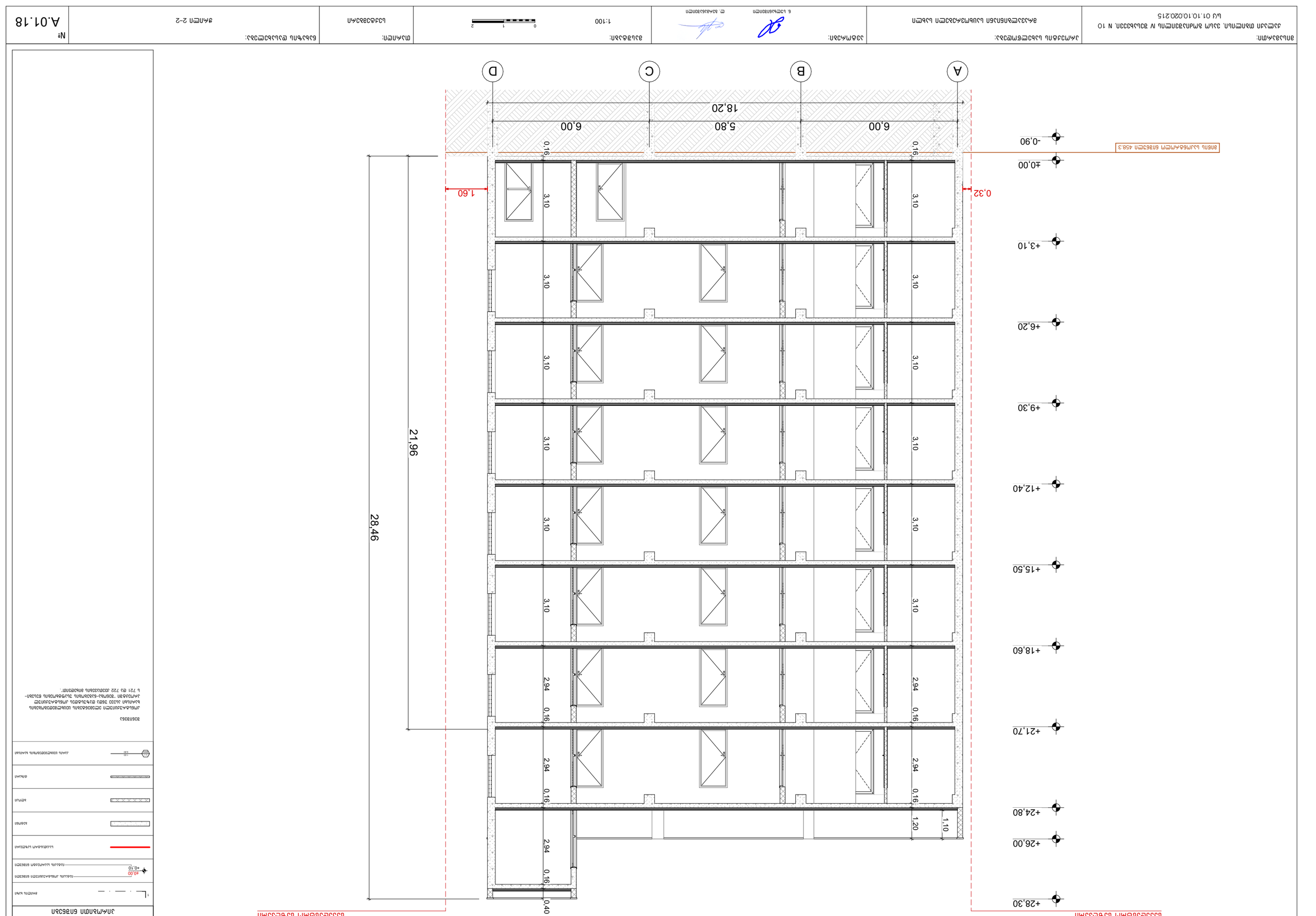

ВЛАДЕЛЕЦ:	ЗАЛОЖЕНО ЛЕКА ЗАСТРОЯВАНЕ ВЪВ ВРЪЗКА С ПРОМЯНА НА ОБЩ ПЛАН ЗА ОБЩЕСТВЕНО ОБСЛУЖВАНЕ, ЗАЛЕА ЗА ПЛОЩАДКА ЗА ПАРКИРАНЕ И ОЗЕЛЕНЯВАНЕ ПО ЗАПОВЕД № 3ОЦЛЬЬЗЗЗЗ/ N 10 ОТ 10.10.2020 Г.			
ЗАЛОЖЕНО ЛЕКА ЗАСТРОЯВАНЕ ВЪВ ВРЪЗКА С ПРОМЯНА НА ОБЩ ПЛАН ЗА ОБЩЕСТВЕНО ОБСЛУЖВАНЕ, ЗАЛЕА ЗА ПЛОЩАДКА ЗА ПАРКИРАНЕ И ОЗЕЛЕНЯВАНЕ ПО ЗАПОВЕД № 3ОЦЛЬЬЗЗЗЗ/ N 10 ОТ 10.10.2020 Г.

ჭრილი 3-3

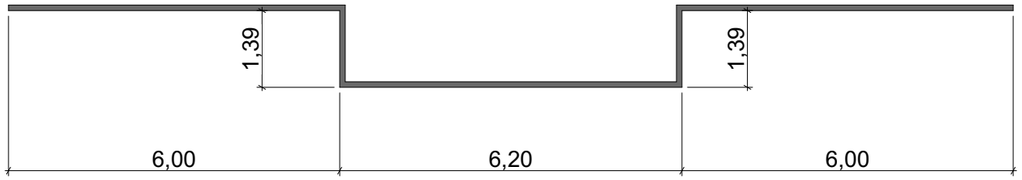

ფასადის საანგარიშო ზედაპირის ანგარიში

12.0 მ > 6.20 მ

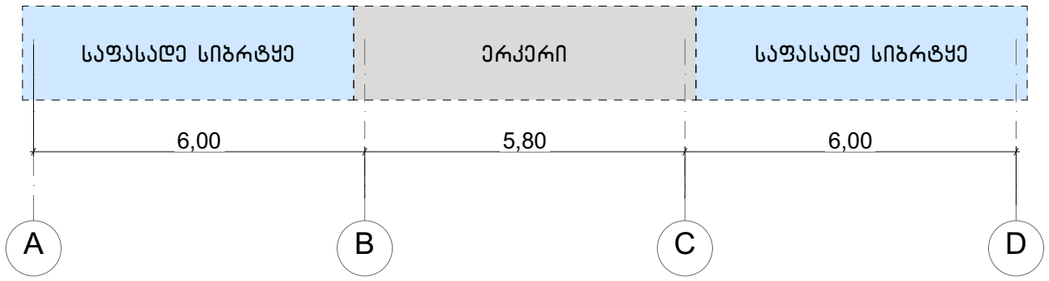

ფასადის ჯამური სიგრძე

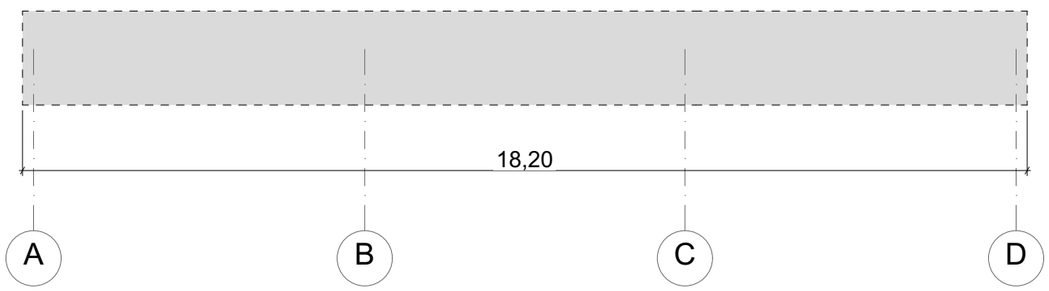

მანძილის ფასადის სიბრტყემდე

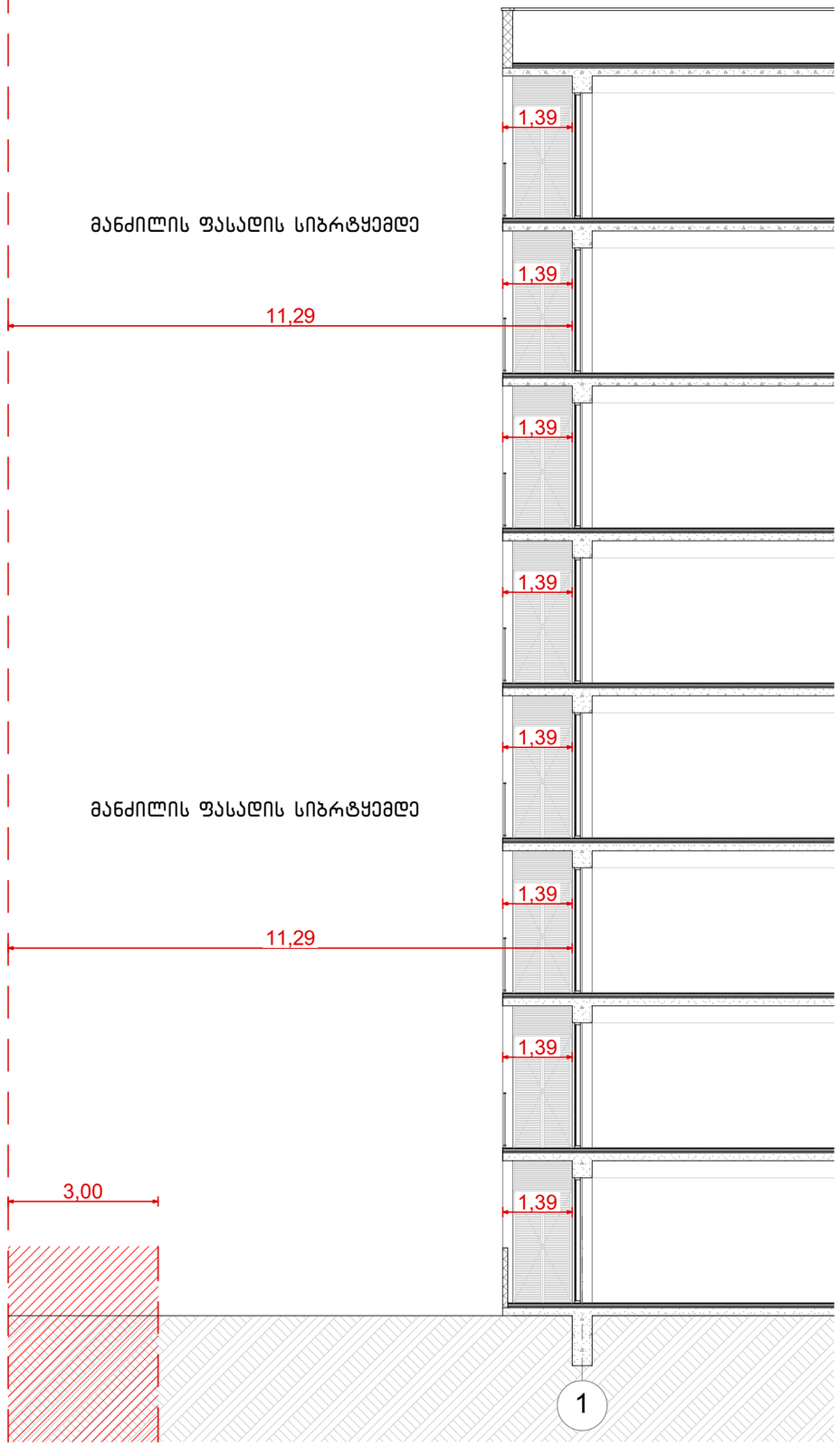

მისამართი: ქალაქი თბილისი, ვასო გოძიაშვილის IV შესახვევი, N 10 ს/კ 01.10.10.020.215	პროექტის სახელწოდება: მრავალბინიანი საცხოვრებელი სახლი	ავტორები: ნ. სულხანიშვილი, ლ. გერგაძაშვილი	მასშტაბი: 1:100	თარიღი: სექტემბერი	ნახაზის დასახელება: ფასადის განაზრვრის სქემა	№ A.01.20

ხანძარმედეგობა

ВЛАДЕЛЕЦ:	ИМЕ НА ОБЕКТА:	ВИД ПРОЕКТ:	ФАЗА:	ЛИСТ №:
ЕТАЖНА СОБСТВЕНОСТ ВЪВ ВХ. А, ЖК „ЗЕЛЕНА ГРАДИНА", ГР. ВАРНА, ЗОНА „ВИНС", УПИ IV, ЗЕЛЕНА ГРАДИНА, ЖИЛ. 3332, ОБЩ. ВАРНА, ОБЛ. ВАРНА	ЖИЛИЩНА СГРАДА С ПОДЗЕМЕН ГАРАЖ, ЗАСТРОЕНА ПЛОЩ. 1 100 КВ.М., ЗАСТРОЕНА ПЛОЩ. ОБЩО

Лист	Кол.уч.	Масса	Масштаб	Разработал:	Дата
1			1:100		

Изм.	Кол.уч.	Лист

Н.контр.	
ГИП	

Стадия	Лист	Листов
Р	1	1

Инв.№ подл.	Подпись и дата	Взам.инв.№

Инв.№ подл.	Подпись и дата

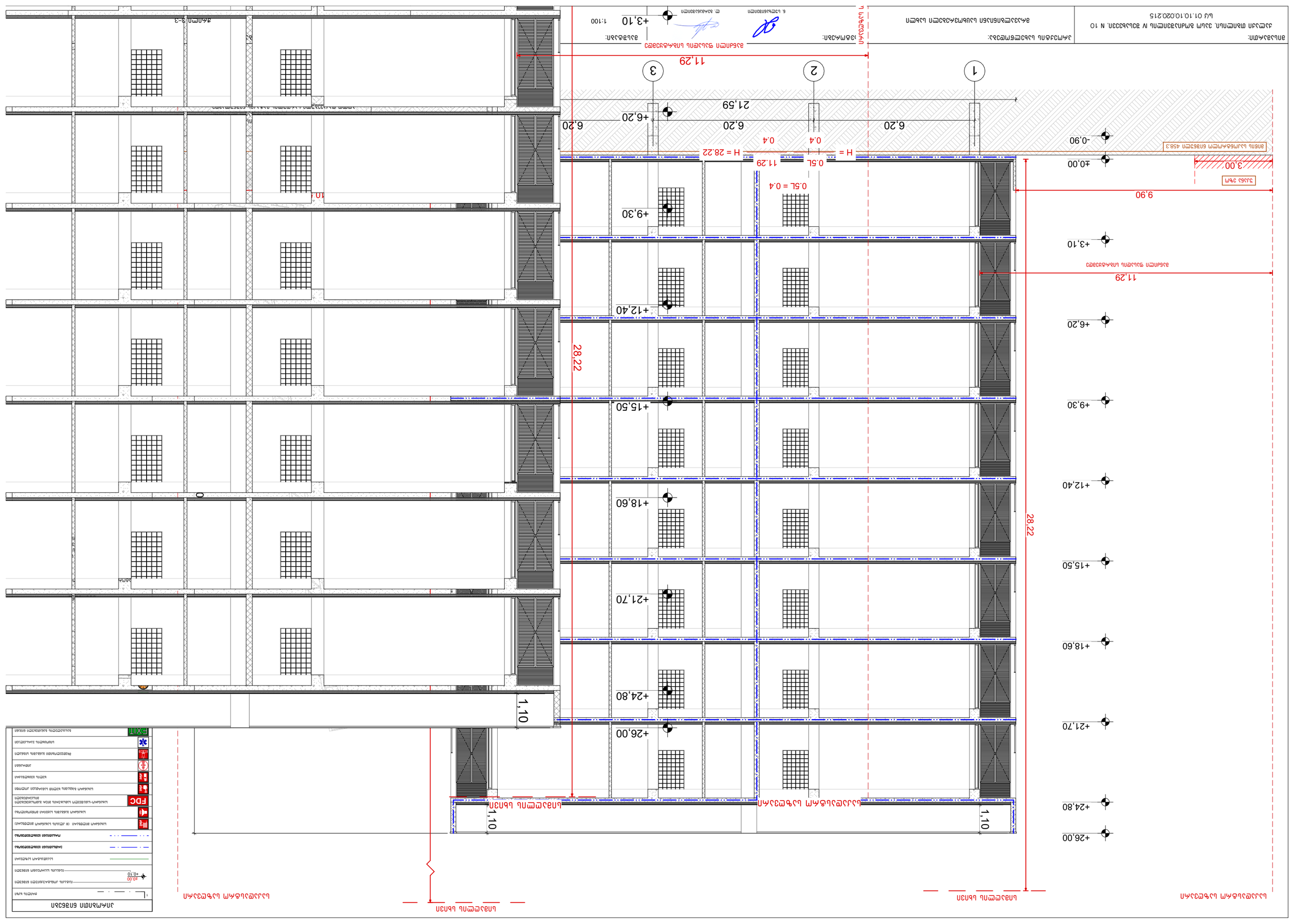
1
2
3
11.29
6.20
6.20
6.20
21.59
±0.00
-0.90
+3.00
9.90
+3,10
+6,20
+9,30
+12,40
+15,50
+18,60
+21,70
+24,80
+26,00
+6.20
+9.30
+12.40
+15.50
+18.60
+21.70
+24.80
+26.00
28.22
1.10
1.10
H = 28.22
0.5L = 0.4
0.4
0.4
0.5L
+3,10
1:100

გზა-კიბე

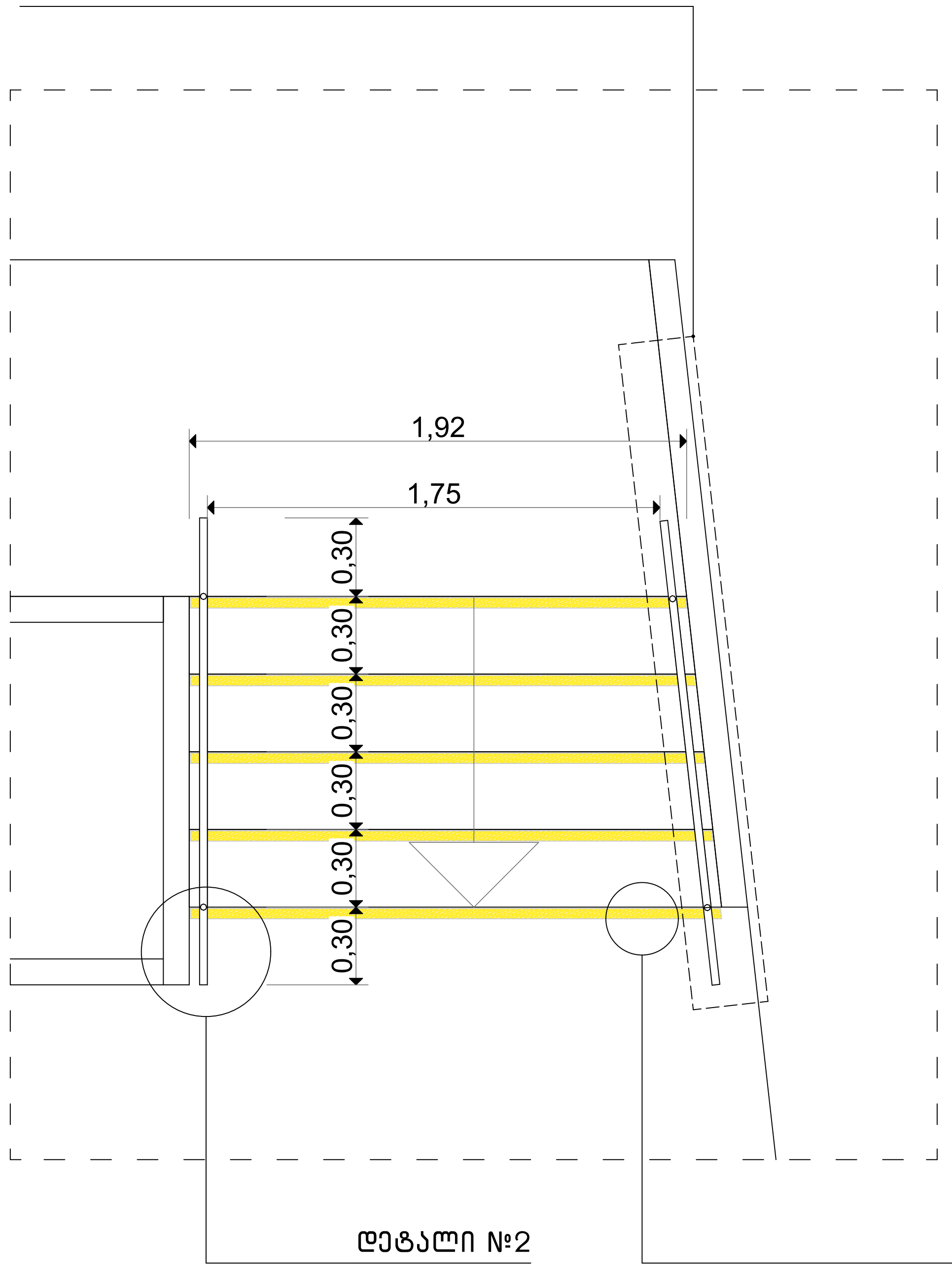

დეტ. 1 მ 1:100

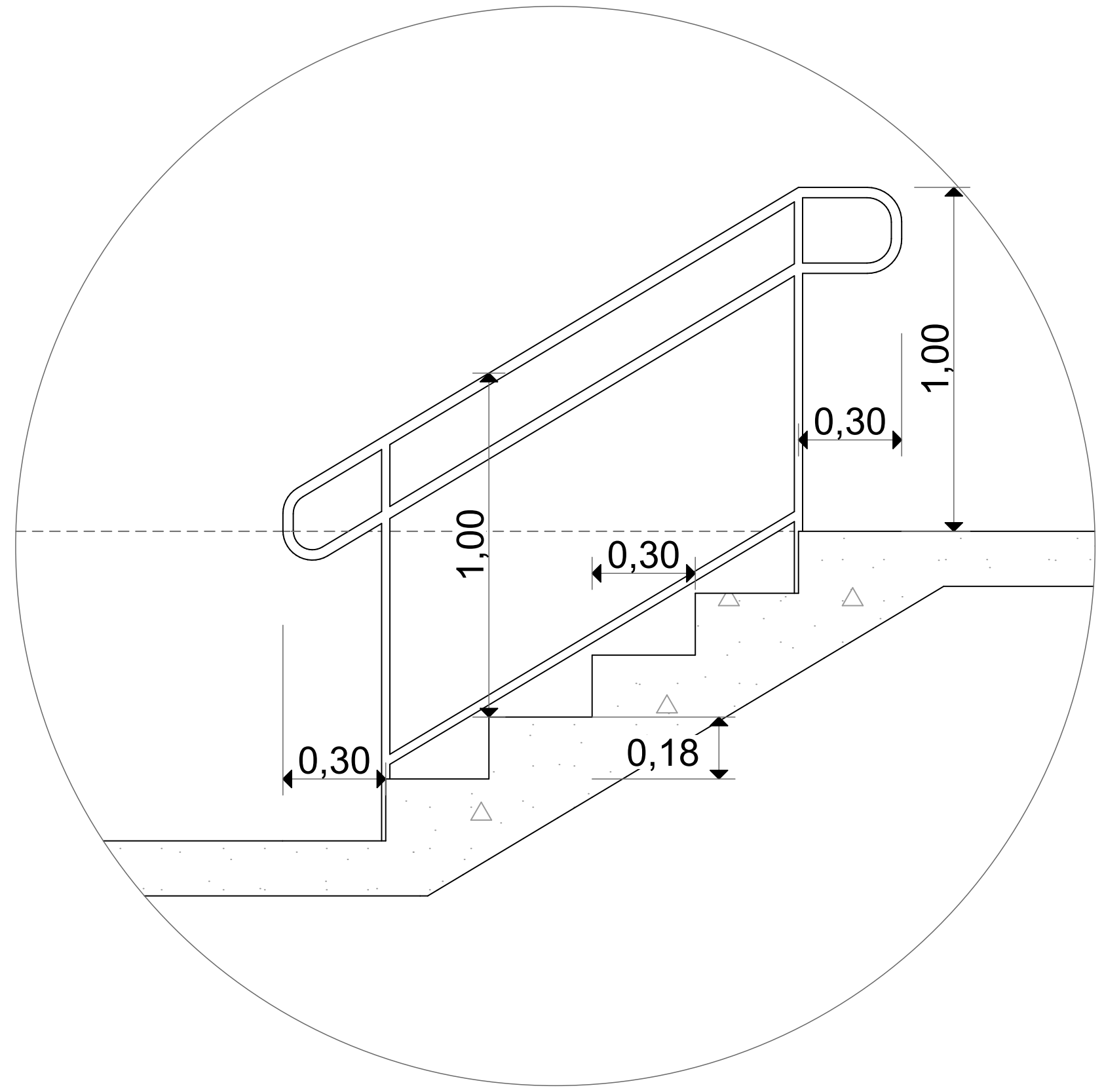

ხილვადი კონტრასტი კიბის საფეხურზე შიგა და გარე კიბეებზე

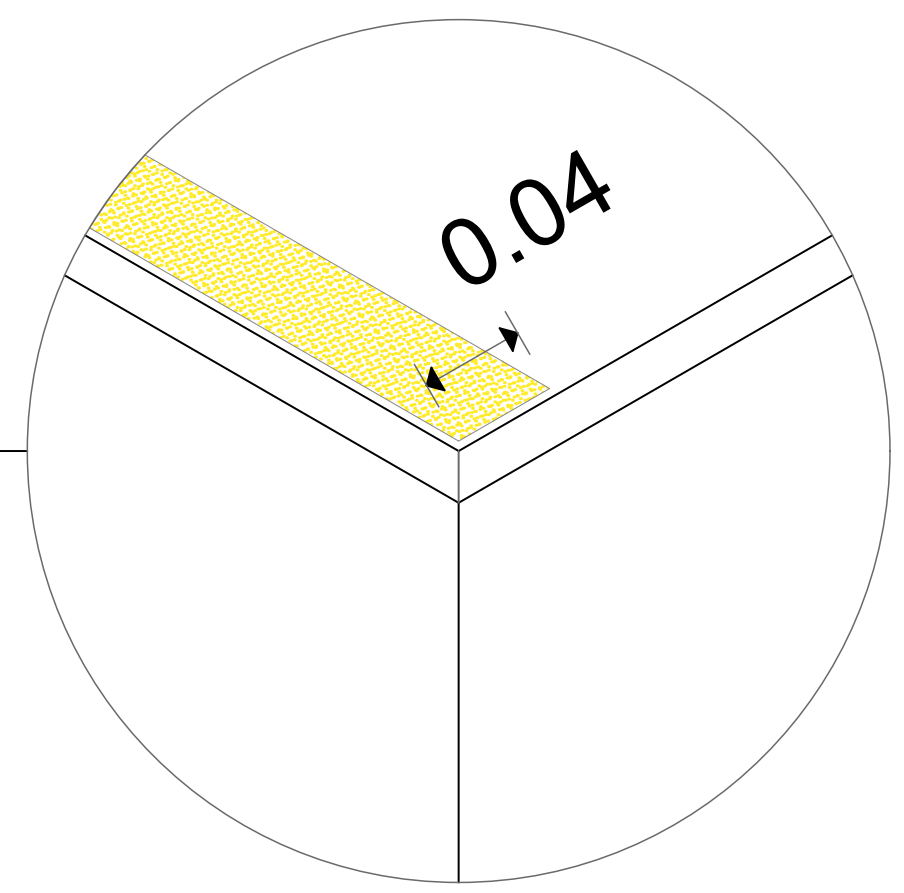

დეტ. 2 მ 1:125

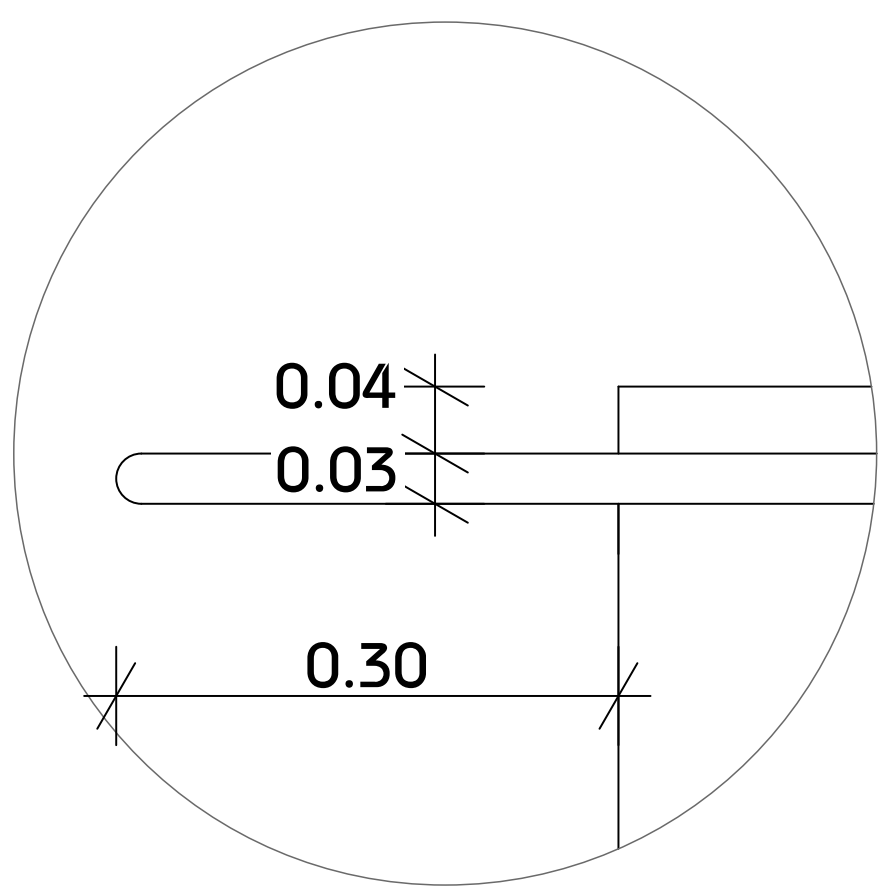

მისამართი:	პროექტის სახელწოდება:	ავტორები:	მასშტაბი:	თარიღი:	ნახაზის დასახელება:	№
ქალაქი თბილისი, ვასო გოძიაშვილის IV შესახვევი, N 10 ს/კ 01.10.10.020.197	მრავალბინიანი საცხოვრებელი სახლი	ნ. სულხანიშვილი ლ. გერმანაშვილი	1:100	სექტემბერი	ეზოში გამავალი გზა-კიბე:-0.90 ნიშნულის დონეზე	A.01.20

გზა-კიბე
+3.10, +6.20, +9.30, +12.40, +15.5, 18.6, +21.7, +24.8 ნიშნულების დონეებზე 2-3 ღერძებში

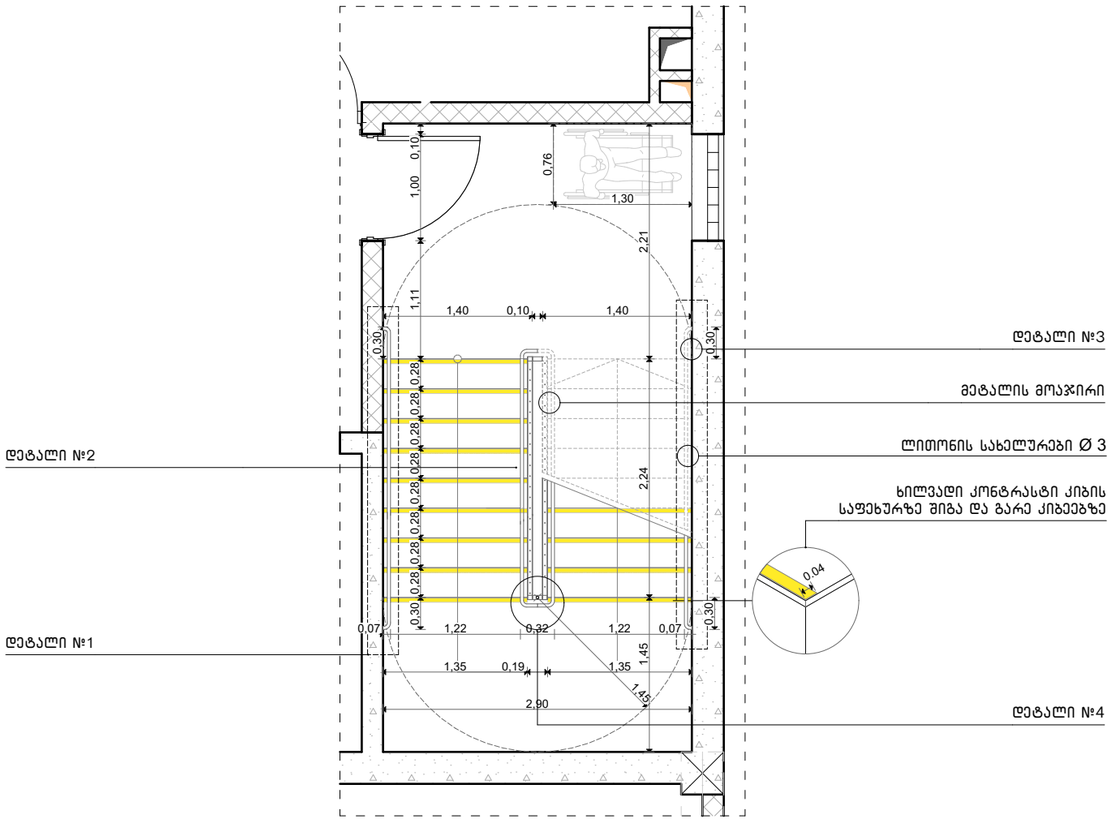

დეტ. 1 მ 1:100

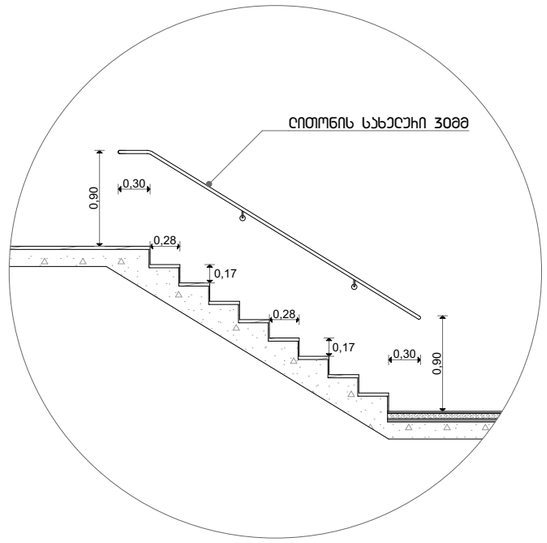

დეტ. 2 მ 1:100

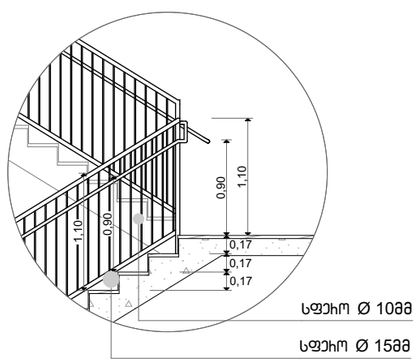

დეტ. 3 მ 1:25

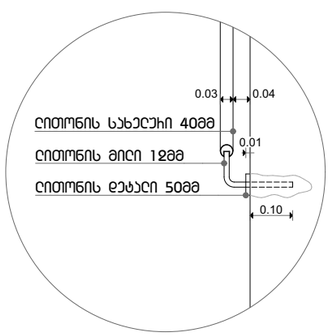

დეტ. 4 მ 1:25

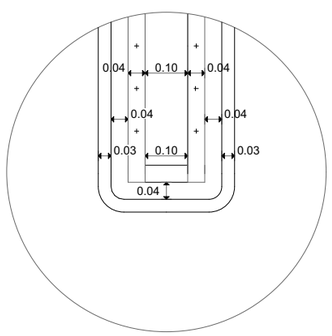

დეტ. 4 მ 1:25

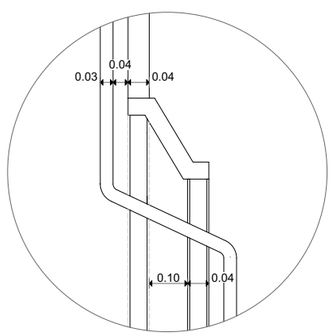

შენიშვნა:

1. ყველა კიბის ყოველი საფეხურისა და საბიჯელის 40 მმ სავალ ნაწილს, რომელიც იზომება საფეხურის ნაშვერიდან თარაზულად, ექნება ერთგვაროვანი ფერის მქონე ზედაპირი, რომელიც საფეხურის ერთი კიდიდან საფეხურის მეორე კიდემდე.
2. მისაწვდომო გზაკიბის საზღვრებში იატაკის ზედაპირები იქნება მდგრადი, მყარი და არასრიალა.
3. კიბის საფეხურების განსხვავებული მონიშვნა იქნება გამძლე.
4. კიბის სახელურების ზედაპირები არ იქნება ბასრი ან უხეში ელემენტების შემსველი.
5. კიბის სახელურები არ იტრიალებს მათი ბუდეების საზღვრებში
6. გასანათებელი საშუალებები უზრუნველყოფს კიბეების განათებას, რომელიც გაიზომება საბიჯელების ზედაპირების და ბაქნების ზედაპირების ცენტრში გაზომვისას საფეხურის წინაპირიდან 600მმ-ის საზღვრებში, შემდეგი წესის შესაბამისად:
   - არაუმცირეს 11 ლუქსი განათება.
   - არაუმცირეს 110 ლუქსი განათება, კიბით სარგებლობის დროს.
   - კიბეების გამოყენებისას 11 ლუქსიდან 110 ლუქსზე გადასვლა შესაძლებელი უნდა იყოს განათების სამართავებით უზრუნველყოფილი ავტომატური, მოძრავი სენსორული ტიპის განათების ჩამრთველებით, რომლებიც შეესაბამება ყველა ქვემოთ ჩამოთვლილს:
   - განათების სამართავები აღჭურვილი იქნება საიმედო ოპერაციული სისტემით და შეფასებული იქნება ამ მიზნით გამოყენებისთვის.
   - მოძრავი სენსორი გაქტიურდება დამკავებლის მოძრაობით საფეხურებზე ან საფეხურების ბაქნებზე.
   - განათების გამააქტიურებლები დაყენებული იქნება არაუმცირეს 15 წუთიანი მოქმედების პერიოდით.
   - კიბეების გამოყენებისას 11 ლუქსიდან 110 ლუქსზე გადასვლა შესაძლებელი უნდა იყოს განათების სამართავებით უზრუნველყოფილი ავტომატური, მოძრავი სენსორული ტიპის განათების ჩამრთველებით, რომლებიც შეესაბამება ყველა ქვემოთ ჩამოთვლილს.
   - გზა-კიბის განათება ჩაირთვება ავტომატური სენსორული ჩამრთველებით, ასეთის არსებობის შემთხვევაში, ისე, რომ შესასვლელში მდებარე ბაქანზე, შესასვლელში მდებარე ბაქნის მოსაზღვრე თითოეულ კიბის მარშსა და შესასვლელში მდებარე ბაქნის ზემოთ და ქვემოთ მდებარე ბაქნებზე მე-4 კუნძტით დადგენილი განათებულობის დონე საფეხურის გამოყენებამდე იქნება უზრუნველყოფილი.
7. კიბის სახელურები და ნებისმიერი კედელი ან მათ მოსაზღვრედ მდებარე სხვა ზედაპირი არ იქნება ბასრი ან უხეში ელემენტების შემსველი.
8. კიბის სახელურები არ იტრიალებს მათი ბუდეების საზღვრებში.

მისამართი: ქალაქი თბილისი, ვასო გოძიაშვილის IV შესახვევი, N 10 ს/კ 01.10.10.020.197	პროექტის სახელწოდება: მრავალბინიანი საცხოვრებელი სახლი	ავტორები: ნ. სულავაშვილი, ლ. გეგამავაშვილი	მასშტაბი: 1:100	თარიღი: სექტემბერი	ნახაზის დასახელება: გზა-კიბე:0.00 ნიშნულის დონეზე 2-3 ღერძებში	№ A.01.21

გზა-კიბე
+0.00 ნიშნულების დონეებზე 2-3 ღერძებში

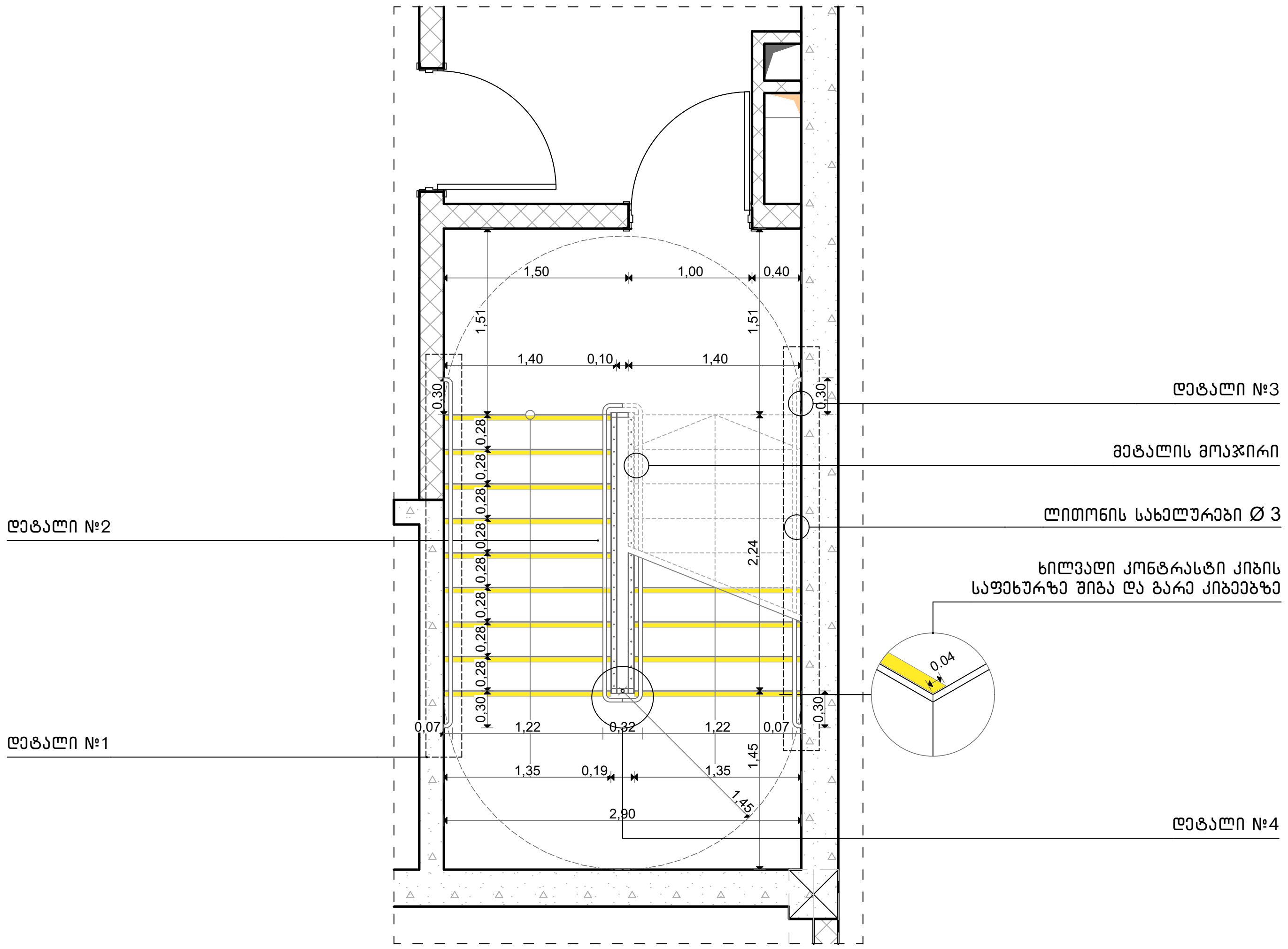

დეტ. 1 მ 1:100

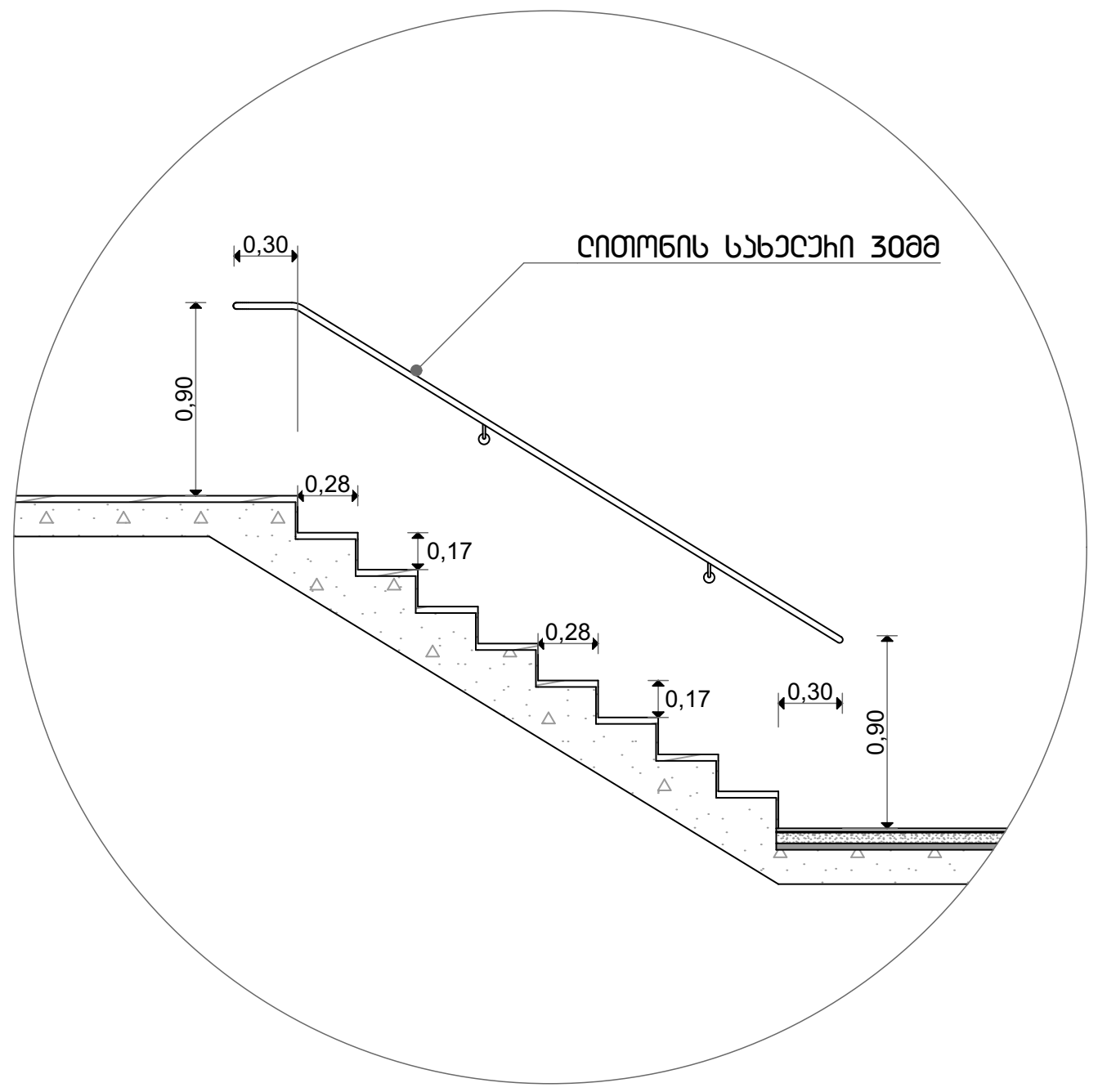

დეტ. 2 მ 1:100

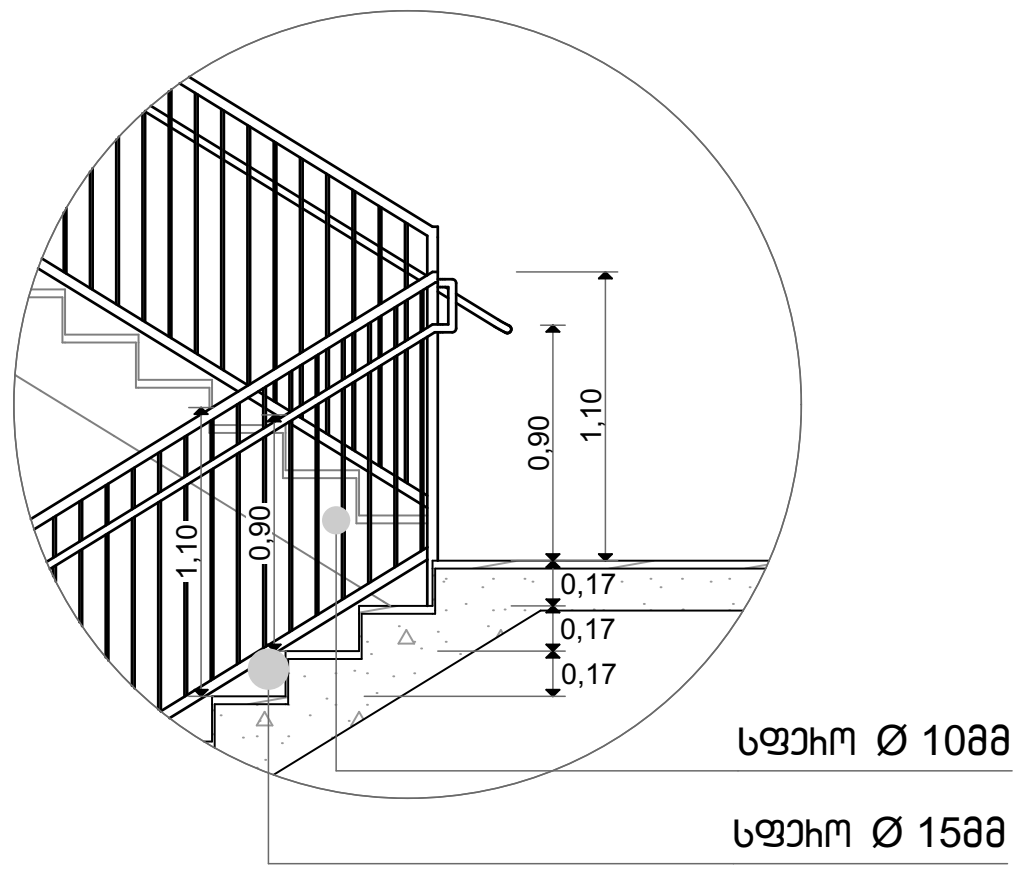

დეტ. 3 მ 1:25

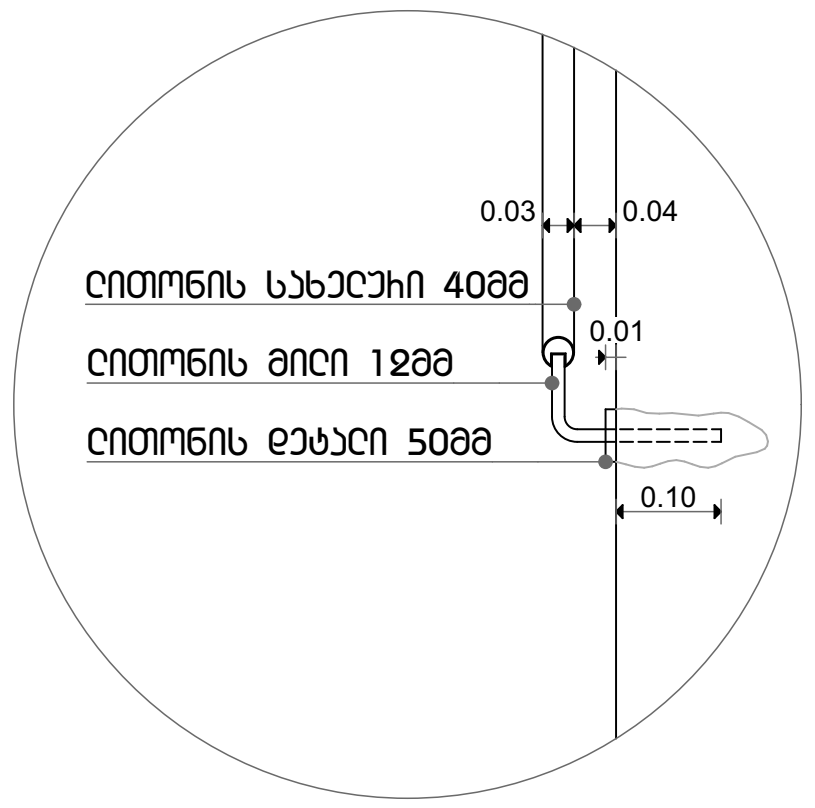

დეტ. 4 მ 1:25

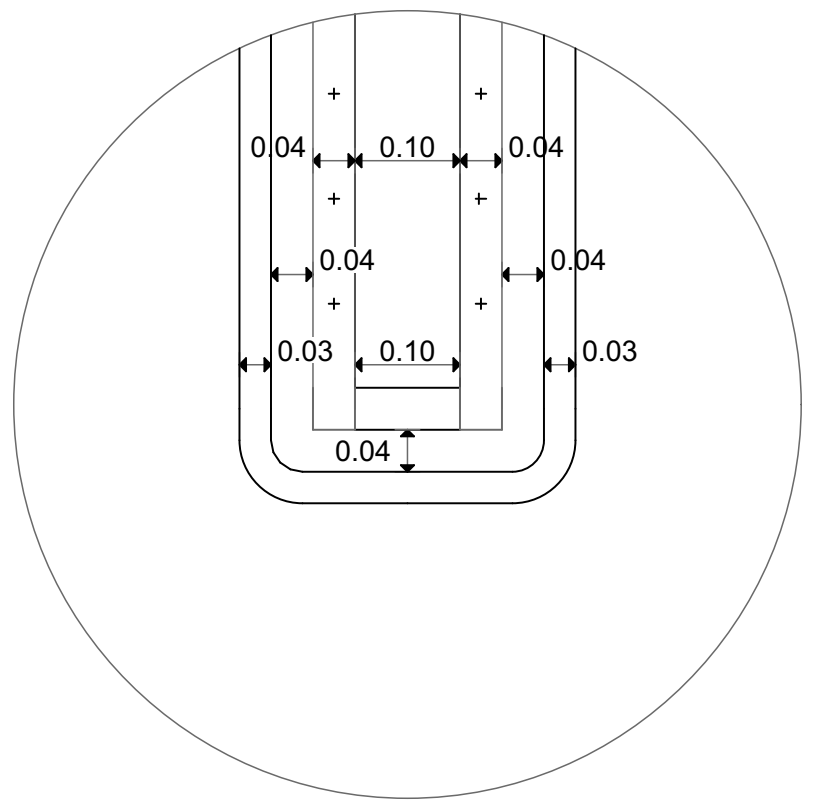

დეტ. 4 მ 1:25

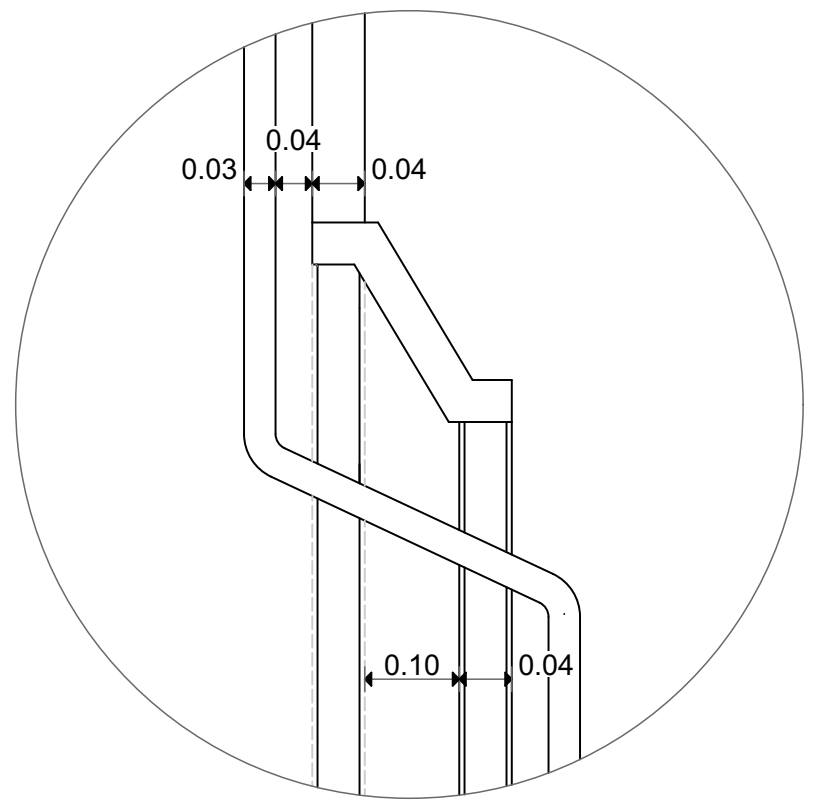

შენიშვნა:

1. ყველა კიბის ყოველი საფეხურისა და საბიჯელის 40 მმ სავალ ნაწილს, რომელიც იზომება საფხურის ნაშვერიდან თარაზულად, ექნება ერთგვაროვანი ფერის მქონე ზედაპირი, რომელიც საფეხურის ერთი კიდიდან საფეხურის მეორე კიდემდე.
2. მისაწვდომო გზაკიბის საზღვრებში იატაკის ზედაპირები იქნება მდგრადი, მყარი და არასრიალა.
3. კიბის საფეხურების განსხვავებული მონიშვნა იქნება გამძლე.
4. კიბის სახელურების ზედაპირები არ იქნება ბასრი ან უხეში ელემენტების შემცველი.
5. კიბის სახელურები არ იტრიალებს მათი ბუდეების საზღვრებში
6. გასანათებელი საშუალებები უზრუნველყოფს კიბეების განათებას, რომელიც გაიზომება საბიჯელების ზედაპირების და ბაქნების ზედაპირების ცენტრში გაზომვისას საფეხურის წინაპირიდან 600მმ-ის საზღვრებში, შემდეგი წესის შესაბამისად:
   - არაუმცირეს 11 ლუქსი განათება.
   - არაუმცირეს 110 ლუქსი განათება, კიბით სარგებლობის დროს.
   - კიბეების გამოყენებისას 11 ლუქსიდან 110 ლუქსზე გადასვლა შესაძლებელი უნდა იყოს განათების სამართავებით უზრუნველყოფილი ავტომატური, მოძრავი სენსორული ტიპის განათების ჩამრთველებით, რომლებიც შეესაბამება ყველა ქვემოთ ჩამოთვლილს:
   - განათებების სამართავები აღჭურვილი იქნება საიმედო ოპერაციული სისტემით და შეფასებული იქნება ამ მიზნით გამოყენებისთვის.
   - მოძრავი სენსორი გაქტიურდება დამკავებლის მოძრაობით საფეხურებზე ან საფეხურების ბაქნებზე.
   - განათების გამააქტიურებლები დაყენებული იქნება არაუმცირეს 15 წუთიანი მოქმედების პერიოდით.
   - კიბეების გამოყენებისას 11 ლუქსიდან 110 ლუქსზე გადასვლა შესაძლებელი უნდა იყოს განათების სამართავებით უზრუნველყოფილი ავტომატური, მოძრავი სენსორული ტიპის განათების ჩამრთველებით, რომლებიც შეესაბამება ყველა ქვემოთ ჩამოთვლილს.
   - გზა-კიბის განათება ჩაირთვება ავტომატური სენსორული ჩამრთველებით, ასეთის არსებობის შემთხვევაში, ისე, რომ შესასვლელში მდებარე ბაქანზე, შესასვლელში მდებარე ბაქნის მოსაზღვრე თითოეულ კიბის მარშსა და შესასვლელში მდებარე ბაქნის ზემოთ და ქვემოთ მდებარე ბაქნებზე მე-4 პუნქტით დადგენილი განათებულობის დონე საფეხურის გამოყენებამდე იქნება უზრუნველყოფილი.
7. კიბის სახელურები და ნებისმიერი კედელი ან მათ მომიჯნავედ მდებარე სხვა ზედაპირი არ იქნება ბასრი ან უხეში ელემენტების შემცველი.
8. კიბის სახელურები არ იტრიალებს მათი ბუდეების საზღვრებში.

მისამართი:	პროექტის სახელწოდება:	ავტორები:	მასშტაბი:	თარიღი:	ნახაზის დასახელება:	№
ქალაქი თბილისი, ვასო გოძიაშვილის IV შესახვევი, N 10 ს/კ 01.10.10.020.197	მრავალბინიანი საცხოვრებელი სახლი	ნ. სულხანიშვილი ლ. გერმანაშვილი	1:100	სექტემბერი	გზა-კიბე:+3.1,+6.2,+9.3,+12.4,+15.5,+18.6,ნიშნულების დონეზე 2-3 ღერძებში	A.01.22

2-3 ღელძებში მდებარე გზა კიბის ჭრილი

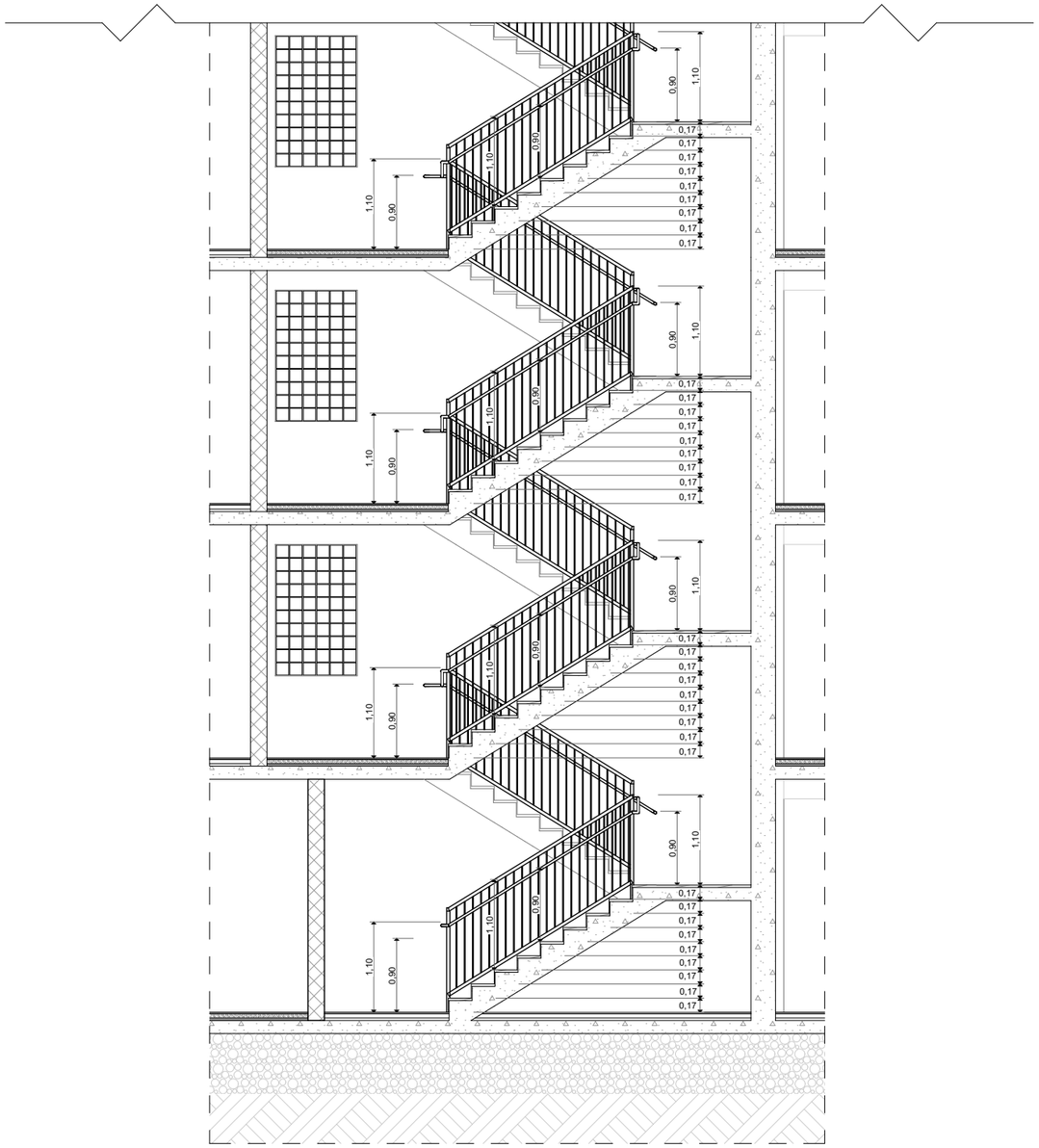

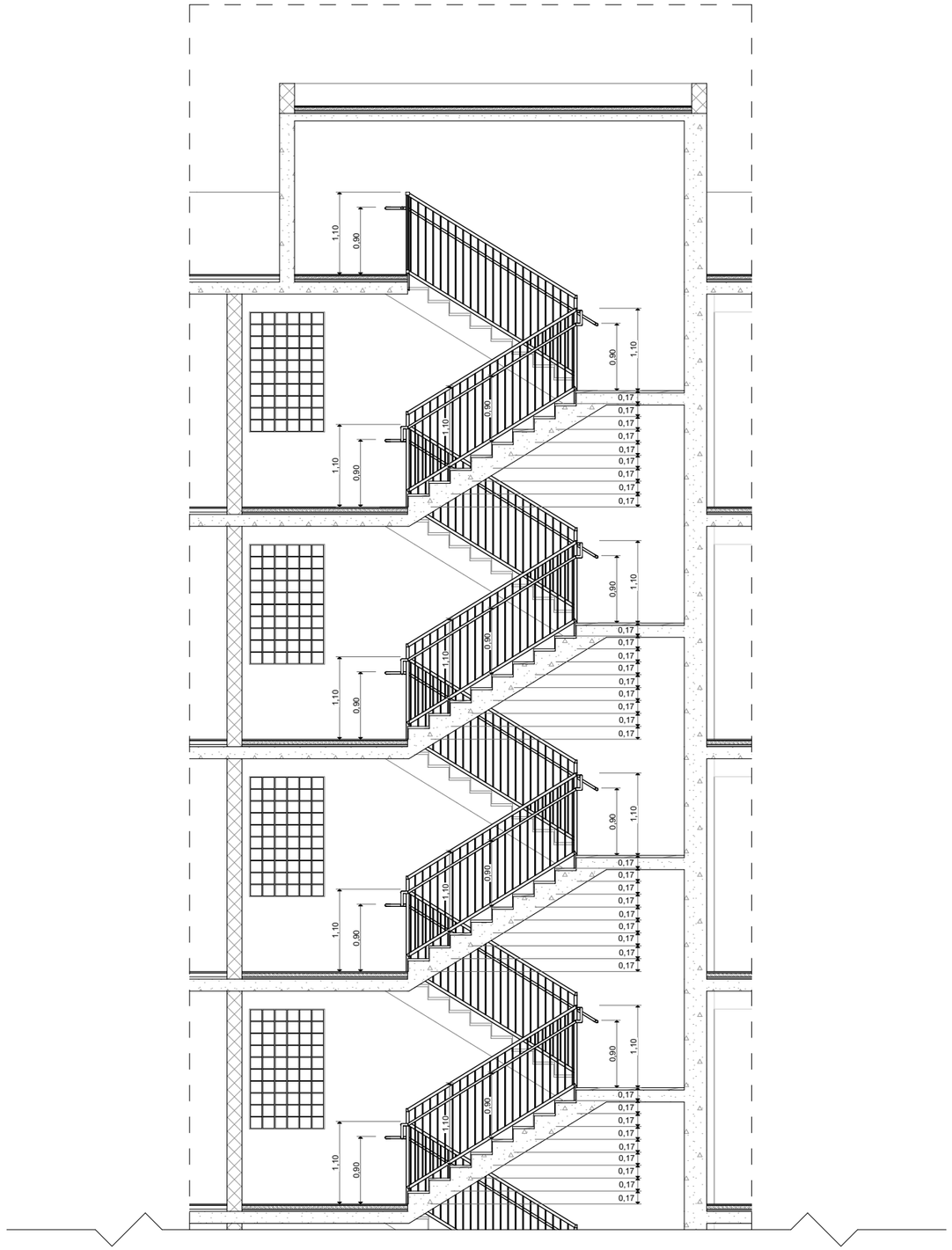

მისამართი:	პროექტის სახელწოდება:	ავტორები:	მასშტაბი:	თარიღი:	ნახაზის დასახელება:	№
ქალაქი თბილისი, ვასო გოძიაშვილის IV შესახვევი, N 10 ს/კ 01.10.10.020.197	მრავალბინიანი საცხოვრებელი სახლი	ნ. სულხანიშვილი ლ. გერმანაშვილი	1:100	სექტემბერი	გზა-კიბეების ჭრილი	A.01.23

ლიფტის ტექნიკური მახასიათებლები

ლიფტის შახტის გაბარიტები 1800X2800 მმ
ლიფტის კაბინის შიგა გაბარიტები 1250X2300 მმ
ლიფტის კარის სუფთა სიგანე 900 მმ
ლიფტის კარის ცეცხლმედეგობა 90 წთ
ლიფტის ტვირთამწეობა 1250 კგ

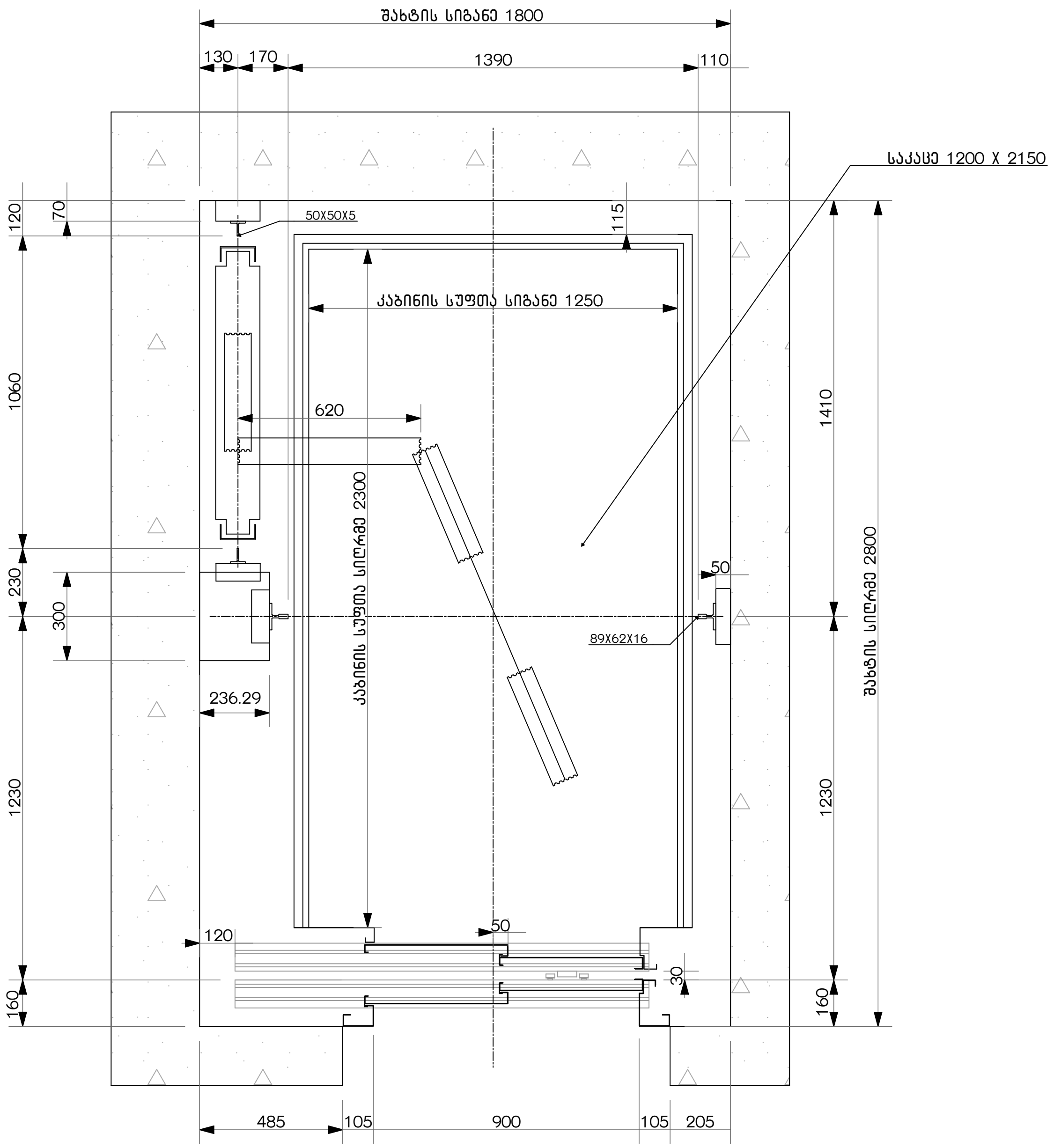

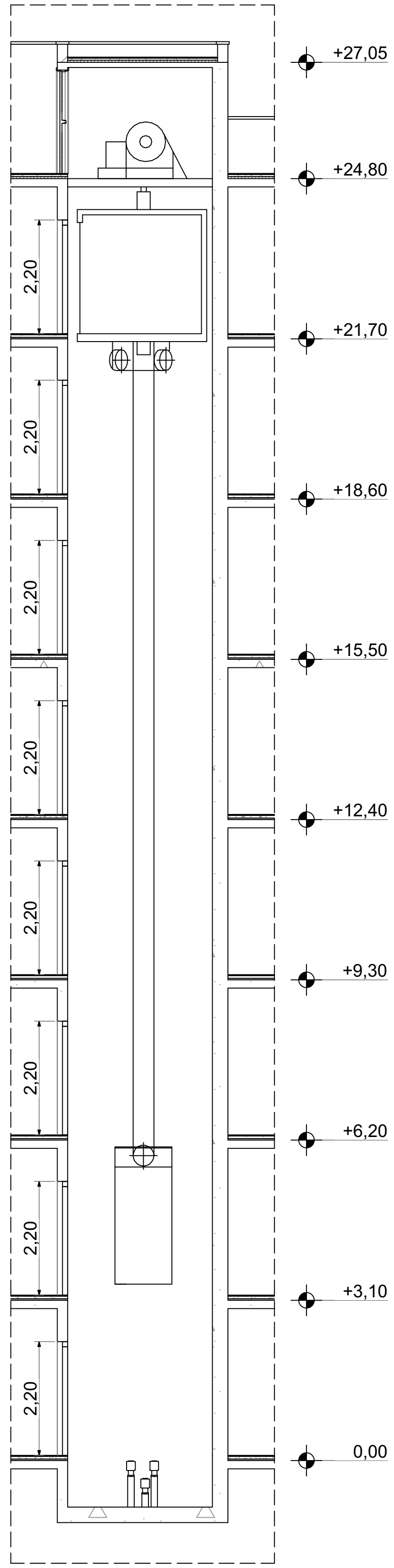

შენიშვნა:

- ლიფტი შესაბამისობაში იქნება ASME A17.1/CSAB44 სტანდარტთან.
- ლიფტის გამოსაძახებელი ღილაკები და კლავიშები შესაბამისობაში იქნება 407.2.1 ქვეთავთან.
- ფოიეს სიგნალები შესაბამისობაში იქნება 407.2.2 ქვეთავთან.
- ლიფტის შახტებთან განთავსებული ნიშნები შესაბამისობაში იქნება 407.2.3 ქვეთავთან.
- ლიფტის კაბინის ბალანსირება შესაბამისობაში იქნება 407.4.4-ე ქვეთავთან.
- ლიფტის კაბინის განათება შესაბამისობაში იქნება 407.4.5-ე ქვეთავთან.
- ლიფტის კაბინის სამართავები შესაბამისობაში იქნება 407.4.6-ე ქვეთავთან. მართვის პანელები განთავსდება გვერდითა კედლის ცენტრში
- კაბინის სამართავების აღნიშვნები და მითითებები შესაბამისობაში იქნება 407.4.7-ე ქვეთავთან.
- კაბინაში მოეწყობა 407.4.10-ე ქვეთავის შესაბამისი საავარიო სიგნალიზაციის მექანიზმები.

მისამართი:	პროექტის სახელწოდება:	ავტორები:	მასშტაბი:	თარიღი:	ნახაზის დასახელება:	№
ქალაქი თბილისი, ვასო გოძიაშვილის IV შესახვევი, N 10 ს/კ 01.10.10.020.197	მრავალბინიანი საცხოვრებელი სახლი	ნ. სულხანიშვილი ლ. გერმანაშვილი	1:100 (0 1 2)	სექტემბერი	ლიფტის სპეციფიკაცია	A.01.24

მისწვდომი სვლა-ბეზის ღრუტანიანი ფილები

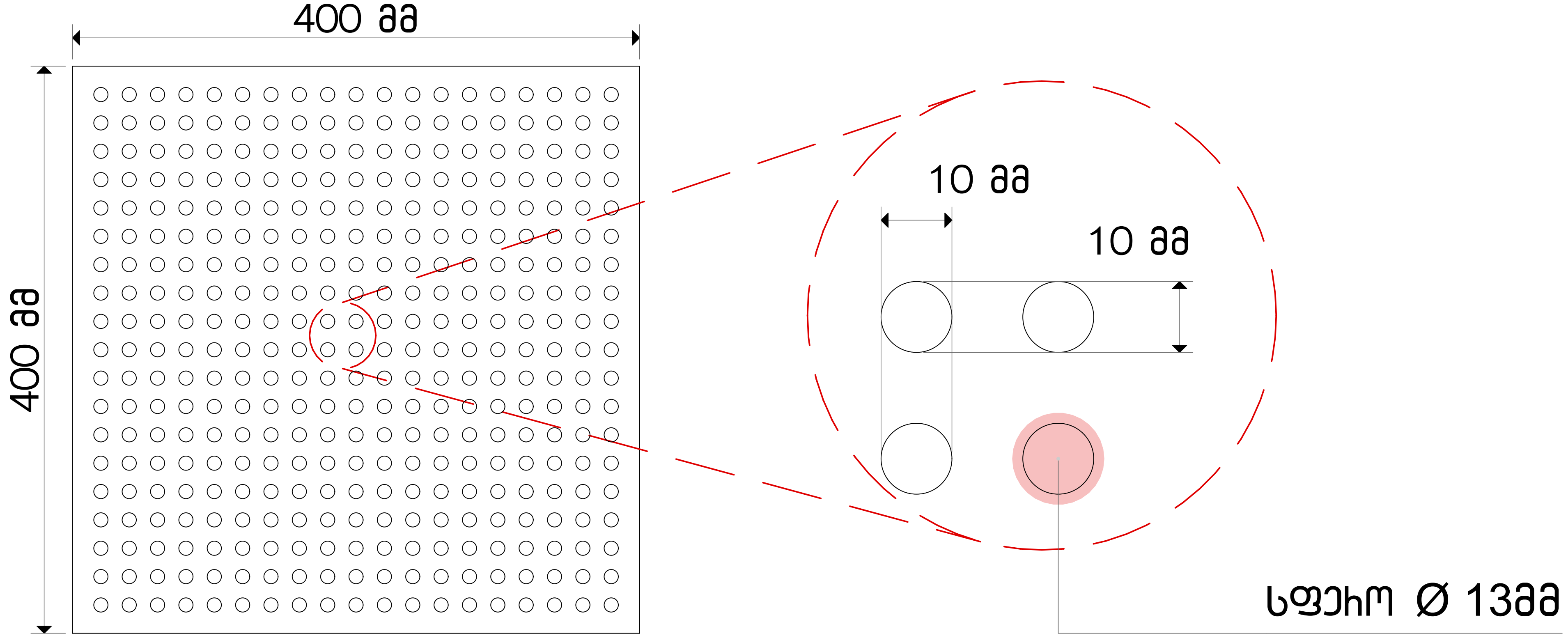

მისამართი:	პროექტის სახელწოდება:	ავტორები:	მასშტაბი:	თარიღი:	ნახაზის დასახელება:	№
ქალაქი თბილისი, ვასო გოძიაშვილის IV შესახვევი, N 10 ს/კ 01.10.10.020.197	მრავალბინიანი საცხოვრებელი სახლი	ნ. სულხანიშვილი ლ. ბერმანაშვილი	1:100	სექტემბერი	ღრუტანიანი ფილები	A.01.26

კარი ზღურბლის გარეშე მომხურავით

კ - 1

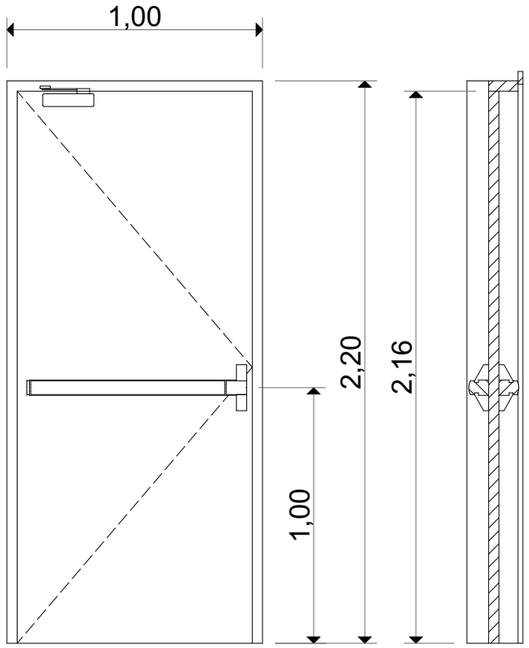

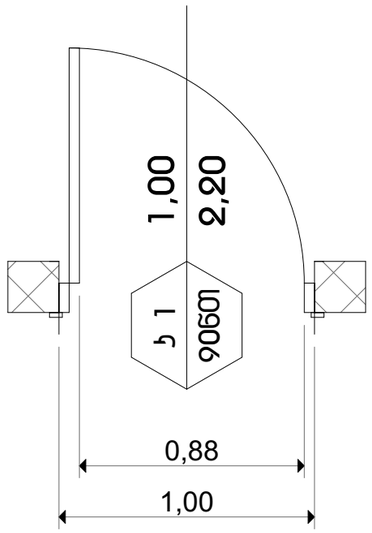

კარი ზღურბლის გარეშე მომხურავით

კ - 2

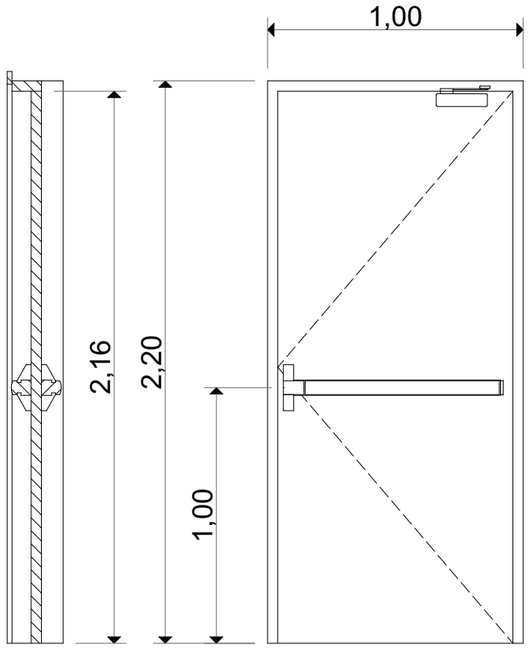

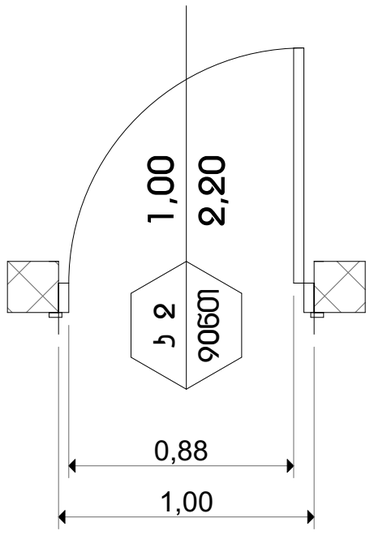

შენიშვნა:

- სახელურები, ჩამოსაწევი სახელურები,საკეტები, რაზები და მისაწვდომი კარის სხვა სამართავები ისეთი ფორმის იქნება,რომ ადვილად შეიძლებოდეს ერთი ხელით მოჭიდება და მის ასამუშავებლად საჭირო არ იქნება მაბრად მოჭიდება წვალება ან მაჯის ტრიალი.
- დახურული კარის კავეულის გასაღები ნაწილები და გაღებისათვის განკუთვნილი ძალა შესაბამისობაში იქნება შემდეგთან:
  1 წინიდან მისაწვდომობისას, გამოწევით ან მიწოლით გაღებადი, არაუმეტეს 66.7 მიუტონი;
  2 ბრუნვითი მოძრაობის გასაღები, არაუმეტეს 315 ნიუტონი სმ.
- კარის მიმოხურვები ისე მოეწყობა,რომ 90 გრადუსით, ღია მდგომარეობიდან 12 გრადუსით გაღებულ მდგომარეობამდე კარის მისახურად საჭირო დრო არაუმცირეს 5 წამი იქნება.
- კარის ზამბარიანი ანჯამები ისე მოეწყობა,რომ 70 გრადუსით ღია მდგომარეობიდან დახურულ მდგომარეობამდე კარი არაუმცირეს 1.5 წამსი გადავა.
- კარის მიწოლით ან გამოწევით გაღებისათვის საჭირო ძალა შესაბამისობაში იქნება შემდეგთან:
  1 შენობაში განთავსებული ანჯამიანი კარი: არაუმეტეს 22.2 ნიუტონი.
- კარებების ცეცხლმედეგობა მითითებულია ხანძარსაწინააღმდეგო გებმებზე.
- არცერთი კარის სუფთა სიმარლე არ იქნება 2,05 მეტრზე ნაკლები

მისამართი: ქალაქი თბილისი, ვასო გოძიაშვილის IV შესახვევი, N 10 ს/კ 01.10.10.020.197	პროექტის სახელწოდება: მრავალბინიანი საცხოვრებელი სახლი	ავტორები: ნ. სულხანიშვილი, ლ. გეგამანაშვილი	მასშტაბი: 1:100	თარიღი: სექტემბერი	ნახაზის დასახელება: კარი 1.2-ის სპეციფიკაცია	№ A.01.27

კარი ზღურბლისა და მომხურავის გარეშე

კ - 3

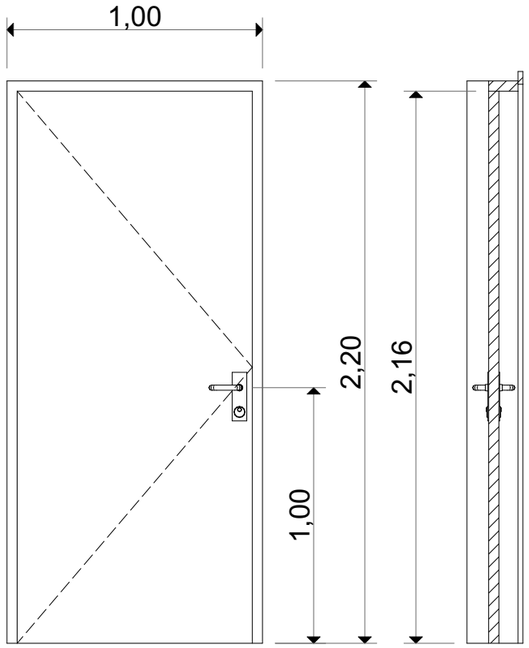

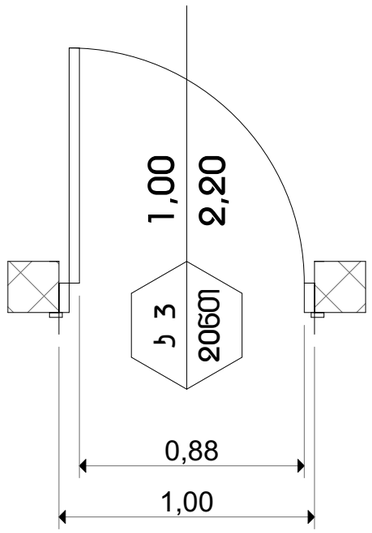

კარი ზღურბლისა და მომხურავის გარეშე

კ - 4

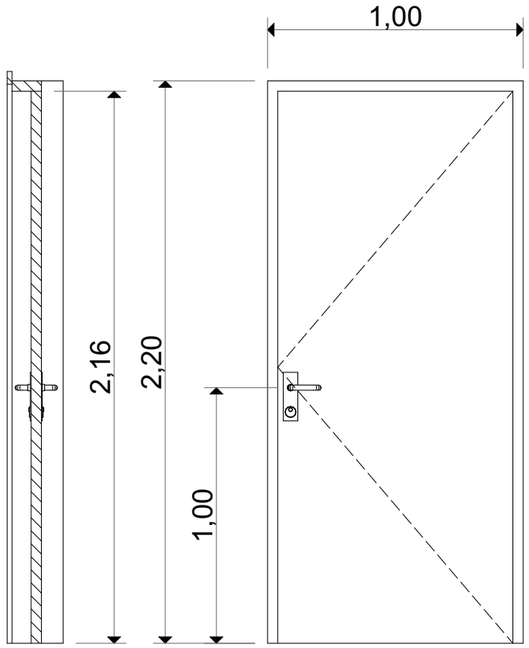

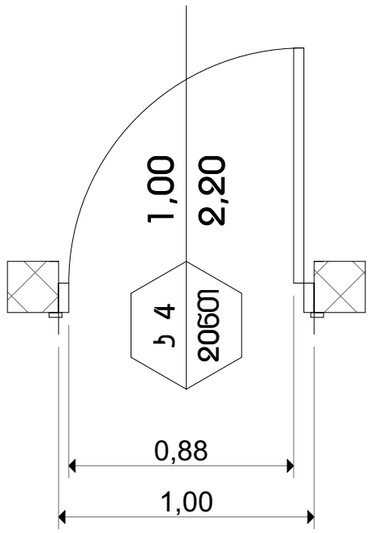

შენიშვნა:

- სახელურები, ჩამოსაწევი სახელურები,საკეტები, რაზები და მისაწვდომი კარის სხვა სამართავები ისეთი ფორმის იქნება,რომ ადვილად შეიძლებოდეს ერთი ხელით მოჭიდება და მის ასამუშავებლად საჭირო არ იქნება მაბრად მოჭიდება წვალება ან მაჯის ტრიალი.
- დახურული კარის კავეულის გასაღები ნაწილები და გაღებისათვის განკუთვნილი ძალა შესაბამისობაში იქნება შემდეგთან:
  1 წინიდან მისაწვდომობისას, გამოწევით ან მიწოლით გაღებადი, არაუმეტეს 66.7 მიუტონი;
  2 ბრუნვითი მოძრაობის გასაღები, არაუმეტეს 315 ნიუტონი სმ.
- კარის მიმოხურვები ისე მოეწყობა,რომ 90 გრადუსით, ღია მდგომარეობიდან 12 გრადუსით გაღებულ მდგომარეობამდე კარის მისახურად საჭირო დრო არაუმცირეს 5 წამი იქნება.
- კარის ზამბარიანი ანჯამები ისე მოეწყობა,რომ 70 გრადუსით ღია მდგომარეობიდან დახურულ მდგომარეობამდე კარი არაუმცირეს 1.5 წამსი გადავა.
- კარის მიწოლით ან გამოწევით გაღებისათვის საჭირო ძალა შესაბამისობაში იქნება შემდეგთან:
  1 შენობაში განთავსებული ანჯამიანი კარი: არაუმეტეს 22.2 ნიუტონი.
- კარებების ცეცხლმედეგობა მითითებულია ხანძარსაწინააღმდეგო გებმებზე.
- არცერთი კარის სუფთა სიმარლე არ იქნება 2,05 მეტრზე ნაკლები

მისამართი: ქალაქი თბილისი, ვასო გოძიაშვილის IV შესახვევი, N 10 ს/კ 01.10.10.020.197	პროექტის სახელწოდება: მრავალბინიანი საცხოვრებელი სახლი	ავტორები: ნ. სულხანიშვილი ლ. გეგამანაშვილი	მასშტაბი: 1:100	თარიღი: სექტემბერი	ნახაზის დასახელება: კარი 3,4-ის სპეციფიკაცია	№ A.01.28

კარი ზღურბლისა და მომხურავის გარეშე

კ – 5

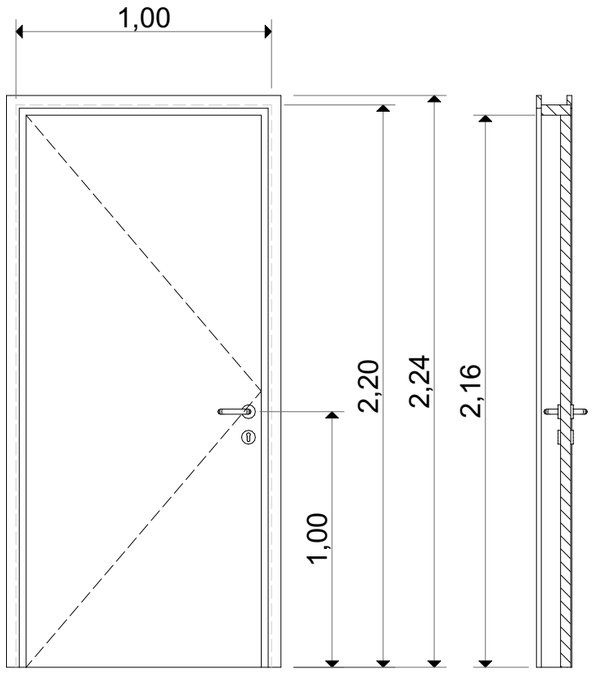

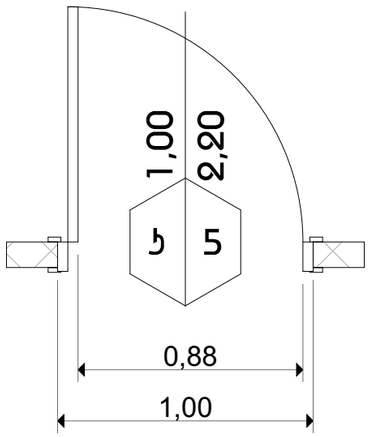

კარი ზღურბლისა და მომხურავის გარეშე

კ – 6

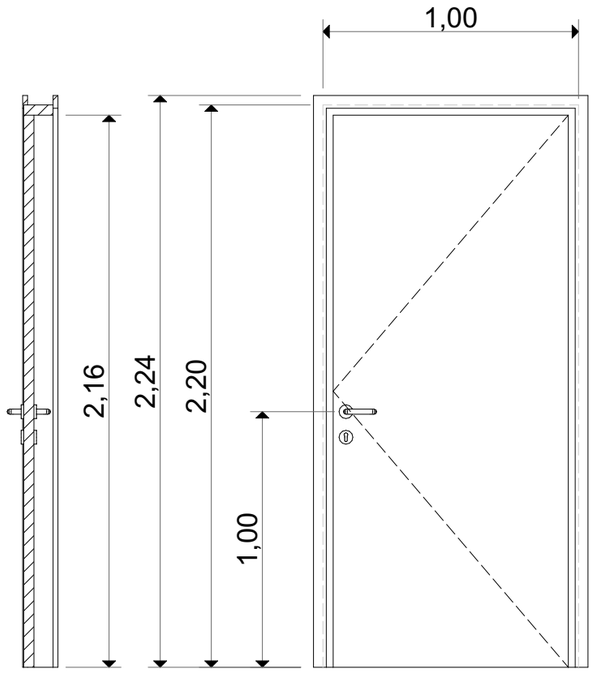

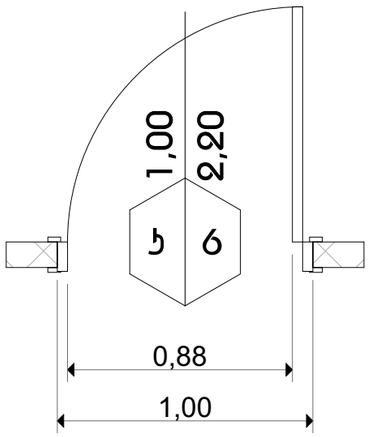

შენიშვნა:

- სახელურები, ჩამოსაწევი სახელურები,საკეტები, რაზები და მისაწვდომი კარის სხვა სამართავები ისეთი ფორმის იქნება,რომ ადვილად შეიძლებოდეს ერთი ხელით მოჭიდება და მის ასამუშავებლად საჭირო არ იქნება მაბრად მოჭიდება წვალება ან მაჯის ტრიალი.
- დახურული კარის კავეულის გასაღები ნაწილები და გაღებისათვის განკუთვნილი ძალა შესაბამისობაში იქნება შემდეგთან:
  1 წინიდან მისაწვდომობისას, გამოწევით ან მიწოლით გაღებადი, არაუმეტეს 66.7 მიუტონი;
  2 ბრუნვითი მოძრაობის გასაღები, არაუმეტეს 315 ნიუტონი სმ.
- კარის მიმოხურვები ისე მოეწყობა,რომ 90 გრადუსით, ღია მდგომარეობიდან 12 გრადუსით გაღებულ მდგომარეობამდე კარის მისახურად საჭირო დრო არაუმცირეს 5 წამი იქნება.
- კარის ზამბარიანი ანჯამები ისე მოეწყობა,რომ 70 გრადუსით ღია მდგომარეობიდან დახურულ მდგომარეობამდე კარი არაუმცირეს 1.5 წამსი გადავა.
- კარის მიწოლით ან გამოწევით გაღებისათვის საჭირო ძალა შესაბამისობაში იქნება შემდეგთან:
  1 შენობაში განთავსებული ანჯამიანი კარი: არაუმეტეს 22.2 ნიუტონი.
- კარებების ცეცხლმედეგობა მითითებულია ხანძარსაწინააღმდეგო გებმებზე.
- არცერთი კარის სუფთა სიმარლე არ იქნება 2,05 მეტრზე ნაკლები

მისამართი: ქალაქი თბილისი, ვასო გოძიაშვილის IV შესახვევი, N 10 ს/კ 01.10.10.020.197	პროექტის სახელწოდება: მრავალბინიანი საცხოვრებელი სახლი	ავტორები: ნ. სულხანიშვილი ლ. გეგამანიშვილი	მასშტაბი: 1:100	თარიღი: სექტემბერი	ნახაზის დასახელება: კარი 5,6-ის სპეციფიკაცია	№ A.01.29

კარი ზღურბლის გარეშე მომხურავით

კ - 7

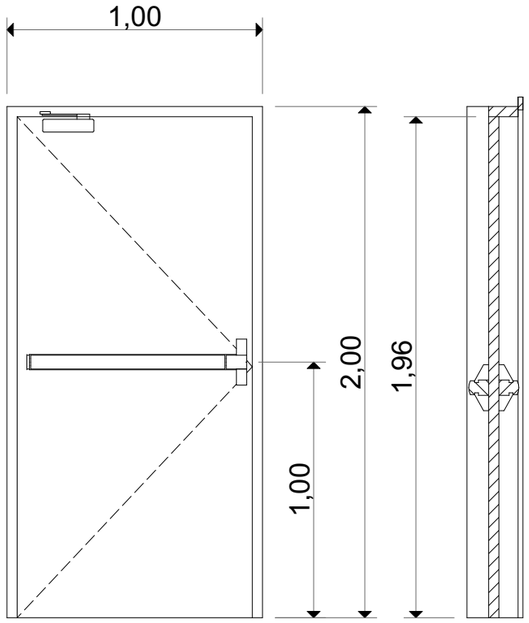

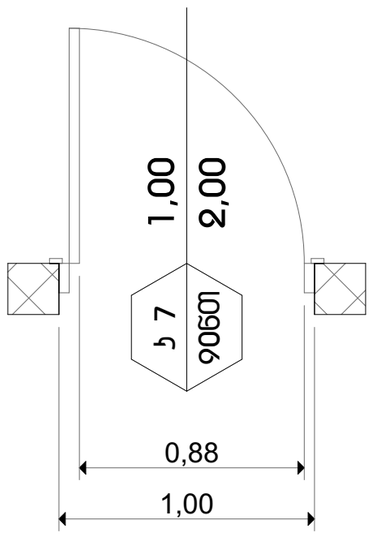

კარი ზღურბლის გარეშე მომხურავით

კ - 8

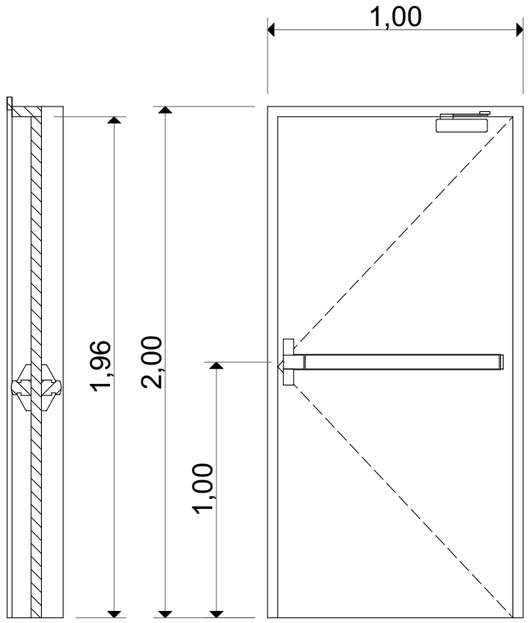

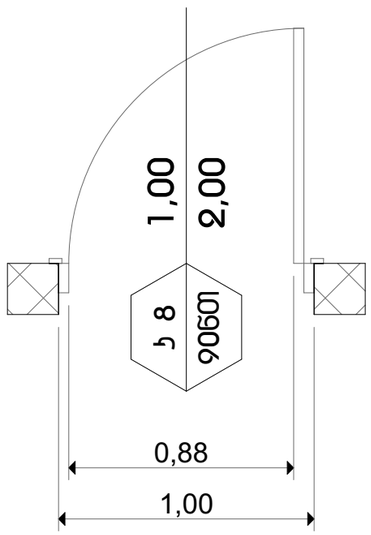

შენიშვნა:

- სახელურები, ჩამოსაწევი სახელურები,საკეტები, რაზები და მისაწვდომი კარის სხვა სამართავები ისეთი ფორმის იქნება,რომ ადვილად შეიძლებოდეს ერთი ხელით მოჭიდება და მის ასამუშავებლად საჭირო არ იქნება მაბრად მოჭიდება წვალება ან მაჯის ტრიალი.
- დახურული კარის კავეულის გასაღები ნაწილები და გაღებისათვის განკუთვნილი ძალა შესაბამისობაში იქნება შემდეგთან:
  1 წინიდან მისაწვდომობისას, გამოწევით ან მიწოლით გაღებადი, არაუმეტეს 66.7 მიუტონი;
  2 ბრუნვითი მოძრაობის გასაღები, არაუმეტეს 315 ნიუტონი სმ.
- კარის მიმოხურვები ისე მოეწყობა,რომ 90 გრადუსით, ღია მდგომარეობიდან 12 გრადუსით გაღებულ მდგომარეობამდე კარის მისახურად საჭირო დრო არაუმცირეს 5 წამი იქნება.
- კარის ზამბარიანი ანჯამები ისე მოეწყობა,რომ 70 გრადუსით ღია მდგომარეობიდან დახურულ მდგომარეობამდე კარი არაუმცირეს 1.5 წამსი გადავა.
- კარის მიწოლით ან გამოწევით გაღებისათვის საჭირო ძალა შესაბამისობაში იქნება შემდეგთან:
  1 შენობაში განთავსებული ანჯამიანი კარი: არაუმეტეს 22.2 ნიუტონი.
- კარებების ცეცხლმედეგობა მითითებულია ხანძარსაწინააღმდეგო გებმებზე.
- არცერთი კარის სუფთა სიმარლე არ იქნება 2,05 მეტრზე ნაკლები

მისამართი: ქალაქი თბილისი, ვასო გოძიაშვილის IV შესახვევი, N 10 ს/კ 01.10.10.020.197	პროექტის სახელწოდება: მრავალბინიანი საცხოვრებელი სახლი	ავტორები: ნ. სულხანიშვილი ლ. გერმანაშვილი	მასშტაბი: 1:100	თარიღი: სექტემბერი	ნახაზის დასახელება: კარი 7.8-ის სპეციფიკაცია	№ A.01.30

აივანზე გასასვლელი კარი ზღურბლისა და მომხურავის გარეშე

კ - 9

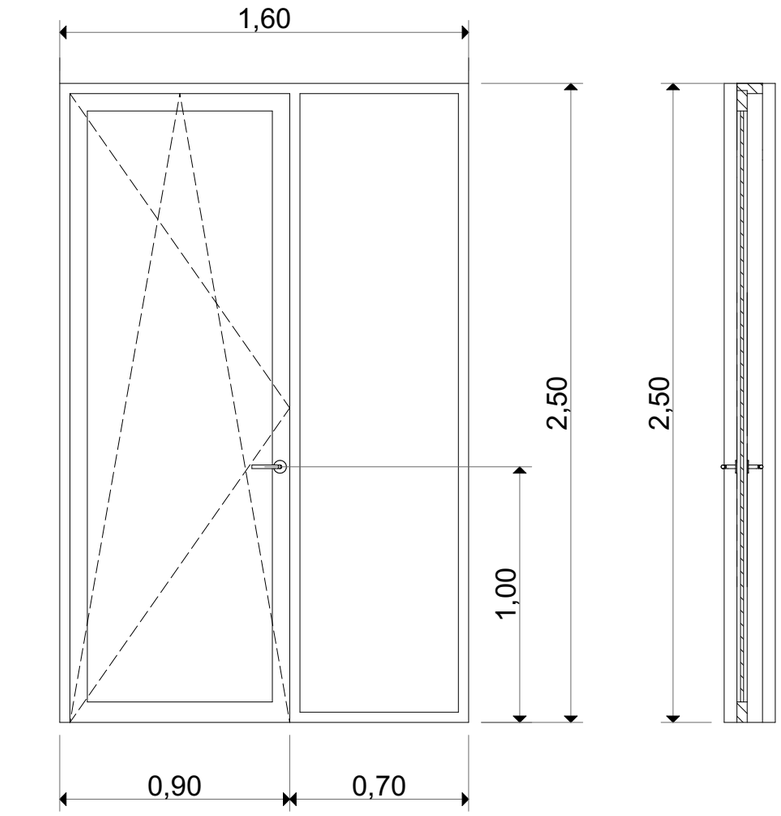

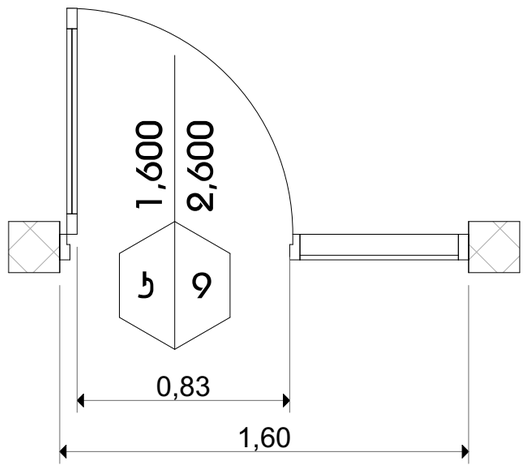

აივანზე გასასვლელი კარი ზღურბლისა და მომხურავის გარეშე

კ - 10

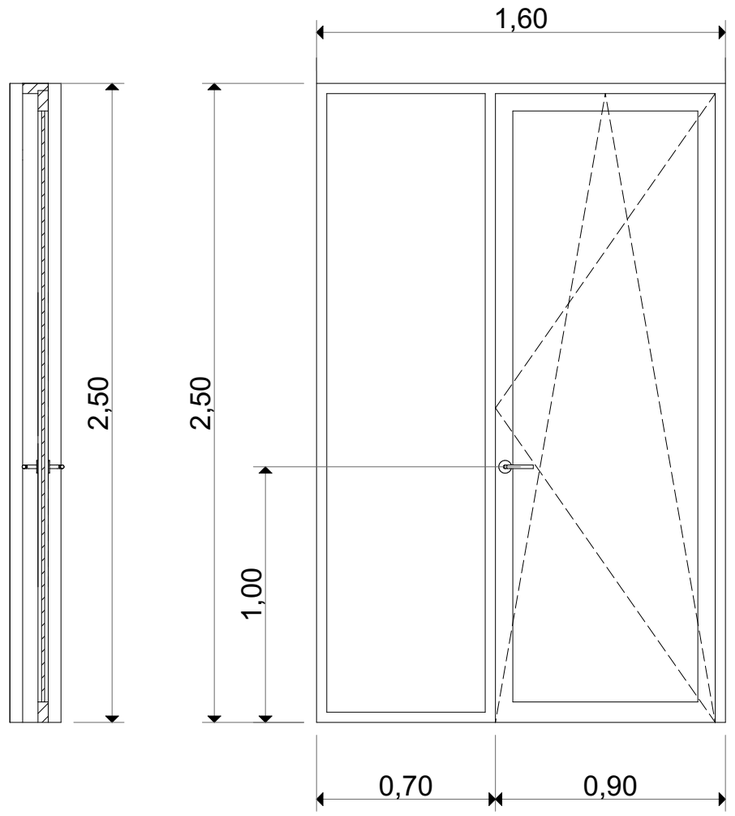

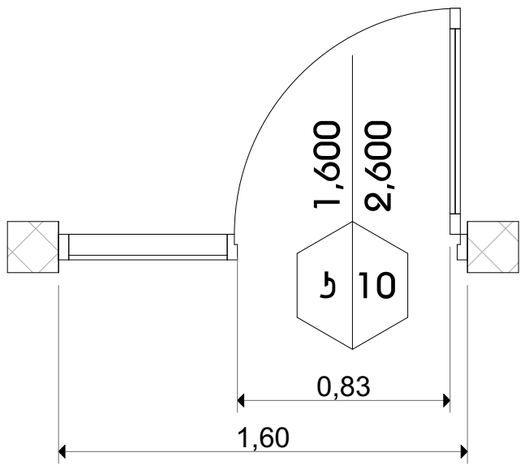

შენიშვნა:

- სახელურები, ჩამოსაწევი სახელურები,საკეტები, რაზები და მისაწვდომი კარის სხვა სამართავები ისეთი ფორმის იქნება,რომ ადვილად შეიძლებოდეს ერთი ხელით მოჭიდება და მის ასამუშავებლად საჭირო არ იქნება მაბრად მოჭიდება წვალება ან მაჯის ტრიალი.
- დახურული კარის კავეულის გასაღები ნაწილები და გაღებისათვის განკუთვნილი ძალა შესაბამისობაში იქნება შემდეგთან:
  1 წინიდან მისაწვდომობისას, გამოწევით ან მიწოლით გაღებადი, არაუმეტეს 66.7 მიუტონი;
  2 ბრუნვითი მოძრაობის გასაღები, არაუმეტეს 315 ნიუტონი სმ.
- კარის მიმოხურვები ისე მოეწყობა,რომ 90 გრადუსით, ღია მდგომარეობიდან 12 გრადუსით გაღებულ მდგომარეობამდე კარის მისახურად საჭირო დრო არაუმცირეს 5 წამი იქნება.
- კარის ზამბარიანი ანჯამები ისე მოეწყობა,რომ 70 გრადუსით ღია მდგომარეობიდან დახურულ მდგომარეობამდე კარი არაუმცირეს 1.5 წამსი გადავა.
- კარის მიწოლით ან გამოწევით გაღებისათვის საჭირო ძალა შესაბამისობაში იქნება შემდეგთან:
  1 შენობაში განთავსებული ანჯამიანი კარი: არაუმეტეს 22.2 ნიუტონი.
- კარებების ცეცხლმედეგობა მითითებულია ხანძარსაწინააღმდეგო გეგმებზე.
- არცერთი კარის სუფთა სიმარლე არ იქნება 2,05 მეტრზე ნაკლები

მისამართი: ქალაქი თბილისი, ვასო გოძიაშვილის IV შესახვევი, N 10 ს/კ 01.10.10.020.197	პროექტის სახელწოდება: მრავალბინიანი საცხოვრებელი სახლი	ავტორები: ნ. სულხანიშვილი ლ. გეგამანიშვილი	მასშტაბი: 1:100	თარიღი: სექტემბერი	ნახაზის დასახელება: კარი 9,10-ის სპეციფიკაცია	№ A.01.31

აივანზე გასასვლელი კარი ზღურბლისა და მომხურავის გარეშე

კ – 11

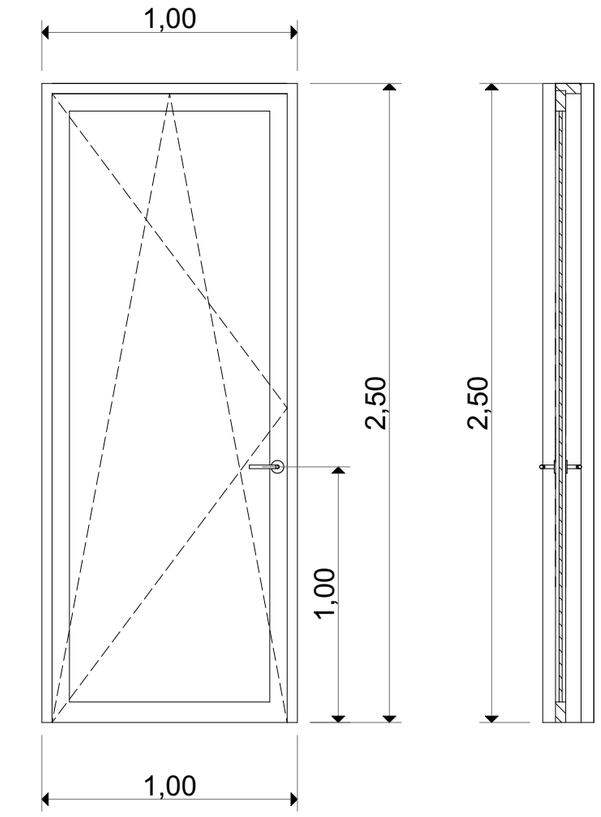

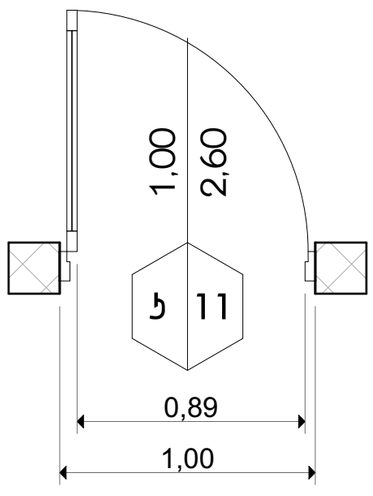

აივანზე გასასვლელი კარი ზღურბლისა და მომხურავის გარეშე

კ – 12

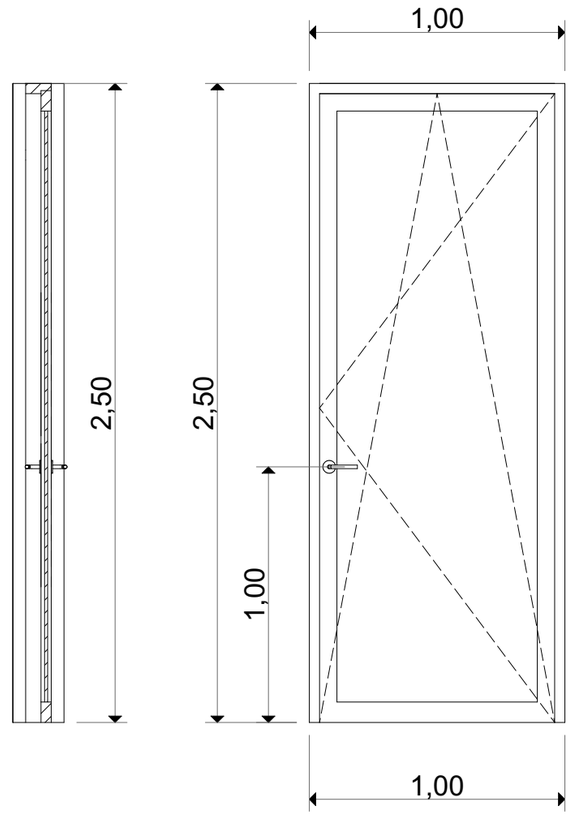

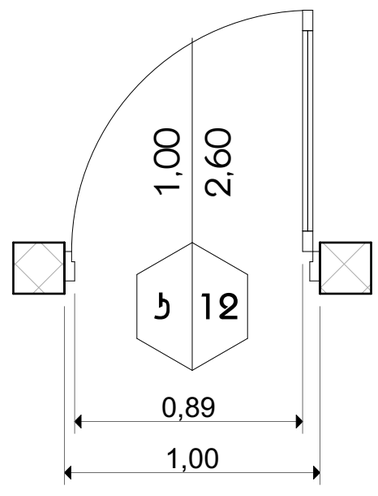

შენიშვნა:

- სახელურები, ჩამოსაწევი სახელურები,საკეტები, რაზები და მისაწვდომი კარის სხვა სამართავები ისეთი ფორმის იქნება,რომ ადვილად შეიძლებოდეს ერთი ხელით მოჭიდება და მის ასამუშავებლად საჭირო არ იქნება მაბრად მოჭიდება წვალება ან მაჯის ტრიალი.
- დახურული კარის კავეულის გასაღები ნაწილები და გაღებისათვის განკუთვნილი ძალა შესაბამისობაში იქნება შემდეგთან: 1 წინიდან მისაწვდომობისას, გამოწევით ან მიწოლით გაღებადი, არაუმეტეს 66.7 მიუტონი; 2 ბრუნვითი მოძრაობის გასაღები, არაუმეტეს 315 ნიუტონი სმ.
- კარის მიმოხურვები ისე მოეწყობა,რომ 90 გრადუსით, ღია მდგომარეობიდან 12 გრადუსით გაღებულ მდგომარეობამდე კარის მისახურად საჭირო დრო არაუმცირეს 5 წამი იქნება.
- კარის ზამბარიანი ანჯამები ისე მოეწყობა,რომ 70 გრადუსით ღია მდგომარეობიდან დახურულ მდგომარეობამდე კარი არაუმცირეს 1.5 წამსი გადავა.
- კარის მიწოლით ან გამოწევით გაღებისათვის საჭირო ძალა შესაბამისობაში იქნება შემდეგთან: 1 შენობაში განთავსებული ანჯამიანი კარი: არაუმეტეს 22.2 ნიუტონი.
- კარებების ცეცხლმედეგობა მითითებულია ხანძარსაწინააღმდეგო გეგმებზე.
- არცერთი კარის სუფთა სიმარლე არ იქნება 2,05 მეტრზე ნაკლები

მისამართი: ქალაქი თბილისი, ვასო გოძიაშვილის IV შესახვევი, N 10 ს/კ 01.10.10.020.197	პროექტის სახელწოდება: მრავალბინიანი საცხოვრებელი სახლი	ავტორები: ნ. სულხანიშვილი, ლ. გერგანაშვილი	მასშტაბი: 1:100	თარიღი: სექტემბერი	ნახაზის დასახელება: კარი 11,12-ის სპეციფიკაცია	№ A.01.32

გარეთ გასასვლელი კარი ზღურბლისა და მომხურავის გარეშე

კ - 13

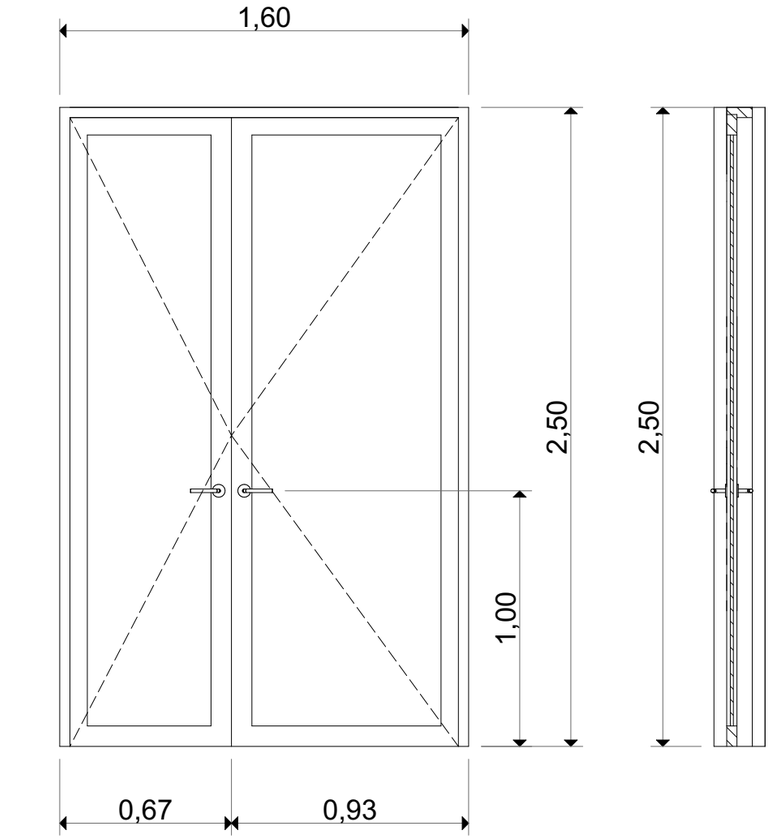

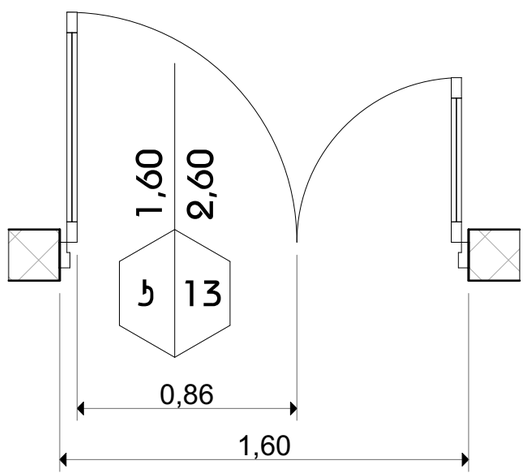

აივნის სათავსოს კარი ზღურბლისა და მომხურავის გარეშე

კ - 14

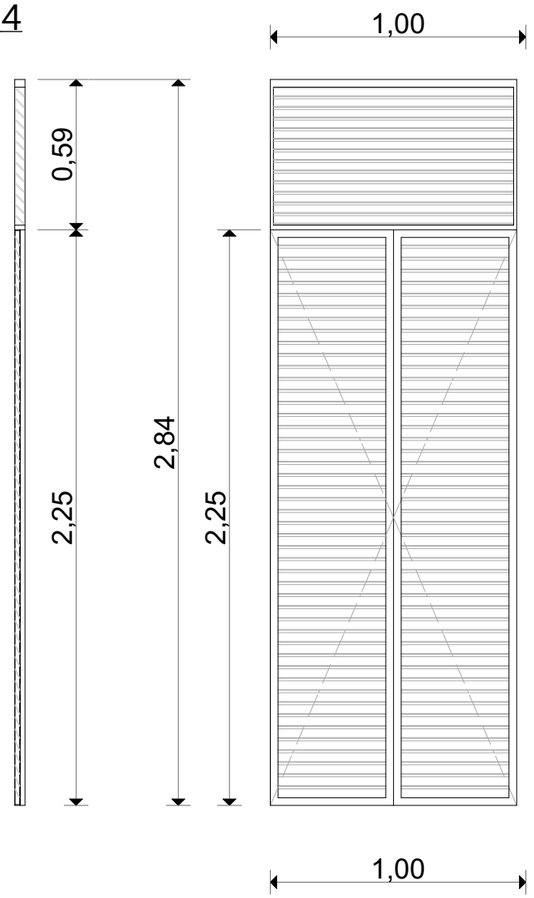

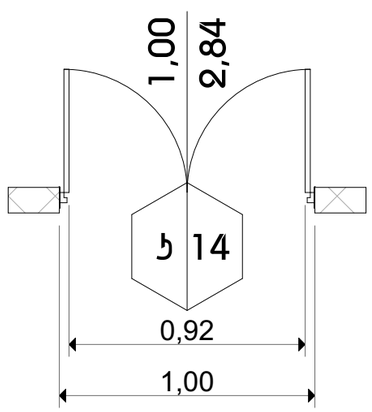

შენიშვნა:

- სახელურები, ჩამოსაწევი სახელურები,საკეტები, რაზები და მისაწვდომი კარის სხვა სამართავები ისეთი ფორმის იქნება,რომ ადვილად შეიძლებოდეს ერთი ხელით მოჭიდება და მის ასამუშავებლად საჭირო არ იქნება მაბრად მოჭიდება წვალება ან მაჯის ტრიალი.
- დახურული კარის კავეულის გასაღები ნაწილები და გაღებისათვის განკუთვნილი ძალა შესაბამისობაში იქნება შემდეგთან: 1 წინიდან მისაწვდომობისას, გამოწევით ან მიწოლით გაღებადი, არაუმეტეს 66.7 მიუტონი; 2 ბრუნვითი მოძრაობის გასაღები, არაუმეტეს 315 ნიუტონი სმ.
- კარის მიმოხურვები ისე მოეწყობა,რომ 90 გრადუსით, ღია მდგომარეობიდან 12 გრადუსით გაღებულ მდგომარეობამდე კარის მისახურად საჭირო დრო არაუმცირეს 5 წამი იქნება.
- კარის ზამბარიანი ანჯამები ისე მოეწყობა,რომ 70 გრადუსით ღია მდგომარეობიდან დახურულ მდგომარეობამდე კარი არაუმცირეს 1.5 წამსი გადავა.
- კარის მიწოლით ან გამოწევით გაღებისათვის საჭირო ძალა შესაბამისობაში იქნება შემდეგთან: 1 შენობაში განთავსებული ანჯამიანი კარი: არაუმეტეს 22.2 ნიუტონი.
- კარებების ცეცხლმედეგობა მითითებულია ხანძარსაწინააღმდეგო გებმებზე.
- არცერთი კარის სუფთა სიმარლე არ იქნება 2,05 მეტრზე ნაკლები

მისამართი: ქალაქი თბილისი, ვასო გოძიაშვილის IV შესახვევი, N 10 ს/კ 01.10.10.020.197	პროექტის სახელწოდება: მრავალბინიანი სასტუმრებელი სახლი	ავტორები: ნ. სულხანიშვილი, ლ. გეგიაშვილი	მასშტაბი: 1:100	თარიღი: სექტემბერი	ნახაზის დასახელება: კარი 13,14-ის სპეციფიკაცია	№ A.01.33

ფანჯარა

ფ – 1

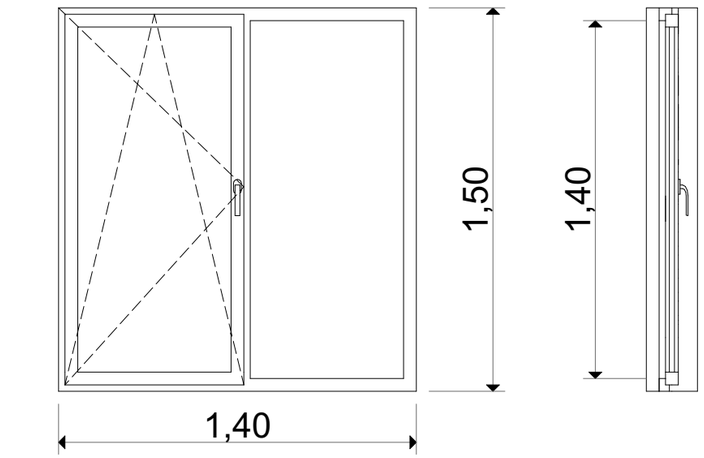

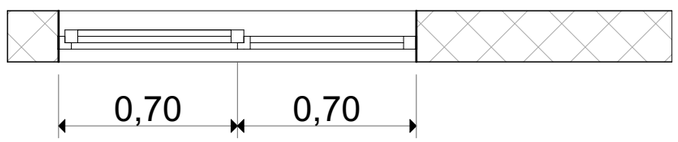

ფანჯარა

ფ – 2

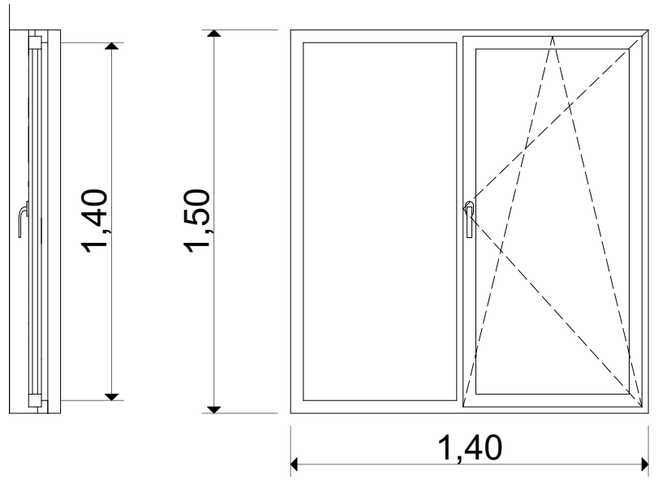

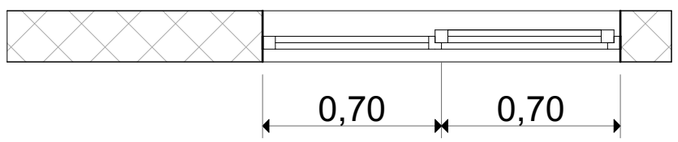

მისამართი: ქალაქი თბილისი, ვასო გოძიაშვილის IV შესახვევი, N 10 ს/კ 01.10.10.020.197	პროექტის სახელწოდება: მრავალბინიანი საცხოვრებელი სახლი	ავტორები: ნ. სულხანიშვილი ლ. გერგაძეშვილი	მასშტაბი: 1:100	თარიღი: სექტემბერი	ნახაზის დასახელება: ფანჯარა 1.2-ის სპეციფიკაცია	№ A.01.34