ქ.თბილისი, აკაკი ბელიაშვილის ქუჩა №53 (ს/კ 01.13.03.010.054)

კონსტრუქციული ნაწილი

მუშა პროექტი

თბილისი 2023

კონსტრუქციული ნაწილის განმარტებითი ბარათი

ქ.თბილისი, აკაკი ბელიაშვილის ქუჩა № 53 (ს/კ 01.13.03.010.054)საოფისე შენობა
კონსტრუქციული ნაწილი მარკით "კ" მოცემულია ალბომში, რომელიც დამუშავდა ტექნიკური დოკუმენტაციის საფუძველზე, არქიტექტურული ნახაზების მიხედვით მარკით "ა".
შენობა სამსართულიანია, პირობით ნიშნულად 0.00 მ. მიღებულია შენობის I სართულის იატაკის დონე რომელიც შეესაბამება აბსოლუტურ ნიშნულს 415.81 მ-ს.
სეისმური დარაიონების მიხედვით სამშენებლო ტერიტორია იმყოფება 8 ბალიან ზონაში. გაანგარიშება ჩატარებულია 8 (0.17g) ბალზე. საინჟინრო-გეოლოგიური გამოკვლევის მიხედვით, სამშენებლო ტერიტორია იმყოფება დამაკმაყოფილებელ საინჟინრო-გეოლოგიურ პირობებში - უარყოფითი ფიზიკურ-გეოლოგიური პროცესები არ არის გავრცელებული.
საძირკვლის ფუძედ მიღებულია ძირითადი ქანები, თიხა : რომლის ფიზიკურ-მექანიკური მახასიათებლებია:

სიმკვრივე	ρ=1.95 გ/სმ^3;
საანგარიშო წინაღობა	R_0=2.5 კგძ/სმ^2 ;
დეფორმაციის მოდული	E=210 კგძ/სმ^2;

კლიმატური პირობები:
თოვლის ნორმატიული დატვირთვა 0.5 კპა,
ქარის ნორმატიული დატვირთვა 15 წელიწადში ერთხელ 0.80 კპა

მზიდ კონსტრუქციას წარმოადგენს მონოლითური რკინაბეტონის სივრცითი კარკასი ხისტი კვანძებით:

საძირკველი(ლენტურ-წერტილოვანი) - 250X250X50,140X50 (სმ) ბეტონი B25;
სვეტები - მონოლითური რკინაბეტონის bxh=40x40 ,(სმ) ბეტონი B25;
კედელი - მონოლითური რკინაბეტონის 20,25,30 (სმ) სისქით ბეტონი B25;
რიგელები - მონოლითური რკინაბეტონის - 40X50, (სმ) ბეტონი B25;
სართულშუა გადახურვის ფილები - მონოლითური რკინაბეტონის, სისქით 16 (სმ) ბეტონი B25;
კიბე - მონოლითური რკინაბეტონის, სისქით 18 (სმ) ბეტონი B25;
კარკასის შევსება - წვრილი მსუბუქი ბეტონის ბლოკით, რომელიც უნდა ჩამაგრდეს კარკასთან სათანადო დეტალებით; ბლოკის მარკა მ-75, ხსნარის მარკა მ-50;
ტიხრები - წვრილი მსუმბუქი ბეტონის ბლოკების წყობა ჩამაგრდეს მზიდ კონსტრუქციებთან შესაბამისი დეტალების საშუალებით.
წინამდებარე პროექტი გაანგარიშებულია და დამუშავებულია საქართველოში მოქმედი სამშენებლო ნორმებისა და წესების დაცვით:
1) პნ 01.05-08 "სამშენებლო კლიმატოლოგია"
2) პნ 01.01-09 "სეისმოდეგები მშენებლობა"
3) პნ 03.01-09 "ბეტონისა და რკინაბეტონის კონსტრუქციები"
4) პნ 02.01-08 "შენობისა და ნაგებობის ფუძეები"
5) СНиП 2.01.07-85* "Нагрузки и воздействия"

ზოგადი მითითებები

1. ქვაბული მიღებულ იქნას ინჟინერ-გეოლოგის მიერ, შედგეს შესაბამისი აქტი სამშენებლო ნორმებისა და წესების მიხედვით.
2. მშენებლობის ორგანიზაციამ უზრუნველყოს მონოლითური რ/ბ-ის ჰორიზონტალურ კონსტრუქციებში: საძირკველსა და გადახურვის ფილებში ბეტონის ჩაწყობა უწყვეტად, ჰორიზონტალური მიმართულებით.
3. რ/ბ-ის კონსტრუქციების დაბეტონებისას უნდა გაეწიოს კონტროლი ბეტონის კლასს, ვიბრირებას, დაბეტონების ხარისხს და შრობის პროცესს თანახმად ГОСТ 10180-78, ГОСТ 18105.0-80, ГОСТ 18105.1-80, ГОСТ 18105.2-80.
4. რ/ბ-ის კონსტრუქციებში გამოყენებულია A500C და A240 კლასის არმატურა ТСН102-00-ის მიხედვით. შემოწმებულ იქნას შემოტანილი არმატურის ხარისხი აკრედიტირებული ლაბორატორიის მიერ და შედგეს შესაბამისი აქტი.
5. ანკერებისა და ჩასატანებელი დეტალებისთვის გამოყენებულ იქნას ლითონის ფურცელი ГОСТ 380-71-ის მიხედვით.
6. ანკერები დამზადდეს ხელის რკალური შედუღებით განღრუებულ ნახვრეტში ГОСТ 19292-73-ის მიხედვით.
7. რ/ბ-ის კონსტრუქციებში გრძივი არმატურების დაკავშირება შესრულდეს გადადებით - წინამდებარე პროექტის და სამშენებლო ნორმების და წესების მიხედვით.
8. არმატურების გადაღუნვა მოხდეს ცივად, შესაბამისი მექანიზმების მეშვეობით.
9. კარკასის ღეროვან ელემენტებში განივი არმირება შესრულდეს შეკრული არმატურის საკიდების მეშვეობით, რომელთა ბოლოები გადაიღუნოს და ჩაანკერდეს კონსტრუქციის ტანში.
10. რ/ბ-ის კონსტრუქციებში პროექტით გათვალისწინებულია B-25 კლასის ბეტონი. კონსტრუქციებში ბეტონის ჩაწყობა შესრულდეს ვიბრატორის გამოყენებით.
მშენებლობის პროცესში განხორციელდეს ბეტონის კლასის სისტემატიური კონტროლი, მოწოდებული პარტიიდან აღებულ იქნას ნიმუშები და შემოწმებულ იქნას ლაბორატორიულად, თანახმად სამშენებლო ნორმებისა.
ბეტონის დამზადებისას განსაკუთრებული ყურადღება მიექცეს ცემენტის შემადგენლობას და ხარისხს - დანიშნულების მიხედვით.
11. კონსტრუქციულ ნახაზებზე მუშა არმატურები მიბმულია ღერძულად, ზომები მმ-შია ნაჩვენები.
12. ბეტონის მომზადების ზედაპირი, ასევე საძირკვლისა და სარდაფის კედლის გრუნტთან საკონტაქტო ზედაპირები, დამუშავდეს და მოეწყოს ჰიდროიზოლაცია.
13. ლითონკონსტრუქციების დამზადებისას იხელმძღვანელეთ შესაბამისად ТУ 36-2282-80 და СНиП III-18-75 "Металлические конструций. Правила производства и приемки работ";
14. ლითონის ელემენტებისათვის მასალად გამოყენებულ იქნას ჩვეულებრივი ხარისხის ნახშირბადოვანი ფოლადი ГОСТ 380-71*-ის (СНиП-II-23-81*) მიხედვით:
15. ლითონის კონსტრუქციების ელექტროშედუღებისათვის ქარხანაში გამოყენებულ იქნას ნახევრადავტომატური ელექტროშედუღება; მშენებარე ობიექტზე ხელით ელექტროშედუღების შესრულებისას გამოყენებულ იქნას ელექტროდები ხელით რკალური შედუღებისათვის ГОСТ 9467-75-ის მიხედვით; შესადუღი მავთული ГОСТ 2246-70-ის მიხედვით; ფლუსი-ГОСТ 9087-81-ის მიხედვით; ნახშირორჟანგის აირი ГОСТ 8050-76-ის მიხედვით.
16. ლითონის ელემენტების შედუღება განხორციელდეს (თუ მითითებული არ არის კონსკრეტულად) მათი შეხების მთელ პერიმეტრზე (კონტურზე). შედუღების ნაკერის სიმაღლედ მიიღება 1.2h სადაც h არის შესადუღებელი ელემენტების სისქეებს შორის უმცირესი, არანაკლები 6 მმ-ისა
17. ლითონკონსტრუქციების კვანძებში გამოყენებული იქნას ჭანჭიკი ГОСТ 7798-70-ის მიხედვით, ფოლადის მარკა ВСт.5, ქანჩი ГОСТ 5915-70-ის მიხედვით, საყელური ГОСТ 11371-98-ის მიხედვით;
18. ლითონის კონსტრუქციების ელემენტები შეიღებოს СНиП-2.03.11-85-ის „სამშენებლო კონსტრუქციების დაცვა კოროზიისაგან" მიხედვით;

პროექტის მიხედვით შენობის გეომეტრიის დაცვის მიზნით მშენებლობის პროცესი უნდა მიმდინარეობდეს გეოდეზიური მეთვალყურეობის თანხლებით.

მშენებლობის პროცესში წარმოქმნილი პრობლემები, რომლებიც შეხებაში არიან წარმოდგენილი პროექტის ან ცალკეული დეტალების ცვლილებასთან, როგორც წესი, შეთანხმდეს საპროექტო ორგანიზაციასთან.

ნაგებობის პასუხისმგებლობის კლასი

თანახმად საქართველოს პროექტირების ნორმებისა პნ 03.01-09 დანართი 3, განსახილველი შენობა მიეკუთვნება I კლასის ნაგებობას. ამ შემთხვევაში საიმედობის კოეფიციენტი ნაგებობის პასუხისმგებლობის კლასის მიხედვით γ_n=1.
თანახმად საქართველოში მოქმედი პროექტირების ნორმებისა НАГРУЗКИ И ВОЗДЕЙСТВИЯ СНиП 2.01.07-85*, განსახილველ შენობის კონსტრუქციებზე მოსული დატვირთების საიმედობის კოეფიციენტი γ
A. მუდმივი დატვირთვებისთვის:
A 1. ნაყარი გრუნტი 1,15;
A 2. რ/ბ-ის კონსტრუქციები 1,1;
A 3. ლითონის კონსტრუქციები..1,05;
A 4. იატაკები...1,2;
A 5. სტაციონარული დანადგარები 1,05;
B. დროებითი დატვირთვებისთვის:
B 1. თანაბრად განაწილებული დატვირთა < 200 კგძ/მ^2.........1,3;
B 2. თანაბრად განაწილებული დატვირთა > 200 კგძ/მ^2........1,2
C. თოვლის დატვირთვისთვის..1,4;
C. ქარის დატვირთვისთვის..1,4;

დროებითი ნორმატიული დატვირთვები, შესაბამისად - 200 კგ/მ^2,
თოვლის ნორმატიული დატვირთვა - 70 კგძ/მ^2;
ქარის ნორმატიული დატვირთვა - 70 კგძ/მ^2;
გრუნტის კატეგორია სეისმური თვისებების მიხედვით არის მეორე.
გაანგარიშება ჩატარებულია I და II ჯგუფის ზღვრული მდგომარეობის მიხედვით.

შენობის მზიდი კონსტრუქციების გაანგარიშება ჩატარებულია გამოთვლითი კომპლექს "LIRA SAPR"-ის მიხედვით. საანგარიშო სქემა სივრცითია. დრეკადი ფუძე მოდელირებულია საგების ორი კოეფიციენტით (პასტერნაკის მოდელი).

წინამდებარე ალბომში დამუშავებულია შენობის კონსტრუქციები, მარკით "კ", რომელშიც მოცემულია კონსტრუქციების მუშა ნახაზები:
1. კონსტრუქციების სქემები;
2. მონ. რ/ბ-ის საძირკვლის კონსტრუქცია;
3. მონ. რ/ბ-ის კედლების და დიაფრაგმების კონსტრუქციები;
4. მონ. რ/ბ-ის სვეტების კონსტრუქციები;
5. მონ. რ/ბ-ის გადახურვის ფილის კონსტრუქციები;
6. მონ. რ/ბ-ის კიბეების კონსტრუქციები;

პროექტის დასახელება	ოფისი
პროექტის მისამართი	ქ. თბილისი, აკაკი ბელიაშვილის ქუჩა №53 (ს/კ 01.13.03.010.054)
დამკვეთი	

სტადია	თარიღი	განმარტება
მპ	2023.05.10	

დაკვეთის №

CAD DWG ფაილი 01. sqemebi.dwg

დირექტორი:
მთ. კონსტრუქტორი: გ. ვაშაკიძე
შეასრულა ნ. ხუბულავა
შეამოწმა გ. ვაშაკიძე

ნახაზის დასახელება

განმარტებითი ბარათი

კ-0.02

A3

საანგარიშო სქემა

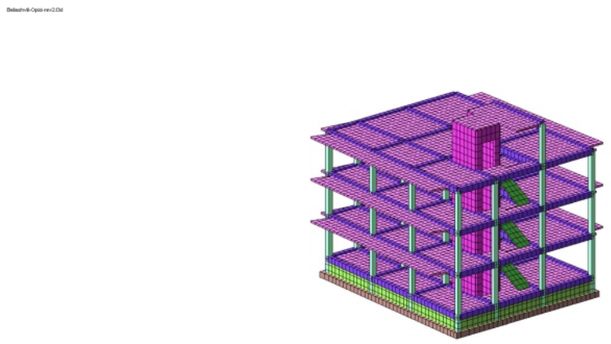

დეფორმაციული სქემა

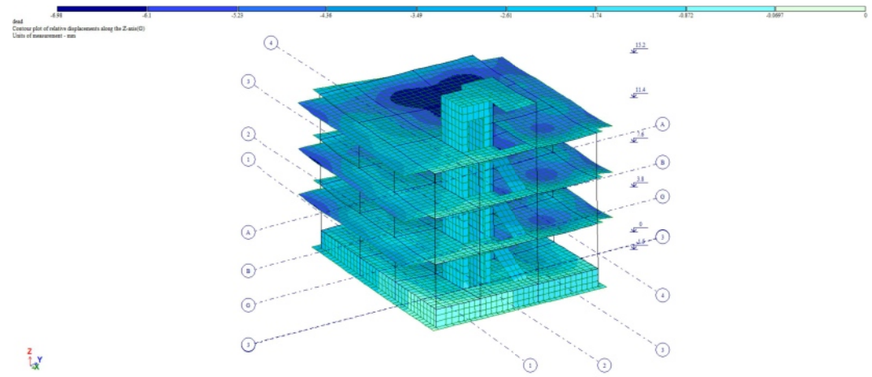

სვეტების არმირების სქემა

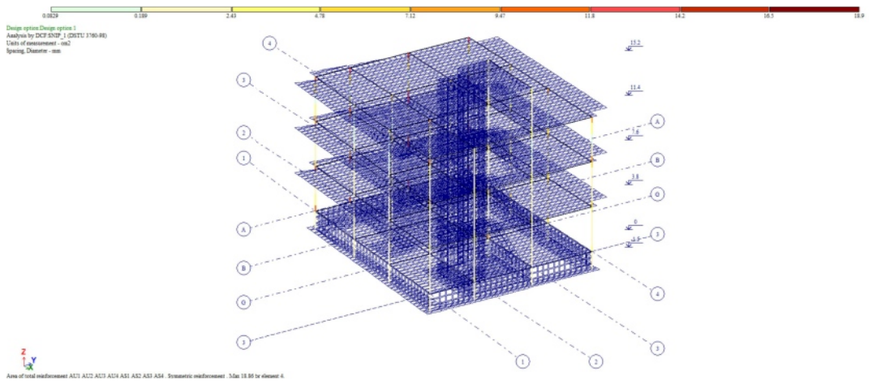

რიგელების არმირების სქემა

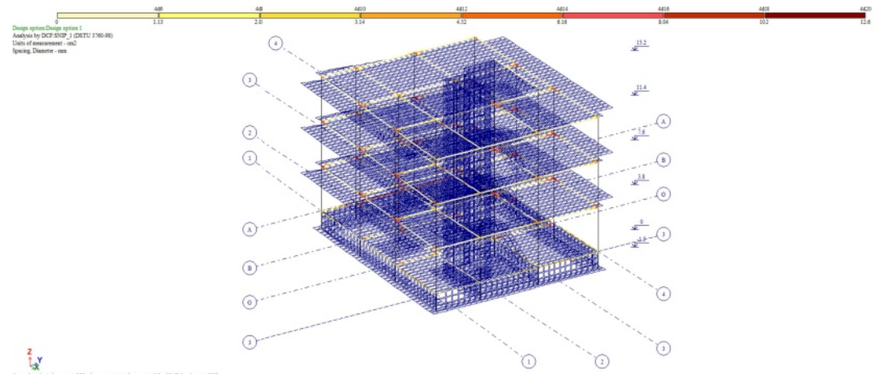

ფილების და კედლების არმირების სქემა

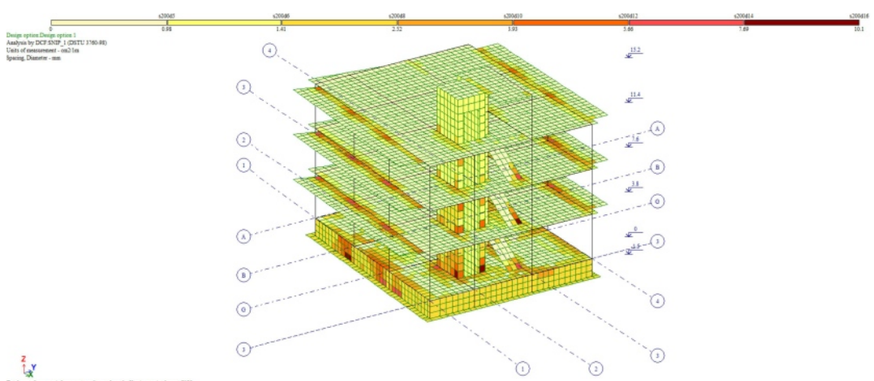

ბრუნტის რეაქცია

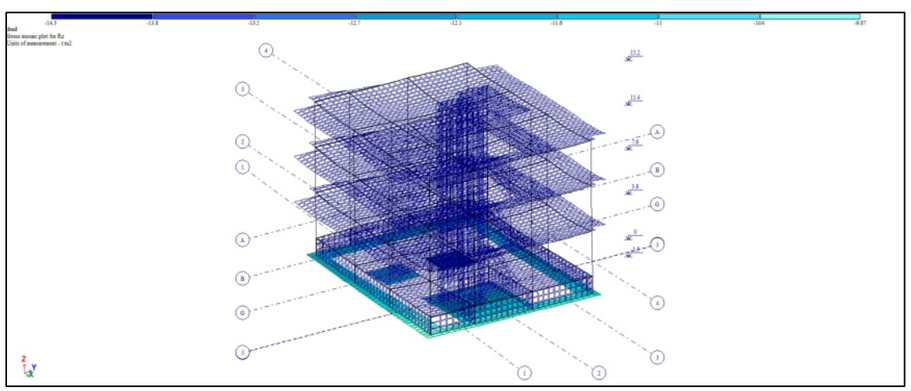

პროექტის დასახელება

ოფისი

პროექტის მისამართი

ქ. თბილისი, აკაკი ბელიაშვილის ქუჩა №53 (ს/კ 01.13.03.010.054)

დამკვეთი

სტადია	თარიღი	განმარტება
მპ	2023.05.10	

დაკვეთის №

CAD DWG ფაილი 01. sqemebi.dwg

დირექტორი:

მთ. კონსტრუქტორი: გ. ვაშაკიძე — გ. ვაშაკიძე

შესრულა: ნ. ხუციშვილი

შეამოწმა: გ. ვაშაკიძე — გ. ვაშაკიძე

ნახაზის დასახელება

საანგარიშების რეგულტატები

კ-0.03

A3

Frequencies of natural vibrations

File Edit Options

Frequencies of natural vibrations

load.#	mode #	Eigenvalues	Frequencies: Circle freq. (rad/s)	Frequencies: Frequency (Hz)	Period (s)	Distrib.coef.	Modal mass (%)	Modal mass sum (%)
3	1	0.090	11.086	1.764	0.567	- 0.154	0.630	0.630
3	2	0.073	13.752	2.189	0.457	- 1.518	54.342	54.971
3	3	0.048	20.773	3.306	0.302	0.282	1.354	56.325
3	4	0.039	25.447	4.050	0.247	- 0.015	0.010	56.335
3	5	0.031	32.025	5.097	0.196	0.369	4.870	61.205
3	6	0.031	32.695	5.204	0.192	- 0.011	0.004	61.210
3	7	0.024	41.036	6.531	0.153	0.014	0.001	61.210
3	8	0.024	42.484	6.762	0.148	0.250	0.620	61.830
3	9	0.020	50.797	8.085	0.124	- 1.775	5.034	66.864
3	10	0.018	55.607	8.850	0.113	0.693	0.812	67.676
3	11	0.017	58.841	9.365	0.107	1.346	9.115	76.792
3	12	0.016	63.870	10.165	0.098	- 1.654	4.809	81.600
3	13	0.015	68.012	10.824	0.092	1.291	6.915	88.515
3	14	0.014	69.112	11.000	0.091	- 0.154	0.123	88.639
3	15	0.014	69.709	11.095	0.090	- 0.550	2.210	90.849
3	16	0.013	78.988	12.571	0.080	0.190	0.232	91.081
3	17	0.012	80.920	12.879	0.078	0.414	0.745	91.826
3	18	0.012	83.394	13.273	0.075	1.004	2.855	94.681
3	19	0.012	85.524	13.612	0.073	0.678	1.479	96.160
3	20	0.012	86.274	13.731	0.073	- 0.391	0.486	96.646
3	21	0.011	88.803	14.133	0.071	- 0.426	0.639	97.285
4	1	0.090	11.086	1.764	0.567	1.485	58.630	58.630
4	2	0.073	13.752	2.189	0.457	- 0.206	1.000	59.630
4	3	0.048	20.773	3.306	0.302	- 0.186	0.589	60.219
4	4	0.039	25.447	4.050	0.247	0.047	0.104	60.324
4	5	0.031	32.025	5.097	0.196	- 0.006	0.001	60.325
4	6	0.031	32.695	5.204	0.192	- 0.417	5.672	65.997
4	7	0.024	41.036	6.531	0.153	0.857	2.728	68.725
4	8	0.024	42.484	6.762	0.148	0.304	0.915	69.640
4	9	0.020	50.797	8.085	0.124	0.745	0.886	70.526
4	10	0.018	55.607	8.850	0.113	0.186	0.058	70.584
4	11	0.017	58.841	9.365	0.107	- 0.377	0.714	71.299
4	12	0.016	63.870	10.165	0.098	- 2.123	7.928	79.227
4	13	0.015	68.012	10.824	0.092	0.597	1.478	80.705
4	14	0.014	69.112	11.000	0.091	0.016	0.001	80.706
4	15	0.014	69.709	11.095	0.090	1.416	14.618	95.324
4	16	0.013	78.988	12.571	0.080	0.076	0.037	95.361
4	17	0.012	80.920	12.879	0.078	- 0.323	0.453	95.814
4	18	0.012	83.394	13.273	0.075	- 0.114	0.037	95.852
4	19	0.012	85.524	13.612	0.073	- 0.135	0.059	95.911
4	20	0.012	86.274	13.731	0.073	- 0.004	0.000	95.911
4	21	0.011	88.803	14.133	0.071	- 0.128	0.057	95.968

პროექტის დასახელება

ოფისი

პროექტის მისამართი

ქ. თბილისი, აკაკი ბელიაშვილის ქუჩა №53 (ს/კ 01.13.03.010.054)

დამკვეთი

სტადია	თარიღი	განმარტება
მპ	2023.05.10	

დაკვეთის №

CAD DWG ფაილი 01. sqemebi.dwg

დირექტორი:

მთ. კონსტრუქტორი: გ. ვაშაკიძე

შეასრულა ნ. ხუბულავა

შეამოწმა გ. ვაშაკიძე

ნახაზის დასახელება

მოდალური ანალიზის შედეგები

კ-0.04

A3

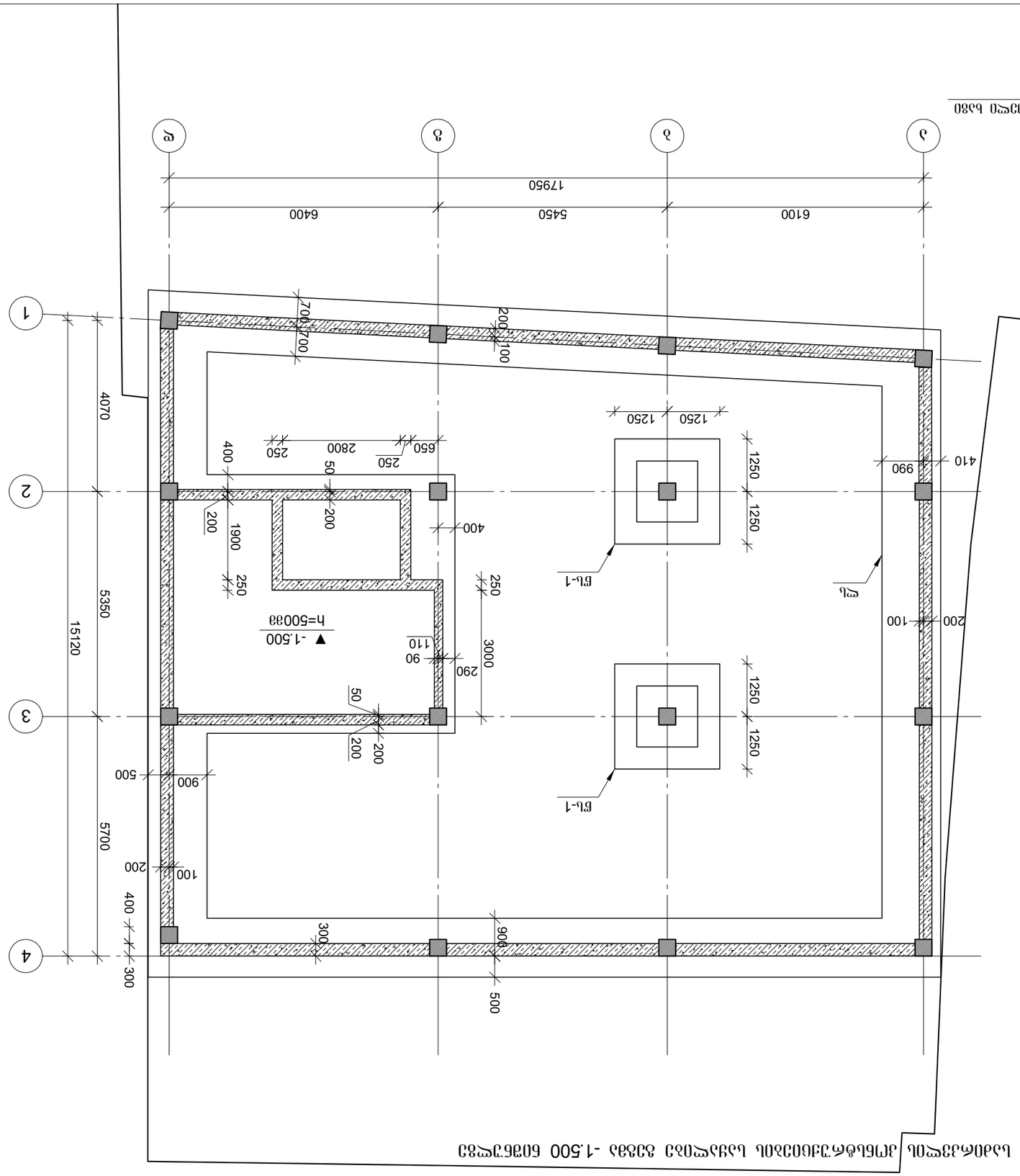
Б-1.01
А3
Фундаменты под оборудование дробильно-обогатительной фабрики. Отм. -1.500 Фундаменты под оборудование дробильно-обогатительной фабрики. Отм. -1.500
Разработал
Проверил
Н. контр.
ГИП
Гл. инженер проекта
Изм. Кол.уч. Лист № док. Подп. Дата
Инв. № подл.
Взам. инв. №
Подп. и дата
Инв. № дубл.
CAD DWG файл
01. чертеж.dwg
Стадия
Лист
Листов
Фундаменты под оборудование дробильно-обогатительной фабрики
Отм. -1.500 (Ось 1/Д - 01.13.03.010.054)
Фундаменты под оборудование дробильно-обогатительной фабрики
Отм. -1.500
Копировал
Формат
Б-1.01
А3

კონსტრუქციების საყალიბე გეგმა 0.000 ნიშნულზე

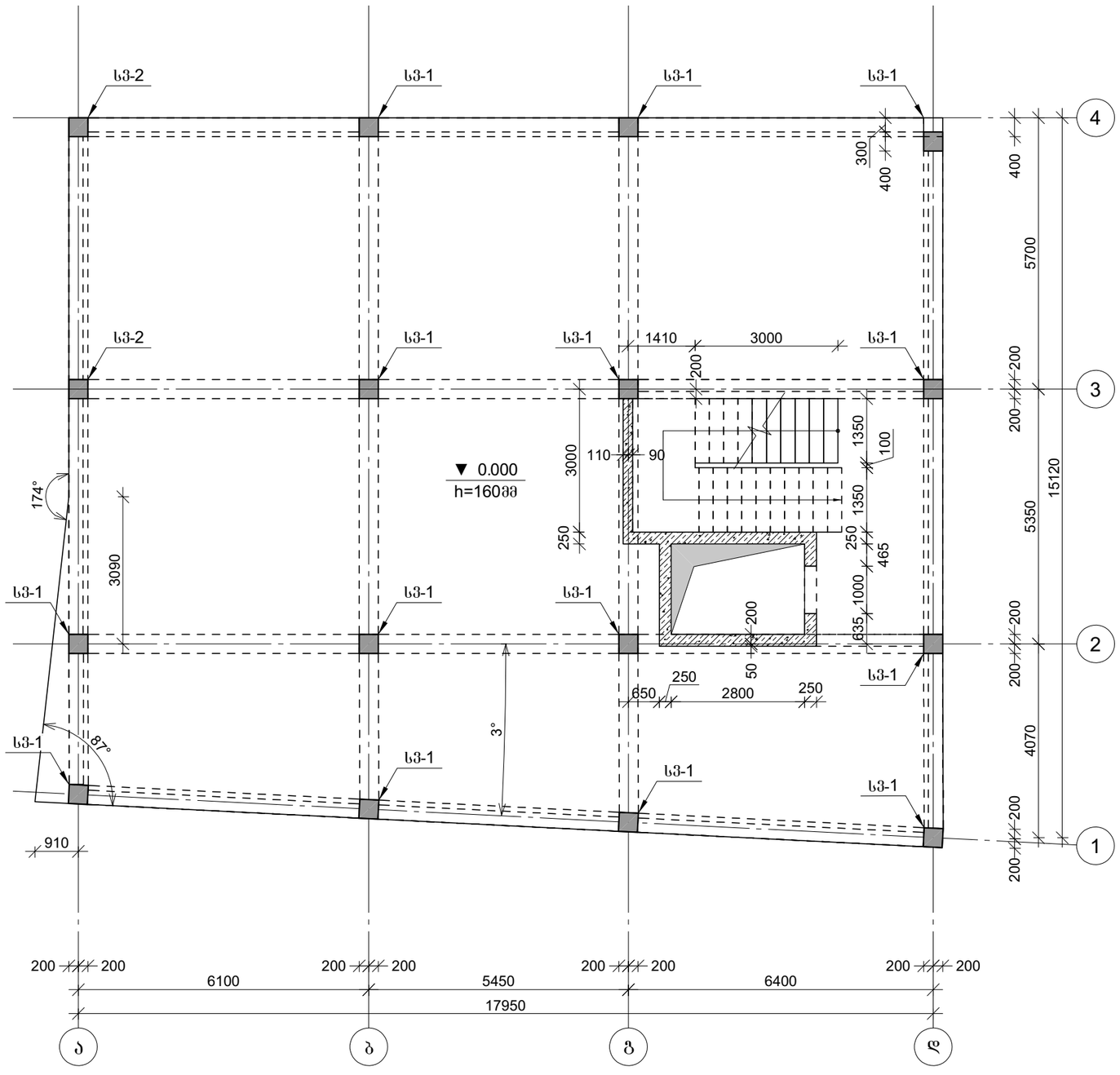

პროექტის დასახელება

ოფისი

პროექტის მისამართი

ქ. თბილისი, აკაკი ბელიაშვილის ქუჩა №53 (ს/კ 01.13.03.010.054)

დამკვეთი

სტადია	ფარული	განმარტება
ვე	2023.05.10	

დაკვეთის №

CAD DWG ფაილი 01. sqemebi.dwg

დირექტორი:

მთ. კონსტრუქტორი: გ. ვაშაკიძე

შესრულა ნ. ხუბულავა

შეამოწმა გ. ვაშაკიძე

ნახაზის დასახელება

კონსტრუქციების საყალიბე გეგმა 0.000 ნიშნულზე

კ-1.02

A3

კონსტრუქციების საყალიბე გეგმა +3.800 ნიშნულზე

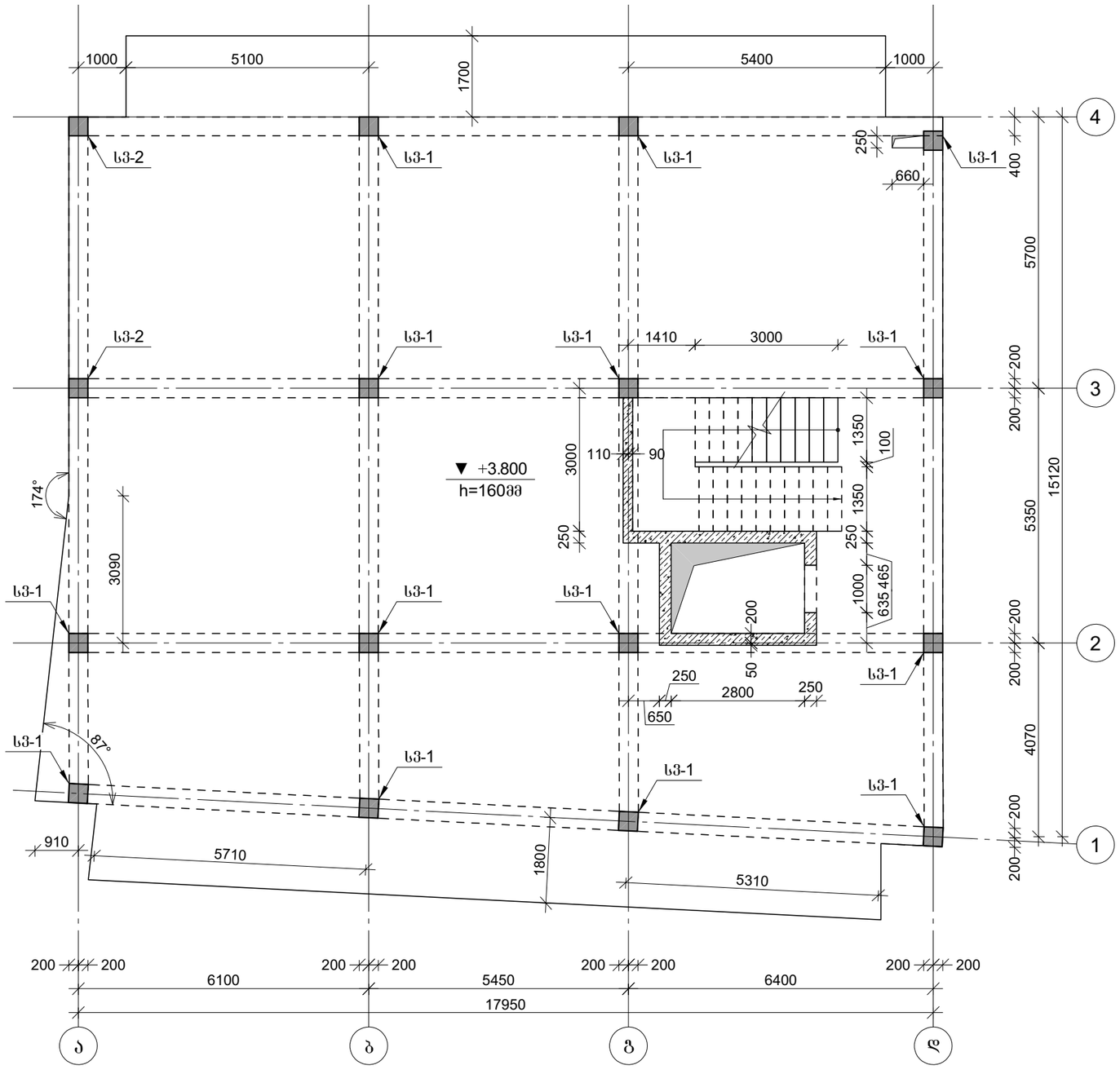

პროექტის დასახელება

ოფისი

პროექტის მისამართი

ქ. თბილისი, აკაკი ბელიაშვილის ქუჩა №53 (ს/კ 01.13.03.010.054)

დამკვეთი

სტადია	მარცხი	განმარტება
მპ	2023.05.10	

დაკვეთის №

CAD DWG ფაილი 01. sqemebi.dwg

დირექტორი:

მთ. კონსტრუქტორი: გ. ვაშაკიძე

შესრულა ნ. ხუბულავა

შეამოწმა გ. ვაშაკიძე

ნახაზის დასახელება

კონსტრუქციების საყალიბე გეგმა +3.800 ნიშნულზე

კ-1.03

A3

კონსტრუქციების საყალიბე გეგმა +7.600 ნიშნულზე

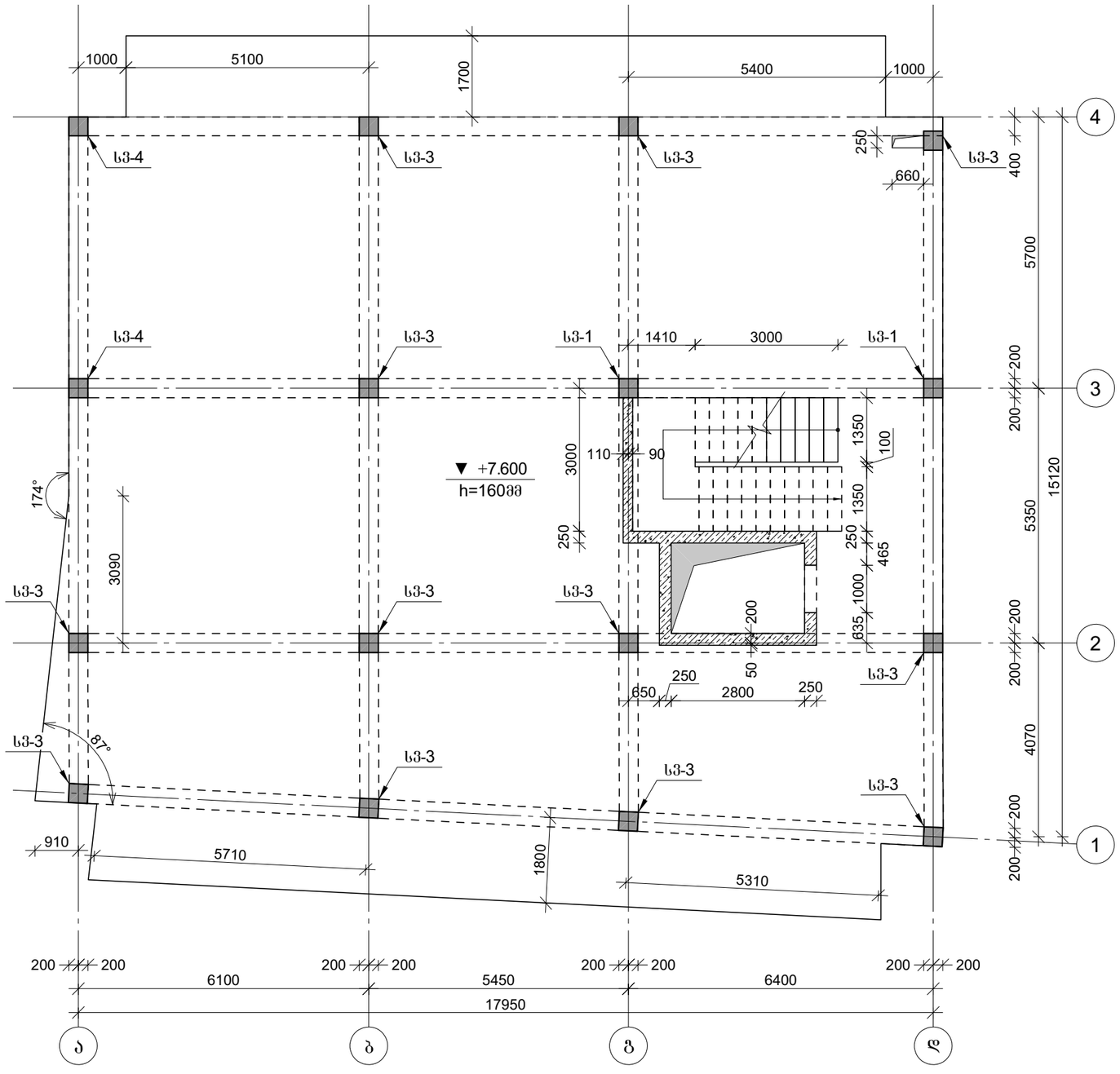

პროექტის დასახელება

ოფისი

პროექტის მისამართი

ქ. თბილისი, აკაკი ბელიაშვილის ქუჩა №53 (ს/კ 01.13.03.010.054)

დამკვეთი

სტადია	მარილი	განმარტება
მპ	2023.05.10	

დაკვეთის №

CAD DWG ფაილი 01. sqemebi.dwg

დირექტორი:

მთ. კონსტრუქტორი: გ. ვაშაკიძე
შესრულა ნ. ხუბულავა
შეამოწმა გ. ვაშაკიძე

ნახაზის დასახელება

კონსტრუქციების საყალიბე გეგმა +7.600 ნიშნულზე

კ-1.04

A3

კონსტრუქციების საყალიბე გეგმა +11.400 ნიშნულზე

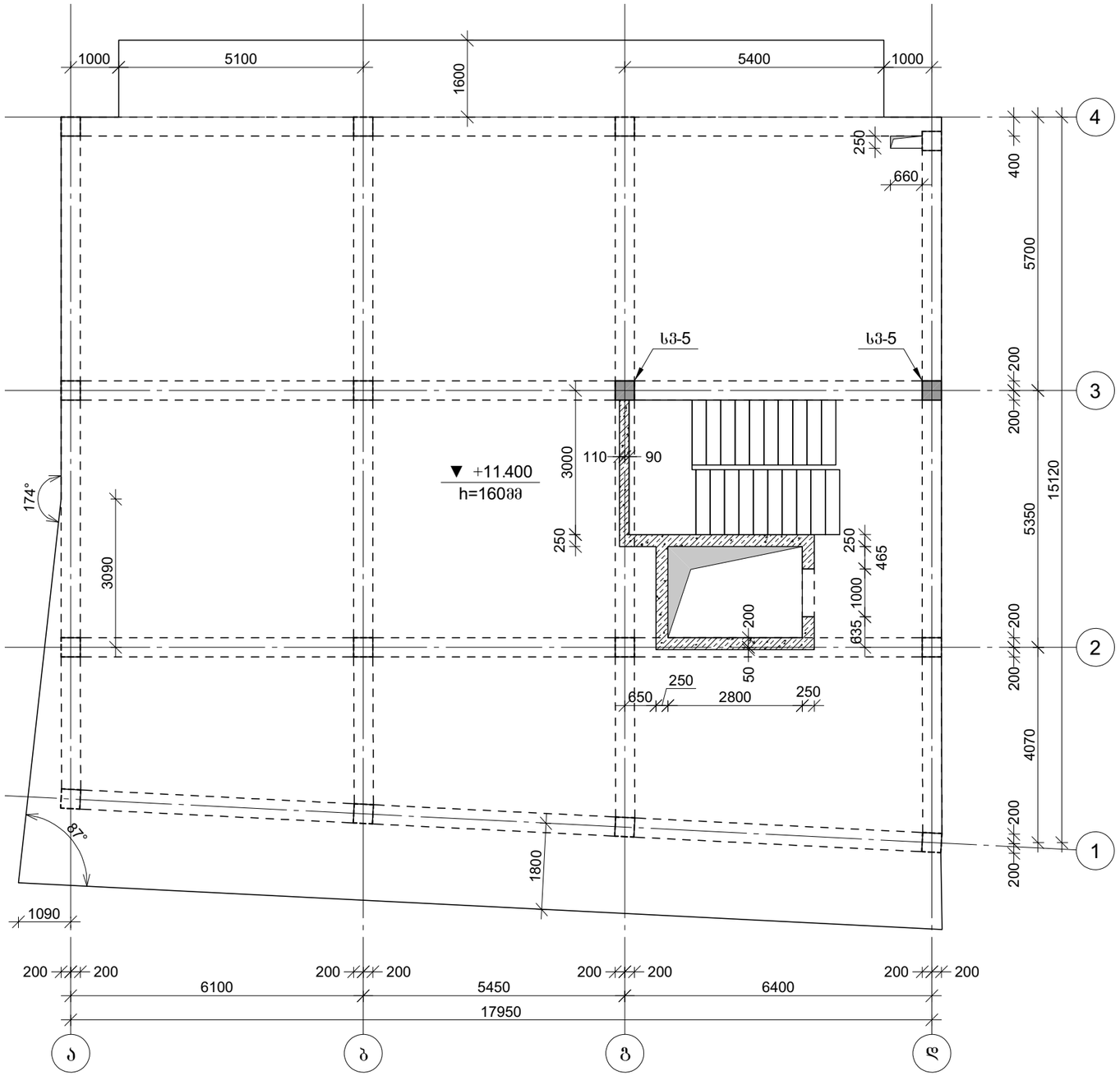

პროექტის დასახელება

ოფისი

პროექტის მისამართი

ქ. თბილისი, აკაკი ბელიაშვილის ქუჩა №53 (ს/კ 01.13.03.010.054)

დამკვეთი

სტადია	მარცხი	განმარტება
მპ	2023.05.10	

დაკვეთის №

CAD DWG ფაილი 01. sqemebi.dwg

დირექტორი:

მთ. კონსტრუქტორი: ზ. ვაშაკიძე

შესრულა ნ. ხუბულავა

შეამოწმა ზ. ვაშაკიძე

ნახაზის დასახელება

კონსტრუქციების საყალიბე გეგმა +11.400 ნიშნულზე

კ-1.05

A3

კონსტრუქციების საყალიბე გეგმა +13.700 ნიშნულზე

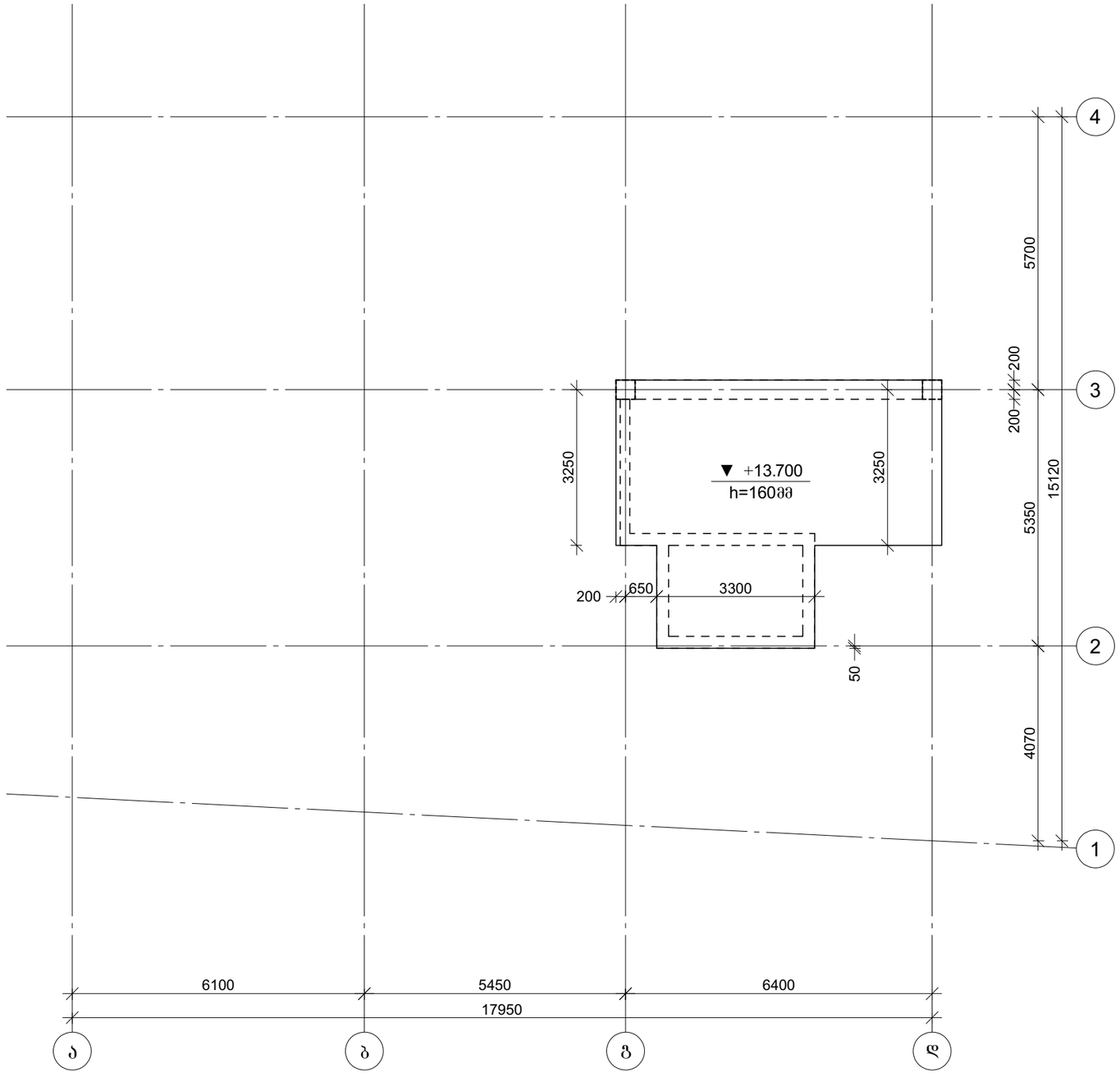

პროექტის დასახელება

ოფისი

პროექტის მისამართი

ქ. თბილისი, აკაკი ბელიაშვილის ქუჩა №53 (ს/კ 01.13.03.010.054)

დამკვეთი

სტადია	მარცხი	განმარტება
მპ	2023.05.10	

დაკვეთის №

CAD DWG ფაილი 01. sqemebi.dwg

დირექტორი:

მთ. კონსტრუქტორი: ზ. ვაშაკიძე

შესრულა ნ. ხუბულავა

შეამოწმა ზ. ვაშაკიძე

ნახაზის დასახელება

კონსტრუქციების საყალიბე გეგმა +13.700 ნიშნულზე

კ-1.06

A3

წერტილოვანი საძირკვლის წს-1-ის არმირება

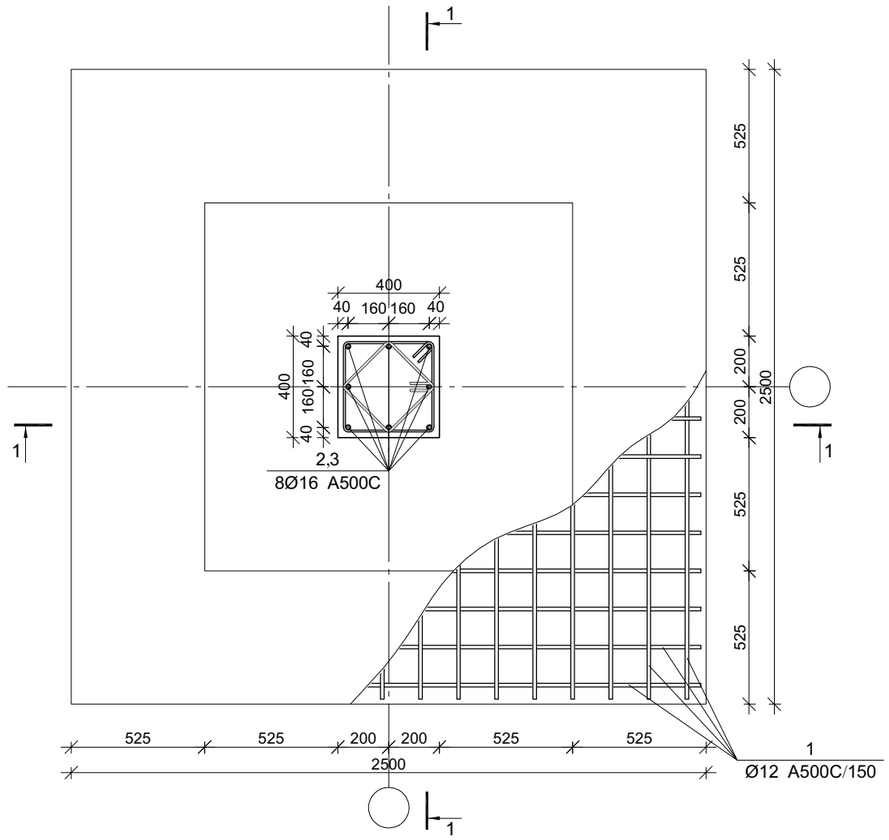

კვეთი 1-1

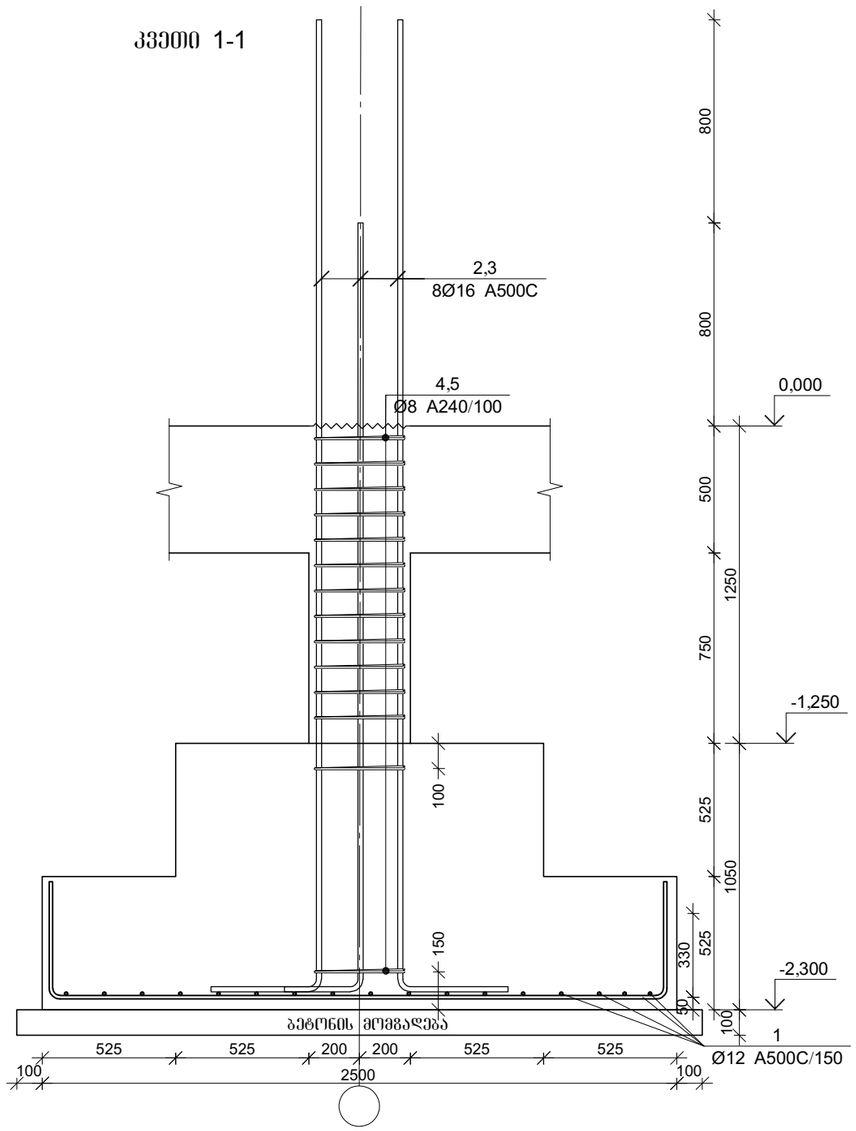

პოზ.	Ø [მმ.]	ესკიზი [მმ.]	სიგრძე [მმ.]
①	Ø12	100, 500, 2420	3420
②	Ø16	350, 3800	4150
③	Ø16	350, 3000	3350
④	Ø8	350, 100, 350, 350, 350	1600
⑤	Ø8	250, 100, 100, 250, 250	1200

წერტილოვანი საძირკვლის წს-1-ის სპეციფიკაცია

არმატურის სპეციფიკაცია					არმატურის ამოკრეფა					ბეტონი B 25
პოზ. №	Ø	L მმ.	n ცალი	Ln მ.	Ø	∑ Ln მ.	არმატ. მეტრის წონა კგ.	წონა კგ.		V; მ³
								A240	A500C	
1	2	3	4	5	6	7	8	9	10	11
1	12 A500C	3420	34	116.28	8 A240	39.20	0.39	15.47		4.59
2	16 A500C	4150	4	16.60	12 A500C	116.28	0.89		103.24	
3	16 A500C	3350	4	13.40	16 A500C	30.00	1.58		47.35	
4	8 A240	1600	14	22.40						
5	8 A240	1200	14	16.80						
						∑		15.47	150.59	4.59
						n= 2		30.94	301.17	9.17
									36.22	კგ/მ³

პროექტის დასახელება

ინდივიდუალური საცხოვრებელი სახლი

პროექტის მისამართი

თბილისი, სოფელი წავკისი, ამაღლების ქ. №57,ს.კ.81.02.02.438

დამკვეთი

სტადია	მარცხი	განმარტება
	2023.05.10	

დაკვეთის №

CAD DWG ფაილი 02.sadzirkveli.dwg

მთ. კონსტრუქტორი: ა. კორტავა

შესრულა ნ. ხუბულავა

შემოწმა ზ. ვაშაკიძე

ნახაზის დასახელება

წერტილოვანი საძირკვლის წს-2-ის არმირება

კ-2.01

A3

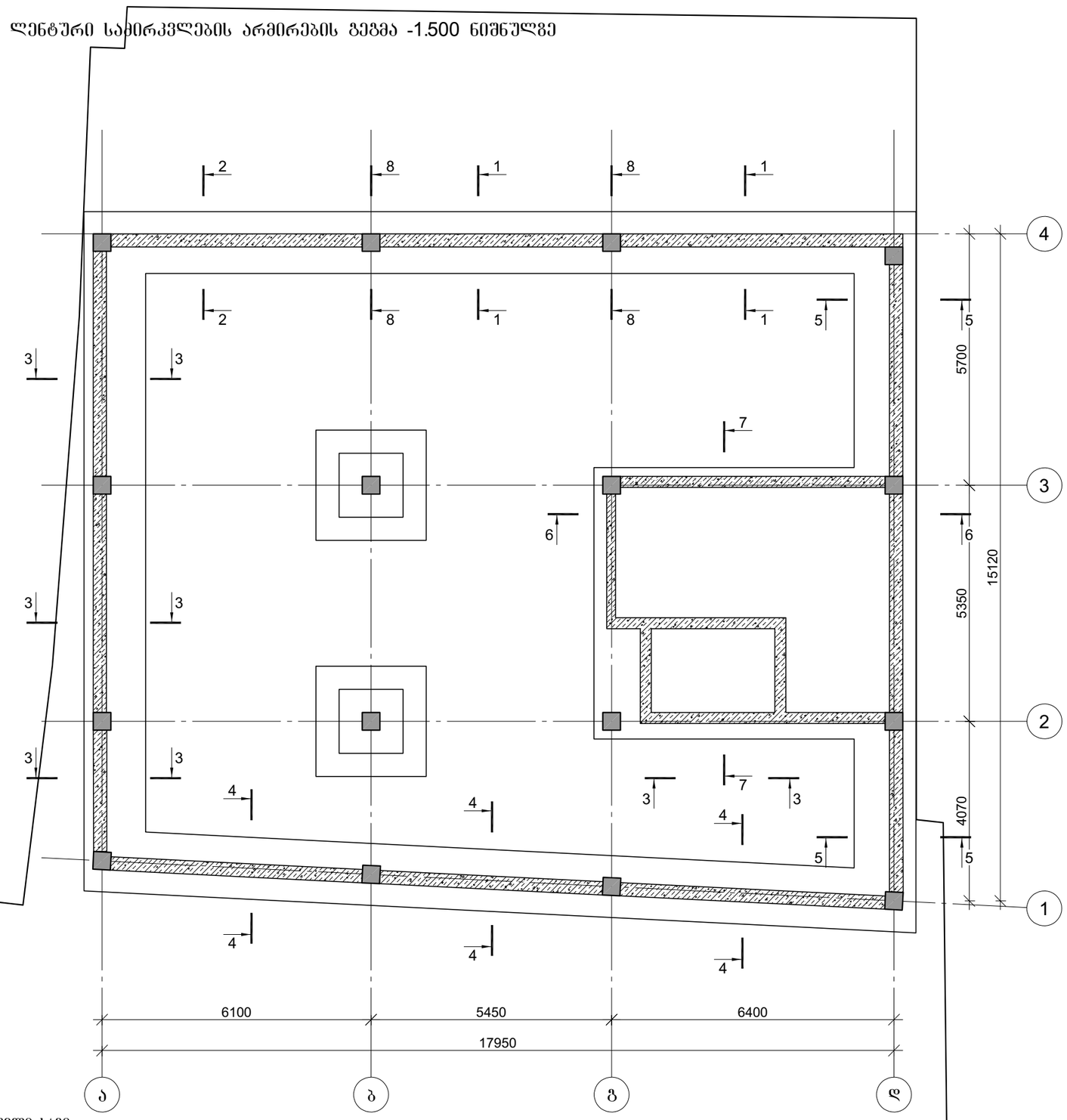

პროექტის დასახელება

ოფისი

პროექტის მისამართი

ქ. თბილისი, აკაკი ბელიაშვილის ქუჩა №53 (ს/კ 01.13.03.010.054)

დამკვეთი

სტადია	მარცლი	განმარტება
გპ	2023.05.10	

დაკვეთის №

CAD DWG ფაილი 02.sadzirkveli.dwg

დირექტორი:

მთ. კონსტრუქტორი: გ. ვაშაკიძე

შესრულა ნ. ხუბულაია

შეამოწმა გ. ვაშაკიძე

ნახაზის დასახელება

ლენტური საძირკვლების არმირების გეგმა -1.500 ნიშნულზე

კ-2.02

A3

კვეთი 1-1

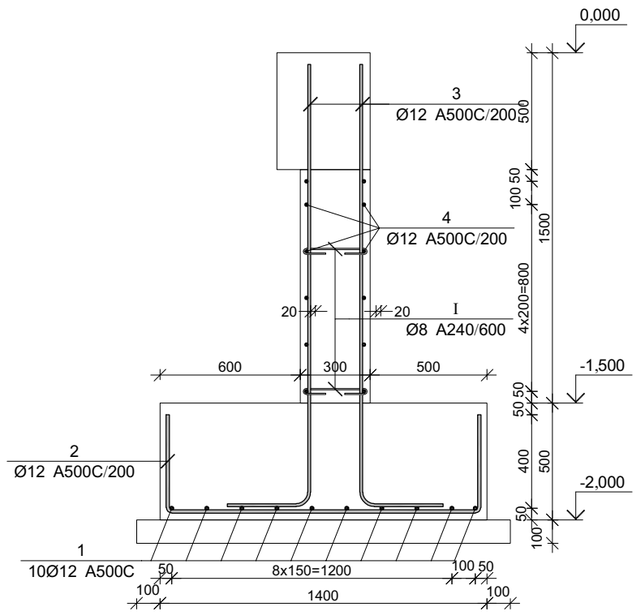

კვეთი 2-2

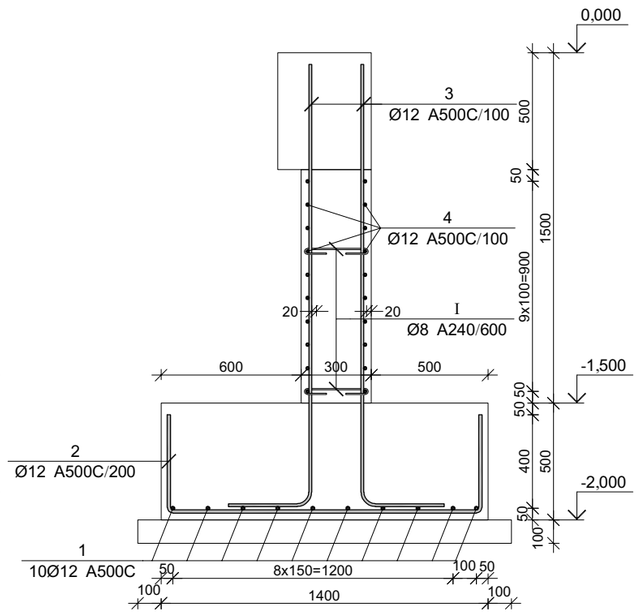

კვეთი 5-5

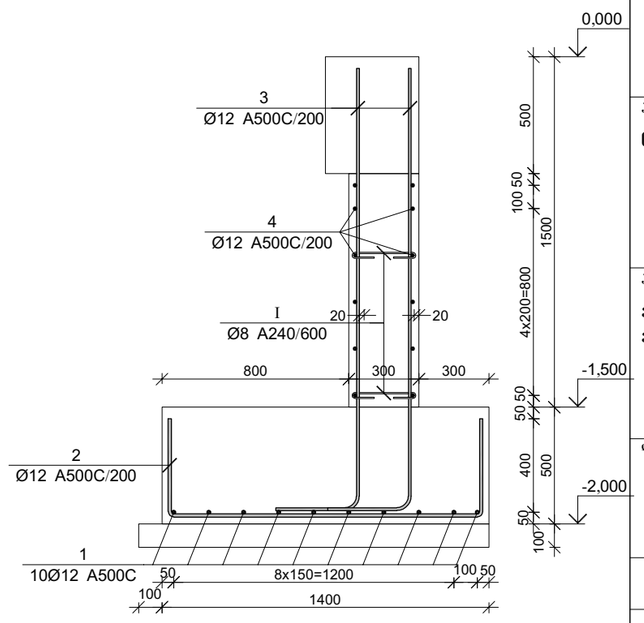

კვეთი 3-3

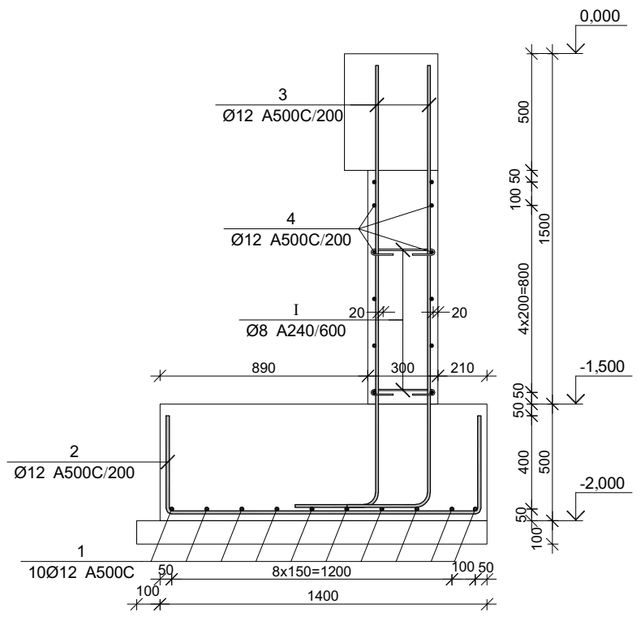

კვეთი 4-4

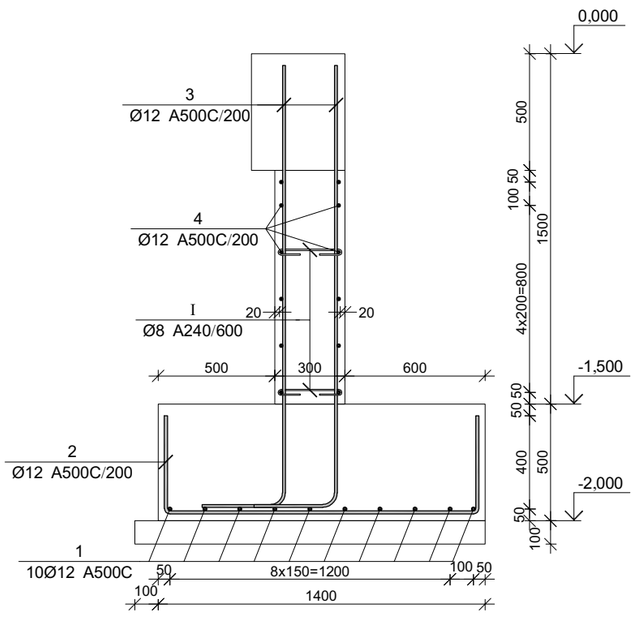

პროექტის დასახელება

ოფისი

პროექტის მისამართი

ქ. თბილისი, აკაკი ბელიაშვილის ქუჩა №53 (ს/კ 01.13.03.010.054)

დამკვეთი

სტადია	მარცხი	განმარტება
მპ	2023.05.10	

დაკვეთის №

CAD DWG ფაილი 02.sadzirkveli.dwg

დირექტორი:

მთ. კონსტრუქტორი: გ. ვაშაკიძე

შესრულა ნ. ხუციშვილი

შეამოწმა გ. ვაშაკიძე

ნახაზის დასახელება

ლენტური საძირკვლის არმირების კვეთები

კ-2.03

A3

კვეთი 6-6

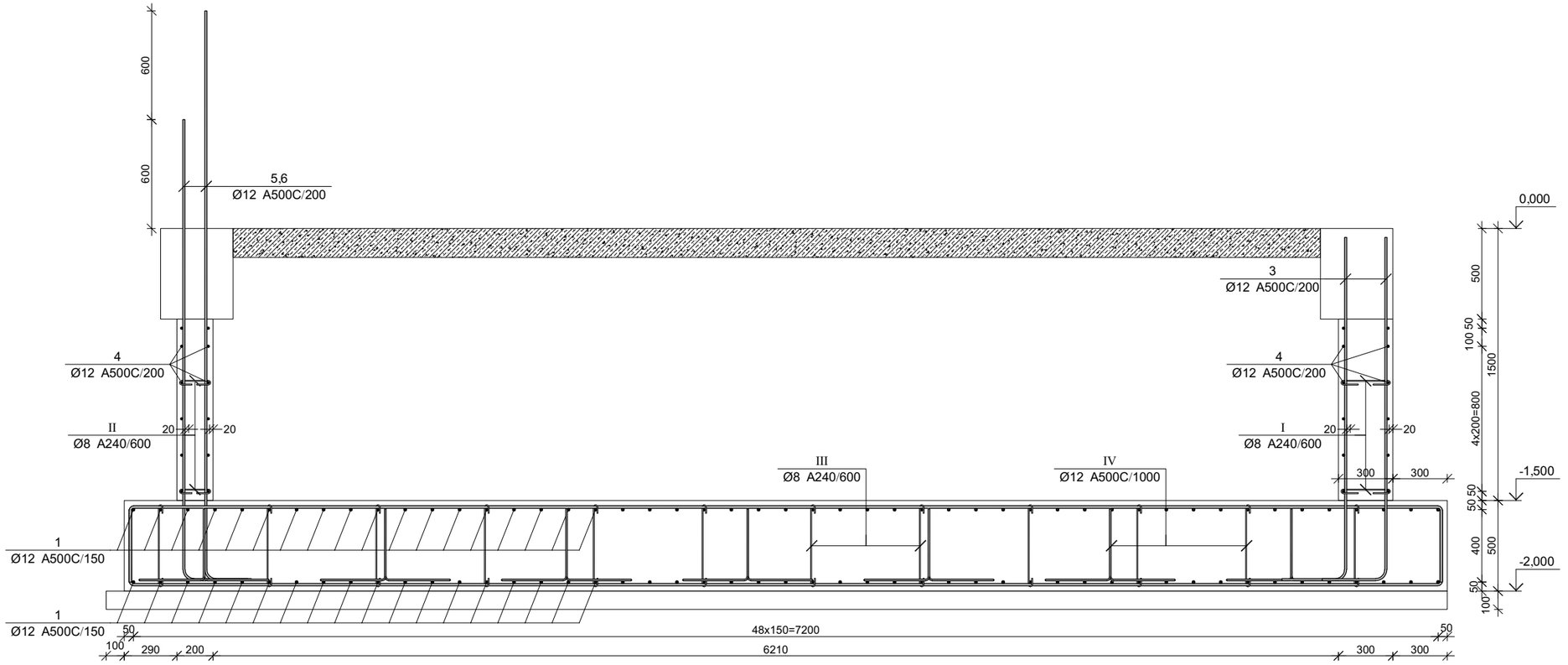

კვეთი 7-7

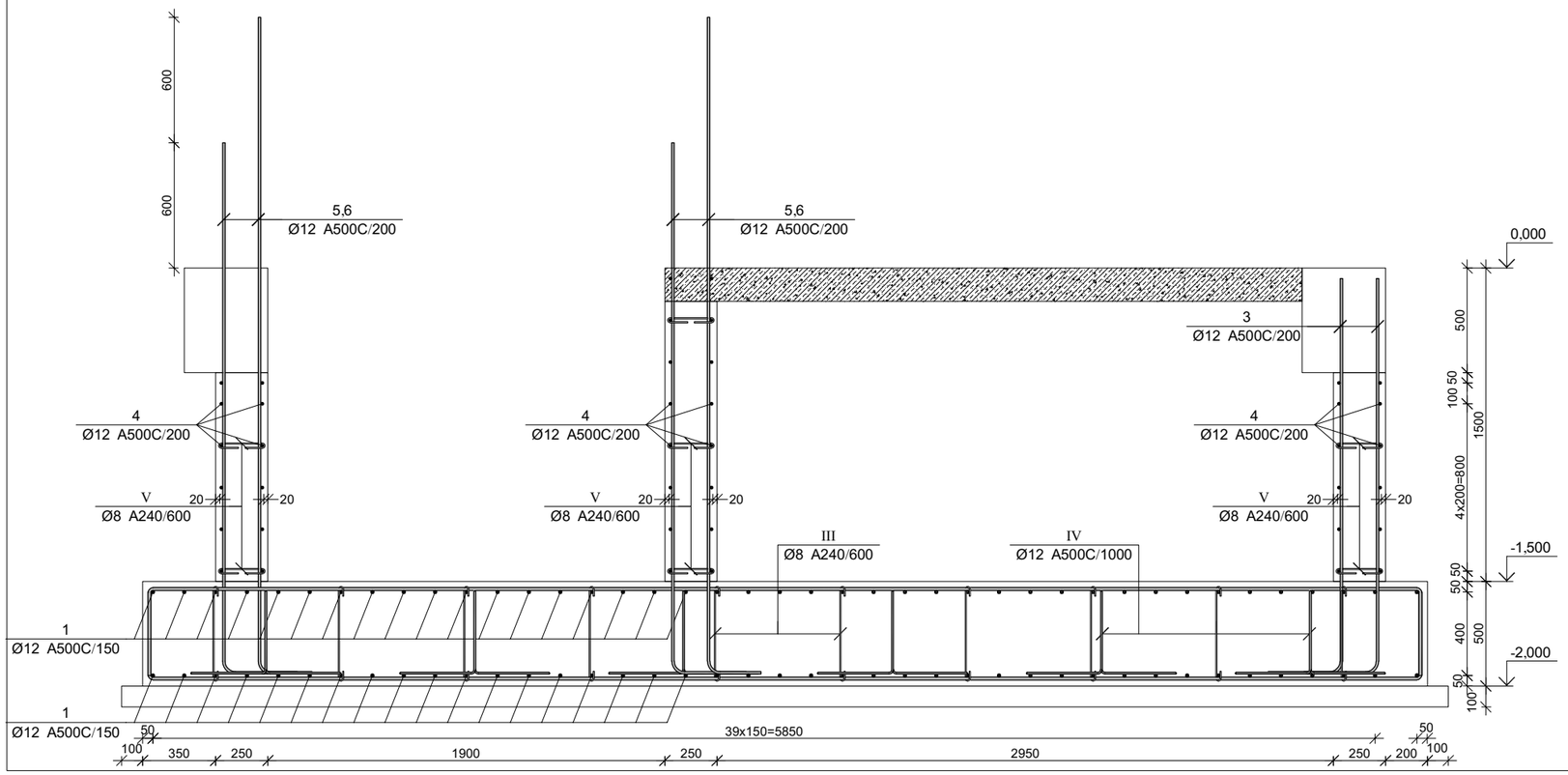

პროექტის დასახელება

ოფისი

პროექტის მისამართი

ქ. თბილისი, აკაკი ბელიაშვილის ქუჩა №53 (ს/კ 01.13.03.010.054)

დამკვეთი

სტადია	მარტივი	განმარტება
მპ	2023.05.10	

დაკვეთის №

CAD DWG ფაილი 02.sadzirkveli.dwg

დირექტორი:

მთ. კონსტრუქტორი: გ. ვაშაკიძე

შესრულა ნ. ხუციშვილი

შეამოწმა გ. ვაშაკიძე

ნახაზის დასახელება

ლენტური საძირკვლის არმირების კვეთები

კ-2.04

A3

კვეთი 8-8

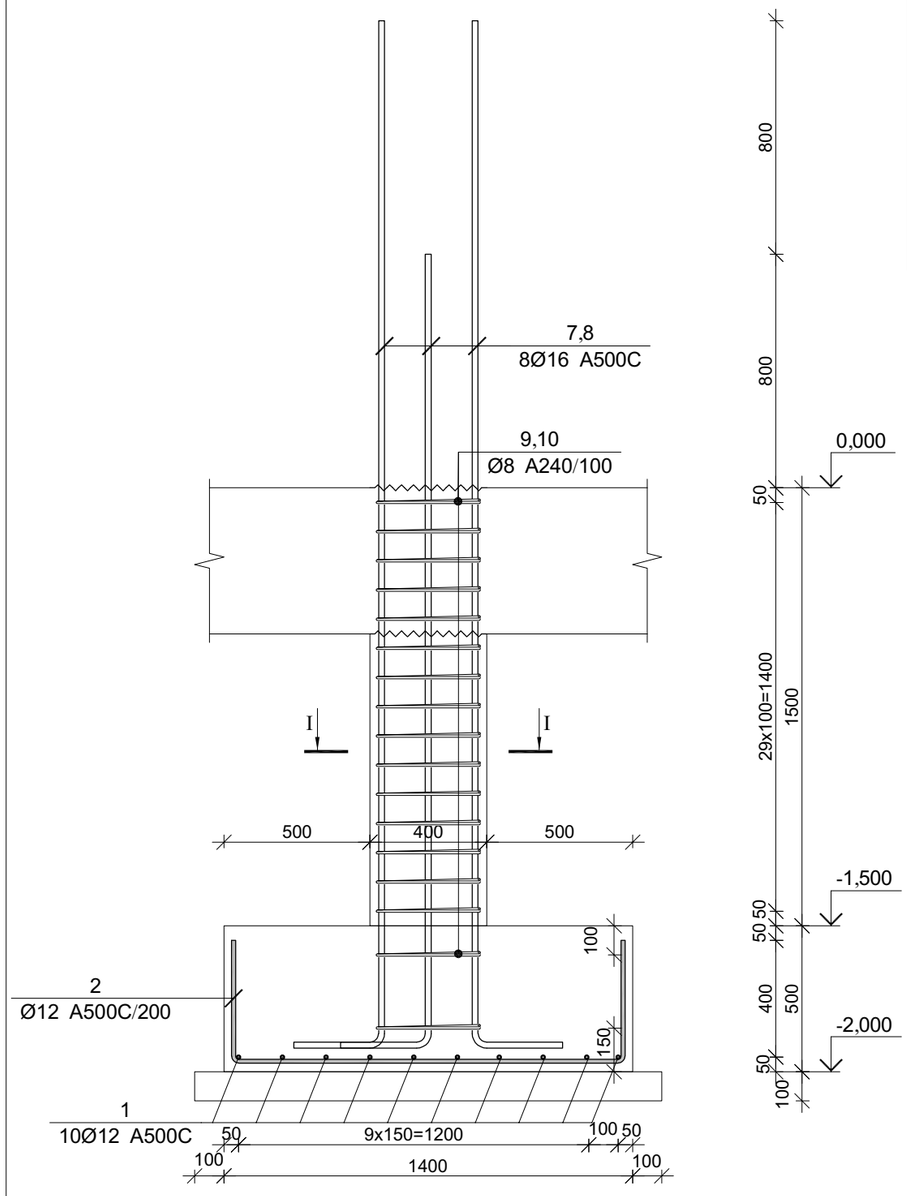

კვეთი I-I

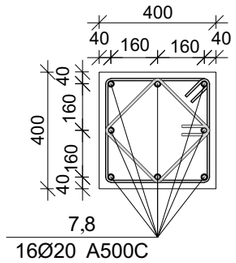

პოზ.	Ø [მმ.]	ესკიზი [მმ.]	სიგრძე [მმ.]
①	Ø12	400 --- 400	---
②	Ø12	400 1350 400	2150
③	Ø12	250 1950	2200
④	Ø14	---	---
⑤	Ø12	250 2550	2800
⑥	Ø12	250 3150	3400
⑦	Ø16	250 2700	2950
⑧	Ø16	250 3500	3750
⑨	Ø8	350 350 350 350	1600
⑩	Ø8	250 150 250 250 250	1200
Ⅰ	Ø8	100 100 180° 180° 275	475
Ⅱ	Ø8	100 100 180° 180° 175	375
Ⅲ	Ø8	200 200 180° 180° 450	850
Ⅳ	Ø12	400 360 360 400 400	1920
Ⅴ	Ø8	100 100 180° 180° 225	425
Ⅵ	Ø12	600 150 600	1350
Ⅶ	Ø12	600 200 600	1400

მონ. რ/ბ ლენტური საძირკვლის სპეციფიკაცია

არმატურის სპეციფიკაცია					არმატურის ამოკრეფა					ბეტონი B 25
პოზ. №	Ø	L მმ.	n ცალი	Ln მ.	Ø	∑ Ln მ.	ბრაკით ვეტრის წონა კგ.	წონა კგ. A240	წონა კგ. A500C	V; მ³
1	2	3	4	5	6	7	8	9	10	11
1	12 A500C	-	-	1907.00	8 A240	1088.30	0.39	429.43		90.32
2	12 A500C	2150	350	752.50	12 A500C	6006.65	0.89		5332.80	
3	12 A500C	2200	744	1636.80	16 A500C	375.20	1.58		592.19	
4	12 A500C	-	-	1182.00						
5	12 A500C	2800	64	179.20						
6	12 A500C	3400	64	217.60						
7	16 A500C	2950	56	165.20						
8	16 A500C	3750	56	210.00						
9	8 A240	1600	238	380.80						
10	8 A240	1200	238	285.60						
I	8 A240	475	220	104.50						
II	8 A240	375	10	3.75						
III	8 A240	850	347	294.95						
IV	12 A500C	1920	45	86.40						
V	8 A240	425	44	18.70						
VI	12 A500C	1350	21	28.35						
VII	12 A500C	1400	12	16.80						
						∑		429.43	5924.99	90.32
						n= 1		429.43	5924.99	90.32
									70.36	კგ/მ³

პროექტის დასახელება

ოფისი

პროექტის მისამართი

ქ. თბილისი, აკაკი ბელიაშვილის ქუჩა №53 (ს/კ 01.13.03.010.054)

დამკვეთი

სტადია	მარცხი	განმარტება
მპ	2023.05.10	

დაკვეთის №

CAD DWG ფაილი 02.sadzirkveli.dwg

დირექტორი:

მთ. კონსტრუქტორი: გ. ვაშაკიძე

შესრულა ნ. ხუბულავა

შეამოწმა გ. ვაშაკიძე

ნახაზის დასახელება

ლენტური საძირკვლის არმირების კვეთები

კ-2.05

A3

მრნ. რ/ბ სვეტის სვ-1-ის არმირება

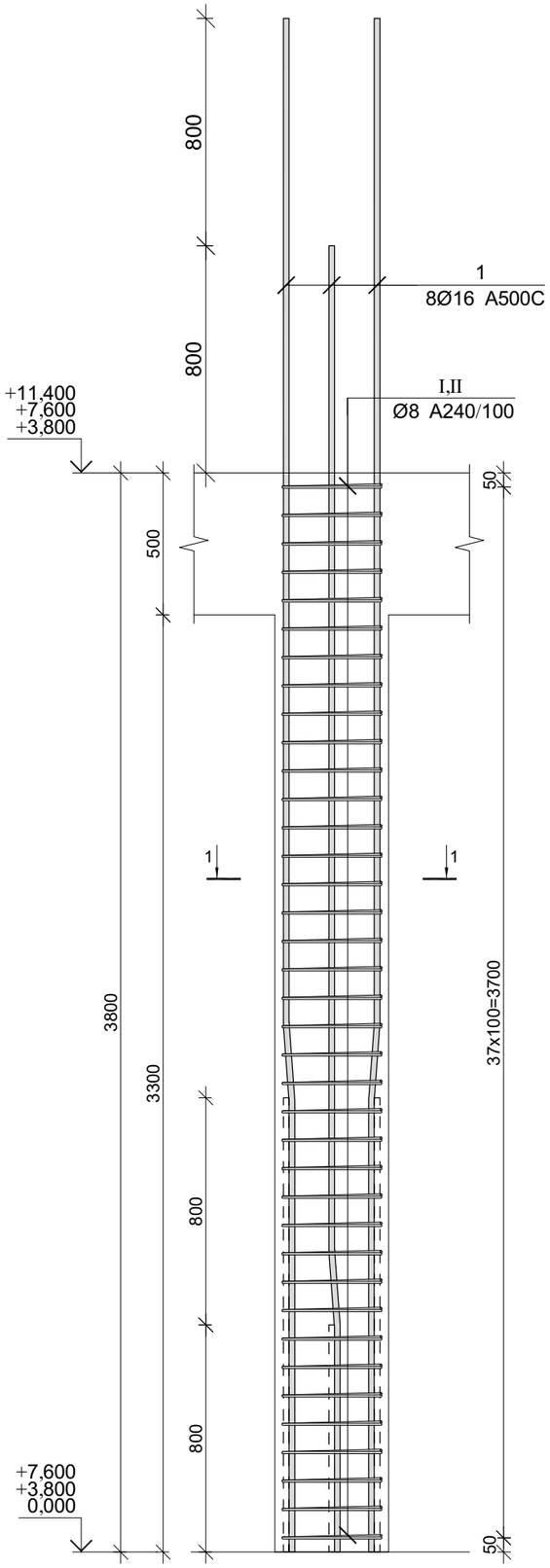

კვეთი 1-1

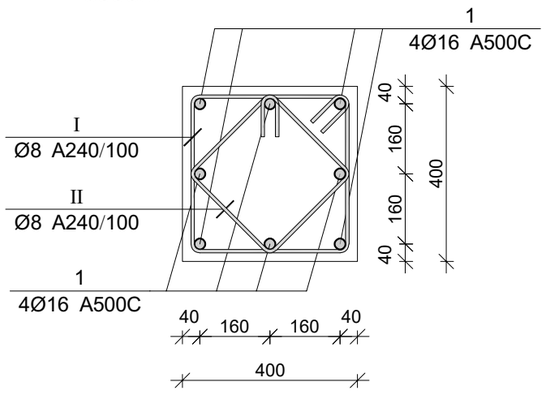

პოზ.	Ø [მმ.]	ესკიზი [მმ.]	სიგრძე [მმ.]
1	Ø16		4600
I	Ø8	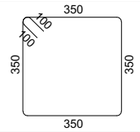	1600
II	Ø8	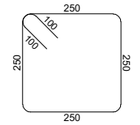	1200

მრნ. რ/ბ სვეტის სვ-1-ის სპეციფიკაცია

არმატურის სპეციფიკაცია					არმატურის ამოკრეფა					ბეტონი B 25
პოზ. №	Ø	L მმ.	n ცალი	Ln მ.	Ø	∑ Ln მ.	ბრტყელ ვერტის წონა კგ.	წონა კგ. A240	წონა კგ. A500C	V; მ³
1	2	3	4	5	6	7	8	9	10	11
1	16 A500C	4600	8	36.80	8 A240	106.40	0.39	41.98		0.61
I	8 A240	1600	38	60.80	16 A500C	36.80	1.58		58.08	
II	8 A240	1200	38	45.60						
							∑	41.98	58.08	0.61
						n= 30		1259.52	1742.49	18.24
									164.58	კგ/მ³

პროექტის დასახელება

ოფისი

პროექტის მისამართი

ქ. თბილისი, აკაკი ბელიაშვილის ქუჩა №53 (ს/კ 01.13.03.010.054)

დამკვეთი

სტადია	მარიღი	განმარტება
მპ	2023.05.10	

დაკვეთის №

CAD DWG ფაილი 03.svetebi.dwg

დირექტორი:

მთ. კონსტრუქტორი: გ. ვაშაკიძე

შესრულა ნ. ხუციშვილი

შეამოწმა გ. ვაშაკიძე

ნახაზის დასახელება

მრნ. რ/ბ სვეტის სვ-1-ის არმირება

კ-3.01

A3

მონ. რ/ბ სვეტის სვ-2-ის არმირება

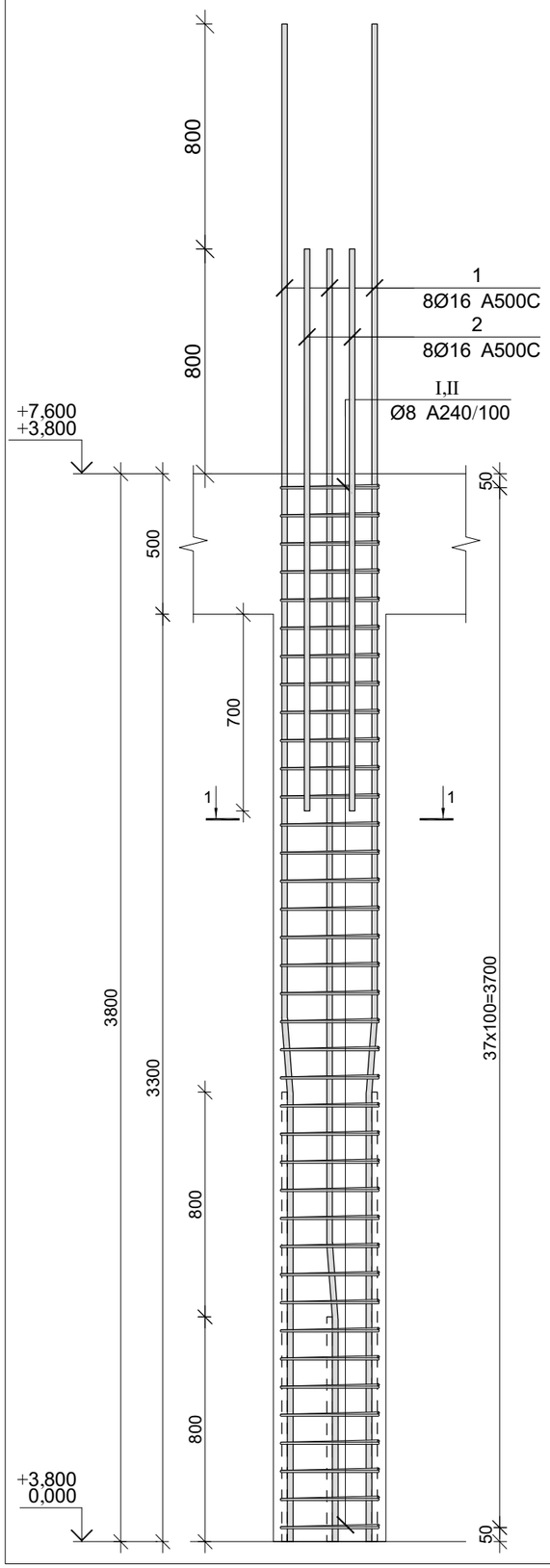

კვეთი 1-1

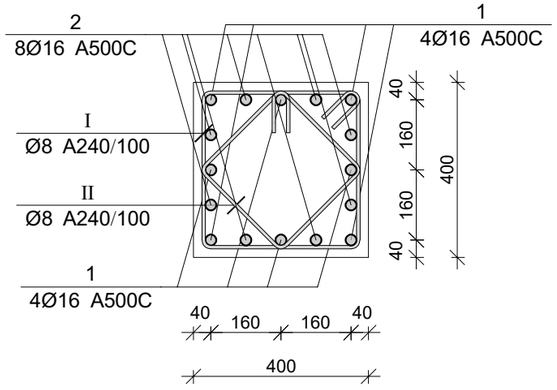

პოზ.	Ø [მმ.]	ესკიზი [მმ.]	სიგრძე [მმ.]
①	Ø16		4600
②	Ø16	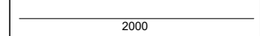	2000
Ⅰ	Ø8	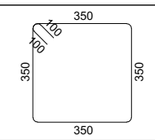	1600
Ⅱ	Ø8	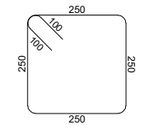	1200

მონ. რ/ბ სვეტის სვ-2-ის სპეციფიკაცია

არმატურის სპეციფიკაცია					არმატურის ამოკრეფა					ბეტონი B 25
პოზ. №	Ø	L მმ.	n ცალი	Ln მ.	Ø	∑ Ln მ.	ბრაკის ვეტრის წონა კგ.	წონა კგ. A240	წონა კგ. A500C	V; მ³
1	2	3	4	5	6	7	8	9	10	11
1	16 A500C	4600	8	36.80	8 A240	106.40	0.39	41.98		0.61
2	16 A500C	2000	8	16.00	16 A500C	52.80	1.58		83.34	
I	8 A240	1600	38	60.80						
II	8 A240	1200	38	45.60			∑	41.98	83.34	0.61
						n= 4		167.94	333.35	2.43
									206.12	კგ/მ³

პროექტის ღასახელება

ოფისი

პროექტის მისამართი

ქ. თბილისი, აკაკი ბელიაშვილის ქუჩა №53 (ს/კ 01.13.03.010.054)

დამკვეთი

სტადია	მარიდი	განმარტება
მპ	2023.05.10	

დაკვეთის №

CAD DWG ფაილი 03.svetebi.dwg

დირექტორი:

მთ. კონსტრუქტორი: გ. ვაშაკიძე

შეასრულა ნ. ხუბულავა

შეამოწმა გ. ვაშაკიძე

ნახაზის დასახელება

მონ. რ/ბ სვეტის სვ-2-ის არმირება

კ-3.02

A3

მონ. რ/ბ სვეტის სვ-3-ის არმირება

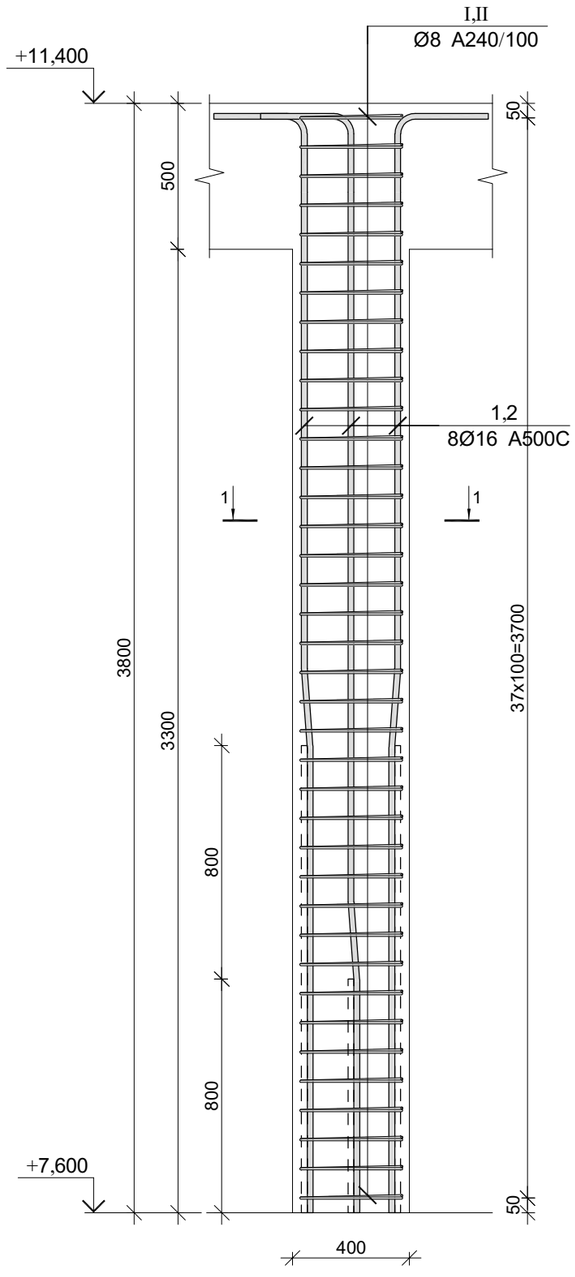

კვეთი 1-1

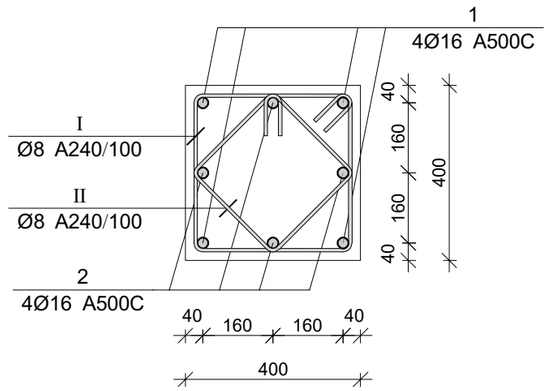

პოზ.	Ø [მმ.]	ესკიზი [მმ.]	სიგრძე [მმ.]
①	Ø16		4200
②	Ø16		3400
Ⅰ	Ø8	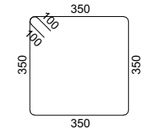	1600
Ⅱ	Ø8	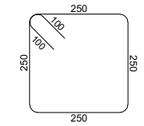	1200

მონ. რ/ბ სვეტის სვ-3-ის სპეციფიკაცია

არმატურის სპეციფიკაცია					არმატურის ამოკრეფა					ბეტონი B 25
პოზ. №	Ø	L მმ.	n ცალი	Ln მ.	Ø	∑ Ln მ.	ერთეული წონა კგ.	წონა კგ. A240	წონა კგ. A500C	V; მ³
1	2	3	4	5	6	7	8	9	10	11
1	16 A500C	4200	4	16.80	8 A240	106.40	0.39	41.98		0.61
2	16 A500C	3400	4	13.60	16 A500C	30.40	1.58		47.98	
Ⅰ	8 A240	1600	38	60.80						
Ⅱ	8 A240	1200	38	45.60			∑	41.98	47.98	0.61
						n= 12		503.81	575.78	7.30
									147.97	კგ/მ³

პროექტის დასახელება

ოფისი

პროექტის მისამართი

ქ. თბილისი, აკაკი ბელიაშვილის ქუჩა №53 (ს/კ 01.13.03.010.054)

დამკვეთი

სტადია	მარცლი	განმარტება
მპ	2023.05.10	

დაკვეთის №

CAD DWG ფაილი 03.svetebi.dwg

დირექტორი:

მთ. კონსტრუქტორი: გ. ვაშაკიძე

შესრულა ნ. ხუციშვილი

შეამოწმა გ. ვაშაკიძე

ნახაზის დასახელება

მონ. რ/ბ სვეტის სვ-3-ის არმირება

კ-3.03

A3

მონ. რ/ბ სვეტის სვ-4-ის არმირება

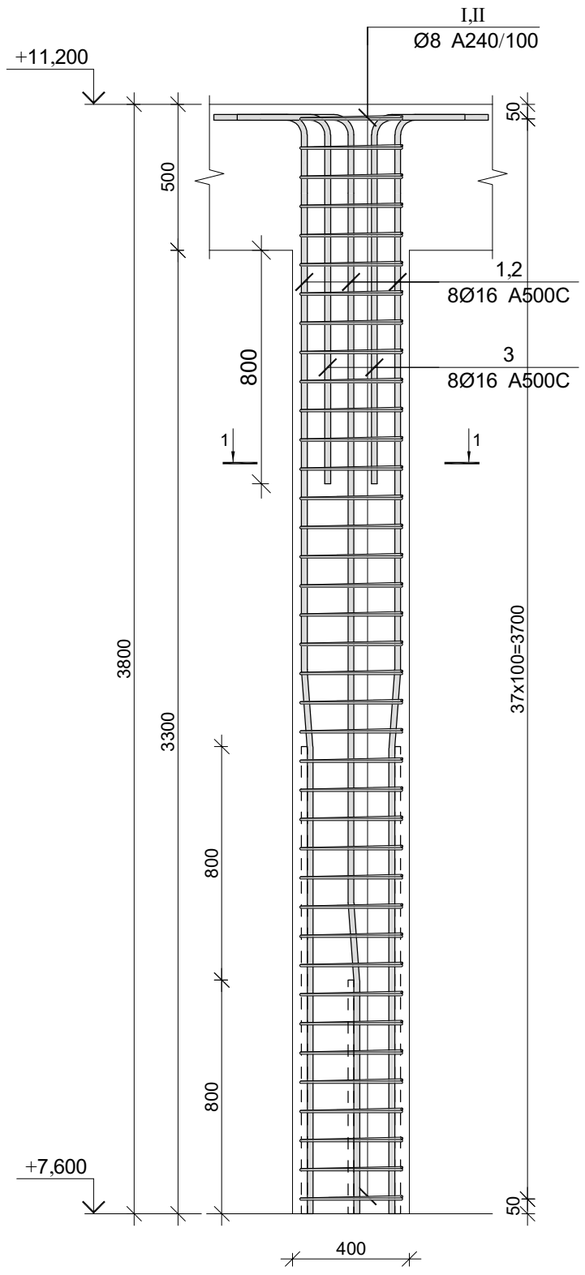

კვეთი 1-1

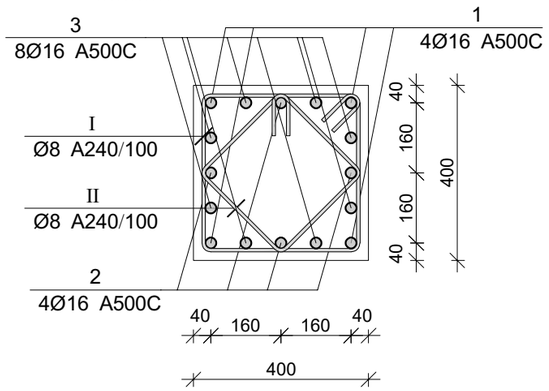

პოზ.	Ø [მმ.]	ესკიზი [მმ.]	სიგრძე [მმ.]
①	Ø16		4200
②	Ø16		3400
③	Ø16		1700
Ⅰ	Ø8	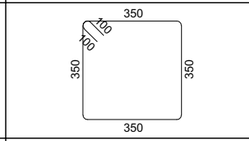	1600
Ⅱ	Ø8	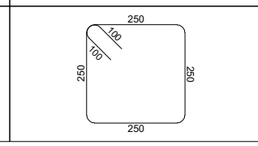	1200

მონ. რ/ბ სვეტის სვ-4-ის სპეციფიკაცია

არმატურის სპეციფიკაცია					არმატურის ამოკრეფა					ბეტონი B 25
პოზ. №	Ø	L მმ.	n ცალი	Ln მ.	Ø	∑ Ln მ.	ბრტყელი ვეტრის წონა კგ.	წონა კგ. A240	წონა კგ. A500C	V; მ³
1	2	3	4	5	6	7	8	9	10	11
1	16 A500C	4200	4	16.80	8 A240	106.40	0.39	41.98		0.61
2	16 A500C	3400	4	13.60	16 A500C	44.00	1.58		69.45	
3	16 A500C	1700	8	13.60						
I	8 A240	1600	38	60.80						
II	8 A240	1200	38	45.60			∑	41.98	69.45	0.61
						n= 2		83.97	138.89	1.22
									183.27	კგ/მ³

პროექტის დასახელება

ოფისი

პროექტის მისამართი

ქ. თბილისი, აკაკი ბელიაშვილის ქუჩა №53 (ს/კ 01.13.03.010.054)

დამკვეთი

სტადია	მარცლი	განმარტება
მპ	2023.05.10	
დაკვეთის №		
CAD DWG ფაილი	03.svetebi.dwg	

დირექტორი:

მთ. კონსტრუქტორი:		გ. ვაშაკიძე
შესრულა		ნ. ხუციშვილი
შეამოწმა		გ. ვაშაკიძე

ნახაზის დასახელება

მონ. რ/ბ სვეტის სვ-4-ის არმირება

კ-3.04

A3

მონ. რ/ბ სვეტის სვ-5-ის არმირება

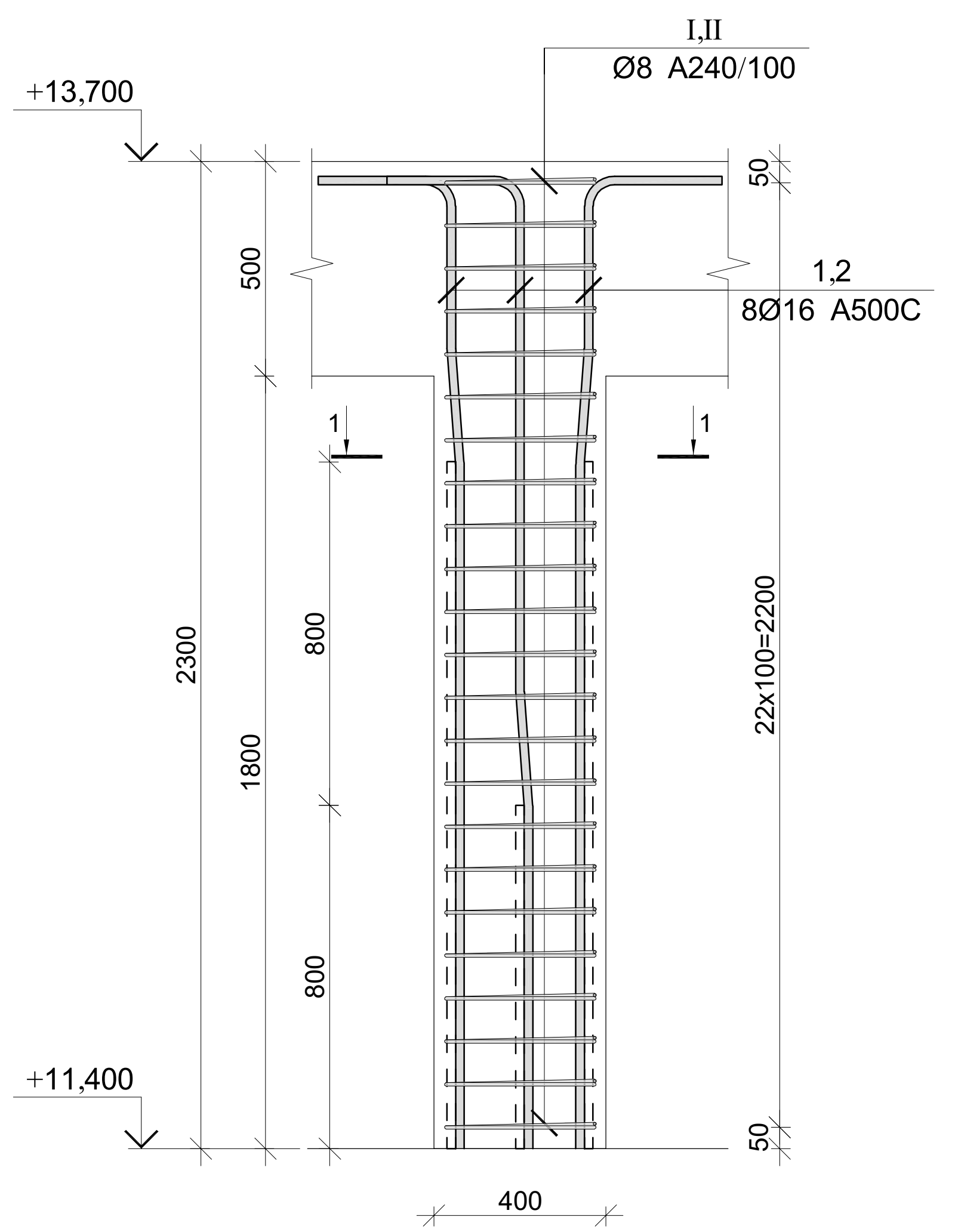

კვეთი 1-1

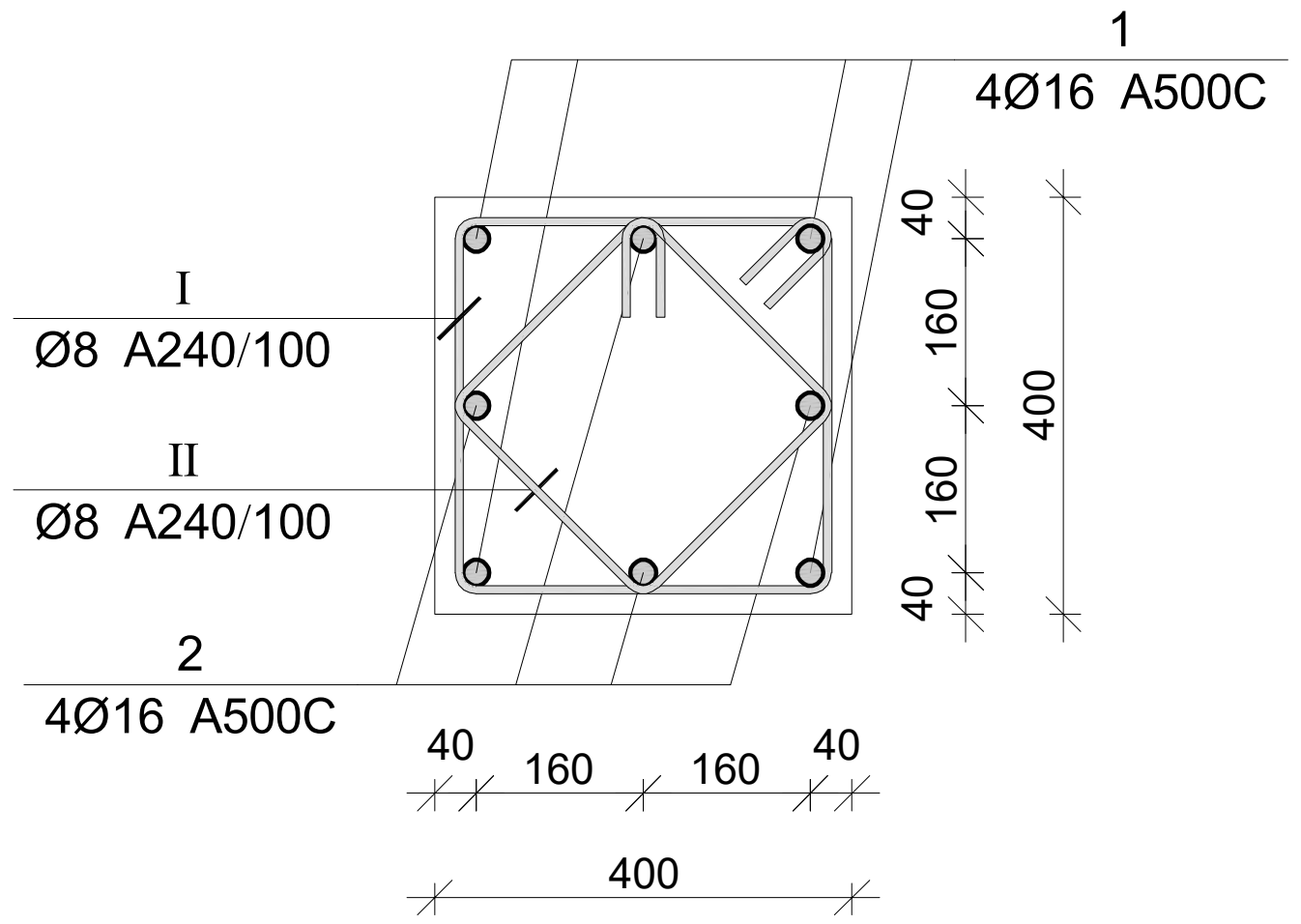

პოზ.	Ø [მმ.]	ესკიზი [მმ.]	სიგრძე [მმ.]
1	Ø16	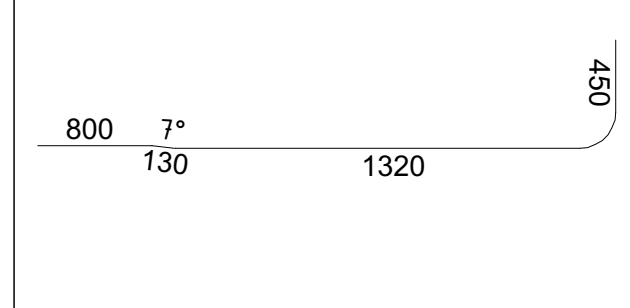	2700
2	Ø16	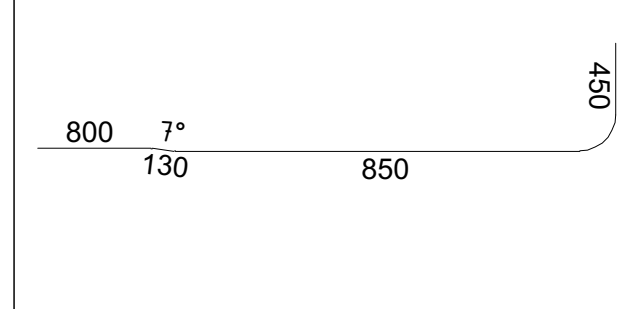	1900
I	Ø8	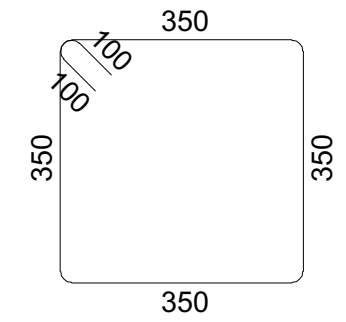	1600
II	Ø8	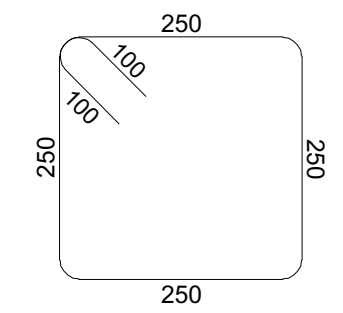	1200

მონ. რ/ბ სვეტის სვ-5-ის სპეციფიკაცია

არმატურის სპეციფიკაცია					არმატურის ამოკრეფა					ბეტონი B 25
პოზ. №	Ø	L მმ.	n ცალი	Ln მ.	Ø	∑ Ln მ.	გრძივი მეტრის წონა კგ.	წონა კგ. A240	წონა კგ. A500C	V; მ³
1	2	3	4	5	6	7	8	9	10	11
1	16 A500C	2700	4	10.80	8 A240	64.40	0.39	25.41		0.37
2	16 A500C	1900	4	7.60	16 A500C	18.40	1.58		29.04	
I	8 A240	1600	23	36.80						
II	8 A240	1200	23	27.60			∑	25.41	29.04	0.37
						n= 2		50.82	58.08	0.74
									147.97	კგ/მ³

პროექტის დასახელება

ოფისი

პროექტის მისამართი

ქ. თბილისი, აკაკი ბელიაშვილის ქუჩა №53 (ს/კ 01.13.03.010.054)

დამკვეთი

სტადია	თარიღი	განმარტება
მპ	2023.05.10	

დაკვეთის №

CAD DWG ფაილი 03.svetebi.dwg

დირექტორი:

მთ. კონსტრუქტორი: გ. ვაშაკიძე

შეასრულა ნ. ხუბულავა

შეამოწმა გ. ვაშაკიძე

ნახაზის დასახელება

მონ. რ/ბ სვეტის სვ-5-ის არმირება

კ-3.05

A3

მონ. რ/ბ კედლის შბნის მკუ-1-ის არმირება 0,000 ნიშნულიდან +11,400 ნიშნულამდე

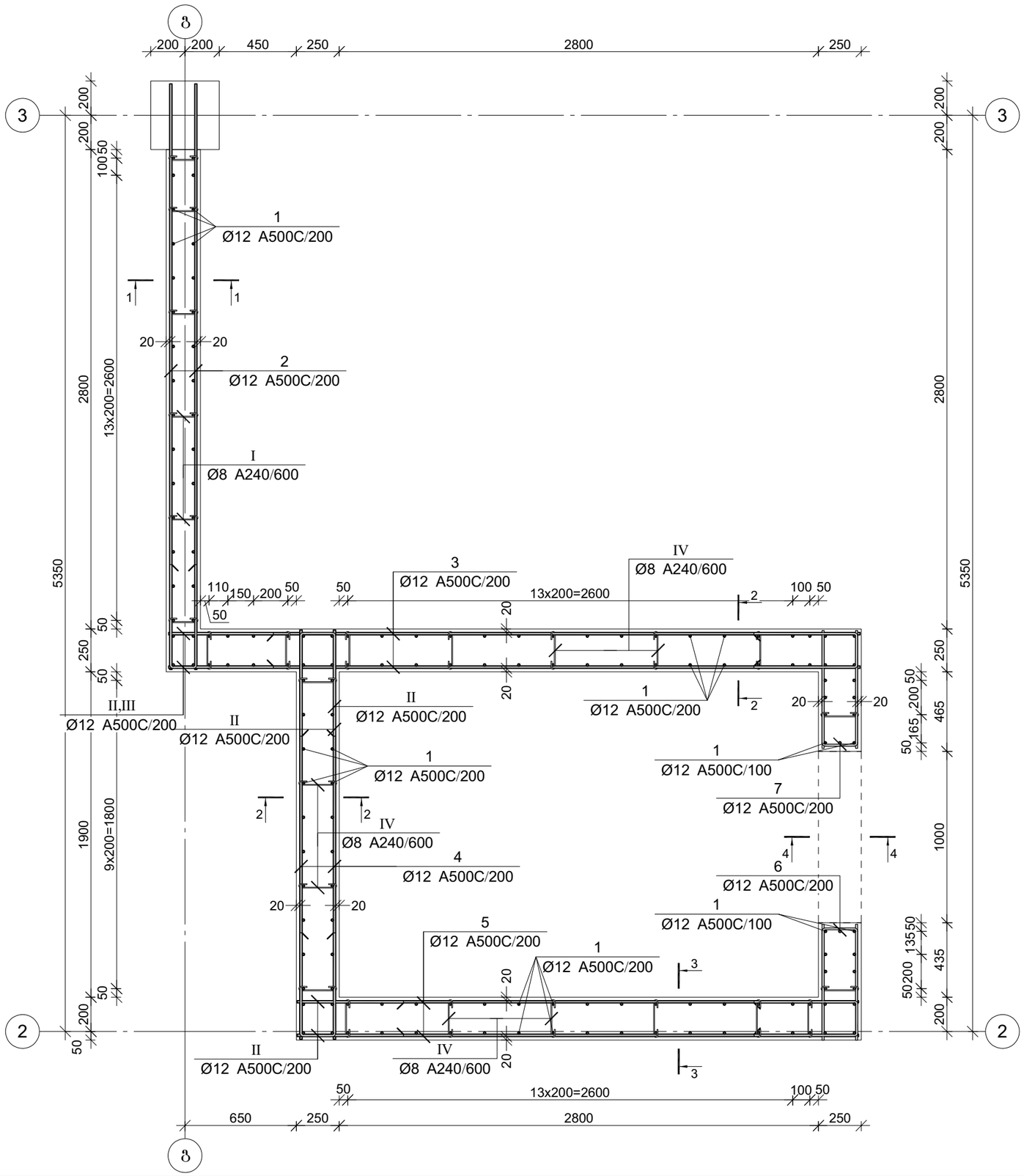

პროექტის დასახელება

ოფისი

პროექტის მისამართი

ქ. თბილისი, აკაკი ბელიაშვილის ქუჩა №53 (ს/კ 01.13.03.010.054)

დამკვეთი

სტადია	მარტივი	განმარტება
მპ	2023.05.10	

დაკვეთის №

CAD DWG ფაილი 04.kedlebi.dwg

დირექტორი:

მთ. კონსტრუქტორი: გ. ვაშაკიძე

შესრულა ნ. ხუბულავა

შეამოწმა გ. ვაშაკიძე

ნახაზის დასახელება

მონ. რ/ბ კედლის შბნის მკუ-1-ის არმირება 0,000 ნიშნულიდან +11,400 ნიშნულამდე

კ-4.01

A3

კვეთი 1-1

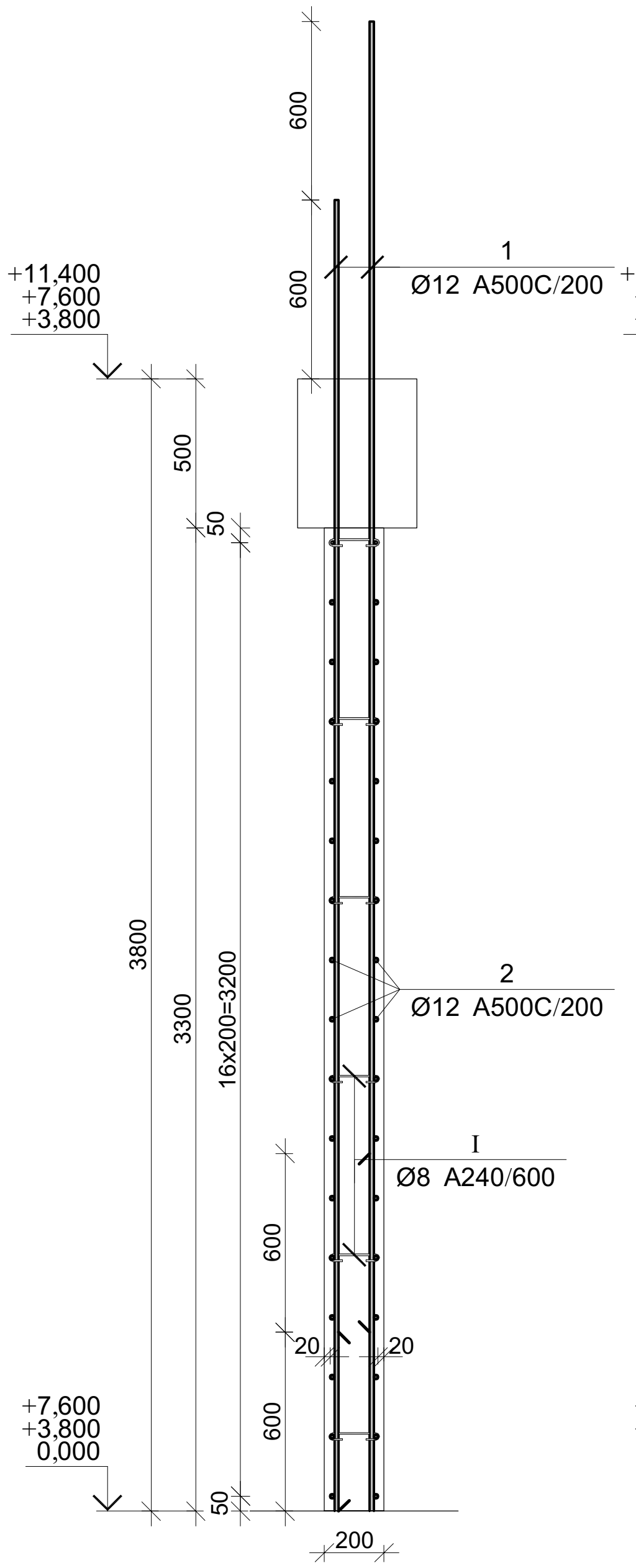

კვეთი 2-2

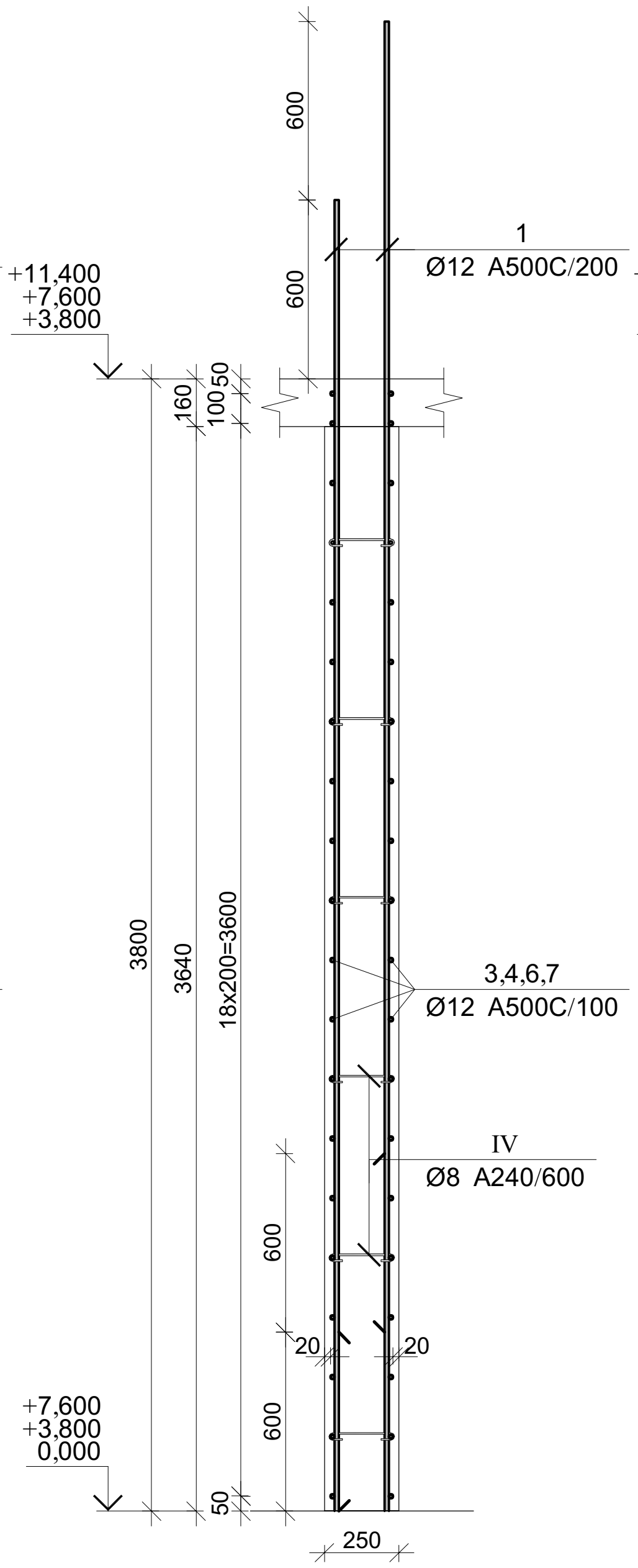

კვეთი 3-3

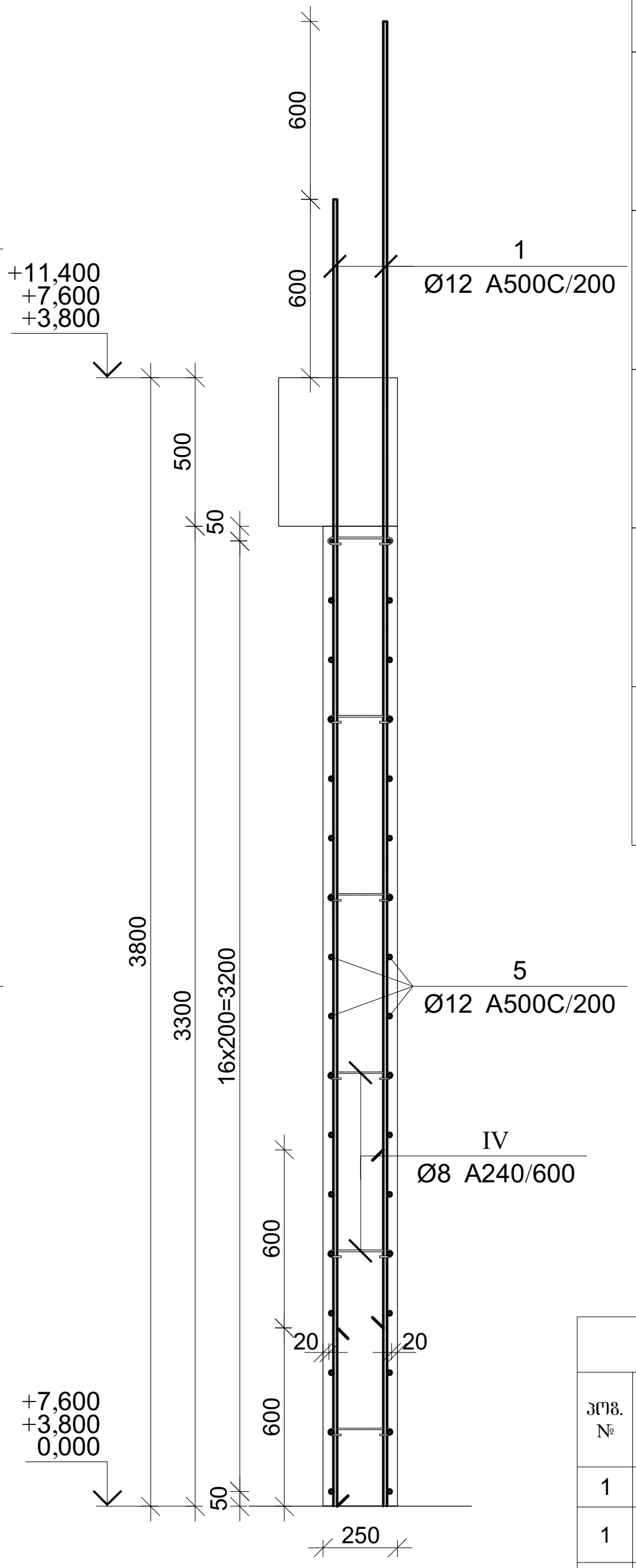

კვეთი 4-4

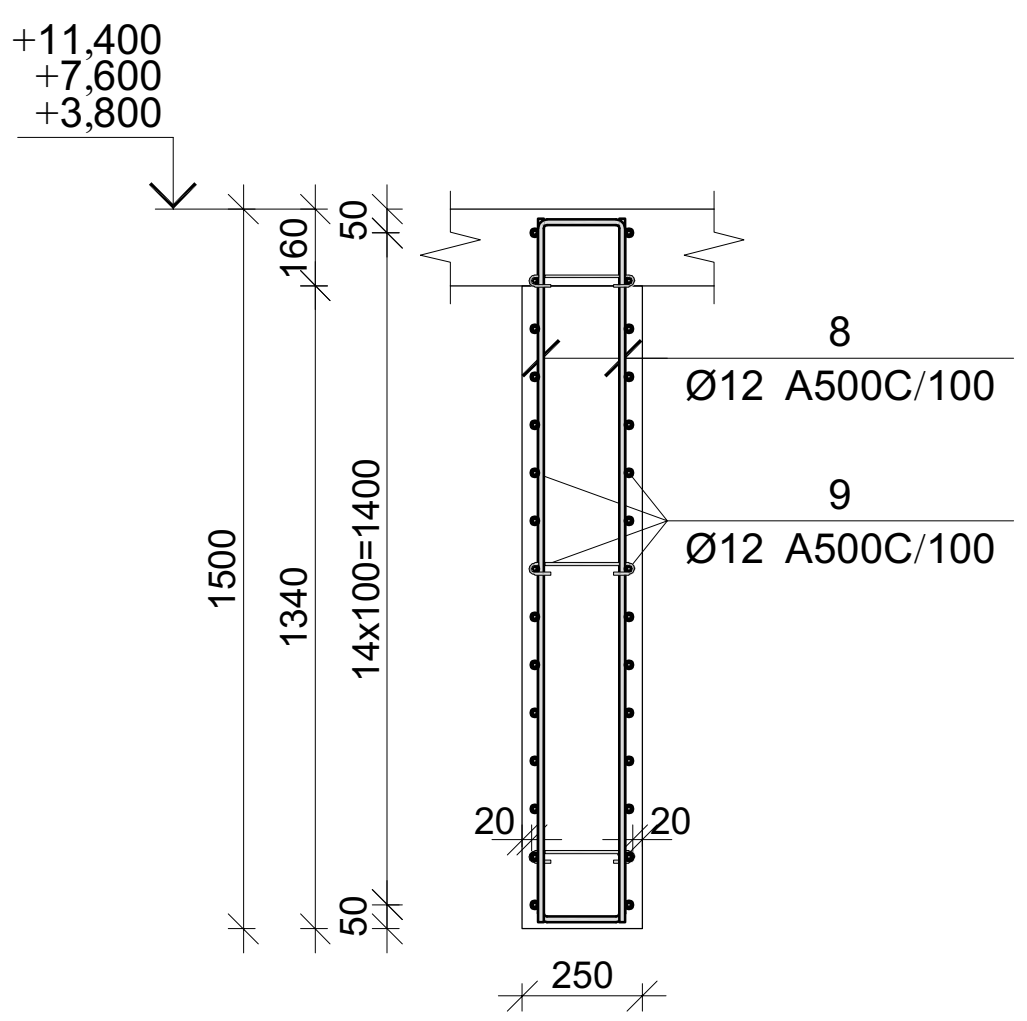

პოზ.	Ø [მმ.]	ესკიზი [მმ.]	სიგრძე [მმ.]	პოზ.	Ø [მმ.]	ესკიზი [მმ.]	სიგრძე [მმ.]
①	Ø12	4400	4400	⑦	Ø12	670, 200, 200, 670	1580
②	Ø12	3900	3450	⑧	Ø12	1450, 170, 170, 1450	3070
③	Ø12	4050	4050	⑨	Ø12	2350	2350
④	Ø12	2500	2500	I	Ø8	75, 75, 145	295
⑤	Ø12	3250	3250	II	Ø12	600, 150, 600	1350
⑥	Ø12	650, 200, 200, 650	1500	III	Ø12	600, 200, 600	1400
				IV	Ø8	100, 100, 195	395

მონ. რ/ბ კედლის უბნის მკუ-1-ის სპეციფიკაცია 0,000 ნიშნულიდან +11.400 ნიშნულამდე

არმატურის სპეციფიკაცია					არმატურის ამოკრეფა					ბეტონი B 25
პოზ. №	Ø	L მმ.	n ცალი	Ln მ.	Ø	∑ Ln მ.	გრძივი მეტრის წონა კგ.	წონა კგ. A240	წონა კგ. A500C	V; მ³
1	2	3	4	5	6	7	8	9	10	11
1	12 A500C	4400	156	686.40	8 A240	55.65	0.39	21.96		11.13
2	12 A500C	3450	34	117.30	12 A500C	1544.97	0.89		1371.65	
3	12 A500C	4050	40	162.00						
4	12 A500C	2500	40	100.00						
5	12 A500C	3250	34	110.50						
6	12 A500C	1500	24	36.00						
7	12 A500C	1580	24	37.92						
8	12 A500C	3070	20	61.40						
9	12 A500C	2350	30	70.50						
I	8 A240	295	36	10.62						
II	12 A500C	1350	17	22.95						
III	12 A500C	1400	100	140.00						
IV	8 A240	395	114	45.03			∑	21.96	1371.65	11.13
						n= 3		65.88	4114.95	33.39
									125.20	კგ/მ³

პროექტის დასახელება

ოფისი

პროექტის მისამართი

ქ. თბილისი, აკაკი ბელიაშვილის ქუჩა №53 (ს/კ 01.13.03.010.054)

დამკვეთი

სტადია	თარიღი	განმარტება
მპ	2023.05.10	

დაკვეთის №

CAD DWG ფაილი 04.kedlebi.dwg

დირექტორი:

მთ. კონსტრუქტორი: გ. ვაშაკიძე

შეასრულა ნ. ხუბულავა

შეამოწმა გ. ვაშაკიძე

ნახაზის დასახელება

მონ. რ/ბ კედლის უბნის მკუ-1-ის არმირების კვეთები 0,000 ნიშნულიდან +11.400 ნიშნულამდე

კ-4.02

A3

მონ. რ/ბ კედლის შენის მკუ-1-ის არმირება +11,400 ნიშნულიდან +13,700 ნიშნულამდე

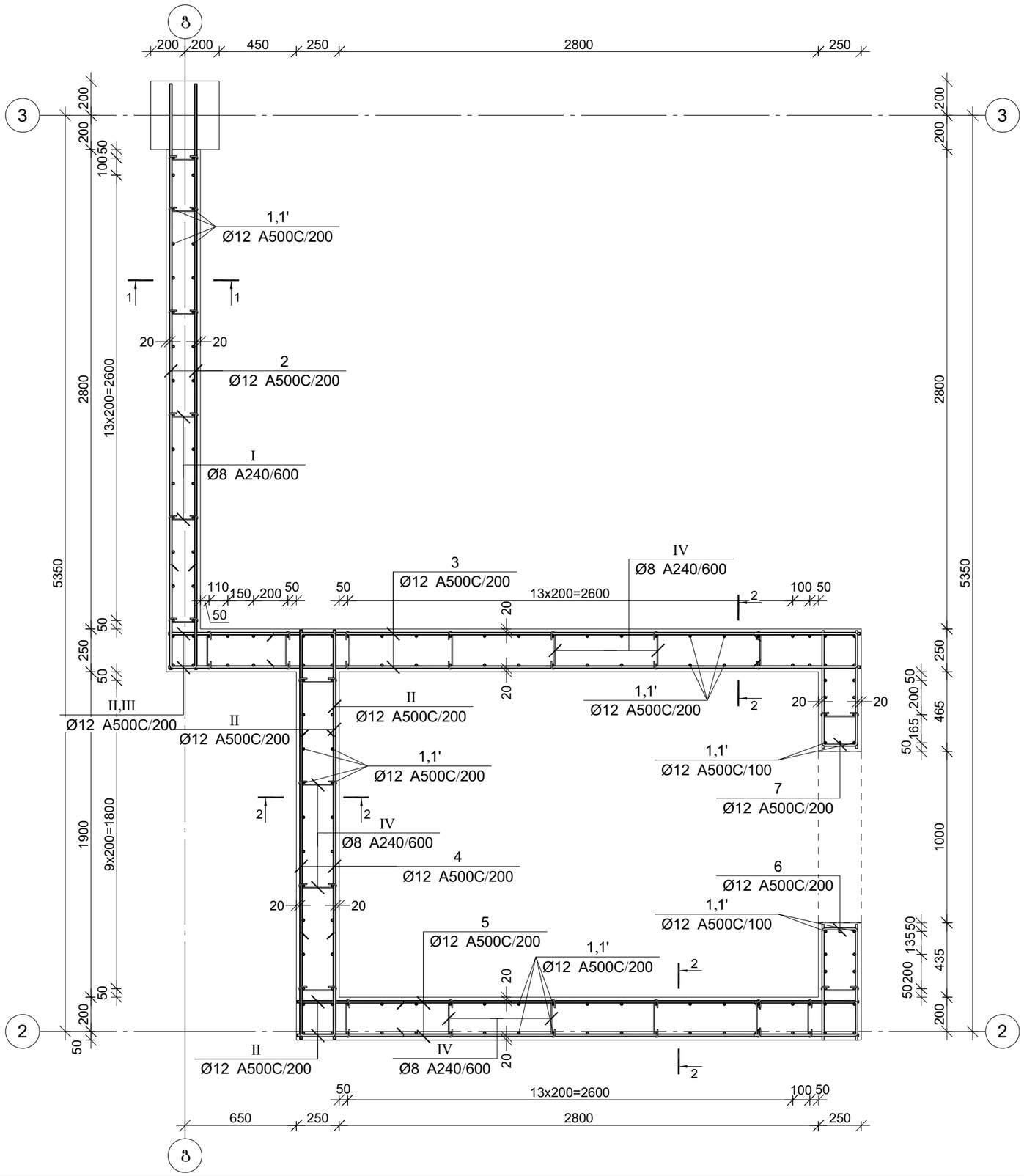

პროექტის დასახელება

ოფისი

პროექტის მისამართი

ქ. თბილისი, აკაკი ბელიაშვილის ქუჩა №53 (ს/კ 01.13.03.010.054)

დამკვეთი

სტადია	მარტივი	განმარტება
მპ	2023.05.10	

დაკვეთის №

CAD DWG ფაილი 04.kedlebi.dwg

დირექტორი:

მთ. კონსტრუქტორი: გ. ვაშაკიძე

შესრულა ნ. ხუციშვილი

შეამოწმა გ. ვაშაკიძე

ნახაზის დასახელება

მონ. რ/ბ კედლის შენის მკუ-1-ის არმირება +11,400 ნიშნულიდან +13,700 ნიშნულამდე

გ-4.03

A3

კვეთი 1-1

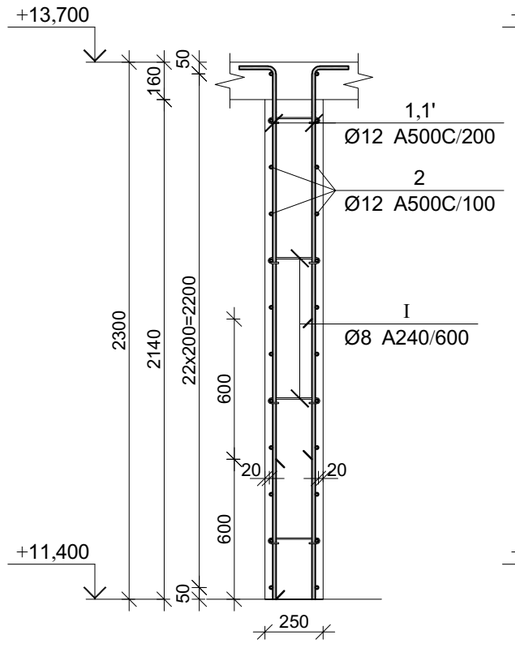

კვეთი 2-2

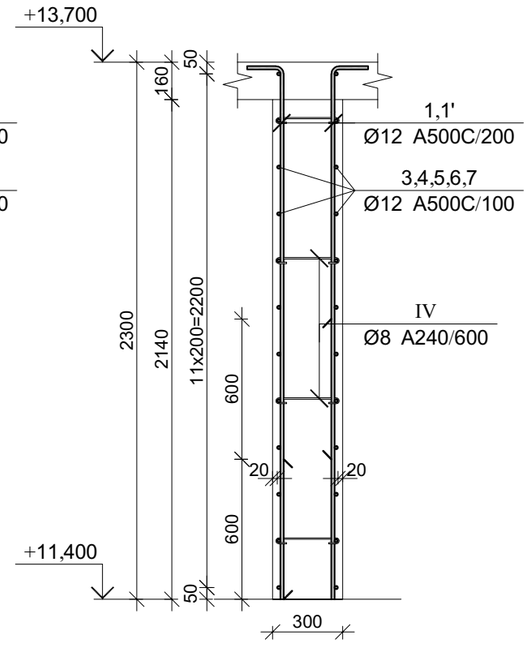

პოზ.	Ø [მმ.]	ესკიზი [მმ.]	სიგრძე [მმ.]	პოზ.	Ø [მმ.]	ესკიზი [მმ.]	სიგრძე [მმ.]
①	Ø12	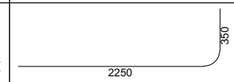	2600	⑥	Ø12	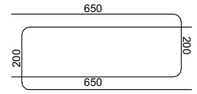	1500
①'	Ø12	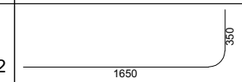	2000	⑦	Ø12	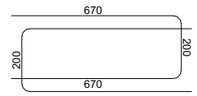	1580
②	Ø12		3450	Ⅰ	Ø8	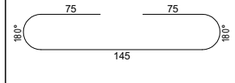	295
③	Ø12	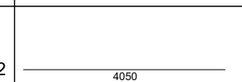	4050	Ⅱ	Ø12	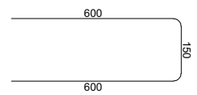	1350
④	Ø12	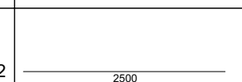	2500	Ⅲ	Ø12	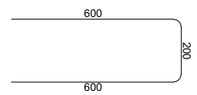	1400
⑤	Ø12	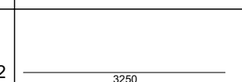	3250	Ⅳ	Ø8	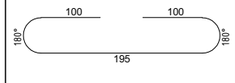	395

მონ. რ/ბ კედლის უბნის მკუ-1-ის სპეციფიკაცია +11,400 ნიშნულიდან +13,700 ნიშნულამდე

არმატურის სპეციფიკაცია					არმატურის ამოკრეფა					ბეტონი B 25
პოზ. №	Ø	L მმ.	n ცალი	Ln მ.	Ø	∑ Ln მ.	არაძვი მეორის წონა კგ.	წონა კგ. A240	წონა კგ. A500C	V; მ³
1	2	3	4	5	6	7	8	9	10	11
1	12 A500C	2600	78	202.80	8 A240	26.04	0.39	10.27		6.63
1'	12 A500C	2200	78	171.60	12 A500C	866.52	0.89		769.31	
2	12 A500C	3450	24	82.80						
3	12 A500C	4050	24	97.20						
4	12 A500C	2500	24	60.00						
5	12 A500C	3250	24	78.00						
6	12 A500C	1500	24	36.00						
7	12 A500C	1580	24	37.92						
I	8 A240	295	24	7.08						
II	12 A500C	1350	12	16.20						
III	12 A500C	1400	60	84.00						
IV	8 A240	395	48	18.96		∑		10.27	769.31	6.63
						n= 1		10.27	769.31	6.63
									117.51	კგ/მ³

პროექტის დასახელება

ოფისი

პროექტის მისამართი

ქ. თბილისი, აკაკი ბელიაშვილის ქუჩა №53 (ს/კ 01.13.03.010.054)

დამკვეთი

სტადია	მარიდი	განმარტება
მპ	2023.05.10	

დაკვეთის №

CAD DWG ფაილი 04.kedlebi.dwg

დირექტორი:

მთ. კონსტრუქტორი: გ. ვაშაკიძე

შესრულა ნ. ხუბულავა

შეამოწმა გ. ვაშაკიძე

ნახაზის დასახელება

მონ. რ/ბ კედლის უბნის მკუ-1-ის არმირების კვეთები +11,400 ნიშნულიდან +13,700 ნიშნულამდე

კ-4.04

A3

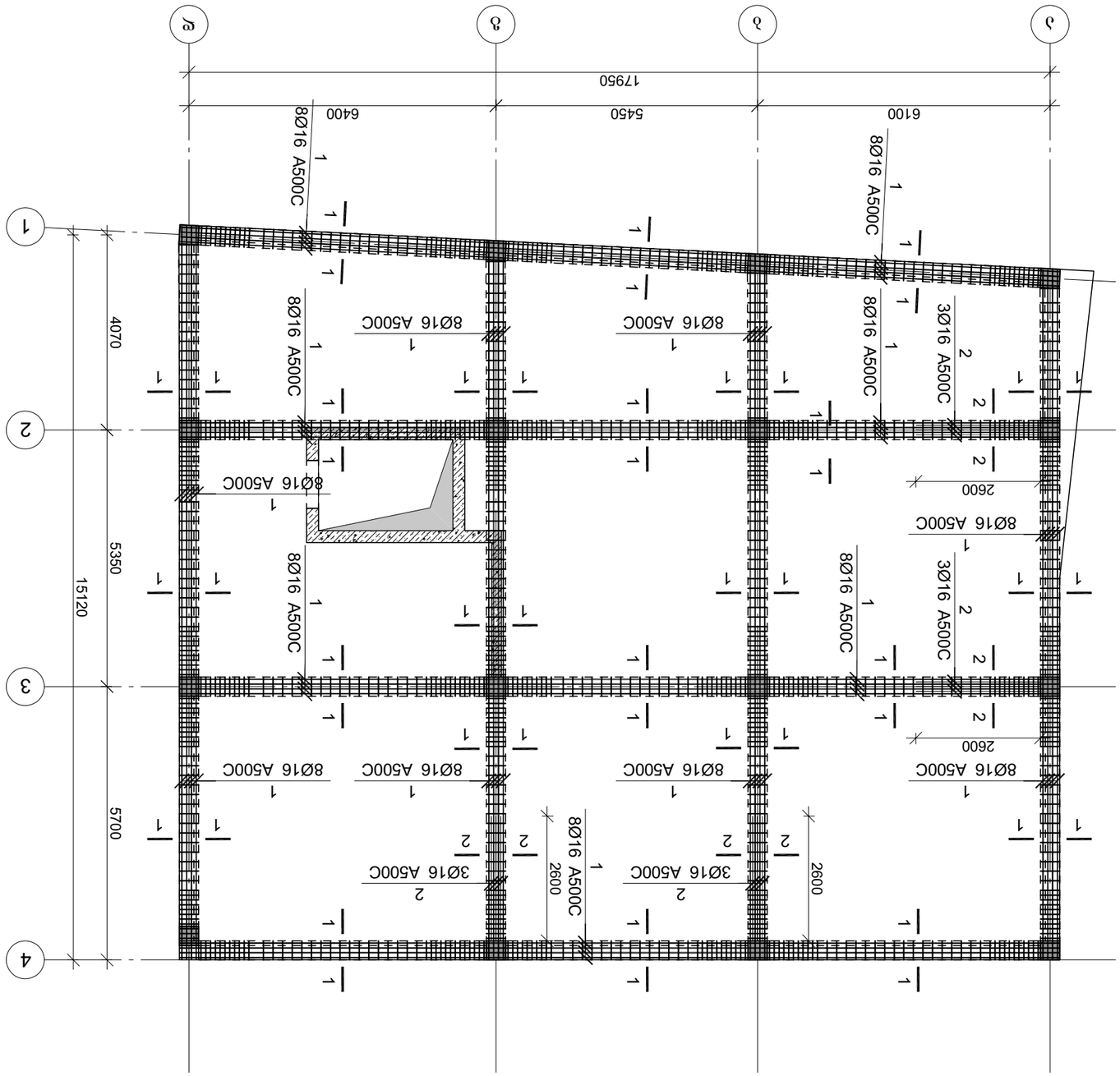

Эпю. ε/э εозэчэлэл элεозлэ 0.000 бозбэчεз

Ьδэчоэ	Ølэεlчоэ	δзбδεδδδ
3э	2023.05.10	
чэзззоюь №		
CAD DWG ɯзочэ	05.rigelebi.dwg	
чоεδзδгlεлε:		
зюl. лгlбьδεбзδгlεлε:	δ. ззδзδюδ	
ззэлεбэчэ	δ. ьззэчэδз	
ззээгlбзэ	δ. ззδзδюδ	
бььзюь чэььδьδзчэзэ		
эгlбзδεδюь зюьδзδεлεюю		
ззεгlзδεδюь зюьδзδεлεюю		
4. Ølэlчоюь δзчэгоьзэючоь, ьзьзю 01.13.03.010.054) дгlбь №53 (Ь/э		
чэзδзззюю		
ззεгlзδεδюь зюьδзδεлεюю		
Ølэlчоюь		
ззεгlзδεδюь чэььδьδзчэзэ		

эгlб. ε/э εозэчэлэл элεозлэ 0.000 бозбэчεз	
бььзюь чэььδьδзчэзэ	
эгlб. ε/э εозэчэлэл элεозлэ 0.000 бозбэчεз	
δ-5.01	
A3	

კვეთი 1-1

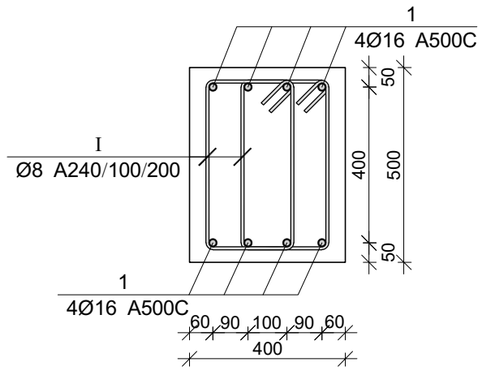

კვეთი 2-2

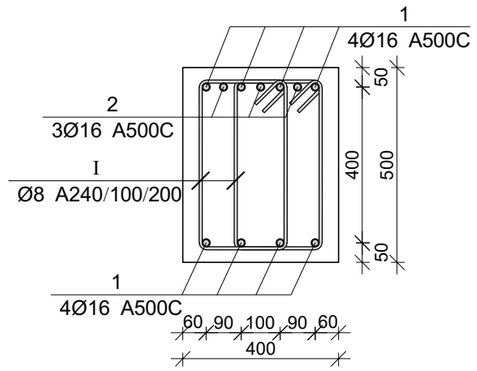

პოზ.	Ø [მმ.]	ესკიზი [მმ.]	სიგრძე [მმ.]
1	Ø16		---
I	Ø8	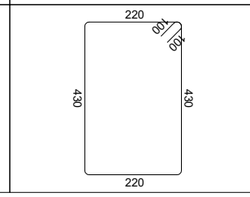	1500

რიგელების სპეციფიკაცია 0.000 ნიშნულზე

არმატურის სპეციფიკაცია					არმატურის ამოკრეფა					ბეტონი B 25
პოზ. №	Ø	L მმ.	n ცალი	Ln მ.	Ø	∑ Ln მ.	ბრაკით მეტრის წონა კგ.	წონა კგ.		V; მ³
								A240	A500C	
1	2	3	4	5	6	7	8	9	10	11
1	16 A500C	-	-	1200.00	8 A240	2454.00	0.39	968.31		24.00
2	16 A500C	3000	12	36.00	16 A500C	1236.00	1.58		1950.83	
I	8 A240	1500	1636	2454.00			∑	968.31	1950.83	24.00
						n= 1		968.31	1950.83	24.00
									121.63	კგ/მ³

პროექტის დასახელება

ოფისი

პროექტის მისამართი

ქ. თბილისი, აკაკი ბელიაშვილის ქუჩა №53 (ს/კ 01.13.03.010.054)

დამკვეთი

სტადია	მარტივი	განმარტება
მპ	2023.05.10	

დაკვეთის №

CAD DWG ფაილი 05.rigelebi.dwg

დირექტორი:

მთ. კონსტრუქტორი: გ. ვაშაკიძე

შესრულა ნ. ხუციშვილი

შეამოწმა გ. ვაშაკიძე

ნახაზის დასახელება

რიგელების არმირების კვეთები და სპეციფიკაცია 0.000 ნიშნულზე

კ-5.02

A3

მონ. რ/ბ რიგელების არმირება +3.800 ნიშნულზე

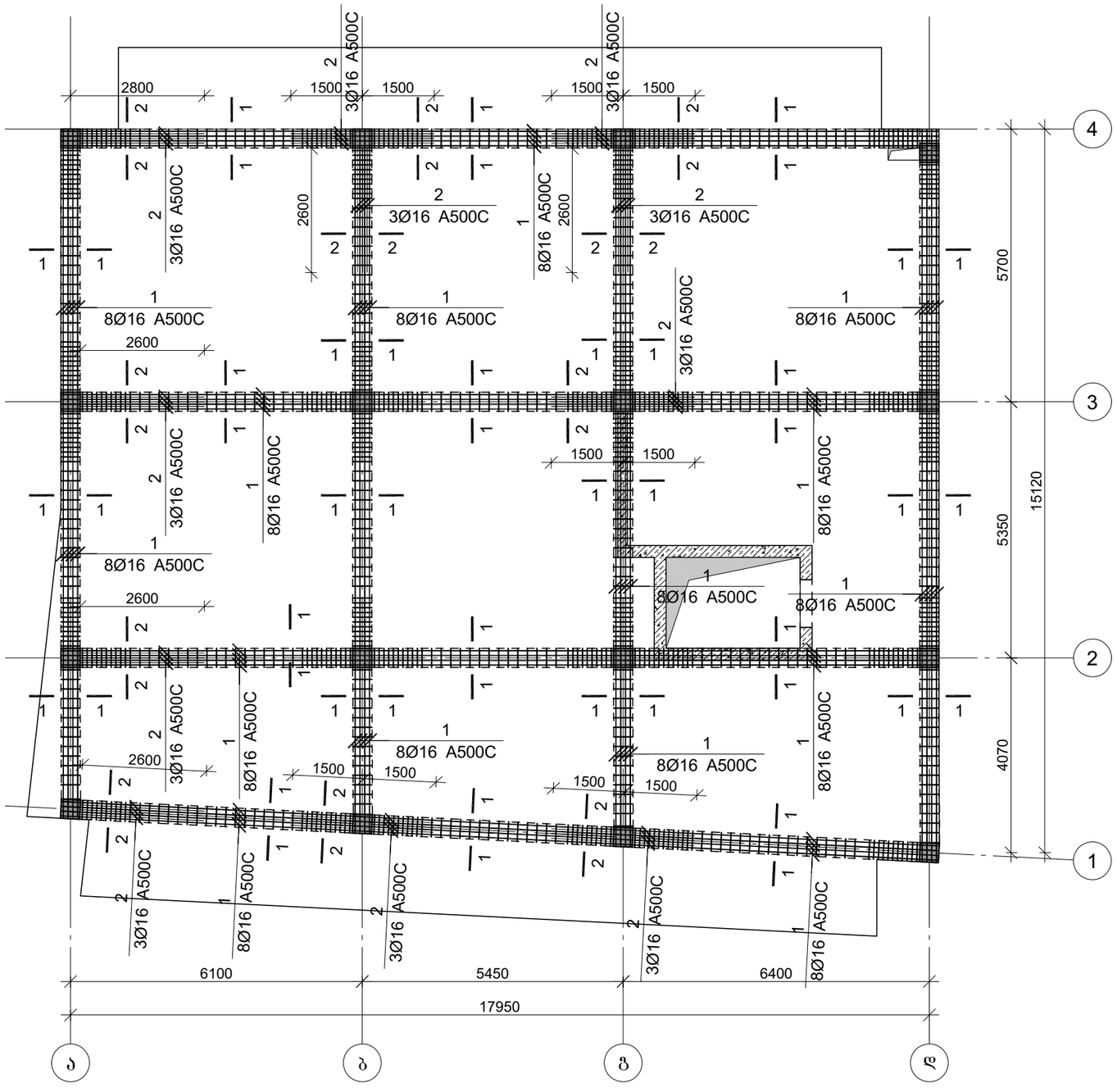

პროექტის დასახელება

ოფისი

პროექტის მისამართი

ქ. თბილისი, აკაკი ბელიაშვილის ქუჩა №53 (ს/კ 01.13.03.010.054)

დამკვეთი

სტადია	თარიღი	განმარტება
მპ	2023.05.10	

დაკვეთის №

CAD DWG ფაილი 05.rigelebi.dwg

დირექტორი:

მთ. კონსტრუქტორი: გ. ვაშაკიძე

შესრულა ნ. ხუბულავა

შეამოწმა გ. ვაშაკიძე

ნახაზის დასახელება

მონ. რ/ბ რიგელების არმირება +3.800 ნიშნულზე

კ-5.03

A3

კვეთი 1-1

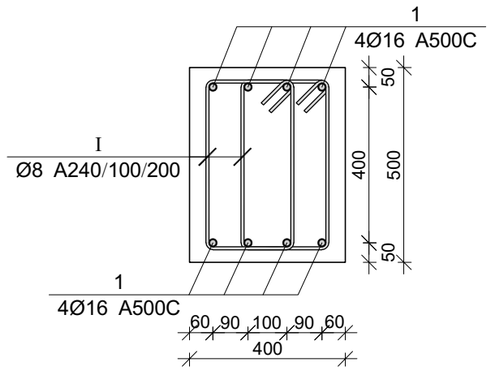

კვეთი 2-2

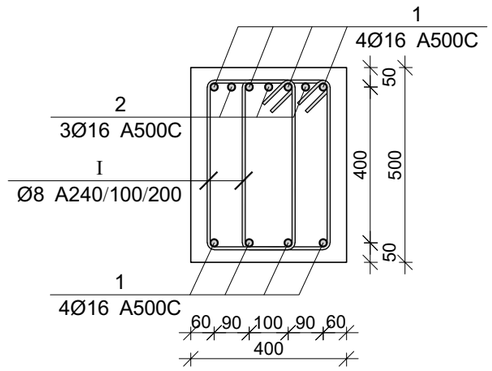

პოზ.	Ø [მმ.]	ესკიზი [მმ.]	სიგრძე [მმ.]
1	Ø16		---
I	Ø8	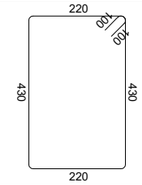	1500

რიგელების სპეციფიკაცია 3.800 ნიშნულზე

არმატურის სპეციფიკაცია					არმატურის ამოკრეფა					ბეტონი B 25
პოზ. №	Ø	L მმ.	n ცალი	Ln მ.	Ø	∑ Ln მ.	ბრაკით მეტრის წონა კგ.	წონა კგ.		V; მ³
								A240	A500C	
1	16 A500C	-	-	1200.00	8 A240	2454.00	0.39	968.31		
2	16 A500C	3000	33	99.00	16 A500C	1299.00	1.58		2050.26	24.00
I	8 A240	1500	1636	2454.00			∑	968.31	2050.26	24.00
						n= 1		968.31	2050.26	24.00
									125.77	კგ/მ³

პროექტის დასახელება

ოფისი

პროექტის მისამართი

ქ. თბილისი, აკაკი ბელიაშვილის ქუჩა №53 (ს/კ 01.13.03.010.054)

დამკვეთი

სტადია	მარილი	განმარტება
მპ	2023.05.10	

დაკვეთის №

CAD DWG ფაილი 05.rigelebi.dwg

დირექტორი:

მთ. კონსტრუქტორი: გ. ვაშაკიძე

შესრულა ნ. ხუბულაძე

შეამოწმა გ. ვაშაკიძე

ნახაზის დასახელება

რიგელების არმირების კვეთები და სპეციფიკაცია 3.800 ნიშნულზე

კ-5.04

A3

მონ. რ/ბ რიგელების არმირება +7.600 ნიშნულზე

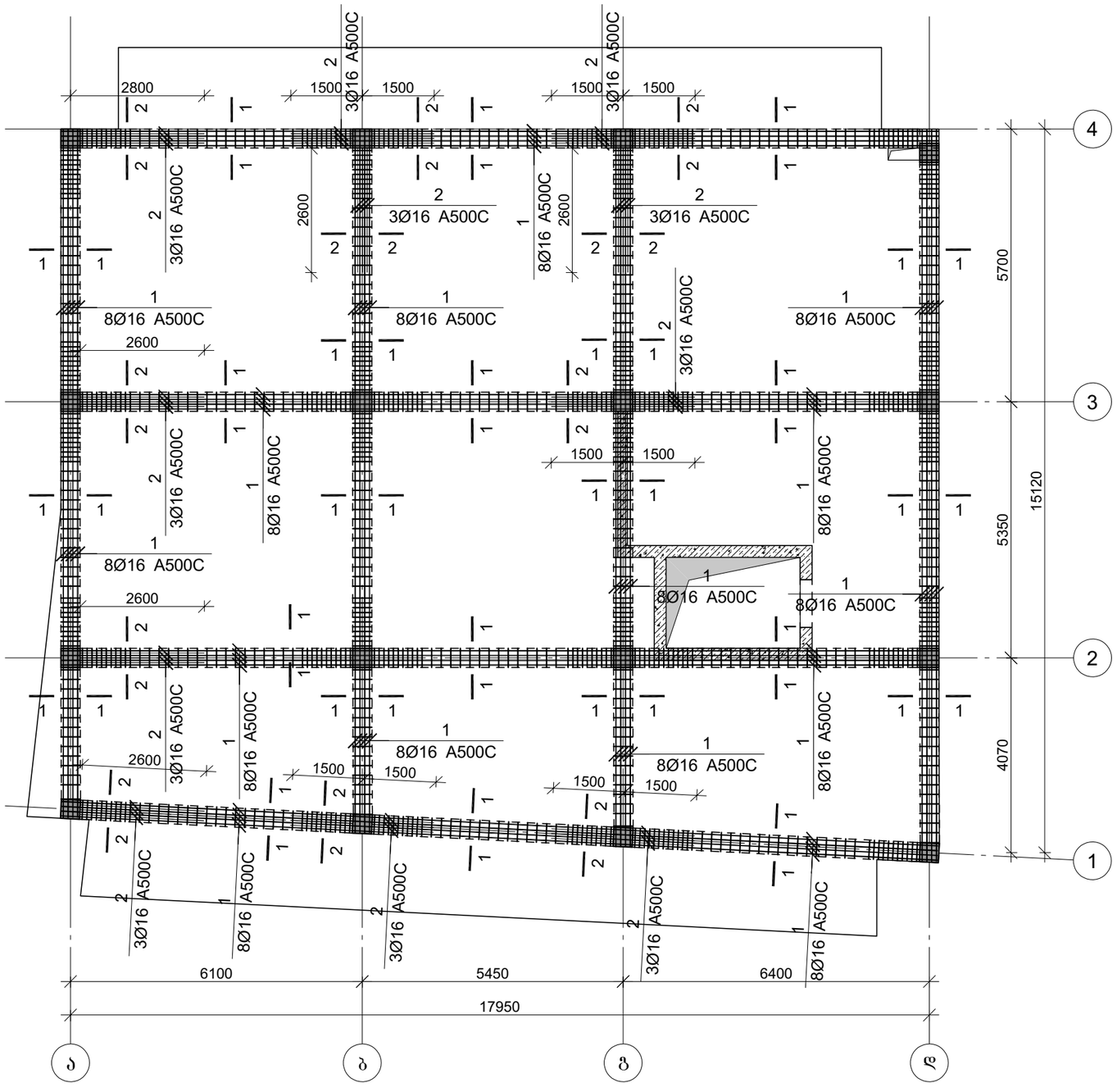

პროექტის დასახელება

ოფისი

პროექტის მისამართი

ქ. თბილისი, აკაკი ბელიაშვილის ქუჩა №53 (ს/კ 01.13.03.010.054)

დამკვეთი

სტადია	თარიღი	განმარტება
მპ	2023.05.10	

დაკვეთის №

CAD DWG ფაილი 05.rigelebi.dwg

დირექტორი:

მთ. კონსტრუქტორი: გ. ვაშაკიძე

შესრულა ნ. ხუბულავა

შეამოწმა გ. ვაშაკიძე

ნახაზის დასახელება

მონ. რ/ბ რიგელების არმირება +7.600 ნიშნულზე

კ-5.05

A3

კვეთი 1-1

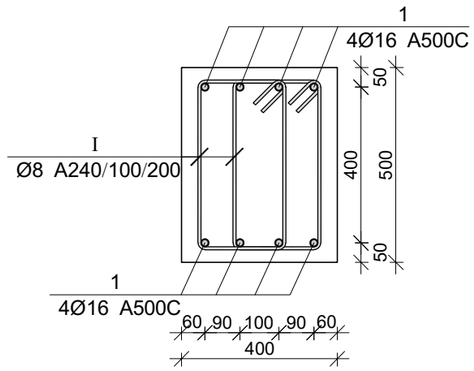

კვეთი 2-2

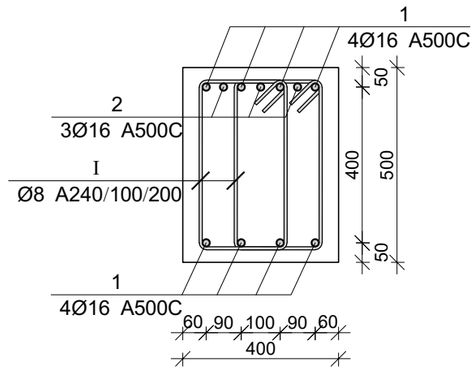

პოზ.	Ø [მმ.]	ესკიზი [მმ.]	სიგრძე [მმ.]
1	Ø16		---
1	Ø8	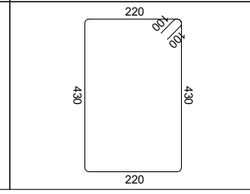	1500

რიგელების სპეციფიკაცია 7.600 ნიშნულზე

არმატურის სპეციფიკაცია					არმატურის ამოკრეფა					ბეტონი B 25
პოზ. №	Ø	L მმ.	n ცალი	Ln მ.	Ø	∑ Ln მ.	ბრაკით მეტრის წონა კგ.	წონა კგ.		V; მ³
								A240	A500C	
1	2	3	4	5	6	7	8	9	10	11
1	16 A500C	-	-	1200.00	8 A240	2454.00	0.39	968.31		24.00
2	16 A500C	3000	33	99.00	16 A500C	1299.00	1.58		2050.26	
I	8 A240	1500	1636	2454.00			∑	968.31	2050.26	24.00
						n= 1		968.31	2050.26	24.00
									125.77	კგ/მ³

პროექტის დასახელება

ოფისი

პროექტის მისამართი

ქ. თბილისი, აკაკი ბელიაშვილის ქუჩა №53 (ს/კ 01.13.03.010.054)

დამკვეთი

სტადია	მარილი	განმარტება
მპ	2023.05.10	

დაკვეთის №

CAD DWG ფაილი 05.rigelebi.dwg

დირექტორი:

მთ. კონსტრუქტორი: გ. ვაშაკიძე

შესრულა ნ. ხუბულაძე

შეამოწმა გ. ვაშაკიძე

ნახაზის დასახელება

რიგელების არმირების კვეთები და სპეციფიკაცია 7.600 ნიშნულზე

კ-5.06

A3

მონ. რ/ბ რიგელების არმირება +11.400 ნიშნულზე

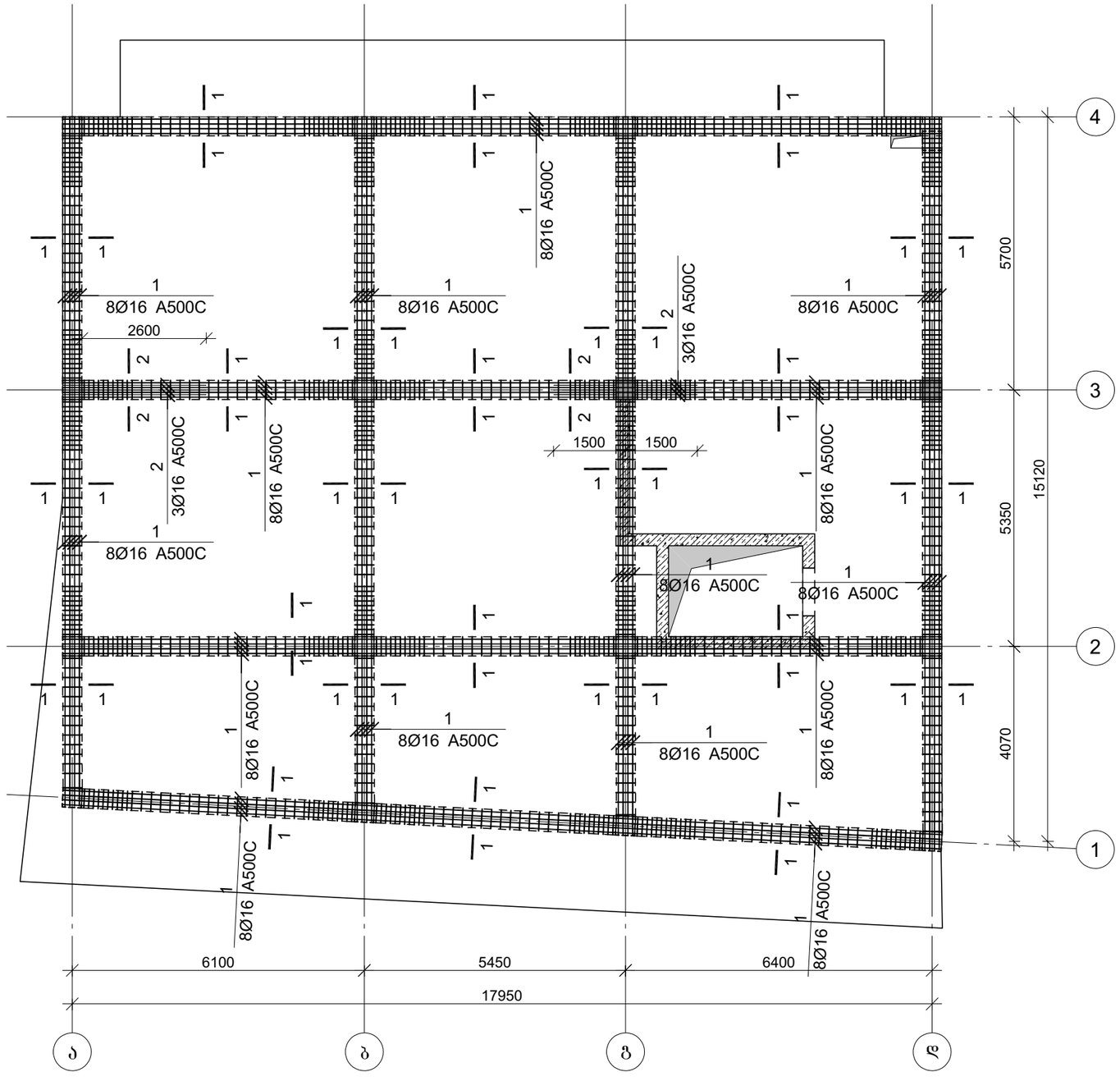

პროექტის დასახელება

ოფისი

პროექტის მისამართი

ქ. თბილისი, აკაკი ბელიაშვილის ქუჩა №53 (ს/კ 01.13.03.010.054)

დამკვეთი

სტადია	თარიღი	განმარტება
მპ	2023.05.10	

დაკვეთის №

CAD DWG ფაილი 05.rigelebi.dwg

დირექტორი:

მთ. კონსტრუქტორი: გ. ვაშაკიძე

შესრულა: ნ. ხუბულავა

შეამოწმა: გ. ვაშაკიძე

ნახაზის დასახელება

მონ. რ/ბ რიგელების არმირება +11.400 ნიშნულზე

კ-5.07

A3

კვეთი 1-1

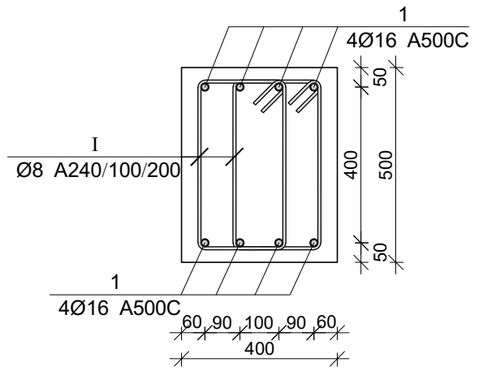

კვეთი 2-2

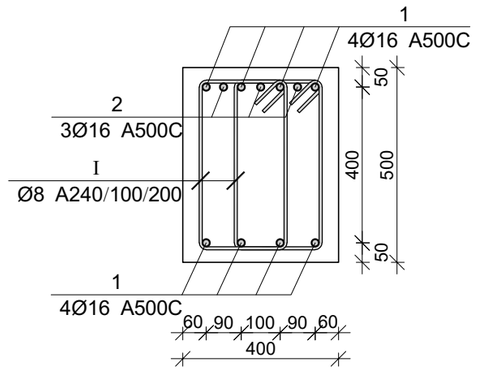

პოზ.	Ø [მმ.]	ესკიზი [მმ.]	სიგრძე [მმ.]
1	Ø16		---
1	Ø8	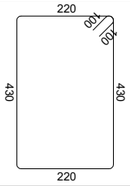	1500

რიგელების სპეციფიკაცია 11.400 ნიშნულზე

არმატურის სპეციფიკაცია					არმატურის ამოკრეფა					ბეტონი B 25
პოზ. №	Ø	L მმ.	n ცალი	Ln მ.	Ø	∑ Ln მ.	ბრაკით მეტრის წონა კგ.	წონა კგ.		V; მ³
								A240	A500C	
1	2	3	4	5	6	7	8	9	10	11
1	16 A500C	-	-	1200.00	8 A240	2454.00	0.39	968.31		24.00
2	16 A500C	3000	6	18.00	16 A500C	1218.00	1.58		1922.42	
I	8 A240	1500	1636	2454.00			∑	968.31	1922.42	24.00
						n= 1		968.31	1922.42	24.00
									120.45	კგ/მ³

პროექტის დასახელება

ოფისი

პროექტის მისამართი

ქ. თბილისი, აკაკი ბელიაშვილის ქუჩა №53 (ს/კ 01.13.03.010.054)

დამკვეთი

სტადია	მარტივი	განმარტება
მპ	2023.05.10	

დაკვეთის №

CAD DWG ფაილი 05.rigelebi.dwg

დირექტორი:

მთ. კონსტრუქტორი: გ. ვაშაკიძე

შესრულა ნ. ხუბულაძე

შეამოწმა გ. ვაშაკიძე

ნახაზის დასახელება

რიგელების არმირების კვეთები და სპეციფიკაცია 11.400 ნიშნულზე

კ-5.08

A3

მონ. რ/ბ რიგელების არმირება +13.700 ნიშნულზე

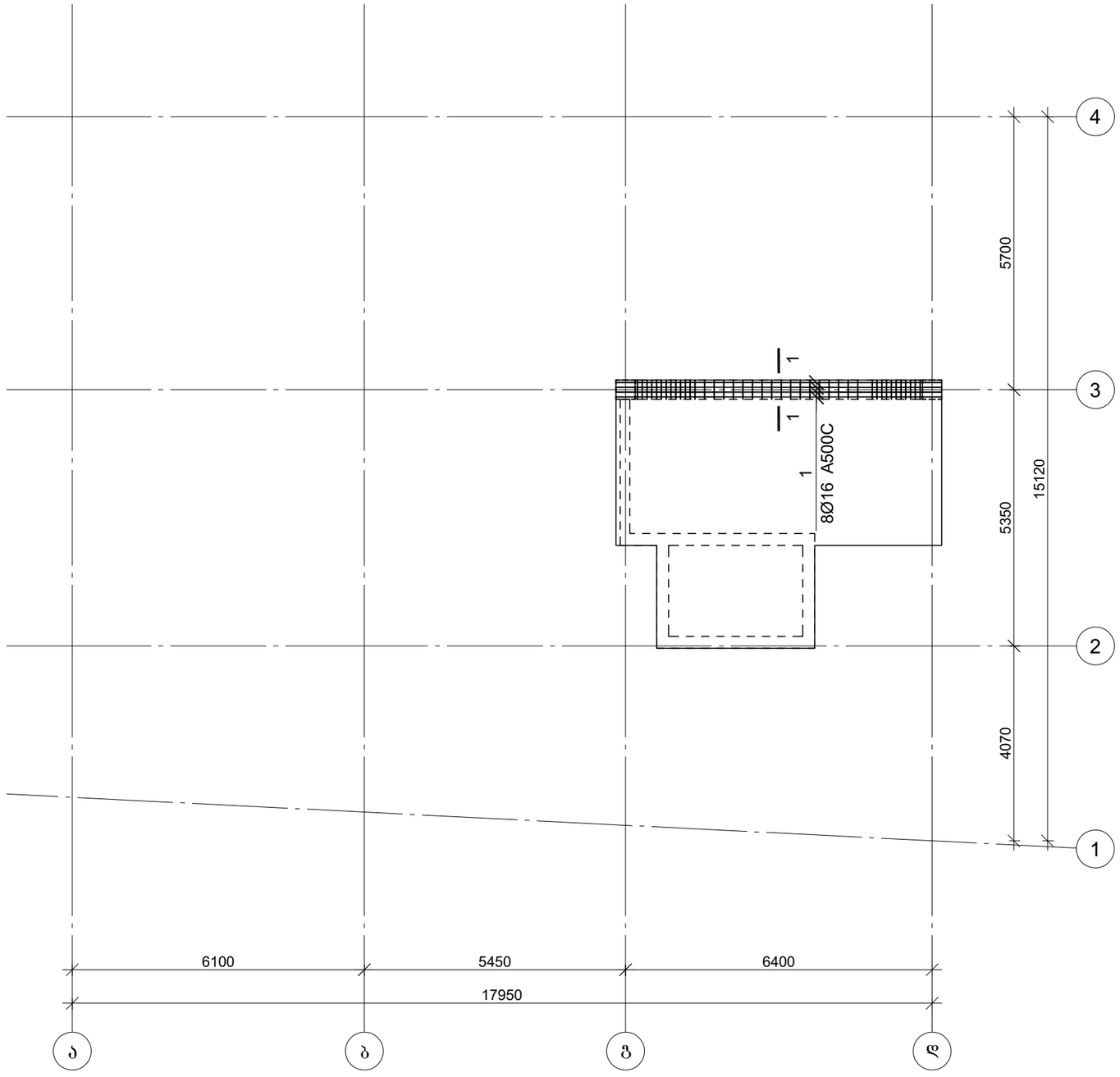

პროექტის დასახელება

ოფისი

პროექტის მისამართი

ქ. თბილისი, აკაკი ბელიაშვილის ქუჩა №53 (ს/კ 01.13.03.010.054)

დამკვეთი

სტადია	მარცხი	განმარტება
მპ	2023.05.10	

დაკვეთის №

CAD DWG ფაილი 05.rigelebi.dwg

დირექტორი:

მთ. კონსტრუქტორი: გ. ვაშაკიძე

შესრულა ნ. ხუბულავა

შეამოწმა გ. ვაშაკიძე

ნახაზის დასახელება

მონ. რ/ბ რიგელების არმირება +13.700 ნიშნულზე

კ-5.09

A3

კვეთი 1-1

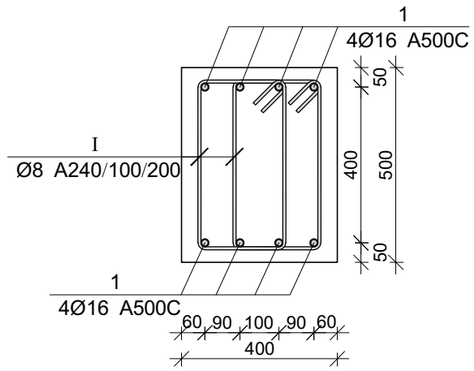

პოზ.	Ø [მმ.]	ესკიზი [მმ.]	სიგრძე [მმ.]
①	Ø16		---
Ⓘ	Ø8	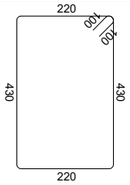	1500

რიგელების სპეციფიკაცია 13.700 ნიშნულზე

არმატურის სპეციფიკაცია					არმატურის ამოკრეფა					ბეტონი B 25
პოზ. №	Ø	L მმ.	n ცალი	Ln მ.	Ø	∑ Ln მ.	ბრაკით მეტრის წონა კგ.	წონა კგ. A240	წონა კგ. A500C	V; მ³
1	2	3	4	5	6	7	8	9	10	11
1	16 A500C	-	-	100.00	8 A240	123.00	0.39	48.53		1.50
					16 A500C	100.00	1.58		157.83	
I	8 A240	1500	82	123.00			∑	48.53	157.83	1.50
						n= 1		48.53	157.83	1.50
									137.58	კგ/მ³

პროექტის დასახელება

ოფისი

პროექტის მისამართი

ქ. თბილისი, აკაკი ბელიაშვილის ქუჩა №53 (ს/კ 01.13.03.010.054)

დამკვეთი

სტადია	მარტივი	განმარტება
მპ	2023.05.10	

დაკვეთის №

CAD DWG ფაილი 05.rigelebi.dwg

დირექტორი:

მთ. კონსტრუქტორი: გ. ვაშაკიძე

შესრულა ნ. ხუბულაძა

შეამოწმა გ. ვაშაკიძე

ნახაზის დასახელება

რიგელების არმირების კვეთები და სპეციფიკაცია 13.700 ნიშნულზე

კ-5.10

A3

მონ. რ/ბ რიგელის არმატურის გადაღებით გადაბმის დეტალი

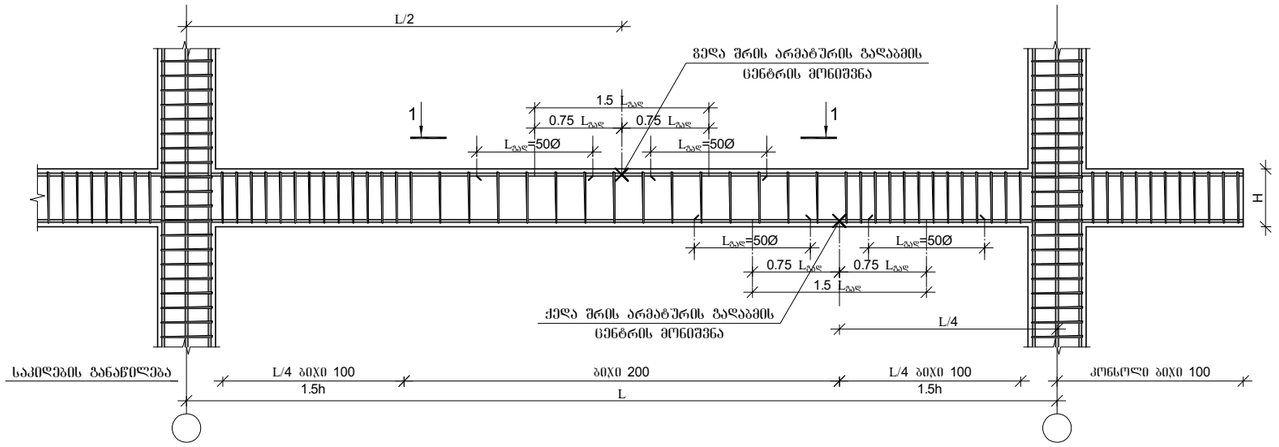

რიგელების და სვეტის შეერთების დეტალი გეგმაში

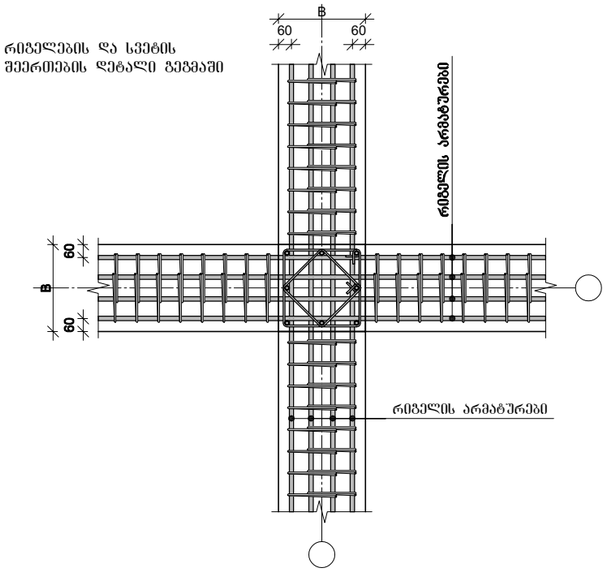

მონ. რ/ბ რიგელის არმატურის გადაღებით გადაბმის დეტალი ხედი 1-1

არმატურის ჩაანკერების დეტალი

1. მონიშვნა - X აღნიშვნავს მონ. რ/ბ რიგელის არმირების სქემებზე ბრძივი არმატურის ორ პოზიციას შორის საზღვარს.
2. მონ. რ/ბ რიგელის არმირებისას არმატურის გადაბმის ადგილებში საკიდების ბიჯი უნდა იყო 100 მმ.

რიგელის და სვეტის შეერთების დეტალი ჭრილში

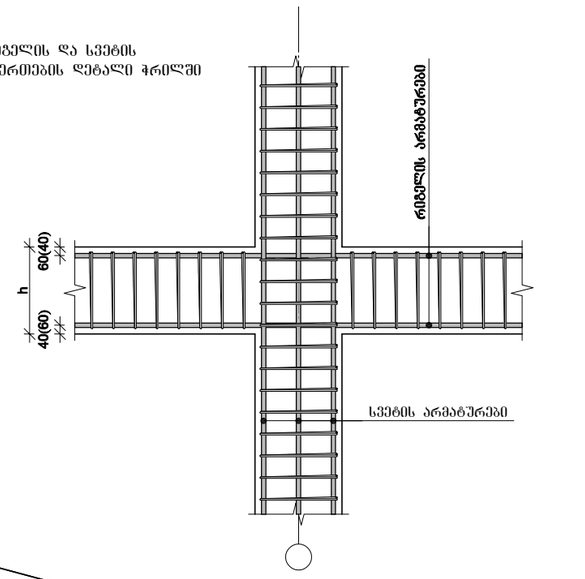

სვეტის ნაშვერების მოწყობის დეტალი

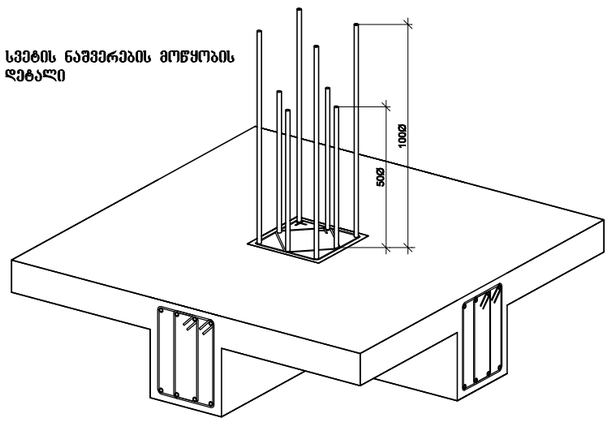

პროექტის დასახელება

ოფისი

პროექტის მისამართი

ქ. თბილისი, აკაკი ბელიაშვილის ქუჩა №53 (ს/კ 01.13.03.010.054)

დამკვეთი

სტადია	მარილი	განმარტება
მპ	2023.05.10	

დაკვეთის №

CAD DWG ფაილი 05.rigelebi.dwg

დირექტორი:

მთ. კონსტრუქტორი: ზ. ვაშაკიძე

შესრულა ნ. ხუბულავა

შეამოწმა ზ. ვაშაკიძე

ნახაზის დასახელება

მონ. რ/ბ რიგელის არმატურის გადაღებით გადაბმის და სვეტში ჩამაბრების დეტალები

კ-5.11

A3

გაღახურვის ფილის არმირება 0.000 ნიშნულზე

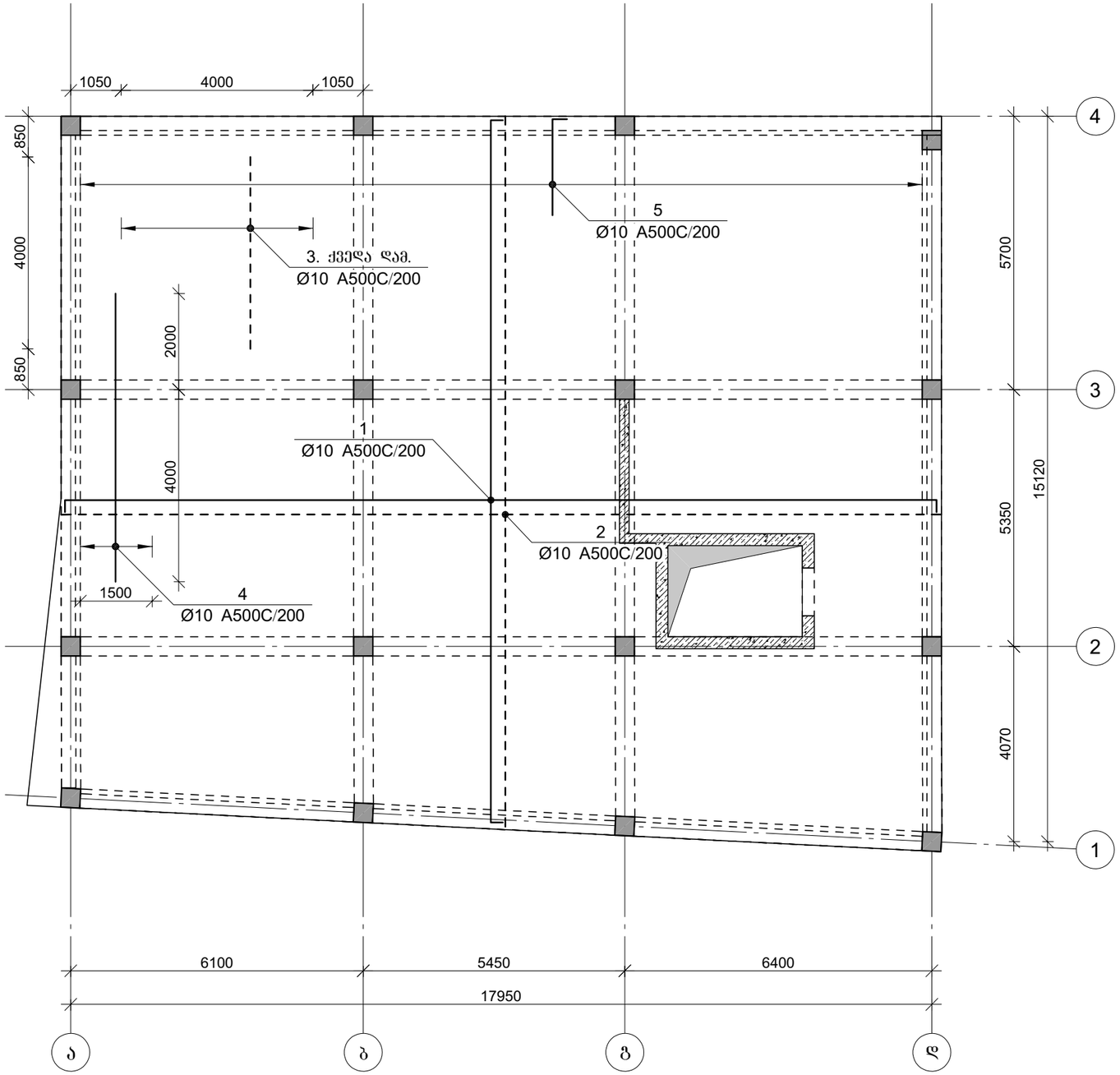

პროექტის დასახელება

ოფისი

პროექტის მისამართი

ქ. თბილისი, აკაკი ბელიაშვილის ქუჩა №53 (ს/კ 01.13.03.010.054)

დამკვეთი

სტადია	მარცხი	განმარტება
გკ	2023.05.10	

დაკვეთის №

CAD DWG ფაილი 06.filebi.dwg

დირექტორი:

მთ. კონსტრუქტორი: გ. ვაშაკიძე

შესრულა ნ. ხუბულავა

შეამოწმა გ. ვაშაკიძე

ნახაზის დასახელება

გაღახურვის ფილის არმირება 0.000 ნიშნულზე

კ-6.01

A3

ფილის არმირების ფრაგმენტი

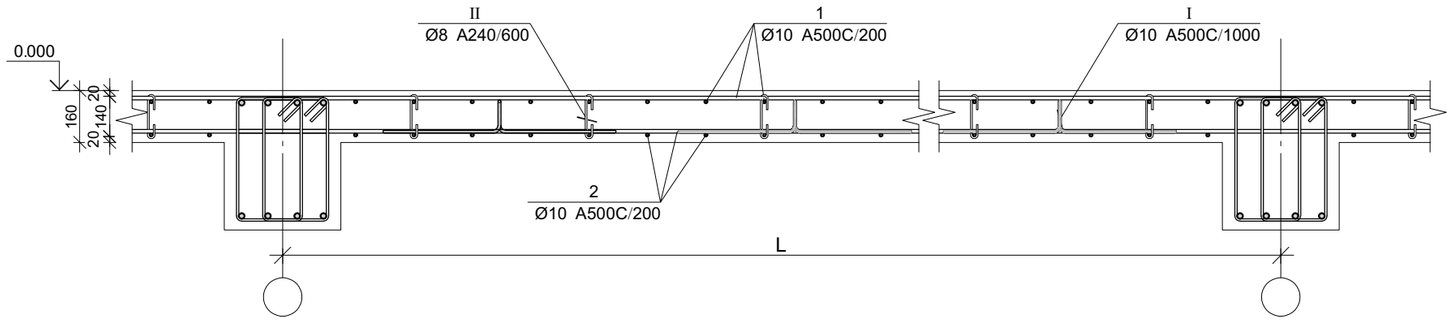

პოზ.	Ø [მმ.]	ესკიზი [მმ.]	სიგრძე [მმ.]
1	Ø10		----
I	Ø10	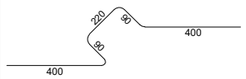	1200
II	Ø10	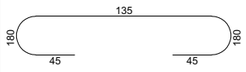	230

ფილის არმირების კვეთი ღიობთან

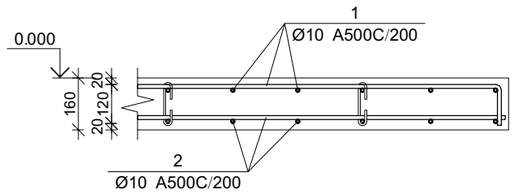

ფილის არმირების კვეთი რიგელთან

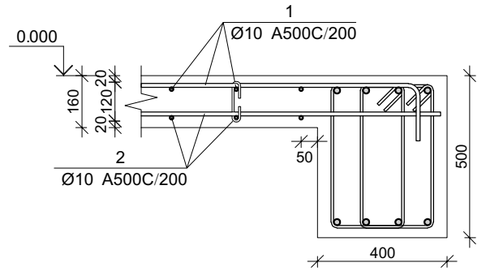

ფილის არმირების კვეთი კედელთან

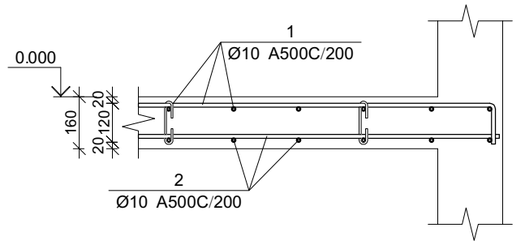

ფილის არმირების კვეთი კიბესთან

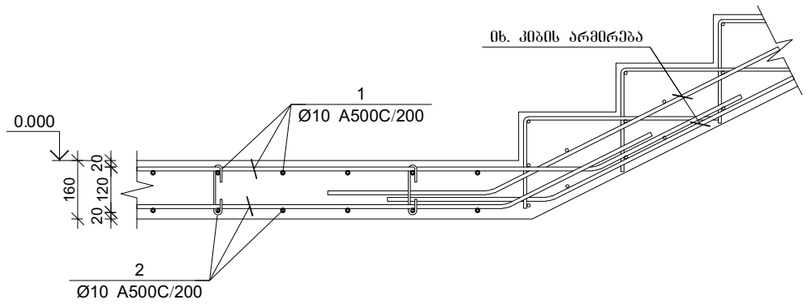

ფილის არმირების კვეთი კიბესთან

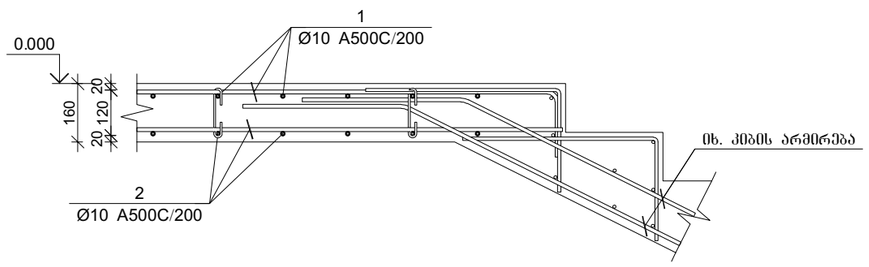

გაღახურვის ფილის სპეციფიკაცია 0.000 ნიშნულზე

არმატურის სპეციფიკაცია					არმატურის ამოკრეფა					ბეტონი B 25
პოზ. №	Ø	L მმ.	n ცალი	Ln მ.	Ø	∑ Ln მ.	ერთეული მეტრის წონა კგ.	წონა კგ. A240	წონა კგ. A500C	V; მ³
1	2	3	4	5	6	7	8	9	10	11
1	10 A500C	-	-	2640.00	8 A240	141.48	0.39	55.82		35.20
2	10 A500C	-	-	2596.00	10 A500C	5800.00	0.62		3575.93	
3	10 A500C	4000	20	80.00						
4	10 A500C	6000	10	60.00						
5	10 A500C	2000	80	160.00						
I	10 A500C	1200	220	264.00						
II	8 A240	230	615	141.48						
						∑		55.82	3575.93	35.20
						n= 1		55.82	3575.93	35.20
									103.17	კგ/მ³

პროექტის დასახელება

ოფისი

პროექტის მისამართი

ქ. თბილისი, აკაკი ბელიაშვილის ქუჩა №53 (ს/კ 01.13.03.010.054)

დამკვეთი

სტადია	მარტო	განმარტება
მპ	2023.05.10	

დაკვეთის №

CAD DWG ფაილი 06.filebi.dwg

დირექტორი:

მთ. კონსტრუქტორი: გ. ვაშაკიძე

შესრულა ნ. ხუბულავა

შეამოწმა გ. ვაშაკიძე

ნახაზის დასახელება

გაღახურვის ფილის არმირების კვეთები და სპეციფიკაცია

კ-6.02

A3

გაღახურვის ფილის არმირება +3.800 ნიშნულზე

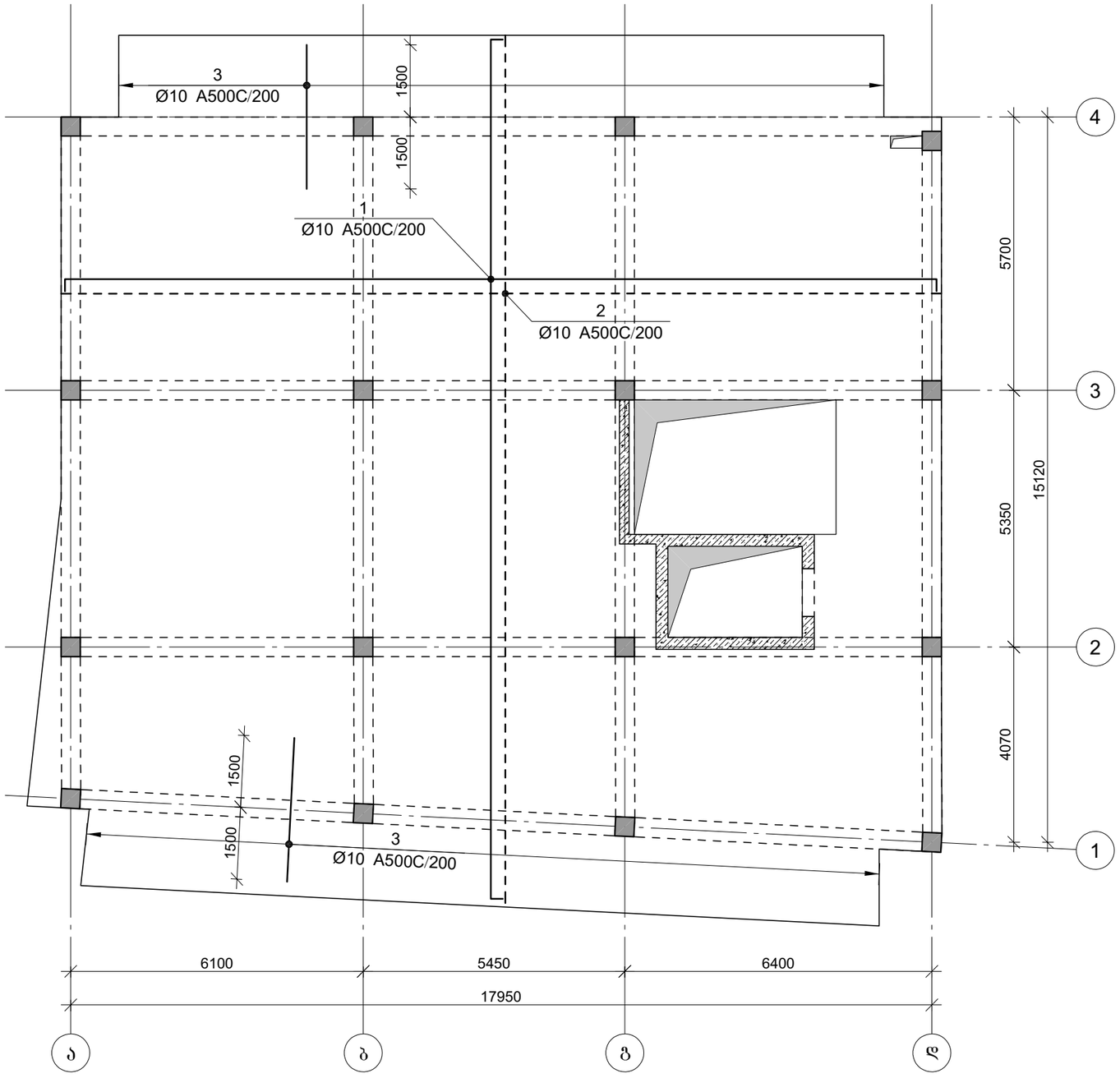

პროექტის დასახელება

ოფისი

პროექტის მისამართი

ქ. თბილისი, აკაკი ბელიაშვილის ქუჩა №53 (ს/კ 01.13.03.010.054)

დამკვეთი

სტადია	მარილი	განმარტება
მპ	2023.05.10	

დაკვეთის №

CAD DWG ფაილი 06.filebi.dwg

დირექტორი:

მთ. კონსტრუქტორი: გ. ვაშაკიძე

შესრულა ნ. ხუციშვილი

შეამოწმა გ. ვაშაკიძე

ნახაზის დასახელება

გაღახურვის ფილის არმირება +3.800 ნიშნულზე

კ-6.03

A3

ფილის არმირების ფრაგმენტი

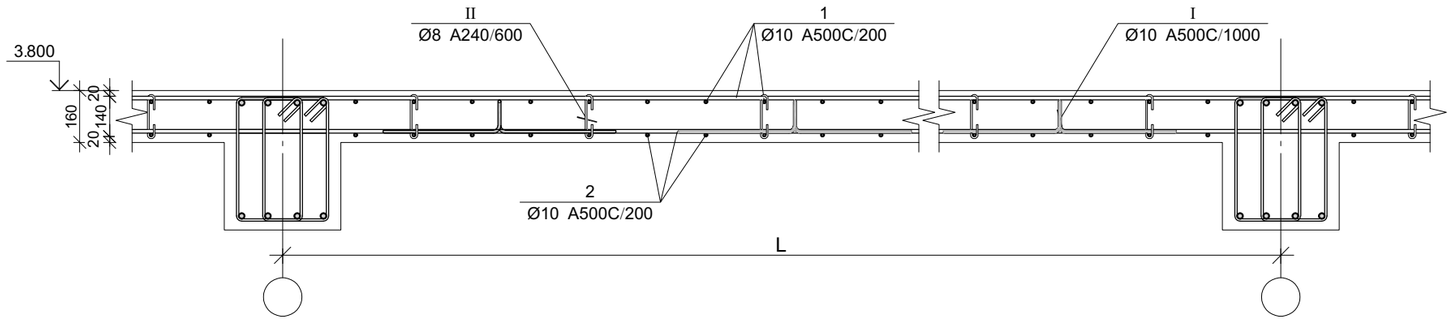

პოზ.	Ø [მმ.]	ესკიზი [მმ.]	სიგრძე [მმ.]
1	Ø10		----
I	Ø10	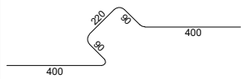	1200
II	Ø10	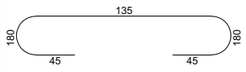	230

ფილის არმირების კვეთი ღიობთან

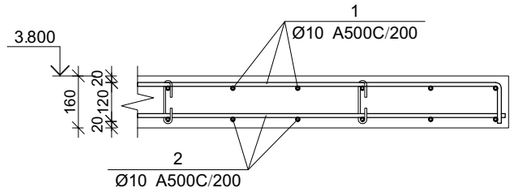

ფილის არმირების კვეთი რიგელთან

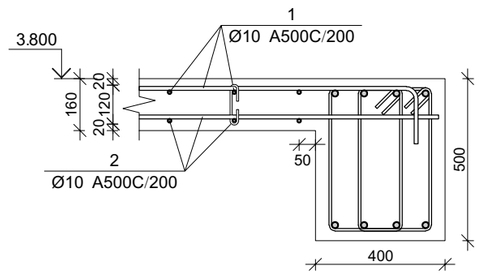

ფილის არმირების კვეთი კედელთან

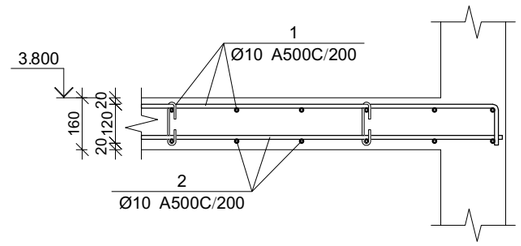

ფილის არმირების კვეთი კიბესთან

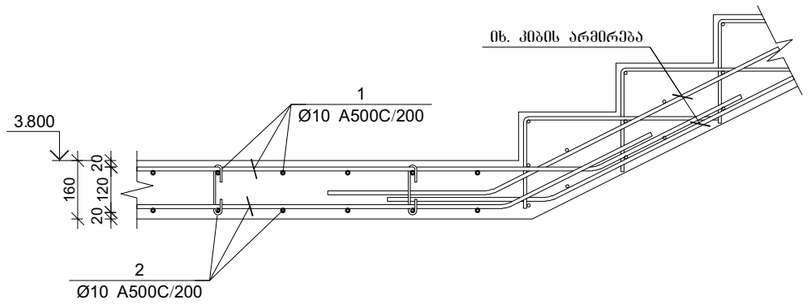

ფილის არმირების კვეთი კიბესთან

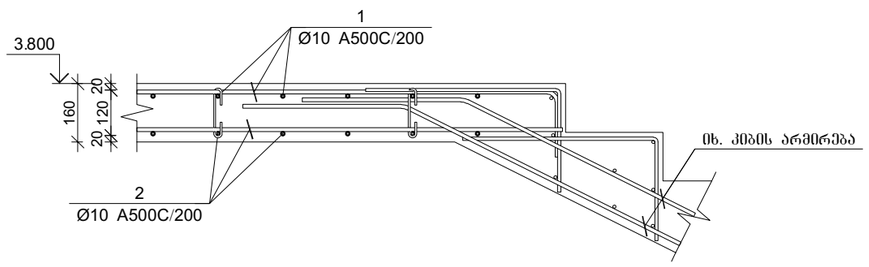

გაღახურვის ფილის სპეციფიკაცია 3.800 ნიშნულზე

არმატურის სპეციფიკაცია					არმატურის ამოკრეფა					ბეტონი B 25
პოზ. №	Ø	L მმ.	n ცალი	Ln მ.	Ø	∑ Ln მ.	ბრაკის ფაქტორის წონა კგ.	წონა კგ. A240	წონა კგ. A500C	V; მ³
1	2	3	4	5	6	7	8	9	10	11
1	10 A500C	-	-	3120.00	8 A240	166.80	0.39	65.82		41.60
2	10 A500C	-	-	3068.00	10 A500C	6980.00	0.62		4303.44	
3	10 A500C	3000	160	480.00						
I	10 A500C	1200	260	312.00						
II	8 A240	230	725	166.80						
						∑		65.82	4303.44	41.60
						n= 1		65.82	4303.44	41.60
									105.03	კგ/მ³

პროექტის დასახელება

ოფისი

პროექტის მისამართი

ქ. თბილისი, აკაკი ბელიაშვილის ქუჩა №53 (ს/კ 01.13.03.010.054)

დამკვეთი

სტადია	მარტივი	განმარტება
მპ	2023.05.10	

დაკვეთის №

CAD DWG ფაილი 06.filebi.dwg

დირექტორი:

მთ. კონსტრუქტორი: გ. ვაშაკიძე

შესრულა ნ. ხუციშვილი

შეამოწმა გ. ვაშაკიძე

ნახაზის დასახელება

გაღახურვის ფილის არმირების კვეთები და სპეციფიკაცია

კ-6.04

A3

გაღახურვის შილის არმირება +7.600 ნიშნულზე

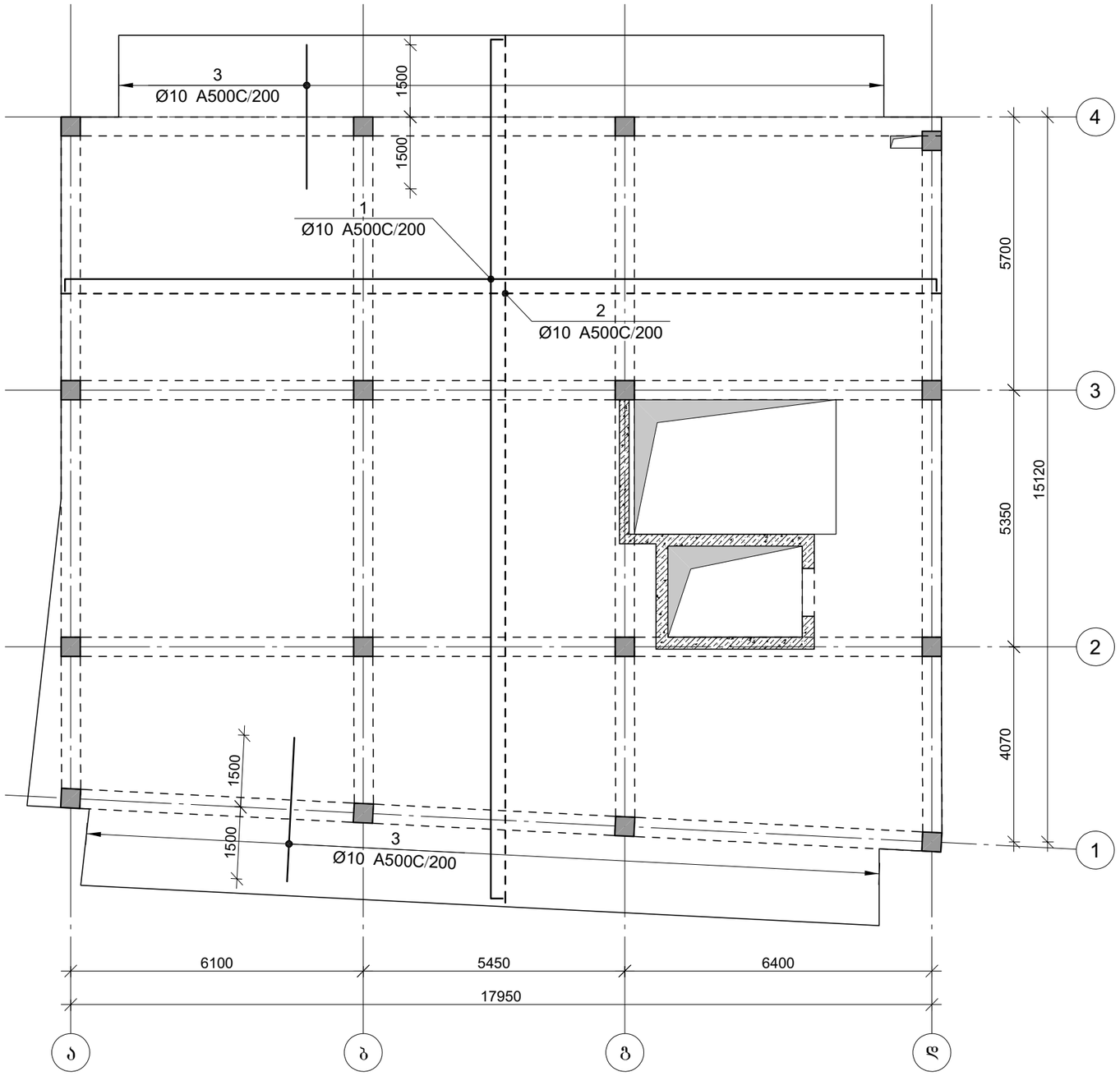

პროექტის დასახელება

ოფისი

პროექტის მისამართი

ქ. თბილისი, აკაკი ბელიაშვილის ქუჩა №53 (ს/კ 01.13.03.010.054)

დამკვეთი

სტადია	მარილი	განმარტება
მპ	2023.05.10	

დაკვეთის №

CAD DWG ფაილი 06.filebi.dwg

დირექტორი:

მთ. კონსტრუქტორი: გ. ვაშაკიძე

შესრულა ნ. ხუციშვილი

შეამოწმა გ. ვაშაკიძე

ნახაზის დასახელება

გაღახურვის შილის არმირება +7.600 ნიშნულზე

კ-6.05

A3

ფილის არმირების ფრაგმენტი

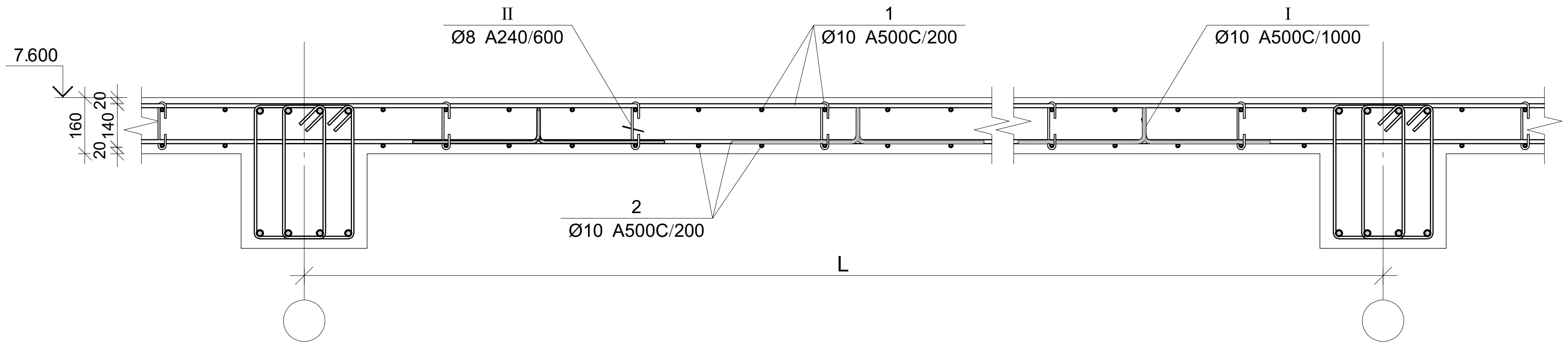

პოზ.	Ø [მმ.]	ესკიზი [მმ.]	სიგრძე [მმ.]
1	Ø10		----
I	Ø10		1200
II	Ø10		230

ფილის არმირების კვეთი ღიობთან

ფილის არმირების კვეთი რიგელთან

ფილის არმირების კვეთი კედელთან

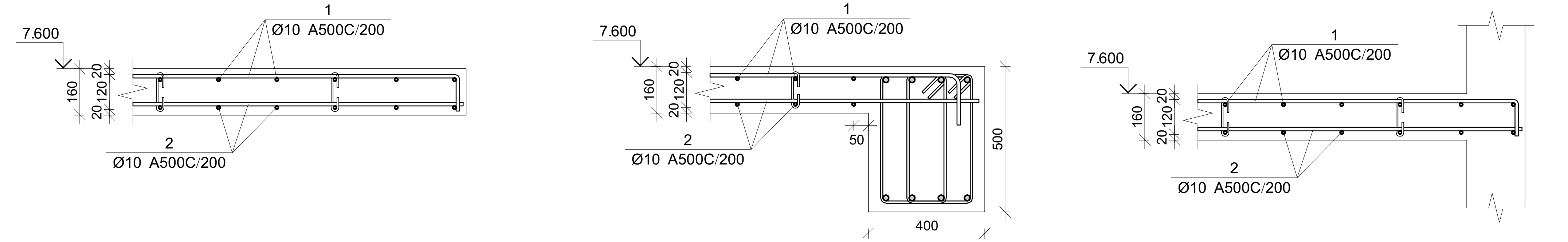

ფილის არმირების კვეთი კიბესთან

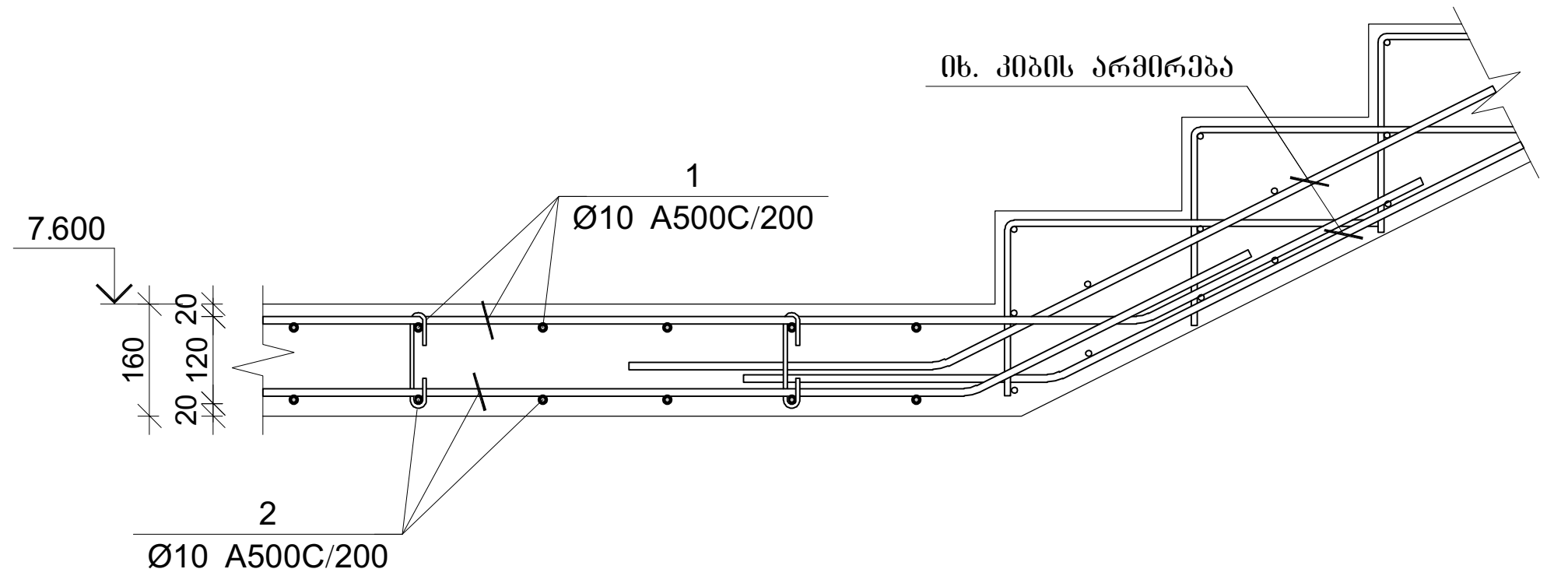

ფილის არმირების კვეთი კიბესთან

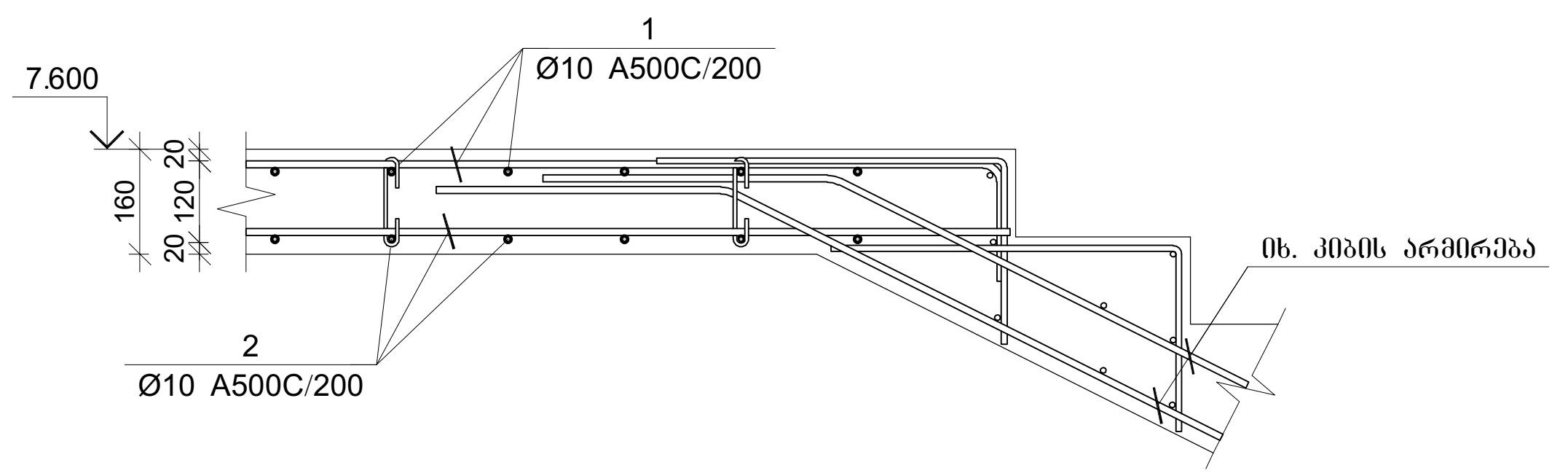

გადახურვის ფილის სპეციფიკაცია 7.600 ნიშნულზე

არმატურის სპეციფიკაცია					არმატურის ამოკრეფა					ბეტონი B 25
პოზ. №	Ø	L მმ.	n ცალი	Ln მ.	Ø	∑Ln მ.	გრძივი მეტრის წონა კგ.	წონა კგ. A240	წონა კგ. A500C	V; მ³
1	2	3	4	5	6	7	8	9	10	11
1	10 A500C	-	-	3120.00	8 A240	166.80	0.39	65.82		41.60
2	10 A500C	-	-	3068.00	10 A500C	6980.00	0.62		4303.44	
3	10 A500C	3000	160	480.00						
I	10 A500C	1200	260	312.00						
II	8 A240	230	725	166.80						
							∑	65.82	4303.44	41.60
						n= 1		65.82	4303.44	41.60
									105.03	კგ/მ³

პროექტის დასახელება

ოფისი

პროექტის მისამართი

ქ. თბილისი, აკაკი ბელიაშვილის ქუჩა №53 (ს/კ 01.13.03.010.054)

დამკვეთი

სტადია თარიღი განმარტება

მპ 2023.05.10

დამკვეთის №

CAD DWG ფაილი 06.filebi.dwg

დირექტორი:

მთ. კონსტრუქტორი: გ. ვაშაკიძე

შეასრულა ნ. ხუხულავა

შეამოწმა გ. ვაშაკიძე

ნახაზის დასახელება

გადახურვის ფილის არმირების კვეთები და სპეციფიკაცია

კ-6.06

A3

გადახურვის ფილის არმირება +11.400 ნიშნულზე

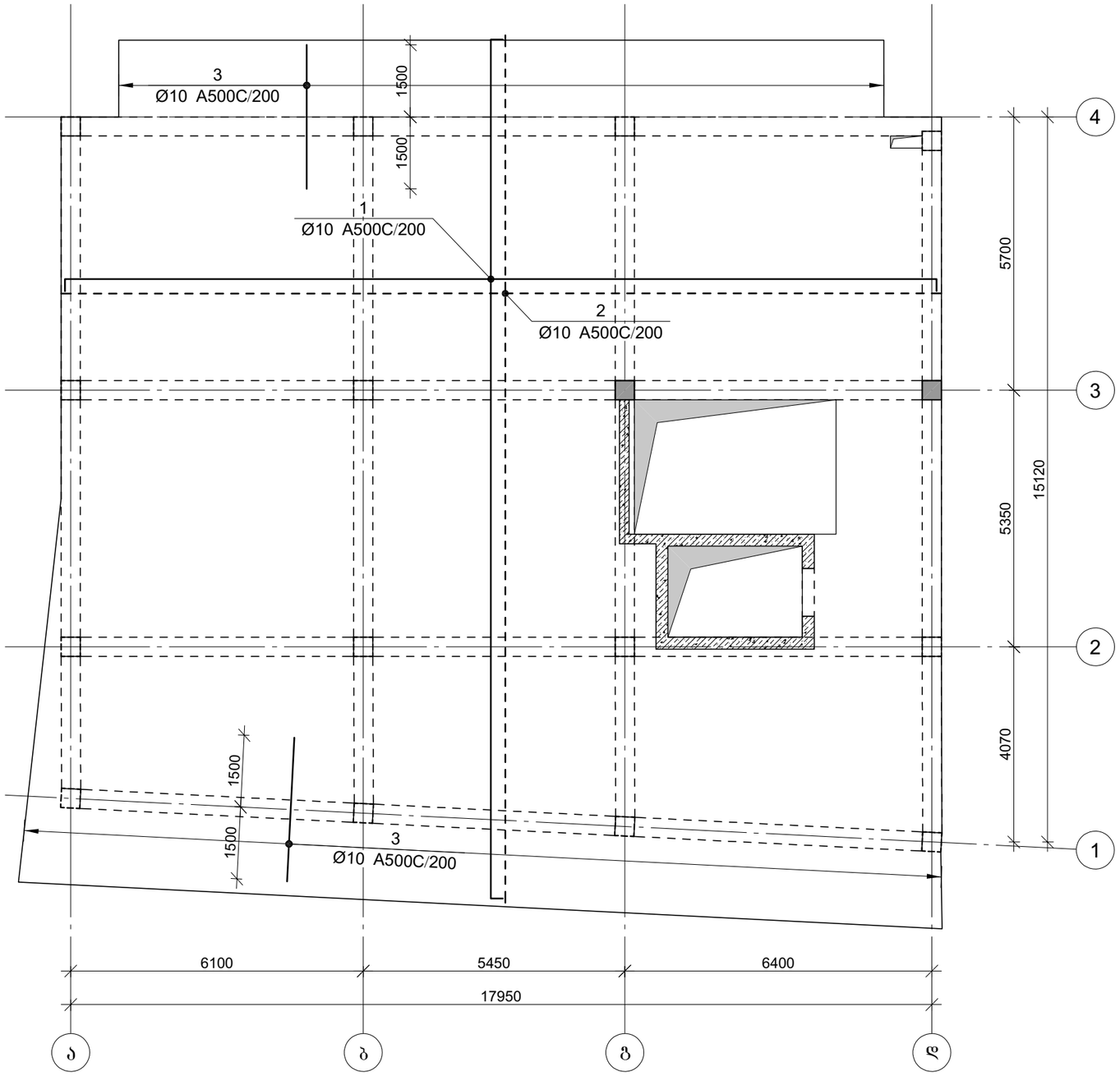

პროექტის დასახელება

ოფისი

პროექტის მისამართი

ქ. თბილისი, აკაკი ბელიაშვილის ქუჩა №53 (ს/კ 01.13.03.010.054)

დამკვეთი

სტადია	მარილი	განმარტება
მპ	2023.05.10	

დაკვეთის №

CAD DWG ფაილი 06.filebi.dwg

დირექტორი:

მთ. კონსტრუქტორი: გ. ვაშაკიძე

შესრულა ნ. ხუციშვილი

შეამოწმა გ. ვაშაკიძე

ნახაზის დასახელება

გადახურვის ფილის არმირება +11.400 ნიშნულზე

კ-6.07

A3

ფილის არმირების ფრაგმენტი

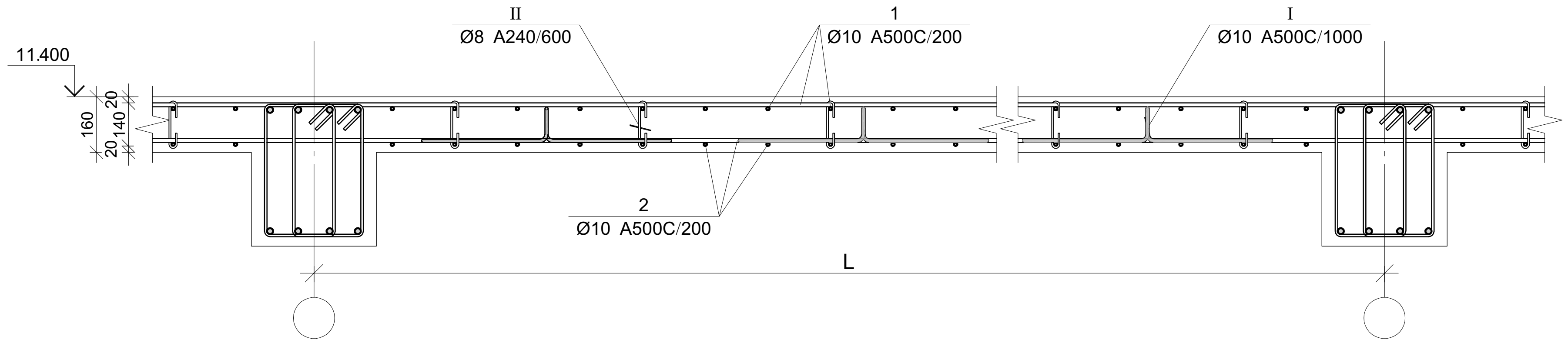

პოზ.	Ø [მმ.]	ესკიზი [მმ.]	სიგრძე [მმ.]
1	Ø10	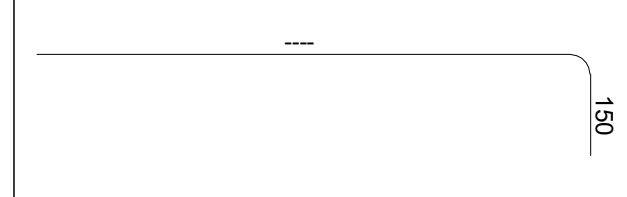	----
I	Ø10	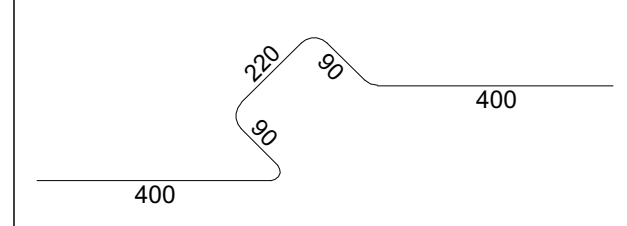	1200
II	Ø10	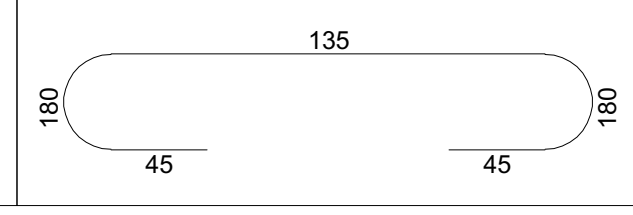	230

ფილის არმირების კვეთი ღიობთან

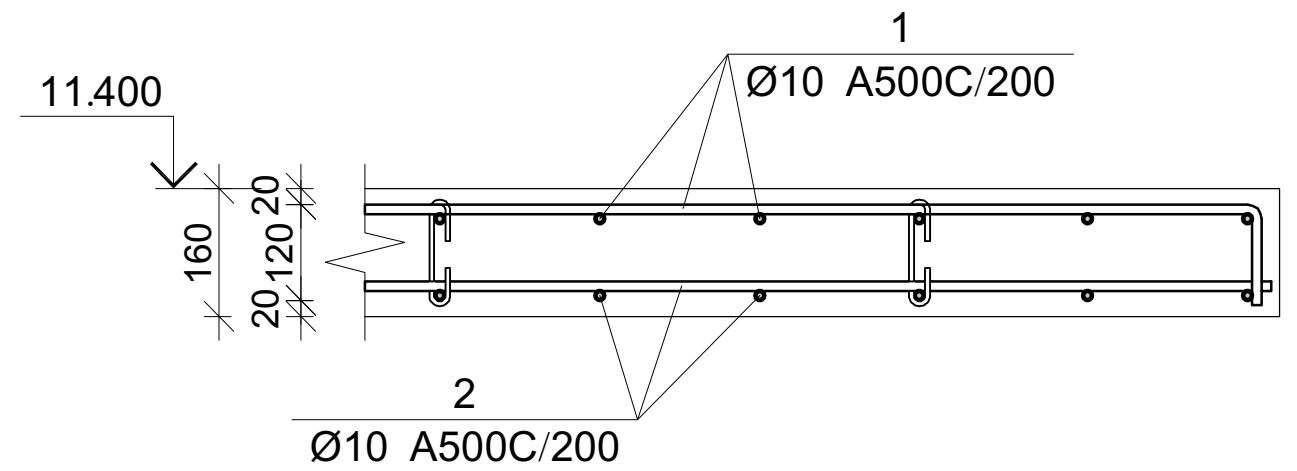

ფილის არმირების კვეთი რიგელთან

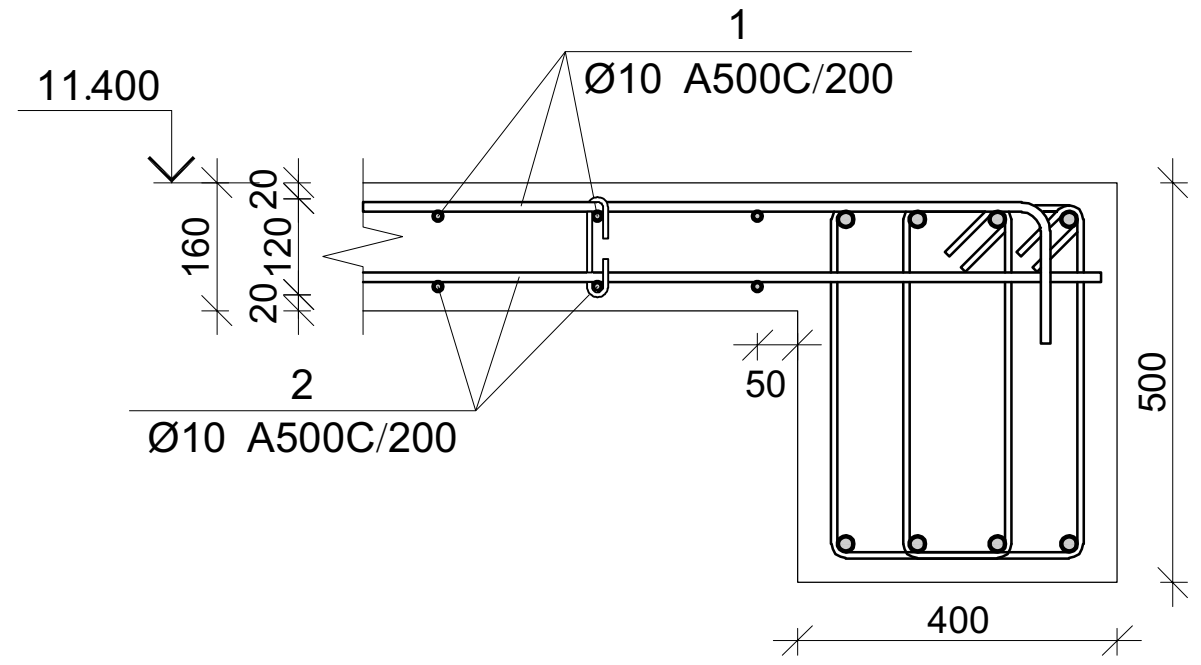

ფილის არმირების კვეთი კედელთან

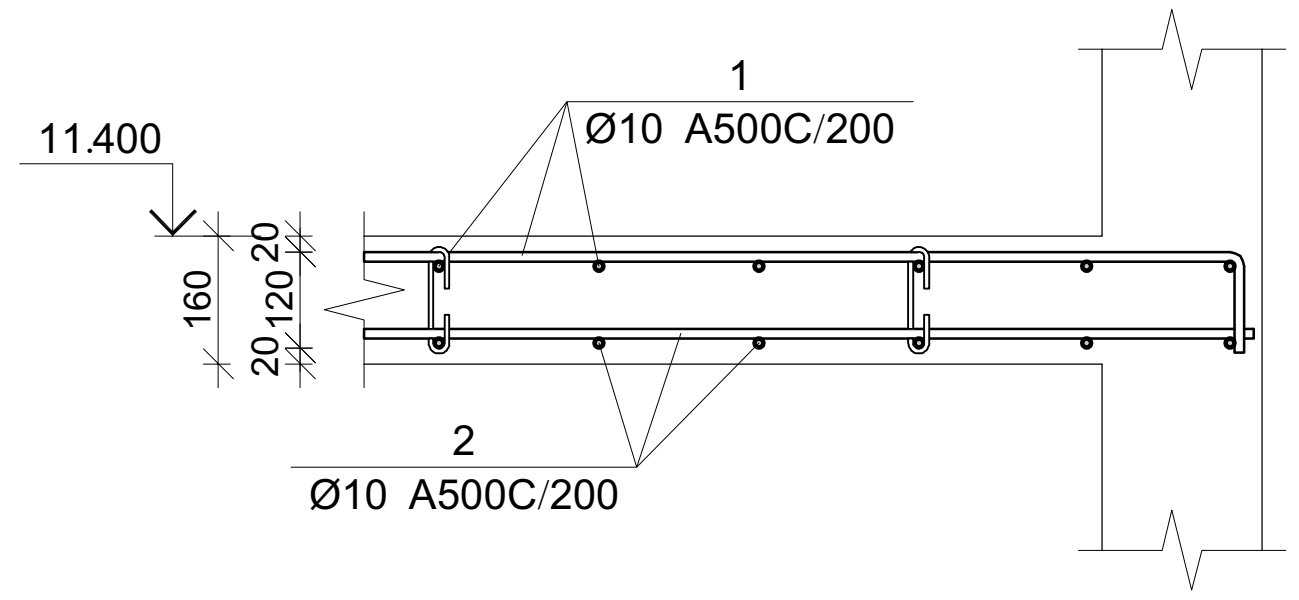

ფილის არმირების კვეთი კიბესთან

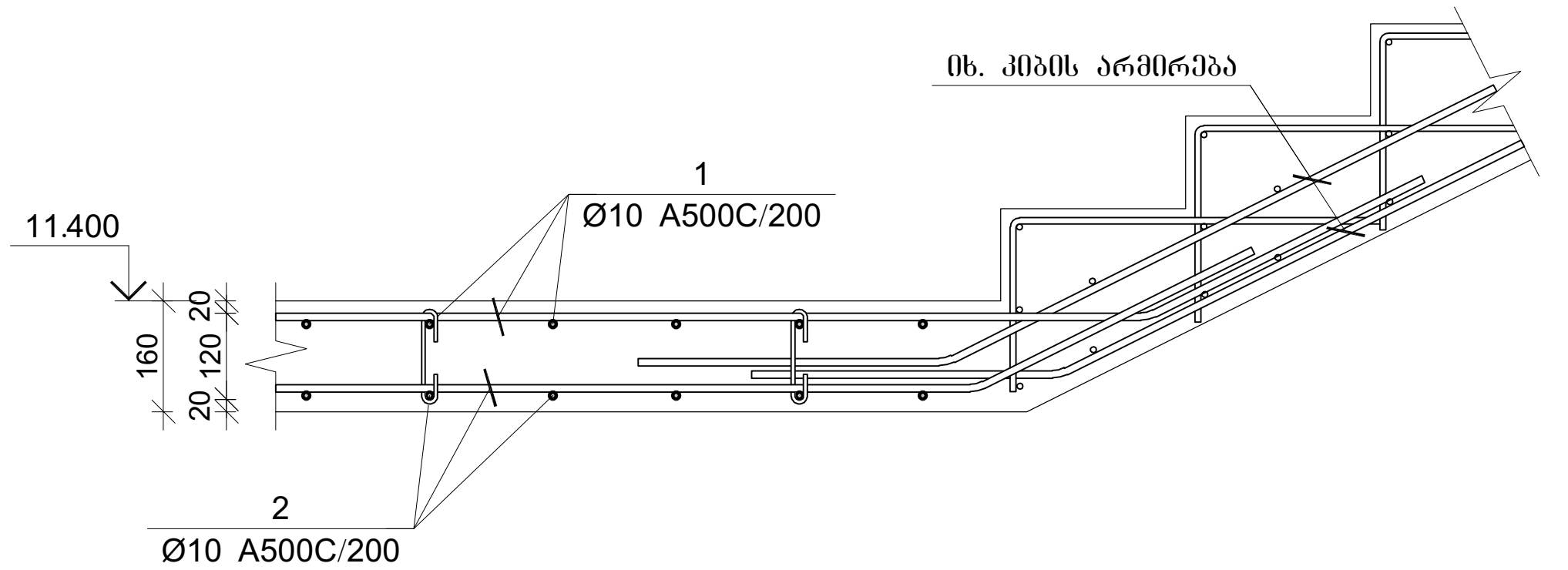

ფილის არმირების კვეთი კიბესთან

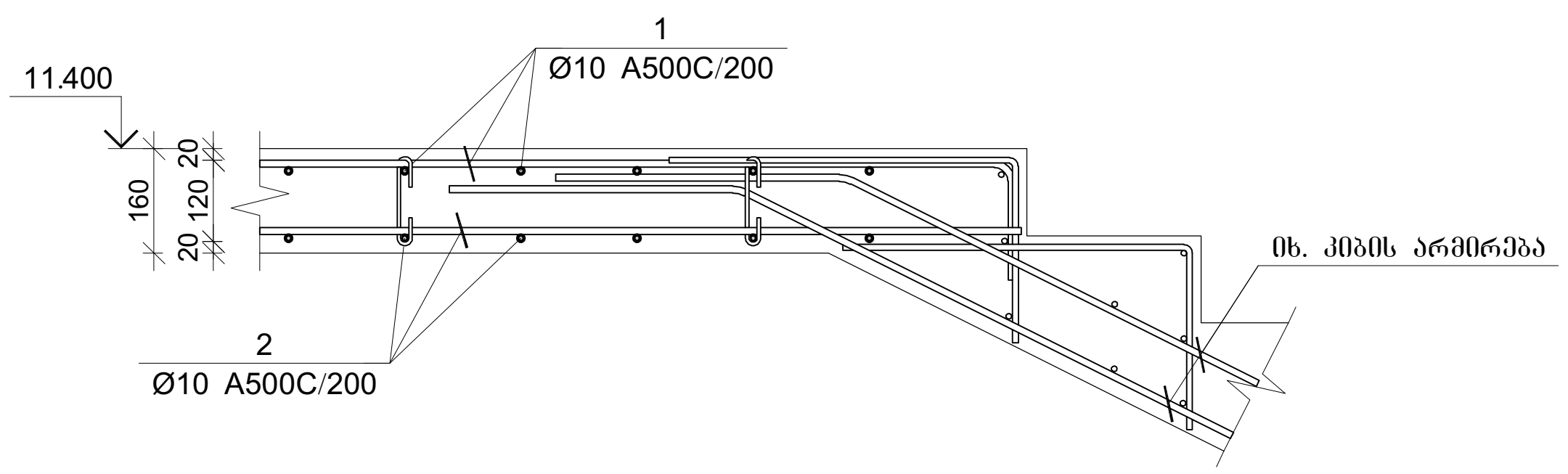

გადახურვის ფილის სპეციფიკაცია 11.400 ნიშნულზე

არმატურის სპეციფიკაცია					არმატურის ამოკრეფა					ბეტონი B 25
პოზ. №	Ø	L მმ.	n ცალი	Ln მ.	Ø	∑ Ln მ.	გრძივი მეტრის წონა კგ.	წონა კგ. A240	წონა კგ. A500C	V; მ³
1	2	3	4	5	6	7	8	9	10	11
1	10 A500C	-	-	3180.00	8 A240	170.23	0.39	67.17		42.40
2	10 A500C	-	-	3127.00	10 A500C	7135.00	0.62		4399.01	
3	10 A500C	3000	170	510.00						
I	10 A500C	1200	265	318.00						
II	8 A240	230	740	170.23						
							∑	67.17	4399.01	42.40
						n= 1		67.17	4399.01	42.40
									105.33	კგ/მ³

პროექტის დასახელება

ოფისი

პროექტის მისამართი

ქ. თბილისი, აკაკი ბელიაშვილის ქუჩა №53 (ს/კ 01.13.03.010.054)

დამკვეთი

სტადია	თარიღი	განმარტება
მპ	2023.05.10	

დამკვეთის №

CAD DWG ფაილი 06.filebi.dwg

დირექტორი:

მთ. კონსტრუქტორი: გ. ვაშაკიძე

შეასრულა ნ. ხუხულაძე

შეამოწმა გ. ვაშაკიძე

ნახაზის დასახელება

გადახურვის ფილის არმირების კვეთები და სპეციფიკაცია

კ-6.08

A3

გადახურვის ფილის არმირება +13.700 ნიშნულზე

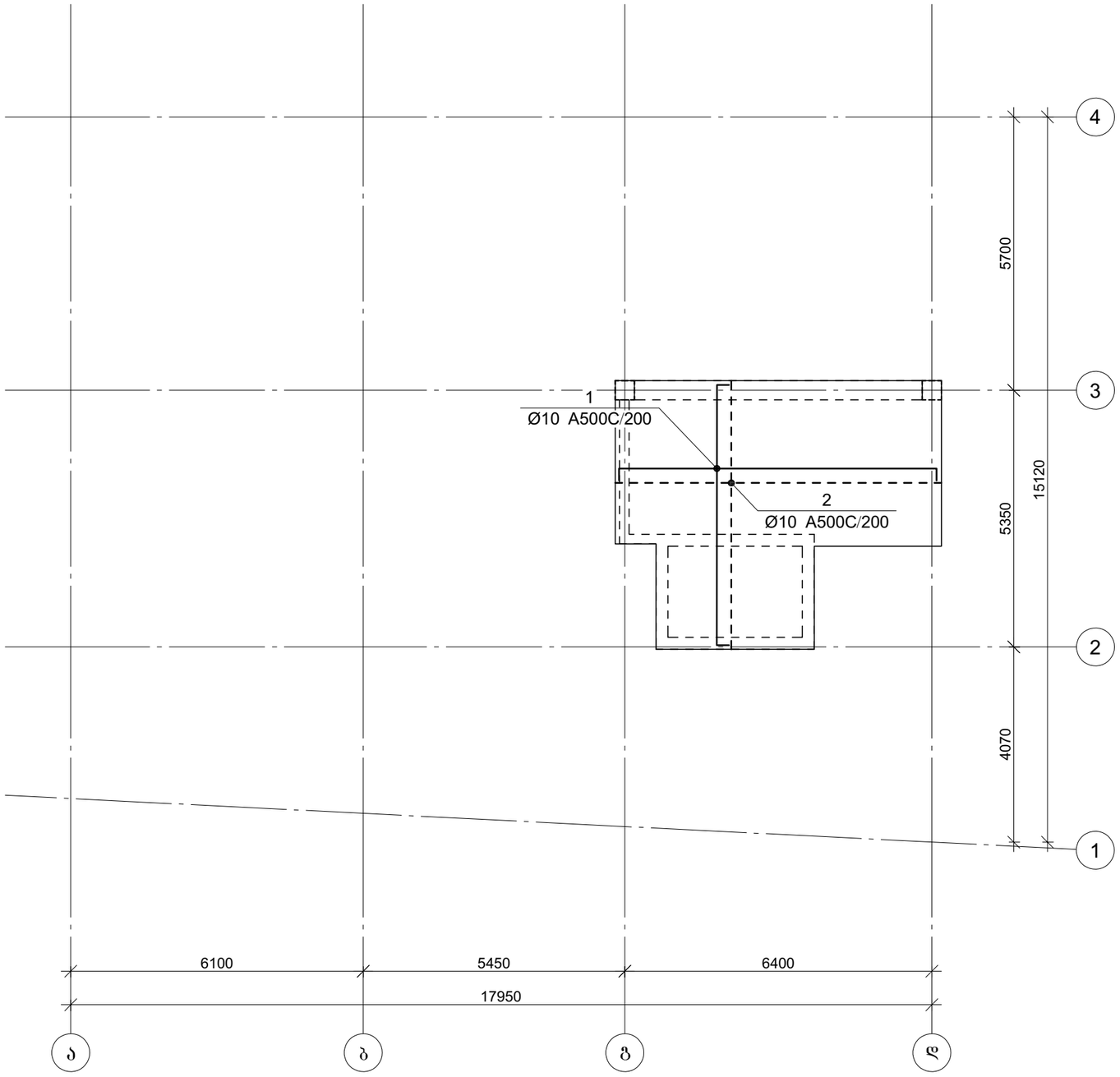

პროექტის დასახელება

ოფისი

პროექტის მისამართი

ქ. თბილისი, აკაკი ბელიაშვილის ქუჩა №53 (ს/კ 01.13.03.010.054)

დამკვეთი

სტადია	მარტილი	განმარტება
მპ	2023.05.10	

დაკვეთის №

CAD DWG ფაილი 06.filebi.dwg

დირექტორი:

მთ. კონსტრუქტორი: გ. ვაშაკიძე

შესრულა ნ. ხუბულავა

შეამოწმა გ. ვაშაკიძე

ნახაზის დასახელება

გადახურვის ფილის არმირება +13.700 ნიშნულზე

კ-6.09

A3

ფილის არმირების ფრაგმენტი

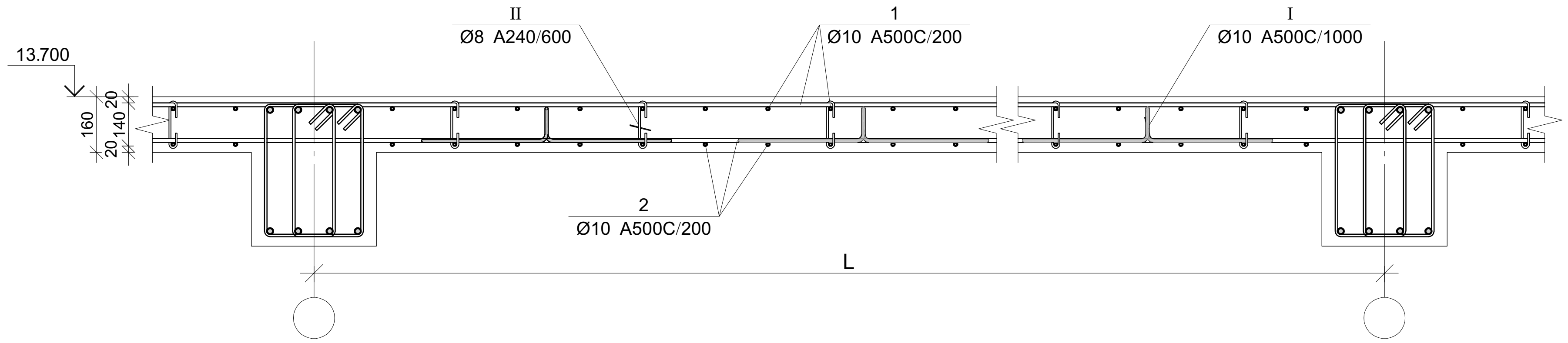

პოზ.	Ø [მმ.]	ესკიზი [მმ.]	სიგრძე [მმ.]
1	Ø10	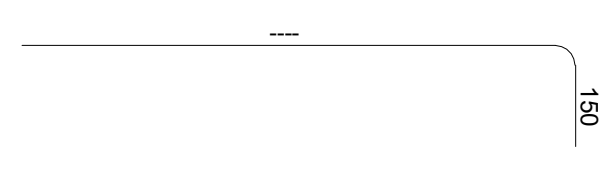	----
I	Ø10	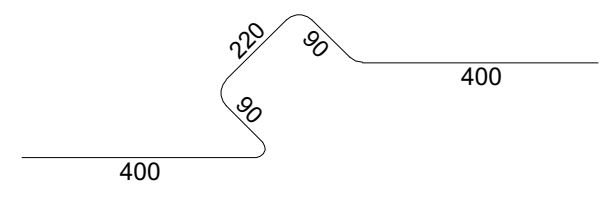	1200
II	Ø10	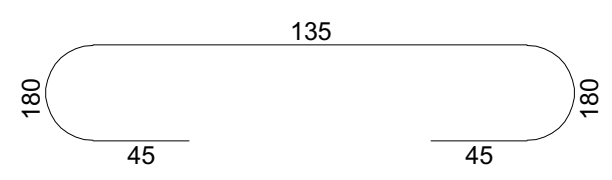	230

ფილის არმირების კვეთი ღიობთან

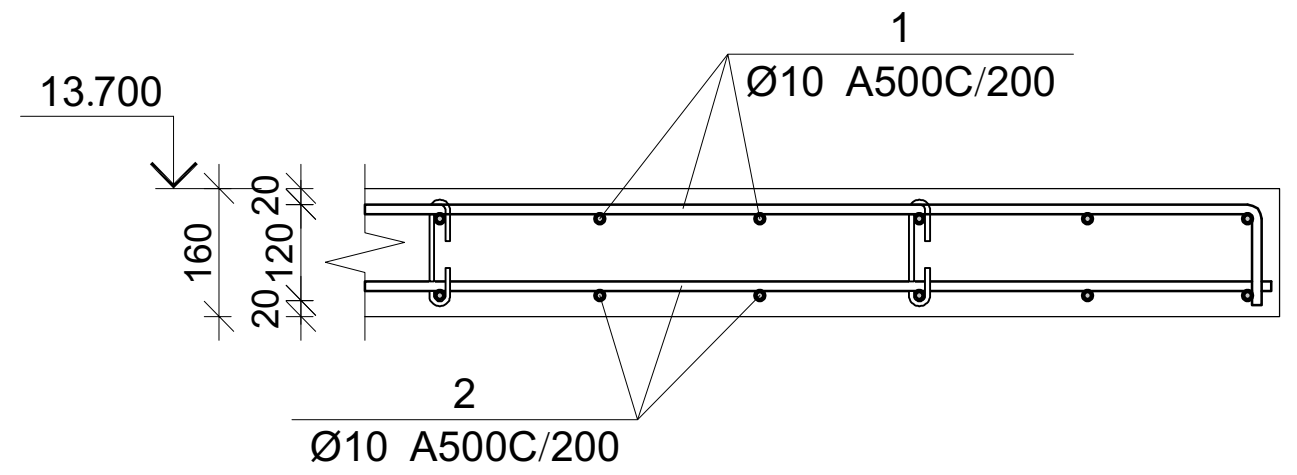

ფილის არმირების კვეთი რიგელთან

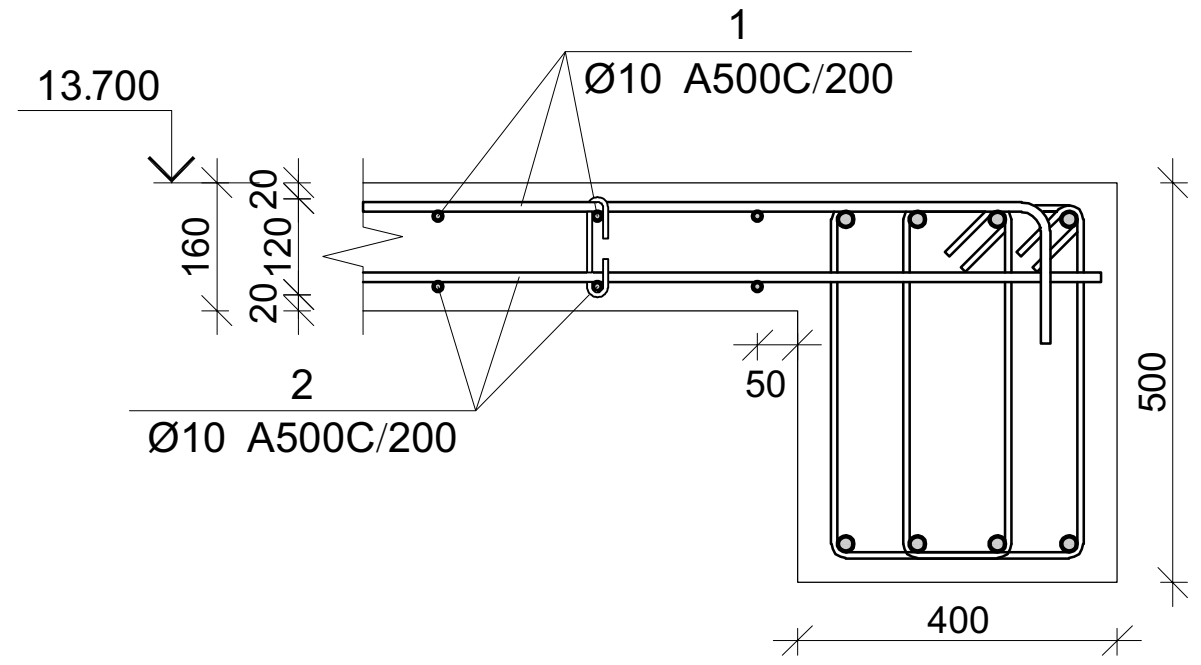

ფილის არმირების კვეთი კედელთან

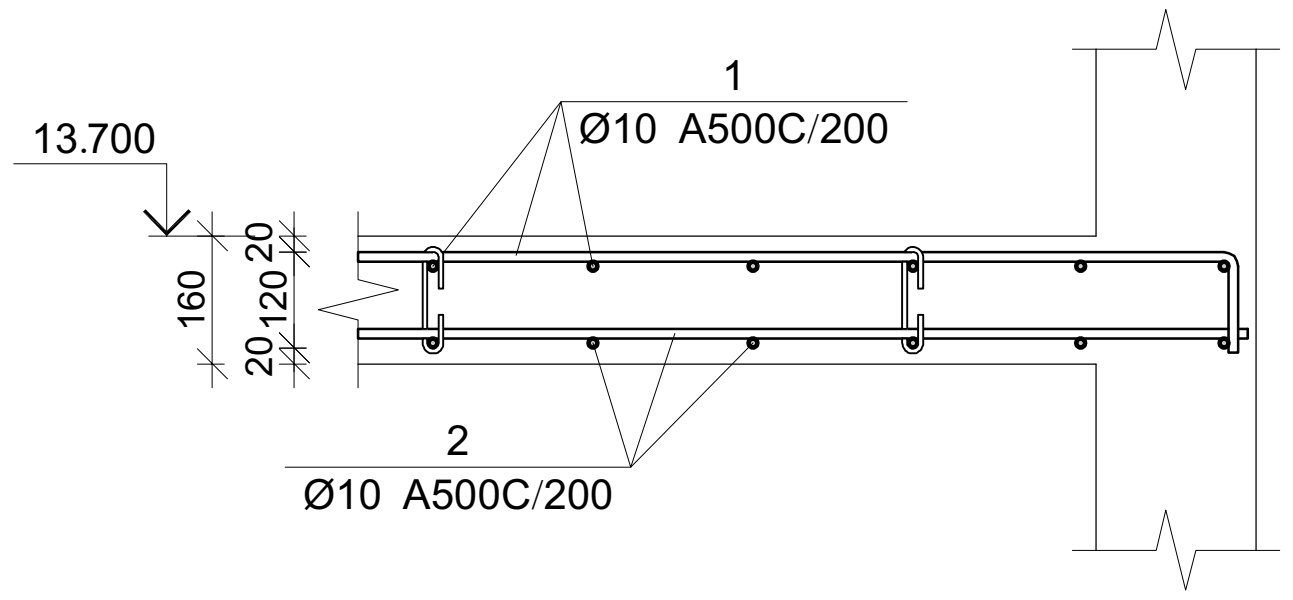

ფილის არმირების კვეთი კიბესთან

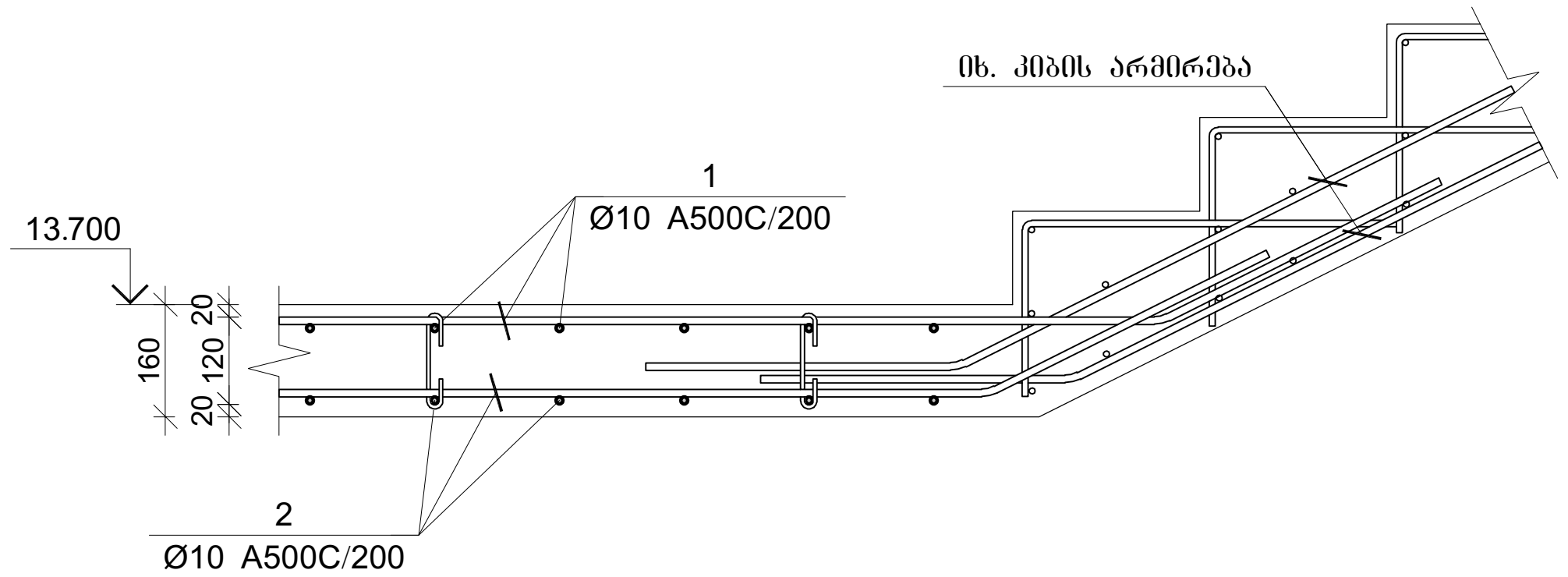

ფილის არმირების კვეთი კიბესთან

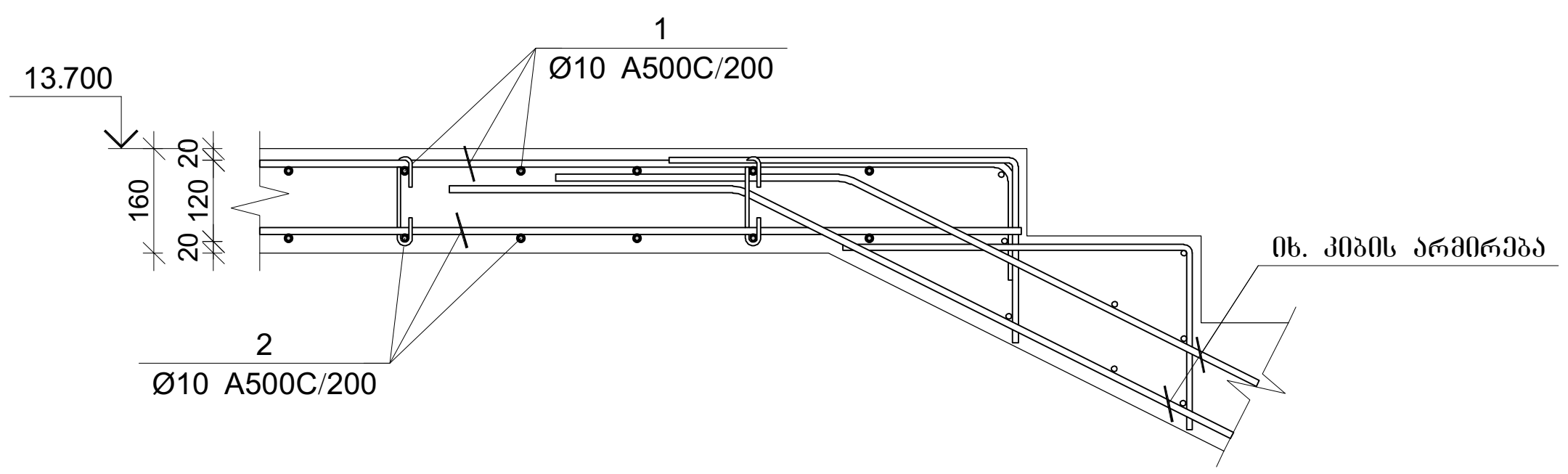

გადახურვის ფილის სპეციფიკაცია 13.700 ნიშნულზე

არმატურის სპეციფიკაცია					არმატურის ამოკრეფა					ბეტონი B 25
პოზ. №	Ø	L მმ.	n ცალი	Ln მ.	Ø	∑Ln მ.	გრძივი მეტრის წონა კგ.	წონა კგ. A240	წონა კგ. A500C	V; მ³
1	2	3	4	5	6	7	8	9	10	11
1	10 A500C	–	–	324.00	8 A240	17.25	0.39	6.81		4.32
2	10 A500C	–	–	318.60	10 A500C	678.60	0.62		418.38	
I	10 A500C	1200	30	36.00						
II	8 A240	230	75	17.25						
							∑	6.81	418.38	4.32
						n= 1		6.81	418.38	4.32
									98.42	კგ/მ³

პროექტის დასახელება

ოფისი

პროექტის მისამართი

ქ. თბილისი, აკაკი ბელიაშვილის ქუჩა №53 (ს/კ 01.13.03.010.054)

დამკვეთი

სტადია	თარიღი	განმარტება
მპ	2023.05.10	

დამკვეთის №

CAD DWG ფაილი 06.filebi.dwg

დირექტორი:

მთ. კონსტრუქტორი: გ. ვაშაკიძე

შეასრულა ნ. ხუბულავა

შეამოწმა გ. ვაშაკიძე

ნახაზის დასახელება

გადახურვის ფილის არმირების კვეთები და სპეციფიკაცია

კ-6.10

A3

ფილის ქვედა შრის არმატურების გადაბმის დეტალი

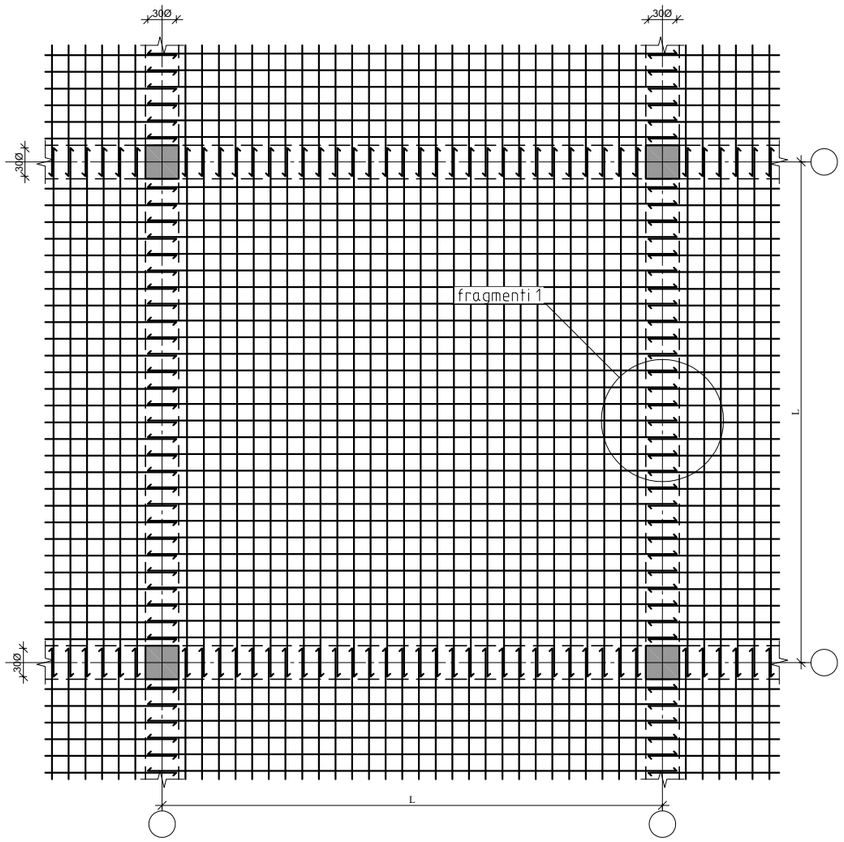

ფილის გედა შრის არმატურების გადაბმის დეტალი

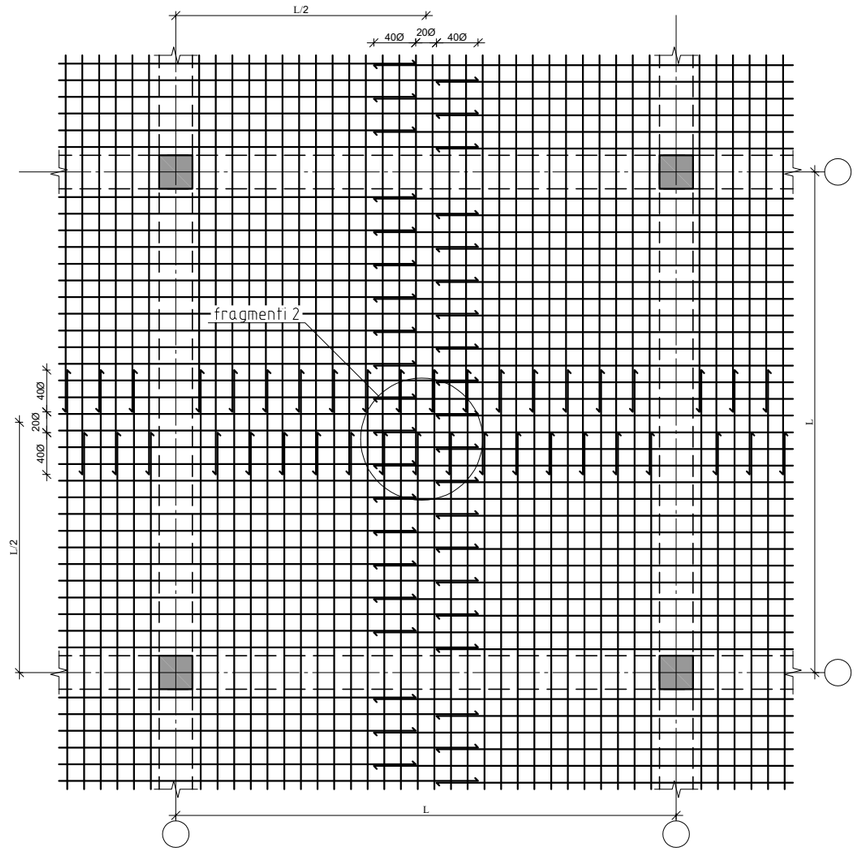

გადახურვის ფილაში ღიობის მოწყობის დეტალი

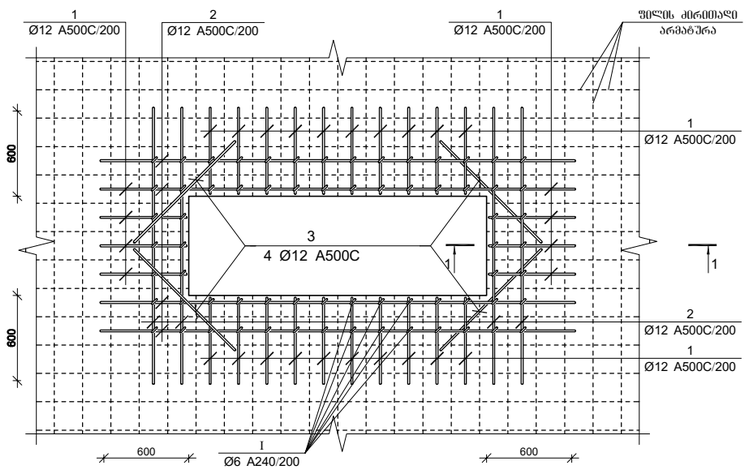

ფრაგმენტი №1

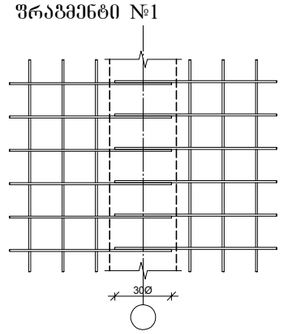

ფრაგმენტი №2

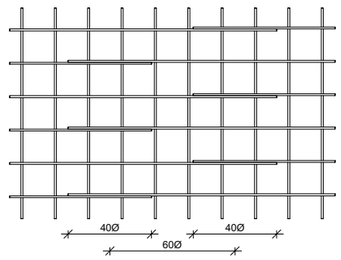

ჭრილი 1-1

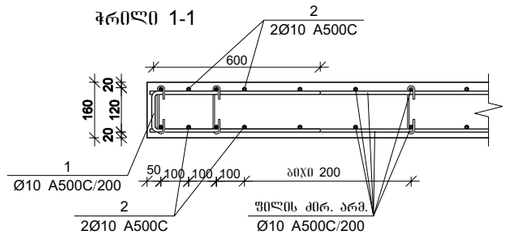

პროექტის დასახელება

ოფისი

პროექტის მისამართი

ქ. თბილისი, აკაკი ბელიაშვილის ქუჩა №53 (ს/კ 01.13.03.010.054)

დამკვეთი

სტადია	მარცლი	განმარტება
მპ	2023.05.10	

დაკვეთის №

CAD DWG ფაილი 06.filebi.dwg

დირექტორი:

მთ. კონსტრუქტორი: გ. ვაშაკიძე

შესრულა ნ. ხუციშვილი

შეამოწმა გ. ვაშაკიძე

ნახაზის დასახელება

ფილის არმატურების გადაბმის დეტალი

კ-6.11

A3

მონ. რ/ბ კიბის საყალიბე გეგმა

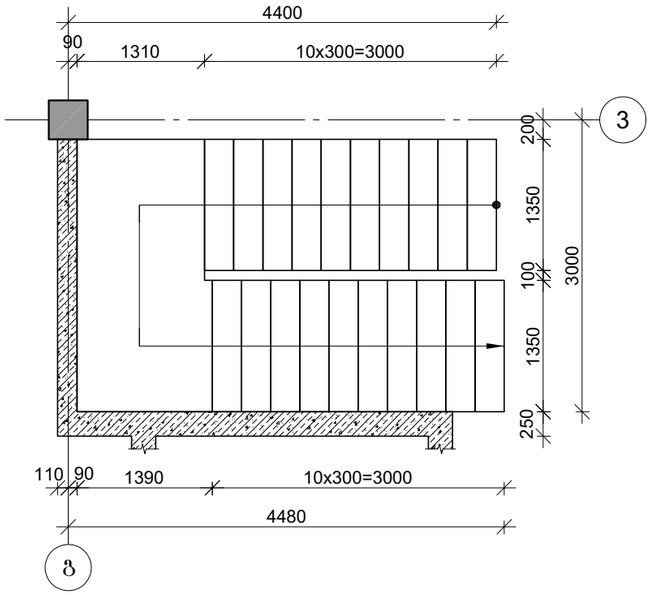

მონ. რ/ბ კიბის საყალიბე ჭრილი

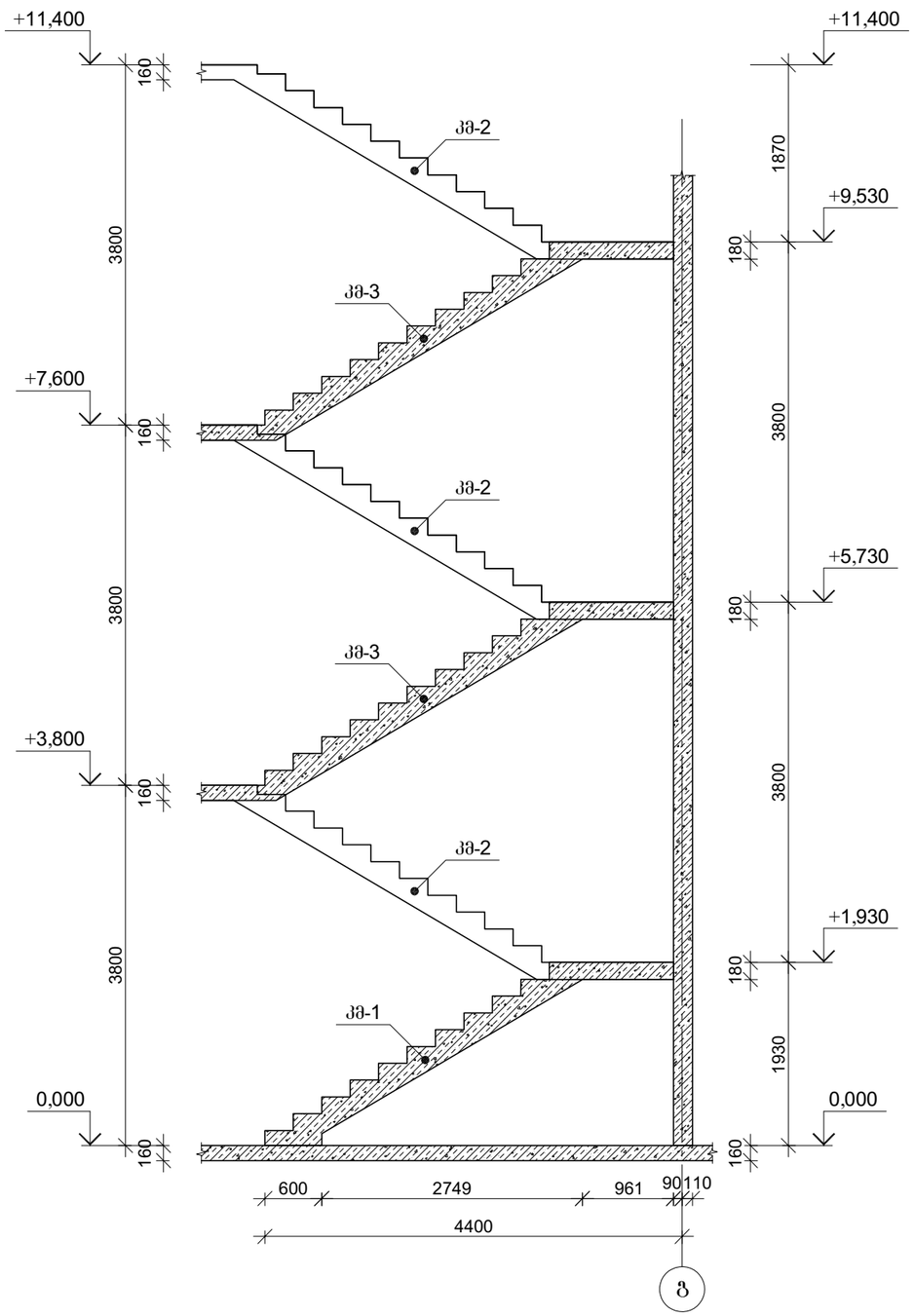

პროექტის დასახელება

ოფისი

პროექტის მისამართი

ქ. თბილისი, აკაკი ბელიაშვილის ქუჩა №53 (ს/კ 01.13.03.010.054)

დამკვეთი

სტადია	მარცხი	ფანმარტება
მპ	2023.05.10	

დაკვეთის №

CAD DWG ფაილი 07.kibeebi.dwg

დირექტორი:

მთ. კონსტრუქტორი: გ. ვაშაკიძე

შესრულა ნ. ხუბულავა

შეამოწმა გ. ვაშაკიძე

ნახაზის დასახელება

მონ. რ/ კიბის საყალიბე ნახაზები

კ-7.01

A3

მონ. რ/ბ კიბის მარშის კმ–1-ის არმირება

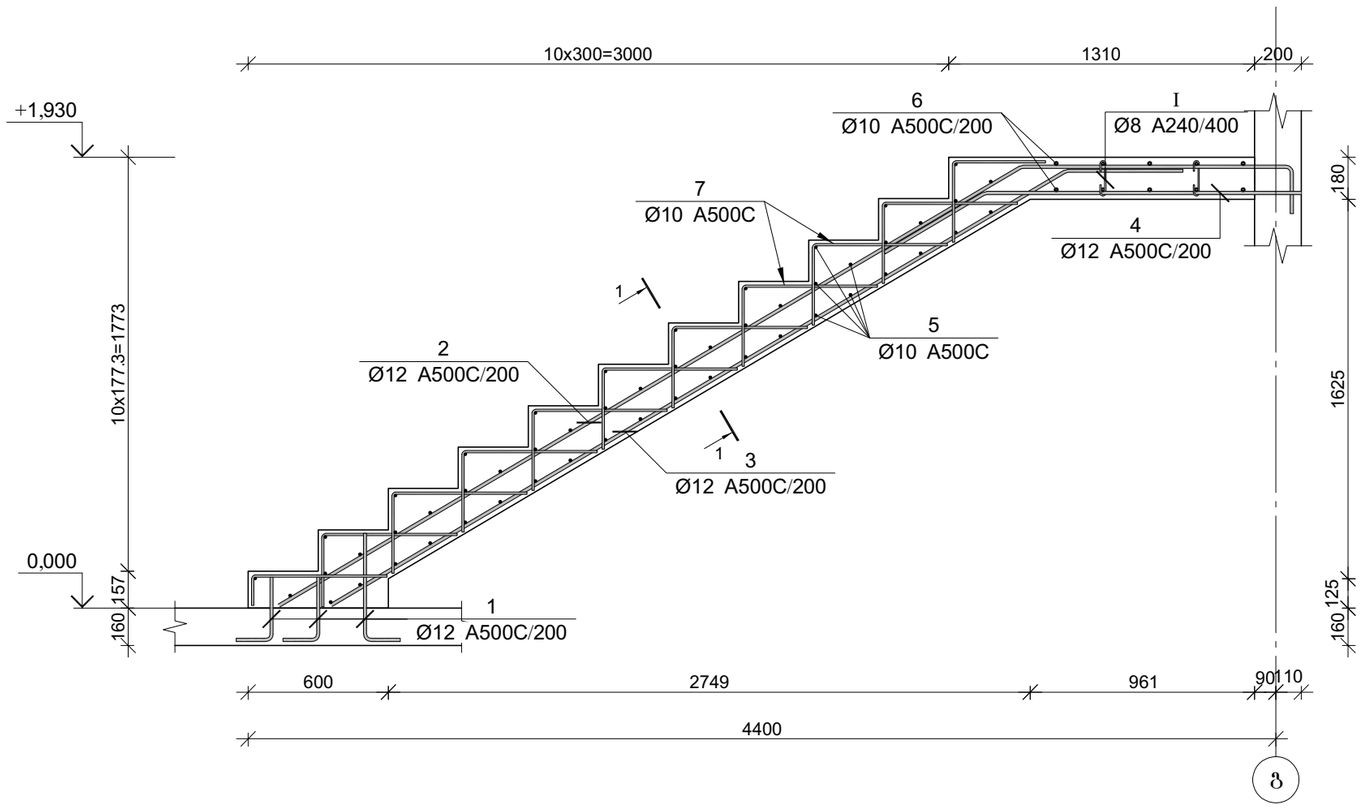

პოზ.	ø [მმ.]	ესკიზი [მმ.]	სიგრძე [მმ.]
①	Ø12	450, 250	700
②	Ø12	1150, 200, 3700	5050
③	Ø12	500, 3700	4200
④	Ø12	1400, 500	1900
⑤	Ø10	1350	1350
⑥	Ø10	3000, 150, 150	3300
⑦	Ø10	600, 300	900
Ⅰ	Ø8	150, 180, 75, 75, 180	300

მონ. რ/ბ კიბის მარშის კმ–1-ის სპეციფიკაცია

არმატურის სპეციფიკაცია					არმატურის ამოკრეფა					ბეტონი B 25
პოზ. №	ø	L მმ.	n ცალი	Ln მ.	ø	∑ Ln მ.	ბრტყელი მეტრის წონა კგ.	წონა კგ. A240	წონა კგ. A500C	V; მ³
1	2	3	4	5	6	7	8	9	10	11
1	12 A500C	700	24	16.80	8 A240	7.50	0.39	2.96		1.98
2	12 A500C	5050	8	40.40	10 A500C	159.30	0.62		98.21	
3	12 A500C	4200	8	33.60	12 A500C	106.00	0.89		94.11	
4	12 A500C	1900	8	15.20						
5	10 A500C	1350	52	70.20						
6	10 A500C	3300	12	39.60						
7	10 A500C	900	55	49.50						
Ⅰ	8 A240	300	25	7.50						
						∑		2.96	192.32	1.98
						n= 1		2.96	192.32	1.98
									98.77	კგ/მ³

კვეთი 1-1

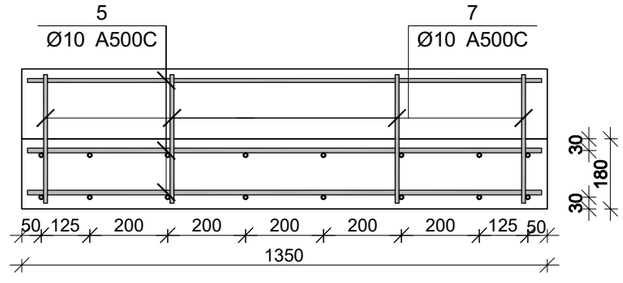

პროექტის დასახელება

ოფისი

პროექტის მისამართი

ქ. თბილისი, აკაკი ბელიაშვილის ქუჩა №53 (ს/კ 01.13.03.010.054)

დამკვეთი

სტადია	მარცხ	განმარტება
მპ	2023.05.10	

დაკვეთის №

CAD DWG ფაილი 07.kibeebi.dwg

დირექტორი:

მთ. კონსტრუქტორი: ზ. ვაშაკიძე

შესრულა ნ. ხუციშვილი

შეამოწმა ზ. ვაშაკიძე

ნახაზის დასახელება

მონ. რ/ბ მარშის კმ–1-ის არმირება

კ-7.02

A3

მონ. რ/ბ კიბის მარშის კმ–2-ის არმირება

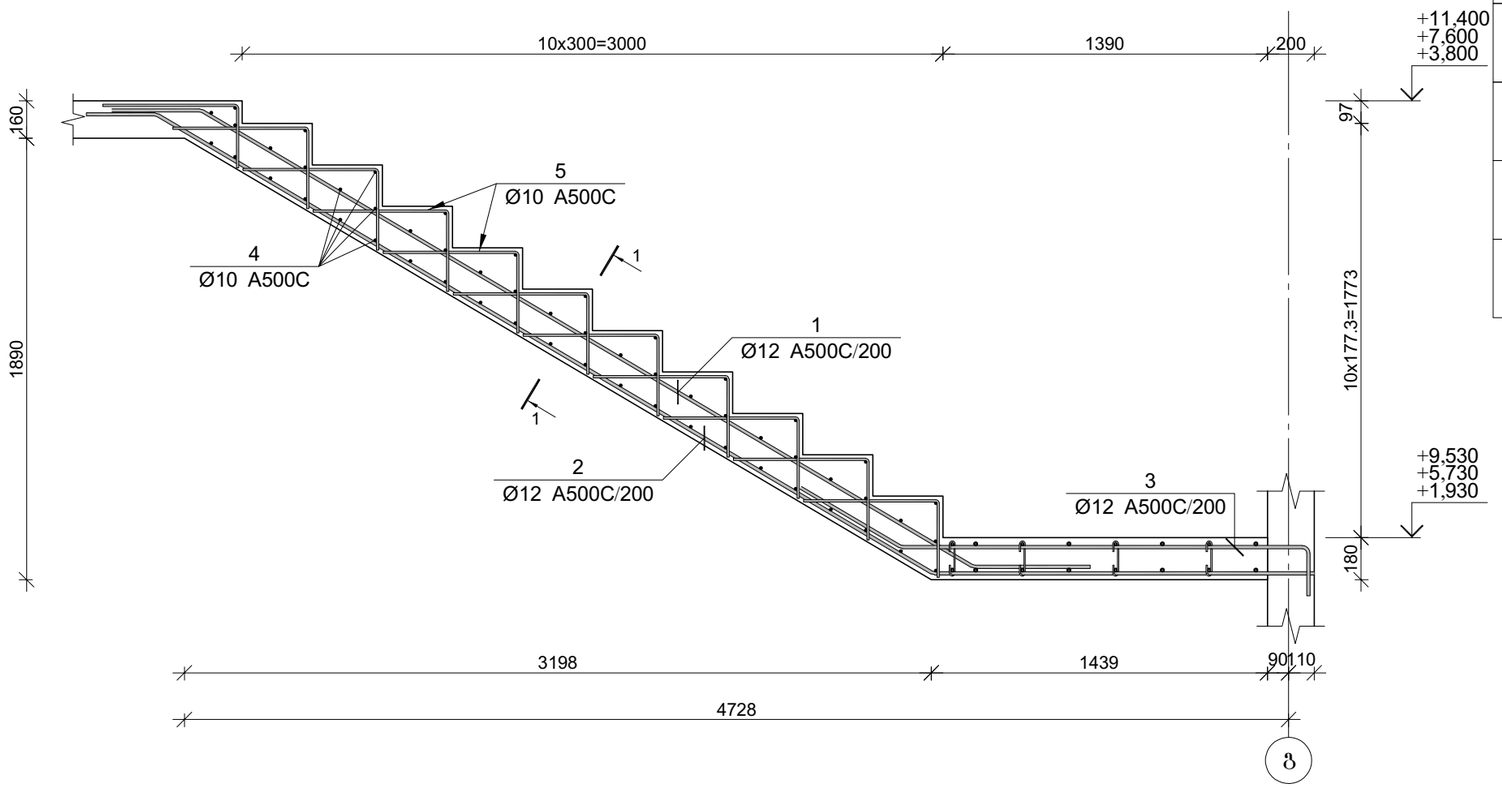

პოზ.	ø [მმ.]	ესკიზი [მმ.]	სიგრძე [მმ.]
①	Ø12	500 3900 500	4900
②	Ø12	1600 3900 500	6000
③	Ø12	200 1800 500	2500
④	Ø10	1350	1350
⑤	Ø10	600 300	900

მონ. რ/ბ მარშის კმ–2-ის სპეციფიკაცია

არმატურის სპეციფიკაცია					არმატურის ამოკრეფა					ბეტონი B 25
პოზ. №	ø	L მმ.	n ცალი	Ln მ.	ø	∑ Ln მ.	მარკის წონა კგ.	წონა კგ. A240	წონა კგ. A500C	V; მ³
1	2	3	4	5	6	7	8	9	10	11
1	12 A500C	4900	8	39.20	10 A500C	113.85	0.62		70.19	1.28
2	12 A500C	6000	8	48.00	12 A500C	107.20	0.89		95.17	
3	12 A500C	2500	8	20.00						
4	10 A500C	1350	55	74.25						
5	10 A500C	900	44	39.60						
						∑			165.37	1.28
						n= 3			496.10	3.85
									128.91	კგ/მ³

კვეთი 1-1

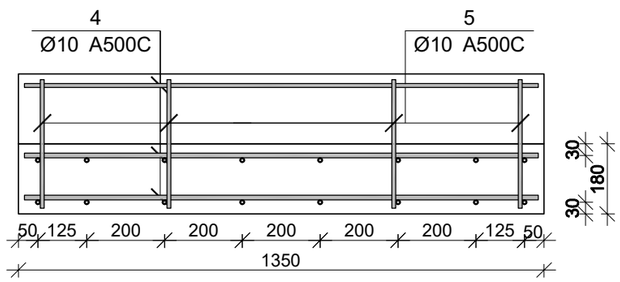

პროექტის დასახელება

ოფისი

პროექტის მისამართი

ქ. თბილისი, აკაკი ბელიაშვილის ქუჩა №53 (ს/კ 01.13.03.010.054)

დამკვეთი

სტადია	მარცხი	განმარტება
მპ	2023.05.10	

დაკვეთის №

CAD DWG ფაილი 07.kibeebi.dwg

დირექტორი:

მთ. კონსტრუქტორი: გ. ვაშაკიძე

შესრულა ნ. ხუბულავა

შეამოწმა გ. ვაშაკიძე

ნახაზის დასახელება

მონ. რ/ბ მარშის კმ–2-ის არმირება

კ-7.03

A3

მონ. რ/ბ კიბის მარშის კმ–3-ის არმირება

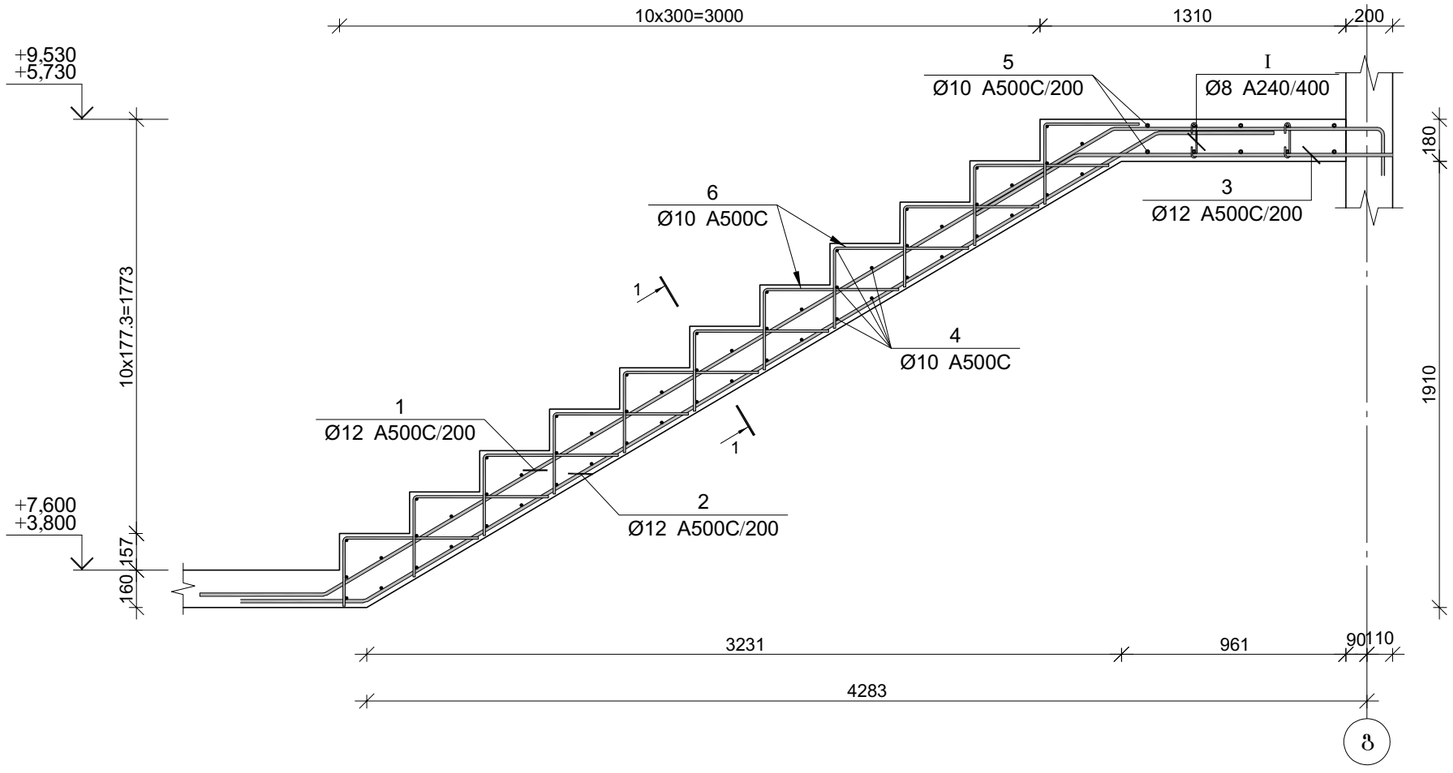

პოზ.	Ø [მმ.]	ესკიზი [მმ.]	სიგრძე [მმ.]
①	Ø12		5800
②	Ø12	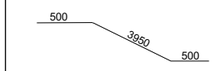	4950
③	Ø12	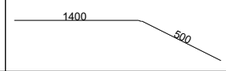	1900
④	Ø10	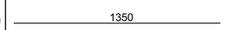	1350
⑤	Ø10	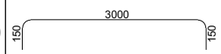	3300
⑥	Ø10	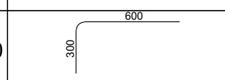	900
Ⓘ	Ø8	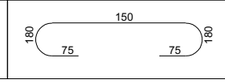	300

მონ. რ/ბ კიბის მარშის კმ–3-ის სპეციფიკაცია

არმატურის სპეციფიკაცია					არმატურის ამოკრეფა					ბეტონი B 25
პოზ. №	Ø	L მმ.	n ცალი	Ln მ.	Ø	∑ Ln მ.	ბრაკით შეფარდ წონა კგ.	წონა კგ. A240	წონა კგ. A500C	V; მ³
1	2	3	4	5	6	7	8	9	10	11
1	12 A500C	5800	8	46.40	8 A240	7.50	0.39	2.96		2.01
2	12 A500C	4950	8	39.60	10 A500C	153.45	0.62		94.61	
3	12 A500C	1900	8	15.20	12 A500C	101.20	0.89		89.85	
4	10 A500C	1350	55	74.25						
5	10 A500C	3300	12	39.60						
6	10 A500C	900	44	39.60						
I	8 A240	300	25	7.50						
						∑		2.96	184.45	2.01
						n= 2		5.92	368.91	4.03
									93.12	კგ/მ³

კვეთი 1-1

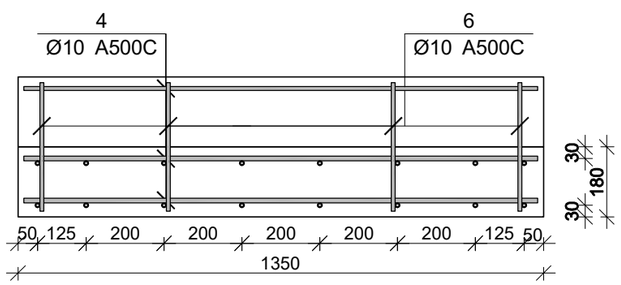

პროექტის დასახელება

ოფისი

პროექტის მისამართი

ქ. თბილისი, აკაკი ბელიაშვილის ქუჩა №53 (ს/კ 01.13.03.010.054)

დამკვეთი

სტადია	მარცხი	განმარტება
მპ	2023.05.10	

დაკვეთის №

CAD DWG ფაილი 07.kibeebi.dwg

დირექტორი:

მთ. კონსტრუქტორი: გ. ვაშაკიძე

შესრულა ნ. ხუბულავა

შეამოწმა გ. ვაშაკიძე

ნახაზის დასახელება

მონ. რ/ბ კიბის მარშის კმ–3-ის არმირება

კ-7.04

A3

მასალის ამოკრება

ელემენტის მარკა	რაოდენობა	არმატურის ნაკეთობები																	საერთო ხარჯი, კგ	ბეტონი B25 მ³	კგ/მ³
		არმატურის კლასი																			
		A 240					A 500C														
		Ø					Ø														
		6	8	10	12	%-ობა	8	10	12	14	16	18	20	22	25	28	32	%-ობა			
წერტილოვანი საძირკვლის წს-1-ის სპეციფიკაცია	2		30.94			30.94			206.48		94.7							301.18	332.12	9.18	36.1786
მრნ. რ/ბ ლენტური საძირკვლის სპეციფიკაცია	1		429.43			429.43			5332.8		592.19							5924.99	6354.42	90.32	70.3545
მრნ. რ/ბ სვეტის სვ-1-ის სპეციფიკაცია	30		1259.4			1259.4					1742.4							1742.4	3001.8	18.3	164.033
მრნ. რ/ბ სვეტის სვ-2-ის სპეციფიკაცია	4		167.92			167.92					333.36							333.36	501.28	2.44	205.443
მრნ. რ/ბ სვეტის სვ-3-ის სპეციფიკაცია	12		503.76			503.76					575.76							575.76	1079.52	7.32	147.475
მრნ. რ/ბ სვეტის სვ-4-ის სპეციფიკაცია	2		83.96			83.96					138.9							138.9	222.86	1.22	182.672
მრნ. რ/ბ სვეტის სვ-5-ის სპეციფიკაცია	2		50.82			50.82					58.08							58.08	108.9	0.74	147.162
მრნ. რ/ბ კედლის შანის მკუ-1-ის სპეციფიკაცია 0.000 ნიშნულიდან +11.400 ნიშნულამდე	3		65.88			65.88			4114.95									4114.95	4180.83	33.39	125.212
მრნ. რ/ბ კედლის შანის მკუ-1-ის სპეციფიკაცია +11.400 ნიშნულიდან +13.700 ნიშნულამდე	1		10.27			10.27			769.31									769.31	779.58	6.63	117.584
რიგელების სპეციფიკაცია 0.000 ნიშნულზე	1		968.31			968.31					1950.83							1950.83	2919.14	24	121.631
რიგელების სპეციფიკაცია 3.800 ნიშნულზე	1		968.31			968.31					2050.26							2050.26	3018.57	24	125.774
რიგელების სპეციფიკაცია 7.600 ნიშნულზე	1		968.31			968.31					2050.26							2050.26	3018.57	24	125.774
რიგელების სპეციფიკაცია 11.400 ნიშნულზე	1		968.31			968.31					1922.42							1922.42	2890.73	24	120.447
რიგელების სპეციფიკაცია 13.700 ნიშნულზე	1		48.53			48.53					157.83							157.83	206.36	1.5	137.573
გადახურვის ფილის სპეციფიკაცია 0.000 ნიშნულზე	1		55.82			55.82		3575.93										3575.93	3631.75	35.2	103.175
გადახურვის ფილის სპეციფიკაცია 3.800 ნიშნულზე	1		65.82			65.82		4303.44										4303.44	4369.26	41.6	105.03
გადახურვის ფილის სპეციფიკაცია 7.600 ნიშნულზე	1		65.82			65.82		4303.44										4303.44	4369.26	41.6	105.03
გადახურვის ფილის სპეციფიკაცია 11.400 ნიშნულზე	1		67.17			67.17		4399.01										4399.01	4466.18	42.4	105.334
გადახურვის ფილის სპეციფიკაცია 13.700 ნიშნულზე	1		6.81			6.81		418.38										418.38	425.19	4.32	98.4236
მრნ. რ/ბ კიბის მარშის კმ–1-ის სპეციფიკაცია	1		2.96			2.96		98.21	94.11									192.32	195.28	1.98	98.6263
მრნ. რ/ბ მარშის კმ–2-ის სპეციფიკაცია	3							210.57	285.51									496.08	496.08	3.84	129.188
მრნ. რ/ბ კიბის მარშის კმ–3-ის სპეციფიკაცია	2		5.92			5.92		189.22	179.7									368.92	374.84	4.02	93.2438
ჯამი			6,794.47			6,794.47		17,498.20	10,982.86		11,666.99							40,148.05	46,942.52	442.00	106.20

პროექტის დასახელება

ოფისი

პროექტის მისამართი

ქ. ობილისი, აპაკი ბელიაშვილის ქუჩა №53 (ს/კ 01.13.03.010.054)

დამკვეთი

სტადია	თარიღი	განმარტება
მპ	2023.04.23	

დაკვეთის №

CAD DWG ფაილი 07.kibeebi.dwg

დირექტორი:

მთ. კონსტრუქტორი: გ. ვაშაკიძე

შესრულა ნ. ხუბულავა

შემოწმა გ. ვაშაკიძე

ნახაზის დასახელება

მასალის ამოკრება

კ-7.05

A3