შპს "მშენებლობა-პროექტირების კომპანია"

მუშა პროექტი

ქ. თბილისში, ჰირნახულის ქუჩა №4-ში, შპს „ჯეომილ"-ის
კუთვნილი რკინიბეტონის ლიანდაგის აღდგენა-რეკონსტრუქცია

თბილისი
2022

მუშა პროექტი

ქ. თბილისში, ჭირნახულის ქუჩა №4-ში, შპს „ჯეომილ"-ის კუთვნილი რკინიგზის ლიანდაგის აღდგენა-რეკონსტრუქცია

აღმასრულებელი დირექტორი რ. ბიწაძე

პროექტის ავტორი ო. ქველიძე

ნ უ ს ხ ა

№ თ/მ	დასახელება	ნახაზის №	რაოდე-ნობა
1	2	3	4
1	სს„სქართველოს რკინიგზის“ 2022 წლის 04.10 №4238 პროექტის შეთანხმების წერილი	———————	1
2	სს„სქართველოს რკინიგზის“ 2022 წლის 12.08 №3527 წინასწარი შეთანხმების წერილი	———————	1
3	განმარტებითი ბარათი	———————	1
	ნ ა ხ ა ზ ე ბ ი		
1	თავფურცელი	09/09-2022-რლ-1	1
2	გეგმა მ 1:1000	09/09-2022-რლ-2	1
3	ლიანდაგის გრძივი პროფილი	09/09-2022-რლ-3	1
4	განივი კვეთები	09/09-2022-რლ-4	2
5	მისაბრ%ენი	09/09-2022-რლ-5	1
6	სარკინიგზო გადასასვლელი	09/09-2022-რლ-6	1

ძირითადი კომპლექტების უწყისი

აღნიშვნა	დ ა ს ა ხ ე ლ ე ბ ა	შენიშვნა
1	2	3
09/09-2022-რლ-1÷6	ქ. თბილისში ჭირნახულის ქ. №4-ში, შპს „ჯეომილი"-ს კუთვილი რკინიგზის ლიანდაგის აღდგენა-რეკონსტრუქცია	–

გამოყენებული დოკუმენტების უწყისი

ა ღ ნ ი შ ვ ნ ა	დ ა ს ა ხ ე ლ ე ბ ა	შ ე ნ ი შ ვ ნ ა
1	2	3
СТН Ц - 01 - 95	Строительно-технические нормы Железные дороги колеи 1520 мм	–
СНиП 32 -01- 95	Строительные нормы и правила Железные дороги колеи 1520 мм	–

მუშა ნახაზების კომპლექტის უწყისი

№ თ/მ	ნ ა ხ ა ზ ი ს დ ა ს ა ხ ე ლ ე ბ ა	ნახაზის ინვენტარული №
1	2	3
1	თავფურცელი	09/09-2022-რლ-1
2	გეგმა მ 1:1000	09/09-2022-რლ-2
3	ლიანდაბის გრძივი პროფილი	09/09-2022-რლ-3
4	განივი კვეთები	09/09-2022-რლ-4(1-3)
5	მისაბრჯენი	09/09-2022-რლ-5
6	სარკინიგზო გადასასვლელი	09/09-2022-რლ-6

შენიშვნები:

1. ქ.თბილისში, ჭირნახულის ქ. №4-ში შპს „ჯეომილის"-ს კუთვნილი რკინიგზის ლიანდაბის აღდგენა-რეკონსტრუქციის მუშა პროექტი დამუშავებულია შპს „თიბა სერვისი"-ს და შპს „მშენებლობა პროექტირების კომპანია"-ს შორის გაფორმებული ხელშეკრულების საფუძველზე.
2. პროექტი დამუშავებულია შპს„მშენებლობა-პროექტირების კომპანია"-ს მიერ 2022 წლის სექტემბრის თვეში ჩატარებული ტოპო-გეოდეზიური და ახომვითი მასალების საფუძველზე;
3. პიკეტაჟი დაიკვალოს და დაზუსტდეს ადგილზე;
4. პროექტი დამუშავებულია მოქმედი სამშენებლო ნორმებისა და წესების თანახმად:
   СНиП 32 -01- 95Строительно-технические нормы Железные дороги колеи 1520 мм;
   СТН Ц - 01 - 95 Строительно-технические нормы Железные дороги колеи 1520 мм;

მუშა პროექტი დამუშავებულია მოქმედი სამშენებლო ნორმების და წესების თანახმად.

პროექტის ავტორი /ო.ქველიძე/

				09/09-2022-რლ-1		
				ქ. თბილისში ჭირნახულის ქ. №4-ში, შპს „ჯეომილ"-ის კუთვილი რკინიგზის ლიანდაბის აღდგენა-რეკონსტრუქცია		
				რკინიგზის ლიანდაბი	სტადია	ფურცელი	ფურცლები
					მპ	1	6
პრ. ავტ.	ო. ქველიძე			თავფურცელი	თბილისი შპს "CDC" 2022 წ		
დააპროექ.	დ.მეტრაფვილი						
შეამოწმა	ო. ქველიძე						

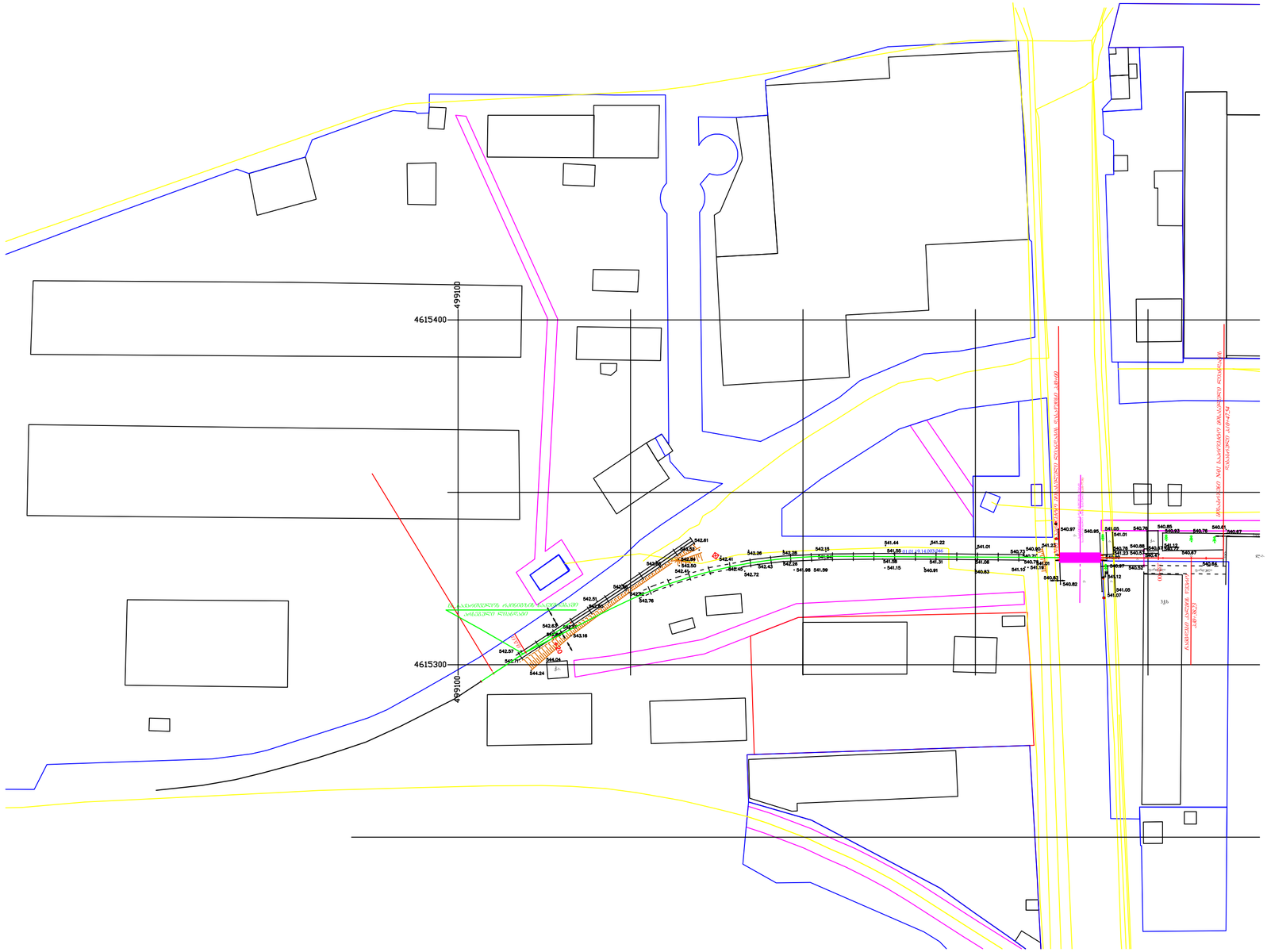

შენიშვნა:

1. მიმსვლელი ლიანდაგის მუშა პროექტი დამუშავებულია შპს „მშენებლობა-პროექტირების კომპანია"-ს მიერ;

2. მუშა პროექტი შედგენილია 2022 წლის აგვისტოს თვეში ჩატარებული ტოპო-გეოდეზიური სამუშაოებზე დაყრდნობით;

3. ტოპო-გეოდეზიური გადაღება შესრულებულია WGS1984 კოორდინატთა სისტემის ზონა UTM38;

4. ლიანდაგის პიკეტაჟის დასაწყისად (პკ0+0.00) მიღებულია სარკინიგზო გადასასვლელის ს/ს„საქართველოს რკინიგზის“ ხაზთან მიერთების წერტილი.

				09/09-2022-რლ-2		
				ქ. ობილისში ჭორნახულის ქ. №4-ში, შპს „ჯეომილ"-ის კუთვნილი რკინიგზის ლიანდაგის აღდგენა-რეკონსტრუქცია		
				რკინიგზის ლიანდაგი	სტადია	ფურცელი	ფურცლები
					მპ	2	6
პრ. ავტ.	ო. ქველიძე			ლიანდაგის გეგმა მ1:100	ობილისი შპს "CDC" 2022 წ.		
დააპროექ.	დემეტრაშვილი						
შეამოწმა	ო. ქველიძე						

მასშტაბი:
ჰორიზონტალური 1:1000
ვერტიკალური 1:100

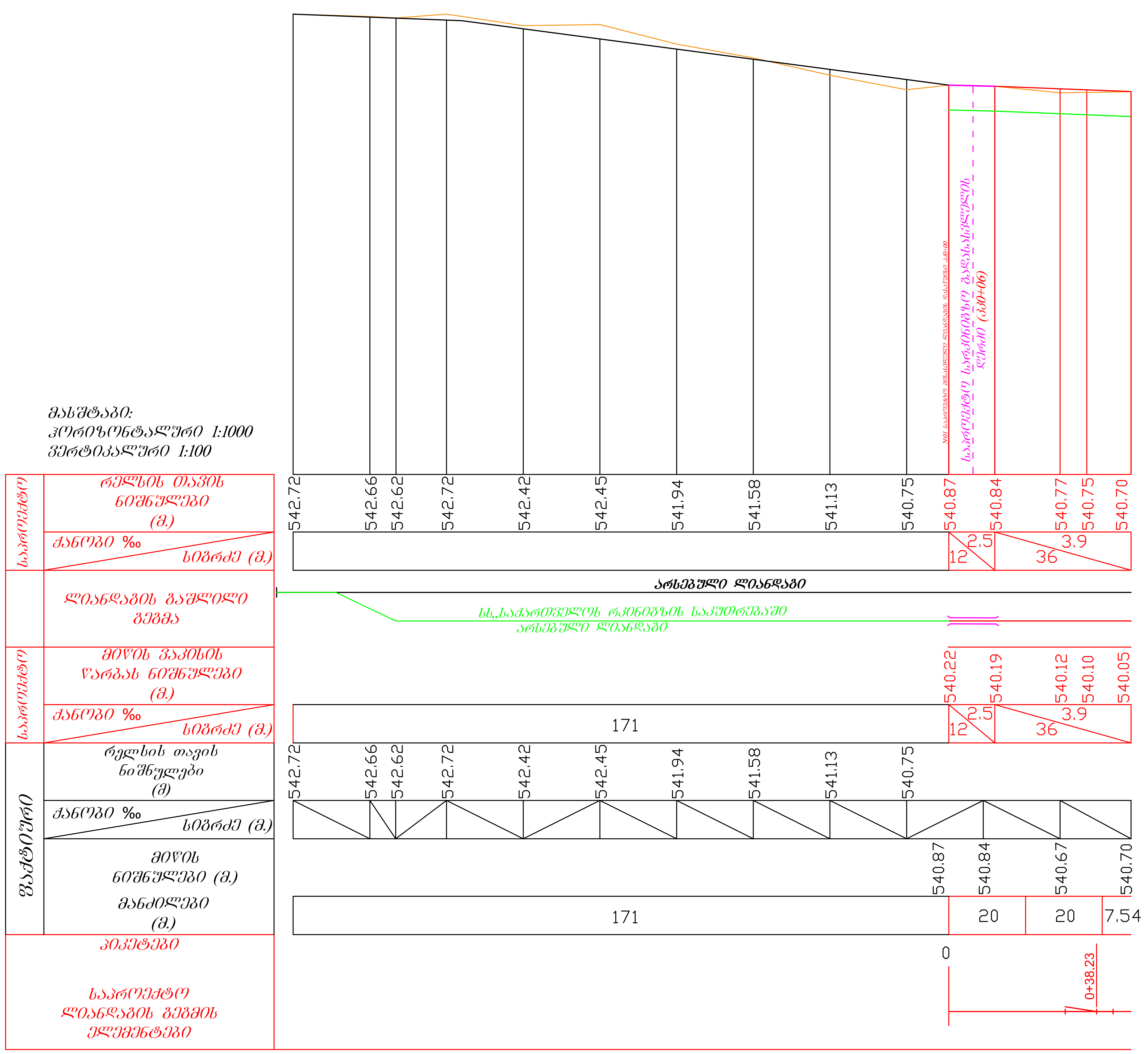

პირობითი ნიშნები:

- საპროექტო რელსის თავი
- საპროექტო მიწის ვაკისის წარბა
- მიწის არსებული ზედაპირი

შენიშვნა:

1. მისასვლელი ლიანდაგის მუშა პროექტი დამუშავებულია შპს „მშენებლობა-პროექტირების კომპანია"-ს მიერ;

2. მუშა პროექტი შედგენილია 2022 წლის აგვისტოს თვეში ჩატარებული ტოპო-გეოდეზიური საველე სამუშაოებზე დაყრდნობით;

3. ტოპო-გეოდეზიური გადაღება შესრულებულია WGS1984 კოორდინატთა სისტემის ზონა UTM38;

4. ლიანდაგის პიკეტაჟის დასაწყისად (პკ0+0.00) მიღებულია №01 საპროექტო საისრო გადამყვანის კალმის წვერო, ხოლო დასასრულია მისაბრჯენი;

09/09-2022-რლ-3				
ქ. თბილისში ჭირნახულის ქ. №4-ში, შპს „ჯეომილ"-ის კუთვილი რკინიგზის ლიანდაგის აღდგენა-რეკონსტრუქცია				
რკინიგზის ლიანდაგი	სტადია	ფურცელი	ფურცლები	
	მპ	3	6	
ლიანდაგის გრძივი პროფილი	თბილისი შპს "CDC" 2022 წ.			

პრ. ავტ.	ო. ქველიძე	[signature]
დააპროექ.	დემეტრაშვილი	[signature]
შეამოწმა	ო. ქველიძე	[signature]

კპ0+29

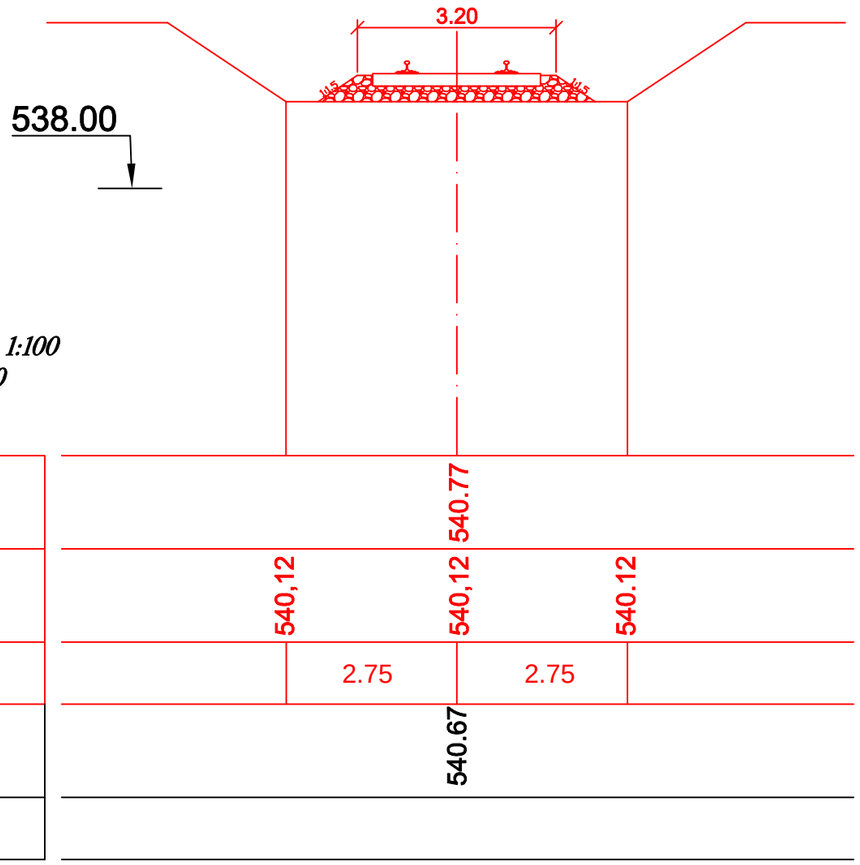

რ.ს.მ - 540.77
მ.ვ.ს.წ. - 540.12
ს წ ო რ ი

მასშტაბი:
ჰორიზონტალური 1:100
ვერტიკალური 1:100

საპროექტო	რელსის თავის ნიშნული (მ)	540.77
	მიწის ვაკისის ნიშნულები (მ.)	540,12 / 540,12 / 540.12
	მანძილები (მ.)	2.75 / 2.75
გაჭრილი	მიწის ნიშნულები (მ.)	540.67
	მანძილები (მ.)	

				09/09-2022-რლ-4
				ქ. თბილისში ჭირნახულის ქ. №4-ში, შპს „ჯეომილ"-ის კუთვილი რკინიგზის ლიანდაბის აღდგენა-რეკონსტრუქცია
				რკინიგზის ლიანდაბი

სტადია	ფურცელი	ფურცლები
მპ	4(1-2)	6

პრ. ავტ.	ო. ქველიძე		
დააპროექ.	დემეტრაშვილი		

განივი კვეთები

თბილისი შპს "CDC"

პკ0+47.54

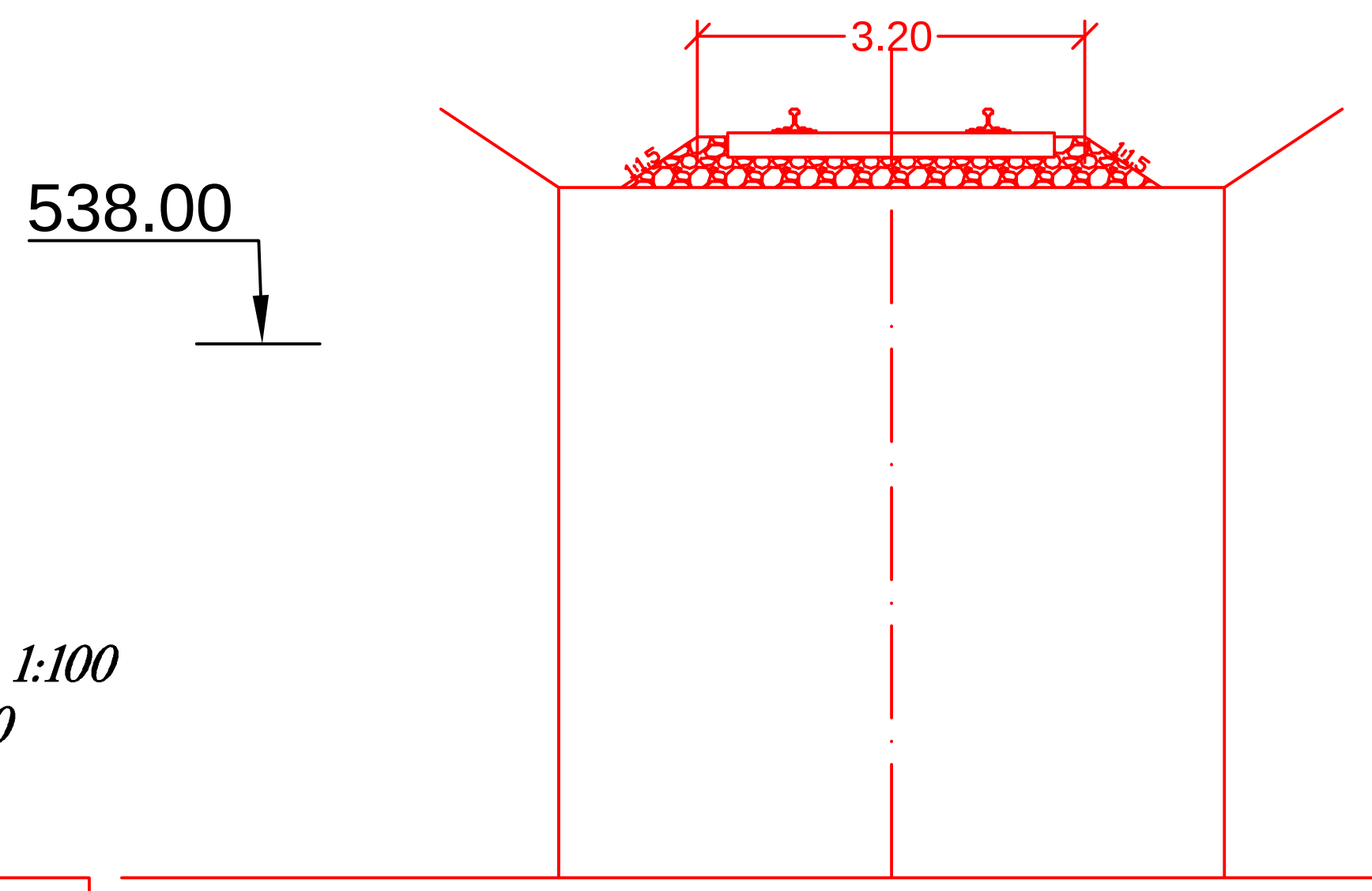

რ.ს.თ - 540.70
მ.ვ.ს.წ - 540.05
სწორი

მასშტაბი:
ჰორიზონტალური 1:100
ვერტიკალური 1:100

საპროექტო	რელსის თავის ნიშნული (მ)		540.70		
საპროექტო	მიწის ვაკისის ნიშნულები (მ.)	540.05	540.05	540.05	
საპროექტო	მანძილები (მ.)	2.75	2.75		
ფაქტიური	მიწის ნიშნულები (მ.)		540.70		
ფაქტიური	მანძილები (მ.)				

1-1

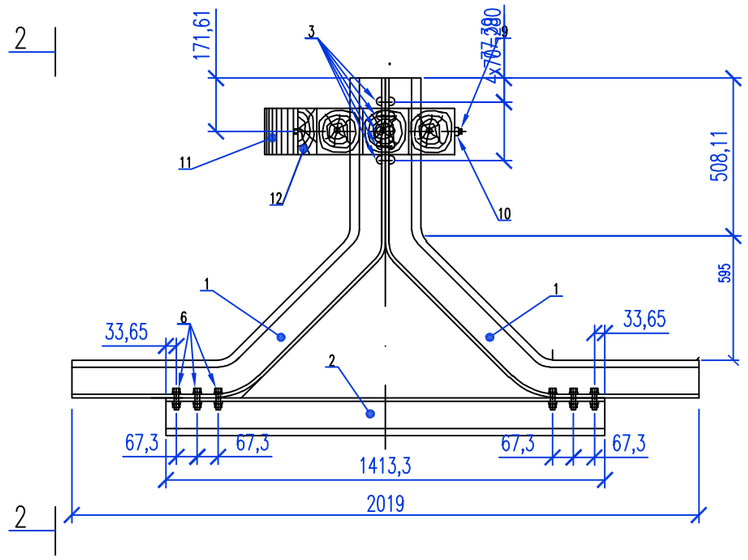

2-2

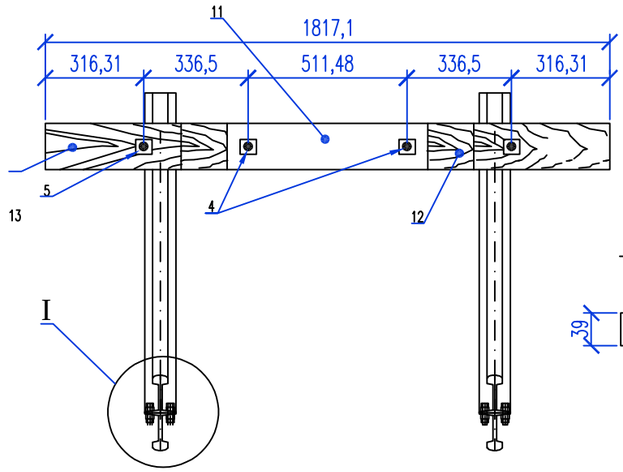

პოზიცია 7.
დეტალი

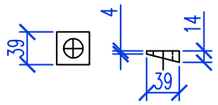

სალიანდაგო სარელსო მისაბჯენის ელემენტების სპეციფიკაცია

პოზ.	აღნიშნები	დასახელება	რაოდ.	მასა კგ	შენიშვნა
		დეტალები			
1	ГОСТ 7174-75	რელსი რ50, L=2620	2	135.38	
2	ГОСТ 7174-75	რელსი რ50, L=2100	2	108.51	
3	ГОСТ 10299-80	მოჭლობი ⌀22, L=75	20	0.3	
4*		ჯანჯიკი ⌀24, L=800	2	3.16	
5*		ჯანჯიკი ⌀24, L=720	2	2.88	
6	ГОСТ 16016-79	ჯანჯიკი M22x75.48	24		
7*	ГОСТ 19903-74*	შურუპლოვანა 39x39x14	48	0.017	
8	ГОСТ 16018-79	ძანჩი M22x22.5	24		
9	ГОСТ 5915-80	ძანჩი M24	4		
10	ГОСТ 11371-78	საკეტური 24	4		
11*	ГОСТ 19903-74*	დარტყმითი შურუპელი 220x8, L=1050	1	14.5	
12		ხის ძელი 220x220, L=1400	1	0.07	მ³
13		ხის ძელი 220x220, L=2100	3	0.1	მ³

გეგმა

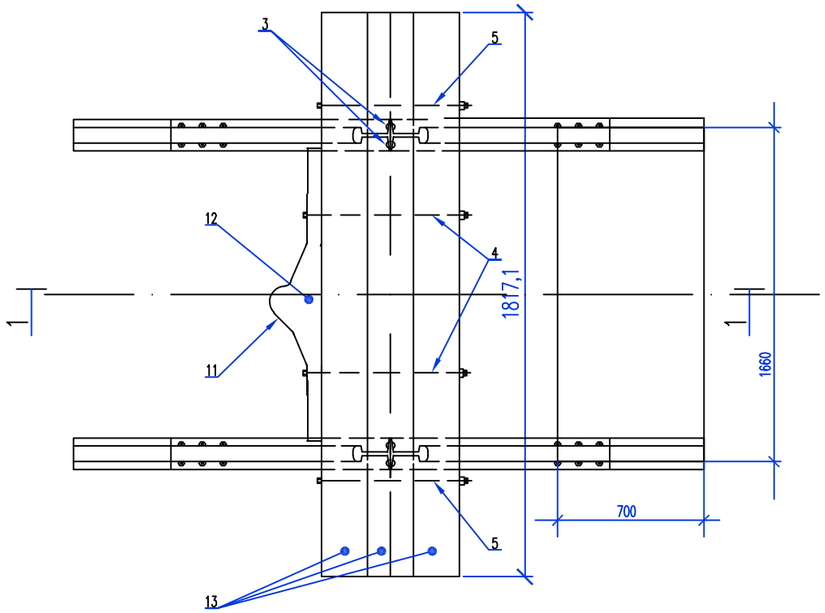

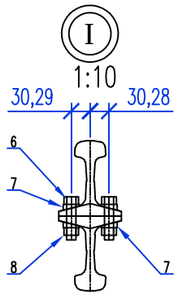

პოზიცია 4. დეტალი

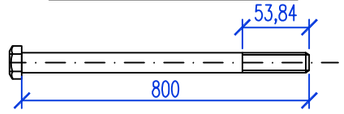

პოზიცია 5. დეტალი

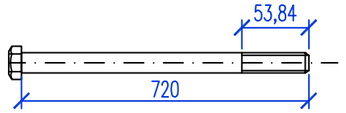

პოზიცია 11. დეტალი

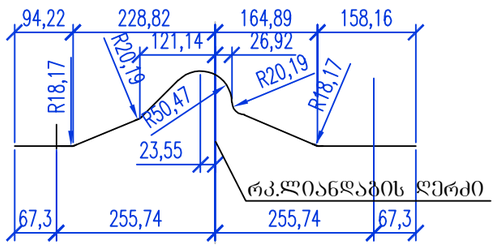

შენიშვნა:

*- 4,5,7 პოზიციის დეტალების ესკიზები იხილეთ მოცემულ ნახაზზე
1- საბჯენი რელსების შეერთება მოქლონით, შეიძლება შეიცვალოს ელექტრო შედუღებით. ამასთან ელექტრორკალური შედუღების ღროს გამოყენებული იქნეს ელექტროდები Э42.
2- მასალები: ფოლადის შურცელი Ст3 მარკის, მოქლონები ГОСТ 10304-62, ძელი-ფიჭვი I ხარისხის.
3- საბჯენის ძელები შეპოხილია ანტისეპტიკით
4- წინა ძელი იღებება განივ ზოლებად თეთრი და შავი საღებავით

				09/09-2022-რლ-5	
				ქ. თბილისში ჭირნახულის ქ. №4-ში, შპს „ჯეომილ"-ის კუთვილი რკინიგზის ლიანდაგის აღდგენა-რეკონსტრუქცია	
				რკინიგზის ლიანდაგი	სტადია: მპ; შურცელი: 5; შურცლები: 6
პრ. აფტ.	ო. ქველიძე			სალიანდაგო სარელსო მისაბჯენი რ-50 რელსებისგან	თბილისი შპს "CDC" 2022 წ
დააპროექ.	დემეტრაშვილი				

538.00

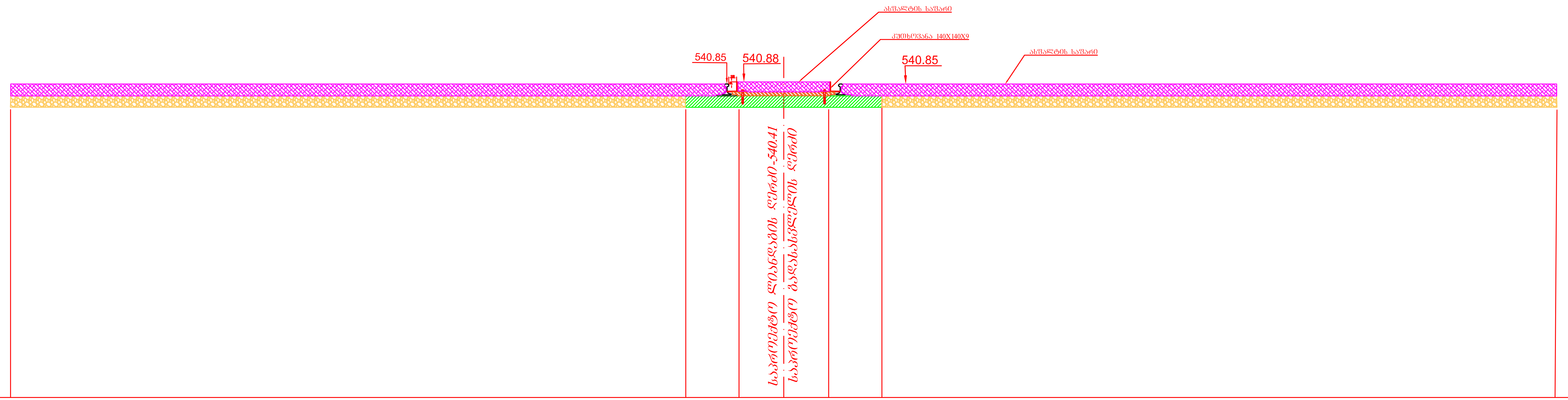

მასშტაბი:
ჰორიზონტალური 1:50
ვერტიკალური 1:50

საპროექტო	სარკინიგზო გადასასვლელის ფენილის ნიშნულები			540.88		540.88	
საპროექტო	ავტოგზის სავალი ნაწილის ზედაპირის ნიშნულები (მ.)	540.96	540.85		540.85		540.85 / 540.82
საპროექტო	მანძილები (მ.)	9.476	1.375		1.375		9.476
ფაქტიური	მიწის ნიშნულები (მ.)						
ფაქტიური	მანძილები (მ.)						

პკ31+77.31

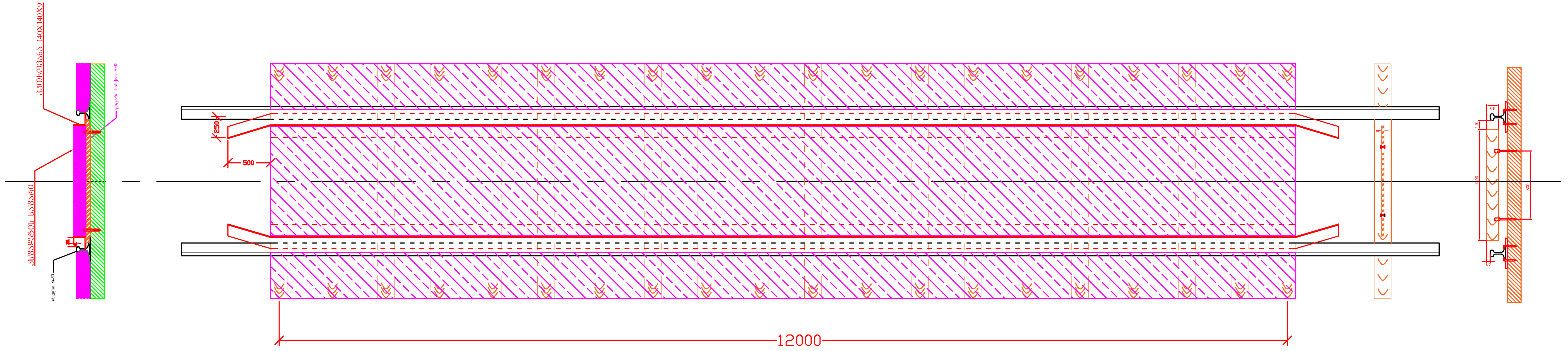

09/09-2022-რლ-6

ქ. თბილისში ჭირნახულის ქ. №4-ში, შპს „ჯეომილ"-ის კუთვილი რკინიგზის ლიანდაგის აღდგენა-რეკონსტრუქცია

რკინიგზის ლიანდაგი	სტადია: მპ	ფურცელი: 6	ფურცლები: 6
სარკინიგზო გადასასვლელი	თბილისი შპს "CDC" 2022 წ.		

პრ. ავტ.	ო. ქველიძე	[signature]
დაპროექ.	დემეტრაშვილი	[signature]
შეამოწმა	ო. ქველიძე	[signature]