შპს „იორკ ჰოლდინგ გრუპი“



აპარტამენტის ტიპის სასტუმროს ფუნქციის შენობის კონსტრუქციული პროექტი

ს/კ 01.81.02.258.004

თბილისი 2023

განმარტებითი ბარათი კონსტრუქციულ ნაწილში

დასაპროექტებელი ნაგებობის (ქ. თბილის სოფ. ტაბახმელა) კონსტრუქციული ნაწილი დამუშავებულია პროექტის არქიტექტურული ნაწილის შესაბამისად.
შენობა წარმოადგენს ორ სართულიან ნაგებობას მანსარდით, რომელსაც გეგმაში მართკუთხა ფორმა აქვს. მისი გრძივი პარამეტრია 13.8 მ ხოლი განივი პარამეტრია 12.5 მ-ია.
სართულების სიმაღლე 3.0 მ-ია.
ნაგებობა კონსტრუქციული თვალსაზრისით გადაწყვეტილია მონ. რ/ბ. ჩონჩხედში. მისი მზიდი ნაწილი გაანგარიშებულია როგორც ვერტიკალურ ისე ჰორიზონტალურ დატვირთვებზე
(სეისმურობა 8 ბალი) ნაგებობის პროექტირებისას გამოყენებულია დღეისათვის საქართველოში მოქმედი ნორმატიული დოკუმენტაცია „სამშენებლო ნორმები და წესები“. კერძოდ:

1) პნ 02.01-08 „შენობებისა და ნაგებობების საძირკვლები“.
2) სნ-წ-2.01.07.-85 „დატვირთვები და ზემოქმედებანი“.
3) პნ-01-01-09 „ სეისმომედეგი მშენებლობა“.
4) პნ 03.01-09 „ბეტონისა და რკინაბეტონის კონსტრუქციები“
5) სნ-წ-II-28-73* და სნ-წ-2.03.11..85 „სამშენებლო კონსტრუქციების დაცვა კოროზიისაგან.“

გეოლოგიური კვლევა ძიების მასალებზე დაყრდნობით საპროექტო შენობის სამშენებლო მოედანზეე გამოყოფილია გრუნტების 5 ფენა:
ფენა №1 ნიადაგის ფენა: - ნაყარი.
ფენა №2 – თიხოვანი გრუნტი, მუქი მოყვითალო
ფენა №3 – თიხოვანი გრუნტი, ღია მოყვითალო
ფენა №4 – ძლიერად გამოფიტული ძირითადი ქანები,
ფენა №5 – ნახევრად გამოფიტული ძირითადი ქანები,
პროექტით განსაზღვრულ იქნა საძირკვლების მოწყობა ფენა №3 – თიხა გრუნტზე, მოყვითალო-ყავისფერი, ნახევრადმყარი კონსისტენციის. საანგარიშო წინაღობა
ერთღერძა კუმშვაზე Ro=2.7 კგ/სმ^2
საკვლევ სიღრმეზე წყლის არსებობა არ დაფიქსირდა.
პროექტის კონსტრუქციულ ნაწილში გამოყენებულია შემდეგი საპროექტო გადაწყვეტები:

1. საძირკვლები - მონ. რ/ბ. წერტილოვანი კვეთით (160X160სმ), ბალიშის სიმაღლით 40სმ. საძირკვლის ქვეშ მოეწყოს ღორღის ბალიში სისქით 30სმ და ბეტონის მომზადება სისქით 10 სმ. მიწასთან შეხებაში მყოფი მონ. რ/ბ. კონსტრუქციების ბეტონის კლასი სიმტკიცის მიხედვით B-25, საძირკვლის ბეტონი დამზადდეს წყალშეუღწევადობის მიხედვით W4, არმატურა A-500c კლასისაა. აუცილებელია საძირკვლის დაცვა წყლის ჩაჟონვისგან. ამიტომ უნდა მოეწყოს შენობის მთელ პერიმეტრზე სარინელი.
2. სვეტები - მონ. რ/ბ - ის მართკუთხა კვეთის 0.3X0.3მ-ზე. სვეტები უნდა დაარმირდეს კონსტრუქციული ნახაზების მიხედვით და ჩაისხას „B-25” კლასის ბეტონზე.
3. იატაკის ფილა - მონ. რ/ბ. -ის სისქით 0.1მ უნდა ჩაისხას „B-20” კლასის ბეტონზე დაარმირებულია ერთმაგი (ქვედა ზონის) არმატურის ბადეებით.
4. რიგელები - მონ. რ/ბ. - ის კვეთით 0.3X0.4მ; უნდა ჩაისხას „B-25” კლასის ბეტონზე გადახურვის უბნებთან ერთად.
5. გადახურვები - მონ. რ/ბ. - ის სისქით 18სმ. „B-25” კლასის ბეტონზე დაარმირებულია ორმაგი არმატურის ბადეებით.
6. კიბეები - მონ. რ/ბ - ის მარშები და ბაქნები სისქით 18 სმ, დაარმირებულია ორმაგი არმატურის ბადეებით. უნდა ჩაისხას „B-25” კლასის ბეტონზე.
7. კედლები - ჩონჩხედის შევსება უნდა განხორციელდეს ბლოკის წყობით (არაუმეტეს 1100 კგ/მ^3)

ცემენტის ხსნარზე, ცემენტის დუღაბის “მ-100”, წყობის კატეგორიაა მე-2. წინაღობის მაჩვენებელი ძვრის დეფორმაციაზე არანაკლები 1.8 კგ/სმ^2. კედლები უნდა ჩაანკერდეს
მონ. რ/ბ. - ის სვეტებში არმატურის ნაშვერების საშუალებით. 10 სმ სისქის ტიხრები უნდა ჩამაგრდეს ლითონის სამონტაჟო ელემენტებით გადახურვის ფილასთან ზედა მხარეს შახმატურად.
ᲬᲘᲜᲐᲛᲓᲔᲑᲐᲠᲔ ᲞᲠᲝᲔᲥᲢᲨᲘ ᲛᲘᲦᲔᲑᲣᲚᲘ ᲢᲔᲥᲜᲘᲙᲣᲠᲘ ᲒᲐᲓᲐᲬᲧᲕᲔᲢᲘᲚᲔᲑᲘᲡ ᲨᲔᲪᲕᲚᲘᲡ ᲨᲔᲛᲗᲮᲕᲔᲕᲐᲨᲘ ᲞᲠᲝᲔᲥᲢᲘᲡ ᲐᲕᲢᲝᲠᲔᲑᲘ ᲘᲮᲡᲜᲘᲐᲜ ᲞᲐᲡᲣᲮᲘᲡᲛᲒᲔᲑᲚᲝᲑᲐᲡ!

ზოგადი შენიშვნები

1. მშენებლობის ორგანიზაციამ უზრუნველყოს მონოლითური რკ.ბ-ის კონსტრუქციებში (ლენტური საძირკველი, ფილები, სვეტები) ბეტონის ჩაწყობა უწყვეტად
2. რკ.ბ-ის ელემენტების დაბეტონებისას უნდა გაეწიოს კონტროლი ბეტონის კლასს, ვიბრირებას, დაბეტონების ხარისხს და შრობის პროცესს, თანახმად ГОСТ 10180-78; ГОСТ 18105.0-80; ОСТ 18105.1-80; ГОСТ 18105.2-80;
3. რკ.ბ–ის კონსტრუქციებში გამოყენებულია A500C კლასის არმატურები ГОСТ Р 52544-2006, შემოწმებული იქნას არმატურის ხარისხი და შედეგს არმატურის გამოცდების შესაბამისი აქტები.
4. კარკასის ღეროვან ელემენტებში განივი არმირება შესრულდეს შეკრული არმატურის საკიდების მეშვეობით, რომელთა ბოლოები გადაიღუნოს და ჩაანკერდეს კონსტრუქციის ტანში.
5. სვეტებში და კედლებში გრძივი მუშა არმატურების გადაბმა განხორციელდეს პირგადადებით, ღეროების რაოდენობის შესაბამისად და ნახაზებზე ნაჩვენები გადაბმის მიხედვით, სადაც არმატურათა 50% გადაებმება სხვადასხვა დონეზე.
6. არმატურების მოღუნვა განხორციელდეს ცივად (გაცხელების გარეშე).
7. საძირკვლები და გრუნტზე მოწყობილი ფილა გრუნტის მხრიდან დაიფაროს ჰიდროიზოლაციით.
8. საინჟინრო ხვრელების მოწყობა მონოლითური ფილების დაბეტონებისას განხორციელდეს არქიტექტურული და საინჟინრო ნახაზების მიხედვით.
9. სამშენებლო სამუშაოები უნდა შესრულდეს “სამუშაოების ორგანიზაციის პროექტის” და “სამუშაოების წარმოების პროექტის” მიხედვით. სამუშაოების წარმოება უნდა მოხდეს СНиП III-4-80* Техника безопасности в строительстве, СНиП 3.03.01-87 НЕСУЩИЕ И ОГРАЖДАЮЩИЕ КОНСТРУКЦИИ. მოთხოვნების მკაცრი შესრულებით.
10. კონსტრუქციების საყალიბო ნახაზები განხილული იქნას არქიტექტურულ ნახაზებთან ერთად.
11. მშენებლობის გაჩერების შემთხვევაში გათვალისწინებული იქნას კონსერვაციის სამუშაოები, რომელიც შეთანხმებული უნდა იქნას პროექტის კონსტრუქციული ნაწილის ავტორებთან.
12. შენობის ქვაბული მიღებულ იქნას ინჟინერ-გეოლოგის მიერ.

შპს იორჯ თაუერსი
York Towers LLC
ს/კ 430800733
ქ/ნ დავითი, მ. ალექსიძის ქ. №12
0171 | თბილისი, საქართველო

პროექტის დასახელება
იორჯ თაუნ ტაბახმელა

საკადასტრო №

ობიექტის მისამართი
ქ. თბილისი სოფ. ტაბახმელა

მთავარი არქიტექტორი
ვ. მაისარაშვილი

კონსტრუქტორი
ი. გოგეჯიშვილი

შეამოწმა
ვ. მაისარაშვილი

პროექტის კოდი	პროექტის სტადია	მასშტაბი	ფორმატი
GETAB001	CD	N/A	A3

ნახაზის დასახელება
განმარტებითი ბარათი კონსტრუქციულ ნაწილში

თარიღი		რევ №
09.02.23		C01

პროექტის კონსტრუქციული ნაწილის შემადგენლობა

№	ნახაზის დასახელება	ფურც. №
1	განმარტებითი ბარათი კონსტრუქციულ ნაწილში	კ – 1
2	სარჩევი და მასალის ხარჯის ჯამური უწყისი	კ – 2
3	ქვაბულის მოწყობის და სძირკვლის მარკირების გეგმა	კ – 3
4	წერტილოვანი საძირკვლის არმირების დეტალები და სპეციფიკაცია	კ – 4
5	მონ. რბ-ის რიგელების და იატაკის ფილის მოწყობის გეგმები	კ – 5
6	მონ. რბ-ის რიგელების და იატაკის ფილების არმირების ჭრილი და სპეციკაცია	კ – 6
7	სვეტების მარკირების გეგმა -0.20 და +2.90 ნიშნულზე	კ – 7
8	სვეტების არმირების კვეთები და მასალის სპეციფიკაცია	კ – 8
9	სვეტების არმირების კვეთები და მასალის სპეციფიკაცია	კ – 9
10	სვეტების არმირების კვეთები და მასალის სპეციფიკაცია	კ – 10
11	მონ. რბ-ის რიგელიების და ფილის არმირების გეგმები +2.90 ნიშნულზე	კ – 11
12	ფილის და რიგელიების არმირების კვეთები და სპეციფიკაცია +2.90 ნიშნულზე	კ – 12
13	მონ. რბ-ის რიგელიების და ფილის არმირების გეგმები +5.90 ნიშნულზე	კ – 13
14	ფილის და რიგელიების არმირების კვეთები და სპეციფიკაცია +5.90 ნიშნულზე	კ – 14
15	მონ. რბ-ის სახურავის არეალში რიგელების მარკირების და სვეტების მარკირების გეგმა +5.90 ნიშნულზე	კ – 15
16	მონ. რბ-ის სახურავის არეალში რიგელების მარკირების და სვეტების არმირების დეტალები და სპეციფიკაცია	კ – 16
17	სახურავის მოწყობის გეგმა	კ – 17
18	სახურავის ჭრილი 1-1	კ – 18
19	სახურავის ჭრილი 2-2	კ – 19
20	სახურავის მოწყობის კვანძები და სპეციფიკაცია	კ – 20
21	კიბის მოწყობის გეგმა	კ – 21
22	მონ. რბ-ის კიბეების მოწყობის ჭრილები და სპეციფიკაცია	კ – 22
23	მონ. რბ-ის კიბეების მოწყობის ჭრილები	კ – 23
24	მონ. რბ-ის კიბეების მოწყობის ჭრილები	კ – 24
25	რიგელების მოწყობის ტიპიური დეტალები	კ – 25
26	ფილების მოწყობის ტიპიური დეტალები	კ – 26

საძირკვლის მასალების ჯამური ხარჯი

არმატურის რაოდენობა, კგ სტანდარტი ISO 6935- 2 :2015 / 2018

Ø8A500c	Ø10A500c	Ø12A500c	Ø14A500c	Ø16A500c	Ø18A500c	Ø20A500c	Ø22A500c	Ø25A500c	Ø28A500c	Ø32A500c
155.3842	0.0000	0.0000	447.9264	368.6271	0.0000	762.2000	0.0000	0.0000	0.0000	0.0000
									ჯამი: (კგ)	1734.14
							ბეტონი B25 W8	V=	19.2000	მ³

სვეტების მასალების ჯამური ხარჯი

არმატურის რაოდენობა, კგ სტანდარტი ISO 6935- 2 :2015 / 2018

Ø8A500c	Ø10A500c	Ø12A500c	Ø14A500c	Ø16A500c	Ø18A500c	Ø20A500c	Ø22A500c	Ø25A500c	Ø28A500c	Ø32A500c
703.0662	270.9815	0.0000	0.0000	639.7023	0.0000	1113.4300	0.0000	0.0000	0.0000	0.0000
									ჯამი: (კგ)	2727.18
							ბეტონი B25	V=	20.4000	მ³

რიგელების მასალების ჯამური ხარჯი

არმატურის რაოდენობა, კგ სტანდარტი ISO 6935- 2 :2015 / 2018

Ø8A500c	Ø10A500c	Ø12A500c	Ø14A500c	Ø16A500c	Ø18A500c	Ø20A500c	Ø22A500c	Ø25A500c	Ø28A500c	Ø32A500c
2509.6072	82.4892	0.0000	0.0000	2677.1022	811.5000	864.0000	0.0000	0.0000	0.0000	0.0000
									ჯამი: (კგ)	6944.70
							ბეტონი B25	V=	54.9000	მ³

ფილების მასალების ჯამური ხარჯი

არმატურის რაოდენობა, კგ სტანდარტი ISO 6935- 2 :2015 / 2018

Ø8A500c	Ø10A500c	Ø12A500c	Ø14A500c	Ø16A500c	Ø18A500c	Ø20A500c	Ø22A500c	Ø25A500c	Ø28A500c	Ø32A500c
571.3395	5508.2194	0.0000	174.1936	0.0000	0.0000	0.0000	0.0000	0.0000	0.0000	0.0000
									ჯამი: (კგ)	6253.75
							ბეტონი B25	V=	71.7000	მ³

კიბეები მასალების ჯამური ხარჯი

არმატურის რაოდენობა, კგ სტანდარტი ISO 6935- 2 :2015 / 2018

Ø8A500c	Ø10A500c	Ø12A500c	Ø14A500c	Ø16A500c	Ø18A500c	Ø20A500c	Ø22A500c	Ø25A500c	Ø28A500c	Ø32A500c
309.2455	0.0000	0.0000	1370.8384	56.8080	0.0000	9.0000	0.0000	0.0000	0.0000	0.0000
									ჯამი: (კგ)	1745.89
							ბეტონი B25	V=	8.8000	მ³

შენობის მასალების ჯამური ხარჯი

არმატურის რაოდენობა, კგ სტანდარტი ISO 6935- 2 :2015 / 2018

Ø8A500c	Ø10A500c	Ø12A500c	Ø14A500c	Ø16A500c	Ø18A500c	Ø20A500c	Ø22A500c	Ø25A500c	Ø28A500c	Ø32A500c
4248.6425	5861.6900	0.0000	1992.9584	3742.2396	811.5000	2748.6300	0.0000	0.0000	0.0000	0.0000
									ჯამი: (ტ)	19
						ბეტონი B25	V=	175	მ³	

შპს იორკ თაუერსი
York Towers LLC
ს/კ 430800733
ქინგ დავითი, მ. ალექსიძის ქ. №12
0171 | თბილისი, საქართველო

პროექტის დასახელება	იორკ თაუნ ტაბახმელა
საკადასტრო №	
ობიექტის მისამართი	ქ. თბილისი სოფ. ტაბახმელა
მთავარი არქიტექტორი	ვ. მაკასარაშვილი
კონსტრუქტორი	ი. გობეჯიშვილი
შეამოწმა	ვ. მაკასარაშვილი

პროექტის კოდი	პროექტის სტადია	მასშტაბი	ფორმატი
GETAB001	CD	N/A	A3

ნახაზის დასახელება: სარჩევი და მასალის ხარჯის ჯამური უწყისი

თარიღი	რევ №
09.02.23	C01

ჭვაბულის მოწყობის გეგმა

(მ 1:100)

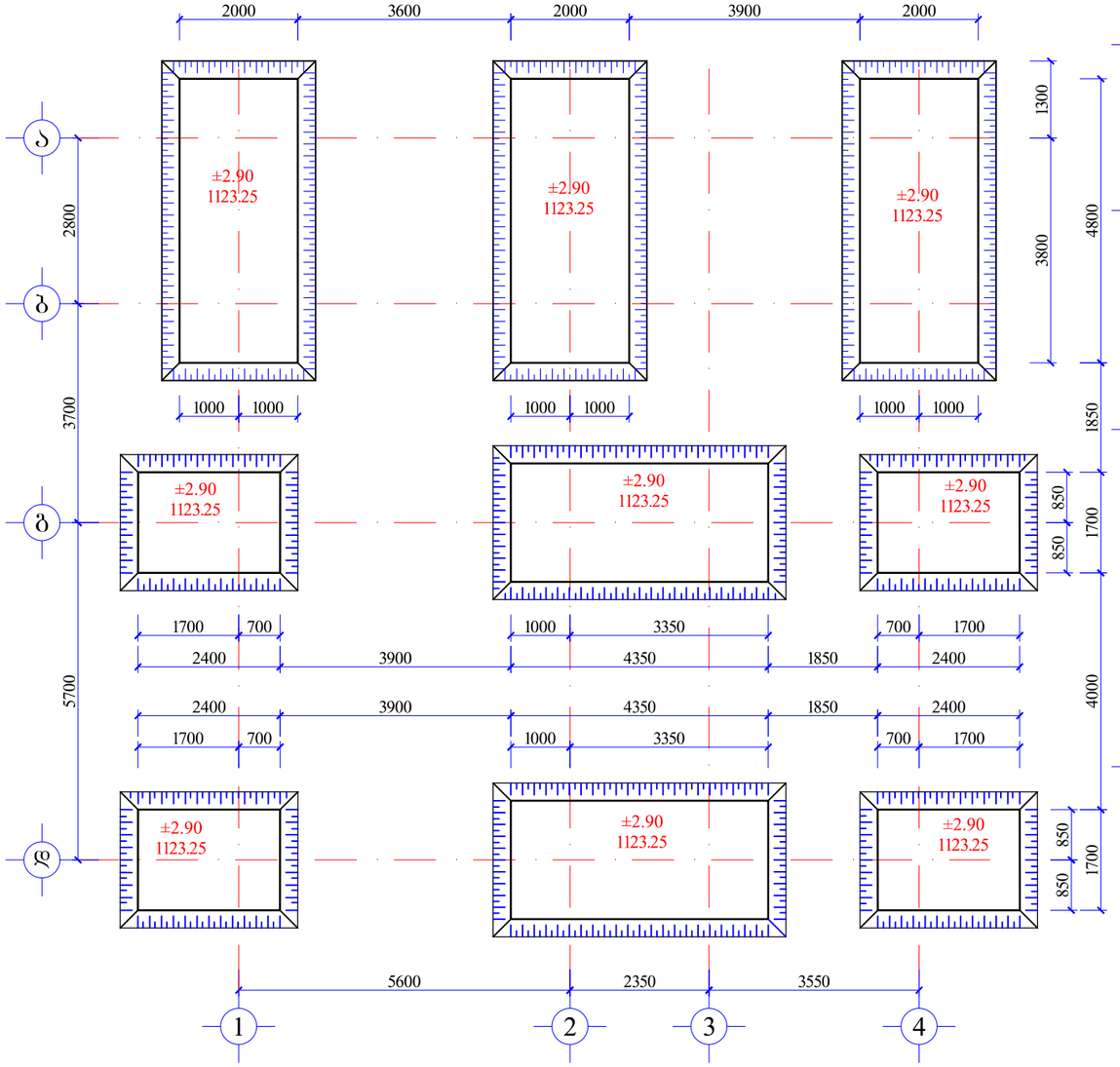

მონ. რ/ბ. საძირკვლების სამონტაჟო გეგმა

(მ 1:100)

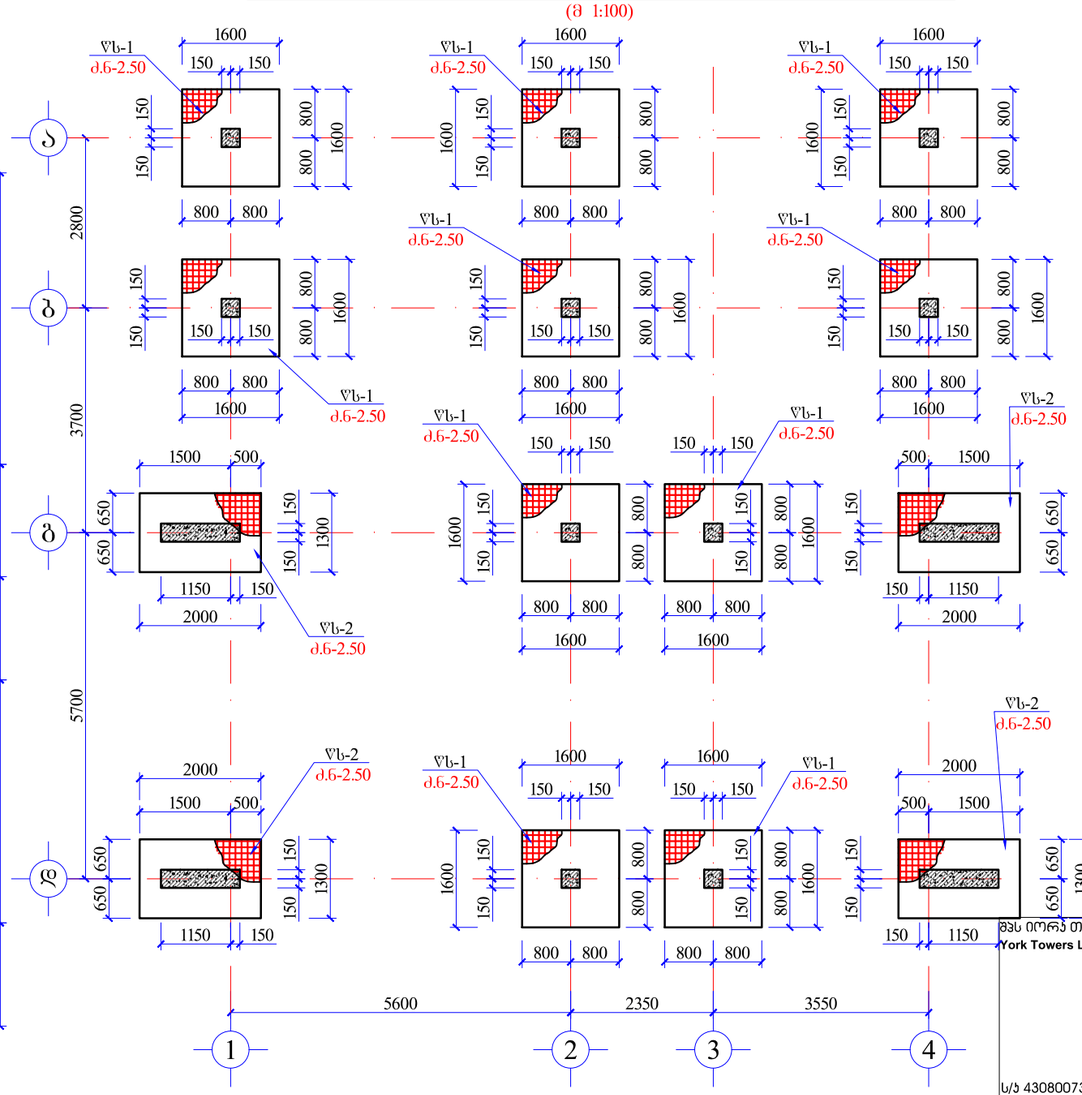

1. მონ. რ/ბ. კონსტრუქციები დაარმირდეს კონსტრუქციული ნახაზის შესაბამისად.

3. საძირკვლის მოწყობის წინ მოხდეს ბეტონის მომზადების მოწყობა B7.5 სიმაღლით 10 სმ.

4. მიწასთან შეხებაში მყოფი მონ. რ/ბ. კონსტრუქციების ბეტონის კლასი სიმტკიცის მიხედვით B-25, საძირკვლის ბეტონი დამზადდეს წყალშეუღწევადობის მიხედვით W4, არმატურა A-500c კლასისაა.

5. მონ. რ/ბ. საძირკველი დაფაროს კიდროიზოლაციური საშუალებებით

6. ბეტონის მომადების მოცულობა (h=10სმ) $V_{(B\text{-}7.5)}$ = 6.6 მ³
   ხრეშის ბალიშის მოცულობა (h=30სმ) $V_{(B\text{-}7.5)}$ = 26 მ³

შპს იორჯ თაუერსი
York Towers LLC

ს/კ 430800733
ქინგ დავითი, მ, ალექსიძის ქ, №12
0171 | თბილისი, საქართველო

პროექტის დასახელება

იორჯ თაუნ ბაბახმელა

საკადასტრო №

ობიექტის მისამართი

ქ. თბილისი სოფ. ბაბახმელა

მთავარი არქიტექტორი
ვ. მაისარაშვილი

კონსტრუქტორი
ი. გოგეჯიშვილი

შეამოწმა
ვ. მაისარაშვილი

პროექტის კოდი	პროექტის სტადია	მასშტაბი	ფორმატი
GETAB001	CD	N/A	A3

ნახაზის დასახელება

წერტილოვანი საძირკვლის არმირების დეტალები და სპეციფიკაცია

თარიღი		რევ №
09.02.23		C01

წერტილოვანი საძირკვლის წ.ს-1-ის ჭრილი 1-1

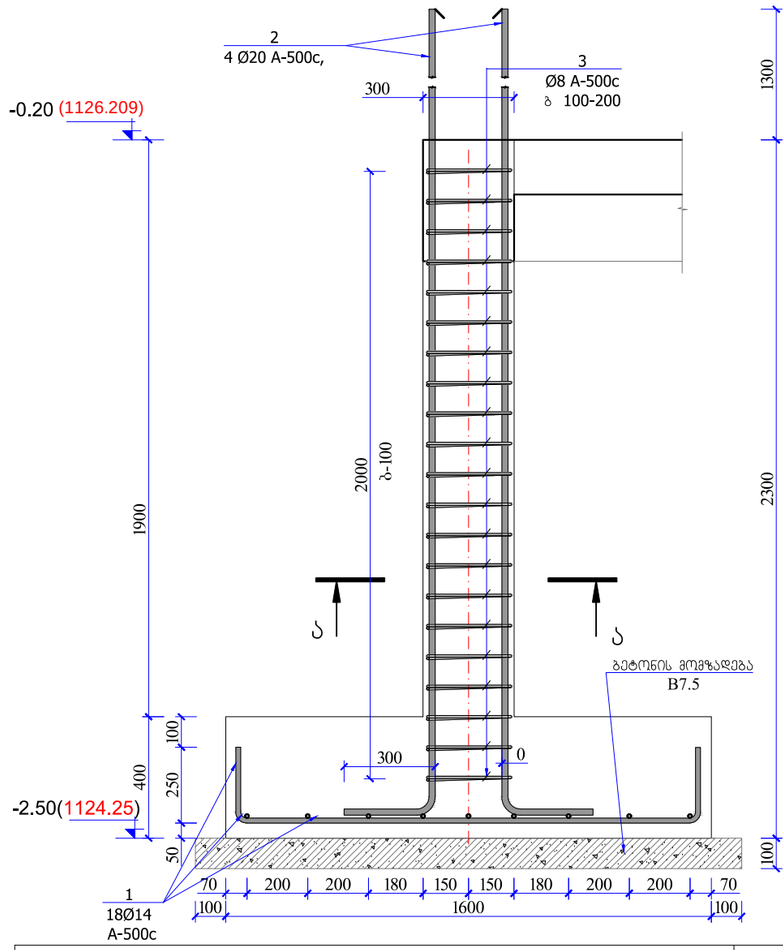

წერტილოვანი საძირკვლის წ.ს-2-ის ჭრილი 1-1

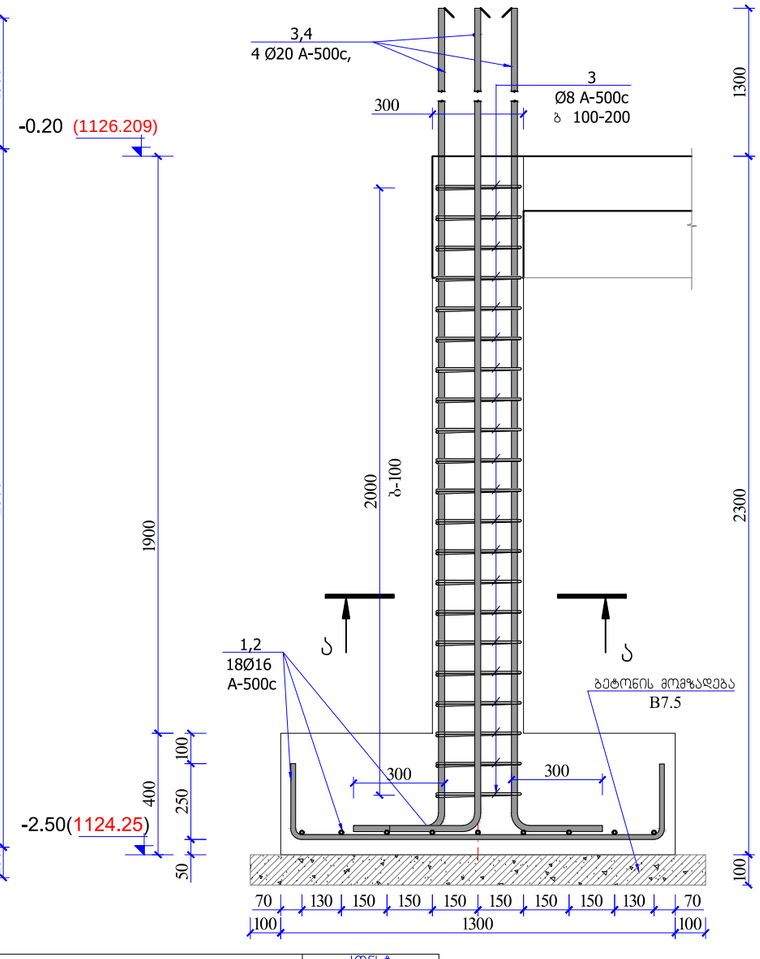

წერტილოვანი საძირკვლის წ.ს-1-ის ბალიშის არმირების სქემა

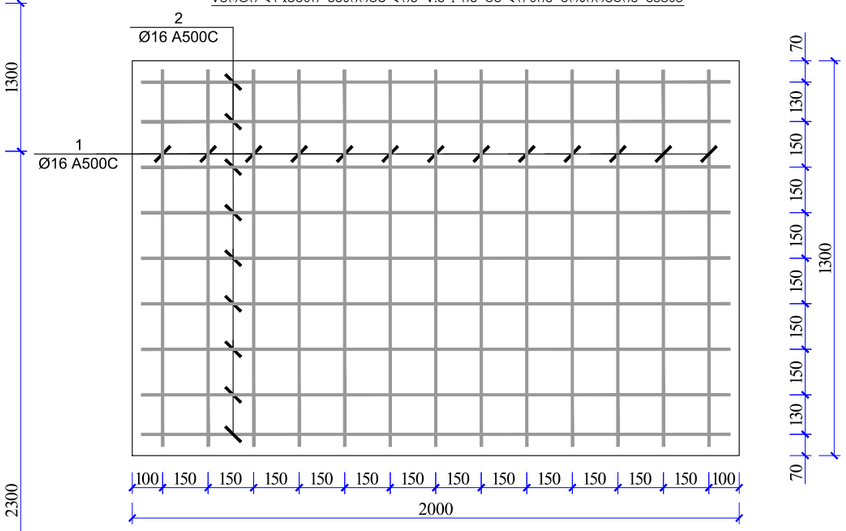

არმატურის ნაშვერიების კვეთი ბ-ბ

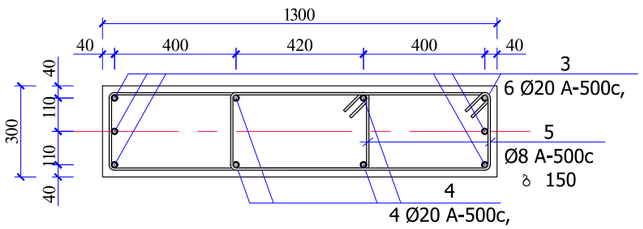

კოზიცია №5

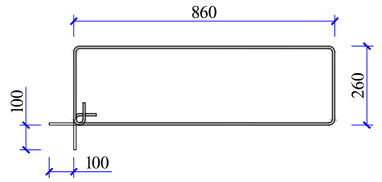

არმატურის ნაშვერიების კვეთი ა-ა

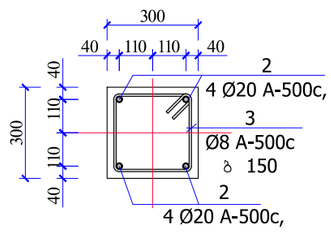

კოზიცია №3

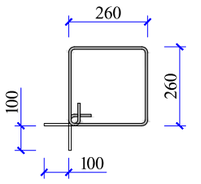

არმატურის სპეციფიკაცია ერთ კონსტრუქციაზე							არმატურის ამოკრეფა			კონსტ. რაოდენობა (ც3)
კონსტრ. მარკა	პოზ.	დასახელება, ესკიზი	კვეთი (ф მმ)	სიგრძე (მმ)	რაოდ. (ც)	საერთო სიგრძე	კვეთი (ф მმ)	საერთო სიგრძე (მ)	წონა (კგ)	10
წს-1	1	1500 (250 + 250)	Ф14A500C	2000	18	36.0	Ф14A500C	37.1	44.8	447.9
	2	3500 (300)	Ф20A500C	3800	4	15.2	Ф20A500C	15.7	39.1	391.4
	3	360 (260 + 260 + 360)	Ф8A500C	1240	22	27.28	Ф8A500C	28.1	11.1	111.0
									95.0	950.3
							$V_{(B-25)}$ მ³ =		1.20	12.0

არმატურის სპეციფიკაცია ერთ კონსტრუქციაზე							არმატურის ამოკრეფა			კონსტ. რაოდენობა (ც3)
კონსტრ. მარკა	პოზ.	დასახელება, ესკიზი	კვეთი (ф მმ)	სიგრძე (მმ)	რაოდ. (ც)	საერთო სიგრძე	კვეთი (ф მმ)	საერთო სიგრძე (მ)	წონა (კგ)	4
წს-2	1	1200 (250 + 250)	Ф16A500C	1700	15	25.5	Ф16A500C	58.4	92.2	368.6
	2	1900 (250 + 250)	Ф16A500C	2400	13	31.2	Ф20A500C	37.1	92.7	370.8
	3	3500 (300)	Ф20A500C	3800	6	22.8	Ф8A500C	28.1	11.1	44.4
	4	3000 (300)	Ф20A500C	3300	4	13.2			196.0	783.8
	5	360 (260 + 260 + 360)	Ф8A500C	1240	22	27.28	$V_{(B-25)}$ მ³ =		1.80	7.2

შპს იორა თაუერსი
York Towers LLC

ს/კ 430800733
ქინგ დავითი, მ. ალექსიძის ქ. №12
0171 | თბილისი, საქართველო

პროექტის დასახელება

იორა თაუნ ბაბახმელა

საკადასტრო №

ობიექტის მისამართი

ქ. თბილისი სოფ. ბაბახმელა

მთავარი არქიტექტორი
ვ. მაისარაშვილი

კონსტრუქტორი
ი. გოგეჯიშვილი

შეამოწმა
ვ. მაისარაშვილი

პროექტის კოდი	პროექტის სტადია	მასშტაბი	ფორმატი
GETAB001	CD	N/A	A3

ნახაზის დასახელება

წერტილოვანი საძირკვლის არმირების ჭრილები

თარიღი		რევ №
09.02.23		C01

მონ. რ/ბ. რიგელების სამონტაჟო გეგმა ▼-0.20 ნიშნულზე

(მ 1:100)

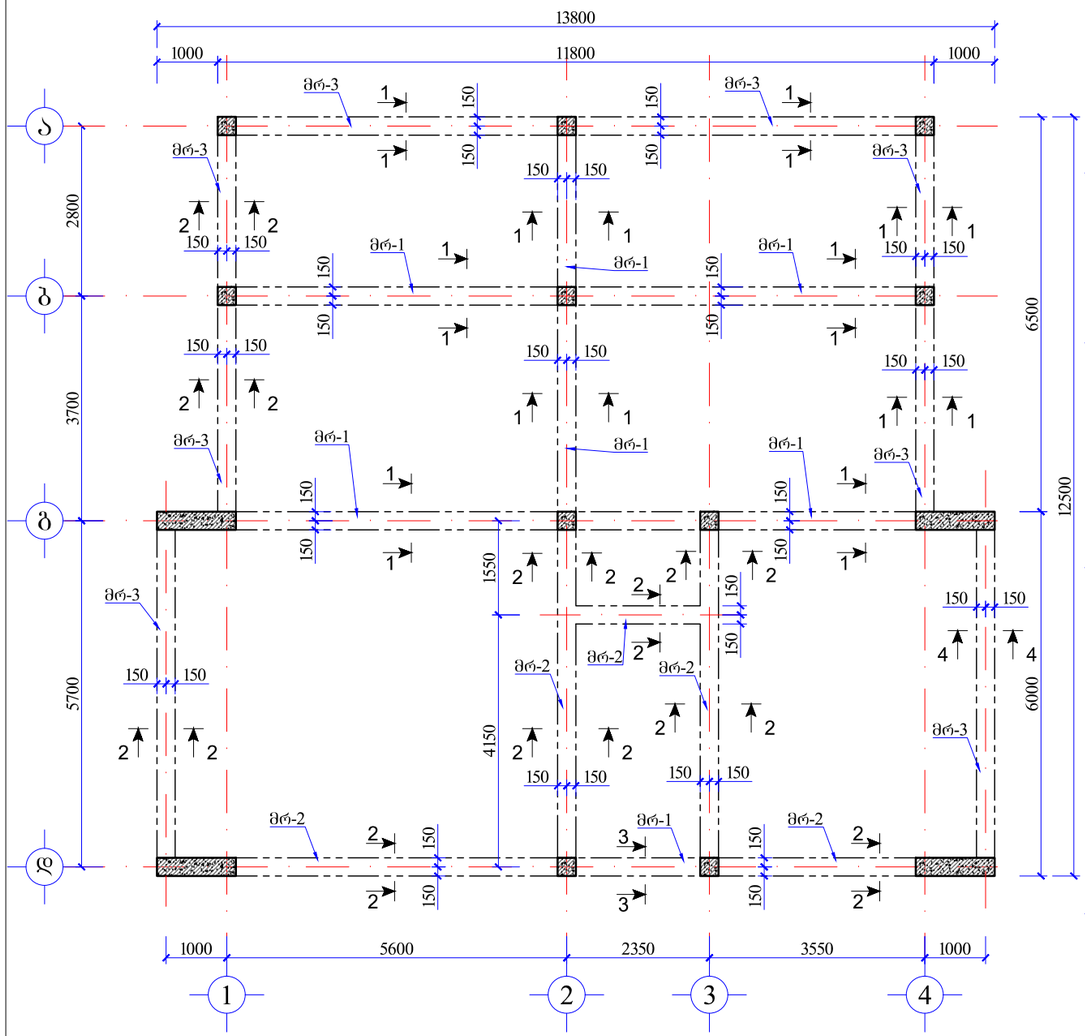

მონ. რ/ბ. იატაკის ფილის სამონტაჟო გეგმა ▼-0.10 ნიშნულზე

(მ 1:100)

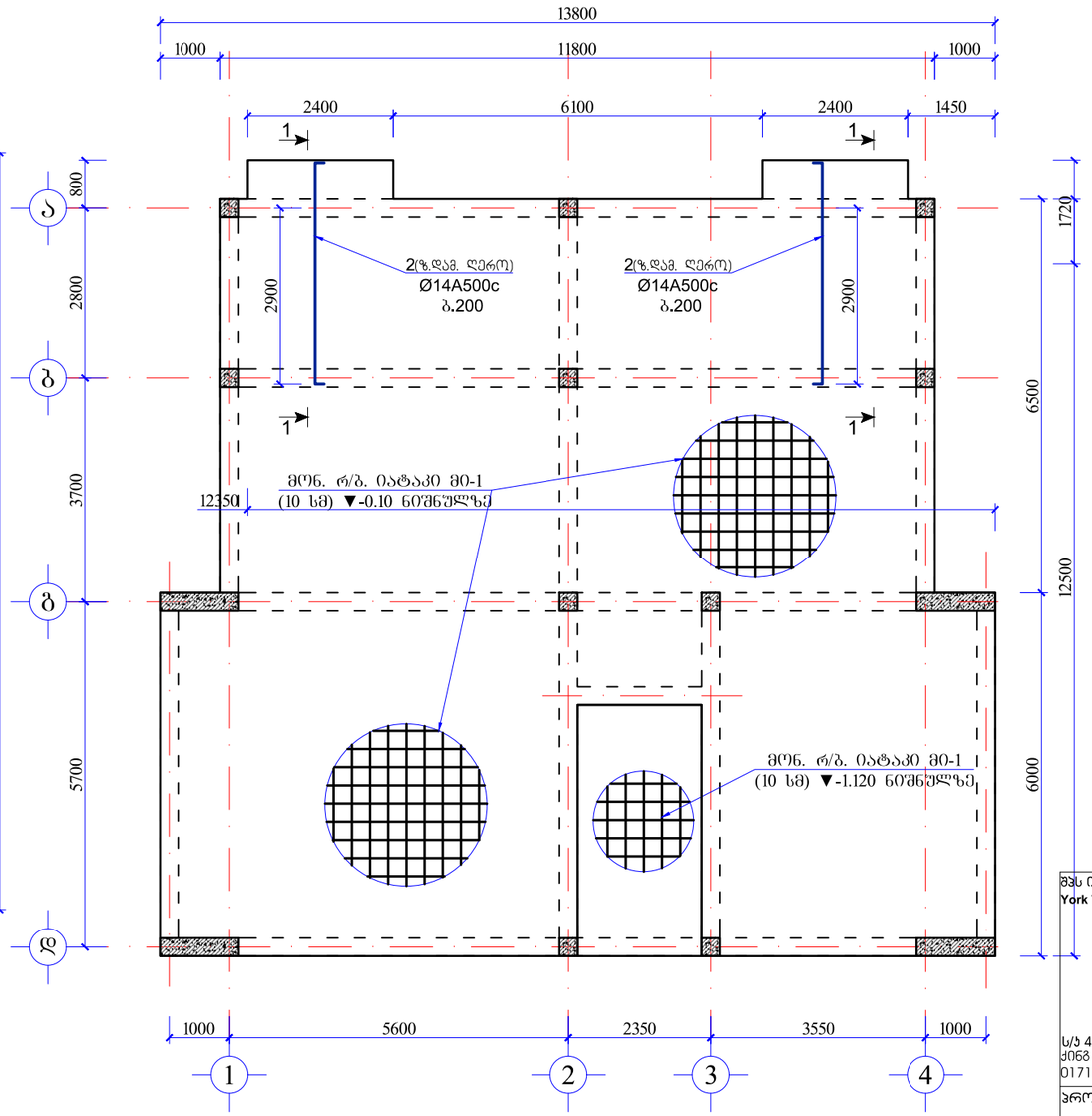

შპს იორკ თაუერსი
York Towers LLC

ს/კ 430800733
ქინგს დავიდი, მ. ალექსიძის ქ. №12
0171 | თბილისი, საქართველო

პროექტის დასახელება

იორკ თაუნ ტაბახმელა

საპროექტო №

ობიექტის მისამართი

ქ. თბილისი სოფ. ტაბახმელა

მთავარი არქიტექტორი
ვ. მაჭასარაშვილი

კონსტრუქტორი
ი. გოგეჭიშვილი

შეამოწმა
ვ. მაჭასარაშვილი

პროექტის კოდი	პროექტის სტადია	მასშტაბი	ფორმატი
GETAB001	CD	N/A	A3

ნახაზის დასახელება

მონ. რბ-ის რიგელების და იატაკის ფილის მოწყობის გეგმები

თარიღი		რევ №
09.02.23		C01

კვეთი 1-1 მრ-1

(მ 1:20)

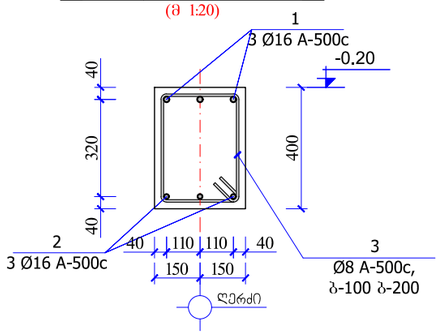

კვეთი 3-3 მრ-1

(მ 1:20)

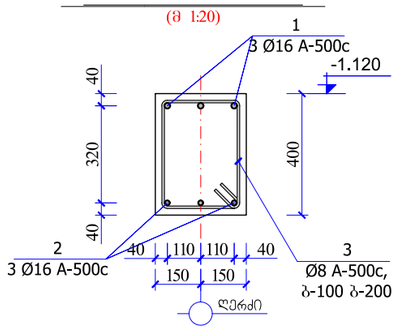

პოზიცია №3

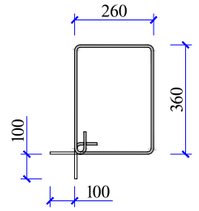

კვეთი 2-2 მრ-2

(მ 1:20)

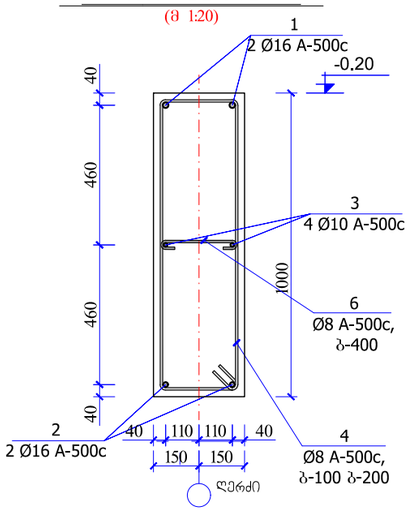

პოზიცია №4

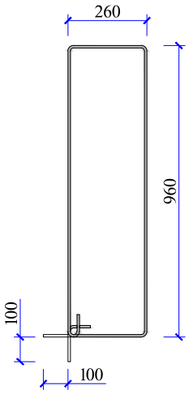

არმატურის სპეციფიკაცია ერთ კონსტრუქციაზე							არმატურის ამოკრეფა			კონსტ. რაოდენობა (ც3)
კონსტრ. მარკა	პოზ.	დასახელება, ესკიზი	კვეთი (Φ მმ)	სიგრძე (მმ)	რაოდ. (ც)	საერთო სიგრძე	კვეთი (Φ მმ)	საერთო სიგრძე (მ)	წონა (ც3)	1
იატაკის ფილა მი-1 -0.02 ნიშნულზე	1	დაიჭრას ადგილზე	Φ10A-500C	1570400	1	1570.4	Φ14A-500C	65.9	79.6	79.6
	2	900 / 300	Φ10A-500C	1200	26	31.20	Φ10A-500C	1687.6	1041.2	1041.2
	3	დაიჭრას ადგილზე	Φ10A-500C	2300	16	36.80	Φ8A500C	15.7	6.2	6.2
	4	3700 / 300	Φ14A-500C	4000	16	64.00			1127.0	1127.0
	5	100 / 180 / 100	Φ8A500C	380	40	15.20	$V_{(B\text{-}25)}$ მ3 =		16.1	16.1

არმატურის სპეციფიკაცია ერთ კონსტრუქციაზე							არმატურის ამოკრეფა			კონსტ. რაოდენობა (ც3)
კონსტრ. მარკა	პოზ.	დასახელება, ესკიზი	კვეთი (Φ მმ)	სიგრძე (მმ)	რაოდ. (ც)	საერთო სიგრძე	კვეთი (Φ მმ)	საერთო სიგრძე (მ)	წონა (ც3)	1
გადახურვის რიგელი მრ-1 -0.20 ნიშნულზე	1	დაიჭრას ადგილზე	Φ16A-500C	46100	3	138.3	Φ16A-500C	275.6	434.9	434.9
	2	დაიჭრას ადგილზე	Φ16A-500C	43100	3	129.30	Φ8A500C	674.9	266.6	266.6
	3	260 / 460 / 360 / 360	Φ8A500C	1440	455	655.20				
									701.5	701.5
							$V_{(B\text{-}25)}$ მ3 =		5.1	5.1

არმატურის სპეციფიკაცია ერთ კონსტრუქციაზე							არმატურის ამოკრეფა			კონსტ. რაოდენობა (ც3)
კონსტრ. მარკა	პოზ.	დასახელება, ესკიზი	კვეთი (Φ მმ)	სიგრძე (მმ)	რაოდ. (ც)	საერთო სიგრძე	კვეთი (Φ მმ)	საერთო სიგრძე (მ)	წონა (ც3)	1
გადახურვის რიგელი მრ-2 -0.20 ნიშნულზე	1	დაიჭრას ადგილზე	Φ16A-500C	70900	2	141.8	Φ16A-500C	279.7	441.4	441.4
	2	დაიჭრას ადგილზე	Φ16A-500C	64900	2	129.80	Φ10A-500C	133.7	82.5	82.5
	3	დაიჭრას ადგილზე	Φ10A500C	64900	2	129.80	Φ8A500C	2235.1	882.9	882.9
	4	260 / 1060 / 960 / 360	Φ8A500C	2640	700	1848.00			1406.8	1406.8
	5	100 / 260 / 100	Φ8A500C	460	700	322.00	$V_{(B\text{-}25)}$ მ3 =		19.6	19.6

იატაკის მოწყობის ჭრილი 1-1

(მ 1:20)

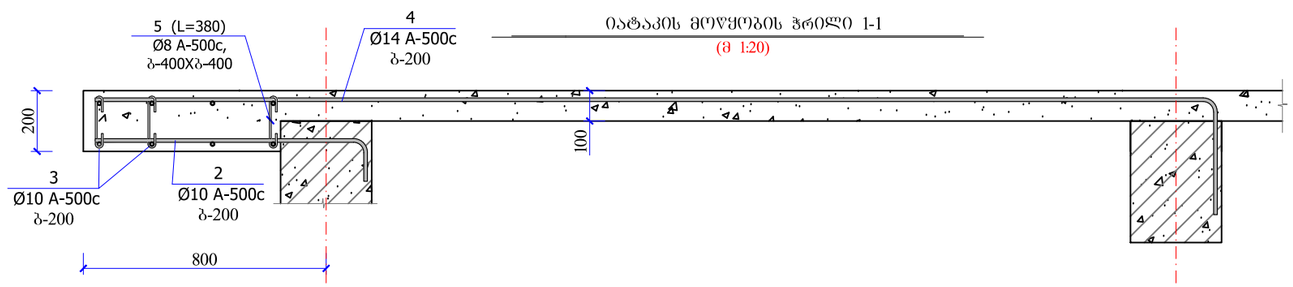

იატაკის მოწყობის პრინციპული კვანძი მი-1

(მ 1:20)

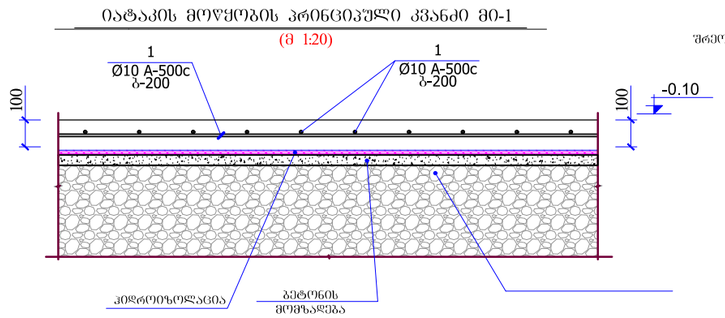

შრეობრივად დატკეპნილი ღორღის მომზადება

შპს იორჯ თაუერსი York Towers LLC	
ს/კ 430800733 ქ.თბილისი, მ. ალექსიძის ქ. №12 0171 | თბილისი, საქართველო	
პროექტის დასახელება იორჯ თაუნ ბაბახმელა	
საკადასტრო №	
ობიექტის მისამართი ქ. თბილისი სოფ. ბაბახმელა	
მთავარი არქიტექტორი ვ. მაჯასარაშვილი	
კონსტრუქტორი ი. გოგეჯიშვილი	
შეამოწმა ვ. მაჯასარაშვილი	

პროექტის კოდი	პროექტის სტადია	მასშტაბი	ფორმატი
GETAB001	CD	N/A	A3

ნახაზის დასახელება

მონ. რბ-ის რიგელების და იატაკის ფილების არმირების ჭრილი და სპეციფიკაცია

თარიღი		რევ №
09.02.23		C01

მონ. რ/ბ. სვეტების სამონტაჟო გეგმა ▼-0.20 ნიშნულზე
(მ 1:100)

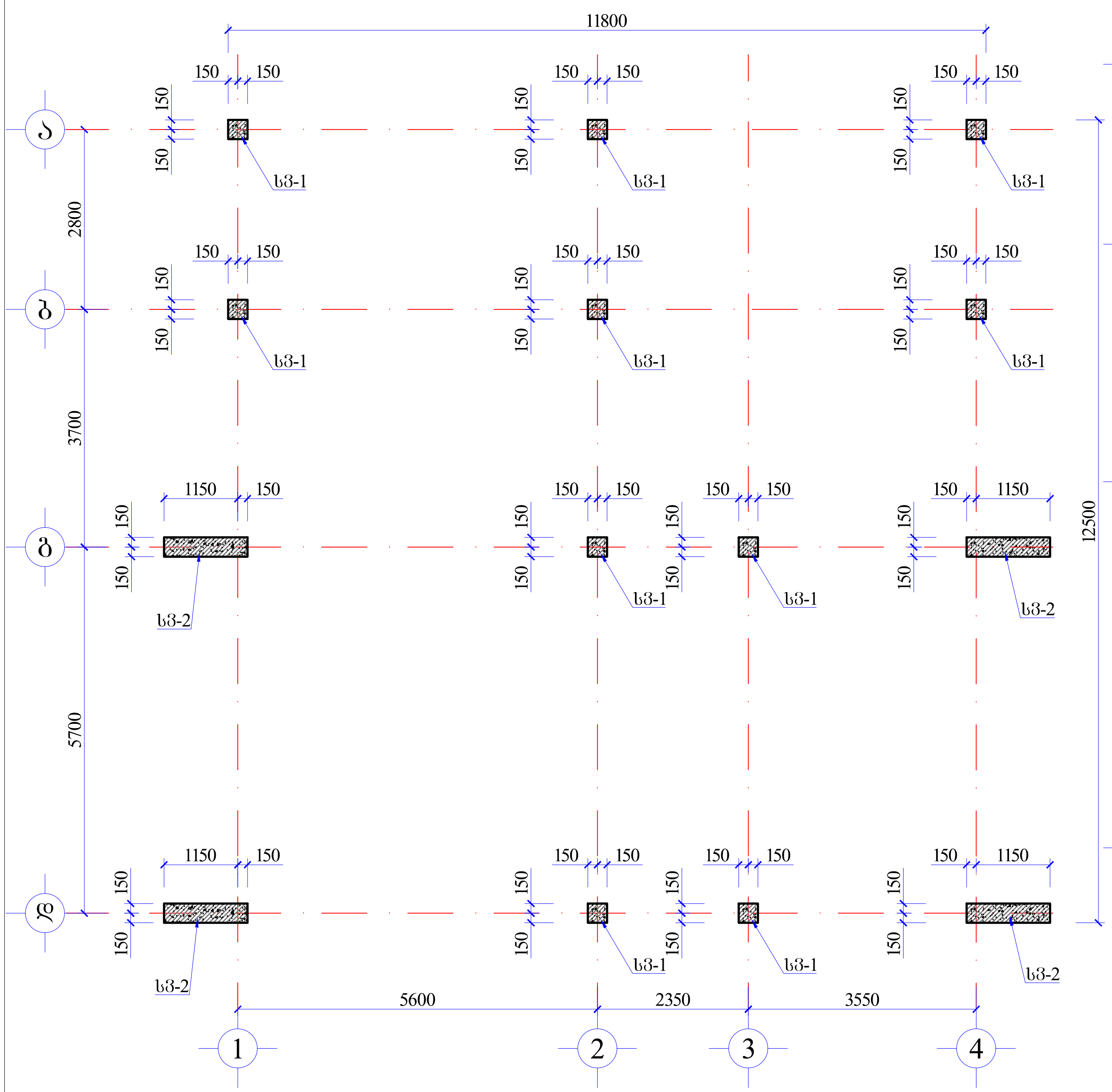

მონ. რ/ბ. სვეტების სამონტაჟო გეგმა ▼+2.90 ნიშნულზე
(მ 1:100)

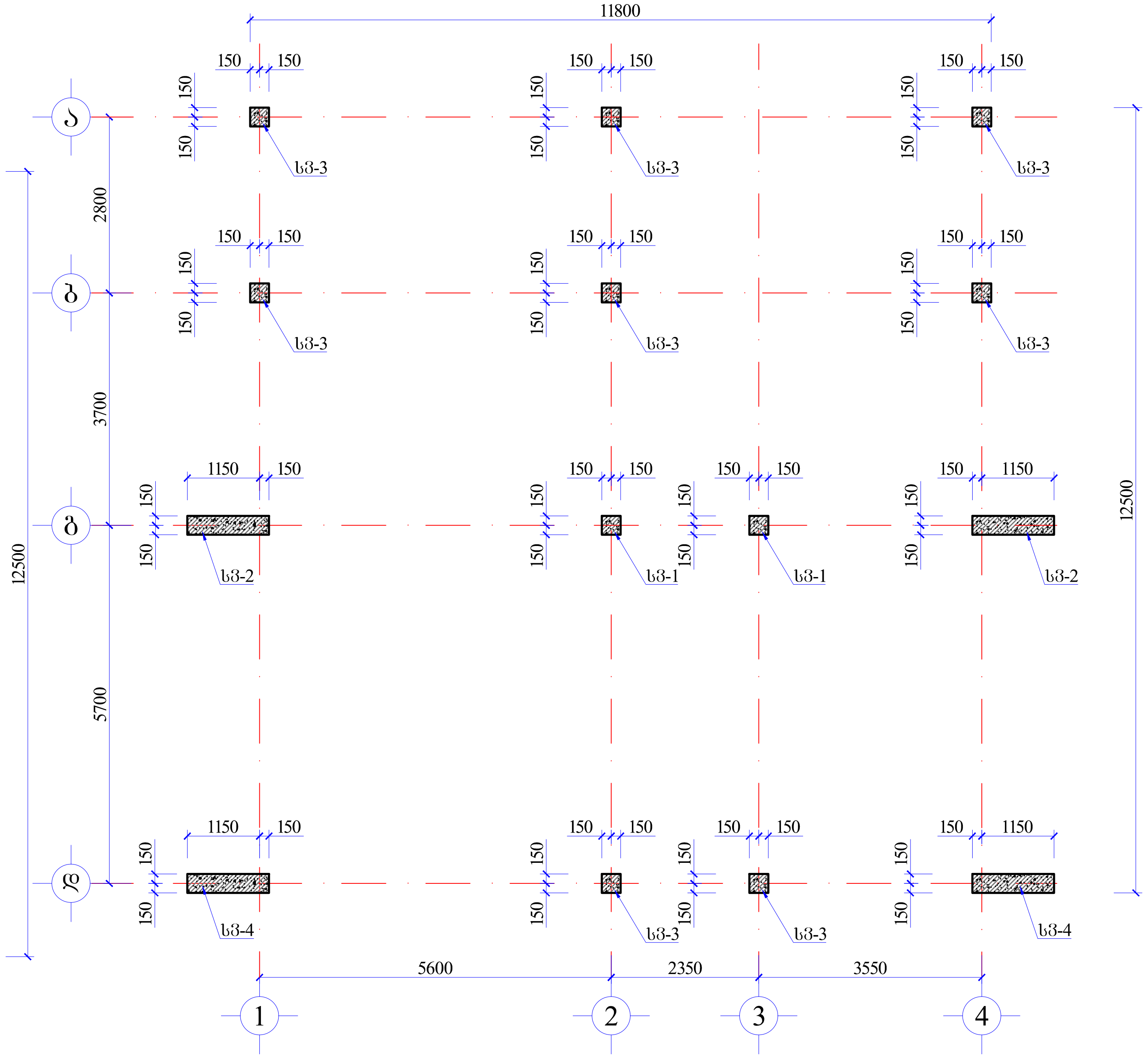

1. მონ. რ/ბ. კონსტრუქციები დაარმირდეს კონსტრუქციული ნახაზის შესაბამისად
2. მონ. რ/ბ. კონსტრუქციების საკიდებზე მოცემულია შიგა ზომები.
3. ყველა მონ. რ/ბ. კონსტრუქციები უნდა ჩაისხას „B-25“ კლასის ბეტონზე.
4. სვეტების ნიშნულები დაზუსტდეს ადგილზე არქიტექტურული ნაწილია მიხედვით.

შპს იორკ თაუერსი
York Towers LLC
ს/კ 430800733
ქინგ დავითი, მ. ალექსიძის ქ. №12
0171 | თბილისი, საქართველო

პროექტის დასახელება
იორკ თაუნ ტაბახმელა

საკადასტრო №

ობიექტის მისამართი
ქ. თბილისი სოფ. ტაბახმელა

მთავარი არქიტექტორი
ვ. მაკასარაშვილი

კონსტრუქტორი
ი. გობეჯიშვილი

შეამოწმა
ვ. მაკასარაშვილი

პროექტის კოდი	პროექტის სტადია	მასშტაბი	ფორმატი
GETAB001	CD	N/A	A3

ნახაზის დასახელება
სვეტების მარკირების გეგმა
-0.20 და +2.90 ნიშნულზე

თარიღი		რევ №
09.02.23		C01

მონ. რ/ბ. სვეტის სვ-1 არმირების კვეთი -0.20 ნიშნულზე
(მ 1:20)

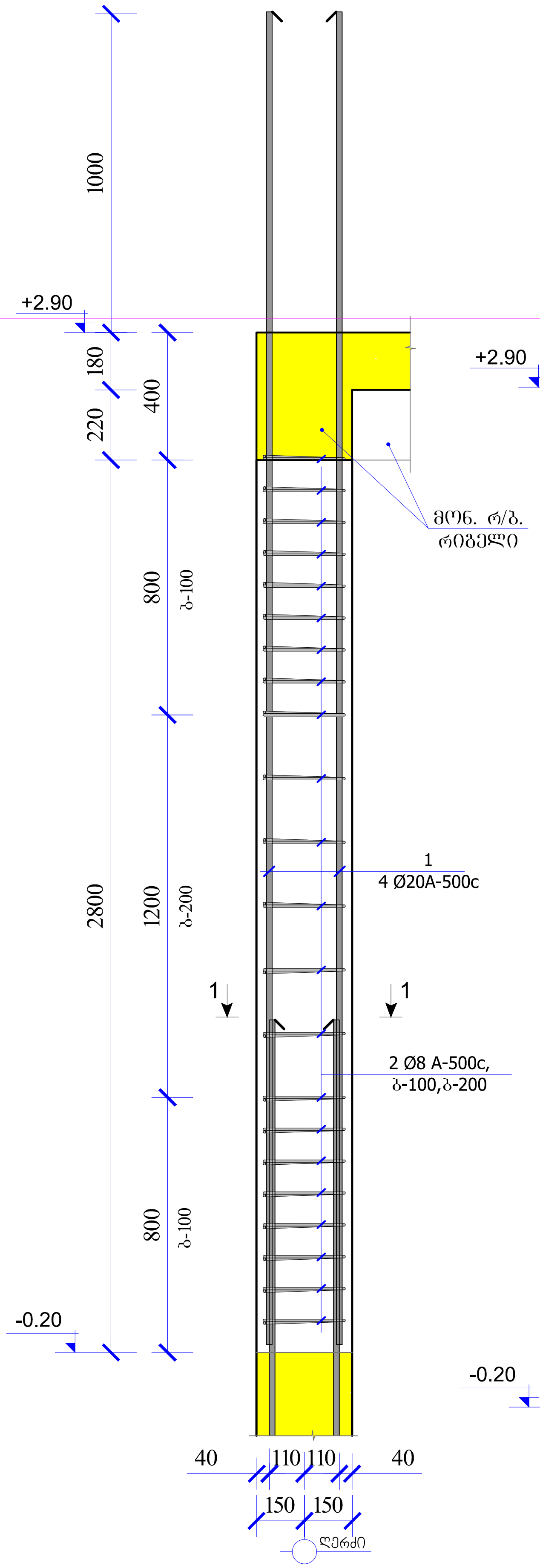

მონ. რ/ბ. სვეტის სვ-2 არმირების კვეთი -0.20 ნიშნულზე
(მ 1:20)

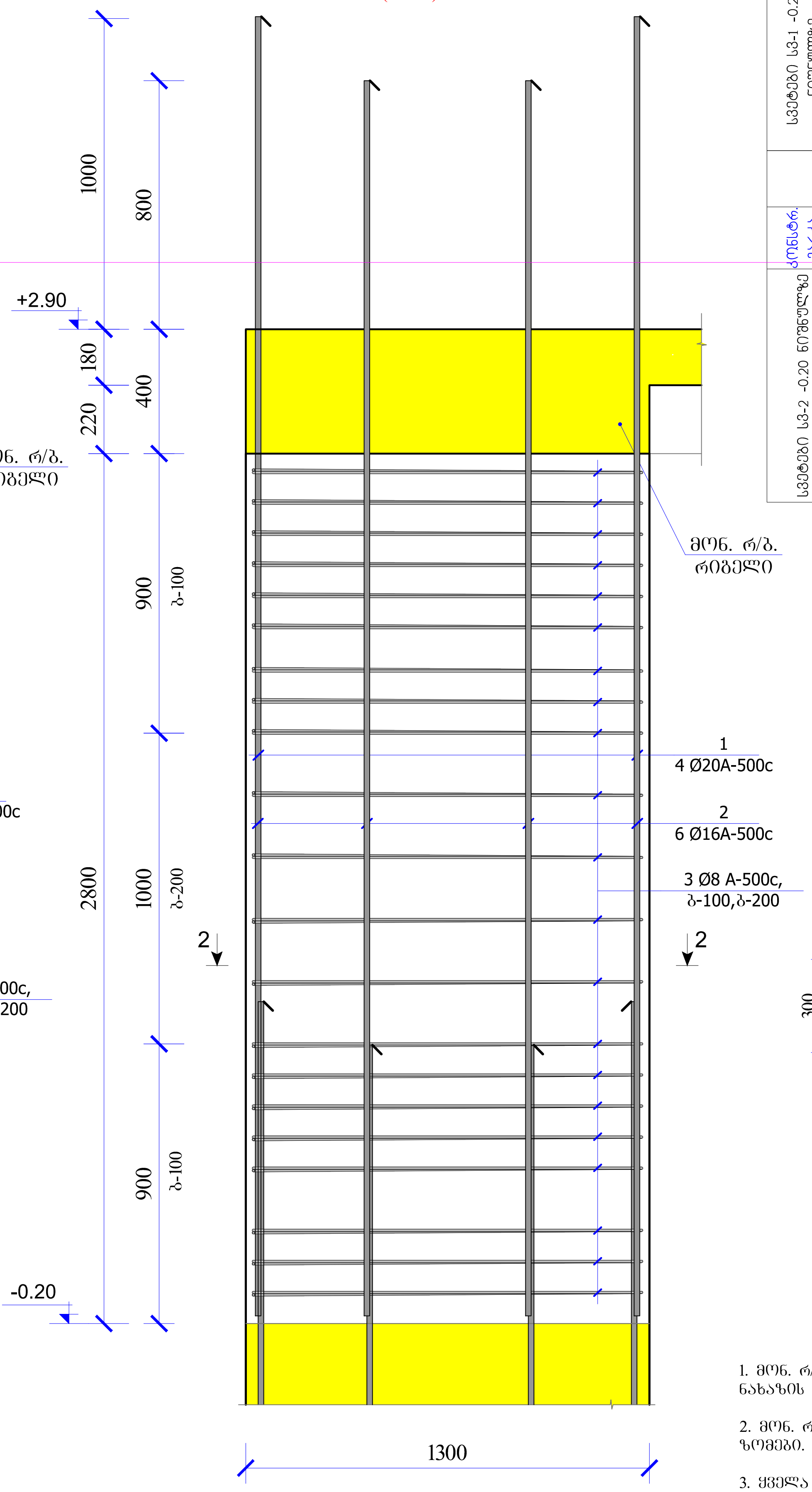

კონსტრ. მარკა	პოზ.	დასახელება, ესკიზი	კვეთი (Φ მმ)	სიგრძე (მმ)	რაოდ. (ც)	საერთო სიგრძე	კვეთი (Φ მმ)	საერთო სიგრძე (მ)	წონა (კგ)	კონსტ. რაოდენობა (კგ)
	არმატურის სპეციფიკაცია ერთ კონსტრუქციაზე						არმატურის ამოკრეფა			10
სვეტები სვ-1 -0.20 ნიშნულზე	1	4200	Φ20A500C	4200	4	16.8	Φ20A500C	17.3	43.3	432.6
	2	260 360 260 360	Φ8A500C	1240	22	27.28	Φ8A500C	28.1	11.1	111.0
									54.4	543.6
							$V_{(B-25)}$ მ³ =		0.26	2.6

კონსტრ. მარკა	პოზ.	დასახელება, ესკიზი	კვეთი (Φ მმ)	სიგრძე (მმ)	რაოდ. (ც)	საერთო სიგრძე	კვეთი (Φ მმ)	საერთო სიგრძე (მ)	წონა (კგ)	კონსტ. რაოდენობა (კგ)
	არმატურის სპეციფიკაცია ერთ კონსტრუქციაზე						არმატურის ამოკრეფა			4
სვეტები სვ-2 -0.20 ნიშნულზე	1	4100	Φ20A500C	4100	4	16.4	Φ20A500C	16.9	42.2	168.9
	2	3900	Φ16A500C	3900	6	23.40	Φ16A500C	24.1	38.0	152.1
	3	250 780 680 350	Φ8A500C	2400	44	105.60	Φ8A500C	108.8	43.0	171.9
									123.2	492.9
							$V_{(B-25)}$ მ³ =		1.1	4.4

კვეთი 1-1

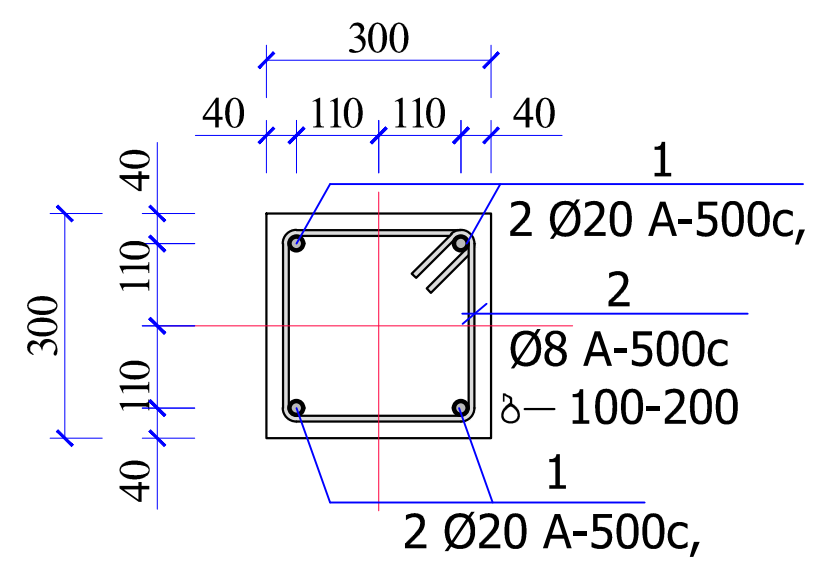

პოზიცია №2

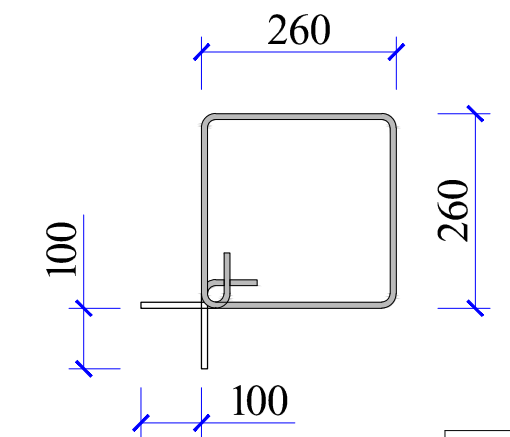

კვეთი 2-2

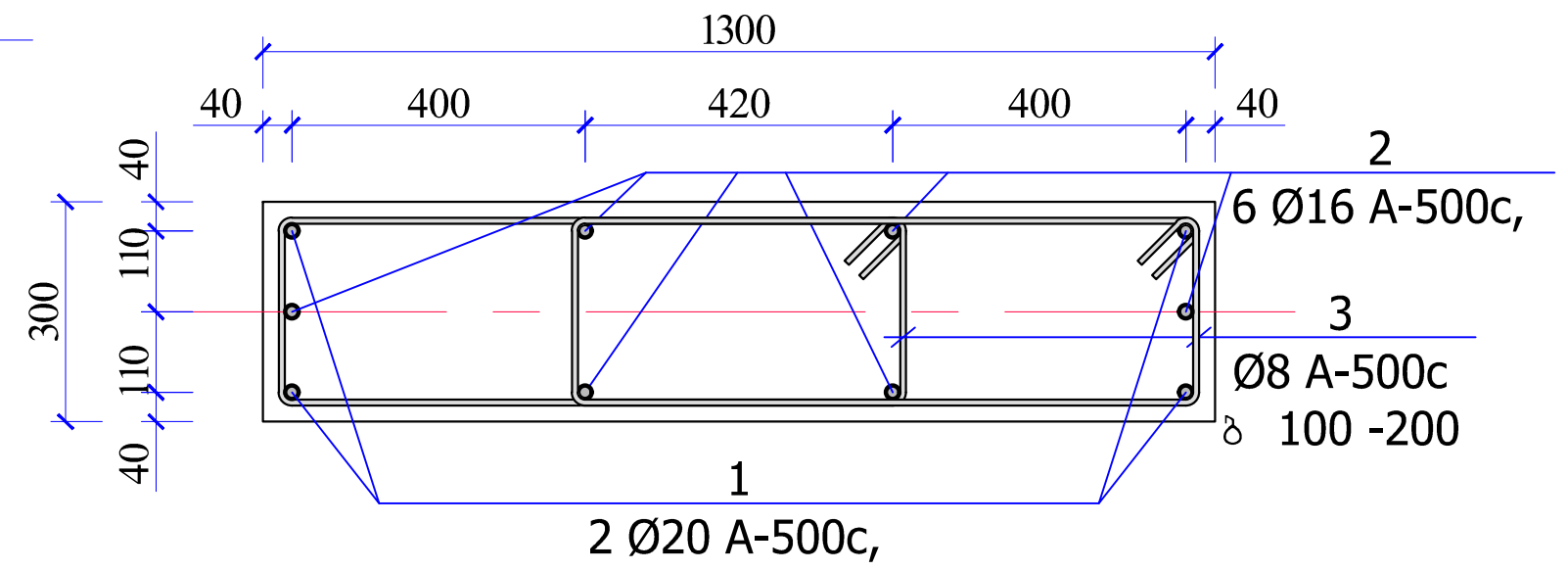

პოზიცია №3

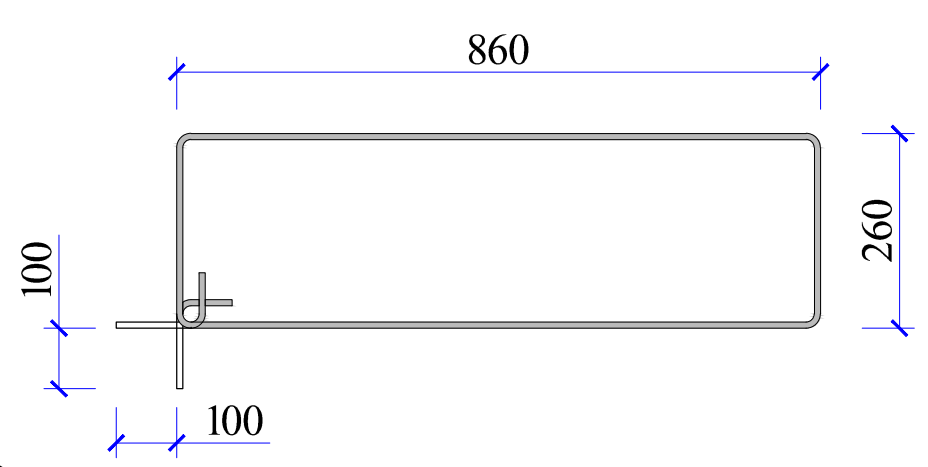

1. მონ. რ/ბ. კონსტრუქციები დაარმირდეს კონსტრუქციული ნახაზის შესაბამისად

2. მონ. რ/ბ. კონსტრუქციების საკიდებზე მოცემულია შიგა ზომები.

3. ყველა მონ. რ/ბ. კონსტრუქციები უნდა ჩაისხას „B-25“ კლასის ბეტონზე.

შპს იორკ თაუერსი
York Towers LLC

ს/კ 430800733
ქინგ დავითი, მ. ალექსიძის ქ. №12
0171 | თბილისი, საქართველო

პროექტის დასახელება: იორკ თაუნ ტაბახმელა			
საკადასტრო №			
ობიექტის მისამართი: ქ. თბილისი სოფ. ტაბახმელა			
მთავარი არქიტექტორი: ვ. მაკასარაშვილი			
კონსტრუქტორი: ი. გობეჯიშვილი			
შემოწმება: ვ. მაკასარაშვილი			
პროექტის კოდი	პროექტის სტადია	მასშტაბი	ფორმატი
GETAB001	CD	N/A	A3
ნახაზის დასახელება: სვეტების არმირების კვეთები და მასალის სპეციფიკაცია			
თარიღი 09.02.23			რევ № C01

მრავალსართულიანი საცხოვრებელი კორპუსის მშენებლობა

მონ. რ/ბ. სვეტის სვ-3 არმირების კვეთი +2.90 ნიშნულზე

(მ 1:20)

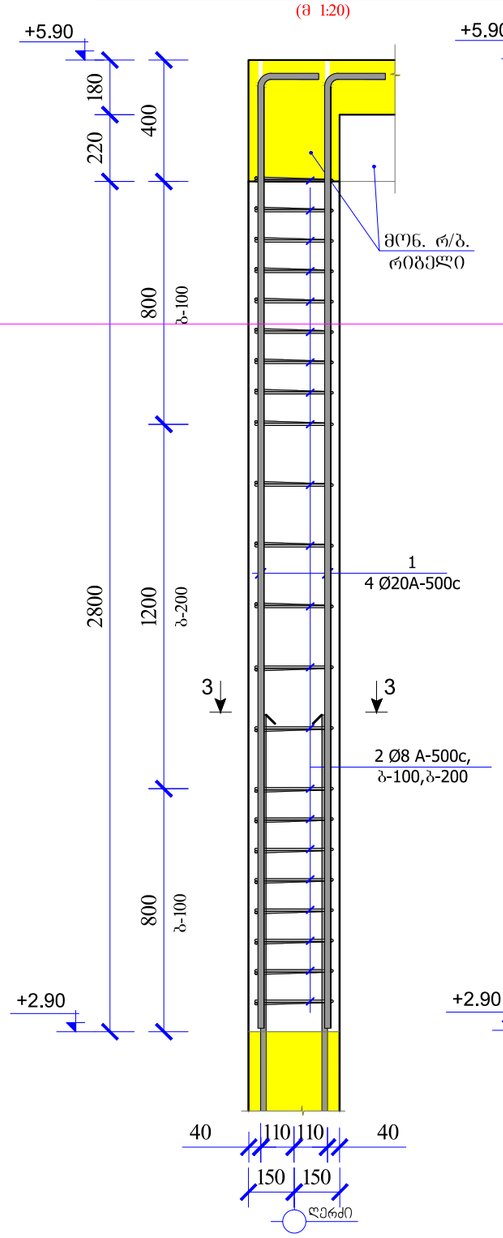

მონ. რ/ბ. სვეტის სვ-4 არმირების კვეთი +2.90 ნიშნულზე

(მ 1:20)

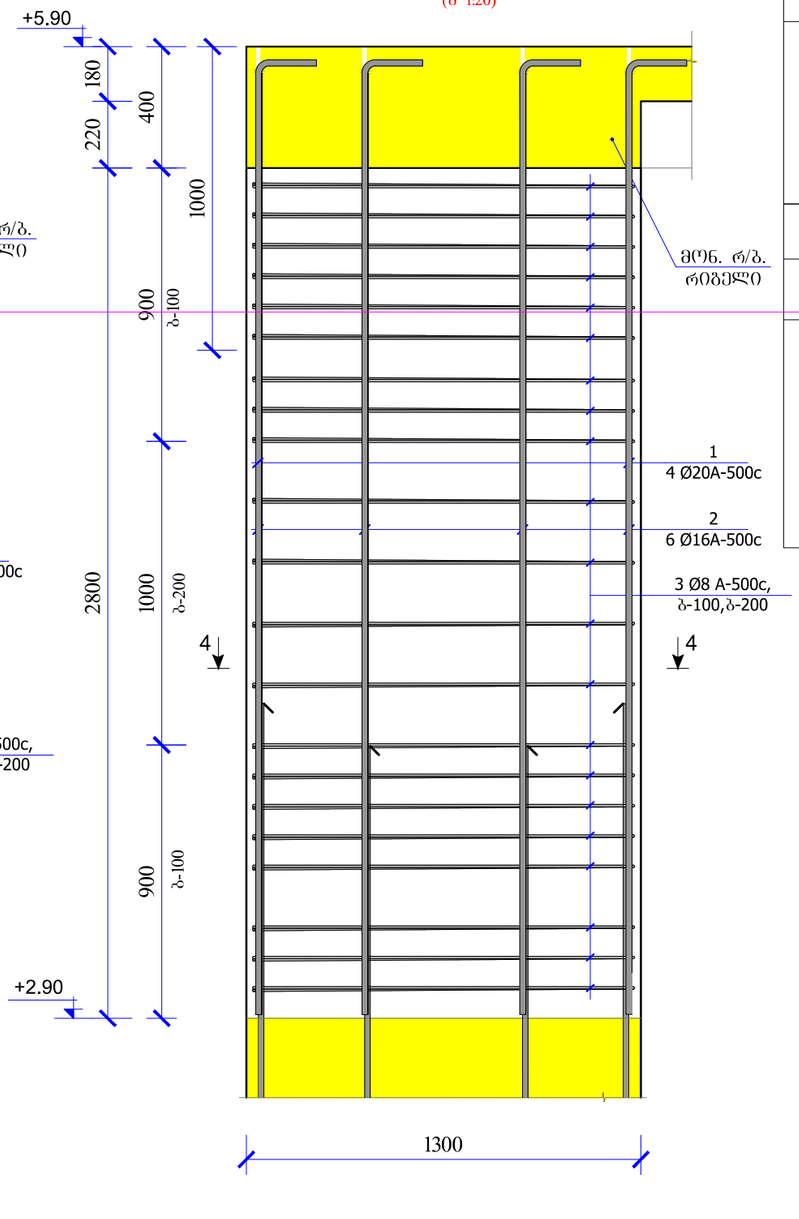

არმატურის სპეციფიკაცია ერთ კონსტრუქციაზე							არმატურის ამოკრეფა			კონსტ. რაოდენობა (ც/ბ)
კონსტრ. მარკა	პოზ.	დასახელება, ესკიზი	კვეთი (ϕ მმ)	სიგრძე (მმ)	რაოდ. (ც)	საერთო სიგრძე	კვეთი (ϕ მმ)	საერთო სიგრძე (მ)	წონა (ც/ბ)	
სვეტების სვ-3 ±2.90 ნიშნულზე	1	3400	Ф20A500C	3400	4	13.6	Ф20A500C	14.0	35.0	280.2
	2	260 360 260 360	Ф8A500C	1240	22	27.28	Ф8A500C	28.1	11.1	88.8
									46.1	369.0
							$V_{(B\text{-}25)}$ მ³ =		0.26	2.1

არმატურის სპეციფიკაცია ერთ კონსტრუქციაზე							არმატურის ამოკრეფა			კონსტ. რაოდენობა (ც/ბ)
კონსტრ. მარკა	პოზ.	დასახელება, ესკიზი	კვეთი (ϕ მმ)	სიგრძე (მმ)	რაოდ. (ც)	საერთო სიგრძე	კვეთი (ϕ მმ)	საერთო სიგრძე (მ)	წონა (ც/ბ)	
სვეტების სვ-4 ±2.90 ნიშნულზე	1	3400	Ф20A500C	3400	4	13.6	Ф20A500C	14.0	35.0	70.0
	2	3400	Ф16A500C	3400	6	20.40	Ф16A500C	21.0	33.2	66.3
	3	250 780 680 350	Ф8A500C	2400	44	105.60	Ф8A500C	108.8	43.0	85.9
									111.1	222.3
							$V_{(B\text{-}25)}$ მ³ =		1.1	2.2

კვეთი 1-1

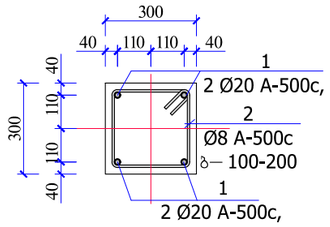

პოზიცია №2

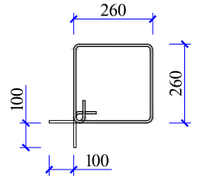

კვეთი 4-4

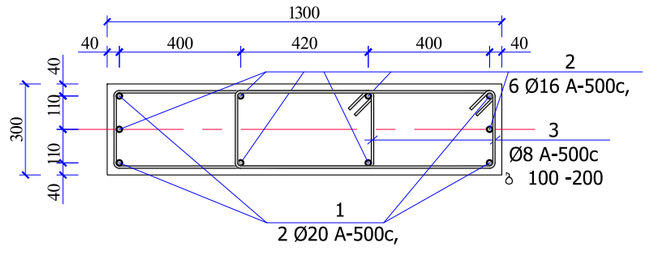

პოზიცია №3

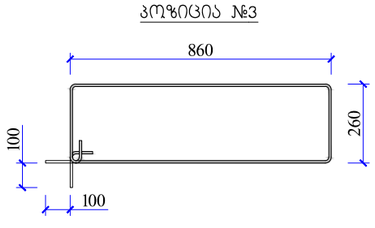

1. მონ. რ/ბ. კონსტრუქციები დაარმირდეს კონსტრუქციული ნახაზის შესაბამისად

2. მონ. რ/ბ. კონსტრუქციების საკიდებზე მოცემულია შიბა ზომები.

3. ქვედა მონ. რ/ბ. კონსტრუქციები უნდა ჩაისხას „B-25“ კლასის ბეტონზე.

შპს იორჯ თაუერსი
York Towers LLC

ს/კ 430800733
ქინგ დავიდ, მ. ალექსიძის ქ. №12
0171 | თბილისი, საქართველო

პროექტის დასახელება

იორჯ თაუნ ბაბახმელა

საკადასტრო №

ობიექტის მისამართი

ქ. თბილისი სოფ. ბაბახმელა

მთავარი არქიტექტორი
ვ. მაჯასარაშვილი

კონსტრუქტორი
ი. გოგეჯიშვილი

შეამოწმა
ვ. მაჯასარაშვილი

პროექტის კოდი	პროექტის სტადია	მასშტაბი	ფორმატი
GETAB001	CD	N/A	A3

ნახაზის დასახელება

სვეტების არმირების კვეთები და მასალის სპეციფიკაცია

თარიღი		რევ №
09.02.23		C01

1. ЗПб. ф/з. Зпбьфефдбсдсдпбъ ясъсъбзпефясъ дпбьфефдбсдсдпбъ бъбъчпбь тздъчпбь бъбъчпбь ясъсъбзпефясъ

2. ЗПб. ф/з. ефдпбъфефдбсдсдпбъ ясъсъбзпефясъ дпбьфефдбсдсдпбъ ясъсъбзпефясъ 50-d дъбъбдпефъчъ. чъпъсъ ъпбъсъдпъ Зъфефдбсдсдпбъфефдбсдсдпбъ ясъсъбзпефясъ ъпбъсъдпъ ъпбъсъдпъ - зпбдпъ ъпбъсъдпъ Зъфефдбсдсдпбъфефдбсдсдпбъ ъпбъсъдпъ ъпбъсъдпъ, ъпбъсъдпъ ъпбъсъдпъ Зъфефдбсдсдпбъфефдбсдсдпбъ ъпбъсъдпъ ъпбъсъдпъ ъпбъсъдп

კვეთი 1-1 მრ-1
(მ 1:20)

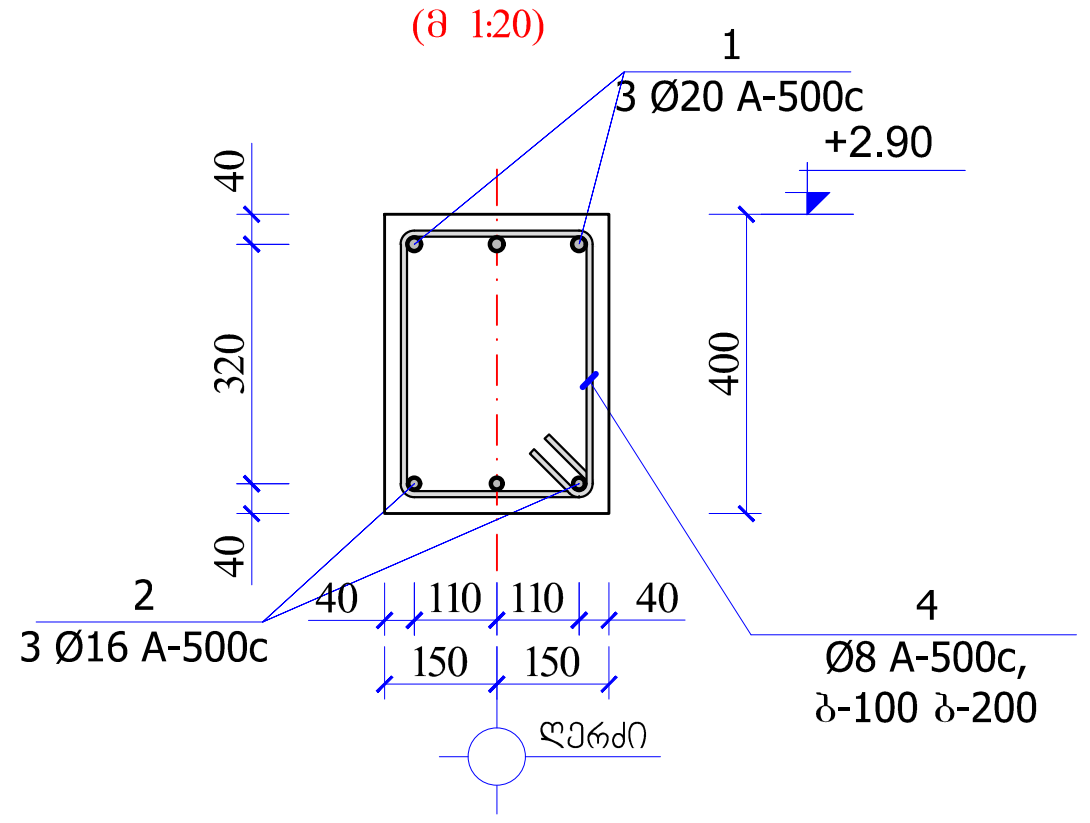

კვეთი 2-2 მრ-2
(მ 1:20)

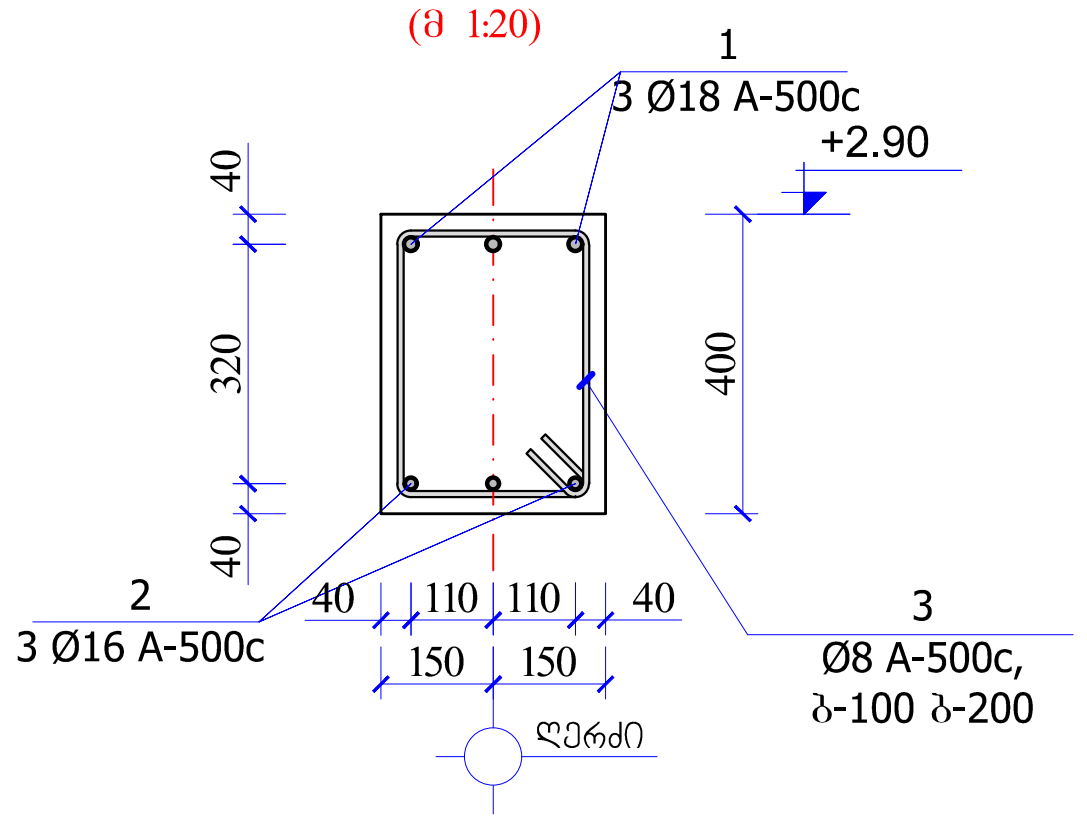

კვეთი 3-3 მრ-3
(მ 1:20)

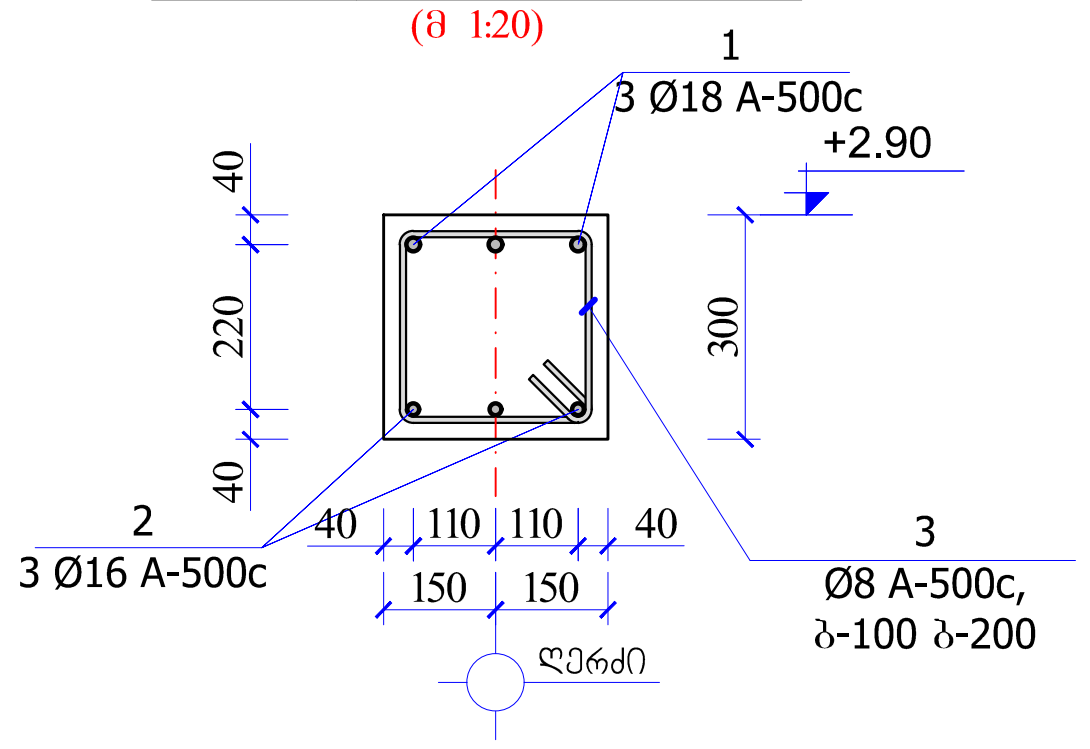

ფრაგმენტი №2
(მ 1:20)

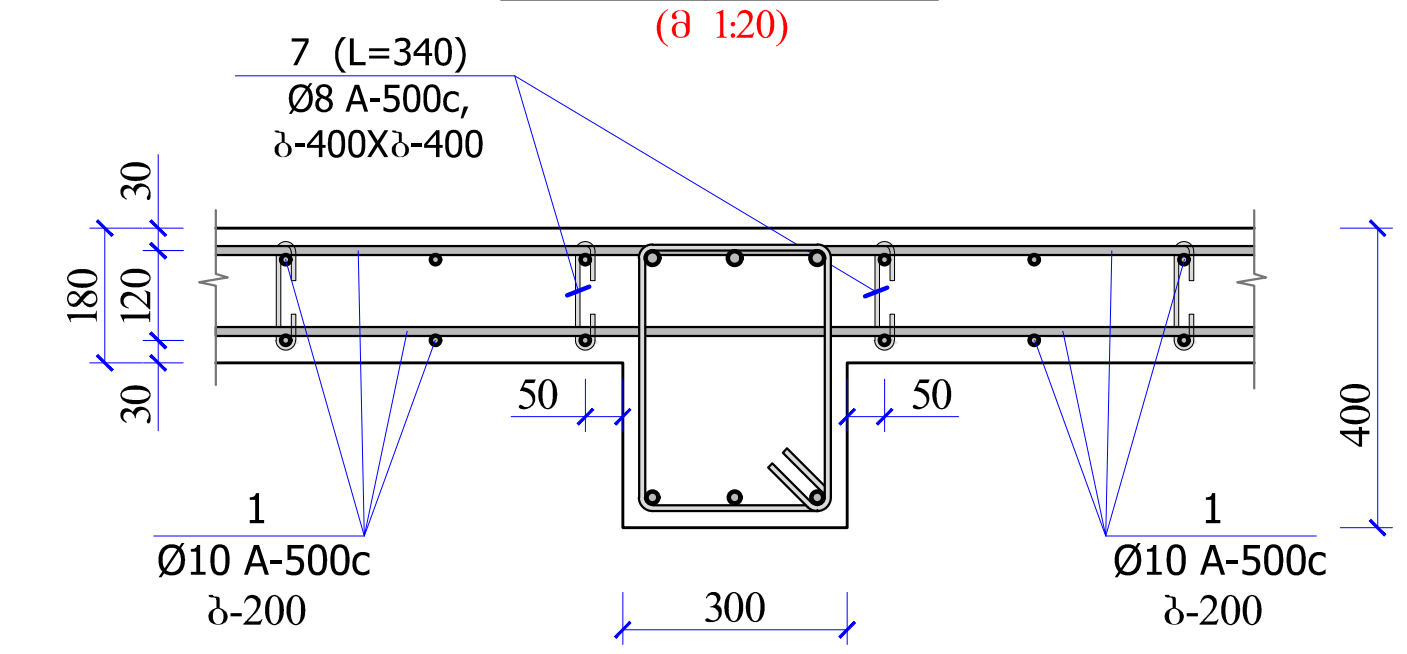

არმატურის სპეციფიკაცია ერთ კონსტრუქციაზე							არმატურის ამოკრეფა			კონსტ. რაოდენობა (კგ)
კონსტრ. მარკა	პოზ.	დასახელება, ესკიზი	კვეთი (Ø მმ)	სიგრძე (მმ)	რაოდ. (ც)	საერთო სიგრძე	კვეთი (Ø მმ)	საერთო სიგრძე (მ)	წონა (კგ)	1
გადახურვის რიგელი მრ-1 +2.90 ნიშნულზე	1	დაიჭრას ადგილზე	Φ20A-500C	57600	3	172.8	Φ20A-500C	172.8	432.0	432.0
	2	დაიჭრას ადგილზე	Φ16A-500C	55200	3	165.60	Φ16A-500C	165.6	261.3	261.3
	3	250 / 450 / 350 / 350	Φ8A500C	1400	570	798.00	Φ8A500C	798.0	315.2	315.2
									1008.5	1008.5
							$V_{(B-25)}$ მ³ =		6.2	6.2

არმატურის სპეციფიკაცია ერთ კონსტრუქციაზე							არმატურის ამოკრეფა			კონსტ. რაოდენობა (კგ)
კონსტრ. მარკა	პოზ.	დასახელება, ესკიზი	კვეთი (Ø მმ)	სიგრძე (მმ)	რაოდ. (ც)	საერთო სიგრძე	კვეთი (Ø მმ)	საერთო სიგრძე (მ)	წონა (კგ)	1
გადახურვის რიგელი მრ-2 +2.90 ნიშნულზე	1	დაიჭრას ადგილზე	Φ18A-500C	54100	3	162.3	Φ18A-500C	162.3	405.8	405.8
	2	დაიჭრას ადგილზე	Φ16A-500C	49500	3	148.50	Φ16A-500C	148.5	234.3	234.3
	3	250 / 450 / 350 / 350	Φ8A500C	1400	470	658.00	Φ8A500C	658.0	259.9	259.9
									900.0	900.0
							$V_{(B-25)}$ მ³ =		5.5	5.5

ფრაგმენტი №1
(მ 1:20)

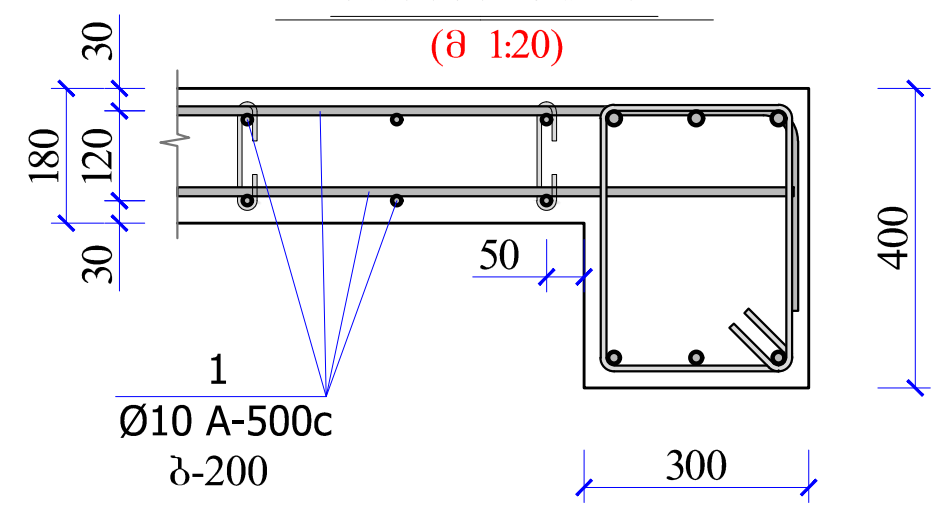

არმატურის სპეციფიკაცია ერთ კონსტრუქციაზე							არმატურის ამოკრეფა			კონსტ. რაოდენობა (კგ)
კონსტრ. მარკა	პოზ.	დასახელება, ესკიზი	კვეთი (Ø მმ)	სიგრძე (მმ)	რაოდ. (ც)	საერთო სიგრძე	კვეთი (Ø მმ)	საერთო სიგრძე (მ)	წონა (კგ)	1
გადახურვის ფილა +2.90 ნიშნულზე	1	დაიჭრას ადგილზე	Φ10A-500C	3203200	1	3203.2	Φ10A-500C	3655.5	2255.4	2255.4
	2	დაიჭრას ადგილზე	Φ10A-500C	2300	26	59.80				
	3	დაიჭრას ადგილზე	Φ10A-500C	286000	1	286.00	Φ14A500C	78.3	94.6	94.6
	4	დაიჭრას ადგილზე	Φ14A-500C	76000	1	76.00	Φ8A500C	726.3	286.9	286.9
	7	100 / 140 / 100	Φ8A500C	340	1390	472.60			2636.9	2636.9
	საკიდი	დაიჭრას ადგილზე	Φ8A500C	1500	155	232.50	$V_{(B-25)}$ მ³ =		28.2	28.2

სამონტაჟო საკიდი
(მ 1:20)

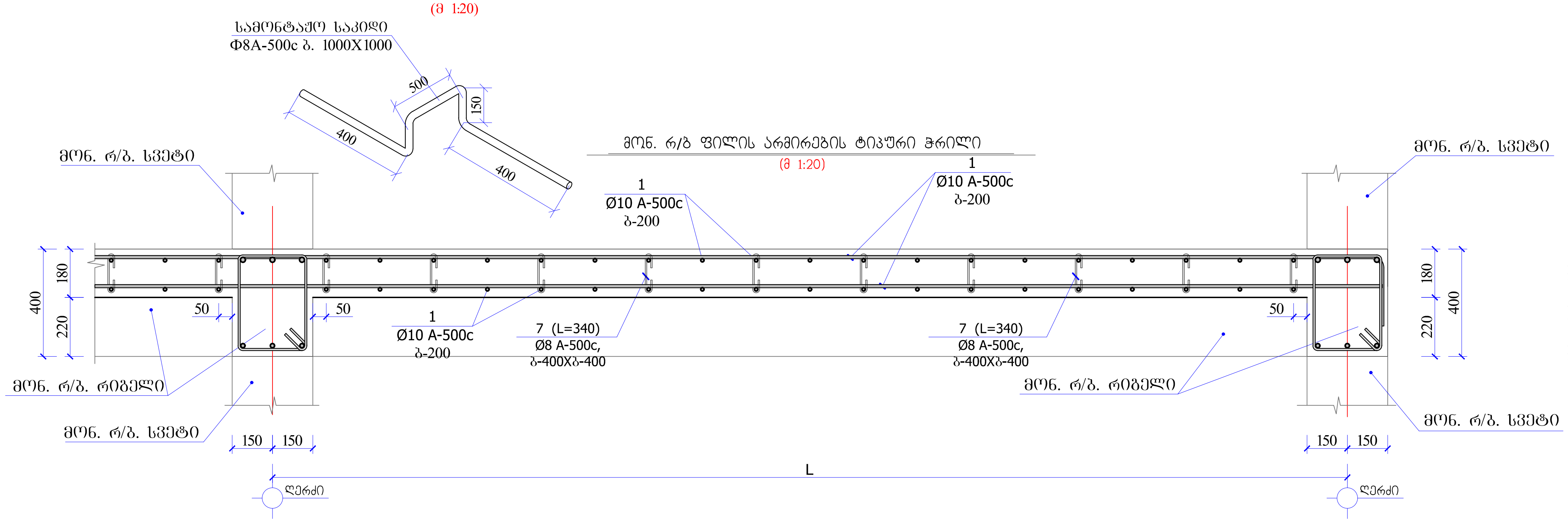

პოზიცია №7
(მ 1:20)

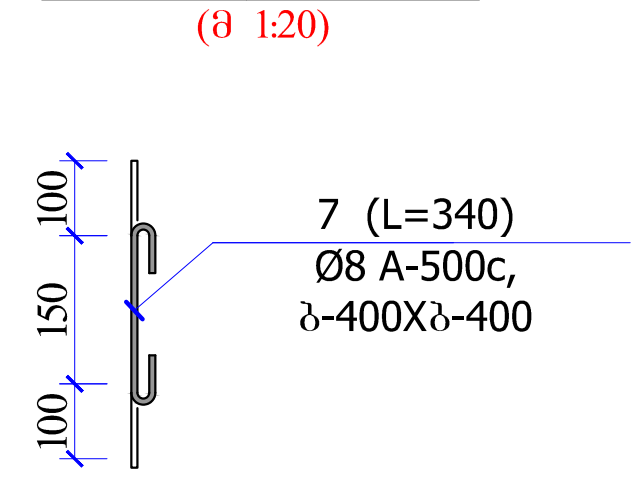

შპს იორკ თაუერსი
York Towers LLC

ს/კ 430800733
ქინგ დავიდი, მ. ალექსიძის ქ. №12
0171 | თბილისი, საქართველო

პროექტის დასახელება
იორკ თაუნ ტაბახმელა

საკადასტრო №

ობიექტის მისამართი
ქ. თბილისი სოფ. ტაბახმელა

მთავარი არქიტექტორი
ვ. მაკასარაშვილი

კონსტრუქტორი
ი. გობეჯიშვილი

შეამოწმა
ვ. მაკასარაშვილი

პროექტის კოდი	პროექტის სტადია	მასშტაბი	ფორმატი
GETAB001	CD	N/A	A3

ნახაზის დასახელება
მონ. რბ-ის რიგელების მარკირების და ფილების არმირების ჭრილი +2.90 ნიშნულზე

თარიღი		რევ №
09.02.23		C01

მონ. რ/ბ. რიბელების სამონტაჟო ბეგმა ▼+5.90 ნიშნულზე

(მ 1:100)

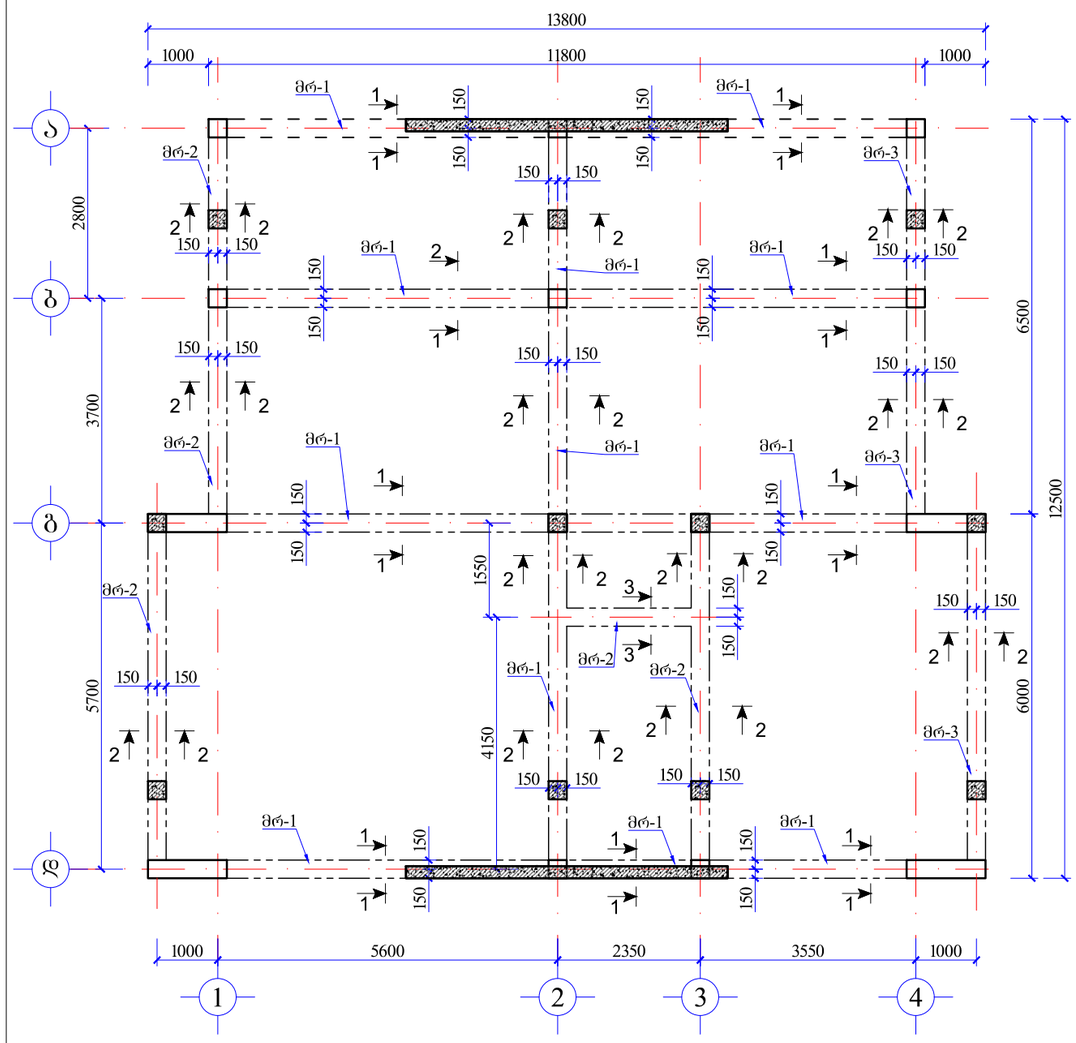

მონ. რ/ბ. ბადახურვის ფილის სამონტაჟო ბეგმა ▼+5.90 ნიშნულზე

(მ 1:100)

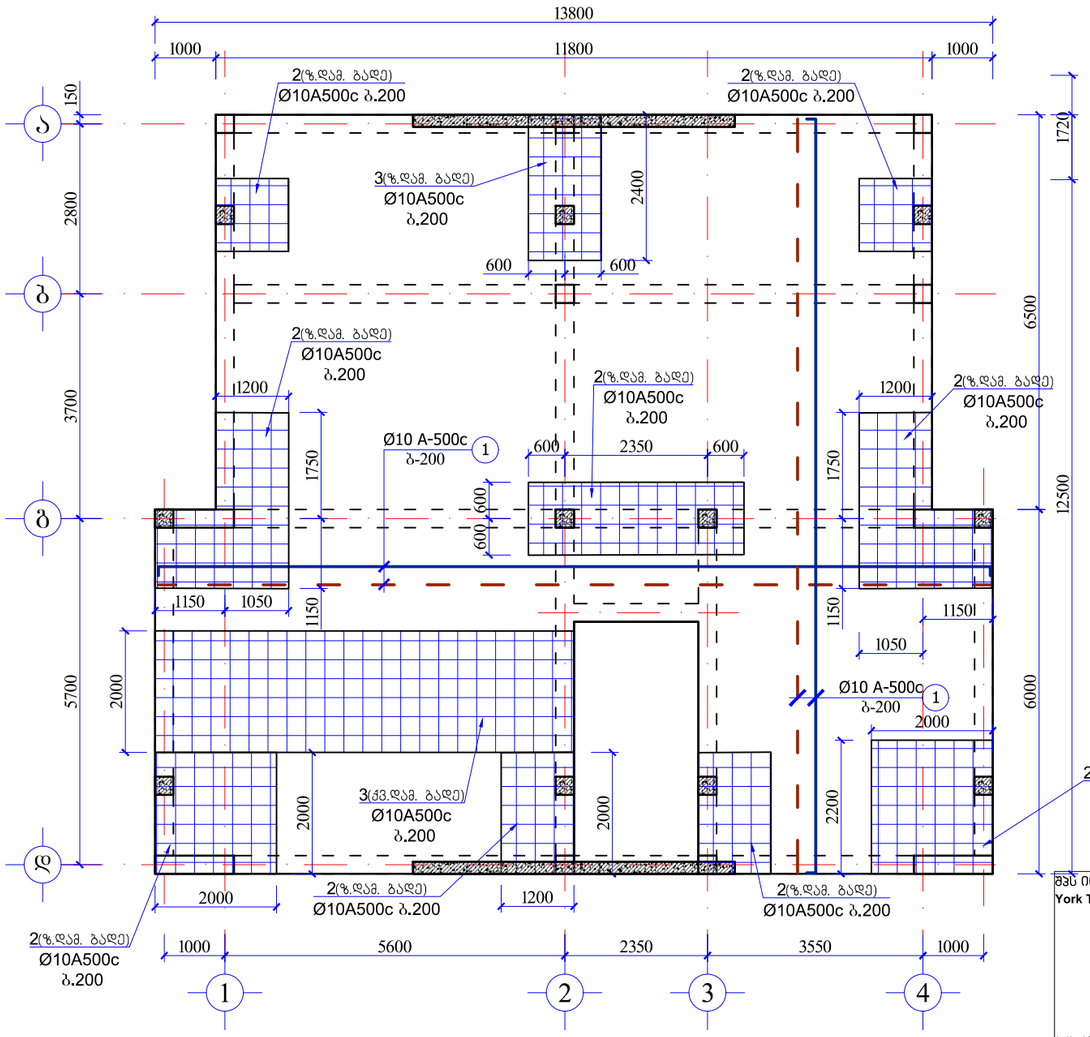

1. მონ. რ/ბ. კონსტრუქციები დაარმირდეს კონსტრუქციული ნახაზის შესაბამისად

2. მონ. რ/ბ. რიბელებში არმატურის ღეროები დასაშვებია გადაბას შეკირაპირებით 50-d მანძილზე. ზედა ზონაში მალის შუაში, ხოლო ქვედა ზონაში მალის ერთ მესამედ - ერთ მეოთხე მონაკვეთის საზღვრებში.

3. მონ. რ/ბ. კონსტრუქციების საკიდებზე მოცემულია შიბა ზომები.

5. ქვედა მონ. რ/ბ. კონსტრუქციები უნდა ჩაისხას „B-25“ კლასის ბეტონზე.

1. მონ. რ/ბ. გადახურვა შებანი მუ-2 სისქე 18 სმ-ია. დაარმირებულია კონსტრუქციულად Φ10A-500c არმატურის ღეროებით ბ-200. (დაარმირდეს კონსტრუქციული ნახაზის შესაბამისად)
2. მონ. რ/ბ. გადახურვის შებანის ზედა და ქვედა ზონაში Φ10A-500c არმატურის ღეროები უნდა ჩაიდოს ბ-200 მთელ ფართზე
3. მონ. რ/ბ. კონსტრუქციები უნდა ჩაისხას „B-25“ კლასის ბეტონზე.
4. კონსოლის ქვედა ზომა დაზუსტდეს არქიტექტურული ნახაზების მიხედვით.

შპს იორა თაუერსი
York Towers LLC

ს/კ 430800733
ქინგ დავითი, მ. ალექსიძის ქ. №12
0171 | თბილისი, საქართველო

პროექტის დასახელება

იორა თაუნ ტაბახმელა

საკადასტრო №

ობიექტის მისამართი

ქ. თბილისი სოფ. ტაბახმელა

მთავარი არქიტექტორი
ვ. მაისარაშვილი

კონსტრუქტორი
ი. გობეჯიშვილი

შეამოწმა
ვ. მაისარაშვილი

პროექტის კოდი	პროექტის სტადია	მასშტაბი	ფორმატი
GETAB001	CD	N/A	A3

ნახაზის დასახელება

მონ. რბ-ის რიბელების მარკირების და ფილების არმირების ბეგმა +5.90 ნიშნულზე

თარიღი		რევ №
09.02.23		C01

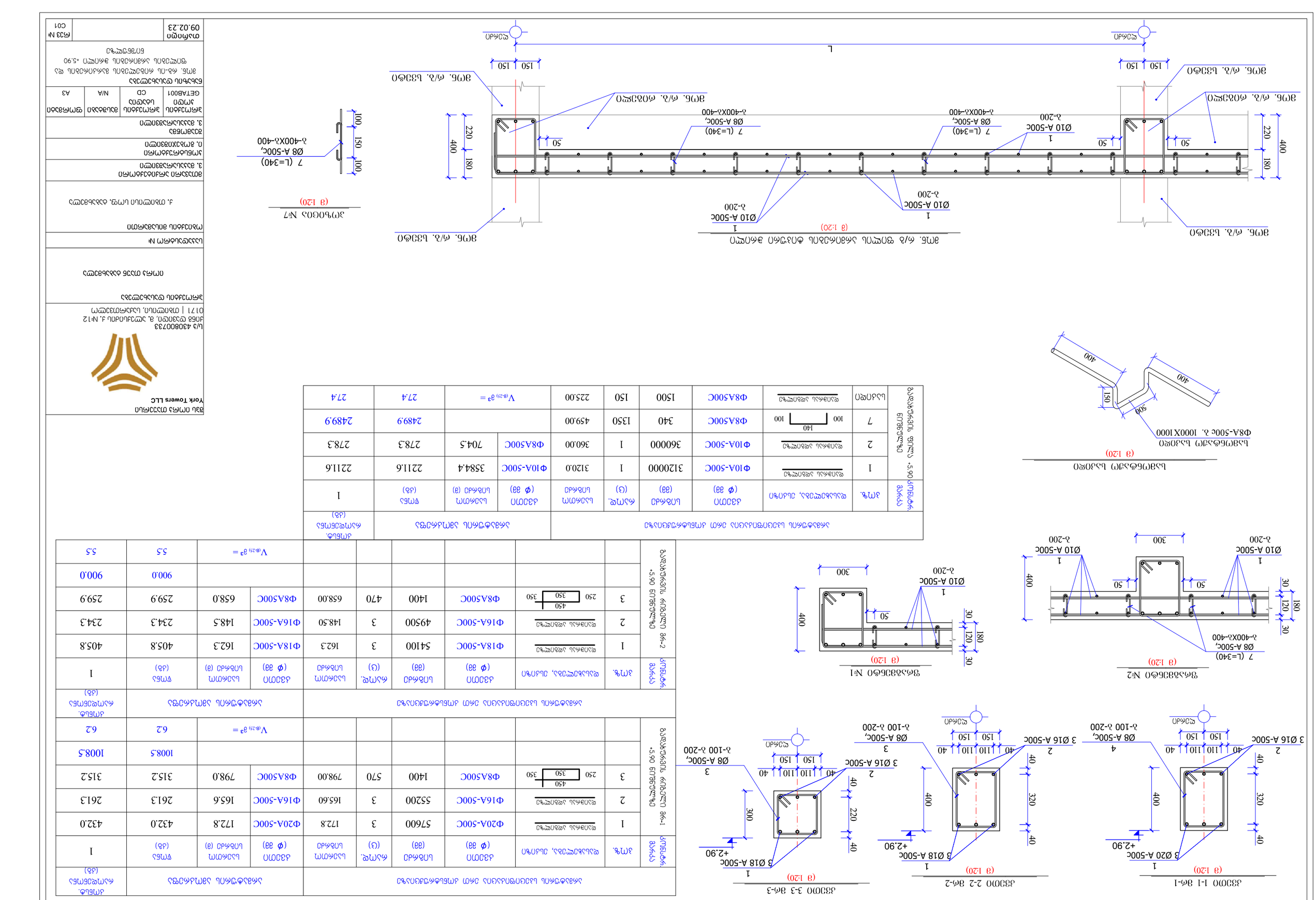

ელემენტის მარკა	პოზ.	ღეროს ესკიზი, ტიპი	არმატურის კლასი და დიამეტრი (Φ მმ)	ერთეული ელემენტის არმატურის წონა, კგ				ელემენტების რაოდენობა	ჯამური წონა, კგ	
				ერთეული ღეროს სიგრძე (მ)	ერთეული ღეროს წონა (მ)	ერთეული ელემენტის წონა (მ)	ერთეული ელემენტის წონა (ტ)		ერთეული ელემენტის (ტ)	ყველა ელემენტის (ტ)
ვერტიკალური ჩარჩო №1	1	1 Ø10 A-500C ბ-200	Ø10 A-500C	1.40	0.86	1.72	0.002	1	0.002	0.002
	2	7 (L=340) Ø8 A-500C, ბ-400X ბ-400	Ø8 A-500C	1.36	0.54	3.78	0.004	1	0.004	0.004
	3	1 Ø10 A-500C ბ-200	Ø10 A-500C	1.40	0.86	1.72	0.002	1	0.002	0.002
ვერტიკალური ჩარჩო №2	1	1 Ø10 A-500C ბ-200	Ø10 A-500C	1.40	0.86	1.72	0.002	1	0.002	0.002
	2	7 (L=340) Ø8 A-500C, ბ-400X ბ-400	Ø8 A-500C	1.36	0.54	3.78	0.004	1	0.004	0.004
	3	1 Ø10 A-500C ბ-200	Ø10 A-500C	1.40	0.86	1.72	0.002	1	0.002	0.002
ჰორიზონტალური ჩარჩო	1	3 Ø20 A-500C	Ø20A-500C	1.20	1.78	5.34	0.005	1	0.005	0.005
	2	3 Ø18 A-500C	Ø18A-500C	1.20	1.44	4.32	0.004	1	0.004	0.004
	3	3 Ø16 A-500C	Ø16A-500C	1.20	1.14	3.42	0.003	1	0.003	0.003
	4	3 Ø8 A-500C, ბ-100 ბ-200	Ø8A-500C	1.20	0.47	1.41	0.001	1	0.001	0.001
ჭრილი 1-1 მე-1	1	3 Ø20 A-500C	Ø20A-500C	1.20	1.78	5.34	0.005	1	0.005	0.005
	2	2 3 Ø16 A-500C	Ø16A-500C	1.20	1.14	2.28	0.002	1	0.002	0.002
	3	4 Ø8 A-500C, ბ-100 ბ-200	Ø8A-500C	1.20	0.47	1.88	0.002	1	0.002	0.002
ჭრილი 2-2 მე-2	1	3 Ø18 A-500C	Ø18A-500C	1.20	1.44	4.32	0.004	1	0.004	0.004
	2	2 3 Ø16 A-500C	Ø16A-500C	1.20	1.14	2.28	0.002	1	0.002	0.002
	3	3 Ø8 A-500C, ბ-100 ბ-200	Ø8A-500C	1.20	0.47	1.41	0.001	1	0.001	0.001
ჭრილი 3-3 მე-3	1	3 Ø18 A-500C	Ø18A-500C	1.20	1.44	4.32	0.004	1	0.004	0.004
	2	2 3 Ø16 A-500C	Ø16A-500C	1.20	1.14	2.28	0.002	1	0.002	0.002
	3	3 Ø8 A-500C, ბ-100 ბ-200	Ø8A-500C	1.20	0.47	1.41	0.001	1	0.001	0.001

ელემენტის მარკა	პოზ.	ღეროს ესკიზი, ტიპი	არმატურის კლასი და დიამეტრი (Φ მმ)	ერთეული ელემენტის არმატურის წონა, კგ				ელემენტების რაოდენობა	ჯამური წონა, კგ	
				ერთეული ღეროს სიგრძე (მ)	ერთეული ღეროს წონა (მ)	ერთეული ელემენტის წონა (მ)	ერთეული ელემენტის წონა (ტ)		ერთეული ელემენტის (ტ)	ყველა ელემენტის (ტ)
ვერტიკალური ჩარჩო №7	1	1 Ø10 A-500C ბ-200	Ø10 A-500C	1.40	0.86	1.72	0.002	1	0.002	0.002
	2	7 (L=340) Ø8 A-500C, ბ-400X ბ-400	Ø8 A-500C	1.36	0.54	3.78	0.004	1	0.004	0.004
	3	1 Ø10 A-500C ბ-200	Ø10 A-500C	1.40	0.86	1.72	0.002	1	0.002	0.002
ჰორიზონტალური ჩარჩო	1	3 Ø20 A-500C	Ø20A-500C	1.20	1.78	5.34	0.005	1	0.005	0.005
	2	3 Ø18 A-500C	Ø18A-500C	1.20	1.44	4.32	0.004	1	0.004	0.004
	3	3 Ø16 A-500C	Ø16A-500C	1.20	1.14	3.42	0.003	1	0.003	0.003
	4	3 Ø8 A-500C, ბ-100 ბ-200	Ø8A-500C	1.20	0.47	1.41	0.001	1	0.001	0.001
ჭრილი 1-1 მე-1	1	3 Ø20 A-500C	Ø20A-500C	1.20	1.78	5.34	0.005	1	0.005	0.005
	2	2 3 Ø16 A-500C	Ø16A-500C	1.20	1.14	2.28	0.002	1	0.002	0.002
	3	4 Ø8 A-500C, ბ-100 ბ-200	Ø8A-500C	1.20	0.47	1.88	0.002	1	0.002	0.002
ჭრილი 2-2 მე-2	1	3 Ø18 A-500C	Ø18A-500C	1.20	1.44	4.32	0.004	1	0.004	0.004
	2	2 3 Ø16 A-500C	Ø16A-500C	1.20	1.14	2.28	0.002	1	0.002	0.002
	3	3 Ø8 A-500C, ბ-100 ბ-200	Ø8A-500C	1.20	0.47	1.41	0.001	1	0.001	0.001
ჭრილი 3-3 მე-3	1	3 Ø18 A-500C	Ø18A-500C	1.20	1.44	4.32	0.004	1	0.004	0.004
	2	2 3 Ø16 A-500C	Ø16A-500C	1.20	1.14	2.28	0.002	1	0.002	0.002
	3	3 Ø8 A-500C, ბ-100 ბ-200	Ø8A-500C	1.20	0.47	1.41	0.001	1	0.001	0.001

ელემენტის მარკა	პოზ.	ღეროს ესკიზი, ტიპი	არმატურის კლასი და დიამეტრი (Φ მმ)	ერთეული ელემენტის არმატურის წონა, კგ				ელემენტების რაოდენობა	ჯამური წონა, კგ	
				ერთეული ღეროს სიგრძე (მ)	ერთეული ღეროს წონა (მ)	ერთეული ელემენტის წონა (მ)	ერთეული ელემენტის წონა (ტ)		ერთეული ელემენტის (ტ)	ყველა ელემენტის (ტ)
ვერტიკალური ჩარჩო №1	1	1 Ø10 A-500C ბ-200	Ø10 A-500C	1.40	0.86	1.72	0.002	1	0.002	0.002
	2	7 (L=340) Ø8 A-500C, ბ-400X ბ-400	Ø8 A-500C	1.36	0.54	3.78	0.004	1	0.004	0.004
	3	1 Ø10 A-500C ბ-200	Ø10 A-500C	1.40	0.86	1.72	0.002	1	0.002	0.002
ვერტიკალური ჩარჩო №2

მონ. რ/ბ. სვეტების სამონტაჟო გეგმა ▼+5.90 ნიშნულზე

(მ 1:100)

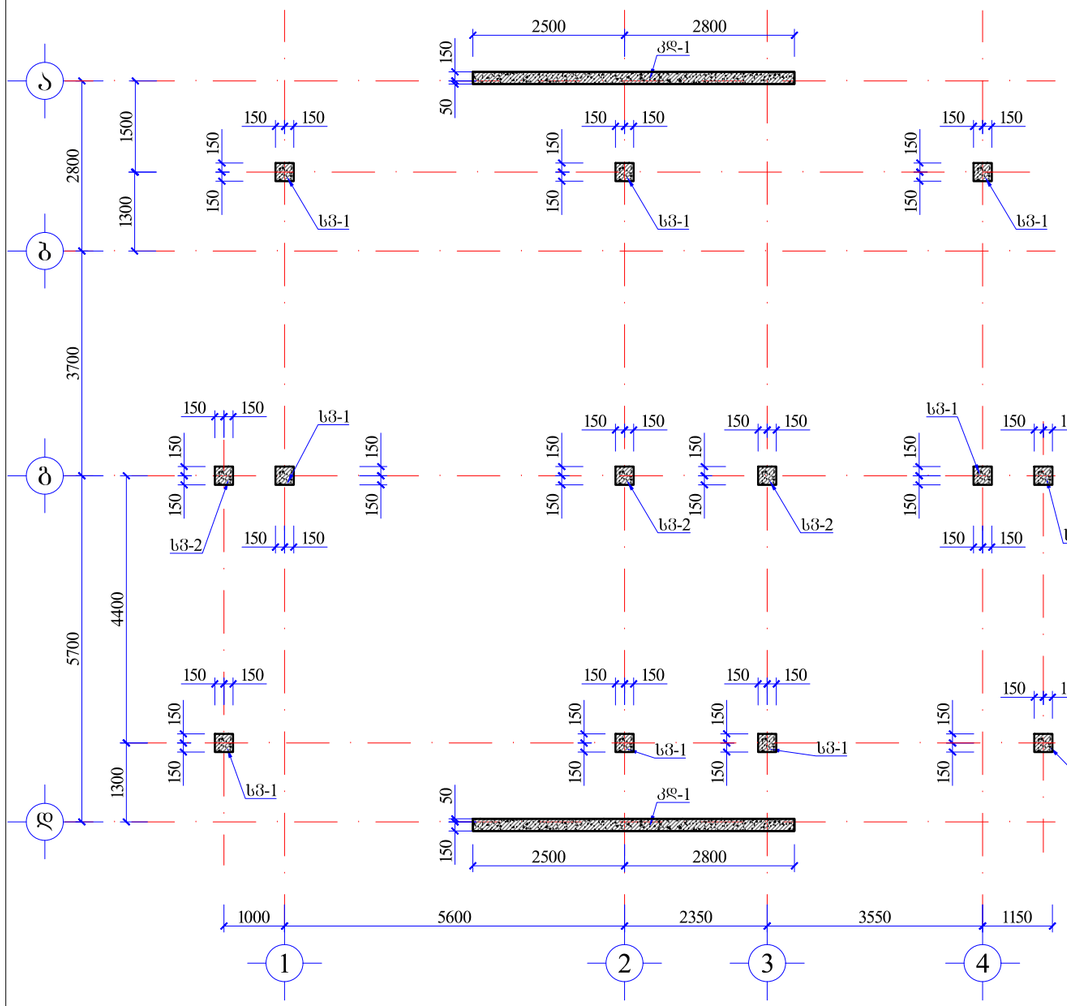

მონ რ/ბ. რიგელების სამონტაჟო გეგმა მანსარდის არეალში

(მ 1:100)

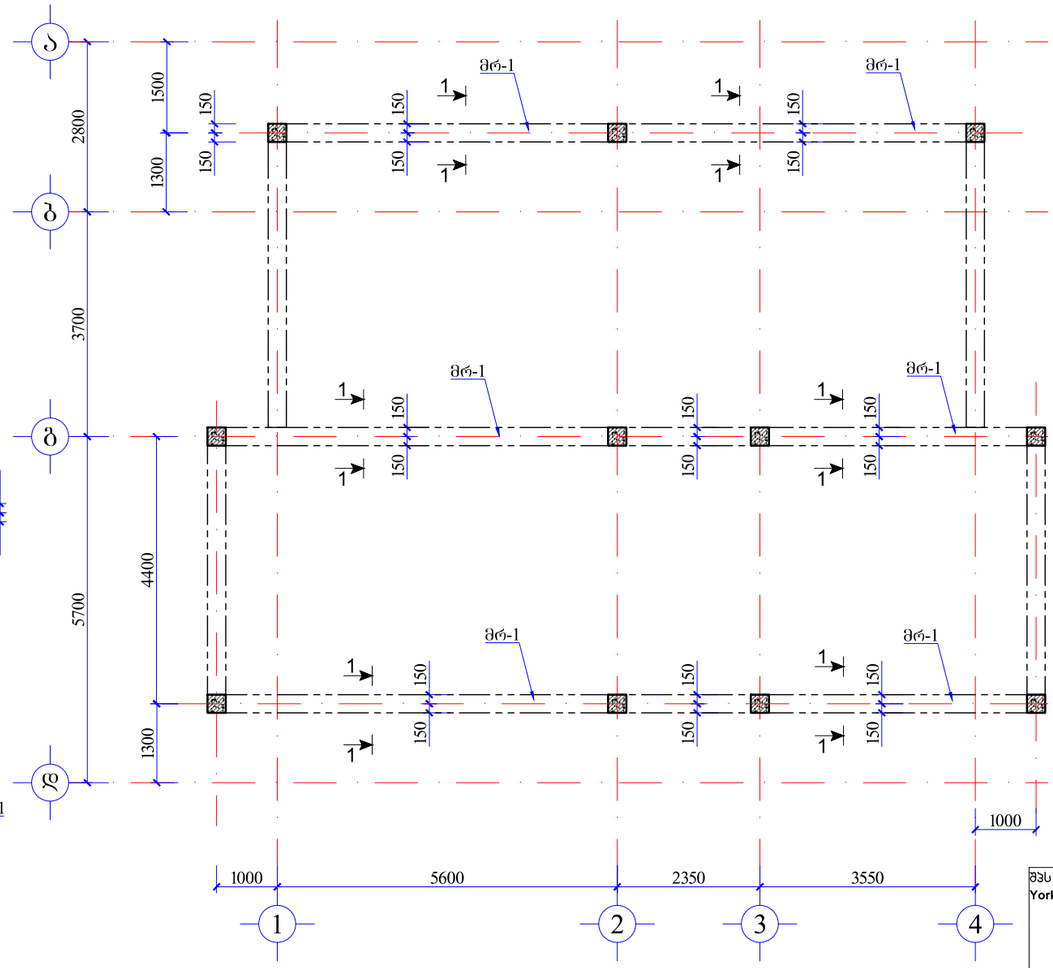

1. მონ. რ/ბ. კონსტრუქციები დაარმირდეს კონსტრუქციული ნახაზის შესაბამისად

2. მონ. რ/ბ. კონსტრუქციების საკიდებზე მოცემულია შიგა ზომები.

3. ყველა მონ. რ/ბ. კონსტრუქციეი უნდა ჩაისხას „B-25“ კლასის ბეტონზე.

4. სვეტების ნიშნულები დაზუსტდეს ადგილზე არქიტექტურული ნაწილია მიხედვით.

1. მონ. რ/ბ. კონსტრუქციები დაარმირდეს კონსტრუქციული ნახაზის შესაბამისად

2. მონ. რ/ბ. რიგელებში არმატურის ღეროები დასაშვებია გადაებას შეკირაკირებიდ 50-ძ მანძილზე. ზედა ზონაში მალის შუაში, ხოლო ქვედა ზონაში მალის ერთ მესამედ - ერთ მეოთხე მონაკვეთის საზღვრებში.

3. მონ. რ/ბ. კონსტრუქციების საკიდებზე მოცემულია შიგა ზომები.

5. ყველა მონ. რ/ბ. კონსტრუქციეი უნდა ჩაისხას „B-25“ კლასის ბეტონზე.

შპს იორჯ თაუერსი
York Towers LLC

ს/კ 430800733
ქინწ დავითი, მ. ალექსიძის ქ. №12
0171 | თბილისი, საქართველო

პროექტის დასახელება

იორჯ თაუნ ტაბახმელა

საპატენტო №

ობიექტის მისამართი

ქ. თბილისი სოფ. ტაბახმელა

მთავარი არქიტექტორი
ვ. მაისარაშვილი

კონსტრუქტორი
ი. გრიგოლიშვილი

შეამოწმა
ვ. მაისარაშვილი

პროექტის კოდი	პროექტის სტადია	მასშტაბი	ფორმატი
GETAB001	CD	N/A	A3

ნახაზის დასახელება

მონ. რბ-ის საზურავის არეალში რიგელების მარკირების და სვეტების მარკირების გეგმა +5.90 ნიშნულზე

თარიღი		რევ№
09.02.23		C01

მონ. რ/ბ. სვეტის სვ-1 არმირების კვეთი +5.90 ნიშნულზე
(მ 1:20)

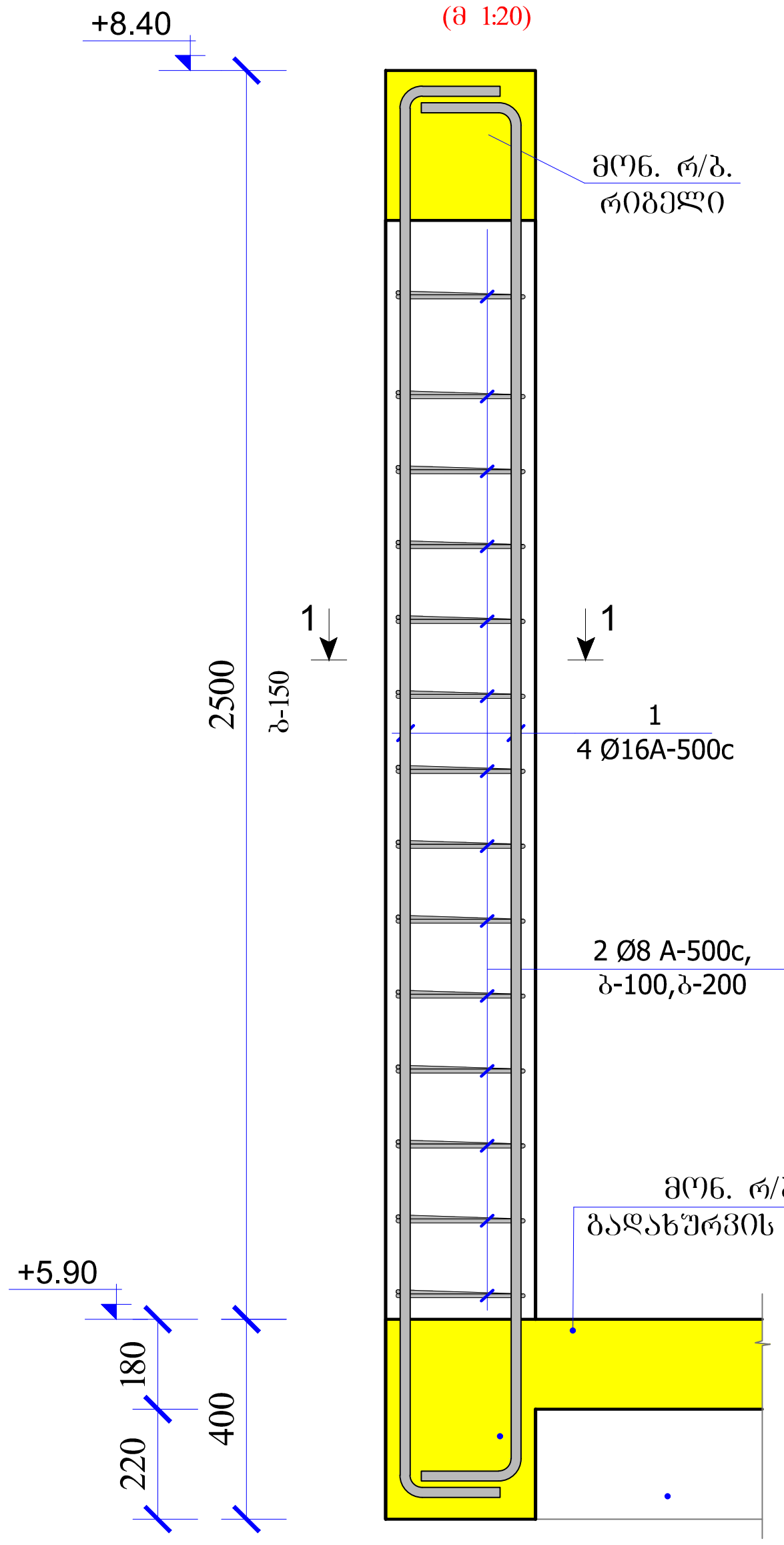

მონ. რ/ბ. სვეტის სვ-2 არმირების კვეთი +5.90 ნიშნულზე
(მ 1:20)

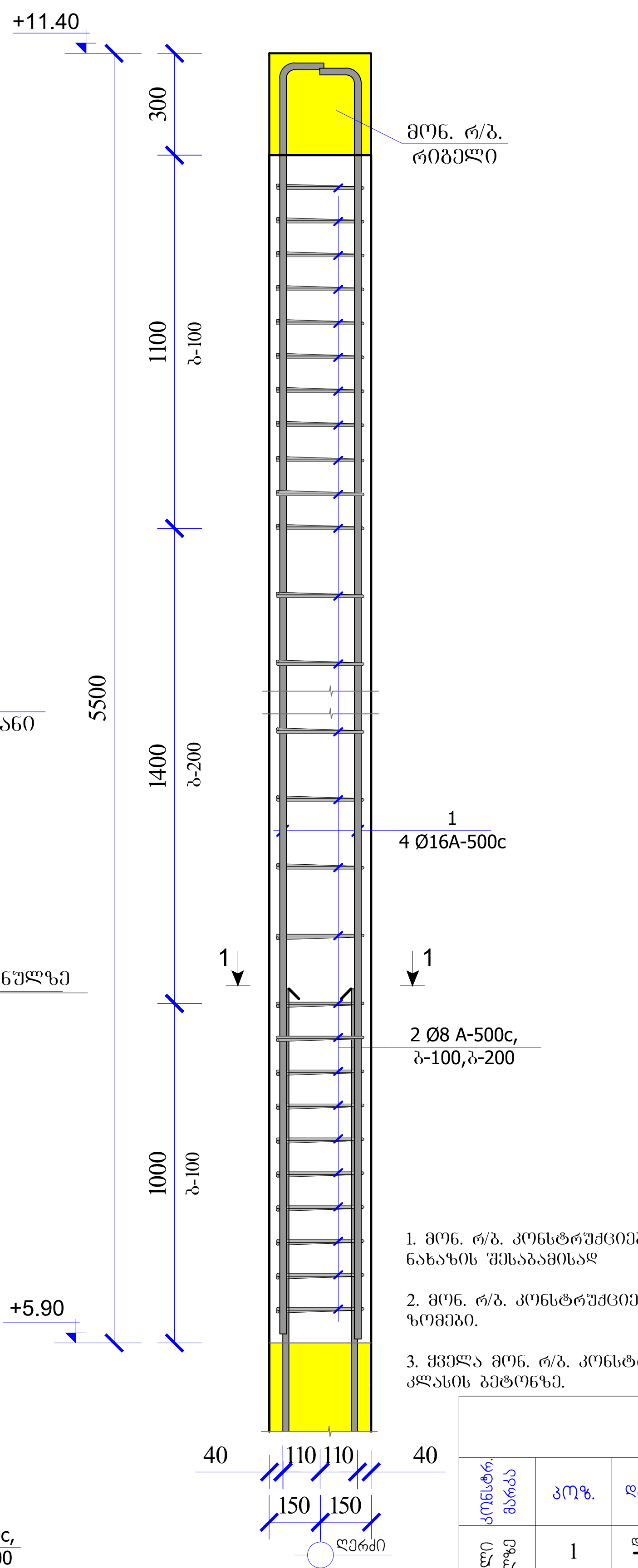

მონ. რ/ბ. კედლის კდ-1 არმირების ჭრილი +5.90 ნიშნულზე
(მ 1:20)

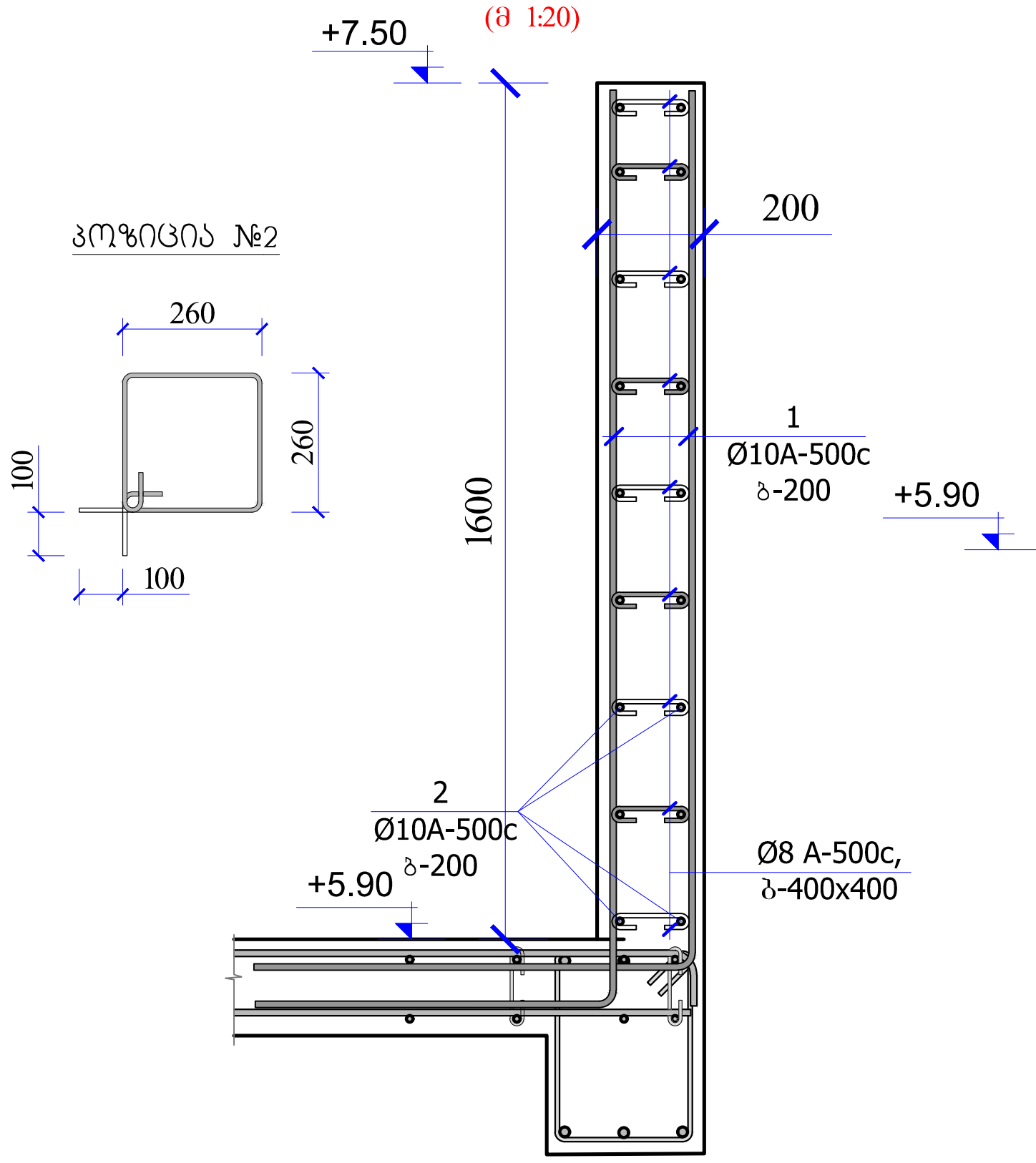

კვეთი 1-1

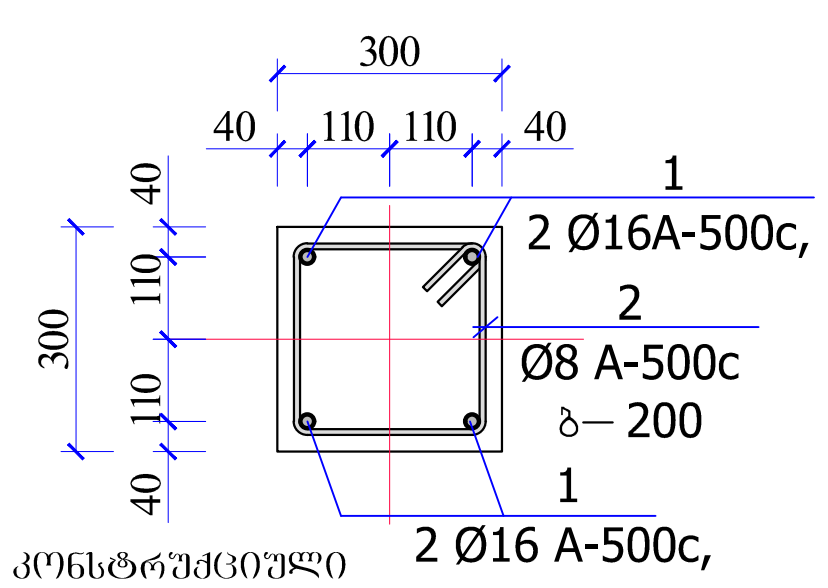

კვეთი 1-1 მრ-1
(მ 1:20)

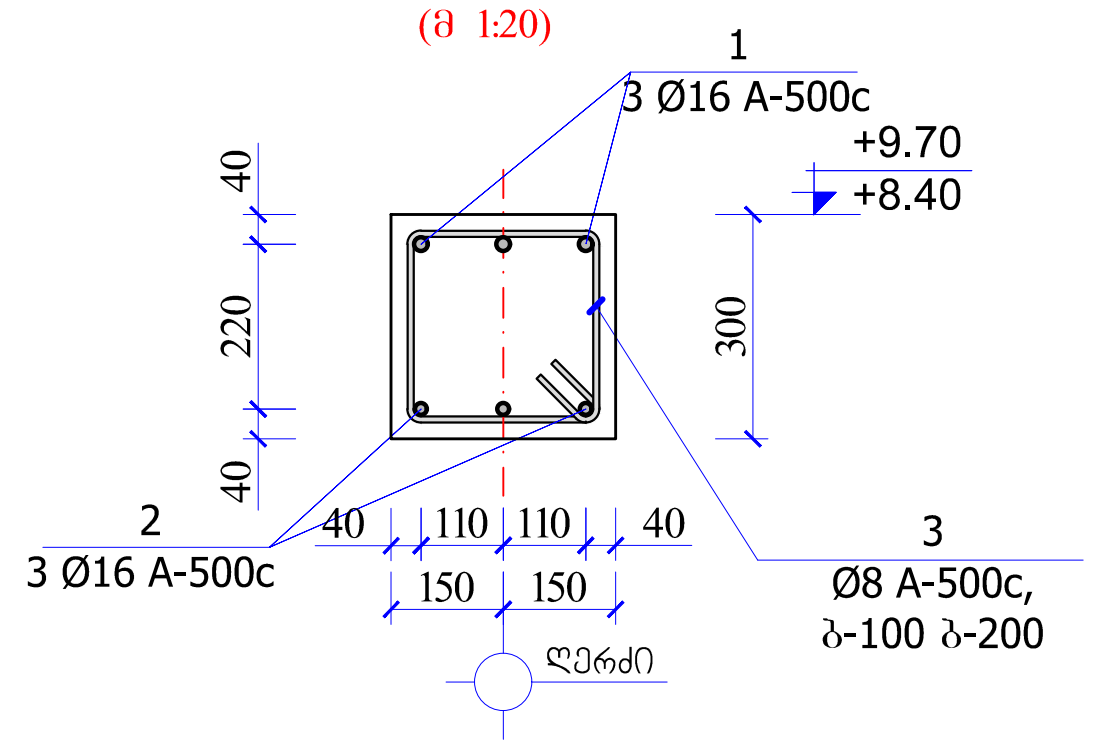

1. მონ. რ/ბ. კონსტრუქციები დაარმირდეს კონსტრუქციული ნახაზის შესაბამისად

2. მონ. რ/ბ. კონსტრუქციების საკიდებზე მოცემულია შიგა ზომები.

3. ყველა მონ. რ/ბ. კონსტრუქციეი უნდა ჩაისხას „B-25“ კლასის ბეტონზე.

არმატურის სპეციფიკაცია ერთ კონსტრუქციაზე							არმატურის ამოკრეფა			კონსტ. რაოდენობა (ცბ)
კონსტრ. მარკა	პოზ.	დასახელება, ესკიზი	კვეთი (Ø მმ)	სიგრძე (მმ)	რაოდ. (ც)	საერთო სიგრძე	კვეთი (Ø მმ)	საერთო სიგრძე (მ)	წონა (კგ)	9
სვეტები სვ-2 +5.90 ნიშნულზე	1	250 / 3000 / 250	Φ16A500C	3500	4	14.0	Φ16A500C	14.0	22.1	198.8
	2	250 / 350 / 250 / 350	Φ8A500C	1200	16	19.20	Φ8A500C	19.2	7.6	68.3
									29.7	267.1
							$V_{(B-25)}$ მ³ =		0.2	1.8

არმატურის სპეციფიკაცია ერთ კონსტრუქციაზე							არმატურის ამოკრეფა			კონსტ. რაოდენობა (ცბ)
კონსტრ. მარკა	პოზ.	დასახელება, ესკიზი	კვეთი (Ø მმ)	სიგრძე (მმ)	რაოდ. (ც)	საერთო სიგრძე	კვეთი (Ø მმ)	საერთო სიგრძე (მ)	წონა (კგ)	4
სვეტები სვ-2 +5.90 ნიშნულზე	1	5700 / 200	Φ16A500C	5900	4	23.6	Φ16A500C	23.6	37.2	149.0
	2	250 / 350 / 250 / 350	Φ8A500C	1200	27	32.40	Φ8A500C	32.4	12.8	51.2
									50.0	200.2
							$V_{(B-25)}$ მ³ =		0.3	1.2

არმატურის სპეციფიკაცია ერთ კონსტრუქციაზე							არმატურის ამოკრეფა			კონსტ. რაოდენობა (ცბ)
კონსტრ. მარკა	პოზ.	დასახელება, ესკიზი	კვეთი (Ø მმ)	სიგრძე (მმ)	რაოდ. (ც)	საერთო სიგრძე	კვეთი (Ø მმ)	საერთო სიგრძე (მ)	წონა (კგ)	2
კედელი კდ-1 +5.90 ნიშნულზე	1	1700 / 600	Φ10A500C	2300	52	119.6	Φ10A500C	219.6	135.5	271.0
	2	5200	Φ10A500C	5200	18	93.60	Φ8A500C	22.7	9.0	17.9
	3	100 / 90 / 100	Φ8A500C	290	76	22.04			144.5	288.9
							$V_{(B-25)}$ მ³ =		1.7	3.4

არმატურის სპეციფიკაცია ერთ კონსტრუქციაზე							არმატურის ამოკრეფა			კონსტ. რაოდენობა (ცბ)
კონსტრ. მარკა	პოზ.	დასახელება, ესკიზი	კვეთი (Ø მმ)	სიგრძე (მმ)	რაოდ. (ც)	საერთო სიგრძე	კვეთი (Ø მმ)	საერთო სიგრძე (მ)	წონა (კგ)	1
გადახურვის რიგელი მრ-1 +5.90 ნიშნულზე	1	დაიჭრას ადგილზე	Φ16A-500C	83600	3	250.8	Φ16A-500C	512.9	809.4	809.4
	2	დაიჭრას ადგილზე	Φ16A-500C	82400	3	247.20	Φ8A500C	531.5	209.9	209.9
	3	250 / 350 / 250 / 350	Φ8A500C	1200	430	516.00			1019.4	1019.4
							$V_{(B-25)}$ მ³ =		6.8	6.8

შპს იორკ თაუერსი
York Towers LLC
ს/კ 430800733
ქინგ დავითი, მ. ალექსიძის ქ. №12
0171 | თბილისი, საქართველო

პროექტის დასახელება
იორკ თაუნ ტაბახმელა

საკადასტრო №

ობიექტის მისამართი
ქ. თბილისი სოფ. ტაბახმელა

მთავარი არქიტექტორი
ვ. მაკასარაშვილი

კონსტრუქტორი
ი. გობეჯიშვილი

შეამოწმა
ვ. მაკასარაშვილი

პროექტის კოდი	პროექტის სტადია	მასშტაბი	ფორმატი
GETAB001	CD	N/A	A3

ნახაზის დასახელება
მონ. რბ-ის სახურავის არეალში რიგელების მარკირების და სვეტების არმირების დეტალები და სპეციფიკაცია

თარიღი 09.02.23

რევ № C01

ნივნივების მოწყობის გეგმა

(მ 1:100)

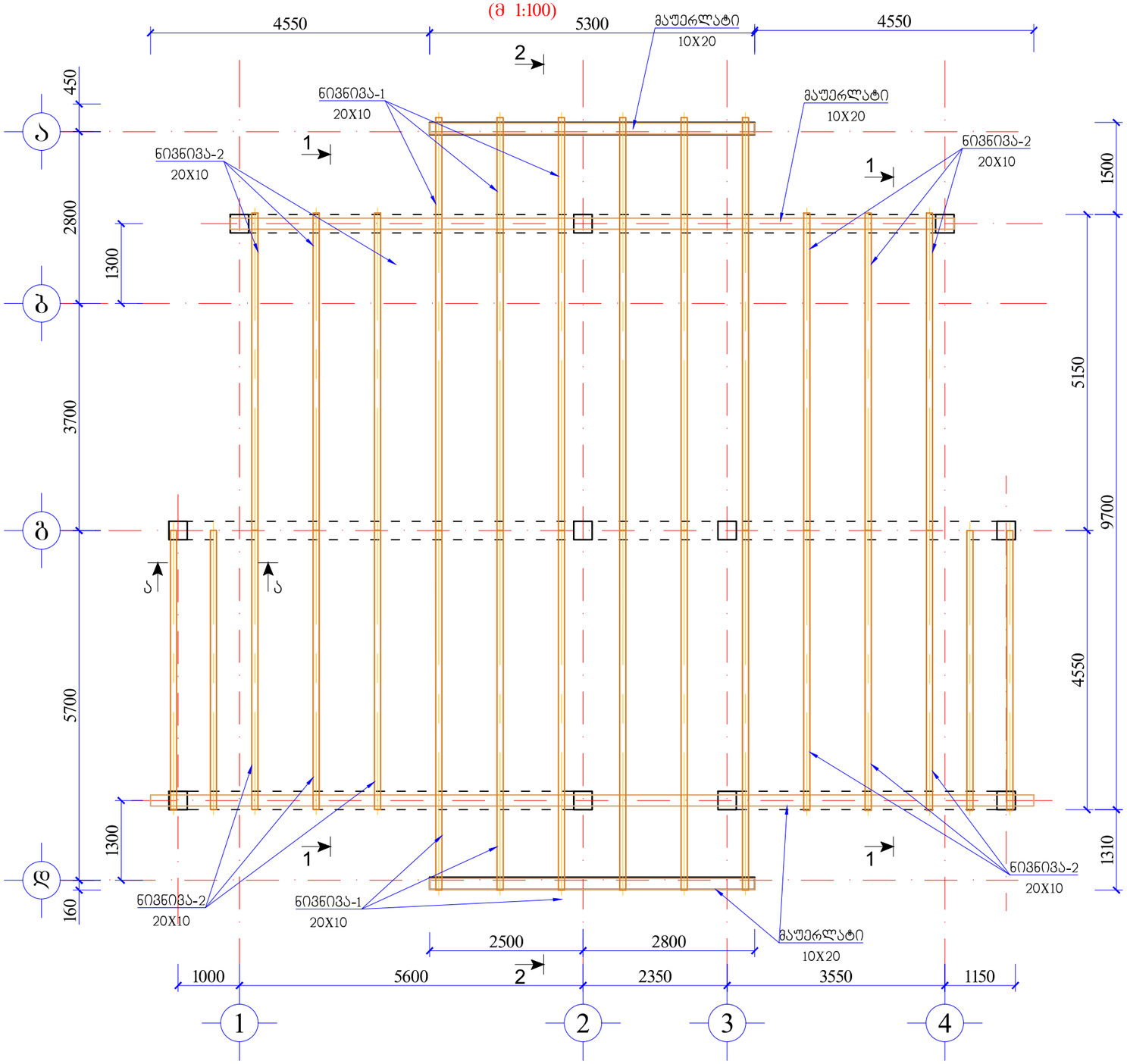

შპს იორა თაუერსი
York Towers LLC

ს/ს 430800733
ქინგ დავიდ, მ. ალექსიძის ქ. №12
0171 | თბილისი, საქართველო

პროექტის დასახელება

იორა თაუნ ბაბახმელა

საპროექტო №

ობიექტის მისამართი

ქ. თბილისი სოფ. ბაბახმელა

მთავარი არქიტექტორი
ვ. მაისარაშვილი

კონსტრუქტორი
ი. გობეჯიშვილი

შემმოწმა
ვ. მაისარაშვილი

პროექტის კოდი	პროექტის სტადია	მასშტაბი	ფორმატი
GETAB001	CD	N/A	A3

ნახაზის დასახელება

სახურავის მოწყობის გეგმა

თარიღი		რევ №
09.02.23	YT-GETAB001-CD-S00B0F00-S500.01	C01

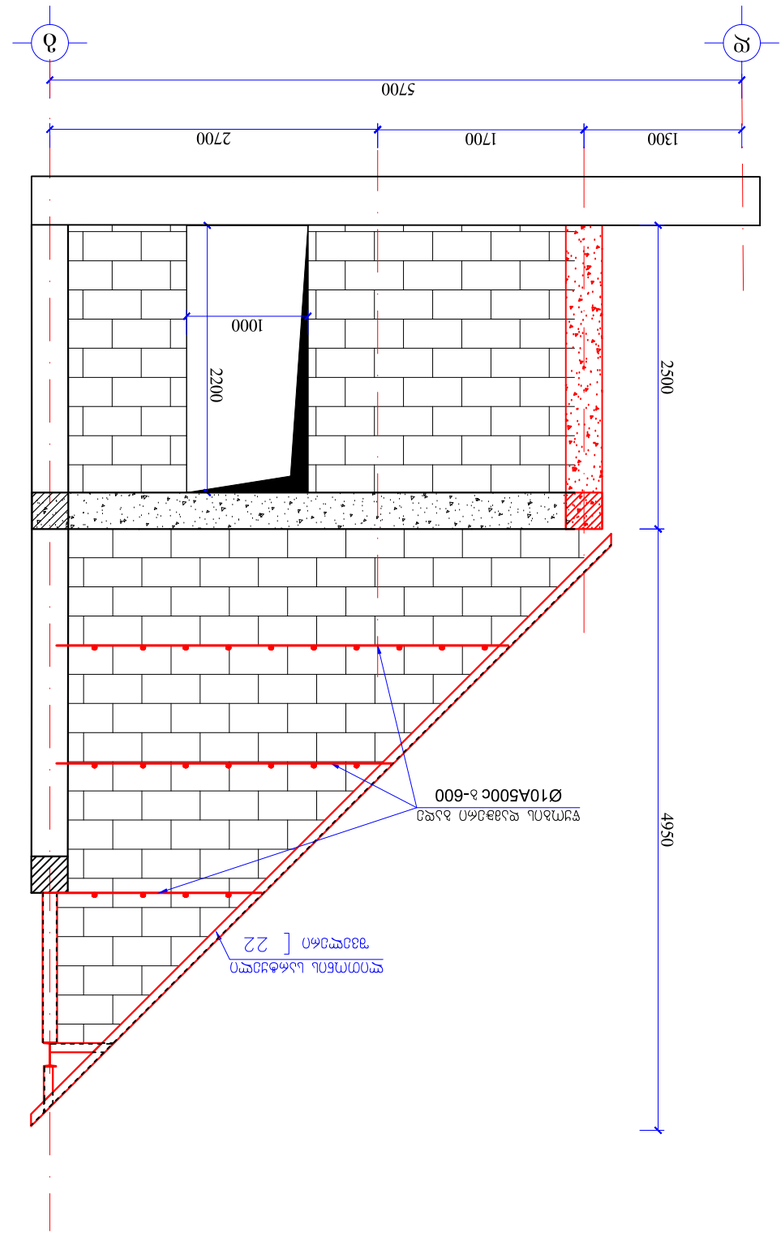

Бетонирование фундаментных плит 1 м³ средней сложности
(в 1.50)

ООО "Строительная компания "Йорк Тауэрс"
ИНН 4308007233
Россия, 173000, г. Великий Новгород, ул. Десятинная, д. №12
Тел.: +7 (8162) 01-71

Заказчик:	
Объект:	
Наименование работ:	
Стадия	Лист	Листов
Р	1	1
Инв. № подл.	Подпись и дата	Взам. инв. №

Изм.	Кол.уч.	Лист	№ док.
Подпись	Дата		

ГИП		
Н. контр.		
Разработал		

Стадия	Лист	Листов
Р	1	1

Формат	А3
Масштаб	N/A
Дата создания	09.02.23
Номер документа	ЧТ-ФЕТАВ001-СД-ЗЗ08ОР00-ЗЗ00.01
Лист №	С01

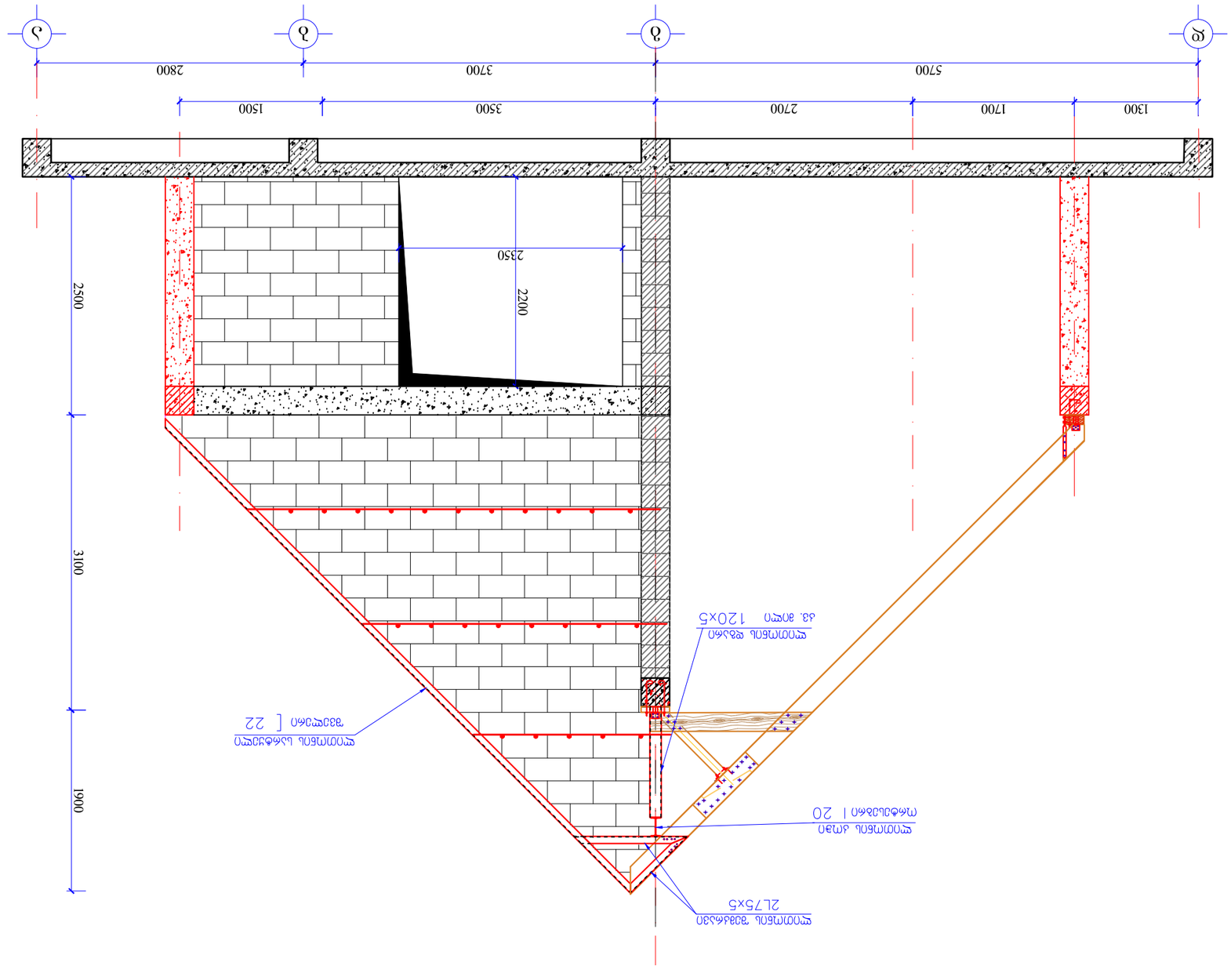

ԱՆՎԱՆԱԿԱՆ ՊՈՒՆԿՏ 2 ՝՝Ր ԿՈՂՄԱՅԻՆ ՊԱՏՎԱՐԱՆԻ ՀԱՏՎԱԾ (Յ 1:50)

Ա/Ն 430800733 ՀՈՒՆ ՍՏԱՆՈՒ, Յ. ՆԱՀԱՊԵՏՈՎ, 3, ՀԱՐՈՒՄԱՆ, Ն.Ն 2 01 71 | ՕՖՈՒՍ.Ա, Ն.Ն.ՀԱՐՈՒՄԱՆ, Ն.Ն 2	ՀԱՄԱՐՈՂ ԿԱԶՄԱԿԵՐՊՈՒԹՅԱՆ ՊՐՈՅԵԿՏԱՅԻՆ ԲԱԺԻՆ	ՀԱՏՎԱԾԻ ԱՆՎԱՆՈՒՄ	ՀԱՏՎԱԾԻ ՆՇՈՒՄ
		ՀԱՏԱԿԱՅԻՆ ՏԵՍՔ	
		ՀԱՏՎԱԾԻ ՄԱՍՇՏԱԲ	
		ՀԱՏՎԱԾԻ ՏԱՐԲԵՐԱԿ	
		ՀԱՏՎԱԾԻ ՏԵՍԱԿ

სახურავის მოწყობის ჭრილი 1-1

(მ 1:50)

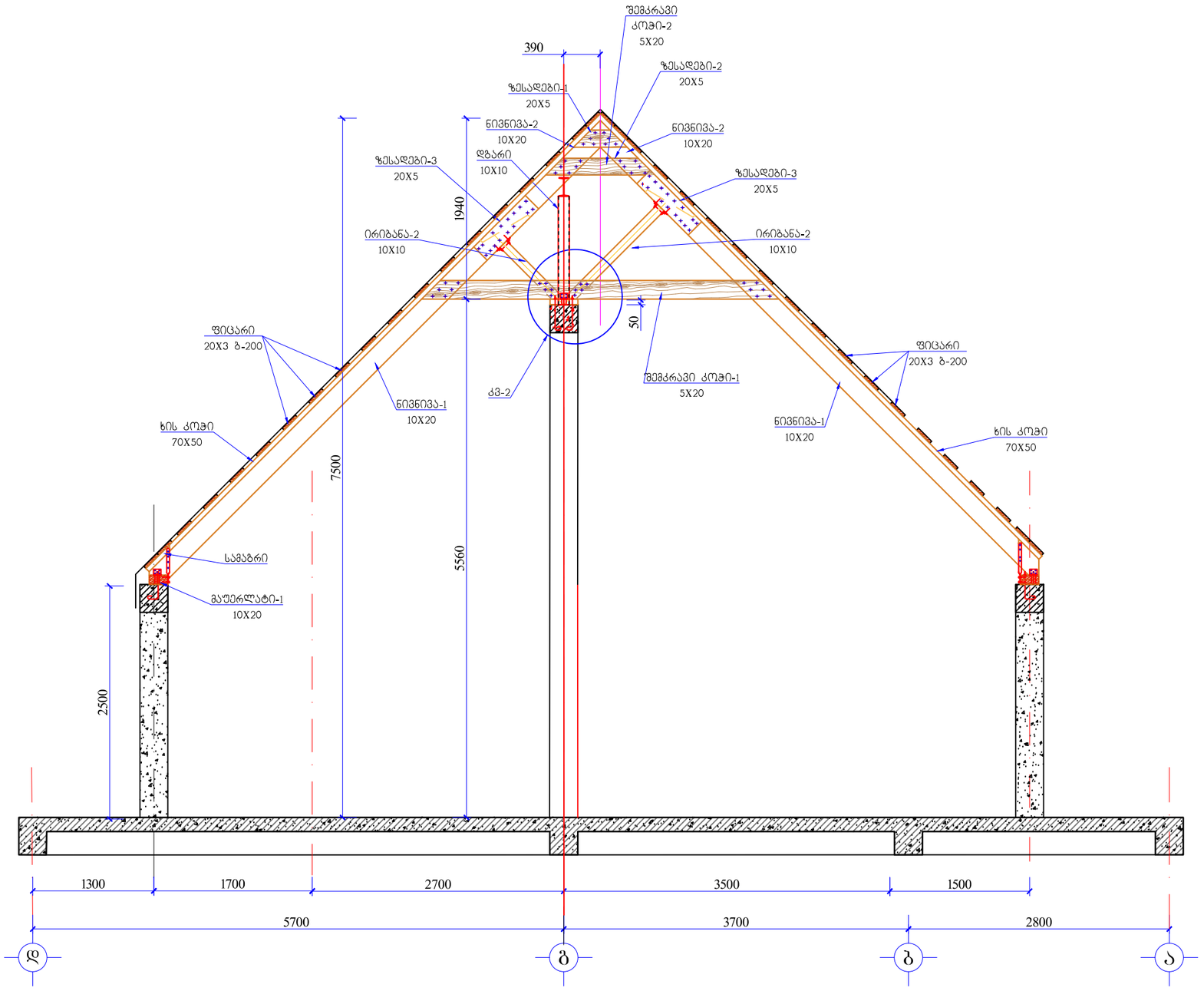

შპს იორკ თაუერსი **York Towers LLC** ს/კ 430800733 ქ.თბილისი, მ. ალექსიძის ქ. №12 0171 | თბილისი, საქართველო			
პროექტის დასახელება იორკ თაუნ ბაბახმელა			
საკადასტრო №			
ობიექტის მისამართი ქ. თბილისი სოფ. ბაბახმელა			
მთავარი არქიტექტორი ვ. მაისარაშვილი			
კონსტრუქტორი ი. გობეჯიშვილი			
შეამოწმა ვ. მაისარაშვილი			
პროექტის კოდი GETAB001	პროექტის სტადია CD	მასშტაბი N/A	ფორმატი A3
ნახაზის დასახელება სახურავის ჭრილი 1-1			
თარიღი 09.02.23	YT-GETAB001-CD-S00B0F00-S500.01		რევ № C01

სახურავის მოწყობის ჭრილი 2-2

(მ 1:50)

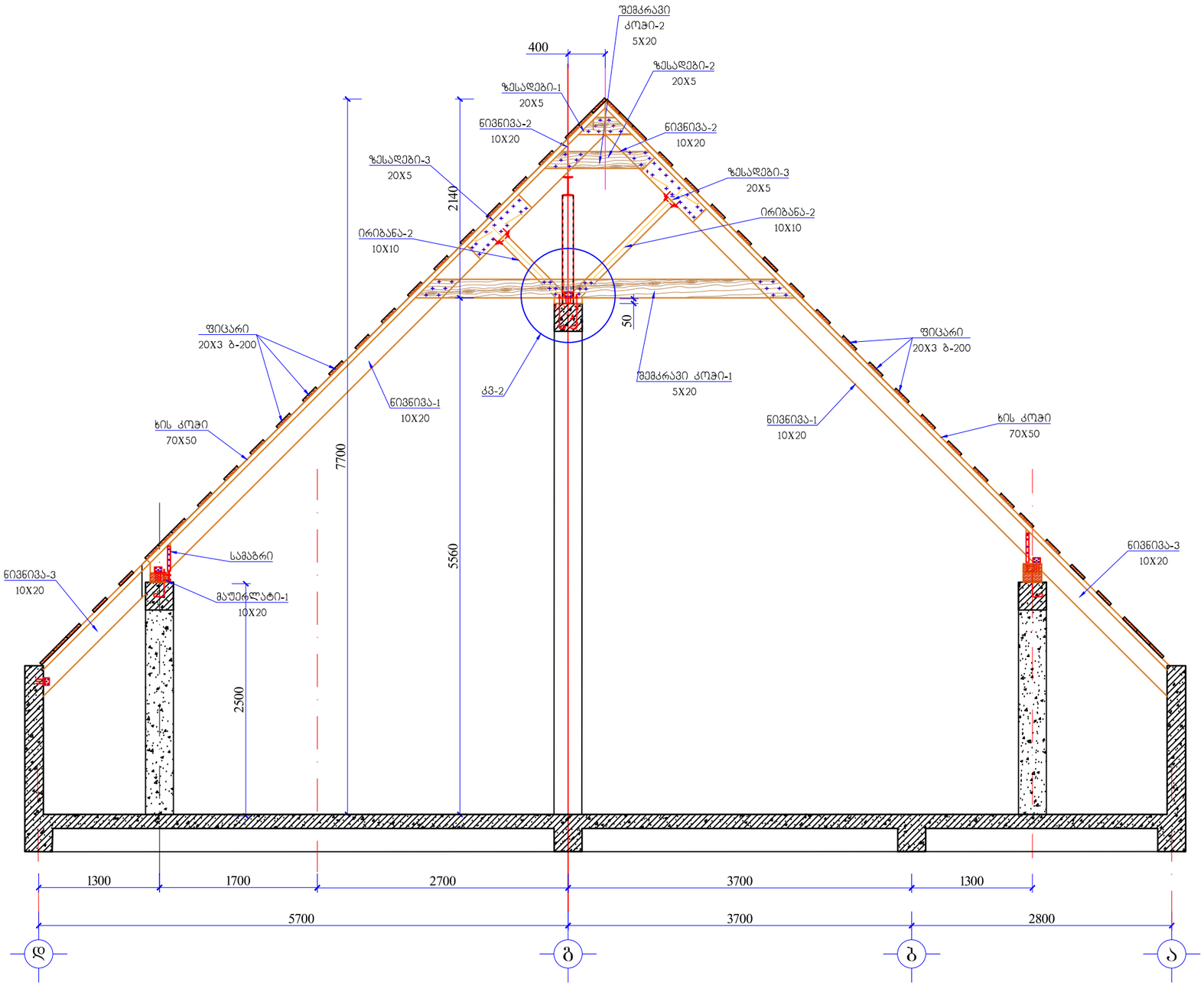

შპს იორკ თაუერსი
York Towers LLC

ს/კ 430800733
ქინგ დავიდი, მ. ალექსიძის ქ. №12
0171 | თბილისი, საქართველო

პროექტის დასახელება

იორკ თაუნ ბაბახმელა

საპროექტო №

ობიექტის მისამართი

ქ. თბილისი სოფ. ბაბახმელა

მთავარი არქიტექტორი
ვ. მაისარაშვილი

კონსტრუქტორი
ი. გობეჯიშვილი

შეამოწმა
ვ. მაისარაშვილი

პროექტის კოდი	პროექტის სტადია	მასშტაბი	ფორმატი
GETAB001	CD	N/A	A3

ნახაზის დასახელება

სახურავის ჭრილი 2-2

თარიღი		რევ№
09.02.23	YT-GETAB001-CD-S00B0F00-S500,01	C01

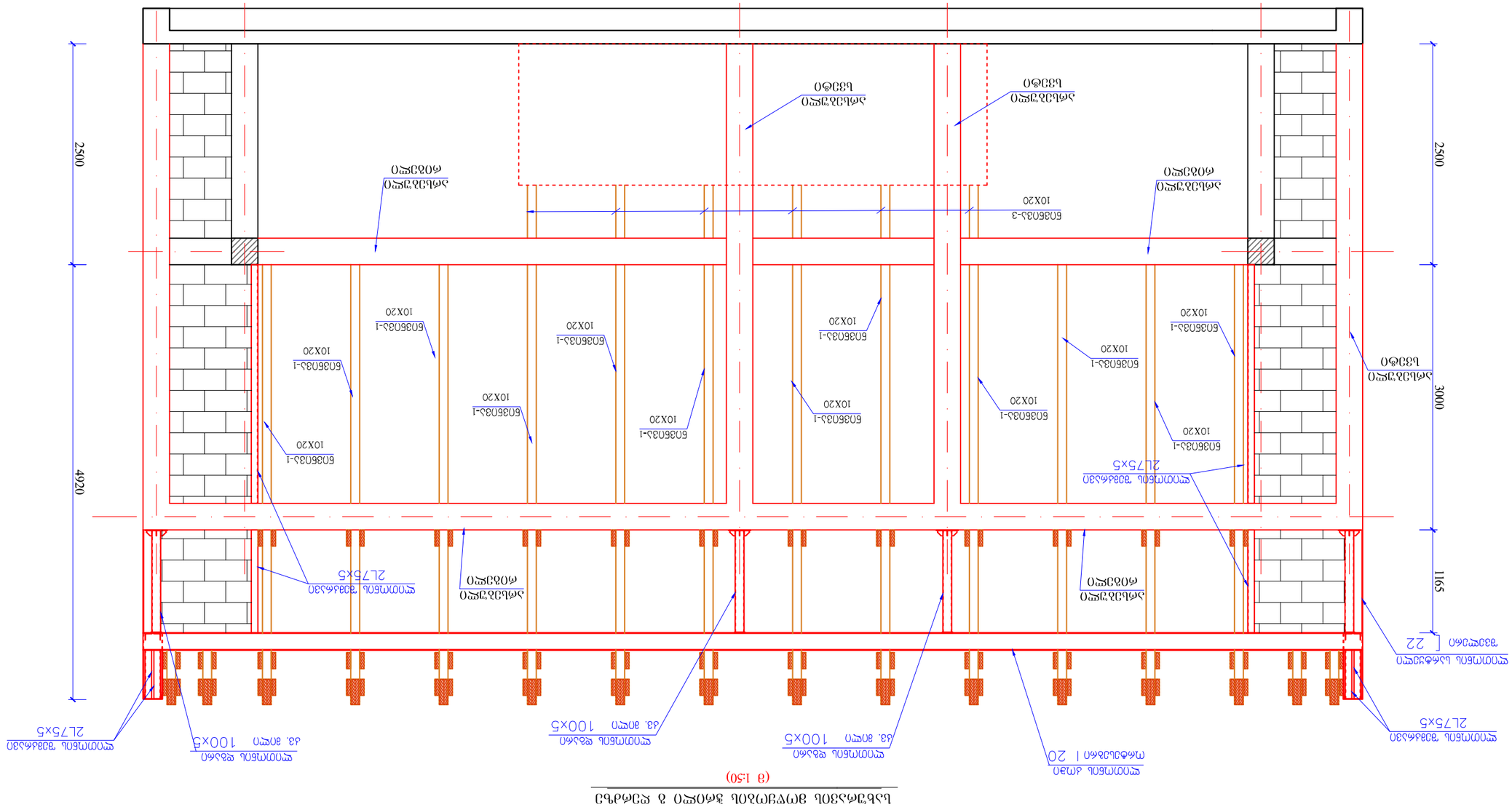

Цокольная часть торцевой стены в осях 2-2

(в 1:50)

Изм.	Кол.уч.	№док.	Подп.
Разраб.			
Пров.			
Н.контр.			
ГИП			

09.02.23	УТ-GETAB001-CD-S00B0F00-S50001	Ф33 № С01

Цокольная часть торцевой стены в осях 2-2

Стадия | Лист | Листов

Р | 1 | 2

ООО «Йорк Тауэрс»
York Towers LLC

Н/з 4308007333
Г. Санкт-Петербург, ул. Шкапина, д. №12 литер А
Тел.: +7 (812) 336-00-71

Заказчик: Общество с ограниченной ответственностью Специализированный застройщик «Шкапина, 12»

Объект: Многоквартирный жилой дом со встроенными помещениями и подземной автостоянкой по адресу: г. Санкт-Петербург, Выборгский район, ул. Шкапина, участок 1

Стадия: Р

Лист: 1

Листов: 2

Цокольная часть торцевой стены в осях 2-2

Н.контр.: [illegible]

ГИП: [illegible]

Разраб.: [illegible]

Пров.: [illegible]

Изм.	Кол.уч.	Лист	№док.	Подп.	Дата
09.02.23			УТ-GETAB001-CD-S00B0F00-S50001		Ф33 № С01

კვანძი -1
(მ 1:20)

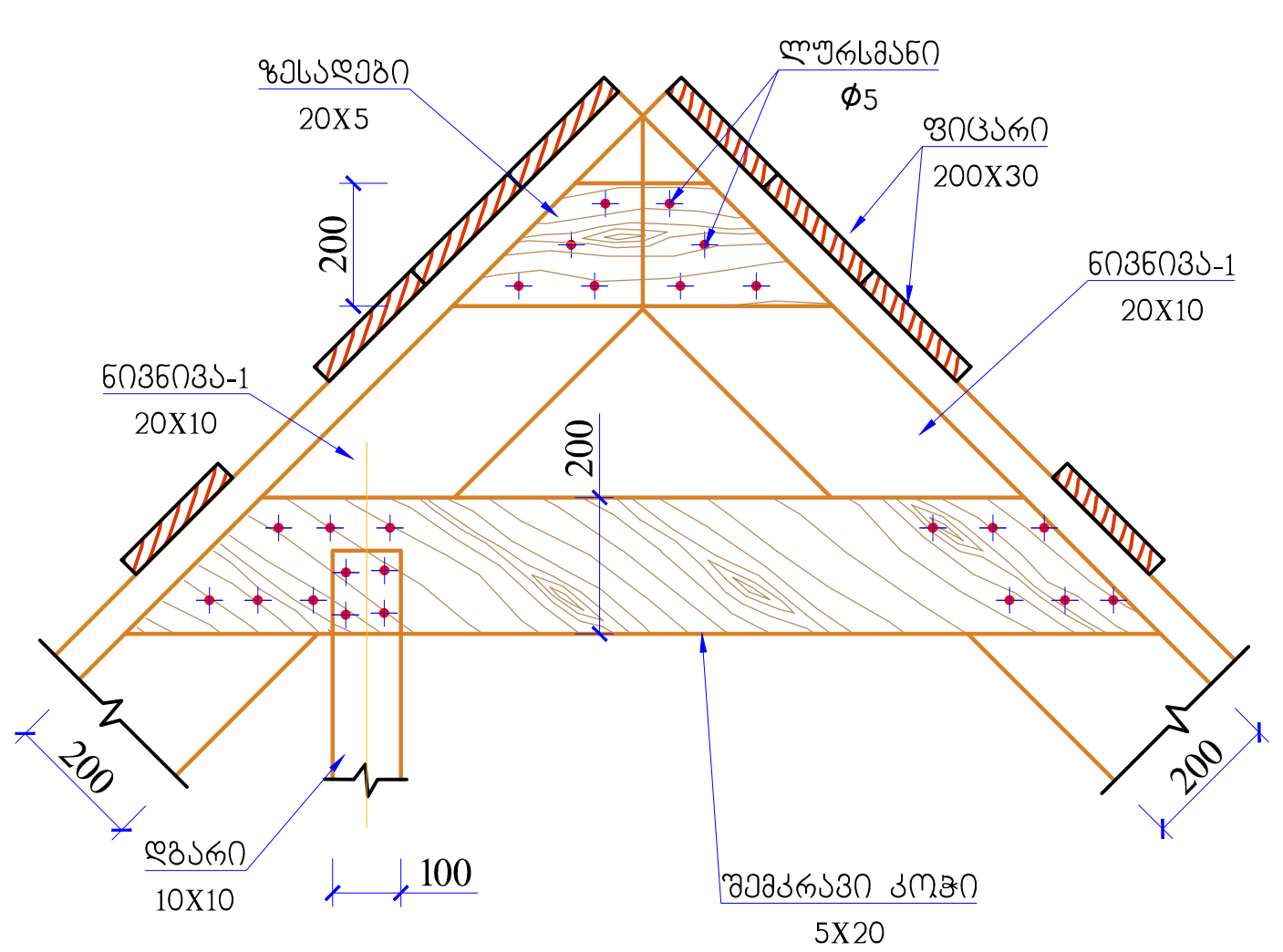

კვანძი -2
(მ 1:20)

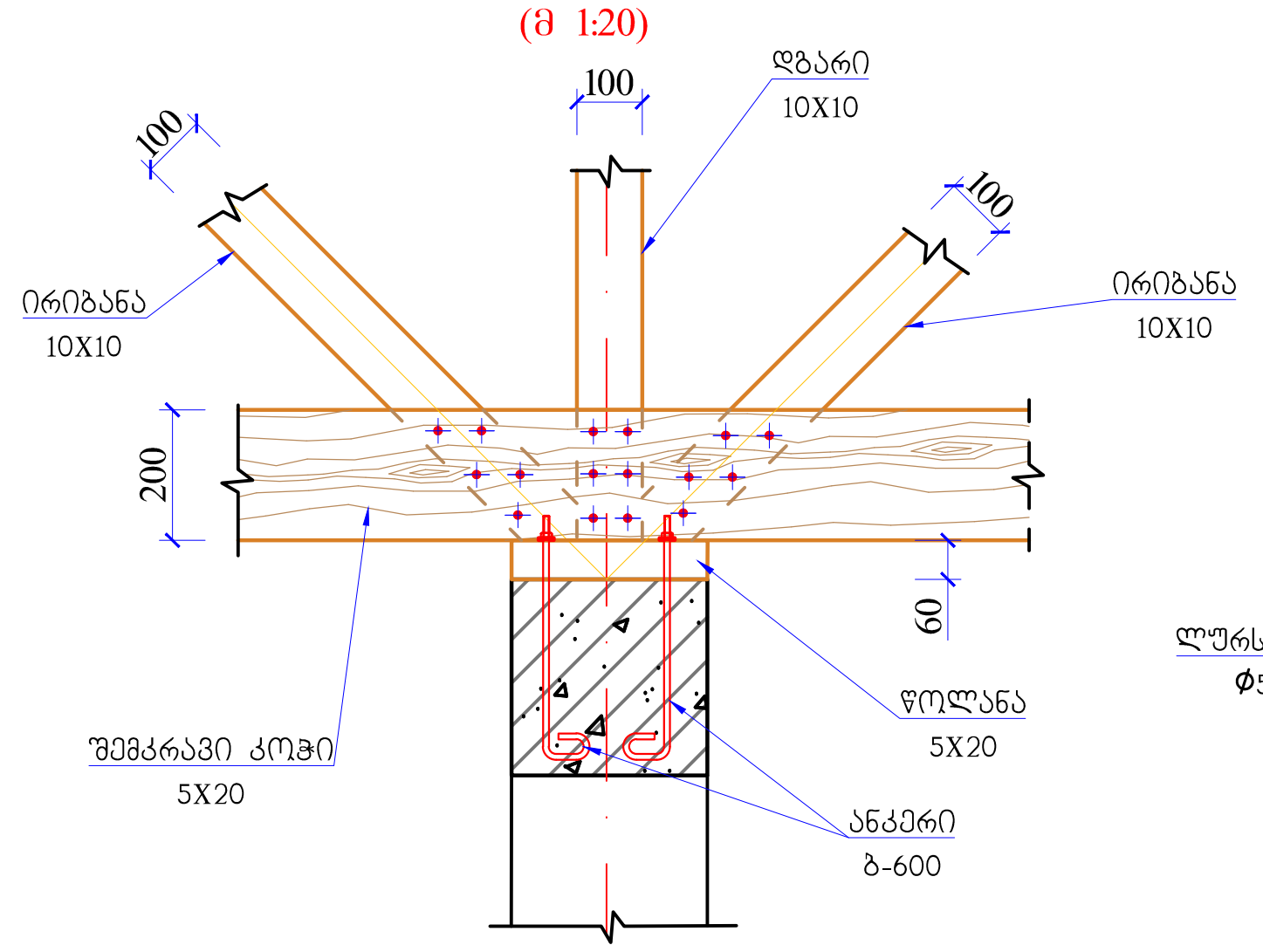

კვანძი -3
(მ 1:20)

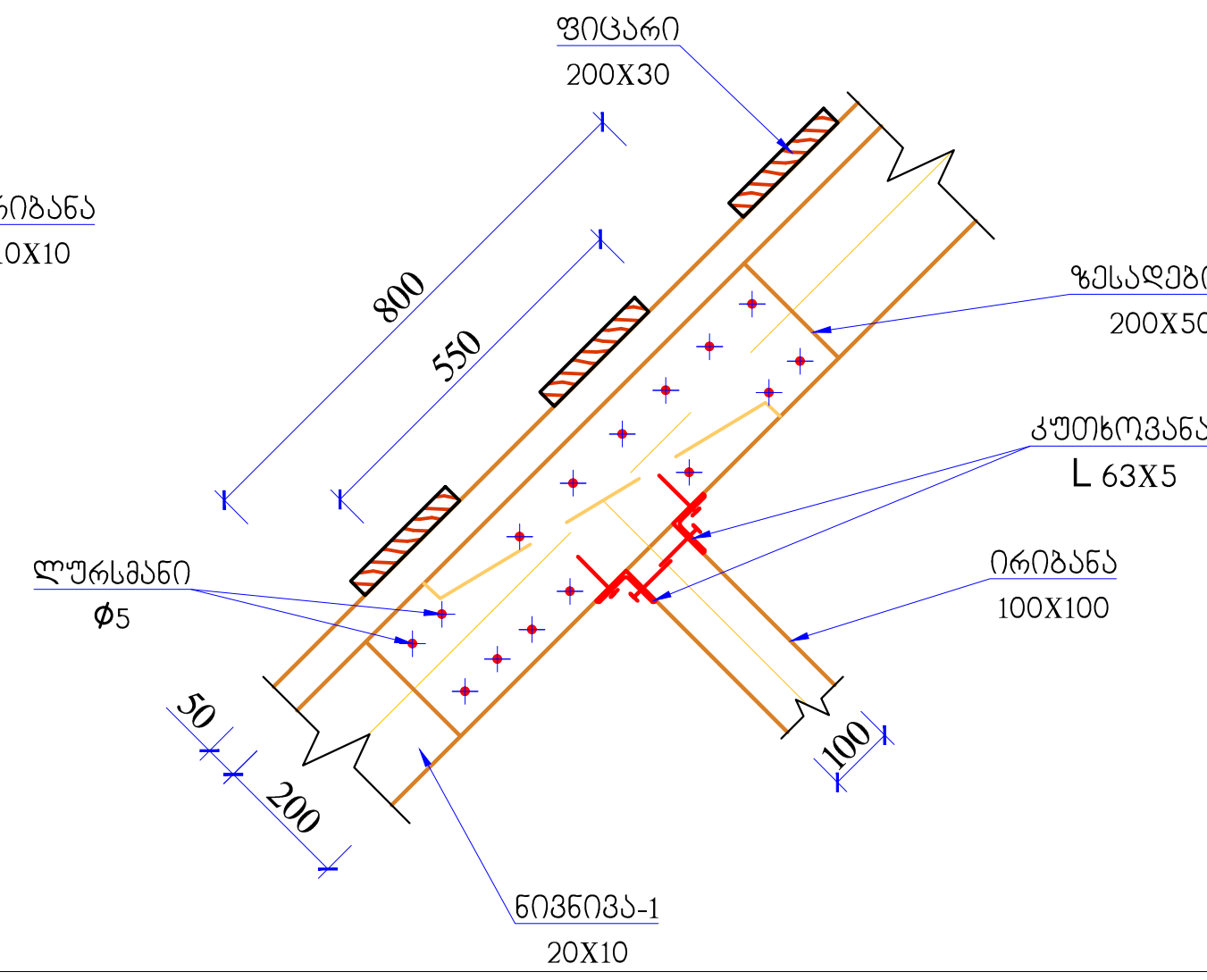

კვანძი -4
(მ 1:20)

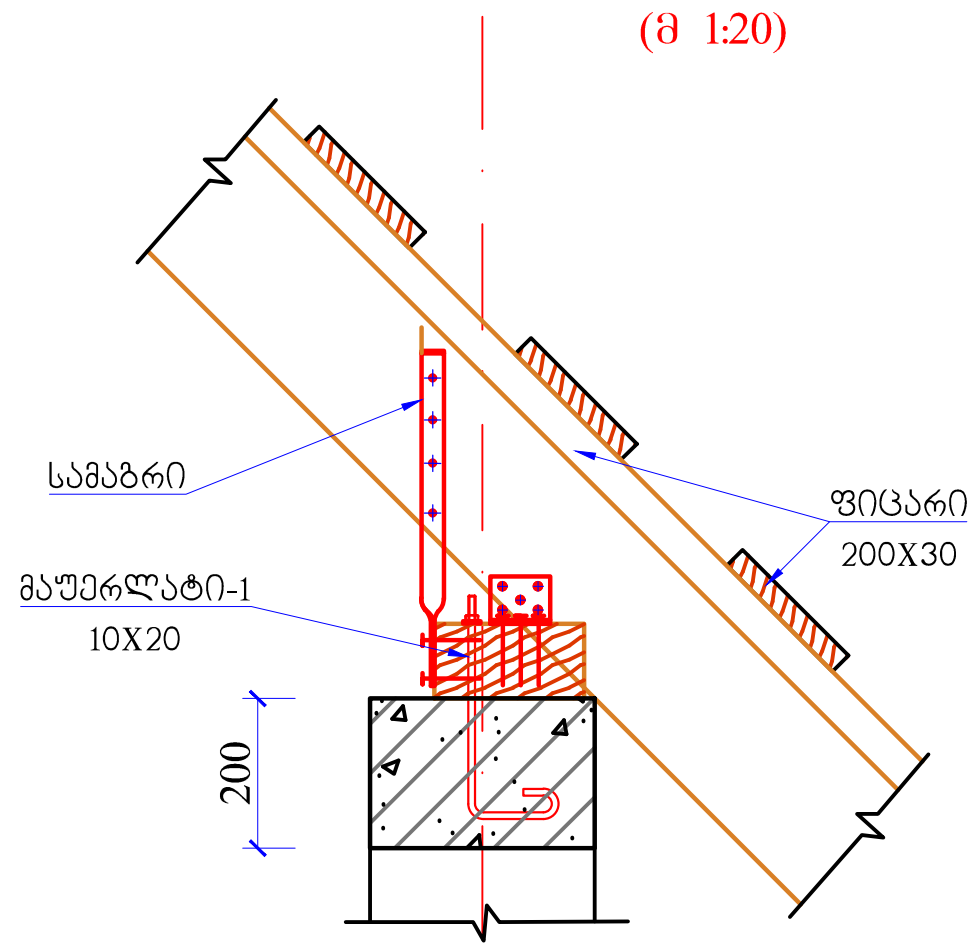

კვანძი -5
(მ 1:20)

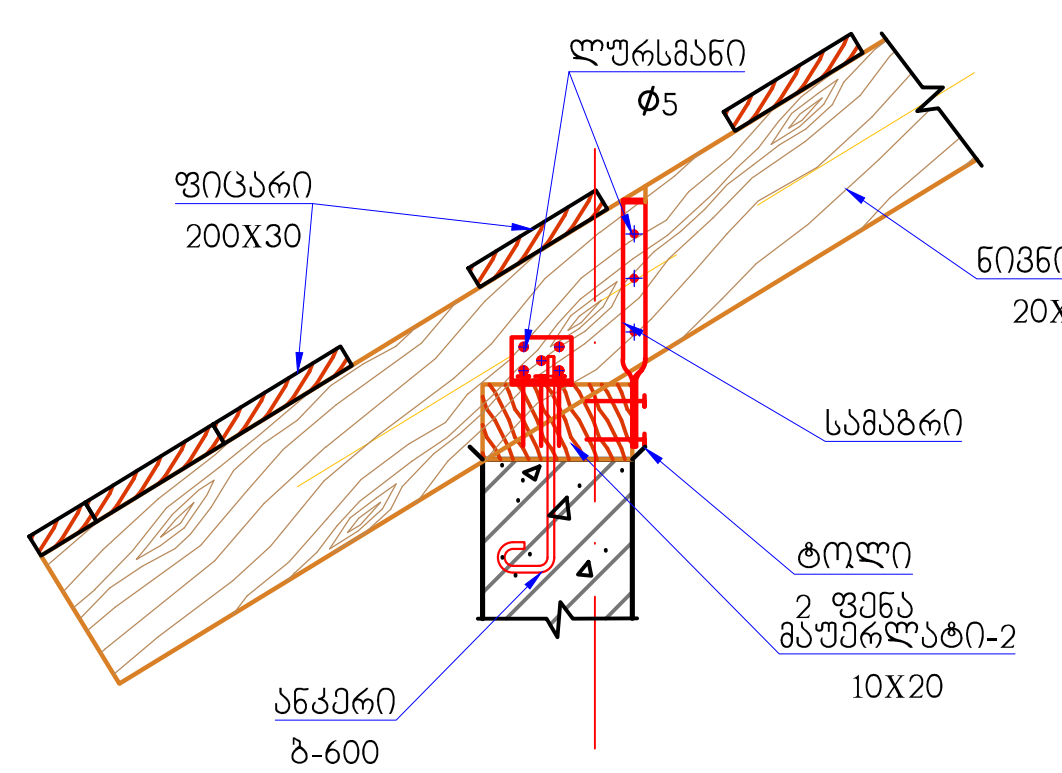

რიგელის კვეთი 1-1
(მ 1:20)

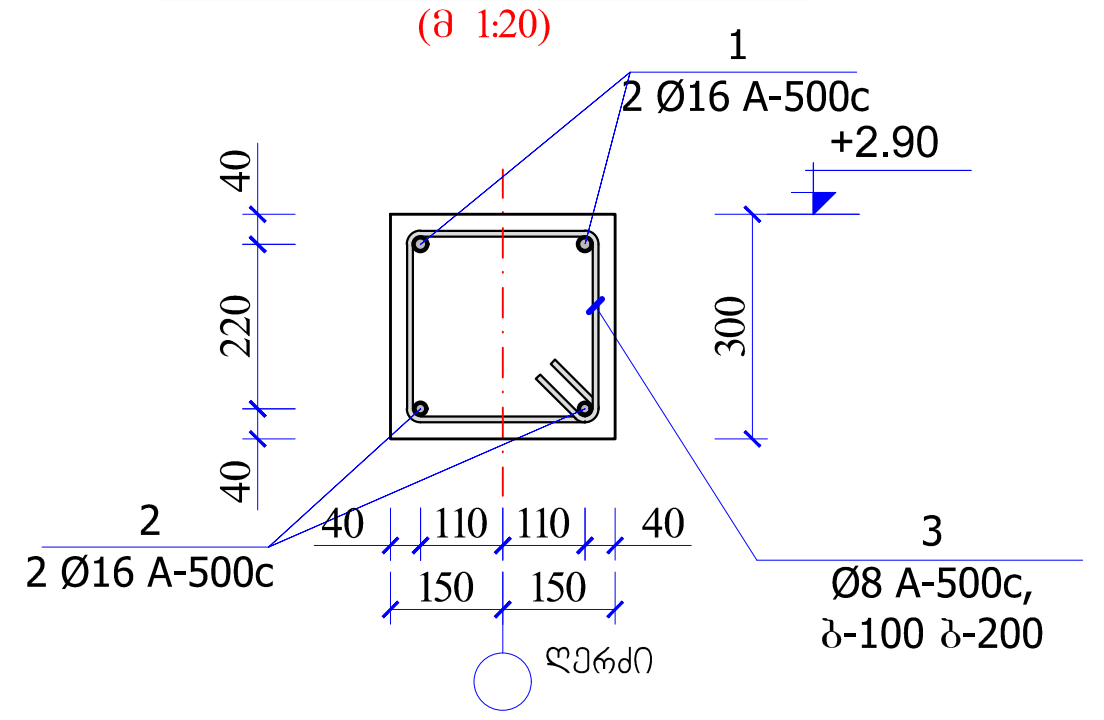

არმატურის სპეციფიკაცია ერთ კონსტრუქციაზე							არმატურის ამოკრეფა			კონსტ. რაოდენობა (კგ)
კონსტრ. მარკა	პოზ.	დასახელება, ესკიზი	კვეთი (ϕ მმ)	სიგრძე (მმ)	რაოდ. (ც)	საერთო სიგრძე	კვეთი (ϕ მმ)	საერთო სიგრძე (მ)	წონა (კგ)	1
სვეტები და რიგელები მანსარდის არეალში	1	დაიჭრას ადგილზე	Φ16B-500B	73000	4	292.0	Φ16B-500B	292.0	460.8	460.8
	2	250 350 250 350	Φ8B500B	1200	520	624.00	Φ8B500B	624.0	246.5	246.5
									707.3	707.3
							$V_{(B-25)}$ მ³ =		6.5	6.5

ლითონის სპეციფიკაცია კონსტრუქციაზე						
კონსტ. მარკა	პოზიციის მარკა	დასახელება, ესკიზი	სიგრძე (მ)	რაოდენობა (ც)	წონა (კგ) ერთ. წონა (კგ)	წონა (კგ) ჯამ. წონა (კგ)
ლკ-2	3	კუთხოვანა 63X5	120	64	0.58	36.9
სამაგრი	4	ლით. ფურცელი 3X30მმ	1000	30	0.7	21.0
	6	ხრახნიანი ღერო ქანჩით და საყელურითM10	400	92	0.25	22.8
						80.8
	შედუღება 4%					3.23

ლითონის სპეციფიკაცია კონსტრუქციაზე						
კონსტ. მარკა	პოზიციის მარკა	დასახელება, ესკიზი	სიგრძე (მ)	რაოდენობა (ც)	წონა (კგ) ერთ. წონა (კგ)	წონა (კგ) ჯამ. წონა (კგ)
	1	შველერი №22	27600	1	579.60	579.6
	2	ორტესებრი №20	14000	1	294.00	294.0
	3	კვ. მილი 100X5	1300	4	18.33	73.3
	4	კუთხოვანა 2/75X5	3500	4	20.30	81.2
	5	კუთხოვანა 2/75X5	4200	1	24.36	24.4
	6	ლით. ფურცელი 8X250მმ	250	4	3.9	15.6
	7	ლით. ფურცელი 4X60მმ	60	16	0.1	1.6
	8	ლით. ფურცელი 4X120მმ	120	4	0.5	2.0
	9	სანკერო ბოლტი M16 ან ქიმიური ანკერები	---	16		
						1071.7
	შედუღება 4%					42.87

ხე მასალის სპეციფიკაცია ერთ კონსტრუქციაზე							არმატურის ამოკრეფა			კონსტ. რაოდენობა (მ³)
კონსტრ. მარკა	პოზ.	დასახელება, ესკიზი	კვეთი (მმ)	სიგრძე (მმ)	რაოდ. (ც)	საერთო სიგრძე	კვეთი (მმ)	საერთო სიგრძე (მ)	მოცულობა (მ³)	1
ხის გადახურვა	1	ნივნივა-1	100X200	5500	28	154.0	100X200	266.4	5.3	5.3
	2	ნივნივა-2	100X200	2000	28	56.0	200X50	246.0	2.5	2.5
	3	ნივნივა-3	100X200	2400	6	14.4	70X50	258.0	0.9	0.9
	4	მაუერლატი-1	100X200	6000	7	42.00	100X100	59.3	0.6	0.6
	5	დგარი	100X100	1450	15	21.75	200X30	780.0	4.7	4.7
	6	ირიბანა	100X100	1000	15	15.00				
	7	ირიბანა	100X100	1500	15	22.50				
	8	შემკრავი კოჭი 1	200X50	4100	30	123.00				
	9	ზესადები-1	200X50	600	30	18.00				
	10	ზესადები-2	200X50	1300	30	39.00				
	11	ზესადები-3	200X50	800	60	48.00	V მ³ =		14	14
	12	წოლანა	200X50	6000	3	18.00				
	13	ხის კოჭი	70X50	6000	43	258.00				
	14	ფიცარი	200X30	6000	130	780.00				

შპს იორკ თაუერსი
York Towers LLC
ს/ კ 430800733
ქინგ დავიდი, მ. ალექსიძის ქ. №12
0171 | თბილისი, საქართველო

პროექტის დასახელება	იორკ თაუნ ტაბახმელა
საკადასტრო №	
ობიექტის მისამართი	ქ. თბილისი სოფ. ტაბახმელა
მთავარი არქიტექტორი	ვ. მაკასარაშვილი
კონსტრუქტორი	ი. გობეჯიშვილი
შემმოწმე	ვ. მაკასარაშვილი

პროექტის კოდი	პროექტის სტადია	მასშტაბი	ფორმატი
GETAB001	CD	N/A	A3

ნახაზის დასახელება: სახურავის მოწყობის ტიპური დეტალები და სპეციფიკაცია

თარიღი		რევ №
09.02.23	YT-GETAB001-CD-S00B0F00-S500.01	C01

მოე. რ/ბ. კიბის უჯრედის ბეტმა -0.10 ნიშნულზე

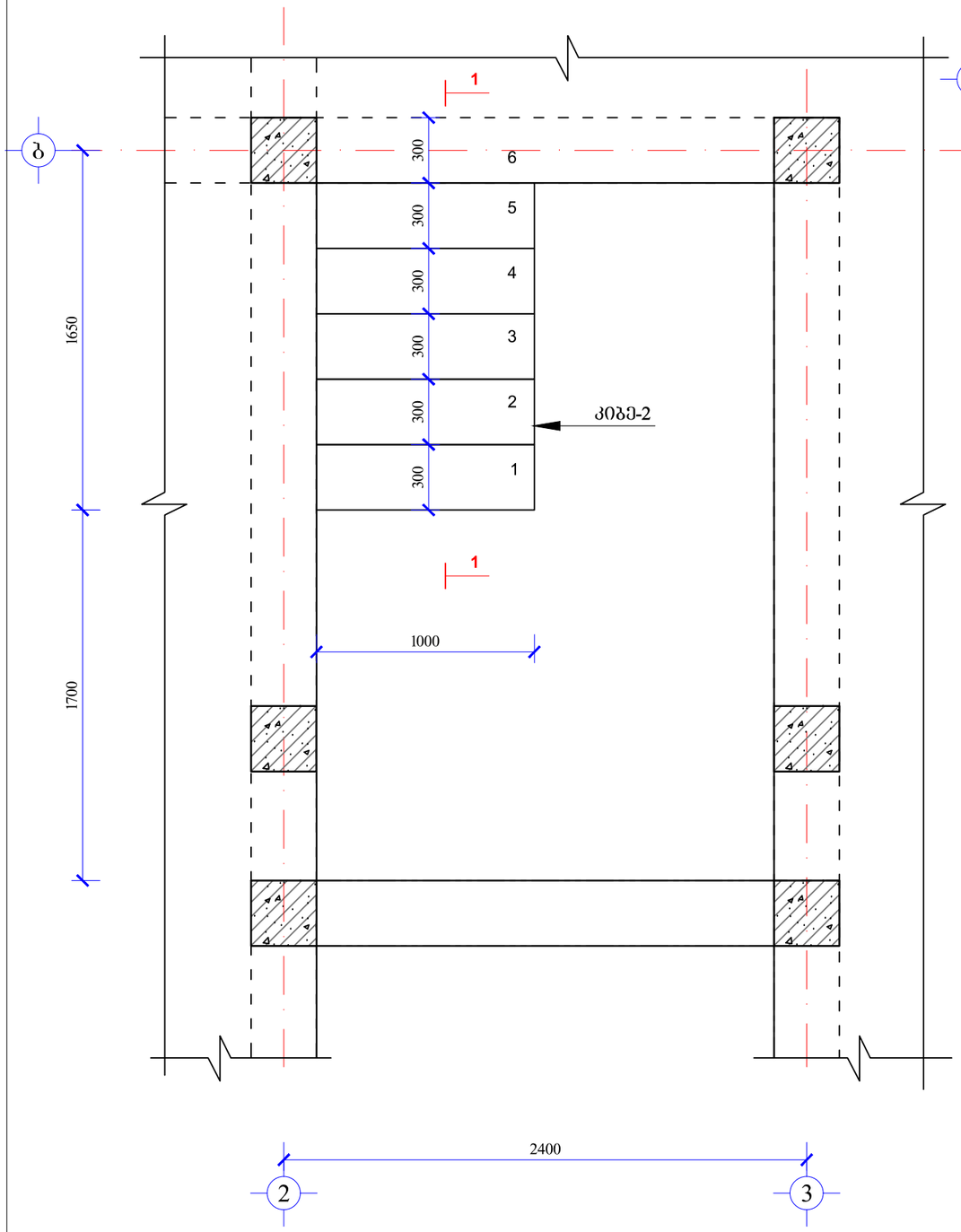

მოე. რ/ბ. კიბის უჯრედის ბეტმა -0.10 ნიშნულზე

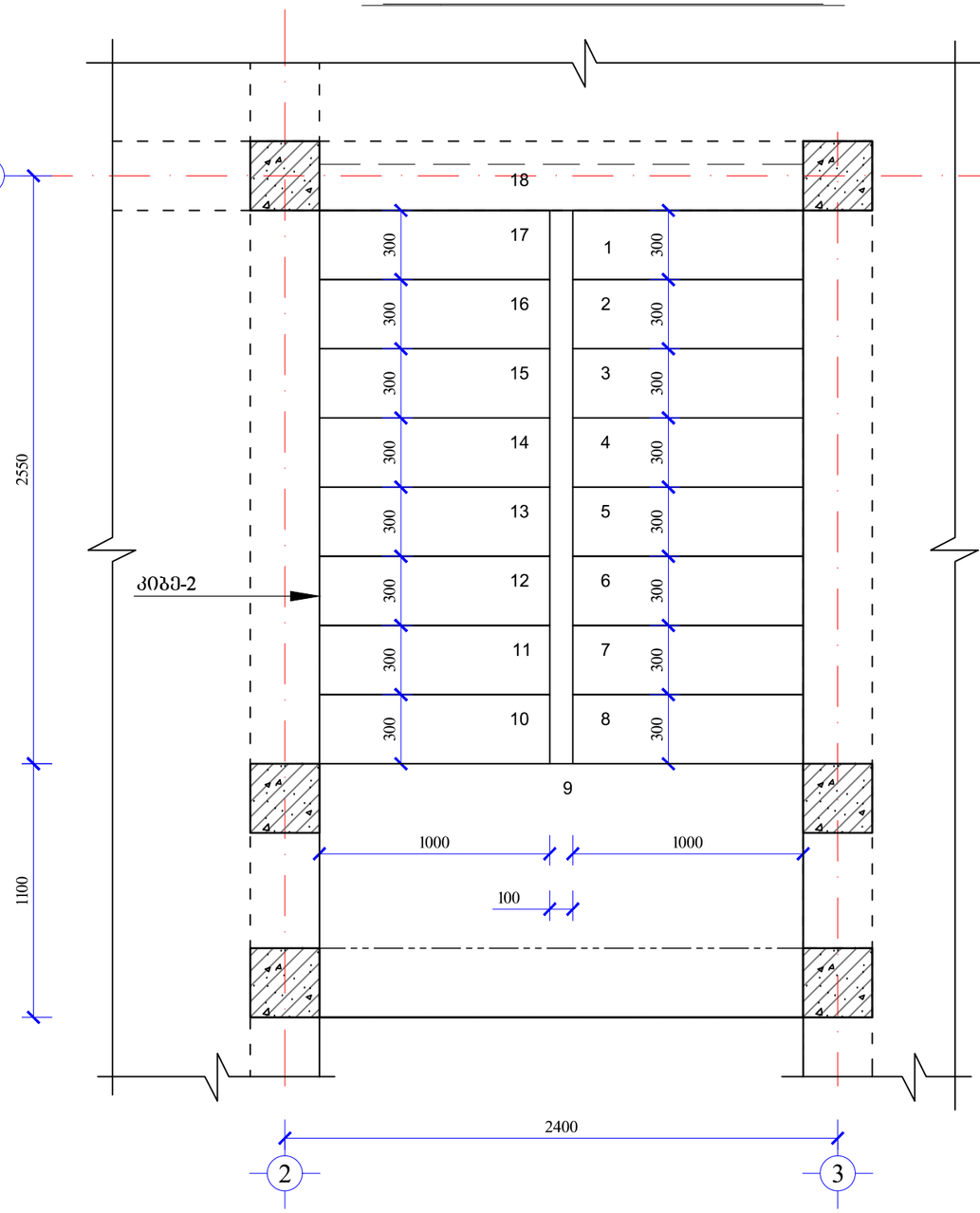

შპს იორკ თაუერსი
York Towers LLC

ს/კ 430800733
ქინგ დავითი, მ. ალექსიძის ქ. №12
0171 | თბილისი, საქართველო

პროექტის დასახელება

იორკ თაუნ ბაბახმელა

საკადასტრო №

ობიექტის მისამართი

ქ. თბილისი სოფ. ბაბახმელა

მთავარი არქიტექტორი
ვ. მაისარაშვილი

კონსტრუქტორი
ი. გოგოჯიშვილი

შეამოწმა
ვ. მაისარაშვილი

პროექტის კოდი	პროექტის სტადია	მასშტაბი	ფორმატი
GETAB001	CD	N/A	A3

ნახაზის დასახელება

მოე. რბ-ის კიბეების მოწყობის ბეტმები

თარიღი		რევ №
09.02.23		C01

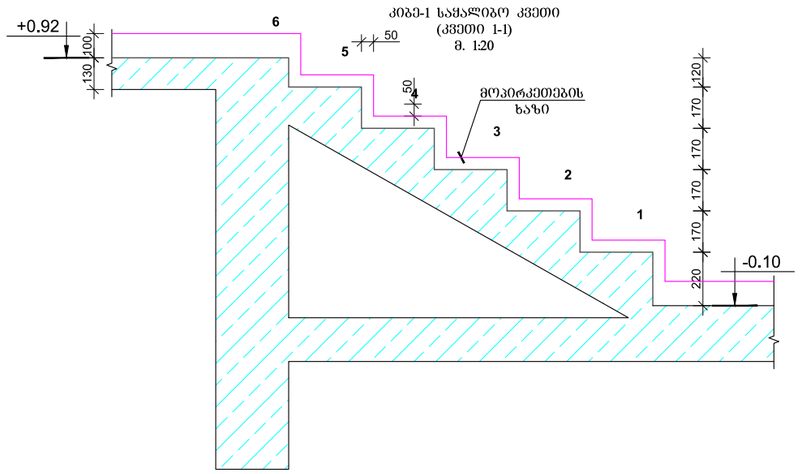

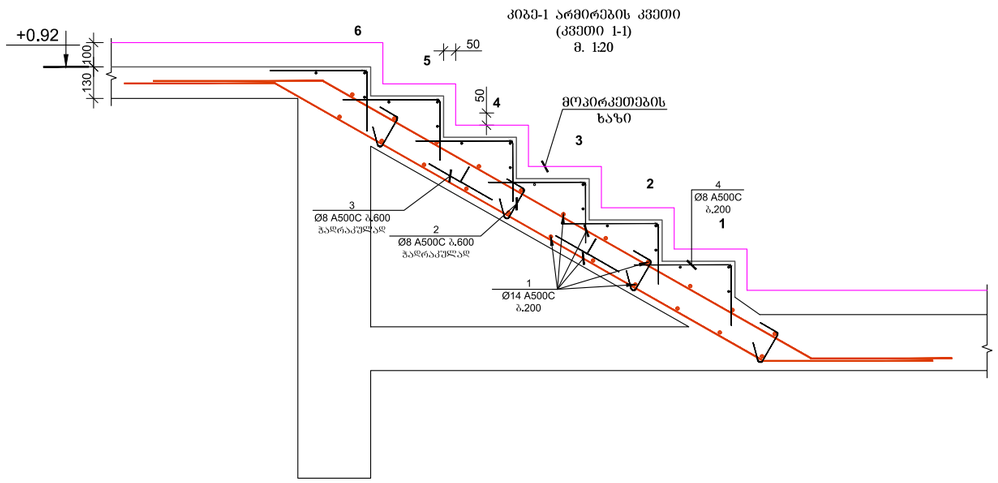

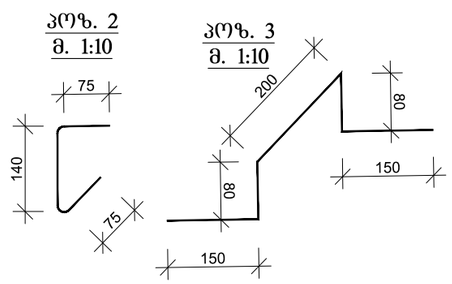

არმატურის სპეციფიკაცია ერთ კონსტრუქციაზე							არმატურის ამოკრეფა			კონსტ. რაოდენობა
კონსტრ. მარკა	პოზ.	დასახელება, ესკიზი	კვეთი (Φ მმ)	სიგრძე (მმ)	რაოდ. (ც)	საერთო სიგრძე	კვეთი (Φ მმ)	საერთო სიგრძე (მ)	წონა (კგ)	2
კიბე 1	1	დაიჭრას ადგილზე	Φ14A-500C	67400	1	67.4	Φ14A-500C	67.4	81.4	162.8
	2	დაიჭრას ადგილზე	Φ8A500C	290	15	4.35	Φ8A500C	60.0	23.7	47.4
	3	დაიჭრას ადგილზე	Φ8A500C	640	15	9.60				
	4	დაიჭრას ადგილზე	Φ8A500C	650	40	26.00				
	5	დაიჭრას ადგილზე	Φ8A500C	1000	20	20.00				
									105.1	210.2
							$V_{(B\text{-}25)}$ მ³ =		0.4	0.8

არმატურის სპეციფიკაცია ერთ კონსტრუქციაზე							არმატურის ამოკრეფა			კონსტ. რაოდენობა
კონსტრ. მარკა	პოზ.	დასახელება, ესკიზი	კვეთი (Φ მმ)	სიგრძე (მმ)	რაოდ. (ც)	საერთო სიგრძე	კვეთი (Φ მმ)	საერთო სიგრძე (მ)	წონა (კგ)	4
კიბე 2	1	დაიჭრას ადგილზე	Φ14A-500C	250000	1	250.0	Φ14A-500C	250.0	302.0	1208.0
	2	დაიჭრას ადგილზე	Φ8A500C	270	30	8.10	Φ16A-500C	9.0	14.2	56.8
	3	დაიჭრას ადგილზე	Φ8A500C	620	30	18.60	Φ20A-500C	0.9	2.3	9.0
	4	დაიჭრას ადგილზე	Φ8A500C	650	108	70.20	Φ8A500C	165.8	65.5	261.9
	5	დაიჭრას ადგილზე	Φ8A500C	1000	54	54.00				
	6	დაიჭრას ადგილზე	Φ20A-500C	300	3	0.90				
	7	დაიჭრას ადგილზე	Φ16A-500C	3000	3	9.00			383.9	1535.7
	8	დაიჭრას ადგილზე	Φ8A500C	1350	11	14.85	$V_{(B\text{-}25)}$ მ³ =		2	8.0

შპს იორჯ თაუერსი
York Towers LLC

ს/კ 430800733
ქ.თბილისი, მ. ალექსიძის ქ. №12
0171 | თბილისი, საქართველო

პროექტის დასახელება

იორჯ თაუნ ბაბახმელა

საკადასტრო №

ობიექტის მისამართი

ქ. თბილისი სოფ. ბაბახმელა

მთავარი არქიტექტორი
ვ. მაისარაშვილი

კონსტრუქტორი
ი. გოგეჯიშვილი

შეამოწმა
ვ. მაისარაშვილი

პროექტის კოდი	პროექტის სტადია	მასშტაბი	ფორმატი
GETAB001	CD	N/A	A3

ნახაზის დასახელება

მონ. რგბ-ის კიბეების მოწყობის
ჩრილები და სპეციფიკაცია

თარიღი		რევ №
09.02.23		C01

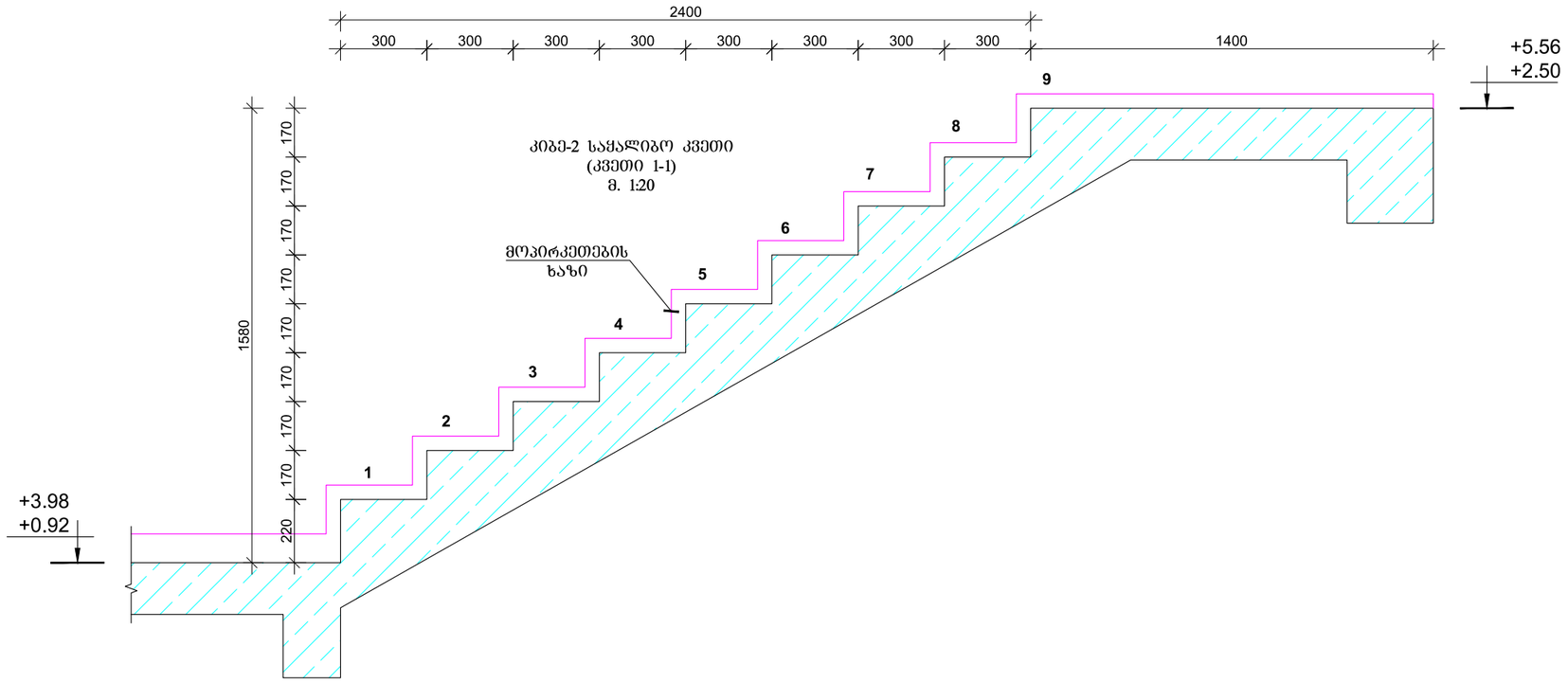

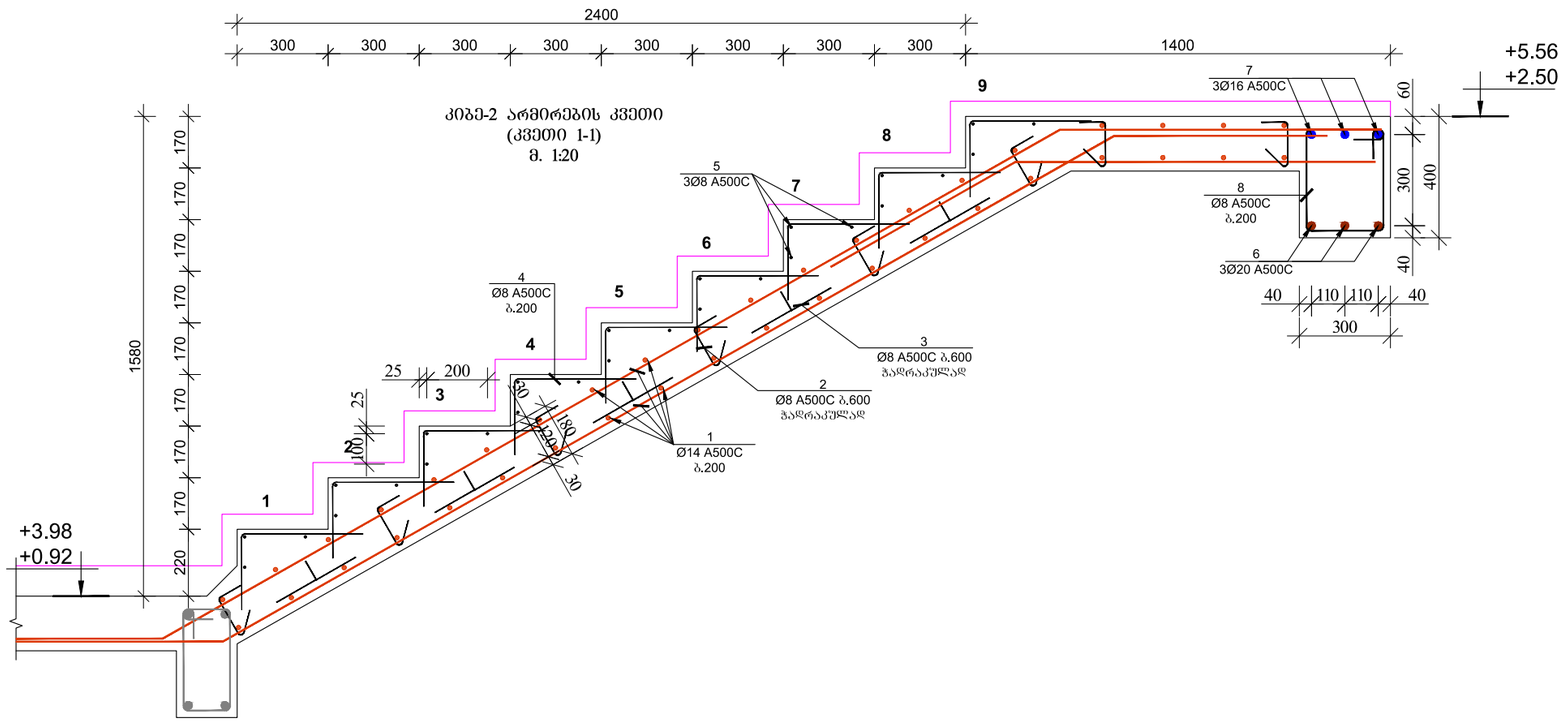

შპს იორჯ თაუერსი **York Towers LLC**	
ს/კ 430800733 ქინგ დავიდი, მ. ალექსიძის ქ. №12 0171 | თბილისი, საქართველო	
პროექტის დასახელება	იორჯ თაუნ ბაბახმელა
საპატენტო №	
ობიექტის მისამართი	ქ. თბილისი სოფ. ბაბახმელა
მთავარი არქიტექტორი ვ. მაისარაშვილი	
კონსტრუქტორი ი. გობეჯიშვილი	
შეამოწმა ვ. მაისარაშვილი	

პროექტის კოდი	პროექტის სტადია	მასშტაბი	ფორმატი
GETAB001	CD	N/A	A3

ნახაზის დასახელება

მონ. რბ-ის კიბეების მოწყობის ჩრილები

თარიღი		რევ №
09.02.23		C01

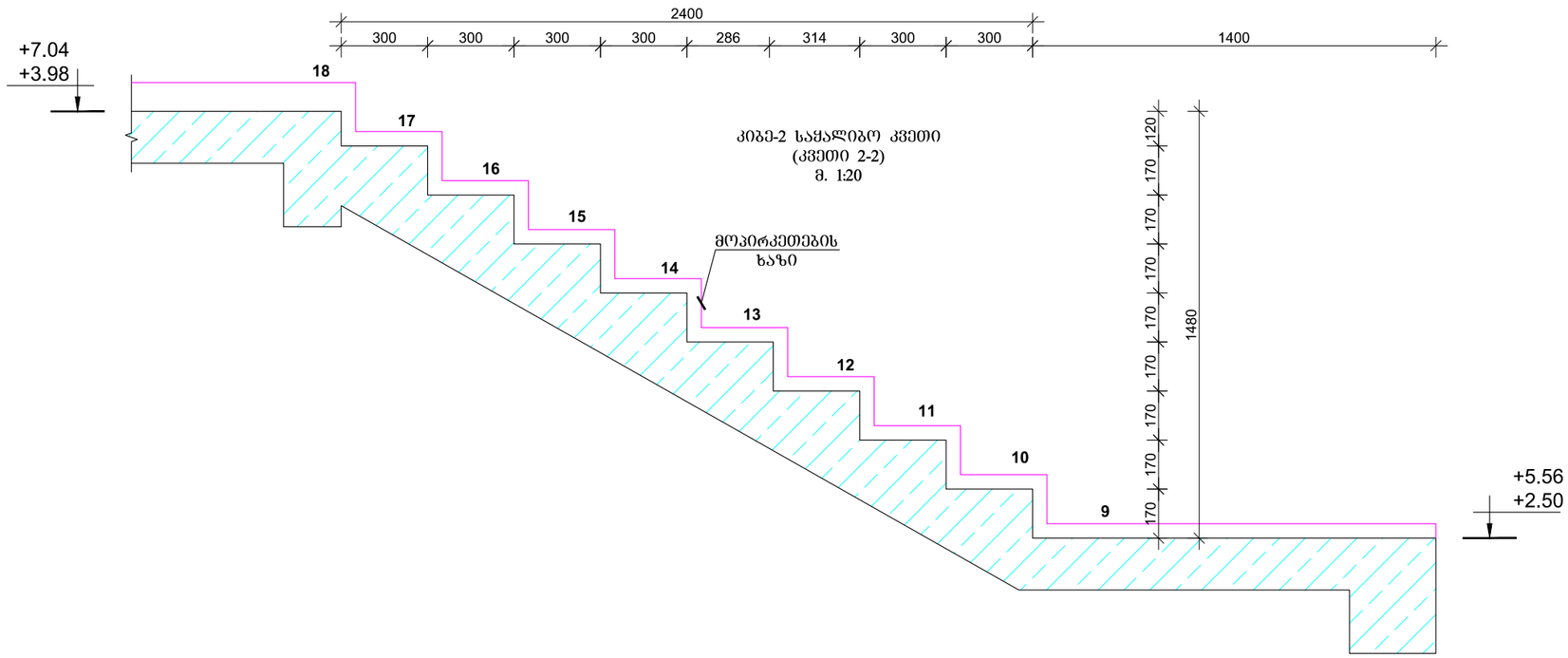

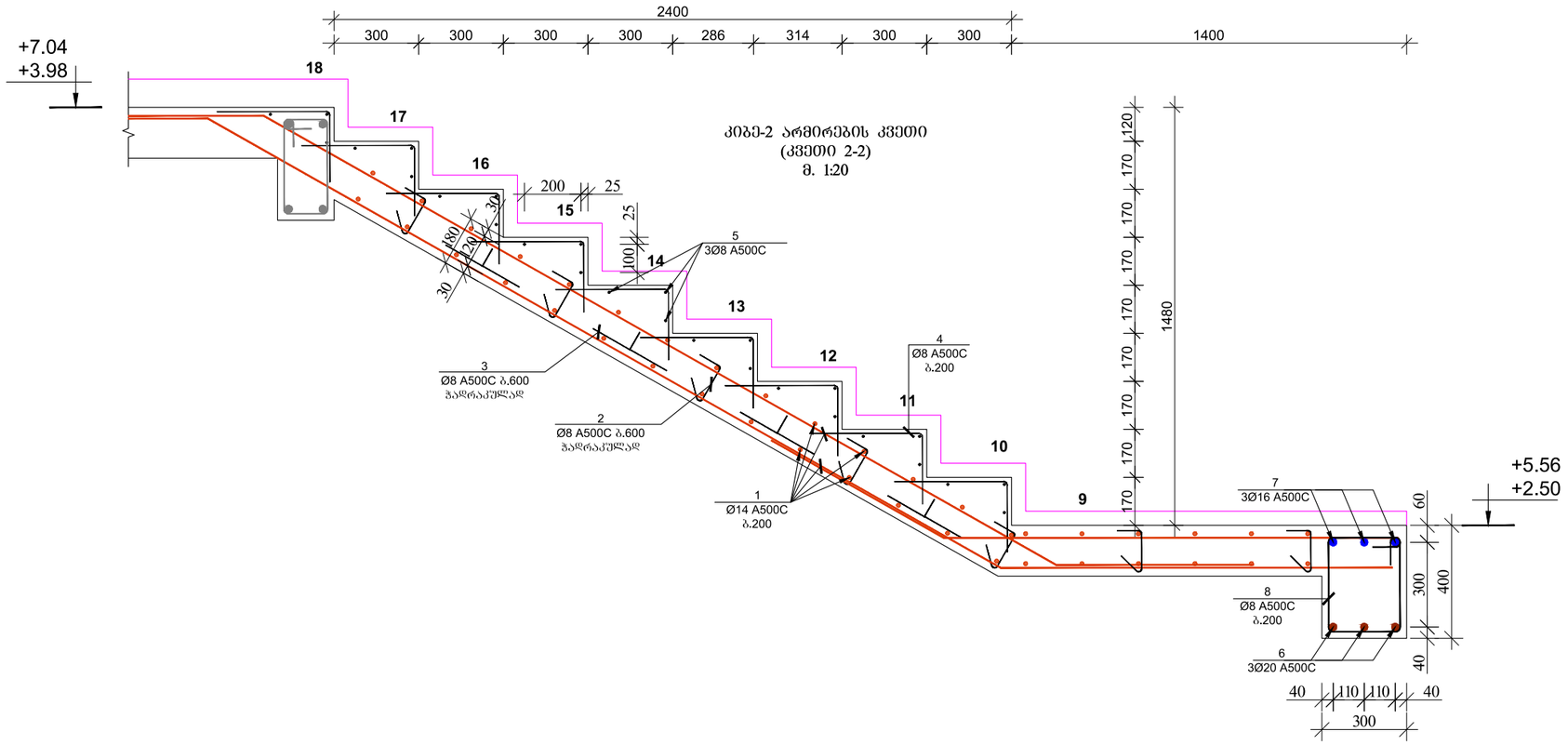

შპს იორკ თაუერსი
York Towers LLC
ს/კ 430800733
ქინგ დავითი, მ. ალექსიძის ქ. №12
0171 | თბილისი, საქართველო

პროექტის დასახელება

იორკ თაუნ ტაბახმელა

საკადასტრო №

ობიექტის მისამართი

ქ. თბილისი სოფ. ტაბახმელა

მთავარი არქიტექტორი
ვ. მაისარაშვილი

კონსტრუქტორი
ი. გოგეშიშვილი

შეამოწმა
ვ. მაისარაშვილი

პროექტის კოდი	პროექტის სტადია	მასშტაბი	ფორმატი
GETAB001	CD	N/A	A3

ნახაზის დასახელება

მონ. რბ-ის კიბეების მოწყობის ჩრილები

თარიღი		რევ №
09.02.23		C01

რიგელებში არმატურების გადაბმის სქემატური ნახაზი

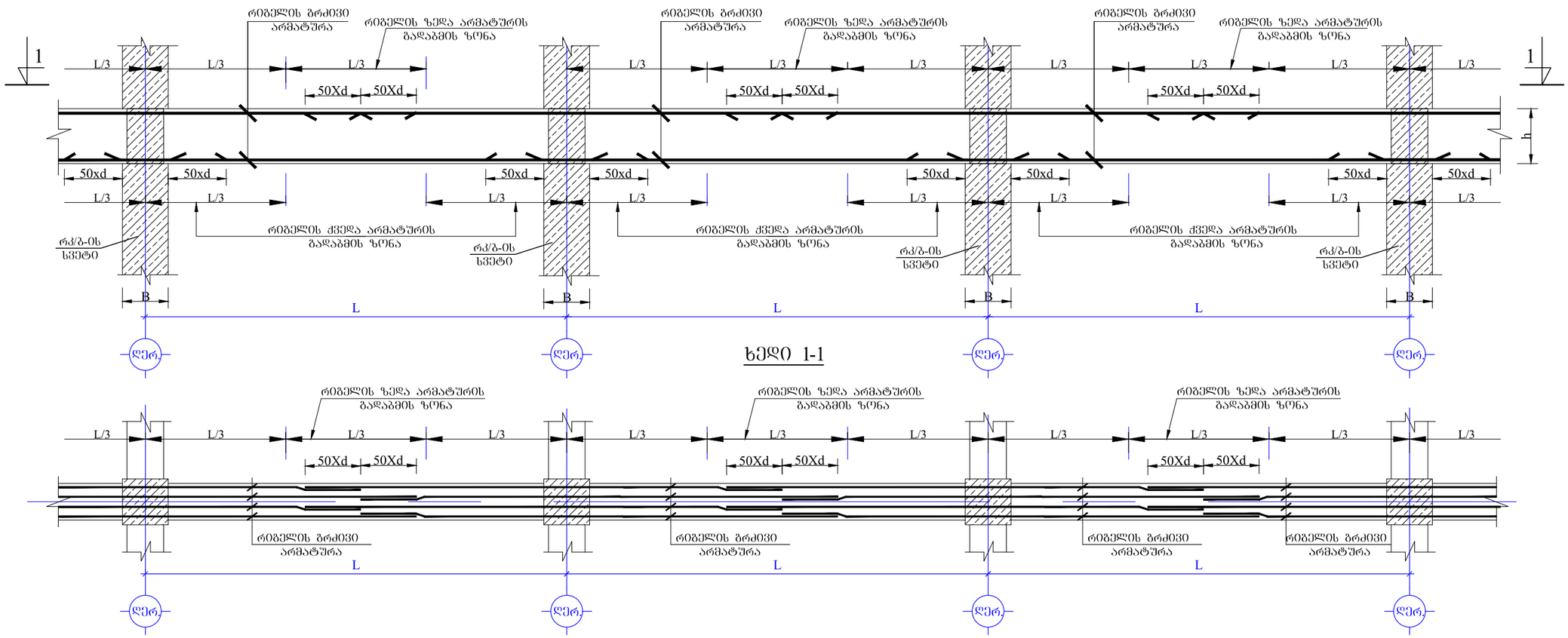

ხედი 1-1

რიგელებში განივი არმატურების განაწილების სქემატური ნახაზი

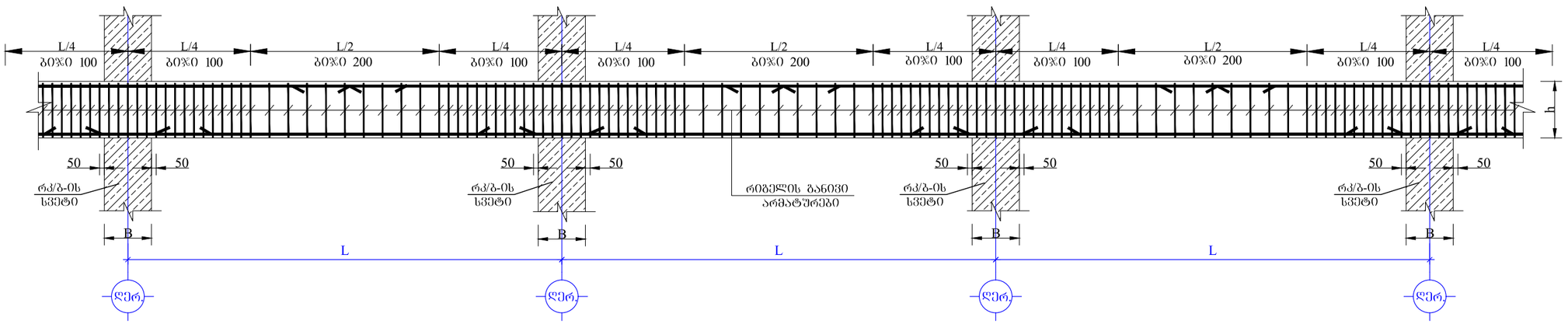

შპს იორჯ თაუერსი **York Towers LLC**	
ს/კ 430800733 ქ.თბილისი, მ. ალექსიძის ქ. №12 0171 | თბილისი, საქართველო	
პროექტის დასახელება	იორჯ თაუნ ბაბახმელა
საპროექტო №	
ობიექტის მისამართი	ქ. თბილისი სოფ. ბაბახმელა
მთავარი არქიტექტორი ვ. მაისარაშვილი	
კონსტრუქტორი ი. გობეჯიშვილი	
შეამოწმა ვ. მაისარაშვილი	

პროექტის კოდი	პროექტის სტადია	მასშტაბი	ფორმატი
GETAB001	CD	N/A	A3

ნახაზის დასახელება

რიგელების მოწყობის ტიპიური დეტალები

თარიღი		რევ №
09.02.23		C01

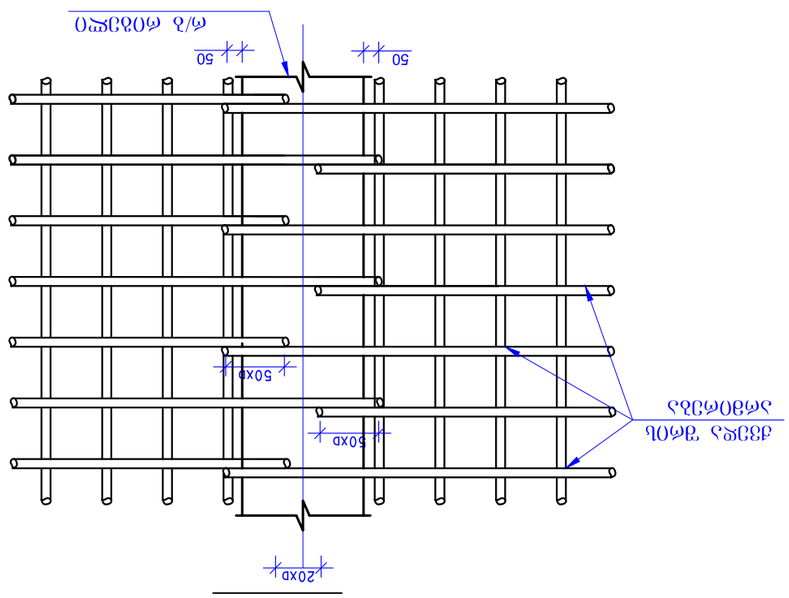

פרט מ-1

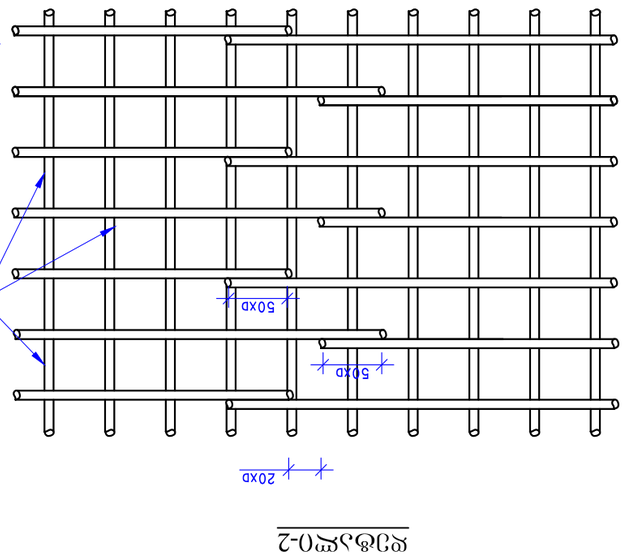

פרט מ-2

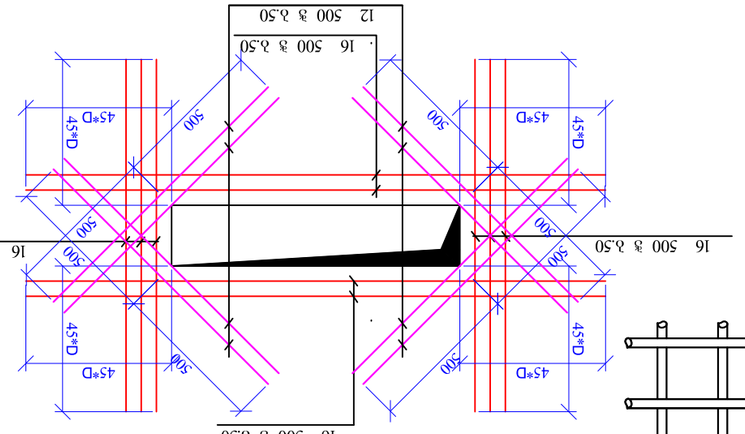

תוספת חיזוק לפתחים בחלקים אופקיים של קורות בגובה
8.1.20

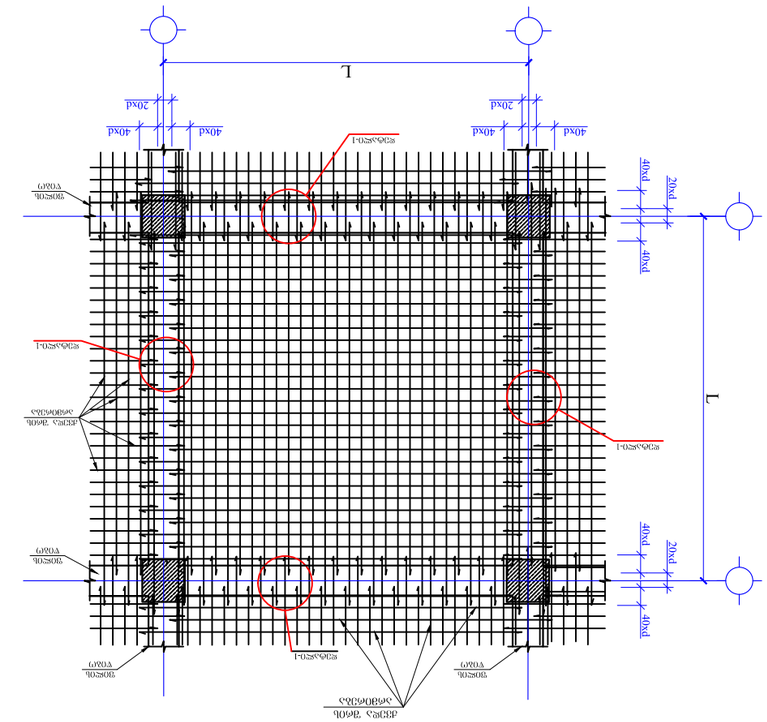

פתחים בקורות בגובה הקורה - פתחים בקורות עם תוספת חיזוק

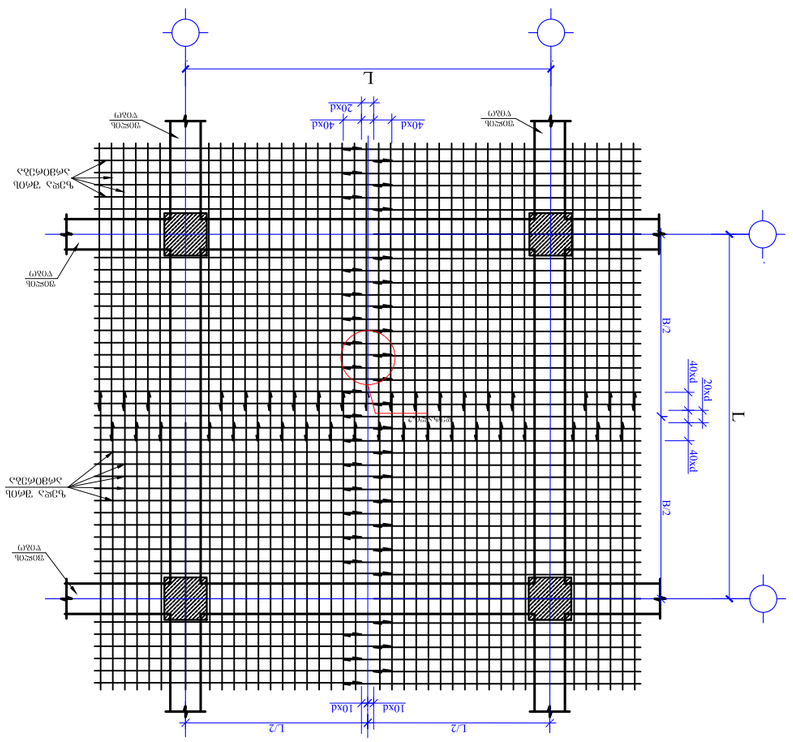

פתחים בקורות בגובה הקורה - פתחים בקורות עם תוספת חיזוק

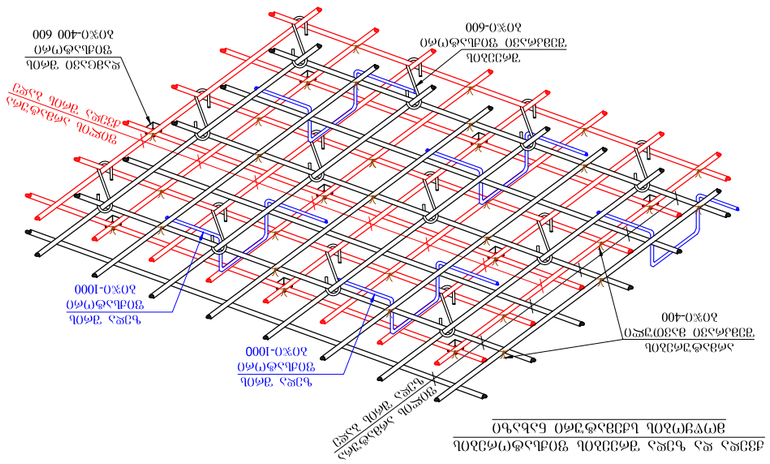
תוספת חיזוק
תוספת חיזוק
תוספת חיזוק
תוספת חיזוק
תוספת חיזוק
תוספת חיזוק
תוספת חיזוק

ზღუდარის მოწყობის დეტალი

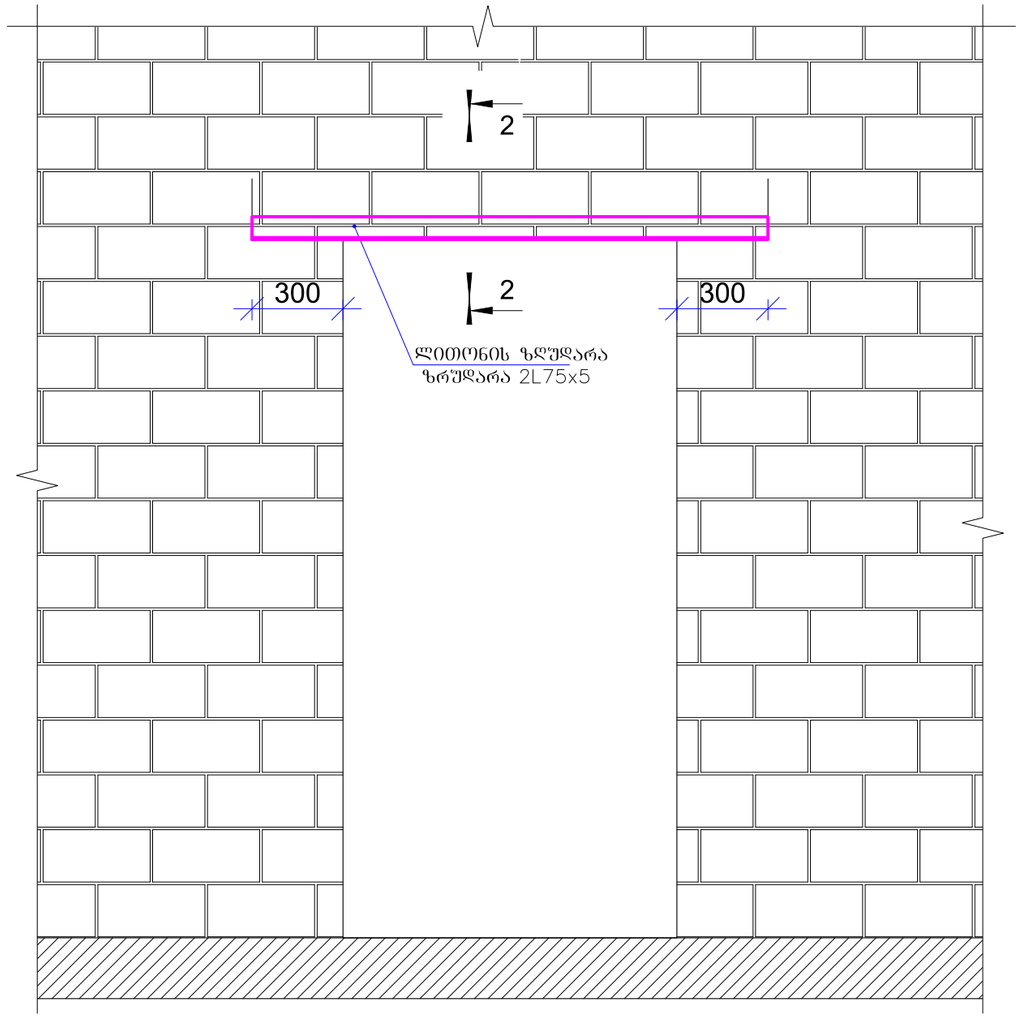

ჭრილი 2-2

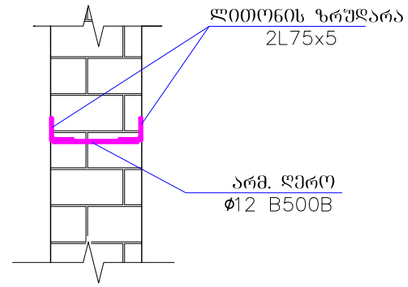

ლითონის სარტყლის მოწყობის ტიპიური ჭრილი

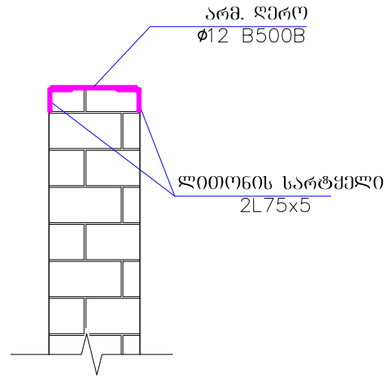

შენიშვნა:
ბლოკის კედლიებში მოეწუოს სარტყლები და ზღუდარები ლითონის კუთხოვანებით 2L75x5 ნახაზზე მოცემული კვანძების შესაბამისად. გამოსაყენებელი კუთხოვანების ჯამური სიგრძე შეადგენს 240 გრძივ მეტრს. კუთხოვანების მონტაჟის შემდგომ კონსტრუქციები დაიფაროს დუღაბის ხასნარით.

შპს იორა თაუერსი
York Towers LLC

ს/კ 430800733
ქ.თბილისი, მ. ალექსიძის ქ. №12
0171 | თბილისი, საქართველო

პროექტის დასახელება

იორა თაუნ ტაბახმელა

საპროექტო №

ობიექტის მისამართი

ქ. თბილისი სოფ. ტაბახმელა

მთავარი არქიტექტორი
ვ. მაისარაშვილი

კონსტრუქტორი
ი. გოგეჯიშვილი

შეამოწმა
ვ. მაისარაშვილი

პროექტის კოდი	პროექტის სტადია	მასშტაბი	ფორმატი
GETAB001	CD	N/A	A3

ნახაზის დასახელება

ზღუდარის და სარტყლის მოწყობის დეტალი

თარიღი		რევ №
09.02.23	YT-GETAB001-CD-S00B0F00-S500.01	C01

სასტუმროს პროექტის კონსტრუქციული ნაწილის ექსპერტიზა

ქალაქ თბილისში, სოფელ ტაბახმელაში (ს/კ № 01.81.02.258.004) ,
შ.პ.ს „იორკ თაუნ“ (ს.კ 405488486) საკუთრებაში არსებულ მიწინს ნაკვეთზე
დაპროექტებული სასტუმროს შენობის კონსტრუქციული პროექტის ექსპერტიზა

ექსპერტი: გიორგი ხვიჩია

პ.ნ 19001101051

შინაარსი

გავეცანი, ქალაქ თბილისში, სოფელ ტაბახმელაში (ს/კ № 01.81.02.258.004) , შ.პ.ს „იორკ თაუნ“ (ს.კ 405488486) საკუთრებაში არსებულ მიწინს ნაკვეთზე დაპროექტებულ ორ სართულიანი (პლუს მანსარდა) შენობის საპროექტო დოკუმენტაციას. რომელიც მოიცავს არქიტექტურულ ნახაზზე დამუშავებულ კონსტრუქციულ მუშა ნახაზებს. პროექტის მიხედვით დაგეგმარებულია ორ სართულიანი (პლუს მანსარდა) რკინაბეტონის კარკასული შენობის აშენება.

კონსტრუქციული ნაწილის ექსპერტიზა:

აღნიშნულ პროექტზე ჩვენს მიერ ჩატარებულ იქნა კვლავა, სადაც შესწავლილ იქნა ყველა ის კონსტრუქციული მახასიათებლები და საანგარიშო სქემა, რაც მოიცავს კონსტრუქციის მნიშველოვან მზიდუნარიან დეტალებს. საპროექტო დოკუმენტაციის მიხედვით კონსტრუქციის სქემა წარმოდგენილია შემდეგი სახით:

1. საძირკველი_რკინა-ბეტონის წერტილოვანი საძირკველი 1.60X1.60X0.40 მ და 1.30X2.00X0.40 მ.

2. საანგარიშო სქემა მონოლითური რკინაბეტონის ჩარჩო.

3. ჩარჩოს ვერტიკალური მზიდი ელემენტები, მონოლითური რკინაბეტონის სვეტები 0.30X0.30 მ და 0.30X1.30 მ.

4. ჰორიზონტალური მზიდი ელემენტები, მონოლითური წიბოვანი ფილები სისქით 18 სმ.

5. მონოლითური რკინა-ბეტონის კოჭები 0.30X0.40 მ, 0.30X0.30 მ და 0.30X1.00 მ.

6. მსუბუქი ხის გადახურვა.

საპროექტო დოკუმენტაციის მიხედვით გათვალისწინებულია ორ სართულიანი (პლუს მანსარდა) შენობის მშენებლობა, რომლის კონსტრუქცია მონოლითური რკინაბეტონის ჩარჩოს საანგარიშო სქემითაა გაანგარიშებული.

საძირკვლის კონსტრუქცია - წერტილოვანი საძირკველი, რომელიც გეოლოგიური მონაცემების მიხედვით არის დანიშნული. გეოლოგიური მონაცემების მიხედვით საკვლევ ტერიტორიაზე გამოყენებულია გრუნტის 5 ფენა : 1) ნაყარი. 2) თიხოვანი გრუნტი, მუქი მოყვითალო. 3) თიხოვანი გრუნტი, ღია მოყვითალო. 4) ძლიერ გამოფიტული ძირითადი ქანები. 5) ნახევრად გამოფიტული ძირითადი ქანები. საძირკვლის დაფუძნება მოხდა ფენა №3_ზე, თიხოვან გრუნტზე, მოყვითალო-ყავისფერი, ნახევრადმყარი კონსტინტენციის. საანგარიშო წინაღობა ერთღერძა კუმშვაზე - R_0=2.70 კგ/სმ^2. გეოლოგიური მონაცემების მიხედვით საკვლევ სიღმეზე გრუნტის წყლები არ ფიქსირდება.

საანგარიშო გათვლებში გამოყენებულია A500c და A240c არმატურა, ბეტონი კლასით B25. ვერტიკალურ მზიდ ელემენტებად გამოყენებულია რკინაბეტონის მონოლითური სვეტები, კვეთით 300X300 მმ და 300X1300 მმ.

საძირკვლის ქვეშ ეწყობა 30 სმ სისქის ღორღის ბალიში და 10 სმ სისქის ბეტონის მომზადება B7.5 მარკით.

წარმოდგენილი კონსტრუქციული პროექტი და მასში მოცემული სქემები დატვირთვებისა და თანაბრად გადანაწილებული ძალვების სწორი მუშაობის პრინციპით არის შედგენილი. სეისმომედეგობის პირობის მიხედვით აღნიშნული კონსტრუქციული პროექტი მოქმედ სამშენებლო ნორმატივებთან მიმართებაში წარმოებულია სწორად, რასაც ვეთანხმები და ვანიჭებ დადებით შეფასებას.

გამოყენებული ნორმატიული დოლუმენტაცია:
პნ 02.01-08 „შენობების და ნაგებობების საძირკვლები“
სნ-წ 2.02.07-85 „დატვირთვები და ზემოქმედებანი“
პნ 01-01-09 „სეისმომედეგი მშენებლობა“
პნ 03.01-09 „ბეტონისა და რკინაბეტონის კონსტრუქციები“
სნ-წ II-28-73* „სამშენებლო კონსტრუქციების დაცვა კოროზიისგან“

ჩატარებული ექსპერტიზის საფუძველზე საპროექტო დოკუმენტაცია შედგენილია გეოლოგიური მონაცემების და კონსტრუქციული სწორი საანგარიშო სქემის მიხედვით თანდართული მასალებით, რაც მოცემულია მუშა ნახაზებში და გათვლებში. შესაბამისად წარმოდგენილი შენობის პროექტის კონსტრუქციული ნაწილი შედგენილია და დამუშავებული სამშენებლო ნორმატივებისა და წესების ფარგლებში.

ჩატარებული ექსპერტიზის საფუძველზე საპროექტო დოკუმენტაცია შედგენილია გეოლოგიური მონაცემების და კონსტრუქციული საანგარიშო სქემის მიხედვით. შენობის მზიდი კონსტრუქციები გაანგარიშებულია Lira-SAPR 2017R5 პროგრამული კომპლექსის მეშვეობით სასრული ელემენტების მეთოდის საფუძველზე, გაანგარიშებაში განხილულია შემდეგი დატვირთვები: 1. სტატიკური მუდმივი 2. სტატიკური ხანმოკლე 3. სტატიკური ხანგრძლივი 4. სეისმური X მიმართულება (0.17g აჩქარება) 5. სეისმური Y მიმართულება 6. სეისმური 45o 7. სეისმური 135o 8. ქარი სტატიკური X მიმართულება 9. ქარი სტატიკური Y 10. ქარი პულსაციური X 11. ქარი პულსაციური Y 12. აქსელეროგრამა 1, X მიმართულება 13. აქსელეროგრამა 1, Y 14. აქსელეროგრამა 2, X მიმართულება 15. აქსელეროგრამა 2, Y მიმართულება 16. აქსელეროგრამა 3, X მიმართულება 17. აქსელეროგრამა 3, Y მიმართულება 18. აქსელეროგრამა 4, X მიმართულება 19. აქსელეროგრამა აქსელეროგრამა Y მიმართულება 20. აქსელეროგრამა 5, X მიმართულება 21. აქსელეროგრამა Y

მიმართულება 22. აქსელეროგრამა 6, X მიმართულება 23. აქსელეროგრამა 6, Y მიმართულება 24. აქსელეროგრამა 7, X მიმართულება 25. აქსელეროგრამა 7, Y მიმართულება. გრუნტის კატეგორია სეისმური თვისებებით-II. საანგარიშო სეისმურობა 8 ბალს შეადგენს. (EMS-98 სკალით) გათვალისწინებულია საკუთარი რხევის 25 ფორმა. ბეტონის კლასი B-25. არმატურა A500c, A240c. შესაბამისად წარმოდგენილი პროექტის კონსტრუქციული ნაწილი შედგენილია და დამუშავებული სამშენებლო ნორმატივებისა და წესების ფარგლებში.

დასკვნითი ნაწილი:

ქალაქ თბილისში, სოფელ ტაბახმელაში (ს/კ № 01.81.02.258.004) , შ.პ.ს „იორკ თაუნ“_ის (ს.კ 405488486) საკუთრებაში არსებულ მიწინს ნაკვეთზე დაპროექტებული შენობის საპროექტო დოკუმენტაცია და მასში მოცემული კონსტრუქციული ნახაზები შესრულებულია სამშენებლო ნორმატივების, გეოლოგიურ მონაცემებზე დაგეგმარებული კონსტრუქციული ნაწილის გათვალისწინებით, რომელიც სავსებუთ დამაკმაყოფილებელია და საიმედოა დღეისათვის მოქმედ სამშენებლო ნორმებთან და წესებთან მიმართებაში. საპროექტო სამუშაოებით არ ირღვევა კონსტრუქციული ელემენტების სქემა და დეფორმაციების წარმოქმნის პირობა გამორიცხულია, ასევე დაცულია სეისმომედეგობის ნორმები, რის საფუძველზეც პროექტს ცალსახად ენიჭება დადებითი შეფასება.

კონსტრუქტორ-ექსპერტი: გ. ხვიჩია 07.02.2023

❖ სამუშაო გამოცდილება:

➢ 2011 წლის აგვისტო - 2015 წლის სექტემბერი
შ.პ.ს "ლილეო" – კონსტრუქტორი

➢ 2015 წლის სექტემბერი - 2018 წლის სექტემბერი
შ.პ.ს "ხმა" – კონსტრუქტორი

➢ 2018 წლის იანვრიდან- დღემდე
"ემ სი ჯგური" , "დეტალ სტუდიო", "ჯი ელ ექსი" , "ჯეოსილქროუდი" და ა.შ

➢ 2019 წლის იანვარი - 2020 წლის აპრილი
"ჰუალინგი" – კონსტრუქტორი

➢ 2019 წლის ინისი- 2019 წლის ივლისი
საქართველოს შინაგან საქმეთა სამინისტროს ,ლოჯისტიკის დეპარტამენტი - მიწვეული კონსტრუქტორი

➢ 2020 წლის მარტი – 2021 წლის აპრილი
ელემენტ ქონსტრაქშენი - ტექნიკური ზედამხედველი

➢ 2021 წლის აპრილი – 2022 წლის სექტემბერი
CMD Fortex - კონსტრუქტორი

❖ შესრულებული პროექტები:

➢ 18 სართულიანი კორპუსი ქალაქ რუსთავში, ჟ. შარტავას №14–ში
➢ საზოგადოებრივი ტრანსპორტის ბაზა, ქალაქ თბილისში, ჟორესის(პოლიციის) ქუჩა №7–ში
➢ შ.ს.ს რამდენიმე ობიექტი მთელს საქართველოში
➢ 6 სართულიანი კორპუსების საცხოვრებელი უბანი სოფ. განმუხურში
➢ 7 სართულიანი კორპუსი, ქ.ზუგდიდში, რუსთაველის ქუჩა №87ა –ში
➢ 6 სართულიანი მრავალბინიანი საცხოვრებელი სახლი, ქ.თბილისშო, მეგრელიძის №18–ში.
➢ ქალაქ ზუგდიდში, ტელევიზიის შენობის რეკონსტრუქცია
➢ ინდივიდუალური საცხოვრებელი სახლები, სხვადასხვა რეგიონებში.
➢ 5 სართულიანი, 10 000 მ2 ფართობის სასტუმრო, ჩეხეთის დედაქალაქში, პრაღაში.
➢ ღამდენიმე ათეული მრავალსართულიანი საცხოვრებელი კორპუსი მთელს საქართველოში.
➢ 2000 მ2 მოცულობის საბავშვო ბაღი ქალაქ თბილისში.
➢ 22 000 მ2 მოცულობის სკოლა ქალაქ თბილისში

საქართველო

Georgia

საჯარო სამართლის იურიდიული პირი

Legal Entity of Public Law

საქართველოს ტექნიკური უნივერსიტეტი

Georgian Technical University

ბაკალავრის დიპლომი

Bachelor's Diploma

BD № 001692

სამშენებლო ფაკულტეტის 2015 წლის 24 აგვისტოს № 77/15 გადაწყვეტილებით

გიორგი ხვიჩიას მიენიჭა ინჟინერიის

ბაკალავრის აკადემიური ხარისხი

მშენებლობაში

By the decision № 77/15 August 24, 2015 of the Faculty of

Civil Engineering

Mr. Giorgi Khvichia was awarded the Degree of Bachelor of

Engineering

in Construction

№ 01530

01 04 2016

დღე/Day თვე/Month წელი/Year

დეკანი
Dean
დავით გურგენიძე
David Gurgenidze

რექტორი
Rector
არჩილ ფრანგიშვილი
Archil Prangishvili

ბ.ა
Seal

საქართველო

Georgia

საჯარო სამართლის იურიდიული პირი

Legal Entity of Public Law

საქართველოს ტექნიკური უნივერსიტეტი

Georgian Technical University

მაგისტრის დიპლომი

Master's Diploma

MD № 002115

სამშენებლო ფაკულტეტის 2018 წლის 6 მარტის № 1 გადაწყვეტილებით

გიორგი ხვიჩიას მიენიჭა ინჟინერიის

მაგისტრის აკადემიური ხარისხი

მშენებლობაში. სამოქალაქო და სამრეწველო მშენებლობის სპეციალიზაციით

By the decision № 1 March 6, 2018 of the Faculty of

Civil Engineering

Mr. Giorgi Khvichia was awarded the Degree of Master of

Engineering

in Specialization of Civil and Industrial Engineering

რეგისტრაციის *Registration* № 02115

თბილისი *Tbilisi* 11 რიცხვი/*Day* 07 თვე/*Month* 2018 წელი/*Year*

დეკანი *Dean* დავით გურგენიძე *David Gurgenidze*

რექტორი *Rector* არჩილ ფრანგიშვილი *Archil Prangishvili*

ბ.ა. *Seal*